BEIJER REF
Ibérica

CATÁLOGO 2019 - 2020

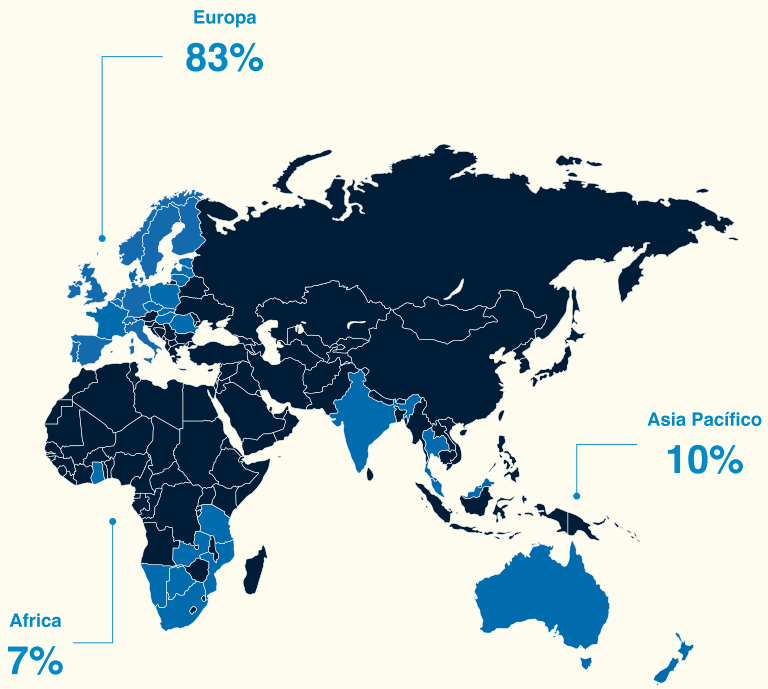

Acerca de Beijer

BEIJER REF es el mayor grupo europeo en distribución y fabricación de productos de refrigeración. Con más de 150 años de historia, es el proveedor más importante de Europa y Sudáfrica de equipos de refrigeración industrial y comercial, así como de componentes y sistemas de Aire Acondicionado.

Trabajando con más de 1.200 proveedores y con presencia en más de 32 países, ofrece las principales marcas y la gama más completa de productos de refrigeración y aire acondicionado.

En España, el grupo BEIJER REF, está representado por BEIJER ECR Ibérica SLU que a través de sus 21 puntos de venta y sus distribuidores locales ofrece un abanico de productos y soluciones al sector de la refrigeración y aire acondicionado.

Nuestra historia

1866
Nace G&L Beijer

1953
El aceite sustituye al carbón

1992
G&L Beijer se reconstruye, Skrinet forma parte

1995
Skrinet cambia su nombre a G&L Beijer

2000
Beijer Electronics se convierte en una empresa independiente

2004
Beijer comienza a comercializar Danfoss

2009
Beijer realiza acuerdo con EEUU Carrier Corporation

2010
Beijer Tech se vende a Beijer Alma

2014
Contrato exclusivo de distribución con Toshiba Japón

2015
Beijer Ref amplía su cobertura de mercado global

2018
Beijer se ha convertido en el grupo de refrigeración líder en el mundo

Descubre más en www.beijer.es

Beijer REF.

Líderes en refrigeración con CO^2

El CO2 es la alternativa de refrigeración más limpia del mercado y está destinada a convertirse en líder del sector en los próximos años. Descubre todo sobre el uso del CO2 como gas refrigerante y adelántate al mercado de la mano de Beijer REF.

¿Por qué usar el gas refrigerante CO^2 en tus instalaciones?

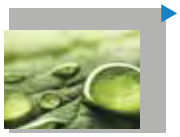

El cuidado con el medio ambiente: al utilizarlo, estamos reciclando uno de los principales gases de efecto invernadero.

El CO2 es químicamente estable y económico de producir, convirtiéndose en una alternativa segura y barata para la refrigeración.

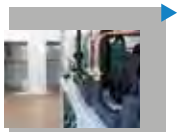

Es compatible con la mayoría de los materiales. No es corrosivo.

El CO2 tiene una alta capacidad de refrigeración volumétrica, lo que resulta en compresores, componentes y tuberías más pequeños.

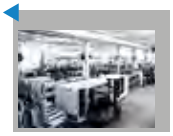

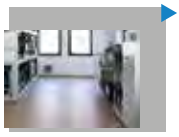

Alta densidad de vapor y alta entalpía de evaporación. Gradiente entre la velocidad del vapor y la fase líquida es bajo.

Baja viscosidad en líneas de líquidos y gas (pequeñas pérdidas de presión).

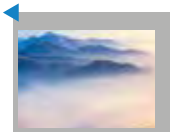

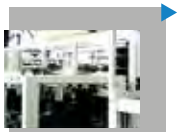

Altos coeficientes de transferencia de calor y alta conductividad térmica.

Descubre más en www.beijer.es

Novedades 2019

Maneurop® Reciprocating Compressors

Pag. 31

Compresores Herméticos Pistones MTZ
Apl. Alta Temperatura
Trifásico. R-513A

Pag. 51

Compresores Herméticos Scroll MLZ
Apl. Alta Temperatura
Trifásico. R-513A

Danfoss Optyma™ Plus INVERTER

Pag. 81

Unidades Carrozadas
Herméticas Inverter

Bitzer

Pag. 101

Accesorios Compresores
Semi-Herméticos Pistones

CUBO Light ErP 2018 READY

Pag. 150-153

Unidades Condensadoras
CUBO LIGHT

Frascold™ ErP COMPLIANT

Pag. 160-165

Unidades Condensadoras Axial Pistón
Modelo EB/EBT

Danfoss

Pag. 200

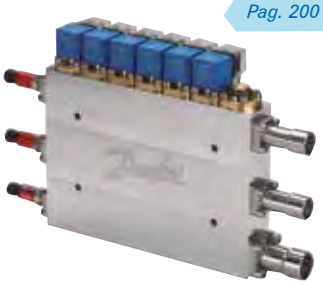

Sistemas eyectores CO2

CAREL

Pag. 201

Sistemas eyectores CO_2

Novedades 2019

SCM FRIGO

Pag. 202-203

SCM CO2 SMART BOOSTER

Pág. 204-205

SCM CO2 LEAN LINE BOOSTER para interior

Pág. 208-209

Centrales subcríticas de baja temperatura para trabajar en cascada

CHILLER

Pág. 210

Enfriadoras comerciales MWT

Pág. 216-217

KIT ADIABÁTICO para CUBO2

SCM REF

Pág. 222-230

Enfriadoras NH3

Pág. 231-236

Enfriadoras R-290 CCU-5P

INFINEE

Tecumseh

Pág. 237

Enfriadoras R-290 INFINEE

CUBO Aqua

Unidades Condensadoras Cubo Aqua
Apl. Baja/Media Temperatura.
R-452A

Págs. 239-241

INTARCON

Pág. 269

Equipos compactos INTARBLOCK DE PUERTA
(Cortina de aire) Horizontales
Series MCP/BCP

Pág. 270

Equipos compactos
INTARBLOCK R290
Series MCV/BCV

Roller

Pág. 16-19

Evaporadores cúbicos CO_2
Serie FHV 80 bar.
Apl. Alta/Media, Media, Media/Baja Temperatura.

Pág. 20-23

Evaporadores cúbicos CO_2
Serie HVS 60 bar.
Apl. Alta/Media, Media/Baja, Baja Temperatura.

Pág. 24-27

Evaporadores Bajo Perfil CO_2
Serie DLK 80 bar.
Apl. Alta/Media, Media, Media/Baja Temperatura.

Pág. 28-31

Evaporadores Bajo Perfil CO_2
Serie DLK 60 bar.
Apl. Alta/Media, Media/Baja, Baja Temperatura.

Pág. 32-33

Evaporadores Doble Flujo CO_2
Serie DHN 80 bar.
Apl. Alta/Media, Media Temperatura.

Insfri
COLD AIR SOLUTIONS

Pág. 36-37

Evaporadores de Techo Doble Batería
Serie EDBT

Pág. 38-39

Evaporadores Cúbicos Doble Batería
Serie EDBC

ECO heat transfer coolers
MODINE

Pág. 50-51

Evaporadores Techo (inclinados)
Serie GME
Apl. Alta/Media, Media/Baja Temp.

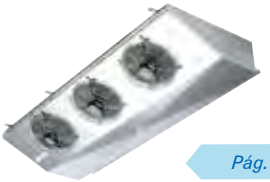

Pág. 52

Evaporadores Techo (inclinados)
Serie GSE
Apl. Alta/Media/Baja Temperatura.

Pág. 53-58

Evaporadores Bajo Perfil CO_2
Serie CGS 80 bar.
Apl. Alta, Alta/Media, Media/Baja, Baja Temperatura.

Pág. 100-105

Evaporadores Cúbicos CO_2
Serie CDC
Apl. Alta/Media/Baja Temp.

Pág. 118-124

Evaporadores Plafón Doble Flujo CO_2
Serie CDD 80 bar.
Apl. Alta, Alta/Media, Media, Baja Temperatura

Pág. 147-148

Condensadores de Aire Helicoidales
Serie EGK
Baja Carga de Refrigerante

Novedades 2019

Danfoss

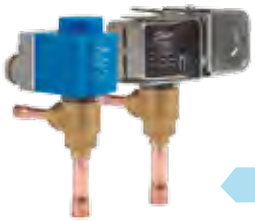

Pág. 13

Válvulas de Expansión Electrónica
Serie AKVP y AKVPS

Pág. 15

Válvulas de Expansión
Electrónica
Serie Colibrí ETS

Pág. 18

Válvulas de Expansión
Electrónica
Serie CCMT-CCM

Pág. 19

Válvulas de Expansión
ICMTS- ICAD 600TS-
ICAD UPS

CAREL

Pág. 21

Válvulas de Expansión Electrónica
Serie ExV

Danfoss

Pág. 35

Bobinas para Válvula Solenoide
ATEX Modelo BV 11W

Castel

Pág. 40

Válvulas Solenoides NC
R744/CO2

Pág. 40

Bobina y Conector para
V. Solenoides CO_2

Pág. 41

Bobinas para V. Solenoides 2Vías NC Agua/Aire
SMART CONNECTION

Pág. 67

Válvulas de Seguridad Paso Ángulo
R744/CO_2

Pág. 71-72

Válvulas de Retención
R744/CO_2 - Paso en Ángulo

REFRIGERA
Linea del Freddo

Pág. 59-62

Válvulas de bola CO_2
Transcrítico/Subcrítico

Pág. 69

Válvulas de Seguridad

Pág. 74-75

Válvulas de Retención CO_2
Transcrítico/Subcrítico

Pág. 76

V. de Bola con V. de
Retención integrada
Para seccionamiento de
servicios

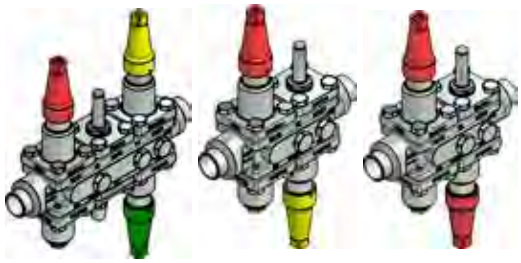

Estaciones de Válvulas
ICF 15-20-25-50-65

Pág. 78-82

Filtros y Visores

Pág. 96

TECNAC

Pág. 112-114 y 120-121

Separadores de Aceite y Aspiración

Pág. 115-118

Recipientes de Líquido y Aceite

Pág. 119

Silenciadores de Descarga

Pág. 122-124

Separadores de Aceite
Alta Presión/Primarios/Combinados

EMERSON
Climate Technologies

Pág. 126

Control de Nivel de Aceite Electrónico
CO_2/R744

Pág. 52-53

Controladores
Series AK-CC 550 / AK-PC / EKC 315A / EKD 316

Pág. 54

Controladores para válvula
ETS COLIBRÍ
Series EKE / AK-System Manager

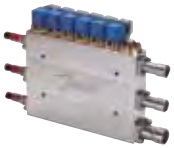

Pág. 55

Sistemas eyectores CO_2

Pág. 87

Detectores de Fugas DGS
(Danfoss Gas Sensor)

Pág. 61

Alarmas con envolvente Coldface
Aplicación CO_2

Pág. 62

Sistemas de Telegestión
Compact Touch / Compact Box

Pág. 89

Cuadro eléctrico con válvula de
expansión electrónica PULSE

Pág. 66

Terminal de servicio PGDEWB0FZ0

Pág. 72

Válvulas de expansión CO_2
para CUBO2

Pág. 73

Controladores válvulas expansión CO_2
para CUBO2

Pág. 74

Sistemas eyectores CO_2

HALCOR

Pág. 6

Tubería de cobre en barras de 5m
Nuevos espesores en medidas:
7/8", 1 1/8", 1 3/8" y 1 5/8"

K65®

Pág. 12-13

Accesorios de Enlace (K65)

Pág. 37

Refrigerante XP10 (R513A)
60 kg

Pág. 37

Refrigerante XP40 (R449A)-12 kg
Refrigerante XP10 (R513A)-14 kg

Pág. 37

Refrigerante R-32
9 kg

SUNOCO Suniso®

Pág. 39

Aceites Incongelables para Refrigerantes

WIGAM

Pág. 46

KIT de lavado para unidades internas de climatización
KIT EVA WASH

CH CHEMICALS

Pág. 43

Desengrasante limpiador para condensadoras
AIR SERNET - AIR AC

Pág. 44

Desengrasante neutro
DG10

Pág. 44

Disipador y protector térmico
para soldaduras
AIR PROTECT

WIGAM

Pág. 7

Analizador FOX-R744

Pág. 10

Analizador SPY - GRAN VISOR
R22-R134A-R404A-R407C
R410A-R32

Pág. 24

Bombas de vacío de doble efecto
WP8DE/V
Válidas para R32

ROTHENBERGER

Pág. 23

Bomba de Vacío
ROAIRVAC 1.5 R32

Mastercool

Pág. 23

Bomba INALÁMBRICA con BATERÍA
RECARGABLE
90058-E

Pág. 27

Recuperadora sin chispas
MINI TWINTURBO 69400-220
Compatible con todos los gases combustibles

Pág. 27

Accesorio de Reciclaje para Recuperadora
RECOVERYMATE 69500

WIGAM

Pág. 39

Báscula electrónica
EXACTA-MAXI-$C0_2$

Pág. 40

Test de presión para CO_2

Pág. 29

Detectores de fugas
electrónicos

INFICON

Pág. 29

Detector de fugas electrónico
para CO2 (R744)
D-TEK Stratus

C.7

CAREL

Pág. 27

Serie HeaterSteam
Humidificadores de vapor por resistencias eléctricas

CHARMEX S.A.

Pág. 35

Deshumificadores Portátiles
Modelo DH 755 E

Refrigeration Pego

Pág. 37

Plafones LED para Cámaras Frigoríficas
Serie EXPERT LED

C.8

sisteven

Pág. 30

Extractores de Humos
Serie SUVT-C

Pág. 30

Extractores de Humos
Serie SUST

Pág. 31

Extractores de Humos
Serie SUST-SILENT

Pág. 31

Extractores de Humos
Serie TSK

MADEL

Control de Zonas
Serie ZmartBox

Pág. 49

Carrier
United Technologies

Pág. 11

Gama CASSETTE QTD R-32

Pág. 13

Gama CONDUCTOS QSS R-32

Pág. 15

Gama SUELO TECHO QZL R-32

Pág. 17

CONSOLA QZA012-D8S R-32

Pág. 19

Multis Interiores R410-A Paneles

Pág. 20

Multis Exteriores R-32 38QUS014/021/028

Pág. 20-21

Multis Interiores R-32

HITECSA
COOL AIR

Pág. 28

Sistema WVF multizona Octoplus

Pág. 29

Equipos autónomos Mosaic

Pág. 30

Unidades tipo Roof Top Kubic

Pág. 31

Monobloques Krono 2

sauermann

Pág. 35

Bombas de Condensados SI-27 / DELTA PACK 80x60 Crema

SICCOM

Pág. 36

Bomba de Condensados y Centrífugas SUNNY FLOWATCH DUO / MINI FLOWATCH 0 / CP08 / ECOTANK 2,5L / FLOWATCH TANK

La Zona de Compresión

Compresores y Unidades Herméticas
Compresores Semiherméticos
Compresores Abiertos / Compresores Tornillo
Motores Eléctricos
Unidades Semiherméticas
Equipos Completos / Carrozados
Variadores de Frecuencia
Equipos Monoblock

C.1

La Zona del Intercambio Térmico

Evaporadores
Condensadores
Intercambiadores de Calor
Repuestos

C.2

Componentes Mecánicos del Circuito

Válvulas
Filtros
Visores
Recipientes
Sistema de Aceite
Antivibradores
Accesorios / Repuestos

C.3

El Control de la Instalación

Presostatos
Termostatos
Sistema Multifunción-Control de Temperatura
Controles de Caudal
Reguladores de Velocidad
Registradores de Temperatura y Humedad / Termómetros
Temporizadores de Desescarche
Microprocesadores
Cuadros Eléctricos

C.4

Materiales Básicos

Tubería de Cobre
Enlaces Flexibles
Aislamiento de Tuberías
Aislamiento en Planchas
Refrigerantes
Aceites Refrigerantes
Analizadores
Productos Químicos
Soporte de Tuberías
Soldaduras
Elementos y Accesorios

C.5

Herramientas y Equipos de Medida

Analizadores / Manómetros
Vacuómetros / Mangueras
Herramientas
Equipos De Soldadura
Bombas de Vacío
Equipos de Recuperación y Reciclaje
Detectores de Fugas
Medidas de Temperatura / Parámetros Electrónicos

C.6

Cámaras

Conjuntos Completos: Cámaras + Equipos Frigoríficos
Paneles / Puertas Frigoríficas
Estanterías Y Herrajes
Cortinas
Humidificadores / Deshumidificadores
Accesorios

C.7

Ventilación

Ventilación Industrial
Ventilación Doméstica
Rejillas / Difusores / Compuertas / Toberas
Actuadores / Mantas y Espumas Filtrantes
Recuperadores de Calor
Cortinas de Aire
Materiales para Conductos

C.8

Aire Acondicionado y Accesorios

Aire Acondicionado
Soportes y Bandejas para Unidades Condensadoras
Bombas y Tuberías para Condensados
Canaletas para Tuberías
Materiales Eléctricos
Amortiguadores y Antivibradores

C.9

Unidades y Tablas de Conversión

Unidades de Medida - Tabla de Conversión

Longitud

1 Pulgada o "= 25,4 milímetros
1 Pie = 30,48 cm equivalente 12 pulgadas
Las más utilizadas son:

3/16"	= 04,76 mm
1/4"	= 06,35 mm
5/16"	= 07,93 mm
3/8"	= 09,53 mm
1/2"	= 12,70 mm
5/8"	= 15,87 mm
3/4"	= 19,05 mm
7/8"	= 22,22 mm
1"	= 25,40 mm
1" 1/8	= 28,57 mm
1" 3/8	= 34,92 mm
2" 1/8	= 53,97 mm
2" 5/8	= 66,67 mm
3" 1/8	= 79,37 mm

Presión

1 ATMOSFERA NORMAL (atm)	= 760 mm Hg
	= 101.300 Pa (Pascal)
	= 1,013 bar
	= 10.330 mm CE
1 mm Hg (mercurio)	= 133,3 pa
1 mm CE (columna/agua)	= 9,81 pa
1 bar	= 105 pa
1 bar	= 1,0197 kgf/cm2
1 bar	= 15 PSI (lbs/pulgada/cuadrada)
1 PSI	= 0,0689 Bar= 0,06805 atm= 6890 pa
PSI	= libra por pulgada cuadrada
1 Pulgada/Vacio	= 25,4 mm Hg
1 Torre	= 1 mm Hg

Volumen / Masa / Capacidad

1 GALON US	= 3,785 litros
1 ONZA (Oz)	= 28,35 gramos
1 LIBRA (Lb)	= 453,6 gramos
1 Kg = 2,2 lb	= 35 Oz

Temperatura

ºC (Celcius)+273	=K (Kelvin)
ºC (Celcius)	= 5 (ºF-32) / 9
ºF (Farhenheit)	= 9/5 ºC +32

Calor / Energía

1kWh	= 860 kcal
1kWh	= 3.414 BTU
1kWh	=3.600 Kj
1 BTU	= 0,25 kcal
1 BTU	= 0,25 Joules
1 kcal/h	= 1,163 W
1 kcal/h	=3.968 BTU
1 kcal/h	=3,024 TON
1 cal	= 4,18 Joules
1 fg/h	= 1 kcal/h

Potencia

1 CV	=736 W
1 HP	=745.7 W
1 BTU/h	=0.293 W

Algunas Conversiones Útiles

W x 0,86	= kcal/h
kcal/h x 1,163	= W
BTU/h x 0,283	= W
Ton x 3,52	= kW

Correspondencia de Unidades de Presión

X ↓ Y →	Pascal	Bays dina/cm²	Milibar	Bar	Kgp/cm²	1 atmosfera normal =769 mm Hg	Torre =1mm Hg	mm**	mm	p.s.l / libras pulgada/ cuadr.	Pulg./Hg	Pulg/Agua	Pie/Agua
Pascal (newton/m3)	1	10	10-2	10-5	1,019x10-5	9,86x10-6	7,50x10-3	1,019x10-1	1,019x10-4	1,450x10-4	2,950x10-4	4,015x10-3	3,346x10-4
Bays (dina/cm2)	0,1	1	10-3	10-6	1,019x10-6	9,86x10-7	7,50x10-4	1,019x10-2	1,019x10-5	1,450x10-5	2,950x10-5	4,015x10-4	3,346x10-5
Millibar	102	103	1	10-3	1,019x10-3	9,86x10-4	0,750	10,19	1,019x10-2	1,450x10-2	2,950x10-2	0,4015	3,346x10-2
Bar	105	106	103	1	1,019	0,986	750	1,019x104	10,19	14,60	29,50	401,50	33,46
Kgp/cm2	9,806x104	9,806x105	9,806x102	0,9806	1	0,967	7,355x102	104	10	14,22	28,95	3,936x102	32,80
1 atmosfera normal (=769 mm Hg)	1,03x105	1,013x106	1,013x103	0,986	1,033	1	760	1,033x10-4	10,33	14,69	29,92	4,087x102	33,89
Torre (=1 mm Hg)	1,333x102	1,333x103	1,333	1,333x10-3	1,359x10-3	1,315x10-3	1	13,59	1,359x10-2	1,933x10-2	3,937x10-2	0,535	4,45x10-2
mm**	9,806	98,06	9,806x10-2	9,806x10-5	10-4	9,678x10-5	7,35x10-2	1	10-3	1,422x10-3	2,895x10-3	3,937x10-2	3,281x10-3
m	9,806x103	9,806x104	98,06	9,806x10-2	0,1	9,678x10-2	73,50	1000	1	1,422	2,895	39,37	3,281
p.s.l libras/pulgada/cuadr.	6,894x103	6,894x104	68,94	6,894x10-2	7,03x10-2	6,804x10-2	51,71	7,03x102	0,703	1	2,036	27,67	2,306
Pulg./Hg	3,386x103	3,386x104	33,86	3,386x10-2	3,453x10-2	3,342x10-2	25,40	3,453x102	3,453x10-1	0,4911	1	13,59	1,132
Pulg/Agua	2,490x102	2,490x103	2,49	2,490x10-3	2,540x10-3	2,458x10-3	1,868	25,40	2,540x10-2	3,612x10-2	7,35x10-2	1	8,33x10-2
Pie/Agua	2,989x103	2,989x104	29,89	2,989x10-2	3,048x10-2	2,949x10-2	22,41	304,8	0,3048	0,4335	0,882	12	1

Notas:

- Pascal (Pa): es la presión que ejerce una fuerza de 1 Newton sobre una superficie de 1m2 normal a la misma. Equivale a 10-5 bares y 10 barias
- Bar: unidad de presión equivalente a un millón de barias, aproximadamente igual a 1 atmósfera
- 1 bar: 1.000.000 barias: 106 barias
- 1 bar: 100.000 pascales: 105 pascales / • 1 atmósfera: 1,01325 bares
- 1 bar: 14,5037738 PSI (=Libras/Pulgada2=lb/in2)
- 1 bar: 750,062 Torr (mm Hg) / • 1 atm: 760 Torr (mm Hg)
- g: 980,6 cm/s 2 / • Densidad del Mercurio: 13,595 gr/cm3 a 0ºC
- (*) Se admite 1 kgp/cm2 como valor de la presión atmosférica (Este valor se conoce como ATMÓSFERA TÉCNICA. No confundir con ATMÓSFERA NORMAL.. 1 A.T.=0,967 A.N.)
- (**) a 4ºC

Color de Identificación y Marcado

Para identificar el tipo de gas la capa exterior de la manguera deberá estar coloreada tal y como se define en la tabla a continuación:

Gas	Color de la capa exterior
Acetileno y otros gases combustibles (1) (excepto GLP, MPS, Gas Natural)	Rojo
Oxígeno (2)	Azul
Aire, Nitrógeno, Argón, CO2	Negro
GLP, MPS, Gas Natural	Naranja

(1) El fabricante deberá ser consultado sobre si es adecuada la manguera para su utilización con hidrógeno.
(2) Tamibén para mezclas aire-oxígeno con un contenido de oxígeno mayor del 20%.

Marcado

La capa exterior de la manguera se deberá marcar continuamente y de forma duradera al menos cada 1.000mm con la siguiente información:
a) el número de esta Norma Europea: EN 559
b) la presión máxima de trabajo en Pa y entre paréntesis en bar;
c) el diámtetro nominal interior

Índice

A Producto- Marca	Capítulo	Página/s
Accesorios Cajas de Ventilación SODECA	*8*	*9*
Accesorios CAREL para Servidores	*4*	*40*
Accesorios Compresores Herméticos Pistones MANEUROP	*1*	*35*
Accesorios Compresores Semi Herméticos COPELAND	*1*	*139*
Accesorios Compresores Semi Herméticos COPELAND Stream y Stream Digital	*1*	*140*
Accesorios Compresores Semi Herméticos FRASCOLD	*1*	*125*
Accesorios Compresores Semi Herméticos Pistones BITZER	*1*	*102*
Accesorios Compresores Semi Herméticos Pistones CARLYLE	*1*	*145*
Accesorios Compresores Tornillo BITZER	*1*	*115-116*
Accesorios Compresores Tornillo FRASCOLD	*1*	*131*
Accesorios Compresores Tornillo TECNAC	*1*	*117 / 133*
Accesorios de Cobre	*5*	*9-11*
Accesorios de Cobre (K65) para CO2	*5*	*12*
Accesorios de Latón	*5*	*14-16*
Accesorios MAXI PRO	*5*	*13*
Accesorios MONTADOS para Unidades Condensadoras Bitzer, Copeland y Frascold	*1*	*190-197*
Accesorios para Compresores Herméticos	*1*	*40-42*
Accesorios para Compresores Herméticos Pistones BRISTOL	*1*	*39*
Accesorios para Compresores Herméticos Pistones DANFOSS	*1*	*26-27*
Accesorios para Compresores Herméticos Scroll COPELAND	*1*	*60*
Accesorios para Compresores Herméticos Scroll MANEUROP	*1*	*53*
Accesorios Tecnac para compresores de tornillo (separadores aceites)	*1*	*117 / 133*
Accesorios Ventilación Doméstica SODECA	*8*	*35*
Accesorios Ventiladores Centrífugos NICOTRA	*8*	*14*
Accesorios Ventiladores SODECA	*8*	*11*
Accesorios y Repuestos de Evaporadores y Condensadores ROLLER, ECO MODINE, FRIMETAL,...	*2*	*168-180*
Accesorios/Repuestos/Juntas Teflón	*3*	*135*
Aceites Incogelables para Refrigerantes Comp. Bitzer/ Danfoss/Copeland/Frascold/Carlyle	*5*	*41*
Aceites para Refrigerantes Reniso	*5*	*40*
Aceites para Refrigerantes Suniso	*5*	*39*
Actuadores de compuerta JOHNSON CONTROLS	*8*	*50*
Acumulador de aspiración HENRY	*3*	*130*
Acumulador de aspiración TECNAC	*3*	*131-132*
AEG Motores Eléctricos	*8*	*15*
AEG Motores para Compresores Abiertos	*1*	*142-143*
AIR LIQUIDE Oxígeno y Nitrógeno	*6*	*41*
Aire Acondicionado Gama Cassette Inverter R410A / R32 CARRIER	*9*	*10-11*
Aire Acondicionado Gama Cassette Inverter TOSHIBA	*9*	*24*
Aire Acondicionado Gama Conductos Inverter R410A / R32 CARRIER	*9*	*12-13*
Aire Acondicionado Gama Conductos Inverter TOSHIBA	*9*	*23*
Aire Acondicionado Gama Consolas Inverter R410A / R32 CARRIER	*9*	*16-17*
Aire Acondicionado Gama Multi Inverter R32 (exteriores) CARRIER	*9*	*20*
Aire Acondicionado Gama Multi Inverter R32 (interiores) CARRIER	*9*	*20-21*
Aire Acondicionado Gama Multi Inverter R410A (exteriores) CARRIER	*9*	*18*
Aire Acondicionado Gama Multi Inverter R410A (interiores) CARRIER	*9*	*18-19*
Aire Acondicionado Gama Portátil CARRIER	*9*	*8*
Aire Acondicionado Gama Split Inverter TOSHIBA	*9*	*23*
Aire Acondicionado Gama Split Mural Inverter R410A / R32 CARRIER	*9*	*6-7*

Índice

A Producto- Marca	Capítulo	Página/s
Aire Acondicionado Gama Suelo-Techo Inverter R410A / R32 CARRIER	9	14-15
Aislamiento de Tubería AF ARMACELL	5	19-21
Aislamiento de Tuberías HT Solar ARMACELL	5	32
Aislamiento de Tuberías SE ACCOFLEX	5	23
Aislamiento de Tuberías SH ARMACELL	5	29-31
Aislamiento de Tuberías XG ARMACELL	5	24-28
AKO Cables Calefactores	7	38
AKO Registradores de Temperatura y Humedad	4	27
AKO Sondas y Accesorios	4	65
AKO Termostatos	4	36-37
Alarmas para Cámaras CAREL	7	37
Alarmas para Cámaras ELIWELL	4	59-61
ALCO Controladores	4	56
ALCO Filtros	3	102
ALCO Presostatos	4	6
ALCO Presostatos Diferenciales de Aceite	4	8
ALCO Reguladores Nivel Aceite Electrónico	3	126
ALCO Sistemas de Aceite	3	109
ALCO Termostatos	4	10
ALCO Transductores de Presión	4	8
ALCO Válvulas de Bola	3	57
ALCO Válvulas de Expansión Convencionales TLCE...THRE	3	29-32
ALCO Válvulas de Expansión Electrónica	3	27
ALCO Válvulas de Regulación Comercial	3	47
ALCO Válvulas Solenoides	3	42
ALCO Visores	3	105
ALFA LAVAL Condensadores Horizontales y Verticales para agua dulce	2	161
ALFA LAVAL Condensadores Multitubulares de agua dulce	2	160
ALFA LAVAL Condensadores Multitubulares Marinos	2	160
ALFA LAVAL Evaporadores Multitubulares de agua	2	159
Amortiguadores y Antivibradores LESOL	9	44-46
Analizador Digital SAUERMANN	6	32-33
Analizadores Analógicos MASTERCOOL	6	8
Analizadores Analógicos REFCO / ROBINAIR	6	9
Analizadores Analógicos WIGAM	6	10
Analizadores Digitales REFCO / TESTO	6	8
Analizadores Digitales WIGAM	6	7
Anticongelantes y Tratamiento de acidez	5	42
Antivibradores de Tubería (Anacondas)	3	134
APPION Equipos de Recuperación	6	27
AREA COOLING Ventiladores Rotor Externo (Aspirantes)	8	20
ARMACELL Aislamiento de Tubería AF	5	19-21
ARMACELL Aislamiento de Tuberías HT Solar	5	32
ARMACELL Aislamiento de Tuberías SE	5	23
ARMACELL Aislamiento de Tuberías SH	5	29-31
ARMACELL Aislamiento de Tuberías XG	5	24-28
ARMACELL Aislamiento en Planchas AF	5	22
ARMACELL Elementos y Accesorios para Aislamiento de Tubería	5	33

Índice

A Producto- Marca	Capítulo	Página/s
ARMACELL Soluciones Profesionales en Aislamiento para Sistemas y en Edificios Públicos	5	34
Aspirador Turbinas de Limpieza	5	46
AUXREF Condensador por Agua a Contracorriente	2	161
B Producto- Marca	**Capítulo**	**Página/s**
Bandejas y Soportes para Unidades Condensadoras	9	33
Básculas WIGAM, PROMAX, TIF, FIELDPIECE, REFCO, MASTERCOOL	6	40
BITZER Accesorios Compresores Semi Herméticos Pistones	1	102
BITZER Accesorios Compresores Tornillo	1	115-116
BITZER Accesorios MONTADOS para Unidades Condensadoras	1	190-191
BITZER Compresores Abiertos 2 Etapas	1	106
BITZER Compresores Abiertos Pistones	1	105-107
BITZER Compresores SH Pistones 2 Etapas	1	101
BITZER Compresores SH Pistones CO2 Octagon (Subcrítico / Transcrítico)	1	98-99
BITZER Compresores SH Serie Ecoline	1	94-97
BITZER Compresores SH Tandem Octagon	1	97
BITZER Compresores SH Variador de Frecuencia Octagon	1	100
BITZER Compresores Tornillo Abiertos	1	113-114
BITZER Compresores Tornillo SH	1	108-110
BITZER Compresores Tornillo SH con Equipo Integrado	1	111-112
BITZER Condensadores Multitubulares de agua	2	159-161
BITZER Unidades Carrozadas CUBO PACKS MULTI (Centrales)	1	254-255
BITZER Unidades Carrozadas CUBO PACKS ONE	1	244-249
BITZER Unidades Condensadoras Originales Axial Pistón	1	154-157
BITZER Unidades Condensadoras Tabo Axial Pistón	1	166-167
BITZER Unidades Motocompresoras Tabo Pistón	1	180-183
BITZER Unidades SH Ecolite	1	267
BITZER Unidades SH Inverter Ecostar	1	264
BITZER Variador de Frecuencia VARIPACK	1	100
BLUE DIAMOND PUMPS Bombas de Condensado	9	39
Bomba Manual de Carga de Aceite MAXFLOW	5	41
Bombas de Condensado	9	35-39
Bombas de Vacío INFICON, ROBINAIR, ROTHENBERGER, WIGAM	6	23 - 24
Bridas, Tacos-Brida	9	43
BRISTOL Accesorios para Compresores Herméticos Pistones	1	39
BRISTOL Compresores Herméticos Pistones	1	36-38
C Producto- Marca	**Capítulo**	**Página/s**
Cables Calefactores AKO	7	38
CAEN Filtros Aspiración	3	104
CAEN Válvulas de Cierre	3	64
CAEN Válvulas de Regulación Industrial	3	52-53
CAFF SA Componentes para Cámaras Frigoríficas / Cierres / Herrajes	7	23-24
Cajas de Preinstalación para Aire Acondicionado	9	43
Cajas de Ventilación / Motoventiladores SISTEVEN	8	29
Cajas de Ventilación Centrífugas SODECA	8	4-7
Cajas de Ventilación Helicoidales SODECA	8	8
Canaletas para Tuberías y Accesorios OBO BETTERMANN	9	41-42
CAREL Accesorios	4	40
CAREL Alarmas para Cámaras	7	37

Índice

C Producto- Marca	Capítulo	Página/s
CAREL Controladores	4	66-68
CAREL Humectación Isotérmica / Humidificadores de Vapor / Accesorios, Recambios...	7	26-28
CAREL Kit Control Completo CO2	4	71-73
CAREL Módulo de Gestión de Entradas y Salidas	4	79
CAREL MXPRO Controlador	4	75
CAREL Sensores	4	43
CAREL Sistema Eyector	1	201
CAREL Sistema Eyector	4	74
CAREL Sondas de Temperatura y Humedad	4	41-42
CAREL Supervisión y Control de Instalaciones Frigoríficas	4	78
CAREL Termostatos	4	38-39
CAREL Transductores de Presión	4	44
CAREL Válvula Expansión, Driver, Display, Sondas y Accesorios	3	21-25
CARLYLE Accesorios Compresores Semi Herméticos Pistones	1	145
CARLYLE Compresores Abiertos Pistones	1	144
CARLYLE Compresores Semi Herméticos Pistones	1	144-147
CARRIER Aire Acondicionado Gama Cassette Inverter R410A / R32	9	10-11
CARRIER Aire Acondicionado Gama Conductos Inverter R410A / R32	9	12-13
CARRIER Aire Acondicionado Gama Consolas Inverter R410A / R32	9	16-17
CARRIER Aire Acondicionado Gama Multi Inverter R32 (exteriores)	9	20
CARRIER Aire Acondicionado Gama Multi Inverter R32 (interiores)	9	20-21
CARRIER Aire Acondicionado Gama Multi Inverter R410A (exteriores)	9	18
CARRIER Aire Acondicionado Gama Multi Inverter R410A (interiores)	9	18-19
CARRIER Aire Acondicionado Gama Portátil	9	8
CARRIER Aire Acondicionado Gama Split Mural Inverter R410A / R32	9	6-7
CARRIER Aire Acondicionado Gama Suelo-Techo Inverter R410A / R32	9	14-15
CARRIER Deshumidificadores	9	9
CASTEL Filtros Aspiración	3	103
CASTEL Filtros Deshidratadores	3	94-96
CASTEL Separador de aceite	3	111
CASTEL Válvulas de Bola	3	57
CASTEL Válvulas de Cierre	3	63
CASTEL Válvulas de Expansión Convencionales	3	11
CASTEL Válvulas de Recipiente / Retención / Corte y Cierre/ Filtro Red-Malla	3	70-72
CASTEL Válvulas de Regulación Comercial	3	49
CASTEL Válvulas de Retención CO2	3	71-72
CASTEL Válvulas de Seguridad	3	67-68
CASTEL Válvulas Solenoides	3	37-41
CASTEL Visores	3	106
Centrales CO2 SCM FRIGO	1	206
Centrales CUBO Multi	1	254-255
Centralitas de Compresores y Ventiladores DIXELL	4	71
CEPRA Termostatos Digitales	4	17
CH QUÍMICA Descongelante DESGLASS	5	44
CH QUÍMICA Productos Químicos	5	43
CHARMEX Bombas de Condensado	9	38
CHARMEX Humectación / Deshumectación	7	33-35
Cinta en rollo autoadhesiva aluminio, americana, pvc aislante..	5	22

Índice

C Producto- Marca	Capítulo	Página/s
Climatizadores Multizona Inverter Gama Octoplus HITECSA	9	28
CLIMAVER Fibra para Conductos	8	52
CO2 , Botellas y Reguladores	6	41
COLDKIT Conjuntos Completos(Cámara + Equipo Frigorífico), Accesorios, Paneles...	7	4-7
Componentes para Cámaras Frigoríficas (Cierres, Tiradores)	7	23-24
Compresores Abiertos 2 Etapas BITZER	1	106
Compresores Abiertos Pistones BITZER	1	105-107
Compresores Abiertos Pistones CARLYLE	1	144
Compresores Abiertos Tornillo AMONIACO NH3 FRASCOLD	1	130
Compresores Abiertos Tornillo BITZER	1	113-114
Compresores Abiertos Tornillo FRASCOLD	1	127
Compresores Herméticos Pistones BRISTOL	1	36-38
Compresores Herméticos Pistones CUBIGEL	1	19-20
Compresores Herméticos Pistones DANFOSS	1	24-25
Compresores Herméticos Pistones EMBRACO	1	21-23
Compresores Herméticos Pistones MANEUROP	1	29-34
Compresores Herméticos Pistones TECUMSEH	1	5-17
Compresores Herméticos Rotativos GMCC	1	45
Compresores Herméticos Rotativos TECUMSEH	1	43-44
Compresores Herméticos Scroll COPELAND	1	54-59
Compresores Herméticos Scroll MANEUROP	1	46-52
Compresores Herméticos Scroll PANASONIC	1	61
Compresores Semi Herméticos 2 Etapas FRASCOLD	1	123
Compresores Semi Herméticos CO2 FRASCOLD (Subcrítico y Transcrítico)	1	124
Compresores Semi Herméticos COPELAND Serie "S" y "Stream"	1	134-137
Compresores Semi Herméticos COPELAND Serie Discus	1	138
Compresores Semi Herméticos COPELAND Serie Stream Digital	1	137
Compresores Semi Herméticos Ecoline BITZER	1	94-97
Compresores Semi Herméticos FRASCOLD	1	119-121
Compresores Semi Herméticos Pistones 2 Etapas BITZER	1	101
Compresores Semi Herméticos Pistones CARLYLE	1	144-147
Compresores Semi Herméticos Pistones CO2 Octagon BITZER	1	98-99
Compresores Semi Herméticos Tandem FRASCOLD	1	122
Compresores Semi Herméticos Tandem Octagon BITZER	1	97
Compresores Semi Herméticos Tornillo BITZER	1	108-110
Compresores Semi Herméticos Tornillo BITZER con equipo integrado	1	111-112
Compresores Semi Herméticos Tornillo Compactos con equipo integrado FRASCOLD	1	126
Compresores Semi Herméticos Tornillo FRASCOLD	1	126-128
Compresores Semi Herméticos Variador de Frecuencia Octagon BITZER	1	100
Compuertas/Toberas/Difusores/Rejillas MADEL	8	38-48
Condensador por Agua a Contracorriente AUXREF	2	164
Condensadores Centrífugos KOBOL	2	156-158
Condensadores Helicoidales ECO MODINE	2	140-146
Condensadores Helicoidales FRIMETAL	2	149-155
Condensadores Helicoidales Serie H / HCA / BT / BC	2	138
Condensadores Horizontales y Verticales para agua dulce ALFA LAVAL	2	164
Condensadores Multitubulares de agua ALFA LAVAL	2	159-191
Condensadores Multitubulares de agua BITZER	2	162-163

Índice

C Producto- Marca	Capítulo	Página/s
Condensadores y Evaporadores Coaxiales TECNAC	2	165
Conexiones Rápidas	6	14
Conjuntos Completos (Cámara + Equipo Frigorífico + Estantería) TAVER	7	12-16
Conjuntos Completos, accesorios, paneles...(Cámara + Equipo Frigorífico) COLDKIT	7	4-7
Control de Zonas MADEL	8	49
Controlador MXPRO CAREL	4	75
Controladores ALCO	4	56
Controladores CAREL	4	66-68
Controladores DANFOSS	4	50-54
Controladores DIXELL	4	76-77
Controladores ELIWELL	4	57-58
Controles de caudal JOHNSON CONTROLS	4	21
COOLBLOK Estanterías y Accesorios	7	22
COPELAND Accesorios Compresores Semi Herméticos	1	139
COPELAND Accesorios Compresores Semi Herméticos Stream y Stream Digital	1	140
COPELAND Accesorios MONTADOS para Unidades Condensadoras	1	194-195
COPELAND Accesorios para Compresores Herméticos Scroll	1	60
COPELAND Compresores Herméticos Scroll	1	54-59
COPELAND Compresores SH Serie "S" / Stream	1	134-137
COPELAND Compresores SH Serie Discus	1	138
COPELAND Compresores SH Serie Stream Digital	1	137
COPELAND EAZYCOOL ZX Unidades Digital Scroll EMERSON	1	92-93
COPELAND Grupos de Compresión Emerson	1	88-89
COPELAND Unidades Carrozadas CUBO PACKS MULTI (Centrales)	1	256-259
COPELAND Unidades Carrozadas CUBO PACKS ONE	1	250-251
COPELAND Unidades Condensadoras Tabo Axial Pistón	1	170-171
COPELAND Unidades Condensadoras Tabo Centrífugas Pistón	1	176-179
COPELAND Unidades Motocompresoras Tabo Pistón	1	186-189
Cortinas de aire SODECA	8	36-37
Cortinas de Lamas en PVC INFRACA	7	25
Cuadros Eléctricos Beijer Ref	4	91-93
Cuadros Eléctricos PEGO	4	89-90
CUBO LIGHT Unidades Condensadoras (Compresor Bitzer)	1	150-153
CUBO2 SMART Unidades Condensadoras Carrozadas CO2	1	213-215

D Producto- Marca	Capítulo	Página/s
DANFOSS (Saginomiya) Válvulas Inversoras 4 Vías	3	45
DANFOSS Accesorios para Compresores Herméticos Pistones	1	26-27
DANFOSS Compresores Herméticos Pistones	1	24-25
DANFOSS Controladores	4	50-54
DANFOSS Detectores de Fugas	4	87
DANFOSS Filtros Deshidratadores	3	97-100
DANFOSS Filtros Desmontables de Cartucho / Filtros Especiales Con Obús.	3	101
DANFOSS Mini-Presostatos	4	7
DANFOSS Presostatos	4	4
DANFOSS Presostatos Diferenciales de Aceite	4	9
DANFOSS Reguladores de Velocidad	8	19
DANFOSS Sistema Eyector	1	200
DANFOSS Termostato UT-72	4	13

Índice

D Producto- Marca	Capítulo	Página/s
DANFOSS Termostatos	4	10
DANFOSS Termostatos Servicio	4	14
DANFOSS Termostatos Universales	4	13
DANFOSS Unidades Herméticas Carrozadas Optyma Plus Inverter	1	81
DANFOSS Unidades Herméticas Carrozadas Optyma Slim Pack	1	79-80
DANFOSS Válvulas de Bola	3	55-56
DANFOSS Válvulas de Cierre	3	64
DANFOSS Válvulas de Expansión Convencionales	3	4-10
DANFOSS Válvulas de Expansión Electrónica	3	12-19
DANFOSS Válvulas de Regulación Comercial	3	48
DANFOSS Válvulas de Regulación Industrial	3	50-51
DANFOSS Válvulas de Retención	3	73
DANFOSS Válvulas Solenoides	3	33-36
DANFOSS Valvulería Industrial	3	78-92
DANFOSS Variadores de Frecuencia	4	88
DANFOSS Visores	3	105
Descongelante DESGLASS CH QUÍMICA	5	44
Deshumidificadores CARRIER	9	9
Detectores de Fugas	6	28-30
Detectores de Fugas Danfoss	4	87
Detectores de Fugas ELIWELL	4	84
Detectores de Fugas HFC, HCFC, CO2, NH3... SAMON	4	82-83
Difusores/Rejillas/Compuertas/Toberas MADEL	8	38-48
DIXELL Centralitas de Compresores y Ventiladores	4	80
DIXELL Controladores	4	76-77
DIXELL Sondas de Temperatura y Humedad / Transductores de Presión	4	81
DM Tubería de Cobre Aislada (Bitubo y Monotubo)	5	7

E Producto- Marca	Capítulo	Página/s
EAZYCOOL ZX Unidades Carrozadas Digital Scroll EMERSON (Copeland)	1	92-93
EBERLE Termostatos	4	15-16
EBMPAPST Motoventiladores con/sin pie y hélice	8	21
EBMPAPST Ventiladores Axiales de Rotor Externo / Extractores	8	21
ECO MODINE Evaporadores Techo Serie GDE	2	60-71
ECO MODINE Condensadores Helicoidales Serie KCE / VCC	2	140-146
ECO MODINE Evaporadores Bajo Perfil CO2	2	53-58
ECO MODINE Evaporadores Cúbicos Serie CTE	2	86-87
ECO MODINE Evaporadores Cúbicos CO2 Serie CDC	2	100-105
ECO MODINE Evaporadores Cúbicos CO2 Serie CGC	2	88-99
ECO MODINE Evaporadores Cúbicos Serie GCE	2	74-85
ECO MODINE Evaporadores de Plafón Doble Flujo CO2 Serie CGD	2	106-117
ECO MODINE Evaporadores Doble Flujo (Inclinados)	2	59
ECO MODINE Evaporadores Plafón Doble Flujo	2	118-124
ECO MODINE Evaporadores Techo (Inclinados)	2	50-52
ECO MODINE Evaporadores Techo (Inclinados)	2	50-52
ECO MODINE Evaporadores Techo Serie IDE	2	72-73
ECO MODINE Mini Evaporadores Mural	2	47
ECO MODINE Mini Evaporadores Techo	2	48-49
ECOLITE Unidades SH Compresor Bitzer	1	267

Índice

E Producto- Marca	Capítulo	Página/s
ECOSTAR Unidad Condensadora SH Compresor Bitzer	1	264
Elementos y Accesorios para Aislamiento de Tubería ARMACELL	5	33
ELIWELL Alarmas para Cámaras	4	59-61
ELIWELL Controladores	4	57-58
ELIWELL Detectores de Fugas	4	84
ELIWELL Registradores	4	57
ELIWELL Sistemas de Telegestión	4	62-64
ELIWELL Sondas de Humedad y Presión	4	34
ELIWELL Sondas de Temperatura	4	32-33
ELIWELL Termómetros	4	31
ELIWELL Termostatos	4	30
ELIWELL Transductores de Presión / Accesorios	4	35
ELIWELL Válvulas de Expansión	3	26
ELIWELL Válvulas Inversoras de 4 Vías	3	44
EMBRACO Compresores Herméticos Pistones	1	21-23
EMBRACO Unidades Herméticas Pistones	1	68-71
EMERSON Grupos de Compresión Copeland Digital Scroll	1	88-89
Enfriadoras Amoniaco SCM	1	222-230
Enfriadoras Comerciales CO2 SCM	1	210
Enfriadoras Propano SCM	1	231-236
Enfriadoras Propano TECUMSEH INFINEE	1	237
Enlace Flexible	5	8
Envases de Recuperación	5	37
Envases de Recuperación	6	27
Equipos autónomos Gama Mosaic he HITECSA	9	29
Equipos de Recuperación / Reciclaje	6	25 / 27
Equipos de Soldadura	6	20-21
Equipos monoblock de Pared Intarblock INTARCON	1	271-272
Equipos monoblock de Techo Intartop INTARCON	1	273-274
Equipos monoblock Puerta Intarblock INTARCON	1	269
Equipos Semicompactos INTARSPLIT	1	275-276
Equipos Semicompactos SIGILUS	1	278-280
Espuma de Poliuretano	7	36
Espumas Filtrantes / Mantas Filtrantes	8	51
Estanterías y Accesorios COOLBLOK	7	22
Evaporadoes ECO MODINE	2	46
Evaporadores Bajo Perfil CO2 ECO MODINE	2	53-58
Evaporadores Bajo Perfil CO2 Roller	2	24-31
Evaporadores Centrífugos FRIMETAL	2	127
Evaporadores Cúbicos Serie CTE ECO MODINE	2	86-87
Evaporadores Cúbicos CO2 Serie CDC ECO MODINE	2	100-105
Evaporadores Cúbicos CO2 Serie CGC ECO MODINE	2	88-99
Evaporadores Cúbicos CO2 Serie FHV / HVS Roller	2	16-23
Evaporadores Cúbicos Doble Batería Insfri	2	38-39
Evaporadores Cúbicos FRIMETAL	2	131-136
Evaporadores Cúbicos HISPANIA	2	44-45
Evaporadores Cúbicos ROLLER	2	6-9
Evaporadores Cúbicos Serie GCE ECO MODINE	2	74-85

Índice

E Producto- Marca	Capítulo	Página/s
Evaporadores Cúbicos Serie ICE ECO MODINE	2	125
Evaporadores de Plafón Doble Flujo CO2 Serie CGD ECO MODINE	2	106-117
Evaporadores de Plafón ROLLER	2	10-11
Evaporadores Doble Flujo (Inclinados) ECO MODINE	2	59
Evaporadores Doble Flujo CO2 Roller	2	32-33
Evaporadores Estáticos FRIMETAL	2	126
Evaporadores FRIMETAL	2	125
Evaporadores Multitubulares de agua ALFA LAVAL	2	159
Evaporadores Murales FRIMETAL	2	137
Evaporadores Plafón Doble Flujo CO2 ECO MODINE	2	118-124
Evaporadores Techo (Doble Flujo) HISPANIA	2	43
Evaporadores Techo (Doble Flujo) ROLLER	2	12-13
Evaporadores Techo (Inclinados) ECO MODINE	2	50-52
Evaporadores Techo (Inclinados) FRIMETAL	2	128-130
Evaporadores Techo (inclinados) Serie GME / GSE ECO MODINE	2	50-52
Evaporadores Techo Bajo Perfil HISPANIA	2	41-42
Evaporadores Techo Doble Batería Insfri	2	36-37
Evaporadores Techo Serie GDE ECO MODINE	2	60-71
Evaporadores Techo Serie IDE ECO MODINE	2	72-73
Extractores de Aseos y Baños SODECA	8	34
Extractores de Cubierta SODECA	8	24
Extractores de humos SISTEVEN	8	30-31
Extractores Helicoidales Tubulares SODECA	8	23
Extractores para Conductos SODECA	8	32-33

F Producto- Marca	Capítulo	Página/s
FAVRE Válvulas de Seguridad	3	69
Fibra para Conductos / Conductos Flexibles	8	52
FIELDPIECE Pinza Voltiamperimétrica	6	35
Filtros ALCO	3	102
Filtros Aspiración CAEN	3	104
Filtros Aspiración CASTEL	3	103
Filtros Deshidratadores CASTEL	3	94-96
Filtros Deshidratadores DANFOSS	3	97-100
Filtros Deshidratadores Serie SM	3	93
Filtros Desmontables de Cartucho / Filtros Especiales Con Obús. DANFOSS	3	101
FRASCOLD Accesorios MONTADOS para Unidades Condensadoras	1	192-193
FRASCOLD Accesorios para Compresores SH	1	125
FRASCOLD Accesorios para Compresores Tornillo	1	131
FRASCOLD Compresores SH	1	119-121
FRASCOLD Compresores SH 2 Etapas	1	123
FRASCOLD Compresores SH CO2 (Subcrítico y Transcrítico)	1	124
FRASCOLD Compresores SH Tandem	1	122
FRASCOLD Compresores Tornillo Abiertos	1	127
FRASCOLD Compresores Tornillo Compactos con equipo integrado	1	126
FRASCOLD Compresores Tornillo SH	1	126-128
FRASCOLD Unidades Condensadoras Axial Pistón Modelo EB/EBT	1	160-165
FRASCOLD Unidades Condensadoras Tabo Axial Pistón	1	168-169
FRASCOLD Unidades Motocompresoras Tabo Pistón	1	184-185

Índice

F Producto- Marca	Capítulo	Página/s
FRIMETAL Condensadores Helicoidales	2	149-155
FRIMETAL Evaporadores Centrífugos	2	137
FRIMETAL Evaporadores Cúbicos	2	131-136
FRIMETAL Evaporadores Estáticos	2	127
FRIMETAL Evaporadores Murales	2	138
FRIMETAL Evaporadores Techo (Inclinados)	2	128-130
G Producto- Marca	**Capítulo**	**Página/s**
Gafas y Linterna MASTERCOOL	6	28
Gases Refrigerantes	5	37
GMCC Compresores Herméticos Rotativos	1	45
Grupos de Compresión Digital Scroll EMERSON (Copeland)	1	88-89
H Producto- Marca	**Capítulo**	**Página/s**
Hachas para Cámaras Frigoríficas	7	36
HALCOR Tubería de Cobre en Barras	5	6
HALCOR Tubería de Cobre en Rollos	5	6
HARRIS Soldaduras y Accesorios	5	17
HENRY Acumulador de aspiración	3	130
HENRY Interruptor de Nivel de Líquido	3	106
HENRY Recipiente de Aceite	3	129
HENRY Reguladores Nivel Aceite	3	125
HENRY Silenciador de descarga	3	130
HENRY Sistema de aceite	3	110
HENRY Válvulas de Bola	3	55
HENRY Visores	3	106
Herramienta de carga para R32, R600a, R290	6	42
Herramientas para tubería, Válvulas y Conexiones	6	14
Herramientas Universales, Abocardadores, Cortatubos, Doblatubos, Carracas, etc...	6	15-19
HISPANIA Evaporadores Cúbicos	2	44-45
HISPANIA Evaporadores Techo (Doble Flujo)	2	43
HISPANIA Evaporadores Techo Bajo Perfil	2	41-42
HISPANIA Mini Evaporadores de Techo Serie Comercial	2	40
HITECSA Climatizadores Multizona Inverter Gama Octoplus	9	28
HITECSA Equipos autónomos Gama Mosaic he	9	29
HITECSA Unidades monobloque Gama Krono2	9	31
HITECSA Unidades Roof Top Gama Kubik	9	30
Humectación / Deshumectación CHARMEX	7	33-35
Humectación Isotérmica / Humidificadores de Vapor / Accesorios, Recambios... CAREL	7	26-28
I Producto- Marca	**Capítulo**	**Página/s**
I-COOL Unidades Carrozadas Inverter	1	82-83
INFICON Bombas de Vacío	6	23
INFICON Detectores de Fugas	6	30
INFICON Equipos de Recuperación	6	27
INFINEE Enfriadoras Propano Tecumseh	1	237
INFRACA Cortinas	7	25
INFRACA Puertas Frigoríficas	7	17-21
INSFRI Evaporadores Cúbicos Doble Batería	2	38-39
INSFRI Evaporadores Techo Doble Batería	2	36-37
Instrumento de Diagnóstico Inverter REFCO	6	39

Índice

I Producto- Marca	Capítulo	Página/s
INTARCON Equipos monoblock de techo Intartop	1	273-274
INTARCON Equipos monoblock pared Intarblock	1	271-272
INTARCON INTARSPLIT Equipos Semicompactos	1	275-276
INTARCON SIGILUS Equipos Semicompactos	1	278-280
Intercambiadores de placas Serie GBS / SWEP	2	166-167
Interruptor de Nivel de Líquido HENRY	3	106
J Producto- Marca	**Capítulo**	**Página/s**
JOHNSON Presostatos	4	5
JOHNSON Termostatos	4	12
JOHNSON CONTROLS Actuadores de compuerta	8	50
JOHNSON CONTROLS Controles de caudal	4	21
JOHNSON CONTROLS Presostatos Diferenciales de Aceite	4	8
JOHNSON CONTROLS Reguladores de Velocidad	8	19
JOHNSON CONTROLS Termostatos/Humidostatos	4	11-13
JOHNSON CONTROLS Válvulas Inversoras 4 Vías	3	45
JOHNSON CONTROLS Válvulas Presostáticas de Agua	3	77
JOHNSON CONTROLS Válvulas Solenoides para Agua (-30/140ºC)	3	43
JOHNSON CONTROLS Válvulas Solenoides para fan-coil (cuerpo)	3	46
JOHNSON Mini Presostatos	4	7
JOHNSON Termostatos 2,3 y 4 etapas	4	12
JOHNSON Traductores de Presión	4	8
K Producto- Marca	**Capítulo**	**Página/s**
KIEBACK Válvulas Solenoides para fan-coil (cuerpo)	3	46
Kit Adiabático para Unidades Condensadoras CUBO2 CO2 SCM	1	216-217
Kit de vacío y carga R290 R600a WIGAM	6	24
KOBOL Condensadores Centrífugos	2	156-158
KRIWAN Módulo de protección para Compresores SH	1	141
KRIWAN Reguladores Nivel Aceite	3	126
L Producto- Marca	**Capítulo**	**Página/s**
LESOL Amortiguadores y Antivibradores	9	44-46
M Producto- Marca	**Capítulo**	**Página/s**
MADEL Control de Zonas	8	49
MADEL Difusores/Rejillas/Compuertas/Toberas	8	38-48
MANEUROP Accesorios Compresores Herméticos Pistones	1	35
MANEUROP Accesorios para Compresores Scroll	1	53
MANEUROP Compresores Herméticos Pistones	1	29-34
MANEUROP Compresores Herméticos Scroll	1	46-52
Manguera Eléctrica Estándar / Halógeno Cero	9	43
Mangueras de carga	6	13
Manómetros REFCO, ROBINAIR, WIGAM...	6	10 / 12
Mantas Filtrantes / Espumas Filtrantes	8	51
Máquinas de Limpieza	5	46
MASTERCOOL Detectores de Fugas	6	29
MASTERCOOL Equipos de Recuperación	6	27
MASTERCOOL Maletín Manifold Analizador	6	8
MICROLIDE Registradores de Temperatura	4	21
Mini Evaporadores de Techo Serie Comercial HISPANIA	2	40
Mini Evaporadores Mural ECO MODINE	2	47
Mini Evaporadores Techo ECO MODINE	2	48-49

Índice

M Producto- Marca	Capítulo	Página/s
Mini-Presostatos DANFOSS	4	7
Mini-Presostatos JOHNSON	4	7
Módulo de Gestión de Entradas y Salidas CAREL	4	79
Módulo de protección para Compresores BITZER COPELAND y FRASCOLD (KRIWAN)	1	141
Motores Eléctricos AEG	8	15
Motores para Compresores Bitzer y Carlyle Abiertos Pistones/Tornillos AEG	1	142-143
Motoventiladores / Cajas de Ventilación SISTEVEN	8	29
Motoventiladores Axiales EC ZIEHL-ABEGG	8	17
Motoventiladores con Pie Montado / EC / Tangenciales / Hélices	8	20
Motoventiladores con/sin pie y hélice EBMPAPST	8	21
Multi Split Inverter TOSHIBA	9	25

N Producto- Marca	Capítulo	Página/s
NICOTRA Accesorios Ventiladores Centrífugos	8	14
NICOTRA Ventiladores Centrífugos	8	14
NICOTRA Ventiladores Centrífugos-Doble Aspiración	8	13

O Producto- Marca	Capítulo	Página/s
OBO BETTERMANN Canaletas para Tuberías y Accesorios	9	41-42
Opciones de accesorios COLDKIT	7	8
OPTYMA PLUS INVERTER DANFOSS	1	81
OPTYMA SLIM PACK DANFOSS	1	79-80
OSAKA Reguladores para control de centrales	4	47
OSAKA Soluciones de Supervisión y Telegestión	4	48
OSAKA Sondas de Temperatura/Humedad/Presión	4	49
OSAKA Termostatos / Termometros	4	45-46
OSAKA Variadores de Frecuencia	4	88
Oxígeno y Nitrogeno (Cargas y Envases) AIR LIQUIDE	6	41

P Producto- Marca	Capítulo	Página/s
PACKLESS Antivibradores (Anacondas)	3	134
PANASONIC Unidades Herméticas Axial/Scroll	1	90-91
Paneles Frigoríficos COLDKIT	7	9
PEGO Cuadros Eléctricos	4	89-90
Pinza perforadora WIGAM	6	24
Pinza Voltiamperimétrica FIELDPIECE, WIGAM	6	35
Prensa Hidráulica ROMAX COMPACT (MAXI PRO)	5	13
Presostatos Alco	4	6
Presostatos DANFOSS	4	4
Presostatos Diferenciales de Aceite DANFOSS	4	9
Presostatos Diferenciales de Aceite JOHNSON CONTROLS	4	9
Presostatos Diferenciales de Aceite RANCO	4	9
Presostatos Diferenciales de Aceite sin Escala JOHNSON CONTROLS	4	9
Presostatos JOHNSON	4	5
Presostatos RANCO	4	4
PRODIGY Termostatos Universal	4	13
Productos Químicos Limpieza	5	44-45
Productos Químicos Limpieza CH QUIMICA	5	43
PROMAX Equipos de Recuperación	6	27
Puertas Frigoríficas INFRACA	7	17-21

Índice

R Producto- Marca	Capítulo	Página/s
RANCO Presostatos	4	4
RANCO Presostatos Diferenciales de Aceite	4	9
RANCO Termostatos Servicio	4	14
Recipiente de Aceite HENRY	3	129
Recipiente de Aceite TECNAC	3	129
Recipientes de líquido TECNAC	3	107-108
Recuperadores de Calor de Doble Flujo SODECA	8	25-26
REFCO Analizadores Analógicos	6	9
REFCO Analizadores Digitales	6	8
REFCO Bombas de Condensado	9	39
REFCO Higrómetros Mural	4	28
REFCO Instrumento de Diagnóstico Inverter	6	39
REFCO Mangueras	6	13
REFCO Manómetros	6	12
REFCO Termómetros de Esfera	4	28
REFCO Vacuométros	6	13
REFRIGERA Válvulas de Bola	3	59-62
REFRIGERA Válvulas de Retención CO2	3	74-76
REFRIGERA Valvulería de Seguridad	3	69
Refrigeración con CO2 Centrales Subcríticas SCM	1	208-209
Refrigeración con CO2 LEAN LINE EXTERIOR CON GAS COOLER SCM	1	206-207
Refrigeración con CO2 LEAN LINE INTERIOR SCM	1	204-205
Refrigeración con CO2 SMART BOOSTER SCM	1	202-203
Registradores de Temperatura MICROLIDE	4	25
Registradores de Temperatura y Humedad AKO	4	27
Registradores de Temperatura y Humedad Sistena y Pego	4	22
Registradores de Temperatura y Humedad TESTO	4	26
Registradores ELIWELL	4	57
Regletas de Conexión	9	43
Regulación y Control / Accesorios ZIEHL-ABEGG	8	18
Reguladores de Velocidad DANFOSS	8	19
Reguladores de Velocidad JOHNSON CONTROLS	8	19
Reguladores Nivel Aceite Electrónico ALCO	3	126
Reguladores Nivel Aceite HENRY	3	125
Reguladores Nivel Aceite KRIWAN	3	126
Reguladores Nivel Aceite TECNAC	3	126
Reguladores para control de centrales OSAKA	4	47
Rejillas/Compuertas/Toberas/Difusores MADEL	8	38-48
RENISO Aceite para Refrigerantes	5	40
Resistencias flexibles y blindadas. Cable Calefactor	7	38
ROBINAIR Analizadores Analógicos	6	9
ROBINAIR Bombas de Vacío	6	23
ROBINAIR Detectores de Fugas	6	29
ROBINAIR Manómetros	6	12
ROLLER Evaporadores Bajo Perfil CO2	2	24-31
ROLLER Evaporadores Cúbicos	2	6-9
ROLLER Evaporadores Cúbicos CO2 Serie FHV / HVS	2	16-23
ROLLER Evaporadores de Plafón	2	10-11

Índice

R Producto- Marca	Capítulo	Página/s
ROLLER Evaporadores de Techo (Doble Flujo)	2	12-13
ROLLER Evaporadores Doble Flujo CO2	2	32-33
ROTHENBERGER Bombas de Vacío	6	23

S Producto- Marca	Capítulo	Página/s
SAMON Detectores de Fugas HFC, HCFC, CO2, NH3...	4	82-83
SAUERMANN Analizador Digital	6	32-33
SAUERMANN Bombas de Condensado	9	35
SCM Centrales Subcríticas para trabajar en cascada	1	208-209
SCM Enfriadoras Amoniaco	1	222-230
SCM Enfriadoras Comerciales CO2	1	210
SCM Enfriadoras Propano	1	231-236
SCM Lean Line Exterior con Gas Cooler Integrado	1	206-207
SCM Lean Line Interior	1	204-205
SCM Smart Booster	1	202-203
Sellante Espuma Poliuretano	7	36
Sensores CAREL	4	43
Separador de aceite CASTEL	3	111
Separador de aceite TECNAC	3	111
SICCOM Bombas de Condensado	9	36
Silenciador de descarga HENRY	3	130
Silenciador de descarga TECNAC	3	131
SILENSYS TECUMSEH	1	76-77
Sistema de aceite ALCO	3	109
Sistema de aceite HENRY	3	110
Sistema de Aceite para CO2 TECNAC	3	112-119
Sistema de Aceite para NH3 Amoniaco TECNAC	3	120-124
Sistema Eyector Danfoss	4	55
Sistemas de Telegestión ELIWELL	4	59-60
Sistemas Eyectores CO2 Danfoss / Carel	1	200-201
SISTEVEN Extractores de humos	8	30-31
SISTEVEN Motoventiladores / Cajas de Ventilación	8	29
SODECA Accesorios Cajas de Ventilación	8	9
SODECA Accesorios Ventilación Doméstica	8	35
SODECA Accesorios Ventiladores	8	11
SODECA Cajas de Ventilación	8	4-7
SODECA Cajas de Ventilación Helicoidales	8	8
SODECA Cortinas de aire	8	36-37
SODECA Extractores de Aseos y Baños	8	34
SODECA Extractores de Cubierta	8	24
SODECA Extractores Helicoidales Tubulares	8	23
SODECA Extractores para Conductos	8	32-33
SODECA Recuperadores de Calor de Doble Flujo	8	25-26
SODECA Ventiladores Centrífugos	8	10
SODECA Ventiladores Centrífugos de Media Presión con Turbina Multipala	8	12
SODECA Ventiladores Helicoidales Murales	8	22
Soldaduras y Accesorios	5	17-18
Soluciones de Supervisión y Telegestión OSAKA	4	48
Soluciones Profesionales en Aislamiento para Sistemas y en Edificios Públicos ARMACELL	5	34

Índice

S Producto- Marca	Capítulo	Página/s
Sondas de Humedad y Presión ELIWELL	4	34
Sondas de Temperatura / Humedad/Presión OSAKA	4	49
Sondas de Temperatura ELIWELL	4	32-33
Sondas de Temperatura y Humedad CAREL	4	41-42
Sondas de Temperatura y Humedad DIXELL	4	81
Sondas y Accesorios AKO	4	65
Soporte de Tuberías, accesorios de montaje, tacos, tornillos, abrazaderas, etc...	5	46-50
Soportes y Bandejas para Unidades Condensadoras	9	33
SUNISO Aceite para Refrigerantes	5	39
Supervisión y Control de Instalaciones Frigoríficas CAREL	4	78

T Producto- Marca	Capítulo	Página/s
TAVER Conjuntos Completos (Cámara + Equipo Frigorífico + Estantería)	7	12-16
TECNAC Acumulador de aspiración	3	131-132
TECNAC Condensadores y Evaporadores Coaxiales	2	165
TECNAC Recipiente de Aceite	3	129
TECNAC Recipiente de líquido	3	107-108
TECNAC Reguladores Nivel Aceite	3	126
TECNAC Separador de aceite	3	111
TECNAC Separadores de Aceite Primario para Compresores de Tornillo / Coalescente	1	117 / 133
TECNAC Silenciador de descarga	3	131
TECNAC Sistema de Aceite para CO2	3	112-119
TECNAC Sistema de Aceite para NH3 Amoniaco	3	120-124
TECNAC Visores	3	106
TECUMSEH Compresores Herméticos Pistones	1	5-17
TECUMSEH Compresores Herméticos Rotativos	1	43-44
TECUMSEH Enfriadoras Propano Infinee	1	237
TECUMSEH NEW WINTSYS	1	72-75
TECUMSEH SILENSYS	1	76-77
TECUMSEH Unidades Herméticas Pistones	1	62-64
Teflón	5	16
Temporizadores de Desescarche GRASSLIN Y THEBEN	4	29
Termómetros / Higrómetros	4	28
Termómetros ELIWELL	4	31
Termómetros, Higrómetros, Sondas...Medidas de la Temperatura y Parámetros Electrónicos	6	31 / 34-35 / 38
Termostato UT-72 DANFOSS	4	13
Termostatos / Termometros OSAKA	4	45-46
Termostatos 2,3 y 4 Etapas JOHNSON	4	11
Termostatos AKO	4	36-37
Termostatos ALCO	4	10
Termostatos CAREL	4	38-39
Termostatos DANFOSS	4	10
Termostatos de Servicio DANFOSS	4	14
Termostatos de Servicio RANCO	4	14
Termostatos Digitales CEPRA	4	17
Termostatos EBERLE	4	15-16
Termostatos ELIWELL	4	30
Termostatos JOHNSON	4	12

Índice

T Producto- Marca	Capítulo	Página/s
Termostatos Universal PRODIGY	*4*	*13*
Termostatos Universales DANFOSS	*4*	*13*
Termostatos Vento SISTENA	*4*	*18-20*
Termostatos/Humidostatos JOHNSON CONTROLS	*4*	*11-13*
TESTO Analizadores Digitales	*6*	*8*
TESTO Detectores de Fugas	*6*	*29*
TESTO Instrumentos de medición	*6*	*38*
TESTO Registradores de Temperatura y Humedad	*4*	*26*
TESTO Vacuómetros	*6*	*13*
THEBEN Temporizadores de Desescarche	*4*	*29*
TIF Detectores de Fugas	*6*	*29*
Toberas/Difusores/Rejillas/Compuertas MADEL	*8*	*38-48*
TOSHIBA Aire Acondicionado Gama Casette Inverter	*9*	*24*
TOSHIBA Aire Acondicionado Gama Conductos Inverter	*9*	*23*
TOSHIBA Aire Acondicionado Gama Split Inverter	*9*	*23*
TOSHIBA Multi Split Inverter	*9*	*25*
Transductores de Presión ALCO	*4*	*8*
Transductores de Presión CAREL	*4*	*44*
Transductores de Presión DIXELL	*4*	*81*
Transductores de Presión ELIWELL	*4*	*35*
Transductores de Presión JOHNSON CONTROLS	*4*	*8*
Tuberia de Cobre Aislada DM	*5*	*7*
Tubería de Cobre Capilar	*5*	*6*
Tubería de Cobre en Barras 4 y 5 metros	*5*	*6*
Tubería de Cobre en Barras HALCOR	*5*	*6*
Tubería de Cobre en Rollos HALCOR	*5*	*6*
Tubería para Desagüe, Rollos Corrugado, Vinilo, PVC. PVC Rígido y Accesorios	*9*	*40*

U Producto- Marca	Capítulo	Página/s
Unidades Herméticas Pistones CUBIGEL	*1*	*66-67*
Unidades Herméticas Pistones EMBRACO	*1*	*68-71*
Unidades Herméticas Pistones TECUMSEH	*1*	*62-64*
Unidades Carrozadas Herméticas Optyma Plus Inverter DANFOSS	*1*	*81*
Unidades Carrozadas Herméticas Pistones/Scroll Optyma Slim Pack DANFOSS	*1*	*79-80*
Unidades Carrozadas Silenciosas Digital Scroll EAZYCOOL ZX Emerson (Copeland)	*1*	*92-93*
Unidades Carrozadas Silenciosas TECUMSEH NEW WINTSYS	*1*	*72-75*
Unidades Carrozadas Silenciosas TECUMSEH SILENSYS	*1*	*76-77*
Unidades Condensadoras Axial Pistón Modelo EB/EBT FRASCOLD	*1*	*160-165*
Unidades Condensadoras AXIAL SCROLL PANASONIC	*1*	*90-91*
Unidades Condensadoras BITZER Originales Axial Pistón	*1*	*154-157*
Unidades Condensadoras CO2 CUBO2 PLUS	*1*	*218-221*
Unidades Condensadoras CO2 CUBO2 SMART	*1*	*213-215*
Unidades Condensadoras CUBO Aqua	*1*	*238-241*
Unidades Condensadoras CUBO Multi	*1*	*253-253*
Unidades Condensadoras CUBO One	*1*	*244-251*
Unidades Condensadoras CUBO Packs	*1*	*242-243*
Unidades Condensadoras INVERTER I-COOL	*1*	*82-83*
Unidades Condensadoras INVERTER SILENCIOSAS Ventilador Potenciado I-COOL	*1*	*84*
Unidades Condensadoras por aire Carrozadas ECOLITE BITZER	*1*	*267*

Índice

U Producto- Marca	Capítulo	Página/s
Unidades Condensadoras por aire SH Inverter ECOSTAR BITZER	1	264
Unidades Condensadoras SH CUBO LIGHT (Compresor Bitzer)	1	150-153
Unidades Condensadoras Silenciosas DIGITAL SCROLL EAZYCOOL EMERSON (Copeland)	1	92-93
Unidades Condensadoras Tabo Compresor Bitzer Axial Pistón	1	166-167
Unidades Condensadoras Tabo Compresor Bitzer Centrífugas Pistón	1	172-173
Unidades Condensadoras Tabo Compresor Copeland Axial Pistón	1	170-171
Unidades Condensadoras Tabo Compresor Copeland Centrífugas Pistón	1	176-179
Unidades Condensadoras Tabo Compresor Frascold Axial Pistón	1	168-169
Unidades Condensadoras Tabo Compresor Frascold Centrífugas Pistón	1	172-173
Unidades monobloque Gama Krono2 HITECSA	9	31
Unidades Motocompresoras Tabo Compresor Bitzer Pistón	1	180-183
Unidades Motocompresoras Tabo Compresor Copeland Piston	1	186-189
Unidades Motocompresoras Tabo Compresor Frascold Piston	1	184-185
Unidades Roof Top Gama Kubik HITECSA	9	30
Unidades Silensys Inverter TECUMSEH	1	87

V Producto- Marca	Capítulo	Página/s
Vacuómetros	6	13
Válvula Equilibradoras para Cámaras	7	36
Valvula Expansión, Driver, Display, Sondas y Accesorios CAREL	3	21-25
Válvulas de Bola ALCO	3	57
Válvulas de Bola CASTEL	3	57
Válvulas de Bola DANFOSS	3	55-56
Válvulas de Bola HENRY	3	55
Válvulas de Bola REFRIGERA CO2	3	59-62
Válvulas de Cierre CAEN	3	64
Válvulas de Cierre CASTEL	3	63
Válvulas de Cierre DANFOSS	3	64
Válvulas de Expansión Convencionales ALCO	3	29-32
Válvulas de Expansión Convencionales CASTEL	3	11
Válvulas de Expansión Convencionales DANFOSS	3	4-10
Válvulas de Expansión Convencionales TCLE..THRE ALCO	3	29-32
Válvulas de Expansión Electrónica ALCO	3	27
Válvulas de Expansión Electrónica DANFOSS	3	12-19
Válvulas de Expansión Electrónica JOHNSON CONTROLS	3	28
Válvulas de Expansión ELIWELL	3	26
Válvulas de Obús	6	14
Válvulas de Recipiente / Retención / Corte y Cierre/ Filtro Red-Malla CASTEL	3	70-72
Válvulas de Regulación Comercial ALCO	3	47
Válvulas de Regulación Comercial CASTEL	3	49
Válvulas de Regulación Comercial DANFOSS	3	48
Válvulas de Regulación Industrial CAEN	3	52-53
Válvulas de Regulación Industrial DANFOSS	3	50-51
Válvulas de Retención CO2 CASTEL	3	71-72
Válvulas de Retención DANFOSS	3	73
Válvulas de Seguridad CASTEL	3	67-68
Válvulas de Seguridad FAVRE	3	69
Válvulas Inversoras 4 Vías DANFOSS (Saginomiya)	3	45
Válvulas Inversoras 4 Vías ELIWELL	3	44

Índice

V	Producto- Marca	Capítulo	Página/s
	Válvulas Inversoras 4 Vías JOHNSON CONTROLS	3	45
	Válvulas Presostáticas de Agua JOHNSON CONTROLS	3	77
	Válvulas Retención CO2 REFRIGERA	3	74-76
	Válvulas Solenoides ALCO	3	42
	Válvulas Solenoides CASTEL	3	37-41
	Válvulas Solenoides DANFOSS	3	33-36
	Válvulas Solenoides para Agua (-30/140ºC) JOHNSON CONTROLS	3	43
	Válvulas Solenoides para fan-coil (cuerpo) JOHNSON CONTROLS	3	46
	Válvulas Solenoides para fan-coil (cuerpo) KIEBACK	3	46
	Válvulería de Seguridad REFRIGERA	3	69
	Valvulería Industrial DANFOSS	3	78-92
	Variadores de Frecuencia Osaka / Danfoss	4	88
	VARIPACK Variador de Frecuencia BITZER	1	100
	Ventiladores Axiales de Rotor Externo / Extractores EBMPAPST	8	21
	Ventiladores Axiales Rotor Externo, Impelentes/Aspirantes ZIEHL-ABEGG	8	16
	Ventiladores Centrífugos de Media Presión con Turbina Multipala SODECA	8	12
	Ventiladores Centrífugos NICOTRA	8	14
	Ventiladores Centrífugos SODECA	8	10
	Ventiladores Centrífugos-Doble Aspiración NICOTRA	8	13
	Ventiladores Helicoidales Murales SODECA	8	22
	Ventiladores Rotor Externo (Aspirantes) AREA COOLING	8	20
	Ventiladores Tangenciales ZIEHL-ABEGG	8	17
	VENTO Termostatos	4	18-20
	Visores ALCO	3	105
	Visores CASTEL	3	106
	Visores DANFOSS	3	105
	Visores HENRY	3	106
	Visores TECNAC	3	106
	Volantes para Compresores Abiertos Pistones (Por Correas) BITZER	1	105-106
W	**Producto- Marca**	**Capítulo**	**Página/s**
	WIGAM Analizadores Analógicos	6	10
	WIGAM Analizadores Digitales	6	7
	WIGAM Bombas de Vacío	6	24
	WIGAM Detector de Fugas	6	30
	WIGAM Equipos de Recuperación	6	25
	WIGAM Kit de vacío y carga R290 R600a	6	24
	WIGAM Mangueras	6	13
	WIGAM Manómetros	6	10
	WIGAM Pinza perforadora	6	24
	WIGAM Pinza Voltiamperimétrica	6	35
	WINTSYS TECUMSEH	1	72-75
Z	**Producto- Marca**	**Capítulo**	**Página/s**
	ZIEHL-ABEGG Ventiladores Axiales de Rotor Externo (Impelentes / Aspirantes)	8	16
	ZIEHL-ABEGG Motoventiladores Axiales EC	8	17
	ZIEHL-ABEGG Regulación y Control / Accesorios	8	18
	ZIEHL-ABEGG Ventiladores Tangenciales	8	17

Condiciones Generales de Venta

Asesoramiento Técnico Pre-Venta

El asesoramiento técnico que nuestra empresa pueda prestarle a través de planos, cálculos, o la simple selección de materiales incluída en nuestras ofertas, ya sea por escrito u oralmente, constituye un servicio no remunerado que nuestra empresa pone a disposición de sus clientes, pero no puede en ningún caso constituir una garantía o comportar responsabilidad por nuestra parte.

Ofertas

Este Catálogo así como los demás elementos de promoción, divulgación técnica, web o publicidad de nuestros productos se divulgan a efectos informativos y no constituyen compromiso alguno por parte de nuestra empresa.
Las ofertas de venta de nuestra empresa a sus clientes son realizadas en base a la información suministrada por sus clientes sobre sus necesidades. Es responsabilidad de los clientes asegurarse que dicha información, que constituye la base de la posterior oferta de Beijer ECR Ibérica S.L.U., es correcta, precisa y completa, no haciéndonos responsables de errores acaecidos.
Nuestras ofertas incluyen un plazo de entrega estimado en base a una situación de stock en nuestros almacenes precisa en el momento exacto de la realización de la oferta, o en base a plazos de entrega standard de nuestros proveedores, no pudiendo responsabilizarse nuestra empresa de retrasos debidos a situaciones propias de nuestros proveedores.

Pedidos

Excepto en los pedidos servidos de inmediato en los mostradores de nuestras tiendas, todos los demás pedidos deberán recibirse por escrito, vía fax, email o carta del cliente con su membrete o sello, indicando claramente los códigos completos y cantidades de su pedido, aunque hayan podido ser adelantados oralmente a nuestro equipo comercial, personal de mostrador de tiendas o a nuestro Departamento de Atención al Cliente (DAC 91 723 08 02).
Para pedidos por parte de nuestros clientes de productos no presentes en este Catálogo, o productos especiales, se pedirá el pago del 50% de su importe por adelantado como condición para tramitar dicho pedido, quedando el importe restante pendiente en base a las condiciones de crédito y plazo de pago standard del cliente. No se admitirán devoluciones de este tipo de material.
Modificaciones o cancelaciones de pedidos podrán ser atendidas sólo cuando se reciba solicitud por escrito antes de la expedición del producto, y no se trate de productos especiales importados o fabricados para dicho pedido en concreto, mencionados en el párrafo anterior.

Embalaje

Nuestros productos se sirven en los embalajes standard de nuestros proveedores. En caso de requerir embalajes adicionales o especiales, los gastos de dicho servicio serán a cuenta del cliente.

Precios

Los precios de este Catálogo no constituyen compromiso alguno sino que son simplemente una referencia, estando sujetos, en cualquier momento, a modificaciones debido a las frecuentes actualizaciones de precios de nuestros proveedores, cambios de proveedor, o variaciones en los costes de importación.
Recuerde que debe ponerse en contacto con su comercial o tienda correspondiente para cualquier tipo de consulta sobre precios.
Nuestros precios son en Euro, incluyen el embalaje standard de nuestros proveedores, y son franco en nuestras tiendas o almacenes.

Portes

Desde el momento en que nuestra mercancía es entregada al transportista para su expedición, ésta pasa a responsabilidad del cliente, quedando nuestra empresa exenta de responsabilidad ante incidencias de transporte que pueda dañar el producto o suponer retraso en su entrega.
Nuestras ofertas y precios son en general en condiciones de portes debidos por el cliente. Excepto en aquellos casos que el cliente facilite su propio transportista, nuestro Dpto. de Logística gestionará la expedición del pedido, cargando los costes que se deriven de la puesta a disposición y flete de la mercancía, o una cuota fija estimativa que cubra ambos.
Solamente serán a portes pagados cuando se cumplan todas las siguientes condiciones:
- que el pedido sea de importe superior a 300 euros netos. Nuestro Dpto. de Logística se reserva la posibilidad de modificar este importe en función de la evolución de mercado de los costes de transporte.
- que los productos, por su volumen, peso o dimensiones no impliquen un transporte especial o un coste de transporte excesivo. Consultar a nuestro Dpto. de Logística.
- que la entrega sea realizada por el transportista a elección de nuestro Dpto. de Logística.
- que la entrega sea en la Península.

Las mercancías enviadas con carácter urgente por razones ajenas a Beijer ECR Ibérica S.L.U., serán enviadas siempre a portes debidos.

Recepción

Nuestra mercancía sale de nuestros almacenes en perfecto estado. Nuestro cliente se responsabiliza a realizar una revisión del estado de la mercancía en el momento de la entrega.
En el caso de que la mercancía llegue dañada por culpa del transporte deberán realizar la reclamación por escrito y dentro del plazo de 24 horas a la agencia de transportes para reclamar su posible desperfecto, copia de dicha reclamación deberá ser remitida a Beijer ECR Ibérica S.L.U.

Reclamaciones

No se aceptarán reclamaciones por diferencia de precio o cantidad una vez transcurridos 15 días desde la fecha de entrega de la mercancía.
Para reclamaciones en factura por favor, notificar por escrito al siguiente e-mail reclamaciones@beijer.es o por fax al 91 795 55 02 indicando en el asunto del mismo “Reclamaciones de Factura”.

Devoluciones

No se admitirán devoluciones una vez transcurridos 15 días desde la fecha de entrega del material.
Ninguna devolución será aceptada por parte de Beijer ECR Ibérica S.L.U., sin la autorización previa del Dpto.Comercial, que les asignará una dirección de entrega y una referencia que deberán incluir en el albarán de entrega de la mercancía devuelta y en un lugar visible. No se aceptarán las devoluciones de material sin dicha referencia. Para solicitarla, por favor, póngase en contacto con su comercial o delegación correspondiente.
No se admitirá ninguna devolución a portes debidos, siempre y cuando no sea error en el envío o diferentes motivos imputables a Beijer ECR Ibérica S.L.U., en cuyo caso los portes serán debidos siempre que se realice la expedición a través de la agencia que le indiquemos previamente.
Si el material devuelto por el cliente no se encuentra en perfecto estado así como su embalaje y accesorios para poder ser comercializado posteriormente, no se procederá a realizar el abono oportuno, quedando a disposición del cliente dicha mercancía en nuestros almacenes durante 30 días, periodo tras el cuál procederemos a su destrucción ante notario.
Todas las devoluciones de mercancía se devaluarán entre un 15% y un 25% del valor neto facturado, en concepto de costes de revisión y reacondicionamiento del producto.

Condiciones de Pago

El plazo de pago standard que regirá será el que figure en la ficha de cada cliente dentro de nuestro maestro informático de clientes, excepto expresa modificación. Dicho plazo figurará siempre en factura.
Cualquier tipo de aplazamiento en el pago de una factura por parte del cliente conllevará el bloqueo de la cuenta a crédito del cliente así como un cargo por gastos de gestión e intereses de demora.
Beijer ECR Ibérica S.L.U., mantendrá un nivel de crédito con cada cliente en función de su historial de pagos y de la cobertura de nuestra compañía de seguros de créditos comerciales.
Dicho crédito es sólo aplicable para pedidos de importes superiores a 10 euros netos, debiendo ser abonados al contado (en líquido o a través de tarjeta de crédito en los mostradores de nuestras tiendas) o por transferencia los pedidos de importe inferior.

Garantía

La garantía concedida por nuestra empresa a nuestros clientes es el reflejo de la política de garantía de nuestros proveedores. Esta garantía cubre la reparación (desplazamiento, mano de obra, piezas) por parte del cliente o de terceros, PREVIA AUTORIZACIÓN DE BEIJER ECR IBÉRICA, S.L.U. la sustitución o abono del elemento averiado siempre que el desperfecto sufrido sea, a juicio de nuestro Dpto. Técnico o de nuestros proveedores, imputable a fallos de fabricación. Por lo tanto declinamos toda responsabilidad por desperfectos directos o indirectos ocasionados por la instalación, uso o mantenimiento inadecuado de dichos productos. Así como no asumimos posibles cargos por conceptos como lucro cesante del instalador, o sanciones o penalizaciones que el instalador hubiera podido acordar en su prestación de servicio con el cliente final.
Para la solicitud de garantía, nuestros clientes deberán seguir el procedimiento de Devoluciones anteriormente detallado, indicando como referencia a su petición “Solicitud de Garantía”.
La eventual aplicación de la cobertura de garantía de nuestros proveedores a favor de nuestros clientes será en base al estudio y análisis de las circunstancias de la avería que realizará nuestro Dpto. Técnico usando la información suministrada por el cliente que la solicite, así como la respuesta del Dpto.Técnico de nuestro proveedor.

Venta de Gases

En la venta de gases de envases grandes y pequeñas, se procederá al cargo en factura del envase. Si dicho envase es devuelto en un plazo no superior a 6 meses en condiciones adecuadas para su reutilización se procederá a su abono.

Competencia Legal

La comunicación de pedido de nuestros clientes supone su aceptación de sumisión a la jurisdicción de los Jueces y Tribunales de Madrid, como renuncia a su propio fuero.

La Dirección.

.

Beijer ECR Ibérica S.L.U.

La Zona de Compresión

Compresores y Unidades Herméticas

Compresores Semiherméticos

Compresores Abiertos / Compresores Tornillo

Motores Eléctricos

Unidades Semiherméticas

Equipos Completos / Carrozados

Equipos Monoblock

Capítulo 1

Compresores/Unidades/Accesorios

Tecumseh — Compresores Herméticos Pistones Pág. 5-17

cubigel compressors — Compresores Herméticos Pistones Pág. 19-20

embraco POWER IN. CHANGE ON. — Compresores Herméticos Pistones Pág. 21-23

Danfoss — Compresores Herméticos Pistones/Acc Pág. 24-28

Maneurop Reciprocating Compressors — Compresores Herméticos Pistones/Acc Pág. 29-35

BRISTOL COMPRESSORS — Compresores Herméticos Pistones/Acc Pág. 36-40

AKO DUCATI — Accesorios Compresores Herméticos Pág. 41-42

Tecumseh — Compresores Herméticos Rotativos Pág. 43-44

GMCC — Compresores Herméticos Rotativos Pág. 45

Maneurop Reciprocating Compressors — Compresores Herméticos Scroll Pág. 46-52

Accesorios Compresores Herméticos Scroll Pág. 53

Copeland brand products — Comp. Herméticos Scroll Digital Scroll Pág. 54-59

Accesorios Compresores Herméticos Scroll Pág. 59-60

Panasonic — Compresores Herméticos Scroll Pág. 61

Tecumseh — Unidades Herméticas Pistones Pág. 62-64

cubigel compressors — Unidades Herméticas Pistones Pág. 66-67

embraco POWER IN. CHANGE ON. — Unidades Herméticas Pistones Pág. 68-71

Tecumseh — Unidades Carrozadas New Wintsys Pág. 72-75

Tecumseh — Unidades Carrozadas Silensys Pág. 76-77

Danfoss — Unidades Carrozadas Her. Pistones/Scroll Pág. 79-80

Danfoss — Unidades Carrozadas Her. Inverter Pág. 81

i-cool — Unidades Condensadoras Inverter Pág. 82-83

i-cool eco DESIGN — U.C. Inverter Silenciosas Ventilador Potenciado Pág. 84

Tecumseh — Unidades Carrozadas Silensys Inverter Pág. 87

EMERSON Climate Technologies — Grupos de Compresión Digital Scroll Pág. 88-89

Panasonic — Unidades Condensadoras Axial Scroll Pág. 90-91

EMERSON Climate Technologies — U. C. Silenciosa Digital Scroll Eazycool Pág. 92-93

Bitzer — Compresores Semi-Herméticos Serie Ecoline Pág. 94-96

Bitzer — Compresores Semi-Herméticos Tandem Serie Octagon/Ecoline Pág. 97

Capítulo 1

Compresores/Unidades Semi Herméticas/ Accesorios/Centrales

Bitzer

Compresores Semi-Herméticos
CO_2 Serie Octagon Pág. 98-99

Comp. Semi-Herméticos Octagon
Variador de Frecuencia Pág. 100

Comp. Semi-Herméticos
2 Etapas Pág. 101

Accesorios Comp. Semi-Herm.
Pistones Pág. 101-102

Compresores Abiertos Pistones
Por Correas / 2 Etapas Pág. 103-106

Accesorios Comp. Abiertos
Pistones Pág. 107

Comp. Semi-Herm. Tornillo
Serie HSK/HSN Pág. 108-109

Compresores Abiertos Tornillo
Serie 95 Pág. 110

Comp. Semi-Herm. Tornillo
con equipo integrado
Serie CSH/CSVH Pág. 111-112

Compresores Abiertos Tornillo
OSK/N - OSKA/NA Pág. 113-114

Bitzer TECNAC
Accesorios y Componentes
Comp. Tornillo Pág. 115-117

Frascold
Compresores Semi-Herméticos
Pág. 119-121

Comp. Semi-Herméticos
Tandem Pág. 122

Comp. Semi-Herméticos
2 Etapas Pág. 123

Compresores Semi-Herméticos
Para CO_2 Pág. 124

Accesorios Comp. Semi-Herm.
Pág. 125

Com.S-H Tornillo Compactos
con equipo integrado
Serie CXH Pág. 126

Comp. Semi-Herm. Tornillo
R-TSH/TSL(Y) Pág. 127-128

Comp. Abiertos Tornillo y NH_3
Serie ATSH/ATSL Pág. 129-130

Frascold TECNAC
Accesorios y Componentes
Comp. Tornillo Pág. 131-133

Copeland brand products
Comp. Semi-Herméticos
/ Discus Pág. 134-138

Accesorios Comp. S-H Pistón
Stream / Digital Pág. 139-140

KRIWAN
Modulos de protección
Pág. 141

AEG
Motores eléctricos
para compresores Pág. 142-143

Carlyle
Comp. Semi-Herméticos
Serie 06D/06E Pág. 144-146

Comp. Abiertos Pistones
Serie 05F/05H Pág. 147

Accesorios Comp. Semi-Herméticos Pistónes
Series 06D / 06E / 05F / 05H Pág. 148

CUBO Light
Unidades Condensadoras
CUBO Light Pág. 152-153

Bitzer Frascold
Unids. Conden. Originales
Axial Pistón / Carrozados Pág. 154-164

Bitzer Frascold Copeland brand products
Unids. Conden. Taller
Axial Pistón / Centrífugas Pág. 166-179

Bitzer Frascold Copeland brand products
Unids. Motocompresoras
Taller Pág. 180 189

Accesorios montados
Pág. 190 197

Capítulo 1

Compresores/Unidades Semi Herméticas/ Accesorios/Centrales/CO_2/NH_3/R290

SCM FRIGO

Refrigeración con CO_2
Smart Booster Pág. 203-207

Centrales Subcríticas
Cascada Pág. 208-209

CHILLER

Enfriadoras Comerciales
Pág. 210

CUBO smart 2

Unidades Condensadoras CO_2
CUBO 2 smart Pág. 212-215

Kit Adiabático
Pág. 216-217

CUBO plus 2

Unidades Condensadoras CO_2
CUBO 2 plus Pág. 218-221

SCM REF

Enfriadoras NH_3
Pág. 222-230

Enfriadoras R290
CCU-5P Pág. 231-236

Tecumseh INFINEE

Enfriadoras R290
Infinee Pág. 237

CUBO Aqua

Unidades Condensadoras
CUBO Aqua Pág. 238-241

CUBO Packs

Unidades Condensadoras
CUBO Packs Pág. 242-243

Unidades Condensadoras
CUBO ONE Pág. 244-251

Unids. Condensadoras / Centrales
CUBO MULTI Pág. 252-263

Beijer

Unids. Cond. por aire S-H.
Inverter ECOSTAR Pág. 264

Unids. Cond. por aire S-H.
Carrozadas ECOLITE Pág. 266 267 -

INTARCON

Equipos Compactos de puerta
Intarblock MCP/BCP Pág. 269

Equipos Compactos R290
Intarblock MCV/BCV Pág. 270

Equipos Compactos Axial pared
Intarblock MCV/BCV Pág. 271

Eq. Compac. Centrífugos pared
Intarblock MCV/BCV Pág. 272

Equipos Compactos Axial techo
Intartop MCR/BCR Pág. 273

Eq. Compac. Centrífugos techo
Intartop MCR/BCR Pág. 274

Equipos Semi-Compactos Horiz.
Intarsplit MSH/BSH Pág. 275

Eq. Semi-Compac. Centrífugos
Intarsplit MSH/BSH-CF Pág. 276

Eq. Semi-Compactos Horiz.
Intarsplit MSH/QY Pág. 277

Equipos Semi-Compactos
Sigilus MSF/BSF Pág. 278

Equipos Semi-Compactos
Quasiestáticos y Centrífugos Pág 279
Sigilus MSF/UF

Equipos Semi-Compactos
Alta Humedad Pág 280
Sigilus HSF/DF

Compresores Herméticos Pistones

Tecumseh

APLICACIÓN ALTA TEMPERATURA A/A - BOMBA DE CALOR

R-407C | Monofásico 230V / 50Hz

HP	Cilind. (cm³)	Potencia Frigorífica (W) a la Temperatura de Evaporación			Aplica.	Enfr.	MODELO	CÓDIGO	Precio EUROS
		+7,2°C	0°C	-5°C					
1/2	12,05	1.350	940	700	C	F	**AE5465C**	100.107.0001	**383,00**
5/8	13,25	1.429	977	729	C	F	**AE5470C**	100.107.0002	**394,00**
7/8	18,60	1.897	1.238	883	C	F	**AJ5510C**	100.107.0003	**640,00**
1	21,75	2.429	1.624	1.175	C	F	**AJ5512C**	100.107.0004	**662,00**
1 1/4	25,95	3.170	2.180	1.617	C	F	**AJ5515C**	100.107.0005	**711,00**
1 1/2	32,70	4.038	2.833	2.136	C	F	**AJ5518C**	100.107.0006	**739,00**
1 5/8	34,45	4.247	2.995	2.262	C	F	**AJ5519C**	100.107.0007	**764,00**
1 3/4	40,80	4.543	3.013	2.169	C	F	**FH5522C**	100.107.0008	**1.051,00**
2	43,90	5.053	3.347	2.408	C	F	**FH5524C**	100.107.0009	**1.069,00**
2 1/4	49,10	5.869	4.011	2.919	C	F	**FH5527C**	100.107.0010	**1.087,00**
2 1/2	56,65	6.856	4.710	3.489	C	F	**FH5531C**	100.107.0011	**1.105,00**
3	74,25	9.151	6.462	4.918	C	F	**FH5540C**	100.107.0012	**1.161,00**

R-407C | Trifásico 400-440V / 50-60Z

HP	Cilind. (cm³)	Potencia Frigorífica (W) a la Temperatura de Evaporación			Aplica.	Enfr.	MODELO	CÓDIGO	Precio EUROS
		+7,2°C	0°C	-5°C					
4	90,20	8.702	5.637	3.961	C/V	F	**TAG5546C**	100.107.0013	**1.439,00**
4 1/2	100,70	10.622	7.012	4.985	C/V	F	**TAG5553C**	100.107.0014	**1.525,00**
5	112,50	12.114	8.194	6.059	C/V	F	**TAG5561C**	100.107.0015	**1.597,00**
6	124,40	13.517	9.324	6.961	C/V	F	**TAG5568C**	100.107.0016	**1.727,00**
6 1/2	134,80	14.868	10.291	7.689	C/V	F	**TAG5573C**	100.107.0017	**1.871,00**

- Rendimientos indicados con Tª Condensación +54,5ºC
- Enfriamiento del compresor (F): por aire-ventilador.
- Compresor con o sin equipo de arranque (Consultar código).
- Sistema de expansión: C=Capilar y C/V=Capilar y/o válvula de expansión.

Ver notas generales en página 17.

Capítulo 1

Compresores Herméticos Pistones

Tecumseh

APLICACIÓN ALTA TEMPERATURA A/A - BOMBA DE CALOR

R-22 | Monofásico 230V / 50Hz **(Sólo para reposición)**

HP	Cilind. (cm³)	Potencia Frigorífica (W) a la Temperatura de Evaporación			Sist. Expansión	Enfr.	MODELO	CÓDIGO	Precio EUROS
		+7,2°C	0°C	-5°C					
7/8	18,60	2.447	1.728	1.297	C	F	**AJ5510E PSC**	100.107.0019	**1.152,00**
1	21,75	2.909	2.130	1.662	C	F	**AJ5512E PSC**	100.107.0020	**1.192,00**
1 1/4	24,20	3.213	2.386	1.893	C	F	**AJ5513E PSC**	100.107.0021	**1.201,00**
1 1/4	25,95	3.631	2.722	2.169	C/V	F	**AJ5515E PSC**	100.107.0022	**1.282,00**
1 5/8	34,45	4.779	3.587	2.894	C/V	F	**AJ5519E PSC**	100.107.0023	**1.376,00**
1 3/4	40,80	5.483	3.955	3.059	C/V	F	**FH5522E PSC**	100.107.0024	**1.833,00**
2	43,90	5.929	4.279	3.309	C/V	F	**FH5524E PSC**	100.107.0025	**1.814,00**
2 1/4	49,00	6.811	4.950	3.852	C/V	F	**FH5527E PSC**	100.107.0026	**1.846,00**
2 1/2	53,08	7.619	5.540	4.327	C/V	F	**FH5531E PSC**	100.107.0027	**1.930,00**
3	74,15	9.951	7.215	5.645	C/V	F	**FH5540E PSC**	100.107.0028	**1.934,00**

R-22 | Trifásico 400-440V / 50-60Z **(Sólo para reposición)**

HP	Cilind. (cm³)	Potencia Frigorífica (W) a la Temperatura de Evaporación			Sist. Expansión	Enfr.	MODELO	CÓDIGO	Precio EUROS
		+7,2°C	0°C	-5°C					
1 3/4	40,80	5.483	3.955	3.059	C/V	F	**TFH5522E**	100.107.0029	**1.555,00**
2	43,90	5.929	4.279	3.309	C/V	F	**TFH5524E**	100.107.0030	**1.582,00**
2 1/4	49,10	6.811	4.950	3.852	C/V	F	**TFH5527E**	100.107.0031	**1.611,00**
2 1/2	56,65	7.619	5.540	4.327	C/V	F	**TFH5531E**	100.107.0032	**1.639,00**
3	74,25	9.951	7.215	5.645	C/V	F	**TFH5540E**	100.107.0033	**1.721,00**
4	90,20	11.253	7.839	5.934	C/V	F	**TAG5546E**	100.107.0034	**2.319,00**
4 1/2	100,70	12.922	9.105	7.022	C/V	F	**TAG5553E**	100.107.0035	**2.438,00**
5	112,50	14.870	10.593	8.164	C/V	F	**TAG5561E**	100.107.0036	**2.557,00**
6	124,40	16.676	11.862	9.180	C/V	F	**TAG5568E**	100.107.0037	**2.764,00**
6 1/2	134,80	17.816	12.632	9.804	C/V	F	**TAG5573E**	100.107.0038	**3.002,00**

- Rendimientos indicados con Tª Condensación +54,5ºC
- Enfriamiento del compresor (F): por aire-ventilador.
- Compresor con o sin equipo de arranque (Consultar código).
- Sistema de expansión: C=Capilar y C/V=Capilar y/o válvula de expansión.

Ver notas generales en página 17.

Compresores Herméticos Pistones

Tecumseh

APLICACIÓN ALTA / MEDIA TEMPERATURA

R-404A/R-507 — Monofásico 230V / 50Hz

HP	Cilind. (cm³)	Potencia Frigorífica (W) a la Temperatura de Evaporación			Sist. Expansión	Enfr.	MODELO	CÓDIGO	Precio EUROS
		0°C	-5°C	-10°C					
1/5	4,24	430	340	260	C/V	F	**AE4425Z-FZ**	100.107.0040	**201,00**
1/4	5,16	550	440	350	C/V	F	**AE4430Z-FZ**	100.107.0041	**204,00**
1/3	6,69	740	590	460	C/V	F	**AE4440Z-FZ**	100.107.0042	**220,00**
3/8	8,85	930	730	570	C/V	F	**AE4450Z-FZ**	100.107.0046	**229,00**
1/2	10,33	1.100	860	660	C/V	F	**AE4460Z-FZ**	100.107.0047	**248,00**
1/2	12,01	1.310	1.030	800	C/V	F	**AE4470Z-FZ**	100.107.0297	**275,00**
5/8	15,2	1.607	1.284	1.009	C/V	F	**CAJ9480Z***	100.107.0049	**610,00**
3/4	18,3	1.972	1.583	1.252	C/V	F	**CAJ9510Z ***	100.107.0050	**635,00**
1	24,2	2.485	1.955	1.501	C/V	F	**CAJ9513Z ***	100.107.0051	**656,00**
1 1/4	25,95	2.857	2.273	1.776	C/V	F	**CAJ4517Z ***	100.107.0052	**677,00**
1 1/2	34,45	3.756	3.009	2.353	C/V	F	**CAJ4519Z ***	100.107.0053	**715,00**
2	43,5	4.361	3.407	2.570	C/V	F	**FH4524Z ***	100.107.0054	**1.233,00**
2 1/2	56,65	5.205	4.030	3.030	C/V	F	**FH4531Z ***	100.107.0055	**1.284,00**

R-404A/R-507 — Trifásico 400-440V/ 50-60Z

HP	Cilind. (cm³)	Potencia Frigorífica (W) a la Temperatura de Evaporación			Sist. Expansión	Enfr.	MODELO	CÓDIGO	Precio EUROS
		0°C	-5°C	-10°C					
5/8	15,20	1.607	1.284	1.009	C/V	F	**TAJ9480Z***	100.107.0056	**596,00**
3/4	18,30	1.972	1.583	1.252	C/V	F	**TAJ9510Z***	100.107.0057	**638,00**
1	24,20	2.485	1.955	1.501	C/V	F	**TAJ9513Z***	100.107.0058	**665,00**
1 1/4	25,95	2.857	2.273	1.776	C/V	F	**TAJ4517Z***	100.107.0059	**691,00**
1 1/2	34,45	3.756	3.009	2.353	C/V	F	**TAJ4519Z***	100.107.0060	**694,00**
1 3/4	39,95	3.947	3.038	2.240	C/V	F	**TFH4522Z***	100.107.0061	**1.136,00**
2	43,50	4.301	3.407	2.570	C/V	F	**TFH4524Z***	100.107.0062	**1.171,00**
2 1/2	56,65	5.706	4.419	3.300	C/V	F	**TFH4531Z***	100.107.0063	**1.219,00**
3	74,25	7.296	5.771	4.475	C/V	F	**TFH4540Z***	100.107.0064	**1.258,00**
3	74,25	7.296	5.771	4.475	C/V	F	**AW4538Z***	100.107.0252	**1.336,00**
4	90,20	7.956	5.996	4.292	C/V	F	**TAG4546Z***	100.107.0065	**1.439,00**
4 1/2	100,70	8.958	6.752	4.822	C/V	F	**TAG4553Z***	100.107.0066	**1.497,00**
5	112,50	10.452	7.942	5.895	C/V	F	**TAG4561Z***	100.107.0067	**1.540,00**
6	124,40	11.972	9.294	7.097	C/V	F	**TAG4568Z***	100.107.0068	**1.626,00**
6 1/2	134,80	13.123	10.163	7.710	C/V	F	**TAG4573Z***	100.107.0069	**1.784,00**
7	145	14.149	11.197	8.643	C/V	F	**TAG4581Z**	100.107.0070	**1.885,00**

R-404A/R-507 — Trifásico 400-440V/ 50-60Z

Montaje en Tandem

HP	Cilind. (cm³)	Potencia Frigorífica (W) a la Temperatura de Evaporación			Sist. Expansión	Enfr.	MODELO	CÓDIGO	Precio EUROS
		+7,2°C	0°C	-5°C					
4	90,2	7.360	5.500	3.980	C/V	F	**TAGP4546Z**	100.107.0241	**1.556,00**
4 1/2	100,7	8.300	6.240	4.540	C/V	F	**TAGP4553Z**	100.107.0242	**1.794,00**
5	112,5	9.400	7.170	5.305	C/V	F	**TAGP4561Z**	100.107.0243	**1.850,00**
6	124,4	11.310	8.710	6.550	C/V	F	**TAGP4568Z**	100.107.0244	**1.947,00**

- Rendimientos indicados con Tª Condensación +54,5ºC
- Enfriamiento del compresor (F): por aire-ventilador.
- Compresor con o sin equipo de arranque (Consultar código).
- Sistema de expansión: C/V=Capilar y/o válvula de expansión.

*Modelos hasta finalización de stock. Ver nuevos modelos de compresores refirgerantes en página 12.

Ver notas generales en página 17.

Capítulo 1

Compresores Herméticos Pistones

Tecumseh

APLICACIÓN ALTA TEMPERATURA

R-134a — Monofásico 230V / 50Hz

HP	Cilind. (cm³)	Potencia Frigorífica (W) a la Temperatura de Evaporación			Sist. Expansión	Enfr.	MODELO	CÓDIGO	Precio EUROS
		+7,2°C	0°C	-5°C					
1/10	2,72	237	168	130	C/V	S	**THB4410Y**	100.107.0071	**226,00**
1/8	3,58	301	215	165	C/V	F	**THB4413Y**	100.107.0072	**226,00**
1/6	4,23	343	246	168	C/V	F	**THB4415Y**	100.107.0073	**233,00**
1/5	5,2	472	344	269	C	F	**THB3419Y**	100.107.0074	**241,00**
					C/V	F	**THB4419Y**	100.107.0075	**183,00**
1/4	6,1	528	393	320	C	F	**THB3422Y**	100.107.0076	**227,00**
					C/V	F	**THB4422Y**	100.107.0077	**188,00**
	6,69	640	460	350	C/V	F	**AE4425Y-FZ**	100.107.0078	**210,00**
	8,02	780	560	430	C/V	F	**AE4430Y-FZ**	100.107.0079	**208,00**
3/8	10,33	1.000	715	565	C/V	F	**AE4440Y-FZ**	100.107.0080	**222,00**
	13,24	1.245	898	697	C/V	F	**AE4450Y-FZ**	100.107.0081	**239,00**
3/8	15,09	1.430	1.070	800	C/V	F	**AE4460Y-FZ**	100.107.0083	**278,00**
3/4	25,95	2.295	1.617	1.215	C/V	F	**CAJ4492Y***	100.107.0084	**547,00**
1	32,7	3.026	2.160	1.654	C/V	F	**CAJ4511Y***	100.107.0085	**609,00**
1/12	53,2	4.583	3.200	2.371	C/V	F	**FH4518Y ***	100.107.0086	**1.104,00**
2	74,25	6.053	4.239	3.201	C/V	F	**FH4525Y ***	100.107.0087	**1.213,00**

R-134a — Trifásico 400-440V/ 50-60Z

HP	Cilind. (cm³)	Potencia Frigorífica (W) a la Temperatura de Evaporación			Sist. Expansión	Enfr.	MODELO	CÓDIGO	Precio EUROS
		+7,2°C	0°C	-5°C					
1/2	18,30	1.570	1.120	860	C/V	F	**TAJ4461Y***	100.107.0088	**511,00**
3/4	25,95	2.300	1.620	1.220	C/V	F	**TAJ4492Y***	100.107.0089	**577,00**
1	32,70	3.030	2.160	1.650	C/V	F	**TAJ4511Y***	100.107.0090	**645,00**
1 1/2	53,20	4.580	3.200	2.370	C/V	F	**TFH4518Y***	100.107.0091	**1.033,00**
2	74,25	6.050	4.240	3.200	C/V	F	**TFH4525Y***	100.107.0092	**1.143,00**
2 1/4	90,20	6.766	4.492	3.208	C/V	F	**TAG4528Y***	100.107.0093	**1.403,00**
2 1/2	100,70	8.070	5.510	4.060	C/V	F	**TAG4534Y***	100.107.0094	**1.468,00**
3	112,50	9.120	6.260	4.630	C/V	F	**TAG4537Y***	100.107.0095	**1.511,00**

R-134a — Trifásico 400-440V/ 50-60Z

Montaje en Tandem

HP	Cilind. (cm³)	Potencia Frigorífica (W) a la Temperatura de Evaporación			Sist. Expansión	Enfr.	MODELO	CÓDIGO	Precio EUROS
		+7,2°C	0°C	-5°C					
2 1/4	90,2	6.766	4.492	3.208	C/V	F	**TAGP4528Y**	100.107.0237	**1.672,00**
2 1/2	100,7	8.070	5.510	4.060	C/V	F	**TAGP4534Y**	100.107.0238	**1.738,00**
3	112,5	9.120	6.260	4.630	C/V	F	**TAGP4537Y**	100.107.0239	**1.792,00**
3 1/2	124,4	9.841	6.918	4.916	C/V	F	**TAGP4543Y**	100.107.0240	**1.932,00**

- Rendimientos indicados con Tª Condensación +54,5ºC
- Enfriamiento del compresor (F): por aire-ventilador.
- Compresor con o sin equipo de arranque (Consultar código).
- Sistema de expansión: C/V=Capilar y/o válvula de expansión.

*Modelos hasta finalización de stock. Ver nuevos modelos de compresores refrigerantes en página 12.

Ver notas generales en página 17.

Compresores Herméticos Pistones

Tecumseh

APLICACIÓN ALTA / MEDIA TEMPERATURA

R-22 — Monofásico 230V / 50Hz — (Sólo para reposición)

HP	Cilind. (cm³)	Potencia Frigorífica (W) a la Temperatura de Evaporación			Sist. Expansión	Enfr.	MODELO	CÓDIGO	Precio EUROS
		0°C	-5°C	-10°C					
1/5	4,50	412	329	256	C/V	F	**AE4425E**	100.107.0209	**383,00**
1/4	5,70	538	430	336	C/V	F	**AEZ4430E***	100.107.0097	**415,00**
1/4	5,70	538	430	336	C/V	F	**AE4430E**	100.107.0208	**419,00**
1/3	7,55	733	588	464	C/V	F	**AEZ4440E***	100.107.0098	**431,00**
1/3	7,55	733	588	464	C/V	F	**AE4440E**	100.107.0236	**493,00**
3/8	9,50	896	710	554	C/V	F	**AE4450E**	100.107.0205	**567,00**
1/2	11,30	1.134	909	715	C/V	F	**AE4460E**	100.107.0206	**638,00**
5/8	15,20	1.586	1.278	1.011	C/V	F	**CAJ9480T**	100.107.0103	**1.213,00**
3/4	18,30	1.909	1.547	1.229	C/V	F	**CAJ9510T**	100.107.0104	**1.259,00**
1	24,20	2.411	1.896	1.451	C/V	F	**CAJ9513T**	100.107.0105	**1.329,00**
1 1/4	25,95	2.727	2.171	1.673	C/V	F	**CAJ4517T**	100.107.0106	**1.371,00**
1 3/4	39,95	3.774	2.927	2.202	C/V	F	**FH4522F**	100.107.0107	**1.930,00**
2	43,50	4.131	3.219	2.456	C/V	F	**FH4524F**	100.107.0108	**1.877,00**

(*) Hasta finalización de stock.

R-22 — Trifásico 220V-440V/ 50-60Z — (Sólo para reposición)

HP	Cilind. (cm³)	Potencia Frigorífica (W) a la Temperatura de Evaporación			Sist. Expansión	Enfr.	MODELO	CÓDIGO	Precio EUROS
		0°C	-5°C	-10°C					
1	24,20	2.411	1.896	1.451	C/V	F	**TAJ9513T**	100.107.0112	**1.243,00**
1 1/4	25,95	2.727	2.171	1.673	C/V	F	**TAJ4517T**	100.107.0113	**1.291,00**
1 1/2	34,45	3.601	2.911	2.304	C/V	F	**TAJ4519T**	100.107.0114	**1.377,00**
1 3/4	39,95	3.774	2.927	2.202	C/V	F	**TFH4522F**	100.107.0115	**1.800,00**
2	43,50	4.131	3.219	2.456	C/V	F	**TFH4524F**	100.107.0116	**1.877,00**
3	74,25	7.330	5.745	4.301	C/V	F	**TFH4540F 220V**	100.107.0118	**2.054,00**
							TFH4540F 380V	100.107.0119	**2.027,00**
4	90,20	7.839	5.934	4.368	C/V	F	**TAG4546T 220V**	100.107.0120	**2.636,00**
							TAG4546T 380V	100.107.0121	**2.559,00**
4,5	100,70	9.105	7.022	5.306	C/V	F	**TAG4553T 220V**	100.107.0122	**2.665,00**
							TAG4553T 380V	100.107.0123	**2.586,00**
5	112,50	10.593	8.164	6.133	C/V	F	**TAG4561T 220V**	100.107.0124	**2.755,00**
							TAG4561T 380V	100.107.0125	**2.676,00**
6	124,40	11.862	9.180	6.967	C/V	F	**TAG4568T 220V**	100.107.0126	**2.910,00**
							TAG4568T 380V	100.107.0127	**2.887,00**
6 1/2	134,80	12.632	9.804	7.501	C/V	F	**TAG4573T**	100.107.0128	**3.092,00**

- Rendimientos indicados con Tª Condensación +54,5ºC
- Enfriamiento del compresor (F): por aire-ventilador.
- Compresor con o sin equipo de arranque (Consultar código).
- Sistema de expansión: C/V=Capilar y/o válvula de expansión.

Ver notas generales en página 17.

Capítulo 1

Compresores Herméticos Pistones

Tecumseh

APLICACIÓN BAJA TEMPERATURA

R-134A — Monofásico 230V/1/50Hz

HP	Cilind. (cm³)	Potencia Frigorífica (W) a la Temperatura de Evaporación			Sist. Expansión	Enfr.	MODELO	CÓDIGO	Precio EUROS
		-10°C	-25°C	-35°C					
1/8	3,58	175	80	35	C	S	**THG1335YKS**	100.107.0147	**210,00**
1/6	4,23	205	95	45	C	S	**THG1340YKS**	100.107.0148	**212,00**
1/5	5,20	250	110	50	C	S	**THG1352YKS**	100.107.0149	**214,00**
1/5	6,90	280	130	60	C	S	**THG1365YS**	100.107.0150	**217,00**
1/4	8,02	470	245	102	C	F	**AE1390Y-F**	100.107.0152	**252,00**
1/3	9,39	419	209	140	C/V	F	**AE2410Y**	100.107.0234	**331,00**
3/8	12,01	621	294	215	C/V	F	**AE2413Y**	100.107.0235	**347,00**

APLICACIÓN BAJA TEMPERATURA

R-404A/R-507 — Monofásico 230V / 50Hz

HP	Cilind. (cm³)	Potencia Frigorífica (W) a la Temperatura de Evaporación			Sist. Expansión	Enfr.	MODELO	CÓDIGO	Precio EUROS
		-10°C	-25°C	-35°C					
1/4	5,02	580	280	142	C/V	F	**AE2410Z-FZ**	100.107.0129	**291,00**
1/3	6,69	675	342	171	C/V	F	**AE2415Z-FZ**	100.107.0130	**302,00**
3/8	9,35	864	412	177	C/V	F	**AE1420Z-FZ1**	100.107.0131	**374,00**
	12,01	1.000	510	239	C/V	F	**AE2425Z-F**	100.107.0135	**445,00**
1/2	15,2	1.270	550	240	C/V	F	**CAJ2428Z***	100.107.0136	**504,00**
5/8	18,3	1.590	690	310	C/V	F	**CAJ2432Z***	100.107.0137	**572,00**
5/8	21	1.890	850	410	C/V	F	**CAJ2440Z***	100.107.0138	**644,00**
3/4	26,2	2.320	1.090	550	C/V	F	**CAJ2446Z***	100.107.0139	**622,00**
1 1/4	34,5	3.030	1.475	760	C/V	F	**CAJ2464Z***	100.107.0140	**655,00**
1 3/4	53,2	4.510	1.960	740	C/V	F	**FH2480Z***	100.107.0141	**1.233,00**
1 1/2	74,25	6.300	2.850	1.380	C/V	F	**FH2511Z***	100.107.0142	**1.269,00**

R-404A/R-507 — Trifásico 400V / 50Hz

HP	Cilind. (cm³)	Potencia Frigorífica (W) a la Temperatura de Evaporación			Sist. Expansión	Enfr.	MODELO	CÓDIGO	Precio EUROS
		-10°C	-25°C	-35°C					
3/4	26,20	2.320	1.090	550	C/V	F	**TAJ2446Z***	100.107.0143	**639,00**
1 1/4	34,50	3.030	1.475	760	C/V	F	**TAJ2464Z***	100.107.0144	**675,00**
1 3/4	53,20	4.510	1.960	740	C/V	F	**TFH2480Z***	100.107.0145	**1.171,00**
2 1/2	74,25	6.300	2.850	1.380	C/V	F	**TFH2511Z***	100.107.0146	**1.206,00**
3	101,00	6.570	3.208	1.913	C/V	F	**TAG2513Z***	100.107.0216	**1.511,00**
3 1/2	112,00	8.851	4.218	2.341	C/V	F	**TAG2516Z***	100.107.0217	**1.583,00**
4	135,00	10.853	5.380	3.187	C/V	F	**TAG2522Z***	100.107.0197	**1.712,00**
4 1/2	145,00	12.387	6.048	3.607	C/V	F	**TAG2525Z***	100.107.0218	**1.799,00**

- Rendimientos indicados con Tª Condensación +54,5ºC
- Enfriamiento del compresor (F) por aire ventilador y (S): estático.
- Compresor con o sin equipo de arranque (Consultar código).
- Sistema de expansión: C=Capilar y C/V=Capilar y/o válvula de expansión.

Ver notas generales en página 17.

Compresores Herméticos Pistones

Tecumseh

APLICACIÓN ALTA / MEDIA TEMPERATURA

R-290 | Monofásico 230V-1-50Hz

GREEN TECHNOLOGY®

Cilind. (cm³)	Potencia Frigorífica (W) a la Temperatura de Evaporación			Tipo Motor	MODELO	CÓDIGO	Precio EUROS
	+10°C	0°C	-5°C				
5,02	749	523	430	CSIR	**AE4425U**	100.107.0211	**262,00**
6,12	899	628	516	CSIR	**AE4430U**	100.107.0212	**284,00**
8,02	1.178	823	676	CSIR	**AE4440U**	100.107.0213	**321,00**
10,33	1.485	1.065	892	CSIR	**AE4450U**	100.107.0214	**369,00**
12,01	1.782	1.278	1.070	CSIR	**AE4460U**	100.107.0215	**389,00**

• EN12900: Tª condensación: +45ºC, Tªsalida del evaporador +20ºC, subenfriamiento 0K.

APLICACIÓN BAJA TEMPERATURA

R-290 | Monofásico 230V-1-50Hz

Cilind. (cm³)	Potencia Frigorífica (W) a la Temperatura de Evaporación			Tipo Motor	MODELO	CÓDIGO	Precio EUROS
	-10°C	- 25°C	-35°C				
5,48	426	229	133	CSIR	**AE2410U**	100.107.0219	**294,00**
8,85	682	366	219	CSIR	**AE2415U**	100.107.0220	**317,00**
10,96	846	454	274	CSIR	**AE2420U**	100.107.0221	**377,00**

• EN12900: Tª condensación: +40ºC, Tªsalida del evaporador +20ºC, subenfriamiento 0K.

Ver notas generales en página 17.

Capítulo 1

Compresores Herméticos Pistones

Tecumseh

APLICACIÓN ALTA/MEDIA TEMPERATURA

Multirefrigerante R-134A/R513A/R449A/R452A/R404A — Monofásico 230V/50Hz

HP	Cilind. (cm³)	Refrigerante	Potencia Frigorífica (W) a la Temperatura de Evaporación				MODELO	CÓDIGO	Precio EUROS
			+5ºC	+0ºC	-5ºC	-10ºC			
5/8	15,20	R134a	1.293	1.025	798	606	**CAJ9480X**	100.107.0253	**823,00**
		R513A	1.320	1.061	839	649			
		R449A	2.126	1.710	1.358	1.062			
		R452A	2.142	1.754	1.420	1.136			
		R404A	2.121	1.756	1.438	1.163			
3/4	18,30	R134a	1.560	1.242	976	755	**CAJ9510X**	100.107.0254	**856,00**
		R513A	1.593	1.286	1.027	809			
		R449A	2.771	2.236	1.782	1.400			
		R452A	2.672	2.190	1.777	1.425			
		R404A	2.644	2.192	1.799	1.458			
1	24,20	R134a	2.066	1.650	1.292	985	**CAJ9513X**	100.107.0255	**902,00**
		R513A	2.109	1.708	1.359	1.056			
		R449A	3.590	2.882	2.277	1.764			
		R452A	3.461	2.823	2.269	1.792			
		R404A	3.429	2.826	2.296	1.833			
1 1/4	25,95	R134a	2.307	1.845	1.450	1.112	**CAJ4517X**	100.107.0256	**933,00**
		R513A	2.355	1.910	1.523	1.192			
		R449A	3.918	3.169	2.531	1.991			
		R452A	3.779	3.106	2.525	2.027			
		R404A	3.744	3.111	2.558	2.076			
1 1/2	34,50	R134a	2.985	2.422	1.927	1.496	**CAJ4519X**	100.107.0257	**986,00**
		R513A	3.084	2.488	1.974	1.532			
		R449A	5.136	4.158	3.319	2.603			
		R452A	4.650	3.934	3.288	2.706			
		R404A	4.705	3.919	3.226	2.611			
1 3/4	39,90	R134a	3.422	2.730	2.136	1.629	**FH4522X**	100.107.0258	**1.233,00**
		R513A	3.493	2.826	2.247	1.746			
		R449A	5.510	4.364	3.392	2.577			
		R452A	5.306	4.268	3.375	2.613			
		R404A	5.245	4.266	3.413	2.671			
2	43,50	R134a	3.726	2.972	2.326	1.774	**FH4524X**	100.107.0259	**1.271,00**
		R513A	3.803	3.077	2.447	1.902			
		R449A	6.198	4.940	3.862	2.946			
		R452A	5.969	4.832	3.844	2.989			
		R404A	5.897	4.827	3.884	3.053			
2 1/2	56,60	R134a	4.852	3.871	3.029	2.311	**FH4531X**	100.107.0260	**1.331,00**
		R513A	4.953	4.008	3.187	2.477			
		R449A	7.891	6.402	5.090	3.914			
		R452A	7.609	6.273	5.073	3.971			
		R404A	7.533	6.279	5.134	4.057			
3	74,20	R134a	4.736	3.751	2.916	2.215	**FH4540X**	100.107.0261	**1.372,00**
		R513A	6.129	4.918	3.849	2.906			
		R449A	9.782	7.920	6.304	4.909			
		R452A	9.353	7.927	6.601	5.353			
		R404A	9.582	7.961	6.508	5.192			

Rendimientos según EN12900. Tª de condensación +45ºC. Gases aspirados 20ºC. Recalentamiento 15K.

Compresores Herméticos Pistones

APLICACIÓN ALTA/MEDIA TEMPERATURA

Multirefrigerante R-134A/R513A/R449A/R452A/R404A — Trifásico 440V/50-60HZ

HP	Cilind. (cm³)	Refrigerante	Potencia Frigorífica (W) a la Temperatura de Evaporación				MODELO	CÓDIGO	Precio EUROS
			+5ºC	+0ºC	-5ºC	- 10ºC			
5/8	15,20	R134a	1.325	1.046	811	615	**TAJ9480X**	100.107.0262	**823,00**
		R513A	1.353	1.083	853	659			
		R449A	2.279	1.833	1.456	1.138			
		R452A	2.196	1.795	1.451	1.157			
		R404A	2.173	1.796	1.468	1.184			
3/4	18,30	R134a	1.619	1.293	1.019	791	**TAJ9510X**	100.107.0263	**809,00**
		R513A	1.653	1.339	1.072	848			
		R449A	2.755	2.231	1.785	1.407			
		R452A	2.657	2.186	1.780	1.432			
		R404A	2.629	2.187	1.801	1.465			
1	24,20	R134a	2.066	1.650	1.292	985	**TAJ9513X**	100.107.0264	**846,00**
		R513A	2.109	1.708	1.359	1.056			
		R449A	3.470	2.778	2.190	1.694			
		R452A	3.344	2.720	2.182	1.721			
		R404A	3.310	2.721	2.208	1.761			
1 1/4	25,95	R134a	2.331	1.870	1.465	1.111	**TAJ4517X**	100.107.0265	**878,00**
		R513A	2.380	1.936	1.541	1.190			
		R449A	3.937	3.207	2.549	1.985			
		R452A	3.832	3.142	2.541	2.018			
		R404A	3.794	3.145	2.572	2.064			
1 1/2	34,50	R134a	3.103	2.508	1.993	1.549	**TAJ4519X**	100.107.0266	**936,00**
		R513A	3.167	2.597	2.097	1.661			
		R449A	4.980	4.053	3.254	2.568			
		R452A	4.804	3.972	3.246	2.613			
		R404A	4.759	3.977	3.285	2.673			
1 3/4	39,90	R134a	3.340	2.645	2.056	1.562	**TFH4522X**	100.107.0267	**1.172,00**
		R513A	3.410	2.738	2.163	1.675			
		R449A	5.549	4.373	3.376	2.538			
		R452A	5.341	4.275	3.356	2.571			
		R404A	5.276	4.269	3.391	2.626			

Rendimientos según EN12900. Tª de condensación +45ºC. Gases aspirados 20ºC. Recalentamiento 15K.

Capítulo 1

Compresores Herméticos Pistones

Tecumseh

APLICACIÓN ALTA/MEDIA TEMPERATURA

Multirefrigerante R-134A/R513A/R449A/R452A/R404A — TRIfásico 440V/50-60Hz

HP	Cilind. (cm³)	Refrigerante	Potencia Frigorífica (W) a la Temperatura de Evaporación				MODELO	CÓDIGO	Precio EUROS
			+5ºC	+0ºC	-5ºC	-10ºC			
2	43,50	R134a	3.637	2.880	2.239	1.701	**TFH4524X**	100.107.0268	**1.209,00**
		R513A	3.713	2.982	2.355	1.823			
		R449A	6.195	4.960	3.885	2.958			
		R452A	5.969	4.853	3.865	2.999			
		R404A	2.276	4.269	3.391	2.626			
2 1/2	56,60	R134a	4.736	3.751	2.916	2.215	**TFH4531X**	100.107.0269	**1.267,00**
		R513A	4.835	3.883	3.068	2.375			
		R449A	7.831	6.293	4.968	3.834			
		R452A	7.546	6.160	4.949	3.894			
		R404A	7.461	6.158	5.005	3.982			
3	74,20	R134a	6.208	4.916	3.822	2.904	**TFH4540X**	100.107.0270	**1.305,00**
		R513A	6.337	5.090	4.021	3.112			
		R449A	9.947	8.042	6.401	4.993			
		R452A	9.591	7.878	6.391	5.075			
		R404A	9.492	7.881	6.455	5.189			
4	90,20	R134a	7.108	5.628	4.365	3.294	**TAG4546X**	100.107.0271	**1.525,00**
		R513A	7.256	5.826	4.592	3.530			
		R449A	11.930	9.312	7.113	5.291			
		R452A	11.477	9.197	7.068	5.358			
		R404A	11.336	9.087	7.145	5.478			
4 1/2	100,70	R134a	7.935	6.283	4.873	3.678	**TAG4553X**	100.107.0272	**1.583,00**
		R513A	8.101	6.504	5.127	3.941			
		R449A	13.359	10.467	8.040	6.023			
		R452A	12.859	10.232	7.995	6.104			
		R404A	12.715	10.230	8.087	6.243			
5	112,50	R134a	8.865	7.019	5.444	4.109	**TAG4561X**	100.107.0273	**1.640,00**
		R513A	9.050	7.266	5.727	4.403			
		R449A	14.729	11.647	9.050	6.877			
		R452A	14.185	11.393	9.006	6.976			
		R404A	14.031	11.393	9.109	7.132			
6	124,40	R134a	9.803	7.762	3.020	4.543	**TAG4568X**	100.107.0274	**1.727,00**
		R513A	10.008	8.035	6.333	4.869			
		R449A	17.085	13.629	10.689	8.211			
		R452A	16.443	13.326	10.636	8.332			
		R404A	16.216	13.291	10.736	8.507			
6 1/2	134,80	R134a	10.638	8.423	6.533	4.930	**TAG4573X**	100.107.0275	**1.885,00**
		R513A	10.860	8.720	6.873	5.284			
		R449A	17.085	13.629	10.689	8.211			
		R452A	17.604	14.271	11.411	8.979			
		R404A	17.394	14.261	11.542	9.186			
7	145,00	R134a	11.426	9.047	7.017	5.295	**TAG4581X**	100.107.0276	**1.986,00**
		R513A	11.665	9.366	7.382	5.675			
		R449A	19.497	15.741	12.522	9.782			
		R452A	18.791	15.413	12.479	9.943			
		R404A	18.579	15.404	12.613	10.158			

Rendimientos según EN12900. Tª de condensación +45ºC. Gases aspirados 20ºC. Recalentamiento 15K.

Compresores Herméticos Pistones

Tecumseh

APLICACIÓN BAJA TEMPERATURA

Multirefrigerante R-134A/R513A/R449A/R452A/R404A — Monofásico 230V/50Hz

HP	Cilind. (cm³)	Refrigerante	Potencia Frigorífica (W) a la Temperatura de Evaporación			MODELO	CÓDIGO	Precio EUROS
			-25ºC	-30ºC	-35ºC			
1/2	15,20	R449A	473	330	216	CAJ2428X	100.107.0277	622,00
		R452A	493	353	239			
		R404A	518	376	260			
5/8	18,3	R449A	594	415	272	CAJ2432X	100.107.0278	740,00
		R452A	620	444	301			
		R404A	660	482	335			
5/8	21	R449A	708	501	335	CAJ2440X	100.107.0279	795,00
		R452A	739	537	372			
		R404A	783	580	411			
3/4	26,2	R449A	918	663	453	CAJ2446X	100.107.0280	856,00
		R452A	961	712	503			
		R404A	1.009	758	544			
1 1/4	34,50	R449A	1.191	868	605	CAJ2464X	100.107.0281	902,00
		R452A	1.246	933	674			
		R404A	1.308	993	729			
1 3/4	53,2	R449A	1.727	1.203	763	FH2480X	100.107.0282	1.271,00
		R452A	1.832	1.316	869			
		R404A	1.920	1.398	938			
1 1/2	74,20	R449A	2.358	1.648	1.065	FH2511X	100.107.0283	1.307,00
		R452A	2.460	1.763	1.176			
		R404A	2.539	1.845	1.269			

Multirefrigerante R-134A/R513A/R449A/R452A/R404A — Trifásico 400-440V/50-60Hz

HP	Cilind. (cm³)	Refrigerante	Potencia Frigorífica (W) a la Temperatura de Evaporación			MODELO	CÓDIGO	Precio EUROS
			-25ºC	-30ºC	-35ºC			
1/2	15,20	R449A	471	329	217	TAJ9480X	100.107.0262	823,00
		R452A	492	353	240			
		R404A	516	376	260			
5/8	18,30	R449A	586	408	265	TAJ2432X	100.107.0284	714,00
		R452A	611	436	293			
		R404A	641	464	316			
3/4	26,20	R449A	878	631	430	TAJ2446X	100.107.0285	813,00
		R452A	918	678	478			
		R404A	964	722	517			
1 1/4	53,20	R449A	1.180	860	597	TFH2464X	100.107.0286	856,00
		R452A	1.236	924	665			
		R404A	1.297	984	719			
1 3/4	53,20	R449A	1.707	1.211	791	TFH2480X	100.107.0287	1.209,00
		R452A	1.784	1.298	874			
		R404A	1.872	1.381	945			
2 1/2	74,20	R449A	2.322	1.622	1.063	TFH2511X	100.107.0288	1.243,00
		R452A	2.422	1.736	1.176			
		R404A	2.539	1.845	1.269			
3	100,70	R449A	2.645	1.739	1.033	TAG2513X	100.107.0289	1.597,00
		R452A	2.748	1.849	1.128			
		R404A	2.885	1.970	1.223			
3 1/2	112,50	R449A	2.776	1.775	969	TAG2516X	100.107.0290	1.684,00
		R452A	3.393	2.357	1.515			
		R404A	3.559	2.507	1.636			
4	124,4	R449A	4.139	2.902	1.916	TAG2522X	100.107.0291	1.813,00
		R452A	4.366	3.139	2.139			
		R404A	4.577	3.338	2.312			
4 1/2	134,80	R449A	4.592	3.255	2.160	TAG2525X	100.107.0292	1.899,00
		R452A	4.796	3.488	2.392			
		R404A	5.029	3.708	2.581			

Rendimientos según EN12900. Tª de condensación +45ºC. Gases aspirados 20ºC. Recalentamiento 15K.

Capítulo 1

Compresores Herméticos Pistones

Tecumseh

COMPRESORES DE RECAMBIO "CFC"

APLICACIÓN ALTA / MEDIA TEMPERATURA

R-12 (R-406) | Monofásico 230V / 50Hz | **(Sólo para reposición)**

HP	Cilind. (cm³)	Potencia Frigorífica (W) a la Temperatura de Evaporación			Sist. Expansión	Enfr.	MODELO	CÓDIGO	Precio EUROS
		+7,2°C	0°C	-5°C					
1/4	8,85	831	639	523	C/V	F	**CAE41ZF11(1)**	100.107.0160	**441,00**
3/8	12,05	1.028	765	613	C/V	F	**CAE4440A(1)**	100.107.0161	**550,00**
1/2	18,30	1.508	1.165	935	C/V	F	**CAJ4461A(1)**	100.107.0162	**972,00**
3/4	25,95	2.295	1.740	1.395	C/V	F	**CAJ4492A(1)**	100.107.0163	**1.154,00**
1	32,70	3.032	2.330	1.900	C/V	F	**CAJ4511A(1)**	100.107.0164	**1.311,00**

APLICACIÓN BAJA TEMPERATURA

R-12 (R-406) | Monofásico 230V / 50Hz | **(Sólo para reposición)**

HP	Cilind. (cm³)	Potencia Frigorífica (W) a la Temperatura de Evaporación		Sist. Expansión	Enfr.	MODELO	CÓDIGO	Precio EUROS
		-15°C	-35°C					
1/8	3,60	138	43	C	S	**AZ1335A (1)**	100.107.0165	**357,00**
1/8	4,50	115	25	C	S	**AE8ZA7F (1)**	100.107.0166	**360,00**
1/3	14,15	496	141	C/V	F	**CAE2412A (1)**	100.107.0174	**600,00**

- Rendimientos indicados con Tª Condensación +54,5ºC
- Enfriamiento del compresor (F) por aire ventilador y (S): estático, (RH):por aceite
- Compresor con o sin equipo de arranque (Consultar código).
- Sistema de expansión: C=Capilar y C/V=Capilar y/o válvula de expansión.

(1) Modelos hasta finalización de stock.

Ver notas generales en página 11.

Compresores Herméticos Pistones

Tecumseh

Notas Generales

Compresores Aire Acondicionado y Bomba de Calor

- Rendimientos indicados con Tª de condensación +54,5 ºC; Tª de ambiente +35 ºC; Tª de entrada válvula líquido +46,1 ºC y recalentamiento 11K.
- Sistema de enfriamiento compresor: por aire-ventilador (F)
- Compresor con o sin equipo de arranque. (Consultar código).
- Sistema de expansión: C=Capilar y CV=Capilar y/o válvula de expansión.

Alcance del suministro:

- Modelos AE, AJ, FH, CAJ, TAJ, TFH y TAG con conexiones a soldar, carga de aceite, carga de nitrógeno y juego de antivibradores (4 amortiguadores+4 distanciadores). Equipo eléctrico de acuerdo a la tensión y al tipo de motor.
- Compresores con R-22 ver nuevo reglamento europeo (CE) nº 2037/2000 del 29/9/2000.

Compresores Alta / Media Temperatura

- Rendimientos indicados con Tª de condensación +54,5 ºC; Tª de ambiente +35 ºC y Tª de entrada válvula líquido +46,1 ºC y recalentamiento 11K.
- Sistema de enfriamiento compresor: por aire-ventilador (F)
- Compresor con o sin equipo de arranque. (Consultar código).
- Sistema de expansión: C=Capilar y CV=Capilar y/o válvula de expansión.

Alcance del suministro:

- Modelos AZ/THB, AEZ y CAE con conexiones a soldar, carga de aceite, carga de nitrógeno y juego de antivibradores (4 amortiguadores+4 distanciadores). Equipo eléctrico de acuerdo a la tensión y al tipo de motor.
- Modelos CAJ y TAJ con conexión a soldar en descarga y manguito a roscar en aspiración para válvula Rotalock incluída.
- Compresores con R-22 ver nuevo reglamento europeo (CE) nº 2037/2000 del 29/9/2000

Compresores Baja Temperatura

- Rendimientos indicados con Tª de condensación +54,5 ºC; Tª de ambiente, entrada de válvula líquido, salida del evaporador y gases aspirados sobrecalentados +32 ºC.
- Sistema de enfriamiento compresor: por aire-ventilador (F); estático (S) y por aceite (RH).
- Compresor con o sin equipo de arranque. (Consultar código).
- Sistema de expansión: C=Capilar y CV=Capilar y/o válvula de expansión.

Alcance del suministro:

- Modelos AZ, AE, AEZ y CAE con conexiones a soldar, carga de aceite, carga de nitrógeno y juego de antivibradores (4 amortiguadores+4 distanciadores). Equipo eléctrico de acuerdo a la tensión y al tipo de motor.
- Modelo CAJ y TAJ con conexiones a soldar en descarga y manguito a roscar en aspiración para válvula Rotalock incluída.
- Modelos FH y TFH con conexiones a roscar para válvulas Rotalock no incluídas resistencia de cárter y visor de aceite.

Compresores de recambio "CFC" Alta / Baja Temperatura

- Modelos AZ, AE, AEZ y CAE con conexiones para soldar, carga de aceite, carga de nitrógeno y juego antivibradores (4 amortiguadores+4 distanciadores). Equipo eléctrico de acuerdo a la tensión y al tipo de motor.
- Modelo CAJ con conexiones a soldar en descarga y manguito a roscar en aspiración para válvula Rotalock incluída.
- La utilización de estos compresores debe estar sujeta a la normativa vigente (CE) nº 2037/2000.

Eficiencia hasta

COP 1,8 en LBP
y 2,9 en HMBP

gama **extensa** y **eficiente** de compresores en R290

green cooling

Completa gama de compresores desde 2,2 a 34cc

- Máxima eficiencia
- Mejor producción frigorífica
- Gamas desde 100 a 2.710 vatios (ASHRAE)

Refrigerantes naturales

HUAYI
Worldwide Leader

Huayi Compressor Barcelona, S.L. · Antoni Forrellad, 2 · 08192 · Sant Quirze del Vallès · BCN · Spain · www.huayicompressor.es

cubigel® compressors
Live the cooling experience

Compresores Herméticos Pistones

APLICACIÓN ALTA / MEDIA TEMPERATURA

R-134A — Monofásico 220/240V / 50Hz

HP	Cilind. (cm³)	Potencia Frigorifica (W) a Temp. Evaporación				Sist. Expansión	MODELO	CÓDIGO	Precio EUROS
		+7,2ºC	0ºC	-5ºC	-10ºC				
1/8	3,80	369	277	225	183	C/V	**B38G**	100.109.0001	**132,70**
1/6	4,56	372	278	223	174	C/V	**GL45TB**	100.109.0002	**145,00**
1/5	5,68	475	355	284	222	C/V	**GL60TB**	100.109.0003	**145,00**
1/5	7,57	602	451	360	280	C/V	**GL80TB**	100.109.0004	**152,00**
1/4	8,85	718	539	432	338	C/V	**GL90TB**	100.109.0005	**158,00**
3/8	10,70	951	698	555	438	C/V	**GLY12RAa**	100.109.0006	**176,00**
3/8	14,17	1.088	810	643	497	C/V	**GP14TB**	100.109.0007	**183,00**
3/8	16,15	1.429	1.077	865	679	C/V	**GP16TB**	100.109.0008	**203,00**
1/2	18,00	1.611	1.215	982	783	C/V	**GPT18RA**	100.109.0009	**232,90**
1/2	18,40	1.510	1.133	907	709	C/V	**GX18TB**	100.109.0010	**290,00**
5/8	23,20	1.880	1.412	1.131	886	C/V	**GX23TB**	100.109.0011	**318,00**
3/4	25,93	2.260	1.667	1.305	984	C/V	**GS26TB-V**	100.109.0012	**399,00**
1	34,42	3.095	2.329	1.859	1.438	C/V	**GS34TB-V**	100.109.0013	**414,00**

R-404A / R-507 — Monofásico 220/240V / 50Hz

HP	Cilind. (cm³)	Potencia Frigorifica (W) a Temp. Evaporación				Sist. Expansión	MODELO	CÓDIGO	Precio EUROS
		+7,2ºC	0ºC	-5ºC	-10ºC				
1/4	5,68	695	533	435	350	C/V	**ML60TB**	100.109.0014	**184,00**
3/8	7,57	943	730	600	484	C/V	**ML80TB**	100.109.0015	**191,00**
3/8	8,85	1.132	873	717	579	C/V	**ML90TB**	100.109.0016	**201,00**
3/8	12,10	1.673	1.317	1.097	899	C/V	**MPT12RA**	100.109.0017	**231,00**
1/2	14,32	1.886	1.464	1.208	983	C/V	**MPT14RA**	100.109.0018	**248,00**
7/8	18,40	2.313	1.784	1.463	1.178	C/V	**MX18TBa**	100.109.0019	**316,00**
1	20,72	2.601	2.005	1.643	1.323	C/V	**MX21TBa**	100.109.0020	**334,00**
1-3/8	25,93	3.423	2.605	2.119	1.677	C/V	**MS26TB-V**	100.109.0021	**427,00**
1-5/8	34,42	4.517	3.535	2.919	2.357	C/V	**MS34TB-V**	100.109.0022	**449,00**

APLICACIÓN BAJA TEMPERATURA

R-404A / R-507 — Monofásico 220/240V / 50Hz

HP	Cilind. (cm³)	Potencia Frigorifica (W) a Temp. Evaporación			Sist. Expansión	MODELO	CÓDIGO	Precio EUROS
		-10ºC	-25ºC	-35ºC				
1/6	4,56	274	133	72	C/V	**ML45FB**	100.109.0023	**174,00**
1/5	5,98	302	186	100	C/V	**ML60FB**	100.109.0024	**181,00**
1/3	8,85	446	275	150	C/V	**ML90FB**	100.109.0025	**198,00**
3/8	10,70	620	387	217	C/V	**MLY12LAa**	100.109.0026	**224,30**
1/2	14,17	708	421	204	C/V	**MP14FB**	100.109.0027	**231,00**
5/8	18,40	921	546	272	C/V	**MX18FBa**	100.109.0028	**314,00**
7/8	23,20	1.178	718	381	C/V	**MX23FBa**	100.109.0029	**348,00**
3/4	25,93	1.397	814	360	C/V	**MS26FB-V**	100.109.0030	**423,80**
7/8	29,95	1.589	932	414	C/V	**MS30FB-V**	100.109.0031	**435,00**
1	34,42	1.858	1.083	479	C/V	**MS34FB-V**	100.109.0032	**444,80**

Temperatura Condensación+55ºC, Temperatura Líquido, Ambiente y Aspiración +32ºC
Sistema de Expansión: C=Capilar, C/V= Capilar y/o válvula de expansión

Capítulo 1

Compresores Herméticos Pistones

cubigel® compressors

green cooling

APLICACIÓN ALTA/MEDIA TEMPERATURA

R-290 Propano — Monofásico 220/240V / 50Hz

HP	Cilind. (cm³)	Potencia Frigorifica (W) a Temp. Evaporación			Sist. Expansión	MODELO	CÓDIGO	Precio EUROS
		7,2ºC	-10ºC	-25ºC				
3/8	10,70	1.452	790	417	C/V	**NLY12RAa**	100.109.0045	**204,60**
1/2	12,10	1.744	884	-	C/V	**NLY12RAa**	100.109.0046	**204,60**
1/2	14,32	2.065	1.012	-	C/V	**NPT14RA**	100.109.0047	**229,40**
3/4	18,40	2.444	1.199	564	C/V	**NLX18TBa**	100.109.0048	**315,10**
7/8	20,72	2.714	1.355	663	C/V	**NLX21TBa**	100.109.0049	**333,50**

R-600 Isobutano — Monofásico 220/240V / 50Hz

HP	Cilind. (cm³)	Potencia Frigorifica (W) a Temp. Evaporación			Sist. Expansión	MODELO	CÓDIGO	Precio EUROS
		-7,2ºC	-10ºC	-25ºC				
1/10	5,46	297	140	52	C	**HLY55MAB**	100.109.0059	**136,10**
1/10	5,50	323	155	70	C	**HUY55MAb**	100.109.0060	**139,50**

APLICACIÓN MEDIA/BAJA TEMPERATURA

R-290 Propano — Monofásico 220/240V / 50Hz

HP	Cilind. (cm³)	Potencia Frigorifica (W) a Temp. Evaporación			Sist. Expansión	MODELO	CÓDIGO	Precio EUROS
		-10ºC	-23,3ºC	-35ºC				
1/8	3,50	263	143	77	C	**NBC35NA**	100.109.0034	**104,60**
1/5	5,50	473	264	142	C	**NUT55CAa**	100.109.0036	**127,50**
1/5	5,98	502	291	156	C/V	**NUY60LAa**	100.109.0037	**143,70**
1/4	6,00	535	303	165	C	**NUT60LAa**	100.109.0038	**149,70**
1/4	8,10	670	393	216	C/V	**NUY80LAa**	100.109.0039	**158,70**
1/3	8,90	762	451	256	C/V	**NUY90LAa**	100.109.0040	**166,20**
3/8	10,70	855	488	267	C/V	**NLY12LAa**	100.109.0041	**195,50**

APLICACIÓN BAJA TEMPERATURA

R-290 Propano — Monofásico 220/240V / 50Hz

HP	Cilind. (cm³)	Potencia Frigorifica (W) a Temp. Evaporación			Sist. Expansión	MODELO	CÓDIGO	Precio EUROS
		-10ºC	-25ºC	-40ºC				
3/8	10,70	855	450	201	C/V	**NLY12LAa**	100.109.0041	**195,50**
1/2	14,32	1.151	600	267	C/V	**NPY14LAa**	100.109.0042	**206,10**
1/2	16,15	1.316	698	314	C/V	**NPT16LA**	100.109.0043	**216,60**
7/8	23,20	1.750	922	366	C/V	**NX23FBa**	100.109.0044	**375,60**

R-600 Isobutano — Monofásico 220/240V / 50Hz

HP	Cilind. (cm³)	Potencia Frigorifica (W) a Temp. Evaporación			Sist. Expansión	MODELO	CÓDIGO	Precio EUROS
		-10ºC	-25ºC	-35ºC				
1/10	5,20	151	71	41	C	**B52CL**	100.109.0050	**103,40**
1/8	6,00	185	95	50	C	**B60CBL**	100.109.0051	**109,10**
1/8	6,50	203	95	56	C	**B65CL**	100.109.0052	**114,30**
1/7	8,10	244	120	65	C	**HLY80AAa**	100.109.0053	**153,40**
1/6	9,09	280	133	81	C	**HLY90AAa**	100.109.0054	**158,30**
1/6	9,95	302	144	84	C	**HLY99AAa**	100.109.0055	**163,20**
1/5	12,10	365	174	95	C	**HPY12AAa**	100.109.0056	**151,00**
1/5	14,32	419	201	112	C	**HPY14AAa**	100.109.0057	**187,30**
1/4	16,15	463	220	123	C	**HPY16AAb**	100.109.0058	**194,80**

Temperatura Condensación +55ºC, Temperatura Líquido, Ambiente y Aspiración +32ºC
Sistema de Expansión: C= Capilar, C/V= Capilar y/o válvula de expansión

APLICACIÓN ALTA TEMPERATURA

R-134a — Monofásico 220/240V / 50Hz

HP	Enfr.	Cilind. (cm³)	Int. A	Conex. Aspir. ODF	Rotalock	Conex. Desc. ODF	Rendimientos (W)*				Sist. Expansión	MODELO	CÓDIGO	Precio EUROS
							+5°C	0°C	-5°C	-10°C				
1/8	S	3,40	0,80	1/4"	-	3/16"	304	249	200	158	C	**EMT37HDP**	100.104.0021	**146,00**
-	S	3,97	0,95	1/4"	-	3/16"	360	294	239	192	C	**EMT45HDR**	100.104.0022	**151,00**
1/6	F	4,50	1,05	5/16"	-	1/4"	403	330	265	210	C	**EMT50HDP**	100.104.0023	**151,00**
1/5	F	5,20	1,38	1/4"	-	3/16"	489	400	323	258	C/V	**EMT6144Z**	100.104.0024	**169,00**
1/4	F	6,76	1,74	5/16"	-	1/4"	625	515	419	335	C/V	**EMT6160Z**	100.104.0025	**186,00**
1/3	F	7,69	2,03	1/4"	-	3/16"	687	568	463	370	C/V	**EMT6170Z**	100.104.0026	**191,00**
1/3	F	10,00	2,80	5/16"	-	1/4"	900	741	604	490	C/V	**NEK6187Z**	100.104.0027	**227,00**
1/3	F	12,12	2,80	5/16"	-	1/4"	1.066	874	700	545	C/V	**NEK6210Z**	100.104.0050	**204,00**
1/2	F	14,28	3,76	3/8"	-	1/4"	-	960	-	561	C/V	**NEU6212Z**	100.104.0056	**235,00**
1/2	F	16,80	3,80	5/16"	-	1/4"	1.237	1.007	807	636	C/V	**NEU6214Z**	100.104.0057	**257,00**
1/2	F	17,39	4,50	3/8"	-	1/4"	1.306	1.054	846	674	C/V	**NT6215Z**	100.104.0029	**438,00**
3/4	F	20,40	4,50	3/8"	-	1/4"	-	1.288	-	764	C/V	**NT6217Z**	100.104.0053	**356,20**
1	F	22,37	5,40	3/8"	-	1/4"	1.618	1.328	1.080	868	C/V	**NT6220Z**	100.104.0030	**453,00**
1	F	26,11	5,70	-	1/2" R	5/16"	1.861	1.489	1.172	896	C/V	**NJ6220Z**	100.104.0031	**559,00**
1 1/4	F	34,38	6,00	-	5/8" R	3/8"	2.417	1.962	1.565	1.212	C/V	**NJ6226Z**	100.104.0032	**580,00**

R-134a — Trifásico 400/440V 50-60 Hz

HP	Enfr.	Cilind. (cm³)	Int. A	Conex. Aspir. ODF	Rotalock	Conex. Desc. ODF	Rendimientos (W)*				Sist. Expansión	MODELO	CÓDIGO	Precio EUROS
							+5°C	0°C	-5°C	-10°C				
1	F	26,11	1,6	1/2"	-	5/16"	-	1.881	-	1.104	C/V	**NJ6220ZX**	100.104.0058	**523,50**
1-1/4	F	34,38	2,3	1/2"	-	5/16"	-	2.226	-	1.336	C/V	**NJ6226ZX**	100.104.0059	**551,80**

- Tª Condensación: +54 ºC, Tª Líquido, ambiente y aspiración +32 ºC
- Enfriamiento del compresor. S=Estático, F=Con ventilador
- Sistema de expansión: C=capilar y C/V=Capilar y/o válvula de expansión.

R-404A / R-507 — Monofásico 220/240V 50Hz B. Calor

HP	Enfr.	Cilind. (cm³)	Int. A	Conex. Aspir. ODF	Rotalock	Conex. Desc. ODF	Rendimientos (W)*				Sist. Expansión	MODELO	CÓDIGO	Precio EUROS
							+5°C	0°C	-5°C	-10°C				
1/4	F	3,97	2,10	1/4"	-	3/16"	548	458	380	311	C/V	**EMT6144GK**	100.104.0033	**204,00**
1/4	F	4,50	2,30	1/4"	-	3/16"	607	509	423	348	C/V	**EMT6152GK**	100.104.0034	**206,00**
1/3	F	5,19	3,00	1/4"	-	3/16"	698	584	483	395	C/V	**EMT6165GK**	100.104.0035	**208,00**
1/3	F	7,28	3,20	1/4"	-	3/16"	1.025	852	703	576	C/V	**NEK6181GK**	100.104.0036	**210,00**
1/2	F	8,77	3,40	1/4"	-	3/16"	1.227	1.018	837	684	C/V	**NEK6210GK**	100.104.0037	**220,00**
1/2	F	8,78	3,49	1/4"	-	3/16"	-	999	821	669	C/V	**NEU6212GK**	100.104.0067	**230,00**
1/2	F	12,11	5,52	5/16"	-	1/4"	1.637	1.375	1.142	938	C/V	**NEK6213GK**	100.104.0038	**235,00**
1/2	F	12,12	5,52	5/16"	-	1/4"	-	1.350	1.120	919	C/V	**NEU6215GK**	100.104.0068	**235,00**
3/4	F	14,28	4,86	3/8"	-	1/4"	1.966	1.657	1.381	1.138	C/V	**NEK6217GK**	100.104.0039	**315,00**
3/4	F	14,50	5,10	3/8"	-	1/4"	1.612	1.339	1.095	882	C/V	**NT6220GK**	100.104.0040	**315,00**
1	F	17,39	5,50	3/8"	-	1/4"	1.952	1.624	1.327	1.066	C/V	**NT6222GK**	100.104.0041	**450,00**
1	F	20,40	6,20	3/8"	-	1/4"	-	2.233	1.822	1.456	C/V	**NT6224GK**	100.104.0069	**416,40**
1	F	22,37	8,47	3/8"	-	1/4"	2.581	2.162	1.786	1.454	C/V	**NT6226GK**	100.104.0042	**479,00**
1 1/4	F	26,11	7,20	-	5/8"R	3/8"	2.856	2.344	1.878	1.464	C/V	**NJ9232GK**	100.104.0043	**515,00**
1 1/2	F	32,67	9,60	-	5/8"R	3/8"	3.439	2.882	2.387	1.947	C/V	**NJ9238GK**	100.104.0044	**506,00**

R-404A / R-507 — Trifásico 400/440V 50-60 Hz

HP	Enfr.	Cilind. (cm³)	Int. A	Conex. Aspir. ODF	Rotalock	Conex. Desc. ODF	Rendimientos (W)*				Sist. Expansión	MODELO	CÓDIGO	Precio EUROS
							+5°C	0°C	-5°C	-10°C				
1	F	21,71	2,4	3/8"	-	1/4"	-	2.598	2.144	1.744	C/V	**NJ9226GS**	100.104.0070	**507,30**
1-1/4	F	26,11	2,9	1/2"	-	3/8"	-	3.045	2.456	1.940	C/V	**NJ9232GS**	100.104.0071	**517,00**
1-1/2	F	32,67	4	1/2"	-	3/8"	-	3.697	3.014	2.415	C/V	**NJ9232GS**	100.104.0052	**624,00**

- Rendimientos indicados con Tª de condensación +54 ºC, Tª Líquido, ambiente y aspiración +32 ºC
- Enfriamiento del compresor: S = Estático, F = Con ventilador
- Sistema de expansión: C=Capilar y C/V=Capilar y/o válvula de expansión.

Capítulo 1

Compresores Herméticos Pistones

embraco POWER IN. CHANGE ON.

APLICACIÓN BAJA TEMPERATURA

R-134a — Monofásico 220/240V / 50Hz

HP	Enfr.	Cilind. (cm³)	Int. A	Conex. Aspir. ODF	Conex. Desc. ODF	Rendimientos (W)*			Sist. Expansión	MODELO	CÓDIGO	Precio EUROS
						-10°C	-25°C	-35°C				
1/12	S	3,00	0,4	1/4"	3/16"	129	55	25	C	**EMT22HLP**	100.104.0001	**151,00**
1/10	S	3,97	0,6	1/4"	3/16"	177	81	46	C	**EMT36HLP**	100.104.0002	**156,00**
1/8	S	4,85	0,7	1/4"	3/16"	212	100	54	C	**EMT43HLP***	100.104.0003	**159,00**
1/8	S	4,53	0,64	1/4	3/16	260	113	58	C	**EMY3111Z**	100.104.0092	**145,00**
1/6	S	5,56	0,80	1/4"	3/16"		121		C	**EMT49HLP**	100.104.0054	**145,00**
1/5	S	6,76	1	1/4"	3/16"	295	133	72	C	**EMT60HLP**	100.104.0004	**167,00**
1/5	S	6,76	1	1/4"	3/16"		159		C	**EMT60HLP**	100.104.0055	**148,00**
1/4	F	9,26	1,4	5/16"	1/4"	500	228	123	C/V	**NE2121Z**	100.104.0005	**245,00**
1/3	F	12,11	2,1	5/16"	1/4"	664	316	182	C/V	**NE2130Z**	100.104.0006	**265,00**
1/2	F	16,80	2,35	5/16"	1/4"	713	321	184	C/V	**NEK2140Z**	100.104.0007	**317,00**

* Hasta fin de existencias

R-404A / R-507 — Monofásico 220/240V / 50Hz

HP	Enfr.	Cilind. (cm³)	Int. A	Conex. Aspir. ODF	Conex. Desc. ODF	Rendimientos (W)*			Sist. Expansión	MODELO	CÓDIGO	Precio EUROS
						-20°C	-25°C	-30°C				
1/4	F	4,50	1,15	1/4"	-	216	171	131	C	**EMT2117GK**	100.104.0008	**194,00**
1/3	F	5,19	1,33	1/4"	-	270	216	171	C	**EMT2121GK**	100.104.0009	**196,00**
1/3	F	5,96	1,57	5/16"	1/4"	410	350	256	C/V	**EMT2125GK**	100.104.0045	**247,00**
1/2	F	6,76	1,80	5/16"	1/4"	439	390	273	C/V	**EMT2130GK**	100.104.0060	**243,00**
1/2	F	8,77	2,35	5/16"	-	411	321	245	C/V	**NEK2134GK**	100.104.0010	**295,00**
3/4	F	12,11	3,1	5/16"	-	542	430	334	C/V	**NEK2150GK**	100.104.0011	**304,00**
5/8	F	12,12	3,10	3/8"	1/4"	716	616	445	C/V	**NEU2155GK**	100.104.0061	**269,00**
3/4	F	14,28	2,58	5/16"	-	809	634	486	C/V	**NEK2168GK**	100.104.0012	**359,00**
3/4	F	14,50	2,6	3/8"	-	762	585	435	C/V	**NT2168GK**	100.104.0013	**471,00**
1	F	17,39	3,2	3/8"	-	666	518	391	C/V	**NT2178GK**	100.104.0014	**473,00**
1	F	20,44	3,29	3/8"	-	834	656	500	C/V	**NT2180GK**	100.104.0015	**436,00**
1	F	22,37	4,92	-	1/2"R	899	700	537	C/V	**NT2192GK**	100.104.0016	**504,30**
1 1/4	F	22,37	4,92	3/8"	-	950	736	559	C/V	**NT2192GK**	100.104.0017	**489,00**
1 1/4	F	26,11	4	3/8"	-	963	742	547	C/V	**NJ2192GK**	100.104.0019	**500,00**
1 1/4	F	27,80	5,04	3/8"	1/4"	1.616	1.373	965	C/V	**NT2212GK**	100.104.0062	**480,00**
1 1/2	F	34,38	5,3	1/2"	-	1.832	1.418	1.052	C/V	**NJ2212GK**	100.104.0020	**525,00**

R-404A / R-507 — Monofásico 220/240V / 50Hz — MONTAJE EN TANDEM GEMINI

HP	Enfr.	Cilind. (cm³)	Int. A	Conex. Aspir. ROTALOCK	Conex. Desc. ODF	Rendimientos (W)*			Sist. Expansión	MODELO	CÓDIGO	Precio EUROS
						-20°C	-25°C	-30°C				
1 1/4	F	26,2	4	1/2" R	5/16"	1.345	1.125	752	C/V	**GNJ2192GK**	100.104.0063	**523,50**
1 1/2	F	34,37	5,3	5/8" R	5/16"	1.775	1.477	945	C/V	**GNJ2212GK**	100.104.0064	**563,90**

R-404A / R-507 — Trifásico 400/440V 50-60 Hz

HP	Enfr.	Cilind. (cm³)	Int. A	Conex. Aspir. ODF	Conex. Desc. ODF	Rendimientos (W)*			Sist. Expansión	MODELO	CÓDIGO	Precio EUROS
						-20°C	-25°C	-30°C				
1 1/4	F	26,11	1,90	3/8"	5/16"	1.345	1.125	752	C/V	**NJ2192GS**	100.104.0065	**459,80**
1 1/2	F	34,37	2	1/2"	5/16"	1.775	1.477	945	C/V	**NJ2212GS**	100.104.0066	**489,10**

- Tª Condensación: +54ºC, Tª Líquido, ambiente y aspiración +32ºC
- Enfriamiento del compresor. S=Estático, F=Con ventilador
- Sistema de expansión: C=capilar y C/V=Capilar y/o válvula de expansión.

Compresores Herméticos Pistones

embraco POWER IN. CHANGE ON.

APLICACIÓN ALTA TEMPERATURA

R-290 Propano | Monofásico 220/240V / 50Hz

HP	Enfr.	Cilind. (cm³)	Int. A	Conex. Aspir. ODF	Conex. Desc. ODF	Rendimientos (W)*				Sist. Expansión	MODELO	CÓDIGO	Precio EUROS
						+5°C	0°C	-5°C	-10°C				
1/5	F	4,50	1,33	5/16"	1/4"	692	537	422	393	C/V	**EMT6144U**	100.104.0079	**184,00**
1/4	F	6,20	2,32	5/16"	1/4"	839	650	539	443	C/V	**EMT6165U**	100.104.0080	**203,20**
1/3	F	7,28	2,44	5/16"	1/4"	949	737	611	500	C/V	**NEK6181U**	100.104.0081	**236,00**
3/8	F	8,78	2,75	5/16"	1/4"	1.168	905	747	611	C/V	**NEK6210U**	100.104.0082	**243,60**
1/2	F	12,12	4,24	5/16"	1/4"	1.586	1.241	1.033	850	C/V	**NEK6213U**	100.104.0083	**251,00**
1/2	F	14,30	4,27	5/16"	1/4"	2.030	1.598	1.322	1.087	C/V	**NEK6217U**	100.104.0084	**265,80**
3/4	F	17,40	4,06	3/8"	1/4"	2.109	1.606	1.347	1.088	C/V	**NT6220U**	100.104.0085	**395,10**
1	F	20,44	5,80	3/8"	1/4"	2.498	1.916	1.568	1.235	C/V	**NT6222U**	100.104.0086	**400,20**
1	F	22,40	4,85	3/8"	1/4"	2.843	2.162	1.764	1.419	C/V	**NT6224U**	100.104.0087	**406,30**

Temperatura Condensación: +54ºC, Tª Líquido, ambiente y aspiración +32ºC
Enfriamiento del compresor, S=Estático, F=Con ventilador
Sistema de expansión: C=Capilar y C/V=Capilar y/o válvula de expansión.

R-600 Isobutano | Monofásico 220/240v 50Hz

HP	Enfr.	Cilind. (cm³)	Int. A	Conex. Aspir. ODF	Conex. Desc. ODF	Rendimientos (W)*				Sist. Expansión	MODELO	CÓDIGO	Precio EUROS
						+5°C	0°C	-5°C	-10°C				
1/5	S	4,50	6,20	1/4"	3/16"	256	200	162	123	C	**EMT30CDP**	100.104.0090	**149,00**
1/4	S	6,78	6,50	1/4"	3/16"	390	290	236	184	C	**EMT45CDP**	100.104.0091	**158,00**
5/8	F	14,30	7,40	5/16"	1/4"	808	612	496	395	C/V	**NEK6170Y**	100.104.0088	**198,80**

- Tª Condensación: +54 ºC, Tª Líquido, ambiente y aspiración +32 ºC
- Enfriamiento del compresor. S=Estático, F=Con ventilador
- Sistema de expansión: C=capilar y C/V=Capilar y/o válvula de expansión.

APLICACIÓN BAJA TEMPERATURA

R-290 Propano | Monofásico 220/240V / 50Hz

HP	Enfr.	Cilind. (cm³)	Int. A	Conex. Aspir. ODF	Conex. Desc. OFF	Rendimientos (W)*			Sist. Expansión	MODELO	CÓDIGO	Precio EUROS
						-20°C	-25°C	-30°C				
1/3	F	5,96	1,75	1/4"	3/16"	370	290	230	C/V	**EMT2125U**	100.104.0072	**200,10**
1/2	F	10,00	2,04	1/4"	3/16"	520	410	330	C/V	**NEK2134U**	100.104.0073	**246,60**
1/2	F	13,54	2,98	3/8"	3/16"	680	540	420	C/V	**NEK2150U**	100.104.0074	**263,80**
3/4	F	16,80	3,35	3/8"	3/16"	820	703	488	C/V	**NEK2160U**	100.104.0075	**302,20**
3/4	F	20,44	2,50	3/8"	1/4"	955	754	582	C/V	**NT2170U**	100.104.0076	**445,70**
1	F	22,40	3,30	3/8"	1/4"	1.084	932	860	C/V	**NT2180U**	100.104.0077	**469,90**
1 1/4	F	27,80	5,30	3/8"	1/4"	1.599	1.236	947	C/V	**NT2210U**	100.104.0078	**483,00**

Temperatura Condensación: +54ºC, Tª Líquido, ambiente y aspiración +32ºC
Enfriamiento del compresor, S=Estático, F=Con ventilador
Sistema de expansión: C=Capilar y C/V=Capilar y/o válvula de expansión.

Capítulo 1

Compresores Herméticos Pistones

APLICACIÓN ALTA / MEDIA Y BAJA TEMPERATURA

R-404A/R-507 — Monofásico 230V / 50Hz

HP	Cilind. (cm³)	Potencia Frigorífica (W) a la Temperatura de Evaporación			Sist. Expansión	CÓDIGO DANFOSS	MODELO	CÓDIGO	Precio EUROS
		0ºC	-5ºC	-10ºC					
1/5	3,86	453	361	285	C/V	195B0166	**TL 4DL**	100.103.0001	**215,00**
1/4	6,24	728	598	490	C/V	195B0032	**FR 6DL**	100.103.0002	**221,00**
3/8	10,30	1.274	1.030	817	C/V	195B0075	**SC 10DL**	100.103.0003	**290,00**
1/2	12,90	1.694	1.379	1.100	C/V	195B0077	**SC 12DL**	100.103.0004	**326,00**
5/8	15,30	1.862	1.519	1.220	C/V	195B0089	**SC 15DL**	100.103.0005	**333,00**
1	21,10	2.650	2.164	1.747	C/V	195B0436	**GS21MLX**	100.103.0006	**940,00**
1-1/4	26,30	3.351	2.764	2.253	C/V	195B0437	**GS26MLX**	100.103.0007	**1.037,00**
1-1/2	33,80	4.282	3.574	2.953	C/V	195B0438	**GS34MLX**	100.103.0008	**1.231,00**

APLICACIÓN ALTA / BAJA TEMPERATURA

R-134a — Monofásico 230V / 50Hz

HP	Cilind. (cm³)	Potencia Frigorífica (W) a la Temperatura de Evaporación			Sist. Expansión	CÓDIGO DANFOSS	MODELO	CÓDIGO	Precio EUROS
		0°C	-5ºC	-10ºC					
1/8	3,86	226	180	140	C/V	195B0008	**TL 4G**	100.103.0010	**164,00**
1/5	5,08	278	220	178	C/V	195B0011	**TL 5G**	100.103.0011	**165,00**
1/5	6,24	365	290	226	C/V	195B0023	**FR 6G**	100.103.0012	**182,00**
1/5	6,93	408	330	254	C/V	195B0024	**FR 7,5G**	100.103.0013	**199,00**
1/4	7,95	478	380	298	C/V	195B0026	**FR 8,5G**	100.103.0014	**204,00**
1/4	9,05	516	410	324	C/V	195B0027	**FR 10G**	100.103.0015	**212,00**
3/8	11,15	628	500	395	C/V	195B0028	**FR 11G**	100.103.0016	**231,00**
3/8	10,29	620	490	370	C/V	195B0043	**SC10G**	100.103.0017	**264,00**
3/8	12,87	785	600	484	C/V	195B0050	**SC 12G**	100.103.0018	**269,00**
1/2	15,28	915	730	579	C/V	195B0053	**SC 15G**	100.103.0019	**291,00**
1/2	17,69	1.087	870	684	C/V	195B0059	**SC 18G**	100.103.0020	**359,00**
5/8	20,95	1.269	1.010	793	C/V	195B0048	**SC 21G**	100.103.0021	**462,00**
7/8	26,30	1.970	1.590	1.265	C/V	195B0433	**GS26MFX**	100.103.0023	**1.009,00**
1	33,80	2.549	2.063	1.648	C/V	195B0435	**GS34MFX**	100.103.0024	**973,00**

APLICACIÓN ALTA / MEDIA TEMPERATURA

R-22 — Monofásico 230V / 50Hz **(Sólo para reposición)**

HP	Cilind. (cm³)	Potencia Frigorífica (W) a la Temperatura de Evaporación			Sist. Expansión	CÓDIGO DANFOSS	MODELO	CÓDIGO	Precio EUROS
		0ºC	-5ºC	-10ºC					
1/4	6,24	748	600	480	C/V	195B0335	**FR 6D**	100.103.0026	**223,00**
1/3	6,93	836	680	540	C/V	195B0336	**FR 7,5D**	100.103.0027	**233,00**
1/3	10,30	1.057	840	660	C/V	195B0337	**SC 10D**	100.103.0028	**318,00**
3/8	12,90	1.332	1.070	840	C/V	195B0338	**SC 12D**	100.103.0029	**347,00**
1/2	15,30	1.638	1.330	1.050	C/V	195B0339	**SC 15D**	100.103.0030	**410,00**

• Rendimientos indicados con Tª de condensación +54,5ºC

Ver notas generales en página 16.

Compresores Herméticos Pistones

APLICACIÓN BAJA TEMPERATURA

R-404A/R-507 | Monofásico 230V / 50Hz

HP	Cilind. (cm³)	Potencia Frigorífica (W) a la Temperatura de Evaporación			Sist. Expansión	CÓDIGO DANFOSS	MODELO	CÓDIGO	Precio EUROS
		-10ºC	-25ºC	-35ºC					
1/6	3,86	290	140	80	C/V	195B0021	**TL4CL**	100.103.0031	**206,00**
1/5	6,23	470	240	150	C/V	195B0031	**FR6CL**	100.103.0032	**262,00**
1/4	7,95	580	290	170	C/V	195B0038	**FR8,5CL**	100.103.0033	**299,00**
3/8	10,29	800	377	170	C/V	195B0074	**SC 10CL**	100.103.0034	**312,00**
3/8	12,87	1.050	490	240	C/V	195B0076	**SC 12CL**	100.103.0035	**320,00**
1/2	15,28	1.210	620	300	C/V	195B0088	**SC 15CL**	100.103.0036	**381,00**
1/2	17,69	1.430	720	400	C/V	195B0205	**SC 18CL**	100.103.0037	**496,00**
5/8	20,95	1.610	810	460	C/V	195B0070	**SC21CL**	100.103.0038	**508,00**
3/4	26,30	2.430	1.240	700	C/V	195B0427	**GS26CLX**	100.103.0039	**760,00**
1	33,80	3.290	1.720	1.000	C/V	195B0439	**GS34CLX**	100.103.0040	**914,00**

COMPRESORES DE RECAMBIO "CFC"

APLICACIÓN ALTA / BAJA TEMPERATURA

R-12 (R-406) | Monofásico 230V / 50Hz **(Sólo para reposición)**

HP	Cilind. (cm³)	Potencia Frigorífica (W) a la Temperatura de Evaporación			Sist. Expansión	CÓDIGO DANFOSS	MODELO	CÓDIGO	Precio EUROS
		+5ºC	-10ºC	-25ºC					
1,5	6,93	500	275	130	C/V	195B0034	**FR 7,5BX**	100.103.0043	**261,00**
1/4	7,95	580	315	150	C/V	195B0037	**FR 8,5BX**	100.103.0044	**262,00**
1/4	9,05	645	360	170	C/V	195B0040	**FR 10BX**	100.103.0045	**274,00**
3/8	11,15	775	435	212	C/V	195B0606	**FR 11BX**	100.103.0046	**306,00**
3/8	12,90	1.000	540	235	C/V	195B0078	**SC 12BX**	100.103.0047	**389,00**
3/8	15,30	1.160	620	275	C/V	195B0084	**SC 15BX***	100.103.0048	**355,20**
1/2	17,70	1.330	720	365	C/V	195B0063	**SC 18BX***	100.103.0049	**491,00**
3/4	20,95	1.545	890	440	C/V	195B0068	**SC 21BX**	100.103.0050	**580,00**

• Rendimientos indicados con Tª Condensación +54,5ºC
* Hasta finalización de stock

Ver notas generales en página 16.

Capítulo 1

Accesorios Compresores Herméticos Pistones

COMPONENTES ELÉCTRICOS

Refrigerante	MODELO	Equipo de arranque 220 V			Accesorios		
		Bajo par LST	Alto par HST		Anclaje de cables	Tapa	Fijaciones (1)
		Semiconduct. o PTC	Relé de arranque	Condensador de arranque			
			CÓDIGO Danfoss				
R-404A/R507	TL 4DL	No aplica	117U6001	117U5014	103N1010	103N2010	118-1917
	FR 6DL		117U6010	117U5015			
	SC 10DL		117U6005	117U5017	103N1004	103N2009	
	SC 12DL		117U6019	117U5017			
	SC 15DL		117-7010 *				
	SC 10CL		117U6003	117U5017			
	SC 12CL		117U6005	117U5017			
	SC 15CL		117U6019	117U5017			
	SC 18CL		117-7010 *				
R-134a	TL 4G	103N0011	117U6009	117U5014	103N1010	103N2010	
	TL 5G		117U6000	117U5014			
	FR 6G		117U6000	117U5015			
	FR 7,5G		117U6001	117U5015			
	FR 8,5G		117U6015	117U5015			
	FR 10G		117U6010	117U5015			
	FR 11G		117U6010	117U5015			
	SC 12G		117U6003	117U5017	103N1004	103N2009	
	SC 15G		117U6005	117U5017			
	SC 18G	No aplica	117U6019	117U5017			
	SC 21G		117-7010 *				
R-22	TL 4D		117U6000	117U5014	103N1010	103N2010	
	FR 6D		117U6016	117U5015			
	FR 7,5D		117U6010	117U5015			
	SC 10D		117U6005	117U5015	103N1004	103N2009	
	SC 12D		117U6011	117U5017			
	SC 15D		117-7010 *				
	SC 12C		117U6005	117U5017			
	SC 15CM		117U6019	117U5017			
R-12/(R406)	FR 6B	103N0011	117U6000	117U5015	103N1010	103N2010	
	FR 7,5B		117U6001	117U5015			
	FR 8,5B		117U6015	117U5015			
	FR 10B		117U6010	117U5015			
	FR 11B		117U6010	117U5015			
	SC 12B		117U6003	117U5017	103N1004	103N2009	
	SC 15B		117U6005	117U5017			
	SC 18B		117U6011	117U5017			
	SC 21B		117-7010 *				

(1) Bolsa con cuatro piezas, compuesta de casquillo, perno, arandela y manguito de caucho.

COMPONENTES ELÉCTRICOS

Descripción	CÓDIGO Danfoss	CÓDIGO	Precio EUROS
Equipo de arranque	**117-7010**	190.103.0001	**211,00**
	117-7012	190.103.0002	
	117-7028	190.103.0003	
Relé de arranque	**117U6000**	190.103.0004	**19,00**
	117U6001	190.103.0005	
	117U6003	190.103.0006	
	117U6005	190.103.0007	
	117U6009	190.103.0008	
	117U6010	190.103.0009	
	117U6015	190.103.0010	
	117U6016	190.103.0011	
	117U6019	190.103.0012	
Condensador de arranque	**117U5014**	190.103.0013	**34,00**
	117U5015	190.103.0014	
	117U5017	190.103.0015	
Anclaje de cables	**103N1004**	190.103.0016	**4,00**
	103N1010	190.150.0001	**4,00**
Tapa	**103N2009**	190.150.0002	**5,30**
	103N2010	190.103.0017	**6,00**
Fijaciones	**118-1917**	190.103.0018	**11,00**

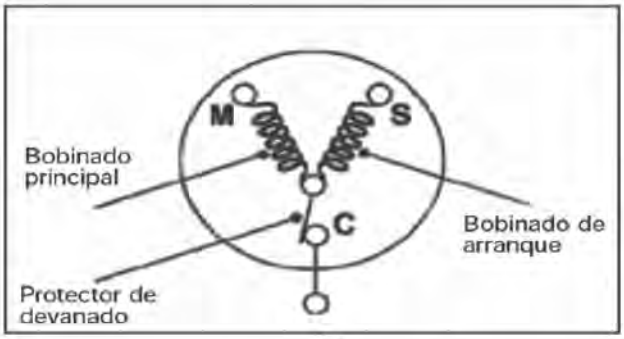

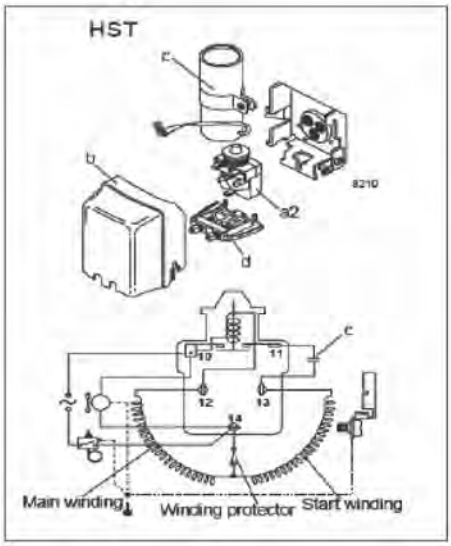

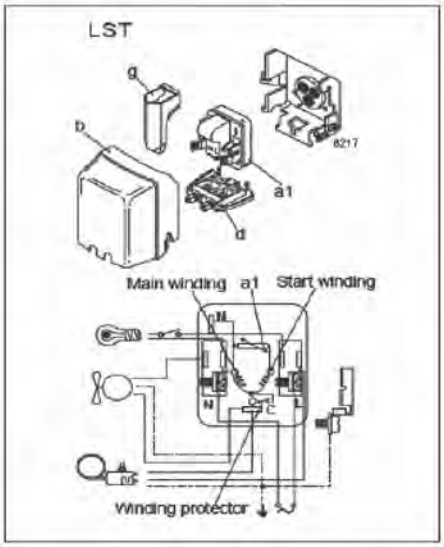

Capítulo 1

Compresores Herméticos Pistones

Notas Generales

Compresores Alta / Media Temperatura

- Rendimientos indicados con Tª de condensación +55 ºC; Tª de ambiente, entrada de válvula líquido, salida del evaporador y gases aspirados sobrecalentados +32 ºC.
- Sistema de enfriamiento compresor: por aire-ventilador (F)
- Compresores con R-22 ver nuevo reglamento europeo (CE) nº 2037/2000 del 29/9/2000.

Compresores Baja Temperatura

- Rendimientos indicados con Tª de condensación +55 ºC; Tª de ambiente, entrada de válvula líquido, salida del evaporador y gases aspirados sobrecalentados +32 ºC.
- Sistema de enfriamiento compresor: por aire-ventilador (F) y por aceite (RH) Consultar.
- Compresores con R-22 ver nuevo reglamento europeo (CE) nº 2037/2000 del 29/9/2000

Compresores de recambio "CFC"

- Rendimientos indicados con Tª de condensación +55 ºC; Tª de ambiente, entrada de válvula líquido, salida del evaporador y gases aspirados sobrecalentados +32 ºC.
- Sistema de enfriamiento compresor: por aire-ventilador (F) y por aceite (RH) Consultar.

Alcance del suministro

- Con conexión a soldar, carga de aceite, carga de nitrógeno y juego antivibradores.
- Equipo eléctrico de acuerdo a la tensión y tipo de motor. (HST alto par de arranque).
- Compresores con R-22 ver nuevo reglamento europeo (CE) nº 2037/2000 del 29/9/2000.

APLICACIÓN ALTA TEMPERATURA A/A-BOMBA DE CALOR

R-134a | Monofásico 230V / 50Hz - Trifásico 400-440V/ 50-60Z

HP	Cilind. (cm³)	Potencia Frigorífica (W) a la Temperatura de Evaporación			Sist. Expansión	Código motor Voltaje 50 Hz	MODELO	CÓDIGO	Precio EUROS
		+5ºC	-5ºC	-10ºC					
1 1/2	30,23	2.795	1.605	1.145	C/V	4 400 V III	**MTZ-18 JA**	100.120.0001	**1.170,00**
						5 220 V I		100.120.0002	**1.170,00**
1 3/4	38,12	3.610	2.075	1.500	C/V	4 400 V III	**MTZ-22 JC**	100.120.0003	**1.190,00**
						5 220 V I		100.120.0004	**1.291,00**
						6 220 V III		100.120.0005	**1.291,00**
2	48,06	4.450	2.560	1.885	C/V	4 400 V III	**MTZ-28 JE**	100.108.0001	**1.214,00**
						5 220 V I		100.120.0006	**1.389,00**
						6 220 V III		100.120.0007	**1.389,00**
2 1/4	53,86	5.235	3.020	2.210	C/V	4 400 V III	**MTZ-32 JF**	100.108.0002	**1.235,00**
						5 220 V I		100.120.0008	**1.503,00**
						6 220 V III		100.120.0009	**1.503,00**
3	60,47	6.280	3.910	3.000	C/V	4 400 V III	**MTZ-36 JG**	100.120.0010	**1.246,00**
						5 220 V I		100.120.0011	**1.611,00**
						6 220 V III		100.120.0012	**1.611,00**
3 1/2	67,89	6.635	4.365	3.460	C/V	4 400 V III	**MTZ-40 JH**	100.108.0003	**1.318,00**
						6 220 V III		100.120.0013	**1.798,00**
4	85,64	8.570	5.020	3.700	C/V	4 400 V III	**MTZ-50 HK**	100.108.0004	**1.597,00**
						6 220 V III		100.120.0014	**2.010,00**
5	107,71	10.880	6.395	4.705	C/V	4 400 V III	**MTZ-64 HM**	100.108.0005	**1.667,00**
						6 220 V III		100.120.0015	**2.541,00**
6 1/2	135,78	14.265	8.755	6.625	C/V	4 400 V III	**MTZ-80 HP**	100.108.0006	**2.150,00**
						6 220 V III		100.120.0016	**3.297,00**
8	171,26	16.360	9.670	7.155	C/V	4 400 V III	**MTZ-100 HS**	100.108.0007	**2.984,00**
						6 220 V III		100.120.0017	**4.473,00**
10	215,44	20.215	12.100	8.995	C/V	4 400 V III	**MTZ-125 HU**	100.108.0008	**3.389,00**
						6 220 V III		100.120.0018	**5.063,00**
12	241,87	24.845	15.345	11.680	C/V	4 400 V III	**MTZ-144 HV**	100.108.0009	**3.801,00**
13	271,55	27.320	16.885	12.900	C/V	4 400 V III	**MTZ-160 HW**	100.108.0010	**3.780,00**
						6 220 V III		100.120.0019	**5.961,00**

• Rendimientos indicados con Tª Condensación +45ºC

Ver notas generales en página 23.

Capítulo 1

Compresores Herméticos Pistones

Maneurop® Reciprocating Compressors

APLICACIÓN ALTA TEMPERATURA A/A - BOMBA DE CALOR

R-407C | Monofásico 230V / 50Hz - Trifásico 400-440V/ 50-60Z

HP	Cilind. (cm³)	Potencia Frigorífica (W) a la Temperatura de Evaporación			Sist. Expansión	Código motor Voltaje 50 Hz	MODELO	CÓDIGO	Precio EUROS
		+5ºC	0ºC	-5ºC					
1 1/2	30,23	4.140	3.212	2.444	C/V	4 400 V III	**MTZ-18 JA**	100.120.0001	**1.170,00**
						5 220 V I		100.120.0002	**1.170,00**
1 3/4	38,12	5.251	4.108	3.142	C/V	4 400 V III	**MTZ-22 JC**	100.120.0003	**1.190,00**
						5 220 V I		100.120.0004	**1.291,00**
						6 220 V III		100.120.0005	**1.291,00**
2	48,06	6.694	5.270	4.050	C/V	4 400 V III	**MTZ-28 JE**	100.108.0001	**1.214,00**
						5 220 V I		100.120.0006	**1.389,00**
						6 220 V III		100.120.0007	**1.389,00**
2 1/4	53,86	7.545	5.957	4.585	C/V	4 400 V III	**MTZ-32 JF**	100.108.0002	**1.235,00**
						5 220 V I		100.120.0008	**1.503,00**
						6 220 V III		100.120.0009	**1.503,00**
3	60,47	8.637	6.906	5.403	C/V	4 400 V III	**MTZ-36 JG**	100.120.0010	**1.246,00**
						5 220 V I		100.120.0011	**1.611,00**
						6 220 V III		100.120.0012	**1.611,00**
3 1/2	67,89	9.815	7.931	6.286	C/V	4 400 V III	**MTZ-40 JH**	100.108.0003	**1.318,00**
						6 220 V III		100.120.0013	**1.798,00**
4	85,64	12.198	9.568	7.330	C/V	4 400 V III	**MTZ-50 HK**	100.108.0004	**1.597,00**
						6 220 V III		100.120.0014	**2.010,00**
5	107,71	15.730	12.361	9.486	C/V	4 400 V III	**MTZ-64 HM**	100.108.0005	**1.667,00**
						6 220 V III		100.120.0015	**2.541,00**
6 1/2	135,78	19.888	15.849	12.363	C/V	4 400 V III	**MTZ-80 HP**	100.108.0006	**2.150,00**
						6 220 V III		100.120.0016	**3.297,00**
8	171,26	24.019	18.924	14.619	C/V	4 400 V III	**MTZ-100 HS**	100.108.0007	**2.984,00**
						6 220 V III		100.120.0017	**4.473,00**
10	215,44	31.588	25.211	19.770	C/V	4 400 V III	**MTZ-125 HU**	100.108.0008	**3.389,00**
						6 220 V III		100.120.0018	**5.063,00**
12	241,87	35.469	28.451	22.443	C/V	4 400 V III	**MTZ-144 HV**	100.108.0009	**3.801,00**
13	271,55	40.086	32.304	25.620	C/V	4 400 V III	**MTZ-160 HW**	100.108.0010	**3.780,00**
						6 220 V III		100.120.0019	**5.961,00**

• Rendimientos indicados con Tª Condensación +45ºC

Ver notas generales en página 23.

Compresores Herméticos Pistones

Maneurop® Reciprocating Compressors

APLICACIÓN ALTA TEMPERATURA

R-404A/R-507 — Monofásico 230V / 50Hz - Trifásico 400-440V / 50-60Hz

HP	Cilind. (cm³)	Potencia Frigorífica (W) a la Temperatura de Evaporación			Sist. Expansión	Código motor Voltaje 50 Hz	MODELO	CÓDIGO	Precio EUROS
		+5ºC	-5ºC	-10ºC					
3 1/2	67,89	11430	7612	6076	C/V	4 400 V III	**MTZ-40**	100.108.0003	**1.318,00**
						6 220 V III		100.120.0013	**1.798,00**
4	85,64	14380	9160	7128	C/V	4 400 V III	**MTZ-50**	100.108.0004	**1.597,00**
						6 220 V III		100.120.0014	**2.010,00**
5	107,71	18430	11700	9084	C/V	4 400 V III	**MTZ-64**	100.108.0005	**1.667,00**
						6 220 V III		100.120.0015	**2.541,00**
6 1/2	135,78	22840	15020	11930	C/V	4 400 V III	**MTZ-80**	100.108.0006	**2.150,00**
						6 220 V III		100.120.0016	**3.297,00**
8	171,26	27500	17820	13990	C/V	4 400 V III	**MTZ-100**	100.108.0007	**2.984,00**
						6 220 V III		100.120.0017	**4.473,00**
10	215,44	35320	22800	17900	C/V	4 400 V III	**MTZ-125**	100.108.0008	**3.389,00**
						6 220 V III		100.120.0018	**5.063,00**
12	241,87	40360	26550	21070	C/V	4 400 V III	**MTZ-144**	100.108.0009	**3.801,00**
						6 220 V III		100.120.0037	**5.754,00**
13	271,55	44190	29120	23140	C/V	4 400 V III	**MTZ-160**	100.108.0010	**3.780,00**
						6 220 V III		100.120.0019	**5.961,00**

- Rendimientos con R-507A multiplicar por 1,03
- Rendimientos indicados con Tª de condensación +45ºC, subenfriamiento 8,3K, recalentamiento 11K

APLICACIÓN ALTA TEMPERATURA

Novedad

R-513A — Trifásico 400-440V / 50-60Hz

HP	Cilind. (cm³)	Potencia Frigorífica (W) a la Temperatura de Evaporación			C.O.P (W/W)	Sist. Expansión	Código motor Voltaje 50 Hz	MODELO	CÓDIGO	Precio EUROS
		+5ºC	-5ºC	-10ºC						
1-1/2	30,23	2.941	1.760	1.311	1.60	C/V	4 400 V III	**MTZ018-4**	100.120.0001	**1.170,00**
1-3/4	38,12	3.803	2.286	1.716	1.76	C/V	6 220 V III	**MTZ022-4**	100.120.0003	**1.190,00**
2	48,06	4.714	2.862	2.164	1.71	C/V	4 400 V III	**MTZ028-4**	100.108.0001	**1.214,00**
2-1/4	53,86	5.480	3.383	2.573	1.83	C/V	6 220 V III	**MTZ032-4**	100.108.0002	**1.235,00**
3	60,47	6.318	3.898	2.964	1.81	C/V	4 400 V III	**MTZ036-4**	100.120.0010	**1.246,00**
3-1/2	67,89	7.347	4.583	3.518	1.78	C/V	6 220 V III	**MTZ040-4**	100.108.0003	**1.318,00**
4	85,64	8.644	5.277	4.019	1.91	C/V	4 400 V III	**MTZ050-4**	100.108.0004	**1.597,00**
5	107,71	10.830	6.531	4.904	1.89	C/V	6 220 V III	**MTZ064-4**	100.108.0005	**1.667,00**
6-1/2	135,78	13.830	8.385	6.327	1.85	C/V	4 400 V III	**MTZ080-4**	100.108.0006	**2.150,00**
8	171,26	16.980	10.410	7.936	1.83	C/V	6 220 V III	**MTZ100-4**	100.108.0007	**2.984,00**
10	215,44	22.230	13.810	10.670	2.00	C/V	4 400 V III	**MTZ125-4**	100.108.0008	**3.389,00**
12	241,9	25.330	15.840	12.210	1.96	C/V	6 220 V III	**MTZ144-4**	100.108.0009	**3.801,00**
13	271,55	28.350	17.890	13.860	1.96	C/V	6 220 V III	**MTZ160-4**	100.108.0010	**3.780,00**

- Rendimientos especificados con Tª de condensación +45ºC

Ver notas generales en página 23.

Capítulo 1

Compresores Herméticos Pistones

Maneurop® Reciprocating Compressors

APLICACIÓN ALTA TEMPERATURA

R-448A/R449A — Trifásico 400-440V/ 50-60Hz

HP	Cilind. (cm³)	Potencia Frigorífica (W) a la Temperatura de Evaporación			C.O.P (W/W)	Sist. Expansión	MODELO	CÓDIGO	Precio EUROS
		+5ºC	-5ºC	-10ºC					
1-1/2	30,23	4.056	2.492	1.839	1,77	C/V	**MTZ018-4**	100.120.0001	**1.170,00**
1-3/4	38,12	5.414	3.382	2.577	1,88	C/V	**MTZ022-4**	100.120.0003	**1.190,00**
2	48,06	6.689	4.175	3.182	1,89	C/V	**MTZ028-4**	100.108.0001	**1.214,00**
2-1/4	53,86	7.608	4.793	3.661	1,96	C/V	**MTZ032-4**	100.108.0002	**1.235,00**
3	60,47	8.756	5.568	4.248	1,90	C/V	**MTZ036-4**	100.120.0010	**1.246,00**
3-1/2	67,89	10.060	6.401	4.878	1,86	C/V	**MTZ040-4**	100.108.0003	**1.318,00**
4	85,64	12.380	7.632	5.703	1,98	C/V	**MTZ050-4**	100.108.0004	**1.597,00**
5	107,71	15.500	9.724	7.330	2,02	C/V	**MTZ064-4**	100.108.0005	**1.667,00**
6-1/2	135,78	20.310	13.050	10.008	2,02	C/V	**MTZ080-4**	100.108.0006	**2.150,00**
8	171,26	24.310	15.070	11.310	1,95	C/V	**MTZ100-4**	100.108.0007	**2.984,00**
10	215,44	32.670	20.270	15.218	2,04	C/V	**MTZ125-4**	100.108.0008	**3.389,00**
12	241,90	35.090	22.750	17.563	2,03	C/V	**MTZ144-4**	100.108.0009	**3.801,00**
13	271,55	40.240	26.090	20.143	2,04	C/V	**MTZ160-4**	100.108.0010	**3.780,00**

Rendimientos indicados con Tª de condensación +45ºC. Norma EN12900.

APLICACIÓN ALTA TEMPERATURA

R-452A — Trifásico 400-440V/ 50-60Hz

HP	Cilind. (cm³)	Potencia Frigorífica (W) a la Temperatura de Evaporación			C.O.P (W/W)	Sist. Expansión	MODELO	CÓDIGO	Precio EUROS
		+5ºC	-5ºC	-10ºC					
1-1/2	30,23	4.274	2.663	1.995	1,74	C/V	**MTZ018-4**	100.120.0001	**1.170,00**
1-3/4	38,12	5.666	3.652	2.805	1,86	C/V	**MTZ022-4**	100.120.0003	**1.190,00**
2	48,06	6.653	4.209	3.250	1,75	C/V	**MTZ028-4**	100.108.0001	**1.214,00**
2-1/4	53,86	7.680	4.932	3.787	1,84	C/V	**MTZ032-4**	100.108.0002	**1.235,00**
3	60,47	8.595	5.550	4.298	1,74	C/V	**MTZ036-4**	100.120.0010	**1.246,00**
3-1/2	67,89	10.200	6.579	5.089	1,76	C/V	**MTZ040-4**	100.108.0003	**1.318,00**
4	85,64	12.720	8.053	6.108	1,93	C/V	**MTZ050-4**	100.108.0004	**1.597,00**
5	107,71	15.920	10.240	7.839	1,97	C/V	**MTZ064-4**	100.108.0005	**1.667,00**
6-1/2	135,78	18.860	12.420	9.681	1,84	C/V	**MTZ080-4**	100.108.0006	**2.150,00**
8	171,26	25.180	16.090	12.309	1,93	C/V	**MTZ100-4**	100.108.0007	**2.984,00**
10	215,44	32.830	21.010	16.069	1,96	C/V	**MTZ125-4**	100.108.0008	**3.389,00**
12	241,90	34.110	22.700	17.828	1,86	C/V	**MTZ144-4**	100.108.0009	**3.801,00**
13	271,55	38.030	25.310	19.881	1,84	C/V	**MTZ160-4**	100.108.0010	**3.780,00**

Rendimientos indicados con Tª de condensación +45ºC. Norma EN12900.

Compresores Herméticos Pistones

Maneurop® Reciprocating Compressors

APLICACIÓN ALTA TEMPERATURA

R-22 | Monofásico 230V / 50Hz - Trifásico 400-440V/ 50-60Z | **(Sólo para reposición)**

HP	Cilind. (cm³)	Potencia Frigorífica (W) a la Temperatura de Evaporación			Sist. Expansión	Código motor Voltaje 50 Hz	MODELO	CÓDIGO	Precio EUROS
		+5ºC	-5ºC	-10ºC					
1 1/2	30,23	4.150	2.445	1.810	C/V	5 220 V I	**MT-18 JA**	100.120.0020	**1.386,00**
						4 400 V III		100.120.0021	**1.385,00**
1 3/4	38,12	5.715	3.545	2.670	C/V	5 220 V I	**MT-22 JC**	100.120.0022	**1.477,00**
						4 400 V III		100.120.0023	**1.475,00**
						6 220 V III		100.120.0024	**1.477,00**
2	48,06	7.720	5.090	3.995	C/V	5 220V I	**MT-28 JE**	100.120.0025	**1.590,00**
						4 400V III		100.108.0011	**1.542,00**
						6 220 V III		100.120.0026	**1.890,00**
2 1/4	53,86	8.425	5.435	4.230	C/V	5 220 V I	**MT-32 JF**	100.120.0027	**1.721,00**
						4 400 V III		100.108.0012	**1.546,00**
						6 220 V III		100.120.0028	**1.721,00**
3	60,47	9.715	6.500	5.150	C/V	5 220 V I	**MT-36 JG**	100.120.0029	**1.845,00**
						4 400 V III		100.108.0013	**1.580,00**
						6 220 V III		100.120.0030	**1.845,00**
3 1/2	67,89	10.665	7.095	5.590	C/V	4 400 V III	**MT-40 JH**	100.108.0014	**1.585,00**
						6 220 V III		100.120.0031	**2.059,00**
4	85,64	12.820	8.045	6.230	C/V	4 400 V III	**MT-50 HK**	100.108.0015	**1.890,00**
						6 220 V III		100.120.0032	**2.302,00**
5	107,71	16.455	10.540	8.190	C/V	4 400 V III	**MT-64 HM**	100.108.0016	**1.970,00**
						6 220 V III		100.120.0033	**2.798,00**
6 1/2	135,78	20.385	13.300	10.415	C/V	4 400 V III	**MT-80 HP**	100.108.0017	**2.466,00**
						6 220 V III		100.120.0034	**3.775,00**
8	171,26	24.735	15.690	12.140	C/V	4 400 V III	**MT-100 HS**	100.108.0018	**3.303,00**
						6 220 V III		100.108.0019	**4.901,00**
10	215,44	32.200	20.845	16.350	C/V	4 400 V III	**MT-125 HU**	100.108.0020	**3.951,00**
						6 220 V III		100.120.0035	**5.800,00**
12	241,87	36.600	23.600	18.515	C/V	4 400 V III	**MT-144 HV**	100.108.0021	**4.321,00**
13	271,55	40.500	26.175	20.655	C/V	4 400 V III	**MT-160 HW**	100.108.0022	**4.518,00**
						6 220 V III		100.108.0023	**4.403,00**

• Rendimientos indicados con Tª Condensación +45ºC

Ver notas generales en página 23.

Capítulo 1

Compresores Herméticos Pistones

Maneurop® Reciprocating Compressors

APLICACIÓN BAJA TEMPERATURA

R-404A/R-507 — Monofásico 230V / 50Hz - Trifásico 400-440V/ 50-60Hz

HP	Cilind. (cm³)	Potencia Frigorífica (W) a la Temperatura de Evaporación			Sist. Expansión	Código motor Voltaje 50 Hz	MODELO	CÓDIGO DANFOSS	CÓDIGO	Precio EUROS
		-10ºC	-25ºC	-35ºC						
1 3/4	48,00	3.770	1.730	860	C/V	4 400 V III	**NTZ 048**	120F0001	100.120.0038	**1.562,00**
						5 220 V I		120F0087	100.120.0039	**1.561,00**
2	68,00	5.850	2.620	1.310	C/V	4 400 V III	**NTZ 068**	120F0002	100.120.0040	**1.767,00**
						5 220 V I		120F0088	100.120.0041	**1.767,00**
3 1/2	96,00	7.880	3.440	1.730	C/V	4 400 V III	**NTZ 096**	120F0003	100.120.0042	**2.309,00**
4	108,00	9.080	4.130	2.050	C/V		**NTZ 108**	120F0004	100.120.0043	**2.319,00**
5	136,00	11.150	5.230	2.790	C/V		**NTZ 136**	120F0005	100.120.0044	**2.951,00**
7 1/2	215,00	17.020	8.110	4.280	C/V		**NTZ 215**	120F0006	100.120.0045	**5.071,00**
10	271,00	22.890	11.040	6.010	C/V		**NTZ 271**	120F0007	100.120.0046	**5.661,00**

Códigos hasta finalización de stock.

R-452A — Monofásico 230V / 50Hz - Trifásico 400-440V/ 50-60Hz

HP	Cilind. (cm³)	Potencia Frigorífica (W) a la Temperatura de Evaporación			Sist. Expansión	Código motor Voltaje 50 Hz	MODELO	CÓDIGO DANFOSS	CÓDIGO	Precio EUROS
		-35ºC	-30ºC	-25ºC						
1 3/4	48,00	-	872	1.254	C/V	4 400 V III	**NTZ 048**	120F0226	100.120.0054	**1.559,00**
		-	862	1.251	C/V	5 220 V I		120F0228	100.120.0055	**1.559,00**
2	68,00	-	1.515	2.094	C/V	4 400 V III	**NTZ 068**	120F0230	100.120.0056	**1.765,00**
		-	1.497	2.089	C/V	5 220 V I		120F0232	100.120.0057	**1.765,00**
3 1/2	96,00	-	1.853	2.620	C/V	4 400 V III	**NTZ 096**	120F0234	100.120.0058	**2.306,00**
4	108,00	-	2.143	2.902	C/V		**NTZ 108**	120F0238	100.120.0059	**2.316,00**
5	136,00	-	3.031	4.101	C/V		**NTZ 136**	120F0236	100.120.0060	**2.947,00**
7 1/2	215,00	-	-	-	C/V		**NTZ 215**	120F0240	100.120.0080	**5.064,00**
10	271,00	-	-	-	C/V		**NTZ 271**	120F0242	100.120.0081	**5.653,00**

- Condiciones de prueba EN 12900
- Temperatura de Condensación +50ºC
- Subenfriamiento 0K
- Recalentamiento 10K

Notas Generales

Compresores Alta / Media Temperatura

- Rendimientos indicados con Tª de condensación +50ºC.
- Compresores con R-22 ver nuevo reglamento europeo (CE) nº 2037/2000 del 29/9/2000.

Compresores Baja Temperatura

- Rendimientos indicados con Tª de condensación +50ºC; Tª de evaporación inferior a -20ºC.

Alcance del suministro:

- Con conexiones a roscar para válvulas rotalock, visor de aceite y conexión para igualador de aceite, carga de aceite, carga de nitrógeno y juego de antivibradores.
- Válvulas rotalock, conexiones a a soldar. Accesorios y componentes eléctricos para motor monofásico NO INCLUIDO en el precio.
- Compresores con R-22 ver nuevo reglamento europeo (CE) nº 2037/2000 del 29/9/2000.

Nota: Los compresores monofásicos están protegidos internamente por un elemento bimetálico que actúa por temperatura o intensidad de corriente, dicha protección corta tanto el bobinado principal como el bobinado de arranque.
Importante: cuando el protector se dispara, pueden pasar hasta 3 horas, antes de poder arrancar de nuevo el compresor.

Accesorios Compresores Herméticos Pistones

Maneurop® Reciprocating Compressors

JUEGOS VÁLVULAS ROTALOCK

MODELO COMPRESOR			Denominación		Referencia	CÓDIGO	Precio EUROS
Scroll A/C	Scroll Refrig	Alternativo	Descarga	Aspiración			
-	-	**MT(Z) 18-28 (Excepto 022-1 & 028-1)**	V01 (1"-3/8")	V06 (1"-1/2")	7703004	190.150.0003	**178,00**
-	-	**MT(Z) 32-40 LT(Z) 22-28 NTZ 48-68 & VTZ**	V06 (1"-1/2")	V09 (1"1/4-5/8")	7703005	190.150.0004	**189,95**
-	-	**MT(Z) 44-72 LT(Z) 40-44 NTZ 96-180 & VTZ**	V04 (1"1/4-3/4")	V07 (1"3/4-7/8")	7703006	190.150.0005	**314,00**
SM/SZ 84-125 SH 90-161 SH184	-	**MT(Z) 80-160 LT(Z) 50-100 NTZ 136-271 & VTZ**	V04 (1"1/4-3/4")	V02 (1"3/4-1"1/8")	7703009	190.150.0006	**361,00**
SM/SZ 160-185	**MFZ 250 LFZ250**	-	V07 (1"3/4-7/8")	V08 (2"1/4-1"3/8")	7703010	190.150.0007	**543,00**

RESISTENCIAS DE CÁRTER

MODELO COMPRESOR			Denominación	Referencia	CÓDIGO	Precio EUROS
Scroll A/C	Scroll Refrig	Alternativo				
Todos los modelos			Calentador PTC 27W	120Z0459	190.150.0008	**58,30**
SM/SZ 84-161	**MFZ 166 LFZ 166**	**MT(Z) 44-81 LT(Z) 40-50 NTZ 96-136 VTZ 86-121**	Resistencia cárter cinturón 65W 230V	7773003	190.150.0009	**127,00**
				7773107		
SM/SZ 175-185 SH 180-300 VSH170 PSH 38,51,64	**MFZ 250 LFZ 250**	**MT(Z) 100-160 LT(Z) 88-100 NTZ 215-271 VTZ 171,215,242**	Resistencia cárter cinturón 75W 230V	7773004	190.150.0010	**174,40**
				7773108		

- Tensión de alimentación trifásica CONSULTAR.

EQUIPOS DE ARRANQUE

MODELO COMPRESOR	Juego de componentes		CÓDIGO	Precio EUROS
	Tipo	Referencia		
MT/MTZ-18 /22/28	PSC1/5	7701026	190.150.0011	**104,45**
MT/MTZ-32/36	PSC3/5	7701024*	190.150.0012	**109,00**

- Equipos de arranque (PSC) para compresores monofásicos.
- (*) Se recomienda usar equipo de arranque CSR.

MT/MTZ-18 /22/28	CSR2/5	7701022	190.150.0013	**296,00**
LT/LTZ- 22/28 y NTZ 48-68				
MT/MTZ-32/36	CSR3/5	7701023	190.150.0014	**302,30**

- Equipos de arranque (CSR) para compresores monofásicos.

MT/MTZ-18 a 80	MCI 15 C	7705006	190.150.0015	**1.488,00**
MT/MTZ-100 a 160	MCI 25 C	7705007	190.150.0016	**1.480,00**

- Equipos de arranque para compresores trifásicos.

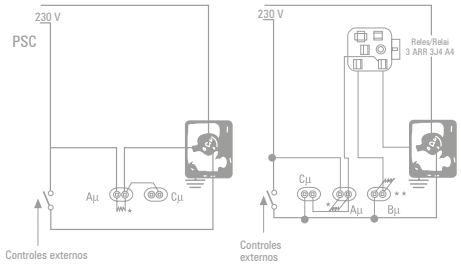

Capítulo 1

Compresores Herméticos Pistones

BRISTOL COMPRESSORS

APLICACIÓN ALTA TEMPERATURA A/A-BOMBA DE CALOR

R-407C / R-404A — Monofásico 220V/1Ph - Trifásico 400-440V/ 50-60Z

HP	Cilind. (cm³)	Potencia Frigorífica (W) a la Temperatura de Evaporación			Código motor Voltaje 50 Hz	MODELO	CÓDIGO	Precio EUROS
		+5ºC	0ºC	-5ºC				
1,25	33,40	3.785	2.749	1.856	220V I	**H79B17UABH**	100.101.0002	**1.203,00**
1,5	39,60	4.645	3.444	2.313	220V / I	**H79B20UABH**	100.101.0003	**1.224,00**
2	42,40	5.098	3.990	2.933	400V III	**H79B22UDBV**	100.101.0004	**1.775,00**
2					220V III	**H79B22UDBD**	100.101.0005	**1.860,00**
2	44,20	5.270	3.977	2.870	220V I	**H79B24UABH**	100.101.0006	**1.325,00**
2,25	50,10	6.124	4.793	3.523	220V I	**H79B28UABH**	100.101.0007	**1.422,00**
					220V III	**H79B28UDBD**	100.101.0008	**1.875,00**
					400V III	**H79B28UDBV**	100.101.0009	**1.875,00**
2,5	55,10	6.878	5.379	3.977	220V I	**H79B32UABHA**	100.101.0010	**1.552,00**
2,75	54,10				400V III	**H79B32UDBV**	100.101.0011	**1.888,00**
2,75					220V III	**H79B32UDBD**	100.101.0012	**1.888,00**
2,75	60,60	7.844	6.055	4.521	220V I	**H79B35UABH**	100.101.0013	**1.614,00**
3	66,20	8.081	6.217	4.679	220V I	**H73A383ABK**	100.101.0014	**1.648,00**
					220V III	**H73A383DBL**	100.101.0015	**2.009,00**
					400V III	**H73A383DBE**	100.101.0016	**1.914,00**
3,25	72,56	9.037	6.942	5.220	220V I	**H73A423ABK**	100.101.0017	**1.708,00**
					220V III	**H73A423DBL**	100.101.0018	**2.267,00**
					400V III	**H73A423DBE**	100.101.0019	**2.158,00**
					400V III	**H79A723DBE**	100.101.0020	**3.578,00**
3,5	77,81	9.916	7.583	5.689	220V I	**H73A463ABK**	100.101.0021	**1.817,00**
					220V III	**H73A463DBL**	100.101.0022	**2.256,00**
					400V III	**H73A463DBE**	100.101.0023	**2.215,00**
4	90,91	11.852	9.198	6.956	220V III	**H73A543DBL**	100.101.0024	**2.943,00**
					400V III	**H73A543DBE**	100.101.0025	**2.803,00**
					400V III	**H79A563DBV**	100.101.0026	**2.963,00**
5	101,10	13.392	10.623	8.166	400V III	**H73A623DBE**	100.101.0027	**2.951,00**
					400V III	**H79A623DBV**	100.101.0028	**3.039,00**
					230V / III	**H73A623DBL**	100.101.0029	**3.007,00**
6	117,20	15.982	12.518	9.413	400V III	**H79A723DBV**	100.101.0020	**3.578,00**
					230V / III	**H79A723DBL**	100.101.0030	**Consultar**

Correspondencias Modelo Antiguo-Modelo Nuevo 400V III 50Hz

CV	Cil. Cm3	Rend. frig. R407 W (ARI)	MODELO	CÓDIGO	=	MODELO Nuevo	CÓDIGO Nuevo	Precio EUROS
7,5	167,4	19.558	**H7BG094DBE**	100.101.0031	=	**H92G094DBE RSG**	100.101.0100	**5.356,00**
9	190,5	22.855	**H7BG104DBE**	100.101.0033		**H92G104DBE RSG**	100.101.0101	**6.142,00**
10	219,5	26.659	**H7BG124DBE**	100.101.0035		**H92G124DBE RSG**	100.101.0102	**7.114,00**
12	246,5	31.472	**H75G144DBE**	100.101.0037		**H92G144DBE RSG**	100.101.0103	**7.230,00**
15	334,8	40.514	**H7NG184DPE**	100.101.0039		**H92G184DPE RSG**	100.101.0104	**12.432,00**
18	381,0	46.521	**H7NG204DRE**	100.101.0041		**H92G204DRE RSG**	100.101.0105	**13.707,00**
20	439,0	54.586	**H7NG244DRE**	100.101.0043		**H92G244DRE RSG**	100.101.0106	**14.629,00**
25	508,1	62.199	**H7NG294DPE**	100.101.0045		**H92G294DPE RSG**	100.101.0107	**15.547,00**

*Serie G a roscar

Condiciones	ARI ºC	REF ºC
Temperatura de evaporación	7,2	-5
Temperatura de condensación	54,4	45
Subcool	8,3	8,3
Superheat	11,1	11,1

Ver notas generales en página 37.

BOMBA DE CALOR Y AIRE ACONDICIONADO

R-407C | Monofásico 220V/1 - Trifásico 400-440V/ 50-60Z

Cilind. (cm³)	Código motor Voltaje 50 Hz	Potencia Frigorífica (W)		MODELO	CÓDIGO	Precio EUROS
		Frío	Calor			
35,1	220V I	4.000	3.300	**H71J193ABH**	100.101.0047	**1.389,00**
47,8	220V I	6.100	5.200	**H71J273ABK**	100.101.0049	**1.644,00**
53,2	220V I	7.100	5.700	**H71J323ABK**	100.101.0050	**1.765,00**
63,6	220V I	8.700	7.200	**H71J383ABK**	100.101.0051	**1.783,00**
42,8	400V III	5.300	4.900	**H71J233DBV**	100.101.0052	**1.997,00**
45,3	400V III	5.500	4.700	**H71J253DBV**	100.101.0053	**2.069,00**
53,2	400V III	7.200	6.000	**H71J323DBV**	100.101.0054	**2.100,00**
60,1	400V III	8.100	6.800	**H71J363DBV**	100.101.0055	**2.168,00**
63,6	400V III	8.700	7.200	**H71J383DBV**	100.101.0056	**2.155,00**
70,6	400V III	9.700	8.000	**H71J433DBV**	100.101.0057	**2.273,00**

Notas Generales

Compresores Alta / Media Temperatura

- Rendimientos indicados con Tª de condensación +50ºC.
- Compresores con R-22 ver nuevo reglamento europeo (CE) nº 2037/2000 del 29/9/2000.

Alcance del suministro:

- Series H73A, H73B y H79A con conexiones a soldar (Para conexiones a roscar consultar).
- Series H7BG, H75G y H7NG con conexiones a roscar (Válvula no incluidas).
- Resistencia de carter incluída. • Aparellaje eléctrico NO INCLUÍDO.
- Para otras tensiones consultar.

ABH: 230V/1Ph/50Hz	DRE: 400V/3Ph/50Hz	DBD: 230V/3Ph/50Hz	FRD: 230V/3Ph/50Hz
ABK: 230V/1Ph/50Hz	DPE: 400V/3Ph/50Hz	DBL: 230V/3Ph/50Hz	GPD: 230V/3Ph/50Hz
DBE: 100V/3Ph/50Hz	DBV: 400V/3Ph/50Hz	DPD: 230V/3Ph/50Hz	GPE: 400 V/3Ph/50Hz

Nota: Para otros componentes, accesorios, partes eléctricas y recambios ver páginas 39 y 40

Capítulo 1

Compresores Herméticos Pistones

BRISTOL COMPRESSORS

APLICACIÓN ALTA TEMPERATURA A/A-BOMBA DE CALOR

R-22 | Monofásico 220V/50 Hz - Trifásico 400-440V/50-60Z | **(Sólo para reposición)**

HP	Cilind. (cm³)	Potencia Frigorífica (W) a la Temperatura de Evaporación			Código motor Voltaje 50 Hz	MODELO	CÓDIGO	Precio EUROS
		+7,2ºC	0ºC	-5ºC				
2,5	55,91	9.895	5.988	4.622	220V / I	**H2EB293SBK**	100.101.0060	**1.622,00**
	50,45	8.706	6.120	4.584	400V / III	**H29B30UDBV**	100.101.0061	**2.154,00**
3	60,61	10.337	7.273	5.544	220V / I	**H29B35UABH**	100.101.0062	**1.769,00**
3,25	72,50	11.800	8.471	6.558	220V / I	**H23A423ABK**	100.101.0063	**1.987,00**
					400V / III	**H23A423DBE**	100.101.0064	**2.460,00**
3,5	77,80	13.300	9.682	7.552	400V / III	**H23A463DBE**	100.101.0066	**2.526,00**
4	90,90	15.500	11.281	8.782	400V / III	**H23A543DBE**	100.101.0067	**3.198,00**
5	101,10	17.300	12.883	10.134	400V / III	**H23A623DBE**	100.101.0068	**3.365,00**
6	117,20	20.600	15.294	12.204	400V / III	**H29A723DBV**	100.101.0069	**4.202,00**

• Rendimientos indicados con Tª de condensación +50ºC
* Doble de velocidad

Correspondencias Modelo Antiguo-Modelo Nuevo 400V III 50Hz

CV	Cil. Cm3	Rend. frig. R407 W (ARI)	MODELO	CÓDIGO	=	MODELO Nuevo	CÓDIGO Nuevo	Precio EUROS
7,5	167,4	21.200	**H2BG094DBE**	100.101.0070	=	**H92G094DBE RSG**	100.101.0100	**5.356,00**
9	190,5	24.700	**H2BG104DBE**	100.101.0071		**H92G104DBE RSG**	100.101.0101	**6.142,00**
10	219,5	28.400	**H2BG124DBE**	100.101.0072		**H92G124DBE RSG**	100.101.0102	**7.114,00**
12	246,5	34.200	**H25G144DBE**	100.101.0073		**H92G144DBE RSG**	100.101.0103	**7.230,00**
15	334,8	43.100	**H2NG184DPE**	100.101.0074		**H92G184DPE RSG**	100.101.0104	**12.432,00**
18	381,0	50.961	**H2NG204DRE**	100.101.0075		**H92G204DRE RSG**	100.101.0105	**13.707,00**
20	439,0	58.640	**H2NG244DRE**	100.101.0077		**H92G244DRE RSG**	100.101.0106	**14.629,00**
25	508,1	69.834	**H2NG294DPE**	100.101.0078		**H92G294DPE RSG**	100.101.0107	**15.547,00**

*Serie G a roscar

Condiciones	ARI ºC	REF ºC
Temperatura de evaporación	7,2	-5
Temperatura de condensación	54,4	45
Subcool	8,3	8,3
Superheat	11,1	11,1

Notas Generales

Compresores Alta / Media Temperatura

• Rendimientos indicados con Tª de condensación +50ºC.
• Compresores con R-22 ver nuevo reglamento europeo (CE) nº 2037/2000 del 29/9/2000.

Alcance del suministro:

• Series H23A, H23B y H29A con conexiones a soldar (Para conexiones a roscar consultar).
• Series H2BG, H25G y H2NG con conexiones a roscar (Válvula no incluídas).
• Resistencia de carter incluída.
• Aparellaje eléctrico NO INCLUIDO.

Para otras tensiones consultar:

ABH: 220V/1Ph/50Hz DBD: 230V/3Ph/50Hz
ABK: 220V/1Ph/50Hz DBL: 230V/3Ph/50Hz
DBE: 380V/3Ph/50Hz DPD: 230V/3Ph/50Hz
DRE: 380V/3Ph/50Hz FRD: 230V/3Ph/50Hz
DPE: 380V/3Ph/50Hz GPD: 230V/3Ph/50Hz
DBV: 380V/3Ph/50Hz GPE: 400V/3Ph/50Hz

Nota: Para otros componentes, accesorios, partes eléctricas y recambios ver páginas 39 y 40

Accesorios Compresores Herméticos Pistones

BRISTOL COMPRESSORS

CONDENSADOR DE MARCHA (Permanente)

MODELO COMPRESOR	mF / V	CÓDIGO	Precio EUROS
H29B17UABH	25 / 370	190.150.0017	**59,00**
H73B17QABH	30 / 370	190.150.0018	**74,00**
H73B19QABK			
H2EB223ABK			
H23B223ABH*			
H73B22QABH			
H2EB243ABK	35 / 440	190.150.0019	**95,00**
H23B243ABK *			
H73B24QABK			
H73B28QABH	35 / 370	190.150.0020	**95,00**
H2EB293ABK	45 / 440	190.150.0021	**114,00**
H23B303ABK *			
H73B30QABK			
H23B323ABK *			
H73B32QABK			
H23B353ABK *	50 / 440	190.150.0022	**125,00**
H73B35QABK			
H29B35UABH			
H23A383ABK *	35 / 440	190.150.0019	**95,00**
H73A383ABK			
H23A423ABK	40 / 440	190.150.0023	**106,00**
H73A423ABK			
H23A463ABK			
H73A463ABK			

CONDENSADOR DE ARRANQUE

MODELO COMPRESOR	mF / V	CÓDIGO	Precio EUROS
H29B17UABH	88-108 / 250	190.150.0024	**47,00**
H73B17QABH			
H73B19QABK			
H2EB223ABK			
H23B223ABH*			
H73B22QABH			
H2EB243ABK			
H23B243ABK *			
H73B24QABK			
H73B28QABH			
H2EB293ABK			
H23B303ABK *			
H73B30QABK			
H23B323ABK *			
H73B32QABK			
H23B353ABK *			
H73B35QABK			
H29B35UABH			
H23A383ABK *	145-175 / 330	190.150.0025	**76,00**
H73A383ABK			
H23A423ABK			
H73A423ABK			
H23A463ABK			
H73A463ABK			

RELÉS

MODELO COMPRESOR	MODELO Relé	CÓDIGO	Precio EUROS
H29B17UABH	3ARR3 10AS	190.150.0026	**140,00**
H73B19QABK			
H73B17QABH	3ARR3 25AS	190.150.0027	**148,00**
H2EB223ABK			
H23B223ABH*			
H73B22QABH			
H2EB243ABK	3ARR3 10AS	190.150.0026	**140,00**
H23B243ABK *			
H73B24QABK			
H73B28QABH	3ARR3 24AP	190.150.0028	**148,00**
H2EB293ABK	3ARR3 25AS	190.150.0027	**148,00**
H23B303ABK *			

RELÉS

MODELO COMPRESOR	MODELO Relé	CÓDIGO	Precio EUROS
H73B30QABK	3ARR3 25AS	190.150.0027	**148,00**
H23B323ABK *			
H73B32QABK	3ARR3 24R	190.150.0029	**140,00**
H23B353ABK *			
H73B35QABK			
H29B35UABH			
H23A383ABK *	3ARR3 4AA	190.150.0030	**150,00**
H73A383ABK			
H23A423ABK			
H73A423ABK	3ARR3 27AA	190.150.0031	**150,00**
H23A463ABK	3ARR3 4AA	190.150.0030	**150,00**
H73A463ABK			

Ver notas generales en página 37.

Capítulo 1

Accesorios Compresores Herméticos Pistones

ACEITES

Denominación	MODELO	CÓDIGO	Precio EUROS
Series H23B y H23A	**Suniso 3GS**	540.502.0019	**12,05**

VÁLVULAS DE SERVICIO

Descarga

Denominación	MODELO	CÓDIGO	Precio EUROS
Del H2BG094 al H2BG124 Del H7BG094 al H7BG124 H25G144 y H75G144	1 1/4 - 7/8	190.150.0038	**38,00**
Del H2NG184 al H2NG294 Del H7NG184 al H7NG294	1 1/4 - 1 1/8	190.150.0039	**97,00**
H23A y H73A	1 - 1/2	190.150.0040	**26,00**

Aspiración

Denominación	MODELO	CÓDIGO	Precio EUROS
Del H2BG094 al H2BG124 Del H7BG094 al H7BG124 H25G144 y H75G144	1 3/4 - 1 1/8	190.150.0044	**57,00**
Del H2NG184 al H2NG294 Del H7NG184 al H7NG294	1 3/4 - 1 5/8	190.150.0045	**150,00**
H23A y H73A	1 1/4 - 7/8	190.150.0038	**38,00**

ACCESORIOS

Denominación	CÓDIGO	Precio EUROS
Resistencia de cárter abrazadera series H23A / H73A / H79 (220 V)	190.150.0033	**78,00**
Resistencia de cárter abrazadera serie HNG	190.150.0034	**155,00**
Módulo electrónico H2NG y H7NG (220 V)	190.150.0036	**492,00**
Serie H2NG (24 V)	190.150.0037	**491,00**

RACORES

Descarga

Denominación	MODELO	CÓDIGO	Precio EUROS
Del H2BG094 al H2BG124 Del H7BG094 al H7BG124 H25G144 y H75G144	1 1/4 - 7/8	190.150.0041	**43,00**
Del H2NG184 al H2NG294 Del H7NG184 al H7NG294	1 1/4 - 1 1/8	190.150.0042	**45,00**

Aspiración

Denominación	MODELO	CÓDIGO	Precio EUROS
Del H2BG094 al H2BG124 Del H7BG094 al H7BG124 H25G144 y H75G144	1 3/4 - 1 1/8	190.150.0046	**67,00**
Del H2NG184 al H2NG294 Del H7NG184 al H7NG294	1 3/4 - 1 5/8	190.150.0047	**70,00**
H23A y H73A	1 1/4 - 7/8	190.150.0041	**43,00**

Accesorios Compresores Herméticos

KIT DE ALTO PAR DE ARRANQUE

Descripción	MODELO	CÓDIGO	Precio EUROS
Relé de arranque. Compresores Herméticos 1/12 a 1/2 HP.	**P0230**	190.150.0048	**20,00**
Relé de arranque. Compresores Herméticos 1/12 a 10 HP. Incremento par de arranque de 250%	**SPP**	190.150.0049	**24,00**
Relé de arranque. Compresores Herméticos 1/12 a 10 HP. Incremento par de arranque de 500%	**SPP6**	190.150.0050	**51,00**
Relé de arranque. Compresores Herméticos 1/2 a 10 HP. Incremento par de arranque de 300%.	**SPP5**	190.150.0051	**33,00**
Relé de arranque. Compresores Herméticos 1 a 5 HP. EPR (Relé Pot.Electrónica)+Cond arranque. Incremento par de arranque de 500%.	**SPP8E**	190.150.0052	**147,00**

REPUESTOS UNIVERSALES

Relés

Denominación	MODELO	CÓDIGO	Precio EUROS
Relé de arranque ajustable de 130 a 370 V. para compresores monofásicos hasta 5 HP.	**APR-5**	190.150.0053	**95,00**

Resistencia de Cárter

Denominación	MODELO	CÓDIGO	Precio EUROS
Resistencia de cárter para compresores herméticos, potencia 54 W diámetro de 685 a 876 mm.	**H-101**	190.150.0054	**67,00**

Capítulo 1

Accesorios Compresores Herméticos

REPUESTOS UNIVERSALES

AKO

Resistencias universales para compresores herméticos

Resistencias con cable calefactor y abrazaderas para compresores frigoríficos. Evitan la absorción de aceite por parte del refrigerante y son adecuados para cualquier tipo de compresor de forma cilíndrica u ovalada, caldera o depósito

Descripción	MODELO	CÓDIGO	Precio EUROS
Res. cable calef. compresores, 35 W, 120 mm Ø mín x 175 mm Ø máx.	**AKO-71863**	740.701.0040	**35,10**
Res. cable calef. compresores, 45 W, 150 mm Ø mín x 280 mm Ø máx.	**AKO-71864**	740.701.0041	**37,10**
Res. cable calef. compresores, 65 W, 220 mm Ø mín x 320 mm Ø máx.	**AKO-71866**	740.701.0042	**40,60**
Res. cable calef. compresores, 75 W, 245 mm Ø mín x 370 mm Ø máx.	**AKO-71867**	740.701.0043	**45,60**

DUCATI energia
Power Capacitors & Regulators

Condensadores de marcha para motores y compresores

Condensador µF / V	CÓDIGO	Precio EUROS
1/475	190.931.0002	**5,00**
1,5/475	190.931.0003	**6,00**
2/450	190.931.0004	**5,00**
2,5/450	190.931.0005	**6,00**
3/450	190.931.0006	**6,00**
4/450	190.931.0007	**6,00**
5/450	190.931.0008	**6,00**
6/450	190.931.0009	**8,00**
8/450	190.931.0010	**8,00**
9/450	190.931.0011	**9,00**
10/450	190.931.0012	**10,00**
12/450	190.931.0013	**12,00**
14/450	190.931.0014	**13,00**

Condensador µF / V	CÓDIGO	Precio EUROS
15/450	190.931.0015	**14,00**
16/450	190.931.0016	**14,00**
18/450	190.931.0017	**15,00**
20/450	190.931.0018	**15,00**
22/450	190.931.0019	**17,00**
25/450	190.931.0020	**19,00**
30/450	190.931.0021	**21,00**
35/450	190.931.0022	**22,00**
40/450	190.115.0001	**26,00**
45/450	190.931.0023	**27,00**
50	190.931.0024	**72,00**
55/450	190.931.0025	**30,00**
60	190.931.0026	**36,00**
70	190.108.0001	**75,00**

Compresores Herméticos Rotativos

Tecumseh

APLICACIÓN ALTA TEMPERATURA A/A - BOMBA DE CALOR

R-407C Verticales — Monofásico 230V / 50Hz

HP	Cilind. (cm³)	Potencia Frigorífica (W) a la Temperatura de Evaporación			Aplic.	Enfr.	MODELO	CÓDIGO	Precio EUROS
		+7,2ºC	0ºC	-5ºC					
5/8	11,4	1.691	1.272	1.025	C	F	**RK5480C**	101.107.0001	**536,00**
7/8	12,9	1.838	1.364	1.081	C	F	**RK5490C**	101.107.0002	**550,00**
1	14,6	2.190	1.649	1.331	C	F	**RK5510C**	101.107.0003	**577,00**
1 1/4	16,3	2.415	1.810	1.452	C	F	**RK5512/W***	101.107.0004	**572,00**
1 1/4	18,1	2.660	2.003	1.616	C	F	**RK5513/W***	101.107.0005	**622,00**
1 1/2	21,4	3.240	2.441	1.970	C	F	**RK5515/W***	101.107.0006	**646,00**
1 5/8	24,4	3.710	2.798	2.261	C	F	**RK5518/W***	101.107.0007	**673,00**

(*) Los compresores RK55-W valen para R-22 y R-407C.

R-407C Horizontales — Monofásico 230V / 50Hz

HP	Cilind. (cm³)	Potencia Frigorífica (W) a la Temperatura de Evaporación			Aplic.	Enfr.	MODELO	CÓDIGO	Precio EUROS
		+7,2ºC	0ºC	-5ºC					
5/8	11,52	1.688	1.240	990	C	F	**HGA5480C**	101.107.0008	**535,00**
7/8	12,75	1.896	1.395	1.110	C	F	**HGA5492C**	101.107.0009	**524,00**
1	14,25	2.145	1.564	1.233	C	F	**HGA5510C**	101.107.0010	**541,00**
1 1/4	16,12	2.348	1.729	1.367	C	F	**HGA5512C**	101.107.0011	**551,00**

APLICACIÓN ALTA / MEDIA TEMPERATURA A/A - BOMBA DE CALOR

R-134a Verticales — Monofásico 230V / 50Hz

HP	Cilind. (cm³)	Potencia Frigorífica (W) a la Temperatura de Evaporación			Aplic.	Enfr.	MODELO	CÓDIGO	Precio EUROS
		+7,2ºC	0ºC	-5ºC					
5/8	11,4	1.260	935	754	C	F	**RK5450Y**	101.107.0012	**534,00**
1 1/4	18,1	2.056	1.530	1.232	C	F	**RK5480Y**	101.107.0013	**582,00**
1 5/8	24,4	2.641	1.976	1.598	C	F	**RK5512Y**	101.107.0014	**582,00**

R-134a Horizontales — Trifásico 400-440V / 50-60Hz

HP	Cilind. (cm³)	Potencia Frigorífica (W) a la Temperatura de Evaporación			Aplic.	Enfr.	MODELO	CÓDIGO	Precio EUROS
		+7,2ºC	0ºC	-5ºC					
5/8	11,4	1.260	935	754	C	F	**TRK5450Y**	101.107.0015	**513,00**
1 1/4	18,1	2.056	1.530	1.232	C	F	**TRK5480Y**	101.107.0016	**550,00**
1 5/8	24,4	2.641	1.976	1.598	C	F	**TRK5512Y**	101.107.0017	**591,00**

Ver notas generales en página 31.

Capítulo 1

Compresores Herméticos Rotativos

Tecumseh

APLICACIÓN ALTA TEMPERATURA A/A - BOMBA DE CALOR

R-22 Verticales — Monofásico 230V / 50Hz

HP	Cilind. (cm³)	Potencia Frigorífica (W) a la Temperatura de Evaporación			Sist. Expansión	Enfr.	MODELO	CÓDIGO	Precio EUROS
		+7,2ºC	0ºC	-5ºC					
5/8	11,4	1.926	1.480	1.223	C	F	**RK5480E**	101.107.0018	**716,00**
7/8	12,9	2.208	1.704	1.414	C	F	**RK5490E**	101.107.0019	**739,00**
1	14,6	2.508	1.938	1.589	C	F	**RK5510E**	101.107.0020	**746,00**
1 1/4	16,3	2.771	2.140	1.779	C	F	**RK5512/W***	101.107.0004	**572,00**
1 1/4	18,1	3.090	2.386	1.972	C	F	**RK5513/W***	101.107.0005	**622,00**
1 1/2	21,4	3.601	2.766	2.276	C	F	**RK5515/W***	101.107.0006	**646,00**
1 5/8	24,4	4.196	3.242	2.668	C	F	**RK5518/W***	101.107.0007	**673,00**

(*) Los compresores RK55-W valen para R-22 y R-407C.

APLICACIÓN ALTA / MEDIA TEMPERATURA

R-290 — Monofásico 230V-1-50Hz

Cilind. (cm³)	Potencia Frigorífica (W) a la Temperatura de Evaporación			Tipo Motor	MODELO	CÓDIGO	Precio EUROS
	+10ºC	0ºC	-5ºC				
9,5	1.521	1.096	920	CSR	**HGA4467U**	101.107.0021	**755,00**
12,75	2.054	1.476	1.238	CSR	**HGA4492U**	101.107.0022	**795,00**
16,12	2.624	1.892	1.591	CSR	**HGA4512U**	101.107.0023	**827,00**

• EN12900

Notas Generales

Compresores Alta / Media Temperatura

- Rendimientos indicados con Tª de condensación +54,5ºC; Tª de ambiente +35ºC; Tª de entrada de válvula líquido +46,1ºC y recalentamiento 11K. En R-290= Tª condensación: +45ºC, Tªsalida del evaporador +20ºC, subenfriamiento 0K.
- Sistema de enfriamiento compresor: por aire-ventilador (F).
- Aplicación: C=Capilar.
- Compresores con R-22 ver nuevo reglamento europeo (CE) nº 2037/2000 del 29/9/2000.
- Compresores con R-410A.

Alcance del suministro:

- Todos los modelos con conexiones a soldar, carga de aceite, carga de nitrógeno y juego de antivibradores, tapa, junta, tuerca de fijación y protector térmico externo.
- Componentes eléctricos (condensador) NO INCLUIDOS en el precio.

Compresores Herméticos Rotativos

GMCC

R-22 — 220-240/1Ph/50Hz

Cilind. (cm³)	Pot. Frig (W)	Condensador (µF / V*)	MODELO	CÓDIGO	Precio EUROS
15,1	2.665	35/370	**HSM150V4UDZ**	101.116.0001	**313,00**
20,1	3.515	35/370	**HSM200V1UFT**	101.116.0002	**433,00**
30,8	5.450	55/400	**PH300G2C-4KU**	101.116.0023	**582,00**
30,8	5.450	55/400	**PH310G2C-4KU**	101.116.0003	**494,00**
42,3	7.530	50/400	**PH420G2AS-4MU**	101.116.0004	**673,00**

R-410A — 220-240/1Ph/50Hz

Cilind. (cm³)	Pot. Frig (W)	Condensador (µF / V*)	MODELO	CÓDIGO	Precio EUROS
8,9	2.170	25/370	**PA89M1C-4DZDE**	101.116.0005	**365,00**
10,8	2.570	25/370	**PA108M1C-4DZDE2**	101.116.0006	**383,00**
12,4	3.500	35/370	**PA125G1C-4FTL1**	101.116.0007	**412,00**
17,1	4.210	35/370	**PA170M2C-4ET2**	101.116.0008	**481,00**
22,4	5.400	50/370	**PA215M2AS-4KU**	101.116.0010	**531,00**
27,0	6.630	60/400	**PA270G2CS-4FT1**	101.116.0011	**721,00**
28,7	7.350	50/400	**PA290G2CS-4MU1**	101.116.0012	**728,00**
32,6	8.220	55/400	**PA331X3CS-4MU1**	101.116.0013	**757,00**

R-407C — 220-240/1Ph/50Hz

Cilind. (cm³)	Pot. Frig (W)	Condensador (µF / V*)	MODELO	CÓDIGO	Precio EUROS
13,5	2.050	25/450	**QXC-13K**	101.116.0032	**Consultar**
16,4	2.670	25/450	**QXC-16K**	101.116.0031	**333,00**
19,3	3.020	30/450	**QXC-19K**	101.116.0027	**358,00**
21,3	3.580	30/450	**QXC-21K**	101.116.0030	**383,00**
22,4	3.970	35/450	**PG225X2C**	101.116.0028	**467,00**
28,6	4.870	50/450	**QXC-30**	101.116.0033	**531,00**
33,6	5.600	50/450	**PG330G2**	101.116.0026	**570,00**
39,78	6.850	50/450	**PG400G2C-7FTS**	101.116.0025	**687,00**

R-134A — 380V/3Ph/50Hz Bomba de Calor

Cilind. (cm³)	Pot. Frig (W)	Condensador (µF / V*)	MODELO	CÓDIGO	Precio EUROS
12,4	1.905	25/370	**PJ125G1C-4DZDE**	101.116.0015	**382,00**
16,0	2,395	25/370	**PJ160G1C-4DZ**	101.116.0016	**611,00**
21,3	3.295	30/370	**PJ215G1C-4FT**	101.116.0017	**620,00**
25,0	3.935	35/370	**PJ250M2C-4FT**	101.116.0018	**Consultar**

Condiciones generales:
- Tª de evaporación +7,2ºC.
- Tª de condensación 54,4ºC.
- Tª de ambiente 35ºC.
- Tª de líquido 46,1ºC.
- Tª Gases de retorno 18,3ºC.

Capítulo 1

Compresores Herméticos Scroll

Maneurop® Reciprocating Compressors

APLICACIÓN ALTA TEMPERATURA A/A - BOMBA DE CALOR

R-407C | Trifásico 400-440V/50-60Hz

HP	Cilind. (cm³)	Potencia Frigorífica (W) a la Temperatura de Evaporación			TENSIÓN	MODELO	CÓDIGO	Precio EUROS
		+7,2ºC	0ºC	-5ºC				
8	114,5	20.572	15.307	12.268	230V III	**SZ084 S6 V**	102.120.0001	**5.050,00**
					400V II	**SZ084 S4 V**	102.120.0002	**3.846,00**
9	120,5	21.706	16.170	12.974	230V III	**SZ090 S6 V**	102.120.0003	**5.346,00**
					400V III	**SZ090 S4 V**	102.120.0004	**3.868,00**
10	127,2	22.973	17.138	13.762	400V III	**SZ100 S4 V**	102.120.0005	**3.991,00**
11	144,2	26.186	19.591	15.760	230V III	**SZ110 S6 V**	102.120.0006	**6.078,00**
					400V III	**SZ110 S4 V**	102.120.0007	**4.138,00**
11,5	155,0	28.623	21.412	17.196	400V III	**SZ115 S4 R**	102.120.0008	**5.912,00**
12	166,6	30.420	22.824	18.393	230V III	**SZ120 S6 V**	102.120.0009	**6.355,00**
					400V III	**SZ120 S4 V**	102.120.0010	**4.200,00**
12,5	166,6	30.449	22.779	18.294	230V III	**SZ125 S6 R**	102.120.0011	**6.780,00**
					400V III	**SZ125 S4 R**	102.120.0012	**6.387,00**
16	216,6	39.885	29.909	24.119	400V III	**SZ160 S4 R**	102.108.0001	**4.994,00**
17,5	233,0	42.659	32.092	25.926	400V III	**SZ175 S4 R**	102.120.0013	**7.747,00**
18,5	249,9	45.836	34.481	27.856	400V III	**SZ185 S4 R**	102.108.0003	**5.655,00**
20	347,8	57.495	43.046	34.700	400V III	**SZ240-4**	102.120.0045	**8.250,00**
25	437,5	70.530	53.349	43.445	400V III	**SZ300-4**	102.120.0048	**10.064,00**
30	531,2	86.936	65.883	53.694	400V III	**SZ380-4**	102.120.0051	**12.124,00**

Notas Generales

- Rendimientos indicados con Tª de condensación +50ºC / Tª Entrada de válvula líquido +35ºC / Recalentamiento 11K / Tª Gases aspirados +18,3ºC.
- Conexiones a soldar V/Conexiones a roscar R

Compresores Herméticos Scroll

Maneurop® Reciprocating Compressors

APLICACIÓN ALTA / MEDIA TEMPERATURA

R-22(*) | Trifásico 400-440V / 50-60Z | (Sólo para reposición)

HP	Cilind. (cm³)	Potencia Frigorífica (W) a la Temperatura de Evaporación			TENSIÓN	MODELO	CÓDIGO	Precio EUROS
		+5ºC	0ºC	-5ºC				
7	114,5	19.700	16.100	12.900	400 V III	**SM084S4V**	102.120.0015	**5.189,00**
7,5	120,5	21.100	17.500	14.200	230 V III	**SM090S6V**	102.120.0016	**5.830,00**
					400 V III	**SM090S4V**	102.120.0017	**5.486,00**
8	127,2	22.500	18.600	15.100	400 V III	**SM100S4V**	102.120.0019	**5.880,00**
9	144,2	25.200	20.900	17.000	230 V III	**SM110S6V**	102.120.0020	**7.632,00**
					400 V III	**SM110S4V**	102.120.0021	**6.255,00**
9,5	155,0	26.900	22.100	17.800	400 V III	**SM115S4R**	102.120.0022	**6.448,00**
10	166,6	29.300	24.300	19.800	230 V III	**SM120S6V**	102.120.0023	**6.934,00**
					400 V III	**SM120S4V**	102.120.0024	**6.531,00**
10	166,6	28.900	23.700	19.200	400 V III	**SM125S4R**	102.120.0026	**6.966,00**
13	216,6	37.900	31.500	25.800	400 V III	**SM160S4R**	102.120.0027	**7.655,00**
14	233,0	40.700	33.900	27.800	400 V III	**SM175S4R**	102.120.0029	**8.449,00**
15	249,9	44.100	36.700	30.100	400 V III	**SM185S4R**	102.108.0004	**5.954,00**

Notas Generales

- Rendimientos indicados con Tª de condensación +50ºC; Subenfriamiento 8,3K y recalentamiento 11K.
- Los compresores SCROLL se entregan con nitrógeno a presión y carga de aceite, ensamblaje de suspensión (cartuchos amortiguadores) con tornillos.
- Conexiones a soldar V/Conexiones a roscar R

Capítulo 1

Compresores Herméticos Scroll

Maneurop® Reciprocating Compressors

APLICACIÓN ALTA / MEDIA TEMPERATURA

R-134a | Trifásico 230-440V/50/60Hz

HP	Cilind. (cm³)	Potencia Frigorífica (W) a la Temperatura de Evaporación			TENSIÓN	MODELO	CÓDIGO	Precio EUROS
		+5C	0ºC	-5ºC				
8	114,5	13.200	10.700	8.500	230 V III	**SZ 084 S6 V**	102.120.0001	**5.050,00**
					400 V III	**SZ 084 S4 V**	102.120.0002	**3.846,00**
9	120,5	14.100	11.400	9.200	230 V III	**SZ 090 S6 V**	102.120.0003	**5.346,00**
					400 V III	**SZ 090 S4 V**	102.120.0004	**3.868,00**
10	127,2	15.100	12.300	9.900	400 V III	**SZ 100 S4 V**	102.120.0005	**3.991,00**
11	144,2	17.000	13.900	11.200	230 V III	**SZ 110 S6 V**	102.120.0006	**6.078,00**
					400 V III	**SZ 110 S4 V**	102.120.0007	**4.138,00**
11,5	155,0	18.800	15.300	12.200	400 V III	**SZ 115 S4 R**	102.120.0008	**5.912,00**
12	166,6	19.600	15.900	12.700	230 V III	**SZ 120 S6 V**	102.120.0009	**6.355,00**
					400 V III	**SZ 120 S4 V**	102.120.0010	**4.200,00**
12,5	166,6	20.000	16.300	13.000	230 V III	**SZ 125 S6 R**	102.120.0011	**6.780,00**
					400 V III	**SZ 125 S4 R**	102.120.0012	**6.387,00**
16	216,6	26.000	21.100	16.900	400 V III	**SZ 160 S4 R**	102.108.0001	**4.994,00**
17,5	233,0	27.600	22.400	17.900	400 V III	**SZ 175 S4 R**	102.120.0013	**7.747,00**
18,5	249,9	27.400	23.900	19.100	400 V III	**SZ 185 S4 R**	102.108.0003	**5.655,00**
20	347,8	35.628	28.834	23.133	400V III	**SZ240-4**	102.120.0045	**8.250,00**
25	437,5	44.443	36.017	28.892	400V III	**SZ300-4**	102.120.0048	**10.064,00**
30	531,2	55.823	45.462	36.640	400V III	**SZ380-4**	102.120.0051	**12.124,00**

Notas Generales

- Rendimientos indicados con Tª de condensación +50ºC; Subenfriamiento 8,3K y recalentamiento 11K.
- Los compresores SCROLL se entregan con nitrógeno a presión y carga de aceite, ensamblaje de suspensión (cartuchos amortiguadores) con tornillos.
- Conexiones a soldar V/Conexiones a roscar R

Compresores Herméticos Scroll

Maneurop® Reciprocating Compressors

APLICACIÓN ALTA / MEDIA TEMPERATURA

R-410A — Trifásico 400-46 0V/50/60Hz

HP	Cilind. (cm³)	Potencia Frigorífica (W) a la Temperatura de Evaporación				TENSIÓN	MODELO	CÓDIGO Danfoss	CÓDIGO	Precio EUROS
		+10ºC	+5ºC	0ºC	-5ºC					
9,64	88,40	23.672	19.833	16.478	13.563	400 V III	**SH090A4ALB**	120H0003	102.120.0050	**3.821,00**
11,36	103,50	28.349	23.832	19.879	16.429	400 V III	**SH105A4ALB**	120H0211	102.120.0032	**4.502,00**
12,69	116,90	31.797	26.649	22.148	18.233	400 V III	**SH120A4ALB**	120H0013	102.120.0033	**5.269,00**
14,56	133,00	36.657	30.843	25.759	21.335	400 V III	**SH140A4ALB**	120H0201	102.120.0034	**5.679,00**
16,29	151,70	41.229	34.611	28.824	23.790	400 V III	**SH161A4ALC**	120H0023	102.120.0035	**6.032,00**
18,41	170,30	47.205	39.764	33.256	27.592	400 V III	**SH184A4ALB 2)4)**	120H0361	102.120.0036	**6.500,00**
18,41	170,20	46.839	39.107	32.347	26.461	400 V III	**SH180A4AAB 2)4)**	120H0267	102.120.0037	**11.092,00**
18,41	170,20	46.839	39.107	32.347	26.461	400 V III	**SH180A4ABB 3)4)**	120H0275	102.120.0038	**6.279,00**
25,17	227,60	64.191	53.813	44.731	36.824	400 V III	**SH240B4ABD 2)4)**	120H0291	102.120.0039	**16.762,00**
25,17	227,60	64.191	53.813	44.731	36.824	400 V III	**SH240A4ABB 3)4)**	120H0299	102.120.0040	**10.993,00**
30,00	285,50	82.226	68.970	57.370	47.276	400 V III	**SH300A4AAB 2)4)**	120H0237	102.120.0041	**19.924,00**
30,00	285,50	82.226	68.970	57.370	47.276	400 V III	**SH300A4ABB 3)4)**	120H0239	102.120.0042	**13.061,00**
38,00	345,00	95.953	80.644	67.257	55.610	400 V III	**SH380A4AAA 2)4)**	120H0253	102.120.0043	**23.836,00**
38,00	345,00	95.953	80.644	67.257	55.610	400 V III	**SH380A4ABA 3)4)**	120H0255	102.120.0044	**14.699,00**

Compresor completo suministrado en embalaje individual con carga de aceite (POE tipo 160 SZ), accesorios de montaje, conexiones soldadas, conexión de igualación de aceite y visor de aceite.

1) Condiciones de prueba: EN 12900: Temp. Evaporación en punto de rocío. Tª de Condensación 50ºC (punto de rocío), recalentamiento 10 K, subenfriamiento 0 K, 50 Hz.
2) Alimentación módulo de protección electrónica: 24 V
3) Alimentación módulo de protección interna: 230 V
4) Modelos con tacos de montaje rígidos, exclusivamente para montaje en paralelo. Para montaje individual, usar kit de montaje flexible, no. Código 8156138.

Otras tensiones y frecuencias, disponibles bajo previa petición.

Notas Generales

• Rendimientos indicados con Tª de condensación +50ºC; Subenfriamiento +0ºC y Tª de gases aspirados 20K.
• Los compresores SCROLL: con carga de nitrógeno a presión y carga de aceite, ensamblaje de suspensión
(cartuchos amortiguadores) con tornillo, conexiones a roscar para válvula rotalock (No incluídas), visor de aceite,
conexión para equilibrador de aceite, conexión inyección de líquido en modelo LFZ, toma de baja presión y drenaje de aceite.

Capítulo 1

Compresores Herméticos Scroll

Maneurop® Reciprocating Compressors

APLICACIÓN ALTA TEMPERATURA

R-407C — 230 y 400-460V/50-60Hz

HP	Cilind. (cm³)	Rendimientos (W)*				TENSIÓN	MODELO	CÓDIGO Danfoss	CÓDIGO	Precio EUROS
		+5ºC	0ºC	-5ºC	-10ºC					
3 1/3	46,00	7.950	6.490	5.240	4.180	230V I	**HRP034T5LP6**	120U2019	102.108.0009	**1.053,00**
3 1/3	45,97	7.780	6.380	5.170	4.140	400V III	**HRP034T4LP6**	120U2024	102.108.0010	**1.656,00**
3 5/8	51,70	8.820	7.200	5.820	4.640	230V I	**HRP038T5LP6**	120U0961	102.108.0011	**1.555,00**
3 5/8	51,60	8.610	7.060	5.720	4.590	400V III	**HRP038T4LP6**	120U1006	102.108.0012	**1.668,00**
4	54,60	9.180	7.500	6.060	4.830	230V I	**HRP040T5LP6**	120U1929	102.108.0013	**1.036,00**
4	54,40	8.930	7.320	5.940	4.750	400V III	**HRP040T4LP6**	120U1016	102.108.0014	**1.486,00**
4 1/4	57,19	9.380	7.700	6.240	5.000	400V III	**HRP042T4LP6**	120U1026	102.108.0015	**1.738,00**
4 1/2	61,50	10.170	8.310	6.710	5.350	230V I	**HRP045T5LP6**	120U0976	102.108.0016	**1.599,00**
4 1/2	61,45	10.500	8.610	6.980	5.590	400V III	**HRP045T4LP6**	120U1036	102.108.0017	**1.773,00**
4 3/4	64,10	10.910	8.910	7.200	5.740	230V I	**HRP047T5LP6**	120U0986	102.108.0018	**1.678,00**
4 3/4	64,07	10.860	8.910	7.220	5.790	400V III	**HRP047T4LP6**	120U1046	102.108.0019	**1.660,00**
4 5/8	64,40	10.860	8.910	7.220	5.790	400V III	**HRP048T4LP6**	120U1656	102.108.0020	**1.878,00**
5 1/3	72,80	12.280	10.070	8.170	6.560	400 V III	**HRP054T4LP6**	120U1691	102.108.0021	**1.979,00**
5 5/8	78,20	13.310	10.870	8.780	7.010	230V I	**HRP058T5LP6**	120U1596	102.108.0022	**1.815,00**
6	81,00	13.750	11.230	9.080	7.240	230V I	**HRP060T5LP6**	120U1606	102.108.0023	**1.881,00**
6	80,95	13.560	11.120	9.030	7.250	400V III	**HRP060T4LP6**	120U1726	102.108.0024	**1.411,00**
7 1/4	98,65	16.360	13.420	10.880	8.710	400V III	**HLP072T4LC6**	120U1756	102.108.0025	**1.339,00**
4 1/2	102,80	17.590	14.420	11.700	9.370	400V III	**HLP075T4LC6**	120U1766	102.108.0026	**3.063,00**
8 1/4	110,90	18.110	14.840	12.040	9.640	400V III	**HLP081T4LC6**	120U1781	102.108.0027	**2.625,00**
9 1/3	126,00	21.020	17.230	13.970	11.200	400V III	**HCP094T4LC6**	120U0601	102.108.0028	**3.729,00**
10 3/4	148,80	24.450	20.050	16.260	13.020	400V III	**HCP109T4LC6**	120U0376	102.108.0029	**4.181,00**
12	162,40	26.690	21.880	17.750	14.220	400V III	**HCP120T4LC6**	120U0401	102.108.0030	**4.562,00**

R-410A — 230 y 400-460V/50-60Hz

HP	Cilind. (cm³)	Rendimientos (W)*				TENSIÓN	MODELO	CÓDIGO Danfoss	CÓDIGO	Precio EUROS
		+5ºC	0ºC	-5ºC	-10ºC					
3 1/10	29,69	7.660	6.410	5.170	3.980	230V I	**HRH031U5LP6**	120U1166	102.108.0031	**1.518,00**
3 1/10	29,69	7.380	6.010	4.800	3.760	400V III	**HRH031U4LP6**	120U1191	102.108.0032	**1.633,00**
3 1/4	30,64	7.610	6.280	5.110	4.060	230V I	**HRH032U5LP6**	120U1171	102.108.0033	**1.597,00**
3 1/4	30,64	7.520	6.120	4.890	3.830	400V III	**HRH032U4LP6**	120U1196	102.108.0034	**1.754,00**
3 1/2	34,74	8.820	7.270	5.920	4.700	230V I	**HRH036U5LP6**	120U1176	102.108.0035	**1.700,00**
3 1/2	34,74	8.640	7.030	5.620	4.400	400V III	**HRH036U4LP6**	120U1201	102.108.0036	**1.812,00**
3 5/8	36,54	9.260	7.640	6.210	4.930	230V I	**HRH038U5LP6**	120U1181	102.108.0037	**1.635,00**
3 5/8	36,54	9.090	7.400	5.910	4.620	400V III	**HRH038U4LP6**	120U1206	102.108.0038	**1.768,00**
4	39,64	9.990	8.240	6.700	5.320	230V I	**HRH040U5LP6**	120U1186	102.108.0039	**1.723,00**
4	39,64	9.980	8.120	6.490	5.080	400V III	**HRH040U4LP6**	120U1211	102.108.0040	**1.843,00**
4 1/10	39,33	9.880	8.250	6.770	5.370	400V III	**HRH041U4LP6**	120U1356	102.108.0041	**1.896,00**
4 1/2	42,61	10.660	8.900	7.300	5.800	400V III	**HRH044U4LP6**	120U1361	102.108.0042	**1.925,00**
4 3/4	47,36	11.910	9.940	8.160	6.480	400V III	**HRH049U4LP6**	120U1366	102.108.0043	**1.954,00**
5 1/10	49,32	12.620	10.410	8.470	6.720	230V I	**HRH051U5LP6**	120U1326	102.108.0044	**1.918,00**
5 1/10	49,32	12.660	10.570	8.670	6.890	400V III	**HRH051U4LP6**	1120U1371	102.108.0045	**2.109,00**
5 1/3	52,11	13.250	10.940	8.900	7.060	230V I	**HRH054U5LP6**	120U1331	102.108.0046	**1.946,00**
5 1/3	52,11	13.150	10.980	9.010	7.150	400V III	**HRH054U4LP6**	120U1376	102.108.0047	**2.140,00**
5 1/2	54,08	13.430	11.090	9.020	7160	230V I	**HRH056U5LP6**	120U1336	102.108.0048	**1.884,00**
5 1/2	54,11	13.640	11.380	9.340	7.420	400V III	**HRH056U4LP6**	120U1381	102.108.0049	**2.094,00**
6 1/10	57,78	14.610	12.200	10.010	7.950	400V III	**HLH061T4LC6**	120U2052	102.108.0050	**2.154,00**
6 5/8	64,4	16.610	13.860	11.370	9.030	400V III	**HLH068T4LC6**	120U1391	102.108.0051	**2.199,00**
7 1/4	67,97	17.540	14.640	12.010	9.540	400V III	**HLJ072T4LC6**	120U1396	102.108.0052	**2.577,00**
8 1/3	78,08	20.140	16.810	13.790	10.950	400V III	**HLJ083T4LC6**	120U1401	102.108.0053	**2.896,00**

Notas Generales

- Rendimientos indicados con Tª de condensación +50ºC; Subenfriamiento 8,3K y recalentamiento 11,1K.
- Código de motor T4: 400V/3Ph/50Hz / • Código de motor T5. 230V/1Ph/50Hz
- Suministrado con carga de aceite, conexiones a soldar, sin igualación de aceite, sin visor de aceite.
- (*) Compresores Herméticos Scroll R-22, sólo para reposición.

APLICACIÓN ALTA TEMPERATURA

R-134a — Trifásicos 400/460 V 50/60 Hz

HP	Cilind. (cm³)	Rendimientos (W)*				MODELO	CÓDIGO Danfoss	CÓDIGO	Precio EUROS
		+5ºC	0ºC	-5ºC	-10ºC				
2	–	5.900	4.970	4.260	3.490	**MLZ-015T4LP9**	121U8002	102.108.0054	**1.785,00**
2 1/2	43,5	6.840	5.770	4.840	4.040	**MLZ-019T4LP9**	121U8004	102.108.0055	**1.807,00**
3	46,2	7.270	6.130	5.140	4.280	**MLZ-021T4LP9**	121U8006	102.108.0056	**2.062,00**
3 1/2	57,1	9.100	7.670	6.420	5.340	**MLZ-026T4LP9**	121U8008	102.108.0057	**2.322,00**
4	68,8	10.950	9.230	7.730	6.420	**MLZ-030T4LP9**	121U8010	102.108.0058	**2.436,00**
5	81	13.050	11.000	9.210	7.660	**MLZ-038T4LP9**	121U8012	102.108.0059	**2.645,00**
5 1/2	98,6	15.720	13.250	11.080	9.200	**MLZ-045T4LP9**	121U8014	102.108.0060	**3.089,00**
6 1/2	107,5	17.120	14.410	12.070	10.050	**MLZ-048T4LP9**	121U8016	102.108.0061	**3.343,00**
7	126	20.270	16.970	14.010	11.350	**MLZ-058T4LP9**	121U8018	102.108.0062	**4.742,00**
9	148,8	23.290	19.700	16.560	13.810	**MLZ-066T4LP9**	121U8020	102.108.0063	**5.257,00**
10	162,4	25.890	21.760	18.300	15.420	**MLZ-076T4LP9**	121U8022	102.108.0064	**5.773,00**

Hasta finalización de stock.

R-513A — Trifásicos 400/460 V 50/60 Hz

Novedad

HP	Cilind. (cm³)	Rendimientos (W)*				MODELO	CÓDIGO Danfoss	CÓDIGO	Precio EUROS
		+5ºC	0ºC	-5ºC	-10ºC				
2	33,77	3.896	3.177	2.570	2.061	**MLZ-015T4LP9**	121L8629	100.120.0071	**1.785,00**
3	46,2	5.358	4.373	3.532	2.816	**MLZ-021T4LP9**	121L8633	100.120.0072	**2.062,00**
3-1/2	57,1	6.646	5.426	4.375	3.470	**MLZ-026T4LP9**	121L8637	100.120.0073	**2.322,00**
4	68,8	8.007	6.556	5.320	4.273	**MLZ-030T4LP9**	121L8641	100.120.0074	**2.436,00**
5	81	9.352	7.664	6.227	5.009	**MLZ-038T4LP9**	121L8645	100.120.0075	**2.645,00**
5-1/2	98,6	11.650	9.553	7.760	6.237	**MLZ-045T4LP9**	121L8649	100.120.0076	**3.089,00**
6-1/2	107,5	12.530	10.230	8.267	6.595	**MLZ-048T4LP9**	121L8651	100.120.0077	**3.343,00**
7	126	14.810	12.110	9.794	7.823	**MLZ-058T4LP9**	121L8653	100.120.0078	**4.749,00**
10	152,4	18.620	15.190	12.250	9.370	**MLZ-076T4LP9**	121L8655	100.120.0079	**5.773,00**

R-448A /R-449A — Trifásico 400-440V / 50-60Hz

HP	Cilind. (cm³)	Rendimientos (W)*				MODELO	CÓDIGO Danfoss	CÓDIGO	Precio EUROS
		+5ºC	0ºC	-5ºC	-10ºC				
2	-	5.400	4.500	3.700	3.000	**MLZ-015T4LP9**	121L8629	100.120.0071	**1.785,00**
3	46,2	7.400	6.100	5.000	4.100	**MLZ-021T4LP9**	121L8633	100.120.0072	**2.062,00**
3-1/2	57,1	9.200	7.600	6.200	5.000	**MLZ-026T4LP9**	121L8637	100.120.0073	**2.322,00**
4	68,8	11.000	9.100	7.400	6.000	**MLZ-030T4LP9**	121L8641	100.120.0074	**2.436,00**
5	81	12.900	10.700	8.800	7.200	**MLZ-038T4LP9**	121L8645	100.120.0075	**2.645,00**
5-1/2	98,6	16.100	13.300	10.900	8.900	**MLZ-045T4LP9**	121L8649	100.120.0076	**3.089,00**
6-1/2	107,5	17.400	14.400	11.800	9.600	**MLZ-048T4LP9**	121L8651	100.120.0077	**3.343,00**
7	126	20.300	16.800	13.800	11.200	**MLZ-058T4LP9**	121L8653	100.120.0078	**4.749,00**
10	152,4	26.100	21.400	17.300	13.900	**MLZ-076T4LP9**	121L8655	100.120.0079	**5.773,00**

Nota: Tº condensacion +50ºC, Subenfriamiento 8,3K y recalentamiento 11K

Capítulo 1

Compresores Herméticos Scroll

Maneurop® Reciprocating Compressors

APLICACIÓN BAJA TEMPERATURA

R-404A — Trifásicos 400/460 V 50/60 Hz

HP	Cilind. (cm³)	Rendimientos (W)*						MODELO	CÓDIGO Danfoss	CÓDIGO	Precio EUROS
		-20ºC	-25ºC	-30ºC	-35ºC	-40ºC	COP				
3	67,4	4.850	3.900	3.100	2.420	1.850	1,02	**LLZ013**	121L9517	100.120.0061	**3.180,00**
4	83,5	5.940	4.750	3.750	2.940	2.270	1,06	**LLZ015**	121L9513	100.120.0062	**3.575,00**
5	97,6	6.980	5.580	4.410	3.450	2.670	1,10	**LLZ018**	121L9509	100.120.0063	**3.784,00**
6	120,2	8.920	7.130	5.640	4.410	3.400	1,11	**LLZ024**	121L9505	100.120.0064	**5.470,00**
7-1/2	168,7	12.010	9.650	7.680	6.050	4.700	1,11	**LLZ034**	121L9501	100.120.0065	**6.414,00**

COP Tª de Evaporación -35ºC; Subenfriamiento 0K; Recalentamiento 10K
EN 12900 RGT = 20ºC

Hasta finalización de stock.

R-452A — Trifásicos 400/460 V 50/60 Hz

HP	Cilind. (cm³)	Rendimientos (W)*						MODELO	CÓDIGO Danfoss	CÓDIGO	Precio EUROS
		-20ºC	-25ºC	-30ºC	-35ºC	-40ºC	COP				
3	67,4	5.600	4.500	3.600	2.800	-	1,56	**LLZ013**	121L9535	100.120.0066	**3.185,00**
4	83,5	6.700	5.400	4.400	3.500	-	1,52	**LLZ015**	121L9537	100.120.0067	**3.575,00**
5	97,6	7.900	6.500	5.200	4.100	-	1,52	**LLZ018**	121L9539	100.120.0068	**3.789,00**
6	120,2	9.800	8.000	6.400	5.100	-	1,55	**LLZ024**	121L9541	100.120.0069	**5.267,00**
7-1/2	168,7	7.500	9.500	11.700	14.400	-	1,63	**LLZ034**	121L9543	100.120.0070	**6.405,00**

COP Tª de Evaporación -35ºC; Subenfriamiento 0K; Recalentamiento 10K
EN 12900 RGT = 20ºC

• Rendimientos a Tª de condensación +50ºC según reglamento EN12900-RG7.20ºC

Accesorios Compresores Herméticos Scroll

Maneurop® Reciprocating Compressors

JUEGOS VALVULAS ROTALOCK

MODELO COMPRESOR	Denominación		CÓDIGO Danfoss	CÓDIGO	Precio EUROS
	Descarga	Aspiración			
LT(Z)050-100; MFZ166, LFZ166; MT(Z)080-160; NTZ136-271; SH090-161;SH184;SM/SZ084-125; VTZ	V04 (1 1/4 - 3/4)	V02 (1 3/4 - 1 1/8)	**7703009**	190.150.0006	**361,00**
SH090 ; VSH088	V05 (1 1/4 - 7/8)	V02 (1 3/4 - 1 1/8)	**7703008**	190.108.0002	**352,00**
MFZ250, LFZ250; SM/SZ160,175,185	V07 (1 3/4 - 7/8)	V08 (2 1/4 - 1 3/8)	**7703010**	190.150.0007	**543,00**

RESISTENCIA DE CÁRTER

MODELO COMPRESOR	Denominación	CÓDIGO Danfoss	CÓDIGO	Precio EUROS
MT(Z)044-081, LT(Z)040-050, NTZ096-136; VSH088-117	Resistencia cárter abrazadera 50W - 240V	**7773003**	190.150.0009	**127,00**
LT(Z)040-050;MFZ166, LFZ166; MT(Z)044-081; NTZ096-136; SM/SZ084-161; VSH088-117; VTZ086-121	Resistencia cárter abrazadera 65W- 240V	**7773117**	190.108.0003	**122,00**
LT(Z)088-100; MFZ250,LFZ250; MT(Z)100-160; NTZ215-271;SH180-300; SM/SZ175-185;VSH170; VTZ171-215-242; VZH170		**7773108**	190.150.0010	**174,40**
LT(Z)088-100; MFZ250,LFZ250; MT(Z)100-160; NTZ215-271; SH180-300; SM/SZ175-185; VSH170; VTZ171-215-242;VZH170	Resistencia cárter abrazadera 75W - 400V	**7773118**	190.108.0004	**163,00**

MÓDULO PROTECCIÓN MOTOR

MODELO COMPRESOR	Denominación	CÓDIGO Danfoss	CÓDIGO	Precio EUROS
MFZ166.250, LFZ166.250; SH240-380; SY/SZ240-380	Módulo electrónico protección motor 24V	**8169015**	190.108.0005	**378,00**
MFZ166.250, LFZ166.250; SH240-380; SY/SZ240-380	Módulo electrónico protección motor 115/230V	**120Z0585**	190.108.0019	**140,80**

(*) El módulo electrónico protección motor 24V y 230V también vale para el SZ 240-380 y SH 240-300.

ACEITES

MODELO COMPRESOR	Denominación	CÓDIGO Danfoss	CÓDIGO	Precio EUROS
LFZ; MFZ; PSH con R410A; SH; SZ con R407C, R134a, R404A; VSH; VZH	Lata aceite 160 SZ (2 Litros)	**120Z0571**	540.108.0007	**230,00**

Capítulo 1

Compresores Herméticos Scroll Serie ZR

Copeland brand products

APLICACIÓN ALTA / MEDIA TEMPERATURA

R-407C — Monofásico 230V / 50Hz y Trifásico 400-440V / 50-60Hz

HP	Cilind. (m³/h)	Potencia Frigorífica (W) a la Temperatura de Evaporación			Tipo Conexión	Tipo Motor	MODELO	CÓDIGO	Precio EUROS
		+7ºC	0ºC	-5ºC					
1,5	4,35	4.000	3.000	2.410	522	PFJ	**ZR 18K4E**	102.102.0001	**1.160,00**
1,8	5,34	4.900	3.650	2.900		PFJ	**ZR22K3E**	102.102.0002	**1.270,00**
						TFD		102.102.0003	**1.300,00**
2,5	6,83	6.400	4.750	3.800		PFJ	**ZR28K3E**	102.102.0004	**1.350,00**
						TFD		102.102.0005	**1.360,00**
3,0	8,00	7.600	5.650	4.500		PFJ	**ZR34K3E**	102.102.0006	**1.410,00**
						TFD		102.102.0007	**1.430,00**
3,5	9,44	8.900	6.650	5.300		PFJ	**ZR40K3E**	102.102.0008	**1.510,00**
						TFD		102.102.0009	**1.530,00**
4,0	11,93	10.950	8.250	6.650		PFJ	**ZR48K3E**	102.102.0010	**1.650,00**
								102.102.0011	**1.690,00**
5,0	14,40	13.500	10.050	7.950		TFD	**ZR61KCE**	102.102.0012	**1.940,00**
5,0	14,40	13.500	10.050	7.950		TFM	**ZR61KSE**	102.102.0151	**1.940,00**
6,0	17,00	15.900	12.100	9.700		TFD	**ZR72KCE**	102.102.0013	**2.140,00**
6,5	19,20	18.100	13.600	10.900	550		**ZR81KCE**	102.102.0014	**2.410,00**
7,5	22,12	22.300	16.800	13.350	961		**ZR94KCE**	102.102.0015	**3.150,00**
8,0					550		**ZR90K3E**	102.102.0101	**3.879,00**
9,0	24,87	24.900	18.850	15.250	961		**ZR108KCE**	102.102.0017	**3.910,00**
9,0	-	26.900	20.300	16.500	550		**ZR11M3E**	102.102.0108	**4.748,00**
10,0	29,10	29.100	22.000	17.750	961		**ZR125KCE**	102.102.0019	**4.270,00**
10,0	-	31.000	23.600	19.200	550		**ZR12M3E**	102.102.0102	**5.434,00**
12,0	33,20	33.400	25.200	20.100	422		**ZR144KCE**	102.102.0021	**4.530,00**
13,0	36,40	36.500	26.700	20.800	961		**ZR160KCE**	102.102.0022	**4.860,00**
13,0	-	38.000	28.900	23.600	550		**ZR16M3E**	102.102.0096	**4.732,00**
15,0	43,40	42.600	31.900	25.500	961		**ZR190KCE**	102.102.0024	**5.290,00**
15,0	-	46.500	35.500	28.800	523	TWD	**ZR19M3E**	102.102.0103	**6.960,00**
20,0	56,60	56.500	42.500	34.500			**ZR250KCE**	102.102.0026	**8.290,00**
25,0	71,40	70.500	53.000	42.500			**ZR310KCE**	102.102.0027	**9.010,00**
30,0	87,50	88.500	66.000	53.000			**ZR380KCE**	102.102.0028	**10.500,00**

- Tª de condensación +50ºC
- Tipo de Motor: PFJ= 230-1-50; TFD, TWD=400-3-50; TFM= 380/420-3-50
- Tipo Conexión: 422/522: con conexiones a soldar.
  523: con conexiones a roscar (no incluye válvulas)
  550: con conexiones a soldar.
  551: con conexiones a roscar (no incluye válvulas)
  961: con conexiones a roscar (incluye kit a soldar y módulo de protección extra)
  502: con conexiones a roscar.

Para otros componentes, accesorios, partes eléctricas y recambios ver página 47. Ver notas generales en página 45.

Compresores Herméticos Scroll Serie ZP

APLICACIÓN ALTA / MEDIA TEMPERATURA

R-410A | Monofásico 230V / 50Hz y Trifásico 400-440V / 50-60Hz

HP	Cilind. (m³/h)	Potencia Frigorífica (W) a la Temperatura de Evaporación			Tipo Conexión	Tipo Motor	MODELO	CÓDIGO	Precio EUROS
		+7ºC	0ºC	-5ºC					
1,9	4,07	5.350	4.100	3.350	522	PFJ	ZP-23-K3E	102.102.0029	1.390,00
						TFD		102.102.0030	1.410,00
2,2	4,42	5.850	4.500	3.650		PFJ	ZP-26-K3E	102.102.0031	1.460,00
						TFD		102.102.0032	1.480,00
2,6	5,37	7.150	5.650	4.550		PFJ	ZP-32-K3E	102.102.0033	1.590,00
						TFD		102.102.0034	1.610,00
3,4	6,87	9.450	7.250	5.950		PFJ	ZP-41-K3E	102.102.0035	1.730,00
						TFD		102.102.0036	1.750,00
4,6	9,44	12.600	9.850	8.100			ZP-54-K3E	102.102.0037	2.115,00
5,0	8,93	14.100	10.700	8.600			ZP-61-KCE	102.102.0038	2.220,00
5,5	11,68	16.500	12.800	10.550			ZP-72-KCE	102.102.0039	2.410,00
6,5	13,43	19.000	14.650	12.050			ZP-83-KCE	102.102.0040	2.620,00
7,5	14,64	20.700	15.900	12.900	455		ZP-90-KCE	102.102.0041	3.071,00
9,0	16,76	24.000	18.600	15.200			ZP-103-KCE	102.102.0042	4.200,00
10,0	19,76	27.900	21.600	17.600			ZP-120-KCE	102.102.0043	4.590,00
12,0	22,12	31.500	24.300	19.900			ZP-137-KCE	102.102.0044	4.870,00
13,0	24,87	35.500	27.800	23.000			ZP-154-KCE	102.102.0045	5.180,00
15,0	29,08	41.900	32.500	27.100			ZP-182-KCE	102.102.0046	5.580,00
20,0	36,33	54.500	42.000	34.500	522	TWD	ZP-235-KCE	102.102.0047	8.870,00
25,0	46,70	68.500	53.000	44.000			ZP-295-KCE	102.102.0048	9.640,00
30,0	60,79	88.500	68.500	56.500			ZP-385-KCE	102.102.0049	11.230,00

- Tª de condensación +50ºC
- Tipo de Motor: PFJ= 230-1-50; TFD, TWD=400-3-50;
- Tipo Conexión: 425 (Conexiones a soldar+Tandem) y 522 (Conexiones a soldar)

Capítulo 1

Compresores Herméticos Scroll Serie ZB

Copeland brand products

ALTA / MEDIA TEMPERATURA

R-404A/R-507 — Monofásico 230V / 50Hz y Trifásico 400-440V / 50-60Hz

HP	Desplaz. 50Hz (m³/h)	Potencia Frigorífica (Kw) a la Temperatura de Evaporación						Tipo Motor	MODELO	CÓDIGO	Precio EUROS
		+5ºC	0ºC	-5ºC	-10ºC	-15ºC	-20ºC				
2	5,9	5,67	4,68	3,82	3,07	2,43	1,86	PFJ	**ZB-15-KCE**	102.102.0050	**1.450,00**
								TFD		102.102.0051	**1.470,00**
2,5	6,8	7	5,77	4,74	3,86	3,12	2,5	PFJ	**ZB-19-KCE**	102.102.0052	**1.500,00**
								TFD		102.102.0053	**1.520,00**
3	8,6	8,43	6,99	5,75	4,68	3,78	3,01	PFJ	**ZB-21-KCE**	102.102.0054	**1.530,00**
								TFD		102.102.0055	**1.550,00**
3,5	9,9	10	8,09	6,64	5,41	4,38	3,5	PFJ	**ZB-26-KCE**	102.102.0056	**1.770,00**
								TFD		102.102.0057	**1.790,00**
4	11,7	12	9,56	7,84	6,37	5,12	4,07	TFD	**ZB-30-KCE**	102.102.0058	**1.890,00**
5	14,5	14	11,85	9,73	7,92	6,38	5,09	TFD	**ZB-38-KCE**	102.102.0059	**2.170,00**
6	17,2	17	13,9	11,45	9,32	7,52	6,01	TFD	**ZB-45-KCE**	102.102.0060	**2.420,00**
6	16,2	16	13,4	11	8,97	7,25	5,79	PFJ	**ZB-42-KCE**	102.102.0061	**2.460,00**
7,5	19,76	20	16,75	13,7	11,05	8,58	6,26	TFD	**ZB-50-KCE**	102.102.0062	**3.080,00**
8	21,4	-	-	-	-	-	-		**ZB-57-KCE**	102.102.0139	**3.360,00**
8	22,12	22	18,6	15,25	12,35	9,75	7,42		**ZB-58-KCE**	102.102.0063	**3.390,00**
9	24,9	25	20,9	17,2	14	11,3	9		**ZB-66-KCE**	102.102.0064	**3.710,00**
10	29,1	30	24,7	20,3	16,6	13,35	10,55		**ZB-76-KCE**	102.102.0065	**4.110,00**
13	36,38	37	30,3	14,9	20,2	16	12,3		**ZB-95-KCE**	102.102.0066	**4.600,00**
15	43,35	44	36,5	29,8	23,9	28,8	14,3	TWM (6)	**ZB-114-KCE**	102.102.0067	**4.980,00**
30	87,51	88	73,1	60,3	49,4	40,1	23,4		**ZB-220-KCE**	102.102.0068	**10.000,00**

- Tª de condensación +50ºC
- Compresores ZB cargados con aceite de base éster
- (*) Compresor ZB-42 con aproximadamente un 7% menos de rendimiento que el ZB-45
- Para rendimientos con R-507, multiplicar rendimientos de R-404A por 1,03
- Conexiones para válvulas ROTALOCK (no incluye válvulas en precio)
- Los precios incluyen, carga de aceite de base éster y amortiguadores de caucho, además de caja termistores en motores TWD.
- Tipo de Motor: PFJ= 230-1-50; TFD/TWD=400-3-50
- Los compresores PFJ necesitan un condensador de marcha y en instalaciones con escasa potencia eléctrica, además, un relé más un condensador de arranque.
- Tipo Motor: TWM (6)-Versión 523 para válvulas rotalock y visor de aceite.
- Tipo de conexión: 551, 567 y 591 para válvulas rotalock y visor de aceite.

Ver notas generales en página 45.

Compresores Herméticos Scroll Serie ZX / ZXI

ALTA / MEDIA TEMPERATURA

Monofásico 230V-1Ph-50Hz

HP	Desplaz. 50Hz (m³/h)	Tª de Evaporación														MODELO	CÓDIGO	Precio EUROS
		R404A				R449A (XP10)				R134A				R407F/RS50				
		0°C	-5°C	-10°C	COP	0°C	-5°C	-10°C	COP	+5°C	0°C	-10°C	COP	-10°C	COP			
2	5,9	4,80	4,00	3,40	2,00	4,88	4,06	3,33	2,12	4,02	3,32	2,18	2,18	3,31	2,06	**ZX15KCE PFJ**	102.102.0118	**2.281,90**
3	8,6	6,90	5,90	4,90	1,96	7,10	5,95	4,92	2,17	5,76	4,77	3,14	2,26	4,82	2,13	**ZX21KCE PFJ**	102.102.0119	**1.620,80**
4	11,7	9,20	7,80	6,60	1,94	9,05	7,65	6,39	1,95	7,71	6,39	4,22	2,32	6,77	2,14	**ZX29KCE PFJ**	102.102.0120	**2.092,80**

Trifásico 400V-3Ph-50Hz

HP	Desplaz. 50Hz (m³/h)	Tª de Evaporación														MODELO	CÓDIGO	Precio EUROS
		R404A				R449A (XP10)				R134A				R407F/RS50				
		0°C	-5°C	-10°C	COP	0°C	-5°C	-10°C	COP	+5°C	0°C	-10°C	COP	-10°C	COP			
7,5	18,8	15,70	13,30	11,20	2,11	16,10	13,55	11,30	2,24	13,10	10,90	7,23	2,27	11,10	2,53	**ZX51KCE TFD**	102.102.0126	**3.363,50**

BAJA TEMPERATURA

Monofásico 230V-1Ph-50Hz

HP	Desplaz. 50Hz (m³/h)	Tª de Evaporación											MODELO	CÓDIGO	Precio EUROS
		R404A						R449A (XP40)							
		-20°C	-25°C	-30°C	-35°C	-40°C	COP	-25°C	-30°C	-35°C	-40°C	COP			
2	6,1	3,39	2,81	2,28	1,77	1,28	2,27	2,48	1,97	1,53	1,17	2,46	**ZXI06KCEPFJ**	102.102.0132	**2.187,50**
3	8,0	4,40	3,58	2,91	2,46	2,26	2,42	2,89	2,29	1,77	1,36	2,59	**ZXI09KCEPFJ**	102.102.0133	**2.512,90**

Trifásico 400V-3Ph-50Hz

HP	Desplaz. 50Hz (m³/h)	Tª de Evaporación											MODELO	CÓDIGO	Precio EUROS
		R404A						R449A (XP40)							
		-20°C	-25°C	-30°C	-35°C	-40°C	COP	-25°C	-30°C	-35°C	-40°C	COP			
2	6,1	3,39	2,81	2,28	1,77	1,28	2,27	2,48	1,97	1,53	1,17	2,46	**ZXI06KCE TFD**	102.102.0134	**2.234,10**
3	12,7	6,73	5,62	4,62	3,75	3,01	2,23	3,22	2,61	2,10	1,68	2,63	**ZXI09KCE TFD**	102.102.0135	**2.564,80**
4	14,4	7,54	6,33	5,30	4,47	3,87	2,20	4,85	3,95	3,17	2,49	2,22	**ZXI14KCE TFD**	102.102.0136	**2.930,40**
5	17,1	9,59	8,10	6,73	5,45	4,28	2,06	6,04	4,97	4,04	3,22	2,38	**ZXI15KCE TFD**	102.102.0137	**3.261,10**
6	18,8	9,99	8,50	7,14	5,90	4,75	2,04	7,01	5,75	4,63	3,62	2,21	**ZXI18KCE TFD**	102.102.0138	**3.677,30**

Rendimientos en kW calculados según EN13215. Temperatura ambiente +32ºC. Recalentamiento 10K. Subenfriamiento 3K.
*COP DEL COMPRESOR CALCULADO EN CONDICIONES EN13215 CON TEMPERATURA DE EVAPORACION DE -10ºC

Capítulo 1

Compresores Herméticos Scroll Serie ZF

Copeland brand products

BAJA TEMPERATURA

R-404A/R-507 — Trifásico 400-440V / 50-60Hz

HP	Desplaz. 50Hz (m³/h)	Potencia Frigorífica (W) a la Temperatura de Evaporación						Tipo Motor	MODELO	CÓDIGO	Precio EUROS
		-10ºC	-15ºC	-20ºC	-25ºC	-30ºC	-35ºC				
2	5,9	3.060	2.510	2.050	1.660	1.340	1.050	TFD	**ZF-06-K4E**	102.102.0140	**1.750,00**
2,5	7,3	3.940	3.210	2.590	2.060	1.630	1.290		**ZF-08-K4E**	102.102.0141	**1.820,00**
3	8,1	4.400	3.700	3.100	2.500	2.100	1.700		**ZF-09-K4E**	102.102.0069	**1.950,00**
3,5	10	5.500	4.600	3.800	3.200	2.600	2.100		**ZF-11-K4E**	102.102.0070	**2.100,00**
5	11,8	6.400	5.300	4.400	3.600	2.900	2.400		**ZF-13-K4E**	102.102.0071	**2.230,00**
5	14,5	7.800	6.500	5.400	4.500	3.600	2.900		**ZF-15-K4E**	102.102.0072	**2.480,00**
6	17,2	9.500	7.900	6.600	5.400	4.400	3.600		**ZF-18-K4E**	102.102.0073	**2.680,00**
7,5	21,4	13.000	10.800	8.890	7.290	5.930	4.777		**ZF-25-K5E**	102.102.0142	**3.183,00**
10	28,9	16.300	13.600	11.200	9.200	7.500	6.000	TWD	**ZF-33-K4E**	102.102.0075	**4.280,00**
13	35,6	19.900	16.600	13.800	11.400	9.300	7.400		**ZF-40-K4E**	102.102.0076	**4.750,00**
15	42,1	24.300	20.300	16.800	13.800	11.200	9.000		**ZF-48-K4E**	102.102.0077	**5.125,00**

HP	Desplaz. 50Hz (m³/h)	Potencia Frigorífica (W) a la Temperatura de Evaporación						Tipo Motor	MODELO	CÓDIGO	Precio EUROS
		-10ºC	-15ºC	-20ºC	-25ºC	-30ºC	-35ºC				
4	11,68	10.200	8.500	7.000	5.800	4.700	3.700	TFD	**ZF-13-KVE EVI**	102.102.0078	**2.780,00**
6	17,16	13.700	11.700	9.900	8.400	7.000	5.800		**ZF-18-KVE EVI**	102.102.0079	**3.320,00**
7,5	21	17.000	14.600	12.400	10.400	8.600	7.000	TWD	**ZF-24-KVE EVI**	102.102.0080	**3.350,00**
10	29	23.000	19.500	16.500	13.800	11.600	9.600		**ZF-33-KVE EVI**	102.102.0081	**4.450,00**
13	36	29.900	25.500	21.500	17.800	14.200	10.700		**ZF-40-KVE EVI**	102.102.0082	**4.920,00**
15	42,8	33.400	28.700	24.500	20.700	17.300	14.100		**ZF-48-KVE EVI**	102.102.0083	**5.300,00**

- No incluido: presostatos de A/B, regulador de velocidad ventilador condensador, cableado, línea de líquido, carenado, etc. Para extras y accesorios ver página correspondiente

Notas Generales

Compresores Baja Temperatura

- Rendimientos indicados con Tª de condensación +50ºC; Subenfriamiento 0K y recalentamiento 20K.
- Tipo de motor (para otras tensiones consultar):
- PFJ: 220-240 /1Ph/50Hz; TFD/TWD: 380-420/3Ph/50Hz; TF5: 200-220/3Ph/ 50Hz;
- TWR: 220-240/3Ph/50HZ; ABH: 220V/1Ph/50Hz;DBD: 220V/3Ph/50Hz;
- ABK: 220V/1Ph/50Hz; DBL: 220V/3Ph/50Hz; DBE: 380V/3Ph/50Hz; DPD: 220V/3Ph/50Hz;
- DRE: 380V/3Ph/50Hz; FRD:220V/3Ph/50Hz;DPE: 380V/3Ph/50Hz;GPD: 220V/3Ph/50Hz;
- DBV: 380V/3Ph/50Hz; GPE: 380V/3Ph/50Hz
- Tipo 425/522: con conexiones a soldar
- Tipo 523: con conexiones a roscar (no incluye válvulas)
- Tipo 230/551: con conexiones a roscar (no incluye válvulas) y visor de aceite.
- Tipo 525: con conexiones a roscar.
- Tipo 567: con conexiones a roscar (no incluye válvulas) y visor de aceite.

Compresores Herméticos Digital Scroll Serie ZBD y ZFD

APLICACIÓN ALTA/MEDIA TEMPERATURA

R-404A/R-507 — Trifásico 400-50 Hz

HP	Desplaz. 50Hz (m³/h)	Potencia Frigorífica (KW) a la Temperatura de Evaporación					Tipo Motor	MODELO	CÓDIGO	Precio EUROS
		+7ºC	0ºC	-10ºC	-20ºC	-25ºC				
3	8,34	9,01	7,01	4,73	3	2,32	TFD	**ZBD 21 K*E**	102.102.0084	**2.050,00**
4	11,7	12,4	9,6	7,92	4,22	3,36	TFD	**ZBD 30 K*E**	102.102.0097	**2.680,00**
5	14,4	15,2	11,75	7,97	5,21	4,14	TFD	**ZBD 38 K*E**	102.102.0086	**2.880,00**
7,5	21,4	-	17,1	12,09	8,28	-	TFD	**ZBD 57 K*E**	102.102.0122	**4.630,00**
6	17,1	18,3	14,15	9,53	6,2	4,91	TFD	**ZBD 45 K*E**	102.102.0106	**3.200,00**
10	28,8	31,8	24,7	16,55	10,5	8,06	TFD	**ZBD 76 K*E**	102.102.0088	**5.560,00**

APLICACIÓN BAJA TEMPERATURA

R-404A/R-507 — Trifásico 400-50 Hz

HP	Desplaz. 50Hz (m³/h)	Potencia Frigorífica (KW) a la Temperatura de Evaporación					Tipo Motor	MODELO	CÓDIGO	Precio EUROS
		-5ºC	-10ºC	-20ºC	-30ºC	-35ºC				
6,0	17,10	16,40	14,00	10,05	7,10	5,95	TFD	**ZFD 18KVE-EVI**	102.102.0089	**4.260,00**

Notas Generales

- Tª de condensación +40ºC, Tª de aspiración +20ºC
- Conexiones para válvulas rotalock
- Tipo de motor : TFD=400-3-50

ACCESORIOS

Aislamiento Acústico

MODELO COMPRESOR	Referencia	CÓDIGO	Precio EUROS
ZB 15/19/21/26/29 / ZBD 21	**8537155**	190.115.0199	**309,00**
ZF 06/08/09/11			
ZP 23/24/26/29/31/32/36/41/42/54			
ZR 34/40/48/61			
ZB 30/38/42/45 / ZBD 30/38/45	**8540508**	190.115.0200	**351,00**
ZF 13/15/18 / ZFD 13/18			
ZP 50/54/61/67/72/83/91			
ZR 49/61/72/81			
ZB 11/56/75/92	**8540519**	190.115.0201	**412,00**
ZF 24/33/40/48			
ZP 180			
ZR 11/12/16/19/90			
ZB 220	**8540406**	190.115.0202	**433,00**
ZP 235/295/385			
ZR 250/300/310/380			

Módulo de Protección

MODELO COMPRESOR	Referencia	CÓDIGO	Precio EUROS
ZP 180/235/295/385/485	**8558514**	190.115.0082	**179,00**
ZR 11/12/16/19/250/300/310/380/90	**8558616**		
ZB 56/75/92/11/220	**8564342**	190.115.0129	**268,00**
ZF 24/33/40/48	**8558547**		

Capítulo 1

Accesorios Compresores Herméticos Scroll

Copeland brand products

CONDENSADOR DE MARCHA (Permanente)

MODELO COMPRESOR	mf / V	CÓDIGO	Precio EUROS
ZR 18	35 / 370	190.150.0020	**95,00**
ZR 22	40 / 370	190.115.0001	**26,00**
ZR 28	45 / 475	190.115.0002	**62,90**
ZR 34	50 / 370	190.115.0003	**70,10**
ZR 40	55 / 370	190.115.0004	**72,10**
ZR 48	60 / 370	190.115.0005	**79,40**

ACEITES

MODELO COMPRESOR	ACEITE	CÓDIGO	Precio EUROS*
Series ZR	**Artic SL 22 CC**	540.502.0021	**289,00**

* Envase de 5L

VÁLVULAS DE SERVICIO / ROTABLOCK

Descarga

MODELO COMPRESOR	Rosca/Tubo	CÓDIGO	Precio EUROS
Del ZR 90 al ZR 16	**1 1/4 - 7/8**	190.150.0038	**38,00**
ZR 19	**1 3/4 - 1 1/8**	190.150.0044	**57,00**
Del ZR 250 al ZR 380	**1 3/4 - 1 3/8**	190.308.0001	**53,00**

Aspiración

MODELO COMPRESOR	Rosca/Tubo	CÓDIGO	Precio EUROS
Del ZR 90 al ZR 16	**1 3/4 - 1 3/8**	190.308.0001	**53,00**
ZR 19	**2 1/4 - 1 5/8**	190.308.0002	**94,00**
Del ZR 250 al ZR 380	**2 1/4 - 1 5/8**		

Resistencia de Cárter para Compresores Scroll

Modelo Compresor	Modelo Antiguo		Modelo Nuevo		CÓDIGO	Precios EUROS
	W / V	CÓDIGO COPELAND	W / V	CÓDIGO COPELAND		
ZB 15 / ZB 48	70 / 240	8561105			190.115.0006	**82,40**
ZB 15 / ZB 114	66 / 240	8619515+8561025	67-73 / 240	8622731	190.115.0007	**88,60**
ZB 220	95 / 240	8059197+8055753	102 / 240	8062653	190.115.0008	**103,00**
ZR 18	40 / 240	8561161			190.115.0009	**40,20**
ZR 22 / ZR 81	70 / 240	8561105			190.115.0006	**82,40**
ZR 94, ZR 108, ZR 125 ZR144, ZR 160, ZR 190	66 / 240	8619515+8561025	67-73 / 240	8622731	190.115.0007	**88,60**
ZR 90, ZR 11, ZR 12, ZR 16, ZR 19	49 / 240	8564557+8563350	83-90 / 240	8062619	190.115.0010	**88,60**
ZR 90, ZR 11, ZR12, ZR 16, ZR 20	70 / 400	8563361	83 / 400	8062620	190.115.0011	**88,60**
ZR 250	82 / 240	8060099+8055708	83-90 / 240	8062619	190.115.0012	**88,60**
ZR 310 / ZR 380	95 / 240	8059197+8055753	102 /240	8062653	190.115.0008	**103,00**
ZP 23/ ZP 83	70 / 240	8561105			190.115.0006	**82,40**
ZP 90 / ZP 182	66 / 240	8619515+8561025	67-73 / 240	8622731	190.115.0007	**88,60**
ZP 235	82 / 240	8060099+8055708	83-90 / 240	8062619	190.115.0012	**88,60**
ZP 295 / ZP 385	95 / 240	8059197+8055753	102 / 240	8062653	190.115.0008	**103,00**
ZF 09 / ZF 18	70 / 240	8561105			190.115.0006	**82,40**
ZF 24 / ZF 48	49 / 240	8564557+8563350	83-90 / 240	8062619	190.115.0010	**88,60**
ZBD 21 / ZBD 57	70 / 240	8561105			190.115.0006	**82,40**
ZBD 58 / ZBD 76	66 / 240	8619515+8561025	67-73 / 240	8622731	190.115.0007	**88,60**
ZFD 13 /ZFD 18	70 / 240	8561105			190.115.0006	**82,40**

Para otros accesorios Consultar.

Compresores Herméticos Scroll

Panasonic

APLICACIÓN ALTA TEMPERATURA

R-407C / R-134A / R404A — Monofásico 220-240 V 50Hz

CV	Cilind. (cm³/h)	Potencia Frigorífica (W) a la Temperatura de Evaporación			EER	MODELO	CÓDIGO	Precio EUROS
		R407C	R-134A	R-404A				
		+7ºC	+7ºC	-5ºC				
3 1/2	55,70	9.700	6.790	6.070	2,90	**C-SBN 261 H5A**	102.101.0028	**744,00**
4	66,80	11.800	8.250	7.330	3,00	**C-SBN 301 H5A**	102.101.0006	**823,00**
4 1/2	77,40	13.700	9.590	8.010	2,90	**C-SBN 351 H5A**	102.101.0031	**Consultar**
5	83,20	14.500	10.150	8.980	2,90	**C-SBS 180 H15A**	102.101.0032	**1.004,00**
5 3/4	93,10	16.400	11.480	9.580	3,00	**C-SBS 200 H15A**	102.101.0033	**Consultar**

R-407C / R-134A / R404A — Trifásico 380-415 V 50Hz/ 440-460 60Hz

CV	Cilind. (cm³/h)	Potencia Frigorífica (W) a la Temperatura de Evaporación			EER	MODELO	CÓDIGO	Precio EUROS
		R407C	R-134A	R-404A				
		+7ºC	+7ºC	-5ºC				
3 1/2	55,70	9.600	6.500	6.280	2,90	**C-SBN 263 H8A**	102.101.0020	**744,00**
4	66,90	11.600	8.000	7.540	3,10	**C-SBN 303 H8G**	102.101.0004	**829,00**
4 1/2	77,40	13.400	9.300	8.230	2,90	**C-SBN 353 H8G**	102.101.0015	**986,00**
5	83,20	14.500	10.010	9.160	2,90	**C-SBN 373 H8G**	102.101.0002	**1.001,00**
6	100,00	17.600	12.210	9.990	3,00	**C-SBN 453 H8G**	102.101.0003	**1.050,00**
7	110,20	19.500	13.500	11.870	3,10	**C-SBS 235 H38B**	102.101.0034	**1.163,00**
8	137,00	24.500	16.710	13.350	3,20	**C-SCN 603 H8K**	102.101.0019	**1.515,00**
9	148,80	26.500	18.000	16.180	3,10	**C-SCN 673 H8K**	102.101.0035	**Consultar**
10	171,20	29.900	20.300	18.910	3,20	**C-SCN 753 H8K**	102.101.0009	**2.043,00**
12	205,40	34.900	24.610	21.740	3,10	**C-SCN 903 H8K***	102.101.0011	**2.114,00**

R-410A — Monofásico 220-240 V 50Hz

CV	Cilind. (cm³/h)	Potencia Frigorífica (W) a la Temperatura de Evaporación	EER	MODELO	CÓDIGO	Precio EUROS
		+7ºC				
3 1/2	39,90	9.800	2,80	**C-SBP 120 H15A**	102.101.0008	**878,00**
4	46,40	11.600	2,90	**C-SBP 140 H15A**	102.101.0036	**944,00**
4 1/2	51,80	13.000	2,80	**C-SBP 160 H15A**	102.101.0037	**974,00**

R-410A — Trifásico 380-415V 50Hz / 440-460 60Hz

CV	Cilind. (cm³/h)	Potencia Frigorífica (W) a la Temperatura de Evaporación	EER	MODELO	CÓDIGO	Precio EUROS
		+7ºC				
3 1/2	39,60	10.000	2,90	**C-SBP 120 H38B**	102.101.0023	**878,00**
4	46,40	11.700	2,90	**C-SBP 140 H38B**	102.101.0025	**944,00**
4 1/2	52,00	13.200	2,90	**C-SBP 160 H38B**	102.101.0017	**974,00**
5	54,80	14.200	3,00	**C-SBP 170 H38B**	102.101.0024	**1.029,00**
6	66,90	16.900	3,00	**C-SBP 205 H38B**	102.101.0038	**1.074,00**
7	76,00	19.900	3,00	**C-SBP 235 H38B**	102.101.0021	**1.589,00**
8	89,20	22.400	3,00	**C-SCP 270 H38B**	102.101.0039	**2.238,00**
10	104,10	26.400	3,00	**C-SCP 315 H38B**	102.101.0040	**2.301,00**
11	120,20	29.800	3,00	**C-SCP 360 H38B**	102.101.0041	**2.363,00**
12	131,90	32.800	3,00	**C-SCP 400 H38B**	102.101.0042	**2.426,00**
13	148,80	37.190	3,20	**C-SCP 435 H38B**	102.101.0043	**2.542,00**
15	171,20	43.900	3,20	**C-SCP 510 H38B**	102.101.0044	**2.725,00**

Rendimientos indicados con Tª Condensación +54ºC. Subenfriamiento 8,3K. Sobrecalentamiento 11 K

APLICACIÓN BAJA TEMPERATURA

R-404A — Monofásico 220-240 V 50Hz

CV	Cilind. (cm³/h)	Potencia Frigorífica (W) a la Temperatura de Evaporación			EER	MODELO	CÓDIGO	Precio EUROS
		R407C	R-134A	R-404A				
		-10ºC	-25ºC	-35ºC				
5	83,20	8.460	3.810	2.260	1,50	**C-SCN373L8A**	102.101.0045	**Consultar**
6	104,00	10.080	5.210	3.340	1,40	**C-SCN453L8H**	102.101.0046	**3.109,00**
7	120,00	11.800	5.670	3.470	1,50	**C-SCN523L8H**	102.101.0047	**3.163,00**
8	137,00	13.370	6.450	3.970	1,40	**C-SCN603L8H**	102.101.0048	**3.218,00**
10	171,20	16.920	7.740	4.600	1,50	**C-SCN753L8H**	102.101.0049	**3.317,00**

Rendimientos indicados con Tª Condensación +50ºC. Sobrecalentamiento 33 K.

Capítulo 1

Unidades Herméticas Pistones

Tecumseh

APLICACIÓN ALTA TEMPERATURA

RENDIMIENTOS

HP	Cilind. (cm³)	Potencia Frigorífica (W) a la Tª de Evaporación R-134A					COMPRESOR	Voltaje	MODELO	CÓDIGO	Precio EUROS
		+5ºC	0ºC	-5ºC	-10ºC	COP					
1/5	5,20	392	319	267	201	1,56	THB4419Y	FZ	**THBT4419YH**	120.107.0036	**384,00**
1/4	6,69	575	466	370	286	1,55	AE4425Y		**AET4425YH**	120.107.0037	**435,00**
1/4	8,02	724	588	469	368	1,36	AE4430Y		**AET4430YH**	120.107.0039	**525,00**
3/8	10,33	905	743	603	482	1,44	AE4440Y		**AET4440YH**	120.107.0042	**590,00**
									AET4440YHR	120.107.0043	**651,00**
3/8	13,24	1.208	989	799	635	1,65	AE4450Y		**AET4450YH**	120.107.0045	**660,00**
									AET4450YHR	120.107.0046	**723,00**
3/8	14,51	1.371	1.124	910	726	1,67	AE4456Y		**AET4456YH**	120.107.0047	**710,00**
									AET4456YHR	120.107.0048	**786,00**
3/8	15,09	1.426	1.166	942	750	1,82	AE4460Y		**AET4460YHR**	120.107.0079	**834,00**
1/2	18,30	1.529	1.234	980	764	1,63	CAJ4461Y		**CAJT4461YHR**	120.107.0049	**912,00**
5/8	21,75	1.777	1.444	1.150	893	1,64	CAJ4476Y		**CAJT4476YHR**	120.107.0080	**980,00**
3/4	25,95	2.323	1.870	1.480	1.149	1,78	CAJ4492Y		**CAJT4492YHR**	120.107.0050	**1.235,00**
1	32,70	2.902	2.367	1.901	1.498	1,98	CAJ4511Y		**CAJT4511YHR**	120.107.0051	**1.395,00**
1 1/2	53,20	4.481	3.568	2.807	2.185	2,09	FH4518Y		**FHT4518YHR**	120.107.0052	**1.964,00**
1 1/2	53,20	4.481	3.568	2.807	2.185	2,12	TFH4518Y	TZ	**TFHT4518YHR**	120.107.0055	**1.835,00**
2	74,25	5.801	4.638	3.640	2.793	2,07	FH4525Y	FZ	**FHT4525YHR**	120.107.0053	**2.181,00**
2	71,25	5.801	4.638	3.640	2.793	2,26	TFH4525Y	TZ	**TFHT4525YHR**	120.107.0056	**2.038,00**
2 1/4	90,2	6.161	4.863	3.749	2.802	1,79	TAG4528Y		**TAGT4528YHR**	120.107.0081	**2.765,00**
2 1/4	90,2	7.567	6.034	4.708	3.571	2,03	TAH4534Y		**TAGT4534YHR**	120.107.0082	**2.932,00**
2 1/2	100,7	8.127	6.434	4.977	3.735	2,02	TAG4537Y		**TAGT4537YHR**	120.107.0083	**3.131,00**
3 1/2	124,4	9.216	7.354	5.751	4.382	2,04	TAG4543Y		**TAGT4543YHR**	120.107.0084	**3.331,00**
4	134,80	9.310	7.543	5.998	4.655	1,88	TAG4547Y		**TAGT4547YHR**	120.107.0085	**3.725,00**

APLICACIÓN MEDIA TEMPERATURA

RENDIMIENTOS

HP	Cilind. (cm³)	Potencia Frigorífica (W) a la Tª de Evaporación R-404A			R-449A(XP40)			COMPRESOR	Voltaje	MODELO	CÓDIGO	Precio EUROS
		-5ºC	-10ºC	COP	-5ºC	-10ºC	COP					
1/5	4,24	384	308	1,46	356	278	1,51	AE4425Z	FZ	**AET4425ZH**	120.107.0001	**414,00**
1/4	5,16	466	377	1,25	434	342	1,28	AE4430Z		**AET4430ZH**	120.107.0002	**529,00**
										AET4430ZHR	120.107.0003	**579,00**
1/3	6,69	614	500	1,34	574	453	1,39	AE4440Z		**AET4440ZHR**	120.107.0005	**668,00**
3/8	8,85	877	709	1,58	810	637	1,62	AE4450Z		**AET4450ZH**	120.107.0006	**699,00**
										AET4450ZHR	120.107.0007	**784,00**
1/2	10,33	1.019	838	1,59	947	757	1,64	AE4460Z		**AET4460ZHR**	120.107.0008	**818,00**
1/2	12,01	1.170	966	1,56	1.094	877	1,64	AE4470Z		**AET4470ZHR**	120.107.0009	**911,00**
5/8	15,20	1.368	1.115	1,64	1.266	1.001	1,71	CAJ9480Z		**CAJT9480ZMHR**	120.107.0011	**1.145,00**
3/4	18,30	1.708	1.397	1,68	1.584	1.257	1,75	CAJ9510Z		**CAJT9510ZMHR**	120.107.0012	**1.225,00**
1	24,20	2.224	1.791	1,86	2.049	1.601	1,92	CAJ9513Z		**CAJT9513ZMHR**	120.107.0013	**1.324,00**
1 1/4	25,95	2.408	1.965	1,80	2.232	1.768	1,87	CAJ4517Z		**CAJT4517ZHR**	120.107.0014	**1.488,00**
1 1/2	34,45	3.247	2.643	1,73	3.001	2.372	1,80	CAJ4519Z		**CAJT4519ZHR**	120.107.0015	**1.724,00**
1 3/4	39,95	3.187	2.560	1,79	2.941	2.286	1,87	FH4522Z		**FHT4522ZHR**	120.107.0073	**2.016,00**
1 3/4	39,95	3.167	2.522	1,76	2.918	2.249	1,85	TFH4522Z	TZ	**TFHT4522ZHR**	120.107.0074	**1.940,00**
2	43,50	3.424	2.731	1,69	3.483	2.688	1,96	FH4524Z	FZ	**FHT4524ZHR**	120.107.0075	**2.086,00**
2	45,50	3.424	2.731	1,70	3.500	2.694	1,91	TFH4524Z	TZ	**TFHT4524ZHR**	120.107.0020	**2.017,00**
2 1/2	56,65	4.949	4.006	1,87	4.434	3.438	1,84	TFH4531Z		**TFHT4531ZHR**	120.107.0021	**2.545,00**
3	74,25	5.947	4.850	1,83	5.708	4.453	1,84	AWS4538Z		**AWST4538Z**	120.107.0096	**2.699,00**
4	90,20	7.055	5.495	1,94	6.444	4.866	2,01	TAG4546Z		**TAGT4546ZHR**	120.107.0023	**3.708,00**
4 1/2	100,70	7.855	6.157	1,89	7.193	5.467	1,96	TAG4553Z		**TAGT4553ZHR**	120.107.0024	**4.029,00**
5	112,50	8.617	6.860	1,86	7.940	6.126	1,95	TAG4561Z		**TAGT4561ZHR**	120.107.0025	**4.049,00**
6	124,40	10.280	8.196	2,03	9.505	7.347	2,12	TAG4568Z		**TAGT4568ZHR**	120.107.0076	**4.195,00**
6 1/2	134,80	10.982	8.803	1,95	10.148	7.894	2,05	TAG4573Z		**TAGT4573ZHR**	120.107.0077	**4.402,00**
7	145,00	11.491	9.377	1,80	10.705	8.461	1,88	TAG4581Z		**TAGT4581ZHR**	120.107.0078	**4.575,00**

APLICACIÓN BAJA TEMPERATURA

RENDIMIENTOS

HP	Cilind. (cm³)	Potencia Frigorífica (W) a la Tª de Evaporación R-404A			R-452A(XP44)			COMPRESOR	Voltaje	MODELO	CÓDIGO	Precio EUROS
		-25ºC	-30ºC	COP	-25ºC	-30ºC	COP					
1/2	15,20	496	369	0,81	426	308	0,74	CAJ2428Z	FZ	**CAJT2428ZBR**	120.107.0026	**810,00**
5/8	18,30	607	454	0,94	521	379	0,85	CAJ2432Z		**CAJT2432ZBR**	120.107.0027	**960,00**
3/4	26,20	890	689	0,99	770	580	0,90	CAJ2446Z		**CAJT2446ZBR**	120.107.0028	**1.182,00**
1 1/4	34,50	1.180	912	0,95	1.025	773	0,87	CAJ2464Z		**CAJT2464ZBR**	120.107.0029	**1.590,00**
1 3/4	53,20	1.680	1.297	0,96	1.439	1.045	0,85	FH2480Z		**FHT2480ZBR**	120.107.0030	**2.141,00**
1 3/4	53,20	1.754	1.351	1,17	1.426	1.052	0,91	TFH2480Z	TZ	**TFHT2480ZBR**	120.107.0033	**2.002,00**
2 1/2	74,25	2.253	1.705	1,05	2.000	1.450	0,98	FH2511Z	FZ	**FHT2511ZBR**	120.107.0031	**2.166,00**
2 1/2	74,25	2.253	1.705	1,15	1.987	1.442	1,03	TFH2511Z	TZ	**TFHT2511ZBR**	120.107.0034	**2.024,00**
3	100,70	2.752	1.984	1,01	2.308	1.605	0,88	TAG2513Z		**TAGT2513ZBR**	120.107.0069	**2.981,00**
3 1/2	112,50	3.098	2.355	1,05	2.980	2.000	0,95	TAG2516Z		**TAGT2516ZBR**	120.107.0070	**3.127,00**
		3.688	2.739	1,24	3.446	2.514	1,24	TAG2519		**TAGT2519ZBR**	120.107.0097	**3.310,00**
4	134,80	3.988	2.989	1,04	3.454	2.488	0,99	TAG2522Z		**TAGT2522ZBR**	120.107.0071	**3.215,00**
4 1/2	145,00	4.182	3.201	0,99	3.598	2.670	0,94	TAG2525Z		**TAGT2525ZBR**	120.107.0072	**3.418,00**

Cálculos de potencia según EN13215. Tª Ambiente 32ºC. Recalentamiento 10K. Subenfriamiento 3K.
Voltajes. FZ: 230V/1Ph/50Hz. TZ: 400V/3Ph/50Hz ventilador 230V/1Ph/50Hz.
R: Indica recipiente de líquido. / T: Indica condensador tropicalizado. / COP calculado a Tª Evaporación -25ºC.

Unidades Herméticas Pistones

Tecumseh

APLICACIÓN ALTA TEMPERATURA

DATOS TÉCNICOS

MODELO	CÓDIGO	Dimensiones (mm)			db10	db	Caudal (m^3/h)	Conexiones		Peso (Kg)
		Largo	Ancho	Alto				Aspiración	Líquido	
THBT4419YH	120.107.0036	309	350	228	31	62	340	3/8	1/4	14
AET4425YH	120.107.0037	322	404	257	31	62	340	3/8	1/4	19
AET4430YH	120.107.0039	501	336	298	29	60	410	3/8	1/4	22
AET4440YH	120.107.0042	355	495	300	35	66	980	3/8	1/4	23
AET4440YHR	120.107.0043	355	495	300	35	66	980	3/8	1/4	24
AET4450YH	102.107.0045	496	433	338	39	70	980	3/8	1/4	25
AET4450YHR	102.107.0046	433	494	338	39	70	980	3/8	1/4	27
AET4456YH	120.107.0047	496	433	338	38	69	980	3/8	1/4	26
AET4456YHR	120.107.0048	430	495	340	38	69	980	3/8	1/4	27
AET4460YHR	120.107.0079	480	433	338	39	70	980	1/2	1/4	27
CAJT4461YHR	120.107.0049	432	481	340	37	68	980	1/2	1/4	34
CAJT4476YHR	120.107.0080	432	481	340	37	68	980	1/2	3/8	38
CAJT4492YHR	120.107.0050	512	607	445	37	68	980	1/2	3/8	47
CAJT4511YHR	120.107.0051	512	607	445	37	68	980	5/8	3/8	48
FHT4518YHR	120.107.0052	1.002	618	496	40	71	1.730	5/8	3/8	80
TFHT4518YHR	120.107.0055	1.002	618	496	40	71	1.730	5/8	3/8	96
FHT4525YHR	120.107.0053	1.002	618	496	47	78	1.730	5/8	3/8	79
TFHT4525YHR	120.107.0056	1.002	618	415	47	78	1.730	5/8	3/8	98
TAGT4528YHR	120.107.0081	1.080	650	565	50	81	4.300	7/8	3/8	119
TAGT4534YHR	120.107.0082	1.080	650	565	50	81	4.050	7/8	3/8	116
TAGT4537YHR	120.107.0083	1.080	650	565	49	80	4.050	7/8	3/8	116
TAGT4543YHR	120.107.0084	1.080	650	565	50	81	3.650	7/8	3/8	122
TAGT4547YHR	120.107.0085	1.080	650	565	50	81	3.650	7/8	3/8	122

APLICACIÓN MEDIA TEMPERATURA

DATOS TÉCNICOS

MODELO	CÓDIGO	Dimensiones (mm)			db10	db	Caudal (m^3/h)	Conexiones		Peso (Kg)
		Largo	Ancho	Alto				Aspiración	Líquido	
AET4425ZH	120.107.0001	404	322	257	31	62	340	1/4	1/4	17
AET4430ZH	120.107.0002	501	336	298	29	60	410	1/4	1/4	22
AET4430ZHR	120.107.0003	501	336	298	33	64	800	3/8	1/4	23
AET4440ZHR	120.107.0005	501	336	298	35	66	980	3/8	1/4	25
AET4450ZH	120.107.0006	496	433	338	39	70	980	1/4	1/4	25
AET4450ZHR	120.107.0007	496	433	338	38	69	1.130	3/8	1/4	27
AET4460ZHR	120.107.0008	480	433	338	38	69	1.130	3/8	1/4	27
AET4470ZHR	120.107.0009	496	433	338	37	68	980	3/8	1/4	28
CAJT9480ZMHR	120.107.0011	432	481	340	38	69	980	1/2	3/8	39
CAJT9510ZMHR	120.107.0012	512	607	395	39	70	1.180	5/8	3/8	42
CAJT9513ZMHR	120.107.0013	512	607	445	45	76	2.250	5/8	3/8	47
CAJT4517ZHR	120.107.0014	607	512	445	45	76	2.250	5/8	3/8	51
CAJT4519ZHR	120.107.0015	607	575	545	45	76	2.250	5/8	3/8	60
FHT4522ZHR	120.107.0073	615	512	450	46	77	1.650	5/8	3/8	54
TFHT4522ZHR	120.107.0074	620	590	540	46	77	1.650	5/8	3/8	54
FHT4524ZHR	120.107.0075	620	590	540	46	77	3.900	5/8	3/8	63
TFHT4524ZHR	120.107.0020	575	619	545	50	81	3.070	5/8	1/2	76
TFHT4531ZHR	120.107.0021	1.002	642	469	46	77	4.800	7/8	1/2	97
AWST5438Z		1.080	650	565	50	81	6.600	7/8	1/2	119
TAGT4546ZHR	120.107.0023	1.080	644	565	53	84	6.000	7/8	5/8	120
TAGT4553ZHR	120.107.0024	1.080	644	565	53	84	6.000	7/8	5/8	119
TAGT4561ZHR	120.107.0025	1.080	644	565	53	84	6.000	1 1/8	5/8	126
TAGT4568ZHR	120.107.0076	1.080	650	565	53	84	6.500	1 1/8	5/8	129
TAGT4573ZHR	120.107.0077	1.080	650	565	52	83	6.500	1 1/8	5/8	127
TAGT4581ZHR	120.107.0078	1.060	661	558	55	86	5.900	1 1/8	5/8	135

APLICACIÓN BAJA TEMPERATURA

DATOS TÉCNICOS

MODELO	CÓDIGO	Dimensiones (mm)			db10	db	Caudal (m^3/h)	Conexiones		Peso (Kg)
		Largo	Ancho	Alto				Aspiración	Líquido	
CAJT2428ZBR	120.107.0026	432	481	340	38	69	1.130	1/2	1/4	34
CAJT2432ZBR	120.107.0027	432	481	340	39	70	1.130	1/2	1/4	38
CAJT2446ZBR	120.107.0028	432	481	340	40	71	980	1/2	3/8	36
CAJT2464ZBR	120.107.0029	512	607	445	45	76	2.250	5/8	3/8	48
FHT2480ZBR	120.107.0030	612	992	465	45	76	2.250	5/8	1/2	63
TFHT2480ZBR	120.107.0033	510	630	445	44	75	2.250	5/8	3/8	60
FHT2511ZBR	120.107.0031	490	430	340	48	79	4.800	5/8	3/8	101
TFHT2511ZBR	120.107.0034	1.002	618	469	48	79	4.800	5/8	3/8	101
TAGT2513ZBR	120.107.0069	992	593	469	47	78	4.800	7/8	3/8	93
TAGT2516ZBR	120.107.0070	1.020	593	465	47	78	4.800	7/8	3/8	109
TAGT2519ZBR		760	608	655	-	-	-	-	-	-
TAGT2522ZBR	120.107.0071	1.080	650	565	50	81	6.600	1 1/8	3/8	126
TAGT2525ZBR	120.107.0072	1.080	650	565	52	86	6.800	1 1/8	3/8	108

Capítulo 1

Unidades Herméticas Pistones

Tecumseh

Notas Generales

Unidades condensadoras por aire Alta/Media/Baja Temperatura

- Rendimientos indicados con Tª de ambiente +32ºC; Tª salida del evaporador y gases aspirados 11K. El líquido a la salida del condensador, está enfriado a los límites de condensación del grupo.

Alcance del Suministro:

Unidad Estándar Tropicalizada

- Compresor, condensador de aire helicoidal, ventiladores axiales, rejillas de protección, válvula de servicio, carga de aceite y caja de conexiones.
- Unidades con terminación "R", incluyen Calderín de líquido y válvula de seguridad.
- Nota: (1) Presostato de alta y baja regulable.
- Carrozado opcional: envolvente exterior carrozado suministrado en Kit aparte para su montaje posterior.

Extras y opciones

- Para otros extras y opciones. CONSULTAR.

ACCESORIOS UNIDADES HERMÉTICAS PISTONES

Carrozados

Dimensiones exteriores			Dimensiones interiores útiles			Peso	MODELO	CÓDIGO	Precio EUROS
A mm.	B mm.	C mm.	A mm.	B mm.	C mm.				
650	650	650	380	475	625	9	**XS**	190.107.0001	**429,00**
690	700	830	580	675	800	16,5	**S**	190.107.0002	**822,00**
1.089	687	559	1.055	670	445	6,85	**L**	190.107.0003	**845,00**
1.169	687	658	1.125	670	540	7,85	**XL**	190.107.0004	**880,00**

¡Estrenamos nueva web!

DESCUBRE PORQUÉ SOMOS LÍDERES EN

www.beijer.es

Todo sobre refrigeración con **CO2**

CLUB BEIJER REF

Acceso al Club Beijer y Formaciones Beijer Academy

Catálogos descargables

Mapa de delegaciones

Mucho más...

BEIJER REF
Ibérica

Capítulo 1

Unidades Herméticas Pistones

cubigel® compressors

APLICACIÓN ALTA TEMPERATURA

RENDIMIENTOS

HP	Cilind. (cm³)	Potencia Frigorífica (W) a la Tª de Evaporación R-134A			COMPRESOR	MODELO	CÓDIGO	Precio EUROS
		0ºC	-5ºC	-10ºC				
1/5	7,57	580	473	380	GL80TB	**CGL80TG4N**	120.109.0001	**272,00**
1/4	8,85	646	529	426	GL90TB	**CGL90TG4N**	120.109.0002	**283,00**
3/8	10,70	809	662	553	GLY12RAa	**CGLY12RGa4N**	120.109.0003	**292,00**
3/8	10,70	809	662	553	GLY12RAa	**CGLY12RGa3N**	120.109.0004	**346,00**
3/8	14,17	992	820	667	GP14TB	**CGP14TG4N**	120.109.0005	**306,00**
3/8	14,17	992	820	667	GP14TB	**CGP14TG3N**	120.109.0006	**360,00**
3/8	16,15	1195	987	803	GP16TB	**CGP16TG4N**	120.109.0007	**381,00**
3/8	16,15	1195	987	803	GP16TB	**CGP16TG3N**	120.109.0008	**442,00**
5/8	23,20	1602	1360	1128	GX23TB	**CGX23TG3N**	120.109.0009	**561,00**
3/4	25,93	1941	1597	1287	GS26TB-V	**CGS26TG3N**	120.109.0010	**601,00**

APLICACIÓN MEDIA TEMPERATURA

RENDIMIENTOS

HP	Cilind. (cm³)	Potencia Frigorífica (W) a la Tª de Evaporación R-404A		R-449A(XP40)		COMPRESOR	Voltaje	MODELO	CÓDIGO	Precio EUROS
		-5ºC	-10ºC	-5ºC	-10ºC					
1/5	4,50	464	393	407	333	ML45TB	G	**CML45TG4N**	120.109.0011	**276,00**
1/4	5,68	579	491	508	416	ML60TB	G	**CML60TG4N**	120.109.0012	**310,00**
3/8	7,57	793	668	696	565	ML80TB	G	**CML80TG4N**	120.109.0013	**334,00**
3/8	7,57	793	668	696	565	ML90TB	G	**CML80TG3N**	120.109.0014	**396,00**
3/8	8,85	893	631	784	534	MPT12RA	G	**CML90TG4N**	120.109.0015	**349,00**
3/8	8,85	893	631	784	534	MPT14RA	G	**CML90TG3N**	120.109.0016	**421,00**
1/2	12,05	1300	1087	1142	920	MX18TBa	G	**CMPT12RG3N**	120.109.0017	**484,00**
7/8	18,40	1650	1425	-	-	MX21TBa	G	**CMX18TG3N**	120.109.0018	**629,00**
1-3/8	25,93	2615	2223	-	-	MS26TB-V	G	**CMS26TG3N**	120.109.0019	**895,00**
1-5/8	34,42	3524	2995	-	-	MS34TB-V	G	**CMS34TG3N**	120.109.0020	**945,00**

Temperatura Condensación +55ºC, Temperatura Líquido, Ambiente y Aspiración +32ºC
- Voltaje G = 200-220V 50Hz / 220-230V 60Hz
- Versión 4 = Para soldar directamente a los tubos del condensador con válvula obus para facilitar la carga refrigerante
- Versión 3 = Equipada con válvulas de servicio y depósito de líquido

Unidades Herméticas Pistones

cubigel compressors®

APLICACIÓN ALTA TEMPERATURA

DATOS TÉCNICOS

MODELO	CÓDIGO	Dimensiones (mm)			Nº Ventiladores	Caudal (cm^3/h)	Conexiones		Peso (Kg)
		Largo	Ancho	Alto			Aspiración	Líquido	
CGL80TG4N	120.109.0001	325	385	235	1	7,57	3/8	1/4	16,20
CGL90TG4N	120.109.0002	315	385	235	1	8,85	3/8	1/4	17,70
CGLY12RGa4N	120.109.0003	345	385	275	1	10,70	3/8	1/4	19,70
CGLY12RGa3N	120.109.0004	345	425	275	1	10,70	3/8	1/4	20,50
CGP14TG4N	120.109.0005	345	385	275	1	14,17	3/8	1/4	20,70
CGP14TG3N	120.109.0006	345	425	275	1	14,17	3/8	1/4	21,50
CGP16TG4N	120.109.0007	350	490	300	1	16,15	3/8	3/8	21,70
CGP16TG3N	120.109.0008	355	510	300	1	16,15	3/8	3/8	23,00
CGX23TG3N	120.109.0009	455	505	310	1	23,20	3/8	3/8	33,00
CGS26TG3N	120.109.0010	435	535	350	1	25,93	5/8	3/8	36,00

APLICACIÓN MEDIA TEMPERATURA

DATOS TÉCNICOS

MODELO	CÓDIGO	Dimensiones (mm)			Nº Ventiladores	Caudal (cm^3/h)	Conexiones		Peso (Kg)
		Largo	Ancho	Alto			Aspiración	Líquido	
CML45TG4N	120.109.0011	305	385	235	1	4,50	3/8	1/4	13,90
CML60TG4N	120.109.0012	315	385	235	1	5,68	3/8	1/4	21,70
CML80TG4N	120.109.0013	325	415	275	1	7,57	3/8	1/4	22,70
CML80TG3N	120.109.0014	330	455	275	1	7,57	3/8	1/4	23,50
CML90TG4N	120.109.0015	325	415	275	1	8,85	3/8	3/8	22,20
CML90TG3N	120.109.0016	335	425	275	1	8,85	3/8	3/8	23,90
CMPT12RG3N	120.109.0017	435	520	350	1	12,05	3/8	3/8	28,90
CMX18TG3N	120.109.0018	435	525	355	1	18,40	3/8	3/8	33,00
CMS18TG3N	120.109.0019	465	520	440	1	25,93	5/8	3/8	44,60
CMS34TG3N	120.109.0020	460	520	440	1	34,42	5/8	3/8	45,00

Capítulo 1

Unidades Herméticas Pistones

embraco POWER IN. CHANGE ON.

APLICACIÓN ALTA/MEDIA TEMPERATURA

RENDIMIENTOS

Unidades Condensadoras Monofásicas 220/240V-I-50Hz

HP	Cilind. (cm³/h)	Tª de Evaporación (kW) R-134A					Sistemas de Expansión	MODELO	CÓDIGO	Precio EUROS
		-15ºC	-10ºC	-5ºC	0ºC	+5ºC				
1/5	5,20	221	280	349	431	523	Capilar	**UEMT6144Z-1C**	120.104.0014	**312,00**
1/4	6,76	297	373	465	571	692	Capilar	**UEMT6160Z-1C**	120.104.0050	**418,00**
1/3	7,69	318	402	502	617	749	Capilar	**UEMT6170Z-1C**	120.104.0015	**376,00**
1/3	9,99	359	457	574	711	870	Capilar	**UNEK6187Z-1C**	120.104.0051	**449,00**
1/2+	16,80	584	750	935	1.139	1.368	Capilar	**UNEK6214Z-1C**	120.104.0052	**500,00**
1/2+	20,40	625	775	942	1.135	1.335	Capilar	**UT6215Z-1C**	120.104.0053	**557,00**

Unidades sin recipiente de líquido.

HP	Cilind. (cm³/h)	Tª de Evaporación (kW) R-134A					Sistemas de Expansión	MODELO	CÓDIGO	Precio EUROS
		-15ºC	-10ºC	-5ºC	0ºC	+5ºC				
1/5	5,20	221	280	349	431	523	Capilar / Válvula	**UEMT6144Z-2C**	120.104.0054	**430,00**
1/4	6,76	297	373	465	571	692	Capilar / Válvula	**UEMT6160Z-2C**	120.104.0055	**438,00**
1/3	7,69	318	402	502	617	749	Capilar / Válvula	**UEMT6170Z-2C**	120.104.0016	**446,00**
1/3	9,99	481	600	737	894	1.070	Capilar / Válvula	**UNEK6187Z-2C**	120.104.0056	**468,00**
1/2	16,80	658	826	1.004	1.192	1.395	Capilar / Válvula	**UNEK6214Z-2C**	120.104.0018	**494,00**
1/2+	20,40	625	775	942	1.135	1.335	Capilar / Válvula	**UNT6215Z-2C**	120.104.0019	**571,00**
3/4	22,40	1.011	1.259	1.537	1.849	2.193	Capilar / Válvula	**UNJ6220Z-2C**	120.104.0020	**802,00**
1	34,37	1.372	1.686	2.035	2.419	2.814	Capilar / Válvula	**UNJ6226Z-2C**	120.104.0021	**877,00**

Unidades con recipiente de líquido.

HP	Cilind. (cm³/h)	Tª de Evaporación (kW) R-404A					Sistemas de Expansión	MODELO	CÓDIGO	Precio EUROS
		-15ºC	-10ºC	-5ºC	0ºC	+5ºC				
1/5	5,20	300	363	438	519	603	Capilar	**UEMT6144GK-1C**	120.104.0001	**376,00**
1/4	5,19	395	477	583	697	799	Capilar	**UEMT6165GK-1C**	120.104.0003	**387,00**
1/2-	7,28	470	585	715	860	1.020	Capilar	**UNEK6181GK-1C**	120.104.0004	**403,00**
1/2	8,77	594	604	826	986	1.204	Capilar	**UNEK6210GK-1C**	120.104.0006	**410,00**
1/2+	12,11	802	966	1.130	1.292	1.439	Capilar	**UNEK6213GK-1C**	120.104.0058	**473,00**

Unidades sin recipiente de líquido.

HP	Cilind. (cm³/h)	Tª de Evaporación (kW) R-404A					Sistemas de Expansión	MODELO	CÓDIGO	Precio EUROS
		-15ºC	-10ºC	-5ºC	0ºC	+5ºC				
1/5	5,20	300	363	438	519	603	Capilar / Válvula	**UEMT6144GK-2C**	120.104.0059	**446,00**
1/4	5,19	395	477	583	697	799	Capilar / Válvula	**UEMT6165GK-2C**	120.104.0060	**453,00**
1/2-	7,28	470	585	715	860	1.020	Capilar / Válvula	**UNEK6181GK-2C**	120.104.0005	**444,00**
1/3	8,77	670	665	886	1.032	1.228	Capilar / Válvula	**UNEK6210GK-2C**	120.104.0007	**445,00**
1/2+	12,11	802	966	1.130	1.292	1.439	Capilar / Válvula	**UNEK6213GK-2C**	120.104.0008	**491,00**
1/2	12,11	904	1.064	1.213	1.352	1.468	Capilar / Válvula	**UNEK6213GK-2V2C**	120.104.0061	**650,00**
1/2	14,28	960	1.180	1.406	1.640	1.880	Capilar / Válvula	**UNEK6217GK-2C**	120.104.0009	**587,00**
1/2	14,28	960	1.180	1.406	1.640	1.880	Capilar / Válvula	**UNEK6217GK-2V2C**	120.104.0062	**650,00**
3/4+	14,50	1.008	1.246	1.503	1.776	2.070	Capilar / Válvula	**UNT6220GK-2C**	120.104.0063	**745,00**
3/4+	14,50	1.008	1.246	1.503	1.776	2.070	Capilar / Válvula	**UNT6220GK-2V2C**	120.104.0064	**849,00**
1-	17,40	1.122	1.389	1.679	1.986	2.316	Capilar / Válvula	**UNT6222GK-2C**	120.104.0010	**748,00**
1	17,40	1.568	1.878	2.198	2.526	2.864	Capilar / Válvula	**UNT6226GK-2C**	120.104.0011	**849,00**
1	17,40	1.568	1.878	2.198	2.526	2.864	Capilar / Válvula	**UNT6226GK-2V2C**	120.104.0065	**903,00**
1	26,20	1.764	2.124	2.512	2.898	3.294	Capilar / Válvula	**UNJ9232GK-2C**	120.104.0012	**987,00**
1	26,20	1.764	2.124	2.512	2.898	3.294	Capilar / Válvula	**UNJ9232GK-2V2C**	120.104.0066	**1.045,00**
1 1/4	32,67	2.147	2.560	3.157	3.434	3.895	Capilar / Válvula	**UNJ9238GK-2V2C**	120.104.0013	**1.047,00**

Unidades con recipiente de líquido.

APLICACIÓN ALTA/MEDIA TEMPERATURA

DATOS TÉCNICOS

MODELO	CÓDIGO	Dimensiones (mm)			Nº Ventiladores	Recipiente de Líquido (dm³)	Conexiones	
		Largo	Ancho	Alto			Aspiración	Líquido
UEMT6144Z-1C	120.104.0014	431	306	226	1	-	3/8"	1/4"
UEMT6160Z-1C	120.104.0050	435	306	254	1	-	3/8"	1/4"
UEMT6170Z-1C	120.104.0015	435	306	254	1	-	3/8"	1/4"
UNEK6187Z-1C	120.104.0051	467	339	296	1	-	3/8"	1/4"
UNEK6214Z-1C	120.104.0052	467	339	296	1	-	3/8"	1/4"
UT6215Z-1C	120.104.0053	465	340	296	1	-	3/8"	1/4"

MODELO	CÓDIGO	Dimensiones (mm)			Nº Ventiladores	Recipiente de Líquido (dm³)	Conexiones	
		Largo	Ancho	Alto			Aspiración	Líquido
UEMT6144Z-2C	120.104.0054	431	306	226	1	0,6	3/8"	1/4"
UEMT6160Z-2C	120.104.0055	435	306	254	1	1,1	3/8"	1/4"
UEMT6170Z-2C	120.104.0016	435	306	254	1	1,1	3/8"	1/4"
UNEK6187Z-2C	120.104.0056	467	339	296	1	1,1	3/8"	1/4"
UNEK6214Z-2C	120.104.0018	467	339	296	1	1,1	3/8"	1/4"
UNT6215Z-2C	120.104.0019	465	340	296	1	1,2	3/8"	1/4"
UNJ6220Z-2C	120.104.0020	481	409	324	1	2,3	1/2"	3/8"
UNJ6226Z-2C	120.104.0021	481	409	324	1	2,3	5/8"	3/8"

MODELO	CÓDIGO	Dimensiones (mm)			Nº Ventiladores	Recipiente de Líquido (dm³)	Conexiones	
		Largo	Ancho	Alto			Aspiración	Líquido
UEMT6144GK-1C	120.104.0001	431	306	226	1	-	3/8"	1/4"
UEMT6165GK-1C	120.104.0003	435	306	254	1	-	3/8"	1/4"
UNEK6181GK-1C	120.104.0004	467	339	296	1	-	3/8"	1/4"
UNEK6210GK-1C	120.104.0006	467	339	296	1	-	3/8"	1/4"
UNEK6213GK-1C	120.104.0058	467	339	296	1	-	3/8"	1/4"

MODELO	CÓDIGO	Dimensiones (mm)			Nº Ventiladores	Recipiente de Líquido (dm³)	Conexiones	
		Largo	Ancho	Alto			Aspiración	Líquido
UEMT6144GK-2C	120.104.0059	431	306	226	1	0,6	3/8"	1/4"
UEMT6165GK-2C	120.104.0060	435	306	254	1	1,1	3/8"	1/4"
UNEK6181GK-2C	120.104.0005	467	339	296	1	1,1	3/8"	1/4"
UNEK6210GK-2C	120.104.0007	467	339	296	1	1,1	3/8"	1/4"
UNEK6213GK-2C	120.104.0008	467	339	296	1	1,1	3/8"	1/4"
UNEK6213GK-2V2C	120.104.0061	440	609	260	2	1,1	3/8"	1/4"
UNEK6217GK-2C	120.104.0009	470	395	324	1	2,3	3/8"	3/8"
UNEK6217GK-2V2C	120.104.0062	440	613	295	2	2,3	3/8"	3/8"
UNT6220GK-2C	120.104.0063	518	395	324	1	2,3	1/2"	3/8"
UNT6220GK-2V2C	120.104.0064	440	787	293	2	2,3	1/2"	3/8"
UNT6222GK-2C	120.104.0010	518	395	324	1	2,3	1/2"	3/8"
UNT6226GK-2C	120.104.0011	500	405	390	1	2,3	1/2"	3/8"
UNT6226GK-2V2C	120.104.0065	461	787	293	2	2,3	1/2"	3/8"
UNJ9232GK-2C	120.104.0012	600	440	379	1	3,9	5/8"	1/2"
UNJ9232GK-2V2C	120.104.0066	461	787	331	2	3,9	5/8"	1/2"
UNJ9238GK-2V2C	120.104.0013	461	787	331	2	3,9	5/8"	1/2"

Capítulo 1

Unidades Herméticas Pistones

embraco POWER IN. CHANGE ON.

APLICACIÓN ALTA/MEDIA TEMPERATURA

RENDIMIENTOS

Unidades Condensadoras Trifásicas 380/420V-III-50Hz

HP	Cilind. (cm³/h)	Tª de Evaporación (kW) R-134A					Sistemas de Expansión	MODELO	CÓDIGO	Precio EUROS
		-15ºC	-10ºC	-5ºC	0ºC	+5ºC				
3/4	22,40	994	1.256	1.529	1.843	2.154	Capilar / Válvula	**UNJ6220ZX-2C**	120.104.0057	**808,00**

HP	Cilind. (cm³/h)	Tª de Evaporación (kW) R-404A					Sistemas de Expansión	MODELO	CÓDIGO	Precio EUROS
		-15ºC	-10ºC	-5ºC	0ºC	+5ºC				
1	22,37	1.523	1.822	2.094	2.364	2.616	Capilar / Válvula	**UNJ9226GS-2C**	120.104.0067	**884,00**
1	22,37	1.523	1.822	2.094	2.364	2.616	Capilar / Válvula	**UNJ9226GS-2V2C**	120.104.0068	**941,00**
1	26,20	1.855	2.219	2.550	2.879	3.186	Capilar / Válvula	**UNJ9232GS-2V2C**	120.104.0069	**1.022,00**
1 1/4	32,67	2.268	2.685	3.134	3.638	4.172	Capilar / Válvula	**UNJ9238GS-2C**	120.104.0070	**1.080,00**
1 1/4	32,67	2.268	2.685	3.117	3.585	4.021	Capilar / Válvula	**UNJ9238GS-2V2C**	120.104.0071	**1.147,00**

Unidades con recipiente de líquido.

APLICACIÓN BAJA TEMPERATURA

RENDIMIENTOS

Unidades Condensadoras Monofásicas 220/240V-I-50Hz

HP	Cilind. (cm³/h)	Tª de Evaporación (kW) R-404A					Sistemas de Expansión	MODELO	CÓDIGO	Precio EUROS
		-30ºC	-25ºC	-20ºC	-15ºC	-10ºC				
1/2	8,77	337	456	593	733	884	Capilar / Válvula	**UNEK2134GK-2C**	120.104.0022	**463,00**
2/3	12,11	474	569	683	817	969	Capilar / Válvula	**UNEK2150GK-2C**	120.104.0023	**519,00**
1+	14,28	484	643	825	994	1.153	Capilar / Válvula	**UNEK2168GK-2C**	120.104.0024	**641,00**
1 1/4-	17,39	542	710	912	1.164	1.455	Capilar / Válvula	**UNT2178GK-2C**	120.104.0025	**641,00**
1 1/2	22,37	691	896	1.142	1.443	1.787	Capilar / Válvula	**UNT2192GK-2C**	120.104.0026	**715,00**
2	34,38	962	1.251	1.574	1.950	2.366	Capilar / Válvula	**UNJ2212GK-2C**	120.104.0027	**840,00**
2	34,38	962	1.251	1.574	1.950	2.366	Capilar / Válvula	**UNJ2212GK-2V2C**	120.104.0071	**1.147,00**

Unidades Condensadoras Trifásicas 380/420V-III-50Hz

HP	Cilind. (cm³/h)	Tª de Evaporación (kW) R-404A					Sistemas de Expansión	MODELO	CÓDIGO	Precio EUROS
		-30ºC	-25ºC	-20ºC	-15ºC	-10ºC				
1 3/4	34,38	1.163	1.479	1.826	2.198	2.605	Capilar / Válvula	**UNJ2212GS-2C**	120.104.0072	**956,00**

Unidades con recipiente de líquido.

APLICACIÓN ALTA/MEDIA TEMPERATURA

DATOS TÉCNICOS

Unidades Condensadoras Trifásicas 380/420V-III-50Hz

MODELO	CÓDIGO	Dimensiones (mm)			Nº Ventiladores	Recipiente de Líquido (dm³)	Conexiones	
		Largo	Ancho	Alto			Aspiración	Líquido
UNJ6220ZX-2C	120.104.0057	481	409	324	1	2,3	1/2"	3/8"

MODELO	CÓDIGO	Dimensiones (mm)			Nº Ventiladores	Recipiente de Líquido (dm³)	Conexiones	
		Largo	Ancho	Alto			Aspiración	Líquido
EMT6144Z-2C	120.104.0054	431	306	226	1	0,6	3/8"	1/4"
EMT6160Z-2C	120.104.0055	435	306	254	1	1,1	3/8"	1/4"
EMT6170Z-2C	120.104.0016	435	306	254	1	1,1	3/8"	1/4"
NEK6187Z-2C	120.104.0056	467	339	296	1	1,1	3/8"	1/4"
NEK6214Z-2C	120.104.0018	467	339	296	1	1,1	3/8"	1/4"
NT6215Z-2C	120.104.0019	465	340	296	1	1,2	3/8"	1/4"
NJ6220Z-2C	120.104.0020	481	409	324	1	2,3	1/2"	3/8"
NJ6226Z-2C	120.104.0021	481	409	324	1	2,3	5/8"	3/8"

APLICACIÓN BAJA TEMPERATURA

Unidades Condensadoras Monofásicas 220/240V-I-50Hz

MODELO	CÓDIGO	Dimensiones (mm)			Nº Ventiladores	Recipiente de Líquido (dm³)	Conexiones	
		Largo	Ancho	Alto			Aspiración	Líquido
UNEK2134GK-2C	120.104.0022	467	339	296	1	1,1	3/8"	1/4"
UNEK2150GK-2C	120.104.0023	467	339	296	1	1,1	3/8"	1/4"
UNEK2168GK-2C	120.104.0024	467	340	296	1	1,2	3/8"	1/4"
UNT2178GK-2C	120.104.0025	467	340	296	1	1,2	3/8"	1/4"
UNT2192GK-2C	120.104.0026	481	409	324	1	2,3	1/2"	3/8"
UNJ2212GK-2C	120.104.0027	481	409	324	1	2,3	5/8"	3/8"
UNJ2212GK-2V2C	120.104.0071	440	605	312	2	2,3	5/8"	3/8"

Unidades Condensadoras Trifásicas 380/420V-III-50Hz

MODELO	CÓDIGO	Dimensiones (mm)			Nº Ventiladores	Recipiente de Líquido (dm³)	Conexiones	
		Largo	Ancho	Alto			Aspiración	Líquido
UNJ2212GS-2C	120.104.0072	481	409	324	1	2,36	5/8"	3/8"

Capítulo 1

Unidades Carrozadas Silenciosas NEW WINTSYS

Tecumseh WINTSYS

APLICACIÓN ALTA TEMPERATURA

RENDIMIENTOS

R-134A — Monofásica 220/240V/50Hz - Trifásica 400/440V/50-60Hz

HP	Cilind. (cm³)	Potencia Frigorífica (W) a la Tª de Evaporación					COMPRESOR	Voltaje	MODELO	CÓDIGO	Precio EUROS
		-15ºC	-10ºC	-5ºC	0ºC	+5ºC					
1/2	13,24	571	730	918	1.138	1.395	AE4450Y	FZ	**WINAE4450Y**	121.107.0040	**1.780,00**
5/8	15,09	634	811	917	1.129	1.373	AE4460Y	FZ	**WINAE4460Y**	121.107.0041	**1.798,00**
5/8	21,75	740	975	1.250	1.571	1.943	CAJ4476Y	FZ	**WINAJ4476Y**	121.107.0042	**1.941,00**
3/4	25,95	947	1.235	1.571	1.960	2.404	CAJ4492Y	FZ	**WINAJ4492Y**	121.107.0043	**1.999,00**
							TAJ4492Y	TZ		121.107.0048	**1.999,00**
1	32,7	1.220	1.568	1.967	2.418	2.924	CAJ4511Y	FZ	**WINAJ4511Y**	121.107.0044	**2.063,00**
							TAJ4511Y	TZ		121.107.0049	**2.063,00**
1-1/4		1.286	1.652	2.071	2.547	3.087	CAJ4513Y	FZ	**WINAJ4513Y**	121.107.0045	**2.191,00**
1-1/2	53,2	1.548	2.091	2.730	3.473	4.330	FH4518Y	FZ	**WINFH4518Y**	121.107.0046	**2.605,00**
							TFH4518Y	TZ		121.107.0050	**2.605,00**
2	74,25	2.190	2.848	3.616	4.504	5.523	FH4525Y	FZ	**WINFH4525Y**	121.107.0047	**2.888,00**
							TFH4525Y	TZ		121.107.0051	**2.888,00**

R-404A — Monofásica 220/240V/50Hz - Trifásica 400/440V/50-60Hz

HP	Cilind. (cm³)	Potencia Frigorífica (W) a la Tª de Evaporación					COMPRESOR	Voltaje	MODELO	CÓDIGO	Precio EUROS
		-15ºC	-10ºC	-5ºC	0ºC	+5ºC					
1/2	8,85	627	790	980	1.199	1.450	AE4450Z	FZ	**WINAE4450Z**	121.107.0062	**1.780,00**
1/2	10,33	762	942	1.152	1.394	1.673	AE4460Z	FZ	**WINAE4460Z**	121.107.0063	**1.853,00**
5/8	12,01	901	1.115	1.356	1.632	1.943	AE4470Z	FZ	**WINAE4470Z**	121.107.0064	**1.929,00**
5/8	15,20	1.014	1.266	1.556	1.888	2.265	CAJ9480Z	FZ	**WINAJ9480Z**	121.107.0065	**1.999,00**
							TAJ9480Z	TZ		121.107.0073	**1.999,00**
3/4	18,3	1.248	1.549	1.894	2.286	2.730	CAJ9510Z	FZ	**WINAJ9510Z**	121.107.0066	**2.063,00**
							TAJ9510Z	TZ		121.107.0074	**2.063,00**
1	24,20	1.518	1.894	2.313	2.780	3.298	CAJ9513Z	FZ	**WINAJ9513Z**	121.107.0067	**2.191,00**
							TAJ9513Z	TZ		121.107.0075	**2.191,00**
1-1/4	25,95	1.671	2.066	2.512	3.012	3.575	CAJ4517Z	FZ	**WINAJ4517Z**	121.107.0068	**2.536,00**
							TAJ4517Z	TZ		121.107.0076	**2.536,00**
1-1/2	34,45	2.068	2.562	3.108	3.719	4.408	CAJ4519Z	FZ	**WINAJ4519Z**	121.107.0069	**2.605,00**
							TAJ4519Z	TZ		121.107.0077	**2.605,00**
2	43,5	2.397	3.064	3.817	4.658	5.593	FH4524Z	FZ	**WINFH4524Z**	121.107.0070	**2.943,00**
							TFH4524Z	TZ		121.107.0078	**2.943,00**
2-1/2	56,65	3.112	3.892	4.767	5.747	6.847	FH4531Z	FZ	**WINFH4531Z**	121.107.0071	**3.199,00**
							TFH4531Z	TZ		121.107.0079	**3.199,00**
3	74,25	4.084	5.055	6.116	7.270	8.526	AWS4538Z	TZ	**WINAWS4538Z**	121.107.0082	**3.220,00**

R-449A (XP40) — Monofásica 220/240V/50Hz - Trifásica 400/440V/50-60Hz

HP	Cilind. (cm³)	Potencia Frigorífica (W) a la Tª de Evaporación				COMPRESOR	Voltaje	MODELO	CÓDIGO	Precio EUROS
		-10ºC	-5ºC	0ºC	+5ºC					
1/2	8,85	705	896	1.120	1.383	AE4450Z	FZ	**WINAE4450Z**	121.107.0062	**1.780,00**
1/2	10,33	843	1.057	1.308	1.602	AE4460Z	FZ	**WINAE4460Z**	121.107.0063	**1.853,00**
5/8	12,01	994	1.234	1.531	1.830	AE4470Z	FZ	**WINAE4470Z**	121.107.0064	**1.929,00**
5/8	15,20	1.127	1.423	1.769	2.172	CAJ9480Z	FZ	**WINAJ9480Z**	121.107.0065	**1.999,00**
						TAJ9480Z	TZ		121.107.0073	**1.999,00**
3/4	18,3	1.384	1.738	2.153	2.633	CAJ9510Z	FZ	**WINAJ9510Z**	121.107.0066	**2.063,00**
						TAJ9510Z	TZ		121.107.0074	**2.063,00**
1	24,20	1.728	2.185	2.715	3.325	CAJ9513Z	FZ	**WINAJ9513Z**	121.107.0067	**2.191,00**
						TAJ9513Z	TZ		121.107.0075	**2.191,00**
1-1/4	25,95	1.859	2.325	2.867	3.493	CAJ4517Z	FZ	**WINAJ4517Z**	121.107.0068	**2.536,00**
						TAJ4517Z	TZ		121.107.0076	**2.536,00**
1-1/2	34,45	2.319	2.902	3.576	4.359	CAJ4519Z	FZ	**WINAJ4519Z**	121.107.0069	**2.605,00**
						TAJ4519Z	TZ		121.107.0077	**2.605,00**
2	43,5	2.741	3.524	4.430	5.470	FH4524Z	FZ	**WINFH4524Z**	121.107.0070	**2.943,00**
						TFH4524Z	TZ		121.107.0078	**2.943,00**
2-1/2	56,65	3.493	4.418	5.493	6.742	FH4531Z	FZ	**WINFH4531Z**	121.107.0071	**3.199,00**
						TFH4531Z	TZ		121.107.0079	**3.199,00**
3	74,25	4.550	5.685	6.975	8.440	AWS4538Z	TZ	**WINAWS4538Z**	121.107.0082	**3.220,00**

Temperatura Ambiente 32ºC. Recalentamiento 10K. Subenfriamiento 3K
FZ = 220-240V/1Ph/50Hz
TZ = 400-440V/3Ph/50-60Hz

Unidades Carrozadas Silenciosas NEW WINTSYS

APLICACIÓN ALTA TEMPERATURA

DATOS TÉCNICOS

R-134A — Monofásica 220/240V/50Hz - Trifásica 400/440V/50-60Hz

MODELO	CÓDIGO	Dimensiones (mm)				Caudal (m^3/h)	dB(A) a 10m	Conexiones		Recipiente (Lt)	Peso (Kg)
		A	B	C	Talla Base			Aspiración	Líquido		
WINAE4450Y	121.107.0040	930	575	715	S	1.650	31	3/8	1/4	1,5	58
WINAE4460Y	121.107.0041	930	575	715	S	1.650	31	1/2	1/4	1,5	6
WINAJ4476Y	121.107.0042	930	575	715	S	1.650	31	1/2	3/8	1,5	68
WINAJ4492Y	121.107.0043	930	575	715	S	1.650	29	1/2	3/8	1,5	68
	121.107.0048										
WINAJ4511Y	121.107.0044	930	575	715	S	1.650	31	5/8	3/8	1,5	69
	121.107.0049										
WINAJ4513Y	121.107.0045	930	575	715	S	1.650	31	5/8	3/8	1,5	69
WINFH4518Y	121.107.0046	1.145	575	715	M	2.700	37	5/8	1/2	2,35	81
	121.107.0050										
WINFH4525Y	121.107.0047	1.145	575	715	M	2.700	45	5/8	1/2	2,35	81
	121.107.0051										

R-449A (XP40) — Monofásica 220/240V/50Hz - Trifásica 400/440V/50-60Hz

MODELO	CÓDIGO	Dimensiones (mm)				Caudal (m^3/h)	dB(A) a 10m		Conexiones		Recipiente (Lt)	Peso (Kg)
		A	B	C	Talla Base		R-404A	R-449A	Aspiración	Líquido		
WINAE4450Z	121.107.0062	930	575	715	S	1.650	31	33	3/8	1/4	0,75	59
WINAE4460Z	121.107.0063	930	575	715	S	1.650	33	34	3/8	1/4	0,75	59
WINAE4470Z	121.107.0064	930	575	715	S	1.650	33	34	3/8	1/4	0,75	60
WINAJ9480Z	121.107.0065	930	575	715	S	1.650	31	31	1/2	3/8	1,5	67
	121.107.0073											
WINAJ9510Z	121.107.0066	930	575	715	S	1.650	33	33	5/8	3/8	1,5	68
	121.107.0074											
WINAJ9513Z	121.107.0067	930	575	715	S	1.650	34	34	5/8	3/8	1,5	70
	121.107.0075											
WINAJ4517Z	121.107.0068	930	575	715	S	2.700	37	34	5/8	3/8	2,35	69
	121.107.0076											
WINAJ4519Z	121.107.0069	930	575	715	S	2.700	39	37	5/8	3/8	2,35	70
	121.107.0077											
WINFH4524Z	121.107.0070	1.145	575	715	M	2.700	43	43	5/8	1/2	2,35	83
	121.107.0078											
WINFH4531Z	121.107.0071	1.145	575	715	M	2.700	44	44	7/8	1/2	3,9	87
	121.107.0079											
WINAWS4538Z	121.107.0082	1.145	575	715	M	2.700	49	49	7/8	1/2	3,9	87

Dimensiones (mm)

Bases	A	B	C
S	930	575	715
M	1.145		

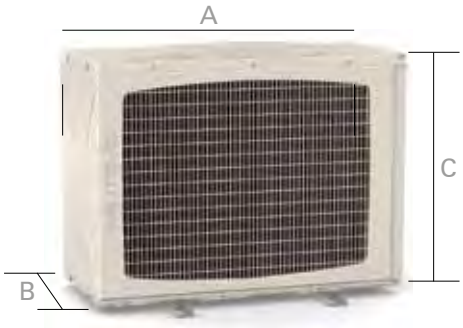

Capítulo 1

Unidades Carrozadas Silenciosas NEW WINTSYS

Tecumseh WINTSYS

APLICACIÓN BAJA TEMPERATURA

RENDIMIENTOS

R-404A — Monofásica 220/240V/50Hz - Trifásica 400/440V/50-60Hz

HP	Cilind. (cm³)	Potencia Frigorífica (W) a la Tª de Evaporación					COMPRESOR	Voltaje	MODELO	CÓDIGO	Precio EUROS
		-30ºC	-25ºC	-20ºC	-15ºC	-10ºC					
3/8	12,01	415	545	697	875	1.083	AE2425Z	FZ	**WINAE2425Z**	121.107.0052	**2.014,00**
5/8	21,00	587	778	1.004	1.268	1.573	CAJ2440Z	FZ	**WINAJ2440Z**	121.107.0053	**2.148,00**
3/4	26,20	768	999	1.270	1.586	1.951	CAJ2446Z	FZ	**WINAJ2446Z**	121.107.0054	**2.306,00**
							TAJ2446Z	TZ		121.107.0058	**2.311,00**
1-1/4	34,50	1.033	1.337	1.688	2.087	2.532	CAJ2464Z	FZ	**WINAJ2464Z**	121.107.0055	**2.397,00**
							TAJ2464Z	TZ		121.107.0059	**2.403,00**
1-3/4	53,20	1.426	1.845	2.309	2.819	3.373	FH2480Z	FZ	**WINFH2480Z**	121.107.0056	**2.722,00**
							TFH2480Z	TZ		121.107.0060	**2.716,00**
2-1/2	74,25	1.867	2.472	3.177	3.988	4.912	FH2511Z	FZ	**WINFH2511Z**	121.107.0057	**2.877,00**
							TFH2511Z	TZ		121.107.0061	**2.870,00**

R-452A (XP44) — Monofásica 220/240V/50Hz - Trifásica 400/440V/50-60Hz

HP	Cilind. (cm³)	Potencia Frigorífica (W) a la Tª de Evaporación					COMPRESOR	Voltaje	MODELO	CÓDIGO	Precio EUROS
		-30ºC	-25ºC	-20ºC	-15ºC	-10ºC					
3/8	12,01	358	480	643	798	1.000	AE2425Z	FZ	**WINAE2425Z**	121.107.0052	**2.014,00**
5/8	21,00	495	674	890	1.146	1.447	CAJ2440Z	FZ	**WINAJ2440Z**	121.107.0053	**2.148,00**
3/4	26,20	651	869	1.128	1.435	1.794	CAJ2446Z	FZ	**WINAJ2446Z**	121.107.0054	**2.306,00**
							TAJ2446Z	TZ		121.107.0058	**2.311,00**
1-1/4	34,50	881	1.168	1.505	1.894	2.335	CAJ2464Z	FZ	**WINAJ2464Z**	121.107.0055	**2.397,00**
							TAJ2464Z	TZ		121.107.0059	**2.403,00**
1-3/4	53,20	1.195	1.597	2.053	2.564	3.131	FH2480Z	FZ	**WINFH2480Z**	121.107.0056	**2.722,00**
							TFH2480Z	TZ		121.107.0060	**2.716,00**
2-1/2	74,25	1.570	2.138	2.810	3.594	4.495	FH2511Z	FZ	**WINFH2511Z**	121.107.0057	**2.877,00**
							TFH2511Z	TZ		121.107.0061	**2.870,00**

Tª Ambiente 32ºC. Recalentamiento 10K. Subenfriamiento 3K
FZ = 220-240V/1Ph/50Hz
TZ = 400-440V/3Ph/50-60Hz

ECOdesign

Unidades Carrozadas Silenciosas NEW WINTSYS

APLICACIÓN BAJA TEMPERATURA

DATOS TÉCNICOS

R-449A (XP40) | Monofásica 220/240V/50Hz - Trifásica 400/440V/50-60Hz

MODELO	CÓDIGO	Dimensiones (mm)				Caudal (m^3/h)	dB(A) a 10m		Conexiones		Recipiente (Lt)	Peso (Kg)
		A	B	C	Talla Base		R-404A	R-449A	Aspiración	Líquido		
WINAE2425Z	121.107.0052	930	575	715	S	1650	32	28	3/8	1/4	0,75	53
WINAJ2440Z	121.107.0053	930	575	715	S	1650	32	28	1/2	1/4	1,5	69
WINAJ2446Z	121.107.0054	930	575	715	S	1650	32	29	1/2	3/8	1,5	68
	121.107.0058											
WINAJ2464Z	121.107.0055	930	575	715	S	1650	32	31	5/8	3/8	1,5	71
	121.107.0059											
WINFH2480Z	121.107.0056	1145	575	715	M	2700	41	41	5/8	1/2	2,35	84
	121.107.0060											
WINFH2511Z	121.107.0057	1145	575	715	M	2700	43	43	5/8	1/2	2,35	87
	121.107.0061											

Dimensiones (mm)

Bases	A	B	C
S	930	575	715
M	1.145		

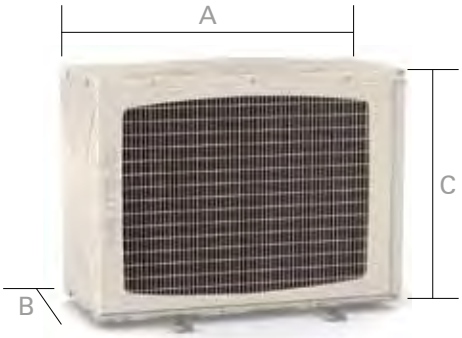

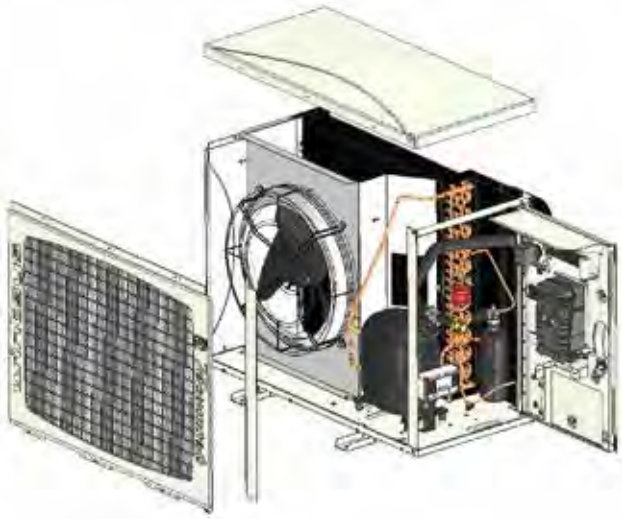

EQUIPAMIENTO

1. Apertura de puerta 90º
2. Compresor Tecumseh alternativo
3. Carcasa para el exterior (Prolyproylene)
4. Protección eléctrica IP44
5. Resistencia de Cárter
6. Caja eléctrica pre-cableada
7. Interruptor externo aislado
8. Contactor
9. Presostato alta/baja - automático / manual
10. Señal predeterminada del presostato
11. Incrementado la longitud del Rail DIN
12. Válvula Rotalock en el compresor
13. Recipiente con válvula de seguridad
14. Condensador para alta temperatura
15. Motoventilador AC
16. Anclaje montado en la unidad
17. Linea de líquido con filtro secador y visor

Electrical Equipment (4–10)

Capítulo 1

Unidades Carrozadas Silenciosas SILENSYS

Tecumseh

APLICACIÓN ALTA TEMPERATURA

RENDIMIENTOS

HP	Cilind. (cm³)	Potencia Frigorífica (W) a la Tª de Evaporación R-134A -5ºC	0ºC	+5ºC	COP	COMPRESOR	Voltaje	MODELO	CÓDIGO	Precio EUROS
3/8	10,33	625	844	1.086	1,99	AE4440Y	FZ	**SILAE4440Y**	121.110.0029	**2.398,00**
1/2	18,3	1.026	1.308	1.647	1,82	CAJ4461Y	FZ	**SILAJ4461Y**	121.110.0030	**2.393,00**
		1.070	1.361	1.712	2,05	TAJ4461Y	TZ		121.110.0031	**2.469,00**
5/8	22,80	1.210	1.536	1.920	1,81	CAJ4476Y	FZ	**SILAJ4476Y**	121.110.0032	**2.457,00**
3/4	25,9	1.521	1.916	2.376	1,99	CAJ4492Y	FZ	**SILAJ4492Y**	121.110.0033	**2.599,00**
		1.513	1.917	2.380	2,36	TAJ4492Y	TZ		121.110.0034	**2.601,00**
1	32,70	1.904	2.365	2.890	2,11	CAJ4511Y	FZ	**SILAJ4511Y**	121.110.0035	**2.718,00**
		1.877	2.337	2.861	2,07	TAJ4511Y	TZ		121.110.0036	**2.722,00**
1 1/2	53,20	2.625	3.376	4.257	1,84	FH4518Y	FZ	**SILFH4518Y**	121.110.0037	**3.350,00**
		2.643	3.396	4.279	1,84	TFH4518Y	TZ		121.110.0038	**3.345,00**
2	74,25	3.648	4.581	5.652	1,94	FH4525Y	FZ	**SILFH4525Y**	121.110.0039	**3.588,00**
		3.500	4.404	5.458	1,90	TFH4525Y			121.110.0040	**3.583,00**
2 1/4	90,20	4.299	5.591	7.109	2,06	TAG4528Y		**SILAG4528Y**	121.110.0041	**5.442,00**
2 1/2	100,70	4.768	6.154	7.778	2,03	TAG4534Y		**SILAG4534Y**	121.110.0042	**5.793,00**
3	112,50	5.506	7.013	8.774	2,00	TAG4537Y		**SILAG4537Y**	121.110.0043	**5.833,00**
4	124,40	6.138	7.728	9.555	2,06	TAG4543Y	TZ	**SILAG4543Y**	121.110.0077	**6.285,00**
4	134,8	6.727	8.412	10.313	2,20	TAG4547Y		**SILAGD4547Y**	121.110.0081	**6.338,00**
4 1/2	2x 90,2	7.783	10.362	13.266	2,11	2xTAG4528Y		**SILAGD4556Y**	121.110.0044	**9.565,00**
5	2x 100,7	10.108	13.078	16.362	2,33	2xTAG4534Y		**SILAGD4568Y**	121.110.0045	**10.263,00**
6	2x 112,5	9.733	12.517	15.762	2,05	2xTAG4537Y		**SILAGD4574Y**	121.110.0046	**11.367,00**
8	2x 124,4	11.983	15.536	19.561	2,32	2xTAG4543Y		**SILAGD4586Y**	121.110.0047	**12.383,00**

COP calculado a Tª Evaporación -5ºC.

APLICACIÓN MEDIA TEMPERATURA

RENDIMIENTOS

HP	Cilind. (cm³)	Potencia Frigorífica (W) a la Tª de Evaporación R-404A -5ºC	-10ºC	COP	R-449A(XP40) -5ºC	-10ºC	COP	COMPRESOR	Voltaje	MODELO	CÓDIGO	Precio EUROS
3/8	8,85	943	753	1,85	863	672	1,89	AE4450Z	FZ	**SILAE4450Z**	121.110.0001	**2.239,00**
1/2	10,33	1109	898	1,87	1.018	804	1,93	AE4460Z		**SILAE4460Z**	121.110.0002	**2.307,00**
5/8	15,2	1498	1.206	1,92	1.371	1.074	1,98	CAJ9480Z	FZ	**SILAJ9480Z**	121.110.0003	**2.592,00**
		1502	1.209	1,92	1.378	1.079	1,98	TAJ9480Z	TZ		121.110.0004	**2.595,00**
3/4	18,3	1823	1.476	1,91	1.675	1.319	1,99	CAJ9510Z	FZ	**SILAJ9510Z**	121.110.0005	**2.657,00**
		1799	1.460	1,84	1.657	1.308	1,91	TAJ9510Z	TZ		121.110.0006	**2.660,00**
1	24,2	2227	1.805	1,97	2.106	1.647	2,13	CAJ9513Z	FZ	**SILAJ9513Z**	121.110.0007	**2.701,00**
		2234	1.788	2,06	2.063	1.614	2,15	TAJ9513Z	TZ		121.110.0008	**2.704,00**
1 1/4	25,95	2418	1.969	1,90	2.241	1.772	1,99	CAJ4517Z	FZ	**SILAJ4517Z**	121.110.0009	**3.150,00**
		2429	1.965	1,81	2.249	1.764	1,89	TAJ4517Z	TZ		121.110.0010	**3.154,00**
1 1/2	34,45	2992	2.441	1,65	2.797	2.211	1,75	CAJ4519Z	FZ	**SILAJ4519Z**	121.110.0011	**3.293,00**
		2949	2.415	1,69	2.761	2.191	1,79	TAJ4519Z	TZ		121.110.0012	**3.295,00**
2	43,5	3649	2.904	1,80	3.370	2.598	1,87	FH4524Z	FZ	**SILFH4524Z**	121.110.0013	**3.512,00**
		3674	2.920	1,80	3.396	2.613	1,89	TFH4524Z	TZ		121.110.0014	**3.507,00**
2 1/2	56,6	4638	3.740	1,76	4.307	3.348	1,86	FH4531Z	FZ	**SILFH4531Z**	121.110.0015	**3.913,00**
		4589	3.709	1,84	4.258	3.330	1,92	TFH4531Z	TZ		121.110.0016	**3.909,00**
3	74,2	5888	4.817	1,77	5.479	4.338	1,88	AWS4538Z	TZ	**SILAWS4538Z**	121.110.0082	**4.380,00**
4	90,2	6672	5.282	1,87	6.117	4.685	1,95	AG4546Z	TZ	**SILAG4546Z**	121.110.0019	**4.745,00**
4 1/2	100,7	7785	6.193	1,95	7.126	5.491	2,02	AG4553Z		**SILAG4553Z**	121.110.0020	**4.962,00**
5	112,5	8242	6.648	1,81	7.634	5.956	1,92	AG4561Z		**SILAG4561Z**	121.110.0021	**5.198,00**
6	124,4	9899	7.993	1,99	9.203	7.190	2,09	AG4568Z		**SILAG4568Z**	121.110.0022	**5.360,00**
6 1/2	135	10448	8.484	1,89	9.674	7.619	1,97	AG4573Z		**SILAG4573Z**	121.110.0023	**5.696,00**
8	2x90,2	13907	10.892	2,00	12.706	9.642	2,08	2xAG4546Z		**SILAGD4590Z**	121.110.0024	**6.849,00**
9	2x100,7	15292	12.085	1,93	14.022	10.735	2,02	2xAG4553Z		**SILAGD4610Z**	121.110.0025	**7.609,00**
10	2x112,5	16719	13.376	1,88	15.438	11.959	1,98	2xAG4561Z		**SILAGD4612Z**	121.110.0026	**9.041,00**
12	2x124,4	18924	15.270	1,90	17.672	13.777	2,02	2xAG4568Z		**SILAGD4614Z**	121.110.0027	**8.686,00**
13	2x135,0	19860	16.195	1,79	18.552	14.626	1,90	2xAG4573Z		**SILAGD4615Z**	121.110.0028	**10.556,00**

COP calculado a Tª Evaporación -5ºC.

APLICACIÓN BAJA TEMPERATURA

RENDIMIENTOS

HP	Cilind. (cm³)	Potencia Frigorífica (W) a la Tª de Evaporación R-404A -25ºC	-30ºC	COP	R-452A(XP44) -25ºC	-30ºC	COP	COMPRESOR	Voltaje	MODELO	CÓDIGO	Precio EUROS
5/8	18,3	544	481	1,09	528	403	1,06	CAJ2432Z	FZ	**SILAJ2432Z**	121.110.0048	**2.499,00**
5/8	21	721	540	0,99	623	453	0,99	CAJ2440Z		**SILAJ2440Z**	121.110.0049	**2.545,00**
3/4	26,2	927	707	1,07	719	595	1,07	CAJ2446Z	FZ	**SILAJ2446Z**	121.110.0050	**2.589,00**
		895	679	1,04	772	570	0,94	TAJ2446Z	TZ	**SILAJ2446ZTZ**	121.110.0051	**2.591,00**
1 1/4	34,5	1.240	950	1,08	1.079	803	1,08	CAJ2464Z	FZ	**SILAJ2464Z**	121.110.0052	**2.786,00**
		1.253	962	1,12	1.089	815	1,02	TAJ2464Z	TZ	**SILAJ2464Z**	121.110.0053	**2.789,00**
1 3/4	53,2	1.717	1.295	0,95	1.476	1.077	0,95	CAJ2480Z	FZ	**SILFH2480Z**	121.110.0054	**3.549,00**
		1.711	1.311	1,01	1.475	1.093	0,92	TAJ2480Z	TZ	**SILFH2480Z**	121.110.0055	**3.543,00**
2 1/2	74,2	2.275	1.710	1,01	1.961	1.425	1,01	FH2511Z	FZ	**SILFH2511Z**	121.110.0056	**3.883,00**
		2.293	1.717	1,10	1.974	1.436	1,00	TFH2511Z	TZ	**SILFH2511Z**	121.110.0057	**3.878,00**
3	100,7	2.837	2.037	1,15	2.383	1.652	1,02	TAG2513Z		**SILAG2513Z**	121.110.0080	**4.609,00**
3	112,5	3.430	2.593	1,19	2.885	2.120	1,01	TAG2516Z		**SILAG2516Z**	121.110.0058	**4.514,00**
		3.731	2.816	1,26				TAG2519Z		**SILAG2519Z**	121.110.0083	**4.900,00**
4	135	4.139	3.120	1,12	3.549	2.601	1,03	TAG2522Z		**SILAG2522Z**	121.110.0059	**5.064,00**
2x3	2x 112,5	6.598	4.922	1,17	5.890	4.255	1,02	2xTAG2516Z		**SILAGD2532Z**	121.110.0060	**8.578,00**
		7.686	5.676	1,26				TAGD2538Z		**SILAGD2538Z**	121.110.0084	**9.511,00**
2x4	2x 135,0	7.704	5.720	1,06	6.825	4.986	1,03	2xTAG2522Z		**SILAGD2544Z**	121.110.0061	**9.954,00**

Cálculos de potencia según EN13215. Tª Ambiente 32ºC. Recalentamiento 10K. Subenfriamiento 3K.
Voltajes. FZ: 230V/1Ph/50Hz. TZ: 400V/3Ph/50Hz ventilador 230V/1Ph/50Hz.
R: Indica recipiente de líquido. / T: Indica condensador tropicalizado. / COP calculado a Tª Evaporación -25ºC.

Unidades Carrozadas Silenciosas SILENSYS

Tecumseh

APLICACIÓN ALTA TEMPERATURA

DATOS TÉCNICOS

MODELO	CÓDIGO	Dimensiones (mm)			Caudal (m^3/h)	Conexiones		Peso (Kg)
		Largo	Ancho	Alto		Aspiración	Líquido	
SILAE4440Y	121.110.0029	930	575	690	1.650	3/8	1/4	86
SILAJ4461Y	121.110.0030	930	575	690	1.650	1/2	1/4	86
SILAJ4461Y	121.110.0031	930	575	690	1.650	1/2	1/4	86
SILAJ4476Y	121.110.0032	930	575	690	1.650	1/2	3/8	88
SILAJ4492Y	121.110.0033	930	575	690	1.650	1/2	3/8	88
SILAJ4492Y	121.110.0034	930	575	690	1.650	1/2	3/8	88
SILAJ4511Y	121.110.0035	930	575	690	1.650	5/8	3/8	89
SILAJ4511Y	121.110.0036	930	575	690	1.650	5/8	3/8	89
SILFH4518Y	121.110.0037	1.145	575	690	2.700	5/8	3/8	101
SILFH4518Y	121.110.0038	1.145	575	690	2.700	5/8	3/8	101
SILFH4525Y	121.110.0039	1.145	575	690	2.700	5/8	3/8	103
SILFH4525Y	121.110.0040	1.145	575	690	2.700	5/8	3/8	103
SILAG4528Y	121.110.0041	1.145	575	690	5.400	7/8	3/8	143
SILAG4534Y	121.110.0042	1.145	575	690	5.400	7/8	3/8	143
SILAG4537Y	121.110.0043	1.145	575	690	5.400	7/8	3/8	143
SILAG4543Y	121.110.0077	1.145	575	690	5.400	7/8	3/8	143
SILAG4547Y		1.145	575	690	5.400	7/8	3/8	145
SILAGD4556Y	121.110.0044	1.615	575	1.300	6.600	1 1/8	5/8	285
SILAGD4568Y	121.110.0045	1.615	575	1.300	6.600	1 1/8	5/8	284
SILAGD4574Y	121.110.0046	1.615	575	1.300	6.600	1 1/8	5/8	284
SILAGD4586Y	121.110.0047	1.615	575	1.300	6.600	1 1/8	5/8	284

APLICACIÓN MEDIA TEMPERATURA

DATOS TÉCNICOS

MODELO	CÓDIGO	Dimensiones (mm)			Caudal (m^3/h)	Conexiones		Peso (Kg)
		Largo	Ancho	Alto		Aspiración	Líquido	
SILAE4450Z	121.110.0001	930	575	690	1.650	3/8	1/4	73
SILAE4460Z	121.110.0002	930	575	690	1.650	3/8	1/4	72
SILAJ9480Z	121.110.0003	930	575	690	1.650	1/2	3/8	88
SILAJ9480Z	121.110.0004	930	575	690	1.650	1/2	3/8	88
SILAJ9510Z	121.110.0005	930	575	690	1.650	5/8	3/8	89
SILAJ9510Z	121.110.0006	930	575	690	1.650	5/8	3/8	89
SILAJ9513Z	121.110.0007	930	575	690	1.650	5/8	3/8	91
SILAJ9513Z	121.110.0008	930	575	690	1.650	5/8	3/8	91
SILAJ4517Z	121.110.0009	1.145	575	690	2.700	5/8	3/8	92
SILAJ4517Z	121.110.0010	1.145	575	690	2.700	5/8	3/8	92
SILAJ4519Z	121.110.0011	1.145	575	690	2.700	5/8	3/8	93
SILAJ4519Z	121.110.0012	1.145	575	690	2.700	5/8	3/8	93
SILFH4524Z	121.110.0013	1.145	575	690	2.700	5/8	1/2	106
SILFH4524Z	121.110.0014	1.145	575	690	2.700	5/8	1/2	106
SILFH4531Z	121.110.0015	1.145	575	690	2.700	7/8	1/2	109
SILFH4531Z	121.110.0016	1.145	575	690	2.700	7/8	1/2	109
SILAW54538Z		1.145	575	690	2.700	7/8	1/2	109
SILAG4546Z	121.110.0019	1.145	575	690	5.400	7/8	5/8	143
SILAG4553Z	121.110.0020	1.145	575	690	5.400	7/8	5/8	149
SILAG4561Z	121.110.0021	1.145	575	690	5.400	1 3/8	5/8	149
SILAG4568Z	121.110.0022	1.145	575	690	5.400	1 3/8	5/8	153
SILAG4573Z	121.110.0023	1.145	575	690	5.400	1 3/8	5/8	154
SILAGD4590Z	121.110.0024	1.615	575	1.300	6.600	1 3/8	5/8	301
SILAGD4610Z	121.110.0025	1.615	575	1.300	6.600	1 3/8	5/8	302
SILAGD4612Z	121.110.0026	1.615	575	1.300	6.600	1 3/8	7/8	304
SILAGD4614Z	121.110.0027	1.615	575	1.300	6.600	1 3/8	7/8	307
SILAGD4615Z	121.110.0028	1.615	575	1.300	6.600	1 3/8	7/8	307

APLICACIÓN BAJA TEMPERATURA

DATOS TÉCNICOS

MODELO	CÓDIGO	Dimensiones (mm)			Caudal (m^3/h)	Conexiones		Peso (Kg)
		Largo	Ancho	Alto		Aspiración	Líquido	
SILAJ2432Z	121.110.0048	930	575	690	1.650	1/2	1/4	88
SILAJ2440Z	121.110.0049	930	575	690	1.650	1/2	1/4	88
SILAJ2446Z	121.110.0050	930	575	690	1.650	1/2	3/8	89
SILAJ2446ZTZ	121.110.0051	930	575	690	1.650	1/2	3/8	89
SILAJ2464Z	121.110.0052	930	575	690	1.650	5/8	3/8	92
SILAJ2464Z	121.110.0053	930	575	690	1.650	1/2	3/8	89
SILFH2480Z	121.110.0054	930	575	690	2.700	5/8	1/2	106
SILFH2480Z	121.110.0055	930	575	690	1.650	1/2	3/8	89
SILFH2511Z	121.110.0056	1.145	575	690	2.700	5/8	1/2	108
SILFH2511Z	121.110.0057	930	575	690	1.650	1/2	3/8	89
SILAG2513Z	121.110.0080	1.145	575	690	5.400	7/8	3/8	142
SILAG2516Z	121.110.0058	1.145	575	690	5.400	7/8	3/8	144
SILAG2519Z		1.615	575	690	5.400	7/8	3/8	145
SILAG2522Z	121.110.0059	1.145	575	690	5.400	7/8	3/8	146
SILAGD2532Z	121.110.0060	1.145	575	1.300	6.600	1 1/8	5/8	284
SILAGD2538Z		1.615	575	1.300	6.600	1 1/8	5/8	288
SILAGD2544Z	121.110.0061	1.615	575	1.300	6.600	1 1/8	5/8	290

ENGINEERING
TOMORROW

Optyma™ Slim Pack | Optyma™ Plus New Generation | Optyma™ Plus INVERTER

La gama **óptima** y **fiable** para cualquier situación

Obtenga la flexibilidad para satisfacer sus necesidades de aplicación con la gama Danfoss Optyma ™ para la refrigeración MBP y LBP

Fácil instalación y mantenimiento, cumple con F-Gas y siempre

energía eficiente

Optyma™ Slim Pack

Nuestra unidad más compacta y rentable con tecnología de Micro Channel Heat Exchanger

Cuando el espacio, el bajo nivel de ruido, la eficiencia y la rápida instalación importan

Optyma™ Plus New Generation

Nuestra unidad condensadora premium: energía optimizada, bajos niveles de ruido, instalación / mantenimiento rápido y conectividad a la red Danfoss

Cuando la tranquilidad, la alta eficiencia y la instalación y el mantenimiento rápido importan.

Optyma™ Plus INVERTER

Modulación continua, menor consumo de energía y mejor conservación de alimentos con todos los beneficios de nuestro diseño premium

Cuando la eficiencia máxima, la instalación y el mantenimiento rápidos, el control estricto de la temperatura y la humedad son importantes o para aplicaciones con múltiples evaporadores

www.danfoss.es | OPTYMA™ DANFOSS CONDENSING UNITS | EcoDesign 2018

Unidades Carrozadas Herméticas Pistones / Scroll

APLICACIÓN ALTA TEMPERATURA

RENDIMIENTOS

HP	Cilind. (m³/rev)	Tª de Evaporación (W) R-134A -5ºC	0ºC	+5ºC	COMPRESOR	CÓDIGO DANFOSS	Voltaje	MODELO	CÓDIGO	Precio EUROS
3/8	12,87	820	1.010	1.230	SC12G	114X7099	G	**OP-MSGM012**	121.119.0063	**2.111,00**
1/2	15,28	920	1.140	1.390	SC15G	114X7100		**OP-MSGM015**	121.119.0064	**2.170,00**
1/2	17,69	1.100	1.330	1.600	SC18G	114X7101		**OP-MSGM018**	121.119.0062	**2.303,00**
5/8	20,95	1.300	1.590	1.900	SC21G	114X7102		**OP-MSGM021**	121.119.0065	**2.390,00**
3/4	25,95	1.670	2.090	2.580	CAJ4492Y	114X7103		**OP-MSGM026**	121.119.0066	**2.463,00**
1	32,70	2.170	2.660	3.220	CAJ4511Y	114X7104		**OP-MSGM033**	121.119.0061	**2.595,00**
2	33,77	2.700	3.300	4.000	MLZ015	114X7061	G	**OP-MSXM034**	121.119.0001	**3.023,00**
						114X7062	E	**OP-MSXM034**	121.119.0002	**3.023,00**
3	43,50	3.600	4.400	5.300	MLZ021	114X7063	G	**OP-MSXM046**	121.119.0003	**3.109,00**
						114X7064	E	**OP-MSXM046**	121.119.0004	**3.109,00**
3 1/2	46,20	4.350	5.300	6.350	MLZ026	114X7065	G	**OP-MSXM057**	121.119.0005	**3.196,00**
						114X7066	E	**OP-MSXM057**	121.119.0006	**3.165,00**
4	68,80	5.550	6.800	8.250	MLZ030	114X7067	G	**OP-MSXM068**	121.119.0007	**4.179,00**
						114X7068	E	**OP-MSXM068**	121.119.0008	**3.866,00**
5	81,00	6.450	7.900	9.550	MLZ038	114X7069	G	**OP-MSXM080**	121.119.0009	**4.291,00**
					MLZ038	114X7070	E	**OP-MSXM080**	121.119.0010	**3.934,00**
6	98,60	7.900	9.650	11.700	MLZ045	114X7071	E	**OP-MSXM099**	121.119.0011	**4.592,00**
7	126,00	8.300	10.150	12.250	MLZ048	114X7072		**OP-MSXM108**	121.119.0012	**5.060,00**

Condiciones a Tª Ambiente 32ºC. Recalentamiento 10K. Permite temperaturas de evaporación desde -15ºC hasta +15ºC

APLICACIÓN MEDIA TEMPERATURA

RENDIMIENTOS

HP	Cilind. (m³/rev)	Tª de Evaporación (W) R-449A(XP40) -10ºC	-5ºC	R-404A -10ºC	-5ºC	R-407A/RS50 -10ºC	-5ºC	COMPRESOR	CÓDIGO DANFOSS	Voltaje	MODELO	CÓDIGO	Precio EUROS
1/2	9,09	530	670	820	1.030	-	-	MLY90RAb	114X7108	G	**OP-MSYM009**	121.119.0085	**2.063,00**
1/2	12,10	740	930	1.000	1.240	-	-	MPT12RA	114X7109		**OP-MSYM012**	121.119.0086	**2.085,00**
3/4	14,32	1.180	1.460	1.230	1.540	-	-	MPT14RA	114X7110		**OP-MSYM014**	121.119.0087	**2.179,00**
3/4	18,30	1.440	1.790	1.540	1.870	-	-	CAJ9510Z	114X7111		**OP-MSYM018**	121.119.0088	**2.188,00**
1	24,20	1.860	2.380	2.050	2.550	-	-	CAJ9513Z	114X7097		**OP-MSYM024**	121.119.0089	**2.478,00**
1 1/4	25,95	2.060	2.610	2.300	2.800	-	-	CAJ4517Z	114X7083	G	**OP-MSYM026**	121.119.0090	**2.635,00**
						-	-	TAJ4517Z	114X7093	E	**OP-MSYM026**	121.119.0091	**2.635,00**
1 1/2	34,45	2.560	3.210	2.800	3.400	-	-	CAJ4519Z	114X7084	G	**OP-MSYM034**	121.119.0070	**2.776,00**
						-	-	TAJ4519Z	114X7094	E	**OP-MSYM034**	121.119.0092	**2.776,00**
2	-	3.370	4.080	3.400	4.050	3.500	4.300	MLZ015	114X7061	G	**OP-MSXM034**	121.119.0001	**3.023,00**
									114X7062	E	**OP-MSXM034**	121.119.0002	**3.023,00**
3	43,50	4.400	5.290	4.500	5.350	4.550	5.500	MLZ021	114X7063	G	**OP-MSXM046**	121.119.0003	**3.109,00**
									114X7064	E	**OP-MSXM046**	121.119.0004	**3.109,00**
3 1/2	46,20	5.210	6.250	5.350	6.250	5.450	6.550	MLZ026	114X7065	G	**OP-MSXM057**	121.119.0005	**3.196,00**
									114X7066	E	**OP-MSXM057**	121.119.0006	**3.165,00**
4	68,80	6.930	8.370	7.300	8.750	7.350	8.900	MLZ030	114X7067	G	**OP-MSXM068**	121.119.0007	**4.179,00**
									114X7068	E	**OP-MSXM068**	121.119.0008	**3.866,00**
5	81,00	8.010	9.640	8.500	10.150	8.350	10.150	MLZ038	114X7069	G	**OP-MSXM080**	121.119.0009	**4.291,00**
									114X7070	E	**OP-MSXM080**	121.119.0010	**3.934,00**
6	98,60	9.580	11.510	9.900	11.750	10.000	12.200	MLZ045	114X7071	E	**OP-MSXM099**	121.119.0011	**4.592,00**
7	126,00	10.170	12.190	10.600	12.550	10.800	13.100	MLZ048	114X7072		**OP-MSXM108**	121.119.0012	**5.060,00**

Condiciones a Tª Ambiente 32ºC. Recalentamiento 10K. Permite temperaturas de evaporación desde -20ºC hasta +10ºC

APLICACIÓN BAJA TEMPERATURA

RENDIMIENTOS

HP	Cilind. (m³/rev)	Tª de Evaporación (W) R-404A -30ºC	-25ºC	R-452A(XP44) -30ºC	-25ºC	COMPRESOR	CÓDIGO DANFOSS	Voltaje	MODELO	CÓDIGO	Precio EUROS
1/2	14,32	530	680	530	660	MPT14LA	114X7106	G	**OP-LSQM014**	121.119.0072	**2.115,00**
1/2	16,15	640	820	580	740	MPT16LA	114X7082		**OP-LSQM018**	121.119.0093	**2.266,00**
1	26,20	870	1.140	750	1.010	CAJ2446Z	114X7085		**OP-LSQM026**	121.119.0074	**2.513,00**
1 1/4	34,50	1.100	1.430	950	1.270	CAJ2464Z	114X7086		**OP-LSQM034**	121.119.0075	**2.717,00**
1 1/2	48,00	1.390	1.850	1.400	1.860	NTZ048	114X7087	G	**OP-LSQM048**	121.119.0076	**2.840,00**
		1.400	1.850	1.400	1.850		114X7088	E	**OP-LSHM048**	121.119.0077	**2.840,00**
2	74,25	1.970	2.590	1.730	2.340	FH2511Z	114X7095	G	**OP-LSQM074**	121.119.0078	**2.974,00**
		1.950	2.600	1.950	2.600	TFH2511Z	114X7096	E	**OP-LSHM074**	121.119.0079	**2.974,00**
2	68,00	2.160	2.770	2.160	2.800	NTZ068	114X7089	G	**OP-LSQM068**	121.119.0080	**3.017,00**
		2.150	2.750	2.150	2.750		114X7090	E	**OP-LSHM068**	121.119.0081	**3.017,00**
3	67,40	3.280	4.060	2.990	3.780	LLZ013	114X7091	E	**OP-LSQM067**	121.119.0082	**4.385,00**
4	83,50	3.910	4.850	3.630	4.500	LLZ015	114X7092		**OP-LSQM084**	121.119.0083	**4.561,00**
4 1/2	97,60	4.520	5.590	4.240	5.250	LLZ018	114X7075		**OP-LSQM098**	121.119.0084	**5.001,00**

Condiciones a Tª Ambiente 32ºC. Recalentamiento 10K. Permite temperaturas de evaporación desde -40ºC hasta -10ºC
Voltajes. G: 230V/1Ph/50Hz. E: 400V/3Ph/50Hz ventilador 230V/1Ph/50Hz.

Capítulo 1

Unidades Carrozadas Herméticas Pistones / Scroll

Danfoss
Optyma™ Slim Pack

APLICACIÓN ALTA TEMPERATURA

DATOS TÉCNICOS

CÓDIGO DANFOSS	CÓDIGO	Dimensiones (mm)			Caudal (m^3/h)	Ventilador Ø	Conexiones		Peso (Kg)
		Largo	Ancho	Alto			Aspiración	Líquido	
114X7099	121.119.0063	950	443	680	2.200	365	1/2"	3/8"	39
114X7100	121.119.0064	950	443	680	2.200	365	1/2"	3/8"	39
114X7101	121.119.0062	950	443	680	2.200	365	1/2"	3/8"	40
114X7102	121.119.0065	950	443	680	2.200	365	1/2"	3/8"	40
114X7103	121.119.0066	1.106	464	695	3.300	450	5/8"	1/2"	75
114X7104	121.119.0061	1.106	464	695	3.300	450	5/8"	1/2"	73
114X7061	121.119.0001	1.106	464	695	3.300	450	3/4"	1/2"	74
114X7062	121.119.0002	1.106	464	695	3.300	450	3/4"	1/2"	74
114X7063	121.119.0003	1.106	464	695	3.300	450	3/4"	1/2"	74
114X7064	121.119.0004	1.106	464	695	3.300	450	3/4"	1/2"	74
114X7065	121.119.0005	1.106	464	695	3.300	450	3/4"	1/2"	74
114X7066	121.119.0006	1.106	464	695	3.300	450	3/4"	1/2"	74
114X7067	121.119.0007	1.106	464	830	5.200	500	7/8"	1/2"	96
114X7068	121.119.0008	1.106	464	830	5.200	500	7/8"	1/2"	96
114X7069	121.119.0009	1.106	464	830	5.200	500	7/8"	1/2"	96
114X7070	121.119.0010	1.106	464	830	5.200	500	7/8"	1/2"	96
114X7071	121.119.0011	1.106	464	830	5.200	500	7/8"	1/2"	96
114X7072	121.119.0012	1.106	464	830	5.200	500	7/8"	1/2"	96

APLICACIÓN MEDIA TEMPERATURA

DATOS TÉCNICOS

CÓDIGO DANFOSS	CÓDIGO	Dimensiones (mm)			Caudal (m^3/h)	Ventilador Ø	Conexiones		Peso (Kg)
		Largo	Ancho	Alto			Aspiración	Líquido	
114X7108	121.119.0085	950	443	680	2.200	365	3/8"	1/4"	53
114X7109	121.119.0086	950	443	680	2.200	365	3/8"	3/8"	53
114X7110	121.119.0087	950	443	680	2.200	365	3/8"	3/8"	53
114X7111	121.119.0088	1.106	464	695	3.300	450	1/2"	1/2"	78
114X7097	121.119.0089	1.106	464	695	3.300	450	1/2"	1/2"	78
114X7083	121.119.0090	1.106	464	695	3.300	450	1/2"	1/2"	78
114X7093	121.119.0091	1.106	464	695	3.300	450	1/2"	1/2"	78
114X7084	121.119.0070	1.106	464	695	3.300	450	1/2"	1/2"	79
114X7094	121.119.0092	1.106	464	695	3.300	450	1/2"	1/2"	79
114X7061	121.119.0001	1.106	464	695	3.300	450	3/4"	1/2"	74
114X7062	121.119.0002	1.106	464	695	3.300	450	3/4"	1/2"	74
114X7063	121.119.0003	1.106	464	695	3.300	450	3/4"	1/2"	74
114X7064	121.119.0004	1.106	464	695	3.300	450	3/4"	1/2"	74
114X7065	121.119.0005	1.106	464	695	3.300	450	3/4"	1/2"	74
114X7066	121.119.0006	1.106	464	695	3.300	450	3/4"	1/2"	74
114X7067	121.119.0007	1.106	464	830	5.200	500	7/8"	1/2"	96
114X7068	121.119.0008	1.106	464	830	5.200	500	7/8"	1/2"	96
114X7069	121.119.0009	1.106	464	830	5.200	500	7/8"	1/2"	96
114X7070	121.119.0010	1.106	464	830	5.200	500	7/8"	1/2"	96
114X7071	121.119.0011	1.106	464	830	5.200	500	7/8"	1/2"	96
114X7072	121.119.0012	1.106	464	830	5.200	500	7/8"	1/2"	96

APLICACIÓN BAJA TEMPERATURA

DATOS TÉCNICOS

CÓDIGO DANFOSS	CÓDIGO	Dimensiones (mm)			Caudal (m^3/h)	Ventilador Ø	Conexiones		Peso (Kg)
		Largo	Ancho	Alto			Aspiración	Líquido	
114X7106	121.119.0072	950	443	680	2.200	365	3/8"	3/8"	53
114X7107	121.119.0093	950	443	680	2.200	365	3/8"	3/8"	53
114X7085	121.119.0074	1.106	464	695	3.300	450	1/2"	1/2"	78
114X7086	121.119.0075	1.106	464	695	3.300	450	1/2"	1/2"	79
114X7087	121.119.0076	1.106	464	695	3.300	450	5/8"	1/2"	74
114X7088	121.119.0077	1.106	464	695	3.300	450	5/8"	1/2"	74
114X7095	121.119.0078	1.106	464	695	3.300	450	5/8"	1/2"	92
114X7096	121.119.0079	1.106	464	695	3.300	450	5/8"	1/2"	92
114X7089	121.119.0080	1.106	464	695	3.300	450	5/8"	1/2"	74
114X7090	121.119.0081	1.106	464	695	3.300	450	5/8"	1/2"	74
114X7091	121.119.0082	1.106	464	830	5.200	500	3/4"	1/2"	90
114X7092	121.119.0083	1.106	464	830	5.200	500	3/4"	1/2"	90
114X7075	121.119.0084	1.106	464	830	5.200	500	3/4"	1/2"	90

Unidades condesadoras carrozadas multirrefrigerante.
Incluyen cuadro eléctrico, línea de líquido y todos los componentes necesarios para su correcto funcionamiento

Unidades Carrozadas Herméticas Inverter

Danfoss
Optyma™ Plus INVERTER

Novedad

ErP 2018 READY

3,84

EcoDesign 2018

Optyma Plus Inverter

Rotaciones por segundo (RPS)	Capacidad de refrigeración en kW Tª de evaporación -10ºC				SEPR R448A R449A	Consumo electricidad anual kWh	Nivel de presión sonora @ 10m dB (A)	CÓDIGO DANFOSS	MODELO
	R448A/R449A	R407A	R407F	R404A					
30	1,73	1,69	1,81	1,85	3,38	10 103	40	114X4302	**OP-MPPM028**
75	4,27	4,18	4,54	4,57			42		
100	5,45	5,44	5,86	5,94			43		
30	2,17	2,12	2,27	2,34	3,29	12 735	42	114X4316	**OP-MPPM035**
75	5,24	5,2	5,65	5,66			43		
100	6,68	6,74	7,25	7,22			44		
30	2,78	2,7	2,9	3,01	3,73	14 094	42	114X4334	**OP-MPPM044**
75	6,57	6,54	7,09	7,11			44		
100	8,38	8,42	9,05	9,03			45		

Condiciones EN 13215 (punto de rocío): +32 °C de temp. ambiente, recalentamiento10 K, subenfriamiento 0 K
Condiciones nominales para diseño ecológico: +32 °C de temp. ambiente, subenfriamiento 0 K, RGT 20 °C
Tensión compresor 400V / 3 / 50 Hz
Tensión ventilador 230V / 1 / 50 Hz
Diámetro del ventilador 500mm

Modulación continua de la capacidad
Una modulación de 30 a 100 rps supone un aumento de la eficiencia energética del 20-30 % en comparación con las unidades condensadoras de velocidad fija.

CÓDIGO DANFOSS	MODELO	CÓDIGO	Precio EUROS
114X4302	**OP-MPPM028**	121.119.0094	**8.668,00**
114X4316	**OP-MPPM035**	121.119.0095	**9.092,00**
114X4334	**OP-MPPM044**	121.119.0096	**10.597,00**

Capítulo 1

Unidades Condensadoras INVERTER

i-cool

APLICACIÓN ALTA/MEDIA TEMPERATURA

RENDIMIENTOS

Rendimiento en (W)								Nivel Sonoro (10m) db(A)	Nº Ventiladores Ø (mm)	Recip. (dm³)	Asp.	Liq.	Tipo	MODELO	CÓDIGO	Precio EUROS
R-134A				R-404A												
Mínimo (30hz)		Máximo (90hz)		Mínimo (30hz)		Máximo (90hz)										
-10ºC	0ºC	-10ºC	0ºC	-10ºC	0ºC	-10ºC	0ºC									
n.a.	n.a.	n.a.	n.a.	1.147	2.094	4.034	6.033	37	1 x 450	3,9	7/8"	3/8"	Carrozada	**4,5 HP**	121.121.0005	**5.268,00**
2.611	4.023	6.190	7.346	2.842	4.446	10.161	14.716	39	1 x 630	10		1/2"	Grupo Compresión	**10 HP**	124.121.0001	**4.880,00**
													Carrozada		121.121.0000	**6.250,00**
2.674	4.131	10.902	16.110	2.945	4.592	17.341	25.024	42	2 x 630	15	1-1/8"	5/8"	Grupo Compresión	**17D HP**	124.121.0000	**8.625,00**
													Carrozada		121.121.0001	**10.132,00**
2.674	4.131	13.170	19.338	2.945	4.592	20.385	28.953	42					Grupo Compresión	**21D HP**	124.121.0002	**9.177,00**
													Carrozada		121.121.0002	**10.684,00**
4.530	6.904	16.880	24.460	5.000	7.620	25.420	34.410	43			1-3/8"	7/8"	Grupo Compresión	**26D HP**	124.121.0005	**12.306,00**
													Carrozada		121.121.0006	**14.164,00**
4.530	6.904	18.860	26.238	5.000	7.620	30.370	40.640	43					Grupo Compresión	**29D HP**	124.121.0006	**14.163,00**
													Carrozada		121.121.0007	**14.486,00**

Temperatura Ambiente 32ºC Recalentamiento 11'1K Subenfriamiento 8'3K

APLICACIÓN BAJA TEMPERATURA

RENDIMIENTOS

Rendimiento en (W)				Nivel Sonoro (10m) db(A)	Nº Ventiladores Ø (mm)	Recip. (dm³)	Asp.	Liq.	Tipo	MODELO	CÓDIGO	Precio EUROS
R-404A												
Mínimo (30hz)		Máximo (40hz)										
-30ºC	-25ºC	-30ºC	-25ºC									
2.100	2.690	10.360	12.630	39	2 x 630	15	1-3/8"	5/8"	Grupo Compresión	**10 LP**	124.121.0003	**8.167,00**
									Carrozada		121.121.0003	**9.368,00**
2.180	2.810	16.760	20.410	42				7/8"	Grupo Compresión	**17D LP**	124.121.0004	**12.891,00**
									Carrozada		121.121.0004	**16.095,00**

Temperatura Ambiente 32ºC Recalentamiento 11'1K Subenfriamiento 8'3K

COMPONENTES:

- Compresor scroll inverter con resistencia cárter.
- Ventiladores de conmutación electrónica con transductor/regulador de velocidad.
- Interruptor principal exterior.
- Presostato de seguridad de HP/LP.
- Presostato LP para el control del compresor en "safety mode".
- Selector manual "safety mode".
- Carrozado de chapa con caja aislada acústicamente.
- Cuadro eléctrico E-box con variador.
- Filtro viso y válvula de corte en línea de líquido.
- Válvula de corte en línea de aspiración aislada.
- Separador en aspiración.
- Separador de aceite.

Unidades Condensadoras INVERTER

APLICACIÓN ALTA/MEDIA TEMPERATURA

DATOS TÉCNICOS

MODELO	CÓDIGO	A (mm)	B (mm)	H (mm)	Peso (Kg)
4,5 HP	121.121.0005	1.100	460	630	120
10 HP	121.121.0000	1.280	430	995	175
17D HP	121.121.0001	1.650	470	1.500	310
21D HP	121.121.0002	1.510	470	1.500	310
26D HP	121.121.0006	1.530	880	1.500	400
29D HP	121.121.0007	1.530	880	1.500	430

MODELO	CÓDIGO	A (mm)	B (mm)	H (mm)	Peso (Kg)
10 LP	124.121.0003	1.280	430	995	175
17D LP	124.121.0004	1.650	470	1.500	310

*Dimensiones de la unidad condensadora carrozada

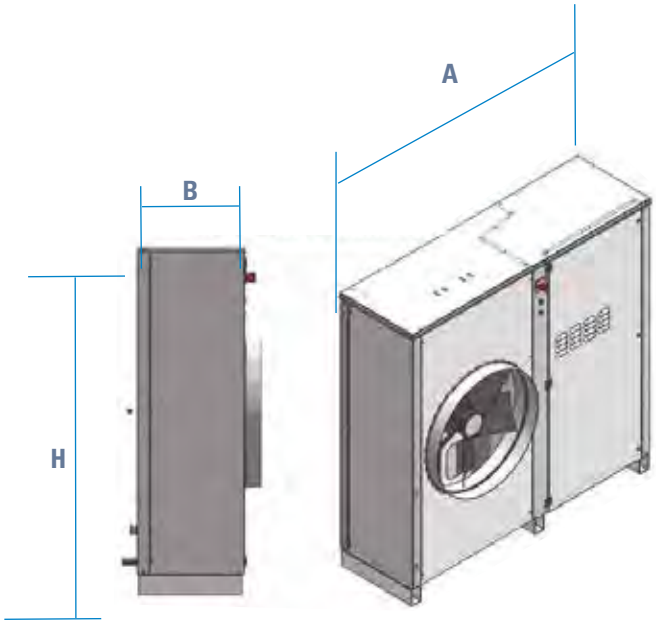

OPCIONAL:
Nuevos Ventiladores
con Sobrepresión hasta 120 Pa.
Para Conducir el Aire al Exterior.

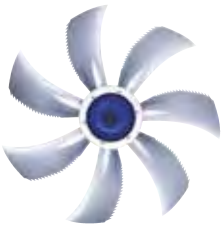

Capítulo 1

Unidades Condensadoras INVERTER SILENCIOSAS Ventilador Potenciado

APLICACIÓN ALTA/MEDIA TEMPERATURA

RENDIMIENTOS

Rendimiento en (W)								MODELO	CÓDIGO	Precio EUROS
R-134a				R-448A						
Mínima frecuencia		Máxima frecuencia		Mínima frecuencia		Máxima frecuencia				
-10ºC	0ºC	-10ºC	0ºC	-10ºC	0ºC	-10ºC	0ºC			
2.674	4.131	10.902	16.110	2.857	4.540	17.466	24.646	**17 XHP**	123.121.0009	**13.187,00**
2.674	4.131	13.170	19.338	2.857	4.540	20.196	28.838	**21 XHP**	123.121.0008	**13.454,00**
4.952	7.247	17.031	19.839	-	-	-	-	**26 XHP 134A**	123.121.0010	**15.046,00**

Temperatura Ambiente 32ºC. Recalentamiento 11,1K. Subenfriamiento 18,3K

APLICACIÓN ALTA/MEDIA TEMPERATURA

DATOS TÉCNICOS

Nivel sonoro (10m) db(A)	Nº Ventil. Diam. (mm)	Caudal (m^3/h)	Recip. Líquido (l)	Conexiones		MODELO	CÓDIGO
				Aspir.	Descarg.		
42	2 X 630mm	9.362	15	1-1/8	5/8	**17 XHP**	123.121.0009
						21 XHP	123.121.0008
44		12.762		1-3/8	7/8	**26 XHP 134A**	123.121.0010

Dimensiones mm			Peso Kg	MODELO	CÓDIGO
Largo	Fondo	Alto			
1.510	470	1.500	310	**17 XHP**	123.121.0009
1.510	470	1.500	310	**21 XHP**	123.121.0008
1.530	880	1.500	400	**26 XHP 134A**	123.121.0010

- **Fiable**
- **Compacta**
- **Silenciosa**
- **Eficiente**
- **Fácil de instalar**

versión CO_2 disponible Q3-2018

¿EN BUSCA DE AHORRO ENERGÉTICO Y FLEXIBILIDAD?

AREA Cooling Solutions

La nueva gama iCOOL ya cumple con los requisitos reglamentarios del mañana: una solución multirefrigerante (R404A, R407A, R407F, R134a, R449A, R448A, R513A*) que cumple con la normativa ECOdesing 2018.

- **Modularidad.** Control de la capacidad de refrigeración de la unidad de 15% a 100% gracias a su tecnología Inverter.
- **Amplia gama de potencias.** 4 – 28 kW MHP (Te: -10ºC / Ta: 32ºC / R449A) y 9 – 15 kW MP (Te: -30ºC / Ta: 32ºC / R449A)
- **Ahorro energético.** Consumo 30% inferior en comparación con una unidad ON/OFF.
- **Fiabilidad.** Menos arranques y arranque más suave a 30Hz por lo tanto, menor estrés del motor.
- **Fácil instalación.** Unidad compacta. Montada y probada en fábrica.
- **Seguridad.** Safety mode de serie.
- **Silenciosa.** Unidad carrozada silenciosa, con ventiladores EC de bajo nivel sonoro.
- **Serenity.** Mejora del mantenimiento preventivo gracias al control remoto (opcional).

*Rendimientos disponibles a partir de Q3-2018

www.area.es

Tecumseh

El Plug & Play de **capacidad variable**

SILENSYS

INVERTER

- Frio continuado
- Modo Inverter/presostático
- Variador de frecuencia
- Nivel acústico del SILENSYS

ErP 2018 ready

Cooling for a Better Tomorrow™

sales.eu@tecumseh.com - **www.tecumseh.com**

Unidades SILENSYS Inverter

APLICACIÓN ALTA/MEDIA TEMPERATURA

RENDIMIENTOS

Cilind. (cm³)	Potencia Frigorífica (W) a la Tª de Evaporación R-404A							MODELO	CÓDIGO	Precio EUROS
	-20ºC	-15ºC	-10ºC	-5ºC	-0ºC	+5ºC	+10ºC			
1.650	1.474	1.874	2.311	2.783	3.285	3.813	4.366	**SILAJV9513Z**	121.110.0068	**5.042,00**
2.700	1.740	2.177	2.648	3.152	3.686	4.253	4.858	**SILAJV4517Z**	121.110.0069	**5.547,00**
2.700	2.357	3.042	3.787	4.580	5.410	6.274	7.179	**SILFHV4524Z**	121.110.0070	**6.169,00**
2.700	3.135	3.940	4.796	5.696	6.635	7.618	8.665	**SILFHV4531Z**	121.110.0071	**6.923,00**
2.700	3.787	4.702	5.649	6.617	7.599	8.604	9.671	**SILFHV4540Z**	121.110.0072	**7.059,00**
5.400	4.212	5.452	6.800	8.227	9.700	11.191	12.680	**SILAGV4546Z**	121.110.0073	**7.225,00**
5.400	5.011	6.430	7.975	9.615	11.318	13.058	14.822	**SILAGV4553Z**	121.110.0074	**8.222,00**
5.400	6.918	8.472	10.215	12.089	14.308	16.014	17.996	**SILAGV4568Z**	121.110.0075	**8.679,00**
6.600	12.693	15.372	18.052	20.362	22.672	24.823	26.975	**SILSHV4610Z**	121.110.0076	**19.070,00**

Cilind. (cm³)	Potencia Frigorífica (W) a la Tª de Evaporación R-134A							MODELO	CÓDIGO	Precio EUROS
	-20ºC	-15ºC	-10ºC	-5ºC	-0ºC	+5ºC	+10ºC			
1.650	791	1.105	1.454	1.838	2.260	2.717	3.207	**SILAJV4492Y**	121.110.0062	**5.130,00**
1.650	1.098	1.450	1.842	2.274	2.742	3.244	3.775	**SILAJV4511Y**	121.110.0063	**5.545,00**
2.700	1.573	2.081	2.677	3.360	4.128	4.983	5.931	**SILFHV4518Y**	121.110.0064	**5.771,00**
2.700	2.198	2.860	3.591	4.391	5.257	6.191	7.198	**SILFHV4525Y**	121.110.0065	**6.198,00**
5.400	2.430	3.388	4.519	5.819	7.285	8.918	10.732	**SILAGV4534Y**	121.110.0066	**8.499,00**
5.400	3.408	4.615	5.972	7.477	9.127	10.921	12.869	**SILAGV4543Y**	121.110.0067	**11.243,00**

Temperatura ambiente 32ºC, sobrecalentamiento 10K, subenfriamiento 3K. • Temperatura Ambiente 32ºC 60Hz. EN 13215.

APLICACIÓN ALTA/MEDIA TEMPERATURA

DATOS TÉCNICOS

MODELO	CÓDIGO	Dimensiones (mm)			Nivel Presión 10M** (L)	Recipiente Líquido (L)	Ventilador (Ø x mm)	Conexiones		Peso (Kg)
		Largo	Ancho	Alto				Aspiración	Líquido	
SILAJV9513Z TZ	121.110.0068	930	575	440	31	1,50	360	5/8	3/8	76
SILAJV4517Z TZ	121.110.0069	1.145	575	630	36	2,35	450	5/8	3/8	75
SILFHV4524Z TZ	121.110.0070	1.145	575	630	37	2,35	450	5/8	1/2	86
SILFHV4531Z TZ	121.110.0071	1.145	575	630	41	3,90	450	7/8	1/2	92
SILFHV4540Z TZ	121.110.0072	1.145	575	630	39	3,90	450	7/8	1/2	92
SILAGV4546Z TZ	121.110.0073	1.145	575	1.315	37	6,00	450	7/8	5/8	133
SILAGV4553Z TZ	121.110.0074	1.145	575	1.315	37	6,00	450	7/8	5/8	139
SILAGV4568Z TZ	121.110.0075	1.145	575	1.315	37	6,00	450	1 1/8	5/8	143
SILSHV4610Z YZ	121.110.0076	1.615	575	1.300	48	9,50	500	1 1/8	5/8	270

MODELO	CÓDIGO	Dimensiones (mm)			Nivel Presión 10M** (L)	Recipiente Líquido (L)	Ventilador (Ø x mm)	Conexiones		Peso (Kg)
		Largo	Ancho	Alto				Aspiración	Líquido	
SILAJV4492Y TZ	121.110.0062	930	575	440	30	1,5	360	1/2	3/8	73
SILAJV4511Y TZ	121.110.0063	930	575	440	30	1,5	360	5/8	3/8	74
SILAFH4518Y TZ	121.110.0064	1145	575	630	34	2,35	450	5/8	1/2	82
SILFHV4525Y TZ	121.110.0065	1145	575	630	36	2,35	450	5/8	1/2	86
SILAGV4534Y TZ	121.110.0066	1145	575	1315	39	6	450	7/8	3/8	133
SILAGV4543Y TZ	121.110.0067	1145	575	1315	39	6	450	7/8	3/8	133

**Nivel presión acústico 50Hz con máxima velocidad ventilador
- Tensión de alimentación Ventiladores 220V
- TZ= 400V3~50Hz / 440V 3~60Hz
- YZ=380-420V 3~50Hz / 440-480V 3~60Hz

Capítulo 1

Grupos de Compresión DIGITAL SCROLL

EMERSON Climate Technologies

APLICACIÓN ALTA/MEDIA TEMPERATURA

RENDIMIENTOS

HP	Potencia Frigorífica (W) a la Tª de Evaporación												MODELO	CÓDIGO	Precio EUROS
	R-404A				R449A(XP40)				R513A(XP10)						
	0°C	-5°C	-10°C	COP	0°C	-5°C	-10°C	COP	0°C	-5°C	-10°C	COP			
4	9,6	8,0	6,5	2,1	9,9	8,1	6,6	2,2	6,4	5,2	4,1	2,13	**HLR13-ZBD30KE TFD**	124.102.0200	**6.923,00**
6	14,5	11,8	9,5	2,0	14,6	12,0	9,7	2,3	9,5	7,6	6,0	2,15	**HLR13-ZBD45KE TFD**	124.102.0201	**7.698,00**
7,5	18,8	16,9	12,5	2,0	-	-	-	-	-	-	-	-	**HLR13-ZBD58KE TFD**	124.102.0202	**9.219,00**
10	24,7	22,2	16,6	2,0	-		-	-	-	-	-	-	**HLR13-ZBD76KE TFD**	124.102.0203	**9.682,00**

APLICACIÓN ALTA/MEDIA TEMPERATURA

RENDIMIENTOS

HP	Potencia Frigorífica (W) a la Tª de Evaporación												MODELO	CÓDIGO	Precio EUROS
	R-404A				R449A(XP40)				R513A(XP10)						
	0°C	-5°C	-10°C	COP	0°C	-5°C	-10°C	COP	0°C	-5°C	-10°C	COP			
8	19,3	16,0	13	2,06	19,90	16,3	13,2	2	12,8	10,3	8,18	2,13	**HLR31-ZBDT60KE TFD**	124.102.0204	**10.928,00**
12	28,4	23,2	19	1,96	29,10	23,9	19,3	2	19	15,2	12,1	2,15	**HLR31-ZBDT90KE TFD**	124.102.0205	**11.899,00**
15	37,3	30,7	25	1,95	38,00	31,0	24,7	2	-	-	-	-	**HLR31-ZBDT116KE TFD**	124.102.0206	**13.627,00**
20	49,3	40,6	33	2,06	51,50	42,1	33,8	2	-	-	-	-	**HLR31-ZBDT152KE TFD**	124.102.0207	**14.700,00**

Grupos de compresión compactos equipados con compresores Scroll Digital sobre recipiente de líquido:

- Compresor Copeland Scroll digital con modulación continua de la capacidad de 10 a 100% para los grupos de un solo compresor y 5 a 100% para Tandem
- Compresores grupos. tanque horizontal de gran capacidad con LED.
- La línea de líquido compuesta por filtro y visor.
- Tomas de salida de líquidos de fácil acceso.
- Cuadro eléctrico completo (potencia + controles).
- Presostato AP/BP PS2 regulable para grupos de un solo compresor y PS1 + 2xPS3 para grupos con compresores en tándem.
- Controlador EC2-552 para Digital Scroll compresor y condensador remoto con el servidor web integrado para mayor seguridad mediante el control de parámetros en tiempo real.

Rendimientos en kW calculados según EN12900. Temperatura de condensación +45ºC. Recalentamiento 10K. Subenfriamiento 3K.
*COP DE COMPRESOR CALCULADO EN CONDICIONES EN12900 CON TEMPERATURA DE EVAPORACIÓN DE -10ºC

Grupos de Compresión DIGITAL SCROLL

EMERSON Climate Technologies

APLICACIÓN ALTA/MEDIA TEMPERATURA

DATOS TÉCNICOS

HP	MODELO	CÓDIGO	Compresor	Dimensiones (mm)			Peso (kg)	I Max (A)	Conexiones		Volumen Recipiente	LP (10M)
				Largo	Ancho	Alto			Aspiración	Líquido		
4	**HLR13-ZBD30KE TFD**	124.102.0200	**ZBD30KCE**	690	400	710	72	7,5	7/8"	5/8"	13	39
6	**HLR13-ZBD45KE TFD**	124.102.0201	**ZBD45KCE**	690	400	710	75	11,4	7/8"	5/8"	13	41
7,5	**HLR13-ZBD58KE TFD**	124.102.0202	**ZBD58KCE**	725	400	710	84	16,4	1" 1/8	3/4"	13	45
10	**HLR13-ZBD76KE TFD**	124.102.0203	**ZBD76KCE**	725	400	710	90	20,4	1" 3/8	3/4"	13	46

APLICACIÓN ALTA/MEDIA TEMPERATURA

DATOS TÉCNICOS

HP	MODELO	CÓDIGO	Compresor	Dimensiones (mm)			Peso (kg)	I Max (A)	Conexiones		Volumen Recipiente	LP (10M)
				Largo	Ancho	Alto			Aspiración	Líquido		
4	**HLR31-ZBDT60KE TFD**	124.102.0204	**ZBD30KCE**	970	480	910	130	18,2	1" 3/8	7/8"	31	42
6	**HLR31-ZBDT90KE TFD**	124.102.0205	**ZBD45KCE**	970	480	910	138	24,5	1" 3/8	7/8"	31	44
7,5	**HLR31-ZBDT116KE TFD**	124.102.0206	**ZBD58KCE**	970	480	870	165	31,8	1" 5/8	1" 1/8	31	47
10	**HLR31-ZBDT152KE TFD**	124.102.0207	**ZBD76KCE**	970	480	870	175	40,8	1" 5/8	1" 3/8	31	46

Capítulo 1

Unidades Condensadoras AXIAL SCROLL

Panasonic

APLICACIÓN ALTA TEMPERATURA

RENDIMIENTOS

CV	Tª Ambiente (ºC)	R-134A (Tª de Evaporación) 0ºC	-5ºC	COP	Compresor	MODELO	CÓDIGO	Precio EUROS
3,5	32	5.306	4.340	2,59	C-SBS120H5A	**APMXSs-7 Tropic**	127.121.0000	**2.368,00**
	43	4.690	3.864	1,88				
4	32	6.503	5.348	2,70	C-SBS145H5A	**APMXSs-8.5 Tropic**	127.121.0001	**2.838,00**
	43	5.733	4.732	1,92				
4,5	32	7.441	6.111	2,60	C-SBS165H5A	**APMXSs-10 Tropic**	127.121.0002	**2.746,00**
	43	2.811	5.418	1,85				
5	32	8.211	6.811	2,72	C-SBS180H5A	**APMXSs-10.5 Tropic**	127.121.0003	**3.075,00**
	43	7.168	5.929	1,91				
5,8	32	9.968	8.098	3,18	C-SBS200H15	**APMXSs-12.2 Tropic**	127.121.0004	**3.997,00**
	43	7.805	6.335	1,73				
3,5	32	5.540	4.320	2,71	C-SBN263H8A	**APTXSs-7 Tropic**	127.121.0005	**2.043,00**
	43	4.452	3.598	1,74				
4	32	6.820	5.210	2,88	C-SBN303H8A	**APTXSs-8.5 Tropic**	127.121.0006	**2.320,00**
	43	5.420	4.430	1,85				
4,5	32	7.525	6.146	2,78	C-SBN353H8A	**APTXSs-10 Tropic**	127.121.0007	**2.406,00**
	43	6.258	5.082	1,78				
5	32	7.940	6.520	2,79	C-SBN373H8A	**APTXSs-10.5 Tropic**	127.121.0008	**2.669,00**
	43	6.760	5.530	1,79				
6	32	10.390	8.070	2,94	C-SBN453H8A	**APTXSs-13.5 Tropic**	127.121.0009	**3.485,00**
	43	8.250	6.740	1,86				
7	32	11.207	9.100	3,04	C-SBS235H38A	**APTXSs-15 Tropic**	127.121.0010	**3.893,00**
	43	9.233	7.448	1,97				
7,5	32	13.258	10.801	2,03	C-SCN583H8H	**APTXSs-17 Tropic**	127.121.0011	**3.918,00**
	43	11.060	9.016	1,95				
8	32	14.320	11.020	2,98	C-SCN603H8H	**APTXSs-18 Tropic**	127.121.0012	**4.011,00**
	43	11.290	9.230	1,97				
10	32	15.950	13.040	3,01	C-SCN753H8H	**APTXSs-22 Tropic**	127.121.0013	**4.759,00**
	43	13.780	11.280	2,03				
12	32	20.960	16.210	2,99	C-SCN903H8H	**APTXSs-25 Tropic**	127.121.0014	**5.329,00**
	43	16.630	13.590	1,93				

APLICACIÓN MEDIA TEMPERATURA

M: Monofásico 230/I/50Hz. T: Trifásico 400/3/50Hz

CV	Tª Ambiente (ºC)	R-404A (Tª de Evaporación) -5ºC	-10ºC	COP	Compresor	MODELO	CÓDIGO	Precio EUROS
3,5	32	6.970	5.920	2,28	C-SBS120H5A	**APMXSs-7 Tropic**	127.121.0000	**2.368,00**
	43	6.250	5.280	1,74				
4	32	8.860	7.420	2,56	C-SBS145H5A	**APMXSs-8.5 Tropic**	127.121.0001	**2.838,00**
	43	7.780	6.570	1,83				
4,5	32	10.010	8.400	2,39	C-SBS165H5A	**APMXSs-10 Tropic**	127.121.0002	**2.746,00**
	43	8.790	7.470	1,71				
5	32	11.460	9.760	2,68	C-SBS180H5A	**APMXSs-10.5 Tropic**	127.121.0003	**3.075,00**
	43	9.860	8.410	1,86				
5,8	32	11.718	9.593	2,62	C-SBS200H15	**APMXSs-12.2 Tropic**	127.121.0004	**3.997,00**
	43	9.168	7.950	1,42				
3,5	32	7.160	6.190	2,42	C-SBN263H8A	**APTXSs-7 Tropic**	127.121.0005	**2.043,00**
	43	5.990	5.070	1,63				
4	32	8.980	7.620	2,79	C-SBN303H8A	**APTXSs-8.5 Tropic**	127.121.0006	**2.320,00**
	43	7.310	6.190	1,78				
4,5	32	10.370	8.750	2,67	C-SBN353H8A	**APTXSs-10 Tropic**	127.121.0007	**2.406,00**
	43	8.470	7.200	1,68				
5	32	11.430	9.630	2,79	C-SBN373H8A	**APTXSs-10.5 Tropic**	127.121.0008	**2.669,00**
	43	8.340	7.860	1,58				
6	32	14.720	12.480	3,27	C-SBN453H8A	**APTXSs-13.5 Tropic**	127.121.0009	**3.485,00**
	43	12.000	10.150	2,08				
7	32	12.290	10.030	2,15	C-SBS235H38A	**APTXSs-15 Tropic**	127.121.0010	**3.893,00**
	43	8.990	7.240	1,24				
7,5	32	18.330	15.600	2,80	C-SCN583H8H	**APTXSs-17 Tropic**	127.121.0011	**3.918,00**
	43	15.030	12.750	1,85				
8	32	19.030	16.040	2,83	C-SCN603H8H	**APTXSs-18 Tropic**	127.121.0012	**4.011,00**
	43	15.450	13.110	1,83				
10	32	23.360	19.930	2,86	C-SCN753H8H	**APTXSs-22 Tropic**	127.121.0013	**4.759,00**
	43	19.460	16.420	1,97				
12	32	27.030	23.180	2,74	C-SCN903H8H	**APTXSs-25 Tropic**	127.121.0014	**5.329,00**
	43	21.890	18.680	1,76				

APLICACIÓN BAJA TEMPERATURA

M: Monofásico 230/I/50Hz. T: Trifásico 400/3/50Hz

CV	Tª Ambiente (ºC)	R-404A (Tª de Evaporación) -25ºC	-30ºC	COP	Compresor	MODELO	CÓDIGO	Precio EUROS
4	32	3.120	2.420	0,85	C-SCN303L8H	**APTXSs-4.5 Low Tropic**	127.121.0015	**2.247,00**
	43	2.630	1.970	0,56				
5	32	4.050	3.140	0,89	C-SCN373L8H	**APTXSs-5.5 Low Tropic**	127.121.0016	**2.499,00**
	43	4.050	2.380	0,89				
6	32	6.690	5.718	1,28	C-SCN453L8H	**APTXSs-6 Low Tropic**	127.121.0017	**3.719,00**
	43	5.688	4.862	0,90				
7	32	7.152	6.056	1,14	C-SCN523L8H	**APTXSs-7 Low Tropic**	127.121.0018	**3.765,00**
	43	5.852	4.880	0,78				
8	32	7.530	6.309	1,05	C-SCN603L8H	**APTXSs-7.5 Low Tropic**	127.121.0019	**4.181,00**
	43	6.430	5.363	0,74				
10	32	10.153	8.406	1,21	C-SCN753L8H	**APTXSs-9.5 Low Tropic**	127.121.0020	**5.363,00**
	43	8.365	6.859	0,81				

Unidades Condensadoras AXIAL SCROLL

Panasonic

APLICACIÓN ALTA/MEDIA TEMPERATURA

DATOS TÉCNICOS

MODELO Tropic	CÓDIGO	Dimensiones (mm)			Ventilador Nº x Ø (mm)	Tensión Ventilador	Recipiente (Litros)	Conexiones		Peso (Kg)
		Largo	Ancho	Alto				Aspiración	Líquido	
APMXSs-7	127.121.0000	1.000	700	810	2x350	230/1/50	7,1	7/8"	1/2"	110
APMXSs-8.5	127.121.0001	1.000	700	825	2x350	230/1/50	7,1	7/8"	1/2"	110
APMXSs-10	127.121.0002	1.200	750	710	2x450	230/1/50	7,1	7/8"	1/2"	120
APMXSs-10.5	127.121.0003	1.300	950	710	2x450	230/1/50	7,1	7/8"	1/2"	140
APMXSs-12.2	127.121.0004	1.300	950	710	2x500	230/1/50	7,1	7/8"	1/2"	140
APTXSs-7	127.121.0005	1.000	700	810	2x350	400/3/50	7,1	7/8"	1/2"	110
APTXSs-8.5	127.121.0006	1.000	700	825	2x350	400/3/50	7,1	7/8"	1/2"	110
APTXSs-10	127.121.0007	1.200	750	710	2x450	400/3/50	7,1	7/8"	1/2"	120
APTXSs-10.5	127.121.0008	1.300	950	710	2x450	400/3/50	7,1	7/8"	1/2"	170
APTXSs-13.5	127.121.0009	1.300	950	710	2x500	400/3/50	14	7/8"	5/8"	173
APTXSs-15	127.121.0010	1.300	950	880	2x500	400/3/50	14	7/8"	5/8"	200
APTXSs-17	127.121.0011	1.300	950	880	2x500	400/3/50	14	1 1/8"	5/8"	200
APTXSs-18	127.121.0012	1.300	950	880	2x500	400/3/50	14	1 1/8"	5/8"	200
APTXSs-22	127.121.0013	1.300	950	1.310	4x450	400/3/50	14	1 1/8"	5/8"	230
APTXSs-25	127.121.0014	1.300	950	1.310	4x500	400/3/50	18	1 1/8"	5/8"	240

APLICACIÓN BAJA TEMPERATURA

DATOS TÉCNICOS

MODELO Tropic	CÓDIGO	Dimensiones (mm)			Ventilador Nº x Ø (mm)	Tensión Ventilador	Recipiente (Litros)	Conexiones		Peso (Kg)
		Largo	Ancho	Alto				Aspiración	Líquido	
APTXSs-4.5	127.121.0015	1.200	750	550	2x450	220/3/48	7,1	7/8"	5/8"	132
APTXSs-5.5	127.121.0016	1.200	750	550	2x450	220/3/49	7,1	7/8"	5/8"	132
APTXSs-6	127.121.0017	1.200	750	550	2x450	220/3/50	7,1	1 1/8"	5/8"	132
APTXSs-7	127.121.0018	1.300	900	680	2x450	220/3/50	7,1	1 1/8"	5/8"	160
APTXSs-7.5	127.121.0019	1.300	900	680	2x450	220/3/50	7,1	1 1/8"	5/8"	160
APTXSs-9.5	127.121.0020	1.300	900	880	2x500	220/3/50	7,1	1 1/8"	5/8"	187

Alcance de suministro unidades condensadoras tropicalizadas estandar:

- Unidades condensadoras multirefrigerante para alta/media temperatura de evaporación R134A/XP10(R513A)/R404A/XP40(R449A)/R407F/RS50(R442A).
- Compresor Panasonic Scroll monofásico o trifásico según modelo.
- Válvula rotalock tanto en aspiración como en descarga del compresor.
- Bancada metálica.
- Acumulador de aspiración.
- Condensador tropicalizado (+43ºC Tª Ambiente).
- Recipiente de líquido con rotalock en salida y toma para válvula de seguridad.
- Válvula de servicio entre condensador y recipiente de líquido.
- Presostato alta/baja automático o manual desde APTXSs-12.
- Conexionado eléctrico de presostatos, ventiladores de condensador, compresor y resistencia de cárter.
- Consultar posibilidad de accesorios opcionales disponibles.

Capítulo 1

Unidades Condensadoras Silenciosas DIGITAL SCROLL EAZYCOOL

EMERSON Climate Technologies

APLICACIÓN ALTA/MEDIA TEMPERATURA

RENDIMIENTOS

HP	Potencia Frigorífica (W) a la Tª de Evaporación														MODELO	CÓDIGO	Precio EUROS
	R-404A				R449A(XP40)				R134A				R407F(RS50)				
	0°C	-5°C	-10°C	COP	0°C	-5°C	-10°C	COP	0°C	-5°C	-10°C	COP	-10°C	COP			
2	4,80	4,00	3,40	2,00	4,88	4,06	3,33	2,12	4,02	3,32	2,18	2,18	3,31	2,06	**ZXME-020E PFJ 304**	121.102.0300	**3.040,00**
3	6,90	5,90	4,90	1,96	7,10	5,95	4,92	2,17	5,76	4,77	3,14	2,26	4,82	2,13	**ZXME-030E PFJ 304**	121.102.0301	**3.600,00**
4	9,20	7,80	6,60	1,94	9,05	7,65	6,39	1,95	7,71	6,39	4,22	2,32	6,77	2,14	**ZXME-040E PFJ 304**	121.102.0302	**4.200,00**
Unidades monofásicas 230V 1Ph 50 Hz																	
2	4,80	4,00	3,40	2,00	4,88	4,06	3,33	2,12	4,02	3,32	2,18	2,18	3,31	2,06	**ZXME-020E TFD 304**	121.102.0303	**3.040,00**
3	6,90	5,90	4,90	1,96	7,10	5,95	4,92	2,17	5,76	4,77	3,14	2,26	4,82	2,13	**ZXME-030E TFD 304**	121.102.0304	**3.600,00**
4	9,20	7,80	6,60	1,94	9,05	7,65	6,39	1,95	7,71	6,39	4,22	2,32	6,77	2,14	**ZXME-040E TFD 304**	121.102.0305	**4.200,00**
5	12,10	10,30	8,60	2,10	12,30	10,30	8,56	2,26	10,60	8,11	5,33	2,34	8,51	2,29	**ZXME-050E TFD 304**	121.102.0306	**4.860,00**
6	13,70	11,70	9,80	2,04	14,00	11,80	9,81	2,23	11,60	9,61	6,32	2,39	9,56	2,22	**ZXME-060E TFD 304**	121.102.0307	**5.330,00**
7,5	15,70	13,30	11,20	2,11	16,10	13,55	11,30	2,24	13,10	10,90	7,23	2,27	11,10	2,53	**ZXME-075E TFD 304**	121.102.0308	**6.140,00**
Unidades trifásicas 400V-3Ph-50Hz																	
4	9,05	7,73	6,54	2,10	10,30	8,55	7,05	2,60	7,92	6,47	4,16	2,29	7,11	2,43	**ZXDE-040E TFD 454**	121.102.0309	**6.350,00**
5	11,90	10,10	8,51	2,13	12,10	10,20	8,44	2,31	9,62	7,89	5,10	2,21	8,50	2,17	**ZXDE-050E TFD 454**	121.102.0310	**7.100,00**
6	13,70	11,70	9,82	2,03	14,00	11,80	9,81	2,20	11,60	6,51	6,14	2,27	8,73	2,08	**ZXDE-060E TFD 454**	121.102.0311	**7.660,00**
7,5	15,50	13,20	11,20	2,13	15,90	13,30	11,11	2,31	12,60	10,50	7,00	2,37	9,95	2,18	**ZXDE-075E TFD 454**	121.102.0312	**8.100,00**

Unidades trifásicas 400V-3Ph-50Hz con compresor Scroll DIGITAL

Rendimientos en kW calculados según EN13215. Temperatura ambiente +32ºC. Recalentamiento 10K. Subenfriamiento 3K.
*COP DE LA UNIDAD CALCULADO EN CONDICIONES EN13215 CON TEMPERATURA DE EVAPORACIÓN DE -10ºC

APLICACIÓN BAJA TEMPERATURA

RENDIMIENTOS

HP	Potencia Frigorífica (W) a la Tª de Evaporación											MODELO	CÓDIGO	Precio EUROS
	R-404A						R449A(XP40)							
	-20°C	-25°C	-30°C	-35°C	-40°C	COP	-25°C	-30°C	-35°C	-40°C	COP			
2	3,51	2,93	2,39	1,88	1,39	2,27	2,48	1,97	1,53	1,17	2,46	**ZXLE-020E PFJ 454**	121.102.0313	**3.420,00**
3	4,57	3,75	3,07	2,59	2,34	2,42	2,89	2,29	1,77	1,36	2,59	**ZXLE-030E PFJ 454**	121.102.0314	**4.450,00**
Unidades monofásicas 230V 1Ph 50 Hz														
2	3,51	2,93	2,39	1,88	1,39	2,27	2,48	1,97	1,53	1,17	2,46	**ZXLE-020E TFD 454**	121.102.0315	**3.420,00**
3	4,57	3,75	3,07	2,59	2,34	2,23	3,22	2,61	2,10	1,68	2,63	**ZXLE-030E TFD 454**	121.102.0317	**4.450,00**
4	7,03	5,90	4,88	3,98	3,21	2,20	4,85	3,95	3,17	2,49	2,22	**ZXLE-040E TFD 454**	121.102.0318	**4.760,00**
5	7,99	6,66	5,59	4,72	4,08	2,06	6,04	4,97	4,04	3,22	2,38	**ZXLE-050E TFD 454**	121.102.0319	**6.310,00**
6	9,90	8,45	7,02	5,70	4,50	2,04	7,01	5,75	4,63	3,62	2,21	**ZXLE-060E TFD 454**	121.102.0320	**7.200,00**

Unidades trifásicas 400V-3Ph-50Hz

Rendimientos en kW calculados según EN13215. Temperatura ambiente +32ºC. Recalentamiento 10K. Subenfriamiento 3K.
*COP DE LA UNIDAD CALCULADO EN CONDICIONES EN13215 CON TEMPERATURA DE EVAPORACIÓN DE -10ºC

Unidades condensadoras ZX con compresor Copeland Scroll.
Incorporan carrozado insonorizado de facil acceso, resistencia del cárter, presostato fijo de AP/BP, presostato ajustable BP,
Ventiladores de baja velocidad con palas perfiladas, filtro deshidratador y visor.
Válvulas de corte en aspiración y en línea de líquido.
Armario eléctrico completo, incluyendo la protección de sobrecarga, interruptor de proximidad, protección del compresor electrónico y control de condensación flotante a través de HP y velocidad de ventilador.
Modo nocturno de bajo consumo y función de auto diagnóstico.
Equipos modelo ZXLE: Incluyen separador de aspiración y separador de aceite.
Versión D: con compresor Copeland Digital Scroll.

Unidades Condensadoras Silenciosas DIGITAL SCROLL EAZYCOOL

APLICACIÓN ALTA/MEDIA TEMPERATURA

DATOS TÉCNICOS

HP	MODELO	CÓDIGO	Compresor	Dimensiones (mm)			Peso (kg)	I Max (A)	Conexiones		Ventiladores		Volumen Recipiente	LP (10m)
				Largo	Ancho	Alto			Aspiración	Líquido	Caudal (m^3/h)	Nº		
2	**ZXME-020E PFJ 304**	121.102.0300	**ZX15KCE PFJ**	1.029	424	840	76	12,8	3/4"	1/2"	2.922	1	4,42	39
3	**ZXME-030E PFJ 304**	121.102.0301	**ZX21KCE PFJ**	1.029	424	840	79	16,4	3/4"	1/2"	2.922	1	4,42	40
4	**ZXME-040E PFJ 304**	121.102.0302	**ZX29KCE PFJ**	1.029	424	840	91	23,5	7/8"	1/2"	2.922	1	4,42	40
Unidades monofásicas 230V 1Ph 50 Hz														
2	**ZXME-020E TFD 304**	121.102.0303	**ZB15KCE TFD**	1.029	424	840	76	5,0	3/4"	1/2"	2.922	1	4,42	39
3	**ZXME-030E TFD 304**	121.102.0304	**ZB21KCE TFD**	1.029	424	840	79	6,1	3/4"	1/2"	2.922	1	4,42	40
4	**ZXME-040E TFD 304**	121.102.0305	**ZB30KCE TFD**	1.029	424	840	91	7,5	7/8"	1/2"	2.922	1	4,42	40
5	**ZXME-050E TFD 304**	121.102.0306	**ZB38KCE TFD**	1.029	424	1.242	108	9,6	7/8"	1/2"	5.910	2	6,32	41
6	**ZXME-060E TFD 304**	121.102.0307	**ZB45KCE TFD**	1.029	424	1.242	112	11,5	7/8"	1/2"	5.910	2	6,32	41
7,5	**ZXME-075E TFD 304**	121.102.0308	**ZB51KCE TFD**	1.029	424	1.242	118	11,8	7/8"	1/2"	5.910	2	6,32	42
Unidades trifásicas 400V-3Ph-50Hz														
4	**ZXDE-040E TFD 454**	121.102.0309	**ZBD29KQE TFD**	1.029	424	1.242	104	8,1	7/8"	5/8"	5.910	2	6,32	40
5	**ZXDE-050E TFD 454**	121.102.0310	**ZBD38KQE TFD**	1.029	424	1.242	112	10,0	7/8"	5/8"	5.910	2	6,32	41
6	**ZXDE-060E TFD 454**	121.102.0311	**ZBD45KQE TFD**	1.029	424	1.242	114	12,0	7/8"	5/8"	5.910	2	6,32	41
7,5	**ZXDE-075E TFD 454**	121.102.0312	**ZBD48KQE TFD**	1.029	424	1.242	119	12,0	7/8"	5/8"	5.910	2	6,32	42
Unidades trifásicas 400V-3Ph-50Hz con compresor Scroll DIGITAL														

APLICACIÓN BAJA TEMPERATURA

DATOS TÉCNICOS

HP	MODELO	CÓDIGO	Compresor	Dimensiones (mm)			Peso (kg)	I Max (A)	Conexiones		Ventiladores		Volumen Recipiente	LP (10m)
				Largo	Ancho	Alto			Aspiración	Líquido	Caudal (m^3/h)	Nº		
2	**ZXLE-020E PFJ 454**	121.102.0313	**ZXI06KCE PFJ**	1.029	424	840	79	14,4	3/4"	1/2"	2.922	1	4,42	39
3	**ZXLE-030E PFJ 454**	121.102.0314	**ZXI09KCE PFJ**	1.029	424	840	91	18,6	3/4"	1/2"	2.922	1	4,42	40
Unidades monofásicas 230V 1Ph 50 Hz														
2	**ZXLE-020E TFD 454**	121.102.0315	**ZB15KCE TFD**	1.029	424	840	76	5,6	3/4"	1/2"	2.922	1	4,42	39
4	**ZXLE-030E TFD 454**	121.102.0317	**ZB30KCE TFD**	1.029	424	840	91	9,2	7/8"	1/2"	2.922	1	4,42	40
5	**ZXLE-040E TFD 454**	121.102.0318	**ZB38KCE TFD**	1.029	424	1.242	106	11,9	7/8"	1/2"	5.910	2	6,32	41
6	**ZXLE-050E TFD 454**	121.102.0319	**ZB45KCE TFD**	1.029	424	1.242	116	13,7	7/8"	1/2"	5.910	2	6,32	41
7,5	**ZXLE-060E TFD 454**	121.102.0320	**ZB51KCE TFD**	1.029	424	1.242	121	14,6	7/8"	1/2"	5.910	2	6,32	41
Unidades trifásicas 400V-3Ph-50Hz														

1 *Puerta frontal con ventana para ventilación rápida.*

2 *Cuadro eléctrico completamente equipado que incluye un interruptor magnetotérmico y control electrónico que protege al compresor e incorpora el control de velocidad del ventilador.*

3 *Compresor Copeland Scroll™ con resistencia de cárter y funda acústica.*

4 *Conexiones de aspiración y línea de líquido de fácil acceso dispuestas para favorecer el diseño compacto de la unidad.*

5 *Presostato de baja ajustable.*

6 *Válvula de servicio en la línea de líquido para favorecer la sustitución del filtro.*

7 *Ventiladores de baja velocidad.*

8 *Filtro y visor de líquido.*

9 *Separador de aceite (sólo versión BT).*

10 *Separador de aspiración (sólo versión BT).*

Capítulo 1

Compresores
Nueva Serie ECOLINE

Notas Generales

Compresores Semi-Herméticos New Ecoline

- Tªevaporación desde -45ºC hasta +12,5ºC (+25ºC en R134A)
- Aplicación: cámaras de conservación y de congelación, y centrales de media y baja temperatura.
- Rendimientos indicados con Tª de condensación +45ºC, Tª gases aspirados +20ºC.
- R-134a: para aplicaciones a altas temperaturas de condensación deben utilizarse modelos con motor superior. (consultar).
- Alcance de suministro: válvulas de servicio, carga de aceite, amortiguadores de suspensión, caja de conexiones, termistores internos, módulo electrónico de protección.
- Compresores desde 2KES-05 (Y) hasta 4CES: 40S arranque directo motor conexión/Δ a 220 ..240 / Y 380..420Y/3/50, 265..290/440..480Y/3/60.
- Compresores desde 4 VES-7Y hasta 6FE: 40P motor PW (part winding) arranque partido (o también es posible directo). 380..420YY/3/50, 440..480YY/3/60.
- Compresor 6FE-50Y: 380..400YY/3/50, 440..460YY/3/60.

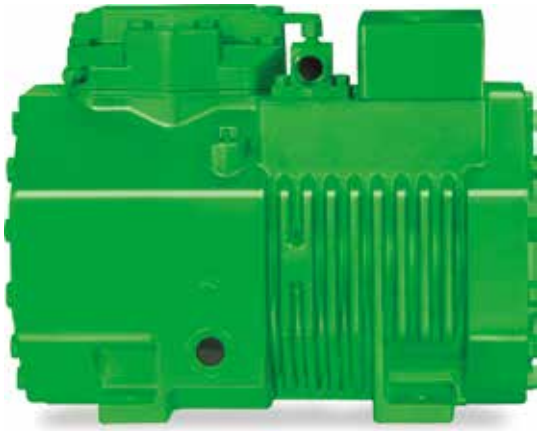

Compresores Semi-Herméticos Serie ECOLINE

APLICACIÓN ALTA / MEDIA / BAJA TEMPERATURA

R-449A / R-448A / R-404A

HP	Cilind. m³/h	Potencia frigorífica (kW) a la Temperatura de Evaporación					MODELO	CÓDIGO	Precio EUROS
		0ºC	-5ºC	-10ºC	-25ºC	-30ºC			
1/2	4,06	2.640	2.100	1.650	670	450	**2KES-05Y**	103.100.0001	**1.522,00**
3/4	5,21	3.510	2.820	2.230	950	660	**2JES-07Y**	103.100.0002	**1.539,00**
1	6,51	4.460	3.600	2.860	1.250	890	**2HES-2Y**	103.100.0003	**1.587,00**
1,5	7,58	5.250	4.240	3.380	1.500	1.070	**2GES-2Y**	103.100.0025	**1.587,00**
2	9,54	6.630	5.360	4.270	1.910	1.360	**2FES-3Y**	103.100.0004	**1.734,00**
3	11,4	8.290	6.720	5.380	2.450	1.770	**2EES-3Y**	103.100.0005	**2.536,00**
3	13,4	9.900	8.040	6.450	2.980	2.180	**2DES-3Y**	103.100.0006	**2.548,00**
4	16,2	12.180	9.920	7.980	3.770	2.810	**2CES-4Y**	103.100.0007	**2.647,00**
5	18,1	13.420	10.900	8.740	4.090	3.030	**4FES-5Y**	103.100.0008	**3.029,00**
6	22,7	16.840	13.660	10.950	5.100	3.760	**4EES-6Y**	103.100.0009	**3.218,00**
7	26,8	19.820	16.070	12.870	5.960	4.390	**4DES-7Y**	103.100.0010	**3.713,00**
9	32,5	24.400	19.830	15.940	7.500	5.630	**4CES-9Y**	103.100.0011	**4.030,00**
9	36,13	26.800	21.800	17.520	8.270	6.160	**4BES-9Y**	103.100.0224	**4.322,00**
10	34,7	25.500	20.500	16.320	7.290	5.250	**4VES-10Y**	103.100.0012	**4.829,00**
12	41,3	30.800	24.900	19.890	9.110	6.670	**4TES-12Y**	103.100.0013	**4.997,00**
15	48,5	35.200	28.300	22.400	9.870	7.060	**4PES-15Y**	103.100.0014	**5.546,00**
20	56,2	42.100	34.000	27.100	12.480	9.180	**4NES-20Y**	103.100.0015	**6.094,00**
22	63,5	47.000	28.200	30.600	14.040	10.180	**4JE-22Y**	103.100.0016	**7.794,00**
25	73,7	55.200	45.000	36.300	17.200	12.720	**4HE-25Y**	103.100.0017	**8.177,00**
30	84,6	63.200	51.700	41.800	20.000	14.950	**4GE-30Y**	103.100.0018	**9.020,00**
35	102	75.500	62.100	50.600	24.900	18.760	**4FE-35Y**	103.100.0019	**8.871,00**
33	95,3	69.700	56.500	45.300	20.700	14.970	**6JE-33Y**	103.100.0020	**10.784,00**
35	111	81.000	66.200	53.400	25.300	18.730	**6HE-35Y**	103.100.0021	**10.825,00**
30	127	91.900	75.400	61.100	29.500	22.000	**6GE-40Y**	103.100.0022	**11.607,00**
50	152	111.900	91.900	74.700	36.200	27.000	**6FE-50Y**	103.100.0023	**13.641,00**
60	185	-	-	-	-	-	**8GE-60Y**	103.100.0173	**16.989,00**
70	221	-	-	-	-	-	**8FE-70Y**	103.100.0163	**19.093,00**

Rendimientos calculados con refrigerante **R449A**
Rendimientos aproximados para R448A y R404A

APLICACIÓN MEDIA / BAJA TEMPERATURA

R-449 A / R-448A / R-404A

HP	Cilind. m³/h	Potencia Frigorífica (W) a la Temperatura de Evaporación				MODELO	CÓDIGO	Precio EUROS
		-5ºC	-10ºC	-25ºC	-30ºC			
1	6,51	3.600	2.860	1.250	890	**2HES-1Y**	103.100.0024	**1.555,00**
2	9,54	5.360	4.270	1.910	1.360	**2FES-2Y**	103.100.0026	**1.654,00**
2	11,4	6.720	5.380	2.450	1.770	**2EES-2Y**	103.100.0027	**2.351,00**
2	13,4	8.040	6.450	2.980	2.180	**2DES-2Y**	103.100.0028	**2.446,00**
3	16,2	9.920	7.980	3.770	2.810	**2CES-3Y**	103.100.0029	**2.536,00**
3	18,1	10.900	8.740	4.090	3.030	**4FES-3Y**	103.100.0030	**2.740,00**
4	22,7	13.660	10.950	5.100	3.760	**4EES-4Y**	103.100.0036	**2.808,00**
5	26,8	16.070	12.870	5.960	4.390	**4DES-5Y**	103.100.0031	**3.530,00**
6	32,5	19.830	15.940	7.550	5.630	**4CES-6Y**	103.100.0032	**3.879,00**
7	34,7	20.500	16.310	7.280	5.230	**4VES-7Y**	103.100.0033	**4.889,00**
9	41,3	25.000	19.940	9.140	6.690	**4TES-9Y**	103.100.0034	**5.019,00**
12	48,5	28.400	22.600	9.960	7.140	**4PES-12Y**	103.100.0035	**5.445,00**
14	56,2	34.000	27.100	12.400	9.070	**4NES-14Y**	103.100.0037	**5.882,00**
15	63,5	39.200	31.600	14.930	11.030	**4JE-15Y**	103.100.0038	**7.567,00**
18	73,7	45.800	37.100	17.880	13.380	**4HE-18Y**	103.100.0039	**7.331,00**
23	84,6	53.000	43.100	21.200	16.090	**4GE-23Y**	103.100.0040	**8.597,00**
28	102	62.700	51.200	25.400	19.240	**4FE-28Y**	103.100.0041	**9.194,00**
25	95	58.300	47.000	22.300	16.500	**6JE-25Y**	103.100.0042	**9.628,00**
28	111	67.300	54.500	26.400	19.730	**6HE-28Y**	103.100.0043	**9.637,00**
34	127	78.400	64.100	32.200	24.600	**6GE-33Y**	103.100.0044	**11.119,00**
44	152	94.000	76.700	38.100	28.900	**6FE-44Y**	103.100.0045	**12.789,00**
50	185	-	-	-	-	**8GE-50Y**	103.100.0171	**16.608,00**
60	221	-	-	-	-	**8FE-60Y**	103.100.0175	**17.578,00**

Rendimientos calculados con refrigerante **R449A**
Rendimientos aproximados para R448A y R404A

Ver notas generales en página 68 y 82.

Capítulo 1

Compresores Semi-Herméticos Serie ECOLINE

APLICACIÓN ALTA / MEDIA TEMPERATURA

R-134A

HP	Cilind. (m³/h)	Potencia Frigorífica (W) a la Temperatura de Evaporación				MODELO	CÓDIGO	Precio EUROS
		+5ºC	0ºC	-5ºC	-10ºC			
1/2	4,06	2.110	1.680	1.320	1.010	**2KES-05Y**	103.100.0001	**1.522,00**
3/4	5,21	2.690	2.150	1.690	1.290	**2JES-07Y**	103.100.0002	**1.539,00**
1	6,51	3.580	2.900	2.320	1.820	**2HES-1Y**	103.100.0024	**1.555,00**
1,5	7,58	4.180	3.400	2.740	2.160	**2GES-2Y**	103.100.0025	**1.587,00**
1,5	9,54	5.220	4.240	3.400	2.680	**2FES-2Y**	103.100.0026	**1.654,00**
2	11,4	6.550	5.300	4.220	3.310	**2EES-2Y**	103.100.0027	**2.351,00**
2	13,4	7.820	6.330	5.060	3.980	**2DES-2Y**	103.100.0028	**2.446,00**
3	16,2	9.610	7.810	6.260	4.950	**2CES-3Y**	103.100.0029	**2.536,00**
3	18,1	10.240	8.220	6.510	5.080	**4FES-3Y**	103.100.0030	**2.740,00**
4	22,7	13.050	10.620	8.540	6.780	**4EES-4Y**	103.100.0036	**2.808,00**
5	26,8	15.520	12.510	9.960	7.820	**4DES-5Y**	103.100.0031	**3.530,00**
6	32,5	19.070	15.430	12.330	9.730	**4CES-6Y**	103.100.0032	**3.879,00**
7	34,7	20.300	16.360	12.970	10.090	**4VES-7Y**	103.100.0033	**4.889,00**
9	41,3	24.500	19.800	15.760	12.330	**4TES-9Y**	103.100.0034	**5.019,00**
9	36,13	21.000	16.960	13.560	10.690	**4BES-9Y**	103.100.0224	**4.322,00**
12	48,5	28.100	22.600	17.860	13.850	**4PES-12Y**	103.100.0035	**5.445,00**
14	56,2	33.100	26.700	21.200	16.550	**4NES-14Y**	103.100.0037	**5.882,00**
15	63,5	37.400	30.400	24.400	19.320	**4JE-15Y**	103.100.0038	**7.567,00**
18	73,7	44.100	35.900	29.000	23.000	**4HE-18Y**	103.100.0039	**7.331,00**
23	84,6	49.800	40.500	32.500	25.700	**4GE-23Y**	103.100.0040	**8.597,00**
28	101,8	60.700	49.500	40.000	32.000	**4FE-28Y**	103.100.0041	**9.194,00**
25	95,3	55.300	44.800	35.800	28.200	**6JE-25Y**	103.100.0042	**9.628,00**
28	110,5	65.200	52.900	42.500	33.600	**6HE-28Y**	103.100.0043	**9.637,00**
34	126,8	74.500	60.700	48.900	38.800	**6GE-34Y**	103.100.0044	**11.119,00**
44	151,6	89.700	73.200	59.000	47.000	**6FE-44Y**	103.100.0045	**12.789,00**
50	185	102.000	83.000	66.600	52.500	**8GE-50Y**	103.100.0171	**16.608,00**
60	185	102.000	83.000	66.600	52.500	**8GE-60Y**	103.100.0173	**16.989,00**
60	221	119.800	97.700	78.600	62.200	**8FE-60Y**	103.100.0175	**17.578,00**
70	221	119.800	97.700	78.600	62.200	**8FE-70Y**	103.100.0163	**19.093,00**

Rendimientos expresados con temperatura de condensación de +45ºC, según la EN 12900 (gases aspirados a +20ºC).

- Compresor desde 2KES-05Y hasta 4CES-9Y con motor 40S
- Compresor a partir de 4CES-9Y con motor 40P (arranque part-winding)
- Rendimientos calculados con refrigerante R-134a
- Rendimientos aproximados para R-513a

Ver notas generales en página 68 y 82.

Compresores Semi-Herméticos TANDEM Serie OCTAGON/ECOLINE

APLICACIÓN BAJA TEMPERATURA

R-134a | Trifásico

HP	Cilind. (m³/h)	Potencia Frigorífica (W) a la Temperatura de Evaporación			MODELO	CÓDIGO	Precio EUROS
		-5ºC	-10ºC	-25ºC			
4+4	22,70	7.790	6.080	2.420	**22EES-4Y**	103.100.0104	**4.714,00**
6+6	22,70	7.790	6.080	2.420	**22EES-6Y**	103.100.0105	**5.085,00**
4+4	26,80	9.360	7.330	3.000	**22DES-4Y**	103.100.0106	**4.899,00**
6+6	26,80	9.360	7.330	3.000	**22DES-6Y**	103.100.0107	**5.111,00**
6+6	32,50	11.620	9.160	3.880	**22CES-6Y**	103.100.0108	**5.085,00**
8+8	32,50	11.620	9.160	3.880	**22CES-8Y**	103.100.0109	**5.307,00**
6+6	36,10	11.930	9.250	3.690	**44FES-6Y**	103.100.0110	**6.287,00**
10+10	36,10	11.930	9.250	3.690	**44FES-10Y**	103.100.0111	**6.418,00**
8+8	45,40	15.790	12.490	5.450	**44EES-8Y**	103.100.0112	**6.868,00**
12+12	45,40	15.790	12.490	5.450	**44EES-12Y**	103.100.0158	**7.248,00**
10+10	53,70	18.350	14.350	6.010	**44DES-10Y**	103.100.0114	**7.910,00**
14+14	53,70	18.350	14.350	6.010	**44DES-14Y**	103.100.0115	**8.273,00**
12+12	65,00	22.800	17.950	7.780	**44CES-12Y**	103.100.0116	**8.614,00**
18+18	65,00	22.800	17.950	7.780	**44CES-18Y**	103.100.0117	**8.921,00**
14+14	69,40	23.700	18.320	6.740	**44VES-14Y**	103.100.0118	**10.528,00**
20+20	69,40	23.700	18.320	6.740	**44VES-20Y**	103.100.0119	**10.838,00**
18+18	82,60	28.900	22.500	8.590	**44TES-18Y**	103.100.0120	**10.754,00**
24+24	82,60	28.900	22.500	8.590	**44TES-24Y**	103.100.0121	**11.135,00**
24+24	97,00	32.550	25.050	8.990	**44PES-24Y**	103.100.0122	**11.682,00**
30+30	97,00	32.550	25.050	8.990	**44PES-30Y**	103.100.0123	**12.020,00**
28+28	112,40	38.800	30.100	11.280	**44NES-28Y**	103.100.0124	**13.172,00**
40+40	112,40	38.800	30.100	11.280	**44NES-40Y**	103.100.0125	**13.656,00**

R-404A | Trifásico

HP	Cilind. (m³/h)	Potencia Frigorífica (W) a la Temperatura de Evaporación			MODELO	CÓDIGO	Precio EUROS
		-5ºC	-10ºC	-25ºC			
4+4	22,70	12.370	10.090	4.900	**22EES-4Y**	103.100.0104	**4.714,00**
6+6	22,70	12.370	10.090	4.900	**22EES-6Y**	103.100.0105	**5.085,00**
4+4	26,80	14.830	12.130	5.990	**22DES-4Y**	103.100.0106	**4.899,00**
6+6	26,80	14.830	12.130	5.990	**22DES-6Y**	103.100.0107	**5.111,00**
6+6	32,50	18.360	15.090	7.620	**22CES-6Y**	103.100.0108	**5.085,00**
8+8	32,50	18.360	15.090	7.620	**22CES-8Y**	103.100.0109	**5.307,00**
6+6	36,10	19.890	16.280	8.250	**44FES-6Y**	103.100.0110	**6.287,00**
10+10	36,10	19.890	16.280	8.250	**44FES-10Y**	103.100.0111	**6.418,00**
8+8	45,40	25.400	20.750	10.480	**44EES-8Y**	103.100.0112	**6.868,00**
12+12	45,40	25.400	20.750	10.480	**44EES-12Y**	103.100.0158	**7.248,00**
10+10	53,70	30.450	24.900	12.520	**44DES-10Y**	103.100.0114	**7.910,00**
14+14	53,70	30.450	24.900	12.520	**44DES-14Y**	103.100.0115	**8.273,00**
12+12	65,00	37.050	30.150	14.950	**44CES-12Y**	103.100.0116	**8.614,00**
18+18	65,00	37.050	30.150	14.950	**44CES-18Y**	103.100.0117	**8.921,00**
14+14	69,40	38.200	30.750	14.450	**44VES-14Y**	103.100.0118	**10.528,00**
20+20	69,40	38.200	30.750	14.460	**44VES-20Y**	103.100.0119	**10.838,00**
18+18	82,60	46.500	37.650	18.130	**44TES-18Y**	103.100.0120	**10.754,00**
24+24	82,60	46.500	37.650	18.130	**44TES-24Y**	103.100.0121	**11.135,00**
24+24	97,00	52.800	42.450	19.710	**44PES-24Y**	103.100.0122	**11.682,00**
30+30	97,00	52.800	42.450	19.710	**44PES-30Y**	103.100.0123	**12.020,00**
28+28	112,40	52.600	42.250	19.570	**44NES-28Y**	103.100.0124	**13.172,00**
40+40	112,40	52.600	42.250	19.570	**44NES-40Y**	103.100.0125	**13.656,00**

Ver notas generales en página 91.

Capítulo 1

Compresores Semi-Herméticos Pistones para CO_2 Serie OCTAGON

APLICACIÓN BAJA TEMPERATURA

R-744 (CO_2) Subcrítico — Trifásico

HP	Cilind. (m^3/h)	Potencia Frigorífica (W) a la Temperatura de Evaporación				MODELO	CÓDIGO	Precio EUROS
		-25ºC	-30ºC	-35ºC	-45ºC			
1/2	1,33	3120	2470	1920	1120	**2NSL-05K**	103.100.0198	**2.635,00**
3/4	1,73	4.110	3.270	2.540	1.400	**2MSL-07K**	103.100.0141	**2.685,00**
1	2,71	6.790	5.420	4.240	2.400	**2KSL-1K**	103.100.0142	**2.691,00**
2	3,48	8.820	7.080	5.570	3.200	**2JSL-2K**	103.100.0143	**2.721,00**
3	4,34	11.090	8.950	7.080	4.140	**2HSL-3K**	103.100.0144	**2.804,00**
3	5,05	13.110	10.620	8.460	5.020	**2GSL-3K**	103.100.0145	**2.818,00**
4	6,36	16.620	13.560	10.890	6.610	**2FSL-4K**	103.100.0146	**2.841,00**
4	7,81	20.700	16.860	13.530	8.250	**2ESL-4K**	103.100.0147	**4.039,00**
5	9,23	24.450	19.920	16.010	9.790	**2DSL-5K**	103.100.0148	**4.059,00**
7 1/2	11,20	29.600	24.200	19.450	11.930	**2CSL-6K**	103.100.0149	**4.221,00**
7 1/2	12,41	32.100	26.150	20.950	12.600	**4FSL-7K**	103.100.0150	**4.684,00**
10	15,62	40.600	33.100	26.550	16.090	**4ESL-9K**	103.100.0151	**4.982,00**
10	18,45	48.150	39.200	31.500	19.240	**4DSL-10K**	103.100.0152	**5.748,00**
12	22,32	59.000	47.950	38.450	23.700	**4CSL-12K**	103.100.0153	**6.248,00**
15	28,90	75.600	61.700	49.450	29.750	**4VSL-15K**	103.100.0154	**7.532,00**
20	34,40	90.600	73.800	59.200	36.000	**4TSL-20K**	103.100.0155	**7.756,00**
25	40,40	106.900	87.100	70.000	42.800	**4PSL-25K**	103.100.0156	**8.425,00**
30	46,90	125.400	102.000	81.800	50.500	**4NSL-30K**	103.100.0157	**9.664,00**

- Rendimientos indicados con Tª de condensación -5ºC; recalentamiento de gases aspirados 20K
- Alcance de suministro: válvulas de servicio, válvula de seguridad en aspiración, carga de aceite POE BSE 60K especial para CO2, amortiguadores de caucho, caja de conexiones, termistores internos y módulo de protección electrónica SE-B1
- Compresores 2MSL - 4CSL: 230VΔ/380...420 VY/3/50Hz, 440...480VY/3/60Hz; 4VSL - 4NSL: 230VΔ/380...420 VYY/3/50Hz, 440...480VYY/3/60Hz.

Compresores Semi-Herméticos Pistones para CO_2 Serie OCTAGON

APLICACIÓN ALTA TEMPERATURA

R-744 (CO2) Transcrítico — Trifásico

HP	Cilind. (m^3/h)	Potencia Frigorífica (W) a la Temperatura de Evaporación				MODELO	CÓDIGO	Precio EUROS
		0ºC	5ºC	10ºC	15ºC			
5	3,3	9.550	11.390	13.440	15.690	**2MTE-5K**	103.100.0200	**6.754,00**
7	4,8	13.890	16.560	19.550	22.800	**2KTE-7K**	103.100.0202	**7.102,00**
7	4,3	11.410	13.640	16.140	18.920	**4PTC-7K**	103.100.0204	**7.458,00**
10	6,5	18.330	21.900	25.900	30.400	**4MTC-10K**	103.100.0206	**8.067,00**
15	9,2	26.450	31.500	37.200	43.550	**4JTC-15K**	103.100.0209	**9.095,00**
20	12	34.800	41.400	48.800	57.100	**4HTC-20K**	103.100.0211	**9.818,00**
30	17,8	53.000	62.800	74.000	86.600	**4FTC-30K**	103.100.0213	**11.904,00**
50	26,1	66.400	78.600	92.500	108.000	**6FTE-50K**	103.100.0217	**14.896,00**
50	30,3	91.300	107.400	125.400	145.100	**6DTE-50K**	103.100.0219	**16.937,00**

- Rendimientos de compresor expresados con temperatura de condensación +35ºC gases aspirados 10K EN12900

APLICACIÓN MEDIA TEMPERATURA

R-744 (CO2) Transcrítico — Trifásico

HP	Cilind. (m^3/h)	Potencia Frigorífica (W) a la Temperatura de Evaporación			MODELO	CÓDIGO	Precio EUROS
		5ºC	10ºC	15ºC			
4	3,3	7.930	6.520	5.300	**2MTE-4K**	103.100.0199	**6.554,00**
5	3,3	7.930	6.520	5.300	**2MTE-5K**	103.100.0200	**6.754,00**
5	4,8	11.540	9.480	7.700	**2KTE-5K**	103.100.0201	**6.826,00**
7	4,8	11.540	9.480	7.700	**2KTE-7K**	103.100.0202	**7.102,00**
6	4,3	9.460	7.730	6.190	**4PTC-6K**	103.100.0203	**7.166,00**
7	4,3	9.460	7.730	6.190	**4PTC-7K**	103.100.0204	**7.458,00**
7	6,5	14.970	12.240	9.830	**4MTC-7K**	103.100.0205	**7.631,00**
10	6,5	15.190	12.410	9.950	**4MTC-10K**	103.100.0206	**8.067,00**
10	9,6	22.450	18.510	15.030	**4KTC-10K**	103.100.0207	**8.252,00**
10	9,2	21.950	17.960	14.570	**4JTC-10K**	103.100.0208	**8.896,00**
15	9,2	21.950	18.020	14.530	**4JTC-15K**	103.100.0209	**9.095,00**
15	12	28.250	23.200	18.730	**4HTC-15K**	103.100.0210	**9.436,00**
20	12	29.000	23.900	19.390	**4HTC-20K**	103.100.0211	**9.818,00**
20	17,8	43.350	35.950	29.550	**4FTC-20K**	103.100.0212	**11.002,00**
30	17,8	44.450	37.000	30.400	**4FTC-30K**	103.100.0213	**11.904,00**
25	21,2	53.400	44.900	37.400	**4DTC-25K**	103.100.0214	**12.290,00**
30	25,6	64.500	54.300	45.200	**4CTC-30K**	103.100.0215	**13.174,00**
35	26,1	66.400	55.700	46.400	**6FTE-35K**	103.100.0216	**14.187,00**
50	26,1	66.400	55.700	46.400	**6FTE-50K**	103.100.0217	**14.896,00**
40	30,3	77.100	64.600	53.900	**6DTE-40K**	103.100.0218	**16.130,00**
50	30,3	77.100	64.600	53.900	**6DTE-50K**	103.100.0219	**16.937,00**
50	38,2	70.200	59.000	49.200	**6CTE-50K**	103.100.0220	**18.773,00**

- Rendimientos de compresor expresados con temperatura de condensación +35ºC gases aspirados 10K EN12900

Capítulo 1

Compresores Semi-Herméticos
Variador de frecuencia Serie OCTAGON

APLICACIÓN BAJA TEMPERATURA

R-134a — Trifásico

HP	Potencia Frigorífica (W) a la Temperatura de Evaporación				Nº Cilind.	MODELO	CÓDIGO	Precio EUROS
	-10°C		0°C					
	30 Hz	87 Hz	30 Hz	87 Hz				
3	2.120	6.170	3.390	9.880	2	**2DES-3.F1Y**	103.100.0095	**6.109,00**
5	2.680	7.800	4.370	12.730		**4FE-5.F1Y**	103.100.0182	**6.898,00**
6	3.610	10.510	5.690	16.550	4	**4EE-6.F1Y**	103.100.0183	**7.095,00**
7 1/2	4.150	12.080	6.680	19.450		**4DE-5.F1Y**	103.100.0184	**7.602,00**
7 1/2	5.190	15.110	8.260	24.050		**4CE-6.F1Y**	103.100.0185	**7.774,00**
7 1/2	5.300	15.410	8.680	25.250		**4VE-7.F3Y**	103.100.0186	**8.023,00**
7 1/2	6.500	18.910	10.530	30.650		**4TE-9.F3Y**	103.100.0187	**8.139,00**
10	7.250	21.100	11.960	34.800		**4PE-12.F3Y**	103.100.0188	**8.520,00**
12	8.710	25.350	14.190	41.300		**4NE-14.F3Y**	103.100.0189	**9.128,00**

R-404A — Trifásico

HP	Potencia Frigorífica (W) a la Temperatura de Evaporación				Nº Cilind.	MODELO	CÓDIGO	Precio EUROS
	-25°C		-10°C					
	30 Hz	87 Hz	30 Hz	87 Hz				
3	1.730	5.040	3.510	10.210	2	**2DES-3.F1Y**	103.100.0095	**6.109,00**
5	2.390	6.940	4.700	13.690		**4FE-5.F1Y**	103.100.0182	**6.898,00**
6	2.940	8.550	5.900	17.180	4	**4EE-6.F1Y**	103.100.0183	**7.095,00**
7 1/2	3.620	10.540	7.190	20.950		**4DE-7.F3Y**	103.100.0190	**7.375,00**
10	4.320	12.590	8.720	25.400		**4CE-9.F3Y**	103.100.0191	**7.516,00**
10	4.160	12.100	8.920	25.950		**4VE-10.F4Y**	103.100.0192	**9.515,00**
12	5.200	15.150	10.880	31.650		**4TE-12.F4Y**	103.100.0193	**9.658,00**
15	5.640	16.420	12.220	35.600		**4PE-15.F4Y**	103.100.0194	**10.080,00**
20	7.160	20.850	14.830	43.150		**4NE-20.F4Y**	103.100.0195	**10.938,00**

Variadores de Frecuencia / Varipack

Potencia (kW)	Modelo VARIPACK (Variador)	CÓDIGO	Precio EUROS
2,2	**FDU + 6**	408.100.0002	**1.523,00**
5,5	**FDU + 12**	408.100.0003	**2.216,00**
7,5	**FEU + 16**	408.100.0004	**2.627,00**
11	**FEU + 24**	408.100.0005	**3.325,00**
15	**FGU + 32**	408.100.0006	**4.097,00**
18	**FGU + 38**	408.100.0007	**4.746,00**
22	**FHU +45**	408.100.0008	**5.372,00**
30	**FHU + 60**	408.100.0009	**6.716,00**
37	**FHU + 73**	408.100.0010	**7.792,00**
45	**FJU + 87**	408.100.0011	**8.906,00**
55	**FJU + 105**	408.100.0012	**10.128,00**
75	**FJU + 145**	408.100.0013	**12.002,00**

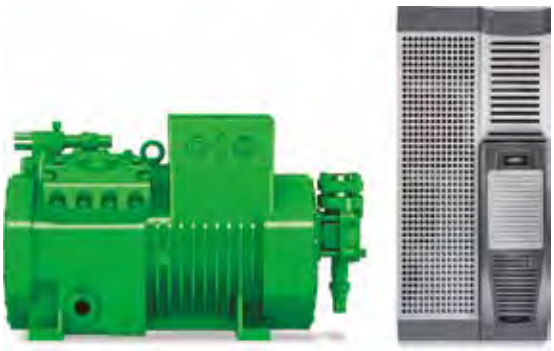

Compresores Semi-Herméticos Pistones de 2 Etapas

APLICACIÓN MEDIA / BAJA TEMPERATURA

R-404A | Trifásico

HP	Cilind. (m³/h)	Potencia Frigorífica (W) a la Temperatura de Evaporación			MODELO	CÓDIGO	Precio EUROS
		-5ºC	-10ºC	-25ºC			
5 1/2	19,7 / 12,6	7.170	5.960	3.930	**S4T-5.2Y**	103.100.0134	**6.411,00**
7 1/2	28 / 17,9	10.160	8.460	5.590	**S4N-8.2Y**	103.100.0135	**7.060,00**
12 1/2	42,3 / 27	15.600	13.350	9.050	**S4G-12.2Y**	103.100.0136	**10.099,00**
15	63,5 / 31,8	22.100	18.950	12.950	**S6J-16.2Y**	103.100.0137	**12.546,00**
20	73,6 / 36,9	25.440	21.840	14.950	**S6H-20.2Y**	103.100.0138	**12.863,00**
25	84,5 / 42,3	29.010	24.930	17.090	**S6G-25.2Y**	103.100.0139	**14.393,00**
30	101,1 / 50,5	34.300	29.560	20.300	**S6F-30.2Y**	103.100.0140	**16.925,00**

- Rendimientos indicados con Tª de condensación +50ºC. Con subenfriador de líquido (NO INCLUIDO EN EL PRECIO)

Notas Generales

Compresores Baja Temperatura

- Rendimientos indicados con Tª de condensación +45ºC con subenfriador y gases aspirados 20K.
- Tensión de alimentación: 380...420 VYY/3/50Hz; 440...480 VY/3/60Hz.

Alcance del suministro (Compresores)

- Válvulas de servicio, carga de aceite, caja de conexiones con módulo protector, juego de amortiguadores, válvula de seguridad sobre presión, válvula de expansión, válvula solenoide, visor de líquido y filtro secador. Subenfriador de líquido (NO INCLUIDO).
- En compresores de 4,6 y 8 cilindros es necesario presostato diferencial de aceite (NO INCLUIDO).

Accesorios Compresores Semi-Herméticos Pistones

Novedad

Descripción	Aplicación Compresores	MODELO/ Ref. Bitzer	CÓDIGO	Precio EUROS
Kit para comunicarse desde el ordenador a los productos IQ MODULO BEST Converter	VARISPEED -ECOSTAR - CM-RC - VARIPACK - SE	**344314-02**	190.111.0640	**430,00**
MODULO IQ CM-RC+ ADD ON	4VES…4NES	**318 005-02**	190.100.0100	**1.076,00**
	4JE…6FE	**318 005-03**	190.111.0759	**1.132,00**
Caja electrica aluminio	Necesaria para 4VES…4NES	**345405-01**	190.111.0687	**131,00**
Válvula inyección RI	4VES…4NES	**347702-23**	190.111.0760	**239,00**
	4JE…6FE	**347702-25**	190.111.0761	**238,00**
	6JE...6FE	**347702-28**	190.111.0762	**554,00**
Kit transductores de precios AP y BP	4FES…6FE	**347053-01**	190.111.0763	**286,00**
Kit ventilador de culata	4FES…4BES	**318009-61**	190.111.0764	**361,00**
	4VES…4NES	**318005-04**	190.111.0765	**361,00**
	4JE…6FE	**318005-05**	190.111.0766	**450,00**
	6JE...6FE	**318005-06**	190.111.0932	**450,00**

Composición del kit CM-RC «ADD-ON»:

- Caja adicional con el modulo 115V…230V-1/50/60hz
- Cables de sonda motor
- Sonda de descarga PT1000
- Seguridad de aceite
- Precableado

Capítulo 1

Accesorios Compresores Semi-Herméticos Pistones

ACCESORIOS SIN MONTAR

Descripción	Compresores	MODELO/ Características	MODELO/ Ref. Bitzer	CÓDIGO	Precio EUROS
Resistencias de Cárter	2KC a 2FC, 2KES a 2FES	60 W, 220 V PTC	343 224-02	190.111.0001	70,80
	2EC a 4CC. + 2EES a 4CES	120 W, 200-260 V	343 219-01	190.111.0002	85,80
	4 VC(S) a 4NC(S) + 4VES a 4NES	140 W, 200-260 V	343 219-04	190.111.0003	82,90
	2T.2 a 2N.2, 2HL a 2CL, 2U a 2N	70 W, 230 V 50/60Hz	343 208-23	190.111.0004	101,00
	4Z a 4N, 4T.2 a 4N.2	100W, 220V	343 208-34	190.111.0005	108,60
	S4T a S4N				
	4J a 8F, 4JE a 8FE, S4G	140 W, 230 V 50/60Hz	343 213-12	190.111.0006	92,00
	4H.2 a 6F.2 / S6H.2 a S6F.2				
	S6J a S6F, S66J a S66F				
Arranque descargado integrado Culata Especial	4FC a 4CC	Sin Valv.de Retención	302 369-01	190.111.0007	605,20
	4 VC(S) a 4NC(S)		302 357-13	190.111.0008	567,10
	4Z a 4N, 2T.2 a 4N.2		302 357-09	190.111.0009	612,60
	4J a 6F, 4H.2 a 6F.2		302 357-14	190.111.0010	690,10
	4JE a 6FE (version 1)				
	4VES a 4NES, 4VE a 4NE (version		302 357 -15	190.111.0011	562,80
	4VES a 4NES, 4VE a 4NE (version		302 357-18	190.111.0012	562,80
	4JE a 6FE (version 2)		302 357-17	190.111.0013	629,50
Arranque descargado integrado Culata Especial con Sonda de descarga	4VES a 4NES,4VE a 4NE(version 2)		302 370-06	190.111.0626	592,50
	4JE a 6FE (version 2)		302 370-07	190.111.0627	592,50
Reducción de capacidad en culata	4FC a 4CC	50% en 4 Cilindros 33 y 66% en 6 Cilindros	302 367-01	190.111.0014	534,30
	4 VC(S) a 4NC(S)		302 355-12	190.111.0016	590,30
	4Z a 4N / 4T.2 a 4N.2		302 355-09	190.111.0020	590,30
	4J a 6F / 4H.2 a 6F.2		302 355-20	190.111.0021	612,60
	4JE a 6FE (version 1)		302 355-27	190.111.0022	612,60
Reducción de capacidad en culata CRII	4FES a 4CES	1xCRII -> 50% -100% en 4 Cilindros 2xCRII -> 10% -100% en 4 Cilindros 1xCRII -> 66% -100% en 6 Cilindros 2xCRII -> 33% -100% en 6 Cilindros 3xCRII -> 10% -100% en 6 Cilindros	302 355 -35	190.111.0015	377,00
	4VES a 4NES,4VE a 4NE(version 2)		302 355-34	190.111.0019	395,00
	4JE a 6FE (version 2)		302 355-33	190.111.0023	395,00
	8GC, 8FC, 8GE, 8FE		302 355-36	190.111.0024	407,00
Presostato diferencial aceite mecánico	4Z a 4N	MP54 Danfoss	347 320-33	190.111.0025	296,90
	2T.2 a 6F.2, S4T a S6F				
	4J a 6F / 4JE a 6FE				
Presostato diferencial aceite electrónico OMS	Todos anteriores 2008	DELTA-P	347 319-01	190.111.0026	217,00
	Todos desde 2009	DELTA-PII	347 319-11	190.111.0026	217,00
Ventilador de culata	2KC a 2FC, 2KES a 2FES	230 V/1/50/60 Hz	343 021-01	190.111.0027	331,20
	4FC a 4CC, 4FES a 4CES	220/380 V/3/50/60 Hz	343 021-29	190.111.0028	530,50
	2EC a 2CC, 2EES a 2CES	220 V/1/50/60 Hz	343 021-26	190.111.0029	394,60
	4VC(S) a 4NC(S), 4VE(S) a 4NE(S)	220V/1/50/60 Hz	343 021-27	190.111.0030	504,90
	4Z a 4N, 4T.2 a 4N.2	220/380V V/3/50/60 Hz	343 021-03	190.111.0031	627,00
	4J a 4F, 4H.2 a 4G.2		343 021-04	190.111.0032	497,30
	4JE a 4FE		343 021-22	190.111.0033	497,30
	6J a 6F, 6F.2 a 6H.2		343 021-05	190.111.0034	497,30
	6JE a 6FE		343 021-23	190.111.0035	497,30
	2T.2 a 2N.2		343 021-02	190.111.0036	627,00
Subenfriador de 2 etapas	S4T a S4G	4 cilindros	353 002-03	190.111.0037	2.539,20
	S6J a S6F, S66J a S66F	6 cilindros	353 002-04	190.111.0038	2.747,20
	S6H.2 a S6F.2				
Modulo Termistores	2KC a 2C, 2KES a 2CES	SE-B1	347 019-01	190.111.0039	141,20
	4FC a 4NC(S), 4FE(S) a 4NE(S)				
	2HL-2CL, 2U-2N, 4Z-4F, 4JE-4FE	SE-B2	347 028-01	190.111.0040	146,40
	6J-6F, 6JE-6FE, 8GC-8FC, 8GE-8FE				
Sensor control Tª de Descarga	Todos		347 023-03	190.111.0041	276,20
Senson control de Nivel	4FC a 4CC, 4FES a 4CES	OLC-K1	347 334-03	190.111.0042	254,70
	4VCS a 4 NCS, 4VE(S) a 4 NE(S)				
Conexión para equilibrado gas aceite	2KC, 2JC, 2HC, 2GC, 2FC, 2EC, 2DC, 2CC, 4FC, 4EC, 4DC, 4CC	1 Pieza	369 001-02	190.111.0043	233,70
	4Z, 4V, 4T, 4P, 4N, 4T.2, 4P.2, 4N.2	2 Piezas. 1/2NPTx5/8SAE	369 000-02	190.111.0044	75,00
	4S, 4P, 4H, 4N, 4G, 6S, 6H, 6GC,	2 Piezas. 1/2NPTx5/8SAE	369 000-03	190.111.0045	75,00
	6T, 8GC - 8FC	3/4NPNx7/8SAE			

NOTA: Version 1: Compresores fabricados hasta 03/2013
Version 2: Compresores fabricados a partir de 04/2013

Compresores Abiertos Pistones (por Correas)

APLICACIÓN MEDIA / BAJA TEMPERATURA

R-404A

HP	Cilind. (m³/h)	Potencia Frigorífica (W) a la Temperatura de Evaporación				R.P.M Compresor Polea		MODELO	CÓDIGO	Precio EUROS
		-10ºC	-20ºC	-30ºC	-40ºC	Min.	Máx.			
1/4	0,96	480	310	180	90	480	70	**O Y**	104.100.0001	**946,00**
1/2	1,80	-	580	340	170	1.600	130			
1/2	1,70	860	550	320	160	480	70	**I Y**	104.100.0002	**989,00**
1	2,92	1.470	580	340	170	975	120			
3/4	2,26	1.130	730	430	210	435	90	**II Y**	104.100.0003	**1.148,00**
1 1/2	4,52	2.270	1.460	855	425	1.000	180			
1 1/2	4,70	2.430	1.560	920	460	435	90	**III Y (W)**	104.100.0004	**1.389,00**
3	9,42	-	3.120	1.850	920	1.000	180			
3	8,34	4.300	2.760	1.630	820	380	110	**IV Y (W)**	104.100.0005	**1.881,00**
4	14,92	-	4.880	2.880	1.440	750	200			
4	14,38	7.630	4.900	2.900	1.460	320	110	**V Y (W)**	104.100.0006	**2.970,00**
7 1/2	28,61	-	9.680	5.730	2.880	700	220			
7 1/2	27,66	14.670	9.430	5.580	2.810	315	110	**VI Y W**	104.100.0007	**5.206,00**
15	44,00	-	15.000	8.880	4.47	565	180			

APLICACIÓN ALTA / MEDIA TEMPERATURA

R-134a

HP	Cilind. (m³/h)	Potencia Frigorífica (W) a la Temperatura de Evaporación				R.P.M Compresor Polea		MODELO	CÓDIGO	Precio EUROS
		5ºC	-0ºC	-5ºC	-10ºC	Min.	Máx.			
1/4	0,96	545	440	350	280	480	70	**O Y**	104.100.0001	**946,00**
1/2	1,80	1.020	825	660	520	1.600	130			
1/2	1,70	965	780	625	495	480	70	**I Y**	104.100.0002	**989,00**
1	2,92	1.660	1.340	1.080	845	975	120			
3/4	2,26	1.280	1.040	830	650	435	90	**II Y**	104.100.0003	**1.148,00**
1 1/2	4,52	2.560	2.070	1.660	1.310	1.000	180			
1 1/2	4,70	2.700	2.200	1.760	1.390	435	90	**III Y (W)**	104.100.0004	**1.389,00**
3	9,42	5.420	4.400	3.530	2.780	1.000	180			
3	8,34	4.800	3.900	3.120	2.460	380	110	**IV Y (W)**	104.100.0005	**1.881,00**
4	14,92	8.470	6.880	5.510	4.350	750	200			
4	14,38	8.470	6.880	5.510	4.350	320	110	**V Y (W)**	104.100.0006	**2.970,00**
7 1/2	28,61	16.720	13.580	10.880	8.580	700	220			
7 1/2	27,66	16.250	13.200	10.590	8.350	315	110	**VI Y W**	104.100.0007	**5.206,00**
15	44,00	25.850	21.000	16.840	13.290	565	180			

Notas Generales

Compresores Alta / Media / Baja Temperatura

- Rendimientos indicados con Tª de condensación +40ºC; Tª de gases aspirados 20K sin subenfriamiento de líquido.
- Tensión de aliumentación: 230V/I/50-60Hz.

Alcance del suministro

- Válvulas de servicio, volante y carga de aceite (INCLUIDO EN PRECIO).
- Los modelos (W) puede ser con culata refrigerada por agua de mar (opcional).
  Motores, Poleas y Correas (ver extras) (NO INCLUIDO EN PRECIO).

Capítulo 1

Compresores Abiertos Pistones

APLICACIÓN MEDIA / BAJA TEMPERATURA

R-404A

HP	Cilind. (m³/h)	Potencia Frigorífica (W) a la Temperatura de Evaporación				MODELO	CÓDIGO	Precio EUROS
		-25ºC	-30ºC	-35ºC	-45ºC			
7,5	19,60	12.695	10.480			**2T.2Y**	104.100.0008	**3.847,00**
5,5				4.050	4.225			
10	28,00	18.250	15.045			**2N.2Y**	104.100.0009	**4.157,00**
7,5				5.780	6.020			
15	39,40	25.390	20.965			**4T.2Y**	104.100.0010	**5.018,00**
10				8.110	8.450			
20	47,10	30.410	25.110			**4P.2Y**	104.100.0011	**5.813,00**
15				9.710	10.125			
20	56,10	36.515	30.100			**4N.2Y**	104.100.0012	**6.054,00**
15				11.560	12.045			
30	73,60	45.900	37.835			**4H.2Y**	104.100.0013	**8.748,00**
20				14.460	15.050			
40	84,50	53.775	44.020			**4G.2Y**	104.100.0014	**8.908,00**
25				16.280	16.855			
40	110,50	68.915	56.800			**6H.2Y**	104.100.0015	**11.211,00**
30				21.700	22.595			
50	126,80	80.700	66.100			**6G.2Y**	104.100.0016	**11.475,00**
40				24.400	25.295			
60	151,60	97.000	79.600			**6F.2Y**	104.100.0017	**12.077,00**
50				29.800	30.840			

- Rendimientos con Tª Condensación +45ºC
- Tensión de alimentación: 230V/I/50-60Hz.
- Alcance de suministro: Compresores sin volante.

VOLANTES PARA COMPRESORES ABIERTOS PISTONES

PARA COMPRESOR	MODELO POLEA	CÓDIGO	Precio EUROS
2T / 2N	**303231-01**	190.111.0211	**182,50**
4T / 4P / 4N	**303312-11**	190.111.0246	**250,20**
4H / 4G 6H / 6G / 6F	**303602-11**	190.111.0245	**340,60**

Compresores Abiertos Pistones

APLICACIÓN ALTA / MEDIA TEMPERATURA

R-134a

HP	Cilind. (m³/h)	Potencia Frigorífica (W) a la Temperatura de Evaporación				MODELO	CÓDIGO	Precio EUROS
		+5ºC	0ºC	-7ºC	-10ºC			
5,5	19,60	11.755	9.625			**2T.2Y**	104.100.0008	**3.847,00**
4				6.640	6.240			
7,5	28,00	16.410	13.425			**2N.2Y**	104.100.0009	**4.157,00**
5,5				9.230	10.855			
10	39,40	23.505	19.255			**4T.2Y**	104.100.0010	**5.018,00**
7,5				13.270	12.475			
15	47,10	28.030	22.875			**4P.2Y**	104.100.0011	**5.813,00**
10				15.660	14.665			
15	56,10	32.835	26.860	18.460	17.325	**4N.2Y**	104.100.0012	**6.054,00**
20	73,60	43.735	35.650			**4H.2Y**	104.100.0013	**8.748,00**
15				24.400	22.780			
25	84,50	49.935	40.645			**4G.2Y**	104.100.0014	**8.908,00**
20				27.700	25.855			
30	110,50	65.660	53.520			**6H.2Y**	104.100.0015	**11.211,00**
25				36.600	34.200			
40	126,80	74.930	60.990			**6G.2Y**	104.100.0016	**11.475,00**
25				41.500	38.800			
40	151,60	89.355	72.970			**6F.2Y**	104.100.0017	**12.077,00**
30				50.000	46.880			

- Rendimientos con Tª Condensación +45ºC
- Tensión de alimentación: 230V/I/50-60Hz.
- Alcance de suministro: Compresores sin volante.

VOLANTES PARA COMPRESORES ABIERTOS PISTONES

PARA COMPRESOR	MODELO POLEA	CÓDIGO	Precio EUROS
2T / 2N	**303231-01**	190.111.0211	**182,50**
4T / 4P / 4N	**303312-11**	190.111.0246	**250,20**
4H / 4G 6H / 6G / 6F	**303602-11**	190.111.0245	**340,60**

Ver notas generales en página 97.

Capítulo 1

Compresores Abiertos Pistones

R-717 / NH3 / AMONIACO

Cilind. (m^3h)	Potencia Frigorífica (W) a la Temperatura de Evaporación			MODELO	CÓDIGO	Precio EUROS
	-5ºC	-10ºC	COP			
19,6	14.307	11.134	4,37	**W2TA**	104.100.0022	**4.904,00**
28	20.463	16.024	4,37	**W2NA**	104.100.0023	**5.304,00**
39,3	28.614	22.268	4,37	**W4TA**	104.100.0024	**6.319,00**
47,1	34.068	26.678	4,37	**W4PA**	104.100.0025	**7.025,00**
56,1	40.544	32.060	4,47	**W4NA**	104.100.0026	**7.336,00**
73,6	52.651	40.196	4,39	**W4HA**	104.100.0027	**10.715,00**
84,5	60.451	46.151	4,39	**W4GA**	104.100.0028	**10.877,00**
110	79.048	60.348	4,47	**W6HA**	104.100.0029	**13.505,00**
126	90.712	69.254	4,39	**W6GA**	104.100.0030	**13.772,00**
151	108.146	82.904	4,39	**W6FA**	104.100.0021	**14.365,00**

- Tª Condensación +35ºC
- R.p.m. 1.450
- COP calculado a -5ºC
- EN 12900
- Recalentamiento de gas aspirado de 10K, sin subenfriador del líquido.

Compresores Abiertos 2 Etapas

APLICACIÓN ALTA / MEDIA / BAJA TEMPERATURA

Gama Tª Evaporación Condensación	KW(*)	m3/h	Nº Cilin.	MODELO	CÓDIGO	Precio EUROS
-60 a -30	18,50	42,3 / 84,5	6	**S6G.2/Y**	104.100.0018	**15.439,00**
	22,00	50,5 / 101,1		**S6F.2/Y**	104.100.0019	**16.067,00**

(*) Compresores a 1.450 r.p.m
- Tensión de alimentación: 230V/I/50-60Hz.

Notas Generales

Compresores Alta / Media / Baja Temperatura

- Rendimientos con Tª de condensación +50ºC

Alcance del suministro

- Válvulas de servicio, válvula de seguridad interna, carga de aceite,
- Presostato diferencial de aceite, acoplamiento a motor eléctrico (sea directo o con volante y correas) y polea de motor. NO INCLUIDOS en el precio.

Ver notas generales en página 97.

Accesorios Compresores Abiertos Pistones

Acoplamientos	2T.2- 2N.2-	A/M Ø EJE 28	**342 007 02**	**KK 221 (11 kW)**	190.100.0001	**447,70**
		A/M Ø EJE 38	**342 007 03**		190.100.0002	
		A/M Ø EJE 42	**342 007 04**		190.100.0003	
		B Ø EJE 38	**342 031 01**	**KK 215 (11 kW)**	190.100.0004	
	4T.2- 4P.2- 4N.2-	A/M Ø EJE 38	**342 006 03**	**KK 411 (11 kW)**	190.100.0005	**447,70**
		A/M Ø EJE 42	**342 006 04**		190.100.0006	
		A/M Ø EJE 38	**342 016 02**	**KK 420 (22 kW)**	190.100.0007	**889,10**
		A/M Ø EJE 42	**342 016 03**		190.100.0008	
		A/M Ø EJE 48	**342 016 04**		190.100.0009	
		B Ø EJE 38	**342 036 01**	**KK 415 (5,5/7,5 kW)**	190.100.0010	**447,70**
		B Ø EJE 42	**342 040 01**	**KK 425 (11/15 kW)**	190.100.0011	**889,10**
	4H.2- 6F.2-	A/M Ø EJE 42	**342 012 02**	**KK 620 (22 kW)**	190.100.0012	**889,10**
		A/M Ø EJE 48	**342 012 03**		190.100.0015	
		A/M Ø EJE 55	**342 021 01**	**KK 630 (37 kW)**	190.100.0016	**1.413,50**
		A/M Ø EJE 60	**342 021 02**		190.100.0017	
		B Ø EJE 42	**342 041 01**	**KK 625 (22 kW)**	190.100.0013	**889,10**
		B Ø EJE 48	**342 041 02**		190.100.0014	
	S6H.2- / S6F.2-	B Ø EJE 48	**342 012 03**	**KK 620 (22 kW)**	190.100.0015	**889,10**
		B Ø EJE 55	**342 021 01**	**KK 630 (45 kW)**	190.100.0016	**1.413,50**
		B Ø EJE 60	**342 021 02**		190.100.0017	
Bridas Alineación-Fijación	2T.2- 2N.2-	100 L / 3 kW	**300 612 01**	**GK 2370 (*)**	190.100.0018	**681,20**
		112 M / 4 kW				
		132 S / 5,5 Kw	**300 612 02**	**GK 2380 (*)**	190.100.0019	**622,40**
		132 M 7,5 kW				
	4T.2- 4P.2- 4N.2-	132 S / 5,5 Kw	**300 612 03**	**GK 4430 (*)**	190.100.0020	**622,40**
		132 M 7,5 kW				
		160 M / 11 Kw	**300 612 04**	**GK 4440 (*)**	190.100.0021	**681,20**
		160 L / 15 kW				
		180 M / 18,5 kW				
		180 L / 22 kW				
		160 M / 11 Kw	**300 612 08**	**GK 4450(**)**	190.100.0022	**2.495,40**
		160 L / 15 kW				
		180 M / 18,5 kW				
		180 L / 22 kW				
	4H.2- 4G.2- 6H.2- 6G.2- 6F.2-	160 M / 11 Kw	**300 612 05**	**GK 6490 (*)**	190.100.0023	**825,80**
		160 L / 15 kW				
		180 M / 18,5 kW				
		180 L / 22 kW				
		160 M / 11 Kw	**300 612 06**	**GK 6500 (*)**	190.100.0024	**825,80**
		160 L / 15 kW				
		160 L / 18,5 kW				
		180 M / 18,5 kW				
		180 L / 22 kW				
		200 L / 30 kW		**GK 6500 (**)**	190.100.0025	**825,80**
		225 S 37 Kw	**300 612 07**	**GK 6510 (*)**	190.100.0026	**1.243,30**
		225 M 45 Kw				
		200 M / 37 kW		**GK 6510 (**)**	190.100.0027	**1.243,30**
		200 L / 37 kW				

(*) Bridas para motores IP 44/54/55
(**) Bridas para motores IP 23

Capítulo 1

Compresores Semi-Herméticos de Tornillo Serie HSK

APLICACIÓN ALTA / MEDIA TEMPERATURA

R-134a / R-404A — Trifásico 400 V 50 Hz y 460 V 60 Hz

HP	GAS	Gama Tª evaporación	Potencia Frigorífica (W) a la Temperatura de Evaporación					m³h	MODELO	CÓDIGO	Precio EUROS
			+7,5ºC	0ºC	-5ºC	-10ºC	-15ºC				
30	R-134a	+20 a -20	54.900	40.500	32.700	26.100	20.500	84	**HSK 5343-30**	105.100.0001	**10.860,00**
	R-404A	+7,5 a -20	81.300	61.700	50.500	41.000	32.900				
35	R-134a	+20 a -20	67.000	49.500	40.000	31.900	25.000	100	**HSK 5353-35**	105.100.0002	**10.860,00**
	R-404A	+7,5 a -20	97.400	74.100	60.900	49.600	40.000				
40	R-134a	+20 a -20	79.100	58.700	47.500	38.000	30.000	118	**HSK 5363-40**	105.100.0003	**11.498,00**
	R-404A	+7,5 a -20	116.200	88.500	72.700	59.100	47.500				
50	R-134a	+20 a -20	95.800	70.700	56.900	45.300	35.600	140	**HSK 6451-50**	105.100.0004	**15.612,00**
	R-404A	+7,5 a -20	141.300	107.500	88.300	71.900	57.900				
60	R-134a	+20 a -20	114.200	84.700	68.600	54.900	43.300	165	**HSK 6461-60**	105.100.0005	**16.765,00**
	R-404A	+7,5 a -20	169.900	129.400	106.300	86.400	69.500				
70	R-134a	+20 a -20	138.800	102.300	82.400	65.500	51.400	192	**HSK 7451-70**	105.100.0006	**17.887,00**
	R-404A	+7,5 a -20	207.000	156.700	128.500	104.300	83.700				
80	R-134a	+20 a -20	159.200	117.500	94.700	75.500	59.700	220	**HSK 7461-80**	105.100.0007	**18.932,00**
	R-404A	+7,5 a -20	235.000	179.000	147.100	119.800	96.700				
90	R-134a	+20 a -20	173.000	128.300	103.900	83.200	65.700	250	**HSK 7471-90**	105.100.0008	**21.810,00**
	R-404A	+7,5 a -20	258.000	196.100	161.200	131.200	105.500				
110	R-134a	+20 a -20	213.000	156.700	126.200	100.300	78.500	315	**HSK 8551-110**	105.100.0009	**27.109,00**
	R-404A	+7,5 a -20	325.000	245.000	201.000	162.200	129.600				
125	R-134a	+20 a -20	243.000	179.100	144.500	115.200	90.600	359	**HSK 8561-125**	105.100.0010	**28.574,00**
	R-404A	+7,5 a -20	368.000	279.000	229.000	185.500	149.000				
140	R-134a	+20 a -20	279.000	207.000	168.000	134.900	107.100	410	**HSK 8571-140**	105.100.0011	**32.050,00**
	R-404A	+7,5 a -20	418.000	319.000	262.000	214.000	172.900				

- Rendimientos con Tª de condensación +45ºC, Tª gas aspirado 10K.
- Compresor de tornillo con regulación de capacidad incorporada.
- Conexión de línea de aspiración, descarga.
- Adaptador para inyección de líquido.
- Control de caudal de aceite.
- Sensor de temperatura de gas comprimido
- Protección motor IP54.

Accesorios en páginas, 100, 101 y 102.

Compresores Semi-Herméticos de Tornillo Serie HSN

APLICACIÓN BAJA TEMPERATURA

R-404A | Trifásico 400/3/50Hz y 460 V/3/60Hz

HP	Cilind. (m^3/h)	Potencia Frigorífica (W) a la Temperatura de Evaporación				MODELO	CÓDIGO	Precio EUROS
		-20ºC	-25ºC	-35ºC	-40ºC			
20	84	35.100	29.300	24.200	18.800	**HSN5343-20**	105.100.0012	**10.564,00**
25	100	44.400	36.700	28.600	22.400	**HSN5353-25**	105.100.0013	**10.564,00**
30	118	64.000	44.300	33.500	26.600	**HSN5363-30**	105.100.0014	**11.186,00**
40	140	64.300	60.300	40.200	31.900	**HSN6451-40**	105.100.0015	**15.182,00**
50	165	81.800	68.400	46.200	37.000	**HSN6461-50**	105.100.0016	**16.335,00**
60	192	99.000	82.300	54.600	43.300	**HSN7451-60**	105.100.0017	**16.130,00**
70	220	112.900	94.000	63.000	50.300	**HSN7461-70**	105.100.0018	**17.886,00**
75	250	117.600	98.300	66.400	53.400	**HSN7471-75**	105.100.0019	**20.618,00**
125	410	194.700	162.100	108.500	86.600	**HSN8571-125**	105.100.0020	**30.380,00**
160	535	239.000	212.000	133.000	116.100	**HSN8591-160**	105.100.0021	**33.123,00**

- Rendimientos con Tª de condensación +45ºC, gas aspirado 20K
- Compresor de tornillo con regulación de capacidad incorporada.
- Conexión de línea de aspiración, descarga.
- Adaptador para inyección de líquido.
- Control de caudal de aceite.
- Sensor de temperatura de gas comprimido
- Protección motor IP54.

Notas Generales

Compresores Alta/Media Temperatura con regulación de capacidad incorporada (HSK)

- Rendimientos indicados con Tª de condensación +45ºC con economizador; Tª de gas aspirado 15K. NO INCLUIDO en el precio.

Compresores Baja Temperatura con regulación de capacidad incorporada (HSN)

- Rendimientos indicados con Tª de condensación +45ºC con economizador; Tª del gas aspirado 20K (R-404A).

Alcance del suministro (Compresor)

- Alcance del suministro: compresores con 2 rotores de perfil asimétrico con cojinetes a rodamiento, válvulas de servicio en aspiración excepto la serie HS85 y conexión para soldar en descarga, kit de inyección de aceite serie HS 53,64 y 74 (filtro, visor de aceite, solenoide y control de flujo),serie HS85 (filtro, contro de flujo y válvula retención de aceite), válvula retención descarga, válvula seguridad interna incorporada, sensor Tª de descarga, módulo de control (1xSE-B2 y 1xSE-E1 para Serie HS53), (1xSE-B2 y 1xSE-E1 para Serie HS64 y 74) y (2x SE-B2 y 1xSE-E1 para la Serie HS85), amortiguadores de suspensión (Cómo OPCIONAL) y caja de conexiones. (INCLUIDO EN EL PRECIO).
- Válvula de servicio en aspiración (Serie HS85), conexión y válvula para economizador, carga de aceite, enfriador de aceite externo (NO INCLUIDO EN EL PRECIO)
- Para R-134a. Serie HSK, con motor 40, 50, 60 y 70 CV.

Capítulo 1

Compresores Abiertos
Tornillo Serie 95

APLICACIÓN MEDIA / BAJA TEMPERATURA

NH3 / R-717

Cilind. (m^3/h)	Potencia Frigorífica (W) a la Temperatura de Evaporación					MODELO	CÓDIGO	Precio EUROS
	+5ºC	-5ºC	-15ºC	-25ºC	-35ºC			
-	-	-	-	-	-	**OSKA9573-K**	106.100.0044	**44.551,00**
-	-	-	-	-	-	**OSKA9583-K**	106.100.0045	**49.417,00**
910	10.250	6.990	4.580	2.854	1.666	**OSKA9593-K**	106.100.0046	**54.342,00**
1 015	11.453	7.830	5.150	3.223	18.969	**OSKA95103-K**	106.100.0047	**53.849,00**

KIT DE MANTENIMIENTO PARA COMPRESORES SERIE OS-A 95

Contenido Kit	Código Bitzer	Cantidad	MODELO	CÓDIGO	Precio EUROS
Tampón para el tamaño de acoplamiento 198 (12 Piezas)	375 027 04	1	**347 983 01**	190.100.0094	**5.164,50**
Perno roscado para acoplamiento (12 Piezas)	315 104 04	1			
Válvula Retención DN 125 SPA Kit	369 122 01	1			
Cigüeñal OS. 95 SPA Kit	374 041 01	1			
Set Juntas OSA 9593/103	372 857 01	1			
Transmisor de Alta Presión	345 700 01	1			
Transmisor de Baja Presión	345 701 01	1			
Sensor atornillado PT1000 M12X1	347 024 04	1			

Compresores Semi-Herméticos de Tornillo con Equipo Integrado Serie CSH

APLICACIÓN ALTA / MEDIA TEMPERATURA

R-404A — Trifásico 400V/3/50Hz y 460V/3/60Hz

HP	Cilind. (m^3/h)	Potencia Frigorífica (W) a la Temperatura de Evaporación					MODELO	CÓDIGO	Precio EUROS
		+5ºC	0ºC	-5ºC	-10ºC	-15ºC			
50	137	-	115.700	98.200	82.200	68.200	**CSH6553-50Y**	105.100.0022	**16.719,00**
60	170	-	138.900	118.000	99.000	82.400	**CSH6563-60Y**	105.100.0026	**17.849,00**
70	197	-	178.900	152.300	127.600	105.600	**CSH7553-70Y**	105.100.0023	**19.684,00**
80	227	-	198.800	169.300	142.200	118.300	**CSH7563-80Y**	105.100.0027	**20.703,00**
90	258	-	220.000	187.500	158.100	132.200	**CSH7573-90Y**	105.100.0028	**23.526,00**
110	315	-	296.000	252.000	212.000	175.200	**CSH8553-110Y**	105.100.0024	**29.488,00**
125	359	-	326.000	278.000	234.000	194.500	**CSH8563-125Y**	105.100.0029	**30.994,00**
140	410	-	360.000	308.000	260.000	218.000	**CSH8573-140Y**	105.100.0030	**33.551,00**
180	535	-	505.000	430.000	361.000	299.000	**CSH9553-180Y**	105.100.0031	**44.872,00**
210	615	-	558.000	475.000	399.000	333.000	**CSH9563-210Y**	105.100.0025	**48.902,00**
240	700	-	618.000	528.000	445.000	373.000	**CSH9573-240Y**	105.100.0032	**52.796,00**

R-407C — Trifásico 400V/3/50Hz y 460V/3/60Hz

HP	Cilind. (m^3/h)	Potencia Frigorífica (W) a la Temperatura de Evaporación					MODELO	CÓDIGO	Precio EUROS
		+5ºC	0ºC	-5ºC	-10ºC	-15ºC			
50	137	134.800	113.600	94.700	77.800	62.500	**CSH6553-50Y**	105.100.0022	**16.719,00**
60	170	162.500	137.600	115.300	95.600	77.800	**CSH6563-60Y**	105.100.0026	**17.849,00**
70	197	206.000	173.200	143.500	116.900	92.900	**CSH7553-70Y**	105.100.0023	**19.684,00**
80	227	229.000	193.800	161.900	133.200	107.200	**CSH7563-80Y**	105.100.0027	**20.703,00**
90	258	253.000	216.000	181.500	150.800	123.100	**CSH7573-90Y**	105.100.0028	**23.526,00**
110	315	340.000	286.000	237.000	192.800	153.400	**CSH8553-110Y**	105.100.0024	**29.488,00**
125	359	375.000	317.000	265.000	218.000	175.700	**CSH8563-125Y**	105.100.0029	**30.994,00**
140	410	415.000	353.000	298.000	247.000	202.000	**CSH8573-140Y**	105.100.0030	**33.551,00**
180	535	580.000	487.000	403.000	329.000	262.000	**CSH9553-180Y**	105.100.0031	**44.872,00**
210	615	645.000	545.000	455.000	375.000	302.000	**CSH9563-210Y**	105.100.0025	**48.902,00**
240	700	715.000	608.000	511.000	425.000	347.000	**CSH9573-240Y**	105.100.0032	**52.796,00**
280	805	833.000	703.000	587.000	484.000	391.000	**CSH9583-280Y**	105.100.0033	**56.997,00**
300	910	921.000	781.000	656.000	546.000	447.000	**CSH9593-300Y**	105.100.0034	**59.712,00**

- Rendimientos indicados con Tª Condensación +45ºC, Tª gas aspirado 15K con economizador.

Ver notas generales en página 97.

Capítulo 1

Compresores Semi-Herméticos de Tornillo con Equipo Integrado Serie CSH

APLICACIÓN ALTA / MEDIA TEMPERATURA

R-134a | Trifásico 400V/3/50Hz y 460V/3/60Hz

HP	Cilind. (m^3/h)	Potencia Frigorífica (W) a la Temperatura de Evaporación					MODELO	CÓDIGO	Precio EUROS
		+5ºC	0ºC	-5ºC	-10ºC	-15ºC			
35	137	92.100	76.900	63.500	51.300	41.100	**CSH6553-35Y**	105.100.0035	**16.241,00**
40	170	114.400	93.200	77.200	63.300	51.000	**CSH6563-40Y**	105.100.0036	**17.201,00**
50	197	137.000	113.900	93.400	75.300	59.300	**CSH7553-50Y**	105.100.0037	**18.598,00**
60	227	159.200	133.000	109.900	89.300	71.000	**CSH7563-60Y**	105.100.0038	**19.421,00**
70+	258	173.400	145.500	120.800	99.000	79.800	**CSH7573-70Y**	105.100.0039	**22.115,00**
80	315	229.000	191.300	158.200	128.800	102.700	**CSH8553-80Y**	105.100.0040	**28.323,00**
90	359	256.000	214.000	177.200	144.500	115.300	**CSH8563-90Y**	105.100.0041	**29.960,00**
110	410	290.000	244.000	204.000	168.100	136.200	**CSH8573-110Y**	105.100.0042	**32.555,00**
125	470	331.000	277.000	229.000	187.500	150.500	**CSH8583-125Y**	105.100.0043	**33.420,00**
140	530	370.000	311.000	259.000	213.000	173.800	**CSH8593-140Y**	105.100.0044	**34.566,00**
160	615	439.000	368.000	304.000	248.000	198.000	**CSH9563-160Y**	105.100.0045	**43.719,00**
180	700	498.000	420.000	350.000	289.000	234.000	**CSH9573-180Y**	105.100.0046	**48.395,00**
210	805	564.000	471.000	389.000	317.000	255.000	**CSH9583-210Y**	105.100.0047	**52.405,00**
240	910	629.000	527.000	438.000	361.000	294.000	**CSH9593-240Y**	105.100.0048	**54.495,00**
280	1015	700.000	589.000	488.000	400.000	325.000	**CSH95103-280Y**	105.100.0049	**59.525,00**
300	1120	739.000	622.000	515.000	423.000	343.000	**CSH95113-320Y**	105.100.0050	**62.404,00**

Compresores de Tornillo Compactos con Equipo Integrado Serie CSVH

APLICACIÓN ALTA / MEDIA TEMPERATURA

R-134a | Trifásico 400V/3/50Hz y 460V/3/60Hz

HP	Cilind. (m^3/h)	Potencia Frigorífica (W) a la Temperatura de Evaporación					MODELO	CÓDIGO	Precio EUROS
		+5ºC	0ºC	-5ºC	-10ºC	-15ºC			
125	458	303	250	203	163,8	130,1	**CSVH 24-125 Y**	105.100.0052	**48.417,00**
160	595	386	317	257	207	164,6	**CSVH 25-160 Y**	105.100.0053	**52.774,00**
200	725	475	388	313	250	197,5	**CSVH 26-200 Y**	105.100.0054	**56.851,00**

Notas Generales

Compresores Alta / Media / Baja Temperatura R-404A / R-407C / R-134a

- Rendimientos indicados con Tª de condensación +45ºC; Tª de gas aspirado +15ºC, con economizador (NO INCLUIDO EN EL PRECIO)

Alcance del suministro

- Compresor de 2 rotores a perfil asimétrico con rodamiento de rodillos cilíndricos, separador de aceite con carga de aceite, visor nivel de aceite, filtro y retorno de aceite integrados, válvula de retención en descarga, válvula de seguridad interna incorporada, sensor Tª de aceite y módulo de control SE-E1, regulación de capacidad: tipo dual. (INCLUIDO EN EL PRECIO).
- Válvula de servicio de aspiración y descarga, conexión y válvula para economizador, conexión para enfriador de aceite externo. (NO INCLUIDO EN EL PRECIO)

Compresores Abiertos Tornillo Serie OSK/N

APLICACIÓN ALTA / MEDIA TEMPERATURA

R-134a

HP	Cilind. (m³/h)	Potencia Frigorífica (W) a la Temperatura de Evaporación					MODELO	CÓDIGO	Precio EUROS
		+7,5ºC	+0ºC	-5ºC	-10ºC	-15ºC			
25	84	56.040	41.350	33.330	26.550	20.850	**OSK5341-K(Y)**	106.100.0001	**7.902,00**
25	100	68.220	50.380	40.650	32.420	25.490	**OSK5351-K(Y)**	106.100.0002	**8.377,00**
30	118	80.530	59.630	48.210	38.540	30.390	**OSK5361-K(Y)**	106.100.0003	**8.856,00**
40	165	121.680	87.060	68.310	52.540	39.390	**OSK7441-K(Y)**	106.100.0004	**13.552,00**
50	192	141.290	104.170	83.920	66.790	52.390	**OSK7451-K(Y)**	106.100.0005	**14.057,00**
60	220	162.640	120.110	96.900	77.260	60.740	**OSK7461-K(Y)**	106.100.0006	**14.484,00**
60	250	176.720	131.120	106.200	85.050	67.230	**OSK7471-K(Y)**	106.100.0007	**15.933,00**

R-404A

HP	Cilind. (m³/h)	Potencia Frigorífica (W) a la Temperatura de Evaporación					MODELO	CÓDIGO	Precio EUROS
		+7,5ºC	+0ºC	-5ºC	-10ºC	-15ºC			
40	84	85.760	64.640	53.000	43.050	34.590	**OSK5341-K**	106.100.0001	**7.902,00**
50	100	102.530	77.500	63.680	51.860	41.800	**OSK5351-K**	106.100.0002	**8.377,00**
50	118	119.730	90.390	74.200	60.370	48.590	**OSK5361-K**	106.100.0003	**8.856,00**
75	165	179.870	135.710	111.350	90.510	72.780	**OSK7441-K**	106.100.0004	**13.552,00**
100	192	214.970	162.010	132.810	100.790	86.630	**OSK7451-K**	106.100.0005	**14.057,00**
100	220	245.450	183.350	152.200	123.850	99.720	**OSK7461-K**	106.100.0006	**14.484,00**
100	250	270.300	203.930	167.320	136.020	109.380	**OSK7471-K**	106.100.0007	**15.933,00**
150	315	336.950	253.000	206.780	167.320	133.810	**OSK8551-K**	106.100.0008	**24.065,00**
150	359	383.870	288.690	236.410	191.880	154.150	**OSK8561-K**	106.100.0009	**24.878,00**
180	410	437.470	330.960	272.250	222.080	179.400	**OSK8571-K**	106.100.0010	**27.064,00**
180	470	501.500	379.300	312.090	254.600	205.600	**OSK8581-K**	106.100.0011	**29.791,00**
180	535	431.860	431.860	355.200	289.800	234.100	**OSK8591-K**	106.100.0012	**32.739,00**

APLICACIÓN BAJA TEMPERATURA

R-404A

HP	Cilind. (m³/h)	Potencia Frigorífica (W) a la Temperatura de Evaporación				MODELO	CÓDIGO	Precio EUROS
		-20ºC	-25ºC	-35ºC	-40ºC			
50	100	52.960	43.860	28.660	22.400	**OSN5351-K(Y)**	106.100.0013	**8.377,00**
60	118	60.040	50.010	33.210	26.270	**OSN5361-K(Y)**	106.100.0014	**8.856,00**
100	165	94.020	77.590	50.230	38.910	**OSN7441-K(Y)**	106.100.0015	**13.552,00**
100	192	98.930	82.070	54.280	42.930	**OSN7451-K(Y)**	106.100.0016	**14.057,00**
100	220	112.170	93.320	62.260	49.570	**OSN7461-K(Y)**	106.100.0017	**14.484,00**
100	250	119.050	99.250	66.750	53.500	**OSN7471-K(Y)**	106.100.0018	**15.933,00**
180	410	194.440	161.570	107.890	86.150	**OSN8571-K(Y)**	106.100.0019	**27.064,00**
180	535	253.070	210.830	140.730	112.415	**OSN8591-K(Y)**	106.100.0020	**32.739,00**

• Rendimientos indicados con Tª de condensación +45ºC

Ver notas generales en página 99.

Capítulo 1

Compresores Abiertos Tornillo Serie OSKA/NA

APLICACIÓN ALTA / MEDIA TEMPERATURA

NH3/R-717

HP	Cilind. (m³/h)	Potencia Frigorífica (W) a la Temperatura de Evaporación					MODELO	CÓDIGO	Precio EUROS
		+7,5ºC	+0ºC	-5ºC	-10ºC	-15ºC			
40	84	99.770	75.440	61.800	49.990	39.790	**OSKA5341-K**	106.100.0021	**9.478,00**
40	100	118.770	89.810	73.570	59.510	47.370	**OSKA5351-K**	106.100.0022	**10.059,00**
50	118	140.150	105.970	86.820	70.220	55.900	**OSKA5361-K**	106.100.0023	**10.671,00**
75	192	232.640	175.250	143.210	115.570	91.870	**OSKA7452-K**	106.100.0025	**16.010,00**
100	220	266.560	200.810	164.100	132.430	105.270	**OSKA7662-K**	106.100.0026	**16.501,00**
100	250	302.910	228.190	186.480	150.480	119.620	**OSKA7472-K**	106.100.0027	**17.947,00**
125	315	365.760	273.580	222.200	177.940	140.070	**OSKA8551-K**	106.100.0028	**25.286,00**
150	359	425.300	319.090	259.780	208.600	164.690	**OSKA8561-K**	106.100.0029	**26.099,00**
150	410	512.670	385.650	314.710	253.490	200.980	**OSKA8571-K**	106.100.0030	**28.283,00**
180	470	587.000	470.000	393.000	324.000	261.000	**OSKA8581-K**	106.100.0031	**31.011,00**
180	535	670.000	516.000	427.000	350.000	282.000	**OSKA8591-K**	106.100.0032	**33.957,00**

APLICACIÓN BAJA TEMPERATURA

NH3/R-717

HP	Cilind. (m³/h)	Potencia Frigorífica (W) a la Temperatura de Evaporación			MODELO	CÓDIGO	Precio EUROS
		+7,5ºC	+0ºC	-5ºC			
40	100	49.550	39.500	30.800	**OSNA5351-K**	106.100.0033	**10.059,00**
50	118	57.760	46.070	35.940	**OSNA5361-K**	106.100.0034	**10.671,00**
75	192	93.370	74.630	58.680	**OSNA7452-K**	106.100.0036	**16.010,00**
100	220	105.980	84.790	66.740	**OSNA7462-K**	106.100.0037	**16.501,00**
100	250	120.660	96.660	76.190	**OSNA7472-K**	106.100.0038	**17.947,00**
150	410	196.200	156.650	122.720	**OSNA8571-K**	106.100.0039	**28.283,00**
180	535	244.000	193.400	150.200	**OSNA8591-K**	106.100.0040	**33.957,00**

- Rendimientos indicados con Tª de condensación +40ºC; Tª de gas aspirado +15ºC, con economizador (NO INCLUIDO EN EL PRECIO).

Notas Generales

Compresores Alta / Media Temperatura

- Rendimientos indicados con Tª de condensación +45ºC sin economizador; Subenfriamiento de líquido 5K; Recalentamiento 20K (R-404A) (Velocidad del compresor 2.900 .p.m)

Compresores Baja Temperatura

- Rendimientos indicados con Tª de condensación +45ºC sin economizador; Subenfriamiento de líquido 5K; Recalentamiento 20K (R-404A) (Velocidad del compresor 2.900 .p.m)

Alcance del suministro

- Compresor de 2 rotores a perfil asimétrico con rodamientos a bolas
- Válvula de servicio en aspiración
- Conexión para soldar en descarga
- Kit de inyección de aceite (filtro, visor, solenoide, control de flujo)
- Válvula de seguridad
- Válvula de presión diferencial integrada en el cuerpo del compresor.

Accesorios/Componentes Compresores Tornillo

Descripción	Aplicación Compresores	MODELO	CÓDIGO	Precio EUROS
Conexión y válvula cierre economizador	OS 74/ HS 53…74	**361 330 01**	190.111.0046	**362,90**
	OS 53	**361 330 02**	190.111.0047	**271,40**
	OSA 53	**361 331 03**	190.111.0048	**89,80**
	OSA 74	**361 331 04**	190.111.0049	**587,90**
Conexión soldar para economizador (sin válvula)	OS 74/ HS 53…74	**361 331 02**	190.111.0050	**89,80**
	OSA 53	**361 331 01**	190.111.0056	**89,80**
Válvula servicio descarga compresor	HS 53, 64	**361 338 01**	190.111.0051	**547,50**
	OS 74/ HS 74	**361 338 04**	190.111.0052	**727,40**
	OSA 74	**361 338 06**	190.111.0053	**727,40**
	HS 85, OS 85	**361 338 08**	190.111.0054	**1.137,80**
	OSA 85	**361 338 09**	190.111.0055	**1.137,80**
Válvula servicio aspiración compresor	OS 53/ HS 53, 64	**361 338 04**	190.111.0052	**727,40**
	OSA 53	**361 338 06**	190.111.0053	**727,40**
	HS 74, 85, OS 74, 85	**361 338 08**	190.111.0054	**1.137,80**
	OSA 74, OSA 85	**361 338 09**	190.111.0055	**1.137,80**
Conexión inyeccion de aceite	HS 64, 74, OS/A 53	**361 331 01**	190.111.0056	**89,80**
Adaptador de 1-1/4"x 1/2" NPT H para válvula seguridad	HSK-HSN 53/64/74	**366 005 01**	190.111.0057	**45,40**
Adaptador de 1-1/4"x 1/2" NPT M para válvula seguridad		**366 003 03**	190.111.0058	**45,40**
Módulo electrónico 69VSY.II 230V	HS 53 … 74	**347 009 01**	190.111.0059	**775,80**
Módulo electrónico INT 389R 220V 50/60 Hz	HS 53 … 74	**347 004 03**	190.111.0060	**929,60**
Módulo electrónico SE-E1 115V/230V - 50/60 Hz	HS 85	**347 017 10**	190.111.0061	**468,00**
Módulo control flujo de aceite (sin INT 389R)	OFC	**347 007-01**	190.111.0062	**513,00**
Módulo electrónico SE-E2 (Variador Frecuencia)	CS/HS Todos	**347 038 01**	190.111.0606	**754,30**
Módulo electrónico SE-i1	Basic Kit	**347 050 03**	190.111.0628	**818,50**
Módulo electrónico SE-i1	Kit completo	**347 050 01**	190.111.0629	**1.596,40**

Componentes para compresores

Descripción	Aplicación Compresores	MODELO	CÓDIGO	Precio EUROS
Sep.-Acumulador aceite (18 dm³)	HSK/HSN 53/64/74 OSK/N /A 53/74	**OA-1954**	190.100.0028	**3.138,00**
Sep.-Acumulador aceite NH3 (18 dm³)		**OA-1954A**	190.100.0029	**3.359,00**
Sep.-Acumulador aceite (40 dm³)		**OA-4188**	190.100.0030	**5.172,00**
Sep.-Acumulador aceite NH3 (40 dm³)		**OA-4188A**	190.100.0031	**5.626,00**
Sep.-Acumulador aceite (90 dm³)		**OA-9111**	190.100.0032	**8.581,00**
Sep.-Acumulador aceite NH3 A(90 dm³)		**OA-9111A**	190.100.0033	**9.046,00**
Sep.-Acumulador aceite (140 dm³)		**OA-14111**	190.100.0034	**13.916,00**
Sep.-Acumulador aceite NH3 (140 dm³)		**OA-14111A**	190.100.0035	**14.346,00**
Sep. aceite secundario (1 dm³)		**OAS-1055**	190.100.0036	**3.483,00**
Sep. aceite secundario (1 dm³)		**OAS-1655**	190.100.0037	**3.789,00**
Sep. aceite secundario (1,5 dm³)		**OAS-3088**	190.100.0038	**6.156,00**
Sep.aceite Vertical c/filtro coalescente NH3 (140 dm³)	OAC-14011A	**OAC-14011A**	190.100.0079	**30.590,00**
Sep.aceite Vertical c/filtro coalescente NH3 (250 dm³)	OAC-25112A	**OAC-25112A**	190.100.0080	**41.058,00**
Sep.aceite Horizontal c/filtro coalescente NH3 (80 dm³)	OAHC-65051A	**OAHC-65051A**	190.100.0081	**28.175,00**
Sep.aceite Horizontal c/filtro coalescente NH3 (180 dm³)	OAHC-80051A	**OAHC-80051A**	190.100.0082	**41.208,00**
Enfriador aceite por aire	HSK-HSN 53/74	**OL-200**	190.100.0039	**4.529,00**
		OL-300	190.100.0040	**4.867,00**
		OL-600	190.100.0041	**8.711,00**
Enfriador aceite por agua	OSK - OSN 53/74	**OW-401**	190.100.0042	**2.930,00**
		OW-501	190.100.0043	**3.459,00**
		OW-781	190.100.0044	**5.294,00**
		OW-941	190.100.0045	**6.335,00**
	OS.A 53/74	**OW-160A**	190.100.0046	**7.312,00**
		OW-290A	190.100.0047	**9.334,00**
		OW-860A	190.100.0048	**15.886,00**
Enfriador aceite por Agua de Mar	OSK - OSN 53/74	**OW-401B**	190.100.0076	**3.670,00**
		OW-501B	190.100.0077	**4.227,00**
		OW-781B	190.100.0075	**7.747,00**
		OW-941B	190.100.0078	**8.888,00**
Filtro de aceite con juntas PI 1008	OS-53 HS-53	**362 204 01**	190.111.0063	**227,50**
Filtro de aceite con juntas PI 1015	OS-74 HS 64…74 OS 85 - HS 85	**362 204 07**	190.100.0049	**300,30**
		362 204 06	190.111.0064	**309,00**

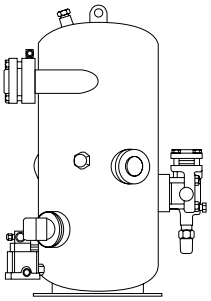

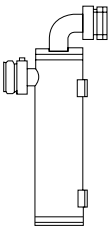

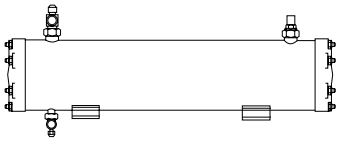

Capítulo 1

Accesorios/Componentes Compresores Tornillo

Descripción	Aplicación Compresores	Características Motor 2 polos			Dim. mm ØxL	Ref Bitzer	MODELO	CÓDIGO	Precio EUROS
		IP 55	IP 23	EJE					
Acoplamientos	OS. A 53	18,5kW		Ø 42	165 x 115	342 013 01	KS-620	190.100.0050	**758,00**
		22kW	18,5/22kW	Ø 48		342 013 02		190.100.0051	**764,00**
		30/37/45kW	30/37kW	Ø 55		342 013 03		190.100.0052	
			45kW	Ø 60		342 013 04		190.100.0053	
	OS. A 74	30/37/45kW	30/37kW	Ø 55	162 x 125	342 014 01	KS-720	190.100.0054	
		22kW	18,5/22kW	Ø 48		342 014 02		190.100.0055	
			45kW	Ø 60		342 014 03		190.100.0056	
		30/37/45kW	30/37kW	Ø 55	178 x 137	342 022 01	KS-730	190.100.0057	**1.222,00**
		55kW	45/55/75kW	Ø 60		342 022 02		190.100.0058	
		75kW		Ø 65		342 022 03		190.100.0059	
		90/100kW		Ø 75		342 023 01	KS-731	190.100.0060	
	OS 74 / 85	CONSULTAR	CONSULTAR	Ø 60	178 x 137	342 024 02	KS-800	190.111.0490	
				Ø 65		342 024 01		190.100.0067	**1.222,00**

Descripción	Aplicación Compresores	Características Motor 2 polos		Dim. mm ØAxØBxL	Ref Bitzer	MODELO	CÓDIGO	Precio EUROS
		IP 55	IP 23					
Brida para acoplamiento	OS 53/KS620	160 M 11/15 Kw		350x203x220	300 612 09	GS-5070	190.100.0061	**559,10**
		160 L 18,5 kW						
		180 M 22 kW						
		200 L 30/37 Kw	160 M 11/15 Kw	400x201x220	300 612 10	GS-5080	190.100.0062	**559,10**
			160 L 18,5/22 kW					
			180 M 30 kW					
			180 L 37 kW					
	OS 70/74 KS-720 o KS-730	200 L 30/37 Kw	160 L 18,5/22 kW	400x370x130	300 612 11	GS-7090	190.100.0063	**898,20**
			180 M 30 kW					
			180 L 37 kW					
		225 M 45 Kw		450x370x130	300612 12	GS-7100	190.100.0064	**1.015,70**
			200 M 45 kW	450x370x160	300 612 13	GS-7110	190.100.0065	**1.015,70**
			200 L 55 kW					
		250 M 55 Kw	225 M 75 Kw	550x370x160	300 612 14	GS-7120	190.100.0066	**1.015,70**
		280 M 75 Kw						
	OS 74 / 85	315 S 110 Kw	250 S 90 Kw	660X370X162	300 612 16	GS-7140	190.100.0083	**1.188,20**
		315 M 132 Kw	250 M 110 Kw					
		315 L 160 Kw	280 M 132 Kw					

(*) Para otros diámetros y agujeros de motor sin mecanizar CONSULTAR.
Brida para montar B-35 2 polos,ICE standard ,(Para motores con polos conmutables, consultar).

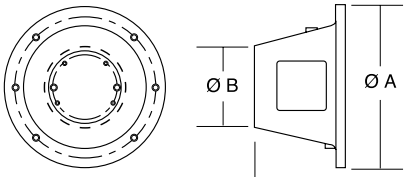

OS 53

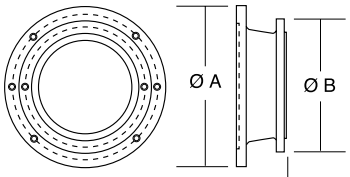

OS 70/74

TECNAC

Separador de Aceite Primario para Compresores de Tornillo

Vol. total (L)	Vol. aceite (L)	Maximo Nº compr.	Nº Resist.	Entrada refrig.	Salida refrig.	Salida aceite	Llenado aceite	Válvula de seguridad	Temp. Máx.ºC	MODELO	CÓDIGO	Precio EUROS
40	18	2	1	DN50	Adaptador 1 3/4" x 1 5/8"	Adaptador 1 3/4"x 1 1/8"	1 1/4"x7/8"	1/2" NPT	-20/100	**SAP-18L(*)**	351.308.0021	**2.978,60**
80	40	3	2	DN 65	DN 65	Adaptador 1 3/4"x 1 3/8"		1/2" NPT		**SAP-40L (*)**	351.308.0022	**4.698,00**
228	90	6	3	DN100	DN100	Adaptador 2 1/4" x 1 5/8"		2x 1/2" NPT		**SAP-90L (*)**	351.308.0023	**8.219,40**
385	140	6	3	DN100	DN100	Adaptador 2 1/4" x 2 1/8"				**SAP-140L (*)**	351.308.0024	**15.265,00**

Vol. total (L)	Vol. aceite (L)	Maximo Nº compr.	Nº Resist.	Entrada refrig.	Salida refrig.	Salida aceite	Llenado aceite	Válvula de seguridad	Temp. Máx.ºC	MODELO	CÓDIGO	Precio EUROS
40	18	2	1	DN50	Adaptador 1 3/4" x 1 5/8"	Adaptador 1 3/4"x 1 1/8" ODS (DN25)	1 1/4"x7/8" ODS (DN20)	1/2" NPT	-20/100	**SAP-18L-NH3 (*)**	351.308.0040	**2.579,00**
80	40	3	2	DN 65	DN 65	Adaptador 1 3/4" x 1 3/8" ODS (DN32)		1/2" NPT		**SAP-40L-NH3 (*)**	351.308.0041	**3.634,00**
228	90	6	3	DN100	DN100	Adaptador 2 1/4" x 1 5/8" ODS (DN40)		2x 1/2" NPT		**SAP-90L-NH3 (*)**	351.308.0042	**5,952,00**
385	140	6	3	DN100	DN100	Adaptador 2 1/4" x 2 1/8" ODS (DN50)				**SAP-140L-NH3 (*)**	351.308.0043	**9.589,00**

Nota:(*) Los separadores de Tecnac son válidos para compresores de tornillo Bitzer, Frascold, Carlyle...

Dimensiones

A	T	C	L
388	220	679	914
494	280	975	1264
672	430	1222	1685
775	530	1174	1667

Medidas en mm.

Separador de Aceite Coalescente

Vol. Total (L)	Dimensiones (mm)				Entrada/ Salida Aceite	R-134A	R-404A/R-507	MODELO	CÓDIGO	Precio EUROS
	D	H	H1	H2						
13	159	860	295	765	2 1/8"	31	-10/120ºC	**SAC-5**	351.308.0030	**1.988,00**
50	273	1222	408	1075	2 5/8"			**SAC-6**	351.308.0031	**4.041,00**
50	273	1222	408	1075	3 1/8"			**SAC-7**	351.308.0032	**4.103,00**
13	159	860	295	765	2 1/8"	31	-10/120ºC	**SAC-5-NH3**	351.308.0044	**2.263,00**
50	273	1222	408	1075	2 5/8"			**SAC-6-NH3**	351.308.0045	**4.284,00**
50	273	1222	408	1075	3 1/8"			**SAC-7-NH3**	351.308.0046	**4.338,00**

FRASCOLD PRODUCT RANGE

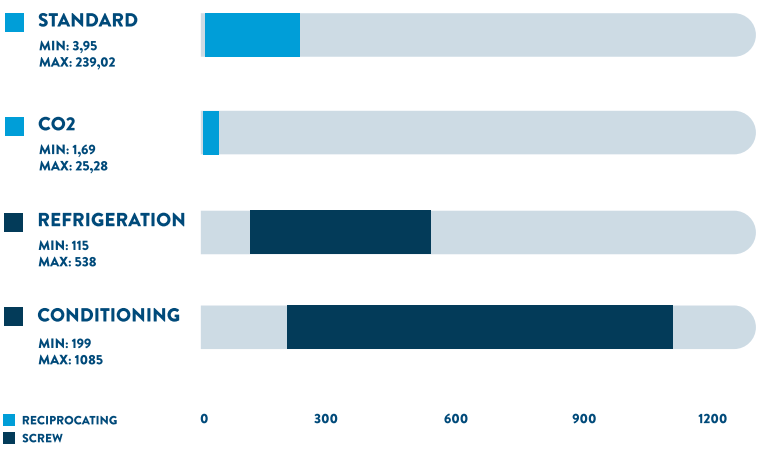

frascold®

BLUE IS BETTER

Frascold is an international company, italian excellence focused on solutions for refrigeration and air conditioning. Along with customized solutions, the product range moves from the small open cylinder with 0.5 hp pistons, to ATEX and UL certified compressors, open screw compressors with ammonia and screw up to 320 hp. Frascold combines technology and innovation, thanks to the highly specialized technical team and an automated factory, with a strong historicity and production excellence thanks to its own foundry.

Compresores Semi-Herméticos

APLICACIÓN ALTA / MEDIA / BAJA TEMPERATURA

R-449A / R-448A / R-404A

HP	Cilind. (m^3/h)	Potencia Frigorífica (W) a la Temperatura de Evaporación					MODELO	CÓDIGO	Precio EUROS
		0ºC	-5ºC	-10ºC	-25ºC	-30ºC			
0,5	3,95	2.590	2.061	1.637	728	518	**A0.5-4Y**	103.105.0001	**1.194,00**
0,75	4,93	3.400	2.066	2.077	901	660	**A0.7-5Y**	103.105.0002	**1.204,00**
1	6,91	5.092	4.036	3.197	1.469	1.104	**A1.5-7Y**	103.105.0004	**1.294,00**
1	5,47	3.818	3.034	2.402	1.062	768	**A1-6Y**	103.105.0003	**1.216,00**
1,5	9,88	6.896	5.532	4.442	2.154	1.657	**B2-10.1Y**	103.105.0005	**1.449,00**
2	11,26	8.169	6.539	5.238	2.498	1.888	**D2 11-Y**	103.105.0006	**1.610,00**
3	16,40	12.302	9.896	7.969	3.844	2.901	**D4-16.1Y**	103.105.0008	**1.855,00**
3	15,36	11.039	8.928	7.240	3.668	2.882	**D3 15 Y**	103.105.0059	**1.700,00**
3	13,15	9.585	7.698	6.189	2.946	2.185	**D3-13.1Y**	103.105.0007	**1.699,00**
4	17,93	12.973	10.549	8.600	4.398	3.446	**D4 18 Y**	103.105.0061	**1.870,00**
5	21,18	14.960	12.032	9.656	4.394	3.126	**Q5 21 Y**	103.105.0009	**2.590,00**
7,5	35,86	27.502	21.591	17.060	8.266	6.422	**Q7 36 Y**	103.105.0090	**3.020,00**
7,5	32,66	23.812	19.188	15.487	7.596	5.814	**Q7-33.1Y**	103.105.0012	**2.949,00**
7,5	28,02	20.614	16.611	13.406	6.535	4.972	**Q7-28.1Y**	103.105.0011	**2.790,00**
12	41,32	29.523	23.597	18.842	8.779	6.566	**S12 42 Y**	103.105.0013	**3.495,00**
15	51,50	38.510	31.177	25.345	12.709	9.636	**S15-52Y**	103.105.0014	**3.700,00**
20	58,48	43.334	34.586	27.593	12.850	9.587	**V20 59 Y**	103.105.0092	**5.352,00**
20	56,00	42.345	34.321	27.931	14.058	10.686	**S20-56Y**	103.105.0015	**4.399,00**
25	70,77	51.960	41.513	33.182	15.667	11.789	**V25-71Y**	103.105.0016	**5.789,00**
30	83,81	62.488	50.123	40.224	19.307	14.700	**V30-84Y**	103.105.0017	**6.016,00**
32	93,05	68.122	51.415	42.998	19.554	14.406	**V32 93 Y**	103.105.0095	**6.016,00**
35	106,2	79.343	63.457	50807	24.537	18.933	**Z35-106Y**	103.105.0018	**7.724,00**
35	102,9	73.206	59.295	48.128	23.756	17.934	**V35 103 Y**	103.105.0096	**6.322,00**
40	125,7	92.713	74.082	59.208	28.154	21.483	**Z40-126Y**	103.105.0019	**8.115,00**
50	167,6	127.536	10.232	82.168	39.467	29.903	**W50 168 Y**	103.105.0098	**11.313,00**
50	154,4	112.794	90.433	72.517	34.493	26.028	**Z50-154Y**	103.105.0020	**9.595,00**
60	186,1	138.597	110.866	88.820	42.744	32.610	**W60 187 Y**	103.105.0062	**11.772,00**
70	205,8	153.408	123.112	98.869	47.244	35.559	**W70 206 Y**	103.105.0063	**12.457,00**
80	239,0	171.816	137.526	110.109	52.027	39.019	**W80 240 Y**	103.105.0065	**13.733,00**

Rendimientos calculados con refrigerante **(R-449A)**
Rendimientos aproximados para R448A y R404-A

Nota: Consultar para ambiente ATEX

- Rendimientos del compresor expresados con temperatura de condensación de +45ºC, según la EN 12900 (gases aspirados a +20ºC sin recalentamiento)

Capítulo 1

Compresores Semi-Herméticos

Frascold™

APLICACIÓN MEDIA / BAJA TEMPERATURA

R-449A / R-448A / R404A

HP	Cilind. (m³/h)	Potencia Frigorífica (W) a la Temperatura de Evaporación				MODELO	CÓDIGO	Precio EUROS
		-5ºC	-10ºC	-25ºC	-30ºC			
0.5	4,93	2.618	2.005	863	642	**A 0,5 5 Y**	103.105.0021	**1.195,00**
0.75	5,47	2.954	2.267	1.005	750	**A 0,7 6 Y**	103.105.0002	**1.204,00**
1	6,91	3.898	3.045	1.406	1.061	**A 1 7 Y**	103.105.0022	**1.216,00**
1.5	8,96	5.001	3.972	1.884	1.456	**B 1,5 9 Y**	103.105.0023	**1.339,00**
2	15,36	8.469	6.703	3.300	2.595	**D 2 15 Y**	103.105.0025	**1.610,00**
2	13,15	7.707	6.076	2.946	2.308	**D 2 13 Y**	103.105.0024	**1.610,00**
3	16,39	9.458	7.465	3.575	2.749	**D 3 16 Y**	103.105.0087	**1.700,00**
4	24,69	13.828	10.819	4.991	3.779	**Q4-25.1Y**	103.105.0027	**2.410,00**
4	23,91	13.305	10.476	4.970	3.803	**Q 4 24 Y**	103.105.0089	**2.402,00**
4	19,77	11.274	8.862	4.205	3.248	**Q 4 20 Y**	103.105.0088	**2.375,00**
4	17,93	10.963	8.435	4.100	3.309	**D3-18Y**	103.105.0026	**1.610,00**
5	32,66	19.543	15.199	7.396	5.888	**Q5-33.1Y**	103.105.0029	**2.820,00**
5	28,02	16.103	12.726	6.162	4.780	**Q5-28Y**	103.105.0028	**2.676,00**
5	24,69	14.247	11.445	5.502	4.168	**Q5-25.1Y**	103.105.0010	**2.600,00**
10	51,5	34.859	27.597	13.876	10.982	**S10-52Y**	103.105.0031	**3.595,00**
15	58,48	52.61	41.364	19.463	14.825	**V15 59 Y**	103.105.0091	**5.280,00**
15	70,77	47.537	37.658	18.497	14.491	**V15 71 Y**	103.105.0032	**5.280,00**
20	83,81	30.24	23.969	12.155	9.672	**V20-84Y**	103.105.0033	**5.676,00**
25	106,16	63.573	49.921	23.513	18.041	**Z25 106 Y**	103.105.0034	**7.120,00**
30	125,72	72.571	57.134	27.279	21.068	**Z30-126Y**	103.105.0035	**7.698,00**
40	167,6	102.245	74.638	35.719	26.995	**W40 168 Y**	103.105.0097	**10.905,00**
40	154,38	92.434	72.711	36.569	29.071	**Z40-154Y**	103.105.0036	**9.220,00**
50	186,1	109.927	85.820	39.054	29.499	**W 50 187 Y**	103.105.0037	**11.313,00**
60	205,8	123.275	96.797	45.131	34.643	**W 60 206 Y**	103.105.0099	**11.772,00**
75	227,77	131.908	105.750	49.949	37.227	**W 75 228 Y**	103.105.0100	**12.915,00**

•Rendimientos calculados con refrigerante **R449A**. Rendimientos aproximados para R448 R404A

- Rendimientos del compresor expresados con temperatura de condensación de +45ºC, según la EN 12900 (gases aspirados a +20ºC sin recalentamiento)

Compresores Semi-Herméticos

Frascold

APLICACIÓN ALTA-MEDIA TEMPERATURA

R-134A

HP	Desplaz. 50Hz (m³h)	Potencia Frigorífica (W) a la Temperatura de Evaporación				MODELO	CÓDIGO	Precio EUROS
		+5ºC	0ºC	-5ºC	-10ºC			
0,5	4,93	2.750	2.180	2.750	2.180	**A 0,5 5 Y**	103.105.0021	**1.195,00**
0,75	4,93	2.647	2.114	1.656	1.265	**A 0,7 5 Y**	103.105.0002	**1.204,00**
0,75	5,47	2.844	2.270	1.780	1.364	**A 0,7 6 Y**	103.105.0057	**1.204,00**
1	6,91	3.806	3.072	2.447	1.918	**A 1 7 Y**	103.105.0022	**1.216,00**
1,5	8,96	5.051	4.112	3.304	2.609	**B 1,5 9 Y**	103.105.0023	**1.339,00**
2	13,15	7.501	6.097	4.889	3.806	**D 2 13 Y**	103.105.0024	**1.610,00**
2	15,36	8.625	7.028	5.644	4.451	**D 2 15 Y**	103.105.0025	**1.610,00**
3	15,36	8.601	6.982	5.584	4.384	**D 3 15 Y**	103.105.0059	**1.700,00**
3	16,39	8.987	7.293	5.835	4.586	**D 3 16 Y**	103.105.0087	**1.700,00**
4	17,93	10.225	8.366	6.766	5.405	**D3-18Y**	103.105.0026	**1.610,00**
4	17,93	10.776	8.736	6.991	5.498	**D 4 18 Y**	103.105.0061	**1.870,00**
4	19,77	11.778	9.579	7.671	6.037	**Q 4 20 Y**	103.105.0088	**2.375,00**
4	23,91	13.182	10.630	8.434	6.567	**Q 4 24 Y**	103.105.0089	**2.402,00**
4	24,69	13.192	10.587	8.345	6.436	**Q4-25.1Y**	103.105.0027	**2.410,00**
5	28,02	15.541	12.577	10.041	7.894	**Q5-28Y**	103.105.0028	**2.676,00**
5	32,66	17.772	14.533	11.749	9.360	**Q5-33.1Y**	103.105.0029	**2.820,00**
7,5	35,86	21.182	17.458	14.159	11.272	**Q 7 36 Y**	103.105.0090	**3.020,00**
7,5	38,25	22.652	18.562	15.052	12.053	**S7-33Y**	103.105.0086	**3.267,00**
8	41,3	25.820	20.880	16.660	13.080	**S8-42Y**	103.105.0030	**3.420,00**
10	51,5	29.537	24.179	19.576	15.642	**S10-52Y**	103.105.0031	**3.595,00**
15	58,48	34.629	28.320	22.893	18.248	**V 15 59 Y**	103.105.0091	**5.280,00**
15	70,77	40.871	33.483	27.130	21.690	**V15-71Y**	103.105.0032	**5.280,00**
20	58,48	35.127	28.593	22.981	18.185	**V 20 59 Y**	103.105.0092	**5.352,00**
20	83,81	46.270	37.436	29.846	23.885	**V20-84Y**	103.105.0033	**5.676,00**
25	93,05	53.049	43.577	35.174	27.800	**V 25 93 Y**	103.105.0093	**5.910,00**
25	106,16	57.574	46.578	37.170	29.209	**Z 25 106 Y**	103.105.0034	**7.120,00**
30	125,72	70.603	57.221	45.708	35.892	**Z30-126Y**	103.105.0035	**7.698,00**
32	93,05	52.607	42.117	33.044	25.290	**V 32 93 Y**	103.105.0095	**6.016,00**
35	102,86	57.821	47.281	38.216	30.463	**V 35 103 Y**	103.105.0096	**6.322,00**
40	154,38	85.314	69.116	55.257	43.519	**Z40-154Y**	103.105.0036	**9.220,00**
40	167,6	97.364	79.588	64.339	51.311	**W 40 168 Y**	103.105.0097	**10.905,00**
50	167,6	95.140	77.541	62.315	49.257	**W 50 168 Y**	103.105.0098	**11.313,00**
50	186,1	105.386	85.048	67.518	52.529	**W 50 187 Y**	103.105.0037	**11.313,00**
60	186,1	105.243	84.837	67.169	52.003	**W 60 187 Y**	103.105.0062	**11.772,00**
60	205,8	119.268	96.760	77.474	61.116	**W 60 206 Y**	103.105.0099	**11.772,00**
70	205,8	118.529	95.818	76.293	59.692	**W 70 206 Y**	103.105.0063	**12.457,00**
75	227,77	127.628	102.762	81.454	63.414	**W 75 228 Y**	103.105.0100	**12.915,00**
80	239,02	134.198	108.250	85.985	67.103	**W 80 240 Y**	103.105.0065	**13.733,00**

Nota: Consultar para ambiente ATEX

- Rendimientos del compresor expresados con temperatura de condensación de +45ºC, según la EN 12900 (gases aspirados a +20ºC sin recalentamiento)
- Rendimientos calculados con refrigerante R-134a
- Rendimientos aproximados para refrigerante R-513A

Capítulo 1

Compresores Semi-Herméticos Tandem

APLICACIÓN ALTA-MEDIA TEMPERATURA

R-134A

HP	Desplaz. 50Hz (m³h)	Potencia Frigorífica (W) a la Temperatura de Evaporación				MODELO	CÓDIGO	Precio EUROS
		+5ºC	0ºC	-5ºC	-10ºC			
8	49,38	26.385	21.173	16.690	12.871	**QQ 4-25 Y**	103.105.0108	**5.000,00**
10	49,38	28.995	23.733	19.222	15.372	**QQ 5-25 Y**	103.105.0109	**5.675,00**
10	55,76	31.082	25.155	20.081	15.789	**QQ 5-28 Y**	103.105.0110	**5.788,00**
14	55,76	31.123	25.069	19.910	15.562	**QQ 7-28 Y**	103.105.0111	**6.020,00**
10	65,32	35.543	29.066	23.499	18.721	**QQ 5-33 Y**	103.105.0112	**6.132,00**
14	65,32	36.626	29.747	23.817	18.753	**QQ 7-33 Y**	103.105.0113	**6.360,00**
16	82,64	51.641	41.758	33.311	26.156	**SS-8-42Y**	103.105.0114	**7.362,00**
24	82,64	46.933	38.056	30.369	23.782	**SS-12-42Y**	103.105.0115	**7.646,00**
20	103,00	59.073	48.357	39.153	31.284	**SS 10-52 Y**	103.105.0116	**7.866,00**
30	103,00	58.829	48.034	38.776	30.875	**SS 15-52 Y**	103.105.0117	**8.313,00**
30	112,00	65.237	53.403	43.227	34.518	**SS 15-56 Y**	103.105.0118	**8.839,00**
40	112,00	65.909	53.858	43.512	34.676	**SS 20-56 Y**	103.105.0119	**9.300,00**

APLICACIÓN ALTA-MEDIA TEMPERATURA

R-404A

HP	Desplaz. 50Hz (m³h)	Potencia Frigorífica (W) a la Temperatura de Evaporación				MODELO	CÓDIGO	Precio EUROS
		+5ºC	0ºC	-5ºC	-10ºC			
8	49,40	-	-	-	-	**QQ 4-25 Y**	103.105.0108	**5.000,00**
10	49,40	-	35.616	29.399	24.033	**QQ 5-25 Y**	103.105.0109	**5.675,00**
10	55,80	-	-	33.449	27.477	**QQ 5-28 Y**	103.105.0110	**5.788,00**
15	55,80	49.428	41.353	34.278	28.113	**QQ 7-28 Y**	103.105.0111	**6.020,00**
10	65,40	-	-	-	-	**QQ 5-33 Y**	103.105.0112	**6.132,00**
15	65,40	52.441	43.951	36.460	29.892	**QQ 7-33 Y**	103.105.0113	**6.360,00**
16	82,60	-	-	47.007	38.649	**SS-8-42Y**	103.105.0114	**7.362,00**
24	82,60	65.770	54.512	44.660	36.105	**SS-12-42Y**	103.105.0115	**7.646,00**
20	103,00	-	-	-	47.905	**SS 10-52 Y**	103.105.0116	**7.866,00**
30	103,00	92.095	77.161	64.237	53.068	**SS 15-52 Y**	103.105.0117	**8.313,00**
30	112,00	-	-	70.497	57.886	**SS 15-56 Y**	103.105.0118	**8.839,00**
40	112,00	101.140	84.837	70.709	58.481	**SS 20-56 Y**	103.105.0119	**9.300,00**

APLICACIÓN BAJA TEMPERATURA

R-404A

HP	Cilind. (m³h)	Potencia Frigorífica (W) a la Temperatura de Evaporación		MODELO	CÓDIGO	Precio EUROS
		-25ºC	-30ºC			
8	49,40	11.296	8.418	**QQ 4-25 Y**	103.105.0108	**5.000,00**
10	42,40	11.932	9.011	**QQ 5-25 Y**	103.105.0109	**5.675,00**
10	55,80	13.933	10.647	**QQ 5-28 Y**	103.105.0110	**5.788,00**
15	55,80	14.179	10.754	**QQ 7-28 Y**	103.105.0111	**6.020,00**
10	65,40	16.758	13.068	**QQ 5-33 Y**	103.105.0112	**6.132,00**
15	65,40	16.430	12.551	**QQ 7-33 Y**	103.105.0113	**6.360,00**
16	82,60	21.642	16.517	**SS-8-42Y**	103.105.0114	**7.362,00**
24	82,60	19.016	14.173	**SS-12-42Y**	103.105.0115	**7.646,00**
20	103,00	27.444	21.546	**SS 10-52 Y**	103.105.0116	**7.866,00**
30	103,00	27.528	20.819	**SS 15-52 Y**	103.105.0117	**8.313,00**
30	112,00	30.242	23.525	**SS 15-56 Y**	103.105.0118	**8.839,00**
40	112,00	30.461	23.096	**SS 20-56 Y**	103.105.0119	**9.300,00**

Compresores Semi-Herméticos 2 Etapas

R404A / BAJA TEMPERATURA

400 V III 50 Hz PW

HP	Cilind. (m^3h)	Potencia Frigorífica (W) a la Temperatura de Evaporación			MODELO	CÓDIGO	Precio EUROS
		-3ºC	-35ºC	-45ºC			
5,5	22,6 / 19	8.990	7.480	5.010	**S5-26.16Y**	103.105.0069	**4.390,00**
7,5	28 / 20	11.000	9.060	5.960	**S7-27.19Y**	103.105.0070	**4.545,00**
10	41,9 / 29,2	12.590	8.630	--	**2V10-42.29Y**	103.105.0071	**6.390,00**
15	58,3 / 29,4	19.390	16.320	11.210	**2Z15-60.30Y**	103.105.0072	**7.890,00**
20	70,8 / 35,4	23.440	19.750	13.590	**2Z20-72.36Y**	103.105.0073	**8.290,00**
25	83,8 / 41,9	27.760	23.390	16.100	**2Z25-84.42Y**	103.105.0074	**9.650,00**
30	102,9 / 51,5	34.080	28.720	19.760	**2Z30-102.51Y**	103.105.0064	**11.250,00**

- Rendimientos del compresor expresados con temperatura de condensación de +50ºC.
- Aplicación con R507A muy similar a la aplicación con R404A.
- Rendimientos con R407F Consultar.

(*) Incluyen presostato diferencial de aceite electrónico y módulo de control compresor INT69.
Para Módulo Electrónico Diagnose concultar.

Capítulo 1

Compresores Semi-Herméticos para CO_2

frascold

R 744 - CO2 / BAJA TEMPERATURA SUBCRITICO (80 bar)

230 / 400 V III 50 Hz

HP	Cilind. (m^3h)	Potencia Frigorífica (W) a la Temperatura de Evaporación				MODELO	CÓDIGO	Precio EUROS
		-25ºC	-30ºC	-35ºC	-45ºC			
0,7	1,69	4.209	3.408	2.704	1.556	**A07-1.6SK3**	103.105.0122	**2.221,00**
1	2,69	6.745	5.466	4.344	2.515	**A1-2.5SK3**	103.105.0123	**2.267,00**
1	3,35	8.384	6.803	5.414	3.150	**A1.5-3SK3**	103.105.0124	**2.275,00**
2	3,95	10.223	8.205	6.454	3.707	**A2-4SK3**	103.105.0125	**2.357,00**
2,5	4,93	13.265	10.782	8.601	5.091	**A2.5-5SK3**	103.105.0126	**2.429,00**
3	6,51	17.379	14.192	11.403	6.926	**D3-6SK3**	103.105.0127	**2.540,00**
4	7,96	21.611	17.563	14.046	8.500	**D4-8SK3**	103.105.0128	**2.586,00**
4,5	9,13	25.133	20.470	16.436	10.041	**D4.5-9SK3**	103.105.0129	**2.826,00**
5	11,27	30.576	24.922	20.079	12.402	**D5-11SK3**	103.105.0130	**3.030,00**
7	14,95	41.753	34.006	27.258	16.520	**Q7-15SK3**	103.105.0131	**3.977,00**
9	19,77	52.297	42.390	34.013	20.922	**Q9-20SK3**	103.105.0132	**4.219,00**

Rendimientos expresados con temperatura de condensación de -5ºC, gases aspirados 10K EN12900
Sistemas subcríticos dispuestos para sistema en cascada con otra máquina frigorífica para condensar
Incluyen carga de aceite POE especial para CO2, válvula de seguridad interna, módulo de proteccion INT69 115-230V 50-60Hz Diagnose, termistores , caja de conexión y válvulas de servicio
Serie D con funcionamiento con inverter integrado

R 744 - CO2 / MEDIA TEMPERATURA TRANSCRITICO

230 / 400 V III 50 Hz

HP	Cilind. (m^3h)	Potencia Frigorífica (W) a la Temperatura de Evaporación			MODELO	CÓDIGO	Precio EUROS
		-5ºC	-10ºC	-15ºC			
5	3,79	8.014	6.449	5.229	**Q5-4TK**	103.105.0135	**5.242,00**
6	3,79	8.933	7.375	6.013	**Q6-4TK**	103.105.0136	**5.262,00**
6	4,38	8.862	6.988	5.516	**Q6-4.5TK**	103.105.0137	**5.275,00**
7	4,38	10.307	8.482	6.881	**Q7-4.5TK**	103.105.0138	**5.500,00**
7	6,00	12.481	9.968	8.006	**Q7-6TK**	103.105.0139	**5.539,00**
9	6,00	14.130	11.646	9.467	**Q9-6TK**	103.105.0140	**5.600,00**
9	6,95	15.018	12.105	9.829	**Q9-7TK**	103.105.0141	**5.638,00**
8	7,89	18.251	15.032	12.154	**S8-8TK**	103.105.0142	**6.520,00**
10	7,89	18.583	15.318	12.451	**S10-8TK**	103.105.0143	**6.585,00**
10	9,64	23.230	19.210	15.607	**S10-10TK**	103.105.0144	**6.642,00**
15	9,64	23.353	19.260	15.591	**S15-10TK**	103.105.0145	**6.699,00**
15	11,84	27.714	22.892	18.567	**S15-12TK**	103.105.0146	**6.759,00**
20	11,84	28.774	23.752	19.331	**S20-12TK**	103.105.0147	**6.815,00**
20	14,46	34.951	28.872	23.424	**S20-14TK**	103.105.0148	**7.253,00**
25	14,46	36.378	30.190	24.647	**S25-14TK**	103.105.0149	**7.398,00**
20	17,84	44.352	36.337	29.159	**S20-18TK**	103.105.0150	**7.810,00**
30	17,84	45.518	37.796	30.881	**S30-18TK**	103.105.0151	**8.348,00**
25	20,50	50.936	43.027	35.942	**S25-21TK**	103.105.0152	**8.408,00**
30	25,28	63.449	53.662	44.894	**S30-26TK**	103.105.0153	**8.630,00**

Accesorios Compresores SH

Descripción	Tipo de Compresor	Características	Código Frascold	CÓDIGO	Precio EUROS
Resistencia de Cárter	A-B-C-D	50 W 230 V / 1 / 50-60 Hz	**T00CH13RIC**	190.105.0001	**118,00**
	Q-S	70 W 230 V / 1 / 50-60 Hz	**T00CH1RIC**	190.105.0002	**118,00**
	V-Z-W	150 W 230 V / 1 / 50-60 Hz	**T00CH9RIC**	190.105.0003	**175,00**
Reducción de Capacidad en culata	Q (CC3)	Control de capacidad 50%(1xCC3)	**T00SK220150**	190.105.0004	**434,00**
	S (CC1/0)	Control de capacidad 50%(1xCC1/0)	**T00SK220100**	190.105.0005	**447,00**
	V (CC2/10)	Control de capacidad 50%(1xCC2/0)	**T00SK220200**	190.105.0006	**479,00**
	Z (CC2/10)	Control de capacidad 33%(1xCC2/0) y 60% (2xCC2/0)			
	W (CC2/0)	Control de capacidad 25% (1xCC2/0), 50% y 75% (3xCC2/10)			
	D	Reducción de capacidad en culata RSH permite parcializar compresores de 2 y 4 cilindros	**T00SK 220330**	190.105.0128	**620,00**
	Q		**T00SK 220310**	190.105.0129	**620,00**
	S		**T00SK 220360**	190.105.0130	**730,00**
	V		**T00SK 220200**	190.105.0131	**422,10**
Sistema de enfriamiento	Q	Kit de inyección de líquido	**SZ-FLI/4**	190.105.0132	**1.060,00**
	S		**SZ-FLI**	190.105.0133	**1.120,00**
	V		**SZ-FLI/2**	190.105.0134	**1.068,00**
	Z-W		**SZ-FLI/3**	190.105.0135	**1.158,00**
Arranque descargado	D-Q	Integrado en Culata Especial (sin retención)	**US1**	190.105.0007	**433,80**
	F-S		**CC3/0**	190.105.0008	**410,00**
	V-Z-W		**US2**	190.105.0009	**479,00**
Ventilador culata*	A-B- C- D- F-Q	Vent Culata Ø 250mm 230V/1Ph/50-60Hz	**USAF6**	190.105.0010	**235,00**
	S-V-Z-W	Vent Culata Ø 300mm 230V/1Ph/50-60Hz	**USAF5**	190.105.0011	**314,00**
Control Temp.Descarga	V- Z- W y Q- S (opcional)	Sensor de Temperatura de descarga	**T00EC50**	190.105.0012	**180,00**
Presostato Dif.Aceite Electrónico	V-Z-W	DeltaPII 110-230V 50-60Hz	**T00EC1620RIC**	190.105.0014	**229,00**
		INT250FR (para Diagnose)	**T00EC1630DRIC**	190.105.0136	**319,00**

*Sin soporte de ventilador

Descripción	Tipo de compresor	Soporte para Compresores	Código Frascold	CÓDIGO	Precio EUROS
Soporte de ventilador de culata	A-B-C-D	MOTOR A-F	**T00SK280362**	190.105.0090	**88,00**
	Q	MOTOR Q	**T00SK280403**	190.105.0155	**61,00**
	S	MOTOR S	**T00SK280495**	190.105.0156	**61,00**
	V	MOTOR V	**T00SK280496**	190.105.0157	**62,00**
	W	MOTOR W	**T00SK280870**	190.105.0158	**74,30**
	Z	MOTOR Z	**T00SK280650**	190.105.0089	**81,80**

MODULOS DE PROTECCION // INT 69 DIAGNOSE

Tipo de Compresor	Características	Código Frascold	CÓDIGO	Precio EUROS
A-B-D	INT69 220-240V 50-60Hz	**T00ECA01**	190.105.0015	**165,00**
	INT69 24V AC	**T00ECA12**	190.105.0137	**139,80**
	INT69 24V DC	**T00ECA12DC**	190.105.0138	**139,80**
	INT69 110V AC	**T00ECA42**	190.105.0139	**139,80**
	INT69 12V DC	**T00EC13DC**	190.105.0140	**139,80**
Q-S-SK2-SK3-TK	INT69 115-230V 50-60Hz Diagnose	**T000EC01D-RIC**	190.105.0141	**135,00**
	INT69TM 220-240V 50-60HZ	**T00ECA11**	190.115.0231	**192,00**
V-S-W	INT69TML 115-230V 50-60Hz Diagnose	**T00ECA11D**	190.105.0142	**240,00**

ACCESORIOS PARA INT 69 DIAGNOSE

Características	Código Frascold	CÓDIGO	Precio EUROS
USB cable interface for INT69 Diagnose	**T00EC57**	190.105.0143	**423,00**
DP-Modbus gateway	**T00EC59**	190.105.0144	**325,00**
Modbus connection cable L=1m	**T00EC64**	190.105.0145	**60,30**
Modbus connection cable L=30cm	**T00EC65**	190.105.0146	**45,30**

Capítulo 1

Compresores Semi-Herméticos de Tornillo Compactos con Equipo Integrado Serie CXH

Frascold™

APLICACIÓN ALTA TEMPERATURA

R-404A — Trifásico 400V / 50Hz

HP	Desplaz. 50Hz (m³h)	Potencia Frigorífica (W) a la Temperatura de Evaporación				MODELO	CÓDIGO	Precio EUROS
		0ºC	-5ºC	-10ºC	-15ºC			
70	199	170	143	119	98	**CXH02 70-199Y**	105.105.0001	**17.500,00**
80	230	187	158	132	109	**CXH02 80-230Y**	105.105.0002	**18.400,00**
90	264	177	148	124	102	**CXH02 90-264Y**	105.105.0003	**18.998,00**
100	298	235	199	168	140	**CXH02 100-298Y**	105.105.0004	**20.457,00**
110	316	–	–	–	162	**CXH52 110-316Y**	105.105.0005	**25.050,00**
120	340	–	–	–	174	**CXH02 120-340Y**	105.105.0006	**21.671,00**
125	372	315	266	223	185	**CXH52 125-372Y**	105.105.0007	**24.800,00**
140	428	351	298	251	209	**CXH52 140-428Y**	105.105.0008	**26.486,00**
160	468	384	326	275	229	**CXH52 160-468Y**	105.105.0009	**28.019,00**
180	545	478	403	336	276	**CXH92 180-545Y**	105.105.0010	**35.213,00**
210	620	520	438	367	304	**CXH92 210-620Y**	105.105.0011	**40.200,00**
240	702	573	485	408	340	**CXH92 240-702Y**	105.105.0012	**41.995,00**

R-407C — Trifásico 400V / 50Hz

HP	Desplaz. 50Hz (m³h)	Potencia Frigorífica (W) a la Temperatura de Evaporación					MODELO	CÓDIGO	Precio EUROS
		0ºC	0ºC	-5ºC	-10ºC	-15ºC			
70	199	189	158	130	105	82	**CXH02 70-199Y**	105.105.0001	**17.500,00**
80	230	217	183	151	123	97	**CXH02 80-230Y**	105.105.0002	**18.400,00**
90	264	244	206	173	142	114	**CXH02 90-264Y**	105.105.0003	**18.998,00**
100	298	275	233	195	161	129	**CXH02 100-298Y**	105.105.0004	**20.457,00**
110	316	317	266	219	177	138	**CXH52 110-316Y**	105.105.0005	**25.050,00**
120	340	341	286	236	190	148	**CXH02 120-340Y**	105.105.0006	**21.671,00**
125	372	364	306	254	206	162	**CXH52 125-372Y**	105.105.0007	**24.800,00**
140	428	409	346	290	239	192	**CXH52 140-428Y**	105.105.0008	**26.486,00**
160	468	446	378	317	261	210	**CXH52 160-468Y**	105.105.0009	**28.019,00**
180	545	546	458	378	305	238	**CXH92 180-545Y**	105.105.0010	**35.213,00**
210	620	606	510	422	343	271	**CXH92 210-620Y**	105.105.0011	**40.200,00**
240	702	673	569	477	393	316	**CXH92 240-702Y**	105.105.0012	**41.995,00**
280	810	774	650	539	438	347	**CXH92 280-810Y***	105.105.0013	**43.250,00**
300	912	856	724	605	499	403	**CXH92 300-912Y***	105.105.0014	**45.000,00**

R-134a — Trifásico 400V / 50Hz

HP	Desplaz. 50Hz (m³h)	Potencia Frigorífica (W) a la Temperatura de Evaporación					MODELO	CÓDIGO	Precio EUROS
		0ºC	0ºC	-5ºC	-10ºC	-15ºC			
50	199	136	112	93	73	57	**CXH01 50-199Y**	105.105.0015	**16.500,00**
60	230	159	132	109	88	69	**CXH01 60-230Y**	105.105.0016	**17.120,00**
70	264	175	147	122	99	80	**CXH01 70-264Y**	105.105.0017	**17.950,00**
80	298	205	171	140	113	69	**CXH01 80-298Y**	105.105.0018	**18.635,00**
90	340	224	187	155	126	101	**CXH01 90-340Y**	105.105.0019	**19.970,00**
100	370	244	204	169	137	110	**CXH01 100-370Y**	105.105.0020	**23.550,00**
110	398	280	236	196	162	131	**CXH51 110-398Y**	105.105.0021	**24.660,00**
125	468	325	271	223	181	145	**CXH51 125-468Y**	105.105.0022	**25.980,00**
140	538	368	308	256	211	172	**CXH51 140-538Y**	105.105.0023	**27.980,00**
160	620	437	365	301	244	193	**CXH91 160-620Y**	105.105.0024	**34.850,00**
180	702	495	416	347	285	231	**CXH91 180-702Y**	105.105.0025	**37.990,00**
210	810	557	463	381	309	246	**CXH91 210-810Y**	105.105.0026	**39.550,00**
240	912	619	518	431	354	288	**CXH91 240-912Y**	105.105.0027	**41.440,00**

• Rendimientos indicados con Tª de condensación +50ºC con economizador

Compresores Semi-Herméticos Tornillo R-TSH/TSL(Y)

Frascold™

APLICACIÓN ALTA TEMPERATURA

R-404A — Trifásico 380V / 50Hz

HP	Desplaz. 50Hz (m³h)	Potencia Frigorífica (W) a la Temperatura de Evaporación				MODELO	CÓDIGO	Precio EUROS
		+5ºC	0ºC	-5ºC	-10ºC			
30	120	-	-	-	-	**RTSH-30 120 Y**	105.105.0047	**11.392,00**
40	120	104.570	86.326	70.612	57.158	**RTSH-40 120 Y**	105.105.0028	**11.710,00**
50	150	133.480	110.225	90.194	73.042	**RTSH-50 150 Y**	105.105.0029	**11.990,00**
50	186	-	-	-	-	**NRH2-50 186 Y**	105.105.0048	**13.090,00**
60	186	-	-	-	-	**NRH2-60 186 Y**	105.105.0030	**13.350,00**
60	210	-	-	-	-	**NRH2-60 210 Y**	105.105.0049	**13.295,00**
70	210	186.639	154.125	126.128	102.158	**NRH2-70 210 Y**	105.105.0031	**13.950,00**
70	240	-	-	-	-	**NRH3-70 240 Y**	105.105.0050	**15.078,00**
80	240	216.489	179.378	147.403	120.014	**NRH3-80 240 Y**	105.105.0032	**15.550,00**
80	270	-	-	-	-	**NRH3-80 270 Y**	105.105.0051	**16.025,00**
90	270	245.180	203.025	166.708	135.604	**NRH3-90 270 Y**	105.105.0033	**16.290,00**
90	300	-	-	-	-	**NRH4-90 300 Y**	105.105.0052	**17.636,00**
100	300	272.034	225.400	185.226	150.817	**NRH4-100 300 Y**	105.105.0034	**18.110,00**
100	360	-	-	-	-	**NRH5-100 360 Y**	105.105.0045	**18.160,00**
120	360	325.114	268.642	220.000	178.348	**NRH5-120 360 Y**	105.105.0035	**19.020,00**
110	316	306.781	252.572	205.715	165.507	**NRH6-110 316 Y**	105.105.0053	**21.690,00**
110	372	-	-	-	-	**NRH6-110 372 Y**	105.105.0054	**23.142,00**
115	428	-	-	-	-	**NRH6-115 428 Y**	105.105.0055	**24.298,00**
125	372	359.823	296.893	242.470	195.754	**NRH6-125 372 Y**	105.105.0056	**22.348,00**
125	468	-	-	-	-	**NRH6-125 468 Y**	105.105.0057	**24.898,00**
140	428	411.910	341.206	279.944	227.228	**NRH6-140 428 Y**	105.105.0058	**25.679,00**
140	538	-	-	-	-	**NRH6-140 538 Y**	105.105.0059	**26.380,00**
160	468	450.424	373.108	306.118	248.473	**NRH6-160 468 Y**	105.105.0060	**25.989,00**

R-134a — Trifásico 380V / 50Hz

HP	Desplaz. 50Hz (m³h)	Potencia Frigorífica (W) a la Temperatura de Evaporación				MODELO	CÓDIGO	Precio EUROS
		+5ºC	0ºC	-5ºC	-10ºC			
30	120	71.518	58.480	47.325	37.870	**RTSH-30 120 Y**	105.105.0047	**11.392,00**
40	120	71.335	58.297	47.142	37.687	**RTSH-40 120 Y**	105.105.0028	**11.710,00**
50	150	88.945	72.449	58.339	46.378	**RTSH-50 150 Y**	105.105.0029	**11.990,00**
50	186	109.901	89.515	72.039	57.327	**NRH2-50 186 Y**	105.105.0048	**13.090,00**
60	186	109.649	89.262	71.787	57.075	**NRH2-60 186 Y**	105.105.0030	**13.350,00**
60	210	124.337	101.368	81.727	65.074	**NRH2-60 210 Y**	105.105.0049	**13.295,00**
70	210	124.019	101.049	81.408	64.755	**NRH2-70 210 Y**	105.105.0031	**13.950,00**
70	240	144.646	118.428	96.008	77.006	**NRH3-70 240 Y**	105.105.0050	**15.078,00**
80	240	144.276	118.057	95.637	76.635	**NRH3-80 240 Y**	105.105.0032	**15.550,00**
80	270	162.682	133.042	107.706	86.239	**NRH3-80 270 Y**	105.105.0051	**16.025,00**
90	270	162.171	132.530	107.194	85.726	**NRH3-90 270 Y**	105.105.0033	**16.290,00**
90	300	179.724	147.098	119.232	95.643	**NRH4-90 300 Y**	105.105.0052	**17.636,00**
100	300	179.325	146.642	118.719	95.073	**NRH4-100 300 Y**	105.105.0034	**18.110,00**
100	360	217.740	178.175	144.392	115.802	**NRH5-100 360 Y**	105.105.0045	**18.160,00**
120	360	217.132	177.567	143.783	115.193	**NRH5-120 360 Y**	105.105.0035	**19.020,00**
110	316	211.231	169.574	133.823	103.646	**NRH6-110 316 Y**	105.105.0053	**21.690,00**
110	372	238.559	193.568	154.910	121.739	**NRH6-110 372 Y**	105.105.0054	**23.142,00**
115	428	266.468	217.132	175.063	139.373	**NRH6-115 428 Y**	105.105.0055	**24.298,00**
125	372	238.559	193.568	154.910	121.739	**NRH6-125 372 Y**	105.105.0056	**22.348,00**
125	468	290.785	236.052	189.217	149.346	**NRH6-125 468 Y**	105.105.0057	**24.898,00**
140	428	266.468	217.132	175.063	139.373	**NRH6-140 428 Y**	105.105.0058	**25.679,00**
140	538	357.442	290.224	231.243	180.414	**NRH6-140 538 Y**	105.105.0059	**26.380,00**
160	468	290.785	236.052	189.217	149.346	**NRH6-160 468 Y**	105.105.0060	**25.989,00**

Capítulo 1

Compresores Semi-Herméticos Tornillo R-TSH/TSL(Y)

Frascold

APLICACIÓN BAJA TEMPERATURA

R-404A | Trifásico 380V / 50Hz

HP	Desplaz. 50Hz (m^3h)	Potencia Frigorífica (W) a la Temperatura de Evaporación			MODELO	CÓDIGO	Precio EUROS
		-25ºC	-30ºC	-35ºC			
30	120	31.705	24.573	18.641	**RTSL-30 120 Y**	105.105.0036	**11.250,00**
40	150	39.811	31.007	23.679	**RTSL-40 150 Y**	105.105.0037	**11.658,00**
50	186	48.763	38.000	29.033	**NRL2-50 186 Y**	105.105.0038	**12.685,00**
60	210	55.307	43.070	32.885	**NRL2-60 210 Y**	105.105.0039	**13.175,00**
70	240	63.740	49.713	38.037	**NRL3-70 240 Y**	105.105.0040	**14.646,00**
80	270	72.053	56.218	43.035	**NRL3-80 270 Y**	105.105.0041	**15.658,00**
90	300	79.453	61.968	47.419	**NRL4-90 300 Y**	105.105.0042	**17.154,00**
100	360	96.639	75.389	57.710	**NRL5-100 360 Y**	105.105.0043	**18.160,00**
125	428	124.686	96.419	73.328	**NRL6-125 428 Y**	105.105.0061	**24.135,00**
160	538	147.372	114.695	87.723	**NRL6-160 538 Y**	105.105.0062	**26.185,00**

Compresores Abiertos Tornillo ATSH/ATSL

APLICACIÓN ALTA TEMPERATURA

R-404A — Trifásico 380V / 50Hz

Desplaz. 50Hz (m³h)	Potencia Frigorífica (W) a la Temperatura de Evaporación				MODELO	CÓDIGO	Precio EUROS
	+5ºC	0ºC	-5ºC	-10ºC			
120	107.744	89.988	74.290	60.574	**ATSH1-120**	106.105.0001	**9.892,00**
150	146.100	119.961	98.311	80.259	**ATSH1-150**	106.105.0002	**9.919,00**
186	181.416	149.853	123.521	101.383	**ATSH1-186**	106.105.0003	**10.433,00**
210	204.215	168.923	139.479	114.717	**ATSH1-210**	106.105.0004	**10.480,00**
240	228.389	188.804	155.776	127.994	**ATSH1-240**	106.105.0005	**12.228,00**
270	257.452	212.315	175.231	144.401	**ATSH1-270**	106.105.0006	**12.275,00**
300	286.698	235.667	193.759	158.994	**ATSH1-300**	106.105.0007	**14.814,00**
360	344.040	283.156	233.276	191.984	**ATSH1-360**	106.105.0008	**14.904,00**

R-134a — Trifásico 380V / 50Hz

Desplaz. 50Hz (m³h)	Potencia Frigorífica (W) a la Temperatura de Evaporación				MODELO	CÓDIGO	Precio EUROS
	+5ºC	0ºC	-5ºC	-10ºC			
120	75.044	61.613	50.063	40.149	**ATSH1-120**	106.105.0001	**9.892,00**
150	94.188	76.718	61.484	48.201	**ATSH1-150**	106.105.0002	**9.919,00**
186	117.742	96.288	77.902	662.188	**ATSH1-186**	106.105.0003	**10.433,00**
210	133.041	108.643	87.709	69.796	**ATSH1-210**	106.105.0004	**10.480,00**
240	152.426	124.537	100.706	80.458	**ATSH1-240**	106.105.0005	**12.228,00**
270	170.759	139.311	112.473	89.718	**ATSH1-270**	106.105.0006	**12.275,00**
300	192.555	156.478	125.536	99.498	**ATSH1-300**	106.105.0007	**14.814,00**
360	220.345	179.784	145.648	117.047	**ATSH1-360**	106.105.0008	**14.904,00**

APLICACIÓN BAJA TEMPERATURA

R-404A — Trifásico 380V / 50Hz

Desplaz. 50Hz (m³h)	Potencia Frigorífica (W) a la Temperatura de Evaporación				MODELO	CÓDIGO	Precio EUROS
	-25ºC	-30ºC	-35ºC	-45ºC			
120	32.371	25.395	19.637	10.751	**ATSL1-120**	106.105.0009	**9.892,00**
150	41.689	32.723	25.307	13.837	**ATSL1-150**	106.105.0010	**9.919,00**
186	53.682	42.183	32.673	17.952	**ATSL1-186**	106.105.0011	**10.433,00**
210	61.443	48.417	67.655	20.973	**ATSL1-210**	106.105.0012	**10.480,00**
240	68.798	54.295	42.276	23.781	**ATSL1-240**	106.105.0013	**12.228,00**
270	76.723	6.141	48.157	27.487	**ATSL1-270**	106.105.0014	**12.275,00**
300	84.622	67.842	53.688	30.517	**ATSL1-300**	106.105.0015	**14.814,00**
360	102.301	81.858	6.712	36.654	**ATSL1-360**	106.105.0016	**14.904,00**

Cálculos basados en: Gas Aspirado 20ºC; Condensación 45ºC; Recalentamiento 0K

Capítulo 1

Compresores Abiertos Amoniaco NH3 Tornillo ATSH/ATSL

Frascold

APLICACIÓN ALTA / MEDIA TEMPERATURA

R-717 NH3

Desplaz. 50Hz (m³h)	Potencia Frigorífica (W) a la Temperatura de Evaporación				MODELO	CÓDIGO	Precio EUROS
	0ºC	-5ºC	-10ºC	-15ºC			
120	103.140	84.027	67.502	53.305	**ATSH1-120-A**	106.105.0017	**9.319,00**
150	132.809	104.884	80.955	61.174	**ATSH1-150-A**	106.105.0018	**9.385,00**
186	165.177	134.862	108.784	86.530	**ATSH1-186-A**	106.105.0019	**10.433,00**
210	184.969	150.614	121.055	95.557	**ATSH1-210-A**	106.105.0020	**10.480,00**
240	210.008	170.887	137.391	108.439	**ATSH1-240-A**	106.105.0021	**11.375,00**
270	-	-	156.223	123.125	**ATSH1-270-A**	106.105.0022	**11.428,00**
300	-	-	-	-	**ATSH1-300-A**	106.105.0023	**13.885,00**
360	-	-	-	-	**ATSH1-360-A**	106.105.0024	**14.075,00**

Desplaz. 50Hz (m³h)	Potencia Frigorífica (W) a la Temperatura de Evaporación				MODELO	CÓDIGO	Precio EUROS
	-25ºC	-30ºC	-35ºC	-45ºC			
120	34.955	26.465	19.369	-	**ATSL1-120-A**	106.105.0025	**9.319,00**
150	44.159	32.059	22.414	-	**ATSL1-150-A**	106.105.0026	**9.385,00**
186	56.080	42.953	32.247	-	**ATSL1-186-A**	106.105.0027	**10.433,00**
210	63.349	48.509	36.314	-	**ATSL1-210-A**	106.105.0028	**10.480,00**
240	71.746	55.040	41.323	-	**ATSL1-240-A**	106.105.0029	**11.375,00**
270	81.176	62.201	46.694	-	**ATSL1-270-A**	106.105.0030	**11.428,00**
300	89.926	69.016	51.664	-	**ATSL1-300-A**	106.105.0031	**13.885,00**
360	-	83.101	62.242	-	**ATSL1-360-A**	106.105.0032	**14.075,00**

Compresores suministrados sin Volante

Cálculos basados en: Gas Aspirado 20ºC; Condensación 45ºC; Recalentamiento 0K

Accesorios
Compresores Tornillo

Descripción	Capacidad kW	MODELO	CÓDIGO	Precio EUROS
Enfriador de aceite por aire	14,5	**SZ-AOC1**	190.105.0107	**1.661,80**
	20,1	**SZ-AOC2**	190.105.0108	**1.950,00**
	36,9	**SZ-AOC3**	190.105.0109	**3.501,70**
	51,3	**SZ-AOC4**	190.105.0110	**3.767,50**
Enfriador de aceite por agua	24	**SZ-WOC1**	190.105.0111	**1.846,60**
	38	**SZ-WOC2**	190.105.0112	**2.675,00**
	48	**SZ-WOC3**	190.105.0113	**3.063,00**

Valores de capacidad referidos a la temperatura de entrada de aire 45 ° C, temperatura de entrada de aceite 100 ° C, temperatura de salida del aceite 70 ° C
Valores de capacidad referidos a la temperatura de entrada del aceite 95 ° C, temperatura de salida del aceite 70 ° C, DT 15 ÷ 25 K

Descripción	Tipo Compresor	CÓDIGO Frascold	MODELO	CÓDIGO	Precio EUROS
Módulo de Protección	RTS-NR	T00EC45B	**INT69FRY 110-230V 50-60Hz**	190.105.0114	**439,00**
	CXH-CSW / CTS	T00EC45AD	**INT69FRYL 24-230V 50-60Hz Diagnose**	190.105.0115	**684,80**
	ATS	T00EC28	**INT69V**	190.105.0116	**250,00**

Descripción	Tipo Compresor	Diámetro de Motor	Motor kW IP55	CÓDIGO Frascold	CÓDIGO	Precio EUROS
Acoplamiento	ATSH-120/A	42	18	T00WK5041156	190.105.0117	**595,00**
		48	22	T00WK5051156	190.105.0118	**595,00**
	ATSL-120/A	55	30-37	T00WK5101156	190.105.0119	**595,00**
	ATSH-150/A	55	30-37-45			
	ATSL-150/A	60	55	T00WK5151156	190.105.0120	**595,00**
	ATSH-300/A-360/A	60	55	T00WK5311156	190.105.0121	**965,00**
	ATSL-300/A-360/A	65	75-90-110-132	T00WK5411156	190.105.0122	**965,00**

Descripción	Acomplamiento Cod. Frascold	Tipo Compresor	Motor kW IP55	CÓDIGO Frascold	CÓDIGO	Precio EUROS
Brida IEC B3-B5-B35	T00WK5041156	ATSH-120/A	18	T00WK5051166	190.105.0123	**795,00**
	T00WK5051156		22			
	T00WK5101156	ATSH-150/A	30-37	T00WK5101166	190.105.0124	**795,00**
		ATSL-150/A	30-37-45	T00WK5151166	190.105.0125	**795,00**
	T00WK5151156	ATS-150/300-A	55	T00WK5311166	190.105.0126	**890,80**
	T00WK5311156	ATS-300/360-A	55			
	T00WK5411156		75-90-110-132	T00WK5411166	190.105.0127	**935,00**

REPARAMOS SU COMPRESOR AVERIADO

Nuestro equipo de profesionales le garantiza la máxima fiabilidad en los servicios de reparación y mantenimiento de su compresor frigorífico llevando a cabo un exhaustivo chequeo y máximo control de calidad siendo siempre respetuosos con el medio ambiente.

SERVICIO OFICIAL

Nuestro contínuo contacto con el fabricante nos hace estar diariamente actualizados en cuanto a mejoras y modificaciones de la última versión tanto en compresores como en repuestos.

REPARAMOS TU Frascold® EN NUESTRO

Blue Point by BEIJER REF

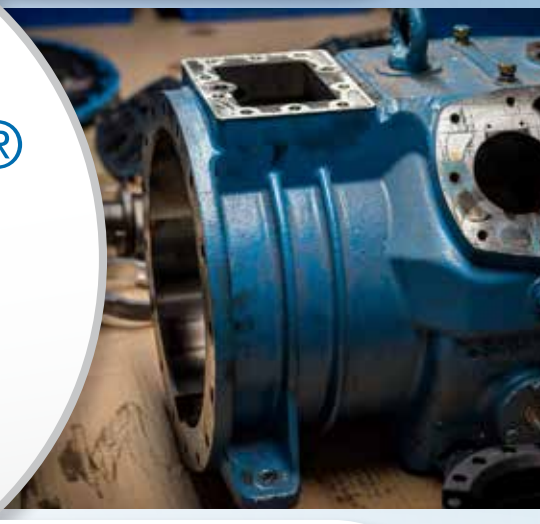

RECAMBIOS ORIGINALES

Utilizamos las mismas piezas que se ensamblan en la cadena de montaje del fabricante, sólo estas garantizan un ajuste perfecto y unos valores de rendimiento y consumo exactos.

GARANTÍAS

Nuestros compresores remanufacturados tienen las mismas condiciones de garantía que un compresor nuevo.

TECNAC

Separador de Aceite Primario para Compresores de Tornillo

Vol. total (L)	Vol. aceite (L)	Maximo Nº compr.	Nº Resist.	Entrada refrig.	Salida refrig.	Salida aceite	Llenado aceite	Válvula de seguridad	Temp. Máx.ºC	MODELO	CÓDIGO	Precio EUROS
40	18	2	1	DN50	Adaptador 1 3/4" x 1 5/8"	Adaptador 1 3/4"x 1 1/8"	1 1/4"x7/8"	1/2" NPT	-20/100	**SAP-18L(*)**	351.308.0021	**2.978,60**
80	40	3	2	DN 65	DN 65	Adaptador 1 3/4"x 1 3/8"		1/2" NPT		**SAP-40L (*)**	351.308.0022	**4.698,00**
228	90	6	3	DN100	DN100	Adaptador 2 1/4" x 1 5/8"		2x 1/2" NPT		**SAP-90L (*)**	351.308.0023	**8.219,40**
385	140	6	3	DN100	DN100	Adaptador 2 1/4" x 2 1/8"				**SAP-140L (*)**	351.308.0024	**15.265,00**

Vol. total (L)	Vol. aceite (L)	Maximo Nº compr.	Nº Resist.	Entrada refrig.	Salida refrig.	Salida aceite	Llenado aceite	Válvula de seguridad	Temp. Máx.ºC	MODELO	CÓDIGO	Precio EUROS
40	18	2	1	DN50	Adaptador 1 3/4" x 1 5/8"	Adaptador 1 3/4"x 1 1/8" ODS (DN25)	1 1/4"x7/8" ODS (DN20)	1/2" NPT	-20/100	**SAP-18L-NH3 (*)**	351.308.0040	**2.579,00**
80	40	3	2	DN 65	DN 65	Adaptador 1 3/4" x 1 3/8" ODS (DN32)		1/2" NPT		**SAP-40L-NH3 (*)**	351.308.0041	**3.634,00**
228	90	6	3	DN100	DN100	Adaptador 2 1/4" x 1 5/8" ODS (DN40)		2x 1/2" NPT		**SAP-90L-NH3 (*)**	351.308.0042	**5.952,00**
385	140	6	3	DN100	DN100	Adaptador 2 1/4" x 2 1/8" ODS (DN50)				**SAP-140L-NH3 (*)**	351.308.0043	**9.589,00**

Nota:(*) Los separadores de Tecnac son válidos para compresores de tornillo Bitzer, Frascold, Carlyle...

Dimensiones

A	T	C	L
388	220	679	914
494	280	975	1264
672	430	1222	1685
775	530	1174	1667

Medidas en mm.

Separador de Aceite Coalescente

Vol. Total (L)	Dimensiones (mm)				Entrada/ Salida Aceite	R-134A	R-404A/R-507	MODELO	CÓDIGO	Precio EUROS
	D	H	H1	H2						
13	159	860	295	765	2 1/8"	31	-10/120ºC	**SAC-5**	351.308.0030	**1.988,00**
50	273	1222	408	1075	2 5/8"			**SAC-6**	351.308.0031	**4.041,00**
50	273	1222	408	1075	3 1/8"			**SAC-7**	351.308.0032	**4.103,00**
13	159	860	295	765	2 1/8"	31	-10/120ºC	**SAC-5-NH3**	351.308.0044	**2.263,00**
50	273	1222	408	1075	2 5/8"			**SAC-6-NH3**	351.308.0045	**4.284,00**
50	273	1222	408	1075	3 1/8"			**SAC-7-NH3**	351.308.0046	**4.338,00**

Capítulo 1

Compresores Semi-Herméticos

Copeland® brand products

APLICACIÓN ALTA / MEDIA TEMPERATURA

R-404A

Serie STREAM

HP	Cilind. (m³h)	Potencia Frigorífica (W) a la Temperatura de Evaporación				MODELO	CÓDIGO	Precio EUROS
		+5ºC	0ºC	-5ºC	-10ºC			
22	61,7	52.800	44.200	36.700	30.200	**4MA-22X**	103.102.0001	**6.780,00**
25	71,4	63.000	52.500	43.400	35.500	**4MH-25X**	103.102.0002	**7.530,00**
30	78,2	67.900	57.200	47.700	39.500	**4MI-30X**	103.102.0003	**7.890,00**
33	87,7	76.500	64.100	53.200	43.800	**4MJ-33X**	103.102.0004	**8.390,00**
35	99,5	8.640	72.200	59.800	49.100	**4MK-35X**	103.102.0005	**9.220,00**
40	120,5	104.500	87.500	72.600	59.700	**6MI-40X**	103.102.0006	**10.540,00**
45	135,1	115.000	96.600	80.600	66.600	**6MJ-45X**	103.102.0007	**11.040,00**
50	153,2	130.000	109.000	90.600	74.600	**6MK-50X**	103.102.0008	**12.250,00**

Serie S

HP	Cilind. (m³h)	Potencia Frigorífica (W) a la Temperatura de Evaporación				MODELO	CÓDIGO	Precio EUROS
		+5ºC	0ºC	-5ºC	-10ºC			
0,75	3,97	3.040	2.520	2.070	1.670	**KM-7X**	103.102.0018	**1.380,00**
1	5,13	4.060	3.380	2.780	2.260	**KJ-10X**	103.102.0019	**1.430,00**
1,5	6,33	-	-	3.550	2.890	**KSJ-15X**	103.102.0020	**1.450,00**
2	9,86	7.730	6.340	5.140	4.090	**LE-20X**	103.102.0021	**1.670,00**
3	12,9	10.750	8.900	7.300	5.900	**LF-30X**	103.102.0022	**2.240,00**
3	14,5	11.800	9.780	8.020	6.480	**LJ-30X**	103.102.0023	**2.240,00**
4	18,2	15.650	12.900	10.500	8.420	**LL-40X**	103.102.0024	**2.450,00**
5,5	22,4	17.800	14.900	12.400	10.150	**2SA-55X**	103.102.0025	**3.100,00**
6,5	26,8	21.500	17.950	14.850	12.300	**2SC-65X**	103.102.0026	**3.600,00**
7,5	32,4	25.700	21.300	17.450	14.150	**3SA-75X**	103.102.0027	**4.329,00**
10	38,0	30.600	25.600	21.200	17.300	**3SC-100X**	103.102.0028	**4.671,00**
15	49,9	41.700	35.000	27.500	23.900	**3SS-150X**	103.102.0029	**5.373,00**
20	56,0	45.300	37.700	31.000	25.100	**4SA-200X**	103.102.0030	**6.867,00**
25	70,8	57.400	47.800	39.400	32.100	**4SH-250X**	103.102.0031	**8.244,00**
30	84,0	69.800	57.500	4.790	39.300	**4SJ-300X**	103.102.0032	**9.189,00**
35	106	87.900	73.300	60.600	49.500	**6SH-350X**	103.102.0033	**10.989,00**
60	181	156.500	128.500	104.500	83.900	**8SJ-600X**	103.102.0081	**17.073,00**
70	-	-	-	-	-	**8SK-700X***	103.102.0085	**19.225,00**

- Rendimientos del compresor expresados con temperatura de condensación de +45ºC, según la EN 12900 (gases aspirados a +20ºC sin recalentamiento)
- Subenfriamiento OK

* Reposicion R-407C

Compresores Semi-Herméticos

APLICACIÓN ALTA / MEDIA TEMPERATURA

R-134A

Serie STREAM

HP	Cilind. (m³h)	Potencia Frigorífica (W) a la Temperatura de Evaporación				MODELO	CÓDIGO	Precio EUROS
		+5ºC	0ºC	-5ºC	-10ºC			
13	61,7	34.000	27.700	22.300	17.700	**4MF-13X**	103.102.0009	**6.150,00**
15	71,4	40.600	33.200	26.900	21.500	**4ML-15X**	103.102.0010	**6.410,00**
20	78,2	44.500	36.500	29.700	23.800	**4MM-20X**	103.102.0011	**6.820,00**
22	87,7	50.400	41.400	33.700	27.200	**4MT-22X**	103.102.0012	**7.300,00**
25	99,5	56.400	46.100	37.400	29.900	**4MU-25X**	103.102.0013	**8.040,00**
30	120,5	67.400	55.300	45.000	36.100	**6MM-30X**	103.102.0014	**9.500,00**
35	135,1	75.300	62.000	50.500	40.700	**6MT-35X**	103.102.0015	**10.730,00**
40	153,2	83.100	68.200	55.500	44.700	**6MU-40X**	103.102.0017	**11.570,00**

Serie S

HP	Cilind. (m³h)	Potencia Frigorífica (W) a la Temperatura de Evaporación				MODELO	CÓDIGO	Precio EUROS
		+5ºC	0ºC	-5ºC	-10ºC			
0,75	5,13	2.580	2.090	1.670	1.310	**KJ-7X**	103.102.0034	**1.380,00**
1	6,33	3.350	2.720	2.170	1.700	**KSJ-10X**	103.102.0035	**1.430,00**
1,5	7,38	4.700	3.050	2.460	2.450	**KL-15X**	103.102.0036	**1.450,00**
2	12,9	4.750	3.810	4.120	320	**LF-20X**	103.102.0039	**2.140,00**
2	14,5	7.100	5.760	4.610	3.630	**LJ-20X**	103.102.0040	**2.140,00**
3	18,2	9.380	7.550	5.990	4.660	**LL-30X**	103.102.0041	**2.240,00**
4	22,5	11.950	9.720	7.800	6.170	**LSG-40X**	103.102.0042	**2.450,00**
4,5	22,4	12.050	9.740	7.790	6.150	**2SA-45X**	103.102.0043	**2.600,00**
5,5	26,8	14.100	11.550	9.310	7.430	**2SC-55X**	103.102.0044	**3.456,00**
6,5	31,2	16.050	13.100	10.550	8.370	**2SK-65X**	103.102.0046	**3.470,00**
7,5	38,0	19.200	15.500	12.400	9.800	**3SC-75X**	103.102.0047	**4.527,00**
10	49,0	25.100	20.300	16.350	12.950	**3SS-100X**	103.102.0048	**5.355,00**
10	56,0	29.100	24.200	19.350	15.150	**4SF-100X**	103.102.0049	**6.300,00**
15	70,8	38.900	31.600	25.300	19.950	**4SL-150X**	103.102.0050	**7.011,00**
20	84,0	45.500	37.100	29.700	23.400	**6SF-200X**	103.102.0051	**7.500,00**
25	106	57.400	46.800	37.600	29.800	**6SL-250X**	103.102.0052	**9.928,00**
32	127	70.300	57.000	45.600	35.900	**6ST-320X**	103.102.0053	**11.457,00**

- Rendimientos del compresor expresados con temperatura de condensación de +45ºC, según la EN 12900 (gases aspirados a +20ºC sin recalentamiento)
- Subenfriamiento OK

Capítulo 1

Compresores Semi-Herméticos

Copeland brand products

APLICACIÓN BAJA TEMPERATURA

R-404A

Serie STREAM

HP	Cilind. (m³h)	Potencia Frigorífica (W) a la Temperatura de Evaporación		MODELO	CÓDIGO	Precio EUROS
		-25ºC	-30ºC			
13	61,7	14.800	11.450	**4MF-13X**	103.102.0009	**6.150,00**
15	71,4	18.600	14.450	**4ML-15X**	103.102.0010	**6.410,00**
20	78,2	20.600	16.150	**4MM-20X**	103.102.0011	**6.820,00**
22	87,7	23.100	18.100	**4MT-22X**	103.102.0012	**7.300,00**
25	99,5	25.500	19.950	**4MU-25X**	103.102.0013	**8.040,00**
30	120,5	31.200	24.500	**6MM-30X**	103.102.0014	**9.500,00**
35	135,1	34.800	27.300	**6MT-35X**	103.102.0015	**10.730,00**
40	153,2	39.300	30.800	**6MU-40X**	103.102.0017	**11.570,00**

Serie S

HP	Cilind. (m³h)	Potencia Frigorífica (W) a la Temperatura de Evaporación		MODELO	CÓDIGO	Precio EUROS
		-25ºC	-30ºC			
0,75	5,13	1.100	820	**KJ-7X**	103.102.0034	**1.380,00**
1	6,33	1.440	1.080	**KSJ-10X**	103.102.0035	**1.430,00**
1,5	7,38	1.440	1.090	**KL-15X**	103.102.0036	**1.450,00**
2	12,9	2.340	1.660	**LF-20X**	103.102.0039	**2.140,00**
3	18,2	3.900	2.790	**LL-30X**	103.102.0041	**2.240,00**
4	22,5	5.000	3.670	**LSG-40X**	103.102.0042	**2.450,00**
4,5	22,4	5.050	3.810	**2SA-45X**	103.102.0043	**2.152,00**
5,5	26,8	5.910	4.380	**2SC-55X**	103.102.0044	**3.456,00**
6,5	31,2	7.190	5.370	**2SK-65X**	103.102.0046	**3.470,00**
7,5	38,0	6.700	4.890	**3SC-75X**	103.102.0047	**4.527,00**
10	49,0	11.650	6.410	**3SS-100X**	103.102.0048	**5.355,00**
10	56,0	12.550	9.570	**4SF-100X**	103.102.0049	**6.300,00**
15	70,8	17.050	13.100	**4SL-150X**	103.102.0050	**7.011,00**
20	84,0	19.300	14.600	**6SF-200X**	103.102.0051	**7.500,00**
25	106	24.700	18.900	**6SL-250X**	103.102.0052	**9.228,00**
32	127	30.500	23.300	**6ST-320X**	103.102.0053	**11.457,00**
35	106	23.200	16.800	**6SH-350X**	103.102.0033	**10.989,00**
40	127	26.800	19.150	**6SJ-400X**	103.102.0073	**12.339,00**
60	181	39.100	28.400	**8SJ-600X**	103.102.0081	**17.073,00**

- Rendimientos del compresor expresados con temperatura de condensación de +45ºC, según la EN 12900 (gases aspirados a +20ºC sin recalentamiento)
- Subenfriamiento OK

Notas Generales

Compresores Serie Stream

- Compresores Stream de 4 y 6 cilindros.
- Motor AWM: 380-420/3/50 Estrella/Estrella
- Capacidad de diagnóstico de averías, comunicación y medición del consumo energético.
- Exclusiva tecnología en plato de válvulas.
- Compresores refrigerados con gas de aspiración.
- Compresores cargados con aceite de base éster.
- Componentes cargados con presión de mantenimiento.
- Modulo CoreSense integrado: protección sobrecalentamiento del motor / protección falta de aceite controlando la presión / protección temperatura de descarga / protección por bajo voltaje, falta y desequilibrio de fases / protección por intensidad de motor /control resistencia de cárter / diagnóstico por la led / comunicación por Modbus.
- Nota: con control de capacidad en baja requiere ventilador adicional de culata.

Compresores Semi-Herméticos

APLICACIÓN ALTA TEMPERATURA

R-134A

SERIE DIGITAL STREAM

HP	Cilind. (m³h)	Potencia Frigorífica (W) a la Temperatura de Evaporación				MODELO	CÓDIGO	Precio EUROS
		+5ºC	0ºC	-5ºC	-10ºC			
13	61,7	34.000	27.700	22.300	18.000	**4MFD-13X**	103.102.0095	**7.920,00**
15	71,4	40.600	33.200	26.900	21.800	**4MLD-15X**	103.102.0096	**8.190,00**
20	78,2	44.500	36.500	29.700	24.100	**4MMD-20X**	103.102.0097	**8.620,00**
22	87,7	50.400	41.400	33.700	27.400	**4MTD-22X**	103.102.0098	**9.110,00**
25	99,5	56.400	46.100	37.400	30.200	**4MUD-25X**	103.102.0099	**9.870,00**
30	120,5	67.400	55.300	45.000	36.400	**6MMD-30X**	103.102.0100	**11.750,00**
35	135,1	75.300	62.000	50.500	41.100	**6MTD-35X**	103.102.0101	**13.020,00**
40	153,2	83.100	68.200	55.500	44.900	**6MUD-40X**	103.102.0102	**13.880,00**

APLICACIÓN MEDIA TEMPERATURA

R-404A

SERIE DIGITAL STREAM

HP	Cilind. (m³h)	Potencia Frigorífica (W) a la Temperatura de Evaporación				MODELO	CÓDIGO	Precio EUROS
		+5ºC	0ºC	-5ºC	-10ºC			
22	61,7	52.800	45.900	39.700	32.700	**4MAD-22X**	103.102.0103	**8.570,00**
25	71,4	63.000	54.600	46.400	38.500	**4MHD-25X**	103.102.0104	**9.350,00**
30	78,2	67.000	59.400	51.000	42.800	**4MID-30X**	103.102.0105	**9.720,00**
33	87,7	76.500	66.900	57.700	47.600	**4MJD-33X**	103.102.0106	**10.230,00**
35	99,5	86.400	75.400	65.000	53.500	**4MKD-35X**	103.102.0107	**11.090,00**
40	120,5	104.500	90.900	78.500	64.600	**6MID-40X**	103.102.0108	**12.820,00**
45	135,1	115.000	101.500	87.200	72.400	**6MJD-45X**	103.102.0109	**13.340,00**
50	153,2	130.000	112.000	97.900	80.900	**6MKD-50X**	103.102.0110	**14.590,00**

APLICACIÓN BAJA TEMPERATURA

R-404A

SERIE DIGITAL STREAM

HP	Cilind. (m³h)	Potencia Frigorífica (W) a la Temperatura de Evaporación		MODELO	CÓDIGO	Precio EUROS
		-25ºC	-30ºC			
13	61,7	14.800	11.450	**4MFD-13X**	103.102.0095	**7.920,00**
15	71,4	16.800	14.450	**4MLD-15X**	103.102.0096	**8.190,00**
20	78,2	20.600	16.150	**4MMD-20X**	103.102.0097	**8.620,00**
22	87,7	23.100	18.100	**4MTD-22X**	103.102.0098	**9.110,00**
25	99,5	25.500	19.950	**4MUD-25X**	103.102.0099	**9.870,00**
30	120,5	31.200	24.500	**6MMD-30X**	103.102.0100	**11.750,00**
35	135,1	34.800	27.300	**6MTD-35X**	103.102.0101	**13.020,00**
40	153,2	39.300	30.800	**6MUD-40X**	103.102.0102	**13.880,00**

- Rendimientos calculados según EN 12900
- Tª de condensación +45ºC,
- Tª de gas aspirado +20ºC
- Subenfriamiento OK

Capítulo 1

Compresores Semi-Herméticos DISCUS

Copeland brand products

APLICACIÓN ALTA / MEDIA TEMPERATURA

R-404A/R-507

HP	Cilind. (m³h)	Potencia Frigorífica (W) a la Temperatura de Evaporación				MODELO	CÓDIGO	Precio EUROS
		+5ºC	0ºC	-5ºC	-10ºC			
7,5	23,7	24.100	19.000	16.500	13.400	**2DL-75X**	103.102.0055	**3.570,00**
7,5	28	28.800	24.200	20.000	16.400	**2DB-75X**	103.102.0056	**3.910,00**
7,5	32,2	33.400	28.200	23.100	18.900	**3DA-75X**	103.102.0057	**4.780,00**
10	38	39.700	33.600	27.600	22.700	**3DC-100X**	103.102.0058	**5.160,00**
15	49,9	51.900	43.700	36.500	30.200	**3DS-150X**	103.102.0059	**5.930,00**
20	56	57.900	49.150	40.400	33.200	**4DA-200X**	103.102.0060	**7.630,00**
25	70,8	73.900	62.750	51.600	42.400	**4DH-250X**	103.102.0061	**9.160,00**
30	84,7	86.900	74.200	61.500	51.000	**4DJ-300X**	103.102.0062	**10.210,00**
35	106	106.000	90.350	74.700	61.900	**6DH-350X**	103.102.0063	**12.210,00**

R-134A

HP	Cilind. (m³h)	Potencia Frigorífica (W) a la Temperatura de Evaporación			MODELO	CÓDIGO	Precio EUROS
		0ºC	-5°C(real)	-10ºC			
5	28	5.000	11.600	9.100	**2DB-50X**	103.102.0064	**3.830,00**
5	32,2	6.300	12.900	10.200	**3DA-50X**	103.102.0065	**4.470,00**
7,5	38	7.200	15.700	12.500	**3DC-75X**	103.102.0066	**5.000,00**
10	49,9	10.000	20.400	16.200	**3DS-100X**	103.102.0067	**5.920,00**
37	151	72.600	57.700	45.200	**8DL-370X**	103.102.0111	**15.040,00**
45	181	87.200	70.100	55.600	**8DT-450X**	103.102.0083	**18.390,00**

APLICACIÓN BAJA TEMPERATURA

R-404A

HP	Cilind. (m³h)	Potencia Frigorífica (W) a la Temperatura de Evaporación		MODELO	CÓDIGO	Precio EUROS
		-25ºC	-30ºC			
5	28	10.400	4.600	**2DB-50X**	103.102.0064	**3.830,00**
5	32,2	11.900	5.700	**3DA-50X**	103.102.0065	**4.470,00**
7,5	38	14.400	7.000	**3DC-75X**	103.102.0066	**5.000,00**
10	49,9	19.800	9.600	**3DS-100X**	103.102.0067	**5.920,00**
10	56	20.900	9.700	**4DF-100X**	103.102.0068	**7.000,00**
15	70,8	27.600	13.100	**4DL-150X**	103.102.0069	**7.790,00**
22	84,7	33.700	16.300	**4DT-220X**	103.102.0070	**8.860,00**
27	106	39.700	19.100	**6DL-270X**	103.102.0071	**10.870,00**
32	127	48.900	23.600	**6DT-320X**	103.102.0072	**12.730,00**
37	151	37.400	28.200	**8DL-370X**	103.102.0111	**15.040,00**
45	181	44.900	34.400	**8DT-450X**	103.102.0083	**18.390,00**
60	181	44.800	33.400	**8DJ-6000X**	103.102.0086	**18.970,00**

- Rendimientos indicados con Tª de Condensación +40ºC; Tº de gases aspirados.
- Para rendimientos con R-507, multiplicar rendimientos de R-404A por 1,03.
- Compresores con protección electrónica por termistores.
- Compresores refrigerados por gas de aspiración.
- Necesario presostato diferencial de aceite tipo mecánico u OPS, no incluido.
- (X)= Compresores con aceite poliolester.
- Motor AWM= 380-420/3/50
- Compresores con motor AWM. Otras Tensiones CONSULTAR PRECIO.

Accesorios Compresores Semi-Herméticos Pistones

Accesorios sin montar

Descripción	Componentes	MODELO / Características	MODELO	CÓDIGO	Precio EUROS
Resistencia de cárter	Serie DK	227W / PTC auto. Regul. 230V Interna	**RCI 27**	190.115.0014	**158,00**
	Series DL, D2S	70W / 230V Interna	**RCI 70**	190.115.0015	**57,00**
	Series D2D, D3, D9	70W / 230V Interna	**-**	190.115.0016	**57,00**
	Series D4, D6, D8	100W / 230V Interna	**RCI 100**	190.115.0017	**61,80**
	Series D6, D8	200W / 230V Interna	**RCI 200**	190.115.0018	**226,00**
Control de capacidad	Series D4,6,8SJ, D6,8SK y D6SU	2852558	**-**	190.115.0019	**656,00**
	Series D4S, D6S, D8S	2641652	**-**	190.115.0020	**656,00**
	Series D4D, D6D	3130231	**-**	190.115.0021	**1.339,00**
Ventilador de culata	Series DK, DL	2979984	**-**	190.115.0022	**346,00**
	Series D2, D3, D4, D6, D8	2998256	**-**	190.115.0023	**346,00**
Módulo termistores	Series DK, DL, D2, D3, D4, D6, D8	230V	**INT-69 SC**	190.115.0024	**186,00**
			INT-69 TM	190.115.0025	**178,00**
		24V	**INT-69 SC**	190.115.0026	**247,00**
Protección tª descarga	Series D…D	Sensor PTC	**-**	190.115.0027	**184,00**
Presost. dif. Aceite	Series D...S y D…D	Interruptor electrónico de aceite	**OPS-2**	190.115.0028	**288,00**

Tipos de motores

Tipos	Tensión	Arranque
CAG/S	220/230V-1Ph-50Hz	Directo (Consultar)
EWL	220/240V-3Ph-50Hz	Triángulo
EWL	380/420V-3Ph-50Hz	Estrella
EWM	380/420V-3Ph-50Hz	Estrella / Triángulo
AWR	220/240V-3Ph-50Hz	Estrella / Estrella (PW)
AWM	380/420V-3Ph-50Hz	Estrella / Estrella (PW)
BWM	380/420V-3Ph-50Hz	Triángulo / Triángulo (PW)

Capítulo 1

Accesorios Compresores Stream/ Stream Digital

Copeland brand products

Descripción	COMPRESORES	CARACTERÍSTICAS	MODELO	CÓDIGO	Precio EUROS
Resistencia de carter	TODOS	100 W, 230 V	**6610169**	190.115.0017	**61,80**
Ventilador de Culata		220 V / 380 V III (sin kit de montaje)	**2998256**	190.115.0023	**346,00**
		230 V /I (sin kit de montaje)	**2998245**	190.115.0203	**720,00**
Kit Montaje Ventilador Culata	4 PISTONES	-	**3011694**	190.115.0227	**180,00**
	6 PISTONES	-	**3011718**	190.115.0205	**165,00**
Arranque Descargado Interno (No Incluye Valvula de Retencion)	4MA-22X / 4MH-25X 4MI-30X / 4MJ-33X 6MI-40X / 6MJ-45X	220 V	**3008945**	190.115.0206	**1.708,00**
	4MF-13X / 4ML-15X 4MM-20X / 4MT-22X 6MM-30X / 6MT-35X		**3008967**	190.115.0207	**1.683,00**
	4MK-35X / 6MK-50X		**3008956**	190.115.0208	**1.708,00**
	4MU-25X / 6MU-40X		**3008978**	190.115.0209	**1.657,00**
Reducción de capacidad (Para una sola culata)	4MA-22X / 4MH-25X 4MI-30X / 4MJ-33X 6MI-40X / 6MJ-45X	240V	**3009733**	190.115.0180	**1.133,00**
	4MF-13X / 4ML-15X 4MM-20X / 4MT-22X 6MM-30X / 6MT-35X		**3009744**	190.115.0210	**1.266,00**
	4MK-35X / 6MK-50X		**3009722**	190.115.0211	**1.133,00**
	4MU-25X / 6MU-40X		**3009755**	190.115.0212	**1.568,00**
Sonda de Descarga	TODOS	Para módulo Coresense	**3009131**	190.115.0213	**434,00**
Carcasa de Aislamiento Acústico	4 PISTONES	-	**3013781**	190.115.0214	**1.815,00**
	6 PISTONES	-	**3013792**	190.115.0215	**1.855,00**
Kit de Culata Digital completo	4MDI-30X / 4MDJ-33X 6MDI-40X / 6MDJ-45X	Incluye: culata, electroválvula con bobina, plato de válvulas y juntas	**3010704**	190.115.0245	**3.460,00**
	4MFD-13X / 4MLD-15X 4MMD-20X / 4MTD-22X		**3010691**	190.115.0246	**3.460,00**
	6MMD-30X / 6MTD-35X 4MKD-35X / 6MKD-50X		**3010726**	190.115.0247	**3.460,00**
	4MUD-25X / 6MUD-40X		**3010715**	190.115.0248	**3.460,00**
Modulo Core Sense TM	TODOS	Modulo Diagnose	**3009120**	190.115.0229	**771,00**
Sensor	TODOS	Para Core Sense versión D	**3011230**	190.115.0234	**340,00**
Modulo Comunicación	TODOS	Para Core Sense RS 485	**3185924**	190.115.0244	**246,00**

Módulos de protección para los compresores. Bitzer, Copeland y Frascold

Módulos KRIWAN DIAGNOSE

Aplicación / Compresores	Código KRIWAN	MODELO	CÓDIGO	Precio EUROS
Modelos Bitzer 2KC a 2C, 2KE S a 2CES 4FC a 4NC(S), 4FE(S) a 4NE(S) (AC 50/60Hz 115-230V+-10% 3VA)	22A414S81	**INT69 B1 DIAGNOSE**	190.111.0444	**197,60**
Modelos Bitzer 2HL-2CL, 2U-2N, 4Z-4F, 4JE-4FE 6J-6F, 6JE-6FE, 8GC-8FC, 8GE-8FE (AC 50/60Hz 115-230V+-10% 3VA)	22A414S82	**INT69 B2 DIAGNOSE**	190.111.0445	**197,60**
Modelos Copeland Series DK, DL, D2, D3, D4, D6, D8 (AC 115-230V 50Hz+-10%3VA, 120-240V 60Hz+-10%3VA)	22A620S80	**INT69 KF2 DIAGNOSE**	190.115.0158	**263,00**
Todos Modelos Frascold Modelos Copeland Series DK, DL, D2, D3, D4, D6, D8 (AC 50/60Hz 115-230V+-10% 3VA)	22A418S80	**INT69 TM DIAGNOSE**	190.115.0159	**274,00**
Todos los modelos Frascold Modelos Copeland Series DK, DL, D2, D3, D4, D6, D8 (AC 50/60Hz 115-230V+-10% 3VA)	22A417S80	**INT69 DIAGNOSE**	190.105.0015	**165,00**

Componentes y Accesorios para Módulos INT69 DIAGNOSE

Aplicación / Compresores	Código KRIWAN	CÓDIGO	Precio EUROS
Pasarela DP-USB	**02S365**	CONSULTAR	**Consultar**
Pasarela DP-MODBUS	**22S367**	CONSULTAR	**Consultar**
Pasarela MODBUS-LAN	**52S368**	CONSULTAR	**Consultar**

Nota: Cables consultar

Visualización y Comprobación:
- Programa Inteligente para INT69 DIAGNOSE Descarga Gratis Código Kriwan 02A365
- Diagnose APP para Android Descarga Gratis Código Kriwan 02A364

Capítulo 1

Motores Compresores Bitzer y Carlyle Abiertos Pistones / Tornillos

AEG

APLICACIÓN: GRUPOS Y UNIDADES CONDENSADORAS CON COMPRESORES ABIERTOS

Motores eléctricos (Motores IP55 a 1.500 r.p.m.)

Descripción	Tensión	Potencia		MODELO	Patas (B3)		Bridas (B5)	
		Kw	CV		CÓDIGO	Precio EUROS	CÓDIGO	Precio EUROS
Motor eléctrico trifásico Cerrado 1 Velocidad (1.500rpm) Con ventilación exterior	220-240V / 380-420V 3Ph 50Hz	0,75	1	**AMNH80ZBA4(AEG, IE3, 0,75 KW)**	150.150.0176	**269,00**	150.150.0182	**282,00**
		1,1	1,5	**AMNH90SAA4(AEG,IE3, 1,1 KW)**	150.150.0177	**333,00**	150.150.0183	**350,00**
		1,5	2	**AMNH90LBA4(AEG,IE3, 1,5 KW)**	150.150.0102	**401,00**	150.150.0184	**370,00**
		2,2	3	**AMNH100LAA4(AEG,IE3, 2,2 KW)**	150.150.0178	**457,00**	150.150.0185	**480,00**
		3	4	**AMNH100LBA4(AEG,IE3,3 KW)**	150.150.0179	**561,00**	150.150.0123	**551,00**
		4	5,5	**AMN112MAA4(AEG, IE3, 4 KW)**	150.150.0180	**610,00**	150.150.0186	**640,00**
		5,5	7,5	**AMN132SZA4(AEG, IE3, 5,5 KW)**	150.150.0181	**819,00**	150.150.0187	**860,00**
		7,5	10	**AMNH132MZA4(AEG,IE3,7,5 KW)**	150.150.0107	**971,00**	150.150.0126	**1.020,00**
	380-420V / 660-720V 3Ph 50Hz	5,5	7,5	**AMNH132SZA4(AEG, IE3, 5,5 KW)**	150.150.0181	**819,00**	150.150.0187	**860,00**
		7,5	10	**AMNH132MZA4(AEG,IE3,7,5 KW)**	150.150.0107	**971,00**	150.150.0126	**1.020,00**
		11	15	**AMNH160MA4(AEG,IE3,11KW)**	150.150.0108	**1.430,00**	150.150.0127	**1.520,00**
		15	20	**AMNH160LA4(AEG,IE3,15 KW)**	150.150.0109	**1.670,00**	150.150.0128	**1.750,00**
		18,5	25	**AMNH180MZA4(AEG,IE3,18,5 KW)**	150.150.0110	**2.050,00**	150.150.0129	**2.150,00**
		22	30	**AMNH180LT4(AEG,IE3,22 KW)**	150.150.0111	**2.210,00**	150.150.0130	**2.295,00**
		30	40	**AMNH200LNA4(AEG,IE3,30 KW)**	150.150.0112	**2.735,00**	150.150.0131	**2.866,00**
		37	50	**AMNH225SN4(AEG,IE3,37 KW)**	150.150.0113	**3.378,00**	150.150.0132	**3.539,00**
		45	60	**AMNH225MG4(AEG,IE3,45 KW)**	150.150.0114	**3.772,00**	150.150.0133	**3.960,00**
		55	75	**AMNH250MN4(AEG,IE3,55 KW)**	150.150.0115	**4.679,00**	150.150.0134	**4.913,00**
		75	100	**AMNH280ST4(AEG,IE3,75 KW)**	150.150.0116	**5.775,00**	150.150.0135	**6.053,00**
		90	125	**AMNH280MT4(AEG,IE3,90 KW)**	150.150.0117	**6.565,00**	150.150.0136	**6.872,00**
		110	150	**AMNH315SYE4(AEG,IE3,110 KW)**	150.150.0118	**10.688,00**	150.150.0137	**11.214,00**

Notas Generales

- **AMN**: carcasa de aluminio.
- **AMNH**: carcasa de hierro.
- Motores 1.500 r.p.m con protección IP55 según IEC 60034-5.
- Tensión de red según IEC 60038 para 400Vn +/-10% 50Hz.
- Aislamiento clase F según IEC 60034-1. Calentamiento B.
- Diseño estándar apto para interior y exterior.
- Construcción cerrada con ventilación propia, ventilación superficial.

Nota: Otras r.p.m., potencias y soluciones. CONSULTAR.

Motores Compresores Bitzer y Carlyle Abiertos Pistones / Tornillos

APLICACIÓN: GRUPOS Y UNIDADES CONDENSADORAS CON COMPRESORES ABIERTOS

Motores eléctricos (Motores IP55 a 2.900 r.p.m.)

Descripción	Tensión	Potencia		MODELO	Patas (B3)		Bridas (B5)	
		Kw	CV		CÓDIGO	Precio EUROS	CÓDIGO	Precio EUROS
Motor eléctrico trifásico Cerrado 1 Velocidad (2.900rpm) Con ventilación exterior	220-240V / 380-420V 3Ph 50Hz	1,1	1,5	**AMNH80ZBA2(AEG,IE3,1,1 KW)**	150.150.0189	**279,00**	150.150.0195	**262,00**
		1,5	2	**AMNH90SAA2(AEG,IE3,1,5 KW)**	150.150.0190	**342,00**	150.150.0196	**293,00**
		2,2	3	**AMNH90LCA2(AEG,IE3,2,2 KW)**	150.150.0191	**360,00**	150.150.0197	**360,00**
		3	4	**AMNH100LAA2(AEG,IE3,3 KW)**	150.150.0192	**509,00**	150.150.0198	**377,00**
		4	5,5	**AMNH112MAA2(AEG,IE3,4 KW)**	150.150.0193	**664,00**	150.150.0199	**534,00**
		5,5	7,5	**AMNH132SYA2(AEG,IE3,5,5 KW)**	150.150.0194	**819,00**	150.150.0200	**648,00**
		7,5	10	**AMNH132SZA2(AEG,IE3,7,5 KW)**	150.150.0145	**906,00**	150.150.0201	**860,00**
		5,5	7,5	**AMN132SYA2(AEG,IE3,5,5 KW)**	150.150.0144	**655,40**	150.150.0202	**1.730,00**
		7,5	10	**AMNH132SZA2(AEG,IE3,7,5 KW)**	150.150.0145	**906,00**	150.150.0164	**951,00**
	380-420V / 660-720V 3Ph 50Hz	11	15	**AMNH160SZA2(AEG,IE3,11 KW)**	150.150.0146	**1.395,00**	150.150.0165	**1.457,00**
		15	20	**AMNH160MXA2(AEG,IE3,15 KW)**	150.150.0147	**1.583,00**	150.150.0166	**1.661,00**
		18,5	25	**AMNH160LXA2(AEG,IE3,18,5 KW)**	150.150.0148	**1.695,00**	150.150.0167	**1.755,00**
		22	30	**AMNH180MT2(AEG,IE3,22 KW)**	150.150.0149	**2.070,00**	150.150.0168	**2.155,00**
		30	40	**AMNH200LLA2(AEG,IE3,30 KW)**	150.150.0150	**2.632,00**	150.150.0169	**2.764,00**
		37	50	**AMNH200LNA2(AEG,IE3,37 KW)**	150.150.0151	**2.910,00**	150.150.0170	**3.056,00**
		45	60	**AMNH225MN2(AEG,IE3,45 KW)**	150.150.0152	**3.816,00**	150.150.0171	**4.006,00**
		55	75	**AMNH250MN2(AEG,IE3,55 KW)**	150.150.0153	**4.781,00**	150.150.0172	**5.015,00**
		75	100	**AMNH280ST2(AEG,IE3,75 KW)**	150.150.0154	**5.805,00**	150.150.0173	**6.097,00**
		90	125	**AMNH280MT2(AEG,IE3,90 KW)**	150.150.0155	**6.653,00**	150.150.0174	**6.974,00**
		110	150	**AMNH315SYE2(AEG,IE3,110 KW)**	150.150.0156	**12.267,00**	150.150.0175	**12.881,00**

Notas Generales

- **AMN**: carcasa de aluminio.
- **AMNH**: carcasa de hierro.
- Motores 2.900 r.p.m con protección IP55 según IEC 60034-5.
- Tensión de red según IEC 60038 para 400Vn +/-10% 50Hz.
- Aislamiento clase F según IEC 60034-1. Calentamiento B.
- Diseño estándar apto para interior y exterior.
- Construcción cerrada con ventilación propia, ventilación superficial.

Nota: Otras r.p.m., potencias y soluciones. CONSULTAR.

Capítulo 1

Compresores Semi-Herméticos Pistones Serie 06D/06E

Carlyle™

APLICACIÓN ALTA / MEDIA TEMPERATURA

R-404A / R-507

HP	Cilind. (m³h)	Potencia Frigorífica (W) a la Temperatura de Evaporación			MODELO	CÓDIGO	Precio EUROS
		0ºC	-5°C	-10ºC			
2	12,31	5.480	4.320	3.350	**06DR109**	CONSULTAR	**Consultar**
3	11,32	8.150	6.560	5.190	**06DM808**	CONSULTAR	**Consultar**
3	18,54	7.620	5.900	4.460	**06DR103**	CONSULTAR	**Consultar**
5	18,54	12.850	10.210	7.930	**06DM313**	103.112.0003	**8.485,00**
5	22,50	Sustituido por 06DR316			**06DM316**	103.112.0001	**6.679,00**
5	22,50	16.900	13.980	11.410	**06DR316**	103.112.0004	**7.263,00**
5	25,90	11.880	9.420	7.380	**06DR718**	CONSULTAR	**Consultar**
6,5	25,90	18.750	15.070	11.890	**06DA818**	103.112.0005	**9.444,00**
6,5	28,30	22.460	18.600	15.240	**06DR820**	103.112.0017	**7.892,00**
6,5	33,83	25.890	21.160	17.090	**06DR725**	103.112.0018	**8.333,00**
7,5	33,83	24.240	19.340	15.140	**06DA825**	103.112.0006	**10.358,00**
7,5	39,63	31.140	25.690	20.980	**06DR228**	103.112.0019	**8.463,00**
10	39,63	28.910	23.330	18.610	**06DA328**	103.112.0007	**7.421,00**
10	52,51	41.290	34.030	27.780	**06DR337**	103.112.0002	**7.895,00**
10	52,51	39.530	32.240	26.040	**06DM337**	103.112.0008	**7.424,00**
15	52,51	39.290	32.070	25.860	**06DA537**	103.112.0009	**10.747,00**
15	58,03	44.090	36.340	29.680	**06DR541**	CONSULTAR	**Consultar**
15	71,20	49.420	39.820	31.570	**06EM450**	103.112.0010	**12.975,00**
20	71,20	52.070	41.970	33.410	**06EA550**	103.112.0011	**12.815,00**
25	96,67	66.710	53.630	42.180	**06EA565**	103.112.0012	**14.121,00**
25	106,72	76.630	61.930	49.390	**06EM475**	103.112.0013	**14.485,00**
30	106,72	76.630	61.930	49.390	**06EA575**	103.112.0014	**14.603,00**
35	140,13	97.960	83.550	71.080	**06EM499**	103.112.0015	**14.903,00**
40	140,13	97.960	83.550	71.080	**06EA599**	103.112.0016	**15.176,00**

APLICACIÓN BAJA TEMPERATURA

R-404A / R-507

HP	Cilind. (m³h)	Potencia Frigorífica (W) a la Temperatura de Evaporación			MODELO	CÓDIGO	Precio EUROS
		-20ºC	-25°C	-35ºC			
2	12,31	3.900	3.040	1.750	**06DR109**	CONSULTAR	**Consultar**
3	18,54	5.210	3.870	1.920	**06DR013**	CONSULTAR	**Consultar**
5	22,50	7.260	5.610	3.040	**06DR316**	CONSULTAR	**Consultar**
5	25,90	8.740	6.890	3.950	**06DR718**	CONSULTAR	**Consultar**
6,5	28,30	9.820	7.650	4.250	**06DR820**	103.112.0017	**7.892,00**
6,5	33,83	10.700	8.240	4.360	**06DR725**	103.112.0018	**8.333,00**
7,5	39,63	13.490	10.610	5.890	**06DR228**	103.112.0019	**8.463,00**
10	52,51	17.330	13.740	8.320	**06DR337**	103.112.0020	**10.180,00**
15	58,03	19.230	15.210	9.040	**06DR541**	CONSULTAR	**Consultar**
15	71,20	26.520	20.640	10.920	**06ER450**	103.112.0021	**10.018,00**
20	96,67	32.260	24.820	13.460	**06ER465**	103.112.0022	**11.166,00**
20	106,72	38.080	29.370	15.520	**06ER475**	103.112.0023	**15.982,00**
30	140,13	46.380	36.520	20.870	**06ER399**	103.112.0024	**12.157,00**

- Rendimiento indicados con Tª de condensación +45 ºC; Tª de gases aspirados y recalentamiento 20K; sin subenfriamiento de líquido.

Ver notas generales en página 138.

Compresores Semi-Herméticos Pistones Serie 06D/06E

APLICACIÓN ALTA TEMPERATURA

R-407 C

HP	Desplaz. (m³h)	Potencia Frigorífica (W) a la Temperatura de Evaporación				MODELO	CÓDIGO	Precio EUROS
		+7,2ºC	+5ºC	0ºC	-5ºC			
5	18,54	15.500	14.210	12.290	8.800	**06DM313**	103.112.0003	**8.485,00**
6,5	25,90	22.460	20.640	16.550	12.030	**06DA818**	103.112.0005	**9.444,00**
7,5	33,83	29.160	26.720	21.250	16.580	**06DA825**	103.112.0006	**10.358,00**
10	39,63	34.590	31.790	25.560	20.320	**06DA328**	103.112.0007	**7.421,00**
15	52,51	45.990	42.470	34.480	27.560	**06DA537**	103.112.0009	**10.747,00**
20	71,20	59.330	54.690	44.130	35.000	**06EA550**	103.112.0011	**12.815,00**
25	96,67	82.380	75.540	60.330	47.570	**06EA565**	103.112.0012	**14.121,00**
30	106,72	90.060	82.980	66.890	52.990	**06EA575**	103.112.0014	**14.603,00**
40	140,13	119.230	109.160	88.690	71.330	**06EA599**	103.112.0016	**15.176,00**

APLICACIÓN ALTA / MEDIA TEMPERATURA

R-22 *(Solo reposición)*

HP	Cilind. (m³h)	Potencia Frigorífica (W) a la Temperatura de Evaporación			MODELO	CÓDIGO	Precio EUROS
		0ºC	-5ºC	-10ºC			
3	11,32	7.940	6.360	3.840	**06DM808**	CONSULTAR	**Consultar**
5	18,54	12.360	9.800	5.750	**06DM313**	103.112.0003	**8.485,00**
5	22,50	13.150	13.110	8.490	**06DR316**	103.112.0004	**7.263,00**
6,5	25,90	18.050	14.430	8.650	**06DA818**	103.112.0005	**9.444,00**
6,5	28,30	20.800	17.040	11.120	**06DR820**	103.112.0017	**7.892,00**
6,5	33,83	24.530	19.780	12.320	**06DR725**	103.112.0018	**8.333,00**
7,5	33,83	23.000	18.260	10.920	**06DA825**	103.112.0006	**10.358,00**
7,5	39,63	28.750	23.290	14.780	**06DR228**	103.112.0019	**8.463,00**
10	39,63	27.810	22.360	13.920	**06DA328**	103.112.0007	**7.421,00**
10	52,51	37.290	30.220	19.180	**06DM337**	103.112.0008	**7.424,00**
15	52,51	38.130	30.860	19.550	**06DA537**	103.112.0009	**10.747,00**
15	58,03	44.590	36.110	23.260	**06DR541**	CONSULTAR	**Consultar**
15	71,20	47.200	37.790	22.330	**06EM450**	103.112.0010	**12.975,00**
20	71,20	48.800	39.570	24.980	**06EA550**	103.112.0011	**12.815,00**
25	96,67	63.280	50.530	30880	**06EA565**	103.112.0012	**14.121,00**
25	106,72	69.560	55.680	33.560	**06EM475**	103.112.0013	**14.485,00**
30	106,72	69.860	56.190	34.120	**06EA575**	103.112.0014	**14.603,00**
35	140,13	91.020	73.780	46.200	**06EM499**	103.112.0015	**14.903,00**
40	140,13	-	-	-	**06EA599**	103.112.0016	**15.176,00**

- Rendimiento indicados con Tª de condensación +45 ºC; Tª de gases aspirados y recalentamiento 20K; sin subenfriamiento de líquido.

Ver notas generales en página 138.

Capítulo 1

Compresores Semi-Herméticos Pistones Serie 06D/06E

Carlyle™

APLICACIÓN BAJA TEMPERATURA

R-22 (Solo reposición)

HP	Cilind. (m^3h)	Potencia Frigorífica (W) a la Temperatura de Evaporación			MODELO	CÓDIGO	Precio EUROS
		-20ºC	-25ºC	-35ºC			
2	12,31	3.630	2.750	1.240	**06DR109**	CONSULTAR	**Consultar**
3	18,54	5.520	4.260	2.120	**06DR013**	CONSULTAR	**Consultar**
5	22,50	6.740	5.260	2.750	**06DR316**	CONSULTAR	**Consultar**
5	25,90	7.810	6.150	3.380	**06DR718**	CONSULTAR	**Consultar**
6,5	28,30	9.150	7.180	4.050	**06DR820**	103.112.0017	**7.892,00**
6,5	33,83	10.070	7.750	4.130	**06DR725**	103.112.0018	**8.333,00**
7,5	39,63	12.060	9.270	4.930	**06DR228**	103.112.0019	**8.463,00**
10	52,51	16.870	12.970	6.240	**06DR337**	103.112.0020	**10.180,00**
15	58,03	18.340	14.280	7.220	**06DR541**	CONSULTAR	**Consultar**
15	71,20	21.750	16.300	6.940	**06ER450**	103.112.0021	**10.018,00**
20	96,67	27.520	20.570	8.960	**06ER465**	103.112.0022	**11.166,00**
20	106,72	31.640	24.340	12.270	**06ER475**	103.112.0023	**15.982,00**
30	140,13	40.030	30.650	15.320	**06ER399**	103.112.0024	**12.157,00**

Notas Generales

Compresores Alta / Media / Baja Temperatura

- Rendimientos indicados con Tª de condensación +45ºC; Tª de gases aspirados y recalentamiento 20K; Sin subenfriamiento de líquido.

Alcance del suministro

- válvulas de descarga y aspiración, caja de conexiones, conexión para presostato diferencial de aceite, conjunto de amortiguadores, Klixon de protección interna (06D), DGT termostato de gas de descarga (06E). No incluyen carga de aceite.

Compresores Abiertos
Pistones Serie 05F / 05H

APLICACIÓN ALTA / MEDIA TEMPERATURA

R-134a

HP	Cilind. (m³h)	Potencia Frigorífica (W) a la Temperatura de Evaporación			MODELO	CÓDIGO	Precio EUROS
		0ºC	-5ºC	-15ºC			
7,5	20,03	11.800	9.270	7.130	**5F20**	104.112.0001	**15.980,00**
10	42,18	17.600	13.910	10.790	**5F30**	104.112.0002	**18.072,00**
15	56,33	23.700	18.610	14.320	**5F40**	104.112.0003	**27.964,00**
20	84,36	35.480	27.830	21.410	**5F60**	104.112.0004	**40.103,00**
30	130,79	55.930	43.760	33.550	**5H40**	104.112.0005	**38.804,00**
40	163,48	69.300	54.190	41.510	**5H46**	104.112.0006	**37.283,00**
50	195,90	83.890	65.640	50.380	**5H60**	104.112.0007	**40.538,00**
60	244,87	104.260	81.690	62.800	**5H66**	104.112.0008	**47.039,00**
60	261,43	111.780	87.470	67.150	**5H80**	104.112.0009	**62.917,00**
75	326,96	138.760	108.620	83.440	**5H86**	104.112.0010	**69.926,00**
100	390,66	167.970	131.470	100.940	**5H120**	104.112.0011	**92.541,00**
125	489,74	208.530	163.270	125.400	**5H126**	104.112.0012	**93.273,00**

• Rendimiento indicados con Tª de condensación +45 ºC

R-22

HP	Cilind. (m³h)	Potencia Frigorífica (W) a la Temperatura de Evaporación			MODELO	CÓDIGO	Precio EUROS
		0ºC	-5ºC	-15ºC			
7,5	20,03	11.800	9.270	7.130	**5F20**	104.112.0001	**15.980,00**
10	42,18	17.600	13.910	10.790	**5F30**	104.112.0002	**18.072,00**
15	56,33	23.700	18.610	14.320	**5F40**	104.112.0003	**27.964,00**
20	84,36	35.480	27.830	21.410	**5F60**	104.112.0004	**40.103,00**
30	130,79	55.930	43.760	33.550	**5H40**	104.112.0005	**38.804,00**
40	163,48	69.300	54.190	41.510	**5H46**	104.112.0006	**37.283,00**
50	195,90	83.890	65.640	50.380	**5H60**	104.112.0007	**40.538,00**
60	244,87	104.260	81.690	62.800	**5H66**	104.112.0008	**47.039,00**
60	261,43	111.780	87.470	67.150	**5H80**	104.112.0009	**62.917,00**
75	326,96	138.760	108.620	83.440	**5H86**	104.112.0010	**69.926,00**
100	390,66	167.970	131.470	100.940	**5H120**	104.112.0011	**92.541,00**
125	489,74	208.530	163.270	125.400	**5H126**	104.112.0012	**93.273,00**

• Rendimiento indicados con Tª de condensación +45 ºC

Notas Generales

Compresores Alta / Media / Baja Temperatura

- Rendimientos indicados con Tª de condensación +45ºC; Tª de gases aspirados y recalentamiento 20K; Sin subenfriamiento de líquido.
- Todos los compresores con Tª de descarga superior a 135ºC requieren enfriamiento de las culatas por agua y enfriamiento de aceite
- Todos los compresores con R-404ª con Tª de evaporación inferior a -29ºC necesita enfriamiento de aceite.
- Desplazamiento a 1.500 r.p.m
- Los compresores Serie 5H46/66/86/126/ necesitan enfriamiento de aceite y no puede trabajar mediante correas.

Alcance del suministro

- Válvulas de descarga y aspiración, presostato diferencial de aceite, presostato de alta y baja, control de capacidad, sin carga de aceite.
- La utilización de compresores con R-22 debe estar sujeta a la normativa vigente (CE) Nº 2037/2000.

Para motores eléctricos ver páginas 127 y 128.

Capítulo 1

Accesorios Compresores Semi-Herméticos Pistones Serie 06D / 06E y Serie 05F / 05H

Carlyle™

Descripción	Componentes	Componentes	MODELO	CÓDIGO	Precio EUROS
Resistencia de Carter	06D**08, 09, 13 y 16	230V / 50W	**06DA660092**	190.931.0027	**485,00**
	06D**18, 20, 24, 28 y 37 06E	230V / 180W	**06EA660166**	190.931.0028	**99,00**
Presostato diferencial de aceite	06D / 06E	Capilar con tuerca 1/4 SAE	**P 529-2110**	190.931.0029	**360,00**
		1/4 SAE macho	**P 529-2130**	190.931.0030	**593,00**
Interconexiones	06D / 06E	Equilibrado nivel aceite en cárter	**06 DA 900072**	190.931.0031	**491,00**
			06 EA 900101	190.112.0001	**Consultar**
Ventilador de culata	06ER	220V / 1Ph	**06 ER 660011**	190.931.0032	**1.505,00**
	06DR	220V / 1Ph	**06 ER 660014**	190.931.0033	**69,00**
Conjunto de amortiguadores	06D (2 y 4 Cilind.)		**06 DA 660056**	190.931.0034	**54,00**
	06D (6 Cilind.)	Conjunto de 2 juegos	**06 DA 660057**	190.931.0035	**66,00**
	06E		**06 EA 660089**	190.931.0036	**129,00**
Control de capacidad	06D (2 y 4 Cilind.)	Eléctrico	**06 DA 660089**	190.931.0037	**663,00**
	06D (6 Cilind.)	Presostático	**06 DA 660090**	190.931.0038	**1.040,00**
	06E	Eléctrico	**06 EA 660138**	190.931.0039	**953,00**
	06E	Presostático	**06 EA 660139**	190.931.0040	**955,00**
Bobina control de capacidad	06D / 06E	240V / 1Ph	**EF 19 ZE240**	190.931.0041	**180,00**

Acoplamientos Directos (1.450 rpm.) (4)

Acoplamineto Completo para Compresores	Características		MODELO	CÓDIGO	Precio EUROS
	Eje Comp.	Eje Motor			
5F20 y 5F30	25,4	42	**S9SE**	444001	**593,00**
5F30		48	**S10SE**	444003	**897,00**
5F40 y 5F60	38,1				
5F60		55	**S11SE**	444004	**1.269,00**
5H40	50,8	60	**S12SE**	443365	**2.107,00**
5H46		65			
5H60					
5H66, 5H80 y 5H86		75	**S13SE**	443366	**2.312,00**
5H120		80	**S14SE**	444006	**3.796,00**

Acoplamineto Completo para Compresores	Características		MODELO	CÓDIGO	Precio EUROS
	Eje Comp.	Eje Motor			
5F20 y 5F30	25,4	42	**S9SE**	444002	**286,00**
5F30		48	**S10SE**	444022	**499,00**
5F40 y 5F60	38,1				
5F60		55	**S11SE**	444005	**886,00**
5H40	50,8	60	**S12SE**	190.150.0059	**1.063,00**
5H46		65			
5H60					
5H66, 5H80 y 5H86		75	**S13SE**	443378	**1.526,00**
5H120		80	**S14SE**	443370	**2.327,00**

Notas Generales

(1) Debe ser desenergizada en ciclo en ciclo operativo.
(2) Ya incluido en todos los modelos excepto los 5F20 y 5F30.
(3) Los modelos 5F necesitan tapa de cojinete especial. Para su selección ver tabla.
(4) Mecanizado no incluido.

ClubBeijer.com

- Accede a ClubBeijer.com para saber cuándo tendrán lugar las próximas jornadas formativas en tu ciudad y reservar tu plaza online.

- Introduce tus claves.
  Si es la primera vez que accedes, introduce tu código de cliente (consulta tu código en tus facturas o albaranes de compra) y tu CIF como contraseña.

- Completa tu registro entrando en "mi cuenta" y modificando tus datos personales.

- No te olvides de leer y, si estás de acuerdo, aceptar las bases legales.

CLUB BEIJER REF

Capítulo 1

Unidades Condensadoras CUBO LIGHT

Novedad

CUBO Light
ErP 2018 READY

Modifique su Unidad Condensadora Según sus Necesidades

La gama Cubo Light ofrece una nueva y fácil manera de seleccionar y personalizar su unidad condensadora con compresores semiherméticos. Especialmente diseñada por SCM REF, la unidad condensadora Cubo Light cumple con el más novedoso diseño ecológico y requisitos ambientales, siendo eficiente para actuar hoy y mañana con Refrigerantes como el R-134a Y R-449ª. Su condensador con batería Minichannel® contribuye a la reducción de la carga de refrigerante de la instalación.

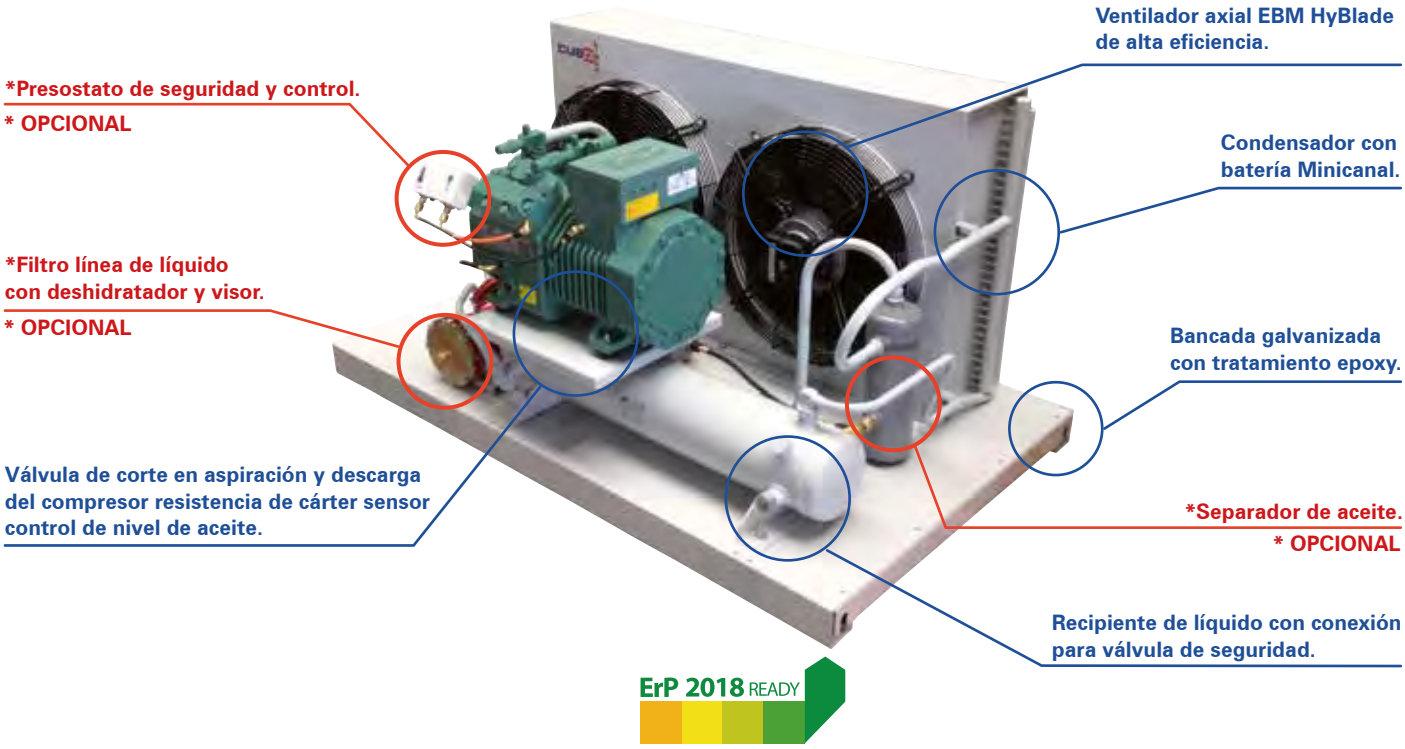

Debido a que cada proyecto es único las gamas Cubo Light (ALZ-AHZ) son modulares con varios opcionales.

Gamas:

ALZ – Aplicación de baja temperatura optimizada para R449A. Aplicación de alta/media temperatura optimizada para R134a. Rendimiento a Tª ambiente 32ºC.

AHZ – Aplicación de alta/media temperatura para R449A y apta para el resto de refrigerantes R448A, R404A, R407F y R134a. Rendimiento a Tª ambiente 43ºC.

Unidades tropicalizadas.

Otros opcionales:

Ventilador EC, Acumulador de aspiración, recipiente de líquido equipado con válvula de seguridad, Reducción de capacidad del compresor, Intercambiador de placas recuperador de calor. Ahorre tiempo y evite riesgos técnicos con este nuevo concepto de unidad totalmente flexible. Cubolight se adaptará a la solicitud del cliente final

Sus especificaciones son nuestra especialidad

CUBO Light

AHORRO ENERGETICO

REDUCE LAS EMISIONES DE CO_2 REDUCIENDO LA CARGA DE REFRIGERANTE

Condensador Minichannel©
Ventilador AC

ErP 2018 READY

AHZ R449A
1,4 a 46kW
-10°C/+32°C

ALZ R449A
0,7 à 20kW
-35°C/+32°C

OPTIMA PARA
R-449A Y R-134a

AHZ R134a
1,0 a 34 kW
-10°C/+43°C

ALZ R134a
1,9 a 46kW
-10°C/+32°C

Carrozados de protección disponibles para toda la gama

SCM REF

Capítulo 1

Unidades Condensadoras CUBO LIGHT

APLICACIÓN ALTA TEMPERATURA

R-134A/R513A (XP10)

RENDIMIENTOS

Potencia frigorífica (kW) a la Tª de Evaporación				COMPRESOR	MODELO	CÓDIGO	Precio EUROS
+5ºC	0ºC	-5ºC	-10ºC				
3,44	2,88	2,38	1,93	2HES-1Y	**ALZ033 2HES-1Y**	120.100.0522	**2.264,00**
4,70	3,98	3,32	2,72	2FES-2Y	**ALZ044 2FES-2Y**	120.100.0523	**2.609,00**
5,59	4,73	3,95	3,22	2EES-2Y	**ALZ044 2EES-2Y**	120.100.0524	**3.235,00**
6,93	5,88	4,91	4,02	2DES-2Y	**ALZ053 2DES-3Y**	120.100.0525	**3.509,00**
9,07	7,64	6,32	5,14	2CES3-Y	**ALZ064 2CES-3Y**	120.100.0526	**3.894,00**
9,52	7,98	6,57	5,32	4FES-3Y	**ALZ064 4FES-3Y**	120.100.0527	**3.961,00**
11,6	9,91	8,33	6,87	4EES-4Y	**ALZ064 4EES-4Y**	120.100.0528	**4.789,00**
14,7	12,4	10,2	8,30	4DES-5Y	**ALZ084 4DES-5Y**	120.100.0529	**5.802,00**
17,3	14,7	12,2	10,0	4CES-6Y	**ALZ084 4CES-6Y**	120.100.0530	**6.282,00**
21,1	18,0	15,0	12,3	4TES-9Y	**ALZ104 4TES-9Y**	120.100.0531	**7.913,00**
24,3	20,6	17,2	14,0	4PES-12Y	**ALZ114 4PES-12Y**	120.100.0532	**10.038,00**
28,4	24,2	20,3	16,6	4NES-14Y	**ALZ124 4NES-14Y**	120.100.0533	**10.825,00**
35,4	29,9	24,9	20,3	4JE-15Y	**ALZ135 4JE-15Y**	120.100.0534	**14.762,00**
40,4	34,4	28,8	23,7	4HE-18Y	**ALZ135 4HE-18Y**	120.100.0535	**14.880,00**
43,8	37,5	31,5	26,0	4GE-23Y	**ALZ135 4GE-23Y**	120.100.0536	**15.708,00**
51,2	44,1	37,4	31,2	4FE-28Y	**ALZ135 4FE-28Y**	120.100.0537	**16.337,00**
47,5	40,6	34,1	28,1	6JE-25Y	**ALZ135 6JE-25Y**	120.100.0538	**16.267,00**
53,3	46,0	38,9	32,4	6HE-28Y	**ALZ135 6H3-28Y**	120.100.0539	**16.807,00**
64,0	55,0	46,5	38,6	6GE-34Y	**ALZ165 6GE-34Y**	120.100.0540	**21.407,00**
73,3	64,0	54,3	45,5	6FE-44Y	**ALZ165 4FE-44Y**	120.100.0541	**22.891,00**

APLICACIÓN ALTA/MEDIA TEMPERATURA

Multirefrigerante R-134A/R513A/R449A/R448A/R404A

RENDIMIENTOS

Unidades Tropicalizadas

R449A(XP40)						R134a						COMPRESOR	MODELO	CÓDIGO	Precio EUROS
Potencia frigorífica (kW) a la Tª de Evaporación						Potencia frigorífica (kW) a la Tª de Evaporación									
0ºC	-5ºC	-10ºC	0ºC	-5ºC	-10ºC	0ºC	-5ºC	-10ºC	0ºC	-5ºC	-10ºC				
Tª Ambiente +32ºC			Tª Ambiente +43ºC			Tª Ambiente +32ºC			Tª Ambiente +43ºC						
2,65	2,15	1,73	2,14	1,73	1,37	1,79	1,44	1,13	1,54	1,23	0,96	2KES-05Y	**AHZ033 2KES-05Y**	120.100.0500	**2.285,00**
3,33	2,75	2,23	2,73	2,23	1,80	2,22	1,79	1,41	1,92	1,54	1,20	2JES-07Y	**AHZ033 2JES-07Y**	120.100.0501	**2.299,00**
4,08	3,38	2,76	3,35	2,76	2,23	2,90	2,39	1,93	2,50	2,04	1,64	2HES-2Y	**AHZ044 2HES-2Y**	120.100.0502	**2.531,00**
5,02	4,16	3,39	4,14	3,42	2,77	3,49	2,88	2,33	3,03	2,48	2,00	2GES-2Y	**AHZ053 2GES-2Y**	120.100.0503	**3.034,00**
6,71	5,52	4,48	5,56	4,55	3,67	4,53	3,72	3,00	3,84	3,14	2,53	2FES-3Y	**AHZ064 2FES-3Y**	120.100.0504	**3.412,00**
8,67	7,10	5,75	7,35	5,97	4,80	5,81	4,73	3,79	4,97	4,04	3,22	2EES-3Y	**AHZ084 2EES-3Y**	120.100.0505	**3.891,00**
10,1	8,31	6,75	8,58	7,00	5,65	6,77	5,52	4,42	5,79	4,71	3,76	2DES-3Y	**AHZ084 2DES-3Y**	120.100.0506	**4.899,00**
12,1	9,98	8,16	10,3	8,44	6,86	8,14	6,67	5,37	7,00	5,72	4,59	2CES-4Y	**AHZ084 2CES-4Y**	120.100.0507	**5.056,00**
13,2	10,9	8,86	11,2	9,15	7,40	8,73	7,11	5,69	7,41	6,01	4,79	4FES-5Y	**AHZ104 4FES-5Y**	120.100.0508	**5.805,00**
15,9	13,2	10,8	13,5	11,1	9,05	10,8	8,92	7,25	9,25	7,61	6,16	4EES-6Y	**AHZ104 4EES-6Y**	120.100.0509	**5.889,00**
18,8	15,6	12,8	16,0	13,2	10,7	12,9	14,7	8,50	11,0	8,97	7,21	4DES-7Y	**AHZ114 4DES-7Y**	120.100.0510	**6.511,00**
22,9	19,1	20,3	19,5	16,1	13,2	15,7	12,9	10,4	13,5	11,1	8,92	4CES-9Y	**AHZ124 4CES-9Y**	120.100.0511	**7.362,00**
30,4	25,0	24,9	25,6	21,0	17,0	20,4	16,7	13,4	17,4	14,2	11,4	4TES-12Y	**AHZ135 4TES-12Y**	120.100.0512	**8.688,00**
35,8	29,3	28,8	30,0	24,3	19,4	23,8	19,3	15,4	20,2	16,3	12,9	4PES-15Y	**AHZ165 4PES-15Y**	120.100.0513	**12.228,00**
41,6	34,2	31,5	35,2	28,8	23,2	27,9	22,8	18,3	23,8	19,4	15,5	4NES-20Y	**AHZ165 4NES-20Y**	120.100.0514	**13.247,00**
45,5	37,8	37,4	38,6	31,8	25,8	31,0	25,5	20,6	26,5	21,8	17,5	4JE-22Y	**AHZ165 4JE-22Y**	120.100.0515	**15.983,00**
51,8	43,4	34,1	43,9	36,6	30,0	35,9	29,8	24,2	30,9	25,6	20,7	4HE-25Y	**AHZ165 4HE-25Y**	120.100.0516	**16.350,00**
58,8	49,3	38,9	49,3	41,3	34,1	41,4	34,3	27,9	35,5	29,4	23,8	4GE-30Y	**AHZ190 4GE-30Y**	120.100.0517	**17.818,00**
66,8	56,6	46,5	-	47,6	39,8	47,4	39,4	32,2	40,7	33,7	27,5	4FE-35Y	**AHZ190 4FE-35Y**	120.100.0518	**19.136,00**
63,5	52,9	54,3	-	44,5	36,3	44,6	36,9	29,9	38,0	31,2	25,1	6JE-33Y	**AHZ190 6JE-33Y**	120.100.0519	**19.901,00**
70,7	59,6	54,3	-	50,0	41,4	50,2	41,7	34,0	42,8	35,4	28,8	6HE-35Y	**AHZ190 6HE-35Y**	120.100.0520	**20.476,00**
77,2	65,7	54,3	-	-	45,8	56,8	47,6	39,1	48,8	40,8	33,5	6GE-404Y	**AHZ190 6GE-40Y**	120.100.0521	**20.858,00**

APLICACIÓN BAJA TEMPERATURA

R449A (XP40) /R4408A/R404A

RENDIMIENTOS

Potencia frigorífica (kW) a la Tª de Evaporación			COMPRESOR	MODELO	CÓDIGO	Precio EUROS
-25ºC	-30ºC*	-35ºC*				
1,31	0,96	0,67	2HES-1Y	**ALZ033 2HES-1Y**	120.100.0522	**2.264,00**
1,88	1,40	1,00	2FES-2Y	**ALZ044 2FES-2Y**	120.100.0523	**2.609,00**
2,29	1,72	1,23	2EES-2Y	**ALZ044 2EES-2Y**	120.100.0524	**3.235,00**
2,89	2,18	1,58	2DES-2Y	**ALZ053 2DES-2Y**	120.100.0525	**3.509,00**
3,81	2,90	2,13	2CES2-Y	**ALZ064 2CES-3Y**	120.100.0526	**3.894,00**
4,10	3,12	2,30	4FES-3Y	**ALZ064 4FES-3Y**	120.100.0527	**3.961,00**
4,97	3,76	2,73	4EES-4Y	**ALZ064 4EES-4Y**	120.100.0528	**4.789,00**
6,00	4,48	3,19	4DES-5Y	**ALZ084 4DES-5Y**	120.100.0529	**5.802,00**
7,41	5,62	4,12	4CES-6Y	**ALZ84 4CES-6Y**	120.100.0530	**6.282,00**
8,8	6,61	4,77	4TES-9Y	**ALZ104 4TES-9Y**	120.100.0531	**7.913,00**
9,9	7,3	5,17	4PES-12Y	**ALZ114 4PES-12Y**	120.100.0532	**10.038,00**
12,1	9,1	6,52	4NES-14Y	**ALZ124 4NES-14Y**	120.100.0533	**10.825,00**
15,2	11,5	8,39	4JE-15Y	**ALZ135 4JE-15Y**	120.100.0534	**14.762,00**
17,8	13,5	9,92	4HE-18Y	**ALZ135 4HE-18Y**	120.100.0535	**14.880,00**
20,9	16,2	12,1	4GE-23Y	**ALZ135 4GE-23Y**	120.100.0536	**15.708,00**
24,4	18,9	14,1	4FE-28Y	**ALZ135 4FE-28Y**	120.100.0537	**16.337,00**
21,6	16,5	12,1	6JE-25Y	**ALZ135 6JE-25Y**	120.100.0538	**16.267,00**
24,7	19,1	14,2	6HE-28Y	**ALZ135 6HE-28Y**	120.100.0539	**16.807,00**
30,9	24,0	18,1	4GE-34Y	**ALZ165 4GE-34Y**	120.100.0540	**21.407,00**
35,4	27,4	20,5	6FE-44Y	**ALZ165 6FE-44Y**	120.100.0541	**22.891,00**

* Comprobar necesidad de enfriamiento adicional
Rendimiento a Tª Ambiente 32ºC

Unidades Condensadoras CUBO LIGHT

Datos Técnicos

MODELO	CÓDIGO	Datos Eléctricos				Dimensiones de tuberías			Recipiente de Líquido			Condensador			Dimensiones (mm)			
		Alimentación (V-Ph-Hz)	Max. consumo de compresor a régimen (A)	Max. consumo de ventiladores a régimen (A)	Resistencia de cárter	Aspiración	Descarga	Líquido	Tipo	Volumen recipiente (l)	Conexión V.S	Diámetro vent. (mm)	Nº Vent.	Caudal de aire (m³/h)	Ancho	Fondo	Alto	Peso (kg)
ALZ033 2HES-1Y	120.100.0522	Comp 240 (Δ) o 380V(Y) - 3-50 Ventilador 230-1-50	6,6/3,8	0,81	60W	5/8"	1/2"	1/4"	Vertical	5	-	350	1	2.200	655	700	485	78
ALZ044 2FES-2Y	120.100.0523		9,2/5,3	0,81	60W	5/8"	1/2"	3/8"	Vertical	5	-	350	1	2.500	655	700	535	81
ALZ044 2EES-2Y	120.100.0524		10,4/6,0	0,81	120W	7/8"	5/8"	3/8"	Vertical	5	-	350	1	2.500	655	700	535	106
ALZ053 2DES-3Y	120.100.0525		13,0/7,5	0,81	120W	7/8"	5/8"	3/8"	Vertical	5	-	350	1	2.900	1.005	700	535	119
ALZ064 2CES-3Y	120.100.0526		15,8/9,1	2,36	120W	7/8"	5/8"	3/8"	Vertical	7,6		450	1	5.600	1.005	700	685	128
ALZ064 4FES-3Y	120.100.0527		16,5/9,5	2,36	120W	7/8"	5/8"	3/8"	Vertical	7,6		450	1	5.600	1.005	700	685	142
ALZ064 4EES-4Y	120.100.0528		21,2/12,2	2,36	120W	1 1/8"	5/8"	3/8"	Vertical	7,6		450	1	5.600	1.005	700	685	144
ALZ084 4DES-5Y	120.100.0529		25,2/14,5	2,36	120W	1 1/8"	7/8"	3/8"	Vertical	10		450	1	5.900	1.005	700	835	160
ALZ084 4CES-6Y	120.100.0530		30,8/17,7	2,36	120W	1 1/8"	7/8"	1/2"	Vertical	10	1/2" NPT	450	1	5.900	1.005	700	835	165
ALZ104 4TES-9Y	120.100.0531	Comp 380V(YY) - 3-50 Ventilador 230-1-50	19,9	4,72	140W	1 3/8"	1 1/8"	1/2"	Horizontal	15		450	2	10.400	1.405	850	740	235
ALZ114 4PES-12Y	120.100.0532		22,7	4,72	140W	1 3/8"	1 1/8"	1/2"	Horizontal	15		450	2	11.400	1.405	850	790	243
ALZ124 4NES-14Y	120.100.0533		26,6	4,72	140W	1 3/8"	1 1/8"	1/2"	Horizontal	15	1/2" NPT	450	2	12.100	1.655	1.000	840	273
ALZ135 4JE-15Y	120.100.0534		30,8	6	140W	1 5/8"	1 1/8"	1/2"	Horizontal	25	1/2" NPT	500	2	14.800	1.655	1.000	990	342
ALZ135 4HE-18Y	120.100.0535		36,7	6	140W	1 5/8"	1 1/8"	1/2"	Horizontal	25	1/2" NPT	500	2	14.800	1.655	1.000	990	342
ALZ135 4GE-23Y	120.100.0536		43,9	6	140W	2 1/8"	1 1/8"	5/8"	Horizontal	25	1/2" NPT	500	2	14.800	1.655	1.000	990	344
ALZ135 4FE-28Y	120.100.0537		52,8	6	140W	2 1/8"	1 1/8"	5/8"	Horizontal	25	1/2" NPT	500	2	14.800	1.655	1.000	990	360
ALZ135 6JE-25Y	120.100.0538		46,4	6	140W	2 1/8"	1 3/8"	5/8"	Horizontal	25	1/2" NPT	500	2	14.800	1.655	1.000	990	383
ALZ135 6H3-28Y	120.100.0539		53,2	6	140W	2 1/8"	1 3/8"	5/8"	Horizontal	25	1/2" NPT	500	2	14.800	1.655	1.000	990	383
ALZ165 6GE-34Y	120.100.0540	Comp 380V (YY) - 3-50 Ventilador 230-1-50	65,5	6,8	140W	2 1/8"	1 3/8"	7/8"	Horizontal	30	1/2" NPT	630	2	25.000	1.850	1.000	990	422
ALZ165 4FE-44Y	120.100.0541		83,2	6,8	140W	2 1/8"	1 3/8"	7/8"	Horizontal	30	1/2" NPT	630	2	25.000	1.850	1.000	990	437

MODELO	CÓDIGO	Datos Eléctricos				Dimensiones de tuberías			Recipiente de Líquido			Condensador			Dimensiones (mm)			
		Alimentación (V-Ph-Hz)	Max. consumo de compresor a régimen (A)	Max. consumo de ventiladores a régimen (A)	Resistencia de cárter	Aspiración	Descarga	Líquido	Tipo	Volumen recipiente (l)	Conexión V.S	Diámetro vent. (mm)	Nº Vent.	Caudal de aire (m³/h)	Ancho	Fondo	Alto	Peso (kg)
AHZ033 2KES-05Y	120.100.0500	Comp 240V (Δ) o 380V(Y) - 3-50 Ventilador 230-1-50	4,9/2,8	0,81	60W	5/8"	1/2"	1/4"	Vertical	5	-	350	1	2.200	655	700	485	77
AHZ033 2JES-07Y	120.100.0501		6,4/3,7	0,81	60W	5/8"	1/2"	1/4"	Vertical	5	-	350	1	2.200	655	700	485	77
AHZ044 2HES-2Y	120.100.0502		7,8/4,5	0,81	60W	5/8"	5/8"	1/4"	Vertical	5	-	350	1	2.500	655	700	535	81
AHZ053 2GES-2Y	120.100.0503		8,7/5,0	0,81	60W	5/8"	5/8"	1/4"	Vertical	5	-	350	1	2.900	1.005	700	535	94
AHZ064 2FES-3Y	120.100.0504		10,6/6,1	2,36	60W	5/8"	5/8"	3/8"	Vertical	7,6	1/4" NPT	450	1	5.600	1.005	700	685	103
AHZ084 2EES-3Y	120.100.0505		13,0/7,5	2,36	120W	7/8"	5/8"	3/8"	Vertical	10	1/2" NPT	450	1	5.900	1.005	700	835	143
AHZ084 2DES-3Y	120.100.0506		15,0/8,6	2,36	120W	7/8"	5/8"	3/8"	Vertical	10	1/2" NPT	450	1	5.900	1.005	700	835	143
AHZ084 2CES-4Y	120.100.0507		17,4/10,0	2,36	120W	7/8"	7/8"	3/8"	Vertical	10	1/2" NPT	450	1	5.900	1.005	700	835	142
AHZ104 4FES-5Y	120.100.0508		18,8/10,8	4,72	120W	7/8"	7/8"	3/8"	Horizontal	15	1/2" NPT	450	2	10.400	1.405	850	740	182
AHZ104 4EES-6Y	120.100.0509		23,7/13,6	4,72	120W	1 3/8"	1 1/8"	3/8"	Horizontal	15	1/2" NPT	450	2	10.400	1.405	850	740	182
AHZ114 4DES-7Y	120.100.0510		28,7/16,5	4,72	120W	1 3/8"	1 1/8"	3/8"	Horizontal	15	1/2" NPT	450	2	11.400	1.405	850	790	188
AHZ124 4CES-9Y	120.100.0511		35,1/20,2	4,72	120W	1 3/8"	1 1/8"	1/2"	Horizontal	15	1/2" NPT	450	2	12.100	1.655	1.000	840	218
AHZ135 4TES-12Y	120.100.0512	Comp 380V (YY) - 3-50 Ventilador 230-1-50	25,1	6	140W	1 3/8"	1 1/8"	1/2"	Horizontal	25	1/2" NPT	500	2	14.800	1.655	1.000	990	288
AHZ165 4PES-15Y	120.100.0513	Comp 380V(YY) - 3-50 Ventilador 380-3-50	28,1	6,8	140W	1 5/8"	1 1/8"	1/2"	Horizontal	30	1/2" NPT	630	2	25.000	1.850	1.000	990	333
AHZ165 4NES-20Y	120.100.0514		33,2	6,8	140W	1 5/8"	1 1/8"	1/2"	Horizontal	30	1/2" NPT	630	2	25.000	1.850	1.000	990	337
AHZ165 4JE-22Y	120.100.0515		37,2	6,8	140W	1 5/8"	1 1/8"	1/2"	Horizontal	30	1/2" NPT	630	2	25.000	1.850	1.000	990	381
AHZ165 4HE-25Y	120.100.0516		44	6,8	140W	2 1/8"	1 1/8"	1/2"	Horizontal	30	1/2" NPT	630	2	25.000	1.850	1.000	990	385
AHZ190 4GE-30Y	120.100.0517		51,2	6,8	140W	2 1/8"	1 1/8"	5/8"	Horizontal	30	1/2" NPT	630	2	25.200	2.200	1.000	990	411
AHZ190 4FE-35Y	120.100.0518		62,1	6,8	140W	2 1/8"	1 1/8"	5/8"	Horizontal	30	1/2" NPT	630	2	25.200	2.200	1.000	990	412
AHZ190 6JE-33Y	120.100.0519		53,2	6,8	140W	2 1/8"	1 3/8"	5/8"	Horizontal	30	1/2" NPT	630	2	25.200	2.200	1.000	990	438
AHZ190 6HE-35Y	120.100.0520		64,4	6,8	140W	2 1/8"	1 3/8"	5/8"	Horizontal	30	1/2" NPT	630	2	25.200	2.200	1.000	990	443
AHZ190 6HE-40Y	120.100.0521		73,9	6,8	140W	2 1/8"	1 3/8"	7/8"	Horizontal	30	1/2" NPT	630	2	25.200	2.200	1.000	990	446

* Para recipientes horizontales incluir código 190.111.0057 adaptador para válvula de seguridad.

Carrozados Cubo Light

Dimensiones Carrozados (mm)			Peso (Kg)	MODELO UNIDAD (AMZ-AHZ-ALZ AMY AHY)	CÓDIGO	Precio EUROS
Ancho	Alto	Largo				
760	610	715	30	**CUBOLIGHT 033-044**	190.100.0086	**535,00**
1.110	890	715	45	**CUBOLIGHT 053-64-84**	190.100.0087	**819,52**
1.510	1.090	1.015	81	**CUBOLIGHT 104-114**	190.100.0088	**1.290,00**
1.760	1.090	1.015	81	**CUBOLIGHT 124-135**	190.100.0089	**1.406,08**
1.955	1.090	1.015	80	**CUBOLIGHT 165**	190.100.0090	**2.045,00**
2.305	1.090	1.015	86	**CUBOLIGHT 190**	190.100.0091	**2.045,00**

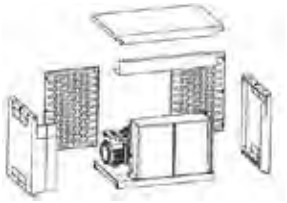

Capítulo 1

Unidades Condensadoras Originales AXIAL PISTÓN

ErP 2015 Ready

APLICACIÓN ALTA TEMPERATURA

RENDIMIENTOS

HP	Cilind. (m³h)	Potencia Frigorífica (W) a la Tª de Evaporación						MODELO	CÓDIGO	Precio EUROS
		R-134A			R513A(XP10) / R450A(N13)					
		0ºC	-5ºC	COP	0ºC	-5ºC	COP			
1/2	4,06	1.940	1.560	2,33	1.746	1.385	2,27	* LH33E/2KES-05Y	120.100.0122	2.419,00
3/4	5,21	2.410	1.940	2,28	2.230	1.770	2,20	* LH33E/2JES-07Y	120.100.0123	2.427,00
1	6,51	3.060	2.510	2,41	2.995	2.416	2,42	LH33E/2HES-1Y	120.100.0250	2.448,00
1	6,51	3.110	2.570	2,45	3.040	2.460	2,43	* LH44E/2HES-1Y	120.100.0127	2.579,00
1,5	7,58	3.510	2.890	2,37	3.513	2.849	2,44	LH33E/2GES-2Y	120.100.0251	2.470,00
1,5	7,58	3.600	2.960	2,43	3.565	2.900	2,46	LH44E/2GES-2Y	120.100.0202	2.736,00
2	9,54	4.340	3.600	2,48	4.382	3.544	2,55	LH44E/2FES-2Y	120.100.0128	2.663,00
2	9,54	4.400	3.660	2,50	4.430	3.600	2,56	* LH64E/2FES-2Y	120.100.0153	3.422,00
2	11,40	5.200	4.310	2,50	5.477	4.406	2,74	LH44E/2EES-2Y	120.100.0252	3.219,00
2	13,40	6.450	5.320	2,65	6.545	5.278	2,65	LH53E/2DES-2Y	120.100.0253	3.560,00
3	16,20	8.160	6.720	2,62	8.062	6.524	2,67	LH64E/2CES-3Y	120.100.0254	3.975,00
3	16,20	8.210	6.780	2,64	8.110	6.590	2,68	* LH84E/2CES-3Y	120.100.0131	4.404,00
3	18,10	8.540	6.990	2,63	8.515	6.806	2,70	LH64E/4FES-3Y	120.100.0255	4.154,00
3	18,10	8.600	7.050	2,65	8.570	6.860	2,70	* LH84E/4FES-3Y	120.100.0132	4.586,00
4	22,70	10.520	8.760	2,55	10.960	8.888	2,72	LH64E/4EES-4Y	120.100.0256	4.212,00
5	26,80	12.840	10.590	2,74	12.945	10.397	2,73	* LH114E/4DES-5Y	120.100.0155	7.433,00
6	32,50	15.200	12.630	2,64	15.944	12.856	2,74	* LH124E/4CES-6Y	120.100.0156	8.369,00

Permiten temperaturas de evaporación de hasta +12,5ºC

APLICACIÓN MEDIA TEMPERATURA

RENDIMIENTOS

HP	Cilind. (m³h)	Potencia Frigorífica (W) a la Tª de Evaporación									MODELO	CÓDIGO	Precio EUROS
		R-404A			R449A(XP40)/R448A(N40)			R407F/R442A(RS50)					
		-5ºC	-10ºC	COP	-5ºC	-10ºC	COP	-5ºC	-10ºC	COP			
1/2	4,06	2.450	2.050	2,36	2.260	1.830	2,26	2.530	2.050	2,37	* LH33E/2KES-05Y	120.100.0122	2.419,00
3/4	5,21	3.150	2.660	2,23	2.860	2.350	2,15	3.220	2.650	2,25	* LH33E/2JES-07Y	120.100.0123	2.427,00
1	6,51	3.760	3.190	1,98	3.460	2.876	2,16	3.920	3.250	2,16	LH33E/2HES-2Y	120.100.0253	3.560,00
1	6,51	3.810	3.240	2,06	3.620	2.920	2,20	4.170	3.340	2,18	* LH44E/2HES-2Y	120.100.0124	2.745,00
1,5	7,58	4.200	3.600	2,03	4.264	3.395	2,44	4.640	3.850	2,18	LH44E/2GES-2Y	120.100.0202	2.736,00
2	9,54	5.090	4.380	1,89	5.700	4.680	2,20	5.600	4.700	1,94	LH64E/2FES-2Y	120.100.0153	3.422,00
3	9,54	5.020	4.310	1,87	4.870	4.070	1,94	5.550	4.640	2,02	LH44E/2FES-3Y	120.100.0258	2.731,00
3	11,40	7.450	6.290	2,45	6.920	5.700	2,39	7.150	5.860	2,42	LH64E/2EES-3Y	120.100.0259	3.975,00
3	13,40	8.150	6.900	2,35	8.020	6.640	2,30	8.300	6.830	2,33	LH64E/2DES-3Y	120.100.0260	3.984,00
3	16,20	10.070	8.640	2,17	9.470	7.900	2,15	9.820	8.150	2,17	* LH84E/2CES-3Y	120.100.0131	4.404,00
4	16,20	10.860	9.220	2,50	10.120	8.370	2,46	10.460	8.610	2,47	LH84E/2CES-4Y	120.100.0261	4.497,00
3	18,10	10.640	9.130	2,12	10.930	9.050	2,39	10.540	8.760	2,15	* LH84E/4FES-3Y	120.100.0132	4.586,00
5	18,10	11.570	9.800	2,46	10.950	9.060	2,45	11.310	9.310	2,46	LH84E/4FES-5Y	120.100.0262	4.827,00
5	26,80	15.790	13.560	2,09	16.165	12.939	2,71	15.350	12.790	2,17	* LH114E/4DES-5Y	120.100.0155	7.433,00
6	32,50	18.000	15.530	1,97	19.946	16.031	2,68	17.940	15.080	2,03	* LH124E/4CES-6Y	120.100.0156	8.369,00

Permiten temperaturas de evaporación de hasta 0ºC

APLICACIÓN BAJA TEMPERATURA

RENDIMIENTOS

HP	Cilind. (m³h)	Potencia Frigorífica (W) a la Tª de Evaporación						MODELO	CÓDIGO	Precio EUROS
		R-404A			R449A(XP40)/R448A(N40)					
		-25ºC	-30ºC	COP	-25ºC	-30ºC	COP			
1/2	4,06	1.050	800	1,35	840	600	1,29	* LH33E/2KES-05Y	120.100.0122	2.419,00
3/4	5,21	1.430	1.100	1,42	1.140	830	1,34	* LH33E/2JES-07Y	120.100.0123	2.427,00
1	6,51	1.720	1.340	1,42	1.440	1.070	1,37	LH33E/2HES-1Y	120.100.0250	2.448,00
1	6,51	1.780	1.390	1,47	1.470	1.090	1,39	* LH44E/2HES-1Y	120.100.0127	2.579,00
1,5	7,58	2.000	1.580	1,39	1.670	1.260	1,37	LH33E/2GES-2Y	120.100.0251	2.470,00
2	9,54	2.450	1.930	1,38	2.100	1.590	1,40	LH44E/2FES-2Y	120.100.0128	2.663,00
2	11,40	3.050	2.420	1,57	2.580	1.970	1,54	LH44E/2EES-2Y	120.100.0252	3.219,00
2	13,40	3.820	3.040	1,64	3.230	2.185	1,58	LH53E/2DES-2Y	120.100.0253	3.560,00
3	16,20	4.930	3.930	1,62	4.140	3.190	1,60	LH64E/2CES-3Y	120.100.0254	3.975,00
3	18,10	5.200	4.150	1,56	4.450	3.420	1,53	LH64E/4FES-3Y	120.100.0255	4.154,00
4	22,70	6.290	5.080	1,53	5.360	4.140	1,52	LH64E/4EES-4Y	120.100.0256	4.212,00
5	26,80	7.840	6.280	1,64	6.880	5.230	1,59	* LH114E/4DES-5Y	120.100.0155	7.433,00
6	32,50	9.050	7.230	1,60	8.550	6.570	1,63	* LH124E/4CES-6Y	120.100.0156	8.369,00

Permiten temperaturas de evaporación desde -15ºC hasta -40ºC / A partir de -30ºC se requiere enfriamiento adicional del compresor.
* Unidades condensadoras tropicalizadas.

Rendimientos calculados según EN12900. Temperatura de condensación +45ºC. Temperatura de gas aspirado +20º. Subenfriamiento 0K.
*COP DE LA UNIDAD CALCULADO EN CONDICIONES EN12900 CON TEMPERATURAS DE EVAPORACIÓN DE -5ºC o -25ºC

Unidades Condensadoras Originales AXIAL PISTÓN

ErP 2015 Ready

APLICACIÓN ALTA TEMPERATURA

DATOS TÉCNICOS

MODELO Tropic	CÓDIGO	Dimensiones (mm)			Nº Ventiladores	Tensión Ventilador	Caudal (m³/h)	Recipiente (Litros)	Conexiones		Peso (Kg)
		Largo	Ancho	Alto					Aspiración	Líquido	
* LH33E/2KES-05Y	120.100.0122	650	607	466	1xEC	230V/I	1.550	3	1/2	3/8	71
* LH33E/2JES-07Y	120.100.0123	650	607	466	1xEC	230V/I	1.550	3	1/2	3/8	71
LH33E/2HES-1Y	120.100.0250	650	607	466	1xEC	230V/I	1.650	3	5/8	3/8	70
* LH44E/2HES-1Y	120.100.0127	650	607	516	1xEC	230V/I	2.000	5,6	5/8	3/8	80
LH33E/2GES-2Y	120.100.0251	650	607	466	1xEC	230V/I	1.650	3	5/8	3/8	72
LH44E/2GES-2Y	120.100.0202	650	607	516	1xEC	230V/I	2.000	5,6	5/8	3/8	78
LH44E/2FES-2Y	120.100.0128	650	607	516	1xEC	230V/I	2.000	5,6	5/8	3/8	77
* LH64E/2FES-2Y	120.100.0153	1.000	672	687	1xEC	230V/I	3.100	7,8	5/8	1/2	104
LH44E/2EES-2Y	120.100.0252	650	607	516	1xEC	230V/I	2.000	5,6	7/8	3/8	96
LH53E/2DES-2Y	120.100.0253	1.000	671	536	1xEC	230V/I	2.600	7,8	7/8	3/8	109
LH64E/2CES-3Y	120.100.0254	1.000	672	687	1xEC	230V/I	3.100	13	7/8	1/2	121
* LH84E/2CES-3Y	120.100.0131	1.000	672	837	1xEC	230V/I	4.600	13	7/8	1/2	136
LH64E/4FES-3Y	120.100.0255	1.000	672	687	1xEC	230V/I	3.100	7,8	7/8	1/2	140
* LH84E/4FES-3Y	120.100.0132	1.000	672	837	1xEC	230V/I	4.600	13	7/8	1/2	148
LH64E/4EES-4Y	120.100.0256	1.000	672	687	1xEC	230V/I	3.100	13	1 1/8	1/2	131
* LH114E/4DES-5Y	120.100.0155	1.356	920	773	2xEC	230V/I	9.300	15	1 1/8	5/8	212
* LH124E/4CES-6Y	120.100.0156	1.591	1.000	848	2xEC	230V/I	9.800	30	1 1/8	7/8	254

APLICACIÓN MEDIA TEMPERATURA

DATOS TÉCNICOS

MODELO Tropic	CÓDIGO	Dimensiones (mm)			Nº Ventiladores	Tensión Ventilador	Caudal (m³/h)	Recipiente (Litros)	Conexiones		Peso (Kg)
		Largo	Ancho	Alto					Aspiración	Líquido	
* LH33E/2KES-05Y	120.100.0122	650	607	466	1xEC	230V/I	1.550	3	1/2	3/8	71
* LH33E/2JES-07Y	120.100.0123	650	607	466	1xEC	230V/I	1.550	3	1/2	3/8	71
LH33E/2HES-2Y	120.100.0253	650	607	466	1xEC	230V/I	2.000	3	5/8	3/8	73
* LH44E/2HES-2Y	120.100.0124	650	607	516	1xEC	230V/I	2.000	5,6	5/8	3/8	81
LH44E/2GES-2Y	120.100.0202	650	607	516	1xEC	230V/I	2.000	5,6	5/8	3/8	78
LH64E/2FES-2Y	120.100.0153	1.000	672	687	1xEC	230V/I	3.100	7,8	5/8	1/2	104
LH44E/2FES-3Y	120.100.0258	650	607	516	1xEC	230V/I	3.100	5,6	5/8	3/8	81
LH64E/2EES-3Y	120.100.0259	1.000	672	687	1xEC	230V/I	3.100	7,8	7/8	1/2	130
LH64E/2DES-3Y	120.100.0260	1.000	672	687	1xEC	230V/I	3.100	7,8	7/8	1/2	130
* LH84E/2CES-3Y	120.100.0131	1.000	672	837	1xEC	230V/I	4.600	13	7/8	1/2	136
LH84E/2CES-4Y	120.100.0261	1.000	672	837	1xEC	230V/I	4.600	13	7/8	1/2	136
* LH84E/4FES-3Y	120.100.0132	1.000	672	837	1xEC	230V/I	4.600	13	7/8	1/2	148
LH84E/4FES-5Y	120.100.0262	1.000	672	837	1xEC	230V/I	4.600	13	7/8	1/2	152
* LH114E/4DES-5Y	120.100.0155	1.356	920	773	2xEC	230V/I	9.300	15	1 1/8	5/8	212
* LH124E/4CES-6Y	120.100.0156	1.591	1.000	848	2xEC	230V/I	9.800	30	1 1/8	7/8	254

APLICACIÓN BAJA TEMPERATURA

DATOS TÉCNICOS

MODELO Tropic	CÓDIGO	Dimensiones (mm)			Nº Ventiladores	Tensión Ventilador	Caudal (m³/h)	Recipiente (Litros)	Conexiones		Peso (Kg)
		Largo	Ancho	Alto					Aspiración	Líquido	
* LH33E/2KES-05Y	120.100.0122	650	607	466	1xEC	230V/I	1.550	3	1/2	3/8	71
* LH33E/2JES-07Y	120.100.0123	650	607	466	1xEC	230V/I	1.550	3	1/2	3/8	71
LH33E/2HES-1Y	120.100.0250	650	607	466	1xEC	230V/I	1.650	3	5/8	3/8	70
* LH44E/2HES-1Y	120.100.0127	650	607	516	1xEC	230V/I	2.000	5,6	5/8	3/8	80
LH33E/2GES-2Y	120.100.0251	650	607	466	1xEC	230V/I	1.650	3	5/8	3/8	72
LH44E/2FES-2Y	120.100.0128	650	607	516	1xEC	230V/I	2.000	5,6	5/8	3/8	77
LH44E/2EES-2Y	120.100.0252	650	607	516	1xEC	230V/I	2.000	5,6	7/8	3/8	96
LH53E/2DES-2Y	120.100.0253	1.000	671	536	1xEC	230V/I	2.600	7,8	7/8	3/8	109
LH64E/2CES-3Y	120.100.0254	1.000	672	687	1xEC	230V/I	3.100	13	7/8	1/2	121
LH64E/4FES-3Y	120.100.0255	1.000	672	687	1xEC	230V/I	3.100	7,8	7/8	1/2	140
LH64E/4EES-4Y	120.100.0256	1.000	672	687	1xEC	230V/I	3.100	13	1 1/8	1/2	142
* LH114E/4DES-5Y	120.100.0155	1.356	920	773	2xEC	230V/I	9.300	15	1 1/8	5/8	212
* LH124E/4CES-6Y	120.100.0156	1.591	1.000	848	2xEC	230V/I	9.800	30	1 1/8	7/8	254

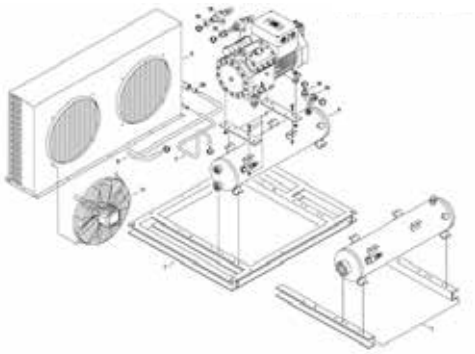

Capítulo 1

Unidades Condensadoras Originales AXIAL PISTÓN

ErP 2015 Ready

APLICACIÓN ALTA TEMPERATURA

RENDIMIENTOS

HP	Cilind. (m³h)	Potencia Frigorífica (W) a la Tª de Evaporación						MODELO	CÓDIGO	Precio EUROS
		R-134A			R513A(XP10) / R450A(N13)					
		0ºC	-5ºC	COP	0ºC	-5ºC	COP			
9	32,48	16721	13675	2,78	17327	14313	2,74	**LH124E/4CES-9Y**	120.100.0224	**8.195,00**
9	41,33	20789	17082	2,91	21449	17820	2,87	**LH124E/4TES-9Y**	120.100.0225	**9.187,00**
12	41,33	20376	16705	2,83	21042	17438	2,9	**LH124E/4TES-12Y**	120.100.0226	**9.378,00**
12	48,5	24444	19922	2,96	25314	20861	2,91	**LH135E/4PES-12Y**	120.100.0227	**11.363,00**
15	48,5	23926	19477	2,85	24793	20402	2,82	**LH135E/4PES-15Y**	120.100.0228	**11.576,00**
14	56,25	28106	23065	2,94	29002	24069	2,9	**LH135E/4NES-14Y**	120.100.0229	**11.976,00**
20	56,25	27782	22790	2,85	28679	23783	2,89	**LH135E/4NES-20Y**	120.100.0230	**12.312,00**
18	73,7	35806	29869	2,89	36631	30907	2,85	**LH135E/4HE-18Y**	120.100.0231	**13.861,00**
25	73,7	35492	29498	2,91	36345	30562	2,87	**LH135E/4HE-25Y**	120.100.0232	**14.241,00**

Permiten temperaturas de evaporación de hasta +12,5ºC

APLICACIÓN MEDIA TEMPERATURA

RENDIMIENTOS

HP	Cilind. (m³h)	Potencia Frigorífica (W) a la Tª de Evaporación									MODELO	CÓDIGO	Precio EUROS
		R-404A			R449A(XP40)/R448A(N40)			R407F/R442A(RS50)					
		-5ºC	-10ºC	COP	-5ºC	-10ºC	COP	-5ºC	-10ºC	COP			
9	32,48	21394	18041	2,52	20084	16622	2,66	20710	17075	2,68	**LH124E/4CES-9Y**	120.100.0224	**8.195,00**
9	41,33	25542	21659	2,54	24150	20029	2,75	24541	20380	2,72	**LH124E/4TES-9Y**	120.100.0225	**9.187,00**
12	41,33	25583	21663	2,62	24156	20009	2,82	24585	20407	2,79	**LH124E/4TES-12Y**	120.100.0226	**9.378,00**
12	48,5	30585	25686	2,62	28583	23487	2,82	29141	23980	2,8	**LH135E/4PES-12Y**	120.100.0227	**11.363,00**
15	48,5	30490	25575	2,63	28476	23366	2,83	29154	23985	2,82	**LH135E/4PES-15Y**	120.100.0228	**11.576,00**
14	56,25	34850	29544	2,58	32899	27294	2,79	33520	27809	2,76	**LH135E/4NES-14Y**	120.100.0229	**11.976,00**
20	56,25	34962	29608	2,65	33046	27376	2,88	33524	27789	2,85	**LH135E/4NES-20Y**	120.100.0230	**12.312,00**
18	73,7	42904	37116	2,57	41457	35048	2,8	42519	35743	2,81	**LH135E/4HE-18Y**	120.100.0231	**13.861,00**
25	73,7	42505	36650	2,64	40850	34418	2,83	41958	35155	2,84	**LH135E/4HE-25Y**	120.100.0232	**14.241,00**

Permiten temperaturas de evaporación de hasta 0ºC

APLICACIÓN BAJA TEMPERATURA

RENDIMIENTOS

HP	Cilind. (m³h)	Potencia Frigorífica (W) a la Tª de Evaporación						MODELO	CÓDIGO	Precio EUROS
		R-404A			R449A(XP40)/R448A(N40)					
		-25ºC	-30ºC	COP	-25ºC	-30ºC	COP			
9	32,48	9914	7821	1,57	8552	6565	1,63	**LH124E/4CES-9Y**	120.100.0224	**8.195,00**
9	41,33	11945	9389	1,62	10238	7799	1,66	**LH124E/4TES-9Y**	120.100.0225	**9.187,00**
12	41,33	11911	9356	1,6	10200	7768	1,64	**LH124E/4TES-12Y**	120.100.0226	**9.378,00**
12	48,5	13702	10614	1,61	11594	8683	1,68	**LH135E/4PES-12Y**	120.100.0227	**11.363,00**
15	48,5	13595	10512	1,59	11482	8580	1,69	**LH135E/4PES-15Y**	120.100.0228	**11.576,00**
14	56,25	16272	12791	1,64	13951	10637	1,7	**LH135E/4NES-14Y**	120.100.0229	**11.976,00**
20	56,25	16298	12815	1,65	13985	10671	1,73	**LH135E/4NES-20Y**	120.100.0230	**12.312,00**
18	73,7	21719	17438	1,66	10900	14777	1,73	**LH135E/4HE-18Y**	120.100.0231	**13.861,00**
25	73,7	21181	16902	1,66	18386	14185	1,67	**LH135E/4HE-25Y**	120.100.0232	**14.241,00**

Permiten temperaturas de evaporación desde -15ºC hasta -40ºC / A partir de -30ºC se requiere enfriamiento adicional del compresor.

Rendimientos calculados según EN12900. Temperatura de condensación +45ºC. Temperatura de gas aspirado +20º. Subenfriamiento 0K.
*COP DE LA UNIDAD CALCULADO EN CONDICIONES EN12900 CON TEMPERATURAS DE EVAPORACIÓN DE -5ºC o -25ºC

Unidades Condensadoras Originales AXIAL PISTÓN

ErP 2015 Ready

APLICACIÓN ALTA TEMPERATURA

DATOS TÉCNICOS

MODELO Tropic	CÓDIGO	Dimensiones (mm)			Nº Ventiladores	Tensión Ventilador	Caudal (m^3/h)	Recipiente (Litros)	Conexiones		Peso (Kg)
		Largo	Ancho	Alto					Aspiración	Líquido	
LH124E/4CES-9Y	120.100.0224	1.591	1.000	848	2	230V/I	9.800	30	1 1/8	7/8	254
LH124E/4TES-9Y	120.100.0225	1.591	1.000	848	2	230V/I	9.800	30	1 3/8	7/8	300
LH124E/4TES-12Y	120.100.0226	1.591	1.000	848	2	230V/I	9.800	30	1 3/8	7/8	307
LH135E/4PES-12Y	120.100.0227	1.591	1.000	998	2	230V/I	10.400	30	1 3/8	7/8	323
LH135E/4PES-15Y	120.100.0228	1.591	1.000	998	2	230V/I	10.400	30	1 5/8	7/8	331
LH135E/4NES-14Y	120.100.0229	1.591	1.000	998	2	230V/I	10.400	30	1 3/8	7/8	325
LH135E/4NES-20Y	120.100.0230	1.591	1.000	998	2	230V/I	10.400	30	1 5/8	7/8	334
LH135E/4HE-18Y	120.100.0231	1.591	1.000	998	2	230V/I	10.400	30	1 5/8	7/8	364
LH135E/4HE-25Y	120.100.0232	1.591	1.000	998	2	230V/I	10.400	30	2 1/8	7/8	384

APLICACIÓN MEDIA TEMPERATURA

DATOS TÉCNICOS

MODELO Tropic	CÓDIGO	Dimensiones (mm)			Nº Ventiladores	Tensión Ventilador	Caudal (m^3/h)	Recipiente (Litros)	Conexiones		Peso (Kg)
		Largo	Ancho	Alto					Aspiración	Líquido	
LH124E/4CES-9Y	120.100.0224	1.591	1.000	848	2	230V/I	9.800	30	1 1/8	7/8	254
LH124E/4TES-9Y	120.100.0225	1.591	1.000	848	2	230V/I	9.800	30	1 3/8	7/8	300
LH124E/4TES-12Y	120.100.0226	1.591	1.000	848	2	230V/I	9.800	30	1 3/8	7/8	307
LH135E/4PES-12Y	120.100.0227	1.591	1.000	998	2	230V/I	10.400	30	1 3/8	7/8	323
LH135E/4PES-15Y	120.100.0228	1.591	1.000	998	2	230V/I	10.400	30	1 5/8	7/8	331
LH135E/4NES-14Y	120.100.0229	1.591	1.000	998	2	230V/I	10.400	30	1 3/8	7/8	325
LH135E/4NES-20Y	120.100.0230	1.591	1.000	998	2	230V/I	10.400	30	1 5/8	7/8	334
LH135E/4HE-18Y	120.100.0231	1.591	1.000	998	2	230V/I	10.400	30	1 5/8	7/8	364
LH135E/4HE-25Y	120.100.0232	1.591	1.000	998	2	230V/I	10.400	30	2 1/8	7/8	384

APLICACIÓN BAJA TEMPERATURA

DATOS TÉCNICOS

MODELO Tropic	CÓDIGO	Dimensiones (mm)			Nº Ventiladores	Tensión Ventilador	Caudal (m^3/h)	Recipiente (Litros)	Conexiones		Peso (Kg)
		Largo	Ancho	Alto					Aspiración	Líquido	
LH124E/4CES-9Y	120.100.0224	1.591	1.000	848	2	230V/I	9.800	30	1 1/8	7/8	254
LH124E/4TES-9Y	120.100.0225	1.591	1.000	848	2	230V/I	9.800	30	1 3/8	7/8	300
LH124E/4TES-12Y	120.100.0226	1.591	1.000	848	2	230V/I	9.800	30	1 3/8	7/8	307
LH135E/4PES-12Y	120.100.0227	1.591	1.000	998	2	230V/I	10.400	30	1 3/8	7/8	323
LH135E/4PES-15Y	120.100.0228	1.591	1.000	998	2	230V/I	10.400	30	1 5/8	7/8	331
LH135E/4NES-14Y	120.100.0229	1.591	1.000	998	2	230V/I	10.400	30	1 3/8	7/8	325
LH135E/4NES-20Y	120.100.0230	1.591	1.000	998	2	230V/I	10.400	30	1 5/8	7/8	334
LH135E/4HE-18Y	120.100.0231	1.591	1.000	998	2	230V/I	10.400	30	1 5/8	7/8	364
LH135E/4HE-25Y	120.100.0232	1.591	1.000	998	2	230V/I	10.400	30	2 1/8	7/8	384

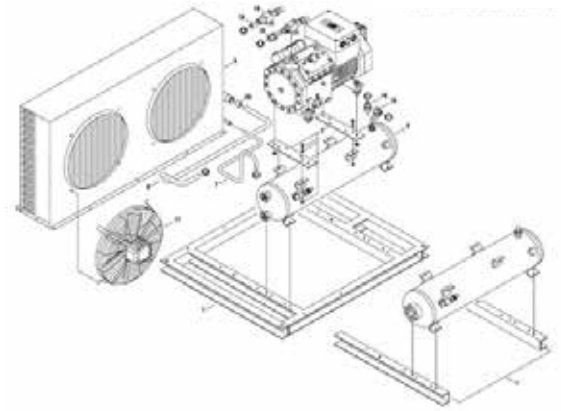

Capítulo 1

Unidades Condensadoras Originales AXIAL PISTÓN

APLICACIÓN ALTA TEMPERATURA

RENDIMIENTOS

HP	Cilind. (m³h)	Potencia Frigorífica (W) a la Tª de Evaporación						MODELO	CÓDIGO	Precio EUROS
		R-134A			R513A(XP10) / R450A(N13)					
		0ºC	-5ºC	COP	0ºC	-5ºC	COP			
0,5	4,93	2.312	1.853	2,20	1.780	1.405	2,29	**LB A075 0Y 1M**	120.105.0002	**1.897,00**
1	6,91	3.334	2.722	2,55	2.177	1.720	2,25	**LB A107 0Y 2M**	120.105.0021	**2.061,00**
1,5	8,96	4.303	3.557	2,67	4.256	3.451	2,69	**LB B159 0Y 2M**	120.105.0022	**2.163,00**
2	13,1	6.542	5.380	2,44	6.284	5.083	2,46	**LB D213 0Y 2M**	120.105.0023	**2.827,00**
3	17,9	8.653	7.131	2,29	8.622	7.034	2,35	**LB D318 0Y 2M**	120.105.0024	**2.893,00**
4	24,7	10.841	8.909	2,50	10.955	8.716	2,60	**LB Q424 0Y 2M**	120.105.0025	**3.941,00**
5	27,9	12.430	10.302	2,42	12.963	10.438	2,58	**LB Q528 0Y 2M**	120.105.0026	**4.131,00**
5	32,7	13.948	11.747	2,34	14.969	12.208	2,56	**LB Q533 0Y 2M**	120.105.0027	**4.217,00**
8	41,3	20.474	16.983	2,48	21.607	17.398	2,67	**LB S 842 3Y 2T**	120.105.0028	**5.471,00**
10	51,5	23.584	19.793	2,51	25.025	20.448	2,70	**LB S 1052 3Y 2T**	120.105.0029	**5.612,00**

Permiten temperaturas de evaporación de hasta +12,5ºC

APLICACIÓN MEDIA TEMPERATURA

RENDIMIENTOS

HP	Cilind. (m³h)	Potencia Frigorífica (W) a la Tª de Evaporación									MODELO	CÓDIGO	Precio EUROS
		R-404A			R449A(XP40)/R448A(N40)			R407F/R442A(RS50)					
		-5ºC	-10ºC	COP	-5ºC	-10ºC	COP	-5ºC	-10ºC	COP			
0,5	3,95	2.356	1.963	2,30	2.325	1.920	2,32	2.308	1.893	2,31	**LB 1A054OY 2MO**	120.105.0001	**2.064,00**
0,75	4,93	2.878	2.388	2,40	2.669	2.097	2,41	3.089	2.519	2,40	**LB A075 0Y 2M**	120.105.0130	**2.071,00**
1	5,47	3.454	2.877	2,67	3.040	2.415	2,48	3.605	2.961	2,45	**LB A106 0Y 2M**	120.105.0003	**2.061,00**
1,5	6,91	4.339	3.626	2,58	4.043	3.212	2,32	4.289	3.426	2,33	**LB A157 0Y 2M**	120.105.0004	**2.123,00**
2	9,84	5.475	4.669	1,96	5.544	4.468	2,28	6.227	4.995	2,16	**LB B210 0Y 2M**	120.105.0005	**2.332,00**
2	11,3	7.161	6.033	2,47	6.543	5.259	2,46	6.851	5.465	2,47	**LB D211 0Y 2M**	120.105.0006	**2.845,00**
3	13,1	8.150	6.902	2,37	7.714	6.225	2,27	8.103	6.486	2,44	**LB D313 0Y 2M**	120.105.0007	**2.899,00**
4	16,4	10.398	8.826	2,26	9.901	8.003	2,39	10.194	8.195	2,40	**LB D416 0Y 2M**	120.105.0008	**3.256,00**
5	21,2	12.937	11.141	2,10	12.910	11.080	2,17	13.287	10.890	2,35	**LB Q521 0Y 2T**	120.105.0009	**4.422,00**
5	23,6	13.206	11.330	2,12	14.038	11.713	2,23	14.038	11.713	2,24	**LB Q524 0Y 2M**	120.105.0010	**4.328,00**
7,5	27,9	17.234	14.685	2,37	16.618	13.456	2,25	17.271	13.790	2,40	**LB Q728 0Y 2T**	120.105.0011	**4.708,00**
7,5	32,7	19.615	16.794	2,30	19.190	15.543	2,24	20.414	16.342	2,37	**LB Q733 0Y 2T**	120.105.0012	**5.012,00**
12	41,3	25.408	21.393	2,65	23.621	18.927	2,28	24.973	20.074	2,47	**LB S1242 3Y 2T**	120.105.0013	**6.214,00**
15	51,5	31.508	27.079	2,38	31.171	25.429	2,30	30.529	24.357	2,42	**LB S1552 3Y 2T**	120.105.0105	**6.599,00**
20	56	34.965	30.067	2,42	34.310	28.022	2,31	24.124	27.367	2,47	**LB S2056 3Y 2T**	120.105.0106	**6.891,00**

Permiten temperaturas de evaporación de hasta 0ºC

APLICACIÓN BAJA TEMPERATURA

RENDIMIENTOS

HP	Cilind. (m³h)	Potencia Frigorífica (W) a la Tª de Evaporación						MODELO	CÓDIGO	Precio EUROS
		R-404A			R449A(XP40)/R448A(N40)					
		-25ºC	-30ºC	COP	-25ºC	-30ºC	COP			
0,5	4,93	1.219	922	1,56	1.170	878	1,56	**LB A075 0Y 1M**	120.105.0002	**1.897,00**
1	6,91	1.920	1.493	1,62	1.585	1.142	1,54	**LB A107 0Y 2M**	120.105.0021	**2.061,00**
1,5	8,96	2.357	1.868	1,53	2.143	1.589	1,66	**LB B159 0Y 2M**	120.105.0022	**2.163,00**
2	13,1	3.853	3.042	1,66	3.006	2.182	1,62	**LB D213 0Y 2M**	120.105.0023	**2.827,00**
3	17,9	5.187	4.194	1,53	4.256	3.146	1,63	**LB D318 0Y 2M**	120.105.0024	**2.893,00**
4	24,7	6.349	5.000	1,70	5.652	4.149	1,62	**LB Q424 0Y 2M**	120.105.0025	**3.941,00**
5	27,9	7.540	6.032	1,61	6.362	4.641	1,64	**LB Q528 0Y 2M**	120.105.0026	**4.131,00**
5	32,7	8.721	7.107	1,54	7.779	5.769	1,65	**LB Q533 0Y 2M**	120.105.0027	**4.217,00**
8	41,3	11.797	9.416	1,75	9.062	6.529	1,66	**LB S 842 3Y 2T**	120.105.0028	**5.471,00**
10	51,5	14.488	11.854	1,66	10.554	7.402	1,71	**LB S 1052 3Y 2T**	120.105.0029	**5.612,00**

Permiten temperaturas de evaporación desde -15ºC hasta -40ºC / A partir de -30ºC se requiere enfriamiento adicional del compresor.

Rendimientos calculados según EN12900. Temperatura de condensación +45ºC. Temperatura de gas aspirado +20º. Subenfriamiento 0K.
*COP DE LA UNIDAD CALCULADO EN CONDICIONES EN12900 CON TEMPERATURAS DE EVAPORACIÓN DE -5ºC o -25ºC

Unidades Condensadoras Originales AXIAL PISTÓN

MODELO	CÓDIGO	Dimensiones (mm)			Nº Ventiladores	Tensión Ventilador	Caudal (m^3/h)	Recipiente (Litros)	Conexiones		Peso (Kg)
		Largo	Ancho	Alto					Aspiración	Líquido	
LB A075 0Y 1M	120.105.0002	562	700	473	1	230V/I	2.500	1,5	5/8	1/2	53
LB A107 0Y 2M	120.105.0021	796	620	418	2	230V/I	3.400	1,5	5/8	1/2	65
LB B159 0Y 2M	120.105.0022	796	620	418	2	230V/I	3.400	1,5	5/8	1/2	67
LB D213 0Y 2M	120.105.0023	987	700	506	2	230V/I	5.000	2,2	5/8	1/2	88
LB D318 0Y 2M	120.105.0024	987	700	506	2	230V/I	5.000	2,2	1 1/8	1/2	92
LB Q424 0Y 2M	120.105.0025	1.060	760	575	2	230V/I	5.800	3,4	1 1/8	5/8	127
LB Q528 0Y 2M	120.105.0026	1.060	760	575	2	230V/I	5.800	3,4	1 3/8	5/8	127
LB Q533 0Y 2M	120.105.0027	1.060	760	575	2	230V/I	5.800	3,4	1 3/8	5/8	127
LB S 842 3Y 2T	120.105.0028	1.420	810	689	2	230V/400V/III	11.400	5,7	1 3/8	3/4	186
LB S 1052 3Y 2T	120.105.0029	1.420	810	689	2	230V/400V/III	11.400	6,6	1 3/8	3/4	194

MODELO	CÓDIGO	Dimensiones (mm)			Nº Ventiladores	Tensión Ventilador	Caudal (m^3/h)	Recipiente (Litros)	Conexiones		Peso (Kg)
		Largo	Ancho	Alto					Aspiración	Líquido	
LB 1A054OY 2MO	120.105.0001	796	620	418	2	230V/I	2.500	1,5	5/8	1,5	53
LB A075 0Y 2M	120.105.0130	796	620	418	2	230V/I	3.400	1,5	5/8	1,5	65
LB A106 0Y 2M	120.105.0003	796	620	418	2	230V/I	3.400	1,5	5/8	1,5	65
LB A157 0Y 2M	120.105.0004	796	620	418	2	230V/I	3.400	1,5	5/8	1,5	65
LB B210 0Y 2M	120.105.0005	796	620	418	2	230V/I	3.400	2,2	3/4	2,2	69
LB D211 0Y 2M	120.105.0006	987	700	506	2	230V/I	5.000	2,2	7/8	2,2	88
LB D313 0Y 2M	120.105.0007	987	700	506	2	230V/I	5.000	2,2	1 1/8	2,2	88
LB D416 0Y 2M	120.105.0008	987	700	506	2	230V/I	5.800	3,4	1 1/8	3,4	106
LB Q521 0Y 2T	120.105.0009	1.420	760	689	2	230V/400V/III	11.400	5,7	1 1/8	5,7	144
LB Q524 0Y 2M	120.105.0010	1.060	760	575	2	230V/I	5.800	3,4	1 1/8	3,4	127
LB Q728 0Y 2T	120.105.0011	1.420	760	689	2	230V/400V/III	11.400	5,7	1 3/8	5,7	144
LB Q733 0Y 2T	120.105.0012	1.420	760	689	2	230V/400V/III	11.400	6,6	1 3/8	6,6	144
LB S1242 3Y 2T	120.105.0013	1.570	830	864	2	230V/400V/III	16.400	11	1 3/8	11	219
LB S1552 3Y 2T	120.105.0105	1.570	830	864	2	230V/400V/III	16.400	11	1 5/8	11	225
LB S2056 3Y 2T	120.105.0106	1.570	830	864	2	230V/400V/III	16.400	11	1 5/8	11	231

MODELO	CÓDIGO	Dimensiones (mm)			Nº Ventiladores	Tensión Ventilador	Caudal (m^3/h)	Recipiente (Litros)	Conexiones		Peso (Kg)
		Largo	Ancho	Alto					Aspiración	Líquido	
LB A075 0Y 1M	120.105.0002	562	700	473	1	230V/I	2.500	1,5	5/8	1/2	53
LB A107 0Y 2M	120.105.0021	796	620	418	2	230V/I	3.400	1,5	5/8	1/2	65
LB B159 0Y 2M	120.105.0022	796	620	418	2	230V/I	3.400	1,5	5/8	1/2	67
LB D213 0Y 2M	120.105.0023	987	700	506	2	230V/I	5.000	2,2	5/8	1/2	88
LB D318 0Y 2M	120.105.0024	987	700	506	2	230V/I	5.000	2,2	1 1/8	1/2	92
LB Q424 0Y 2M	120.105.0025	1.060	760	575	2	230V/I	5.800	3,4	1 1/8	5/8	127
LB Q528 0Y 2M	120.105.0026	1.060	760	575	2	230V/I	5.800	3,4	1 3/8	5/8	127
LB Q533 0Y 2M	120.105.0027	1.060	760	575	2	230V/I	5.800	3,4	1 3/8	5/8	127
LB S 842 3Y 2T	120.105.0028	1.420	810	689	2	230V/400V/III	11.400	5,7	1 3/8	3/4	186
LB S 1052 3Y 2T	120.105.0029	1.420	810	689	2	230V/400V/III	11.400	6,6	1 3/8	3/4	194

Capítulo 1

Unidades Condensadoras Originales AXIAL PISTÓN MODELO EB/EBT

frascold™

APLICACIÓN ALTA/MEDIA/BAJA TEMPERATURA

RENDIMIENTOS

Novedad

ErP COMPLIANT

HP	Cilind. (m^3h)	Potencia Frigorífica (kW) a la Tª de Evaporación								MODELO	CÓDIGO	Precio EUROS
		R449 (-8ºC)	Cop	R449 (-25ºC)	Cop2	R134 (0ºC)	Cop3	R134 (-8ºC)	Cop4			
0,5	3,95	1,93	2,40	0,82	1,58	1,88	3,09	1,17	2,36	**EB-A054-0Y-1M**	120.105.0140	**2.689,00**
0,5	3,95	2,10	2,63	0,87	1,61	1,98	3,37	1,35	2,62	**EBT-A054-0Y-2M**	120.105.0169	**3.631,00**
0,75	4,93	2,41	2,29	1,02	1,64	2,34	2,90	1,47	2,18	**EB-A075-0Y-1M**	120.105.0141	**2.725,00**
0,75	4,93	2,56	2,58	1,06	1,62	2,43	3,28	1,68	2,60	**EBT-A075-0Y-2M**	120.105.0170	**3.676,00**
1	5,47	2,74	2,23	1,21	1,48	2,48	2,84	1,57	2,13	**EB-A16-0Y-1M**	120.105.0143	**2.772,00**
1	5,47	2,93	2,51	1,27	1,63	2,58	3,20	1,79	2,52	**EBT-A16-0Y-2M**	120.105.0172	**3.739,00**
1	6,91	3,45	2,15	1,58	1,43	3,29	2,84	2,17	2,18	**EB-A17-0Y-1M**	120.105.0144	**2.817,00**
1	6,91	3,68	2,51	1,65	1,65	3,44	3,38	2,45	2,71	**EBT-A17-0Y-2M**	120.105.0173	**3.800,00**
1,5	6,91	3,66	2,28	1,62	1,45	3,40	2,94	2,22	2,17	**EB-A157-0Y-1M**	120.105.0142	**2.865,00**
1,5	6,91	3,67	2,48	1,64	1,64	3,40	3,28	2,43	2,62	**EBT-A157-0Y-2M**	120.105.0171	**3.800,00**
1,5	8,96	4,32	1,99	2,04	1,44	4,22	2,80	2,86	2,41	**EB-B159-0Y-1M**	120.105.0145	**2.940,00**
1,5	8,96	4,65	2,33	2,15	1,64	4,44	3,24	3,23	2,86	**EBT-B159-0Y-2M**	120.105.0174	**3.933,00**
2	9,88	5,06	2,20	2,32	1,50	4,84	2,75	3,22	3,22	**EB-B210-0Y-1M**	120.105.0146	**2.978,00**
2	9,88	5,05	2,32	2,34	1,64	4,82	2,92	3,51	2,47	**EBT-B210-0Y-2M**	120.105.0175	**3.873,00**
2	11,26	5,93	2,27	2,77	1,67	5,44	2,85	3,59	2,23	**EB-D211-0Y-1M**	120.105.0147	**3.029,00**
2	11,26	6,19	2,52	2,85	1,84	5,64	3,19	4,02	2,60	**EBT-D211-0Y-2M**	120.105.0176	**4.058,00**
2	13,15	6,78	2,16	3,29	1,66	6,25	2,74	4,22	2,24	**EB-D213-0Y-1M**	120.105.0148	**3.088,00**
2	13,15	7,11	2,39	3,39	1,81	6,50	3,07	4,73	2,58	**EBT-D213-0Y-2M**	120.105.0177	**4.097,00**
3	13,15	6,79	2,18	3,30	1,66	6,15	2,68	4,09	2,15	**EB-D313-0Y-1M**	120.105.0149	**3.146,00**
3	13,15	7,12	2,42	3,40	1,80	6,41	2,99	4,60	2,47	**EBT-D313-0Y-2M**	120.105.0178	**4.137,00**
3	16,40	8,60	2,17	4,24	1,72	7,51	2,88	5,05	2,44	**EB-D316-0Y-2M**	120.105.0150	**3.836,00**
3	16,40	8,68	2,23	4,27	1,77	7,56	2,97	5,53	2,61	**EBT-D316-0Y-2M**	120.105.0179	**4.190,00**
4	16,40	9,21	2,37	4,41	1,65	8,17	2,63	5,47	2,04	**EB-D416-0Y-2M**	120.105.0152	**4.033,00**
4	16,40	9,31	2,54	4,44	1,79	8,23	2,83	5,99	2,33	**EBT-D416-0Y-2M**	120.105.0181	**5.434,00**
3	17,93	9,64	2,26	4,69	1,66	8,76	2,65	5,97	2,16	**EB-D318-0Y-2M**	120.105.0151	**4.213,00**
3	17,93	9,81	2,37	4,74	1,74	8,88	2,80	6,54	2,38	**EBT-D318-0Y-2M**	120.105.0180	**4.252,00**
4	17,93	10,00	2,49	4,81	1,80	9,42	3,44	6,83	2,92	**EBT-D418-0Y-2M**	120.105.0182	**5.811,00**
4	19,77	10,62	2,29	-	-	10,12	3,22	6,73	2,57	**EB-Q420-0Y-2M**	120.105.0153	**5.060,00**
4	19,77	10,75	2,43	5,10	1,81	10,20	3,48	7,38	2,92	**EBT-Q420-0Y-2M**	120.105.0183	**6.280,00**
5	21,18	11,91	2,37	5,56	1,58	10,51	3,05	6,66	2,26	**EB-Q521-0Y-2M**	120.105.0155	**6.300,00**
5	21,18	11,98	2,60	5,61	1,80	10,52	3,46	7,36	2,79	**EBT-Q521-0Y-2M**	120.105.0185	**8.749,00**
4	23,91	12,00	2,16	5,90	1,62	11,05	2,92	7,31	2,37	**EB-Q424-0Y-2M**	120.105.0154	**5.167,00**
4	23,91	12,14	2,28	5,94	1,73	11,15	3,12	8,04	2,66	**EBT-Q424-0Y-2M**	120.105.0184	**6.446,00**
5	23,91	14,42	2,24	6,03	1,68	11,11	3,02	7,27	2,43	**EB-Q524-0Y-2M**	120.105.0156	**5.281,00**
5	23,91	12,57	2,37	6,08	1,79	11,21	3,23	8,01	2,74	**EBT-Q524-0Y-2M**	120.105.0186	**6.572,00**
5	28,02	13,61	2,07	6,80	1,61	12,71	2,78	8,56	2,33	**EB-Q528-0Y-2M**	120.105.0157	**5.451,00**
5	28,02	13,80	2,18	6,86	1,70	12,82	2,94	9,38	2,58	**EBT-Q528-0Y-2M**	120.105.0187	**6.732,00**

Condiciones según EN12900
Tª de aspiración 20ºC, Subenfriamiento 0K

Modelos EB, para áreas con clima moderado
Modelos EBT, para áreas con altas temperaturas.

Unidades Condensadoras Originales AXIAL PISTÓN MODELO EB/EBT

frascold

APLICACIÓN ALTA/MEDIA/BAJA TEMPERATURA

DATOS TÉCNICOS

Novedad

ErP COMPLIANT

MODELO	CÓDIGO	Dimensiones (mm)			Nº Ventiladores EC	Tensión Ventilador EC	Consu. Vent. Cond (A)	Recipiente Litros	Conexiones		Peso (Kg)
		Largo	Ancho	Alto					Aspiración	Líquido	
EB-A054-0Y-1M	120.105.0140	771	700	463	1	230/1/50	1,35	1,5	5/8"	3/8"	72
EBT-A054-0Y-2M	120.105.0169	1.060	770	559	2	230/1/50	2,70	2,2	5/8"	1/2"	98
EB-A075-0Y-1M	120.105.0141	771	700	463	1	230/1/50	1,35	1,5	5/8"	3/8"	72
EBT-A075-0Y-2M	120.105.0170	1.060	770	559	2	230/1/50	2,70	2,2	5/8"	1/2"	98
EB-A16-0Y-1M	120.105.0143	771	700	463	1	230/1/50	1,35	1,5	5/8"	3/8"	72
EBT-A16-0Y-2M	120.105.0172	1.060	770	559	2	230/1/50	2,70	2,2	5/8"	1/2"	98
EB-A17-0Y-1M	120.105.0144	771	700	463	1	230/1/50	1,35	1,5	5/8"	3/8"	72
EBT-A17-0Y-2M	120.105.0173	1.060	770	559	2	230/1/50	2,70	2,2	5/8"	1/2"	98
EB-A157-0Y-1M	120.105.0142	771	700	543	1	230/1/50	1,25	2,2	5/8"	1/2"	77
EBT-A157-0Y-2M	120.105.0171	1.060	770	559	2	230/1/50	2,70	2,2	5/8"	1/2"	98
EB-B159-0Y-1M	120.105.0145	771	700	463	1	230/1/50	1,35	1,5	5/8"	3/8"	74
EBT-B159-0Y-2M	120.105.0174	1.060	770	559	2	230/1/50	2,70	2,2	3/4"	1/2"	100
EB-B210-0Y-1M	120.105.0146	771	700	543	1	230/1/50	1,25	2,2	3/4"	1/2"	81
EBT-B210-0Y-2M	120.105.0175	1.060	770	559	2	230/1/50	2,70	2,2	7/8"	1/2"	102
EB-D211-0Y-1M	120.105.0147	771	700	543	1	230/1/50	1,25	2,2	7/8"	1/2"	86
EBT-D211-0Y-2M	120.105.0176	1.060	770	664	2	230/1/50	2,50	3,4	7/8"	5/8"	116
EB-D213-0Y-1M	120.105.0148	771	700	543	1	230/1/50	1,25	2,2	7/8"	1/2"	86
EBT-D213-0Y-2M	120.105.0177	1.060	770	664	2	230/1/50	2,50	3,4	7/8"	5/8"	116
EB-D313-0Y-1M	120.105.0149	771	700	543	1	230/1/50	1,25	2,2	1" 1/8	1/2"	90
EBT-D313-0Y-2M	120.105.0178	1.060	770	664	2	230/1/50	2,50	3,4	1" 1/8	5/8"	116
EB-D316-0Y-2M	120.105.0150	1.060	770	559	2	230/1/50	2,70	2,2	1" 1/8	1/2"	111
EBT-D316-0Y-2M	120.105.0179	1.060	770	664	2	230/1/50	2,50	3,4	1" 1/8	5/8"	120
EB-D416-0Y-2M	120.105.0152	1.060	770	664	2	230/1/50	2,50	2,3	1" 1/8	5/8"	126
EBT-D416-0Y-2M	120.105.0181	1.420	760	689	2	230/1/50	4,10	5,7	1" 1/8	3/4"	159
EB-D318-0Y-2M	120.105.0151	1.060	770	559	2	230/1/50	2,70	2,2	1" 1/8	1/2"	117
EBT-D318-0Y-2M	120.105.0180	1.060	770	664	2	230/1/50	2,50	3,4	1" 1/8	5/8"	126
EBT-D418-0Y-2M	120.105.0182	1.420	760	689	2	230/1/50	4,10	5,7	1" 1/8	3/4"	159
EB-Q420-0Y-2M	120.105.0153	1.060	770	664	2	230/1/50	2,50	3,4	1" 1/8	5/8"	145
EBT-Q420-0Y-2M	120.105.0183	1.420	760	689	2	230/1/50	4,10	5,7	1" 1/8	3/4"	183
EB-Q521-0Y-2M	120.105.0155	1.420	760	689	2	230/1/50	4,10	5,7	1" 1/8	3/4"	183
EBT-Q521-0Y-2M	120.105.0185	1.556	810	944	2	230/1/50	5,80	6,6	1" 1/8	3/4"	247
EB-Q424-0Y-2M	120.105.0154	1.060	770	664	2	230/1/50	2,50	3,4	1" 1/8	5/8"	150
EBT-Q424-0Y-2M	120.105.0184	1.420	760	689	2	230/1/50	4,10	5,7	1" 1/8	3/4"	183
EB-Q524-0Y-2M	120.105.0156	1.060	770	664	2	230/1/50	2,50	3,4	1" 1/8	5/8"	150
EBT-Q524-0Y-2M	120.105.0186	1.420	760	689	2	230/1/50	4,10	5,7	1" 1/8	3/4"	183
EB-Q528-0Y-2M	120.105.0157	1.060	770	664	2	230/1/50	2,50	3,4	1" 3/8	5/8"	150
EBT-Q528-0Y-2M	120.105.0187	1.420	760	689	2	230/1/50	4,10	5,7	1" 3/8	3/4"	183

Capítulo 1

Unidades Condensadoras Originales AXIAL PISTÓN MODELO EB/EBT

Frascold

APLICACIÓN ALTA/MEDIA/BAJA TEMPERATURA

RENDIMIENTOS

Novedad

ErP COMPLIANT

HP	Cilind. (m^3h)	Potencia Frigorífica (kW) a la Tª de Evaporación								MODELO	CÓDIGO	Precio EUROS
		R449 (-8ºC)	Cop	R449 (-25ºC)	Cop2	R134 (0ºC)	Cop3	R134 (-8ºC)	Cop4			
7,5	28,02	15,07	2,37	7,18	1,69	13,41	2,97	8,80	2,33	**EB-Q728-0Y-2M**	120.105.0160	**6.457,00**
7,5	28,02	15,33	2,50	7,26	1,79	13,58	3,16	9,71	2,61	**EBT-Q728-0Y-2M**	120.105.0190	**8.861,00**
5	32,66	16,54	2,19	8,80	1,63	15,22	2,89	10,32	2,39	**EB-Q533-0Y-2M**	120.105.0158	**6.563,00**
5	32,66	16,84	2,31	8,18	1,71	15,43	3,07	11,32	2,64	**EBT-Q533-0Y-2M**	120.105.0188	**8.955,00**
7,5	32,66	17,74	2,27	8,59	1,65	15,70	2,73	10,44	2,21	**EB-Q733-0Y-2M**	120.105.0161	**6.703,00**
7,5	32,66	17,78	2,40	8,64	1,80	15,72	2,94	11,39	2,52	**EBT-Q733-0Y-2M**	120.105.0191	**9.150,00**
5	35,86	-	-	-	-	16,75	2,67	11,49	2,26	**EB-Q536-0Y-2M**	120.105.0159	**6.967,00**
5	35,86	-	-	-	-	16,77	2,86	12,46	2,54	**EBT-Q536-0Y-2M**	120.105.0189	**9.314,00**
7,5	35,86	18,85	2,22	9,29	1,68	17,78	2,89	12,17	2,37	**EB-Q736-0Y-2M**	120.105.0162	**7.287,00**
7,5	35,86	19,21	2,33	9,42	1,77	18,04	3,06	13,35	2,63	**EBT-Q736-0Y-2M**	120.105.0192	**9.314,00**
8	41,32	21,97	2,33	10,33	1,67	21,67	2,78	14,51	2,41	**EB-S842-3Y-2M**	120.105.0168	**9.159,00**
8	41,32	21,91	2,46	10,43	1,85	21,49	2,95	15,72	2,71	**EBT-S842-3Y-2M**	120.105.0197	**10.251,00**
12	41,32	21,86	2,35	10,37	1,66	20,10	3,18	13,40	2,58	**EB-S1242-3Y-2M**	120.105.0164	**9.394,00**
12	41,32	21,83	2,50	10,47	1,84	19,95	3,44	14,53	2,98	**EBT-S1242-3Y-2M**	120.105.0194	**10.511,00**
10	51,50	26,59	2,32	12,18	1,64	25,41	2,84	17,29	2,37	**EB-S1052-3Y-2M**	120.105.0163	**9.640,00**
10	51,50	25,30	2,36	12,03	1,86	24,27	2,91	18,15	2,66	**EBT-S1052-3Y-2M**	120.105.0193	**10.732,00**
15	51,50	25,38	2,26	11,91	1,65	24,43	3,06	16,69	2,51	**EB-S1552-3Y-2M**	120.105.0165	**9.871,00**
15	51,50	25,17	2,36	12,02	1,81	24,21	3,23	17,99	2,82	**EBT-S1552-3Y-2M**	120.105.0195	**10.969,00**
15	56,00	28,09	2,17	13,56	1,69	26,56	2,52	18,35	2,23	**EB-S1556-3Y-2M**	120.105.0166	**10.126,00**
15	56,00	27,83	2,24	13,66	1,83	26,24	2,61	19,68	2,41	**EBT-S1556-3Y-2M**	120.105.0196	**11.212,00**
20	56,00	29,45	2,40	14,22	1,78	27,72	2,98	18,90	2,49	**EB-S2056-3Y-2M**	120.105.0167	**10.708,00**

Condiciones según EN12900
Tª de aspiración 20ºC, Subenfriamiento 0K

Modelos EB, para áreas con clima moderado
Modelos EBT, para áreas con altas temperaturas.

Unidades Condensadoras Originales AXIAL PISTÓN MODELO EB/EBT

frascold

APLICACIÓN ALTA/MEDIA/BAJA TEMPERATURA

DATOS TÉCNICOS

Novedad

ErP COMPLIANT

MODELO	CÓDIGO	Dimensiones (mm)			Nº Ventiladores EC	Tensión Ventilador EC	Consu. Vent. Cond (A)	Recipiente Litros	Conexiones		Peso (Kg)
		Largo	Ancho	Alto					Aspiración	Líquido	
EB-Q728-0Y-2M	120.105.0160	1.420	760	689	2	230/1/50	4,10	5,7	1" 3/8	3/4"	183
EBT-Q728-0Y-2M	120.105.0190	1.556	810	944	2	230/1/50	5,80	6,6	1" 3/8	3/4"	247
EB-Q533-0Y-2M	120.105.0158	1.420	760	689	2	230/1/50	4,10	5,7	1" 3/8	3/4"	183
EBT-Q533-0Y-2M	120.105.0188	1.556	810	944	2	230/1/50	5,80	6,6	1" 3/8	3/4"	247
EB-Q733-0Y-2M	120.105.0161	1.420	760	689	2	230/1/50	4,10	5,7	1" 3/8	3/4"	183
EBT-Q733-0Y-2M	120.105.0191	1.556	810	944	2	230/1/50	5,80	6,6	1" 3/8	3/4"	247
EB-Q536-0Y-2M	120.105.0159	1.420	760	689	2	230/1/50	4,10	5,7	1" 3/8	3/4"	183
EBT-Q536-0Y-2M	120.105.0189	1.556	810	944	2	230/1/50	5,80	6,6	1" 3/8	3/4"	247
EB-Q736-0Y-2M	120.105.0162	1.420	760	689	2	230/1/50	4,10	5,7	1" 3/8	3/4"	183
EBT-Q736-0Y-2M	120.105.0192	1.556	810	944	2	230/1/50	5,80	6,6	1" 3/8	3/4"	247
EB-S842-3Y-2M	120.105.0168	1.556	810	944	2	230/1/50	5,80	6,6	1" 3/8	3/4"	285
EBT-S842-3Y-2M	120.105.0197	1.556	1.010	1.144	2	230/1/50	5,80	11,0	1" 3/8	7/8"	306
EB-S1242-3Y-2M	120.105.0164	1.556	810	944	2	230/1/50	5,80	6,6	1" 3/8	3/4"	288
EBT-S1242-3Y-2M	120.105.0194	1.556	1.010	1.144	2	230/1/50	5,80	11,0	1" 3/8	7/8"	309
EB-S1052-3Y-2M	120.105.0163	1.556	810	944	2	230/1/50	5,80	6,6	1" 3/8	3/4"	288
EBT-S1052-3Y-2M	120.105.0193	1.556	1.010	1.144	2	230/1/50	5,80	11,0	1" 3/8	7/8"	309
EB-S1552-3Y-2M	120.105.0165	1.556	810	944	2	230/1/50	5,80	6,6	1" 5/8	3/4"	294
EBT-S1552-3Y-2M	120.105.0195	1.556	1.010	1.144	2	230/1/50	5,80	11,0	1" 5/8	7/8"	315
EB-S1556-3Y-2M	120.105.0166	1.556	810	944	2	230/1/50	5,80	6,6	1" 5/8	3/4"	298
EBT-S1556-3Y-2M	120.105.0196	1.556	1.010	1.144	2	230/1/50	5,80	11,0	1" 5/8	7/8"	315
EB-S2056-3Y-2M	120.105.0167	1.556	1.010	1.144	2	230/1/50	5,80	11,0	1" 5/8	7/8"	321

Capítulo 1

Carrozadas para unidades originales

Novedad

CÓDIGO	MODELO UNIDAD COND.	MODELO	CÓDIGO	Precio EUROS
120.105.0002	LB A075 0Y 1M	**USHOU21**	190.105.0183	**459,00**
120.105.0021	LB A107 0Y 2M	**USHOU18**	190.105.0074	**489,00**
120.105.0022	LB B159 0Y 2M			
120.105.0023	LB D213 0Y 2M	**USHOU17**	190.105.0075	**565,00**
120.105.0024	LB D318 0Y 2M			
120.105.0025	LB Q424 0Y 2M	**USHOU16**	190.105.0077	**659,00**
120.105.0026	LB Q528 0Y 2M			
120.105.0027	LB Q533 0Y 2M			
120.105.0028	LB S 842 3Y 2T	**USHOU13**	190.105.0184	**831,00**
120.105.0029	LB S 1052 3Y 2T			
120.105.0001	LB 1A0540Y 2MO	**USHOU18**	190.105.0074	**489,00**
120.105.0002	LB A075 0Y 2M			
120.105.0003	LB A106 0Y 2M			
120.105.0004	LB A157 0Y 2M			
120.105.0005	LB B210 0Y 2M			
120.105.0006	LB D211 0Y 2M	**USHOU17**	190.105.0075	**565,00**
120.105.0007	LB D313 0Y 2M			
120.105.0008	LB D416 0Y 2M	**USHOU16**	190.105.0077	**659,00**
120.105.0009	LB Q521 0Y 2T			
120.105.0010	LB Q524 0Y 2M			
120.105.0011	LB Q728 0Y 2T	**USHOU15**	190.105.0182	**794,00**
120.105.0012	LB Q733 0Y 2T			
120.105.0013	LB S1242 3Y 2T	**USHOU14**	190.105.0185	**953,00**
120.105.0105	LB S1552 3Y 2T			
120.105.0106	LB S2056 3Y 2T			

CÓDIGO	MODELO UNIDAD COND.	MODELO	CÓDIGO	Precio EUROS
120.105.0140	EB-A054-0Y-1M	**USHAOU26**	190.105.0188	**Consultar**
120.105.0141	EB-A075-0Y-1M			
120.105.0143	EB-A16-0Y-1M			
120.105.0144	EB-A17-0Y-1M			
120.105.0145	EB-B159-0Y-1M			
120.105.0142	EB-A157-0Y-1M	**USHAOU27**	190.105.0189	**Consultar**
120.105.0146	EB-B210-0Y-1M			
120.105.0147	EB-D211-0Y-1M			
120.105.0148	EB-D213-0Y-1M			
120.105.0149	EB-D313-0Y-1M			
120.105.0169	EBT-A054-0Y-2M	**USHAOU29**	190.105.0190	**655,00**
120.105.0170	EBT-A075-0Y-2M			
120.105.0172	EBT-A16-0Y-2M			
120.105.0173	EBT-A17-0Y-2M			
120.105.0171	EBT-A157-0Y-2M			
120.105.0174	EBT-B159-0Y-2M			
120.105.0175	EBT-B210-0Y-2M			
120.105.0150	EB-D316-0Y-2M			
120.105.0151	EB-D318-0Y-2M			
120.105.0176	EBT-D211-0Y-2M	**USHAOU30**	190.105.0191	**731,00**
120.105.0177	EBT-D213-0Y-2M			
120.105.0178	EBT-D313-0Y-2M			
120.105.0179	EBT-D316-0Y-2M			
120.105.0152	EB-D416-0Y-2M			
120.105.0180	EBT-D318-0Y-2M			
120.105.0153	EB-Q420-0Y-2M			
120.105.0154	EB-Q424-0Y-2M			
120.105.0156	EB-Q524-0Y-2M			
120.105.0157	EB-Q528-0Y-2M			
120.105.0181	EBT-D416-0Y-2M	**USHAOU31**	190.105.0192	**755,00**
120.105.0182	EBT-D418-0Y-2M			
120.105.0183	EBT-Q420-0Y-2M			
120.105.0155	EB-Q521-0Y-2M			
120.105.0184	EBT-Q424-0Y-2M			
120.105.0186	EBT-Q524-0Y-2M			
120.105.0187	EBT-Q528-0Y-2M			
120.105.0160	EB-Q728-0Y-2M			
120.105.0158	EB-Q533-0Y-2M			
120.105.0161	EB-Q733-0Y-2M			
120.105.0159	EB-Q536-0Y-2M			
120.105.0162	EB-Q736-0Y-2M			
120.105.0185	EBT-Q521-0Y-2M	**USHAOU32**	190.105.0193	**896,00**
120.105.0190	EBT-Q728-0Y-2M			
120.105.0188	EBT-Q533-0Y-2M			
120.105.0191	EBT-Q733-0Y-2M			
120.105.0189	EBT-Q536-0Y-2M			
120.105.0192	EBT-Q736-0Y-2M			
120.105.0168	EB-S842-3Y-2M			
120.105.0164	EB-S1242-3Y-2M			
120.105.0163	EB-S1052-3Y-2M			
120.105.0165	EB-S1552-3Y-2M			
120.105.0166	EB-S1556-3Y-2M			
120.105.0197	EBT-S842-3Y-2M	**USHAOU33**	190.105.0194	**Consultar**
120.105.0194	EBT-S1242-3Y-2M			
120.105.0193	EBT-S1052-3Y-2M			
120.105.0195	EBT-S1552-3Y-2M			
120.105.0196	EBT-S1556-3Y-2M			
120.105.0167	EB-S2056-3Y-2M			

Dimensiones

Novedad

MODELO CARROZADO	A	(BASE) B	(MAX) C	D	PESO kg
USHOU13	1370	812	833	660	45
USHOU14	1520	832	853	835	54
USHOU15	1370	762	783	660	44
USHOU16	1010	762	783	547	33
USHOU17	937	702	723	478	27
USHOU18	746	622	643	395	20
USHOU20	712	702	723	503	24
USHOU21	512	702	723	450	19
USHAOU22	1520	917	938	835	60
USHAOU23	1370	917	938	660	49
USHAOU24	1370	1012	1033	660	53
USHAOU25	1520	1117	1138	835	68
USHAOU26	721	702	725	432	22
USHAOU27	721	702	725	514	25
USHAOU29	1010	770	793	529	32
USHAOU30	634	770	793	634	36
USHAOU31	1370	762	785	659	44
USHAOU32	1506	860	883	834	57
USHAOU33	1506	860	883	1034	65

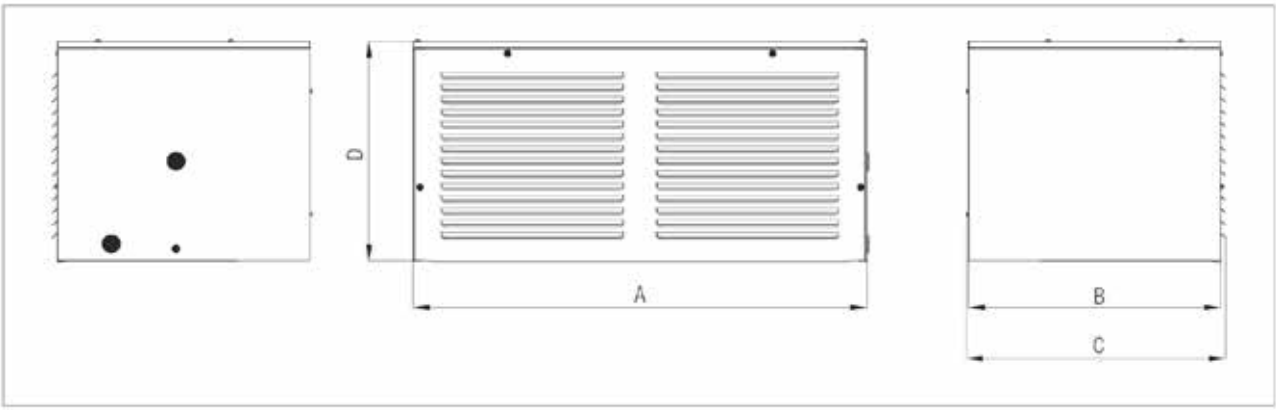

Capítulo 1

Unidades Condensadoras Tabo AXIAL PISTÓN

APLICACIÓN ALTA TEMPERATURA

RENDIMIENTOS

HP	Cilind. (m³h)	Potencia Frigorífica (W) a la Tª de Evaporación						MODELO	CÓDIGO	Precio EUROS
		R-134A			R513A(XP10) / R450A(N13)					
		0ºC	-5ºC	COP	0ºC	-5ºC	COP			
1/2	4,06	1.690	1.320	2,28	1.746	1.385	2,27	**2KES-05Y / BHA001**	120.100.0167	**3.421,00**
3/4	5,21	2.150	1.690	2,22	2.230	1.770	2,2	**2JES-07Y / BHA002**	120.100.0168	**3.436,00**
1,0	6,51	2.895	2.320	2,47	2.995	2.416	2,42	**2HES-1Y / BHA003**	120.100.0210	**3.510,00**
1,5	7,58	3.405	2.740	2,48	3.513	2.849	2,44	**2GES-2Y / BHB001**	120.100.0160	**3.572,00**
2,0	9,54	4.250	3.410	2,60	4.382	3.544	2,55	**2FES-2Y / BHB001**	120.100.0151	**3.618,00**
2,0	11,4	5.300	4.225	2,73	5.477	4.406	2,74	**2EES-2Y / BHB001**	120.100.0140	**4.280,00**
2,0	13,4	6.335	5.065	2,69	6.545	5.278	2,65	**2DES-2Y / BHB001**	120.100.0171	**4.333,00**
3,0	16,2	7.810	6.265	2,72	8.062	6.524	2,67	**2CES-3Y / BHB002**	120.100.0211	**4.457,00**
3,0	18,1	8.220	6.515	2,74	8.515	6.806	2,70	**4FES-3Y / BHB002**	120.100.0172	**5.336,00**
4,0	22,7	10.620	8.540	2,76	10.960	8.888	2,72	**4EES-4Y / BHD001**	120.100.0031	**5.665,00**
5,0	26,8	12.510	9.965	2,77	12.945	10.397	2,73	**4DES-5Y / BHD001**	120.100.0032	**5.782,00**
6,0	32,5	15.425	12.330	2,79	15.944	12.856	2,74	**4CES-6Y / BHD002**	120.100.0212	**7.188,00**
7,0	34,7	16.360	12.970	2,89	16.930	13.550	2,86	**4VES-7Y / BHD002**	120.100.0213	**7.425,00**
9,0	41,3	19.805	15.765	2,91	20.474	16.450	2,87	**4TES-9Y / BHF001**	120.100.0035	**9.062,00**
12,0	48,5	22.600	17.865	2,96	23.401	18.681	2,91	**4PES-12Y / BHF001**	120.100.0214	**9.567,00**
14,0	56,2	26.700	21.205	2,94	27.634	22.158	2,90	**4NES-14Y / BHF001**	120.100.0145	**9.750,00**
15,0	63,5	30.425	24.450	2,92	31.388	25.436	2,87	**4JE-15Y / BHH001**	120.100.0038	**14.692,00**

Permiten temperaturas de evaporación desde -15ºC hasta +5ºC

APLICACIÓN MEDIA TEMPERATURA

RENDIMIENTOS

HP	Cilind. (m³h)	Potencia Frigorífica (W) a la Tª de Evaporación									MODELO	CÓDIGO	Precio EUROS
		R-404A			R449A(XP40)/R448A(N40)			R407F/R442A(RS50)					
		-5ºC	-10ºC	COP	-5ºC	-10ºC	COP	-5ºC	-10ºC	COP			
1/2	4,06	2.140	1.720	2,28	2.115	1.657	2,43	2.416	1.907	2,57	**2KES-05Y / BHA001**	120.100.0167	**3.421,00**
3/4	5,21	2.935	2.385	2,28	2.832	2.239	2,4	3.225	2.570	2,54	**2JES-07Y / BHA002**	120.100.0168	**3.436,00**
1,0	6,51	3.690	3.000	2,20	3.621	2.876	2,46	4.115	3.295	2,6	**2HES-1Y / BHA003**	120.100.0210	**3.510,00**
1,5	7,58	4.340	3.555	2,24	4.264	3.395	2,44	4.841	3.885	2,58	**2GES-2Y / BHB001**	120.100.0160	**3.572,00**
2,0	9,54	5.360	4.380	2,22	5.392	4.297	2,44	6.118	4.914	2,57	**2FES-2Y / BHB001**	120.100.0151	**3.618,00**
2,0	11,4	6.925	5.670	2,53	6.763	5.407	2,66	6.978	5.557	2,66	**2EES-2Y / BHB001**	120.100.0140	**4.280,00**
2,0	13,4	8.295	6.805	2,52	8.089	6.483	2,65	8.351	6.667	2,64	**2DES-2Y / BHB002**	120.100.0161	**4.331,00**
3,0	16,2	10.230	8.425	2,52	9.977	8.025	2,65	10.307	8.262	2,66	**2CES-3Y / BHB002**	120.100.0211	**4.457,00**
3,0	18,1	11.100	9.085	2,55	10.962	8.793	2,7	11.320	9.047	2,7	**4FES-3Y / BHC001**	120.100.0215	**5.152,00**
4,0	22,7	13.950	11.395	2,52	13.743	11.012	2,68	14.189	11.328	2,68	**4EES-4Y / BHD001**	120.100.0031	**5.665,00**
5,0	26,8	16.880	13.815	2,56	16.165	12.939	2,71	16.687	13.307	2,71	**4DES-5Y / BHD001**	120.100.0032	**5.782,00**
6,0	32,5	20.460	16.715	2,52	19.946	16.031	2,68	20.603	16.502	2,68	**4CES-6Y / BHD002**	120.100.0212	**7.188,00**
7,0	34,7	21.300	17.210	2,54	20.500	23.100	2,75	21.000	16.710	2,72	**4VES-7Y / BHE001**	120.100.0216	**7.581,00**
9,0	41,3	25.925	21.005	2,61	25.066	19.997	2,84	25.537	20.422	2,79	**4TES-9Y / BHF001**	120.100.0035	**9.062,00**
12,0	48,5	29.475	23.775	2,63	28.459	22.530	2,84	29.188	23.189	2,82	**4PES-12Y / BHF001**	120.100.0214	**9.567,00**
14,0	56,2	35.250	28.600	2,65	34.192	27.287	2,9	34.731	27.726	2,85	**4NES-14Y / BHH001**	120.100.0037	**11.134,00**

Permiten temperaturas de evaporación desde -20ºC hasta 0ºC

APLICACIÓN BAJA TEMPERATURA

RENDIMIENTOS

HP	Cilind. (m³h)	Potencia Frigorífica (W) a la Tª de Evaporación									MODELO	CÓDIGO	Precio EUROS
		R-404A			R449A(XP40)/R448A(N40)			R407F/R442A(RS50)					
		-25ºC	-30ºC	COP	-25ºC	-30ºC	COP	-25ºC	-30ºC	COP			
1/2	4,06	785	555	1,20	669	445	1,34	808	558	1,47	**2KES-05Y / BHA001**	120.100.0167	**3.421,00**
3/4	5,21	1.130	830	1,28	950	660	1,34	1.150	820	1,49	**2JES-07Y / BHA001**	120.100.0192	**3.466,00**
1,0	6,51	1.450	1.073	1,34	1.258	886	1,38	1.511	1.101	1,53	**2HES-1Y / BHA001**	120.100.0217	**3.004,00**
1,5	7,58	1.175	1.340	1,34	1.504	1.068	1,39	1.805	1.326	1,54	**2GES-2Y / BHA002**	120.100.0193	**3.671,00**
2,0	9,54	2.180	1.640	1,33	1.913	1.362	1,41	2.297	1.695	1,55	**2FES-2Y / BHA003**	120.100.0194	**3.395,00**
2,0	11,4	2.815	2.120	1,58	2.457	1.777	1,61	2.476	1.770	1,60	**2EES-2Y / BHA003**	120.100.0218	**4.020,00**
2,0	13,4	3.420	2.590	1,55	2.991	2.187	1,58	3.020	2.185	1,58	**2DES-2Y / BHB001**	120.100.0171	**4.333,00**
3,0	16,2	4.320	3.310	1,57	3.787	2.812	1,59	3.835	2.823	1,60	**2CES-3Y / BHB001**	120.100.0152	**5.029,00**
3,0	18,1	4.630	3.580	1,52	4.104	3.033	1,59	4.151	3.040	1,60	**4FES-3Y / BHB001**	120.100.0199	**5.633,00**
4,0	22,7	5.880	4.540	1,54	5.116	3.771	1,61	5.172	3.777	1,61	**4EES-4Y / BHB002**	120.100.0119	**5.379,00**
5,0	26,8	7.025	5.415	1,55	5.981	4.396	1,62	6.043	4.399	1,62	**4DES-5Y / BHB002**	120.100.0219	**6.462,00**
6,0	32,5	8.395	6.435	1,57	7.573	5.642	1,62	7.672	5.668	1,63	**4CES-6Y / BHD001**	120.100.0174	**6.995,00**
7,0	34,7	8.240	6.140	1,62	7.280	5.230	1,65	7.360	4.950	1,65	**4VES-7Y / BHD001**	120.100.0175	**8.341,00**
9,0	41,3	10.305	7.780	1,61	9.174	6.709	1,67	9.206	6.240	1,66	**4TES-9Y / BHD001**	120.100.0055	**8.810,00**
12,0	48,5	11.345	8.430	1,64	9.993	7.147	1,69	10.072	6.762	1,69	**4PES-12Y / BHD001**	120.100.0220	**10.045,00**
14,0	56,2	13.940	10.525	1,63	12.439	9.086	1,7	12.448	8.460	1,69	**4NES-14Y / BHD002**	120.100.0221	**10.734,00**
15,0	63,5	16.705	12.750	1,67	14.985	11.054	1,76	14.491	10.225	1,69	**4JE-15Y / BHF001**	120.100.0196	**16.029,00**
18,0	73,7	19.885	15.325	1,66	17.952	13.420	1,73	17.623	12.290	1,69	**4HE-18Y / BHF001**	120.100.0222	**14.021,00**
23,0	84,6	23.450	18.245	1,65	21.302	16.141	1,72	20.969	14.636	1,68	**4GE-23Y / BHF001**	120.100.0223	**15.617,00**
25,0	101,8	24.900	19.025	1,68	22.347	16.538	1,76	21.703	15.263	1,70	**6JE-25Y / BHH001**	120.100.0197	**20.969,00**

Rendimientos calculados según EN12900. Temperatura de condensación +45ºC. Temperatura de gas aspirado +20º. Subenfriamiento 0K.
*COP DE LA UNIDAD CALCULADO EN CONDICIONES EN12900 CON TEMPERATURAS DE EVAPORACIÓN DE -5ºC o -25ºC

Unidades Condensadoras Tabo AXIAL PISTÓN

MODELO	CÓDIGO	Dimensiones (mm)			Nº Ventiladores	Tensión Ventilador	Caudal (m^3/h)	Recipiente (Litros)	Conexiones	
		Largo	Ancho	Alto					Aspiración	Líquido
2KES-05Y / BHA001	120.100.0167	620	452	895	1x350	230V/I	2.900	2	5/8"	3/8"
2JES-07Y / BHA002	120.100.0168	620	502	895	1x350	230V/I	2.900	2	5/8"	3/8"
2HES-1Y / BHA003	120.100.0210	870	459	895	2x350	230V/I	2.900	2	5/8"	3/8"
2GES-2Y / BHB001	120.100.0160	1.245	516	895	2x350	230V/I	2.900	5	5/8"	1/2"
2FES-2Y / BHB001	120.100.0151	1.245	516	895	2x350	230V/I	2.900	5	5/8"	1/2"
2EES-2Y / BHB001	120.100.0140	1.245	516	895	2x350	230V/I	2.900	5	7/8"	1/2"
2DES-2Y / BHB001	120.100.0171	1.245	516	895	2x350	230V/I	2.900	5	7/8"	1/2"
2CES-3Y / BHB002	120.100.0211	1.245	560	895	2x400	230V/I	3.820	7	7/8"	1/2"
4FES-3Y / BHB002	120.100.0172	1.245	560	895	2x400	230V/I	3.820	7	7/8"	1/2"
4EES-4Y / BHD001	120.100.0031	1.245	600	895	2x450	230V/400V/III	5.300	11	1 1/8"	5/8"
4DES-5Y / BHD001	120.100.0032	1.245	600	895	2x450	230V/400V/III	5.300	11	1 1/8"	5/8"
4CES-6Y / BHD002	120.100.0212	1.380	650	1.005	2x500	400V/III	5.300	18	1 1/8"	7/8"
4VES-7Y / BHD002	120.100.0213	1.380	650	1.005	2x500	400V/III	5.300	18	1 1/8"	7/8"
4TES-9Y / BHF001	120.100.0035	1.670	750	1.150	2x630	230V/400V/III	11.200	18	1 3/8"	7/8"
4PES-12Y / BHF001	120.100.0214	1.670	750	1.150	2x630	230V/400V/III	11.200	24	1 3/8"	7/8"
4NES-14Y / BHF001	120.100.0145	1.670	750	1.150	2x630	230V/400V/III	11.200	24	1 3/8"	7/8"
4JE-15Y / BHH001	120.100.0038	1.380	1.486	1.005	4x500	400V/III	11.200	30	1 5/8"	1 1/8"

MODELO	CÓDIGO	Dimensiones (mm)			Nº Ventiladores	Tensión Ventilador	Caudal (m^3/h)	Recipiente (Litros)	Conexiones	
		Largo	Ancho	Alto					Aspiración	Líquido
2KES-05Y / BHA001	120.100.0167	620	452	895	1x350	230V/I	2.900	2	5/8	3/8
2JES-07Y / BHA002	120.100.0168	620	502	895	1x350	230V/I	2.900	2	5/8	3/8
2HES-1Y / BHA003	120.100.0210	870	459	895	2x350	230V/I	2.900	2	5/8	3/8
2GES-2Y / BHB001	120.100.0160	1.245	516	895	2x350	230V/I	2.900	5	5/8	1/2
2FES-2Y / BHB001	120.100.0151	1.245	516	895	2x350	230V/I	2.900	5	5/8	1/2
2EES-2Y / BHB001	120.100.0140	1.245	516	895	2x350	230V/I	2.900	5	7/8	1/2
2DES-2Y / BHB002	120.100.0161	1.245	560	895	2x400	230V/I	3.820	5	7/8	1/2
2CES-3Y / BHB002	120.100.0211	1.245	560	895	2x400	230V/I	3.820	7	7/8	1/2
4FES-3Y / BHC001	120.100.0215	1.380	895	749	2x450	230V/400V/III	5.300	7	7/8	1/2
4EES-4Y / BHD001	120.100.0031	1.245	600	895	2x450	230V/400V/III	5.300	11	1 1/8	5/8
4DES-5Y / BHD001	120.100.0032	1.245	600	895	2x450	230V/400V/III	5.300	11	1 1/8	5/8
4CES-6Y / BHD002	120.100.0212	1.380	650	1.005	2x500	400V/III	5.300	18	1 1/8	7/8
4VES-7Y / BHE001	120.100.0216	1.380	965	782	2x500	400/III	7.700	18	1 1/8	7/8
4TES-9Y / BHF001	120.100.0035	1.670	750	1.150	2x630	230V/400V/III	11.200	18	1 3/8	7/8
4PES-12Y / BHF001	120.100.0214	1.670	750	1.150	2x630	230V/400V/III	11.200	24	1 3/8	7/8
4NES-14Y / BHH001	120.100.0037	1.380	1.486	965	4x500	400V/III	11.200	24	1 3/8	1 1/8

MODELO	CÓDIGO	Dimensiones (mm)			Nº Ventiladores	Tensión Ventilador	Caudal (m^3/h)	Recipiente (Litros)	Conexiones	
		Largo	Ancho	Alto					Aspiración	Líquido
2KES-05Y / BHA001	120.100.0167	620	452	895	1x350	230V/I	2.900	2	3/8	5/8
2JES-07Y / BHA001	120.100.0192	620	452	895	1x350	230V/I	2.900	2	3/8	5/8
2HES-1Y / BHA001	120.100.0217	620	452	895	1x350	230V/I	2.900	2	3/8	5/8
2GES-2Y / BHA002	120.100.0193	620	502	895	1x350	230V/I	2.900	5	1/2	5/8
2FES-2Y / BHA003	120.100.0194	870	459	895	2x350	230V/I	2.900	5	1/2	5/8
2EES-2Y / BHA003	120.100.0218	870	459	895	2x350	230V/I	2.900	5	1/2	7/8
2DES-2Y / BHB001	120.100.0171	1.245	516	895	2x350	230V/I	2.900	5	1/2	7/8
2CES-3Y / BHB001	120.100.0152	1.245	516	895	2x350	230V/I	2.900	7	1/2	7/8
4FES-3Y / BHB001	120.100.0199	1.245	516	895	2x350	230V/I	2.900	7	1/2	7/8
4EES-4Y / BHB002	120.100.0119	1.245	560	895	2x400	230V/I	3.820	11	5/8	1 1/8
4DES-5Y / BHB002	120.100.0219	1.245	560	895	2x400	230V/I	3.820	11	5/8	1 1/8
4CES-6Y / BHD001	120.100.0174	1.245	600	895	2x450	230V/400V/III	5.300	14	7/8	1 1/8
4VES-7Y / BHD001	120.100.0175	1.245	600	895	2x450	230V/400V/III	5.300	14	7/8	1 1/8
4TES-9Y / BHD001	120.100.0055	1.245	600	895	2x450	230V/400V/III	5.300	18	7/8	1 3/8
4PES-12Y / BHD001	120.100.0220	1.245	600	895	2x450	230V/400V/III	5.300	24	7/8	1 3/8
4NES-14Y / BHD002	120.100.0221	1.380	650	1.005	2x500	400V/III	5.300	30	1 1/8	1 3/8
4JE-15Y / BHF001	120.100.0196	1.670	750	1.190	2x630	230V/400V/III	11.200	30	1 1/8	1 5/8
4HE-18Y / BHF001	120.100.0222	1.670	750	1.150	2x630	230V/400V/III	11.200	60	1 1/8	1 5/8
4GE-23Y / BHF001	120.100.0223	1.670	750	1.150	2x630	230V/400V/III	11.200	60	1 1/8	2 1/8
6JE-25Y / BHH001	120.100.0197	1.380	1.486	1.065	4x500	400V/III	11.200	60	1 3/8	2 1/8

Capítulo 1

Unidades Condensadoras Tabo AXIAL PISTÓN

Frascold™

APLICACIÓN ALTA TEMPERATURA

RENDIMIENTOS

HP	Cilind. (m³h)	Potencia Frigorífica (W) a la Tª de Evaporación						MODELO	CÓDIGO	Precio EUROS
		R-134A			R513A(XP10) / R450A(N13)					
		0ºC	-5ºC	COP	0ºC	-5ºC	COP			
3/4	4,93	1.720	1.345	2,32	1.780	1.405	2,29	**A 0,7 5 Y / BHA002**	120.105.0060	**2.475,00**
1,0	6,91	3.075	2.449	2,33	2.177	1.720	2,25	**A 1 7 Y / BHA003**	120.105.0061	**2.486,00**
1,5	8,96	4.112	3.303	2,66	4.256	3.451	2,69	**B 1,5 9 Y / BHB001**	120.105.0052	**2.785,00**
2,0	9,84	6.092	4.887	2,39	6.284	5.083	2,46	**D 2 13 Y / BHB001**	120.105.0062	**3.163,00**
3,0	17,93	8.359	6.764	2,28	8.622	7.034	2,35	**D 3 18 Y / BHC001**	120.105.0108	**3.754,00**
4,0	24,70	10.596	8.355	2,52	10.955	8.716	2,60	**Q 4 25 Y / BHD001**	120.105.0055	**4.727,00**
5,0	27,88	12.566	10.034	2,50	12.963	10.438	2,58	**Q 5 28 Y / BHD001**	120.105.0065	**5.192,00**
5,0	32,66	14.527	11.752	2,57	14.969	12.208	2,56	**Q 5 33 Y / BHD002**	120.105.0109	**5.487,00**
8,0	41,32	20.860	16.638	2,62	21.607	17.398	2,67	**S 8 42 Y / BHF001**	120.105.0110	**7.409,00**
10,0	51,50	24.176	19.574	2,59	25.025	20.448	2,70	**S 10 52 Y / BHF001**	120.105.0068	**7.934,00**

Permiten temperaturas de evaporación desde -15ºC hasta +5ºC

APLICACIÓN MEDIA TEMPERATURA

RENDIMIENTOS

HP	Cilind. (m³h)	Potencia Frigorífica (W) a la Tª de Evaporación									MODELO	CÓDIGO	Precio EUROS
		R-404A			R449A(XP40)/R448A(N40)			R407F/R442A(RS50)					
		-5ºC	-10ºC	COP	-5ºC	-10ºC	COP	-5ºC	-10ºC	COP			
1/2	3,95	2.130	1.720	2,28	2.100	1.680	2,42	2.320	1.830	2,54	**A 0,5 4 Y / BHA001**	120.105.0111	**2.137,00**
3/4	4,93	2.753	2.185	2,26	2.669	2.097	2,41	2.889	2.280	2,51	**A 0,7 5 Y / BHA002**	120.105.0060	**2.475,00**
1	5,47	3.138	2.524	2,36	3.040	2.415	2,51	3.451	2.747	2,62	**A 1 6 Y / BHA002**	120.105.0112	**2.199,00**
1,5	6,91	4.170	3.357	2,49	4.043	3.212	2,65	4.289	3.426	2,62	**A 1,5 7 Y / BHA003**	120.105.0113	**2.670,00**
2,0	9,84	5.715	4.666	2,14	5.544	4.468	2,28	6.227	4.995	2,61	**B 2 10 Y / BHB001**	120.105.0083	**2.774,00**
2,0	11,30	6.746	5.492	2,31	6.543	5.259	2,46	6.851	5.465	2,61	**D 2 11 Y / BHB001**	120.105.0114	**3.185,00**
3,0	13,10	7.954	6.497	2,33	7.714	6.225	2,27	8.103	6.486	2,63	**D 3 13 Y / BHB002**	120.105.0085	**3.459,00**
4,0	16,40	10.207	8.355	2,26	9.901	8.003	2,39	10.194	8.195	2,62	**D 4 16 Y / BHC001**	120.105.0115	**3.948,00**
5,0	21,20	12.433	10.131	2,49	12.043	9.699	2,63	12.822	10.224	2,64	**Q 5 21 Y / BHD001**	120.105.0087	**4.814,00**
5,0	23,60	14.696	11.998	2,40	14.255	11.490	2,55	15.185	12.137	2,63	**Q 5 25 Y / BHD001**	120.105.0116	**5.209,00**
7,5	27,90	17.132	14.050	2,40	16.618	13.456	2,55	17.271	13.790	2,71	**Q 7 28 Y / BHD002**	120.105.0117	**5.679,00**
7,5	32,70	19.772	16.220	2,37	19.190	15.543	2,51	20.414	16.342	2,69	**Q 7 33 Y / BHD002**	120.105.0118	**5.895,00**
12,0	41,30	24.349	19.759	2,55	23.621	18.927	2,70	24.973	20.074	2,81	**S 12 42 Y / BHF001**	120.105.0091	**8.058,00**
15,0	51,50	32.104	26.520	2,52	31.171	25.429	2,68	30.529	24.357	2,82	**S 15 52 Y / BHF001**	120.105.0119	**9.356,00**
20,0	56,00	35.337	29.223	2,52	34.310	28.022	2,67	24.124	27.367	2,85	**S 20 56 Y / BHH001**	120.105.0046	**12.285,00**

Permiten temperaturas de evaporación desde -20ºC hasta +0ºC

APLICACIÓN BAJA TEMPERATURA

RENDIMIENTOS

HP	Cilind. (m³h)	Potencia Frigorífica (W) a la Tª de Evaporación									MODELO	CÓDIGO	Precio EUROS
		R-404A			R449A(XP40)/R448A(N40)			R407F/R442A(RS50)					
		-25ºC	-30ºC	COP	-25ºC	-30ºC	COP	-25ºC	-30ºC	COP			
3/4	4,93	785	555	1,20	770	550	1,24	810	570	1,56	**A 0,7 5 Y / BHA001**	120.105.0093	**2.452,00**
1,0	6,91	1.591	1.181	1,34	1.522	1.155	1,37	1.585	1.142	1,54	**A 1 7 Y / BHA002**	120.105.0094	**2.595,00**
1,5	8,96	2.048	1.577	1,30	1.944	1.530	1,32	2.143	1.589	1,66	**B 1,5 9 Y / BHA002**	120.105.0120	**2.734,00**
2,0	13,10	3.336	2.576	1,36	3.191	252	1,39	3.006	2.182	1,62	**D 2 13 Y / BHB001**	120.105.0062	**3.163,00**
3,0	17,90	4.697	3.684	1,36	4.493	3.604	1,40	4.256	3.146	1,63	**D 3 18 Y / BHB001**	120.105.0096	**3.543,00**
4,0	24,70	5.658	4.220	1,53	5.411	4.127	1,55	5.652	4.149	1,62	**Q 4 25 Y / BHB002**	120.105.0097	**4.408,00**
5,0	27,90	6.970	5.327	1,47	6.269	4.586	1,62	6.362	4.641	1,64	**Q 5 28 Y / BHB002**	120.105.0121	**4.922,00**
5,0	32,70	8.394	6.547	1,48	7.540	5.353	1,62	7.779	5.769	1,65	**Q 5 33 Y / BHD001**	120.105.0066	**5.701,00**
8,0	41,30	10.814	8.258	1,60	10.343	8.077	1,64	9.062	6.529	1,66	**S 8 42 Y / BHD001**	120.105.0122	**6.311,00**
10,0	51,50	13.704	10.753	1,57	13.100	10.516	1,60	10.554	7.402	1,71	**S 10 52 Y / BHD002**	120.105.0123	**6.760,00**
15,0	70,80	18.563	14.483	1,55	17.747	14.165	1,58	16.562	12.201	1,69	**V 15 71 Y / BHF001**	120.105.0124	**10.744,00**
20,0	83,80	20.900	16.138	1,54	19.980	15.786	1,57	20.645	15.353	1,68	**V 20 84 Y / BHF001**	120.105.0125	**11.156,00**

Permiten temperaturas de evaporación desde -30ºC hasta -15ºC a partir de -30ºC se requiere enfriamiento adicional del compresor.

Rendimientos calculados según EN12900. Temperatura de condensación +45ºC. Temperatura de gas aspirado +20º. Subenfriamiento 0K.
*COP DE COMPRESOR CALCULADO EN CONDICIONES EN12900 CON TEMPERATURAS DE EVAPORACIÓN DE -5ºC o -25ºC

Unidades Condensadoras Tabo AXIAL PISTÓN

MODELO	CÓDIGO	Dimensiones (mm)			Nº x Ø (mm)	Tensión Ventilador	Caudal (m^3/h)	Recipiente (Litros)	Conexiones	
		Largo	Ancho	Alto					Aspiración	Líquido
A 0,7 5 Y / BHA002	120.105.0060	620	502	895	1x350	230V/I	2.900	2	5/8"	3/8"
A 1 7 Y / BHA003	120.105.0061	870	459	895	2x350	230V/I	2.900	2	5/8"	3/8"
B 1,5 9 Y / BHB001	120.105.0052	1.245	516	895	2x350	230V/I	2.900	3	5/8"	1/2"
D 2 13 Y / BHB001	120.105.0062	1.245	516	895	2x350	230V/I	2.900	5	7/8"	1/2"
D 3 18 Y / BHC001	120.105.0108	1.380	750	1.005	2x450	230V/400V/III	5.300	7	1 1/8"	1/2"
Q 4 25 Y / BHD001	120.105.0055	1.245	600	895	2x450	230V/400V/III	5.300	7	1 1/8"	1/2"
Q 5 28 Y / BHD001	120.105.0065	1.245	600	895	2x450	230V/400V/III	5.300	11	1 3/8"	5/8"
Q 5 33 Y / BHD002	120.105.0109	1.380	643	1.005	2x500	400V/III	5.300	11	1 3/8"	5/8"
S 8 42 Y / BHF001	120.105.0110	1.670	750	1.150	2x630	230V/400V/III	11.200	18	1 3/8"	7/8"
S 10 52 Y / BHF001	120.105.0068	1.670	750	1.150	2x630	230V/400V/III	11.200	24	1 3/8"	7/8"

MODELO	CÓDIGO	Dimensiones (mm)			Nº x Ø (mm)	Tensión Ventilador	Caudal (m^3/h)	Recipiente (Litros)	Conexiones	
		Largo	Ancho	Alto					Aspiración	Líquido
A 0,5 4 Y / BHA001	120.105.0111	620	452	895	1x350	230V/I	2.900	2	5/8"	3/8"
A 0,7 5 Y / BHA002	120.105.0060	620	502	895	1x350	230V/I	2.900	2	5/8"	3/8"
A 1 6 Y / BHA002	120.105.0112	620	502	895	1x350	230V/I	2.900	2	5/8"	3/8"
A 1,5 7 Y / BHA003	120.105.0113	870	459	895	2x350	230V/I	2.900	3	5/8"	1/2"
B 2 10 Y / BHB001	120.105.0083	1.245	516	895	2x350	230V/I	2.900	5	5/8"	1/2"
D 2 11 Y / BHB001	120.105.0114	1.245	516	895	2x350	230V/I	2.900	5	7/8"	1/2"
D 3 13 Y / BHB002	120.105.0085	1.245	560	895	2x400	230V/I	3.820	7	1 1/8"	1/2"
D 4 16 Y / BHC001	120.105.0115	1.380	750	1.005	2x450	230V/400V/III	5.300	7	1 1/8"	1/2"
Q 5 21 Y / BHD001	120.105.0087	1.245	600	895	2x450	230V/400V/III	5.300	11	1 1/8"	5/8"
Q 5 25 Y / BHD001	120.105.0116	1.245	600	895	2x450	230V/400V/III	5.300	11	1 1/8"	5/8"
Q 7 28 Y / BHD002	120.105.0117	1.380	643	1.005	2x500	400V/III	5.300	14	1 3/8"	7/8"
Q 7 33 Y / BHD002	120.105.0118	1.380	643	1.005	2x500	400V/III	5.300	14	1 3/8"	7/8"
S 12 42 Y / BHF001	120.105.0091	1.670	750	1.150	2x630	230V/400V/III	11.200	24	1 3/8"	7/8"
S 15 52 Y / BHF001	120.105.0119	1.670	750	1.150	2x630	230V/400V/III	11.200	30	1 5/8"	1 1/8"
S 20 56 Y / BHH001	120.105.0046	1.380	1.486	1.005	4x500	400V/III	11.200	45	1 5/8"	1 1/8"

MODELO	CÓDIGO	Dimensiones (mm)			Nº x Ø (mm)	Tensión Ventilador	Caudal (m^3/h)	Recipiente (Litros)	Conexiones	
		Largo	Ancho	Alto					Aspiración	Líquido
A 0,7 5 Y / BHA001	120.105.0093	620	452	895	1x350	230V/I	2.900	2	5/8"	3/8"
A 1 7 Y / BHA002	120.105.0094	620	502	895	1x350	230V/I	2.900	2	5/8"	3/8"
B 1,5 9 Y / BHA002	120.105.0120	620	502	895	1x350	230V/I	2.900	3	5/8"	1/2"
D 2 13 Y / BHB001	120.105.0062	1.245	516	895	2x350	230V/I	2.900	5	7/8"	1/2"
D 3 18 Y / BHB001	120.105.0096	1.245	516	895	2x350	230V/I	2.900	7	1 1/8"	1/2"
Q 4 25 Y / BHB002	120.105.0097	1.245	560	895	2x400	230V/I	3.820	7	1 1/8"	1/2"
Q 5 28 Y / BHB002	120.105.0121	1.245	560	895	2x400	230V/I	3.820	11	1 3/8"	5/8"
Q 5 33 Y / BHD001	120.105.0066	1.245	600	895	2x450	230V/400V/III	5.300	11	1 3/8"	5/8"
S 8 42 Y / BHD001	120.105.0122	1.245	600	895	2x450	230V/400V/III	5.300	18	1 3/8"	7/8"
S 10 52 Y / BHD002	120.105.0123	1.380	643	1.005	2x500	400V/III	5.300	24	1 3/8"	7/8"
V 15 71 Y / BHF001	120.105.0124	1.670	750	1.150	2x630	230V/400V/III	11.200	30	1 5/8"	1 1/8"
V 20 84 Y / BHF001	120.105.0125	1.670	750	1.150	2x630	230V/400V/III	11.200	45	2 1/8"	1 1/8"

Capítulo 1

Unidades Condensadoras Tabo AXIAL PISTÓN

Copeland brand products

APLICACIÓN ALTA TEMPERATURA

RENDIMIENTOS

HP	Cilind. (m³h)	Potencia Frigorífica (W) a la Tª de Evaporación						MODELO	CÓDIGO	Precio EUROS
		R-134A			R513A(XP10) / R450A(N13)					
		0ºC	-5ºC	COP	0ºC	-5ºC	COP			
3/4	5,13	2.260	1.810	2,26	2.370	1.920	2,28	**KJ-7X / BHA002**	120.102.0126	**2.645,00**
1,0	6,33	2.880	2.310	2,41	3.020	2.450	2,43	**KSJ-10X / BHA002**	120.102.0073	**2.666,00**
1,5	7,38	3.260	2.630	2,20	3.410	2.790	2,22	**KL-15X / BHA003**	120.102.0127	**3.011,00**
2,0	9,41	4.220	3.400	2,40	4.420	3.610	2,42	**KSL-20X / BHB001**	120.102.0171	**2.884,00**
2,0	12,90	5.590	4.440	2,48	5.850	4.710	2,50	**LF-20X / BHB001**	120.102.0128	**3.710,00**
2,0	14,50	6.210	4.980	2,27	6.500	5.290	2,29	**LJ-20X / BHB001**	120.102.0129	**3.686,00**
3,0	18,20	8.100	6.440	2,37	8.480	6.840	2,39	**LL-30X / BHB002**	120.102.0130	**3.967,00**
4,0	22,50	10.350	8.340	2,51	10.840	8.850	2,54	**LSG-40X / BHC001**	120.102.0131	**4.635,00**
4,5	22,40	10.300	8.120	2,47	10.780	8.620	2,49	**2SA-45X / BHD001**	120.102.0117	**4.902,00**
5,5	26,80	12.250	9.760	2,36	12.830	10.360	2,38	**2SC-55X / BHD001**	120.102.0133	**5.954,00**
6,5	31,20	13.800	10.950	2,31	14.450	11.620	2,33	**2SK-65X / BHD001**	120.102.0134	**6.262,00**
7,5	38,00	16.450	12.950	2,34	17.220	13.750	2,36	**3SC-75X / BHD002**	120.102.0135	**7.808,00**
10,0	49,00	21.500	17.000	2,32	22.510	18.050	2,34	**3SS-100X / BHF001**	120.102.0136	**11.204,00**
10,0	56,00	25.900	20.400	2,57	27.120	21.650	2,60	**4SF-100X / BHF001**	120.102.0137	**9.085,00**
13,0	61,70	29.400	23.200	2,80	31.300	25.200	2,83	**4MF-13X / BHH001**	120.102.0172	**12.093,00**

Permiten temperaturas de evaporación desde -15ºC hasta +5ºC

APLICACIÓN MEDIA TEMPERATURA

RENDIMIENTOS

HP	Cilind. (m³h)	Potencia Frigorífica (W) a la Tª de Evaporación									MODELO	CÓDIGO	Precio EUROS
		R-404A			R449A(XP40)/R448A(N40)			R407F/R442A(RS50)					
		-5ºC	-10ºC	COP	-5ºC	-10ºC	COP	-5ºC	-10ºC	COP			
3/4	3,97	2.260	1.840	2,24	2.160	1.700	2,38	2.170	1.660	2,23	**KM-7X / BHA001**	120.102.0173	**2.554,00**
1,0	5,13	3.050	2.480	2,20	2.980	2.370	2,33	3.110	2.420	2,26	**KJ-10X / BHA002**	120.102.0174	**2.833,00**
1,5	6,33	3.850	3.150	2,15	3.770	3.020	2,27	3.900	3.090	2,21	**KSJ-15X / BHA003**	120.102.0175	**2.854,00**
2,0	9,86	5.710	4.570	2,48	5.580	4.340	2,63	5.920	4.640	2,34	**LE-20X / BHB001**	120.102.0153	**3.469,00**
3,0	12,90	7.980	6.480	2,45	7.800	6.160	2,60	8.270	6.640	2,48	**LF-30X / BHB001**	120.102.0176	**4.388,00**
3,0	14,50	8.800	7.150	2,34	8.600	6.790	2,48	9.430	7.610	2,47	**LJ-30X / BHB002**	120.102.0177	**5.264,00**
4,0	18,20	11.450	9.230	2,48	11.190	8.770	2,63	11.050	8.750	2,57	**LL-40X / BHB002**	120.102.0178	**5.264,00**
5,5	22,41	13.250	10.700	1,92	12.950	10.170	2,04	13.480	10.580	1,95	**2SA-55X / BHD001**	120.102.0156	**5.876,00**
6,5	26,80	15.800	12.700	1,93	15.440	12.070	2,05	16.070	12.560	1,96	**2SC-65X / BHD001**	120.102.0179	**6.732,00**
7,5	32,40	18.700	14.900	2,06	18.270	14.160	2,18	19.020	14.740	2,10	**3SA-75X / BHD002**	120.102.0180	**8.117,00**
10,0	38,00	22.600	18.150	2,07	22.080	17.240	2,19	22.990	17.950	2,11	**3SC-100X / BHF001**	120.102.0159	**10.033,00**
15,0	49,90	30.800	24.800	2,02	30.090	23.560	2,14	31.330	24.530	2,06	**3SS-150X / BHF001**	120.102.0181	**Consultar**
20,0	56,00	33.000	26.400	2,08	32.240	25.080	2,20	33.570	26.110	2,12	**4SA-200X / BHH001**	120.102.0029	**12.216,00**

Permiten temperaturas de evaporación desde -20ºC hasta +0ºC

APLICACIÓN BAJA TEMPERATURA

RENDIMIENTOS

HP	Cilind. (m³h)	Potencia Frigorífica (W) a la Tª de Evaporación									MODELO	CÓDIGO	Precio EUROS
		R-404A			R449A(XP40)/R448A(N40)			R407F/R442A(RS50)					
		-25ºC	-30ºC	COP	-25ºC	-30ºC	COP	-25ºC	-30ºC	COP			
3/4	5,13	1.220	930	1,35	990	700	1,28	960	650	1,15	**KJ-7X / BHA001**	120.102.0161	**2.749,00**
1,0	6,33	1.600	1.220	1,30	1.430	1.050	1,32	1.300	920	1,20	**KSJ-10X / BHA001**	120.102.0182	**Consultar**
1,5	7,38	1.870	1.440	1,37	1.670	1.240	1,39	1.490	1.000	1,26	**KL-15X / BHA001**	120.102.0183	**2.545,00**
2,0	12,90	2.670	1.920	1,36	2.376	1.650	1,37	2.570	1.700	1,26	**LF-20X / BHA003**	120.102.0184	**3.626,00**
2,0	14,50	3.310	2.360	1,45	3.090	2.380	1,53	3.170	2.100	1,35	**LJ-20X / BHB001**	120.102.0129	**3.686,00**
3,0	18,20	4.410	3.210	1,53	3.925	2.760	1,55	3.530	2.420	1,28	**LL-30X / BHB001**	120.102.0075	**3.760,00**
4,0	22,50	5.620	4.180	1,54	5.000	3.600	1,56	4.870	3.420	1,39	**LSG-40X / BHB001**	120.102.0185	**5.246,00**
4,5	22,40	4.940	3.600	1,22	4.400	3.100	1,23	4.190	2.820	1,18	**2SA-45X / BHB002**	120.102.0163	**4.537,00**
5,5	26,80	5.800	4.150	1,22	5.160	3.570	1,23	4.920	3.250	1,18	**2SC-55X / BHB002**	120.102.0186	**5.657,00**
6,5	31,20	7.030	5.080	1,27	6.260	4.370	1,28	5.970	3.980	1,23	**2SK-65X / BHC001**	120.102.0187	**Consultar**
7,5	38,00	7.720	5.510	1,32	6.870	4.740	1,33	6.550	4.320	1,28	**3SC-75X / BHD001**	120.102.0164	**6.840,00**
10,0	49,00	8.380	8.400	1,36	7.460	7.220	1,37	7.120	6.580	1,32	**3SS-100X / BHD002**	120.102.0188	**10.429,00**
10,0	56,00	12.300	9.030	1,29	10.950	7.770	1,30	10.440	7.070	1,25	**4SF-100X / BHD002**	120.102.0189	**9.013,00**
15,0	70,80	16.700	12.450	1,38	14.860	10.710	1,39	14.180	9.750	1,34	**4SL-150X / BHF001**	120.102.0190	**9.487,00**
20,0	84,00	19.000	13.900	1,39	16.910	11.950	1,40	16.130	10.890	1,35	**6SF-200X / BHF001**	120.102.0191	**Consultar**
13,0	61,70	14.000	10.350	1,38	13.500	10.250	1,60	12.880	9.340	1,54	**4MF-13X / BHE001**	120.102.0192	**12.752,00**
15,0	71,40	17.700	13.300	1,44	17.600	13.250	1,66	16.790	12.070	1,59	**4ML-15X / BHF001**	120.102.0193	**15.646,00**
20,0	78,20	19.800	15.050	1,46	19.550	14.800	1,65	18.650	13.480	1,58	**4MM-20X / BHF001**	120.102.0194	**16.336,00**
22,0	87,70	22.200	16.850	1,44	22.200	16.900	1,65	21.180	15.400	1,58	**4MT-22X / BHH001**	120.102.0012	**16.944,00**

Permiten temperaturas de evaporación desde -30ºC hasta -15ºC a partir de -30ºC se requiere enfriamiento adicional del compresor.

Rendimientos calculados según EN12900. Temperatura de condensación +45ºC. Temperatura de gas aspirado +20º. Subenfriamiento 0K.
*COP DE COMPRESOR CALCULADO EN CONDICIONES EN12900 CON TEMPERATURAS DE EVAPORACIÓN DE -5ºC o -25ºC

Unidades Condensadoras Tabo AXIAL PISTÓN

MODELO	CÓDIGO	Dimensiones (mm)			Nº x Ø (mm)	Tensión Ventilador	Caudal (m^3/h)	Recipiente (Litros)	Conexiones	
		Largo	Ancho	Alto					Aspiración	Líquido
KJ-7X / BHA002	120.102.0126	620	502	895	1x350	230V/I	620	2	5/8	3/8
KSJ-10X / BHA002	120.102.0073	620	502	895	1x350	230V/I	620	3	5/8	1/2
KL-15X / BHA003	120.102.0127	870	459	895	2x350	230V/I	870	3	5/8	1/2
KSL-20X / BHB001	120.102.0171	1.245	516	1.005	2x350	230V/I	1.245	5	5/8	1/2
LF-20X / BHB001	120.102.0128	1.245	516	1.005	2x350	230V/I	1.245	5	7/8	1/2
LJ-20X / BHB001	120.102.0129	1.245	516	1.005	2x350	230V/I	1.245	5	7/8	1/2
LL-30X / BHB002	120.102.0130	1.245	560	1.005	2x400	230V/I	1.245	7	1 1/8	1/2
LSG-40X / BHC001	120.102.0131	1.380	749	1.005	2x450	230V/400V/III	1.380	11	1 1/8	5/8
2SA-45X / BHD001	120.102.0117	1.245	600	1.005	2x450	230V/400V/III	1.245	11	1 1/8	5/8
2SC-55X / BHD001	120.102.0133	1.245	600	1.005	2x450	230V/400V/III	1.245	11	1 1/8	5/8
2SK-65X / BHD001	120.102.0134	1.245	600	1.005	2x450	230V/400V/III	1.245	11	1 1/8	5/8
3SC-75X / BHD002	120.102.0135	1.380	643	1.005	2x500	400V/III	1.380	14	1 3/8	7/8
3SS-100X / BHF001	120.102.0136	1.670	750	1.190	2x630	230V/400V/III	1.670	18	1 3/8	7/8
4SF-100X / BHF001	120.102.0137	1.670	750	1.190	2x630	230V/400V/III	1.670	18	1 5/8	7/8
4MF-13X / BHH001	120.102.0172	1.380	1.486	1.005	4x500	400V/III	1.380	30	1 5/8	1 1/8

MODELO	CÓDIGO	Dimensiones (mm)			Nº x Ø (mm)	Tensión Ventilador	Caudal (m^3/h)	Recipiente (Litros)	Conexiones	
		Largo	Ancho	Alto					Aspiración	Líquido
KM-7X / BHA001	120.102.0173	620	452	895	1x350	230V/I	620	3	1/2	1/2
KJ-10X / BHA002	120.102.0174	620	502	895	1x350	230V/I	620	3	5/8	1/2
KSJ-15X / BHA003	120.102.0175	870	459	895	2x350	230V/I	870	3	5/8	1/2
LE-20X / BHB001	120.102.0153	1.245	516	1.005	2x350	230V/I	1.245	5	7/8	1/2
LF-30X / BHB001	120.102.0176	1.245	516	1.005	2x350	230V/I	1.245	7	7/8	1/2
LJ-30X / BHB002	120.102.0177	1.245	560	1.005	2x400	230V/I	1.245	7	1 1/8	1/2
LL-40X / BHB002	120.102.0178	1.245	560	1.005	2x400	230V/I	1.245	11	1 1/8	5/8
2SA-55X / BHD001	120.102.0156	1.245	600	1.005	2x450	230V/400V/III	1.245	11	1 1/8	5/8
2SC-65X / BHD001	120.102.0179	1.245	600	1.005	2x450	230V/400V/III	1.245	11	1 1/8	5/8
3SA-75X / BHD002	120.102.0180	1.380	643	1.005	2x500	400V/III	1.380	18	1 3/8	7/8
3SC-100X / BHF001	120.102.0159	1.670	750	1.190	2x630	230V/400V/III	1.670	18	1 3/8	7/8
3SS-150X / BHF001	120.102.0181	1.670	750	1.190	2x630	230V/400V/III	1.670	30	1 5/8	1 1/8
4SA-200X / BHH001	120.102.0029	1.380	1.486	1.005	4x500	400V/III	1.380	45	1 5/8	1 1/8

MODELO	CÓDIGO	Dimensiones (mm)			Nº x Ø (mm)	Tensión Ventilador	Caudal (m^3/h)	Recipiente (Litros)	Conexiones	
		Largo	Ancho	Alto					Aspiración	Líquido
KJ-7X / BHA001	120.102.0161	620	452	895	1x350	230V/I	620	2	5/8	3/8
KSJ-10X / BHA001	120.102.0182	620	452	895	1x350	230V/I	620	3	5/8	1/2
KL-15X / BHA001	120.102.0183	620	452	895	1x350	230V/I	620	3	5/8	1/2
LF-20X / BHA003	120.102.0184	870	459	895	2x350	230V/I	870	5	7/8	1/2
LJ-20X / BHB001	120.102.0129	1.245	516	1.005	2x350	230V/I	1.245	5	7/8	1/2
LL-30X / BHB001	120.102.0075	1.245	516	1.005	2x350	230V/I	1.245	7	1 1/8	1/2
LSG-40X / BHB001	120.102.0185	1.245	516	1.005	2x350	230V/I	1.245	11	1 1/8	5/8
2SA-45X / BHB002	120.102.0163	1.245	560	1.005	2x400	230V/I	1.245	11	1 1/8	5/8
2SC-55X / BHB002	120.102.0186	1.245	560	1.005	2x400	230V/I	1.245	11	1 1/8	5/8
2SK-65X / BHC001	120.102.0187	1.380	749	1.005	2x450	230V/400V/III	1.380	11	1 1/8	5/8
3SC-75X / BHD001	120.102.0164	1.245	600	1.005	2x450	230V/400V/III	1.245	14	1 3/8	7/8
3SS-100X / BHD002	120.102.0188	1.380	643	1.005	2x500	400V/III	1.380	18	1 3/8	7/8
4SF-100X / BHD002	120.102.0189	1.380	643	1.005	2x500	400V/III	1.380	18	1 5/8	7/8
4SL-150X / BHF001	120.102.0190	1.670	750	1.190	2x630	230V/400V/III	1.670	30	1 5/8	1 1/8
6SF-200X / BHF001	120.102.0191	1.670	750	1.190	2x630	230V/400V/III	1.670	45	2 1/8	1 1/8
4MF-13X / BHE001	120.102.0192	1.380	965	782	2x500	400V/III	1.380	30	1 5/8	1 1/8
4ML-15X / BHF001	120.102.0193	1.670	750	1.190	2x630	230V/400V/III	1.670	45	1 5/8	1 1/8
4MM-20X / BHF001	120.102.0194	1.670	750	1.190	2x630	230V/400V/III	1.670	45	2 1/8	1 1/8
4MT-22X / BHH001	120.102.0012	1.380	1.005	1.486	4x500	400V/III	1.380	45	2 1/8	1 1/8

Capítulo 1

Unidades Condensadoras Centrífugas Tabo PISTÓN

APLICACIÓN ALTA TEMPERATURA

RENDIMIENTOS

HP	Cilind. (m³h)	Potencia Frigorífica (W) a la Tª de Evaporación						MODELO	CÓDIGO	Precio EUROS
		R-134A			R513A(XP10) / R450A(N13)					
		0ºC	-5ºC	COP	0ºC	-5ºC	COP			
1/2	4,06	1.690	1.320	2,28	1.746	1.385	2,27	**2KES-05Y / BC93**	123.100.0015	**3.857,00**
3/4	5,21	2.150	1.690	2,22	2.230	1.770	2,2	**2JES-07Y / BC93**	123.100.0016	**3.857,00**
1,0	6,51	2.895	2.320	2,47	2.995	2.416	2,42	**2HES-1Y / BC93**	123.100.0017	**3.892,00**
1,5	7,58	3.405	2.740	2,48	3.513	2.849	2,44	**2GES-2Y / BC93**	123.100.0024	**3.954,00**
2,0	9,54	4.250	3.410	2,60	4.382	3.544	2,55	**2FES-2Y / BC94**	123.100.0049	**4.164,00**
2,0	11,4	5.300	4.225	2,73	5.477	4.406	2,74	**2EES-2Y / BC96**	123.100.0050	**5.144,00**
2,0	13,4	6.335	5.065	2,69	6.545	5.278	2,65	**2DES-2Y / BC104**	123.100.0021	**6.677,00**
3,0	16,2	7.810	6.265	2,72	8.062	6.524	2,67	**2CES-3Y / BC104**	123.100.0027	**6.806,00**
3,0	18,1	8.220	6.515	2,74	8.515	6.806	2,70	**4FES-3Y / BC104**	123.100.0028	**7.083,00**
4,0	22,7	10.620	8.540	2,76	10.960	8.888	2,72	**4EES-4Y / BC214**	123.100.0013	**7.349,00**
5,0	26,8	12.510	9.965	2,77	12.945	10.397	2,73	**4DES-5Y / BC214**	123.100.0051	**7.662,00**
6,0	32,5	15.425	12.330	2,79	15.944	12.856	2,74	**4CES-6Y / BC216**	123.100.0052	**9.429,00**
7,0	34,7	16.360	12.970	2,89	16.930	13.550	2,86	**4VES-7Y / BC224**	123.100.0053	**11.844,00**
9,0	41,3	19.805	15.765	2,91	20.474	16.450	2,87	**4TES-9Y / BC224**	123.100.0054	**13.025,00**
12,0	48,5	22.600	17.865	2,96	23.401	18.681	2,91	**4PES-12Y / BC224**	123.100.0055	**12.594,00**
14,0	56,2	26.700	21.205	2,94	27.634	22.158	2,90	**4NES-14Y / BC226**	123.100.0056	**13.416,00**
15,0	63,5	30.425	24.450	2,92	31.388	25.436	2,87	**4JE-15Y / BC226**	123.100.0057	**16.588,00**
18,0	73,7	35.925	28.950	2,93	37.074	30.115	2,87	**4HE-18Y / BC234**	123.100.0058	**17.980,00**
23,0	84,6	40.425	32.475	2,87	41.799	33.847	2,82	**4GE-23Y / BC236**	123.100.0059	**19.809,00**
25,0	101,8	44.800	35.825	2,90	46.302	37.339	2,85	**6JE-25Y / BC236**	123.100.0060	**22.978,00**

Permiten temperaturas de evaporación desde -15ºC hasta +5ºC

APLICACIÓN MEDIA TEMPERATURA

RENDIMIENTOS

HP	Cilind. (m³h)	Potencia Frigorífica (W) a la Tª de Evaporación									MODELO	CÓDIGO	Precio EUROS
		R-404A			R449A(XP40)/R448A(N40)			R407F/R442A(RS50)					
		-5ºC	-10ºC	COP	-5ºC	-10ºC	COP	-5ºC	-10ºC	COP			
1/2	4,06	2.140	1.720	2,28	2.115	1.657	2,43	2.416	1.907	2,57	**2KES-05Y / BC93**	123.100.0015	**3.857,00**
3/4	5,21	2.935	2.385	2,28	2.832	2.239	2,40	3.225	2.570	2,54	**2JES-07Y / BC93**	123.100.0016	**3.857,00**
1,0	6,51	3.690	3.000	2,20	3.621	2.876	2,46	4.115	3.295	2,60	**2HES-1Y / BC93**	123.100.0017	**3.892,00**
1,5	7,58	4.340	3.555	2,24	4.264	3.395	2,44	4.841	3.885	2,58	**2GES-2Y / BC93**	123.100.0024	**3.954,00**
2,0	9,54	5.360	4.380	2,22	5.392	4.297	2,44	6.118	4.914	2,57	**2FES-2Y / BC94**	123.100.0049	**4.164,00**
2,0	11,4	6.925	5.670	2,53	6.763	5.407	2,66	6.978	5.557	2,66	**2EES-2Y / BC102**	123.100.0061	**5.144,00**
2,0	13,4	8.295	6.805	2,52	8.089	6.483	2,65	8.351	6.667	2,64	**2DES-2Y / BC104**	123.100.0021	**6.677,00**
3,0	16,2	10.230	8.425	2,52	9.977	8.025	2,65	10.307	8.262	2,66	**2CES-3Y / BC104**	123.100.0027	**6.806,00**
3,0	18,1	11.100	9.085	2,55	10.962	8.793	2,70	11.320	9.047	2,70	**4FES-3Y / BC106**	123.100.0062	**7.323,00**
4,0	22,7	13.950	11.395	2,52	13.743	11.012	2,68	14.189	11.328	2,68	**4EES-4Y / BC214**	123.100.0013	**7.349,00**
5,0	26,8	16.880	13.815	2,56	16.165	12.939	2,71	16.687	13.307	2,71	**4DES-5Y / BC216**	123.100.0023	**8.187,00**
6,0	32,5	20.460	16.715	2,52	19.946	16.031	2,68	20.603	16.502	2,68	**4CES-6Y / BC224**	123.100.0063	**11.676,00**
7,0	34,7	21.300	17.210	2,54	20.500	23.100	2,75	21.000	16.710	2,72	**4VES-7Y / BC224**	123.100.0053	**11.844,00**
9,0	41,3	25.925	21.005	2,61	25.066	19.997	2,84	25.537	20.422	2,79	**4TES-9Y / BC224**	123.100.0054	**13.025,00**
12,0	48,5	29.475	23.775	2,63	28.459	22.530	2,84	29.188	23.189	2,82	**4PES-12Y / BC224**	123.100.0055	**12.594,00**
14,0	56,2	35.250	28.600	2,65	34.192	27.287	2,90	34.731	27.726	2,85	**4NES-14Y / BC226**	123.100.0056	**13.416,00**
15,0	63,5	39.450	32.175	2,67	38.393	10.780	2,86	39.373	31.351	2,83	**4JE-15Y / BC234**	123.100.0057	**16.588,00**
18,0	73,7	46.450	38.075	2,65	45.307	36.530	2,84	46.734	37.404	2,84	**4HE-18Y / BC234**	123.100.0058	**17.980,00**
23,0	84,6	53.300	43.750	2,63	52.013	42.027	2,85	54.029	43.309	2,86	**4GE-23Y / BC236**	123.100.0059	**19.809,00**

Permiten temperaturas de evaporación desde -20ºC hasta 0ºC

APLICACIÓN MEDIA TEMPERATURA

RENDIMIENTOS

HP	Cilind. (m³h)	Potencia Frigorífica (W) a la Tª de Evaporación									MODELO	CÓDIGO	Precio EUROS
		R-404A			R449A(XP40)/R448A(N40)			R407F/R442A(RS50)					
		-25ºC	-30ºC	COP	-25ºC	-30ºC	COP	-25ºC	-30ºC	COP			
1/2	4,06	785	555	1,20	669	445	1,34	808	558	1,47	**2KES-05Y / BC93**	123.100.0015	**3.857,00**
3/4	5,21	1.130	830	1,28	950	660	1,34	1.150	820	1,50	**2JES-07Y / BC93**	123.100.0016	**3.857,00**
1,0	6,51	1.450	1.073	1,34	1.258	886	1,38	1.511	1.101	1,53	**2HES-1Y / BC93**	123.100.0017	**3.892,00**
1,5	7,58	1.175	1.340	1,34	1.504	1.068	1,39	1.805	1.326	1,54	**2GES-2Y / BC93**	123.100.0024	**3.954,00**
2,0	9,54	2.180	1.640	1,33	1.913	1.362	1,41	2.297	1.695	1,55	**2FES-2Y / BC93**	123.100.0014	**4.062,00**
2,0	11,4	2.815	2.120	1,58	2.457	1.777	1,61	2.476	1.770	1,60	**2EES-2Y / BC93**	123.100.0044	**4.793,00**
2,0	13,4	3.420	2.590	1,55	2.991	2.187	1,58	3.020	2.185	1,58	**2DES-2Y / BC94**	123.100.0045	**4.950,00**
3,0	16,2	4.320	3.310	1,57	3.787	2.812	1,59	3.835	2.823	1,60	**2CES-3Y / BC96**	123.100.0064	**5.213,00**
3,0	18,1	4.630	3.580	1,52	4.104	3.033	1,59	4.151	3.040	1,60	**4FES-3Y / BC96**	123.100.0065	**5.464,00**
4,0	22,7	5.880	4.540	1,54	5.116	3.771	1,61	5.172	3.777	1,61	**4EES-4Y / BC104**	123.100.0029	**7.164,00**
5,0	26,8	7.025	5.415	1,55	5.981	4.396	1,62	6.043	4.399	1,62	**4DES-5Y / BC104**	123.100.0066	**7.380,00**
6,0	32,5	8.395	6.435	1,57	7.550	5.640	1,62	7.670	5.668	1,63	**4CES-6Y / BC106**	123.100.0067	**9.001,00**
7,0	34,7	8.390	6.430	1,57	7.280	5.230	1,65	7.670	5.670	1,63	**4VES-7Y / BC106**	123.100.0068	**9.171,00**
9,0	41,3	10.305	7.780	1,61	9.174	6.709	1,67	9.206	6.240	1,66	**4TES-9Y / BC214**	123.100.0069	**10.106,00**
12,0	48,5	11.345	8.430	1,64	9.993	7.147	1,69	10.072	6.762	1,69	**4PES-12Y / BC216**	123.100.0046	**10.170,00**
14,0	56,2	13.940	10.525	1,63	12.439	9.086	1,70	12.448	8.460	1,69	**4NES-14Y / BC224**	123.100.0070	**12.505,00**
15,0	63,5	16.705	12.750	1,67	14.985	11.054	1,76	14.491	10.225	1,69	**4JE-15Y / BC224**	123.100.0071	**15.631,00**
18,0	73,7	19.885	15.325	1,66	17.952	13.420	1,73	17.623	12.290	1,69	**4HE-18Y / BC224**	123.100.0072	**15.266,00**
23,0	84,6	23.450	18.245	1,65	21.302	16.141	1,72	20.969	14.636	1,68	**4GE-23Y / BC226**	123.100.0073	**16.771,00**
28,0	101,8	28.225	21.990	1,64	25.524	19.299	1,74	24.994	17.525	1,69	**4FE-28Y / BC234**	123.100.0074	**20.722,00**
25,0	101,8	24.900	19.025	1,68	22.347	16.538	1,76	21.703	15.263	1,70	**6JE-25Y / BC226**	123.100.0075	**19.894,00**
28,0	110,5	29.275	22.560	1,66	26.450	19.780	1,71	26.399	18.085	1,69	**6HE-28Y / BC234**	123.100.0076	**20.524,00**
34,0	126,8	35.350	27.725	1,63	32.346	24.724	1,79	30.634	22.289	1,68	**6GE-34Y / BC236**	123.100.0077	**21.748,00**

Permiten temperaturas de evaporación desde -30ºC hasta -15ºC a partir de -30ºC se requiere enfriamiento adicional del compresor.
Rendimientos calculados según EN12900. Temperatura de condensación +45ºC. Temperatura de gas aspirado +20º. Subenfriamiento 0K.
*COP DE LA UNIDAD CALCULADO EN CONDICIONES EN12900 CON TEMPERATURAS DE EVAPORACIÓN DE -5ºC o -25ºC

Unidades Condensadoras Centrífugas Tabo PISTÓN

MODELO	CÓDIGO	Dimensiones (mm)			Nº Ventiladores	Tamaño Ventilador	Caudal (m^3/h)	Recipiente (Litros)	Conexiones	
		Largo	Ancho	Alto					Aspiración	Líquido
2KES-05Y / BC93	123.100.0015	584	530	1.400	1	9/9	1	2	5/8	3/8
2JES-07Y / BC93	123.100.0016	584	530	1.400	1	9/9	1	2	5/8	3/8
2HES-1Y / BC93	123.100.0017	584	530	1.400	1	9/9	1	3	5/8	1/2
2GES-2Y / BC93	123.100.0024	584	530	1.400	1	9/9	1	5	5/8	1/2
2FES-2Y / BC94	123.100.0049	584	530	1.400	1	9/9	1	5	5/8	1/2
2EES-2Y / BC96	123.100.0050	584	530	1.400	1	9/9	1	5	7/8	1/2
2DES-2Y / BC104	123.100.0021	1.090	813	1.749	1	10/10	1	5	7/8	1/2
2CES-3Y / BC104	123.100.0027	1.090	813	1.749	1	10/10	1	7	7/8	1/2
4FES-3Y / BC104	123.100.0028	1.090	813	1.749	1	10/10	1	7	7/8	1/2
4EES-4Y / BC214	123.100.0013	1.090	813	1.749	1	12/12	1	11	1 1/8	5/8
4DES-5Y / BC214	123.100.0051	1.090	813	1.749	1	12/12	1	11	1 1/8	5/8
4CES-6Y / BC216	123.100.0052	1.090	813	1.749	1	12/12	1	14	1 1/8	7/8
4VES-7Y / BC224	123.100.0053	2.090	813	1.749	2	12/12	2	14	1 1/8	7/8
4TES-9Y / BC224	123.100.0054	2.090	813	1.749	2	12/12	2	18	1 3/8	7/8
4PES-12Y / BC224	123.100.0055	2.090	813	1.749	2	12/12	2	24	1 3/8	7/8
4NES-14Y / BC226	123.100.0056	2.090	813	1.749	2	12/12	2	30	1 3/8	1 1/8
4JE-15Y / BC226	123.100.0057	2.090	813	1.749	2	12/12	2	30	1 5/8	1 1/8
4HE-18Y / BC234	123.100.0058	3.090	813	1.749	3	12/12	3	45	1 5/8	1 1/8
4GE-23Y / BC236	123.100.0059	3.090	813	1.749	3	12/12	3	60	2 1/8	1 3/8
6JE-25Y / BC236	123.100.0060	3.090	813	1.749	3	12/12	3	60	2 1/8	1 3/8

MODELO	CÓDIGO	Dimensiones (mm)			Nº Ventiladores	Tamaño Ventilador	Caudal (m^3/h)	Recipiente (Litros)	Conexiones	
		Largo	Ancho	Alto					Aspiración	Líquido
2KES-05Y / BC93	123.100.0015	584	530	1.400	1	9/9	1	2	5/8	3/8
2JES-07Y / BC93	123.100.0016	584	530	1.400	1	9/9	1	2	5/8	3/8
2HES-1Y / BC93	123.100.0017	584	530	1.400	1	9/9	1	3	5/8	1/2
2GES-2Y / BC93	123.100.0024	584	530	1.400	1	9/9	1	5	5/8	1/2
2FES-2Y / BC94	123.100.0049	584	530	1.400	1	9/9	1	5	5/8	1/2
2EES-2Y / BC102	123.100.0061	1.090	813	1.749	1	10/10	1	5	7/8	1/2
2DES-2Y / BC104	123.100.0021	1.090	813	1.749	1	10/10	1	5	7/8	1/2
2CES-3Y / BC104	123.100.0027	1.090	813	1.749	1	10/10	1	7	7/8	1/2
4FES-3Y / BC106	123.100.0062	1.090	813	1.749	1	10/10	1	7	7/8	1/2
4EES-4Y / BC214	123.100.0013	1.090	813	1.749	1	12/12	1	11	1 1/8	5/8
4DES-5Y / BC216	123.100.0023	1.090	813	1.749	1	12/12	1	11	1 1/8	5/8
4CES-6Y / BC224	123.100.0063	2.090	813	1.749	2	12/12	2	14	1 1/8	7/8
4VES-7Y / BC224	123.100.0053	2.090	813	1.749	2	12/12	2	14	1 1/8	7/8
4TES-9Y / BC224	123.100.0054	2.090	813	1.749	2	12/12	2	18	1 3/8	7/8
4PES-12Y / BC224	123.100.0055	2.090	813	1.749	2	12/12	2	24	1 3/8	7/8
4NES-14Y / BC226	123.100.0056	2.090	813	1.749	2	12/12	2	30	1 3/8	1 1/8
4JE-15Y / BC234	123.100.0057	3.090	813	1.749	3	12/12	3	30	1 5/8	1 1/8
4HE-18Y / BC234	123.100.0058	3.090	813	1.749	3	12/12	3	45	1 5/8	1 1/8
4GE-23Y / BC236	123.100.0059	3.090	813	1.749	3	12/12	3	60	2 1/8	1 3/8

MODELO	CÓDIGO	Dimensiones (mm)			Nº Ventiladores	Tamaño Ventilador	Caudal (m^3/h)	Recipiente (Litros)	Conexiones	
		Largo	Ancho	Alto					Aspiración	Líquido
2KES-05Y / BC93	123.100.0015	584	530	1.400	1	9/9	1	2	5/8	3/8
2JES-07Y / BC93	123.100.0016	584	530	1.400	1	9/9	1	2	5/8	3/8
2HES-1Y / BC93	123.100.0017	584	530	1.400	1	9/9	1	3	5/8	1/2
2GES-2Y / BC93	123.100.0024	584	530	1.400	1	9/9	1	5	5/8	1/2
2FES-2Y / BC93	123.100.0014	584	530	1.400	1	9/9	1	5	5/8	1/2
2EES-2Y / BC93	123.100.0044	584	530	1.400	1	9/9	1	5	7/8	1/2
2DES-2Y / BC94	123.100.0045	584	530	1.400	1	9/9	1	5	7/8	1/2
2CES-3Y / BC96	123.100.0064	584	530	1.400	1	9/9	1	7	7/8	1/2
4FES-3Y / BC96	123.100.0065	584	530	1.400	1	9/9	1	7	7/8	1/2
4EES-4Y / BC104	123.100.0029	1.090	813	1.749	1	10/10	1	11	1 1/8	5/8
4DES-5Y / BC104	123.100.0066	1.090	813	1.749	1	10/10	1	11	1 1/8	5/8
4CES-6Y / BC106	123.100.0067	1.090	813	1.749	1	10/10	1	14	1 1/8	7/8
4VES-7Y / BC106	123.100.0068	1.090	813	1.749	1	10/10	1	14	1 1/8	7/8
4TES-9Y / BC214	123.100.0069	1.090	813	1.749	1	12/12	1	18	1 3/8	7/8
4PES-12Y / BC216	123.100.0046	1.090	813	1.749	1	12/12	1	18	1 3/8	7/8
4NES-14Y / BC224	123.100.0070	2.090	813	1.749	2	12/12	2	30	1 3/8	1 1/8
4JE-15Y / BC224	123.100.0071	2.090	813	1.749	2	12/12	2	30	1 5/8	1 1/8
4HE-18Y / BC224	123.100.0072	2.090	813	1.749	2	12/12	2	45	1 5/8	1 1/8
4GE-23Y / BC226	123.100.0073	2.090	813	1.749	2	12/12	2	60	2 1/8	1 3/8
4FE-28Y / BC234	123.100.0074	3.090	813	1.749	3	12/12	3	60	2 1/8	1 3/8
6JE-25Y / BC226	123.100.0075	2.090	813	1.749	2	12/12	2	60	2 1/8	1 3/8
6HE-28Y / BC234	123.100.0076	3.090	813	1.749	3	12/12	3	60	2 1/8	1 3/8
6GE-34Y / BC236	123.100.0077	3.090	813	1.749	3	12/12	3	90	2 1/8	1

Capítulo 1

Unidades Condensadoras Centrífugas Tabo PISTÓN

Frascold

APLICACIÓN ALTA TEMPERATURA

RENDIMIENTOS

HP	Cilind. (m³h)	Potencia Frigorífica (W) a la Tª de Evaporación						MODELO	CÓDIGO	Precio EUROS
		R-134A			R513A(XP10) / R450A(N13)					
		0ºC	-5ºC	COP	0ºC	-5ºC	COP			
3/4	4,93	1.720	1.345	2,32	1.780	1.405	2,29	**A 0,7 5 Y / BC93**	123.105.0002	**3.239,00**
1,0	6,91	3.075	2.449	2,33	2.177	1.720	2,25	**A 1 7 Y / BC93**	123.105.0003	**3.333,00**
1,5	8,96	4.112	3.303	2,66	4.256	3.451	2,69	**B 1,5 9 Y / BC94**	123.105.0029	**3.524,00**
2,0	9,84	6.092	4.887	2,39	6.284	5.083	2,46	**D 2 13 Y / BC104**	123.105.0005	**5.445,00**
3,0	17,93	8.359	6.764	2,28	8.622	7.034	2,35	**D 3 18 Y / BC106**	123.105.0030	**6.144,00**
4,0	24,70	10.596	8.355	2,52	10.955	8.716	2,60	**Q 4 25 Y / BC214**	123.105.0007	**6.517,00**
5,0	27,88	12.566	10.034	2,50	12.963	10.438	2,58	**Q 5 28 Y / BC216**	123.105.0008	**7.335,00**
5,0	32,66	14.527	11.752	2,57	14.969	12.208	2,56	**Q 5 33 Y / BC216**	123.105.0031	**7.851,00**
8,0	41,32	20.860	16.638	2,62	21.607	17.398	2,67	**S 8 42 Y / BC224**	123.105.0032	**10.609,00**
10,0	51,50	24.176	19.574	2,59	25.025	20.448	2,70	**S 10 52 Y / BC224**	123.105.0033	**11.295,00**
15,0	70,77	33.483	27.130	2,74	34.655	28.338	2,72	**V 15 71 Y / BC234**	123.105.0034	**15.962,00**
20,0	83,81	37.436	29.846	2,58	38.743	31.170	2,56	**V 20 84 Y / BC236**	123.105.0035	**16.960,00**

Permiten temperaturas de evaporación desde -15ºC hasta +5ºC

APLICACIÓN MEDIA TEMPERATURA

RENDIMIENTOS

HP	Cilind. (m³h)	Potencia Frigorífica (W) a la Tª de Evaporación									MODELO	CÓDIGO	Precio EUROS
		R-404A			R449A(XP40)/R448A(N40)			R407F/R442A(RS50)					
		-5ºC	-10ºC	COP	-5ºC	-10ºC	COP	-5ºC	-10ºC	COP			
1/2	3,95	2.130	1.720	2,28	2.100	1.680	2,42	2.320	1.830	2,54	**A 0,5 4 Y / BC93**	123.105.0014	**3.278,00**
3/4	4,93	2.753	2.185	2,26	2.669	2.097	2,41	2.889	2.280	2,51	**A 0,7 5 Y / BC93**	123.105.0002	**3.239,00**
1	5,47	3.138	2.524	2,36	3.040	2.415	2,51	3.451	2.747	2,62	**A 1 6 Y / BC93**	123.105.0021	**3.299,00**
1,5	6,91	4.170	3.357	2,49	4.043	3.212	2,65	4.289	3.426	2,62	**A 1,5 7 Y / BC93**	123.105.0036	**3.762,00**
2,0	9,84	5.715	4.666	2,14	5.544	4.468	2,28	6.227	4.995	2,61	**B 2 10 Y / BC96**	123.105.0037	**3.762,00**
2,0	11,30	6.746	5.492	2,31	6.543	5.259	2,46	6.851	5.465	2,61	**D 2 11 Y / BC96**	123.105.0038	**4.027,00**
3,0	13,10	7.954	6.497	2,33	7.714	6.225	2,27	8.103	6.486	2,63	**D 3 13 Y / BC104**	123.105.0024	**5.537,00**
4,0	16,40	10.207	8.355	2,26	9.901	8.003	2,39	10.194	8.195	2,62	**D 4 16 Y / BC104**	123.105.0039	**5.627,00**
5,0	21,20	12.433	10.131	2,49	12.043	9.699	2,63	12.822	10.224	2,64	**Q 5 21 Y / BC106**	123.105.0040	**6.789,00**
5,0	23,60	14.696	11.998	2,40	14.255	11.490	2,55	15.185	12.137	2,63	**Q 5 25 Y / BC214**	123.105.0041	**6.921,00**
7,5	27,90	17.132	14.050	2,40	16.618	13.456	2,55	17.271	13.790	2,71	**Q 7 28 Y / BC216**	123.105.0042	**7.612,00**
7,5	32,70	19.772	16.220	2,37	19.190	15.543	2,51	20.414	16.342	2,69	**Q 7 33 Y / BC224**	123.105.0043	**9.904,00**
12,0	41,30	24.349	19.759	2,55	23.621	18.927	2,7	24.973	20.074	2,81	**S 12 42 Y / BC224**	123.105.0044	**10.876,00**
15,0	51,50	32.104	26.520	2,52	31.171	25.429	2,68	30.529	24.357	2,82	**S 15 52 Y / BC226**	123.105.0045	**12.753,00**
20,0	56,00	35.337	29.223	2,52	34.310	28.022	2,67	34.124	27.367	2,85	**S 20 56 Y / BC226**	123.105.0046	**13.034,00**
25,0	70,77	42.820	34.783	2,46	42.307	34.080	2,62	44.870	36.000	2,83	**V 25 71 Y / BC234**	123.105.0047	**16.470,00**
30,0	83,81	51.694	42.167	2,50	51.081	41.314	2,66	53.428	42.962	2,87	**V 30 84 Y / BC236**	123.105.0048	**17.900,00**

Permiten temperaturas de evaporación de hasta 0ºC

APLICACIÓN BAJA TEMPERATURA

RENDIMIENTOS

HP	Cilind. (m³h)	Potencia Frigorífica (W) a la Tª de Evaporación									MODELO	CÓDIGO	Precio EUROS
		R-404A			R449A(XP40)/R448A(N40)			R407F/R442A(RS50)					
		-25ºC	-30ºC	COP	-25ºC	-30ºC	COP	-25ºC	-30ºC	COP			
3/4	4,93	785	555	1,20	770	550	1,24	810	570	1,56	**A 0,7 5 Y / BC93**	123.105.0002	**3.239,00**
1,0	6,91	1.591	1.181	1,34	1.522	1.155	1,37	1.585	1.142	1,54	**A 1 7 Y / BC93**	123.105.0003	**3.333,00**
1,5	8,96	2.048	1.577	1,30	1.944	1.530	1,32	2.143	1.589	1,66	**B 1,5 9 Y / BC93**	123.105.0009	**3.367,00**
2,0	13,10	3.336	2.576	1,36	3.191	252	1,39	3.006	2.182	1,62	**D 2 13 Y / BC94**	123.105.0049	**3.882,00**
3,0	17,90	4.697	3.684	1,36	4.493	3.604	1,4	4.256	3.146	1,63	**D 3 18 Y / BC104**	123.105.0011	**5.567,00**
4,0	24,70	5.658	4.220	1,53	5.411	4.127	1,55	5.652	4.149	1,62	**Q 4 25 Y / BC104**	123.105.0001	**8.549,00**
5,0	27,90	6.970	5.327	1,47	6.269	4.586	1,62	6.362	4.641	1,64	**Q 5 28 Y / BC104**	123.105.0050	**6.814,00**
5,0	32,70	8.394	6.547	1,48	7.540	5.353	1,62	7.779	5.769	1,65	**Q 5 33 Y / BC106**	123.105.0051	**7.235,00**
8,0	41,30	10.814	8.258	1,60	10.343	8.077	1,64	9.062	6.529	1,66	**S 8 42 Y / BC214**	123.105.0052	**7.845,00**
10,0	51,50	13.704	10.753	1,57	13.100	10.516	1,6	10.554	7.402	1,71	**S 10 52 Y / BC216**	123.105.0053	**8.873,00**
15,0	70,80	18.563	14.483	1,55	17.747	14.165	1,58	16.562	12.201	1,69	**V 15 71 Y / BC224**	123.105.0054	**13.178,00**
20,0	83,80	20.900	16.138	1,54	19.980	15.786	1,57	20.645	15.353	1,68	**V 20 84 Y / BC224**	123.105.0055	**13.172,00**
25,0	106,16	26.602	20.093	1,50	24.776	19.183	1,51	25.109	18.466	1,69	**Z 25 106 Y / BC234**	123.105.0056	**17.917,00**
30,0	125,72	30.563	23.466	1,59	28.745	22.402	1,57	30.382	22.319	1,70	**Z 30 126 Y / BC234**	123.105.0057	**18.657,00**
40,0	154,38	41.357	32.362	1,58	38.534	30.911	1,60	38.195	28.262	1,68	**Z 40 154 Y / BC236**	123.105.0058	**20.596,00**

Permiten temperaturas de evaporación desde -15ºC hasta -40ºC / A partir de -30ºC se requiere enfriamiento adicional del compresor.

Unidades Condensadoras Centrífugas Tabo PISTÓN

MODELO	CÓDIGO	Dimensiones (mm)			Nº Ventiladores	Tamaño Ventilador	Caudal (m^3/h)	Recipiente (Litros)	Conexiones	
		Largo	Ancho	Alto					Aspiración	Líquido
A 0,7 5 Y / BC93	123.105.0002	584	530	1.400	1	9/9	3.000	2	5/8	3/8
A 1 7 Y / BC93	123.105.0003	584	530	1.400	1	9/9	3.000	2	5/8	3/8
B 1,5 9 Y / BC94	123.105.0029	584	530	1.400	1	9/9	3.000	3	5/8	3/8
D 2 13 Y / BC104	123.105.0005	1.090	813	1.749	1	10/10	4.600	5	7/8	1/2
D 3 18 Y / BC106	123.105.0030	1.090	813	1.749	1	10/10	4.500	7	1 1/8	5/8
Q 4 25 Y / BC214	123.105.0007	1.090	813	1.749	1	12/12	7.700	7	1 1/8	5/8
Q 5 28 Y / BC216	123.105.0008	1.090	813	1.749	1	12/12	7.600	11	1 3/8	7/8
Q 5 33 Y / BC216	123.105.0031	1.090	813	1.749	1	12/12	7.600	11	1 3/8	7/8
S 8 42 Y / BC224	123.105.0032	2.090	813	1.749	2	12/12	15.400	18	1 3/8	7/8
S 10 52 Y / BC224	123.105.0033	2.090	813	1.749	2	12/12	15.400	24	1 3/8	7/8
V 15 71 Y / BC234	123.105.0034	3.090	813	1.749	3	12/12	23.100	30	1 5/8	7/8
V 20 84 Y / BC236	123.105.0035	3.090	813	1.749	3	12/12	22.800	45	2 1/8	1 1/8

MODELO	CÓDIGO	Dimensiones (mm)			Nº Ventiladores	Tamaño Ventilador	Caudal (m^3/h)	Recipiente (Litros)	Conexiones	
		Largo	Ancho	Alto					Aspiración	Líquido
A 0,5 4 Y / BC93	123.105.0014	584	530	1.400	1	9/9	3.000	2	5/8	3/8
A 0,7 5 Y / BC93	123.105.0002	584	530	1.400	1	9/9	3.000	2	5/8	3/8
A 1 6 Y / BC93	123.105.0021	584	530	1.400	1	9/9	3.000	3	5/8	1/2
A 1,5 7 Y / BC93	123.105.0036	584	530	1.400	1	9/9	3.000	3	5/8	1/2
B 2 10 Y / BC96	123.105.0037	584	530	1.400	1	9/9	2.900	5	5/8	1/2
D 2 11 Y / BC96	123.105.0038	584	530	1.400	1	9/9	2.900	5	7/8	1/2
D 3 13 Y / BC104	123.105.0024	1.090	813	1.749	1	10/10	4.600	7	1 1/8	5/8
D 4 16 Y / BC104	123.105.0039	1.090	813	1.749	1	10/10	4.600	11	1 1/8	5/8
Q 5 21 Y / BC106	123.105.0040	1.090	813	1.749	1	10/10	4.500	11	1 1/8	5/8
Q 5 25 Y / BC214	123.105.0041	1.090	813	1.749	1	12/12	7.700	11	1 1/8	5/8
Q 7 28 Y / BC216	123.105.0042	1.090	813	1.749	1	12/12	7.600	18	1 3/8	7/8
Q 7 33 Y / BC224	123.105.0043	2.090	813	1.749	2	12/12	15.400	18	1 3/8	7/8
S 12 42 Y / BC224	123.105.0044	2.090	813	1.749	2	12/12	15.400	24	1 3/8	1 1/8
S 15 52 Y / BC226	123.105.0045	2.090	813	1.749	2	12/12	15.200	30	1 5/8	1 1/8
S 20 56 Y / BC226	123.105.0046	2.090	813	1.749	2	12/12	15.200	45	1 5/8	1 1/8
V 25 71 Y / BC234	123.105.0047	3.090	813	1.749	3	12/12	23.100	60	2 1/8	1 3/8
V 30 84 Y / BC236	123.105.0048	3.090	813	1.749	3	12/12	22.800	60	2 1/8	1 3/8

MODELO	CÓDIGO	Dimensiones (mm)			Nº Ventiladores	Tamaño Ventilador	Caudal (m^3/h)	Recipiente (Litros)	Conexiones	
		Largo	Ancho	Alto					Aspiración	Líquido
A 0,7 5 Y / BC93	123.105.0002	584	530	1.400	1	9/9	3.000	2	5/8	3/8
A 1 7 Y / BC93	123.105.0003	584	530	1.400	1	9/9	3.000	2	5/8	3/8
B 1,5 9 Y / BC93	123.105.0009	584	530	1.400	1	9/9	3.000	3	5/8	1/2
D 2 13 Y / BC94	123.105.0049	584	530	1.400	1	9/9	3.000	5	7/8	1/2
D 3 18 Y / BC104	123.105.0011	1.090	813	1.749	1	10/10	4.600	7	1 1/8	5/8
Q 4 25 Y / BC104	123.105.0001	1.090	813	1.749	1	10/10	4.600	7	1 1/8	5/8
Q 5 28 Y / BC104	123.105.0050	1.090	813	1.749	1	10/10	4.600	11	1 3/8	7/8
Q 5 33 Y / BC106	123.105.0051	1.090	813	1.749	1	10/10	4.500	11	1 3/8	7/8
S 8 42 Y / BC214	123.105.0052	1.090	813	1.749	1	12/12	7.700	18	1 3/8	7/8
S 10 52 Y / BC216	123.105.0053	1.090	813	1.749	1	12/12	7.600	24	1 3/8	1 1/8
V 15 71 Y / BC224	123.105.0054	2.090	813	1.749	2	12/12	15.400	30	1 5/8	1 1/8
V 20 84 Y / BC224	123.105.0055	2.090	813	1.749	2	12/12	15.400	45	2 1/8	1 3/8
Z 25 106 Y / BC234	123.105.0056	3.090	813	1.749	3	12/12	23.100	60	2 1/8	1 3/8
Z 30 126 Y / BC234	123.105.0057	3.090	813	1.749	3	12/12	23.100	60	2 1/8	1 3/8
Z 40 154 Y / BC236	123.105.0058	3.090	813	1.749	3	12/12	22.800	90	2 5/8	1 5/8

Rendimientos calculados según EN12900. Temperatura de condensación +45ºC. Temperatura de gas aspirado +20º. Subenfriamiento 0K.
*COP DE LA UNIDAD CALCULADO EN CONDICIONES EN12900 CON TEMPERATURAS DE EVAPORACIÓN DE -5ºC o -25ºC

Capítulo 1

Unidades Condensadoras Centrífugas Tabo PISTÓN

Copeland® brand products

APLICACIÓN ALTA TEMPERATURA

RENDIMIENTOS

HP	Cilind. (m³h)	Potencia Frigorífica (W) a la Tª de Evaporación						MODELO	CÓDIGO	Precio EUROS
		R-134A			R513A(XP10) / R450A(N13)					
		0ºC	-5ºC	COP	0ºC	-5ºC	COP			
3/4	5,13	2.260	1.810	2,26	2.370	1.920	2,28	**KJ-7X / BC93**	123.102.0001	**3.157,00**
1,0	6,33	2.880	2.310	2,41	3.020	2.450	2,43	**KSJ-10X / BC93**	123.102.0002	**3.188,00**
1,5	7,38	3.260	2.630	2,20	3.410	2.790	2,22	**KL-15X / BC93**	123.102.0003	**3.239,00**
1,5	7,40	3.260	2.630	2,20	3.390	2.790	2,22	**KSL-15X / BC93**	123.102.0031	**3.407,00**
2,0	9,41	4.220	3.400	2,40	4.420	3.610	2,42	**KSL-20X / BC93**	123.102.0032	**3.658,00**
2,0	12,90	5.590	4.440	2,48	5.850	4.710	2,50	**LF-20X / BC96**	123.102.0033	**4.352,00**
2,0	14,50	6.210	4.980	2,27	6.500	5.290	2,29	**LJ-20X / BC102**	123.102.0034	**5.449,00**
3,0	18,20	8.100	6.440	2,37	8.480	6.840	2,39	**LL-30X / BC104**	123.102.0012	**5.928,00**
4,0	22,50	10.350	8.340	2,51	10.840	8.850	2,54	**LSG-40X / BC106**	123.102.0035	**6.496,00**
4,5	22,40	10.300	8.120	2,47	10.780	8.620	2,49	**2SA-45X / BC106**	123.102.0036	**6.325,00**
5,5	26,80	12.250	9.760	2,36	12.830	10.360	2,38	**2SC-55X / BC214**	123.102.0037	**7.392,00**
6,5	31,20	13.800	10.950	2,31	14.450	11.620	2,33	**2SK-65X / BC216**	123.102.0038	**8.019,00**
7,5	38,00	16.450	12.950	2,34	17.220	13.750	2,36	**3SC-75X / BC224**	123.102.0039	**11.187,00**
10,0	49,00	21.500	17.000	2,32	22.510	18.050	2,34	**3SS-100X / BC224**	123.102.0040	**12.846,00**
10,0	56,00	25.900	20.400	2,57	27.120	21.650	2,60	**4SF-100X / BC224**	123.102.0041	**12.502,00**
15,0	70,80	33.500	26.500	2,63	34.840	28.090	2,66	**4SL-150X / BC234**	123.102.0042	**15.670,00**
20,0	84	39.700	31.400	2,65	41.290	33.280	2,68	**6SF-200X / BC236**	123.102.0043	**17.575,00**
13,0	61,70	29.400	23.200	2,80	31.300	25.200	2,83	**4MF-13X / BC226**	123.102.0044	**16.087,00**
15,0	71,4	35.100	28.000	2,85	36.500	29.680	2,88	**4ML-15X / BC234**	123.102.0045	**15.890,00**
20,0	78	38.500	30.800	2,84	40.040	32.650	2,87	**4MM-20X / BC234**	123.102.0046	**16.308,00**
22,0	87,5	43.700	35.100	2,84	45.450	37.200	2,87	**4MT-22X / BC236**	123.102.0047	**17.793,00**
25,0	99,5	48.900	38.900	2,78	50.860	41.230	2,81	**4MU-25X / BC236**	123.102.0048	**18.766,00**

Permiten temperaturas de evaporación desde -15ºC hasta +5ºC

APLICACIÓN MEDIA TEMPERATURA

RENDIMIENTOS

HP	Cilind. (m³h)	Potencia Frigorífica (W) a la Tª de Evaporación									MODELO	CÓDIGO	Precio EUROS
		R-404A			R449A(XP40)/R448A(N40)			R407F/R442A(RS50)					
		-5ºC	-10ºC	COP	-5ºC	-10ºC	COP	-5ºC	-10ºC	COP			
3/4	3,97	2.260	1.840	2,24	2.160	1.700	2,38	2.170	1.660	2,23	**KM-7X / BC93**	123.102.0018	**3.069,00**
1,0	5,13	3.050	2.480	2,20	2.980	2.370	2,33	3.110	2.420	2,26	**KJ-10X / BC93**	123.102.0023	**3.211,00**
1,5	6,33	3.850	3.150	2,15	3.770	3.020	2,27	3.900	3.090	2,21	**KSJ-15X / BC93**	123.102.0150	**3.260,00**
2,0	7,38	4.420	3.540	2,28	4.310	3.360	2,39	4.490	3.500	2,31	**KL-20X / BC93**	123.102.0049	**3.609,00**
2,0	9,86	5.710	4.570	2,48	5.580	4.340	2,63	5.920	4.640	2,34	**LE-20X / BC94**	123.102.0050	**3.724,00**
3,0	12,90	7.980	6.480	2,45	7.800	6.160	2,60	8.270	6.640	2,48	**LF-30X / BC104**	123.102.0026	**5.760,00**
3,0	14,50	8.800	7.150	2,34	8.600	6.790	2,48	9.430	7.610	2,47	**LJ-30X / BC104**	123.102.0051	**5.904,00**
4,0	18,20	11.450	9.230	2,48	11.190	8.770	2,63	11.050	8.750	2,57	**LL-40X / BC104**	123.102.0052	**6.376,00**
5,5	22,41	13.250	10.700	1,92	12.950	10.170	2,04	13.480	10.580	1,95	**2SA-55X / BC214**	123.102.0053	**6.949,00**
6,5	26,80	15.800	12.700	1,93	15.440	12.070	2,05	16.070	12.560	1,96	**2SC-65X / BC216**	123.102.0054	**7.697,00**
7,5	32,40	18.700	14.900	2,06	18.270	14.160	2,18	19.020	14.740	2,10	**3SA-75X / BC216**	123.102.0055	**9.282,00**
10,0	38,00	22.600	18.150	2,07	22.080	17.240	2,19	22.990	17.950	2,11	**3SC-100X / BC224**	123.102.0056	**11.841,00**
15,0	49,90	30.800	24.800	2,02	30.090	23.560	2,14	31.330	24.530	2,06	**3SS-150X / BC224**	123.102.0057	**13.399,00**
20,0	56,00	33.000	26.400	2,08	32.240	25.080	2,20	33.570	26.110	2,12	**4SA-200X / BC226**	123.102.0058	**14.967,00**
25,0	70,80	43.000	33.700	2,41	41.880	32.020	2,53	43.650	33.300	2,45	**4SH-250X / BC234**	123.102.0059	**17.463,00**
30,0	84,50	52.000	41.100	2,48	50.650	39.050	2,60	52.780	40.610	2,52	**4SJ-300X / BC236**	123.102.0060	**19.446,00**
22,0	61,70	39.700	32.700	2,71	39.700	31.800	2,93	40.300	32.310	2,75	**4MA-22X / BC226**	123.102.0061	**14.775,00**
25,0	71,40	46.900	38.500	2,69	44.700	36.200	2,77	47.600	38.040	2,73	**4MH-25X / BC234**	123.102.0062	**17.259,00**
30,0	78,00	51.600	42.800	2,68	50.400	41.000	2,82	52.370	42.290	2,72	**4MI-30X / BC236**	123.102.0063	**18.591,00**
33,0	87,50	57.700	47.600	2,68	55.600	45.100	2,76	58.570	47.030	2,72	**4MJ-33X / BC236**	123.102.0064	**19.135,00**
35,0	99,50	65.000	53.500	2,61	62.600	50.700	2,69	65.980	52.860	2,65	**4MK-35X / BC236**	123.102.0065	**20.010,00**

Permiten temperaturas de evaporación desde -20ºC hasta +0ºC

Rendimientos calculados según EN12900. Temperatura de condensación +45ºC. Temperatura de gas aspirado +20º. Subenfriamiento 0K.
*COP DE COMPRESOR CALCULADO EN CONDICIONES EN12900 CON TEMPERATURAS DE EVAPORACIÓN DE -5ºC o -25ºC

Unidades Condensadoras Centrífugas Tabo PISTÓN

MODELO	CÓDIGO	Dimensiones (mm)			Nº x Ø (mm)	Tamaño Ventilador	Caudal (m^3/h)	Recipiente (Litros)	Conexiones	
		Largo	Ancho	Alto					Aspiración	Líquido
KJ-7X / BC93	123.102.0001	584	530	1.400	1	9/9	3.000	2	5/8	3/8
KSJ-10X / BC93	123.102.0002	584	530	1.400	1	9/9	3.000	3	5/8	1/2
KL-15X / BC93	123.102.0003	584	530	1.400	1	9/9	3.000	3	5/8	1/2
KSL-15X / BC93	123.102.0031	584	530	1.400	1	9/9	3.000	3	5/8	1/2
KSL-20X / BC93	123.102.0032	584	530	1.400	1	9/9	3.000	5	5/8	1/2
LF-20X / BC96	123.102.0033	584	530	1.400	1	9/9	2.900	5	7/8	1/2
LJ-20X / BC102	123.102.0034	1.090	813	1.749	1	10/10	4.800	5	7/8	1/2
LL-30X / BC104	123.102.0012	1.090	813	1.749	1	10/10	4.600	7	1 1/8	1/2
LSG-40X / BC106	123.102.0035	1.090	813	1.749	1	10/10	4.500	11	1 1/8	5/8
2SA-45X / BC106	123.102.0036	1.090	813	1.749	1	10/10	4.500	11	1 1/8	5/8
2SC-55X / BC214	123.102.0037	1.090	813	1.749	1	12/12	7.700	11	1 1/8	5/8
2SK-65X / BC216	123.102.0038	1.090	813	1.749	1	12/12	7.600	14	1 1/8	7/8
3SC-75X / BC224	123.102.0039	2.090	813	1.749	2	12/12	15.400	18	1 3/8	7/8
3SS-100X / BC224	123.102.0040	2.090	813	1.749	2	12/12	15.400	24	1 3/8	7/8
4SF-100X / BC224	123.102.0041	2.090	813	1.749	2	12/12	15.400	24	1 5/8	7/8
4SL-150X / BC234	123.102.0042	3.090	813	1.749	3	12/12	23.100	30	1 5/8	1 1/8
6SF-200X / BC236	123.102.0043	3.090	813	1.749	3	12/12	22.800	45	2 1/8	1 1/8
4MF-13X / BC226	123.102.0044	2.090	813	1.749	2	12/12	15.200	30	1 5/8	1 1/8
4ML-15X / BC234	123.102.0045	3.090	813	1.749	3	12/12	23.100	30	1 5/8	1 1/8
4MM-20X / BC234	123.102.0046	3.090	813	1.749	3	12/12	23.100	45	2 1/8	1 1/8
4MT-22X / BC236	123.102.0047	3.090	813	1.749	3	12/12	22.800	45	2 1/8	1 1/8
4MU-25X / BC236	123.102.0048	3.090	813	1.749	3	12/12	22.800	60	2 1/8	1 3/8

MODELO	CÓDIGO	Dimensiones (mm)			Nº x Ø (mm)	Tamaño Ventilador	Caudal (m^3/h)	Recipiente (Litros)	Conexiones	
		Largo	Ancho	Alto					Aspiración	Líquido
KM-7X / BC93	123.102.0018	584	530	1.400	1	9/9	3.000	2	1/2	3/8
KJ-10X / BC93	123.102.0023	584	530	1.400	1	9/9	3.000	3	5/8	1/2
KSJ-15X / BC93	123.102.0150	584	530	1.400	1	9/9	3.000	3	5/8	1/2
KL-20X / BC93	123.102.0049	584	530	1.400	1	9/9	3.000	5	5/8	1/2
LE-20X / BC94	123.102.0050	584	530	1.400	1	9/9	3.000	5	7/8	1/2
LF-30X / BC104	123.102.0026	1.090	813	1.749	1	10/10	4.600	7	7/8	1/2
LJ-30X / BC104	123.102.0051	1.090	813	1.749	1	10/10	4.600	7	1 1/8	1/2
LL-40X / BC104	123.102.0052	1.090	813	1.749	1	10/10	4.600	11	1 1/8	5/8
2SA-55X / BC214	123.102.0053	1.090	813	1.749	1	12/12	7.700	11	1 1/8	5/8
2SC-65X / BC216	123.102.0054	1.090	813	1.749	1	12/12	7.600	14	1 1/8	7/8
3SA-75X / BC216	123.102.0055	1.090	813	1.749	1	12/12	7.600	18	1 3/8	7/8
3SC-100X / BC224	123.102.0056	2.090	813	1.749	2	12/12	15.400	24	1 3/8	7/8
3SS-150X / BC224	123.102.0057	2.090	813	1.749	2	12/12	15.400	30	1 5/8	1 1/8
4SA-200X / BC226	123.102.0058	2.090	813	1.749	2	12/12	15.200	45	1 5/8	1 1/8
4SH-250X / BC234	123.102.0059	3.090	813	1.749	3	12/12	23.100	60	2 1/8	1 3/8
4SJ-300X / BC236	123.102.0060	3.090	813	1.749	3	12/12	22.800	60	2 1/8	1 3/8
4MA-22X / BC226	123.102.0061	2.090	813	1.749	2	12/12	15.200	45	1 5/8	1 1/8
4MH-25X / BC234	123.102.0062	3.090	813	1.749	3	12/12	23.100	60	2 1/8	1 3/8
4MI-30X / BC236	123.102.0063	3.090	813	1.749	3	12/12	22.800	60	2 1/8	1 3/8
4MJ-33X / BC236	123.102.0064	3.090	813	1.749	3	12/12	22.800	90	2 1/8	1 5/8
4MK-35X / BC236	123.102.0065	3.090	813	1.749	3	12/12	22.800	90	2 1/8	1 5/8

Capítulo 1

Unidades Condensadoras Centrífugas Tabo PISTÓN

Copeland brand products

APLICACIÓN BAJA TEMPERATURA

RENDIMIENTOS

HP	Cilind. (m^3h)	Potencia Frigorífica (W) a la Tª de Evaporación									MODELO	CÓDIGO	Precio EUROS
		R-404A			R449A(XP40)/R448A(N40)			R407F/R442A(RS50)					
		-25ºC	-30ºC	COP	-25ºC	-30ºC	COP	-25ºC	-30ºC	COP			
3/4	5,13	1.220	930	1,35	990	700	1,28	960	650	1,15	**KJ-7X / BC93**	123.102.0001	**3.157,00**
1,0	6,33	1.600	1.220	1,30	1.430	1.050	1,32	1.300	920	1,20	**KSJ-10X / BC93**	123.102.0002	**3.188,00**
1,5	7,38	1.870	1.440	1,37	1.670	1.240	1,39	1.490	1.000	1,26	**KL-15X / BC93**	123.102.0003	**3.239,00**
2,0	12,90	2.670	1.920	1,36	2.376	1.650	1,37	2.570	1.700	1,26	**LF-20X / BC93**	123.102.0066	**4.185,00**
3,0	18,20	4.410	3.210	1,53	3.925	2.760	1,55	3.530	2.420	1,28	**LL-30X / BC94**	123.102.0067	**4.420,00**
4,0	22,50	5.620	4.180	1,54	5.000	3.600	1,56	4.870	3.420	1,39	**LSG-40X / BC104**	123.102.0013	**6.061,00**
4,5	22,40	4.940	3.600	1,22	4.400	3.100	1,23	4.190	2.820	1,18	**2SA-45X / BC104**	123.102.0014	**6.047,00**
5,5	26,80	5.800	4.150	1,22	5.160	3.570	1,23	4.920	3.250	1,18	**2SC-55X / BC104**	123.102.0068	**7.246,00**
6,5	31,20	7.030	5.080	1,27	6.260	4.370	1,28	5.970	3.980	1,23	**2SK-65X / BC106**	123.102.0069	**7.755,00**
7,5	38,00	7.720	5.510	1,32	6.870	4.740	1,33	6.550	4.320	1,28	**3SC-75X / BC213**	123.102.0070	**8.905,00**
10,0	49,00	8.380	8.400	1,36	7.460	7.220	1,37	7.120	6.580	1,32	**3SS-100X / BC216**	123.102.0071	**11.079,00**
10,0	56,00	12.300	9.030	1,29	10.950	7.770	1,30	10.440	7.070	1,25	**4SF-100X / BC224**	123.102.0041	**12.502,00**
15,0	70,80	18.650	14.350	1,55	14.860	10.710	1,39	14.180	9.750	1,34	**4SL-150X / BC224**	123.102.0072	**13.725,00**
20,0	84,00	21.300	16.250	1,56	16.910	11.950	1,40	16.130	10.890	1,35	**6SF-200X / BC224**	123.102.0073	**14.765,00**
25,0	106,00	27.200	20.900	1,51	24.530	18.020	1,55	23.260	16.570	1,45	**6SL-250X / BC226**	123.102.0074	**17.413,00**
32,0	127,00	33.300	25.500	1,54	30.040	21.980	1,58	28.470	20.220	1,48	**6ST-320X / BC234**	123.102.0075	**20.444,00**
40,0	152,00	40.600	31.600	1,56	36.620	27.240	1,60	34.710	25.060	1,50	**6SU-400X / BC236**	123.102.0076	**22.638,00**
13,0	61,70	14.000	10.350	1,38	13.500	10.250	1,60	12.880	9.340	1,54	**4MF-13X / BC224**	123.102.0077	**15.412,00**
15,0	71,40	17.700	13.300	1,44	17.600	13.250	1,66	16.790	12.070	1,59	**4ML-15X / BC224**	123.102.0078	**13.593,00**
20,0	78,20	19.800	15.050	1,46	19.550	14.800	1,65	18.650	13.480	1,58	**4MM-20X / BC224**	123.102.0079	**14.012,00**
22,0	87,70	22.200	16.850	1,44	22.200	16.900	1,65	21.180	15.400	1,58	**4MT-22X / BC226**	123.102.0080	**15.217,00**
25,0	99,50	27.800	21.800	1,60	28.170	17.800	1,64	23.770	17.290	1,54	**4MU-25X / BC226**	123.102.0081	**16.190,00**
30,0	120,50	33.700	26.600	1,59	30.400	22.600	1,67	28.810	21.090	1,53	**6MM-30X / BC234**	123.102.0082	**17.801,00**
35,0	135,00	38.000	29.800	1,61	33.900	25.100	1,66	32.490	23.630	1,55	**6MT-35X / BC236**	123.102.0083	**19.921,00**
40,0	153,00	42.600	33.400	1,61	38.800	26.200	1,71	36.420	26.490	1,55	**6MU-40X / BC236**	123.102.0084	**20.439,00**

Permiten temperaturas de evaporación desde -30ºC hasta -15ºC a partir de -30ºC se requiere enfriamiento adicional del compresor.

Rendimientos calculados según EN12900. Temperatura de condensación +45ºC. Temperatura de gas aspirado +20º. Subenfriamiento 0K.
*COP DE COMPRESOR CALCULADO EN CONDICIONES EN12900 CON TEMPERATURAS DE EVAPORACIÓN DE -5ºC o -25ºC

Unidades Condensadoras Centrífugas Tabo PISTÓN

MODELO	CÓDIGO	Dimensiones (mm)			Nº x Ø (mm)	Tamaño Ventilador	Caudal (m^3/h)	Recipiente (Litros)	Conexiones	
		Largo	Ancho	Alto					Aspiración	Líquido
KJ-7X / BC93	123.102.0001	584	530	1.400	1	9/9	3.000	2	5/8	3/8
KSJ-10X / BC93	123.102.0002	584	530	1.400	1	9/9	3.000	3	5/8	1/2
KL-15X / BC93	123.102.0003	584	530	1.400	1	9/9	3.000	3	5/8	1/2
LF-20X / BC93	123.102.0066	584	530	1.400	1	9/9	3.000	5	7/8	1/2
LL-30X / BC94	123.102.0067	584	530	1.400	1	9/9	3.000	7	1 1/8	1/2
LSG-40X / BC104	123.102.0013	1.090	813	1.749	1	10/10	4.600	11	1 1/8	5/8
2SA-45X / BC104	123.102.0014	1.090	813	1.749	1	10/10	4.600	11	1 1/8	5/8
2SC-55X / BC104	123.102.0068	1.090	813	1.749	1	10/10	4.600	11	1 1/8	5/8
2SK-65X / BC106	123.102.0069	1.090	813	1.749	1	10/10	4.500	14	1 1/8	7/8
3SC-75X / BC213	123.102.0070	1.090	813	1.749	1	12/12	8.000	18	1 3/8	7/8
3SS-100X / BC216	123.102.0071	1.090	813	1.749	1	12/12	7.600	24	1 3/8	7/8
4SF-100X / BC224	123.102.0041	2.090	813	1.749	2	12/12	15.400	24	1 5/8	7/8
4SL-150X / BC224	123.102.0072	2.090	813	1.749	2	12/12	15.400	30	1 5/8	1 1/8
6SF-200X / BC224	123.102.0073	2.090	813	1.749	2	12/12	15.400	45	2 1/8	1 1/8
6SL-250X / BC226	123.102.0074	2.090	813	1.749	2	12/12	15.200	60	2 1/8	1 3/8
6ST-320X / BC234	123.102.0075	3.090	813	1.749	3	12/12	23.100	90	2 1/8	1 5/8
6SU-400X / BC236	123.102.0076	3.090	813	1.749	3	12/12	22.800	90	2 5/8	1 5/8
4MF-13X / BC224	123.102.0077	2.090	813	1.749	2	12/12	15.400	30	1 5/8	1 1/8
4ML-15X / BC224	123.102.0078	2.090	813	1.749	2	12/12	15.400	30	1 5/8	1 1/8
4MM-20X / BC224	123.102.0079	2.090	813	1.749	2	12/12	15.400	45	2 1/8	1 1/8
4MT-22X / BC226	123.102.0080	2.090	813	1.749	2	12/12	15.200	45	2 1/8	1 1/8
4MU-25X / BC226	123.102.0081	2.090	813	1.749	2	12/12	15.200	60	2 1/8	1 3/8
6MM-30X / BC234	123.102.0082	3.090	813	1.749	3	12/12	23.100	60	2 1/8	1 3/8
6MT-35X / BC236	123.102.0083	3.090	813	1.749	3	12/12	22.800	90	2 1/8	1 5/8
6MU-40X / BC236	123.102.0084	3.090	813	1.749	3	12/12	22.800	90	2 5/8	1 5/8

Capítulo 1

Unidades Motocompresoras Tabo PISTÓN

APLICACIÓN ALTA TEMPERATURA

RENDIMIENTOS

HP	Cilind. (m³h)	Potencia Frigorífica (W) a la Tª de Evaporación						MODELO	CÓDIGO	Precio EUROS
		R-134A			R513A(XP10) / R450A(N13)					
		0ºC	-5ºC	COP	0ºC	-5ºC	COP			
1/2	4,06	1.690	1.320	2,28	1.746	1.385	2,27	**2KES-05Y UMPB**	124.100.0013	**2.399,00**
3/4	5,21	2.150	1.690	2,22	2.230	1.770	2,2	**2JES-07Y UMPB**	124.100.0003	**2.400,00**
1,0	6,51	2.895	2.320	2,47	2.995	2.416	2,42	**2HES-1Y UMPB**	124.100.0014	**2.402,00**
1,5	7,58	3.405	2.740	2,48	3.513	2.849	2,44	**2GES-2Y UMPB**	124.100.0015	**2.514,00**
2,0	9,54	4.250	3.410	2,60	4.382	3.544	2,55	**2FES-2Y UMPB**	124.100.0016	**2.620,00**
2,0	11,4	5.300	4.225	2,73	5.477	4.406	2,74	**2EES-2Y UMPB**	124.100.0017	**3.233,00**
2,0	13,4	6.335	5.065	2,69	6.545	5.278	2,65	**2DES-2Y UMPB**	124.100.0018	**3.626,00**
3,0	16,2	7.810	6.265	2,72	8.062	6.524	2,67	**2CES-3Y UMPB**	124.100.0019	**3.413,00**
3,0	18,1	8.220	6.515	2,74	8.515	6.806	2,70	**4FES-3Y UMPB**	124.100.0020	**3.693,00**
4,0	22,7	10.620	8.540	2,76	10.960	8.888	2,72	**4EES-4Y UMPB**	124.100.0021	**3.855,00**
5,0	26,8	12.510	9.965	2,77	12.945	10.397	2,73	**4DES-5Y UMPB**	124.100.0022	**4.460,00**
6,0	32,5	15.425	12.330	2,79	15.944	12.856	2,74	**4CES-6Y UMPB**	124.100.0023	**5.343,00**
7,0	34,7	16.360	12.970	2,89	16.930	13.550	2,86	**4VES-7Y UMPB**	124.100.0024	**5.751,00**
9,0	41,3	19.805	15.765	2,91	20.474	16.450	2,87	**4TES-9Y UMPB**	124.100.0025	**6.320,00**
12,0	48,5	22.600	17.865	2,96	23.401	18.681	2,91	**4PES-12Y UMPB**	124.100.0006	**6.476,00**
14,0	56,2	26.700	21.205	2,94	27.634	22.158	2,90	**4NES-14Y UMPB**	124.100.0011	**6.608,00**
15,0	63,5	30.425	24.450	2,92	31.388	25.436	2,87	**4JE-15Y UMPB**	124.100.0026	**9.886,00**
18,0	73,7	35.900	29.000	2,92	37.074	30.115	2,87	**4HE-18Y UMPB**	124.100.0027	**9.236,00**
23,0	84,6	40.500	32.500	2,86	41.799	33.847	2,82	**4GE-23Y UMPB**	124.100.0004	**12.565,00**
28,0	102	49.549	40.032	2,82	51.099	41.606	2,78	**4FE-28Y UMPB**	124.100.0028	**12.248,00**
25,0	95,3	44.803	35.817	2,88	46.302	37.339	2,85	**6JE-25Y UMPB**	124.100.0029	**13.145,00**
28,0	110	52.940	42.494	2,88	54.666	44.248	2,84	**6HE-28Y UMPB**	124.100.0030	**13.160,00**
34,0	127	60.654	48.851	2,83	62.589	50.818	2,79	**6GE-34Y UMPB**	124.100.0009	**13.210,00**
44,0	152	73.165	59.038	2,81	75.469	61.382	2,77	**6FE-44Y UMPB**	124.100.0008	**13.966,00**

Permiten temperaturas de evaporación desde -15ºC hasta +5ºC

APLICACIÓN MEDIA TEMPERATURA

RENDIMIENTOS

HP	Cilind. (m³h)	Potencia Frigorífica (W) a la Tª de Evaporación									MODELO	CÓDIGO	Precio EUROS
		R-404A			R449A(XP40)/R448A(N40)			R407F/R442A(RS50)					
		-5ºC	-10ºC	COP	-5ºC	-10ºC	COP	-5ºC	-10ºC	COP			
1/2	4,06	2.140	1.720	2,28	2.115	1.657	2,43	2.416	1.907	2,57	**2KES-05Y UMPB**	124.100.0013	**2.399,00**
3/4	5,21	2.935	2.385	2,28	2.832	2.239	2,4	3.225	2.570	2,54	**2JES-07Y UMPB**	124.100.0003	**2.400,00**
1,0	6,51	3.690	3.000	2,20	3.621	2.876	2,46	4.115	3.295	2,6	**2HES-1Y UMPB**	124.100.0014	**2.402,00**
1,5	7,58	4.340	3.555	2,24	4.264	3.395	2,44	4.841	3.885	2,58	**2GES-2Y UMPB**	124.100.0015	**2.514,00**
2,0	9,54	5.360	4.380	2,22	5.392	4.297	2,44	6.118	4.914	2,57	**2FES-2Y UMPB**	124.100.0016	**2.620,00**
2,0	11,4	6.925	5.670	2,53	6.763	5.407	2,66	6.978	5.557	2,66	**2EES-2Y UMPB**	124.100.0017	**3.233,00**
2,0	13,4	8.295	6.805	2,52	8.089	6.483	2,65	8.351	6.667	2,64	**2DES-2Y UMPB**	124.100.0018	**3.626,00**
3,0	16,2	10.230	8.425	2,52	9.977	8.025	2,65	10.307	8.262	2,66	**2CES-3Y UMPB**	124.100.0019	**3.413,00**
3,0	18,1	11.100	9.085	2,55	10.962	8.793	2,7	11.320	9.047	2,7	**4FES-3Y UMPB**	124.100.0020	**3.693,00**
4,0	22,7	13.950	11.395	2,52	13.743	11.012	2,68	14.189	11.328	2,68	**4EES-4Y UMPB**	124.100.0021	**3.855,00**
5,0	26,8	16.880	13.815	2,56	16.165	12.939	2,71	16.687	13.307	2,71	**4DES-5Y UMPB**	124.100.0022	**4.460,00**
6,0	32,5	20.460	16.715	2,52	19.946	16.031	2,68	20.603	16.502	2,68	**4CES-6Y UMPB**	124.100.0023	**5.343,00**
7,0	34,7	21.300	17.210	2,54	20.500	23.100	2,75	21.000	16.710	2,72	**4VES-7Y UMPB**	124.100.0024	**5.751,00**
9,0	41,3	25.925	21.005	2,61	25.066	19.997	2,84	25.537	20.422	2,79	**4TES-9Y UMPB**	124.100.0025	**6.320,00**
12,0	48,5	29.475	23.775	2,63	28.459	22.530	2,84	29.188	23.189	2,82	**4PES-12Y UMPB**	124.100.0006	**6.476,00**
14,0	56,2	35.250	28.600	2,65	34.192	27.287	2,9	34.731	27.726	2,85	**4NES-14Y UMPB**	124.100.0011	**6.608,00**
15,0	63,5	40.404	33.100	2,66	39.173	31.595	2,87	40.137	32.094	2,85	**4JE-15Y UMPB**	124.100.0026	**9.886,00**
18,0	73,7	47.200	38.800	2,57	45.806	37.081	2,8	47.472	38.122	2,81	**4HE-18Y UMPB**	124.100.0027	**9.236,00**
23,0	84,6	54.600	45.000	2,52	53.014	43.078	2,73	55.345	44.590	2,76	**4GE-23Y UMPB**	124.100.0004	**12.565,00**
28,0	102	64.400	53.300	2,48	62.688	51.156	2,77	66.042	53.192	2,83	**4FE-28Y UMPB**	124.100.0028	**12.248,00**
25,0	95,3	60.200	49.300	2,58	58.330	47.029	2,86	60.113	48.055	2,85	**6JE-25Y UMPB**	124.100.0029	**13.145,00**
28,0	110	69.400	57.100	2,57	67.349	54.548	2,75	71.098	57.081	2,81	**6HE-28Y UMPB**	124.100.0030	**13.160,00**
34,0	127	80.500	66.700	2,50	78.406	64.053	2,73	81.954	65.857	2,76	**6GE-34Y UMPB**	124.100.0009	**13.210,00**
44,0	152	96.500	79.900	2,48	94.032	76.735	2,75	98.790	79.528	2,8	**6FE-44Y UMPB**	124.100.0008	**13.966,00**

Permiten temperaturas de evaporación desde -20ºC hasta +0ºC

Rendimientos calculados según EN12900. Temperatura de condensación +45ºC. Temperatura de gas aspirado +20º. Subenfriamiento 0K.
*COP DE COMPRESOR CALCULADO EN CONDICIONES EN12900 CON TEMPERATURAS DE EVAPORACIÓN DE -5ºC o -25ºC

Unidades Motocompresoras Tabo PISTÓN

MODELO	CÓDIGO	Dimensiones (mm)			Depósito (Litros)	Conexiones	
		Largo	Ancho	Alto		Aspiración	Líquido
2KES-05Y UMPB	124.100.0013	380	620	313	2	1/2	5/8
2JES-07Y UMPB	124.100.0003	380	620	313	2	1/2	5/8
2HES-1Y UMPB	124.100.0014	380	620	422	3	1/2	5/8
2HES-2Y UMPB	124.100.0031	380	620	422	3	1/2	5/8
2GES-2Y UMPB	124.100.0015	380	620	380	5	1/2	5/8
2FES-2Y UMPB	124.100.0016	380	620	380	5	1/2	5/8
2FES-3Y UMPB	124.100.0032	380	620	515	7	1/2	5/8
2EES-2Y UMPB	124.100.0017	380	1.020	380	5	5/8	7/8
2EES-3Y UMPB	124.100.0033	380	1.020	515	7	5/8	7/8
2DES-2Y UMPB	124.100.0018	380	1.020	380	5	5/8	7/8
2DES-3Y UMPB	124.100.0034	380	1.020	515	7	5/8	7/8
2CES-3Y UMPB	124.100.0019	380	1.020	515	7	5/8	7/8
2CES-4Y UMPB	124.100.0035	380	1.020	507	11	5/8	7/8
4FES-3Y UMPB	124.100.0020	380	1.020	515	7	5/8	7/8
4FES-5Y UMPB	124.100.0036	380	1.020	507	11	5/8	7/8
4EES-4Y UMPB	124.100.0021	380	1.020	507	11	5/8	1 1/8
4EES-6Y UMPB	124.100.0037	380	1.020	672	14	5/8	1 1/8
4DES-5Y UMPB	124.100.0022	380	1.020	507	11	7/8	1 1/8
4DES-7Y UMPB	124.100.0038	380	1.020	475	18	7/8	1 1/8
4CES-6Y UMPB	124.100.0023	380	1.020	672	14	7/8	1 1/8
4CES-9Y UMPB	124.100.0005	380	1.020	475	18	7/8	1 1/8
4VES-7Y UMPB	124.100.0024	450	1.170	672	14	7/8	1 1/8
4VES-10Y UMPB	124.100.0039	450	1.170	475	18	7/8	1 1/8
4TES-9Y UMPB	124.100.0025	450	1.170	475	18	1 1/8	1 3/8
4TES-12Y UMPB	124.100.0040	450	1.170	425	24	1 1/8	1 3/8
4PES-12Y UMPB	124.100.0006	450	1.170	475	18	1 1/8	1 3/8
4PES-15Y UMPB	124.100.0041	450	1.170	784	30	1 1/8	1 5/8
4NES-14Y UMPB	124.100.0011	450	1.170	425	24	1 1/8	1 3/8
4NES-20Y UMPB	124.100.0042	450	1.170	784	45	1 1/8	1 5/8
4JE-15Y UMPB	124.100.0026	450	1.170	844	30	1 1/8	1 5/8
4JE-22Y UMPB	124.100.0043	450	1.170	784	45	1 1/8	1 5/8
4HE-18Y UMPB	124.100.0027	450	1.170	784	30	1 1/8	1 5/8
4HE-25Y UMPB	124.100.0010	450	1.170	844	45	1 1/8	2 1/8
4GE-23Y UMPB	124.100.0004	490	1.420	844	45	1 1/8	2 1/8
4GE-30Y UMPB	124.100.0007	450	1.170	896	60	1 1/8	2 1/8
4FE-28Y UMPB	124.100.0028	450	1.170	896	60	1 1/8	2 1/8
4FE-35Y UMPB	124.100.0044	450	1.170	896	60	1 1/8	2 1/8
6JE-25Y UMPB	124.100.0029	490	1.420	890	60	1 3/8	2 1/8
6JE-33Y UMPB	124.100.0045	490	1.420	890	60	1 3/8	2 1/8
6HE-28Y UMPB	124.100.0030	490	1.420	890	60	1 3/8	2 1/8
6HE-35Y UMPB	124.100.0046	490	1.420	890	60	1 3/8	2 1/8
6GE-34Y UMPB	124.100.0009	490	1.420	890	60	1 3/8	2 1/8
6GE-40Y UMPB	124.100.0047	490	1.420	912	90	1 3/8	2 1/8
6FE-44Y UMPB	124.100.0008	490	1.420	916	90	1 5/8	2 1/8
6FE-50Y UMPB	124.100.0048	490	1.420	916	90	1 5/8	2 1/8

Capítulo 1

Unidades Motocompresoras Tabo PISTÓN

APLICACIÓN BAJA TEMPERATURA

RENDIMIENTOS

HP	Cilind. (m³h)	Potencia Frigorífica (W) a la Tª de Evaporación									MODELO	CÓDIGO	Precio EUROS
		R-404A			R449A(XP40)/R448A(N40)			R407F/R442A(RS50)					
		-25ºC	-30ºC	COP	-25ºC	-30ºC	COP	-25ºC	-30ºC	COP			
1/2	4,06	785	555	1,20	669	445	1,34	808	558	1,47	**2KES-05Y UMPB**	124.100.0013	**2.399,00**
3/4	5,21	1.130	830	1,28	950	660	1,34	1.149	822	1,5	**2JES-07Y UMPB**	124.100.0003	**2.400,00**
1,0	6,51	1.450	1.073	1,34	1.258	886	1,38	1.511	1.101	1,53	**2HES-1Y UMPB**	124.100.0014	**2.402,00**
1,5	7,58	1.175	1.340	1,34	1.504	1.068	1,39	1.805	1.326	1,54	**2GES-2Y UMPB**	124.100.0015	**2.514,00**
2,0	9,54	2.180	1.640	1,33	1.913	1.362	1,41	2.297	1.695	1,55	**2FES-2Y UMPB**	124.100.0016	**2.620,00**
2,0	11,4	2.815	2.120	1,58	2.457	1.777	1,61	2.476	1.770	1,6	**2EES-2Y UMPB**	124.100.0017	**3.233,00**
2,0	13,4	3.420	2.590	1,55	2.991	2.187	1,58	3.020	2.185	1,58	**2DES-2Y UMPB**	124.100.0018	**3.626,00**
3,0	16,2	4.320	3.310	1,57	3.787	2.812	1,59	3.835	2.823	1,6	**2CES-3Y UMPB**	124.100.0019	**3.413,00**
3,0	18,1	4.630	3.580	1,52	4.104	3.033	1,59	4.151	3.040	1,6	**4FES-3Y UMPB**	124.100.0020	**3.693,00**
4,0	22,7	5.880	4.540	1,54	5.116	3.771	1,61	5.172	3.777	1,61	**4EES-4Y UMPB**	124.100.0021	**3.855,00**
5,0	26,8	7.025	5.415	1,55	5.981	4.396	1,62	6.043	4.399	1,62	**4DES-5Y UMPB**	124.100.0022	**4.460,00**
6,0	32,5	8.395	6.435	1,57	7.573	5.642	1,62	7.672	5.668	1,63	**4CES-6Y UMPB**	124.100.0023	**5.343,00**
7,0	34,7	8.240	6.140	1,62	7.280	5.230	1,65	7.358	4.945	1,65	**4VES-7Y UMPB**	124.100.0024	**5.751,00**
9,0	41,3	10.305	7.780	1,61	9.174	6.709	1,67	9.206	6.240	1,66	**4TES-9Y UMPB**	124.100.0025	**6.320,00**
12,0	48,5	11.345	8.430	1,64	9.993	7.147	1,69	10.072	6.762	1,69	**4PES-12Y UMPB**	124.100.0006	**6.476,00**
14,0	56,2	13.940	10.525	1,63	12.439	9.086	1,7	12.448	8.460	1,69	**4NES-14Y UMPB**	124.100.0011	**6.608,00**
15,0	63,5	16.705	12.750	1,67	14.985	11.054	1,76	14.491	10.225	1,69	**4JE-15Y UMPB**	124.100.0026	**9.886,00**
18,0	73,7	19.885	15.325	1,66	17.952	13.420	1,73	17.623	12.290	1,69	**4HE-18Y UMPB**	124.100.0027	**9.236,00**
23,0	84,6	23.450	18.245	1,65	21.302	16.141	1,72	20.969	14.636	1,68	**4GE-23Y UMPB**	124.100.0004	**12.565,00**
28,0	102	24.994	17.525	1,69	25.422	19.241	1,74	24.994	17.525	1,69	**4FE-28Y UMPB**	124.100.0028	**12.248,00**
25,0	101,8	24.900	19.025	1,68	22.347	16.538	1,76	21.703	15.263	1,7	**6JE-25Y UMPB**	124.100.0029	**13.145,00**
28,0	110	26.339	18.095	1,69	26.350	19.725	1,7	26.399	18.095	1,69	**6HE-28Y UMPB**	124.100.0030	**13.160,00**
34,0	127	30.634	22.289	1,68	32.210	24.642	1,78	30.634	22.289	1,69	**6GE-34Y UMPB**	124.100.0009	**13.210,00**
44,0	152	37.397	26.288	1,67	38.133	28.862	1,72	37.397	26.288	1,67	**6FE-44Y UMPB**	124.100.0008	**13.966,00**

Permiten temperaturas de evaporación desde -30ºC hasta -15ºC a partir de -30ºC se requiere enfriamiento adicional del compresor.

Rendimientos calculados según EN12900. Temperatura de condensación +45ºC. Temperatura de gas aspirado +20º. Subenfriamiento 0K.
*COP DE COMPRESOR CALCULADO EN CONDICIONES EN12900 CON TEMPERATURAS DE EVAPORACIÓN DE -5ºC o -25ºC

Unidades Motocompresoras Tabo PISTÓN

MODELO	CÓDIGO	Dimensiones (mm)			Depósito (Litros)	Conexiones	
		Largo	Ancho	Alto		Aspiración	Líquido
2KES-05Y UMPB	124.100.0013	380	620	313	2	1/2	5/8
2JES-07Y UMPB	124.100.0003	380	620	313	2	1/2	5/8
2HES-1Y UMPB	124.100.0014	380	620	422	3	1/2	5/8
2HES-2Y UMPB	124.100.0031	380	620	422	3	1/2	5/8
2GES-2Y UMPB	124.100.0015	380	620	380	5	1/2	5/8
2FES-2Y UMPB	124.100.0016	380	620	380	5	1/2	5/8
2FES-3Y UMPB	124.100.0032	380	620	515	7	1/2	5/8
2EES-2Y UMPB	124.100.0017	380	1.020	380	5	5/8	7/8
2EES-3Y UMPB	124.100.0033	380	1.020	515	7	5/8	7/8
2DES-2Y UMPB	124.100.0018	380	1.020	380	5	5/8	7/8
2DES-3Y UMPB	124.100.0034	380	1.020	515	7	5/8	7/8
2CES-3Y UMPB	124.100.0019	380	1.020	515	7	5/8	7/8
2CES-4Y UMPB	124.100.0035	380	1.020	507	11	5/8	7/8
4FES-3Y UMPB	124.100.0020	380	1.020	515	7	5/8	7/8
4FES-5Y UMPB	124.100.0036	380	1.020	507	11	5/8	7/8
4EES-4Y UMPB	124.100.0021	380	1.020	507	11	5/8	1 1/8
4EES-6Y UMPB	124.100.0037	380	1.020	672	14	5/8	1 1/8
4DES-5Y UMPB	124.100.0022	380	1.020	507	11	7/8	1 1/8
4DES-7Y UMPB	124.100.0038	380	1.020	475	18	7/8	1 1/8
4CES-6Y UMPB	124.100.0023	380	1.020	672	14	7/8	1 1/8
4CES-9Y UMPB	124.100.0005	380	1.020	475	18	7/8	1 1/8
4VES-7Y UMPB	124.100.0024	450	1.170	672	14	7/8	1 1/8
4VES-10Y UMPB	124.100.0039	450	1.170	475	18	7/8	1 1/8
4TES-9Y UMPB	124.100.0025	450	1.170	475	18	1 1/8	1 3/8
4TES-12Y UMPB	124.100.0040	450	1.170	425	24	1 1/8	1 3/8
4PES-12Y UMPB	124.100.0006	450	1.170	475	18	1 1/8	1 3/8
4PES-15Y UMPB	124.100.0041	450	1.170	784	30	1 1/8	1 5/8
4NES-14Y UMPB	124.100.0011	450	1.170	425	24	1 1/8	1 3/8
4NES-20Y UMPB	124.100.0042	450	1.170	784	45	1 1/8	1 5/8
4JE-15Y UMPB	124.100.0026	450	1.170	844	30	1 1/8	1 5/8
4JE-22Y UMPB	124.100.0043	450	1.170	784	45	1 1/8	1 5/8
4HE-18Y UMPB	124.100.0027	450	1.170	784	30	1 1/8	1 5/8
4HE-25Y UMPB	124.100.0010	450	1.170	844	45	1 1/8	2 1/8
4GE-23Y UMPB	124.100.0004	490	1.420	844	45	1 1/8	2 1/8
4GE-30Y UMPB	124.100.0007	450	1.170	896	60	1 1/8	2 1/8
4FE-28Y UMPB	124.100.0028	450	1.170	896	60	1 1/8	2 1/8
4FE-35Y UMPB	124.100.0044	450	1.170	896	60	1 1/8	2 1/8
6JE-25Y UMPB	124.100.0029	490	1.420	890	60	1 3/8	2 1/8
6JE-33Y UMPB	124.100.0045	490	1.420	890	60	1 3/8	2 1/8
6HE-28Y UMPB	124.100.0030	490	1.420	890	60	1 3/8	2 1/8
6HE-35Y UMPB	124.100.0046	490	1.420	890	60	1 3/8	2 1/8
6GE-34Y UMPB	124.100.0009	490	1.420	890	60	1 3/8	2 1/8
6GE-40Y UMPB	124.100.0047	490	1.420	912	90	1 3/8	2 1/8
6FE-44Y UMPB	124.100.0008	490	1.420	916	90	1 5/8	2 1/8
6FE-50Y UMPB	124.100.0048	490	1.420	916	90	1 5/8	2 1/8

Capítulo 1

Unidades Motocompresoras Tabo PISTÓN

APLICACIÓN ALTA TEMPERATURA

RENDIMIENTOS

HP	Cilind. (m³h)	Potencia Frigorífica (W) a la Tª de Evaporación						MODELO	CÓDIGO	Precio EUROS
		R-134A			R513A(XP10) / R450A(N13)					
		0ºC	-5ºC	COP	0ºC	-5ºC	COP			
3/4	4,93	1.720	1.345	2,32	1.780	1.405	2,29	**A 0,7 5 Y UMPF**	124.105.0021	**1.992,00**
1,0	6,91	3.075	2.449	2,33	2.177	1.720	2,25	**A 1 7 Y UMPF**	124.105.0022	**2.031,00**
1,5	8,96	4.112	3.303	2,66	4.256	3.451	2,69	**B 1,5 9 Y UMPF**	124.105.0023	**2.062,00**
2,0	9,84	6.092	4.887	2,39	6.284	5.083	2,46	**D 2 13 Y UMPF**	124.105.0024	**2.394,00**
3,0	17,93	8.359	6.764	2,28	8.622	7.034	2,35	**D 3 18 Y UMPF**	124.105.0025	**2.418,00**
4,0	24,70	10.596	8.355	2,52	10.955	8.716	2,6	**Q 4 25 Y UMPF**	124.105.0026	**3.216,00**
5,0	27,88	12.566	10.034	2,50	12.963	10.438	2,58	**Q 5 28 Y UMPF**	124.105.0027	**3.661,00**
5,0	32,66	14.527	11.752	2,57	14.969	12.208	2,56	**Q 5 33 Y UMPF**	124.105.0028	**3.903,00**
8,0	41,32	20.860	16.638	2,62	21.607	17.398	2,67	**S 8 42 Y UMPF**	124.105.0029	**4.553,00**
10,0	51,50	24.176	19.574	2,59	25.025	20.448	2,7	**S 10 52 Y UMPF**	124.105.0030	**5.065,00**
15,0	70,80	33.480	27.130	2,74	34.655	28.338	2,72	**V 15 71 Y UMPF**	124.105.0031	**8.117,00**
20,0	83,80	37.440	29.850	2,58	38.743	31.170	2,56	**V 20 84 Y UMPF**	124.105.0002	**9.049,00**
25,0	106,0	46.580	37.170	2,47	48.207	38.820	2,45	**Z 25 106 Y UMPF**	124.105.0032	**10.411,00**
30,0	126,0	57.220	45.710	2,64	59.219	47.739	2,61	**Z 30 126 Y UMPF**	124.105.0033	**10.602,00**
40,0	154,0	69.120	55.260	2,75	72.997	58.813	2,77	**Z 40 154 Y UMPF**	124.105.0034	**11.797,00**

Permiten temperaturas de evaporación desde -15ºC hasta +5ºC

APLICACIÓN MEDIA TEMPERATURA

RENDIMIENTOS

HP	Cilind. (m³h)	Potencia Frigorífica (W) a la Tª de Evaporación									MODELO	CÓDIGO	Precio EUROS
		R-404A			R449A(XP40)/R448A(N40)			R407F/R442A(RS50)					
		-5ºC	-10ºC	COP	-5ºC	-10ºC	COP	-5ºC	-10ºC	COP			
1/2	3,95	2.130	1.720	2,28	2.100	1.680	2,42	2.320	1.830	2,54	**A 0,5 4 Y UMPF**	124.105.0004	**1.980,00**
3/4	4,93	2.753	2.185	2,26	2.669	2.097	2,41	2.889	2.280	2,51	**A 0,7 5 Y UMPF**	124.105.0021	**1.992,00**
1	5,47	3.138	2.524	2,36	3.040	2.415	2,51	3.451	2.747	2,62	**A 1 6 Y UMPF**	124.105.0005	**2.030,00**
1,5	6,91	4.170	3.357	2,49	4.043	3.212	2,65	4.289	3.426	2,62	**A 1,5 7 Y UMPF**	124.105.0006	**2.040,00**
2,0	9,84	5.715	4.666	2,14	5.544	4.468	2,28	6.227	4.995	2,61	**B 2 10 Y UMPF**	124.105.0007	**2.188,00**
2,0	11,30	6.746	5.492	2,31	6.543	5.259	2,46	6.851	5.465	2,61	**D 2 11 Y UMPF**	124.105.0008	**2.386,00**
3,0	13,10	7.954	6.497	2,33	7.714	6.225	2,27	8.103	6.486	2,63	**D 3 13 Y UMPF**	124.105.0009	**2.553,00**
4,0	16,40	10.207	8.355	2,26	9.901	8.003	2,39	10.194	8.195	2,62	**D 4 16 Y UMPF**	124.105.0010	**2.559,00**
5,0	21,20	12.433	10.131	2,49	12.043	9.699	2,63	12.822	10.224	2,64	**Q 5 21 Y UMPF**	124.105.0011	**3.388,00**
5,0	23,60	14.696	11.998	2,40	14.255	11.490	2,55	15.185	12.137	2,63	**Q 5 25 Y UMPF**	124.105.0012	**3.570,00**
7,5	27,90	17.132	14.050	2,40	16.618	13.456	2,55	17.271	13.790	2,71	**Q 7 28 Y UMPF**	124.105.0013	**3.795,00**
7,5	32,70	19.772	16.220	2,37	19.190	15.543	2,51	20.414	16.342	2,69	**Q 7 33 Y UMPF**	124.105.0014	**4.026,00**
12,0	41,30	24.349	19.759	2,55	23.621	18.927	2,7	24.973	20.074	2,81	**S 12 42 Y UMPF**	124.105.0001	**4.856,00**
15,0	51,50	32.104	26.520	2,52	31.171	25.429	2,68	30.529	24.357	2,82	**S 15 52 Y UMPF**	124.105.0003	**5.698,00**
20,0	56,00	35.337	29.223	2,52	34.310	28.022	2,67	33.794	27.367	2,85	**S 20 56 Y UMPF**	124.105.0015	**6.299,00**
25,0	70,80	42.820	34.780	2,46	42.307	34.080	2,62	44.436	35.496	2,84	**V 25 71 Y UMPF**	124.105.0016	**8.192,00**
30,0	83,80	51.690	42.170	2,50	51.081	41.314	2,66	52.912	42.360	2,81	**V 30 84 Y UMPF**	124.105.0017	**8.518,00**
35,0	106,0	65.460	53.290	2,61	64.671	52.183	2,77	65.853	52.552	2,84	**Z 35 106 Y UMPF**	124.105.0018	**10.411,00**
40,0	126,0	76.480	62.140	2,59	75.498	60.811	2,74	78.952	63.252	2,83	**Z 40 126 Y UMPF**	124.105.0019	**10.545,00**
50,0	154,0	93.330	76.070	2,38	92.162	74.480	2,66	97.301	77.963	2,82	**Z 50 154 Y UMPF**	124.105.0020	**11.797,00**

Permiten temperaturas de evaporación desde -20ºC hasta +0ºC

APLICACIÓN BAJA TEMPERATURA

RENDIMIENTOS

HP	Cilind. (m³h)	Potencia Frigorífica (W) a la Tª de Evaporación						MODELO	CÓDIGO	Precio EUROS
		R-404A			R449A(XP40)/R448A(N40)					
		-25ºC	-30ºC	COP	-25ºC	-30ºC	COP			
3/4	4,93	785	555	1,20	810	570	1,56	**A 0,7 5 Y UMPF**	124.105.0021	**1.992,00**
1,0	6,91	1.591	1.181	1,34	1.585	1.142	1,54	**A 1 7 Y UMPF**	124.105.0022	**2.031,00**
1,5	8,96	2.048	1.577	1,30	2.143	1.589	1,66	**B 1,5 9 Y UMPF**	124.105.0023	**2.062,00**
2,0	13,10	3.336	2.576	1,36	3.006	2.182	1,62	**D 2 13 Y UMPF**	124.105.0024	**2.394,00**
3,0	17,90	4.697	3.684	1,36	4.256	3.146	1,63	**D 3 18 Y UMPF**	124.105.0025	**2.418,00**
4,0	24,70	5.658	4.220	1,53	5.652	4.149	1,62	**Q 4 25 Y UMPF**	124.105.0026	**3.216,00**
5,0	27,90	6.970	5.327	1,47	6.362	4.641	1,64	**Q 5 28 Y UMPF**	124.105.0027	**3.661,00**
5,0	32,70	8.394	6.547	1,48	7.779	5.769	1,65	**Q 5 33 Y UMPF**	124.105.0028	**3.903,00**
8,0	41,30	10.814	8.258	1,60	9.062	6.529	1,66	**S 8 42 Y UMPF**	124.105.0029	**4.553,00**
10,0	51,50	13.704	10.753	1,57	10.554	7.402	1,71	**S 10 52 Y UMPF**	124.105.0030	**5.065,00**
15,0	70,80	18.563	14.483	1,55	16.562	12.201	1,69	**V 15 17 Y UMPF**	124.105.0031	**8.117,00**
20,0	83,80	20.900	16.138	1,54	20.645	15.353	1,68	**V 20 84 Y UMPF**	124.105.0002	**9.049,00**
25,0	106,0	26.600	20.090	1,31	24.399	17.852	1,64	**Z 25 106 Y UMPF**	124.105.0032	**10.411,00**
30,0	126,0	30.860	23.470	1,37	29.523	21.577	1,65	**Z 30 126 Y UMPF**	124.105.0033	**10.602,00**
40,0	154,0	41.360	32.360	1,39	37.114	27.322	1,64	**Z 40 154 Y UMPF**	124.105.0034	**11.797,00**

Permiten temperaturas de evaporación desde -15ºC hasta -40ºC / A partir de -30ºC
se requiere enfriamiento adicional del compresor.

Rendimientos calculados según EN12900. Temperatura de condensación +45ºC. Temperatura de gas aspirado +20º. Subenfriamiento 0K.
*COP DE LA UNIDAD CALCULADO EN CONDICIONES EN12900 CON TEMPERATURAS DE EVAPORACIÓN DE -5ºC o -25ºC

Unidades Motocompresoras Tabo PISTÓN

MODELO	CÓDIGO	Dimensiones (mm)			Depósito (Litros)	Conexiones	
		Largo	Ancho	Alto		Aspiración	Líquido
A 0,5 4 Y	124.105.0004	380	620	315	2	1/2	5/8
A 0,7 5 Y	124.105.0021	380	620	315	2	1/2	5/8
A 1 6 Y	124.105.0005	380	620	422	3	1/2	5/8
A 1 7 Y	124.105.0022	380	620	315	2	1/2	5/8
A 1,5 7 Y	124.105.0006	380	620	422	3	1/2	5/8
B 1,5 9 Y	124.105.0023	380	620	422	3	1/2	5/8
B 2 10 Y	124.105.0007	380	620	380	5	1/2	5/8
D 2 11 Y	124.105.0008	380	620	380	5	5/8	7/8
D 2 13 Y	124.105.0024	380	620	380	5	1/2	7/8
D 3 13 Y	124.105.0009	380	620	515	7	5/8	1 1/8
D 3 18 Y	124.105.0025	380	620	515	7	5/8	1 1/8
D 4 16 Y	124.105.0010	380	1.020	515	7	3/4	1 1/8
Q 4 25 Y	124.105.0026	450	1.170	515	7	3/4	1 1/8
Q 5 21 Y	124.105.0011	450	1.170	507	11	3/4	1 1/8
Q 5 25 Y	124.105.0012	450	1.170	507	11	7/8	1 1/8
Q 5 28 Y	124.105.0027	450	1.170	507	11	7/8	1 3/8
Q 5 33 Y	124.105.0028	450	1.170	507	11	1 1/8	1 3/8
Q 7 28 Y	124.105.0013	450	1.170	672	14	1 1/8	1 3/8
Q 7 33 Y	124.105.0014	450	1.170	672	14	1 1/8	1 3/8
S 8 42 Y	124.105.0029	450	1.170	672	14	1 1/8	1 3/8
S 10 52 Y	124.105.0030	450	1.170	445	24	1 1/8	1 3/8
S 12 42 Y	124.105.0001	450	1.170	445	24	1 1/8	1 3/8
S 15 52 Y	124.105.0003	450	1.170	804	30	1 1/8	1 5/8
S 20 56 Y	124.105.0015	450	1.170	804	45	1 1/8	1 5/8
V 15 71 Y	124.105.0031	490	1.420	862	30	1 1/8	1 5/8
V 20 84 Y	124.105.0002	490	1.420	862	45	1 1/8	2 1/8
V 25 71 Y	124.105.0016	490	1.420	914	60	1 3/8	2 1/8
V 30 84 Y	124.105.0017	490	1.420	914	60	1 3/8	2 1/8
Z 25 106 Y	124.105.0032	490	1.420	908	60	1 3/8	2 1/8
Z 30 126 Y	124.105.0033	490	1.420	908	60	1 3/8	2 1/8
Z 35 106Y	124.105.0018	490	1.420	987	60	1 3/8	2 1/8
Z 40 126 Y	124.105.0019	490	1.420	1.009	90	1 5/8	2 5/8
Z 40 154 Y	124.105.0034	490	1.420	1.009	90	1 5/8	2 5/8
Z 50 154 Y	124.105.0020	490	1.420	1.009	90	1 5/8	2 5/8

Capítulo 1

Unidades Motocompresoras Tabo PISTÓN

Copeland brand products

APLICACIÓN ALTA TEMPERATURA

RENDIMIENTOS

HP	Cilind. (m³h)	Potencia Frigorífica (W) a la Tª de Evaporación						MODELO	CÓDIGO	Precio EUROS
		R-134A			R513A(XP10) / R450A(N13)					
		0ºC	-5ºC	COP	0ºC	-5ºC	COP			
0,75	5,13	2.260	1.810	2,26	2.370	1.920	2,28	**KJ-7X UMPC**	124.102.0009	**2.004,00**
1	6,33	2.880	2.310	2,41	3.020	2.450	2,43	**KSJ-10X UMPC**	124.102.0010	**2.199,00**
1,5	7,38	3.260	2.630	2,20	3.410	2.790	2,22	**KL-15X UMPC**	124.102.0011	**2.261,00**
2	12,9	5.590	4.440	2,48	5.850	4.710	2,50	**LF-20X UMPC**	124.102.0012	**2.873,00**
2	14,5	6.210	4.980	2,27	6.500	5.290	2,29	**LJ-20X UMPC**	124.102.0013	**2.786,00**
3	18,2	8.100	6.440	2,37	8.480	6.840	2,39	**LL-30X UMPC**	124.102.0014	**2.948,00**
4	22,5	10.350	8.340	2,51	10.840	8.850	2,54	**LSG-40X UMPC**	124.102.0015	**3.226,00**
4,5	22,4	10.300	8.120	2,47	10.780	8.620	2,49	**2SA-45X UMPC**	124.102.0016	**3.136,00**
5,5	26,8	12.250	9.760	2,36	12.830	10.360	2,38	**2SC-55X UMPC**	124102.0017	**Consultar**
6,5	31,2	13.800	10.950	2,31	14.450	11.620	2,33	**2SK-65X UMPC**	124.102.0018	**5.665,00**
7,5	38,0	16.450	12.950	2,34	17.220	13.750	2,36	**3SC-75X UMPC**	124.102.0019	**5.343,00**
10	49,0	21.500	17.000	2,32	22.510	18.050	2,34	**3SS-100X UMPC**	124.102.0020	**7.513,00**
10	56,0	25.900	20.400	2,57	27.120	21.650	2,60	**4SF-100X UMPC**	124.102.0021	**8.344,00**
15	70,8	33.500	26.500	2,57	35.079	28.126	2,60	**4SL-150X UMPC**	124.102.0022	**9.258,00**
20	84	39.700	31.400	2,65	41.571	33.326	2,68	**6SF-200X UMPC**	124.102.0023	**9.300,00**
25	106	49.900	39.700	2,57	52.252	42.136	2,60	**6SL-250X UMPC**	124.102.0024	**11.980,00**
32	127	60.500	48.000	2,59	63.351	50.945	2,62	**6ST-320X UMPC**	124.102.0025	**12.345,00**
13	61,7	27.700	22.300	2,80	31.300	25.200	2,83	**4MF-13X UMPC**	124.102.0001	**7.838,00**
15	71,4	33.200	26.900	2,85	36.200	29.200	2,77	**4ML-15X UMPC**	124.102.0002	**8.924,00**
20	78,2	36.500	29.700	2,84	40.200	32.300	2,83	**4MM-20X UMPC**	124.102.0003	**9.471,00**
22	87,7	41.400	33.700	2,84	43.900	35.600	2,75	**4MT-22X UMPC**	124.102.0004	**9.292,00**
25	99,5	46.100	37.400	2,78	49.200	39.700	2,67	**4MU-25X UMPC**	124.102.0005	**7.894,00**
30	120	55.300	45.000	2,77	59.600	48.100	2,71	**6MM-30X UMPC**	124.102.0006	**10.605,00**
35	135	62.000	50.500	2,76	67.300	54.900	2,9	**6MT-35X UMPC**	124.102.0007	**11.719,00**
40	153	68.200	55.500	2,70	73.200	59.100	2,63	**6MU-40X UMPC**	124.102.0008	**12.042,00**

Permiten temperaturas de evaporación desde -15ºC hasta +5ºC

APLICACIÓN MEDIA TEMPERATURA

RENDIMIENTOS

HP	Cilind. (m³h)	Potencia Frigorífica (W) a la Tª de Evaporación									MODELO	CÓDIGO	Precio EUROS
		R-404A			R449A(XP40)/R448A(N40)			R407F/R442A(RS50)					
		-5ºC	-10ºC	COP	-5ºC	-10ºC	COP	-5ºC	-10ºC	COP			
0,75	4,0	2.260	1.840	2,24	2.160	1.700	2,38	2.170	1.660	2,23	**KM-7X UMPC**	124.102.0034	**1.951,00**
1,0	5,1	3.050	2.480	2,20	2.980	2.370	2,33	3.110	2.420	2,26	**KJ-10X UMPC**	124.102.0035	**2.078,00**
1,5	6,3	3.850	3.150	2,15	3.770	3.020	2,27	3.900	3.090	2,21	**KSJ-15X UMPC**	124.102.0049	**2.063,00**
2,0	9,9	5.710	4.570	2,48	5.580	4.340	2,63	5.920	4.640	2,34	**LE-20X UMPC**	124.102.0036	**2.319,00**
3,0	12,9	7.980	6.480	2,45	7.800	6.160	2,60	8.270	6.640	2,48	**LF-30X UMPC**	124.102.0037	**2.937,00**
3,0	14,5	8.800	7.150	2,34	8.600	6.790	2,48	9.430	7.610	2,47	**LJ-30X UMPC**	124.102.0038	**2.940,00**
4,0	18,2	11.450	9.230	2,48	11.190	8.770	2,63	11.050	8.750	2,57	**LL-40X UMPC**	124.102.0039	**3.217,00**
5,5	22,4	13.250	10.700	2,26	12.950	10.170	2,04	13.480	10.580	1,95	**2SA-55X UMPC**	124.102.0040	**3.861,00**
6,5	26,8	15.800	12.700	2,23	15.440	12.070	2,05	16.070	12.560	1,96	**2SC-65X UMPC**	124.102.0041	**4.374,00**
7,5	32,4	18.700	14.900	2,38	18.270	14.160	2,18	19.020	14.740	2,10	**3SA-75X UMPC**	124.102.0042	**5.312,00**
10	38,0	22.600	18.150	2,14	22.080	17.240	2,19	22.990	17.950	2,11	**3SC-100X UMPC**	124.102.0043	**6.644,00**
15	49,9	30.800	24.800	2,30	30.090	23.560	2,14	31.330	24.530	2,06	**3SS-150X UMPC**	124.102.0044	**7.148,00**
20	56,0	33.000	26.400	2,41	32.240	25.080	2,20	33.570	26.110	2,12	**4SA-200X UMPC**	124.102.0045	**7.612,00**
25	70,8	42.100	33.700	2,36	41.074	31.985	2,35	42.735	33.254	2,25	**4SH-250X UMPC**	124.102.0046	**10.951,00**
30	84,0	50.900	41.100	2,43	49.660	39.009	2,42	51.668	40.556	2,32	**4SJ-300X UMPC**	124.102.0047	**10.674,00**
35	106	64.600	51.800	2,43	63.026	49.165	2,42	65.575	51.114	2,32	**6SH-350X UMPC**	124.102.0048	**12.930,00**
22	61,7	44.200	30.200	2,71	39.700	31.800	2,93	40.100	32.400	2,83	**4MA-22X UMPC**	124.102.0026	**8.848,00**
25	71,4	52.500	35.500	2,69	44.700	36.200	2,77	46.500	37.600	2,82	**4MH-25X UMPC**	124.102.0027	**9.728,00**
30	78,2	57.200	39.500	2,68	50.400	41.000	2,82	51.000	41.400	2,82	**4MI-30X UMPC**	124.102.0028	**10.122,00**
33	87,7	64.100	43.800	2,68	55.600	45.100	2,76	56.700	46.100	2,76	**4MJ-33X UMPC**	124.102.0029	**9.547,00**
35	99,5	72.200	49.100	2,61	62.600	50.700	2,69	53.700	51.800	2,71	**4MK-35X UMPC**	124.102.0030	**11.433,00**
40	120,5	87.500	59.700	2,66	75.800	61.900	2,8	77.900	63.300	2,78	**6MI-40X UMPC**	124.102.0031	**13.210,00**
45	135,1	96.600	66.600	2,65	84.400	69.100	2,74	86.100	70.000	2,73	**6MJ-45X UMPC**	124.102.0032	**11.975,00**
50	153,2	109.000	74.600	2,57	93.800	76.400	2,69	97.200	79.100	2,7	**6MK-50X UMPC**	124.102.0033	**14.541,00**

Permiten temperaturas de evaporación desde -20ºC hasta +0ºC

Rendimientos calculados según EN12900. Temperatura de condensación +45ºC. Temperatura de gas aspirado +20º. Subenfriamiento 0K.
*COP DE COMPRESOR CALCULADO EN CONDICIONES EN12900 CON TEMPERATURAS DE EVAPORACIÓN DE -5ºC o -25ºC

Unidades Motocompresoras Tabo PISTÓN

MODELO	CÓDIGO	Dimensiones (mm)			Depósito (Litros)	Conexiones	
		Largo	Ancho	Alto		Aspiración	Líquido
KM-7X UMPC	124.102.0034	380	620	350	2	1/2	1/2
KJ-7X UMPC	124.102.0009	380	620	350	2	1/2	5/8
KJ-10X UMPC	124.102.0035	380	620	462	3	1/2	5/8
KSJ-10X UMPC	124.102.0010	380	620	462	3	1/2	5/8
KSJ-15X UMPC	124.102.0049	380	620	462	3	1/2	5/8
KL-15X UMPC	124.102.0011	380	620	462	3	1/2	5/8
LE-20X UMPC	124.102.0036	490	1.170	430	5	5/8	7/8
LF-20X UMPC	124.102.0012	490	1.170	430	5	5/8	7/8
LF-30X UMPC	124.102.0037	490	1.170	555	7	5/8	7/8
LJ-20X UMPC	124.102.0013	490	1.170	430	5	5/8	7/8
LJ-30X UMPC	124.102.0038	490	1.170	555	7	5/8	7/8
LL-30X UMPC	124.102.0014	490	1.170	555	7	5/8	1 1/8
LL-40X UMPC	124.102.0039	490	1.170	547	11	5/8	1 1/8
LSG-40X UMPC	124.102.0015	490	1.170	547	11	5/8	1 1/8
2SA-45X UMPC	124.102.0016	490	1.170	547	11	7/8	1 1/8
2SA-55X UMPC	124.102.0040	490	1.170	547	11	7/8	1 1/8
2SC-55X UMPC	124.102.0017	490	1.170	547	11	7/8	1 1/8
2SC-65X UMPC	124.102.0041	490	1.170	712	14	7/8	1 1/8
2SK-65X UMPC	124.102.0018	490	1.170	547	11	7/8	1 1/8
3SA-75X UMPC	124.102.0042	490	1.420	712	14	1 1/8	1 3/8
3SC-75X UMPC	124.102.0019	490	1.170	712	14	1 1/8	1 3/8
3SC-100X UMPC	124.102.0043	490	1.420	525	18	1 1/8	1 3/8
3SS-100X UMPC	124.102.0020	490	1.420	525	18	1 1/8	1 3/8
3SS-150X UMPC	124.102.0044	490	1.420	844	30	1 3/8	1 5/8
4SF-100X UMPC	124.102.0021	490	1.420	530	18	1 1/8	1 5/8
4SA-200X UMPC	124.102.0045	490	1.420	849	45	1 3/8	1 5/8
4SL-150X UMPC	124.102.0022	490	1.420	849	30	1 1/8	1 5/8
4SH-250X UMPC	124.102.0046	490	1.420	849	45	1 1/8	2 1/8
6SF-200X UMPC	124.102.0023	490	1.420	849	45	1 3/8	2 1/8
4SJ-300X UMPC	124.102.0047	490	1.420	901	60	1 3/8	2 1/8
6SL-250X UMPC	124.102.0024	490	1.420	901	60	1 3/8	2 1/8
6SH-350X UMPC	124.102.0048	490	1.420	901	60	1 3/8	2 1/8
6ST-320X UMPC	124.102.0025	490	1.420	936	60	1 3/8	2 1/8
4MF-13X UMPC	124.102.0001	490	1.420	849	30	1 1/8	1 5/8
4MA-22X UMPC	124.102.0026	490	1.420	849	45	1 1/8	1 5/8
4ML-15X UMPC	124.102.0002	490	1.420	849	30	1 1/8	1 5/8
4MH-25X UMPC	124.102.0027	490	1.420	901	60	1 1/8	2 1/8
4MM-20X UMPC	124.102.0003	490	1.420	849	45	1 1/8	2 1/8
4MI-30X UMPC	124.102.0028	490	1.420	901	60	1 1/8	2 1/8
4MT-22X UMPC	124.102.0004	490	1.420	849	45	1 3/8	2 1/8
4MJ-33X UMPC	124.102.0029	490	1.420	901	60	1 3/8	2 1/8
4MU-25X UMPC	124.102.0005	490	1.420	901	60	1 3/8	2 1/8
4MK-35X UMPC	124.102.0030	490	1.420	901	60	1 3/8	2 1/8
6MM-30X UMPC	124.102.0006	490	1.420	898	60	1 3/8	2 1/8
6MI-40X UMPC	124.102.0031	490	1.420	920	90	1 3/8	2 1/8
6MT-35X UMPC	124.102.0007	490	1.420	898	60	1 5/8	2 1/8
6MJ-45X UMPC	124.102.0032	490	1.420	920	90	1 5/8	2 1/8
6MU-40X UMPC	124.102.0008	490	1.420	918	90	1 5/8	2 5/8
6MK-50X UMPC	124.102.0033	490	1.420	920	90	1 5/8	2 5/8

Capítulo 1

Unidades Motocompresoras Tabo PISTÓN

Copeland brand products

APLICACIÓN BAJA TEMPERATURA

RENDIMIENTOS

HP	Cilind. (m³h)	Potencia Frigorífica (W) a la Tª de Evaporación									MODELO	CÓDIGO	Precio EUROS
		R-404A			R449A(XP40)/R448A(N40)			R407F/R442A(RS50)					
		-25ºC	-30ºC	COP	-25ºC	-30ºC	COP	-25ºC	-30ºC	COP			
0,75	5,13	1.220	930	1,35	990	700	1,28	960	650	1,15	**KJ-7X UMPC**	124.102.0009	**2.004,00**
1	6,33	1.600	1.220	1,30	1.430	1.050	1,32	1.300	920	1,20	**KSJ-10X UMPC**	124.102.0010	**2.199,00**
1,5	7,38	1.870	1.440	1,37	1.670	1.240	1,39	1.490	1.000	1,26	**KL-15X UMPC**	124.102.0011	**2.261,00**
2	12,9	2.670	1.920	1,36	2.376	1.650	1,37	2.570	1.700	1,26	**LF-20X UMPC**	124.102.0012	**2.873,00**
3	18,2	4.410	3.210	1,53	3.925	2.760	1,55	3.530	2.420	1,28	**LL-30X UMPC**	124.102.0014	**2.948,00**
4	22,5	5.620	4.180	1,54	5.000	3.600	1,56	4.870	3.420	1,39	**LSG-40X UMPC**	124.102.0015	**3.226,00**
4,5	22,4	4.940	3.600	1,38	4.400	3.100	1,23	4.190	2.820	1,18	**2SA-45X UMPC**	124.102.0016	**3.136,00**
5,5	26,8	5.800	4.150	1,40	5.160	3.570	1,23	4.920	3.250	1,18	**2SC-55X UMPC**	124.102.0017	**4.054,00**
6,5	31,2	7.030	5.080	1,42	6.260	4.370	1,28	5.970	3.980	1,23	**2SK-65X UMPC**	124.102.0018	**5.665,00**
7,5	38	7.720	5.510	1,42	6.870	4.740	1,33	6.550	4.320	1,28	**3SC-75X UMPC**	124.102.0019	**5.343,00**
10	49	8.380	8.400	1,49	7.460	7.220	1,37	7.120	6.580	1,32	**3SS-100X UMPC**	124.102.0020	**7.513,00**
10	56	12.300	9.030	1,46	10.950	7.770	1,30	10.440	7.070	1,25	**4SF-100X UMPC**	124.102.0021	**8.344,00**
15	70,8	16.700	12.450	1,55	14.860	10.710	1,39	14.180	9.750	1,34	**4SL-150X UMPC**	124.102.0022	**9.258,00**
20	84	19.000	13.900	1,56	16.910	11.950	1,40	16.130	10.890	1,35	**6SF-200X UMPC**	124.102.0023	**9.300,00**
25	106	27.200	20.900	1,51	24.056	17.799	1,42	22.907	16.177	1,33	**6SL-250X UMPC**	124.102.0024	**11.980,00**
32	127	33.300	25.500	1,54	29.451	21.716	1,45	28.044	19.738	1,35	**6ST-320X UMPC**	124.102.0025	**12.345,00**
13,0	61,70	14.800	11.450	1,38	13.500	10.250	1,60	12.880	9.340	1,54	**4MF-13X UMPC**	124.102.0001	**7.838,00**
15,0	71,40	18.600	14.450	1,44	17.600	13.250	1,66	16.790	12.070	1,59	**4ML-15X UMPC**	124.102.0002	**8.924,00**
20,0	78,20	20.600	16.150	1,46	19.550	14.800	1,65	18.650	13.480	1,58	**4MM-20X UMPC**	124.102.0003	**9.471,00**
22,0	87,70	23.100	18.100	1,44	22.200	16.900	1,65	21.180	15.400	1,58	**4MT-22X UMPC**	124.102.0004	**9.292,00**
25	99,5	27.800	21.800	1,60	24.800	20.000	1,64	24.977	24.003	1,76	**4MU-25X UMPC**	124.102.0005	**7.894,00**
30	120,5	33.700	26.600	1,59	30.400	24.404	1,67	30.278	29.288	1,75	**6MM-30X UMPC**	124.102.0006	**10.605,00**
35	135,1	38.000	29.800	1,60	33.900	27.339	1,66	34.142	32.812	1,76	**6MT-35X UMPC**	124.102.0007	**11.719,00**
40	153,2	42.600	33.400	1,61	38.800	30.642	1,71	38.274	36.775	1,77	**6MU-40X UMPC**	124.102.0008	**12.042,00**

Permiten temperaturas de evaporación desde -15ºC hasta -40ºC a partir de -30ºC se requiere enfriamiento adicional del compresor.

Unidades Motocompresoras Tabo PISTÓN

MODELO	CÓDIGO	Dimensiones (mm)			Depósito (Litros)	Conexiones	
		Largo	Ancho	Alto		Aspiración	Líquido
KM-7X UMPC	124.102.0034	380	620	350	2	1/2	1/2
KJ-7X UMPC	124.102.0009	380	620	350	2	1/2	5/8
KJ-10X UMPC	124.102.0035	380	620	462	3	1/2	5/8
KSJ-10X UMPC	124.102.0010	380	620	462	3	1/2	5/8
KSJ-15X UMPC	124.102.0049	380	620	462	3	1/2	5/8
KL-15X UMPC	124.102.0011	380	620	462	3	1/2	5/8
LE-20X UMPC	124.102.0036	490	1.170	430	5	5/8	7/8
LF-20X UMPC	124.102.0012	490	1.170	430	5	5/8	7/8
LF-30X UMPC	124.102.0037	490	1.170	555	7	5/8	7/8
LJ-20X UMPC	124.102.0013	490	1.170	430	5	5/8	7/8
LJ-30X UMPC	124.102.0038	490	1.170	555	7	5/8	7/8
LL-30X UMPC	124.102.0014	490	1.170	555	7	5/8	1 1/8
LL-40X UMPC	124.102.0039	490	1.170	547	11	5/8	1 1/8
LSG-40X UMPC	124.102.0015	490	1.170	547	11	5/8	1 1/8
2SA-45X UMPC	124.102.0016	490	1.170	547	11	7/8	1 1/8
2SA-55X UMPC	124.102.0040	490	1.170	547	11	7/8	1 1/8
2SC-55X UMPC	124.102.0017	490	1.170	547	11	7/8	1 1/8
2SC-65X UMPC	124.102.0041	490	1.170	712	14	7/8	1 1/8
2SK-65X UMPC	124.102.0018	490	1.170	547	11	7/8	1 1/8
3SA-75X UMPC	124.102.0042	490	1.420	712	14	1 1/8	1 3/8
3SC-75X UMPC	124.102.0019	490	1.170	712	14	1 1/8	1 3/8
3SC-100X UMPC	124.102.0043	490	1.420	525	18	1 1/8	1 3/8
3SS-100X UMPC	124.102.0020	490	1.420	525	18	1 1/8	1 3/8
3SS-150X UMPC	124.102.0044	490	1.420	844	30	1 3/8	1 5/8
4SF-100X UMPC	124.102.0021	490	1.420	530	18	1 1/8	1 5/8
4SA-200X UMPC	124.102.0045	490	1.420	849	45	1 3/8	1 5/8
4SL-150X UMPC	124.102.0022	490	1.420	849	30	1 1/8	1 5/8
4SH-250X UMPC	124.102.0046	490	1.420	849	45	1 1/8	2 1/8
6SF-200X UMPC	124.102.0023	490	1.420	849	45	1 3/8	2 1/8
4SJ-300X UMPC	124.102.0047	490	1.420	901	60	1 3/8	2 1/8
6SL-250X UMPC	124.102.0024	490	1.420	901	60	1 3/8	2 1/8
6SH-350X UMPC	124.102.0048	490	1.420	901	60	1 3/8	2 1/8
6ST-320X UMPC	124.102.0025	490	1.420	936	60	1 3/8	2 1/8
4MF-13X UMPC	124.102.0001	490	1.420	849	30	1 1/8	1 5/8
4MA-22X UMPC	124.102.0026	490	1.420	849	45	1 1/8	1 5/8
4ML-15X UMPC	124.102.0002	490	1.420	849	30	1 1/8	1 5/8
4MH-25X UMPC	124.102.0027	490	1.420	901	60	1 1/8	2 1/8
4MM-20X UMPC	124.102.0003	490	1.420	849	45	1 1/8	2 1/8
4MI-30X UMPC	124.102.0028	490	1.420	901	60	1 1/8	2 1/8
4MT-22X UMPC	124.102.0004	490	1.420	849	45	1 3/8	2 1/8
4MJ-33X UMPC	124.102.0029	490	1.420	901	60	1 3/8	2 1/8
4MU-25X UMPC	124.102.0005	490	1.420	901	60	1 3/8	2 1/8
4MK-35X UMPC	124.102.0030	490	1.420	901	60	1 3/8	2 1/8
6MM-30X UMPC	124.102.0006	490	1.420	898	60	1 3/8	2 1/8
6MI-40X UMPC	124.102.0031	490	1.420	920	90	1 3/8	2 1/8
6MT-35X UMPC	124.102.0007	490	1.420	898	60	1 5/8	2 1/8
6MJ-45X UMPC	124.102.0032	490	1.420	920	90	1 5/8	2 1/8
6MU-40X UMPC	124.102.0008	490	1.420	918	90	1 5/8	2 5/8
6MK-50X UMPC	124.102.0033	490	1.420	920	90	1 5/8	2 5/8

Rendimientos calculados según EN12900. Temperatura de condensación +45ºC. Temperatura de gas aspirado +20º. Subenfriamiento 0K.
*COP DE COMPRESOR CALCULADO EN CONDICIONES EN12900 CON TEMPERATURAS DE EVAPORACIÓN DE -5ºC o -25ºC

Capítulo 1

Accesorios Montados

Código Compresor	Compresor	Ø Aspiración	Ø Descarga	Ø Líquido	Resistencia de Cárter	Ventilador de Culata	Reducción de Capacidad	Arranque Descargado Externo	Presostato Alta/Baja Danfoss (auto) KP-17W	Presostato Alta Danfoss (auto) KP-7W	Control Nivel Aceite Electrónico	Control Nivel Aceite Mecánico	Antivibrador Aspiración
103.100.0001	2KES-05Y												
103.100.0002	2JES-07Y												
103.100.0024	2HES-1Y												
103.100.0003	2HES-2Y	5/8″	1/2″	3/8″	191.000.0037	191.000.0301							191.000.0012
103.100.0025	2GES-2Y												
103.100.0026	2FES-2Y												
103.100.0004	2FES-3Y												
103.100.0027	2EES-2Y												
103.100.0005	2EES-3Y												
103.100.0028	2DES-2Y					191.000.0302							
103.100.0006	2DES-3Y	7/8″		1/2″									191.000.0014
103.100.0029	2CES-3Y		5/8″					191.000.0005					
103.100.0007	2CES-4Y												
103.100.0030	4FES-3Y				191.000.0030								
103.100.0008	4FES-5Y												
103.100.0036	4EES-4Y												
103.100.0009	4EES-6Y			5/8″		191.000.0303	191.000.0190						
103.100.0031	4DES-5Y												
103.100.0010	4DES-7Y	1 1/8″		7/8″									191.000.0015
103.100.0032	4CES-6Y		7/8″	5/8″				191.000.0000					
103.100.0011	4CES-9Y			7/8″							191.000.0152		
103.100.0033	4VES-7Y			5/8″									
103.100.0012	4VES-10Y			7/8″					191.000.0157	191.000.0158			
103.100.0034	4TES-9Y			5/8″									
103.100.0013	4TES-12Y	1 3/8″			191.000.0031	191.000.0300	191.000.0191						191.000.0016
103.100.0035	4PES-12Y												
103.100.0014	4PES-15Y	1 5/8″		7/8″									191.000.0017
103.100.0037	4NES-14Y	1 3/8″											191.000.0016
103.100.0015	4NES-20Y												
103.100.0038	4JE-15Y	1 5/8″	1 1/8″					191.000.0001					191.000.0017
103.100.0016	4JE-22Y			1 1/8″									
103.100.0039	4HE-18Y			7/8″									
103.100.0017	4HE-25Y			1 1/8″		191.000.0304							
103.100.0040	4GE-23Y			7/8″									
103.100.0018	4GE-30Y												
103.100.0041	4FE-28Y												
103.100.0019	4FE-35Y				191.000.0032		191.000.0192				191.000.0159	191.000.0153	
103.100.0042	6JE-25Y												
103.100.0020	6JE-33Y	2 1/8″		1 1/8″									191.000.0018
103.100.0043	6HE-28Y		1 3/8″					191.000.0002					
103.100.0021	6HE-35Y					191.000.0305							
103.100.0044	6GE-34Y												
103.100.0022	6GE-40Y												
103.100.0045	6FE-44Y		1 5/8″	1 3/8″				191.000.0003					
103.100.0023	6FE-50Y												

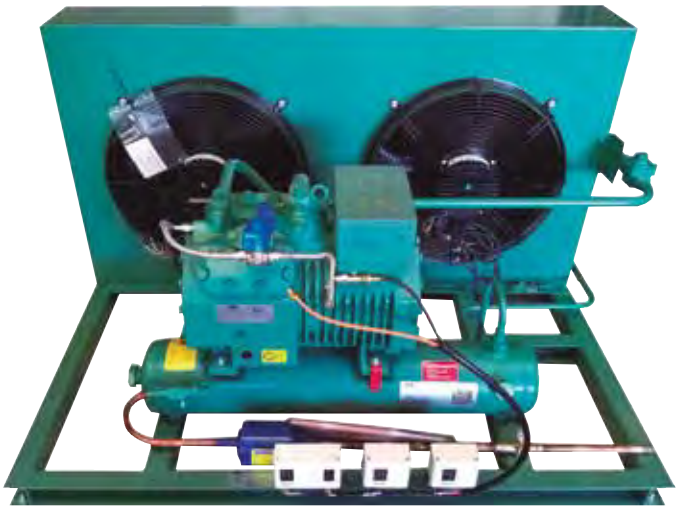

Accesorios Montados

Separador Aspiración Sin Intercambiador de Calor	Separador Aspiración Con Intercambiador de Calor	Filtro Desmontable Aspiración	Válvula Servicio Aspiración	Válvula Regulación Presión de Aspiración KVL	Separador Aceite Hermético	Válvula Servicio Descarga	Válvula Retención en Descarga	Silenciador en Descarga	Línea de Líquido (Filtro+Visor)	Válvula Solenoide Líquido	Válvula Servicio Líquido
191.000.0060	191.000.0067	191.000.0270	191.000.0212	191.000.0261	191.000.0090	191.000.0211	191.000.0171	191.000.0321	191.000.0110	191.000.0240	191.000.0210
191.000.0062	191.000.0069	191.000.0271	191.000.0214	191.000.0262	191.000.0091	191.000.0212	191.000.0172	191.000.0322	191.000.0111	191.000.0241	191.000.0211
191.000.0063	191.000.0070	191.000.0272	191.000.0215	191.000.0263					191.000.0112	191.000.0242	191.000.0212
					191.000.0092	191.000.0214	191.000.0174	191.000.0323	191.000.0130	191.000.0244	191.000.0214
									191.000.0112	191.000.0242	191.000.0212
									191.000.0130	191.000.0244	191.000.0214
									191.000.0112	191.000.0242	191.000.0212
									191.000.0130	191.000.0244	191.000.0214
									191.000.0112	191.000.0242	191.000.0212
191.000.0064	191.000.0071	191.000.0273	191.000.0216	191.000.0264							
191.000.0065	191.000.0072	191.000.0274	191.000.0217						191.000.0130	191.000.0244	191.000.0214
191.000.0064	191.000.0071	191.000.0273	191.000.0216	191.000.0264							
191.000.0065	191.000.0072	191.000.0274	191.000.0217		191.000.0093	191.000.0215	191.000.0175	191.000.0324			
									191.000.0131	191.000.0245	191.000.0215
									191.000.0130	191.000.0244	191.000.0214
									191.000.0131	191.000.0245	191.000.0215
									191.000.0130	191.000.0244	191.000.0214
191.000.0065	191.000.0072	191.000.0274	191.000.0217						191.000.0131	191.000.0245	191.000.0215
					191.000.0094	191.000.0216	191.000.0176	191.000.0325			
					191.000.0095	191.000.0217	191.000.0177	191.000.0326	191.000.0132	191.000.0246	191.000.0216

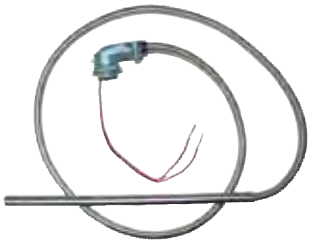

Capítulo 1

Accesorios Montados

Código Compresor	Compresor	Ø Aspiración	Ø Descarga	Ø Líquido	Resistencia de Cárter	Ventilador de Culata	Reducción de Capacidad	Arranque Descargado Externo	Presostato Alta/Baja Danfoss (auto) KP-17W	Presostato Alta Danfoss (auto) KP-7W	Control Nivel Aceite Mecánico	Antivibrador Aspiración
103.105.0001	A 0,5 4 Y	5/8"	1/2"	3/8"	191.000.0039	191.000.0306	191.000.0199	191.000.0000	191.000.0157	191.000.0158	191.000.0012	191.000.0012
103.105.0002	A 0,7 5 Y											
103.105.0003	A 1 6 Y											
103.105.0022	A 1 7 Y											
103.105.0004	A 1,5 7 Y											
103.105.0023	B 1,5 9 Y											
103.105.0005	B 2 10 Y											
103.105.0024	D 2 13 Y	7/8"										191.000.0014
103.105.0006	D 2 11 Y											
103.105.0007	D 3 13 Y	1 1/8"	5/8"	1/2"				191.000.0005				
103.105.0026	D 3 18 Y											191.000.0015
103.105.0008	D 4 16 Y		3/4"	5/8"				191.000.0000				
103.105.0027	Q 4 25 Y											
103.105.0009	Q 5 21 Y											
103.105.0010	Q 5 25 Y		7/8"									
103.105.0028	Q 5 28 Y	1 3/8"			191.000.0040	191.000.0307	191.000.0199					191.000.0016
103.105.0011	Q 7 28 Y		1 1/8"	7/8"				191.000.0001				
103.105.0029	Q 5 33 Y											
103.105.0012	Q 7 33 Y											
103.105.0030	S 8 42 Y					191.000.0308	191.000.0200					
103.105.0013	S 12 42 Y											
103.105.0031	S 10 52 Y											
103.105.0014	S 15 52 Y	1 5/8"										191.000.0017
103.105.0015	S 20 56 Y											
103.105.0032	V 15 71 Y				191.000.0041		191.000.0201				191.000.0012	
103.105.0033	V 20 84 Y	2 1/8"				191.000.0309						191.000.0018
103.105.0016	V 25 71 Y		1 3/8"	1 1/8"				191.000.0001				
103.105.0034	Z 25 106 Y					191.000.0310						
103.105.0017	V 30 84 Y					191.000.0309						
103.105.0035	Z 30 126 Y											
103.105.0018	Z 35 106Y											
103.105.0019	Z 40 126 Y	2 5/8"	1 5/8"	1 3/8"		191.000.0310		191.000.0001				191.000.0019
103.105.0036	Z 40 154 Y											
103.105.0020	Z 50 154 Y											

Accesorios Montados

Separador Aspiración Sin Intercambiador de Calor	Separador Aspiración Con Intercambiador de Calor	Filtro Desmontable Aspiración	Válvula Servicio Aspiración	Válvula Regulación Presión de Aspiración KVL	Separador Aceite Hermético	Válvula Servicio Descarga	Válvula Retención en Descarga	Silenciador en Descarga	Línea de Líquido (Filtro+Visor)	Válvula Solenoide Líquido	Válvula Servicio Líquido
191.000.0060	191.000.0067	191.000.0270	191.000.0212	191.000.0261	191.000.0090	191.000.0211	191.000.0171	191.000.0321	191.000.0110	191.000.0240	191.000.0210
191.000.0062	191.000.0069	191.000.0271	191.000.0214	191.000.0262	191.000.0262	191.000.0212	191.000.0172	191.000.0322	191.000.0111	191.000.0241	191.000.0211
191.000.0063	191.000.0070	191.000.0272	191.000.0215	191.000.0263	191.000.0092	191.000.0213	191.000.0173	191.000.0323	191.000.0112	191.000.0242	191.000.0212
						191.000.0214	191.000.0174				
191.000.0064	191.000.0071	191.000.0273	191.000.0216	191.000.0264	191.000.0093	191.000.0215	191.000.0175	191.000.0324	191.000.0130	191.000.0244	191.000.0214
191.000.0065	191.000.0072	191.000.0274	191.000.0217								
191.000.0066	191.000.0073	191.000.0275	191.000.0218		191.000.0094	191.000.0216	191.000.0176	191.000.0325	191.000.0131	191.000.0245	191.000.0215
191.000.0074			191.000.0219		191.000.0095	191.000.0217	191.000.0177	191.000.0326	191.000.0132	191.000.0246	191.000.0216

Capítulo 1

Accesorios Montados

Copeland® brand products

Código Compresor	Compresor	Ø Aspiración	Ø Descarga	Ø Líquido	Resistencia de Cárter	Reducción de Capacidad	Arranque Descargado Externo	Presostato Alta/Baja Danfoss (auto) KP-17W	Presostato Alta Danfoss (auto) KP-7W	Control Nivel Aceite Electrónico	Control Nivel Aceite Mecánico	Antivibrador Aspiración
103.102.0009	4MF-13X	1 5/8"	1 1/8"	7/8"	191.000.0038	191.000.0197	191.000.0001	191.000.0157	191.000.0158	YA INCLUIDO		191.000.0017
103.102.0001	4MA-22X					191.000.0196						
103.102.0010	4ML-15X					191.000.0197						
103.102.0002	4MH-25X	2 1/8"				191.000.0196						191.000.0018
103.102.0011	4MM-20X					191.000.0197						
103.102.0003	4MI-30X					191.000.0196						
103.102.0012	4MT-22X		1 3/8"			191.000.0197	191.000.0002					
103.102.0004	4MJ-33X			1 1/8"		191.000.0196						
103.102.0013	4MU-25X			7/8"		191.000.0198						
103.102.0005	4MK-35X			1 1/8"		191.000.0195						
103.102.0014	6MM-30X					191.000.0197						
103.102.0006	6MI-40X					191.000.0196						
103.102.0015	6MT-35X		1 5/8"	1 3/8"		191.000.0197	191.000.0003					
103.102.0007	6MJ-45X					191.000.0196						
103.102.0016	6MU-40X	2 5/8"				191.000.0198						191.000.0019
103.102.0008	6MK-50X					191.000.0195						
103.102.0018	DKM-7X	1/2"	1 1/2"	3/8"	191.000.0033							191.000.0011
103.102.0034	DKJ-7X	5/8"										191.000.0012
103.102.0019	DKJ-10X											
103.102.0035	DKSJ-10X											
103.102.0020	DKSJ-15X			1/2"								
103.102.0036	DKL-15X			3/8"								
103.102.0021	DLE-20X	7/8"	5/8"	1/2"	191.000.0034		191.000.0005					191.000.0014
103.102.0039	DLF-20X											
103.102.0022	DLF-30X											
103.102.0040	DLJ-20X											
103.102.0023	DLJ-30X											
103.102.0041	DLL-30X	1 1/8"		5/8"								191.000.0015
103.102.0024	DLL-40X											
103.102.0042	DLSG-40X											
103.102.0043	D2SA-45X		7/8"				191.000.0000			191.000.0154	191.000.0153	
103.102.0025	D2SA-55X			3/4"								
103.102.0044	D2SC-55X			5/8"								
103.102.0026	D2SC-65X											
103.102.0046	D2SK-65X											
103.102.0027	D3SA-75X	1 3/8"	1 1/8"	3/4"	191.000.0035		191.000.0001					191.000.0016
103.102.0047	D3SC-75X											
103.102.0028	D3SC-100X											
103.102.0048	D3SS-100X											
103.102.0029	D3SS-150X	1 5/8"	1 3/8"	7/8"			191.000.0002					191.000.0017
103.102.0049	D4SF-100X		1 1/8"		191.000.0036		191.000.0001					
103.102.0030	D4SA-200X		1 3/8"	1 1/8"			191.000.0002					
103.102.0050	D4SL-150X		1 1/8"	7/8"		191.000.0093	191.000.0001					
103.102.0031	D4SH-250X	2 1/8"										191.000.0018
103.102.0051	D6SF-200X		1 3/8"				191.000.0002					
103.102.0032	D4SJ-300X											
103.102.0052	D6SL-250X			1 1/8"		191.000.0094						
103.102.0033	D6SH-350X			7/8"		191.000.0093						
103.102.0053	D6ST-320X			1 1/8"								

Accesorios Montados

Separador Aspiración Sin Intercambiador de Calor	Separador Aspiración Con Intercambiador de Calor	Filtro Desmontable Aspiración	Válvula Servicio Aspiración	Válvula Regulación Presión de Aspiración KVL	Separador Aceite Hermético	Válvula Servicio Descarga	Válvula Retención en Descarga	Silenciador en Descarga	Línea de Líquido (Filtro+Visor)	Válvula Solenoide Líquido	Válvula Servicio Líquido
191.000.0065	191.000.0072	191.000.0274	191.000.0217		191.000.0093	191.000.0215	191.000.0175	191.000.0324	191.000.0130	191.000.0244	191.000.0214
191.000.0066	191.000.0073	191.000.0275	191.000.0218		191.000.0094	191.000.0216	191.000.0176	191.000.0325	191.000.0131	191.000.0245	191.000.0215
									191.000.0130	191.000.0244	191.000.0214
									191.000.0131	191.000.0245	191.000.0215
					191.000.0095	191.000.0217	191.000.0177	191.000.0326	191.000.0132	191.000.0246	191.000.0216
191.000.0074			191.000.0219								
			191.000.0211	191.000.0260							
191.000.0060	191.000.0067	191.000.0270	191.000.0212	191.000.0261	191.000.0090	191.000.0210	191.000.0170	191.000.0321	191.000.0110	191.000.0240	191.000.0210
									191.000.0111	191.000.0241	191.000.0211
									191.000.0110	191.000.0240	191.000.0210
191.000.0062	191.000.0069	191.000.0271	191.000.0214	191.000.0262	191.000.0091	191.000.0212	191.000.0172	191.000.0322	191.000.0111	191.000.0241	191.000.0211
191.000.0063	191.000.0070	191.000.0272	191.000.0215	191.000.0263					191.000.0112	191.000.0242	191.000.0212
					191.000.0092	191.000.0214	191.000.0174	191.000.0323	191.000.0113	191.000.0243	191.000.0213
									191.000.0112	191.000.0242	191.000.0212
									191.000.0113	191.000.0243	191.000.0213
191.000.0064	191.000.0071	191.000.0273	191.000.0216	191.000.0264	191.000.0093	191.000.0215	191.000.0175	191.000.0324			
191.000.0065	191.000.0072	191.000.0274	191.000.0217		191.000.0094	191.000.0216	191.000.0176	191.000.0325	191.000.0130	191.000.0244	191.000.0214
					191.000.0093	191.000.0215	191.000.0175	191.000.0324			
					191.000.0094	191.000.0216	191.000.0176	191.000.0325	191.000.0131	191.000.0245	191.000.0215
191.000.0066	191.000.0073	191.000.0275	191.000.0218		191.000.0093	191.000.0215	191.000.0175	191.000.0324	191.000.0130	191.000.0244	191.000.0214
					191.000.0094	191.000.0216	191.000.0176	191.000.0325	191.000.0131	191.000.0245	191.000.0215
									191.000.0130	191.000.0244	191.000.0214
									191.000.0131	191.000.0245	191.000.0215

Capítulo 1

Resumen Accesorios Montados

Accesorio	Código	Descripción	Precio Euros
Arranque descargado externo *	191.000.0005	ACCESORIO MONTADO ARRANQUE DESCARGADO EXTERNO 5/8	233,00
	191.000.0000	ACCESORIO MONTADO ARRANQUE DESCARGADO EXTERNO 7/8	333,00
	191.000.0001	ACCESORIO MONTADO ARRANQUE DESCARGADO EXTERNO 1 1/8	381,00
	191.000.0002	ACCESORIO MONTADO ARRANQUE DESCARGADO EXTERNO 1 3/8	423,00
	191.000.0003	ACCESORIO MONTADO ARRANQUE DESCARGADO EXTERNO 1 5/8	556,00
	191.000.0004	ACCESORIO MONTADO ARRANQUE DESCARGADO EXTERNO 2 1/8	914,00
Antivibrador	191.000.0010	ACCESORIO MONTADO ANTIVIBRADOR 3/8	69,00
	191.000.0011	ACCESORIO MONTADO ANTIVIBRADOR 1/2	70,00
	191.000.0012	ACCESORIO MONTADO ANTIVIBRADOR 5/8	73,00
	191.000.0013	ACCESORIO MONTADO ANTIVIBRADOR 3/4	78,00
	191.000.0014	ACCESORIO MONTADO ANTIVIBRADOR 7/8	79,00
	191.000.0015	ACCESORIO MONTADO ANTIVIBRADOR 1 1/8	98,00
	191.000.0016	ACCESORIO MONTADO ANTIVIBRADOR 1 3/8	114,00
	191.000.0017	ACCESORIO MONTADO ANTIVIBRADOR 1 5/8	130,00
	191.000.0018	ACCESORIO MONTADO ANTIVIBRADOR 2 1/8	170,00
	191.000.0019	ACCESORIO MONTADO ANTIVIBRADOR 2 5/8	252,00
Resistencia de Cárter	191.000.0037	ACCESORIO MONTADO RESISTENCIA CÁRTER BITZER 2KES-2FES	93,00
	191.000.0030	ACCESORIO MONTADO RESISTENCIA CÁRTER BITZER 2EES-4CES	106,00
	191.000.0031	ACCESORIO MONTADO RESISTENCIA CÁRTER BITZER 4VES-4NES	104,00
	191.000.0032	ACCESORIO MONTADO RESISTENCIA CÁRTER BITZER 4JE-8FE	113,00
	191.000.0033	ACCESORIO MONTADO RESISTENCIA CÁRTER COPELAND DK	143,00
	191.000.0034	ACCESORIO MONTADO RESISTENCIA CÁRTER COPELAND DL, D2S	128,00
	191.000.0035	ACCESORIO MONTADO RESISTENCIA CÁRTER COPELAND D2D, D3	75,00
	191.000.0036	ACCESORIO MONTADO RESISTENCIA CÁRTER COPELAND D4, D6	78,00
	191.000.0038	ACCESORIO MONTADO RESISTENCIA CÁRTER COPELAND STREAM	223,00
	191.000.0039	ACCESORIO MONTADO RESISTENCIA CÁRTER FRASCOLD A, B, C, D	119,00
	191.000.0040	ACCESORIO MONTADO RESISTENCIA CÁRTER FRASCOLD F, Q, S	118,00
	191.000.0041	ACCESORIO MONTADO RESISTENCIA CÁRTER FRASCOLD V, Z, W	160,00
Separador de Aspiración sin Intercambiador de Calor *	191.000.0060	ACCESORIO MONTADO SEPARADOR ASPIRACIÓN SIN INT. CAMBIADOR DE CALOR 5/8	234,00
	191.000.0061	ACCESORIO MONTADO SEPARADOR ASPIRACIÓN SIN INT. CAMBIADOR DE CALOR 3/4	241,00
	191.000.0062	ACCESORIO MONTADO SEPARADOR ASPIRACIÓN SIN INT. CAMBIADOR DE CALOR 7/8	282,00
	191.000.0063	ACCESORIO MONTADO SEPARADOR ASPIRACIÓN SIN INT. CAMBIADOR DE CALOR 1 1/8	334,00
	191.000.0064	ACCESORIO MONTADO SEPARADOR ASPIRACIÓN SIN INT. CAMBIADOR DE CALOR 1 3/8	373,00
	191.000.0065	ACCESORIO MONTADO SEPARADOR ASPIRACIÓN SIN INT. CAMBIADOR DE CALOR 1 5/8	403,00
	191.000.0066	ACCESORIO MONTADO SEPARADOR ASPIRACIÓN SIN INT. CAMBIADOR DE CALOR 2 1/8	886,00
	191.000.0074	ACCESORIO MONTADO SEPARADOR ASPIRACIÓN SIN INT. CAMBIADOR DE CALOR 2 5/8	1.110,00
Separador de Aspiración con Intercambiador de Calor *	191.000.0067	ACCESORIO MONTADO SEPARADOR ASPIRACIÓN CON INT.CAMBIADOR DE CALOR 5/8	378,00
	191.000.0068	ACCESORIO MONTADO SEPARADOR ASPIRACIÓN CON INT.CAMBIADOR DE CALOR 3/4	384,00
	191.000.0069	ACCESORIO MONTADO SEPARADOR ASPIRACIÓN CON INT.CAMBIADOR DE CALOR 7/8	464,00
	191.000.0070	ACCESORIO MONTADO SEPARADOR ASPIRACIÓN CON INT.CAMBIADOR DE CALOR 1 1/8	539,00
	191.000.0071	ACCESORIO MONTADO SEPARADOR ASPIRACIÓN CON INT.CAMBIADOR DE CALOR 1 3/8	585,00
	191.000.0072	ACCESORIO MONTADO SEPARADOR ASPIRACIÓN CON INT.CAMBIADOR DE CALOR 1 5/8	599,00
	191.000.0073	ACCESORIO MONTADO SEPARADOR ASPIRACIÓN CON INT.CAMBIADOR DE CALOR 2 1/8	1.311,00
Separador de Aceite Hermético *	191.000.0090	ACCESORIO MONTADO SEPARADOR DE ACEITE HERMÉTICO 1/2	229,00
	191.000.0091	ACCESORIO MONTADO SEPARADOR DE ACEITE HERMÉTICO 5/8	251,00
	191.000.0092	ACCESORIO MONTADO SEPARADOR DE ACEITE HERMÉTICO 7/8	298,00
	191.000.0093	ACCESORIO MONTADO SEPARADOR DE ACEITE HERMÉTICO 1 1/8	313,00
	191.000.0094	ACCESORIO MONTADO SEPARADOR DE ACEITE HERMÉTICO 1 3/8	386,00
	191.000.0095	ACCESORIO MONTADO SEPARADOR DE ACEITE HERMÉTICO 1 5/8	557,00
	191.000.0096	ACCESORIO MONTADO SEPARADOR DE ACEITE HERMÉTICO 2 1/8	697,00
Línea de Líquido (Filtro Hermético + Visor)	191.000.0115	ACCESORIO MONTADO LÍNEA DE LÍQUIDO FILTRO HERMÉTICO F+V 1/4	106,00
	191.000.0110	ACCESORIO MONTADO LÍNEA DE LÍQUIDO FILTRO HERMÉTICO F+V 3/8	107,00
	191.000.0111	ACCESORIO MONTADO LÍNEA DE LÍQUIDO FILTRO HERMÉTICO F+V 1/2	114,00
	191.000.0112	ACCESORIO MONTADO LÍNEA DE LÍQUIDO FILTRO HERMÉTICO F+V 5/8	149,00
	191.000.0113	ACCESORIO MONTADO LÍNEA DE LÍQUIDO FILTRO HERMÉTICO F+V 3/4	160,00
	191.000.0114	ACCESORIO MONTADO LÍNEA DE LÍQUIDO FILTRO HERMÉTICO F+V 7/8	175,00
Línea de Líquido (Filtro Desmontable + Visor)	191.000.0130	ACCESORIO MONTADO LÍNEA DE LÍQUIDO FILTRO DESMONT. FD+V 7/8	278,00
	191.000.0131	ACCESORIO MONTADO LÍNEA DE LÍQUIDO FILTRO DESMONT. FD+V 1 1/8	292,00
	191.000.0132	ACCESORIO MONTADO LÍNEA DE LÍQUIDO FILTRO DESMONT. FD+V 1 3/8	337,00
	191.000.0133	ACCESORIO MONTADO LÍNEA DE LÍQUIDO FILTRO DESMONT. FD+V 1 5/8	381,00
	191.000.0134	ACCESORIO MONTADO LÍNEA DE LÍQUIDO FILTRO DESMONT. FD+V 2 1/8	453,00
Presostato Alta / Baja Danfoss	191.000.0157	ACCESORIO MONTADO PRESOSTATO KP17W A/B AUTO	220,00
	191.000.0150	ACCESORIO MONTADO PRESOSTATO KP15 A/B AUTO	218,00
	191.000.0155	ACCESORIO MONTADO PRESOSTATO KP15 A/B MAN	205,00
Presostato Alta Danfoss	191.000.0158	ACCESORIO MONTADO PRESOSTATO KP7W ALTA AUTO	201,00
	191.000.0151	ACCESORIO MONTADO PRESOSTATO KP5 ALTA AUTO	168,00
	191.000.0156	ACCESORIO MONTADO PRESOSTATO KP5 ALTA MAN	174,00
Presostato Baja Danfoss	191.000.0161	ACCESORIO MONTADO PRESOSTATO KP1 BAJA AUTO	169,00
	191.000.0160	ACCESORIO MONTADO PRESOSTATO KP1 BAJA MAN	175,00
Control Nivel de Aceite	191.000.0152	ACCESORIO MONTADO OLC-K1	270,00
	191.000.0153	ACCESORIO MONTADO PRESOSTATO DIFERENCIAL DE ACEITE MP55	437,00
	191.000.0154	ACCESORIO MONTADO PRESOSTATO DIFERENCIAL DE ACEITE OPS-2	309,00
	191.000.0159	ACCESORIO MONTADO PRESOSTATO DIFERENCIAL DE AC DELTA-PII	290,00
Regulador de Nivel de Aceite	191.000.0330	ACCESORIO MONTADO REGULADOR NIVEL DE ACEITE ELEC TECNAC TK3	372,00
	191.000.0331	ACCESORIO MONTADO REGULADOR NIVEL DE ACEITE ELEC KRIWAN INT280	Consultar
	191.000.0332	ACCESORIO MONTADO REGULADOR NIVEL DE ACEITE ELECTRÓNICO OPTRONIC	Consultar
	191.000.0333	ACCESORIO MONTADO REGULADOR NIVEL DE ACEITE MECÁNICO	Consultar

Resumen Accesorios Montados

Accesorio	Código	Descripción	Precio Euros
Válvula Retención	191.000.0170	ACCESORIO MONTADO VÁLVULA RETENCIÓN 3/8	95,00
	191.000.0171	ACCESORIO MONTADO VÁLVULA RETENCIÓN 1/2	95,00
	191.000.0172	ACCESORIO MONTADO VÁLVULA RETENCIÓN 5/8	107,00
	191.000.0173	ACCESORIO MONTADO VÁLVULA RETENCIÓN 3/4	110,00
	191.000.0174	ACCESORIO MONTADO VÁLVULA RETENCIÓN 7/8	147,00
	191.000.0175	ACCESORIO MONTADO VÁLVULA RETENCIÓN 1 1/8	147,00
	191.000.0176	ACCESORIO MONTADO VÁLVULA RETENCIÓN 1 3/8	196,00
	191.000.0177	ACCESORIO MONTADO VÁLVULA RETENCIÓN 1 5/8	266,00
	191.000.0178	ACCESORIO MONTADO VÁLVULA RETENCIÓN 2 1/8	447,00
Reducción de Capacidad	191.000.0190	ACCESORIO MONTADO REDUCCIÓN DE CAPACIDAD BITZER 4FES-4CES	745,00
	191.000.0191	ACCESORIO MONTADO REDUCCIÓN DE CAPACIDAD BITZER 4VES-4NES	628,00
	191.000.0192	ACCESORIO MONTADO REDUCCIÓN DE CAPACIDAD BITZER 4JE-6FE	649,00
	191.000.0193	ACCESORIO MONTADO REDUCCIÓN DE CAPACIDAD COPELAND D_SA, D_SH, D_SF, D_SL, D_ST	Consultar
	191.000.0194	ACCESORIO MONTADO REDUCCIÓN DE CAPACIDAD COPELAND D_SJ, D_SK, D_SU	Consultar
	191.000.0195	ACCESORIO MONTADO REDUCCIÓN DE CAPACIDAD COPELAND STREAM _MK	Consultar
	191.000.0196	ACCESORIO MONTADO REDUCCIÓN DE CAPACIDAD COPELAND STREAM 4MA, 4MH, _MI, _MJ	Consultar
	191.000.0197	ACCESORIO MONTADO REDUCCIÓN DE CAPACIDAD COPELAND STREAM 4MF, 4ML, _MM, _MT	1.081,00
	191.000.0198	ACCESORIO MONTADO REDUCCIÓN DE CAPACIDAD COPELAND STREAM _MU	Consultar
	191.000.0199	ACCESORIO MONTADO REDUCCIÓN DE CAPACIDAD FRASCOLD Q	379,00
	191.000.0200	ACCESORIO MONTADO REDUCCIÓN DE CAPACIDAD FRASCOLD S	600,00
	191.000.0201	ACCESORIO MONTADO REDUCCIÓN DE CAPACIDAD FRASCOLD V, W, Z	399,00
Válvula de Bola	191.000.0210	ACCESORIO MONTADO VÁLVULA BOLA 3/8	74,00
	191.000.0211	ACCESORIO MONTADO VÁLVULA BOLA 1/2	75,00
	191.000.0212	ACCESORIO MONTADO VÁLVULA BOLA 5/8	85,00
	191.000.0213	ACCESORIO MONTADO VÁLVULA BOLA 3/4	85,00
	191.000.0214	ACCESORIO MONTADO VÁLVULA BOLA 7/8	108,00
	191.000.0215	ACCESORIO MONTADO VÁLVULA BOLA 1 1/8	150,00
	191.000.0216	ACCESORIO MONTADO VÁLVULA BOLA 1 3/8	181,00
	191.000.0217	ACCESORIO MONTADO VÁLVULA BOLA 1 5/8	239,00
	191.000.0218	ACCESORIO MONTADO VÁLVULA BOLA 2 1/8	265,00
	191.000.0219	ACCESORIO MONTADO VÁLVULA BOLA 2 5/8	343,00
Manómetro	191.000.0230	ACCESORIO MONTADO MANÓMETRO ALTA	117,00
	191.000.0231	ACCESORIO MONTADO MANÓMETRO BAJA	114,00
	191.000.0232	ACCESORIO MONTADO MANÓMETRO ACEITE	114,00
Transductor de Presión	191.000.0233	ACCESORIO MONTADO TRANSDUCTOR BAJA JC	219,00
	191.000.0234	ACCESORIO MONTADO TRANSDUCTOR ALTA JC	219,00
Válvula Solenoide	191.000.0240	ACCESORIO MONTADO VÁLVULA SOLENOIDE 3/8	94,00
	191.000.0241	ACCESORIO MONTADO VÁLVULA SOLENOIDE 1/2	97,00
	191.000.0242	ACCESORIO MONTADO VÁLVULA SOLENOIDE 5/8	154,00
	191.000.0243	ACCESORIO MONTADO VÁLVULA SOLENOIDE 3/4	169,00
	191.000.0244	ACCESORIO MONTADO VÁLVULA SOLENOIDE 7/8	173,00
	191.000.0245	ACCESORIO MONTADO VÁLVULA SOLENOIDE 1 1/8	237,00
	191.000.0246	ACCESORIO MONTADO VÁLVULA SOLENOIDE 1 3/8	435,00
	191.000.0247	ACCESORIO MONTADO VÁLVULA SOLENOIDE 1 5/8	458,00
	191.000.0248	ACCESORIO MONTADO VÁLVULA SOLENOIDE 2 1/8	Consultar
Válvula Regulación de Presión de Aspiración	191.000.0260	ACCESORIO MONTADO VÁLVULA REGULACIÓN ASPIRACIÓN KVL 1/2	227,00
	191.000.0261	ACCESORIO MONTADO VÁLVULA REGULACIÓN ASPIRACIÓN KVL 5/8	237,00
	191.000.0262	ACCESORIO MONTADO VÁLVULA REGULACIÓN ASPIRACIÓN KVL 7/8	353,00
	191.000.0263	ACCESORIO MONTADO VÁLVULA REGULACIÓN ASPIRACIÓN KVL 1 1/8	498,00
	191.000.0264	ACCESORIO MONTADO VÁLVULA REGULACIÓN ASPIRACIÓN KVL 1 3/8	541,00
Filtro Desmontable de Aspiración	191.000.0270	ACCESORIO MONTADO FILTRO DESMONTABLE 5/8	183,00
	191.000.0271	ACCESORIO MONTADO FILTRO DESMONTABLE 7/8	184,00
	191.000.0272	ACCESORIO MONTADO FILTRO DESMONTABLE 1 1/8	220,00
	191.000.0273	ACCESORIO MONTADO FILTRO DESMONTABLE 1 3/8	257,00
	191.000.0274	ACCESORIO MONTADO FILTRO DESMONTABLE 1 5/8	311,00
	191.000.0275	ACCESORIO MONTADO FILTRO DESMONTABLE 2 1/8	376,00
Regulador de Velocidad para los Ventiladores del Condensador	191.000.0290	ACCESORIO MONTADO REGULADOR VELOCIDAD 4A (230V - 1Ph)	241,00
	191.000.0291	ACCESORIO MONTADO REGULADOR VELOCIDAD 6A (230V - 1Ph)	500,00
	191.000.0292	ACCESORIO MONTADO REGULADOR VELOCIDAD 8A (230V - 1Ph)	551,00
Ventilador de Culata	191.000.0301	ACCESORIO MONTADO VENTILADOR CULATA BITZER 2KES-2FES	394,00
	191.000.0302	ACCESORIO MONTADO VENTILADOR CULATA BITZER 2EES-2CES	493,00
	191.000.0303	ACCESORIO MONTADO VENTILADOR CULATA BITZER 4FES-4CES	512,00
	191.000.0300	ACCESORIO MONTADO VENTILADOR CULATA BITZER 4VES-4NES	485,00
	191.000.0304	ACCESORIO MONTADO VENTILADOR CULATA BITZER 4JE-4FE	606,00
	191.000.0305	ACCESORIO MONTADO VENTILADOR CULATA BITZER 6JE-6FE	627,00
	191.000.0306	ACCESORIO MONTADO VENTILADOR CULATA FRASCOLD A, B, C, D, F	449,00
	191.000.0307	ACCESORIO MONTADO VENTILADOR CULATA FRASCOLD Q	424,00
	191.000.0308	ACCESORIO MONTADO VENTILADOR CULATA FRASCOLD S	639,00
	191.000.0309	ACCESORIO MONTADO VENTILADOR CULATA FRASCOLD V	638,00
	191.000.0310	ACCESORIO MONTADO VENTILADOR CULATA FRASCOLD Z	652,00
	191.000.0311	ACCESORIO MONTADO VENTILADOR CULATA FRASCOLD W	652,00
Silenciador de Descarga	191.000.0320	ACCESORIO MONTADO SILENCIADOR DESCARGA 3/8	Consultar
	191.000.0321	ACCESORIO MONTADO SILENCIADOR DESCARGA 1/2	Consultar
	191.000.0322	ACCESORIO MONTADO SILENCIADOR DESCARGA 5/8	87,00
	191.000.0323	ACCESORIO MONTADO SILENCIADOR DESCARGA 7/8	Consultar
	191.000.0324	ACCESORIO MONTADO SILENCIADOR DESCARGA 1 1/8	Consultar
	191.000.0325	ACCESORIO MONTADO SILENCIADOR DESCARGA 1 3/8	Consultar
	191.000.0326	ACCESORIO MONTADO SILENCIADOR DESCARGA 1 5/8	Consultar

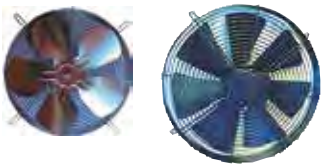

Capítulo 1

Aplicaciones CO_2

TÍPICAS APLICACIONES CON CO2 COMO REFRIGERANTE

SISTEMAS TRANSCRÍTICOS DE ETAPA SIMPLE

Proceso transcrítico de descarga de una sola etapa. Las aplicaciones transcríticas de CO2 de una etapa se usan en refrigeración, en temperaturas de evaporación media-alta, en sistemas de calefacción y bomba de calor o sistemas de recuperación de calor en los que el funcionamiento en el campo transcrítico aprovecha las altas temperaturas de descarga.

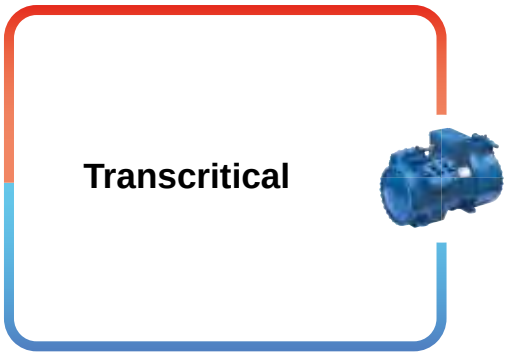

SISTEMAS TRANSCRÍTICOS DE DOBLE ETAPA O BOOSTER

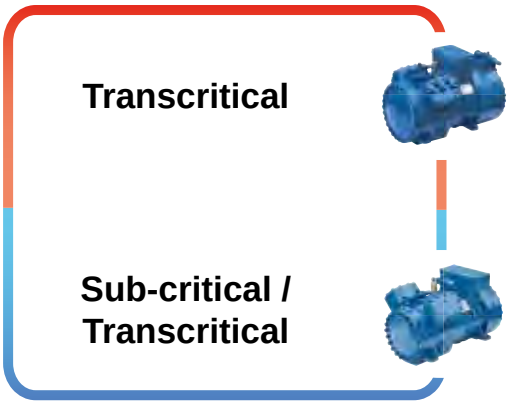

El sistema booster es una aplicación con dos etapas de descarga: donde la descarga de la primera etapa de baja temperatura, que consiste en uno o más compresores para el ciclo de CO2 subcrítico, está directamente conectada a la aspiración de la segunda etapa de compresión, formada por uno o más compresores para el ciclo de CO2 transcrítico. Los sistemas booster pueden construirse de acuerdo a diferentes diagramas de diseño. El más común utilizado en refrigeración, contempla un recipiente de media presión en el que se recoge el fluido refrigerante después de haber experimentado una expansión inicial. El refrigerante líquido utilizado se extrae de este receptor intermedio (bombeado o a través de fluidos secundarios) hacia los servicios de media temperatura de evaporación y luego para aplicaciones de baja temperatura de evaporación, después de haber experimentado una segunda expansión. Se emplean compresores de CO2 subcritico en la primera etapa (baja temperatura) y compresores de CO2 transcrítico en su segunda etapa (media temperatura).

SISTEMAS EN CASCADA

Un sistema en cascada puede propiciar el uso de diferentes refrigerantes en dos circuitos de refrigeración separados en alta y baja temperatura de evaporación. Entre las aplicaciones más comunes, citamos la que consiste en un circuito de refrigeración de CO2 a baja temperatura, empleando con compresores para ciclo de CO2 subcrítico, combinado con un segundo circuito a alta temperatura que puede diseñarse utilizando diferentes refrigerantes como HFC y HFO, pero también hidrocarburos o amoníaco. La etapa de alta temperatura recoge el calor de condensación de la primera etapa a través de un intercambiador intermedio, y de acuerdo con el diagrama de principio, también puede dar servicio, directa o indirectamente, a las aplicaciones de media temperatura.

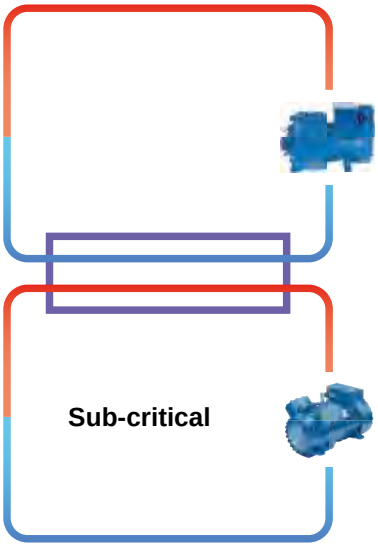

SISTEMAS TÍPICOS DISPONIBLES

Transcritico Media Temperatura (una etapa simple)

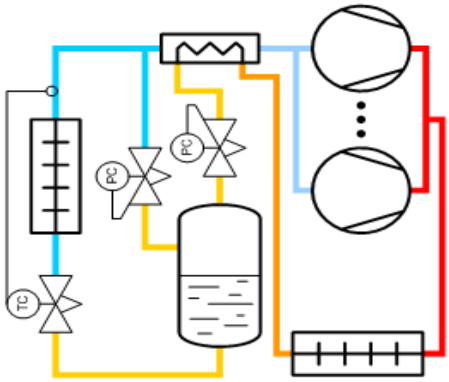

Transcritico Media Temperatura (una etapa) con CP (compresor en paralelo)

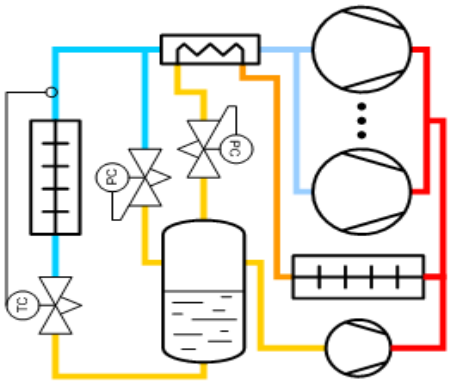

Transcritico Booster (dos etapas) Media Temperatura (MT) / Baja Temperatura (LT)

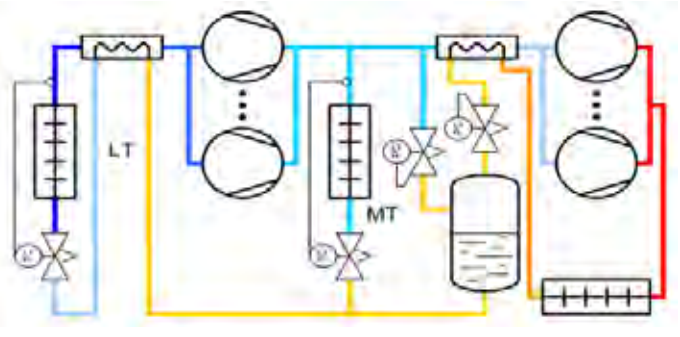

Transcritico Booster (dos etapas) Media Temperatura (MT) con CP (compresor en paralelo) / Baja Temperatura (T)

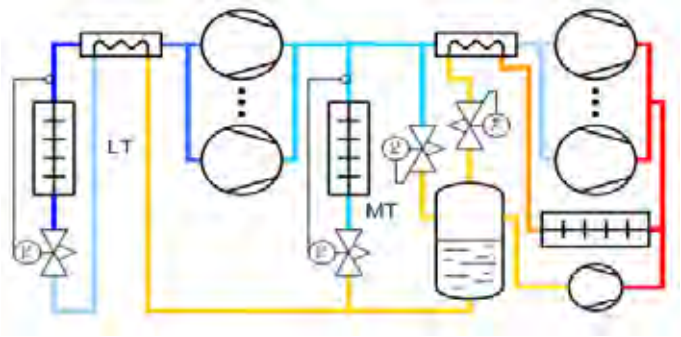

Transcritico Booster (dos etapas) MT/LT con PC (compresor en paralelo). MT en expansión directa (DX) y LT bombeado

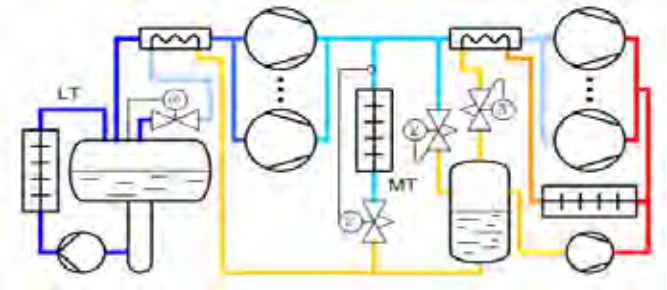

Cascada HFC / CO2 (LT en expansión directa)

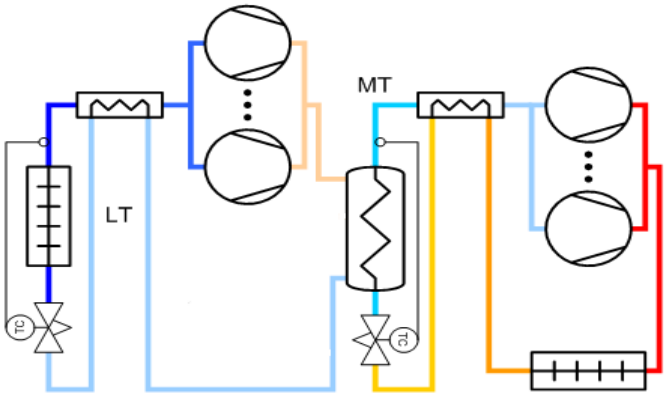

Cascada HFC / CO2 (MT bombeado y LT en expansión directa)

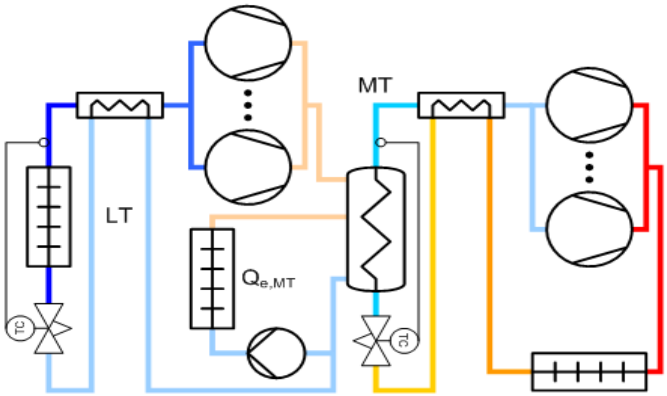

Capítulo 1

Sistemas eyectores CO_2

Novedad

SISTEMA EYECTOR DANFOSS

SISTEMAS MULTI EYECTOR

La solución Danfoss Multi Ejector, consiste en una válvula de alta presión CTM 6 y un controlador AK-PC 782A. Esta solución hace que los sistemas de refrigeración con CO2 sean económicamente competitivos contra los sistemas de HFC a todas las temperaturas ambientales al mejorar COP en comparación con los sistemas de compresores paralelos estándar. Los sistemas de CO2 con la solución Multi Ejector se pueden instalar en cualquier clima con un consumo de energía menor que, por ejemplo, el R404A. Elimina la barrera de ecuador de CO2 por completo.

El Multi Eyector está diseñado para levantar una parte del gas de la aspiración de MT y mezclarlo con el gas proveniente del enfriador de gas a un nivel de presión medio. El gas precomprimido se toma desde el receptor hasta el compresor paralelo que funciona de manera más eficiente debido a que se requiere una elevación de presión más baja.

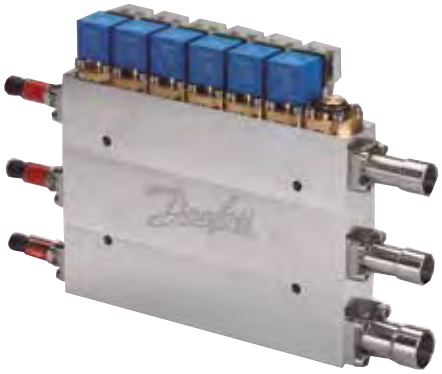

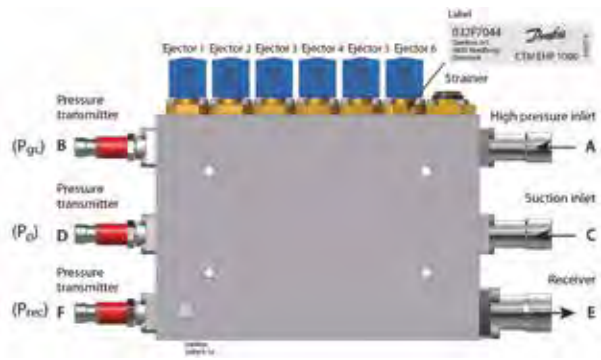

Sistema Transcritico Media Temperatura (una etapa) con compresor en paralelo (IT) y Danfoss Multi Ejector de gas

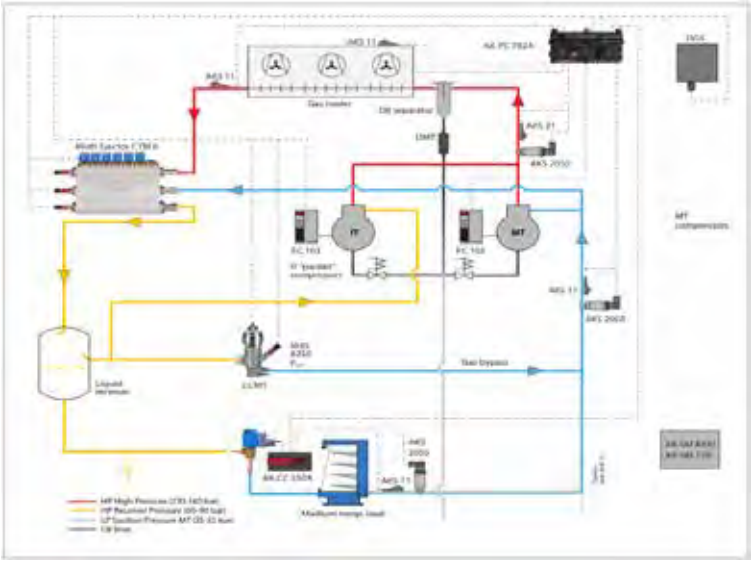

Sistema Booster Transcrítico (dos etapas) Media Temperatura con compresor en paralelo (IT) y Danfoss Multi Ejector de gas / LT en expansión directa

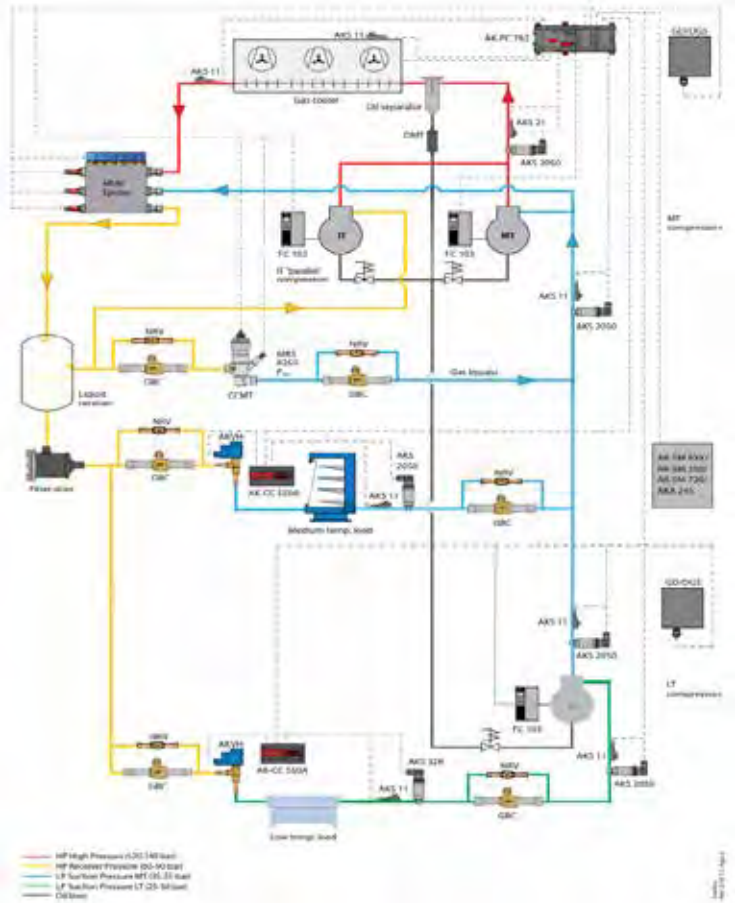

Sistemas eyectores CO_2

Novedad

SISTEMA EYECTOR CAREL

Sistema Booster Trasncrítico (dos etapas) Media Temperatura con compresor en paralelo (CP) y Carel EmJ Ejector de gas / LT en expansión directa

SISTEMA EYECTOR CAREL

El eyector modulador optimiza los costos y la complejidad de la instalación, ya que puede adaptarse de forma continua e instantánea a condiciones operativas específicas y la modulación continua aumenta directamente la eficiencia energética de los sistemas transcríticos de CO2 en todas las condiciones de trabajo.

El uso de eyectores moduladores con el controlador de rack de compresor pRack pR300T de CAREL permite una gestión integrada y sincronizada de todos los componentes del rack.

El resultado global es una reducción en el número de compresores necesarios para la misma capacidad de enfriamiento que un sistema sin eyectores moduladores CAREL.

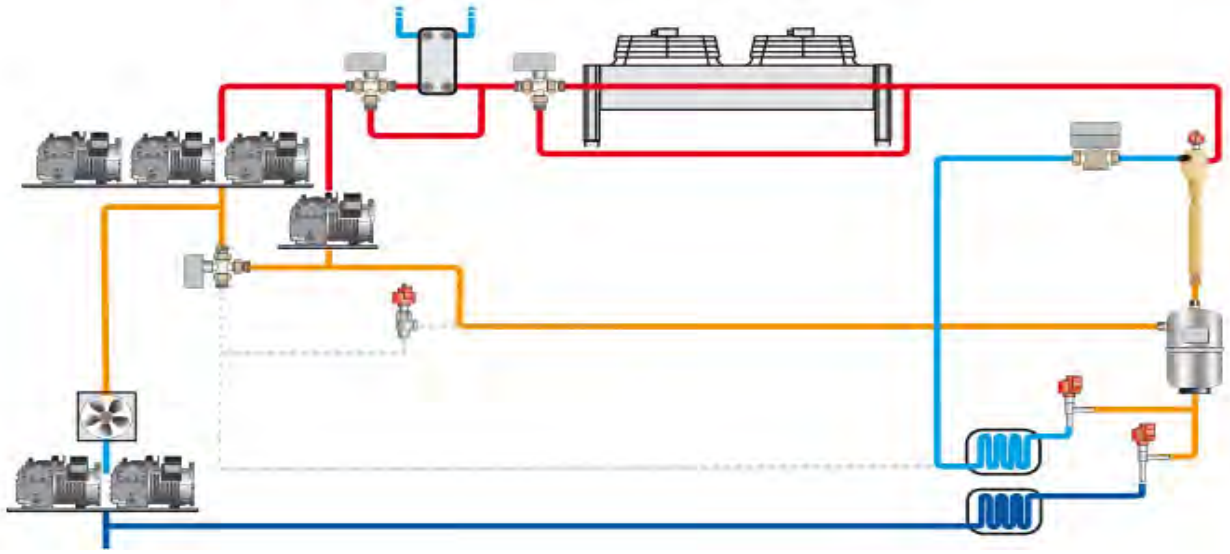

Capítulo 1

Refrigeración con CO_2

Novedad

SCM CO2 SMART BOOSTER

Siguiendo con nuestra idea de sostenibilidad, hemos desarrollado una nueva gama de equipos de CO2 transcrítico con un consumo energético inferior a las soluciones de HFC tradicionales y una baja huella de carbono en su fabricación.

Con un diseño compacto, estos equipos son muy sencillos de instalar y faciles de mantener.

Pensadas para instalaciones de baja potencia frigorífica como tiendas de conveniencia o pequeños supermercados.

Las unidades están equipadas con un cuadro eléctrico completo, preprogramado y testado en fábrica para una fácil y rápida puesta en marcha.

La gama consta de 5 modelos de Media Temperatura a los que se les puede añadir una carga de Baja Temperatura según las siguientes configuraciones:

Modelos Media Temperatura	Compresores Bitzer	kW Tªe -10ºC	Combinaciones con Modelos Baja Temperatura							
			+UMCE 007 HBT		+UMCE 010 HBT		+UMCE 020 HBT		+UMCE 2x007 HBT	
			Tªe-10ºC	Tªe-33ºC	Tªe-10ºC	Tªe-33ºC	Tªe-10ºC	Tªe-33ºC	Tªe-10ºC	Tªe-33ºC
MWS 2x043MTDX	2 x 4PTC-6K	14,9	11,3	2,9	9,2	4,6	-	-	-	-
MWS 065x043MTDX	4MTC-7K + 4PTC-6K	19,2	15,6	2,9	13,6	4,6	-	-	-	-
MWS 2x65MTDX	2 x 4MTC-7K	23,5	20	2,9	18	4,6	-	-	-	-
MWS 096x065MTDX	4KTC-10K + 4MTC-7K	29,5	26	2,9	23,9	4,6	22,4	5,9	22,5	5,8
MWS 2x096MTDX	2 x 4KTC-10K	35,5	32	2,9	29,9	4,6	28,4	5,9	28,4	5,8
	Compresor Bitzer		2MME-07K		2KME-1K		2JME-2K		2 x 2MME-07K	

SCM CO2 SMART BOOSTER

Línea de aspiración de Baja Temperatura
- Presión de disño de 60bar. 80bar en opción.
- Linea de aspiración fabricada en cobre K65.
- Presostato automático de baja presión.

Línea de descarga de Baja Temperatura
- Presión de disño de 60bar. 80bar en opción.
- Linea de descarga fabricada en cobre K65.
- Presostato automático de alta presión.
- Silenciador de descarga.

Línea de líquido
- Presión de diseño de 80bar.
- Linea de líquido fabricada en cobre K65.
- Doble válvula de seguridad sobre distribuidor de 3 vías.
- Filtro de líquido con cartucho deshidratador.
- Recipiente de líquido de 70 litros con 3 visores de líquido.
- Sensor electrónico de nivel mínimo de líquido.
- Intercambiador de calor interno para aspiración de flash gas MT.
- Válvula de media presión ("flash gas by-pass") Danfoss CCMT.

Línea de descarga de Media Temperatura
- Presión de disño de 120bar. 130bar en opción.
- Material por compresor y descarga general en K65.
- Conexiones a Gas Cooler en cobre K65.
- Compresor Bitzer con módulo IQ para gestión de modulación de capacidad frigorífica con CRII
- Presostato manual de alta presión.
- Doble válvula de seguridad sobre distribuidor de 3 vías.
- Separador de aceite con depósito de aceite integrado.
- Válvula de alta presión Danfoss CCMT.

Línea de aceite
- Fabricada en cobre K65.
- Regulador electrónico de aceite Traxoil por compresor.
- Filtro deshidratador de aceite reemplazable.

Línea de descarga de Baja Temperatura
- Presión de disño de 60bar. 80bar en opción.
- Linea de descarga fabricada en cobre K65.
- Presostato automático de alta presión.
- Silenciador de descarga.

Línea de aspiración de Media Temperatura
- Presión de disño de 60bar. 80bar en opción.
- Linea de aspiración fabricada en cobre K65.
- Presostato automático de baja presión.
- Doble válvula de seguridad sobre distribuidor de 3 vías.

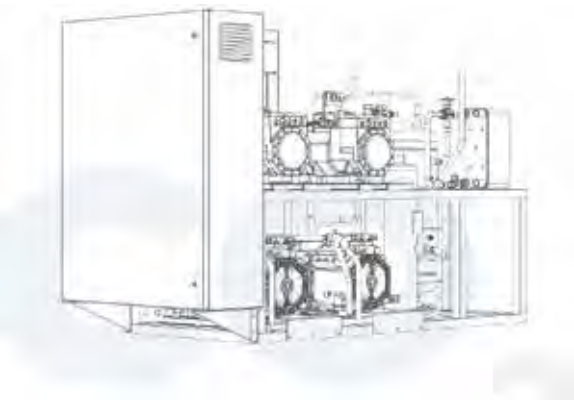

Refrigeración con CO_2

Novedad

SCM CO2 SMART BOOSTER

MODELO	CÓDIGO	Precio EUROS
MWS 2x043MTDX	140.123.0022	**64.363,00**
MWS 065+043MTDX	140.123.0023	**64.363,00**
MWS 2x65MTDX	140.123.0024	**65.657,00**
MWS 096+065MTDX	140.123.0025	**66.920,00**
MWS 2x096MTDX	140.123.0026	**68.499,00**

MODELO	CÓDIGO	Precio EUROS
MWS 2x043MTDX + UMCE 007 HBT	140.123.0031	**70.203,00**
MWS 065+043MTDX + UMCE 007 HBT	140.123.0032	**70.203,00**
MWS 2x65MTDX + UMCE 007 HBT	140.123.0033	**71.339,00**
MWS 096+065MTDX + UMCE 007 HBT	140.123.0034	**72.286,00**
MWS 2x096MTDX + UMCE 007 HBT	140.123.0035	**74.496,00**
MWS 2x043MTDX + UMCE 010 HBT	140.123.0036	**70.550,00**
MWS 065+043MTDX + UMCE 010 HBT	140.123.0037	**70.235,00**
MWS 2x65MTDX + UMCE 010 HBT	140.123.0038	**71.813,00**
MWS 096+065MTDX + UMCE 010 HBT	140.123.0039	**73.076,00**
MWS 2x096MTDX + UMCE 010 HBT	140.123.0040	**75.127,00**
MWS 096+065MTDX + UMCE 020 HBT	140.123.0041	**74.117,00**
MWS 2x096MTDX + UMCE 020 HBT	140.123.0042	**75.442,00**
MWS 096+065MTDX + UMCE 2x007 HBT	140.123.0043	**80.809,00**
MWS 2x096MTDX + UMCE 2x007 HBT	140.123.0044	**82.387,00**

Datos comunes:	
Recipiente de líquido	**70L**
Conexión de aspiración de MT	**5/8"**
Conexión de aspiración de LT	**1/2"**
Conexión de línea de líquido	**5/8"**
Modulación de capacidad frigorífica con CRII	**25-100%**
Tensión de suministro	**400V/3+N/50Hz**
Largo sin cuadro eléctrico (mm)	**1600**
Fondo (mm)	**750**
Alto (mm)	**1360**
Cuadro eléctrico (mm)	**800x300x1200**
Peso del conjunto (kg)	**1170**
Opcional variador de frecuencia MT	**30-70Hz**
Opcional variador de frecuencia LT	**30-70Hz**

Refrigeración con CO_2

Novedad

SCM CO2 LEAN LINE BOOSTER PARA INTERIOR

Centrales de CO2 para refrigeración simultánea en alta y baja temperatura.

En línea con la gama Smart Booster, la gama Lean Line Booster cumple con requisitos de potencia superiores. Más de 100kW en regimen positivo y 30kw en régimen negativo.

Diseñada para su instalación en interiores y pensada para ser colocada contra una pared, permite desde el frente acceder a todos sus componentes y realizar cualquier mantenimiento de forma sencilla.

Configuración básica estandar para colocación en el exterior, completamente listas para funcionar.

La amplia variedad de configuraciones, hacen de esta gama una referencia para la mayoría de instalaciones comerciales y semiindustriales modernas.

Incluyen módulo Inverter en compresor de cabecera de media temperatura e inyección de líquido.

Para temperaturas ambiente más elevadas, existen elementos opcionales que aseguran el perfecto funcionamiento y la máxima eficiencia energética del sistema.

Recuperación de calor, compresor en paralelo, eyector de gas, eyector de líquido o gas cooler con sistema adiabático pueden ser contemplados como opcionales en función de la localización de la instalación y su aplicación.

Estas tecnologías adicionales pueden generar un ahorro energético demostrable en comprarción a las centrales tradicionales de HFC.

Datos comunes (2+1; 2+2):	
Recipiente de líquido	70L
Conexión de aspiración de MT K65	1 1/8"
Conexión de aspiración de LT	5/8"
Conexión de línea de líquido	7/8"
Variador de frecuencia MT	30-70Hz
Tensión de suministro	400V/3+N/50Hz
Largo (mm)	2250
Fondo (mm)	900
Alto (mm)	1800
Peso del conjunto (kg)	1150-1290
Opcional variador de frecuencia LT	30-70Hz

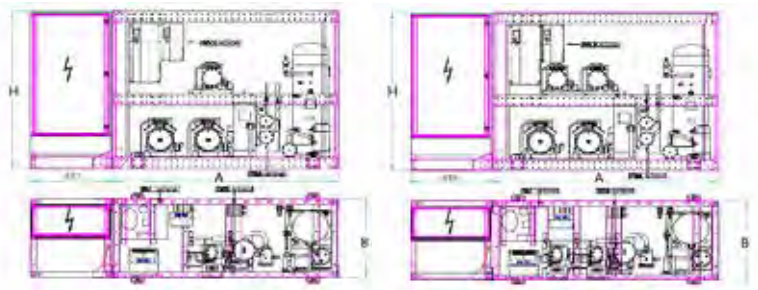

Datos comunes (3+1; 3+2):	
Recipiente de líquido	70-100L
Conexión de aspiración de MT K65	1 1/8"-1 3/8"
Conexión de aspiración de LT	5/8"-7/8"
Conexión de línea de líquido	7/8"
Variador de frecuencia MT	30-70Hz
Tensión de suministro	400V/3+N/50Hz
Largo (mm)	2600
Fondo (mm)	900
Alto (mm)	1800
Peso del conjunto (kg)	1150-1630
Opcional variador de frecuencia LT	30-70Hz

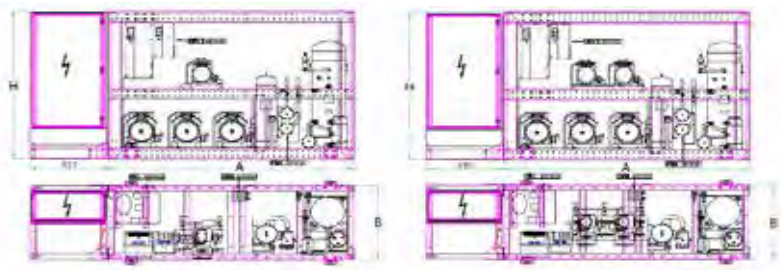

Refrigeración con CO_2

Novedad

SCM CO2 LEAN LINE BOOSTER PARA INTERIOR

Compresores Bitzer		Potencia Frigorífica (kW)		MODELO	CÓDIGO	Precio EUROS
Media Temperatura	Baja Temperatura	Tªev -8ºC	Tªev -35ºC			
2x 2KTE-5K	2KSL-1K	18	4	**MWL 2x048 MTDX + UMCE 010 BT**	140.123.0045	**97.063,00**
2x 4MTC-7K	2JSL-2K	25	5	**MWL 2x065 MTDX + UMCE 020 BT**	140.123.0046	**98.963,00**
4MTC-7K + 4KTC-10K	2HSL-3K	29	7	**MWL 065 + 096 MTDX + UMCE 030 BT**	140.123.0047	**99.279,00**
2x 2KTE-5K	2x 2NSL-05K	17	4	**MWL 2x048 MTDX + UMCE 2x005 BT**	140.123.0048	**104.429,00**
2x 4MTC-7K	2x 2MSL-07K	24	5	**MWL 2x065 MTDX + UMCE 2x007 BT**	140.123.0049	**106.232,00**
2x 4KTC-10K	2x 2KSL-1K	36	8	**MWL 2x096 MTDX + UMCE 2x010 BT**	140.123.0050	**109.069,00**
2x 4HTC-15K	2x 2JSL-2K	45	10	**MWL 2x120 MTDX + UMCE 2x020 BT**	140.123.0051	**114.824,00**
4HTC-15K + 4FTC-20K	2x 2HSL-3K	54	13	**MWL 120 + 178 MTDX + UMCE 2x030 BT**	140.123.0052	**116.336,00**
3x 2MTE-4K	2MSL-07K	18	2	**MWL 3x033 MTDX + UMCE 007 BT**	140.123.0053	**107.483,00**
3x 2KTE-5K	2KSL-1K	27	4	**MWL 3x043 MTDX + UMCE 010 BT**	140.123.0054	**110.335,00**
3x 4MTC-7K	2JSL-2K	37	5	**MWL 3x065 MTDX + UMCE 020 BT**	140.123.0055	**111.260,00**
4MTC-7K + 2x 4KTC-10K	2HSL-3K	48	7	**MWL 065 + 2x096 MTDX + UMCE 030 BT**	140.123.0056	**111.931,00**
3x 2KTE-5K	2x 2NSL-05K	27	4	**MWL 3x043 MTDX + UMCE 2x005 BT**	140.123.0057	**117.701,00**
3x 4MTC-7K	2x 2MSL-07K	37	5	**MWL 3x065 MTDX + UMCE 2x007 BT**	140.123.0058	**118.529,00**
4MTC-7K + 2x 4KTC-10K	2x 2KSL-1K	46	8	**MWL 065 + 2x096 MTDX + UMCE 2x010 BT**	140.123.0059	**119.090,00**
3x 4KTC-10K	2x 2JSL-2K	52	10	**MWL 3x096 MTDX + UMCE 2x020 BT**	140.123.0060	**122.986,00**
4KTC-10K + 2x 4HTC-15K	2x 2HSL-3K	58	13	**MWL 096 + 2x120 MTDX + UMCE 2x030 BT**	140.123.0061	**124.927,00**
2x 4HTC-15K + 4FTC-20K	2x 2GSL-3K	75	16	**MWL 2x120 178 MTDX + UMCE 2x035 BT**	140.123.0062	**128.695,00**
3x 4FTC-20K	2x 2FSL-4K	103	21	**MWL 3x178 MTDX + UMCE 2x040 BT**	140.123.0063	**137.754,00**

SCM CO2 LEAN LINE BOOSTER PARA EXTERIOR CON GAS COOLER INTEGRADO

Centrales de CO2 para refrigeración simultánea en alta y baja temperatura.

Configuración básica estandar para colocación en el exterior, completamente listas para funcionar.

Incluyen módulo Inverter en compresor de cabecera de media temperatura e inyección de líquido.

Para temperaturas ambiente más elevadas, existen elementos opcionales que aseguran el perfecto funcionamiento y la máxima eficiencia energética del sistema.

Recuperación de calor, compresor en paralelo, eyector de gas, eyector de líquido o gas cooler con sistema adiabático pueden ser contemplados como opcionales en función de la localización de la instalación y su aplicación.

Estas tecnologías adicionales pueden generar un ahorro energético demostrable en comprarción a las centrales tradicionales de HFC.

Compresores Bitzer		Potencia Frigorífica (kW)		MODELO	CÓDIGO	Precio EUROS
Media Temperatura	Baja Temperatura	Tªev -8ºC	Tªev -35ºC			
2x 2KTE-5K	2KSL-1K	18	4	**PNCC-MWL 2x048 MTDX + UMCE 010 BT**	140.123.0001	**142.258,00**
2x 4MTC-7K	2JSL-2K	25	5	**PNCC-MWL 2x065 MTDX + UMCE 020 BT**	140.123.0002	**144.312,00**
4MTC-7K + 4KTC-10K	2HSL-3K	29	7	**PNCC-MWL 065 + 096 MTDX + UMCE 030 BT**	140.123.0003	**144.653,00**
2x 2KTE-5K	2x 2NSL-05K	17	4	**PNCC-MWL 2x048 MTDX + UMCE 2x005 BT**	140.123.0004	**150.287,00**
2x 4MTC-7K	2x 2MSL-07K	24	5	**PNCC-MWL 2x065 MTDX + UMCE 2x007 BT**	140.123.0005	**152.236,00**
2x 4KTC-10K	2x 2KSL-1K	36	8	**PNCC-MWL 2x096 MTDX + UMCE 2x010 BT**	140.123.0006	**155.304,00**
2x 4HTC-15K	2x 2JSL-2K	45	10	**PNCC-MWL 2x120 MTDX + UMCE 2x020 BT**	140.123.0007	**161.525,00**
4HTC-15K + 4FTC-20K	2x 2HSL-3K	54	13	**PNCC-MWL 120 + 178 MTDX + UMCE 2x030 BT**	140.123.0008	**163.159,00**
3x 2MTE-4K	2MSL-07K	18	2	**PNCC-MWL 3x033 MTDX + UMCE 007 BT**	140.123.0009	**153.590,00**
3x 2KTE-5K	2KSL-1K	27	4	**PNCC-MWL 3x043 MTDX + UMCE 010 BT**	140.123.0010	**156.672,00**
3x 4MTC-7K	2JSL-2K	37	5	**PNCC-MWL 3x065 MTDX + UMCE 020 BT**	140.123.0011	**157.672,00**
4MTC-7K + 2x 4KTC-10K	2HSL-3K	48	7	**PNCC-MWL 065 + 2x096 MTDX + UMCE 030 BT**	140.123.0012	**158.399,00**
3x 2KTE-5K	2x 2NSL-05K	27	4	**PNCC-MWL 3x043 MTDX + UMCE 2x005 BT**	140.123.0013	**164.702,00**
3x 4MTC-7K	2x 2MSL-07K	37	5	**PNCC-MWL 3x065 MTDX + UMCE 2x007 BT**	140.123.0014	**165.599,00**
4MTC-7K + 2x 4KTC-10K	2x 2KSL-1K	46	8	**PNCC-MWL 065 + 2x096 MTDX + UMCE 2x010 BT**	140.123.0015	**166.203,00**
3x 4KTC-10K	2x 2JSL-2K	52	10	**PNCC-MWL 3x096 MTDX + UMCE 2x020 BT**	140.123.0016	**170.414,00**
4KTC-10K + 2x 4HTC-15K	2x 2HSL-3K	58	13	**PNCC-MWL 096 + 2x120 MTDX + UMCE 2x030 BT**	140.123.0017	**178.911,00**
2x 4HTC-15K + 4FTC-20K	2x 2GSL-3K	75	16	**PNC-MWL 2x120 178 MTDX + UMCE 2x035 BT**	140.123.0018	**185.695,00**
3x 4FTC-20K	2x 2FSL-4K	103	21	**PNC-MWL 3x178 MTDX + UMCE 2x040 BT**	140.123.0019	**192.353,00**

SCM CO2 LEAN LINE BOOSTER PARA EXTERIOR CON GAS COOLER INTEGRADO

Dimensiones (mm)			Descarga MT K65	Aspiración		Depósito de líquido (l)	Línea de líquido	MODELO
Largo	Ancho	Alto		MT K65	LT Cobre			
3240	1100	1790	22 mm	28 mm	16 mm	70	22 mm	PNCC-MWL 2x048 MTDX + UMCE 010 BT
								PNCC-MWL 2x065 MTDX + UMCE 020 BT
								PNCC-MWL 065 + 096 MTDX + UMCE 030 BT
								PNCC-MWL 2x048 MTDX + UMCE 2x005 BT
								PNCC-MWL 2x065 MTDX + UMCE 2x007 BT
								PNCC-MWL 2x096 MTDX + UMCE 2x010 BT
								PNCC-MWL 2x120 MTDX + UMCE 2x020 BT
								PNCC-MWL 120 + 178 MTDX + UMCE 2x030 BT
								PNCC-MWL 3x033 MTDX + UMCE 007 BT
								PNCC-MWL 3x043 MTDX + UMCE 010 BT
								PNCC-MWL 3x065 MTDX + UMCE 020 BT
								PNCC-MWL 065 + 2x096 MTDX + UMCE 030 BT
								PNCC-MWL 3x043 MTDX + UMCE 2x005 BT
								PNCC-MWL 3x065 MTDX + UMCE 2x007 BT
								PNCC-MWL 065 + 2x096 MTDX + UMCE 2x010 BT
4280						100		PNCC-MWL 3x096 MTDX + UMCE 2x020 BT
								PNCC-MWL 096 + 2x120 MTDX + UMCE 2x030 BT
3240	2200	2550	28 mm	35 mm	22 mm			PNC-MWL 2x120 178 MTDX + UMCE 2x035 BT
								PNC-MWL 3x178 MTDX + UMCE 2x040 BT

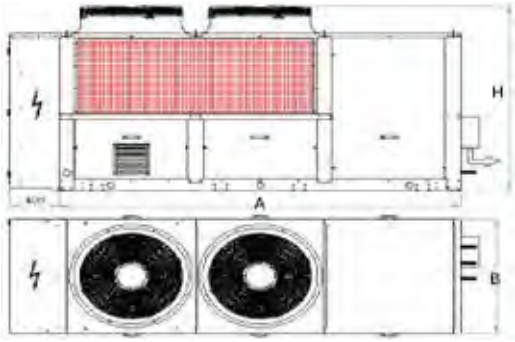

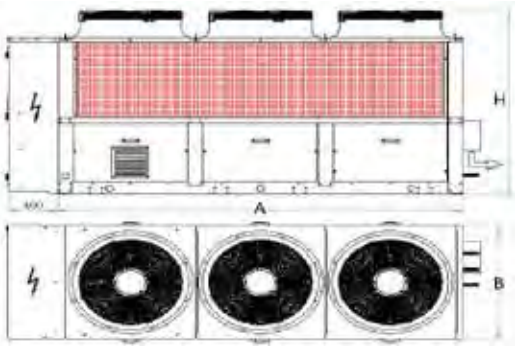

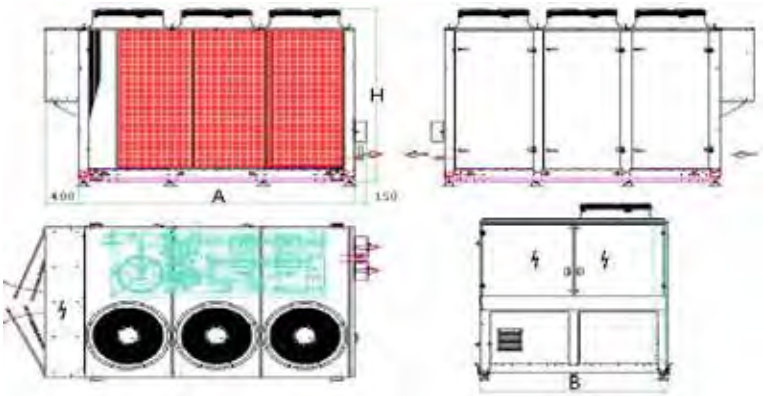

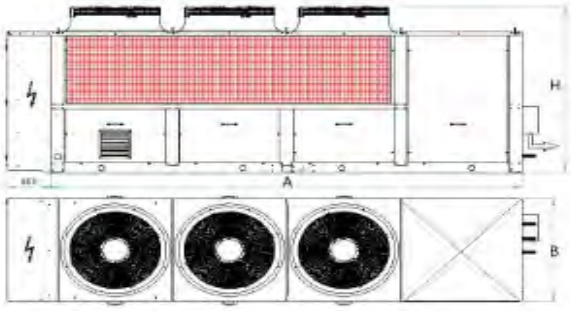

Refrigeración con CO_2

Novedad

CENTRALES SUBCRÍTICAS DE BAJA TEMPERATURA PARA TRABAJAR EN CASCADA

Posibilidad de integrar condensación por glicol o por otro refrigerante fluorado a elegir.

Posibilidad de montaje combinado en una única estructura con rack de compresores de media temperatura con refrigerante fluorado.

Dos compresores				Precio EUROS
Compresor Bitzer	Potencia Frigorífica (kW)	MODELO	CÓDIGO	
2 x 2MSL-07K	5,1	**UMCE 2x007 BT**	140.123.0064	**40.629,00**
2 x 2KSL-1K	8,6	**UMCE 2x010 BT**	140.123.0065	**40.843,00**
2 x 2JSL-2K	11,3	**UMCE 2x020 BT**	140.123.0066	**42.106,00**
2 x 2HSL-3K	14,4	**UMCE 2x030 BT**	140.123.0067	**44.063,00**
2 x 2GSL-3K	17,2	**UMCE 2x035 BT**	140.123.0068	**44.063,00**
2 x 2FSL-4K	22,2	**UMCE 2x040 BT**	140.123.0069	**44.630,00**
2 x 2CSL-6K	39,8	**UMCE 2x060 BT**	140.123.0070	**47.483,00**
2 x 4FSL-7K	42,9	**UMCE 2x070 BT**	140.123.0071	**49.822,00**
2 x 4DSL-10K	64,5	**UMCE 2x100 BT**	140.123.0072	**57.263,00**

Tres compresores				Precio EUROS
Compresor Bitzer	Potencia Frigorífica (kW)	MODELO	CÓDIGO	
3 x 2MSL-07K	7,7	**UMCE 3x007 BT**	140.123.0073	**49.926,00**
3 x 2KSL-1K	12,9	**UMCE 3x010 BT**	140.123.0074	**51.684,00**
3 x 2JSL-2K	17,0	**UMCE 3x020 BT**	140.123.0075	**51.999,00**
3 x 2HSL-3K	21,7	**UMCE 3x030 BT**	140.123.0076	**54.301,00**
3 x 2GSL-3K	25,9	**UMCE 3x035 BT**	140.123.0077	**54.717,00**
3 x 2FSL-4K	33,4	**UMCE 3x040 BT**	140.123.0078	**55.287,00**
3 x 2DSL-5K	49,1	**UMCE 3x050 BT**	140.123.0079	**65.621,00**
3 x 4FSL-7K	64,4	**UMCE 3x070 BT**	140.123.0080	**68.104,00**
3 x 4ESL-9K	81,5	**UMCE 3x090 BT**	140.123.0081	**68.238,00**
3 x 4DSL-10K	96,7	**UMCE 3x100 BT**	140.123.0082	**71.821,00**
3 x 4CSL-12K	118,1	**UMCE 3x120 BT**	140.123.0083	**74.046,00**
3 x 4VSL-15K	151,9	**UMCE 3x150 BT**	140.123.0084	**85.548,00**
3 x 4TSL-20K	182,0	**UMCE 3x200 BT**	140.123.0085	**97.225,00**
3 x 4PSL-25K	215,0	**UMCE 3x250 BT**	140.123.0086	**104.828,00**
3 x 4NSL-30K	251,3	**UMCE 3x300 BT**	140.123.0087	**111.661,00**

Cuatro compresores				Precio EUROS
Compresor Bitzer	Potencia Frigorífica (kW)	MODELO	CÓDIGO	
4 x 2MSL-07K	10,3	**UMCE 4x007 BT**	140.123.0073	**49.926,00**
4 x 2KSL-1K	17,2	**UMCE 4x010 BT**	140.123.0074	**51.684,00**
4 x 2JSL-2K	22,7	**UMCE 4x020 BT**	140.123.0075	**51.999,00**
4 x 2HSL-3K	28,9	**UMCE 4x030 BT**	140.123.0076	**54.301,00**
4 x 2GSL-3K	34,5	**UMCE 4x035 BT**	140.123.0077	**54.717,00**
4 x 2FSL-4K	44,5	**UMCE 4x040 BT**	140.123.0078	**55.287,00**
4 x 2DSL-5K	65,5	**UMCE 4x050 BT**	140.123.0079	**65.621,00**
4 x 4FSL-7K	85,8	**UMCE 4x070 BT**	140.123.0080	**68.104,00**
4 x 4ESL-9K	108,7	**UMCE 4x090 BT**	140.123.0081	**68.238,00**
4 x 4DSL-10K	129,0	**UMCE 4x100 BT**	140.123.0082	**71.821,00**
4 x 4CSL-12K	157,4	**UMCE 4x120 BT**	140.123.0083	**74.046,00**
4 x 4VSL-15K	202,6	**UMCE 4x150 BT**	140.123.0084	**85.548,00**
4 x 4TSL-20K	242,7	**UMCE 4x200 BT**	140.123.0085	**97.225,00**
4 x 4PSL-25K	286,6	**UMCE 4x250 BT**	140.123.0086	**104.828,00**
4 x 4NSL-30K	335,1	**UMCE 4x300 BT**	140.123.0087	**111.661,00**

OPCIONES COMUNES DISPONIBLES:

- Electrónica Danfoss o Carel a elegir.
- Condensador de CO2 mediante glicol, R134a u otro refrigerante tradicional a elegir.
- Válvula de expansión electrónica para condensador.
- Inverter en compresor de cabecera.
- Unidad de seguridad en caso de parada de R134a o R290.
- Enfriador de gas de descarga por aire.
- Válvula para desescarche por gas caliente ICS.

Novedad

CENTRALES SUBCRÍTICAS DE BAJA TEMPERATURA PARA TRABAJAR EN CASCADA

Datos comunes 2 compresores:	
Recipiente de líquido (L)	65 - 100
Tensión de suministro	400V/3+N/50Hz
Largo (mm)	2110
Fondo (mm)	750
Alto (mm)	1990
Peso del conjunto (kg)	530 - 850
Opcional variador de frecuencia LT	30-70Hz
Equalización de aceite electrónica mediante Traxoil	
Presión de diseño 52/30bar	

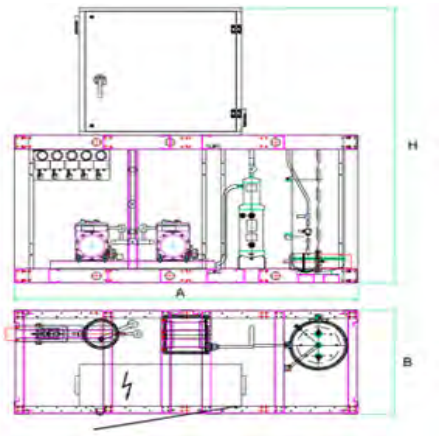

Datos comunes 3 compresores:	
Recipiente de líquido (L)	65 - 300
Tensión de suministro	400V/3+N/50Hz
Largo (mm)	2600
Fondo (mm)	750 - 1000
Alto (mm)	1990 - 2200
Peso del conjunto (kg)	580 - 1234
Opcional variador de frecuencia LT	30-70Hz
Equalización de aceite electrónica mediante Traxoil	
Presión de diseño 52/30bar	

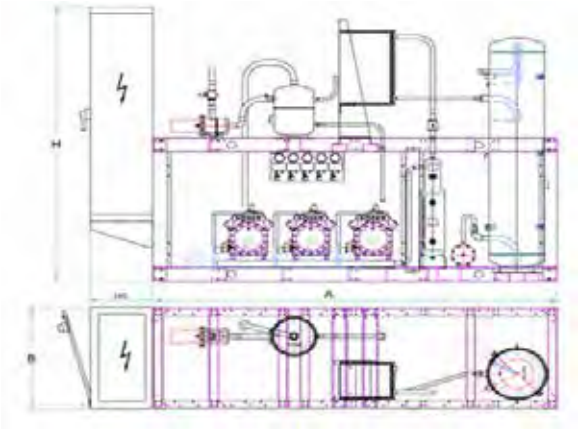

Datos comunes 4 compresores:	
Recipiente de líquido (L)	65 - 300
Tensión de suministro	400V/3+N/50Hz
Largo (mm)	2600 - 3200
Fondo (mm)	750 - 1000
Alto (mm)	1990 - 2200
Peso del conjunto (kg)	580 - 1662
Opcional variador de frecuencia LT	30-70Hz
Equalización de aceite electrónica mediante Traxoil	
Presión de diseño 52/30bar	

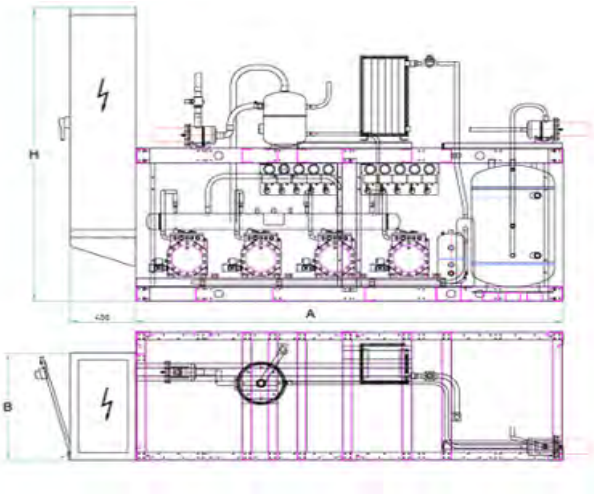

Capítulo 1

Sistemas de refrigeración con CO_2

Novedad

CHILLER COMMERCIAL

ENFRIADORAS COMERCIALES

Enfriadoras aptas para glicoles y salmueras no corrosivas.

Nº Compresores	Datos Eléctricos		Q0 kW -11/+37ºC (92bar)	Rendimiento			MODELO	CÓDIGO	Precio EUROS
	I max Comp. Pack A	P max Comp. Pack kW		Propilenglicol 38%	Caudal m3/h	DP kPa			
2	118,0	69,0	73	-4 / -8°C	17,2	68,5	**MWT 2x178 CMT**	140.123.0110	**160.196,00**
2	192,0	103,0	110	-4 / -8°C	26,2	68,2	**MWT 2x260 CMT**	140.123.0111	**169.350,00**
2	196,0	109,0	128	-4 / -8°C	29,7	145,0	**MWT 2x300 CMT**	140.123.0112	**173.455,00**
3	288,0	154,0	160	-4 / -8°C	36,6	92,0	**MWT 3x260 CMT**	140.123.0113	**198.235,00**
3	294,0	163,0	185	-4 / -8°C	42,3	68,0	**MWT 3x300 CMT**	140.123.0114	**215.755,00**
3	296,0	160,0	215	-4 / -8°C	49,2	71,0	**MWT 300+2x380 CMT**	140.123.0115	**227.750,00**
4	392,0	217,2	242	-4 / -8°C	54,9	66,7	**MWT 4x300 CMT**	140.123.0116	**255.685,00**
4	394,7	214,0	285	-4 / -8°C	65,2	63,0	**MWT 300+3x380 CMT**	140.123.0117	**276.360,00**
5	493,6	268,0	358	-4 / -8°C	81,4	64,4	**MWT 300+4x380 CMT**	140.123.0118	**335.385,00**
6	592,5	320,3	425	-4 / -8°C	97,2	70,0	**MWT 300+5x380 CMT**	140.123.0119	**371.528,00**

SCM FRIGO

CUBO $_2$ SMART

Sustainable **Cold Solutions**

CO_2 *condensing unit*

***CO_2 Systems* for medium and low temperature applications.**
Transcritical condensing units DX.

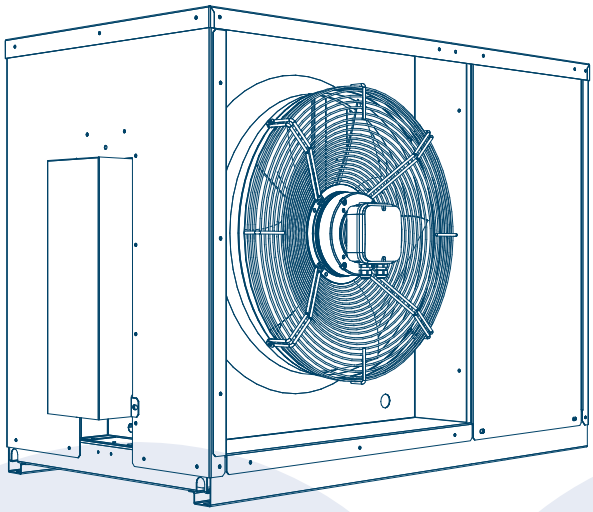

Model UMT T MTDX.
Cooling Capacity
from 0,6 up to 8,5 kW.

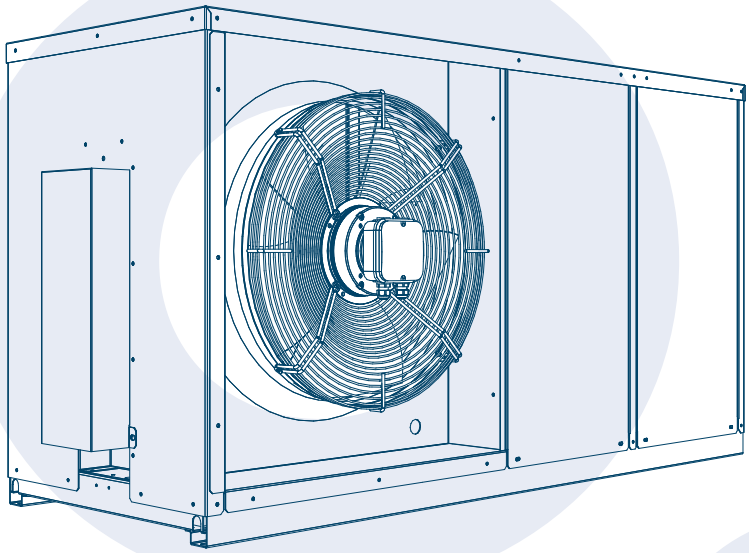

Model UMT T BTDX.
Cooling Capacity
from 0,65 up to 6,6 kW.

A BEIJER REF Company

Capítulo 1

Unidades Condensadoras CO2

CUBO2 smart

CUBO2 SMART MEDIA TEMPERATURA

CUBO2 smart es una gama de unidades condensadoras de CO^2 para **aplicaciones de refrigeración de media temperatura** con capacidades de hasta 8kW, con las siguientes características:

- Compresor DC Rotativo sin escobillas.
- Modulación de capacidad 25% a 100%
- Control electrónico HECU CO2 desarrollado por Carel.
- Ventiladores EC.
- Conexiones K65.
- Baja huella de carbono.
- Menor consumo energético frente a HFC.
- PS de diseño 120 /80/80 bar.

Compresor	I max (A)	Pontencia Frgorífica (W)		Recipiente de liquido (L)	Conexiones K65		MODELO	CÓDIGO	PRECIO EUROS
		25%	100%		Aspi.	Líq.			
DY30	7,9	650	2400	2 x 2,4	3/8"	3/8"	**UMT T 030 MTDX**	121.123.0001	**12.097,00**
DY45	11,8	920	3690	2 x 2,4	3/8"	3/8"	**UMT T 045 MTDX**	121.123.0002	**12.264,00**
DY67	17,2	1395	5580	2 x 2,4	3/8"	3/8"	**UMT T 067 MTDX**	121.123.0003	**14.063,00**
DY100	25,3	2100	8430	2 x 2,4	1/2"	3/8"	**UMT T 100 MTDX**	121.123.0004	**14.700,00**

Rendimientos calculados a tª ambiente de 32ºC. Recalentamiento 5k (100% útil), subenfriamiento 0k. Tªev -6,7ºC /100 bar de presión
Presión sonora calculada a 10 metros en campo abierto.

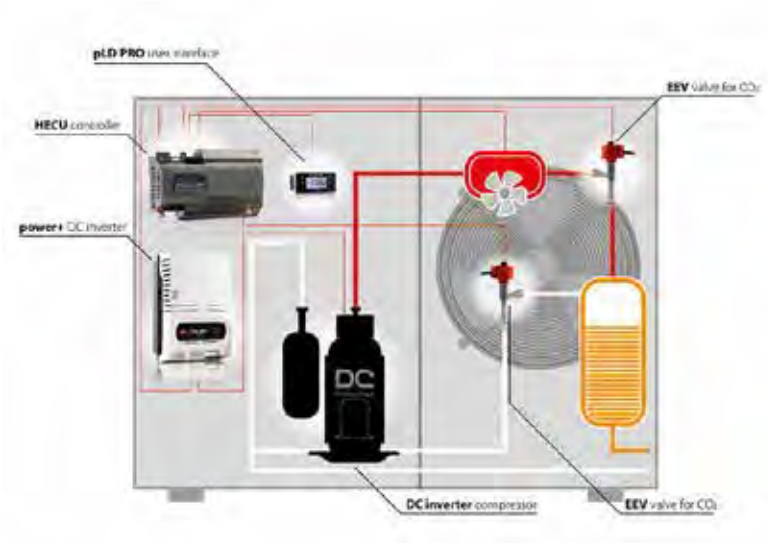

DIMENSIONES

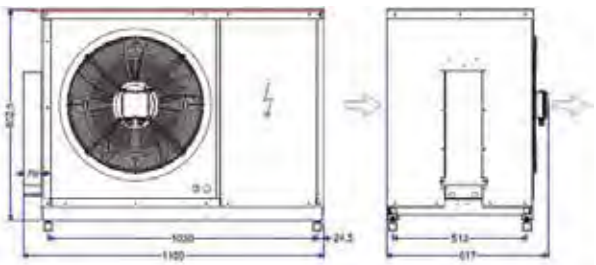

La solución CubO2 Smart con la técnología de Carel que ofrecen algoritmos altamente eficaces para la optimización y sincronización entre los diferentes componentes del sistema, hace que el CO2 sea una opción sostenible. Utilizando la electrónica Carel, se logran mejoras significativas en términos de eficiencia energética, incluso hasta un 25% en comparación con un sistema que funciona con refrigerante sintético. La solución CubO2 ayuda a los usuarios con menos práctica a interactuar con estos tipos de sistemas y son los más eficaces para reducir las emisiones de CO2 en el sector de la refrigeración comercial.

CUBO2 SMART MEDIA TEMPERATURA

MODELO UMT T 030 MTDX

Capacidades frigoríficas (W) a mínima velocidad						Capacidades frigoríficas (W) máxima velocidad						COP a máxima velocidad					
Temp. amb.	Temperatura de Evaporación					Temp. amb.	Temperatura de Evaporación					Temp. amb.	Temperatura de Evaporación				
	-15 ºC	-10 ºC	-5 ºC	0 ºC	+5 ºC		-15 ºC	-10 ºC	-5 ºC	0 ºC	+5 ºC		-15 ºC	-10 ºC	-5 ºC	0 ºC	+5 ºC
40 ºC			575	674	787	40 ºC			2759	3143	3.541	40 ºC			1,59	1,79	2,01
32 ºC	455	551	653	768	905	32 ºC	2181	**2548**	**2939**	**3362**	3826	32 ºC	1,54	1,76	2,02	2,32	2,68
20 ºC	553	671	804	959	1145	20 ºC	2490	2944	3454	4.029	4678	20 ºC	2,25	2,67	3,2	3,88	4,78

Subenfriamiento 0K/Recalentamiento 10K. MEPS 1,76 de acuerdo con la Directiva EU de Ecodiseño 2009/125/EC

MODELO UMT T 045 MTDX

Capacidades frigoríficas (W) a mínima velocidad						Capacidades frigoríficas (W) máxima velocidad						COP a máxima velocidad					
Temp. amb.	Temperatura de Evaporación					Temp. amb.	Temperatura de Evaporación					Temp. amb.	Temperatura de Evaporación				
	-15 ºC	-10 ºC	-5 ºC	0 ºC	+5 ºC		-15 ºC	-10 ºC	-5 ºC	0 ºC	+5 ºC		-15 ºC	-10 ºC	-5 ºC	0 ºC	+5 ºC
40 ºC			868	1018	1188	40 ºC			4165	4746	5346	40 ºC			1,59	1,79	2,01
32 ºC	686	832	986	1160	1366	32 ºC	3293	**3847**	**4437**	**5077**	5778	32 ºC	1,54	1,76	2,02	2,32	2,68
20 ºC	836	1013	1214	1449	1729	20 ºC	3761	4445	5215	6084	7064	20 ºC	2,25	2,67	3,2	3,88	4,78

Subenfriamiento 0K/Recalentamiento 10K. MEPS 1,76 de acuerdo con la Directiva EU de Ecodiseño 2009/125/EC

MODELO UMT T 067 MTDX

Capacidades frigoríficas (W) a mínima velocidad						Capacidades frigoríficas (W) máxima velocidad						COP a máxima velocidad					
Temp. amb.	Temperatura de Evaporación					Temp. amb.	Temperatura de Evaporación					Temp. amb.	Temperatura de Evaporación				
	-15 ºC	-10 ºC	-5 ºC	0 ºC	+5 ºC		-15 ºC	-10 ºC	-5 ºC	0 ºC	+5 ºC		-15 ºC	-10 ºC	-5 ºC	0 ºC	+5ºC
40 ºC			1359	1585	1822	40 ºC			6105	6945	7820	40 ºC			1,57	1,75	1,94
32 ºC	1085	1295	1523	1771	2042	32 ºC	4722	**5502**	**6359**	**7280**	8251	32 ºC	1,53	1,73	1,97	2,23	2,51
20 ºC	1324	1588	1885	2215	2581	20 ºC	5358	6349	7434	8599	9829	20 ºC	3,06	3,58	4,18	4,87	5,69

Subenfriamiento 0K/Recalentamiento 10K. MEPS 3,44 de acuerdo con la Directiva EU de Ecodiseño 2009/125/EC

MODELO UMT T 100 MTDX

Capacidades frigoríficas (W) a mínima velocidad					Capacidades frigoríficas (W) máxima velocidad					COP a máxima velocidad				
Temp. amb.	Temperatura de Evaporación				Temp. amb.	Temperatura de Evaporación				Temp. amb.	Temperatura de Evaporación			
	-15 ºC	-10 ºC	-5 ºC	0 ºC		-15 ºC	-10 ºC	-5 ºC	0 ºC		-15 ºC	-10 ºC	-5 ºC	0 ºC
40 ºC			2028	2365	40 ºC			9113	10366	40 ºC			1,57	1,75
32 ºC	1619	1933	2273	2644	32 ºC	7047	**8211**	**9491**	**10866**	32 ºC	1,53	1,73	1,97	2,25
20 ºC	1976	2371	2813	2810	20 ºC	7997	11096	12834	14670	20 ºC	3,06	3,58	4,18	4,87

Subenfriamiento 0K/Recalentamiento 10K. MEPS 3,44 de acuerdo con la Directiva EU de Ecodiseño 2009/125/EC

Capítulo 1

Unidades Condensadoras CO2

CUBO2 SMART BAJA TEMPERATURA

CUBO2 smart es una gama de unidades condensadoras de CO^2 para **aplicaciones de refrigeración de baja temperatura** con capacidades de hasta 7,5kW, con las siguientes características:

- Compresor DC Rotativo sin escobillas.
- Modulación de capacidad 25% a 100%
- Control electrónico HECU CO2 desarrollado por Carel.
- Ventiladores EC.
- Conexiones K65.
- Baja huella de carbono.
- Menor consumo energético frente a HFC.
- PS de diseño 120 /80/80 bar.

Compresor	I max (A)	Pontencia Frgorífica (W)		Recipiente de liquido (L)	Conexiones K65		MODELO	CÓDIGO	PRECIO EUROS
		25%	100%		Aspi.	Líq.			
2X DY30	26,8	760	3662	2 x 2,4	3/8"	3/8"	**ULT T 030 BTDX**	121.123.0005	**18.182,00**
2X DY45	38,2	1105	5331	2 x 2,4	3/8"	3/8"	**ULT T 045 BTDX**	121.123.0006	**18.855,00**
2X DY67	55,2	1860	7268	2 x 2,4	3/8"	3/8"	**ULT T 067 BTDX**	121.123.0007	**18.899,00**

Rendimientos calculados a tª ambiente de 32ºC. Recalentamiento 5k (100% útil), subenfriamiento 0k. Tªev -25ºC /100 bar de presión
Presión sonora calculada a 10 metros en campo abierto.

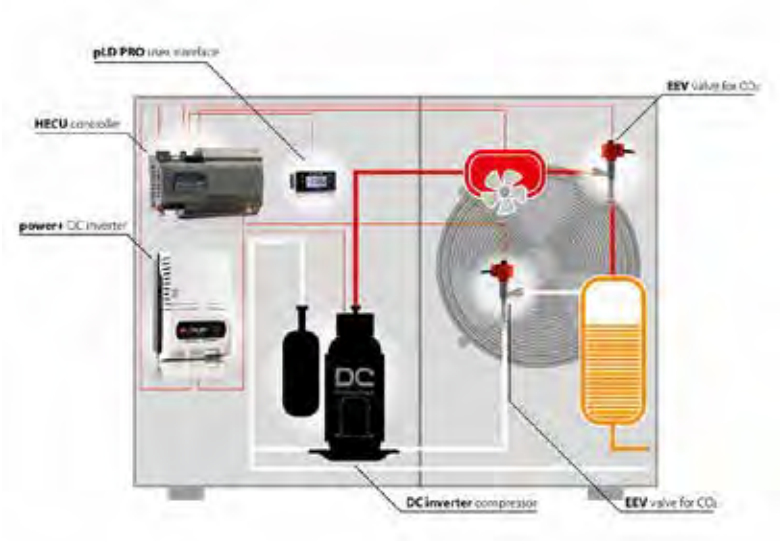

La solución CubO2 Smart con la técnología de Carel que ofrecen algoritmos altamente eficaces para la optimización y sincronización entre los diferentes componentes del sistema, hace que el CO2 sea una opción sostenible. Utilizando la electrónica Carel, se logran mejoras significativas en términos de eficiencia energética, incluso hasta un 25% en comparación con un sistema que funciona con refrigerante sintético. La solución CubO2 ayuda a los usuarios con menos práctica a interactuar con estos tipos de sistemas y son los más eficaces para reducir las emisiones de CO2 en el sector de la refrigeración comercial.

CUBO2 SMART BAJA TEMPERATURA

MODELO ULT T 030 BTDX

Capacidades frigoríficas (W) a mínima velocidad				Capacidades frigoríficas (W) máxima velocidad				COP a máxima velocidad			
Temp. amb.	Temperatura de Evaporación			Temp. amb.	Temperatura de Evaporación			Temp. amb.	Temperatura de Evaporación		
	-30 ºC	-25 ºC	-20 ºC		-30 ºC	-25 ºC	-20 ºC		-30 ºC	-25 ºC	-20 ºC
32 ºC	652	760	840	32 ºC	**3343**	**3662**	3904	32 ºC	1,56	1,70	1,81

Subenfriamiento 0K/Recalentamiento 10K. MEPS 1,76 de acuerdo con la Directiva EU de Ecodiseño 2009/125/EC

MODELO ULT T 045 BTDX

Capacidades frigoríficas (W) a mínima velocidad				Capacidades frigoríficas (W) máxima velocidad				COP a máxima velocidad			
Temp. amb.	Temperatura de Evaporación			Temp. amb.	Temperatura de Evaporación			Temp. amb.	Temperatura de Evaporación		
	-30 ºC	-25 ºC	-20 ºC		-30 ºC	-25 ºC	-20 ºC		-30 ºC	-25 ºC	-20 ºC
32 ºC	984	1105	1227	32 ºC	**5049**	**5331**	5700	32 ºC	1,56	1,64	1,76

Subenfriamiento 0K/Recalentamiento 10K. MEPS 1,76 de acuerdo con la Directiva EU de Ecodiseño 2009/125/EC

MODELO ULT T 067 BTDX

Capacidades frigoríficas (W) a mínima velocidad				Capacidades frigoríficas (W) máxima velocidad				COP a máxima velocidad			
Temp. amb.	Temperatura de Evaporación			Temp. amb.	Temperatura de Evaporación			Temp. amb.	Temperatura de Evaporación		
	-30 ºC	-25 ºC	-20 ºC		-30 ºC	-25 ºC	-20 ºC		-30 ºC	-25 ºC	-20 ºC
32 ºC	1677	1860	2202	32 ºC	**6599**	**7268**	7797	32 ºC	1,35	1,46	1,53

Subenfriamiento 0K/Recalentamiento 10K. MEPS 3,44 de acuerdo con la Directiva EU de Ecodiseño 2009/125/EC

DIMENSIONES

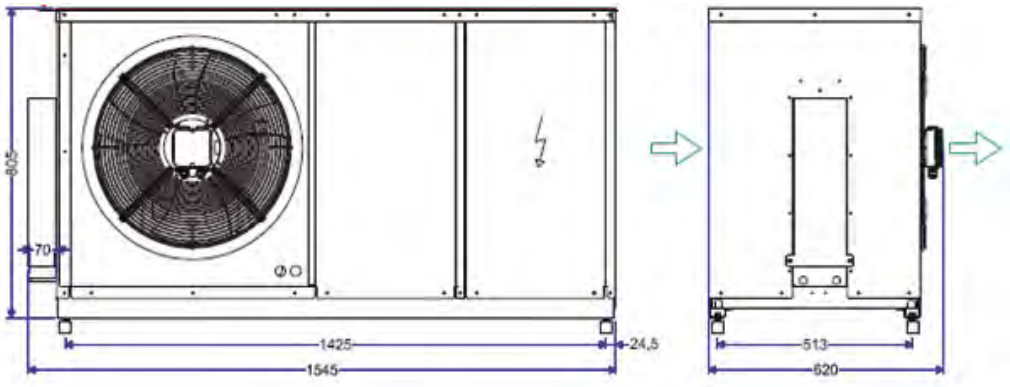

Capítulo 1

Kit adiabático

Novedad

INFORMACIÓN TÉCNICA KIT ADIABÁTICO PARA CUBO2

El rocío de agua proporciona un efecto de enfriamiento adiabático en la corriente de aire entrante.

Adiabático (adjetivo): describe la transformación termodinámica que se produce sin pérdida ni ganancia de calor

La pulverización de agua se inicia a través de una sonda de temperatura ambiente, alternativamente, mediante una sonda de presión y un valor establecido, por ejemplo, el límite de presión de condensación.

Tan pronto como estas señales exceden el nivel preestablecido, el controlador EcoMESH activa un chorro de agua intermitente para reducir la temperatura de entrada del aire en el condensador, por lo tanto, la presión de condensación se reduce para ahorrar energía durante los periodos de altas temeperaturas ambiente.

Kit adiabático

Novedad

KIT ADIABÁTICO PARA CUBO2

Componentes	Imágenes	Descripción
Malla EcoMESH		EcoMESH es una malla no metálica que proporciona el área de cobertura más efectiva para una superficie de evaporación eficiente con una caída de presión mínima. La referencia del kit suministrado por Beijer es específica para su perfecto acoplamiento a las unidades Cubo2 Smart. La malla viene precortada a la medida necesaria y se incluyen los rociadores y demás elementos específicos para las dimensiones de estas unidades.
Sistema de rociado de agua		El sistema de agua que crear el rociado está diseñado para operar con muy baja presión y puede trabajar con presiones normales de agua de red de 1.5 Bar (21 psig)/(15 m) o más. Con el fin de proporcionar un área de rociado uniforme para un proceso de evaporación efectivo, las boquillas de plástico intercambiables se pueden conectar ya sea en serie o en paralelo. Las boquillas de pulverización se montan en los soportes de fijación personalizados que están diseñados para adaptarse a cualquier configuración de circuito.
Controlador		Un controlador basado en un PLC inteligente a medida, registra las condiciones ambientales y a un valor preestablecido ajustable abre la válvula o válvulas solenoides en línea.El agua se rocía intermitentemente para humedecer las mallas y el controlador ajusta automáticamente la tasa de pulverización y la duración para adaptarla a las condiciones ambientales, lo que minimiza el consumo de agua. El agua sobrante se desechada a través de un principio llamado "desperdicio total", por lo tanto, no hay problemas de riesgo para la salud. El controlador está provisto de terminales de anulación internos para una entrada libre de voltios que anula el límite establecido de temperatura e inicia el rociado intermitente tan pronto como este terminal esté conectado. (Permite un On/Off externo)

Descripción / Aplicación	CÓDIGO	Precio EUROS
Kit Adiabático para **Cubo2 Smart**	190.123.0004	**2.590,00**
Kit Adiabático para **Cubo2 Plus 2 Ventiladores**	190.123.0009	**4.350,00**
Kit Adiabático para **Cubo2 Plus 3 Ventiladores**	190.123.0010	**5.895,00**

Capítulo 1

Unidades Condensadoras CO2

CUBO2 plus

CUBO2 PLUS MEDIA TEMPERATURA

Unidades de refrigeración con CO2 para media temperatura de evaporación, preparadas para trabajar en ciclo transcrítico. UMT B/D xxx MTDX

CUBO2 plus es una gama de unidades condensadoras de CO2 para aplicaciones de refrigeración con capacidades de hasta 30kW en media temperatura, con las siguientes características:

- Compresor semihermético Bitzer o Dorin.
- Control electrónico desarrollado por Carel.
- Ventiladores EC.
- Conexiones K65.
- Baja huella de carbono.
- Menor consumo energético frente a HFC.
- PS de diseño 120 /80/80 bar.

Unidades CO2 Transcrítico para Media Temperatura en Expansión Directa

Compresor	I max(A)	Potencia Frigorífica (kW)	Recipiente de líquido (L)	Conexiones K65		MODELO	CÓDIGO	PRECIO EUROS
		Tªev -10ºC		Aspiración	Líquido			
CD360H	11,8	5,8	15	1/2"	1/2"	**UMT D 036 MTDX**	121.123.0012	**34.828,00**
2MTE-5K	15,9	7,7	15	1/2"	1/2"	**UMT B 036 MTDX**	121.123.0013	**37.835,00**
2KTE-7K	21,2	11,2	15	7/8"	5/8"	**UMT B 075 MTDX**	121.123.0014	**40.983,00**
CD750H	23,4	11,8	15	7/8"	5/8"	**UMT D 075 MTDX**	121.123.0015	**41.266,00**
CD1000H	27,4	13,9	15	7/8"	5/8"	**UMT D 100 MTDX**	121.123.0016	**41.987,00**
4MTC-10K	26,3	15,6	15	7/8"	5/8"	**UMT B 120 MTDX**	121.123.0017	**43.138,00**
CD1200H	29,4	17,2	15	7/8"	5/8"	**UMT D 120 MTDX**	121.123.0018	**44.034,00**
4JTC-15K	39	22,3	15	7/8"	5/8"	**UMT B 130 MTDX**	121.123.0019	**48.801,00**
CD1400H	42,8	23,5	15	7/8"	5/8"	**UMT D 150 MTDX**	121.123.0020	**50.640,00**
CD2000H	46,8	29,4	15	7/8"	5/8"	**UMT D 190 MTDX**	121.123.0021	**50.842,00**
4HTC-20K	48	29,8	15	7/8"	5/8"	**UMT B 190 MTDX**	121.123.0022	**51.212,00**

Rendimientos calculados a Tª ambiente de 35ºC.
Presión sonora calculada a 10 metros en campo abierto. EN13487

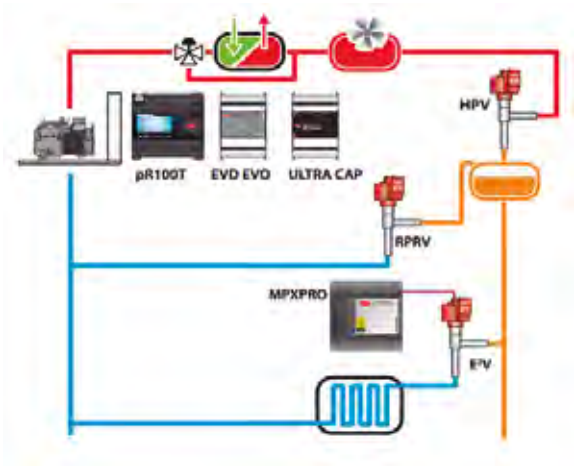

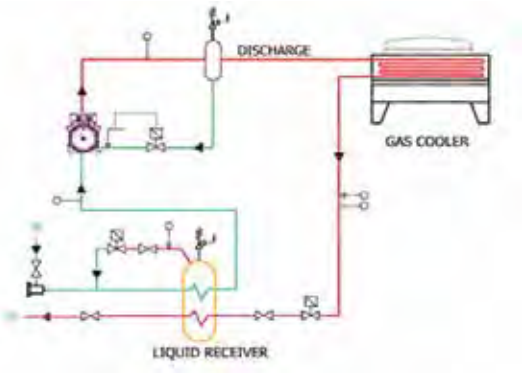

Unidades Condensadoras CO2

CUBO2 PLUS MEDIA TEMPERATURA

MODELO UMT 018 MTDX

Capacidades frigoríficas (W) a 65 Hz			
Temp. amb.	Temperatura de Evaporación		
	-5 ºC	-10 ºC	-15 ºC
30 ºC	3240	2680	2180
32 ºC	3110	2550	2070

MODELO UMT 030 MTDX

Capacidades frigoríficas (W) a 65 Hz			
Temp. amb.	Temperatura de Evaporación		
	-5 ºC	-10 ºC	-15 ºC
30 ºC	4390	3630	2960
32 ºC	4200	3460	2800

MODELO UMT 036 MTDX

Capacidades frigoríficas (W) a 65 Hz			
Temp. amb.	Temperatura de Evaporación		
	-5 ºC	-10 ºC	-15 ºC
30 ºC	7580	6240	5070
32 ºC	7190	5940	4780

MODELO UMT 075 MTDX

Capacidades frigoríficas (W) a 65 Hz			
Temp. amb.	Temperatura de Evaporación		
	-5 ºC	-10 ºC	-15 ºC
30 ºC	15040	12560	10360
32 ºC	14380	12050	9850

MODELO UMT 100 MTDX

Capacidades frigoríficas (W) a 65 Hz			
Temp. amb.	Temperatura de Evaporación		
	-5 ºC	-10 ºC	-15 ºC
30 ºC	18190	15130	12490
32 ºC	17410	14500	11830

MODELO UMT 120 MTDX

Capacidades frigoríficas (W) a 65 Hz			
Temp. amb.	Temperatura de Evaporación		
	-5 ºC	-10 ºC	-15 ºC
30 ºC	21840	18580	15210
32 ºC	21110	17800	14510

MODELO UMT 150 MTDX

Capacidades frigoríficas (W) a 65 Hz			
Temp. amb.	Temperatura de Evaporación		
	-5 ºC	-10 ºC	-15 ºC
30 ºC	29950	25.130	20.790
32 ºC	28770	24130	19.750

Subenfriamiento 0K/Recalentamiento 13K

MODELO UMT 190 MTDX

Capacidades frigoríficas (W) a 65 Hz			
Temp. amb.	Temperatura de Evaporación		
	-5 ºC	-10 ºC	-15 ºC
30 ºC	36470	30810	25360
32 ºC	35270	29380	24090

Subenfriamiento 0K/Recalentamiento 10K

MODELO	Dimensiones (mm)			Ventiladores EC	Presión sonora dB(A)
	Frente	Fondeo	Alto		
UMT D 018 MTDX	1338	760	1484	2	43
UMT D 030 MTDX					
UMT D 036 MTDX					
UMT B 036 MTDX					
UMT B 075 MTDX					44
UMT D 075 MTDX					
UMT D 100 MTDX					
UMT B 120 MTDX					
UMT D 120 MTDX					
UMT B 130 MTDX	1900			4	45
UMT D 150 MTDX					
UMT D 190 MTDX					
UMT B 190 MTDX					

Unidades Condensadoras CO2

CUBO2 PLUS BAJA TEMPERATURA

Unidades de refrigeración con CO2 para baja temperatura de evaporación, preparadas para trabajar en ciclo transcrítico.

CUBO2 plus es una gama de unidades condensadoras de CO2 para aplicaciones de refrigeración con capacidades de 9kW en baja temperatura, con las siguientes características:

- Compresor semihermético doble etapa Dorin.
- Control electrónico desarrollado por Carel.
- Ventiladores EC.
- Conexiones K65.
- Baja huella de carbono.
- Menor consumo energético frente a HFC.
- PS de diseño 120 /80/80 bar.
- Opción de compresor Inverter.

Unidades CO2 Transcrítico para Baja Temperatura en Expansión Directa

Compresor	I max(A)	Potencia Frigorífica (kW)	Recipiente de líquido (L)	Conexiones K65		MODELO	CÓDIGO	Precio EUROS
		Tªev -35ºC		Aspiración	Líquido			
CD2S300	7,4	1,6	15	5/8"	1/2"	**UMT D 030 BTDX**	121.123.0023	**32.899,00**
CD2S350	8,7	1,8	15	5/8"	1/2"	**UMT D 035 BTDX**	121.123.0024	**33.205,00**
CD2S360	8,9	2,3	15	5/8"	1/2"	**UMT D 036 BTDX**	121.123.0025	**33.209,00**
CD2S1200	29,4	8,4	15	5/8"	1/2"	**UMT D 120 BTDX**	121.123.0026	**40.872,00**

Rendimientos calculados a Tª ambiente de 35ºC.
Presión sonora calculada a 10 metros en campo abierto. EN13487

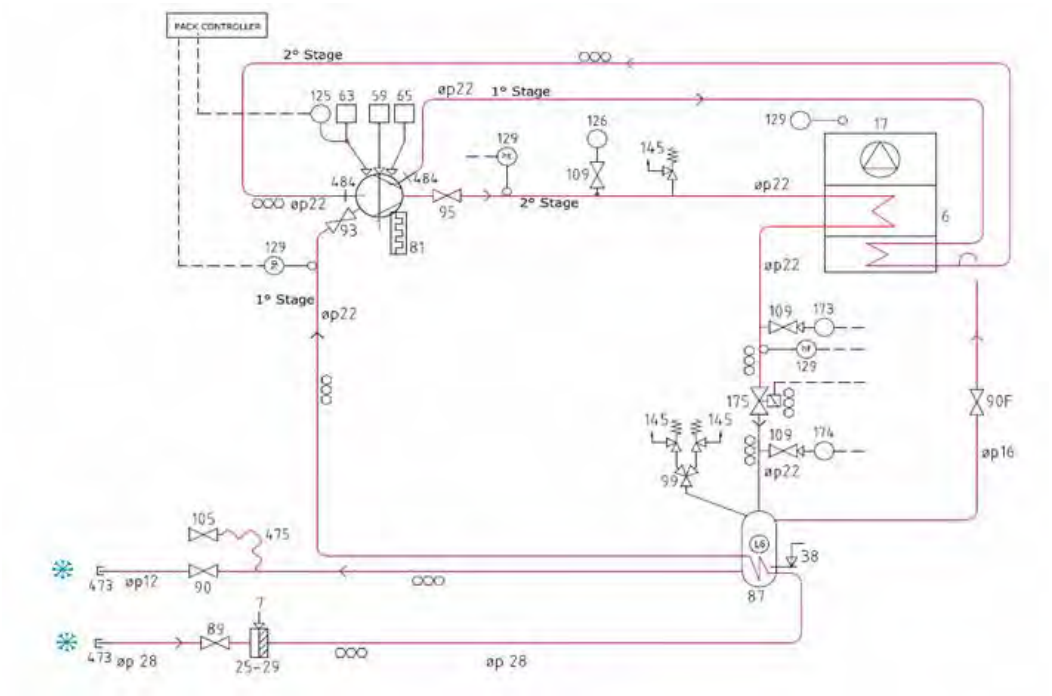

Unidades Condensadoras CO2

CUBO2 PLUS BAJA TEMPERATURA

MODELO UMT 030 BTDX

Capacidades frigoríficas (W) a 50 Hz			
Temp. amb.	Temperatura de Evaporación		
	-30 ºC	-35 ºC	-40 ºC
30 ºC	1890	1630	1370
32 ºC	1870	1600	1360

MODELO UMT 035 BTDX

Capacidades frigoríficas (W) a 50 Hz			
Temp. amb.	Temperatura de Evaporación		
	-30 ºC	-35 ºC	-40 ºC
30 ºC	2260	1940	1640
32 ºC	2220	1900	1620

MODELO UMT 036 BTDX

Capacidades frigoríficas (W) a 50 Hz			
Temp. amb.	Temperatura de Evaporación		
	-30 ºC	-35 ºC	-40 ºC
30 ºC	2890	2480	2110
32 ºC	2840	2440	2080

Subenfriamiento 0K/Recalentamiento 13K

MODELO UMT 120 BTDX

Capacidades frigoríficas (W) a 50 Hz			
Temp. amb.	Temperatura de Evaporación		
	-30 ºC	-35 ºC	-40 ºC
30 ºC	10720	9180	7720
32 ºC	10560	9040	7590

Subenfriamiento 0K/Recalentamiento 10K

MODELO	Dimensiones (mm)			Ventiladores EC	Presión sonora dB(A)
	Frente	Fondeo	Alto		
UMT D 030 BTDX	1338	760	1484	2	48
UMT D 035 BTDX					
UMT D 036 BTDX					
UMT D 120 BTDX					50

Capítulo 1

Enfriadoras NH3

SCM REF

Novedad

GAMA DE ENFRIADORAS DE AMONIACO

1. Ilustración de enfriadora de amoniaco estándar:

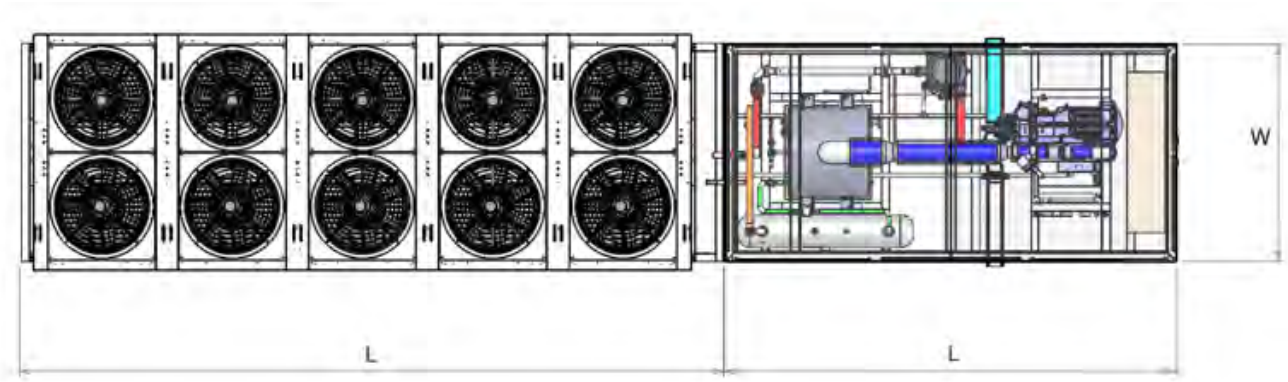

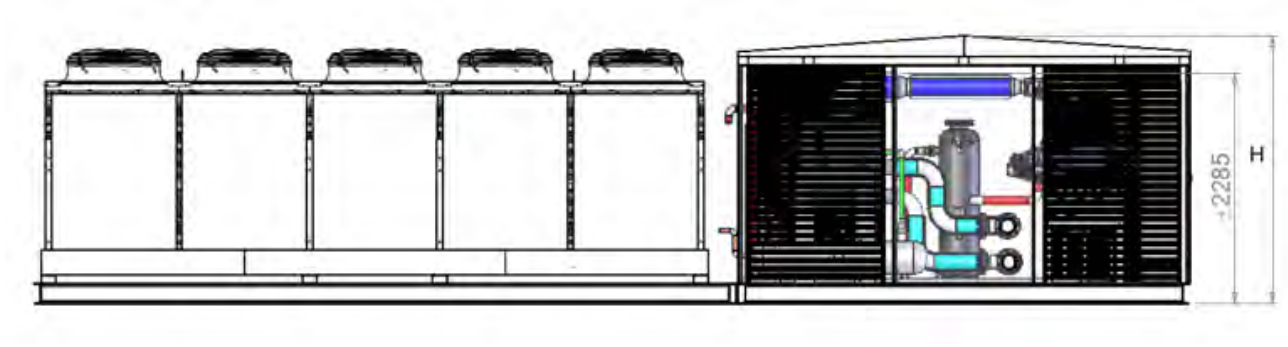

MODELO	Dimensiones de la unidad de refrigeración (cm)			Dimensiones de condensador (cm)			Total Largo (cm)	Total Peso (Kg)
	L	W	H	L	W	H		
ACC010312	4500	2160	2650	4800	2155	1665	9300	3708 KG
ACC010412	4500	2160	2650	6800	2155	1665	11300	6381 KG
ACC010314	4500	2160	2650	8800	2155	1665	13300	5103 KG
ACC010414	4500	2160	2650	11000	2110	1665	15500	6239 KG
ACC010414V	4500	2160	2650	7200	2160	2505	11700	7019 KG

Novedad

2. Modelos 3D de enfriadora de amoniaco:
   a. Conjunto ensamblado

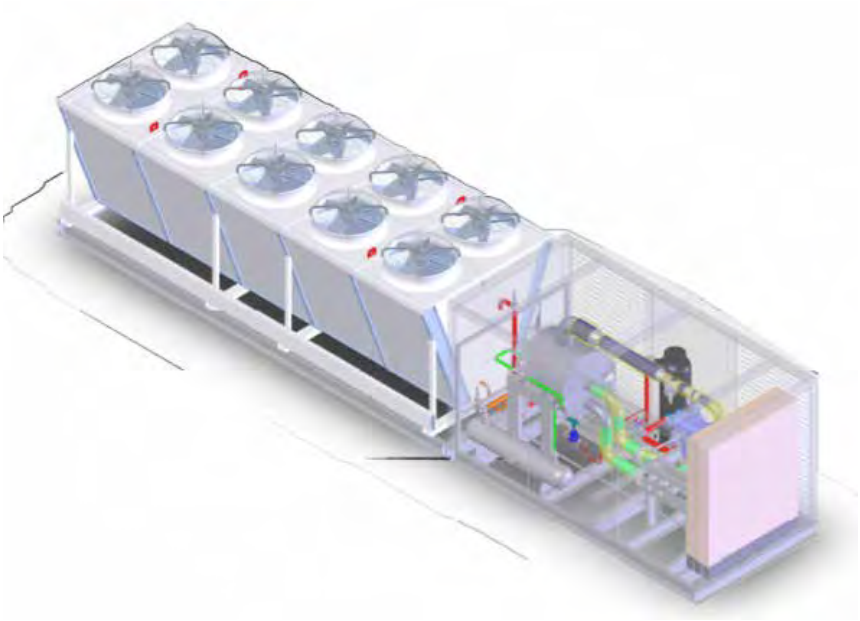

   b. Conjunto desmontado
   Unidad para exterior con carcasa impermeable:

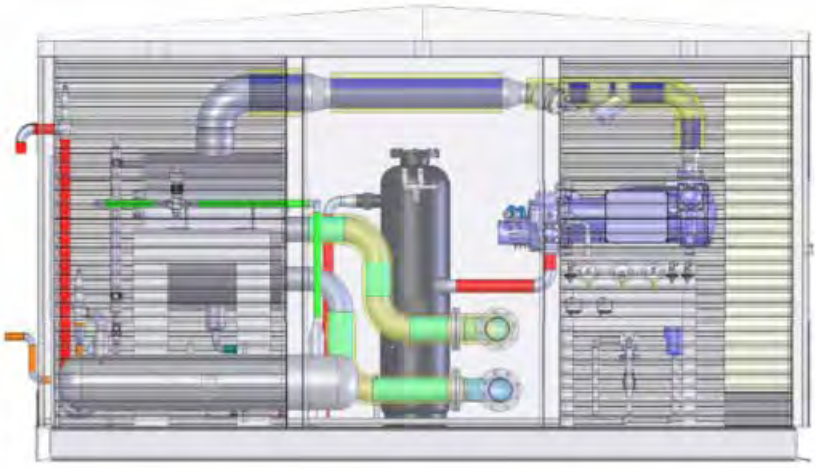

   Unidad para interior sin carcasa:

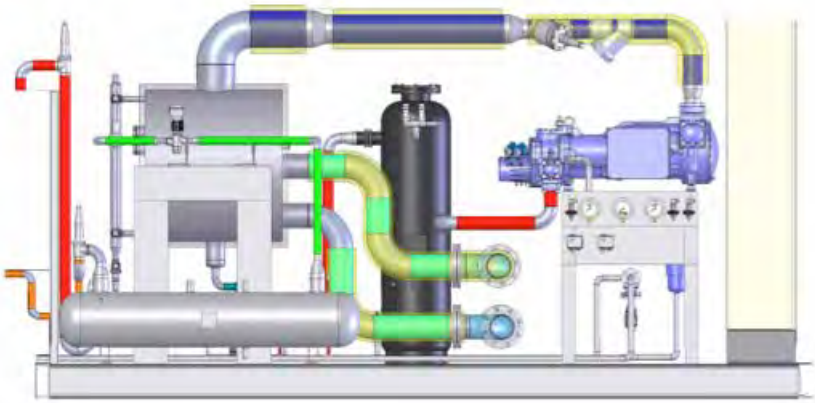

Capítulo 1

Enfriadoras NH3

SCM REF

Novedad

Condensador horizontal estándar refrigerado por aire con enfriador de aceite integrado.

Condensador enfriado por aire “V-shape” opcional con enfriador de aceite integrado.

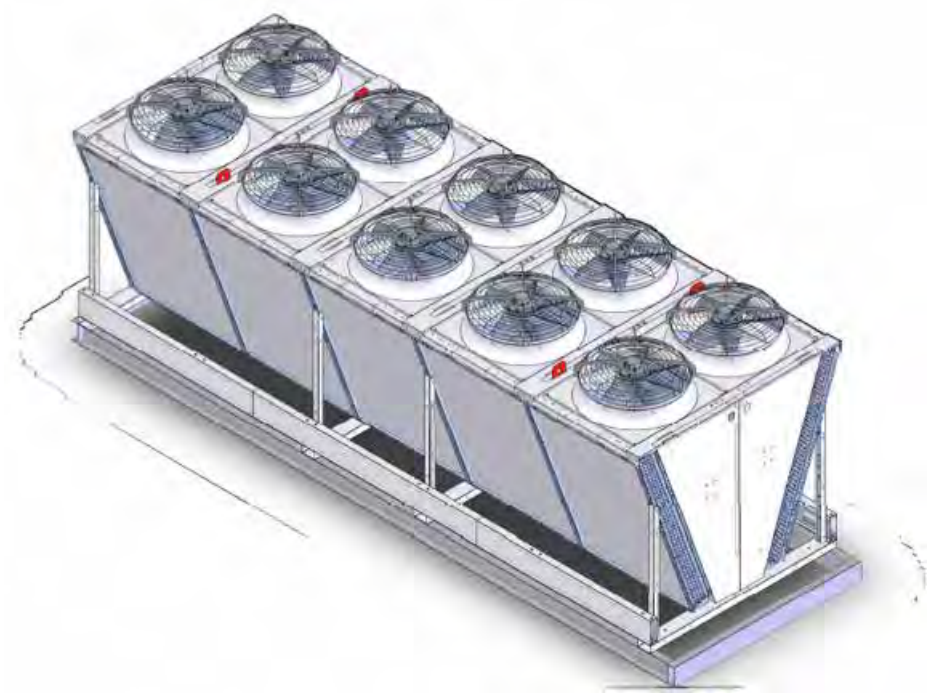

Novedad

3. Modelos disponibles

a. Regla de denominación. Ejemplo: ACC010312

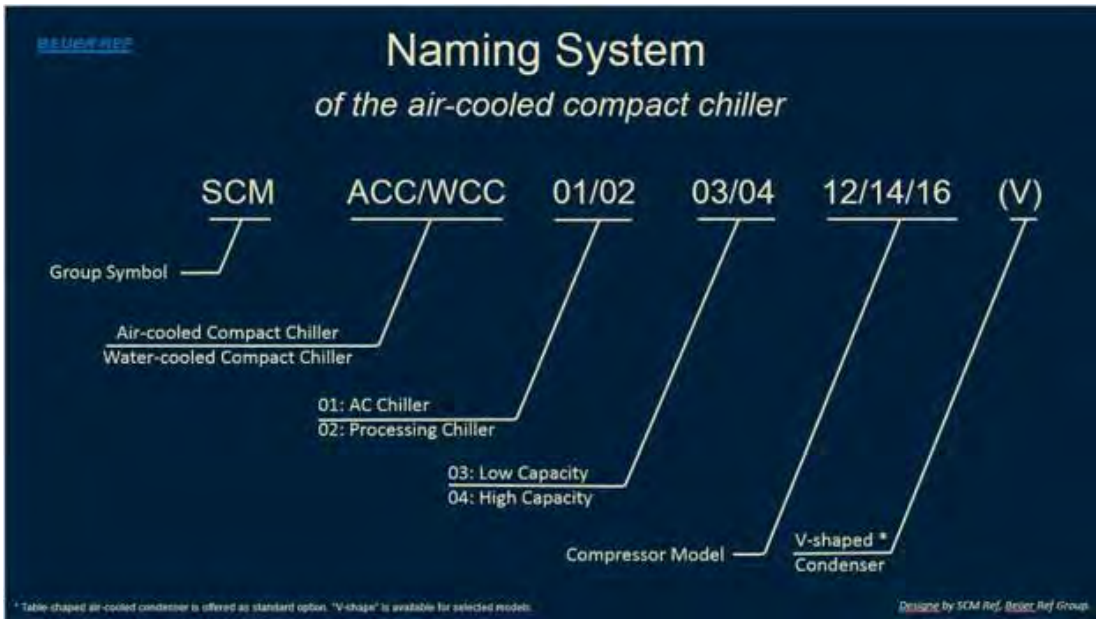

* El condesador horizontal refrigerado por aire es el estándar. El condensador enfriado por aire "V-shape" es opcional en modelos determinados.

b. Compresores involucrados:
SRS-12SL;
SRS-14SR;
SRS-16SR;
SRS-12SH;
SRS-14SM;
SRS-16SM.

c. Métodos de condensación: Refrigerados por aire o por agua.

d. Intercambiadores de calor:

Evaporador:
1) Intercambiadores de placas
2) Separador de aspiración Uniflow* y evaporador opcional.

Condensador y enfriador de aceite:
1) Solución "air-cooled" refrigerada por aire: combinación de circuitos para condensación y enfriamiento de aceite. Tubos de acero inoxidable y aletas de aluminio tratadas de serie. El diseño horizontal es estándar. "V-shape" es opcional en modelos determinados.
2) Solución enfriada por agua: Intercambiadores de placas independientes para condensación y enfriamiento de aceite.

*Tecnología de separación de aspiración patentada **Uniflow** (droplet separation technique).

4. Características y ventajas únicas de diseño:

   a. Adaptación a la tendencia del uso de refrigerantes naturales: El amoniaco, por su bajo coste y sus fantásticas propiedades térmicas, ha sido una opción popular para soluciones industriales durante muchos años, pero no sin equipos especializados para ello. Ahora SCM Ref, con sus diseños mejorados, propone una nueva línea de enfriadoras de amoníaco extremadamente fáciles de usar. Soluciones que pueden ser implementadas y ejecutadas en poco tiempo.

   b. Compresores de amoniaco semi-herméticos: El compresor es el corazón de una unidad de refrigeración. Las enfriadoras SCM utilizan compresores de tornillo semi-herméticos únicos. Estos utilizan motores de imanes permanentes de alta eficiencia y sellados contra amoniaco. Reducen el tiempo de inactividad y mejoran significativamente la eficiencia.

   c. Diseños compactos de tamaño reducido: Intercambiadores de placas, hechos a medida por líderes del mercado, se integran en las unidades de refrigeración de SCM. Se consigue la eficiencia más alta en equipos de estas características, ahorrando un importante espacio en salas de máquinas.

   d. Sistema de control altamente automatizado: El Sistema de control eléctrico instalado en las enfriadoras SCM está altamente automatizado e integra funciones de seguridad. En la mayoría de los casos, los usuarios solo necesitan definir la temperatura del agua fría/salmuera y poner la unidad en funcionamiento. El controlador también permite acceso remoto vía Modbus y TCP/IP.

   e. Tanto la refrigeración por agua como la refrigeración por aire están disponibles para todos los modelos: Frente a una amplia tipología de clientes, SCM Ref ofrece todas sus nuevas enfriadoras con opción de refrigeración por agua o por aire. Los clientes pueden elegir la modalidad que sea más apropiada para su necesidad. Los condensadores están diseñados con un diferencial de temperatura más bajo que el promedio industrial para brindar un mejor rendimiento.

   f. Cubiertas válidas para estar instaladas al aire libre: Las enfriadoras SCM están protegidas por carcasas de grado industrial, fuertes y compactas para instalación en exteriores. Están diseñadas para ser resistentes a la intemperie, para entornos industriales y salinos, con detector de amoniaco y alarma incorporados. Ventiladores de bajo nivel sonoro y a prueba de explosiones, también están disponibles opcionalmente.

Novedad

5. Rangos de capacidad para dos aplicaciones diferentes:

a. Especificaciones técnicas de enfriadoras para aire acondicionado

APLICACIÓN AIRE ACONDICIONADO

AC chiller				
Gama AC refrigerada por Aire 4/45ºC, Entrada/salida de agua: 12/7ºC, Ambiente DB: 35ºC	Air-cooled SRS-12SL, w/ Eco		Air-cooled SRS-14SR, w/ Eco	
	Rango de baja capacidad	Rango de alta capacidad	Rango de baja capa-cidad	Rango de alta capacidad
Qo, capacidad de enfriamiento (kW)	113.8 ~ 189.7	113.8 ~ 318.7	170.8 ~ 284.6	170.8 ~ 478.1
Qc, capacidad de condensación (kW)	122.1 ~ 206.8	122.1 ~ 358.2	184.4 ~ 313.1	184.4 ~ 541.2
Qoil, retorno de aceite (kW)	22.4 ~ 33.3	22.4 ~ 45.2	31.8 ~ 46.2	31.8 ~ 62.4
Gama AC refrigerada por Agua 4/38ºC, Entrada/salida de agua: 12/7ºC,	Water-cooled SRS14SR, w/ Eco		Water-cooled SRS16SR, w/ Eco	
	Rango de baja capacidad	Rango de alta capacidad	Rango de baja capacidad	Rango de alta capacidad
Qo, capacidad de enfriamiento (kW)	182.2 ~ 303.7	182.2 ~ 510.2	247.4 ~ 412.3	247.4 ~ 692.7
Qc, capacidad de condensación (kW)	197.5 ~ 333.5	197.5 ~ 572.2	269.7 ~ 455.7	269.7 ~ 779.5
Qoil, retorno de aceite (kW)	22.3 ~ 32	22.3 ~ 41.8	27.7 ~ 38.9	27.7 ~ 51.4

b. Especificaciones técnicas de enfriadoras para Refrigeración

APLICACIÓN REFRIGERACIÓN

Process chiller				
Gama Ref refrigerada por Aire -11/45ºC, Entrada/salida salmuera: -3/-8ºC, Ambiente DB: 35ºC	Air-cooled SRS-12SH, w/ Eco		Air-cooled SRS-14SM, w/ Eco	
	Rango de baja capacidad	Rango de alta capacidad	Rango de baja capacidad	Rango de alta capacidad
Qo, capacidad de enfriamiento (kW)	61.7 ~ 102.9	61.7 ~ 172.9	91.8 ~ 153	91.8 ~ 257
Qc, capacidad de condensación (kW)	66.4 ~ 112.7	66.4 ~ 201.4	99.8 ~ 169.8	99.8 ~ 307
Qoil, retorno de aceite (kW)	21.9 ~ 34	21.9 ~ 45.2	32.6 ~ 50	32.6 ~ 62.4
Gama Ref refrigerada por Agua -11/38ºC, Entrada/salida salmuera: -3/-8ºC	Water-cooled SRS-14SM, w/ Eco		Water-cooled SRS-16SM, w/ Eco	
	Rango de baja capacidad	Rango de alta capacidad	Rango de baja capacidad	Rango de alta capacidad
Qo, capacidad de enfriamiento (kW)	99.3 ~ 165.5	99.3 ~ 278	136.5 ~ 227.6	136.5 ~ 382.4
Qc, capacidad de condensación (kW)	109 ~ 184.8	109 ~ 333.8	150.5 ~ 255.8	150.5 ~ 448.5
Qoil, retorno de aceite (kW)	26.9 ~ 40.8	26.9 ~ 45.2	32.5 ~ 48.2	32.5 ~ 62.4

6. Rendimiento, ESEER *

a. Rendimiento de las enfriadoras de amoniaco SCM para aire acondicionado

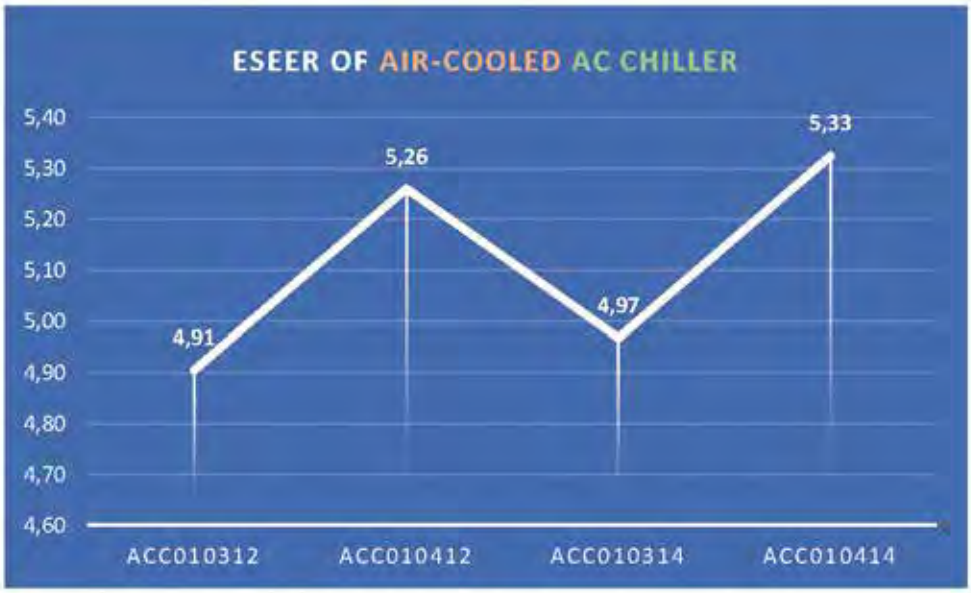

* Ratio de eficiencia energética estacional. Definida por la compañía de certificación Eurovent.

Novedad

b. Rendimiento de las enfriadoras de amoniaco SCM para procesos de Refrigeración

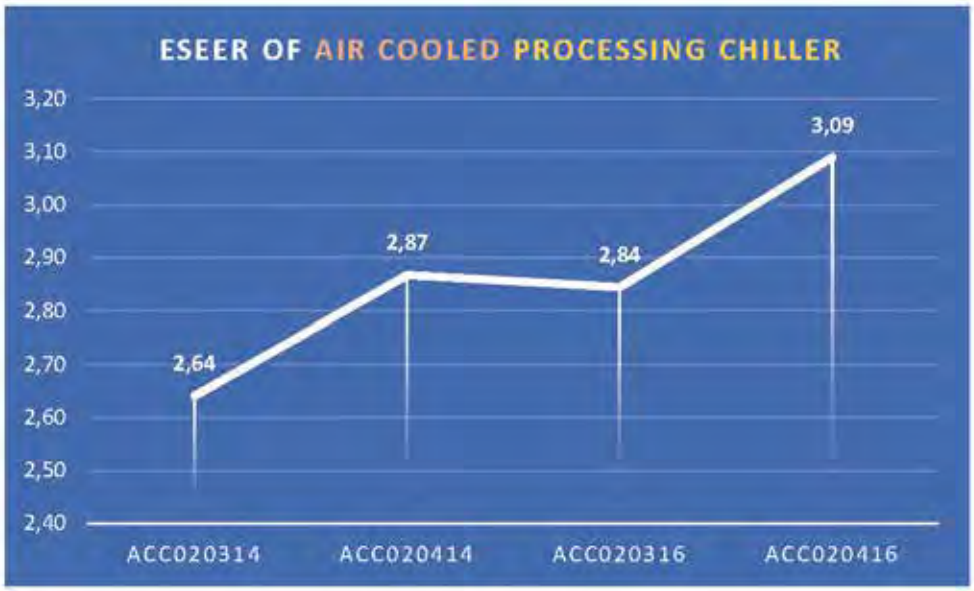

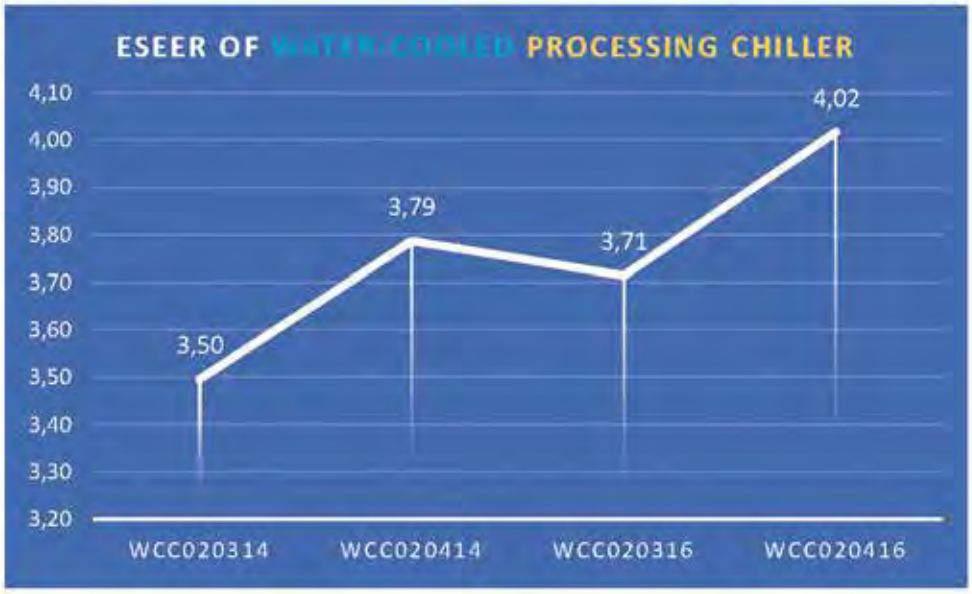

7. Características de seguridad:

a. SCM Ref, entendiendo la importancia de la seguridad en las unidades de amoniaco, utiliza todo su conocimiento para diseñar medidas de máxima seguridad en las nuevas enfriadoras de amoniaco. De esta manera brinda una experiencia segura y fácil de usar. La carga de amoniaco medida en kW es muy baja, gracias a unos diseños únicos y al uso de intercambiadores de placas específicos. El riesgo de fuga de amoniaco se reduce a un nivel mínimo mediante el uso de compresores semi-herméticos.

b. El software del controlador de enfriadoras de SCM Ref tiene un diseño óptimo y lleva siendo utilizado durante años. Este sofisticado programa, permite la regulación automática de sus enfriadoras frente a situaciones anormales. Los presostatos dobles incorporados en cada enfriadora, la apagarán en caso de que la presión supere los valores de seguridad establecidos.

c. Las válvulas de alivio de seguridad, son la última línea de defensa contra el aumento de presión en exceso. Las enfriadoras SCM están equipadas con doble válvula de seguridad en todos los recipientes a presión. En cada enfriadora, las válvulas de seguridad están conectadas a una tubería común, instalada dentro de la carcasa, por lo que el cliente sólo necesita conectar una única salida a su propia tubería de alivio.

d. El detector de fugas de amoniaco y la alarma también están incorporados en la estructura. La seguridad de las enfriadoras SCM es la prioridad.

e. El diseño de las enfriadoras y las carcasas cumplen con la norma europea de refrigeración EN378.

8. Fácil mantenimiento:

a. SCM Ref no solo hace que sus nuevas enfriadoras sean fáciles de configurar y usar, también son altamente eficientes en su rendimiento. Dentro de la estructura, cada componente se organiza de manera inteligente, para que la instalación sea muy compacta y deje espacio suficiente para maniobrar en cada punto de servicio.

b. Cada filtro de aceite puede ser fácilmente aislado para su mantenimiento por dos válvulas de servicio y una válvula de purga. Los tramos de tubo en donde se instalan los filtros de aceite están diseñados para ser lo más cortos posibles y así minimizar la pérdida de amoniaco en su mantenimiento.

c. Cada filtro de aceite, lleva un bypass que evita la parada durante el mantenimiento. Se instala una válvula de drenaje manual en la parte inferior del evaporador para revisar o liberar el aceite.

Novedad

CCU-5P

Enfriadora compacta (Compact Chiller Unit) para aplicaciones Alta o Media Temperatura

- **Unidad de enfriamiento con R-290 (Propano)**
- **Refrigerante natural GWP3**
- **Mantenimiento simple “Slide In Slide Out”**
- **Pueden ser conectadas en paralelo formando una central**

Capítulo 1

Enfriadoras R-290

SCM REF

Novedad

SCM REF presenta la nueva enfriadora CCU-5P con refrigerante natural para un futuro sostenible. La unidad funciona con el hidrocarburo PROPANO R-290 (GWP 3).

Las unidades CCU-5P se basan en sistema completamente indirecto donde el circuito de refrigerante compacto se confina en un recinto con ventilación al vacío.

Su diseño optimizado garantiza simplicidad y eficacia a la hora de realizar mantenimiento ya que cada módulo se reemplaza fácilmente con el concepto “Slide In Slide Out”.

Las unidades CCU-5P se pueden conectar en paralelo en el lado del líquido para lograr el efecto de enfriamiento deseado. Los módulos, de tamaño reducido, se pueden trasladar fácilmente.

Las Unidades CCU-5P pueden trabajar en un amplio rango de temperatura alta-media (+15ºC a -10ºC).

Las Unidades están diseñadas para trabajar con condensación flotante.

Los flujos de fluidos diseñados tanto sobre el condensador como sobre el evaporador son fijos.

SCM Ref proporciona sistemas CCU con bancadas completas para integrar 2,4 y 6 unidades conectadas con los tubos de distribución y recogida para líquidos calientes y fríos.

Estos montajes están precableados con cada cableado eléctrico interno de control y conexionados.

La potencia para cada unidad está también precableada.

Las unidadews CCU-5P son siempre completamente testadas y se prueban todas sus funciones previa salida de fábrica.

Cada unidad se suministra con un certificado de prueba individual firmado.

Enfriadoras R-290

SCM REF

Novedad

INFORMACIÓN TÉCNICA

COMPONENTES PRINCIPALES	
Compresor:	Sanyo
Intercambiador:	EC59 (evaporator, condenser, subcooler)
Válvula de expansión:	Carel E2V electronic expansion valve
Refrigerante	Propano R-290 (carga =1.45 kg

DATOS TÉCNICOS	
Voltaje	Scroll 380-400 V - 3 phase - 50 Hz (incl. neutral)
Salida:	8.8 kW (12 hp) (rec. fuse 25 A)
Flujo líquido:	B = 1.5 l/s (35-40 kPa) HM = 1.6 l/s (55-60 kPa)
Rango trabajo:	B = +10° / -10°C HM = +10° / +60°C

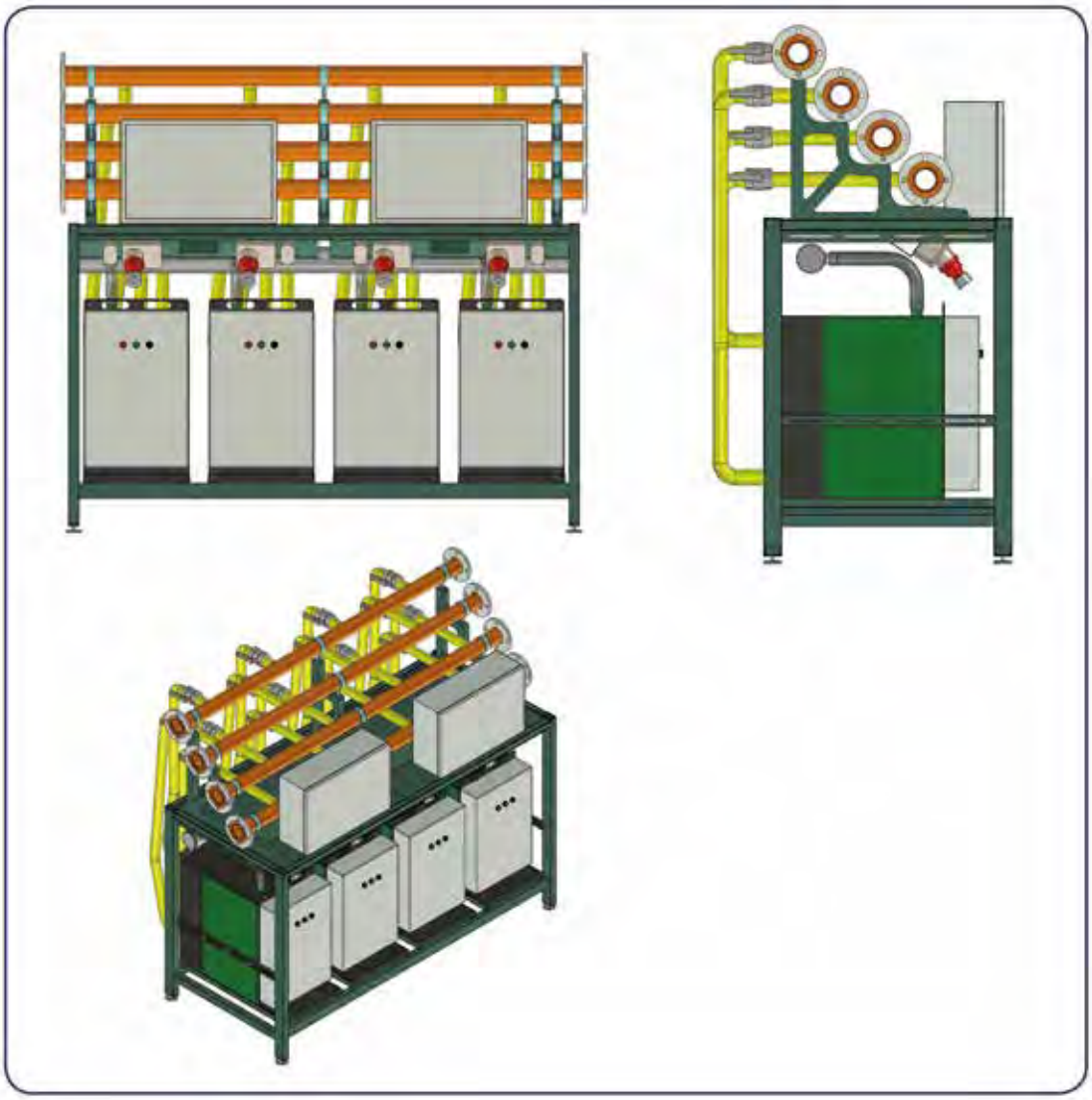

Enfriadoras R-290

SCM REF

Novedad

DIAGRAMA DE SALIDA

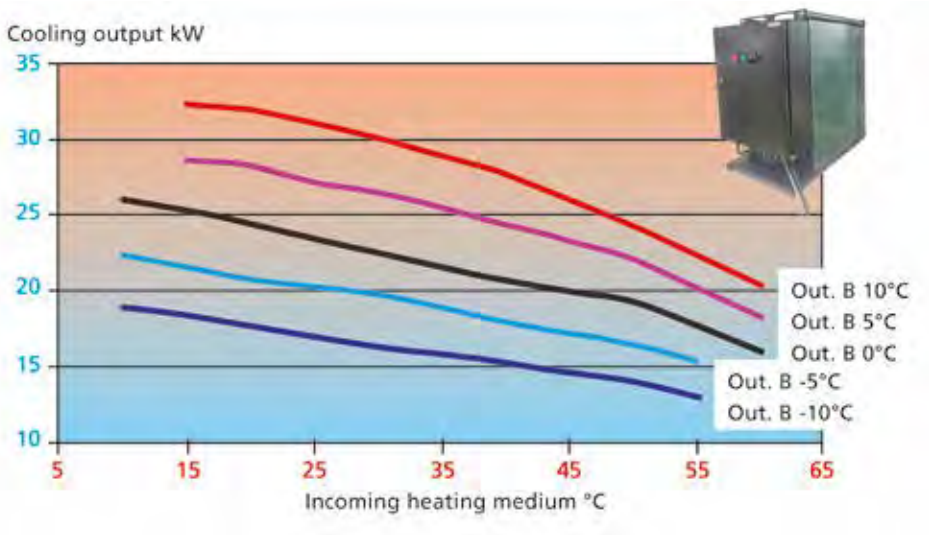

POTENCIA DE ENFRIAMIENTO kW

Temperatura salida salmuera	Temperatura entrada de fluído de condensación					
	60ºC	50ºC	40ºC	30ºC	20ºC	10ºC
10ºC	20.3	24.3	27.7	30.1	32.0	***
5ºC	18.3	22.1	24.4	26.5	28.3	***
0ºC	16.0	19.3	20.7	22.5	24.5	26.1
- 5ºC	***	16.5	17.9	19.8	20.8	22.4
- 10ºC	***	14.0	15.2	16.3	17.7	19.0

(xxx) = Outside working range

CONSUMO DE POTENCIA kW

Temperatura salida salmuera	Temperatura entrada de fluído de condensación					
	60ºC	50ºC	40ºC	30ºC	20ºC	10ºC
10ºC	12.16	10.34	8.68	7.24	6.07	***
5ºC	12.10	10.20	8.70	7.22	5.99	***
0ºC	12.06	10.15	8.56	7.15	5.97	4.92
- 5ºC	***	9.87	8.38	6.96	5.88	4.86
- 10ºC	***	9.60	8.07	6.76	5.68	4.80

(xxx) = Outside working range

COP

Temperatura salida salmuera	Temperatura entrada de fluído de condensación					
	60ºC	50ºC	40ºC	30ºC	20ºC	10ºC
10ºC	1.67	2.35	3.19	4.16	5.27	***
5ºC	1.51	2.17	2.80	3.67	4.72	***
0ºC	1.33	1.90	2.42	3.15	4.10	5.30
- 5ºC	***	1.67	2.14	2.84	3.54	4.61
- 10ºC	***	1.46	1.88	2.41	3.12	3.96

(xxx) = Outside working range

Enfriadoras R-290

SCM REF

Novedad

Instalación estándar 1

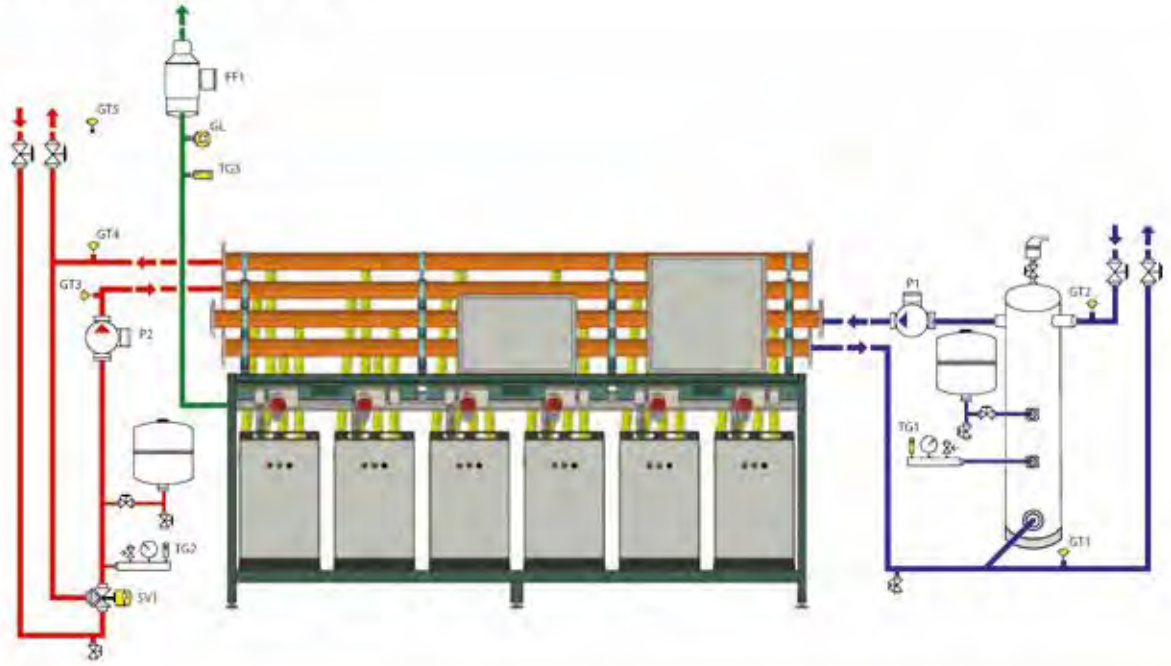

Instalación estándar 2

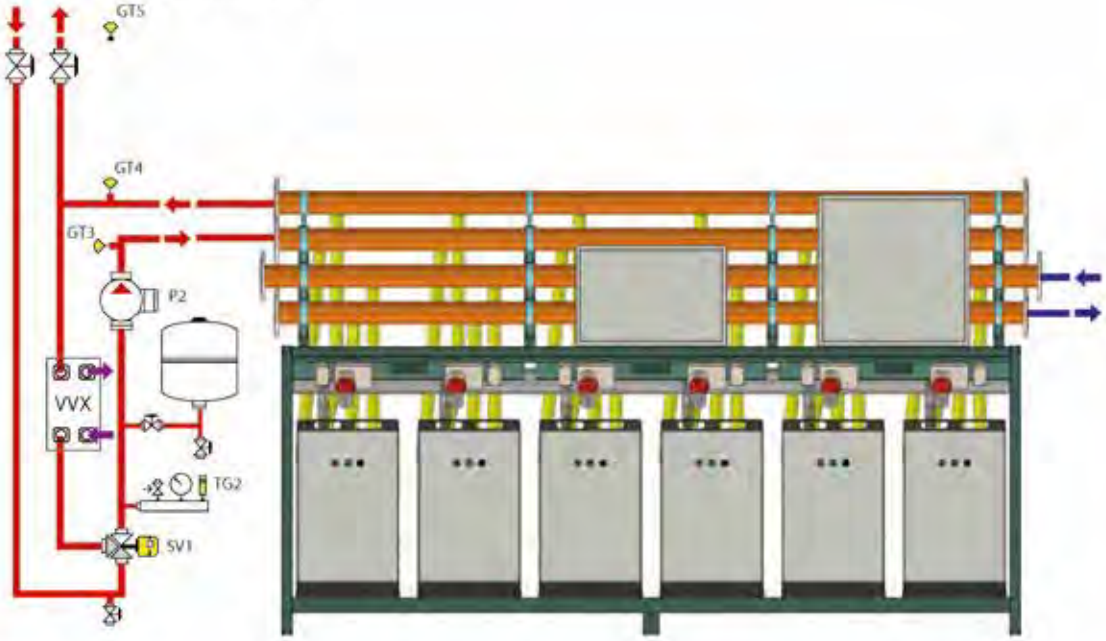

Enfriadoras R-290

SCM REF

Novedad

DIMENSIONES

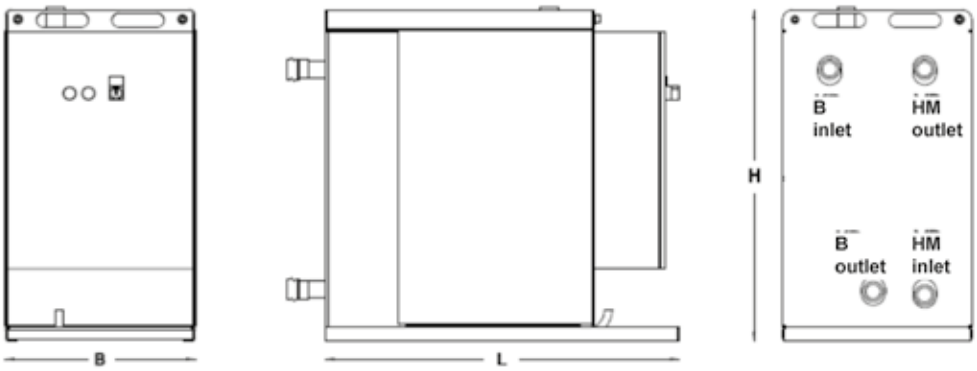

Ancho: 400 mm | Fondo: 750 mm | Alto: 700 mm

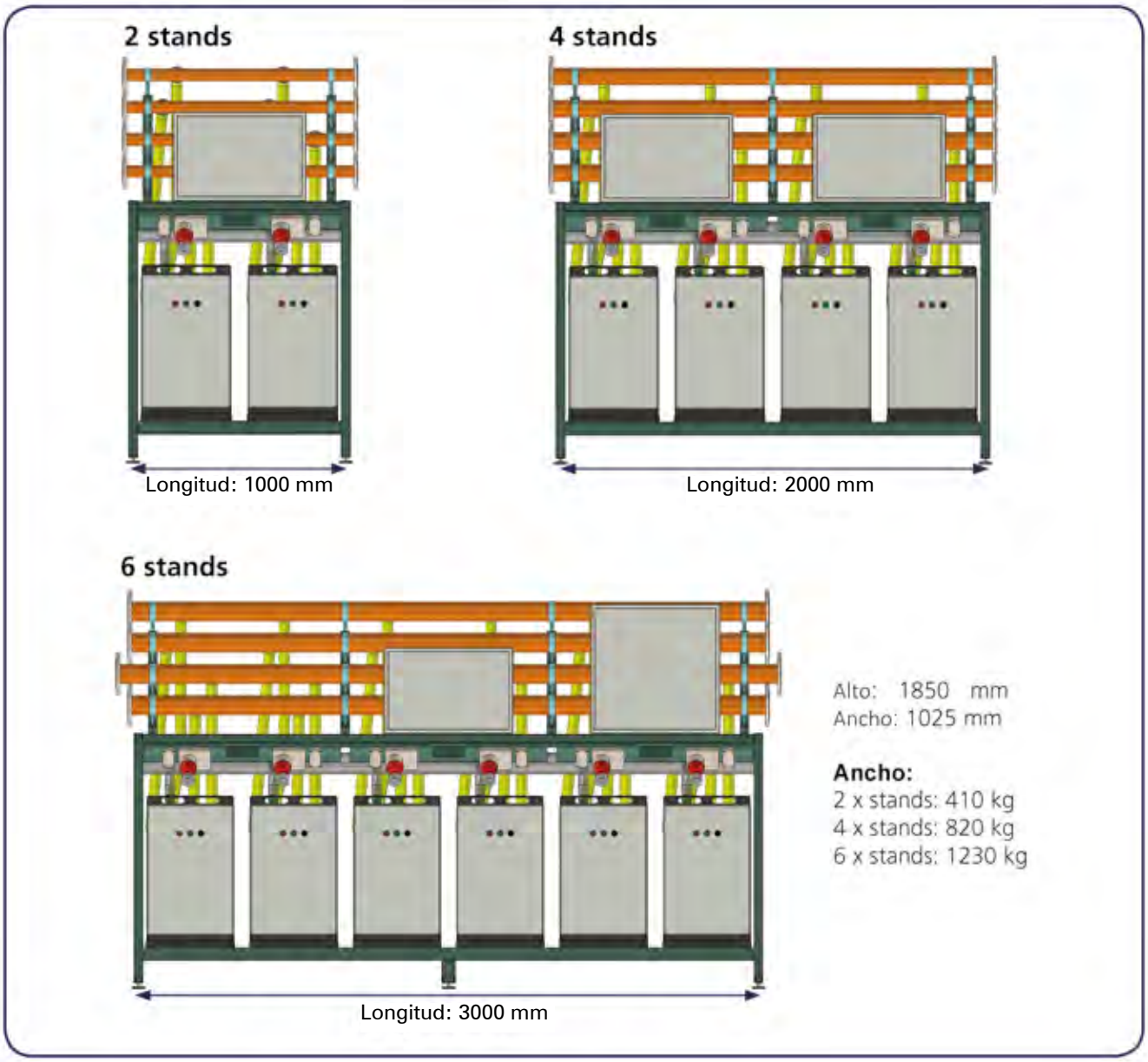

Enfriadoras R-290

Novedad

INFINEE

Tecumseh ha ampliado su gama de productos que utilizan propano con el lanzamiento de un nuevo enfriador de agua condensado por aire plug-and-play para aplicaciones de tamaño pequeño a mediano. El Infinee usa refrigerante R290 y tiene un control completo del inverter para un bajo consumo de energía.

Infinee ofrece una instalación fácil y está completamente equipado. El módulo hidráulico se suministra con válvulas de aislamiento, filtro, bomba y recipientes de expansión.

Para garantizar la seguridad al usar propano, el diseño Infinee con un enfoque de enfriamiento por aire para ubicaciones externas, paneles abiertos para eliminación natural, tres secciones aisladas para refrigeración, hidráulicas y electrónicas, y válvulas de alivio de conductos para protección contra incendios.

POTENCIA DE ENFRIAMIENTO

Tª Ambiente ºC	Frecuencia Compresor (Hz)	Tª Salida ºC	Tª Entrada ºC	Potencia Enfriamiento kW	COP Refrig.	Caudal agua+glicol m3/h	COP Máquina
35	25	3	1	8,99	2.93	2,19	1.99
35	30	3	1	10,5	2.87	2,56	2.05
35	35	3	1	11,9	2.80	2,92	2.09
35	40	3	1	13,4	2.73	3,26	2.11
35	45	3	1	14,8	2.66	3,6	2.10
35	50	3	1	16,1	2.58	3,93	2.09
35	55	3	1	17,4	2.50	4,24	2.07
35	60	3	1	18,6	2.43	4,54	2.04
35	65	3	1	19,8	2.36	4,84	2.01
35	70	3	1	21	2.29	5,12	1.97
35	75	3	1	22,1	2.22	5,39	1.93
35	80	3	1	23,2	2.15	5,64	1.89
35	85	3	1	24,2	2.08	5,89	1.85

DIMENSIONES

MODELO	CÓDIGO	Precio EUROS
Infinee SH4611UHR	911.107.0001	**45.770,00**

Novedad

CUBO Aqua

Unidad Condensadora refrigerada por agua con compresores herméticos

CUBO Aqua es la nueva gama de unidades condensadoras refrigeradas por agua diseñadas por SCM REF FRANCE.
Estas unidades compactas diseñadas para la instalación en interiores están equipadas con un compresor hermético de pistón y recipiente de líquido.
Las dos versiones de circuito cerrado de agua usan condensadores de placas soldados que permiten aumentar la eficiencia y reducir la carga del refrigerante.

D version – Dry-cooler , diseñada para una temperatura de entrada de agua de 40°C con 35% MEG y 5K ΔT
C version – Chilled-water, diseñada para una temperatura de entrada de agua de 7°C con 15% MEG y 5K ΔTÓ

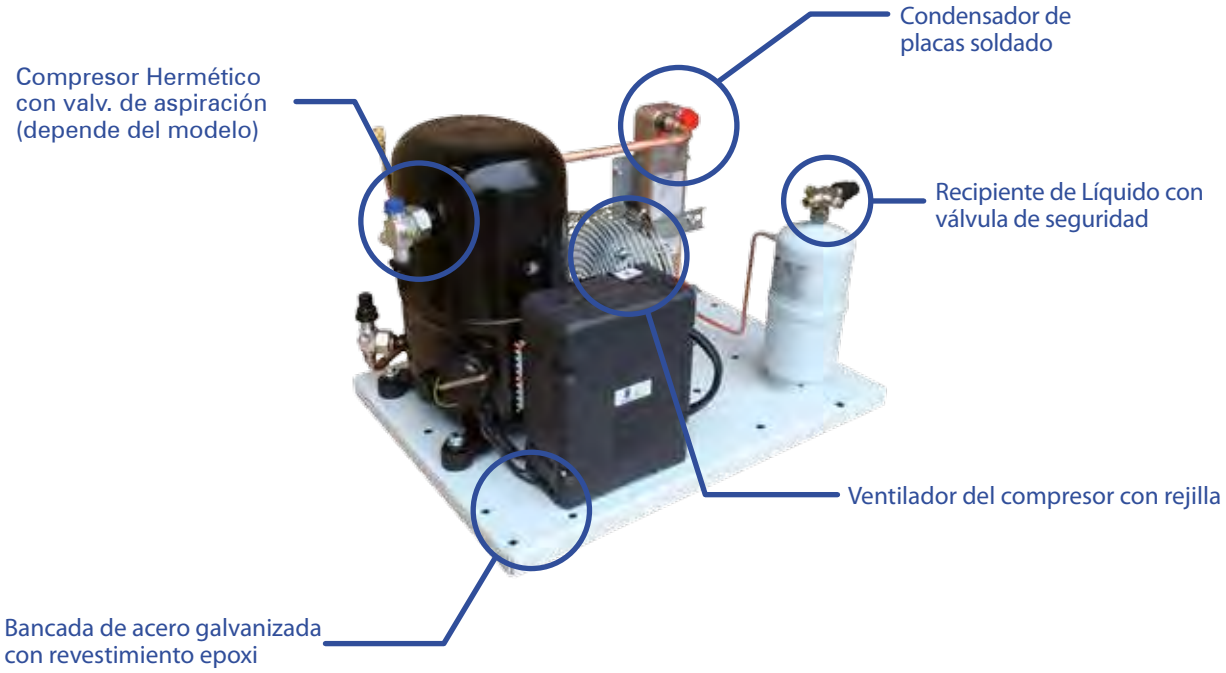

Rangos disponibles :
Dependiendo de la aplicación y elección del refrigerante , se pueden seleccionar los siguientes modelos :
WMZ/WMX rango – Aplicación media / alta temperatura - Optimizada para R452A
WMY rango – Aplicación media / alta temperatura - Optimizada para R134a
WLZ/WLX rango – Aplicación baja temperatura - Optimizada para R452A

Opcionales :
Línea de líquido con filtro secador y visor, presostatos alta-baja, válvula de agua de tres vías.

Modelos sin condenasdor :
CUBO Aqua está también disponible como unidades de compresor para la conexión a un condensador remoto. Por favor, consúltenos

Unidades Condensadoras Cubo Aqua

CUBO Aqua

Novedad

Media Temperatura Versión D (DRY COOLER)

R-452A		Recipiente Líquido (dm³)	Dimensiones mm (Alto x Ancho x Largo)	MODELO	CÓDIGO	Precio EUROS
Qo (W)	Pe (W)					
275	221	0,75	450 x 350 x 515	**WMZ-D AE4425Z**	122.107.0003	**1.284,00**
343	266	0,75	450 x 350 x 515	**WMZ-D AE4430Z**	122.107.0004	**1.328,00**
461	342	0,75	450 x 350 x 515	**WMZ-D AE4440Z**	122.107.0005	**1.365,00**
609	449	0,75	450 x 350 x 515	**WMZ-D AE4450Z**	122.107.0006	**1.462,00**
742	530	0,75	450 x 350 x 515	**WMZ-D AE4460Z**	122.107.0007	**1.489,00**
885	617	0,75	450 x 350 x 515	**WMZ-D AE4470Z**	122.107.0008	**1.651,00**
969	688	1,5	450 x 350 x 515	**WMX-D CAJ9480X**	122.107.0009	**2.183,00**
1.221	841	1,5	450 x 350 x 515	**WMX-D CAJ9510X**	122.107.0010	**2.280,00**
1.516	987	1,5	450 x 350 x 515	**WMX-D CAJ9513X**	122.107.0011	**2.371,00**
1.731	1.121	2,5	650 x 440 x 600	**WMX-D CAJ4517X**	122.107.0012	**2.587,00**
2.260	1.587	2,5	650 x 440 x 600	**WMX-D CAJ4519X**	122.107.0013	**2.765,00**
2.506	1.703	2,5	650 x 440 x 600	**WMX-D FH4524X**	122.107.0014	**3.236,00**
3.310	2.173	4	650 x 440 x 600	**WMX-D FH4531X**	122.107.0015	**3.223,00**
4.265	2.825	4	650 x 440 x 600	**WMX-D FH4540X**	122.107.0016	**3.277,00**
988	691	1,5	450 x 350 x 515	**WMX-D TAJ9480X**	122.107.0017	**2.088,00**
1.230	866	1,5	450 x 350 x 515	**WMX-D TAJ9510X**	122.107.0018	**2.210,00**
1.456	997	1,5	450 x 350 x 515	**WMX-D TAJ9513X**	122.107.0019	**2.274,00**
1.710	1.183	2,5	650 x 440 x 600	**WMX-D TAJ4517X**	122.107.0020	**2.509,00**
2.242	1.526	2,5	650 x 440 x 600	**WMX-D TAJ4519X**	122.107.0021	**2.526,00**
2.129	1.501	2,5	650 x 440 x 600	**WMX-D TFH4522X**	122.107.0022	**3.176,00**
2.512	1.705	2,5	650 x 440 x 600	**WMX-D TFH4524X**	122.107.0023	**3.300,00**
3.283	2.099	4	650 x 440 x 600	**WMX-D TFH4531X**	122.107.0024	**3.540,00**
4.316	2.837	4	650 x 440 x 600	**WMX-D TFH4540X**	122.107.0025	**3.614,00**
4.410	2.858	4	650 x 600 x 600	**WMX-D TAG4546X**	122.107.0026	**4.274,00**
5.033	3.251	5,7	650 x 600 x 600	**WMX-D TAG4553X**	122.107.0027	**4.422,00**
5.818	3.699	5,7	650 x 600 x 600	**WMX-D TAG4561X**	122.107.0028	**3.987,00**
7.060	4.198	5,7	650 x 600 x 600	**WMX-D TAG4568X**	122.107.0029	**3.991,00**
7.575	4.612	5,7	650 x 600 x 600	**WMX-D TAG4573X**	122.107.0030	**3.910,00**
8.499	5.379	5,7	650 x 600 x 600	**WMX-D TAG4581X**	122.107.0031	**5.065,00**

Temperatura de Condensación +50ºC. Sobrecalentamiento 10K. Subcooling 3K. Temperatura de Evaporación -10ºC

Media Temperatura Versión C (CHILLED WATER / agua enfriada)

R-452A		Recipiente Líquido (dm³)	Dimensiones mm (Alto x Ancho x Largo)	MODELO	CÓDIGO	Precio EUROS
Qo (W)	Pe (W)					
424	192	0,75	450 x 350 x 515	**WMZ-C AE4425Z**	122.107.0032	**1.220,00**
508	229	0,75	450 x 350 x 515	**WMZ-C AE4430Z**	122.107.0033	**1.237,00**
699	293	0,75	450 x 350 x 515	**WMZ-C AE4440Z**	122.107.0034	**1.264,00**
919	380	0,75	450 x 350 x 515	**WMZ-C AE4450Z**	122.107.0035	**1.301,00**
1.099	447	0,75	450 x 350 x 515	**WMZ-C AE4460Z**	122.107.0036	**1.345,00**
1.284	539	0,75	450 x 350 x 515	**WMZ-C AE4470Z**	122.107.0037	**1.432,00**
1.515	607	1,5	450 x 350 x 515	**WMX-C CAJ9480X**	122.107.0038	**1.947,00**
1.878	739	1,5	450 x 350 x 515	**WMX-C CAJ9510X**	122.107.0039	**1.984,00**
2.431	866	1,5	450 x 350 x 515	**WMX-C CAJ9513X**	122.107.0040	**2.095,00**
2.691	972	2,5	450 x 440 x 600	**WMX-C CAJ4517X**	122.107.0041	**2.170,00**
3.492	1.403	2,5	450 x 440 x 600	**WMX-C CAJ4519X**	122.107.0042	**2.237,00**
4.076	1.587	2,5	450 x 440 x 600	**WMX-C FH4524X**	122.107.0043	**2.968,00**
5.429	2.064	4	450 x 440 x 600	**WMX-C FH4531X**	122.107.0044	**2.631,00**
6.459	2.625	4	650 x 440 x 600	**WMX-C FH4540X**	122.107.0045	**3.032,00**
1.539	601	1,5	450 x 350 x 515	**WMX-C TAJ9480X**	122.107.0046	**1.869,00**
1.876	753	1,5	450 x 350 x 515	**WMX-C TAJ9510X**	122.107.0047	**1.886,00**
2.344	870	1,5	450 x 350 x 515	**WMX-C TAJ9513X**	122.107.0048	**2.008,00**
2.708	1.028	2,5	450 x 440 x 600	**WMX-C TAJ4517X**	122.107.0049	**2.102,00**
3.421	1.336	2,5	450 x 440 x 600	**WMX-C TAJ4519X**	122.107.0050	**2.035,00**
3.589	1.402	2,5	450 x 440 x 600	**WMX-C TFH4522X**	122.107.0051	**2.654,00**
4.093	1.568	2,5	450 x 440 x 600	**WMX-C TFH4524X**	122.107.0052	**2.820,00**
5.273	1.970	4	650 x 440 x 600	**WMX-C TFH4531X**	122.107.0053	**3.237,00**
6.763	2.648	4	650 x 440 x 600	**WMX-C TFH4540X**	122.107.0054	**3.365,00**
7.754	2.753	4	650 x 600 x 600	**WMX-C TAG4546X**	122.107.0055	**4.098,00**
8.757	3.127	5,7	650 x 600 x 600	**WMX-C TAG4553X**	122.107.0056	**4.172,00**
9.767	3.500	5,7	650 x 600 x 600	**WMX-C TAG4561X**	122.107.0057	**3.809,00**
11.240	3.857	5,7	650 x 600 x 600	**WMX-C TAG4568X**	122.107.0058	**3.805,00**
12.093	4.368	5,7	650 x 600 x 600	**WMX-C TAG4573X**	122.107.0059	**3.694,00**
13.085	4.954	5,7	650 x 600 x 600	**WMX-C TAG4581X**	122.107.0060	**4.829,00**

Temperatura de Condensación +30ºC. Sobrecalentamiento 10K. Subcooling 3K. Temperatura de Evaporación -10ºC.

Unidades Condensadoras Cubo Aqua

CUBO Aqua

Media Temperatura Versión D (DRY COOLER)

R-134a		Recipiente Líquido (dm³)	Dimensiones mm (Alto x Ancho x Largo)	MODELO	CÓDIGO	Precio EUROS
Qo (W)	Pe (W)					
246	197	0,75	450 x 350 x 515	**WMY-D AE4425Y**	122.107.0061	**1.284,00**
326	244	0,75	450 x 350 x 515	**WMY-D AE4430Y**	122.107.0062	**1.297,00**
437	312	0,75	450 x 350 x 515	**WMY-D AE4440Y**	122.107.0063	**1.382,00**
575	382	0,75	450 x 350 x 515	**WMY-D AE4450Y**	122.107.0064	**1.432,00**
633	442	0,75	450 x 350 x 515	**WMY-D AE4456Y**	122.107.0065	**1.475,00**
639	452	0,75	450 x 350 x 515	**WMY-D AE4460Y**	122.107.0066	**1.492,00**
494	401	1,5	450 x 350 x 515	**WMY-D CAJ4452Y**	122.107.0067	**1.618,00**
636	484	1,5	450 x 350 x 515	**WMY-D CAJ4461Y**	122.107.0068	**1.711,00**
728	561	1,5	450 x 350 x 515	**WMY-D CAJ4476Y**	122.107.0069	**1.658,00**
919	657	2,5	450 x 440 x 600	**WMY-D CAJ4492Y**	122.107.0070	**1.977,00**
1.248	781	2,5	450 x 440 x 600	**WMY-D CAJ4511Y**	122.107.0071	**2.082,00**
1.619	1.148	1,5	650 x 440 x 600	**WMY-D FH4518Y**	122.107.0072	**2.624,00**
2.519	1.566	1,5	650 x 440 x 600	**WMY-D FH4525Y**	122.107.0073	**2.758,00**
541	372	1,5	650 x 350 x 515	**WMY-D TAJ4452Y**	122.107.0074	**1.597,00**
667	443	1,5	650 x 350 x 515	**WMY-D TAJ4461Y**	122.107.0075	**1.711,00**
921	548	2,5	650 x 440 x 600	**WMY-D TAJ4492Y**	122.107.0076	**1.920,00**
1.236	785	2.5	650 x 440 x 600	**WMY-D TAJ4511Y**	122.107.0077	**2.035,00**
1.649	1.156	1,5	650 x 440 x 600	**WMY-D TFH4518Y**	122.107.0078	**2.644,00**
2.405	1.507	1,5	650 x 440 x 600	**WMY-D TFH4525Y**	122.107.0079	**2.782,00**

Temperatura de Condensación +50ºC. Sobrecalentamiento 10K. Subcooling 3K. Temperatura de Evaporación -10ºC

Media Temperatura Versión C (CHILLED WATER / agua enfriada)

R-134a		Recipiente Líquido (dm³)	Dimensiones mm (Alto x Ancho x Largo)	MODELO	CÓDIGO	Precio EUROS
Qo (W)	Pe (W)					
343	172	0,75	450 x 350 x 515	**WMY-C AE4425Y**	122.107.0080	**1.220,00**
444	212	0,75	450 x 350 x 515	**WMY-C AE4430Y**	122.107.0081	**1.230,00**
583	276	0,75	450 x 350 x 515	**WMY-C AE4440Y**	122.107.0082	**1.277,00**
780	326	0,75	450 x 350 x 515	**WMY-C AE4450Y**	122.107.0083	**1.318,00**
844	367	0,75	450 x 350 x 515	**WMY-C AE4456Y**	122.107.0084	**1.355,00**
848	392	0,75	450 x 350 x 515	**WMY-C AE4460Y**	122.107.0085	**1.351,00**
765	367	1,5	450 x 350 x 515	**WMY-C CAJ4452Y**	122.107.0086	**1.438,00**
911	422	1,5	450 x 350 x 515	**WMY-C CAJ4461Y**	122.107.0087	**1.517,00**
1.109	515	1,5	450 x 350 x 515	**WMY-C CAJ4476Y**	122.107.0088	**1.452,00**
1.370	588	2,5	450 x 440 x 600	**WMY-C CAJ4492Y**	122.107.0089	**1.722,00**
1.776	696	2,5	450 x 440 x 600	**WMY-C CAJ4511Y**	122.107.0090	**1.812,00**
2.469	1.076	1,5	450 x 440 x 600	**WMY-C FH4518Y**	122.107.0091	**2.227,00**
3.706	1.447	1,5	450 x 440 x 600	**WMY-C FH4525Y**	122.107.0092	**2.395,00**
808	353	1,5	450 x 350 x 515	**WMY-C TAJ4452Y**	122.107.0093	**1.449,00**
950	388	1,5	450 x 350 x 515	**WMY-C TAJ4461Y**	122.107.0094	**1.499,00**
1.361	481	2,5	450 x 440 x 600	**WMY-C TAJ4492Y**	122.107.0095	**1.684,00**
1.771	680	2,5	450 x 440 x 600	**WMY-C TAJ4511Y**	122.107.0096	**1.778,00**
2.474	1.093	1,5	450 x 440 x 600	**WMY-C TFH4518Y**	122.107.0097	**2.301,00**
3.707	1.429	1,5	450 x 440 x 600	**WMY-C TFH4525Y**	122.107.0098	**2.476,00**

Temperatura de Condensación +30ºC. Sobrecalentamiento 10K. Subcooling 3K.Temperatura de Evaporación -10ºC.

Unidades Condensadoras Cubo Aqua

Novedad

Baja Temperatura Versión D (DRY COOLER)

R-452A		Recipiente Líquido (dm³)	Dimensiones mm (Alto x Ancho x Largo)	MODELO	CÓDIGO	Precio EUROS
Qo (W)	Pe (W)					
68	146	0,75	450 x 350 x 515	**WLZ-D AE2410Z**	122.107.0099	**1.307,00**
115	207	0,75	450 x 350 x 515	**WLZ-D AE2415Z**	122.107.0100	**1.318,00**
143	242	0,75	450 x 350 x 515	**WLZ-D AE2420Z**	122.107.0101	**1.445,00**
195	319	0,75	450 x 350 x 515	**WLZ-D AE2425Z**	122.107.0102	**1.510,00**
159	320	1,5	450 x 350 x 515	**WLX-D CAJ2428X**	122.107.0103	**1.553,00**
203	375	1,5	450 x 350 x 515	**WLX-D CAJ2432X**	122.107.0104	**2.001,00**
257	458	1,5	450 x 350 x 515	**WLX-D CAJ2440X**	122.107.0105	**2.072,00**
347	560	2,5	450 x 440 x 600	**WLX-D CAJ2446X**	122.107.0106	**2.260,00**
473	793	2,5	450 x 440 x 600	**WLX-D CAJ2464X**	122.107.0107	**2.142,00**
539	1.100	1,5	450 x 440 x 600	**WLX-D FH2480X**	122.107.0108	**2.910,00**
775	1355	1,5	650 x 440 x 600	**WLX-D FH2511X**	122.107.0109	**2.846,00**
330	537	2,5	450 x 440 x 600	**WLX-D TAJ2446X**	122.107.0110	**2.179,00**
465	730	2,5	450 x 440 x 600	**WLX-D TAJ2464X**	122.107.0111	**2.260,00**
576	957	1,5	650 x 440 x 600	**WLX-D TFH2480X**	122.107.0112	**3.082,00**
802	1.261	1,5	650 x 440 x 600	**WLX-D TFH2511X**	122.107.0113	**3.170,00**
695	1.347	2,5	650 x 600 x 600	**WLX-D TAG2513X**	122.107.0114	**4.014,00**
822	1.630	2,5	650 x 600 x 600	**WLX-D TAG2516X**	122.107.0115	**3.725,00**
1.432	2.156	2,5	650 x 600 x 600	**WLX-D TAG2522X**	122.107.0116	**4.564,00**
1.626	2.428	4	650 x 600 x 600	**WLX-D TAG2525X**	122.107.0117	**4.839,00**

Temperatura de Condensación +50ºC. Sobrecalentamiento 10K. Subcooling 3K. Temperatura de Evaporación -35ºC

Baja Temperatura Versión C (CHILLED WATER / agua enfriada)

R-452A		Recipiente Líquido (dm³)	Dimensiones mm (Alto x Ancho x Largo)	MODELO	CÓDIGO	Precio EUROS
Qo (W)	Pe (W)					
124	148	0,75	450 x 350 x 515	**WLZ-C AE2410Z**	122.107.0118	**1.224,00**
196	201	0,75	450 x 350 x 515	**WLZ-C AE2415Z**	122.107.0119	**1.230,00**
252	239	0,75	450 x 350 x 515	**WLZ-C AE2420Z**	122.107.0120	**1.311,00**
333	302	0,75	450 x 350 x 515	**WLZ-C AE2425Z**	122.107.0121	**1.355,00**
334	371	1,5	450 x 350 x 515	**WLX-C CAJ2428X**	122.107.0122	**1.415,00**
412	405	1,5	450 x 350 x 515	**WLX-C CAJ2432X**	122.107.0123	**1.762,00**
496	486	1,5	450 x 350 x 515	**WLX-C CAJ2440X**	122.107.0124	**1.823,00**
660	584	2,5	450 x 440 x 600	**WLX-C CAJ2446X**	122.107.0125	**1.981,00**
856	809	2,5	450 x 440 x 600	**WLX-C CAJ2464X**	122.107.0126	**1.985,00**
1.207	1.213	1,5	450 x 440 x 600	**WLX-C FH2480X**	122.107.0127	**2.549,00**
1.647	1.510	1,5	450 x 440 x 600	**WLX-C FH2511X**	122.107.0128	**2.378,00**
634	564	2,5	450 x 440 x 600	**WLX-C TAJ2446X**	122.107.0129	**2.018,00**
850	750	2,5	450 x 440 x 600	**WLX-C TAJ2464X**	122.107.0130	**2.102,00**
1.235	1.124	1,5	450 x 440 x 600	**WLX-C TFH2480X**	122.107.0131	**2.671,00**
1.647	1.396	1,5	450 x 440 x 600	**WLX-C TFH2511X**	122.107.0132	**2.806,00**
1.830	1.706	2,5	450 x 600 x 600	**WLX-C TAG2513X**	122.107.0133	**3.594,00**
1.986	1.904	2,5	450 x 600 x 600	**WLX-C TAG2516X**	122.107.0134	**3.337,00**
2.915	2.387	2,5	650 x 600 x 600	**WLX-C TAG2522X**	122.107.0135	**4.348,00**
3.246	2.639	4	650 x 600 x 600	**WLX-C TAG2525X**	122.107.0136	**4.520,00**

Temperatura de Condensación +30ºC. Sobrecalentamiento 10K. Subcooling 3K. Temperatura de Evaporación -35ºC.

Capítulo 1

Unidades Condensadoras CUBO PACKS

CUBO ONE

UNIDADES CONDENSADORAS REFRIGERADAS POR AIRE.

CUBO MULTI

CENTRALES DE COMPRESION CON CONDENSADOR DE AIRE INTEGRADO.

La nueva línea de CUBO puede presumir de una amplia gama de soluciones para aplicaciones comerciales e industriales: desde pequeñas unidades condensadas por aire de un solo compresor (CUBO ONE), hasta unidades equipadas con 2 o 3 compresores (CUBO MULTI).
Todas las unidades están disponibles con compresores semi-herméticos o scroll y son adecuados para aplicaciones de baja y media temperatura.
Gracias a su nuevo diseño, todas las unidades son más flexibles y aptas para trabajar con diferentes refrigerantes.

Unidades Condensadoras CUBO PACKS

CUBO ONE

Unidades condensadoras con condensador refrigerado por aire.
La gama se compone de unidades de un solo compresor con condensador refrigerado por aire, diseñado para su instalación a la intemperie. El compresor salvo en las unidades LT, se instala en compartimento compartimento insonorizado y separado del condensador.

La gama CUBO ONE está disponible en las siguientes versiones:

MT - aplicaciones en media temperatura (R407F, R448A, R449A, R404A, R450A y R134a)

BT - aplicaciones en baja temperatura (R407F, R448A, R449A y R404A)

Cada unidad viene con carrozado en acero galvanizado, con pintura polyester RAL 7035.
La versión básica viene equipada con: compresor, batería condensadora con filtro de protección, depósito de líquido, válvula de seguridad, válvula en línea de líquido, filtro de línea de líquido y visor, presostatos autómaticos HP y LP (ambos ajustables) y control de velocidad del ventilador del condensador.

Compresor.

Todas las unidades pueden estar equipadas con compresor Bitzer semihermético (B) o Copeland Scroll (C). Todos los compresores están equipados con válvulas de aspiración y descarga, tapones de carga ¼ ", resistencia de cárter, visor de aceite, carga de aceite y amortiguadores.
Unidades con compresores sermiherméticos también están provistas de tuberías antivibración instaladas en line de aspiración y descarga.
Todos las unidades son 400V / 3PH / 50Hz y están protegidas por termistor interno o por módulos KRIWAN externos, dependiendo del tipo de compresor.
En aplicaciones de baja temperatura, los compresores semiherméticos están equipados con ventilador de culata.
A partir de los modelos "075", el compresor siempre está equipado con sistema de refrigeración CIC.

Accesorios.

QE Panel de control eléctrico incluye: interruptor principal, relé térmico para la protección del compresor, contactor del compresor, relés de alarma, caja de bornes y la línea auxiliar (230). El control de condensación de la unidad consiste en el arranque y parada del compresor a través de la señal ON/OFF de los usuarios. Incluido.

D Amortiguadores de goma.

S Separador líquido en la línea de aspiración. Incluido en modelos de baja temperatura.

OS Separador de aceite en la línea de descarga. Incluido en modelos de baja temperatura.

IB Aislamiento acústico de doble capa en el compartimento del compresor (ver tabla adjunta para los datos de reducción del nivel de ruido).

CC Camisa de aislamiento acústico para el compresor scroll (véase tabla adjunta para los datos de reducción del nivel de ruido)

INV Módulo inverter para compresor

EC Condensador con ventiladores EC

APW Aranque Part-Winding (sólo con compresores semi-herméticos ≥ a 10 CV en aplicaciones de MT y ≥ a 7,5 HP en aplicaciones LT.

Capítulo 1

Unidades Condensadoras CUBO ONE

TIPO BITZER

APLICACIÓN MEDIA TEMPERATURA

RENDIMIENTOS

Tª de Evaporación -10ºC/tª Ambiente+32ºC						COMPRESOR	MODELO	CÓDIGO	Precio EUROS
R407F (kW)	R448A (kW)	R449A (kW)	R404A (kW)	R450A (kW)	R134A (kW)				
2,14	1,91	1,91	2,02	1,01	1,17	2KES-05Y	**BRQ1 B 005 MT**	121.100.0001	**4.982,00**
2,77	2,48	2,48	2,65	1,28	1,47	2JES-07Y	**BRQ1 B 010 MT**	121.100.0002	**5.007,00**
3,43	3,07	3,07	3,28	1,75	2,00	2HES-2Y	**BRQ1 B 015 MT**	121.100.0003	**5.265,00**
5,97	5,82	5,82	6,20	3,21	3,71	2EES-3Y	**BRQ2 B 020 MT**	121.100.0004	**6.931,00**
6,98	6,80	6,80	7,21	3,83	4,38	2DES-3Y	**BRQ2 B 030 MT**	121.100.0005	**6.658,00**
8,36	8,13	8,13	8,55	4,65	5,31	2CES-4Y	**BRQ2 B 040 MT**	121.100.0006	**6.945,00**
7,92	8,77	8,77	9,06	4,80	5,47	4FES-5Y	**BRQ2 B 050 MT**	121.100.0007	**7.473,00**
10,80	11,70	11,70	12,30	6,57	7,54	4EES-6Y	**BRQ2 B 065 MT**	121.100.0008	**11.017,00**
12,60	13,50	13,50	14,40	7,52	8,60	4DES-7Y	**BRQ2 B 070 MT**	121.100.0009	**11.144,00**
15,90	17,00	17,00	18,00	9,43	10,90	4CES-9Y	**BRQ4 B 090 MT**	121.100.0010	**13.117,00**
19,20	20,70	20,70	21,80	11,60	13,30	4TES-12Y	**BRQ4 B 100 MT**	121.100.0011	**14.119,00**
21,40	22,90	22,90	24,10	12,90	14,80	4PES-15Y	**BRQ4 B 150 MT**	121.100.0012	**14.915,00**
29,10	28,50	28,50	30,00	15,90	18,10	4NES-20Y	**BRQV B 200 MT**	121.100.0013	**16.381,00**
38,10	37,20	37,20	38,80	21,30	24,20	4HE-25Y	**BRQV B 250 MT**	121.100.0014	**23.096,00**
43,90	42,60	42,60	44,40	24,80	28,20	4GE-30Y	**BRQV B 300 MT**	121.100.0015	**25.204,00**
52,90	51,80	51,80	53,80	29,20	33,30	4FE-35Y	**BRQV B 350 MT**	121.100.0016	**28.620,00**
65,00	61,80	61,80	64,10	36,20	41,20	6GE-40Y	**BRQV B 400 MT**	121.100.0017	**29.753,00**

Capacidad de refrigeración calculada de acuerdo con EN12900
(20 ° C de temperatura de gas de succión, 0K de subenfriamiento de líquido).
Rango de temperaturas de evaporación:
- R407F, R448A, R449A, R404A: -5/-15ºC.
- R450A, R134A: +5/-15ºC.

Unidades Condensadoras suministradas con cuadro eléctrico.

Unidades Condensadoras CUBO ONE

APLICACIÓN MEDIA TEMPERATURA

DIMENSIONES

MODELO	CÓDIGO	Carcasa	A (mm)	B (mm)	H (mm)	Peso (Kg)
BRQ1 B 005 MT	121.100.0001	MCQ1	1.080	460	630	106
BRQ1 B 010 MT	121.100.0002	MCQ1	1.080	460	630	106
BRQ1 B 015 MT	121.100.0003	MCQ1	1.080	460	630	108
BRQ2 B 020 MT	121.100.0004	MCQ2	1.080	560	1.200	175
BRQ2 B 030 MT	121.100.0005	MCQ2	1.080	560	1.200	175
BRQ2 B 040 MT	121.100.0006	MCQ2	1.080	560	1.200	176
BRQ2 B 050 MT	121.100.0007	MCQ2	1.080	560	1.200	176
BRQ2 B 065 MT	121.100.0008	MCN2	1.340	760	1.484	339
BRQ2 B 070 MT	121.100.0009	MCN2	1.340	760	1.484	342
BRQ4 B 090 MT	121.100.0010	MCN4	1.900	760	1.480	368
BRQ4 B 100 MT	121.100.0011	MCN4	1.900	760	1.480	418
BRQ4 B 150 MT	121.100.0012	MCN4	1.900	760	1.480	426
BRQV B 200 MT	121.100.0013	MCV2	1.900	1.100	2.200	642
BRQV B 250 MT	121.100.0014	MCV2	1.900	1.100	2.200	695
BRQV B 300 MT	121.100.0015	MCV2	1.900	1.100	2.200	712
BRQV B 350 MT	121.100.0016	MCV3	2.775	1.100	2.200	824
BRQV B 400 MT	121.100.0017	MCV3	2.775	1.100	2.200	870

APLICACIÓN MEDIA TEMPERATURA

DATOS TÉCNICOS

MODELO	CÓDIGO	P max (1) (Kw)	Ventilador N x Ø (mm)	Caudal (m^3/h)	Recipiente Líquido (lt)	Conexiones		STD Potencia Sonido (2) db(A)	STD Presión Sonido (3) db(A)
						s (mm)	l (mm)		
BRQ1 B 005 MT	121.100.0001	1,73	1x450	2.680	4,4	16	10	65,5	37,5
BRQ1 B 010 MT	121.100.0002	2,13	1x450	2.680	4,4	16	10	65,6	37,6
BRQ1 B 015 MT	121.100.0003	2,63	1x450	2.680	4,4	16	10	65,9	37,9
BRQ2 B 020 MT	121.100.0004	4,15	2x450	5.700	6,0	22	12	68,5	40,5
BRQ2 B 030 MT	121.100.0005	4,95	2x450	5.700	6,0	22	12	68,6	40,6
BRQ2 B 040 MT	121.100.0006	5,95	2x450	5.700	6,0	22	12	68,8	40,8
BRQ2 B 050 MT	121.100.0007	6,15	2x450	5.700	6,0	22	12	69,4	41,4
BRQ2 B 065 MT	121.100.0008	8,16	2x500	10.600	14,0	28	12	72,1	44,1
BRQ2 B 070 MT	121.100.0009	9,46	2x500	10.600	14,0	28	16	73,1	45,1
BRQ4 B 090 MT	121.100.0010	11,9	4x450	13.800	14,0	28	16	73,6	45,6
BRQ4 B 100 MT	121.100.0011	14,6	4x450	13.800	14,0	35	16	73,7	45,7
BRQ4 B 150 MT	121.100.0012	16,6	4x450	13.800	14,0	35	16	75,0	47,0
BRQV B 200 MT	121.100.0013	20,3	2x630	21.500	25,0	42	22	79,0	51,0
BRQV B 250 MT	121.100.0014	26,3	2x630	20.400	25,0	54	22	78,8	50,8
BRQV B 300 MT	121.100.0015	32,00	2x800	24.000	25,0	54	22	81,3	53,3
BRQV B 350 MT	121.100.0016	40,90	3x800	36.000	25,0	54	28	82,4	54,4
BRQV B 400 MT	121.100.0017	47,90	3x800	33.350	25,0	54	28	83,3	55,3

(1) Fuente de alimentación estándar: 400V / 3Ph+N / 50Hz.
(2) Potencia Nivel Sonido (cálculo analítico), versión estándar.
(3) Presión sonido nivel a 10 m en campo abierto (cálculo analítico), versión estándar.

Capítulo 1

Unidades Condensadoras CUBO ONE

APLICACIÓN MEDIA TEMPERATURA

RENDIMIENTOS

TIPO COPELAND SCROLL

SCROLL

Tª de Evaporación -10ºC / Tª Ambiente +32ºC						COMPRESOR	MODELO	CÓDIGO	Precio EUROS
R407F (kW)	R448A (kW)	R449A (kW)	R404A (kW)	R450A (kW)	R134A (kW)				
3,15	3,33	3,33	3,49	1,95	2,16	ZB15KCE	**BRQ1 C 020 MT**	121.102.0001	**4.081,00**
3,80	3,81	3,81	4,17	2,22	2,46	ZB19KCE	**BRQ1 C 025 MT**	121.102.0002	**4.116,00**
4,43	4,73	4,73	4,84	2,81	3,02	ZB21KCE	**BRQ1 C 030 MT**	121.102.0003	**4.122,00**
6,92	6,95	6,95	7,24	4,00	4,29	ZB29KCE	**BRQ2 C 040 MT**	121.102.0004	**5.359,00**
8,26	8,39	8,39	8,63	4,86	5,22	ZB38KCE	**BRQ2 C 050 MT**	121.102.0005	**5.532,00**
9,40	9,57	9,57	9,81	5,64	6,15	ZB45KCE	**BRQ2 C 060 MT**	121.102.0006	**5.867,00**
13,50	13,30	13,30	14,00	7,22	8,19	ZB57KCE	**BRQ2 C 080 MT**	121.102.0007	**9.717,00**
15,00	15,00	15,00	15,50	8,41	9,26	ZB66K5E	**BRQ2 C 090 MT**	121.102.0008	**10.229,00**
17,10	17,30	17,30	17,80	9,72	10,50	ZB76K5E	**BRQ2 C 100 MT**	121.102.0009	**10.645,00**
21,60	21,70	21,70	22,50	12,30	13,50	ZB95K5E	**BRQ4 C 130 MT**	121.102.0036	**12.427,00**
24,60	24,90	24,90	25,70	14,30	15,80	ZB114K5E	**BRQ4 C 150 MT**	121.102.0037	**12.902,00**

SCROLL DIGITAL

Tª de Evaporación -10ºC / Tª Ambiente +32ºC						COMPRESOR	MODELO	CÓDIGO	Precio EUROS
R407F (kW)	R448A (kW)	R449A (kW)	R404A (kW)	R450A (kW)	R134A (kW)				
4,43	4,73	4,73	4,84	2,81	3,02	ZBD21KCE	**BRQ1 C 030 MT D**	121.102.0010	**5.992,00**
6,92	6,95	6,95	7,24	4,00	4,29	ZBD29KCE	**BRQ2 C 040 MT D**	121.102.0011	**7.447,00**
8,26	8,39	8,39	8,63	4,86	5,22	ZBD38KCE	**BRQ2 C 050 MT D**	121.102.0012	**7.678,00**
9,40	9,57	9,57	9,81	5,64	6,15	ZBD45KCE	**BRQ2 C 060 MT D**	121.102.0013	**8.391,00**
13,50	13,30	13,30	14,00	7,22	8,19	ZBD57KCE	**BRQ2 C 080 MT D**	121.102.0014	**11.950,00**
17,10	17,30	17,30	17,80	9,72	10,50	ZBD76K5E	**BRQ2 C 100 MT D**	121.102.0015	**13.115,00**

Capacidad de refrigeración calculada de acuerdo con EN12900
(20 ° C de temperatura de gas de succión, 0K de subenfriamiento de líquido).
Rango de temperaturas de evaporación:
- R407F, R448A, R449A, R404A: -5/-15ºC.
- R450A, R134A: +5/-15ºC.

Unidades Condensadoras suministradas con cuadro eléctrico.

Unidades Condensadoras CUBO ONE

APLICACIÓN MEDIA TEMPERATURA

DIMENSIONES

SCROLL

MODELO	CÓDIGO	Carcasa	A (mm)	B (mm)	H (mm)	Peso (Kg)
BRQ1 C 020 MT	121.102.0001	MCQ1	1.080	460	630	89
BRQ1 C 025 MT	121.102.0002	MCQ1	1.080	460	630	92
BRQ1 C 030 MT	121.102.0003	MCQ1	1.080	460	630	93
BRQ2 C 040 MT	121.102.0004	MCQ2	1.080	560	1.200	145
BRQ2 C 050 MT	121.102.0005	MCQ2	1.080	560	1.200	146
BRQ2 C 060 MT	121.102.0006	MCQ2	1.080	560	1.200	150
BRQ2 C 080 MT	121.102.0007	MCN2	1.340	760	1.484	310
BRQ2 C 090 MT	121.102.0008	MCN2	1.340	760	1.484	313
BRQ2 C 100 MT	121.102.0009	MCN2	1.340	760	1.484	315
BRQ4 C 130 MT	121.102.0036	MCN4	1.900	760	1.480	345
BRQ4 C 150 MT	121.102.0037	MCN4	1.900	760	1.480	348

SCROLL DIGITAL

MODELO	CÓDIGO	Carcasa	A (mm)	B (mm)	H (mm)	Peso (Kg)
BRQ1 C 030 MT D	121.102.0010	MCQ1	1.080	460	630	93
BRQ2 C 040 MT D	121.102.0011	MCQ2	1.080	560	1.200	145
BRQ2 C 050 MT D	121.102.0012	MCQ2	1.080	560	1.200	146
BRQ2 C 060 MT D	121.102.0013	MCQ2	1.080	560	1.200	150
BRQ2 C 080 MT D	121.102.0014	MCN2	1.340	760	1.484	310
BRQ2 C 100 MT D	121.102.0015	MCN2	1.340	760	1.484	315

APLICACIÓN MEDIA TEMPERATURA

DATOS TÉCNICOS

SCROLL

MODELO	CÓDIGO	P max (1) (Kw)	Ventilador N x Ø (mm)	Caudal (m^3/h)	Recipiente Líquido (lt)	Conexiones		STD Potencia Sonido (2) db(A)	STD Presión Sonido (3) db(A)
						s (mm)	l (mm)		
BRQ1 C 020 MT	121.102.0001	3,20	1x450	2.680	4,40	16	10	66,50	38,50
BRQ1 C 025 MT	121.102.0002	3,21	1x450	2.680	4,40	16	10	66,50	38,50
BRQ1 C 030 MT	121.102.0003	3,80	1x450	2.680	4,40	16	10	68,10	40,10
BRQ2 C 040 MT	121.102.0004	5,01	2x450	5.700	6,00	22	12	70,00	42,00
BRQ2 C 050 MT	121.102.0005	6,12	2x450	5.700	6,00	22	12	71,10	43,10
BRQ2 C 060 MT	121.102.0006	6,94	2x450	5.700	6,00	22	12	71,10	43,10
BRQ2 C 080 MT	121.102.0007	9,00	2x500	10.600	14,00	28	16	74,60	46,60
BRQ2 C 090 MT	121.102.0008	10,50	2x500	10.600	14,00	28	16	75,30	47,30
BRQ2 C 100 MT	121.102.0009	11,90	2x500	10.600	14,00	28	16	75,30	47,30
BRQ4 C 130 MT	121.102.0036	15,60	4x450	13.800	14,00	35	16	76,20	48,20
BRQ4 C 150 MT	121.102.0037	18,70	4x450	13.800	14,00	35	16	79,50	51,50

SCROLL DIGITAL

MODELO	CÓDIGO	P max (1) (Kw)	Ventilador N x Ø (mm)	Caudal (m^3/h)	Recipiente Líquido (lt)	Conexiones		STD Potencia Sonido (2) db(A)	STD Presión Sonido (3) db(A)
						s (mm)	l (mm)		
BRQ1 C 030 MT D	121.102.0010	3,80	1x450	2.680	4,40	16	10	68,10	40,10
BRQ2 C 040 MT D	121.102.0011	5,30	2x450	5.700	6,00	22	12	70,00	42,00
BRQ2 C 050 MT D	121.102.0012	6,20	2x450	5.700	6,00	22	12	71,10	43,10
BRQ2 C 060 MT D	121.102.0013	7,50	2x450	5.700	6,00	22	12	71,10	43,10
BRQ2 C 080 MT D	121.102.0014	9,30	2x500	10.600	14,00	28	16	74,60	46,60
BRQ2 C 100 MT D	121.102.0015	12,30	2x500	10.600	14,00	28	16	75,30	47,30

(1) Fuente de alimentación estándar: 400V / 3Ph+N / 50Hz.
(2) Potencia Nivel Sonido (cálculo analítico), versión estándar.
(3) Presión sonido nivel a 10 m en campo abierto (cálculo analítico), versión estándar.

Capítulo 1

Unidades Condensadoras CUBO ONE

CUBO Packs

TIPO BITZER

APLICACIÓN BAJA TEMPERATURA

RENDIMIENTOS

Tª de Evaporación -30ºC / Tª Ambiente +32						COMPRESOR	MODELO	CÓDIGO	Precio EUROS
R407F (kW)	R448A (kW)	R449A (kW)	R404A (kW)	R450A (kW)	R134A (kW)				
1,00	0,85	0,85	1,03	-	-	2JES-07Y	**BR1 B 005 BT**	121.100.0100	**5.586,00**
1,28	1,09	1,09	1,29	-	-	2HES-1Y	**BR1 B 010 BT**	121.100.0101	**5.586,00**
1,86	1,36	1,36	1,82	-	-	2FES-2Y	**BR1 B 015 BT**	121.100.0102	**5.717,00**
2,39	2,39	2,39	2,75	-	-	2DES-2Y	**BR1 B 020 BT**	121.100.0103	**6.371,00**
3,20	3,19	3,19	3,72	-	-	2CES-3Y	**BR2 B 025 BT**	121.100.0104	**7.136,00**
3,17	3,43	3,43	3,94	-	-	4FES-3Y	**BR2 B 030 BT**	121.100.0105	**7.404,00**
3,42	4,25	4,25	4,95	-	-	4EES-4Y	**BR2 B 040 BT**	121.100.0106	**7.577,00**
4,06	4,86	4,86	5,73	-	-	4DES-5Y	**BR2 B 050 BT**	121.100.0107	**8.377,00**
5,32	6,37	6,37	7,19	-	-	4CES-6Y	**BR4 B 065 BT**	121.100.0108	**10.978,00**
6,20	7,50	7,50	8,53	-	-	4TES-9Y	**BR4 B 075 BT**	121.100.0109	**12.360,00**
6,65	7,98	7,98	9,18	-	-	4PES-12Y	**BR4 B 100 BT**	121.100.0110	**13.283,00**
7,99	9,86	9,86	11,00	-	-	4NES-14Y	**BR4 B 120 BT**	121.100.0111	**13.786,00**
13,90	14,00	14,00	16,20	-	-	4HE-18Y	**BR6 B 150 BT**	121.100.0112	**18.143,00**
16,20	15,90	15,90	18,60	-	-	4GE-23Y	**BR6 B 200 BT**	121.100.0113	**18.785,00**
20,20	20,70	20,70	23,50	-	-	4FE-28Y	**BRV B 250 BT**	121.100.0114	**22.578,00**
24,80	24,60	24,60	29,70	-	-	6GE-34Y	**BRV B 300 BT**	121.100.0115	**26.289,00**
29,50	28,90	28,90	34,10	-	-	6FE-44Y	**BRV B 400 BT**	121.100.0116	**27.031,00**

Capacidad de refrigeración calculada de acuerdo con EN12900
(20 ° C de temperatura de gas de succión, 0K de subenfriamiento de líquido).
Rango de temperaturas de evaporación:
- R407F, R448A, R449A, R404A: -20/-35ºC.

Unidades Condensadoras suministradas con cuadro eléctrico, separador de líquido y separador de aceite.

Unidades Condensadoras CUBO ONE

APLICACIÓN BAJA TEMPERATURA

DIMENSIONES

MODELO	CÓDIGO	Carcasa	A (mm)	B (mm)	H (mm)	Peso (Kg)
BR1 B 005 BT	121.100.0100	MC1	888	760	595	106
BR1 B 010 BT	121.100.0101	MC1	888	760	595	106
BR1 B 015 BT	121.100.0102	MC1	888	760	595	108
BR1 B 020 BT	121.100.0103	MC1	888	760	595	130
BR2 B 025 BT	121.100.0104	MC2	1.340	760	595	180
BR2 B 030 BT	121.100.0105	MC2	1.340	760	595	180
BR2 B 040 BT	121.100.0106	MC2	1.340	760	595	186
BR2 B 050 BT	121.100.0107	MC2	1.340	760	595	188
BR4 B 065 BT	121.100.0108	MC4	1.340	760	1.040	344
BR4 B 075 BT	121.100.0109	MC4	1.340	760	1.040	387
BR4 B 100 BT	121.100.0110	MC4	1.340	760	1.040	392
BR4 B 120 BT	121.100.0111	MC4	1.340	760	1.040	395
BR6 B 150 BT	121.100.0112	MC6	1.900	760	1.040	477
BR6 B 200 BT	121.100.0113	MC6	1.900	760	1.040	480
BRV B 250 BT	121.100.0114	MCV2	1.900	1.100	2.200	699
BRV B 300 BT	121.100.0115	MCV2	2.775	1.100	2.200	736
BRV B 400 BT	121.100.0116	MCV2	2.775	1.100	2.200	479

APLICACIÓN BAJA TEMPERATURA

DATOS TÉCNICOS

MODELO	CÓDIGO	P max (1) (Kw)	Ventilador N x Ø (mm)	Caudal (m^3/h)	Recipiente Líquido (lt)	Conexiones		STD Potencia Sonido (2) db(A)	STD Presión Sonido (3) db(A)
						s (mm)	l (mm)		
BR1 B 005 BT	121.100.0100	2,14	1x400	2.400	5,00	16	10	70,90	42,90
BR1 B 010 BT	121.100.0101	2,24	1x400	2.400	5,00	16	10	70,70	42,70
BR1 B 015 BT	121.100.0102	3,14	1x400	2.400	5,00	16	10	72,10	44,10
BR1 B 020 BT	121.100.0103	4,24	1x400	2.100	5,00	22	10	72,50	44,50
BR2 B 025 BT	121.100.0104	5,36	2x400	4.900	5,00	22	12	74,80	46,80
BR2 B 030 BT	121.100.0105	5,66	2x400	4.900	5,00	22	12	74,90	46,90
BR2 B 040 BT	121.100.0106	7,26	2x400	4.400	5,00	28	12	75,80	47,80
BR2 B 050 BT	121.100.0107	8,46	2x400	4.400	10,00	28	12	76,80	48,80
BR4 B 065 BT	121.100.0108	10,30	4x400	9.550	10,00	28	12	77,40	49,40
BR4 B 075 BT	121.100.0109	13,60	4x400	9.550	10,00	35	12	79,40	51,40
BR4 B 100 BT	121.100.0110	14,60	4x400	9.550	10,00	35	12	80,30	52,30
BR4 B 120 BT	121.100.0111	17,60	4x400	9.550	10,00	35	16	83,10	55,10
BR6 B 150 BT	121.100.0112	22,80	6x400	14.300	14,00	42	16	81,50	53,50
BR6 B 200 BT	121.100.0113	27,80	6x400	14.300	14,00	54	16	86,60	58,60
BRV B 250 BT	121.100.0114	32,30	2x630	21.500	25,00	54	22	86,90	58,90
BRV B 300 BT	121.100.0115	44,00	2x800	24.000	25,00	54	22	89,80	61,80
BRV B 400 BT	121.100.0116	50,00	2x800	24.000	25,00	54	22	90,80	62,80

(1) Fuente de alimentación estándar: 400V / 3Ph+N / 50Hz.
(2) Potencia Nivel Sonido (cálculo analítico), versión estándar.
(3) Presión sonido nivel a 10 m en campo abierto (cálculo analítico), versión estándar.

Capítulo 1

Unidades Condensadoras CUBO ONE

TIPO COPELAND SCROLL

APLICACIÓN BAJA TEMPERATURA

RENDIMIENTOS

SCROLL

Tª de Evaporación -30ºC / Tª Ambiente +32ºC						COMPRESOR	MODELO	CÓDIGO	Precio EUROS
R407F (kW)	R448A (kW)	R449A (kW)	R404A (kW)	R450A (kW)	R134A (kW)				
2,13	2,21	2,21	2,38	-	-	ZF09K4E	**BRQ1 C 030 BT**	121.102.0025	**4.896,00**
3,27	3,28	3,28	3,57	-	-	ZF13K4E	**BRQ2 C 040 BT**	121.102.0026	**5.509,00**
3,96	3,96	3,96	4,30	-	-	ZF15K4E	**BRQ2 C 050 BT**	121.102.0027	**6.105,00**
4,61	4,63	4,63	5,12	-	-	ZF18K4E	**BRQ2 C 060 BT**	121.102.0028	**6.756,00**
5,58	5,98	5,98	6,15	-	-	ZF25K5E	**BRQ2 C 075 BT**	121.102.0029	**8.186,00**
8,02	7,84	7,84	8,49	-	-	ZF34K5E	**BRQ2 C 100 BT**	121.102.0030	**11.202,00**
9,60	9,55	9,55	10,30	-	-	ZF41K5E	**BRQ2 C 130 BT**	121.102.0031	**12.382,00**
11,30	11,20	11,20	12,10	-	-	ZF49K5E	**BRQ2 C 150 BT**	121.102.0032	**12.871,00**

Capacidad de refrigeración calculada de acuerdo con EN12900
(20 ° C de temperatura de gas de succión, 0K de subenfriamiento de líquido).
Rango de temperaturas de evaporación:
- R407F, R448A, R449A, R404A: -20/-35ºC.

Unidades Condensadoras suministradas con cuadro eléctrico.

Unidades Condensadoras CUBO ONE

APLICACIÓN BAJA TEMPERATURA

DIMENSIONES

SCROLL

MODELO	CÓDIGO	Carcasa	A (mm)	B (mm)	H (mm)	Peso (Kg)
BRQ1 C 030 BT	121.102.0025	MCQ1	1.080	460	630	93
BRQ2 C 040 BT	121.102.0026	MCQ2	1.080	560	1.200	140
BRQ2 C 050 BT	121.102.0027	MCQ2	1.080	560	1.200	142
BRQ2 C 060 BT	121.102.0028	MCQ2	1.080	560	1.200	145
BRQ2 C 075 BT	121.102.0029	MCQ2	1.080	560	1.200	204
BRQ2 C 100 BT	121.102.0030	MCN2	1.340	760	1.484	347
BRQ2 C 130 BT	121.102.0031	MCN2	1.340	760	1.484	357
BRQ2 C 150 BT	121.102.0032	MCN2	1.340	760	1.484	366

APLICACIÓN BAJA TEMPERATURA

DATOS TÉCNICOS

SCROLL

MODELO	CÓDIGO	P max (1) (Kw)	Ventilador N x Ø (mm)	Caudal (m^3/h)	Recipiente Líquido (lt)	Conexiones		STD Potencia Sonido (2) db(A)	STD Presión Sonido (3) db(A)
						s (mm)	l (mm)		
BRQ1 C 030 BT	121.102.0025	3,47	1x450	2.680	4,40	22	10	71,10	43,00
BRQ2 C 040 BT	121.102.0026	4,90	2x450	5.700	6,00	22	10	74,00	46,00
BRQ2 C 050 BT	121.102.0027	6,72	2x450	5.700	6,00	22	12	74,00	46,00
BRQ2 C 060 BT	121.102.0028	7,22	2x450	5.700	6,00	28	12	75,60	47,60
BRQ2 C 075 BT	121.102.0029	7,81	2x450	5.700	6,00	28	12	78,30	50,30
BRQ2 C 100 BT	121.102.0030	11,00	2x500	10.600	6,00	28	12	76,90	48,90
BRQ2 C 130 BT	121.102.0031	13,10	2x500	10.600	14,00	35	16	77,70	49,70
BRQ2 C 150 BT	121.102.0032	15,20	2x500	10.600	14,00	35	16	80,40	52,40

(1) Fuente de alimentación estándar: 400V / 3Ph+N / 50Hz.
(2) Potencia Nivel Sonido (cálculo analítico), versión estándar.
(3) Presión sonido nivel a 10 m en campo abierto (cálculo analítico), versión estándar.

Capítulo 1

Unidades Condensadoras CUBO MULTI

CUBO ONE

UNIDADES CONDENSADORAS REFRIGERADAS POR AIRE.

CUBO MULTI

CENTRALES DE COMPRESION CON CONDENSADOR DE AIRE INTEGRADO.

BRQP2/MCN2

BRQP4/MCN4

BRP4/MC4/6

BRQPV-BRPV/MCV2

BRQPV-BRPV/MCV3

BRQP4/MC4U

BRQP6/MC6U

La nueva línea de CUBO puede presumir de una amplia gama de soluciones para aplicaciones comerciales e industriales: desde pequeñas unidades condensadas por aire de un solo compresor (CUBO ONE), hasta unidades equipadas con 2 o 3 compresores (CUBO MULTI). Todas las unidades están disponibles con compresores semi-herméticos o scroll y son adecuados para aplicaciones de baja y media temperatura. Gracias a su nuevo diseño, todas las unidades son más flexibles y aptas para trabajar con diferentes refrigerantes.

Unidades Condensadoras CUBO MULTI

CUBO ONE

La gama se compone de unidades condensadoras con 2 y 3 compresores en paralelo y condensador integrado refrigerado por aire, diseñado para su instalación al aire libre. El compresor salvo en las unidades LT, se instala en compartimento compartimento insonorizado y separado del condensador.

La gama CUBO MULTI está disponible en las siguientes versiones:

MT - aplicaciones en media temperatura (R407F, R448A, R449A, R404A, R450A y R134a)

BT - aplicaciones en baja temperatura (R407F, R448A, R449A y R404A)

Cada unidad viene carrozada en acero galvanizado, con pintura polyester RAL 7035.

La versión básica viene equipada con: compresor, batería condensadora con filtro de protección, depósito de líquido, válvula de seguridad, válvula en línea de líquido, filtro de línea de líquido y visor, presostatos HP de rearme manual (ajustable) y presostato HP automatico (fijo) en cada compresor, presostato LP autómatico (ajustable) y control de velocidad del ventilador del condensador, separador de aceite (a excepción de la versión MT con 2 compresores Scroll, donde este accesorio está disponible bajo pedido), sistema de igualación de aceite, indicadores de HP y LP y conexión de presión ¼ ".

Compresor

Todas las unidades pueden estar equipadas con compresor Bitzer semihermético (B) o Copeland Scroll (C). Todos los compresores están equipados con válvulas de aspiración y descarga, tapones de carga ¼ ", resistencia de cárter, visor de aceite, carga de aceite y amortiguadores.

Unidades con compresores sermiherméticos también están provistas de tuberías antivibración instaladas en line de aspiración y descarga.

Todos las unidades son 400V / 3PH / 50Hz y están protegidas por termistor interno o por módulos KRIWAN externos, dependiendo del tipo de compresor.

En aplicaciones de baja temperatura, los compresores semiherméticos están equipados con ventilador de culata. A partir de los modelos "2x075" y "3x075", los compresores siempre están equipados con sistema de refrigeración CIC.

Accesorios.

QE Panel de control eléctrico se suministra con todos los componentes completamente cableados e incluye: interruptor principal, relé térmico para la protección del compresor, contactor del compresor, relés de alarma, caja de bornes y la línea auxiliar (230). control de la unidad del compresor se gestiona a través de un microprocesador electrónico. Incluido.

D Amortiguadores de goma.

OS Separador de aceite en la línea de descarga y sistema de igualación de aceite (a excepción de la versión MT con 2 compresores, donde este accesorio está disponible bajo pedido)

IB Aislamiento acústico de doble capa para la caja del compresor (ver tabla adjunta para los datos de reducción del nivel de ruido).

CC Camisa de aislamiento acústico para el compresor scroll (véase tabla adjunta para los datos de reducción del nivel de ruido)

INV Módulo inverter para compresor.

EC Condensador con ventiladores EC.

APW Aranque Part-Winding (sólo con compresores semi-herméticos ≥ a 10 CV en aplicaciones de MT y ≥ a 7,5 HP en aplicaciones LT.

KFE Control electromecánico de copia de seguridad del sistema.

Capítulo 1

Centrales CUBO MULTI

APLICACIÓN MEDIA TEMPERATURA

RENDIMIENTOS

Tª de Evaporación -10ºC / Tª Ambiente +32						COMPRESOR		MODELO	CÓDIGO	Precio EUROS
R407F (kW)	R448A (kW)	R449A (kW)	R404A (kW)	R450A (kW)	R134A (kW)	Nc	Modelo			
11,80	11,50	11,50	11,50	6,46	7,49	2	2EES-2Y	**BRQP4 B 2X020 MT**	140.100.0100	**19.154,00**
13,70	13,50	13,50	13,40	7,4	8,85	2	2DES-2Y	**BRQP4 B 2X030 MT**	140.100.0101	**19.518,00**
16,20	16,10	16,10	16,00	8,98	10,7	2	2CES-3Y	**BRQP4 B 2X040 MT**	140.100.0102	**19.191,00**
18,90	18,20	18,20	18,40	9,76	11,5	2	4FES-3Y	**BRQP6 B 2X050 MT**	140.100.0103	**21.742,00**
22,90	20,20	20,20	22,30	12,6	14,8	2	4EES-4Y	**BRQP6 B 2X060 MT**	140.100.0104	**21.494,00**
29,00	25,40	25,40	27,20	15,2	17,4	2	4DES-5Y	**BRQPV B 2X070 MT**	140.100.0105	**23.104,00**
34,60	31,00	31,00	33,20	18,7	21,40	2	4CES-6Y	**BRQPV B 2X090 MT**	140.100.0106	**23.751,00**
42,60	37,90	37,90	40,90	23,80	27,10	2	4TES-9Y	**BRQPV B 2X100 MT**	140.100.0107	**27.901,00**
49,50	43,90	43,90	47,30	27,20	31,00	2	4PES-12Y	**BRQPV B 2X150 MT**	140.100.0108	**30.690,00**
58,60	51,90	51,90	56,10	32,20	36,70	2	4NES-14Y	**BRQPV B 2X200 MT**	140.100.0109	**32.150,00**
18,20	17,70	17,70	17,20	9,72	11,10	3	2EES-2Y	**BRQP6 B 3X020 MT**	140.100.0110	**24.164,00**
21,10	20,60	20,60	20,00	11,50	13,10	3	2DES-2Y	**BRQP6 B 3X030 MT**	140.100.0111	**25.089,00**
27,00	26,20	26,20	25,40	14,40	16,50	3	2CES-3Y	**BRQPV B 3X040 MT**	140.100.0112	**26.082,00**
28,70	27,50	27,50	27,60	14,90	17,10	3	4FES-3Y	**BRQPV B 3X050 MT**	140.100.0113	**27.385,00**
36,50	31,80	31,80	34,60	19,70	22,50	3	4EES-4Y	**BRQPV B 3X060 MT**	140.100.0114	**29.775,00**
43,90	38,40	38,40	41,10	22,90	26,20	3	4DES-5Y	**BRQPV B 3X070 MT**	140.100.0115	**33.668,00**
51,40	46,10	46,10	49,30	27,90	31,80	3	4CES-6Y	**BRQPV B 3X090 MT**	140.100.0116	**36.084,00**
63,10	56,30	56,30	60,70	35,60	40,40	3	4TES-9Y	**BRQPV B 3X100 MT**	140.100.0117	**38.506,00**

Capacidad de refrigeración calculada de acuerdo con EN12900
(20 ° C de temperatura de gas de succión, 0K de subenfriamiento de líquido).
Rango de temperaturas de evaporación:
- R407F, R448A, R449A, R404A: -5/-15ºC.
- R450A, R134A: +5/-15ºC.

Unidades Condensadoras suministradas con cuadro eléctrico y separador de aceite.

Centrales CUBO MULTI

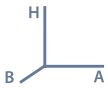

APLICACIÓN MEDIA TEMPERATURA

DIMENSIONES

MODELO	CÓDIGO	Carcasa	A (mm)	B (mm)	H (mm)	Peso (Kg)
BRQP4 B 2X020 MT	140.100.0100	MC4U	1.338	760	2.086	387
BRQP4 B 2X030 MT	140.100.0101	MC4U	1.338	760	2.086	424
BRQP4 B 2X040 MT	140.100.0102	MC4U	1.338	760	2.086	426
BRQP6 B 2X050 MT	140.100.0103	MC6U	1.900	760	2.086	446
BRQP6 B 2X060 MT	140.100.0104	MC6U	1.900	760	2.086	458
BRQPV B 2X070 MT	140.100.0105	MCV2	1.900	1.100	2.200	537
BRQPV B 2X090 MT	140.100.0106	MCV2	1.900	1.100	2.200	542
BRQPV B 2X100 MT	140.100.0107	MCV2	1.900	1.100	2.200	644
BRQPV B 2X150 MT	140.100.0108	MCV3	2.775	1.100	2.200	975
BRQPV B 2X200 MT	140.100.0109	MCV3	2.775	1.100	2.200	994
BRQP6 B 3X020 MT	140.100.0110	MC6U	1.900	760	2.086	620
BRQP6 B 3X030 MT	140.100.0111	MC6U	1.900	760	2.086	624
BRQPV B 3X040 MT	140.100.0112	MCV2	1.900	1.100	2.200	640
BRQPV B 3X050 MT	140.100.0113	MCV2	1.900	1.100	2.200	672
BRQPV B 3X060 MT	140.100.0114	MCV2	1.900	1.100	2.200	692
BRQPV B 3X070 MT	140.100.0115	MCV3	2.775	1.100	2.200	798
BRQPV B 3X090 MT	140.100.0116	MCV3	2.775	1.100	2.200	812
BRQPV B 3X100 MT	140.100.0117	MCV3	2.775	1.100	2.200	884

APLICACIÓN MEDIA TEMPERATURA

DATOS TÉCNICOS

MODELO	CÓDIGO	P max (1) (Kw)	Ventilador N x Ø (mm)	Caudal (m^3/h)	Recipiente Líquido (lt)	Conexiones		STD Potencia Sonido (2) db(A)	STD Presión Sonido (3) db(A)
						s (mm)	l (mm)		
BRQP4 B 2X020 MT	140.100.0100	7,48	4x400	9.550	14,00	28	16	72,10	44,10
BRQP4 B 2X030 MT	140.100.0101	8,88	4x400	9.550	14,00	28	16	72,60	44,60
BRQP4 B 2X040 MT	140.100.0102	10,90	4x400	9.550	14,00	28	16	73,00	45,00
BRQP6 B 2X050 MT	140.100.0103	11,70	6x400	14.300	18,00	35	16	74,20	46,20
BRQP6 B 2X060 MT	140.100.0104	14,90	6x400	14.300	18,00	35	16	75,20	47,20
BRQPV B 2X070 MT	140.100.0105	17,80	2x630	21.500	25,00	35	22	78,60	50,60
BRQPV B 2X090 MT	140.100.0106	21,00	2x630	20.400	25,00	42	22	79,50	51,50
BRQPV B 2X100 MT	140.100.0107	30,30	2x800	24.000	25,00	42	22	81,80	53,80
BRQPV B 2X150 MT	140.100.0108	34,20	3x800	36.000	30,00	54	22	83,20	55,20
BRQPV B 2X200 MT	140.100.0109	40,20	3x800	33.350	30,00	54	28	84,80	56,80
BRQP6 B 3X020 MT	140.100.0110	11,00	6x400	14.300	18,00	35	16	73,90	45,90
BRQP6 B 3X030 MT	140.100.0111	13,10	6x400	14.300	18,00	35	16	74,30	46,30
BRQPV B 3X040 MT	140.100.0112	16,60	2x630	21.500	25,00	35	22	77,80	49,80
BRQPV B 3X050 MT	140.100.0113	17,50	2x630	21.500	25,00	42	22	77,90	49,90
BRQPV B 3X060 MT	140.100.0114	25,00	2x800	24.000	25,00	42	22	80,00	52,00
BRQPV B 3X070 MT	140.100.0115	30,50	3x800	36.000	30,00	42	22	81,80	53,80
BRQPV B 3X090 MT	140.100.0116	35,30	3x800	36.000	30,00	54	28	82,50	54,50
BRQPV B 3X100 MT	140.100.0117	45,20	3x800	33.350	30,00	54	28	83,50	55,50

(1) Fuente de alimentación estándar: 400V / 3Ph+N / 50Hz.
(2) Potencia Nivel Sonido (cálculo analítico), versión estándar.
(3) Presión sonido nivel a 10 m en campo abierto (cálculo analítico), versión estándar.

Capítulo 1

Centrales
CUBO MULTI

TIPO COPELAND SCROLL

APLICACIÓN MEDIA TEMPERATURA

RENDIMIENTOS

Tª de Evaporación -10ºC / Tª Ambiente +32						COMPRESOR		MODELO	CÓDIGO	Precio EUROS
R407F (kW)	R448A (kW)	R449A (kW)	R404A (kW)	R450A (kW)	R134A (kW)	Nc	Modelo			
7,63	6,81	6,81	7,17	4,03	4,45	2	ZB15KCE	**BRQP2 C 2x020 MT**	140.102.0100	**15.403,00**
9,18	8,27	8,27	8,18	4,59	5,10	2	ZB19KCE	**BRQP2 C 2x025 MT**	140.102.0101	**15.504,00**
10,90	9,83	9,83	10,40	5,89	6,37	2	ZB21KCE	**BRQP2 C 2x030 MT**	140.102.0102	**15.013,00**
14,20	13,70	13,70	13,80	7,92	8,48	2	ZB29KCE	**BRQP2 C 2x040 MT**	140.102.0103	**15.643,00**
16,90	16,40	16,40	16,70	9,62	10,40	2	ZB38KCE	**BRQP2 C 2x050 MT**	140.102.0104	**16.101,00**
20,80	20,10	20,10	20,20	11,50	12,60	2	ZB45KCE	**BRQP4 C 2x060 MT**	140.102.0105	**18.456,00**
26,00	25,30	25,30	25,40	14,10	15,90	2	ZB57KCE	**BRQP4 C 2x080 MT**	140.102.0106	**20.216,00**
31,00	30,20	30,20	30,30	16,80	18,50	2	ZB66K5E	**BRQPV C 2x090 MT**	140.102.0107	**22.439,00**
36,50	35,50	35,50	35,50	19,60	21,20	2	ZB76K5E	**BRQPV C 2x100 MT**	140.102.0108	**23.704,00**
43,60	42,40	42,40	42,60	24,30	26,70	2	ZB95K5E	**BRQPV C 2x130 MT**	140.102.0109	**26.408,00**
52,30	50,90	50,90	51,40	28,70	31,70	2	ZB114K5E	**BRQPV C 2x150 MT**	140.102.0110	**30.336,00**
10,80	9,76	9,76	10,30	5,93	6,56	3	ZB15KCE	**BRQP4 C 3x020 MT**	140.102.0111	**20.143,00**
13,00	11,80	11,80	11,80	6,76	7,49	3	ZB19KCE	**BRQP4 C 3x025 MT**	140.102.0112	**20.282,00**
15,20	13,90	13,90	14,80	8,61	9,28	3	ZB21KCE	**BRQP4 C 3x030 MT**	140.102.0113	**20.298,00**
21,10	20,40	20,40	20,50	11,90	12,70	3	ZB29KCE	**BRQP6 C 3x040 MT**	140.102.0114	**22.937,00**
27,00	26,00	26,00	26,30	14,80	16,00	3	ZB38KCE	**BRQPV C 3x050 MT**	140.102.0115	**24.653,00**
31,70	30,60	30,60	30,70	17,50	19,10	3	ZB45KCE	**BRQPV C 3x060 MT**	140.102.0116	**25.115,00**
40,80	39,70	39,70	39,30	21,40	24,30	3	ZB57KCE	**BRQPV C 3x080 MT**	140.102.0117	**30.162,00**
47,00	45,80	45,80	45,80	25,30	27,90	3	ZB66K5E	**BRQPV C 3x090 MT**	140.102.0118	**33.488,00**
55,20	53,80	53,80	53,70	29,60	32,00	3	ZB76K5E	**BRQPV C 3x100 MT**	140.102.0119	**34.854,00**

Capacidad de refrigeración calculada de acuerdo con EN12900
(20 ° C de temperatura de gas de succión, 0K de subenfriamiento de líquido).
Rango de temperaturas de evaporación:
- R407F, R448A, R449A, R404A: -5/-15ºC.
- R450A, R134A: +5/-15ºC.

Unidades Condensadoras suministradas con cuadro eléctrico y separador de aceite.

Centrales CUBO MULTI

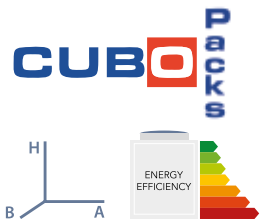

APLICACIÓN MEDIA TEMPERATURA

DIMENSIONES

MODELO	CÓDIGO	Carcasa	A (mm)	B (mm)	H (mm)	Peso (Kg)
BRQP2 C 2x020 MT	140.102.0100	MCN2	1.340	760	1.484	298
BRQP2 C 2x025 MT	140.102.0101	MCN2	1.340	760	1.484	304
BRQP2 C 2x030 MT	140.102.0102	MCN2	1.340	760	1.484	308
BRQP2 C 2x040 MT	140.102.0103	MCN2	1.340	760	1.484	328
BRQP2 C 2x050 MT	140.102.0104	MCN2	1.340	760	1.484	330
BRQP4 C 2x060 MT	140.102.0105	MCN4	1.900	760	1.484	430
BRQP4 C 2x080 MT	140.102.0106	MCN4	1.900	760	1.484	440
BRQPV C 2x090 MT	140.102.0107	MCV2	1.900	1.100	2.200	450
BRQPV C 2x100 MT	140.102.0108	MCV2	1.900	1.100	2.200	454
BRQPV C 2x130 MT	140.102.0109	MCV2	1.900	1.100	2.200	506
BRQPV C 2x150 MT	140.102.0110	MCV3	2.775	1.100	2.200	829
BRQP4 C 3x020 MT	140.102.0111	MC4U	1.338	760	2.086	307
BRQP4 C 3x025 MT	140.102.0112	MC4U	1.338	760	2.086	316
BRQP4 C 3x030 MT	140.102.0113	MC4U	1.338	760	2.086	320
BRQP6 C 3x040 MT	140.102.0114	MC6U	1.900	760	2.086	400
BRQPV C 3x050 MT	140.102.0115	MCV2	1.900	1.100	2.200	480
BRQPV C 3x060 MT	140.102.0116	MCV2	1.900	1.100	2.200	494
BRQPV C 3x080 MT	140.102.0117	MCV2	1.900	1.100	2.200	540
BRQPV C 3x090 MT	140.102.0118	MCV3	2.775	1.100	2.200	758
BRQPV C 3x100 MT	140.102.0119	MCV3	2.775	1.100	2.200	766

APLICACIÓN MEDIA TEMPERATURA

DATOS TÉCNICOS

MODELO	CÓDIGO	P max (1) (Kw)	Ventilador N x Ø (mm)	Caudal (m^3/h)	Recipiente Líquido (lt)	Conexiones		STD Potencia Sonido (2) db(A)	STD Presión Sonido (3) db(A)
						s (mm)	l (mm)		
BRQP2 C 2x020 MT	140.102.0100	6,78	2x500	10.600	14,00	22	12	71,20	43,20
BRQP2 C 2x025 MT	140.102.0101	6,80	2x500	10.600	14,00	22	12	71,20	43,20
BRQP2 C 2x030 MT	140.102.0102	8,00	2x500	10.600	14,00	28	12	72,30	44,30
BRQP2 C 2x040 MT	140.102.0103	10,20	2x500	10.600	14,00	28	16	72,80	44,80
BRQP2 C 2x050 MT	140.102.0104	12,40	2x500	10.600	14,00	28	16	74,00	46,00
BRQP4 C 2x060 MT	140.102.0105	14,00	4x450	13.800	18,00	35	16	74,10	46,10
BRQP4 C 2x080 MT	140.102.0106	17,70	4x450	13.800	18,00	35	22	77,00	49,00
BRQPV C 2x090 MT	140.102.0107	21,50	2x630	21.500	24,50	42	22	79,80	51,80
BRQPV C 2x100 MT	140.102.0108	24,30	2x630	20.400	24,50	42	22	79,80	51,80
BRQPV C 2x130 MT	140.102.0109	34,30	2x800	24.000	24,50	54	22	81,30	53,30
BRQPV C 2x150 MT	140.102.0110	42,40	3x800	36.000	30,00	54	28	84,30	56,30
BRQP4 C 3x020 MT	140.102.0111	9,80	4x400	9.550	14,00	28	16	72,10	44,10
BRQP4 C 3x025 MT	140.102.0112	9,80	4x400	9.550	14,00	28	16	72,10	44,10
BRQP4 C 3x030 MT	140.102.0113	11,60	4x400	9.550	14,00	28	16	73,40	45,40
BRQP6 C 3x040 MT	140.102.0114	15,10	6x400	14.300	18,00	35	22	74,80	46,80
BRQPV C 3x050 MT	140.102.0115	18,90	2x630	21.500	30,00	35	22	78,40	50,40
BRQPV C 3x060 MT	140.102.0116	21,40	2x630	20.400	30,00	42	22	78,40	50,40
BRQPV C 3x080 MT	140.102.0117	29,60	2x800	24.000	30,00	42	22	81,20	53,20
BRQPV C 3x090 MT	140.102.0118	36,00	3x800	36.000	30,00	54	28	82,70	54,70
BRQPV C 3x100 MT	140.102.0119	40,30	3x800	33.350	30,00	54	28	82,70	54,70

(1) Fuente de alimentación estándar: 400V / 3Ph+N / 50Hz.
(2) Potencia Nivel Sonido (cálculo analítico), versión estándar.
(3) Presión sonido nivel a 10 m en campo abierto (cálculo analítico), versión estándar.

Capítulo 1

Centrales CUBO MULTI

CUBO Packs

TIPO COPELAND SCROLL

APLICACIÓN MEDIA TEMPERATURA

RENDIMIENTOS

Tª de Evaporación -10ºC / Tª Ambiente +32						COMPRESOR		MODELO	CÓDIGO	Precio EUROS
R407F (kW)	R448A (kW)	R449A (kW)	R404A (kW)	R450A (kW)	R134A (kW)	Nc	Modelo			
10,90	9,83	9,83	10,40	5,89	6,37	2	ZB+ZBD21KCE	**BRQP2 C 2x030 MT D**	140.102.0120	**16.909,00**
14,20	13,70	13,70	13,80	7,92	8,48	2	ZB+ZBD30KCE	**BRQP2 C 2x040 MT D**	140.102.0121	**17.757,00**
16,90	16,40	16,40	16,70	9,62	10,40	2	ZB+ZBD38KCE	**BRQP2 C 2x050 MT D**	140.102.0122	**17.547,00**
20,80	20,10	20,10	20,20	11,50	12,60	2	ZB+ZBD45KCE	**BRQP4 C 2x060 MT D**	140.102.0123	**19.368,00**
26,00	25,30	25,30	25,40	14,10	15,90	2	ZB+ZBD57KCE	**BRQP4 C 2x080 MT D**	140.102.0124	**21.810,00**
36,50	35,50	35,50	35,50	19,60	21,20	2	ZB+ZBD76K5E	**BRQPV C 2x100 MT D**	140.102.0125	**25.897,00**
15,20	13,90	13,90	14,80	8,61	9,28	3	ZB+ZBD21KCE	**BRQP4 C 3x030 MT D**	140.102.0126	**20.225,00**
21,10	20,40	20,40	20,50	11,90	12,70	3	ZB+ZBD30KCE	**BRQP6 C 3x040 MT D**	140.102.0127	**22.928,00**
27,00	26,00	26,00	26,30	14,80	16,00	3	ZB+ZBD38KCE	**BRQPV C 3x050 MT D**	140.102.0128	**24.851,00**
31,70	30,60	30,60	30,70	17,50	19,10	3	ZB+ZBD45KCE	**BRQPV C 3x060 MT D**	140.102.0129	**25.968,00**
40,80	39,70	39,70	39,30	21,40	24,30	3	ZB+ZBD57KCE	**BRQPV C 3x080 MT D**	140.102.0130	**30.910,00**
55,20	53,80	53,80	53,70	29,60	32,00	3	ZB+ZBD76K5E	**BRQPV C 3x100 MT D**	140.102.0131	**36.483,00**

Capacidad de refrigeración calculada de acuerdo con EN12900
(20 ° C de temperatura de gas de succión, 0K de subenfriamiento de líquido).
Rango de temperaturas de evaporación:
- R407F, R448A, R449A, R404A: -5/-15ºC.
- R450A, R134A: +5/-15ºC.

Unidades Condensadoras suministradas con cuadro eléctrico y separador de aceite.

Centrales CUBO MULTI

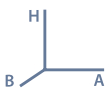

APLICACIÓN MEDIA TEMPERATURA

DIMENSIONES

MODELO	CÓDIGO	Carcasa	A (mm)	B (mm)	H (mm)	Peso (Kg)
BRQP2 C 2x030 MT D	140.102.0120	MCN2	1.340	760	1.484	308
BRQP2 C 2x040 MT D	140.102.0121	MCN2	1.340	760	1.484	328
BRQP2 C 2x050 MT D	140.102.0122	MCN2	1.340	760	1.484	330
BRQP4 C 2x060 MT D	140.102.0123	MCN4	1.900	760	1.484	430
BRQP4 C 2x080 MT D	140.102.0124	MCN4	1.900	760	1.484	440
BRQPV C 2x100 MT D	140.102.0125	MCV2	1.900	1.100	2.200	454
BRQP4 C 3x030 MT D	140.102.0126	MC4U	1.338	760	2.086	320
BRQP6 C 3x040 MT D	140.102.0127	MC6U	1.900	760	2.086	400
BRQPV C 3x050 MT D	140.102.0128	MCV2	1.900	1.100	2.200	480
BRQPV C 3x060 MT D	140.102.0129	MCV2	1.900	1.100	2.200	494
BRQPV C 3x080 MT D	140.102.0130	MCV2	1.900	1.100	2.200	540
BRQPV C 3x100 MT D	140.102.0131	MCV3	2.775	1.100	2.200	766

APLICACIÓN MEDIA TEMPERATURA

DATOS TÉCNICOS

MODELO	CÓDIGO	P max (1) (Kw)	Ventilador N x Ø (mm)	Caudal (m^3/h)	Recipiente Líquido (lt)	Conexiones		STD Potencia Sonido (2) db(A)	STD Presión Sonido (3) db(A)
						s (mm)	l (mm)		
BRQP2 C 2x030 MT D	140.102.0120	7,70	2x500	10.600	14,00	28	12	72,30	44,30
BRQP2 C 2x040 MT D	140.102.0121	10,20	2x500	10.600	14,00	28	16	72,80	44,80
BRQP2 C 2x050 MT D	140.102.0122	12,20	2x500	10.600	14,00	28	16	74,00	46,00
BRQP4 C 2x060 MT D	140.102.0123	14,30	4x450	13.800	18,00	35	16	74,10	46,10
BRQP4 C 2x080 MT D	140.102.0124	17,70	4x450	13.800	18,00	35	22	77,00	49,00
BRQPV C 2x100 MT D	140.102.0125	24,50	2x630	20.400	24,50	42	22	79,80	51,80
BRQP4 C 3x030 MT D	140.102.0126	11,30	4x400	9.550	14,00	28	16	73,40	45,40
BRQP6 C 3x040 MT D	140.102.0127	15,10	6x400	14.300	18,00	35	22	74,80	46,80
BRQPV C 3x050 MT D	140.102.0128	18,70	2x630	21.500	30,00	35	22	78,40	50,40
BRQPV C 3x060 MT D	140.102.0129	21,60	2x630	20.400	30,00	42	22	78,40	50,40
BRQPV C 3x080 MT D	140.102.0130	29,60	2x800	24.000	30,00	42	22	81,20	53,20
BRQPV C 3x100 MT D	140.102.0131	40,40	3x800	33.350	30,00	54	28	82,70	54,70

(1) Fuente de alimentación estándar: 400V / 3Ph+N / 50Hz.
(2) Potencia Nivel Sonido (cálculo analítico), versión estándar.
(3) Presión sonido nivel a 10 m en campo abierto (cálculo analítico), versión estándar.

Capítulo 1

Centrales CUBO MULTI

CUBO Packs

TIPO BITZER

APLICACIÓN BAJA TEMPERATURA

RENDIMIENTOS

Tª de Evaporación -30ºC / Tª Ambiente +32						COMPRESOR		MODELO	CÓDIGO	Precio EUROS
R407F (kW)	R448A (kW)	R449A (kW)	R404A (kW)	R450A (kW)	R134A (kW)	Nc	Modelo			
7,59	6,50	6,50	6,47	-	-	2	2CES-3Y	**BRP4 B 2x025 BT**	140.100.0118	**19.362,00**
8,05	6,46	6,46	6,95	-	-	2	4FES-3Y	**BRP4 B 2x030 BT**	140.100.0119	**20.286,00**
9,87	6,81	6,81	8,44	-	-	2	4EES-4Y	**BRP4 B 2x040 BT**	140.100.0120	**20.516,00**
11,40	8,08	8,08	9,62	-	-	2	4DES-5Y	**BRP4 B 2x050 BT**	140.100.0121	**20.773,00**
14,90	11,00	11,00	13,10	-	-	2	4CES-6Y	**BRPV B 2x065 BT**	140.100.0122	**23.681,00**
17,80	12,90	12,90	15,50	-	-	2	4TES-9Y	**BRPV B 2x075 BT**	140.100.0123	**27.002,00**
19,30	14,00	14,00	16,70	-	-	2	4PES-12Y	**BRPV B 2x100 BT**	140.100.0124	**29.998,00**
23,60	17,10	17,10	20,70	-	-	2	4NES-14Y	**BRPV B 2x120 BT**	140.100.0125	**30.226,00**
33,70	28,80	28,80	29,80	-	-	2	4HE-18Y	**BRPV B 2x150 BT**	140.100.0126	**40.088,00**
39,70	34,20	34,20	35,30	-	-	2	4GE-23Y	**BRPV B 2x200 BT**	140.100.0127	**42.852,00**
11,90	10,10	10,10	10,00	-	-	3	2CES-3Y	**BRPV B 3x025 BT**	140.100.0128	**25.281,00**
12,60	10,10	10,10	10,80	-	-	3	4FES-3Y	**BRPV B 3x030 BT**	140.100.0129	**26.448,00**
15,60	10,70	10,70	13,30	-	-	3	4EES-4Y	**BRPV B 3x040 BT**	140.100.0130	**27.546,00**
18,30	12,80	12,80	15,20	-	-	3	4DES-5Y	**BRPV B 3x050 BT**	140.100.0131	**29.686,00**
21,60	16,10	16,10	19,10	-	-	3	4CES-6Y	**BRPV B 3x065 BT**	140.100.0132	**31.862,00**
26,00	19,00	19,00	22,90	-	-	3	4TES-9Y	**BRPV B 3x075 BT**	140.100.0133	**39.202,00**
28,10	20,50	20,50	24,50	-	-	3	4PES-12Y	**BRPV B 3x100 BT**	140.100.0134	**39.972,00**
34,90	25,40	25,40	30,80	-	-	3	4NES-14Y	**BRPV B 3x120 BT**	140.100.0135	**43.289,00**

Capacidad de refrigeración calculada de acuerdo con EN12900
(20 ° C de temperatura de gas de succión, 0K de subenfriamiento
de líquido).
Rango de temperaturas de evaporación:
- R407F, R448A, R449A, R404A: -20/-35ºC.

Unidades Condensadoras suministradas con cuadro eléctrico y separador de aceite.

Centrales CUBO MULTI

APLICACIÓN BAJA TEMPERATURA

DIMENSIONES

MODELO	CÓDIGO	Carcasa	A (mm)	B (mm)	H (mm)	Peso (Kg)
BRP4 B 2x025 BT	140.100.0118	MC4/6	900	760	1.040	387
BRP4 B 2x030 BT	140.100.0119	MC4/6	1.900	760	1.040	444
BRP4 B 2x040 BT	140.100.0120	MC4/6	1.900	760	1.040	448
BRP4 B 2x050 BT	140.100.0121	MC4/6	1.900	760	1.040	452
BRPV B 2x065 BT	140.100.0122	MCV2	1.900	1.100	2.200	536
BRPV B 2x075 BT	140.100.0123	MCV2	1.900	1.100	2.200	618
BRPV B 2x100 BT	140.100.0124	MCV2	1.900	1.100	2.200	637
BRPV B 2x120 BT	140.100.0125	MCV2	1.900	1.100	2.200	644
BRPV B 2x150 BT	140.100.0126	MCV3	2.775	1.100	2.200	978
BRPV B 2x200 BT	140.100.0127	MCV3	2.775	1.100	2.200	1.006
BRPV B 3x025 BT	140.100.0128	MCV2	1.900	1.100	2.200	570
BRPV B 3x030 BT	140.100.0129	MCV2	1.900	1.100	2.200	582
BRPV B 3x040 BT	140.100.0130	MCV2	1.900	1.100	2.200	594
BRPV B 3x050 BT	140.100.0131	MCV2	1.900	1.100	2.200	628
BRPV B 3x065 BT	140.100.0132	MCV2	1.900	1.100	2.200	640
BRPV B 3x075 BT	140.100.0133	MCV2	1.900	1.100	2.200	775
BRPV B 3x100 BT	140.100.0134	MCV2	1.900	1.100	2.200	783
BRPV B 3x120 BT	140.100.0135	MCV3	2.775	1.100	2.200	954

APLICACIÓN BAJA TEMPERATURA

DATOS TÉCNICOS

MODELO	CÓDIGO	P max (1) (Kw)	Ventilador N x Ø (mm)	Caudal (m^3/h)	Recipiente Líquido (lt)	Conexiones		STD Potencia Sonido (2) db(A)	STD Presión Sonido (3) db(A)
						s (mm)	l (mm)		
BRP4 B 2x025 BT	140.100.0118	10,90	4x400	9.550	18,00	28	12	74,80	46,80
BRP4 B 2x030 BT	140.100.0119	11,50	4x400	9.550	18,00	28	12	75,10	47,10
BRP4 B 2x040 BT	140.100.0120	14,70	4x400	9.550	18,00	35	16	76,60	48,60
BRP4 B 2x050 BT	140.100.0121	17,10	4x400	9.550	18,00	35	16	78,20	50,20
BRPV B 2x065 BT	140.100.0122	20,50	2x630	21.500	25,00	42	16	81.30	53,30
BRPV B 2x075 BT	140.100.0123	27,10	2x630	21.500	25,00	42	16	83,00	55,00
BRPV B 2x100 BT	140.100.0124	29,60	2x630	21.500	25,00	42	16	83,80	55,80
BRPV B 2x120 BT	140.100.0125	35,60	2x630	20.400	25,00	54	22	86,40	58,40
BRPV B 2x150 BT	140.100.0126	50,20	3x800	36.000	30,00	54	22	85,60	57,60
BRPV B 2x200 BT	140.100.0127	60,20	3x800	33.350	30,00	64	22	90,00	62,00
BRPV B 3x025 BT	140.100.0128	16,10	2x630	21.500	18,00	35	16	78,70	50,70
BRPV B 3x030 BT	140.100.0129	17,00	2x630	21.500	18,00	35	16	78,90	50,90
BRPV B 3x040 BT	140.100.0130	21,80	2x630	21.500	18,00	42	16	79,90	51,90
BRPV B 3x050 BT	140.100.0131	25,90	2x630	21.500	25,00	42	16	81,10	53,10
BRPV B 3x065 BT	140.100.0132	30,70	2x630	20.400	25,00	54	16	82,50	54,50
BRPV B 3x075 BT	140.100.0133	43,30	2x800	24.000	25,00	54	22	84,80	56,80
BRPV B 3x100 BT	140.100.0134	46,30	2x800	24.000	25,00	54	22	85,60	57,60
BRPV B 3x120 BT	140.100.0135	57,20	3x800	36.000	30,00	54	22	88,40	60,40

(1) Fuente de alimentación estándar: 400V / 3Ph+N / 50Hz.
(2) Potencia Nivel Sonido (cálculo analítico), versión estándar.
(3) Presión sonido nivel a 10 m en campo abierto (cálculo analítico), versión estándar.

Capítulo 1

Centrales CUBO MULTI

APLICACIÓN BAJA TEMPERATURA

RENDIMIENTOS

TIPO COPELAND SCROLL

Tª de Evaporación -30ºC / Tª Ambiente +32						COMPRESOR		MODELO	CÓDIGO	Precio EUROS
R407F (kW)	R448A (kW)	R449A (kW)	R404A (kW)	R450A (kW)	R134A (kW)	Nc	Modelo			
5,03	4,52	4,52	4,60	-	-	2	ZF09K4E	**BRQP2 C 2x030 BT**	140.102.0132	**17.147,00**
7,10	6,50	6,50	6,53	-	-	2	ZF13K4E	**BRQP2 C 2x040 BT**	140.102.0133	**17.706,00**
8,54	7,88	7,88	7,87	-	-	2	ZF15K4E	**BRQP2 C 2x050 BT**	140.102.0134	**17.492,00**
10,20	9,16	9,16	9,19	-	-	2	ZF18K4E	**BRQP2 C 2x060 BT**	140.102.0135	**18.182,00**
12,80	11,50	11,50	12,30	-	-	2	ZF25K5E	**BRQP6 C 2x075 BT**	140.102.0136	**23.225,00**
16,30	15,50	15,50	15,20	-	-	2	ZF34K5E	**BRQP6 C 2x100 BT**	140.102.0137	**24.454,00**
20,70	19,30	19,30	19,20	-	-	2	ZF41K5E	**BRQPV C 2x130 BT**	140.102.0138	**26.333,00**
25,10	23,30	23,30	23,20	-	-	2	ZF49K5E	**BRQPV C 2x150 BT**	140.102.0139	**27.970,00**
7,31	6,55	6,55	6,74	-	-	3	ZF09K4E	**BRQP4 C 3x030 BT**	140.102.0140	**21.513,00**
10,10	9,30	9,30	9,40	-	-	3	ZF13K4E	**BRQP4 C 3x040 BT**	140.102.0141	**21.974,00**
12,70	11,80	11,80	11,80	-	-	3	ZF15K4E	**BRQP6 C 3x050 BT**	140.102.0142	**22.588,00**
15,10	13,60	13,60	13,70	-	-	3	ZF18K4E	**BRQP6 C 3x060 BT**	140.102.0143	**25.452,00**
18,10	16,50	16,50	17,70	-	-	3	ZF25K5E	**BRQP6 C 3x075 BT**	140.102.0144	**28.160,00**
24,90	23,60	23,60	23,10	-	-	3	ZF34K5E	**BRQPV C 3x100 BT**	140.102.0145	**32.423,00**
30,40	28,40	28,40	28,30	-	-	3	ZF41K5E	**BRQPV C 3x130 BT**	140.102.0146	**34.964,00**
36,70	34,20	34,20	34,10	-	-	3	ZF49K5E	**BRQPV C 3x150 BT**	140.102.0147	**36.809,00**

Capacidad de refrigeración calculada de acuerdo con EN12900 (20 ° C de temperatura de gas de succión, 0K de subenfriamiento de líquido).
Rango de temperaturas de evaporación:
- R407F, R448A, R449A, R404A: -20/-35ºC;

Unidades Condensadoras suministradas con cuadro eléctrico y separador de aceite.

Centrales CUBO MULTI

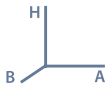

APLICACIÓN BAJA TEMPERATURA

DIMENSIONES

MODELO	CÓDIGO	Carcasa	A (mm)	B (mm)	H (mm)	Peso (Kg)
BRQP2 C 2x030 BT	140.102.0132	MCN2	1.340	760	1.484	308
BRQP2 C 2x040 BT	140.102.0133	MCN2	1.340	760	1.484	330
BRQP2 C 2x050 BT	140.102.0134	MCN2	1.340	760	1.484	332
BRQP2 C 2x060 BT	140.102.0135	MCN2	1.340	760	1.484	336
BRQP6 C 2x075 BT	140.102.0136	MC6U	1.900	760	2.086	505
BRQP6 C 2x100 BT	140.102.0137	MC6U	1.900	760	2.086	506
BRQPV C 2x130 BT	140.102.0138	MCV2	1.900	1.100	2.200	563
BRQPV C 2x150 BT	140.102.0139	MCV2	1.900	1.100	2.200	583
BRQP4 C 3x030 BT	140.102.0140	MC4U	1.338	760	2.086	337
BRQP4 C 3x040 BT	140.102.0141	MC4U	1.338	760	2.086	370
BRQP6 C 3x050 BT	140.102.0142	MC6U	1.900	760	2.086	406
BRQP6 C 3x060 BT	140.102.0143	MC6U	1.900	760	2.086	418
BRQP6 C 3x075 BT	140.102.0144	MC6U	1.900	760	2.086	664
BRQPV C 3x100 BT	140.102.0145	MCV2	1.900	1.100	2.200	670
BRQPV C 3x130 BT	140.102.0146	MCV2	1.900	1.100	2.200	700
BRQPV C 3x150 BT	140.102.0147	MCV2	1.900	1.100	2.200	936

APLICACIÓN BAJA TEMPERATURA

DATOS TÉCNICOS

MODELO	CÓDIGO	P max (1) (Kw)	Ventilador N x Ø (mm)	Caudal (m^3/h)	Recipiente Líquido (lt)	Conexiones		STD Potencia Sonido (2) db(A)	STD Presión Sonido (3) db(A)
						s (mm)	l (mm)		
BRQP2 C 2x030 BT	140.102.0132	7,32	2x500	10.600	18,00	28	12	74,60	46,60
BRQP2 C 2x040 BT	140.102.0133	9,94	2x500	10.600	18,00	28	12	76,90	48,90
BRQP2 C 2x050 BT	140.102.0134	13,60	2x500	10.600	18,00	35	16	76,90	48,90
BRQP2 C 2x060 BT	140.102.0135	14,60	2x500	13.800	18,00	35	16	78,60	50,60
BRQP6 C 2x075 BT	140.102.0136	16,00	6x400	14.300	25,00	42	16	81,50	53,50
BRQP6 C 2x100 BT	140.102.0137	21,90	6x400	14.300	25,00	42	16	79,80	51,80
BRQPV C 2x130 BT	140.102.0138	26,70	2x630	21.500	30,00	42	16	81,60	53,60
BRQPV C 2x150 BT	140.102.0139	33,60	2x800	24.000	30,00	54	22	84,40	56,40
BRQP4 C 3x030 BT	140.102.0140	10,60	4x400	9.550	14,00	28	16	76,00	48,00
BRQP4 C 3x040 BT	140.102.0141	14,50	4x400	9.550	14,00	35	16	78,40	50,40
BRQP6 C 3x050 BT	140.102.0142	20,20	6x400	14.300	18,00	42	16	78,70	50,70
BRQP6 C 3x060 BT	140.102.0143	21,70	6x400	14.300	18,00	42	16	80,40	52,40
BRQP6 C 3x075 BT	140.102.0144	23,50	6x400	14.300	18,00	54	16	83,10	55,10
BRQPV C 3x100 BT	140.102.0145	32,80	2x630	20.400	30,00	54	22	82,20	54,20
BRQPV C 3x130 BT	140.102.0146	41,90	2x800	24.000	30,00	54	22	83,50	55,50
BRQPV C 3x150 BT	140.102.0147	48,20	2x800AV	33.300	30,00	54	22	88,20	60,20

(1) Fuente de alimentación estándar: 400V / 3Ph+N / 50Hz.
(2) Potencia Nivel Sonido (cálculo analítico), versión estándar.
(3) Presión sonido nivel a 10 m en campo abierto (cálculo analítico), versión estándar.

Capítulo 1

Uds. Cond. por aire Semi-Herméticas Inverter ECOSTAR

R-404A — Trifásico 230/400V 50Hz

HP	Gama Tª Evaporación	Rendimiento (W) (*) 0ºC 30 Hz	0ºC 50 Hz	0ºC 87 Hz	-10ºC 30 Hz	-10ºC 50 Hz	-10ºC 87 Hz	Nº Ventiladores Condensador	MODELO	CÓDIGO	Precio EUROS
3	30-87	4640	7860	12740	1420	2370	3920	1	**LHV5E/2DES-3.F1Y**	121.100.0066	**13.742,00**
5	25-87	6120	10310	16160	1900	3240	5360	1	**LHV5E/4FE-5.F1Y**	121.100.0067	**14.769,00**
6	25-87	7600	12680	19180	2320	3940	6480	1	**LHV5E/4EE-6.F1Y**	121.100.0068	**15.532,00**
7 1/2	25-87	9190	15540	24600	2840	4850	8030	2	**LHV7E/4DE-7.F3Y**	121.100.0070	**16.764,00**
10	25-87	11030	18540	28500	3340	5700	9400	2	**LHV7E/4CE-9.F3Y**	121.100.0072	**16.764,00**

R-134a — Trifásico 230/400V 50Hz

HP	Gama Tª Evaporación	Rendimiento (W) (*) 0ºC 30 Hz	0ºC 50 Hz	0ºC 87 Hz	-10ºC 30 Hz	-10ºC 50 Hz	-10ºC 87 Hz	Nº Ventiladores Condensador	MODELO	CÓDIGO	Precio EUROS
3	25-87	4140	7060	11640	2640	4510	7470	1	**LHV5E/2DES-3.F1Y**	121.100.0066	**13.742,00**
5	25-87	5370	9130	14850	3370	5760	9490	1	**LHV5E/4FE-5.F1Y**	121.100.0067	**14.769,00**
6	25-87	6860	11610	18440	4440	7560	12380	1	**LHV5E/4EE-6.F1Y**	121.100.0068	**15.532,00**
5	25-87	8050	13690	22400	5100	8700	14380	2	**LHV7E/4DE-5.F1Y**	121.100.0069	**15.822,00**
7 1/2	25-87	8090	13790	22550	5120	8760	14490	2	**LHV7E/4DE-7.F3Y**	121.100.0070	**16.764,00**
7 1/2	25-87	9840	16720	26800	6290	10720	17670	2	**LHV7E/4CE-6.F1Y**	121.100.0071	**16.287,00**
10	25-87	9900	16840	27000	6320	10790	17790	2	**LHV7E/4CE-9.F3Y**	121.100.0072	**16.764,00**
7 1/2	25-87	10590	17940	28400	6660	11340	18590	2	**LHV7E/4VE-7.F3Y**	121.100.0073	**19.200,00**
9	25-87	12710	21400	33100	8060	13700	22250	2	**LHV7E/4TE-9.F3Y**	121.100.0074	**19.314,00**
12	25-87	14500	24200	36600	9090	15390	24550	2	**LHV7E/4PE-12.F3Y**	121.100.0075	**19.706,00**
14	25-87	16980	27800	41500	10760	18150	28300	2	**LHV7E/4NE-14.F3Y**	121.100.0076	**20.336,00**

Compresores Bitzer de la Serie Octagon:
(*) Rendimientos indicados a TªAmbiente +32ºC, TªGases aspirados 20K con subenfriamiento de líquido.

- Compresores Octagon con convertidor de frecuencia inverter integrado de alta eficiencia del sistema
- Moto ventiladores condensador EC con regulación de velocidad
- Programador de regulación incluído
- Dimensiones reducidas, salida del aire vertical
- Diseño externo del carrozado atractivo
- Bancada robusta y estable, sin vibraciones de resonancia
- El precio incluye el control de aceite OLC-K1 para los compresores de 4 cilindros. Las unidades se suministran sin válvula de seguridad
- Aplicación posible con refrigerantes R-507, R-407C, R-448A, R-449A R-450A, R-513A

MODELO	Dimensiones de tubería Aspiración	Líquido	Tensión	Máx. A	Ventiladores 50 Hz A	W	m3/h	Recipiente, carga máxima refrigerante (kg) R134	R404/R507	Peso Kg
LHV5E/2DES-3.F1Y	7/8	1/2	380/420V 50Hz	15,5	1 x 2,1	1 x 350	5200	23,2	20,2	270
LHV5E/4FE-5.F1Y	1 1/8	1/2	380/420V 50Hz	19	1 x 2,1	1 x 350	5200	23,2	20,2	285
LHV5E/4EE-6.F1Y	1 1/8	5/8	380/420V 50Hz	19	1 x 2,1	1 x 350	5200	23,2	20,2	295
LHV7E/4DE-5.F1Y	1 3/8	7/8	380/420V 50Hz	20	2 x 2,1	2 x 350	10400	23,2		303
LHV7E/4DE-7.F3Y	1 3/8	7/8	380/420V 50Hz	30	2 x 2,1	2 x 350	10400	23,2	20,2	330
LHV7E/4CE-6.F1Y	1 3/8	7/8	380/420V 50Hz	30	2 x 2,1	2 x 350	10400	23,2		303
LHV7E/4CE-9.F3Y	1 3/8	7/8	380/420V 50Hz	36	2 x 2,1	2 x 350	10400	23,2	20,2	330
LHV7E/4VE-7.F3Y	1 3/8	7/8	380/420V 50Hz	25	2 x 2,1	2 x 350	10400	23,2		390
LHV7E/4TE-9.F3Y	1 3/8	7/8	380/420V 50Hz	28	2 x 2,1	2 x 350	10400	23,2		390
LHV7E/4PE-12.F3Y	1 3/8	7/8	380/420V 50Hz	32	2 x 2,1	2 x 350	10400	23,2		390
LHV7E/4NE-14.F3Y	1 3/8	7/8	380/420V 50Hz	36	2 x 2,1	2 x 350	10400	23,2		390

DAS HERZ DER FRISCHE

ECOLITE // LHL3E

ECOLITE // LHL5E

MÁXIMA ADAPTABILIDAD.
APLICACIÓN VERSÁTIL.

Los siete modelos ECOLITE de la familia de unidades de condensación de BITZER ofrecen una usabilidad óptima gracias a un sencillo concepto de «conectar y usar». Su perfecta capacidad de adaptación permite utilizarlos en muchas aplicaciones en distintas zonas climáticas y rangos de temperatura. Las unidades ECOLITE cumplen la norma MEPS 2018 y se pueden utilizar para muchos refrigerantes habituales, así como mezclas de HFO A1. Impulse su eficacia combinando un condensador de minicanal con un compresor semihermético BITZER ECOLINE y utilice el BEST SOFTWARE como asistencia global para todas las unidades. La función VARISTEP, suministro estándar, garantiza la máxima adaptabilidad de ECOLITE para todo tipo de aplicaciones. Más información en www.bitzer.es

- COMMERCIAL REFRIGERATION
- HFO BLEND READY
- ECODESIGN CONFORM
- BEST SOFTWARE

Capítulo 1

Uds. Cond. por aire Carrozadas Semi-Herméticas BITZER ECOLITE

DIMENSIONES

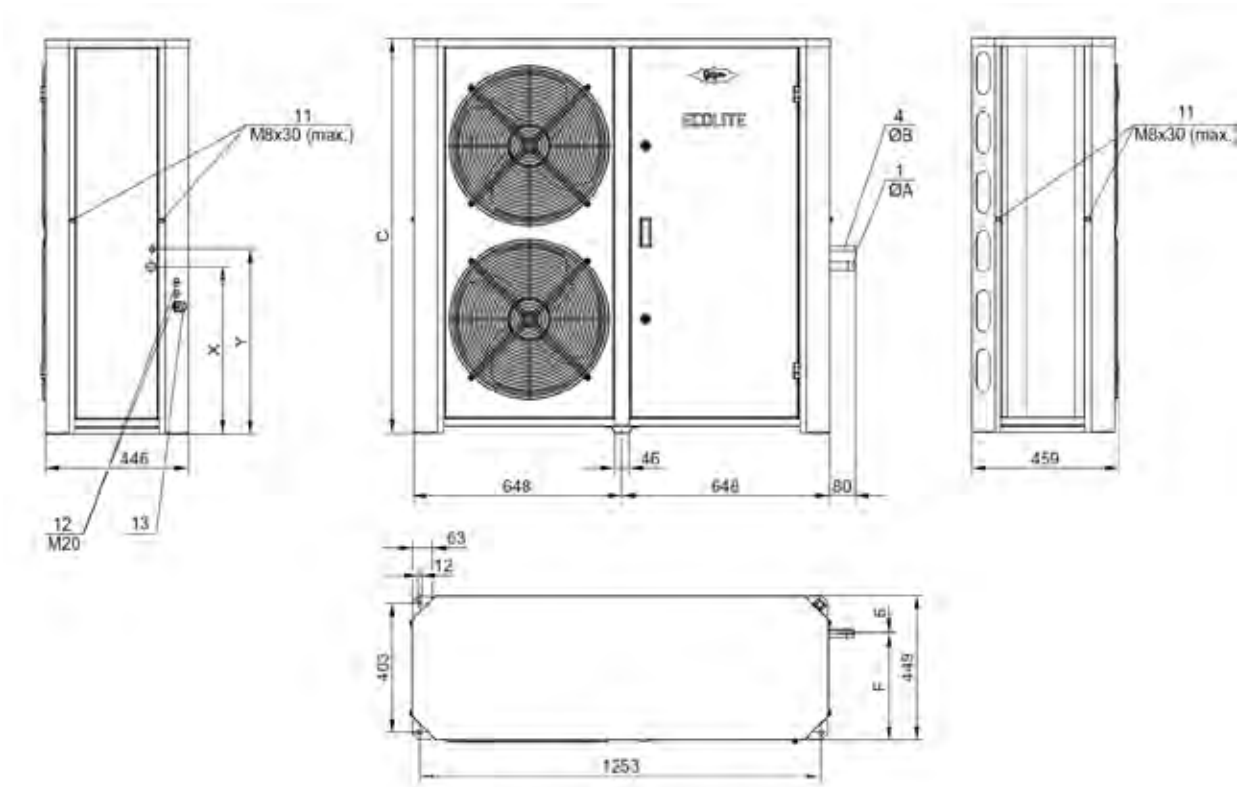

CONEXIONES

1 Entrada de refrigerante (línea de aspiración) SL
4 Salida de refrigerante DL
11 Punto de suspensión de carga
12 Enchufe para prensaestopas
13 Casquillo para cable apantallado (para cables 9-17 mm)

DIMENSIONES

MODELO	Ø A	Ø B	C	F	X	Y
	mm					
LHL3E/2EES-2Y … LHL3E/2CES-3Y	22	12	830	324	520	575
LHL5E/4FES-3Y … LHL5E/4CES-6Y	28	16	1230	332	520	575

Uds. Cond. por aire Carrozadas Semi-Herméticas BITZER ECOLITE

APLICACIÓN ALTA TEMPERATURA

R-134a

HP	Cilind. m3/h	Potencia Frigorífica en kW a la Tª de evaporación			Caudal Conden. m3/h	Nº Ventil. Cond.	Recipiente de líquido (l)	MODELO	CÓDIGO	Precio EUROS
		+5ºC	0ºC	-5ºC						
2	11,4	7.0	5.70	4.6	3000	1X450	7,8	**LHL3E-2EES-2Y**	121.100.0140	**6.830,00**
2	13,4	8.1	6.70	5.4	3000	1X450	7,8	**LHL3E-2DES-2Y**	121.100.0141	**6.920,00**
3	16,2	9.3	7.80	6.4	3000	1X450	7,8	**LHL3E-2CES-3Y**	121.100.0142	**7.000,00**
3	18,1	10.8	8.90	7.1	6000	2X450	15,0	**LHL5E-4FES-3Y**	121.100.0143	**8.870,00**
4	22,7	13.2	11.00	9	6000	2X450	15,0	**LHL5E-4EES-4Y**	121.100.0144	**8.935,00**
5	26,8	15.3	12.60	10.3	6000	2X450	15,0	**LHL5E-4DES-5Y**	121.100.0145	**9.620,00**
6	32,5	18.0	15.00	12.3	6000	2X450	15,0	**LHL5E-4CES-6Y**	121.100.0146	**9.950,00**

Rendimientos indicados con Tª de condensación +32ºC Dt 10K Subenfriamiento 1K

APLICACIÓN MEDIA-BAJA TEMPERATURA

R-448A/R-449A

HP	Cilind. m3/h	Potencia Frigorífica en kW a la Tª de evaporación					Caudal Conden. m3/h	Nº Ventil. Cond.	Recipiente de líquido (l)	MODELO	CÓDIGO	Precio EUROS
		-10ºC	-15ºC	-20ºC	-25ºC	-35ºC						
2	11,4	5.5	4.4	3.5	2.7	1.5	3000	1X450	7,8	**LHL3E-2EES-2Y**	121.100.0140	**6.830,00**
2	13,4	6.4	5.2	4	3.2	1.8	3000	1X450	7,8	**LHL3E-2DES-2Y**	121.100.0141	**6.920,00**
3	16,2	7.4	6	4.8	3.8	2.2	3000	1X450	7,8	**LHL3E-2CES-3Y**	121.100.0142	**7.000,00**
3	18,1	8.8	7.1	5.6	4.4	2.5	6000	2X450	15,0	**LHL5E-4FES-3Y**	121.100.0143	**8.870,00**
4	22,7	10.6	8.6	6.8	5.3	3	6000	2X450	15,0	**LHL5E-4EES-4Y**	121.100.0144	**8.935,00**
5	26,8	12	9.8	7.8	6.1	3.4	6000	2X450	15,0	**LHL5E-4DES-5Y**	121.100.0145	**9.620,00**
6	32,5	14.2	11.6	9.3	7.4	4.3	6000	2X450	15,0	**LHL5E-4CES-6Y**	121.100.0146	**9.950,00**

Rendimientos indicados con Tª de condensación +32ºC Dt 10K Subenfriamiento 1K

Todos los modelos ECOLITE ofrecen una capacidad de adaptación excelente para todo tipo de aplicaciones. La eficaz regulación de la potencia, en combinación con el software de regulación de BITZER desarrollado específicamente para ello, contribuye considerablemente a la excelencia del sistema.

Equipamiento estándar:

- Recipiente de líquido
- Visor
- Filtro secador
- Presostato alta y baja
- Resistecia de cárter
- Sensores de aspiración, descarga y temperatura ambiente.

Opcionales:

- Control CRII para regular la capacidad 10% / 100% (para modelos LHL5)
- Separador de aceite
- Regulador de aceite OLC-K1
- Arranque descargado
- Sensor de temperatura de cámara
- Best Converter

INTARCON

MÁXIMA TECNOLOGÍA EN MONOBLOCKS

Para pequeñas cámaras frigoríficas de refrigeración y de congelación

Propano R290 ECO FRIENDLY

- Refrigerante natural R290
- Diseño tropicalizado para altas temperaturas ambiente hasta 45ºC.
- Válvula de expansión termostática.
- Desescarche por gas caliente.
- Equipo compacto de carga reducida de R290, menor a 150 gr.

- R134A / R404A / R449A
- Conforme F-Gas
- Equipos exentos de control de fugas.
- Válvula de expansión termostática.
- Desescarche por gas caliente.
- Cortina de aire integrada opcional.

Monoblock R290

Monoblock de puerta

www.intarcon.es

Equipos compactos INTARBLOCK DE PUERTA (Cortina de aire)Horizontales. Series MCP/BCP

INTARCON

Novedad

- Diseño tropicalizado para temperatura ambiente de 45ºC.
- Corriente de aire opcional.
- Desescarche por gas caliente con control de temperatura.
- Equipo compacto de carga reducida de refrigerante, menor a 1 Kg.

APLICACIÓN MEDIA TEMPERATURA

R-134A — 230V - 1- 50Hz

Compresor		Potencia Frigorífica / Volumen Cámara, según Temperatura Cámara [1]								Pot. Absorb. Nom. (kW)	Intens. Máxima Absorb. (A)	Caudal Evap. (m³/h)	Carga Refrig. (kg.)[2]	Peso (Kg)	Nivel Presión Sonora dB(A)[3]	MODELO	CÓDIGO	Precio EUROS	Código con Cortina	Precio con Cortina (EUROS)
CV	Tensión	-5ºC		0ºC		5ºC		10ºC												
		W	m³	W	m³	W	m³	W	m³											
3/8	230 V-I	470	3	580	4	695	7	820	12	0,47	4,57	300	< 1,0	61	29	**MCP-NY-0 010**	130.117.0620	**1.668,00**	130.117.0625	**2.606,00**
1/2	230 V-I	630	4	760	7	890	10	1.030	15	0,61	5,57	300	< 1,0	66	29	**MCP-NY-0 015**	130.117.0621	**1.880,00**	130.117.0626	**2.820,00**
1/2	230 V-I	720	5	880	8	1.055	12	1.250	21	0,68	5,84	600	< 1,0	72	29	**MCP-NY-1 015**	130.117.0622	**2.078,00**	130.117.0627	**3.016,00**
3/4	230 V-I	955	9	1.180	11	1.435	18	1.710	28	0,91	9,54	600	< 1,0	79	29	**MCP-NY-1 026**	130.117.0623	**2.374,00**	130.117.0628	**3.312,00**
1	230 V-I	1.200	12	1.490	17	1.760	26	2.070	40	1,03	9,68	600	< 1,0	83	29	**MCP-NY-1 033**	130.117.0624	**2.667,00**	130.117.0629	**3.606,00**

APLICACIÓN BAJA TEMPERATURA

R-449A — 230V - 1- 50Hz

Compresor		Potencia Frigorífica / Volumen Cámara, según Temperatura Cámara [1]						Pot. Absorb. Nom. (kW)	Intens. Máxima Absorb. (A)	Caudal Evap. (m³/h)	Carga Refrig. (kg.) [2]	Peso (Kg)	Nivel Presión Sonora dB(A)[3]	MODELO	CÓDIGO	Precio EUROS	Código con Cortina	Precio con Cortina (EUROS)
CV	Tensión	-25ºC		-20ºC		-10ºC												
		W	m³	W	m³	W	m³											
5/8	230 V-I	390	1	490	2	585	3	0,67	7,17	600	< 1,0	67	29	**BCP-NG-0 018**	130.117.0630	**2.132,00**	130.117.0633	**3.071,00**
3/4	230 V-I	640	3	810	6	960	10	1	8.64	600	< 1,0	74	31	**BCP-NG-1 026**	130.117.0631	**2.491,00**	130.117.0634	**3.430,00**
11/4	230 V-I	790	4	950	8	1.120	12	1,27	11,08	600	< 1,0	80	29	**BCP-NG-1 034**	130.117.0632	**2.645,00**	130.117.0635	**3.584,00**

(1) Las prestaciones nominales están referidas al funcionamiento con temperaturas de cámara de 0ºC (MT) o -20ºC (BT) de temperatura exterior de 35ºC. Volumen de cámara recomendado para cámaras con suelo y aislamiento de 80mm en MT o 100mm en BT, densidad de mercancía de 250kg/m³ con una rotación diaria del 10% a una temperatura de entrada de 25°C en MT y -15°C en BT.
(2) Equipos con carga inferior a 5 toneladas de CO2 equivalente (3,8 kg de R134a o R449A) exentos de comprobación de fugas (RD 115/2017).
(3) Nivel sonoro máximo referido a nivel de presión acústica en dB(A), medido en campo abierto a 10 m de distancia de la fuente.

Cortina de aire (opcional). Los equipos de puerta pueden incorporar de manera opcional una cortina de aire integrada en la propia unidad, specialmente dimensionada para puertas de 1800 mm de alto y hasta 800 mm de luz. Cuenta con un ventilador centrífugo de velocidad regulable, interruptor de puerta y difusor lineal.La cortina de aire crea una barrera invisible para evitar las pérdidas de frío del interior de la cámara, que se activa durante la apertura de la puerta, y evita la entrada de aire caliente y la pérdida de aire frío, con una eficiencia superior al 50%.

- Ventilador centrífugo.
- Difusor de aire longitudinal.
- Activación automática con apertura de puerta.
- Alimentación 230 V-I-50 Hz.
- Carga de refrigerante R134a o R449A, inferior a 1 kg.
- Compresor hermético alternativo.
- Presostatos de alta y baja presión.
- Expansión por válvula termostática.
- Protección magnetotérmica.
- Desescarche automático por inyección de gas caliente.
- Bandeja de condensados en acero inoxidable.
- Evaporación automática de condensados.
- Luz LED de cámara con microinterruptor de puerta.
- Cable de resistencia de puerta (sólo modelos BCP).
- Regulación electrónica multifunción.

Ejemplo de Instalación

Esquema de instalación con cortina de aire (opcional)

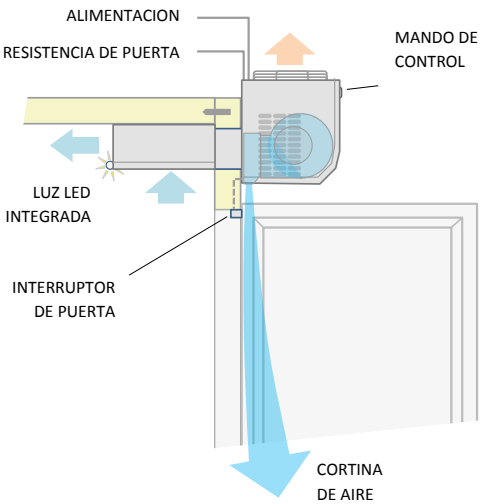

Dimensiones

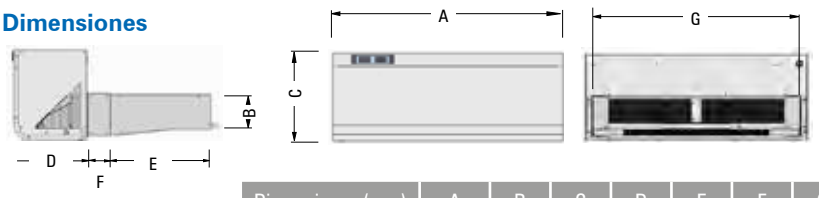

Dimensiones (mm)	A	B	C	D	E	F	G
Serie 0	1005	152	380	315	450	80	940
Serie 1	1005	152	380	315	450	80	940

Capítulo 1

Equipos compactos INTARBLOCK R290 Series MCV/BCV

INTARCON

Novedad

- Diseño tropicalizado para temperatura ambiente de -10ºC.
- Válvula de expansión termostática.
- Desescarche por gas caliente con control de temperatura.
- Equipo compacto de carga reducida de R290, menor a 150 gr.

APLICACIÓN MEDIA TEMPERATURA

R-290 | 230V - 1- 50Hz

Compresor		Potencia Frigorífica / Volumen Cámara, según Temperatura Cámara [1]								Pot. Absorb. Nom. (kW)	Intens. Máxima Absorb. (A)	Caudal Evap. (m^3/h)	Carga Refrig. (kg.)[2]	Peso (Kg)	Nivel Presión Sonora dB(A)[3]	MODELO	CÓDIGO	Precio EUROS
CV	Tensión	-5ºC		0ºC		5ºC		10ºC										
		W	m^3	W	m^3	W	m^3	W	m^3									
1/3	230 V-I	580	3	695	5	820	8	950	10	0,39	3,6	300	< 0,15	38	29	**MCV-LD-0 009**	130.117.0614	**1.714,00**
1/2	230 V-I	870	6	1.060	9	1.250	14	1.460	20	0,51	3,33	500	< 0,15	56	29	**MCV-LD-1 012**	130.117.0615	**2.064,00**
3/4	230 V-I	1.100	9	1.320	13	1.550	19	1.790	27	0,71	5,99	500	< 0,15	62	29	**MCV-LD-1 017**	130.117.0616	**2.301,00**

APLICACIÓN BAJA TEMPERATURA

R-290 | 230V - 1- 50Hz

Compresor		Potencia Frigorífica / Volumen Cámara, según Temperatura Cámara [1]						Pot. Absorb. Nom. (kW)	Intens. Máxima Absorb. (A)	Caudal Evap. (m^3/h)	Carga Refrig. (kg.)	Peso (Kg)	Nivel Presión Sonora dB(A)[2]	MODELO	CÓDIGO	Precio EUROS
CV	Tensión	-25ºC		-20ºC		-10ºC										
		W	m^3	W	m^3	W	m^3									
3/4	230 V-I	360	1	460	2	575	3	0,35	3,29	300	< 0,15	38	29	**BCV-LD-0 014**	130.117.0617	**2.035,00**
3/4	230 V-I	535	2	685	5	845	9	0,44	3,45	500	< 0,15	57	29	**BCV-LD-1 017**	130.117.0618	**2.262,00**
1	230 V-I	690	3	880	7	1.120	14	0,63	5,93	500	< 0,15	64	31	**BCV-LD-1 028**	130.117.0619	**2.491,00**

(1) Las prestaciones nominales están referidas al funcionamiento con temperaturas de cámara de 0ºC (MT) o -20ºC (BT) de temperatura exterior de 35ºC. Volumen de cámara recomendado para cámaras con suelo y aislamiento de 80mm en MT o 100mm en BT, densidad de mercancía de 250kg/m³ con una rotación diaria del 10% a una temperatura de entrada de 25°C en MT y -15°C en BT.
(2) Nivel sonoro máximo referido a nivel de presión acústica en dB(A), medido en campo abierto a 10 m de distancia de la fuente.

- Alimentación 230 V-I-50 Hz.
- Carga de refrigerante R290 inferior a 150 gr.
- Compresor hermético alternativo.
- Motoventiladores electrónicos EC.
- Presostato de alta.
- Expansión por válvula termostática.
- Desescarche automático por inyección de gas caliente.
- Bandeja de condensados en acero inoxidable.
- Evaporación automática de condensados.
- Luz LED de cámara con microinterruptor de puerta.
- Tampón desmontable incluido.
- Cable de resistencia de puerta (sólo modelos BCV).
- Regulación electrónica multifunción.

Ejemplo de Instalación

Esquema de instalación

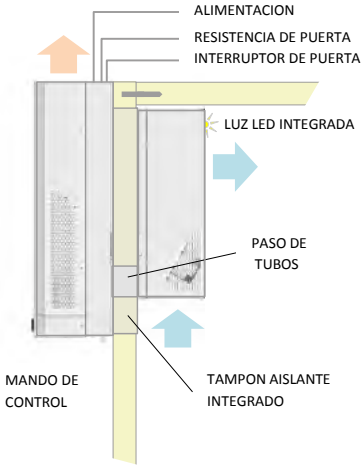

Dimensiones

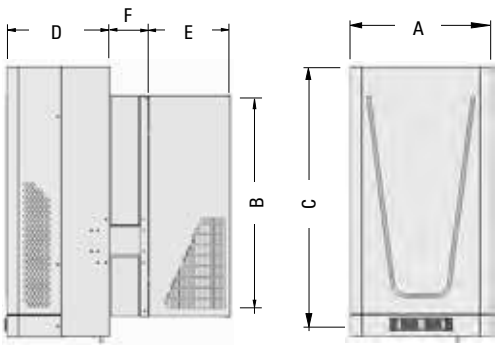

Dimensiones (mm)	A	B	C	D	E	F
Serie 0	420	595	803	238	207	80
Serie 1	420	657	803	307	269	80

Equipos compactos pared INTARBLOCK Axiales. Series MCV/BCV

APLICACIÓN MEDIA TEMPERATURA

R-134A | 230V-I-50Hz / 400V-III-50 Hz

Compresor		Pot. Frigorífica / Volumen Cámara, según Temperatura Cámara [1]						Pot. Absorb. Nom. (kW)	Intens. Máxima Absorb. (A)	Caudal Evap. (m^3/h)	Carga Refrig. (kg.)[2]	Peso (Kg)	Nivel Presión Sonora dB(A)[3]	MODELO	CÓDIGO	Precio EUROS
CV	Tensión	0ºC		5ºC		10ºC										
		W	m^3	W	m^3	W	m^3									
3/8	230 V-I	610	4	758	7	907	12	0,43	4,5	300	< 1,0	36	28	**MCV-NY-0 010**	130.117.0372	**1.474,00**
1/2	230 V-I	794	6	961	10	1 139	18	0,53	5,5	300	< 1,0	38	29	**MCV-NY-0 015**	130.117.0410	**1.702,00**
1/2	230 V-I	972	7,2	1.199	14	1.453	23	0,57	5,6	500	< 1,0	60	29	**MCV-NY-1 015**	130.117.0389	**1.878,00**
3/4	230 V-I	1.281	12	1.565	19	1.859	30	0,81	9,3	500	< 1,0	69	34	**MCV-NY-1 026**	130.117.0380	**2.095,00**
1	230 V-I	1.454	16	1.743	25	2.037	41	0,92	9,5	500	< 1,0	70	34	**MCV-NY-1 033**	130.117.0411	**2.213,00**
1	230 V-I	1.790	23	2.163	36	2.573	57	1,09	10,3	950	< 1,0	88	35	**MCV-NY-2 033**	130.117.0361	**2.726,00**
1 1/2	230 V-I *	2.153	31	2.609	41	3.103	72	1,46	12,9	950	< 1,0	89	39	**MCV-NY-2 053**	130.117.0412	**3.054,00**
1 1/2	230 V-I *	2.489	35	3.103	53	3.743	83	1,51	13,1	1.300	< 1,5	117	38	**MCV-NY-3 053**	130.117.0413	**3.528,00**
2	230 V-I *	3.239	36	3.938	70	4.667	97	1,89	17,1	1.300	< 1,5	114	41	**MCV-NY-3 074**	130.117.0363	**3.832,00**
5	400 V-III	3.927	42	4.725	110	5.539	130	2,48	18,6	1.300	< 1,5	116	43	**MCV-NY-3 108**	130.117.0309	**4.081,00**

APLICACIÓN BAJA TEMPERATURA

R-449A | 230V-I-50Hz / 400V-III-50 Hz

Compresor		Pot. Frigorífica / Volumen Cámara, según Temperatura Cámara [1]						Pot. Absorb. Nom. (kW)	Intens. Máxima Absorb. (A)	Caudal Evap. (m^3/h)	Carga Refrig. (kg.)[2]	Peso (Kg)	Nivel Presión Sonora dB(A)[3]	MODELO	CÓDIGO	Precio EUROS
CV	Tensión	-25ºC		-20ºC		-15ºC										
		W	m^3	W	m^3	W	m^3									
5/8	230 V-I	382	0,6	486	1,5	596	2,8	0,5	4,7	300	< 0,5	36	33	**BCV-NG-0 018**	130.117.0414	**1.984,00**
3/4	230 V-I	550	2,1	721	4,3	888	7,6	0,84	8,5	550	< 1,0	38	38	**BCV-NG-1 026**	130.117.0415	**2.288,00**
1 1/4	230 V-I	697	3,2	882	6,1	1.047	10	1,05	11	550	< 1,0	60	40	**BCV-NG-1 034**	130.117.0416	**2.351,00**
1 1/4	230 V-I	793	3,8	1.049	7,7	1.341	14	1,11	11,9	950	< 1,0	69	41	**BCV-NG-2 034**	130.117.0417	**2.510,00**
1 3/4	230 V-I *	963	5,6	1.367	12	1.690	21	1,56	17,9	950	< 1,0	70	42	**BCV-NG-2 054**	130.117.0418	**2.865,00**
2 1/2	230 V-I *	1.339	10	1.635	17	2.026	28	1,84	25,9	950	< 1,0	88	43	**BCV-NG-2 074**	130.117.0419	**3.140,00**
2 1/2	230 V-I *	1.549	11	1.950	21	2.423	35	2,17	26	1.300	< 1,5	89	43	**BCV-NG-3 074**	130.117.0420	**3.510,00**
3	400 V-III	1.875	14	2.291	28	2.737	48	2,13	10,4	1.300	< 1,5	117	40	**BCV-NG-3 086**	130.117.0421	**3.664,00**
3 1/2	400 V-III	2.022	18	2.492	32	2.942	54	2,39	12,1	1.300	< 1,5	114	50	**BCV-NG-3 096**	130.117.0422	**3.897,00**

Opcionales:

- Cambio a alimentación 400 V-III-50 Hz. * + 5%
- Micro-interruptor de puerta. + 50 €
- Compuerta antirretorno (equipos centrífugos). + 25 €
- Adaptación de impulsión de aire a conducto circular. + 100 €
- Refrigerante R452A en BT. + 2%
- Otros refrigerantes. Consultar

(1) Las prestaciones nominales están referidas al funcionamiento con temperatura de cámara de 0ºC (MT) y -20ºC (BT), y temperatura exterior de 35ºC. Volumen de cámara estimado según condiciones de las bases de cálculo de Intarcon.
(2) Equipos con carga inferior a 5 toneladas de CO2 equivalente (3,8 kg de R134a o R449A) exentos de comprobación de fugas (RD 115/2017).
(3) Presión sonora en dB(A) en campo abierto a 10 m de la fuente.
(4) Presión estática disponible en conductos de expulsión.
* Unidades disponibles en tensión 400 V-III-50 Hz.

Dimensiones

Dimensiones (mm)	A	B	C	D	E	F	G	Embocadura Turbina
Serie 0	306	510	683	420	250	50	90	185 x 115
Serie 1	340	330	880	400	514	122	42	185 x 115
Serie 2	340	330	920	620	514	122	140	230 x 130
Serie 3	365	470	940	735	514	122	50	2x 185 x 115

(Solo versión centrífuga)

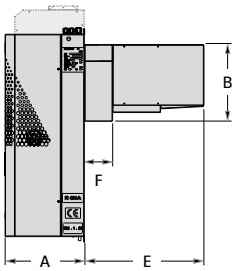

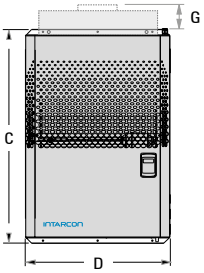

Capítulo 1

Equipos compactos pared INTARBLOCK Centrífugos. Series MCV/BCV

INTARCON

APLICACIÓN MEDIA TEMPERATURA

R-134A | 230V-I-50Hz / 400V-III-50 Hz

Compresor		Pot. Frigorífica / Volumen Cámara, según Temperatura Cámara [1]						Pot. Absorb. Nom. (kW)	Intens. Máxima Absorb. (A)	Caudal Evap. (m^3/h)	Carga Refrig. (kg.)[2]	Peso (Kg)	Nivel Presión Sonora dB(A)[3]	MODELO	CÓDIGO	Precio EUROS
CV	Tensión	0ºC		5ºC		10ºC										
		W	m^3	W	m^3	W	m^3									
3/8	230 V-I	610	4	758	7	907	12	0,43	4,5	375	< 1,0	36	28	**MCV-CY-0 010**	130.117.0423	**1.672,00**
1/2	230 V-I	794	6	961	10	1 139	18	0,53	5,5	375	< 1,0	38	29	**MCV-CY-0 015**	130.117.0424	**1.928,00**
1/2	230 V-I	972	7,2	1 199	14	1 453	23	0,57	5,6	575	< 1,0	60	29	**MCV-CY-1 015**	130.117.0366	**2.127,00**
3/4	230 V-I	1 281	12	1 565	19	1 859	30	0,81	9,3	575	< 1,0	69	34	**MCV-CY-1 026**	130.117.0425	**2.375,00**
1	230 V-I	1 454	16	1 743	25	2 037	41	0,92	9,5	575	< 1,0	70	34	**MCV-CY-1 033**	130.117.0375	**2.507,00**
1	230 V-I	1 790	23	2 163	36	2 573	57	1,09	10,3	950	< 1,0	88	35	**MCV-CY-2 033**	130.117.0426	**3.089,00**
1 1/2	230 V-I *	2 153	31	2 609	41	3 103	72	1,46	12,9	950	< 1,0	89	39	**MCV-CY-2 053**	130.117.0397	**3.459,00**
1 1/2	230 V-I *	2 489	35	3 103	53	3 743	83	1,51	13,1	1150	< 1,5	117	38	**MCV-CY-3 053**	130.117.0427	**4.142,00**
2	230 V-I *	3 239	36	3 938	70	4 667	97	1,89	17,1	1150	< 1,5	114	41	**MCV-CY-3 074**	130.117.0428	**4.500,00**
5	400 V-III	3 927	42	4 725	110	5 539	130	2,48	18,6	1150	< 1,5	116	43	**MCV-CY-3 108**	130.117.0429	**4.791,00**

APLICACIÓN BAJA TEMPERATURA

R-449A | 230V-I-50Hz / 400V-III-50 Hz

Compresor		Pot. Frigorífica / Volumen Cámara, según Temperatura Cámara [1]						Pot. Absorb. Nom. (kW)	Intens. Máxima Absorb. (A)	Caudal Evap. (m^3/h)	Carga Refrig. (kg.)[2]	Peso (Kg)	Nivel Presión Sonora dB(A)[3]	MODELO	CÓDIGO	Precio EUROS
CV	Tensión	-25ºC		-20ºC		-15ºC										
		W	m^3	W	m^3	W	m^3									
5/8	230 V-I	382	0,6	486	1,5	596	2,8	0,5	4,7	375	< 0,5	38	33	**BCV-CG-0 018**	130.117.0430	**2.215,00**
3/4	230 V-I	550	2,1	721	4,3	888	7,6	0,84	8,5	575	< 1,0	60	38	**BCV-CG-1 026**	130.117.0431	**2.551,00**
1 1/4	230 V-I	697	3,2	882	6,1	1 047	10	1,05	11	575	< 1,0	60	40	**BCV-CG-1 034**	130.117.0432	**2.609,00**
1 1/4	230 V-I	1 053	3,8	1 049	7,7	1 341	14	1,11	11,9	950	< 1,0	89	41	**BCV-CG-2 034**	130.117.0433	**2.893,00**
1 3/4	230 V-I *	1 339	5,6	1 367	12	1 690	21	1,56	17,9	950	< 1,0	102	42	**BCV-CG-2 054**	130.117.0434	**3.255,00**
2 1/2	230 V-I *	1 053	10	1 635	17	2 026	28	1,84	25,9	950	< 1,0	102	43	**BCV-CG-2 074**	130.117.0435	**3.532,00**
2 1/2	230 V-I *	1 339	11	1 950	21	2 423	35	2,17	26	1 150	< 1,5	131	43	**BCV-CG-3 074**	130.117.0436	**4.091,00**
3	400 V-III	1 875	14	2 291	28	2 737	48	2,13	10,4	1 150	< 1,5	117	40	**BCV-CG-3 086**	130.117.0437	**4.249,00**
3 1/2	400 V-III	2 022	18	2 492	32	2 942	54	2,39	12,1	1 150	< 1,5	129	50	**BCV-CG-3 096**	130.117.0438	**4.490,00**

Opcionales:

- Cambio a alimentación 400 V-III-50 Hz. * + 5%
- Micro-interruptor de puerta. + 50 €
- Compuerta antirretorno (equipos centrífugos). + 25 €
- Adaptación de impulsión de aire a conducto circular. + 100 €
- Refrigerante R452A en BT. + 2%
- Otros refrigerantes. Consultar

(1) Las prestaciones nominales están referidas al funcionamiento con temperatura de cámara de 0ºC (MT) y -20ºC (BT), y temperatura exterior de 35ºC. Volumen de cámara estimado según condiciones de las bases de cálculo de Intarcon.
(2) Equipos con carga inferior a 5 toneladas de CO2 equivalente (3,8 kg de R134a o R449A) exentos de comprobación de fugas (RD 115/2017).
(3) Presión sonora en dB(A) en campo abierto a 10 m de la fuente.
(4) Presión estática disponible en conductos de expulsión.
* Unidades disponibles en tensión 400 V-III-50 Hz.

Dimensiones

Dimensiones (mm)	A	B	C	D	E	F	G	Embocadura Turbina
Serie 0	306	510	683	420	250	50	90	185 x 115
Serie 1	340	330	880	400	514	122	42	185 x 115
Serie 2	340	330	920	620	514	122	140	230 x 130
Serie 3	365	470	940	735	514	122	50	2x 185 x 115

(Solo versión centrífuga)

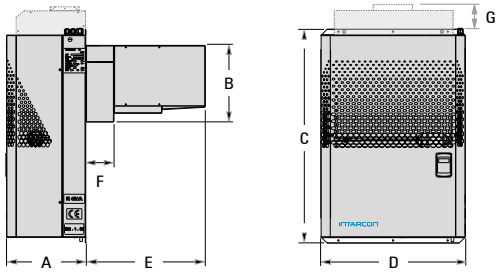

Equipos compactos techo INTARTOP Axiales. Series MCR/BCR

APLICACIÓN MEDIA TEMPERATURA

R-134A | 230V-I-50Hz

Compresor		Pot. Frigorífica / Volumen Cámara, según Temperatura Cámara [1]						Pot. Absorb. Nom. (kW)	Intens. Máxima Absorb. (A)	Caudal Evap. (m^3/h)	Carga Refrig. (kg.)[2]	Peso (Kg)	Nivel Presión Sonora dB(A)[3]	MODELO	CÓDIGO	Precio EUROS
CV	Tensión	0ºC		5ºC		10ºC										
		W	m^3	W	m^3	W	m^3									
3/8	230 V-I	605	4	751	7	902	12	0,43	4,5	300	< 1,0	62	30	**MCR-NY-0 010**	130.117.0591	**1.589,00**
1/2	230 V-I	788	6,1	956	10	1.134	18	0,53	5,5	300	< 1,0	65	30	**MCR-NY-0 015**	130.117.0592	**1.817,00**
1/2	230 V-I	999	8,2	1.231	12	1.490	23	0,58	5,6	600	< 1,0	73	28	**MCR-NY-1 015**	130.117.0593	**1.935,00**
3/4	230 V-I	1.265	12	1.549	19	1.853	30	0,93	9,3	600	< 1,0	82	34	**MCR-NY-1 026**	130.117.0594	**2.360,00**
1	230 V-I	1.502	16	1.817	26	2.153	41	1,05	9,5	600	< 1,0	83	34	**MCR-NY-1 033**	130.117.0595	**2.665,00**
1	230 V-I	1.911	24	2.363	37	2.846	61	1,21	10,3	1.150	< 1,0	98	35	**MCR-NY-2 033**	130.117.0596	**3.029,00**
1 1/2	230 V-I *	2.352	33	2.882	50	3.455	75	1,67	12,9	1.150	< 1,5	99	39	**MCR-NY-2 053**	130.117.0597	**3.590,00**
2	230 V-I *	2.940	40	3.560	60	4.211	90	1,83	16,9	1.150	< 1,5	110	41	**MCR-NY-2 074**	130.117.0598	**3.974,00**

APLICACIÓN BAJA TEMPERATURA

R-449A | 230V-I-50Hz

Compresor		Pot. Frigorífica / Volumen Cámara, según Temperatura Cámara [1]						Pot. Absorb. Nom. (kW)	Intens. Máxima Absorb. (A)	Caudal Evap. (m^3/h)	Carga Refrig. (kg.)[2]	Peso (Kg)	Nivel Presión Sonora dB(A)[3]	MODELO	CÓDIGO	Precio EUROS
CV	Tensión	-25ºC		-20ºC		-15ºC										
		W	m^3	W	m^3	W	m^3									
5/8	230 V-I	418	0,6	525	1,5	638	2,8	0,59	4,7	300	< 0,5	65	33	**BCR-NG-0 018**	130.117.0443	**2.045,00**
3/4	230 V-I	562	2	736	4,3	907	7,7	0,84	8,5	600	< 1,0	84	38	**BCR-NG-1 026**	130.117.0444	**2.384,00**
1 1/4	230 V-I	703	3,2	892	6,1	1.060	10	1,05	11	600	< 1,0	84	40	**BCR-NG-1 034**	130.117.0445	**2.511,00**
1 1/4	230 V-I	775	3,8	1.102	7,7	1.406	14	1,11	11,5	1.150	< 1,0	135	41	**BCR-NG-2 034**	130.117.0446	**2.854,00**
1 3/4	230 V-I *	1.137	6,9	1.463	12	1.803	22	1,56	17,5	1.150	< 1,0	145	42	**BCR-NG-2 054**	130.117.0447	**3.201,00**
2 1/2	230 V-I *	1.377	11	1.689	17	2.098	30	1,83	25,5	1.150	< 1,0	145	43	**BCR-NG-2 074**	130.117.0448	**3.615,00**

Opcionales:

- Cambio a alimentación 400 V-III-50 Hz. * + 5%
- Micro-interruptor de puerta. + 50 €
- Compuerta antirretorno (equipos centrífugos). + 25 €
- Adaptación de impulsión de aire a conducto circular. + 100 €
- Refrigerante R452A en BT. + 2%
- Otros refrigerantes. Consultar

(1) Las prestaciones nominales están referidas al funcionamiento con temperatura de cámara de 0ºC (MT) y -20ºC (BT), y temperatura exterior de 35ºC. Volumen de cámara estimado según condiciones de las bases de cálculo de Intarcon.
(2) Equipos con carga inferior a 5 toneladas de CO2 equivalente (3,8 kg de R134a o R449A) exentos de comprobación de fugas (RD115/2017).
(3) Nivel sonoro referido a nivel de presión acústica en dB(A), medido en campo abierto a 10 m de distancia de la fuente.
(4) Presión estática disponible en conductos de expulsión.
* Unidades disponibles en tensión 400 V-III-50 Hz.

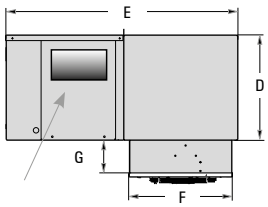

EMBOCADURA TURBINA
(VERSIÓN CENTRÍFUGA)

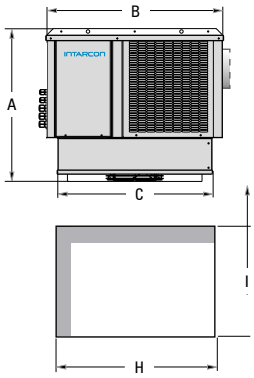

CALADO EN TECHO

Dimensiones

Dimensiones (mm)	A	B	C	D	E	F	G	H	I	Embocadura Turbina
Serie 0	480	600	430	330	790	375	100	435	380	185 x 115
Serie 1	574	665	582	385	850	379	135	588	385	185 x 115
Serie 2	677	835	756	469	850	379	135	762	385	230 x 130

Capítulo 1

Equipos compactos techo INTARTOP Centrífugos. Series MCR/BCR

INTARCON

APLICACIÓN MEDIA TEMPERATURA

R-134D — 230V-I-50Hz

Compresor		Pot. Frigorífica / Volumen Cámara, según Temperatura Cámara [1]						Pot. Absorb. Nom. (kW)	Intens. Máxima Absorb. (A)	Caudal Cond. (m^3/h)	Carga Refrig. (kg.)[2]	Peso (Kg)	Nivel Presión Sonora dB(A)[3]	MODELO	CÓDIGO	Precio EUROS
CV	Tensión	0ºC		5ºC		10ºC										
		W	m^3	W	m^3	W	m^3									
3/8	230 V-I	605	4	751	7	902	12	0,43	4,5	300	< 1,0	62	30	**MCR-CY-0 010**	130.117.0449	**1.799,00**
1/2	230 V-I	788	6,1	956	10	1.134	18	0,53	5,5	300	< 1,0	65	30	**MCR-CY-0 015**	130.117.0450	**2.058,00**
1/2	230 V-I	999	8,2	1.231	12	1.490	23	0,58	5,6	600	< 1,0	73	28	**MCR-CY-1 015**	130.117.0235	**2.193,00**
3/4	230 V-I	1.265	12	1.549	19	1.853	30	0,93	9,3	600	< 1,0	82	34	**MCR-CY-1 026**	130.117.0451	**2.673,00**
1	230 V-I	1.502	16	1.817	26	2.153	41	1,05	9,5	600	< 1,0	83	34	**MCR-CY-1 033**	130.117.0316	**3.017,00**
1	230 V-I	1.911	24	2.363	37	2.846	61	1,21	10,3	1.150	< 1,0	98	35	**MCR-CY-2 033**	130.117.0452	**3.433,00**
1 1/2	230 V-I *	2.352	33	2.882	50	3.455	75	1,67	12,9	1.150	< 1,5	99	39	**MCR-CY-2 053**	130.117.0453	**4.068,00**
2	230 V-I *	2.940	40	3.560	60	4.211	90	1,83	16,9	1.150	< 1,5	110	41	**MCR-CY-2 074**	130.117.0454	**4.502,00**

APLICACIÓN BAJA TEMPERATURA

R-449A — 230V-I-50Hz

Compresor		Pot. Frigorífica / Volumen Cámara, según Temperatura Cámara [1]						Pot. Absorb. Nom. (kW)	Intens. Máxima Absorb. (A)	Caudal Cond. (m^3/h)	Carga Refrig. (kg.)[2]	Peso (Kg)	Nivel Presión Sonora dB(A)[3]	MODELO	CÓDIGO	Precio EUROS
CV	Tensión	-25ºC		-20ºC		-15ºC										
		W	m^3	W	m^3	W	m^3									
5/8	230 V-I	418	0,6	525	1,5	638	2,8	0,59	4,7	300	< 0,5	65	33	**BCR-CG-0 018**	130.117.0455	**2.285,00**
3/4	230 V-I	562	2	736	4,3	907	7,7	0,84	8,5	600	< 1,0	84	38	**BCR-CG-1 026**	130.117.0456	**2.670,00**
1 1/4	230 V-I	703	3,2	892	6,1	1.060	10	1,05	11	600	< 1,0	84	40	**BCR-CG-1 034**	130.117.0457	**2.802,00**
1 1/4	230 V-I	775	3,8	1.102	7,7	1.406	14	1,11	11,5	1.150	< 1,0	135	41	**BCR-CG-2 034**	130.117.0458	**3.267,00**
1 3/4	230 V-I *	1.137	6,9	1.463	12	1.803	22	1,56	17,5	1.150	< 1,0	145	42	**BCR-CG-2 054**	130.117.0459	**3.627,00**
2 1/2	230 V-I *	1.377	11	1.689	17	2.098	30	1,83	25,5	1.150	< 1,0	145	43	**BCR-CG-2 074**	130.117.0460	**4.059,00**

Opcionales:

- Cambio a alimentación 400 V-III-50 Hz. * — + 5%
- Micro-interruptor de puerta. — + 50 €
- Compuerta antirretorno (equipos centrífugos). — + 25 €
- Adaptación de impulsión de aire a conducto circular. — + 100 €
- Refrigerante R452A en BT. — + 2%
- Otros refrigerantes. — Consultar

(1) Las prestaciones nominales están referidas al funcionamiento con temperatura de cámara de 0ºC (MT) y -20ºC (BT), y temperatura exterior de 35ºC. Volumen de cámara estimado según condiciones de las bases de cálculo de Intarcon.
(2) Equipos con carga inferior a 5 toneladas de CO2 equivalente (3,8 kg de R134a o R449A) exentos de comprobación de fugas (RD 115/2017).
(3) Nivel sonoro referido a nivel de presión acústica en dB(A), medido en campo abierto a 10 m de distancia de la fuente.
(4) Presión estática disponible en conductos de expulsión.
* Unidades disponibles en tensión 400 V-III-50 Hz.

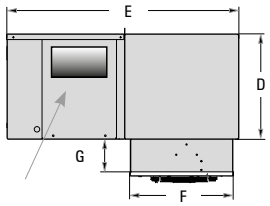

EMBOCADURA TURBINA
(VERSIÓN CENTRÍFUGA)

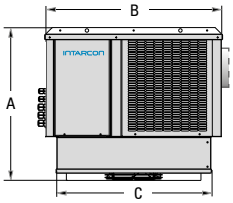

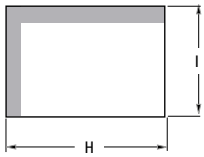

CALADO EN TECHO

Dimensiones

Dimensiones (mm)	A	B	C	D	E	F	G	H	I	Embocadura Turbina
Serie 0	480	600	430	330	790	375	100	435	380	185 x 115
Serie 1	574	665	582	385	850	379	135	588	385	185 x 115
Serie 2	677	835	756	469	850	379	135	762	385	230 x 130

Equipos semicompactos INTARSPLIT Horizontales. Series MSH/BSH

INTARCON

APLICACIÓN MEDIA TEMPERATURA

R-134A | 230V-I-50Hz / 400V-III-50 Hz

Compresor		Pot. Frigorífica / Volumen Cámara, según Temperatura Cámara [1]						Pot. Absorb. Nom. (kW)	Intens. Máxima Absorb. (A)	Conexión Frigorífica Liq. Gas	Caudal Evap. (m^3/h)	Carga Refrig. (kg.)[2]	Peso (Kg)	Nivel Presión Sonora dB(A)[3]	MODELO	CÓDIGO	Precio EUROS
CV	Tensión	0ºC		5ºC		10ºC											
		W	m^3	W	m^3	W	m^3										
3/8	230 V-I	643	5,1	788	8,5	945	13	0,46	4,6	1/4"-3/8"	300	< 1,5	37+12	31	**MSH-NY-00 010**	130.117.0583	**2.026,00**
1/2	230 V-I	832	7,2	1.010	10	1.193	19	0,56	5,6	1/4"-3/8"	300	< 1,5	40+12	29	**MSH-NY-00 015**	130.117.0585	**2.195,00**
1/2	230 V-I	988	8,2	1.220	12	1.474	23	0,58	5,6	1/4"-1/2"	550	< 1,5	41+16	30	**MSH-NY-11 015**	130.117.0338	**2.320,00**
3/4	230 V-I	1.250	12	1.533	18	1.827	30	0,82	9,3	1/4"-1/2"	550	< 1,5	48+16	34	**MSH-NY-11 026**	130.117.0400	**2.997,00**
1	230 V-I	1.481	16	1.790	24	2.116	41	0,93	9,5	1/4"-1/2"	550	< 1,5	50+16	34	**MSH-NY-11 033**	130.117.0337	**3.224,00**
1	230 V-I	1.922	23	2.368	36	2.846	60	1,06	10	1/4"-5/8"	1 050	< 2,0	53+24	35	**MSH-NY-22 033**	130.117.0296	**3.598,00**
1 1/2	230 V-I *	2.363	31	2.882	48	3.455	73	1,45	12,6	1/4"-5/8"	1 050	< 2,0	63+24	39	**MSH-NY-22 053**	130.117.0398	**3.988,00**
1 1/2	230 V-I *	2.688	40	3.318	63	4.069	100	1,55	13,2	1/4"-3/4"	1 725	< 3,5	82+45	39	**MSH-NY-33 053**	130.117.0399	**4.168,00**
2	230 V-I *	3.518	47	4.347	71	5.198	110	1,93	17,2	1/4"-3/4"	1 725	< 3,5	84+45	39	**MSH-NY-33 074**	130.117.0256	**4.492,00**
4	400 V-III	4.379	66	5.366	100	6.421	165	2,39	14,9	3/8"-7/8"	1 725	< 5,0	107+55	49	**MSH-NY-43 086**	130.117.0586	**5.211,00**
5	400 V-III	5.628	88	6.888	140	8.274	220	3,05	19,2	3/8"-7/8"	3 100	< 5,0	109+55	50	**MSH-NY-44 108**	130.117.0587	**5.783,00**
6 1/2	400 V-III	6.862	115	8.311	170	9.881	260	3,77	23,2	3/8"-1 1/8"	3 100	< 5,5	112+55	50	**MSH-NY-44 136**	130.117.0588	**7.231,00**

APLICACIÓN BAJA TEMPERATURA

R-449-A | 230V-I-50Hz / / 400V-III-50 Hz

Compresor		Pot. Frigorífica / Volumen Cámara, según Temperatura Cámara [1]						Pot. Absorb. Nom. (kW)	Intens. Máxima Absorb. (A)	Conexión Frigorífica Liq. Gas	Caudal Evap. (m^3/h)	Carga Refrig. (kg.)[2]	Peso (Kg)	Nivel Presión Sonora dB(A)[3]	MODELO	CÓDIGO	Precio EUROS
CV	Tensión	-25ºC		-20ºC		-15ºC											
		W	m^3	W	m^3	W	m^3										
5/8	230 V-I	422	0,9	537	1,8	658	3,9	0,6	4,8	1/4"-1/2"	300	< 1,5	41+12	33	**BSH-NG-0 018**	130.117.0476	**2.407,00**
3/4	230 V-I	559	2,1	711	4,2	900	7,3	0,84	8,7	1/4"-1/2"	550	< 2,5	55+16	38	**BSH-NG-1 026**	130.117.0477	**2.567,00**
1 1/4	230 V-I	622	3	858	5,9	1.038	10	1,05	11,2	1/4"-1/2"	550	< 2,5	56+16	40	**BSH-NG-1 034**	130.117.0478	**2.859,00**
1 1/4	230 V-I	815	4	1 056	8	1.377	14	1,18	11,5	3/8"-5/8"	950	< 3,0	66+24	41	**BSH-NG-2 034**	130.117.0479	**3.141,00**
1 3/4	230 V-I *	1.074	6,4	1 393	13	1.749	22	1,63	17,5	3/8"-5/8"	950	< 3,0	79+24	42	**BSH-NG-2 054**	130.117.0480	**3.575,00**
2 1/2	230 V-I *	1.300	10	1 692	17	2.070	29	1,94	25,5	3/8"-5/8"	950	< 3,0	79+24	43	**BSH-NG-2 074**	130.117.0481	**4.172,00**
2 1/2	230 V-I *	1.649	15	2 163	25	2.699	41	1,94	26,3	3/8"-5/8"	1.300	< 3,5	87+45	43	**BSH-NG-3 074**	130.117.0482	**4.344,00**
3	400 V-III	2.081	19	2 542	32	3.037	52	1,88	9,4	3/8"-5/8"	1.300	< 4,0	87+45	40	**BSH-NG-3 086**	130.117.0483	**4.521,00**
3 1/2	400 V-III	2.046	23	2 745	37	3.435	62	2,18	12,4	3/8"-3/4"	1.300	< 4,0	85+45	50	**BSH-NG-3 096**	130.117.0484	**4.636,00**
4 1/4	400 V-III	2.851	34	3 588	55	4.378	94	3,18	15,5	3/8"-7/8"	2.300	< 5,5	107+45	50	**BSH-NG-4 108**	130.117.0589	**6.143,00**
5	400 V-III	3.289	42	4 064	67	4.895	110	4,37	17,4	3/8"-7/8"	3.300	< 5,5	107+45	50	**BSH-NG-4 136**	130.117.0590	**6.865,00**

Opcionales:

- Cambio a alimentación 400 V-III-50 Hz. * + 5%
- Resistencia de cárter. + 60 €
- Control de condensación proporcional:
  - versión axial (N): series 3/33 y 4/43/44 + 250 €
  - versión centrífuga (C): series 4/43/44 + 400 €
- Ventiladores electrónicos en el evaporador. + 6%
- Impulsión vertical (equipos centrífugos).
- Adaptación de impulsión de aire a conducto circular. + 100 €
- Refrigerante R452A.
- Otros refrigerantes. Consultar

(1) Las prestaciones nominales están referidas al funcionamiento con temperatura de cámara de 0ºC (MT) y -20ºC (BT), y temperatura exterior de 35ºC. Volumen de cámara estimado según condiciones de las bases de cálculo de Intarcon.
(2) Equipos con carga inferior a 5 toneladas de CO2 equivalente (3,8 kg de R134a o R449A) exentos de comprobación de fugas (RD 115/2017).
(3) Nivel sonoro referido a nivel de presión acústica en dB(A), medido en campo abierto a 10 m de distancia de la fuente.
(4) Presión estática disponible en conductos de expulsión.
* Unidades disponibles en tensión 400 V-III-50 Hz.

Dimensiones

Dimensiones Evaporador

Dimensiones Condensador

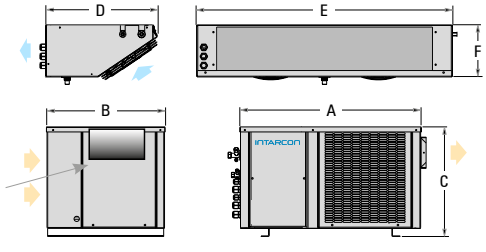

Dimensiones (mm)	A	B	C	D	E	F	Ventiladores Evaporador	Embocadura Turbina
0	600	395	355	407	520	150	1x Ø 172	185 x 115
Series 1 y 11	665	435	416	418	600	200	1x Ø 200	185 x 115
Series 2 y 22	835	435	500	418	950	200	2x Ø 200	230 x 130
Series 3 y 33	925	580	515	510	1.650	200	3x Ø 254	236 x 266
Series 4 y 43	1.000	615	585	510	1.650	200	3x Ø 254	305 x 266
Serie 44	1.000	615	585	550	2.020	260	4x Ø 300	305 x 266

Capítulo 1

Equipos Semicompactos INTARSPLIT Centrífugos. Serie MSH/BSH-CF

INTARCON

APLICACIÓN MEDIA TEMPERATURA

R-134A — 230V-I-50Hz / 400V-III-50 Hz

Compresor		Pot. Frigorífica / Volumen Cámara, según Temperatura Cámara [1]						Pot. Absorb. Nom. (kW)	Intens. Máxima Absorb. (A)	Conexión Frigorífica Liq. Gas	Caudal Evap. (m^3/h)	Carga Refrig. (kg.)[2]	Peso (Kg)	Nivel Presión Sonora dB(A)[3]	MODELO	CÓDIGO	Precio EUROS
CV	Tensión	0ºC		5ºC		10ºC											
		W	m^3	W	m^3	W	m^3										
3/8	230 V-I	643	5,1	788	8,5	945	13	0,46	4,6	1/4"-3/8"	375	< 1,5	37+12	31	**MSH-CY-00 010**	130.117.0382	**2.248,00**
1/2	230 V-I	832	7,2	1.010	10	1.193	19	0,56	5,6	1/4"-3/8"	375	< 1,5	40+12	29	**MSH-CY-00 015**	130.117.0606	**2.436,00**
1/2	230 V-I	988	8,2	1.220	12	1.474	23	0,58	5,6	1/4"-1/2"	575	< 1,5	41+16	30	**MSH-CY-11 015**	130.117.0607	**2.573,00**
3/4	230 V-I	1.250	12	1.533	18	1.827	30	0,82	9,3	1/4"-1/2"	575	< 1,5	48+16	34	**MSH-CY-11 026**	130.117.0608	**3.327,00**
1	230 V-I	1.481	16	1.790	24	2.116	41	0,93	9,5	1/4"-1/2"	575	< 1,5	50+16	34	**MSH-CY-11 033**	130.117.0332	**3.580,00**
1	230 V-I	1.922	23	2.368	36	2.846	60	1,06	10	1/4"-5/8"	1.000	< 2,0	53+24	35	**MSH-CY-22 033**	130.117.0370	**3.992,00**
1 1/2	230 V-I *	2.363	31	2.882	48	3.455	73	1,45	12,6	1/4"-5/8"	1.000	< 2,0	63+24	39	**MSH-CY-22 053**	130.117.0609	**4.427,00**
1 1/2	230 V-I *	2.688	40	3.318	63	4.069	100	1,55	13,2	1/4"-3/4"	1.500	< 3,5	82+45	39	**MSH-CY-33 053**	130.117.0393	**4.627,00**
2	230 V-I *	3.518	47	4.347	71	5.198	110	1,93	17,2	1/4"-3/4"	1.500	< 3,5	84+45	39	**MSH-CY-33 074**	130.117.0610	**4.987,00**
4	400 V-III	4.379	66	5.366	100	6.421	165	2,39	14,9	3/8"-7/8"	3.500	< 5,0	107+55	49	**MSH-CY-43 086**	130.117.0611	**5.783,00**
5	400 V-III	5.628	88	6.888	140	8.274	220	3,05	19,2	3/8"-7/8"	3.500	< 5,0	109+55	50	**MSH-CY-44 108**	130.117.0612	**6.421,00**
6 1/2	400 V-III	6.862	115	8.311	170	9.881	260	3,77	23,2	3/8"-1 1/8"	3.500	< 5,5	112+55	50	**MSH-CY-44 136**	130.117.0613	**8.028,00**

APLICACIÓN BAJA TEMPERATURA

R-449-A — 230V-I-50Hz / / 400V-III-50 Hz

Compresor		Pot. Frigorífica / Volumen Cámara, según Temperatura Cámara [1]						Pot. Absorb. Nom. (kW)	Intens. Máxima Absorb. (A)	Conexión Frigorífica Liq. Gas	Caudal Evap. (m^3/h)	Carga Refrig. (kg.)[2]	Peso (Kg)	Nivel Presión Sonora dB(A)[3]	MODELO	CÓDIGO	Precio EUROS
CV	Tensión	-25ºC		-20ºC		-15ºC											
		W	m^3	W	m^3	W	m^3										
5/8	230 V-I	422	0,9	537	1,8	658	3,9	0,6	4,8	1/4"-1/2"	375	< 1,5	41+12	33	**BSH-CG-0 018**	130.117.0501	**2.599,00**
3/4	230 V-I	559	2,1	711	4,2	900	7,3	0,84	8,7	1/4"-1/2"	575	< 2,5	55+16	38	**BSH-CG-1 026**	130.117.0502	**2.759,00**
1 1/4	230 V-I	622	3	858	5,9	1.038	10	1,05	11,2	1/4"-1/2"	575	< 2,5	56+16	40	**BSH-CG-1 034**	130.117.0503	**3.068,00**
1 1/4	230 V-I	815	4	1.056	8	1.377	14	1,18	11,5	3/8"-5/8"	1.000	< 3,0	66+24	41	**BSH-CG-2 034**	130.117.0504	**3.358,00**
1 3/4	230 V-I *	1.074	6,4	1.393	13	1.749	22	1,63	17,5	3/8"-5/8"	1.000	< 3,0	79+24	42	**BSH-CG-2 054**	130.117.0505	**3.845,00**
2 1/2	230 V-I *	1.300	10	1.692	17	2.070	29	1,94	25,5	3/8"-5/8"	1.000	< 3,0	79+24	43	**BSH-CG-2 074**	130.117.0506	**4.467,00**
2 1/2	230 V-I *	1.649	15	2.163	25	2.699	41	1,94	26,3	3/8"-5/8"	1.500	< 3,5	87+45	43	**BSH-CG-3 074**	130.117.0507	**4.692,00**
3	400 V-III	2.081	19	2.542	32	3.037	52	1,88	9,4	3/8"-5/8"	1.500	< 4,0	87+45	40	**BSH-CG-3 086**	130.117.0508	**4.870,00**
3 1/2	400 V-III	2.046	23	2.745	37	3.435	62	2,18	12,4	3/8"-3/4"	1.500	< 4,0	85+45	50	**BSH-CG-3 096**	130.117.0509	**5.231,00**
4 1/4	400 V-III	2.851	34	3.588	55	4.378	94	3,18	15,5	3/8"-7/8"	3.500	< 5,5	107+45	50	**BSH-CG-4 108**	130.117.0510	**6.715,00**
5	400 V-III	3.289	42	4.064	67	4.895	110	4,37	17,4	3/8"-7/8"	3.500	< 5,5	107+45	50	**BSH-CG-4 136**	130.117.0511	**7.474,00**

Opcionales:

- Cambio a alimentación 400 V-III-50 Hz. * + 5%
- Resistencia de cárter. + 60 €
- Control de condensación proporcional:
  - versión axial (N): series 3/33 y 4/43/44 + 250 €
  - versión centrífuga (C): series 4/43/44 + 400 €
- Ventiladores electrónicos en el evaporador. + 6%
- Impulsión vertical (equipos centrífugos).
- Adaptación de impulsión de aire a conducto circular. + 100 €
- Refrigerante R452A.
- Otros refrigerantes. Consultar

(1) Las prestaciones nominales están referidas al funcionamiento con temperatura de cámara de 0ºC (MT) y -20ºC (BT), y temperatura exterior de 35ºC. Volumen de cámara estimado según condicione de las bases de cálculo de Intarcon.
(2) Equipos con carga inferior a 5 toneladas de CO2 equivalente (3,8 kg de R134a o R449A) exentos de comprobación de fugas (RD 115/2017).
(3) Nivel sonoro referido a nivel de presión acústica en dB(A), medido en campo abierto a 10 m de distancia de la fuente.
(4) Presión estática disponible en conductos de expulsión.
* Unidades disponibles en tensión 400 V-III-50 Hz.

Dimensiones

Dimensiones Evaporador

Dimensiones Condensador

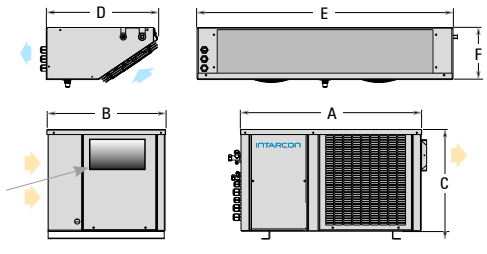

Dimensiones (mm)	A	B	C	D	E	F	Ventiladores Evaporador	Embocadura Turbina
0	600	395	355	407	520	150	1x Ø 172	185 x 115
Series 1 y 11	665	435	416	418	600	200	1x Ø 200	185 x 115
Series 2 y 22	835	435	500	418	950	200	2x Ø 200	230 x 130
Series 3 y 33	925	580	515	510	1.650	200	3x Ø 254	236 x 266
Series 4 y 43	1.000	615	585	510	1.650	200	3x Ø 254	305 x 266
Serie 44	1.000	615	585	550	2.020	260	4x Ø 300	305 x 266

Equipos semicompactos INTARSPLIT Horizontales. Series MSH/QY

INTARCON

APLICACIÓN MEDIA TEMPERATURA

R-134A | 230V-I-50Hz / 400V-III-50 Hz

Compresor		Pot. Frigorífica / Volumen Cámara, según Temperatura Cámara [1]						Pot. Absorb. Nom. (kW)	Intens. Máxima Absorb. (A)	Conexión Frigorífica Liq. Gas	Caudal Evap. (m^3/h)	Carga Refrig. (kg.)[2]	Peso (Kg)	Nivel Presión Sonora dB(A)[3]	MODELO	CÓDIGO	Precio EUROS
CV	Tensión	0ºC		5ºC		10ºC											
		W	m^3	W	m^3	W	m^3										
3 1/2	400 V-III	3.854	54	4.646	59	5.513	84	2	12	1/4"-3/4"	2.100	< 1,5	74+43	48	**MSH-QY-30 068**	130.117.0644	**4.869,00**
4	400 V-III	4.431	63	5.418	68	6.500	100	2,35	14,3	3/8"-7/8"	2.100	< 1,5	107+43	49	**MSH-QY-40 086**	130.117.0645	**5.692,00**
5	400 V-III	5.324	71	6.500	80	7.775	110	2,77	17,3	3/8"-7/8"	2.700	< 1,5	109+56	50	**MSH-QY-41 108**	130.117.0579	**6.323,00**
6 1/2	400 V-III	7.235	110	8.773	180	10.474	280	3,85	22	3/8"-1 1/8"	4.150	< 1,5	112+72	50	**MSH-QY-42 136**	130.117.0646	**7.903,00**
8	400 V-III	7.830	135	9.535	185	11.520	300	4,25	24,1	3/8"-1 1/8"	5.200	< 1,5	162+89	50	**MSH-QY-53 171**	130.117.0647	**9.164,00**
10	400 V-III	9.450	175	11.435	230	13.740	350	5,01	30,5	3/8"-1 1/8"	6.200	< 2,0	166+94	49	**MSH-QY-53 215**	130.117.0648	**10.080,00**
13	400 V-III	12.400	240	14.760	320	17.420	400	7,13	40,2	1/2"-1 3/8"	8.300	< 2,0	171+118	48	**MSH-QY-54 271**	130.117.0649	**11.800,00**

APLICACIÓN BAJA TEMPERATURA

R-449-A | 230V-I-50Hz / / 400V-III-50 Hz

Compresor		Pot. Frigorífica / Volumen Cámara, según Temperatura Cámara [1]						Pot. Absorb. Nom. (kW)	Intens. Máxima Absorb. (A)	Conexión Frigorífica Liq. Gas	Caudal Evap. (m^3/h)	Carga Refrig. (kg.)[2]	Peso (Kg)	Nivel Presión Sonora dB(A)[3]	MODELO	CÓDIGO	Precio EUROS
CV	Tensión	-25ºC		-20ºC		-15ºC											
		W	m^3	W	m^3	W	m^3										
2 1/2	230 V-I *	2.023	15	2.559	25	3.121	41	2,14	25,1	3/8"-5/8"	2.100	< 4,0	87+43	43	**BSH-QG-30 074**	130.117.0650	**4.767,00**
3	400 V-III	2.201	19	2.695	32	3.226	52	2,05	9,5	3/8"-5/8"	2.100	< 4,0	73+43	40	**BSH-QG-30 086**	130.117.0651	**4.954,00**
3 1/2	400 V-III	2.354	22	2.925	36	3.533	61	2,34	11,2	3/8"-3/4"	2.100	< 4,0	85+43	50	**BSH-QG-30 096**	130.117.0576	**5.172,00**
4 1/4	400 V-III	2.988	34	3.799	58	4.656	99	2,94	14,4	3/8"-7/8"	2.700	< 5,0	107+56	51	**BSH-QG-41 108**	130.117.0578	**6.740,00**
5	400 V-III	4.205	51	5.119	85	6.092	144	4,16	17,3	3/8"-7/8"	4.150	< 5,0	107+72	46	**BSH-QG-42 136**	130.117.0652	**8.044,00**
7 1/2	400 V-III	5.692	80	7.300	120	8.976	200	6,08	25	1/2"- 1 1/8"	5.200	< 7,0	166+89	49	**BSH-QG-53 215**	130.117.0653	**10.526,00**
10	400 V-III	7.329	110	9.048	150	10.877	220	7,71	30	1/2"- 1 1/8"	6.200	< 7,5	166+94	49	**BSH-QG-53 271**	130.117.0654	**11.090,00**

Opcionales:

- Cambio a alimentación 400 V-III-50 Hz. * + 5%
- Resistencia de cárter. + 60 €
- Control de condensación proporcional:
  - versión axial (Q): + 250 €
  - versión centrífuga (CQ): series 40/41/42/52/53/54 + 400 €
- Ventiladores electrónicos en el evaporador. + 6%
- Impulsión vertical (equipos centrífugos).
- Adaptación de impulsión de aire a conducto circular. + 100 €
- Refrigerante R452A.
- Otros refrigerantes. Consultar

(1) Las prestaciones nominales están referidas al funcionamiento con temperatura de cámara de 0ºC (MT) y -20ºC (BT), y temperatura exterior de 35ºC. Volumen de cámara estimado según condiciones de las bases de cálculo de Intarcon.
(2) Equipos con carga inferior a 5 toneladas de CO2 equivalente (3,8 kg de R134a o R449A) exentos de comprobación de fugas (RD 115/2017).
(3) Nivel sonoro referido a nivel de presión acústica en dB(A), medido en campo abierto a 10 m de distancia de la fuente.
(4) Presión estática disponible en conductos de expulsión.
* Unidades disponibles en tensión 400 V-III-50 Hz.

Dimensiones Evaporador

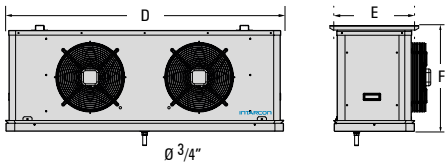

Dimensiones Condensador

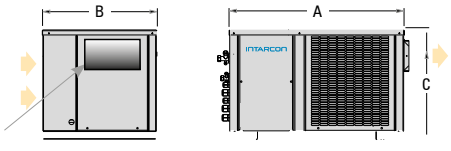

Dimensiones (mm)	A	B	C	D	E	F	Ventiladores Evaporador	Embocadura Turbina
serie 30	925	580	515	882	465	576	1x Ø 350	236 x 266
serie 40	1.000	615	585	882	465	576	1x Ø 350	305 x 266
serie 41	1.000	615	585	1.232	465	576	1x Ø 350	305 x 266
serie 42	1.000	615	585	1.534	465	576	2x Ø 350	305 x 266
serie 52	1.290	755	656	1.534	465	576	2x Ø 350	305 x 266
MDH-QG- 53 171	1.290	755	656	1.534	465	576	2x Ø 350	305 x 266
serie 53	1.290	755	656	1.933	465	576	3x Ø 350	305 x 266
serie 54	1.290	755	656	2.432	465	576	4x Ø 350	305 x 266

Capítulo 1

Equipos semicompactos SIGILUS Series MSF/BSF

INTARCON

APLICACIÓN MEDIA TEMPERATURA

R-134A | 230V-I-50Hz / 400V-III-50 Hz

Compresor		Pot. Frigorífica / Volumen Cámara, según Temperatura Cámara [1]								Pot. Absorb. Nom. (kW)	Intens. Máx. Absorb. (A)	Vent. Evap.	Caudal Evap. (m^3/h)	Caudal Cond. (m^3/h)	Conexión Frigorífica Liq. Gas	Carga Refrig. (kg.)[2]	Peso (Kg)	Nivel Presión Sonora dB(A)[3]	MODELO	CÓDIGO	Precio EUROS
CV	Tensión	-5ºC		0ºC		5ºC		10ºC													
		W	m^3	W	m^3	W	m^3	W	m^3												
3/8	230 V-I	497	3	637	5	788	9	945	13	0,41	4,2	1x Ø172	300	350	1/4"-3/8"	< 1,5	46+12	20	**MSF-NY-00 010**	130.117.0599	**2.206,00**
1/2	230 V-I	653	4	832	7	1.004	11	1.188	16	0,51	5,2	1x Ø172	300	350	1/4"-3/8"	< 1,5	49+12	19	**MSF-NY-00 015**	130.117.0266	**2.433,00**
1/2	230 V-I	805	5	1 031	10	1.296	14	1.582	28	0,56	5,6	1x Ø200	550	1.700	1/4"-1/2"	< 2,0	57+16	19	**MSF-NY-11 015**	130.117.0365	**2.546,00**
3/4	230 V-I	1 076	9	1.412	16	1.738	25	2.084	40	0,8	9,2	1x Ø200	550	1.700	1/4"-1/2"	< 2,0	65+16	22	**MSF-NY-11 026**	130.117.0368	**3.094,00**
1	230 V-I	1 475	13	1.859	20	2.289	35	2.741	57	1,02	9,7	2x Ø200	550	1.700	1/4"-5/8"	< 2,0	67+24	22	**MSF-NY-12 033**	130.117.0600	**3.866,00**
1 1/2	230 V-I *	1.811	22	2.347	33	2.872	50	3.439	79	1,42	12,3	2x Ø200	1.050	1.700	1/4"-5/8"	< 2,0	77+24	27	**MSF-NY-12 053**	130.117.0601	**4.533,00**
2	230 V-I *	2.772	30	3.528	50	4.363	76	5.229	125	1,94	17,2	3x Ø254	1.050	1.700	1/4"-3/4"	< 3,5	79+45	28	**MSF-NY-13 074**	130.117.0287	**4.937,00**
4	400 V-III	3.355	39	4.384	65	5.376	108	6.437	160	2,18	14,1	3x Ø254	1.725	3.700	3/8"-7/8"	< 4,5	96+45	39	**MSF-NY-23 086**	130.117.0263	**5.364,00**
5	400 V-III	4.347	58	5.649	90	6.920	138	8.316	220	2,83	18,2	4x Ø300	1 725	3.700	3/8"-7/8"	< 5,0	98+45	37	**MSF-NY-24 108**	130.117.0602	**6.306,00**
6 1/2	400 V-III	5.486	75	6.899	110	8.363	150	9.949	280	3,55	22,2	4x Ø300	1.725	3.700	3/8"-1 1/8"	< 5,5	101+55	36	**MSF-NY-24 136**	130.117.0603	**7.881,00**
8	400 V-III	6.080	88	7.613	130	9.240	200	10.978	350	4,16	25,2	4x Ø300	3.100	4.000	3/8"-1 1/8"	< 5,5	140+55	36	**MSF-NY-34 171**	130.117.0604	**8.983,00**

APLICACIÓN BAJA TEMPERATURA

R-449-A | 230V-I-50Hz / / 400V-III-50 Hz

Compresor		Pot. Frigorífica / Volumen Cámara, según Temperatura Cámara [1]						Pot. Absorb. Nom. (kW)	Intens. Máx. Absorb. (A)	Vent. Evap.	Caudal Evap. (m^3/h)	Caudal Cond. (m^3/h)	Conexión Frigorífica Liq. Gas	Carga Refrig. (kg.)[2]	Peso (Kg)	Nivel Presión Sonora dB(A)[3]	MODELO	CÓDIGO	Precio EUROS
CV	Tensión	-25ºC		-20ºC		-15ºC													
		W	m^3	W	m^3	W	m^3												
5/8	230 V-I	486	1,1	613	2,3	749	4,1	0,5	4,7	1x Ø172	300	350	1/4"-1/2"	< 1,5	50+12	25	**BSF-NG-0 018**	130.117.0540	**2.693,00**
3/4	230 V-I	763	3,2	952	7	1.155	13	0,82	8,5	1x Ø200	550	1.700	1/4"-1/2"	< 2,0	67+16	27	**BSF-NG-1 026**	130.117.0541	**3.278,00**
1 1/4	230 V-I	930	3,9	1.107	8,1	1.437	15	1,18	11,3	2x Ø200	550	1.700	3/8"-5/8"	< 2,5	83+16	30	**BSF-NG-2 034**	130.117.0542	**3.479,00**
1 3/4	230 V-I *	1.186	6,8	1.385	13	1.779	23	1,58	17,3	2x Ø200	950	1.700	3/8"-5/8"	< 3,0	93+24	32	**BSF-NG-2 054**	130.117.0543	**4.062,00**
2 1/2	230 V-I *	1.412	12	1.786	20	2.200	32	1,83	25,3	2x Ø200	950	1.700	3/8"-5/8"	< 3,0	93+24	33	**BSF-NG-2 074**	130.117.0544	**4.279,00**
2 1/2	230 V-I *	1.676	15	2.168	25	2.680	41	1,94	26,2	3x Ø254	950	1.700	3/8"-5/8"	< 3,0	93+45	33	**BSF-NG-3 074**	130.117.0545	**4.589,00**
3	400 V-III	1.995	16	2.490	32	3 014	52	2,21	10,9	3x Ø254	1.300	3.200	3/8"-5/8"	< 4,0	84+45	27	**BSF-NG-3 086**	130.117.0546	**5.115,00**
3 1/2	400 V-III	2,139	19	2.670	39	3.523	68	2,48	12	3x Ø254	1.300	3.700	3/8"-3/4"	< 5,0	97+45	40	**BSF-NG-4 096**	130.117.0547	**6.089,00**
4 1/4	400 V-III	2 .463	29	3.276	50	4.118	78	2,82	14,6	3x Ø254	1.300	3.700	3/8"-7/8"	< 5,0	97+45	38	**BSF-NG-4 108**	130.117.0548	**6.593,00**
5	400 V-III	2.949	37	3.775	61	4.648	100	3,64	16,8	3x Ø254	2.300	3.700	3/8"-7/8"	< 5,0	100+45	34	**BSF-NG-4 136**	130.117.0549	**7.113,00**

Opcionales:

- Control de condensación proporcional por variación de velocidad (excepto serie 0). + 250 €
- Cambio a alimentación 400 V-III-50 Hz. * + 5%
- Rejilla exterior de protección de la batería. + 90 €
- Ventiladores electrónicos en el evaporador. + 5%
- Refrigerante R452A.
- Otros refrigerantes. Consultar

(1) Las prestaciones nominales están referidas al funcionamiento con temperatura de cámara de 0ºC (MT) y -20ºC (BT), y temperatura exterior de 35ºC. Volumen de cámara estimado según condiciones de las bases de cálculo de Intarcon.
(2) Equipos con carga inferior a 5 toneladas de CO2 equivalente (3,8 kg de R134a o R449A) exentos de comprobación de fugas (RD 115/2017).
(3) Nivel sonoro referido a nivel de presión acústica en dB(A), medido en campo abierto a 10 m de distancia de la fuente.

* Unidades disponibles en tensión 400 V-III -50 Hz.

Dimensiones Evaporador

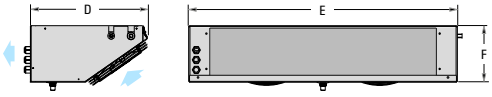

Dimensiones Condensador

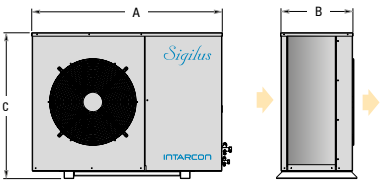

Dimensiones (mm)	A	B	C	D	E	F	Ventiladores Evaporador
series 0 y 00	670	305	440	407	520	150	1x Ø 172
series 1 y 11	1.030	373	577	418	600	200	1x Ø 200
series 2 y 12	1.030	373	577	418	950	200	2x Ø 200
series 3 y 13	1.030	373	577	510	1.650	200	3x Ø 254
series 4 y 23	1.080	410	827	510	1.650	200	3x Ø 254
serie 24	1 080	410	827	550	2.020	260	4x Ø 300
serie 34	1.150	481	1.097	550	2.020	260	4x Ø 300

Equipos semicompactos SIGILUS. Quasiestáticos. Series MSF/UF

INTARCON

APLICACIÓN MEDIA TEMPERATURA-CONTROL DE HUMEDAD

R-134A | 230V-I-50Hz / 400V-III-50 Hz

Compresor		Pot. Frigorífica / Volumen Cámara, según Temperatura Cámara [1]								Pot. Absorb. Nom. (kW)	Intens. Máx. Absorb. (A)	Caudal Evap. (m^3/h)	Caudal Cond. (m^3/h)	Conexión Frigorífica Liq. Gas	Carga Refrig. (kg.)[2]	Peso (Kg)	Nivel Presión Sonora dB(A)[3]	MODELO	CÓDIGO	Precio EUROS
CV	Tensión	-5ºC		0ºC		5ºC		10ºC												
		W	m^3	W	m^3	W	m^3	W	m^3											
1/2	230 V-I	842	5,1	1.075	11	1.328	17	1.615	30	0,59	5,7	600	1.700	1/4"-1/2"	< 2,0	57+32	20	**MSF-UY-11 015**	130.117.0655	**3.278,00**
3/4	230 V-I	1.145	7,6	1.449	15	1.785	24	2.153	41	0,83	9,4	600	1.700	1/4"-1/2"	< 2,0	65+32	22	**MSF-UY-11 026**	130.117.0656	**3.556,00**
1	230 V-I	1.428	12	1.764	20	2.147	34	2.562	53	0,96	10	700	1.700	1/4"-5/8"	< 3,0	67+45	22	**MSF-UY-12 033**	130.117.0657	**4.237,00**
1 1/2	230 V-I *	2.100	22	2.657	40	3 255	56	3.938	86	1,5	12,6	1.325	1.700	1/4"-3/4"	< 3,5	77+65	27	**MSF-UY-13 053**	130.117.0658	**5.296,00**
2	230 V-I *	2.741	30	3.434	48	4.190	74	5.009	120	1,86	16,9	1.325	1.700	1/4"-3/4"	< 4,5	79+65	28	**MSF-UY-13 074**	130.117.0659	**6.052,00**
4	400 V-III	3.308	40	4.158	62	5.114	99	6.132	154	2,08	13,4	1.325	3.700	3/8"-7/8"	< 5,5	96+65	39	**MSF-UY-23 086**	130.117.0660	**6.458,00**
5	400 V-III	4.431	54	5.576	87	6.825	134	8.243	209	2,74	16,9	2.600	3.700	3/8"-7/8"	< 7,5	98+65	37	**MSF-UY-24 108**	130.117.0661	**7.378,00**
6 1/2	400 V-III	5.444	72	6.815	108	8.306	162	10.038	268	3,44	20,9	2.600	3.700	3/8"-1 1/8"	< 7,5	101+65	36	**MSF-UY-24 136**	130.117.0662	**8.283,00**
8	400 V-III	11.151	153	7.539	123	9.293	181	11.146	299	4,06	23,9	2.600	4.000	3/8"-1 1/8"	< 8,0	140+65	40	**MSF-UY-34 171**	130.117.0663	**9.815,00**

Centrífugos. Series MSF/UF

CV	Potencia Frigorífica 0ºC / 35ºC		MODELO	CÓDIGO	Precio EUROS
	W	m^3			
1/2	1 026	10	**MSH-CUY-11 015**	130.117.0664	**3.219,00**
3/4	1 281	12	**MSH-CUY-11 026**	130.117.0665	**3.340,00**
1	1 517	15	**MSH-CUY-11 033**	130.117.0666	**4.062,00**
1	1 811	22	**MSH-CUY-22 033**	130.117.0667	**4.338,00**
1 1/2	2 174	28	**MSH-CUY-22 053**	130.117.0668	**4.786,00**
1 1/2	2 657	35	**MSH-CUY-33 053**	130.117.0669	**5.245,00**
2	3 402	47	**MSH-CUY-33 074**	130.117.0670	**5.871,00**
4	4 153	70	**MSH-CUY-43 086**	130.117.0671	**6.892,00**
5	5 219	84	**MSH-CUY-43 108**	130.117.0672	**7.530,00**
5	5 555	89	**MSH-CUY-44 108**	130.117.0673	**8.107,00**
6 1/2	6 773	108	**MSH-CUY-44 136**	130.117.0731	**10.051,00**

Dimensiones Evaporador

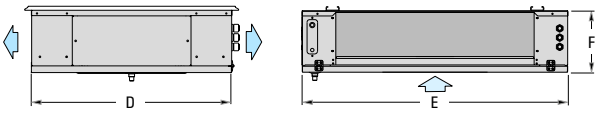

Dimensiones Condensador

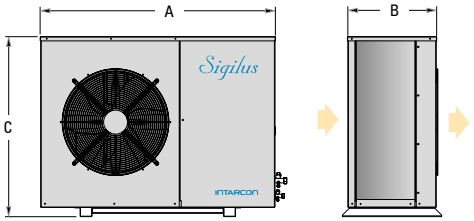

Opcionales:

- Control de condensación proporcional por variación de velocidad (incluido en serie MSF 2/23 y superiores). + 250 €
- Cambio a alimentación 400 V-III-50 Hz. * + 5%
- Rejilla exterior de protección de la batería. + 90 €
- Refrigerante R452A.
- Otros refrigerantes. Consultar

(1) Las prestaciones nominales están referidas al funcionamiento con temperatura de cámara de 0ºC y temperatura exterior de 35ºC. Volumen de cámara estimado según condiciones de las bases de cálculo de Intarcon.
(2) Equipos con carga inferior a 5 toneladas de CO2 equivalente (3,8 kg de R134a o R449A) exentos de comprobación de fugas (RD 115/2017).
(3) Nivel sonoro referido a nivel de presión acústica en dB(A), medido en campo abierto a 10 m de distancia de la fuente.
* Unidades disponibles en tensión 400 V-III-50 Hz.

Dimensiones (mm)	A	B	C	D	E	F	Ventiladores Evaporador
serie 11	1.030	373	577	762	706	250	1x Ø 360
serie 12	1.030	373	577	762	1.056	250	1x Ø 360
serie 13	1.030	373	577	762	1.756	250	2x Ø 360
serie 23	1.080	410	827	762	1.756	250	2x Ø 360
serie 24	1.080	410	827	852	2.156	300	2x Ø 450
serie 34	1.150	481	1.097	852	2.156	300	2x Ø 450

Capítulo 1

Equipos Semicompactos SIGILUS Alta Humedad. Series HSF-DF

INTARCON

APLICACIÓN MEDIA TEMPERATURA-CONTROL DE HUMEDAD

R-134A | 230V-I-50Hz / 400V-III-50 Hz

Compresor		Pot. Frigorífica / Volumen Cámara, según Temperatura Cámara [1]				Pot. Absorb. Nom. (kW)	Intens. Máx. Absorb. (A)	Conexión Frigorífica Liq. Gas	Caudal Evap. (m^3/h)	Caudal Cond. (m^3/h)	Carga Refrig. (kg.)[2]	Peso (Kg)	Nivel Presión Sonora dB(A)[3]	MODELO	CÓDIGO	Precio EUROS
CV	Tensión	5 ºC HR 95%		10 ºC HR 95%												
		W	m^3	W	m^3											
1/2	230 V-I	1.544	22	1 906	38	0,74	6,5	1/4"-1/2"	1 800	1 700	< 2,0	57+32	20	**HSF-DY-12 015**	130.117.0636	**3.628,00**
3/4	230 V-I	2.116	32	2 594	53	1,06	10,2	1/4"-1/2"	1 800	1 700	< 2,0	65+32	22	**HSF-DY-12 026**	130.117.0637	**3.919,00**
1	230 V-I	2.620	43	3 192	73	1,3	11	1/4"-1/2"	3 150	1 700	< 2,5	67+45	22	**HSF-DY-13 033**	130.117.0638	**4.822,00**
1 1/2	230 V-I *	3.486	64	4 237	103	1,9	13,6	1/4"-5/8"	3 150	1 700	< 3,0	77+65	27	**HSF-DY-13 053**	130.117.0639	**5.742,00**
2	230 V-I *	4.977	91	6 090	148	2,57	17,7	1/4"-3/4"	5 700	1 700	< 0,5	79+65	28	**HSF-DY-14 074**	130.117.0640	**6.747,00**
4	400 V-III	6.773	134	8 311	217	2,87	14,5	3/8"-7/8"	5 700	3 700	< 6,0	96+65	39	**HSF-DY-24 086**	130.117.0641	**7.428,00**
5	400 V-III	7.865	158	9 713	263	3,4	17,5	3/8"-7/8"	5 700	3 700	< 6,0	98+65	37	**HSF-DY-24 108**	130.117.0642	**8.138,00**
6 1/2	400 V-III	9.870	202	11 960	331	4,44	21,5	3/8"-1 1/8"	5 700	3 700	< 6,5	101+70	36	**HSF-DY-24 136**	130.117.0643	**10.695,00**

Centrífugos. Series HSF/DF

CV	Potencia Frigorífica 5ºC / 35ºC		MODELO	CÓDIGO	Precio EUROS
	W	m^3			
1/2	1.415	21	**HSH-CDY-12015**	130.117.0674	**3.461,00**
3/4	1.859	28	**HSH-CDY-12026**	130.117.0675	**3.975,00**
1	2.242	32	**HSH-CDY-12033**	130.117.0676	**4.366,00**
1	2.746	45	**HSH-CDY-23033**	130.117.0677	**4.653,00**
1 1/2	3.507	64	**HSH-CDY-23053**	130.117.0678	**5.123,00**
2	4.526	82	**HSH-CDY-23074**	130.117.0679	**6.370,00**
2	5.140	93	**HSH-CDY-34074**	130.117.0680	**6.698,00**
4	6.741	134	**HSH-CDY-44086**	130.117.0681	**7.420,00**
5	7.817	158	**HSH-CDY-44108**	130.117.0682	**8.077,00**
6 1/2	9.791	200	**HSH-CDY-44136**	130.117.0683	**10.015,00**

Dimensiones Evaporador

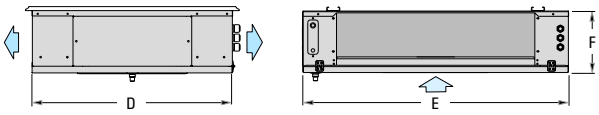

Dimensiones Condensador

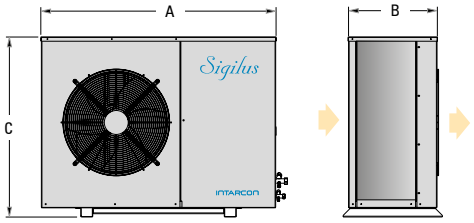

Dimensiones (mm)	A	B	C	D	E	F	Ventiladores Evaporador
serie 12	1.030	373	577	762	1 056	250	2x Ø 360
serie 13	1.030	373	577	762	1 756	250	3x Ø 360
serie 14	1.030	373	577	852	2 156	250	3x Ø 450
serie 24	1.080	410	827	852	2 156	300	3x Ø 450

Opcionales:

- Control de condensación proporcional por variación de velocidad (incluido en HSF serie 2/22 y superiores). + 250 €
- Cambio a alimentación 400 V-III-50 Hz. * + 5%
- Rejilla exterior de protección de la batería. + 90 €
- Kit de humidificación activa integrado. Consultar
- Kit de deshumectación y estufaje. Consultar
- Refrigerante R452A.
- Otros refrigerantes. Consultar

(1) Las prestaciones nominales están referidas al funcionamiento con temperatura de cámara de 5ºC, humedad relativa de cámara del 95% y temperatura exterior de 35ºC. Volumen de cámara estimado según condiciones de las bases de cálculo de Intarcon.
(2) Equipos con carga inferior a 5 toneladas de CO2 equivalente (3,8 kg de R134a o R449A) exentos de comprobación de fugas (RD 115/2017).
(3) Nivel sonoro referido a nivel de presión acústica en dB(A), medido en campo abierto a 10 m de distancia de la fuente.
* Unidades disponibles en tensión 400 V-III-50 Hz.

La Zona del Intercambio Térmico

Evaporadores

Condensadores

Intercambiadores de Calor

Repuestos

Evaporadores

Roller

Serie HVA/T
Pág. 6-7

Serie FAV/T
Pág. 8-9

Serie DLK/T
Pág. 10-11

Serie DHN
Pág. 12-13

Serie FHV/T
Pág. 16-19

CO_2

Serie HVS/T
Pág. 20-23

CO_2

Serie DLK/T 60/80
Pág. 24-31

CO_2

Serie DHN
Pág. 32-33

CO_2

Insfri

COLD AIR SOLUTIONS

Serie EDBT
Pág. 36-37

Serie EDBC
Pág. 38-39

Hispania

Serie HEJ
Pág. 40

Serie HEC
Pág. 41-42

Serie HED
Pág. 43

Serie HEA
Pág. 44-45

Evaporadores

ECO™ heat transfer coolers

MODINE

Serie EPtr
Pág. 47

Serie EVS/EVSB
Pág. 48

Serie MICtr
Pág. 49

Serie GME
Pág. 50-51

Serie GSE
Pág. 52

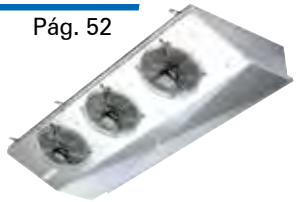

Serie CGS
Pág. 53-58

CO_2

Serie LFE
Pág. 59

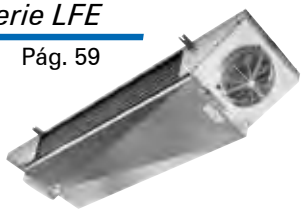

Serie GDE
Pág. 60-71

Serie IDE
Pág. 72-73

Serie GCE
Pág. 74-85

Serie CTE
Pág. 86-87

Serie CGC
Pág. 88-99

CO_2

Serie CDC
Pág. 100-105

CO_2

Serie CGD
Pág. 106-117

CO_2

Serie CDD
Pág. 118-124

CO_2

Serie ICE
Pág. 125

FRIMETAL

Serie SN/EG
Pág. 127

Serie MV
Pág. 128-130

Serie EC/FR
Pág. 131-136

Serie FC
Pág. 137

Serie MR
Pág. 138

Condensadores/Intercambiadores de Calor/Repuestos

ECO heat transfer coilers

MODINE

Serie KCE
Pág. 141-144

Serie VCC
Pág. 145-146

Serie EGK
Pág. 147-148

FRIMETAL

Serie CBN/CBS
Pág 150-153

Serie VCN/VCS
Pág. 154-155

KOBOL

Serie GPC/GMC
Pág. 156-158

Serie H/HCA/BT/BC
Pág 139

ALFA LAVAL

Serie DXS/D/T/Q Evaporadores Multitubulares Pag. 159

Serie CXP Condensadores Multitubulares Pag. 160-161

Bitzer

Serie K Condensadores Multitubulares Pag. 162-163

Serie CDH/CDV Condensadores Multitubulares Condensadores por agua a contracorrriente Pag. 164

Condensadores y Evaporadores Coaxiales Serie CN/EV Pag. 165

Roller

Accesorios
Pág 168-170

Serie GBS/SWEP Intercambiadores Placas Pag. 166-167

ECO heat transfer coilers

MODINE

Recambios/Evaporadores y Condensadores Pag. 171-178

FRIMETAL

Repuestos Evaporadores Pag. 179-180

Evaporador Cúbico de Tiro Forzado Serie HVA/T

Separación de Aletas 4,5 mm.

Potencia (kW) R134 Te=0ºC AT=10k	Potencia (kW) R134 Te=-8ºC AT=8K	Potencia (kW) R449 Te=-8ºC AT=8K	Potencia (kW) R449 Te=-25ºC AT=7K	Nº Vent./ diámetro (mm)	Superficie (m2)	Caudal (m3/h)	Volumen Interno (dm3)	Flecha (m)	Flecha con guía (m)	MODELOS HVA y HVA/T	CÓDIGO sin Resistencias HVA	Precio EUROS	CÓDIGO con Resistencias HVA/T	Precio EUROS
1,45	0,91	1,22	0,78	1 x 300	5,3	1.360	1,2	5	15	**400**	203.208.0053	**641,00**	203.208.0054	**822,00**
2,07	1,30	1,76	1,16		7,9	1.290	1,8	5	15	**401**	203.208.0055	**676,00**	203.208.0056	**879,00**
2,70	1,78	2,41	1,82		10,3	1.630	2,3	6	12	**402**	203.208.0057	**942,00**	203.208.0058	**1.187,00**
3,53	2,36	3,19	2,31		13,8	1.580	3,0	6	12	**403**	203.208.0059	**1.000,00**	203.208.0060	**1.266,00**
4,70	3,12	4,22	2,97	1 x 400	16,2	2.760	3,4	13	–	**404**	203.208.0061	**1.183,00**	203.208.0062	**1.485,00**
5,87	3,74	5,06	3,75		21,5	2.660	4,7	13	–	**405**	203.208.0063	**1.336,00**	203.208.0064	**1.664,00**
7,04	4,76	6,44	4,67		31,2	2.560	6,5	13	–	**406**	203.208.0065	**1.650,00**	203.208.0066	**1.987,00**
9,13	6,05	8,18	5,73	1 x 450	31,0	4.000	6,5	14	–	**408**	203.208.0067	**1.822,00**	203.208.0068	**2.192,00**
11,04	7,43	10,05	7,30		42,2	4.860	8,7	15	–	**409**	203.208.0069	**2.064,00**	203.208.0070	**2.496,00**
13,57	9,08	12,28	8,59	1 x 500	51,3	5.800	10,3	16	–	**410**	203.208.0071	**2.326,00**	203.208.0072	**2.808,00**
15,62	10,51	14,23	10,26		60,3	6.670	12,1	17	–	**411**	203.208.0073	**3.075,00**	203.208.0074	**3.647,00**
20,94	14,11	19,09	14,15	2 x 450	77,5	9.620	14,8	18	–	**412**	203.208.0075	**3.991,00**	203.208.0076	**4.508,00**
27,81	18,80	25,44	18,41	2 x 500	108,5	11.650	20,7	19	–	**413**	203.208.0077	**4.682,00**	203.208.0078	**5.408,00**
33,26	22,60	30,26	21,39		132,7	13.550	24,8	20	–	**414**	203.208.0079	**5.502,00**	203.208.0080	**6.315,00**

Separación de Aletas 7 mm.

1,12	0,70	0,94	0,61	1 x 300	3,5	1.430	1,2	6	15	**700**	203.208.0081	**679,00**	203.208.0082	**872,00**
1,65	1,04	1,41	0,93		5,2	1.350	1,8	6	15	**701**	203.208.0083	**699,00**	203.208.0084	**914,00**
2,11	1,39	1,88	1,39		6,8	1.710	2,3	7	13	**702**	203.208.0085	**802,00**	203.208.0086	**1.019,00**
2,82	1,89	2,56	1,91		9,1	1.670	3,0	7	13	**703**	203.208.0087	**1.033,00**	203.208.0088	**1.307,00**
3,73	2,49	3,37	2,47	1 x 400	10,6	2.860	3,4	14	–	**704**	203.208.0089	**1.215,00**	203.208.0090	**1.540,00**
4,52	2,97	4,03	2,96		14,2	2.760	4,7	14	–	**705**	203.208.0091	**1.178,00**	203.208.0092	**1.486,00**
5,87	3,98	5,39	4,00		20,6	2.660	6,5	14	–	**706**	203.208.0093	**1.368,00**	203.208.0094	**1.675,00**
7,13	4,80	6,49	4,71	1 x 450	20,4	4.060	6,5	15	–	**708**	203.208.0095	**1.649,00**	203.208.0096	**2.008,00**
8,67	5,85	7,92	5,92		27,8	4.930	8,7	16	–	**709**	203.208.0097	**1.911,00**	203.208.0098	**2.338,00**
10,98	7,41	10,02	7,25	1 x 500	33,8	5.900	10,3	17	–	**710**	203.208.0099	**2.138,00**	203.208.0100	**2.617,00**
12,38	8,38	11,33	8,41		39,7	6.770	12,1	18	–	**711**	203.208.0101	**2.746,00**	203.208.0102	**3.305,00**
16,15	10,89	14,73	11,18	2 x 450	51,1	9.760	14,8	19	–	**712**	203.208.0103	**3.966,00**	203.208.0104	**4.516,00**
22,32	15,14	20,48	15,22	2 x 500	71,5	12.000	20,7	20	–	**713**	203.208.0105	**4.289,00**	203.208.0106	**5.013,00**
27,20	18,40	24,90	17,93		87,4	13.700	24,8	21	–	**714**	203.208.0107	**5.332,00**	203.208.0108	**6.200,00**

Separación de Aletas 10 mm.

0,90	0,57	0,77	0,50	1 x 300	2,5	1.500	1,2	6	15	**1000**	203.208.0109	**679,00**	203.208.0110	**875,00**
1,35	0,86	1,16	0,77		3,8	1.420	1,8	6	15	**1001**	203.208.0111	**744,00**	203.208.0112	**980,00**
1,73	1,13	1,53	1,10		4,9	1.790	2,3	8	15	**1002**	203.208.0113	**857,00**	203.208.0114	**1.094,00**
2,30	1,54	2,09	1,58		6,5	1.750	3,0	8	15	**1003**	203.208.0115	**953,00**	203.208.0116	**1.211,00**
3,07	2,07	2,80	2,04	1 x 400	7,7	3.000	3,4	15	–	**1004**	203.208.0117	**1.050,00**	203.208.0118	**1.341,00**
3,76	2,48	3,36	2,47		10,2	2.890	4,7	15	–	**1005**	203.208.0119	**1.155,00**	203.208.0120	**1.470,00**
4,92	3,34	4,52	3,41		14,8	2.790	6,5	15	–	**1006**	203.208.0121	**1.335,00**	203.208.0122	**1.642,00**
5,84	3,95	5,35	3,97	1 x 450	14,7	4.260	6,5	16	–	**1008**	203.208.0123	**1.637,00**	203.208.0124	**2.015,00**
7,04	4,75	6,43	4,89		20,0	5.180	8,7	17	–	**1009**	203.208.0125	**1.958,00**	203.208.0126	**2.427,00**
9,08	6,16	8,34	6,16	1 x 500	24,3	6.200	10,3	18	–	**1010**	203.208.0127	**2.086,00**	203.208.0128	**2.587,00**
10,12	6,86	9,29	7,01		28,6	7.110	12,1	19	–	**1011**	203.208.0129	**2.251,00**	203.208.0130	**2.742,00**
13,02	8,76	11,85	9,10	2 x 450	36,8	10.260	14,8	20	–	**1012**	203.208.0131	**3.824,00**	203.208.0132	**4.414,00**
18,28	12,42	16,81	12,70	2 x 500	51,5	12.600	20,7	21	–	**1013**	203.208.0133	**4.269,00**	203.208.0134	**5.059,00**
22,79	15,51	20,99	15,44		63,0	14.500	24,8	22	–	**1014**	203.208.0135	**4.544,00**	203.208.0136	**5.356,00**

La diferencia de temperatura de entrada DT1 = Tª de entrada de aire – Tª de evaporación a la salida (Tª de saturación) te.

- Evaporadores con plena garantia en las mas exigentes aplicaciones de conservación y congelación
- Temperaturas de aplicación: HVA desde 0 °C hasta +50 °C. HVAT desde –35 °C hasta +20 °C

Datos de ventiladores en página 14.

Evaporador Cúbico de Tiro Forzado
Serie HVA/T

DIMENSIONES

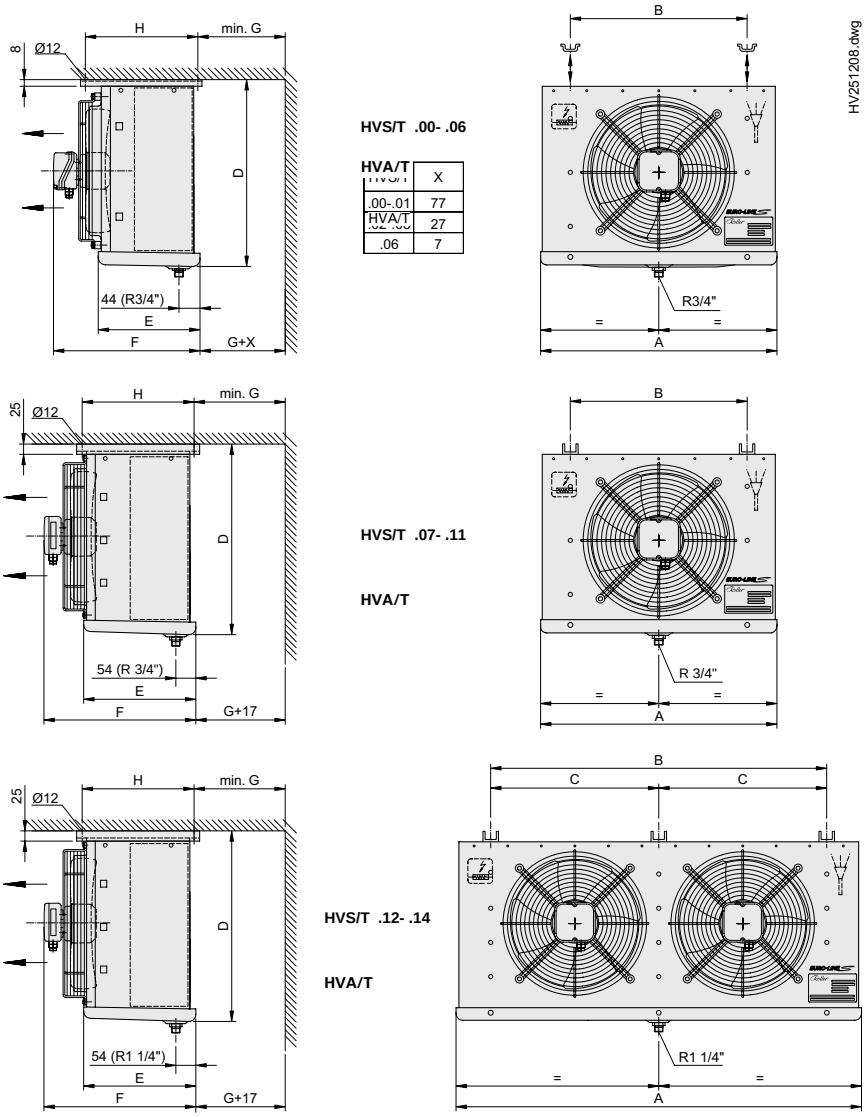

MODELOS			Dimensiones en (mm)							
HVA / HVAT			A	B	C	D	E	F	G	H
400	700	1000	575	370	–	398	257	355	150	375
401	701	1001	575	370	–	398	257	355	150	375
402	702	1002	625	420	–	448	307	435	175	375
403	703	1003	625	420	–	448	307	435	175	375
404	704	1004	725	520	–	548	307	435	175	375
405	705	1005	725	520	–	548	307	435	175	375
406	706	1006	805	600	–	548	357	485	200	405
408	708	1008	855	625	–	660	437	560	200	465
409	709	1009	955	725	–	760	437	560	250	465
410	710	1010	1105	875	–	760	437	560	250	465
411	711	1011	1255	1025	–	760	437	560	250	465
412	712	1012	1755	1525	B/2	660	437	560	300	465
413	713	1013	2055	1825	B/2	760	437	560	350	465
414	714	1014	2455	2225	B/2	760	437	560	400	465

Evaporador Cúbico de Tiro Forzado Serie FAV/T

Separación de Aletas 4 mm.

Potencia (kW) R134		Potencia (kW) R449		Nº Vent./ diámetro (mm)	Superficie (m2)	Caudal (m3/h)	Volumen Interno (dm3)	Flecha (m)	Flecha con guía (m)	MODELOS FAV y FAV/T	CÓDIGO sin Resistencias FAV	Precio EUROS	CÓDIGO con Resistencias FAV/T	Precio EUROS
Te=0ºC AT=10k	Te=-8ºC AT=8K	Te=-8ºC AT=8K	Te=-25ºC AT=7K											
2,43	1,58	2,14	1,51	1 x 254	7,4	960	1,8	4	–	**401**	203.208.0001	**712,00**	203.208.0002	**939,00**
3,38	2,20	2,97	2,10	1 x 300	9,9	1.580	2,4	8	16	**411**	203.208.0003	**932,00**	203.208.0004	**1.245,00**
4,69	3,05	4,13	2,92	2 x 254	14,9	1.920	3,3	6	–	**402**	203.208.0005	**1.033,00**	203.208.0006	**1.306,00**
6,88	4,47	6,05	4,28	2 x 300	19,8	3.160	4,4	9	18	**412**	203.208.0007	**1.515,00**	203.208.0008	**1.820,00**
6,88	4,47	6,05	4,28	3 x 254	22,3	2.880	4,8	7	–	**403**	203.208.0009	**1.607,00**	203.208.0010	**1.872,00**
9,21	6,00	8,12	5,75	4 x 254	29,8	3.840	6,3	8	–	**404**	203.208.0011	**1.946,00**	203.208.0012	**2.236,00**
9,21	6,00	8,12	5,75	1 x 450	26,4	4.300	5,6	15	–	**421**	203.208.0013	**1.674,00**	203.208.0014	**2.247,00**
10,38	6,75	9,13	6,45	3 x 300	29,8	4.740	6,3	10	20	**413**	203.208.0015	**2.295,00**	203.208.0016	**2.652,00**
14,07	9,15	12,38	8,75	4 x 300	39,7	6.320	8,5	11	22	**414**	203.208.0017	**2.641,00**	203.208.0018	**3.016,00**
14,07	9,15	12,38	8,75	6 x 254	44,7	5.760	8,9	11	–	**406**	203.208.0019	**3.052,00**	203.208.0020	**3.432,00**
18,90	12,29	16,63	11,75	2 x 450	52,9	8.600	10,6	16	–	**422**	203.208.0021	**3.159,00**	203.208.0022	**3.651,00**
20,54	13,36	18,07	12,77	6 x 300	59,6	9.480	12,1	12	24	**416**	203.208.0023	**3.972,00**	203.208.0024	**4.472,00**
26,64	17,32	23,44	16,57	3 x 450	79,5	12 900	15,7	17	–	**423**	203.208.0025	**4.413,00**	203.208.0026	**5.018,00**

Separación de Aletas 6 mm.

Potencia (kW) R134		Potencia (kW) R449		Nº Vent./ diámetro (mm)	Superficie (m2)	Caudal (m3/h)	Volumen Interno (dm3)	Flecha (m)	Flecha con guía (m)	MODELOS FAV y FAV/T	CÓDIGO sin Resistencias FAV	Precio EUROS	CÓDIGO con Resistencias FAV/T	Precio EUROS
Te=0ºC AT=10k	Te=-8ºC AT=8K	Te=-8ºC AT=8K	Te=-25ºC AT=7K											
2,04	1,33	1,79	1,27	1 x 254	5,2	1.020	1,8	4	–	**601**	203.208.0027	**680,00**	203.208.0028	**906,00**
2,84	1,84	2,50	1,76	1 x 300	6,9	1.630	2,4	8	16	**611**	203.208.0029	**893,00**	203.208.0030	**1.193,00**
3,94	2,56	3,47	2,45	2 x 254	10,3	2.040	3,3	6	–	**602**	203.208.0031	**1.016,00**	203.208.0032	**1.297,00**
5,78	3,76	5,09	3,60	2 x 300	13,8	3.260	4,4	9	18	**612**	203.208.0033	**1.382,00**	203.208.0034	**1.675,00**
5,78	3,76	5,09	3,60	3 x 254	15,5	3.060	4,8	7	–	**603**	203.208.0035	**1.501,00**	203.208.0036	**1.758,00**
7,74	5,04	6,82	4,83	4 x 254	20,7	4.080	6,3	8	–	**604**	203.208.0037	**1.911,00**	203.208.0038	**2.210,00**
7,74	5,04	6,82	4,83	1 x 450	18,4	4.400	5,6	15	–	**621**	203.208.0039	**1.632,00**	203.208.0040	**2.210,00**
8,72	5,67	7,67	5,42	3 x 300	20,7	4.890	6,3	10	20	**613**	203.208.0041	**2.261,00**	203.208.0042	**2.626,00**
11,82	7,69	10,40	7,35	4 x 300	27,6	6.520	8,5	11	22	**614**	203.208.0043	**2.541,00**	203.208.0044	**2.912,00**
11,82	7,69	10,40	7,35	6 x 254	31,0	6.120	8,9	11	–	**606**	203.208.0045	**2.872,00**	203.208.0046	**3.245,00**
15,88	10,32	13,97	9,88	2 x 450	36,8	8.800	10,6	16	–	**622**	203.208.0047	**2.944,00**	203.208.0048	**3.423,00**
17,26	11,22	15,19	10,73	6 x 300	41,4	9.780	12,1	12	24	**616**	203.208.0049	**3.858,00**	203.208.0050	**4.363,00**
22,39	14,56	19,70	13,92	3 x 450	55,2	13.200	15,7	17	–	**623**	203.208.0051	**4.684,00**	203.208.0052	**5.362,00**

La diferencia de temperatura de entrada DT1 = Tª de entrada de aire – Tª de evaporación a la salida (Tª de saturación) te.

- Amplios huecos laterales para trabajar.
- Carrocería exterior de aluminio protegida con recubrimiento de pintura lacada al horno.
- Doble bandeja para evitar condensados.
- Batería de alto rendimiento: los tubos están dispuesto con sistema alineado.
- Alta flexibilidad: separaciones de aleta de 4, 6 mm.
- El caudal de aire ha sido establecido en una cámara de ensayo en la parte de aspiración según las normas ISO 5801 y DIN 24613, mientras que la superficie del evaporador estaba seca.
- La proyección de aire indica la distancia tomada desde el ventilador, cuando la velocidad del aire es de 0,5 m/s.
- Las características de la potencia están basadas en mediciones efectuadas según la EN 328 en las siguientes condiciones: Refrigerante R404A, con los ventiladores a 50/60 Hz.
- Temperatura de líquido 30 °C.
- Recalentamiento del refrigerante en la salida aproximadamente de un 65% de la diferencia de temperatura del aire de entrada.
- La tablas de potencia toman en consideración la influencia de la humedad del aire e indican la potencia efectiva del evaporador en las condiciones de marcha: humedad y superficie con espesor de hielo.
- Temperaturas de aplicación: **FAV** de 0 hasta +40 °C, **FAVT** de –30 °C hasta +40 °C.

Datos de ventiladores en página 14.

Evaporador Cúbico de Tiro Forzado
Serie FAV/T

DIMENSIONES

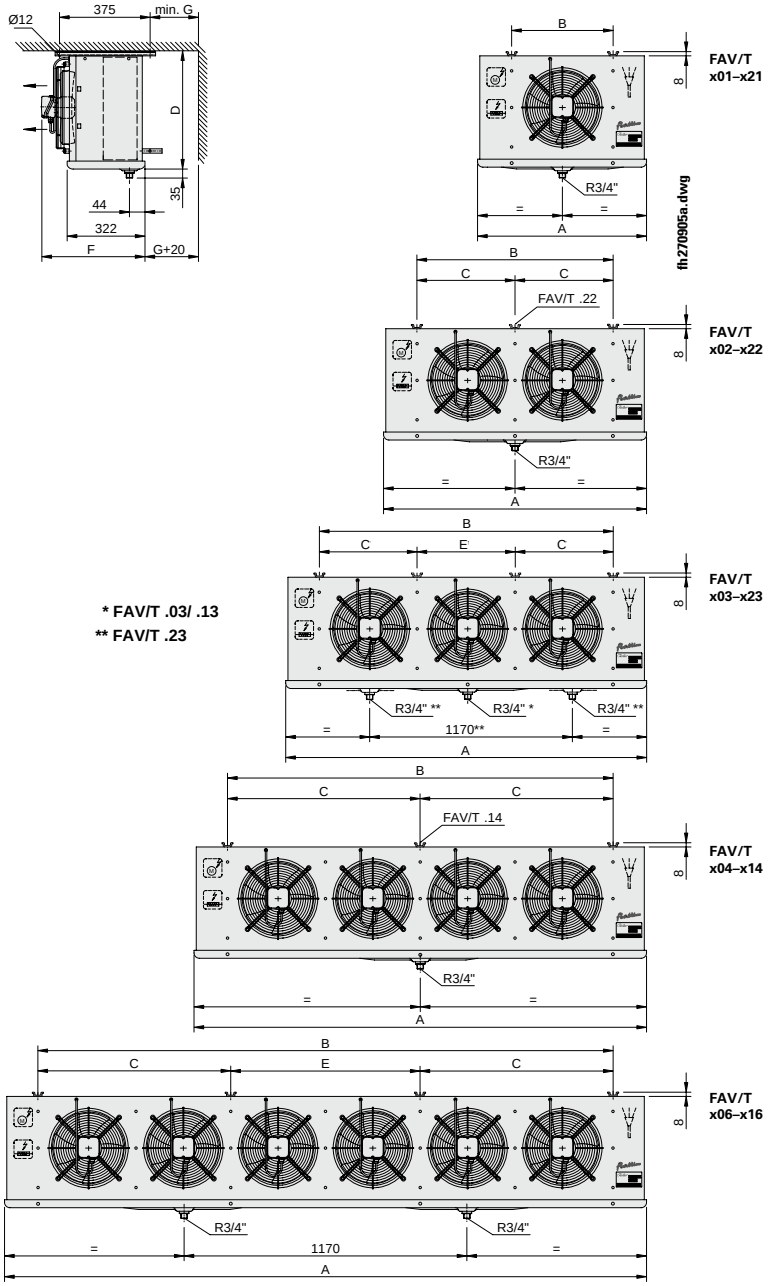

MODELOS		Dimensiones en (mm)						
FAV/T ...		A	B	C	D	E	F	G
401	601	702	420	–	350	–	430	200
411	611	702	420	–	460	–	430	200
421	621	1094	812	–	600	–	460	300
402	602	1094	812	–	350	–	430	200
412	612	1094	812	–	460	–	430	200
421	622	1878	1596	798	600	–	460	300
403	603	1486	1204	–	350	–	430	200
413	613	1486	1204	–	460	–	430	250
423	623	2662	2380	798	600	784	460	350
404	604	1878	1596	–	350	–	430	200
414	614	1878	1596	798	460	–	430	250
406	606	2662	2380	798	350	784	430	250
416	616	2662	2380	798	460	784	430	300

Evaporador de Plafón Serie DLK/T

Separación de Aletas 4 mm.

Potencia (kW) R134		Potencia (kW) R449		Nº Vent./ diámetro (mm)	Superficie (m2)	Caudal (m3/h)	Volumen Interno (dm3)	Flecha (m)	MODELOS DLK y DLK/T	CÓDIGO sin Resistencias DLK	Precio EUROS	CÓDIGO con Resistencias DLK/T	Precio EUROS
Te=0ºC AT=10k	Te=-8ºC AT=8K	Te=-8ºC AT=8K	Te=-25ºC AT=7K										
1,27	0,82	1,11	0,79	1 X 250	4,3	780	0,9	6	**401 EC**	202.208.0011	**744,00**	202.208.0012	**912,00**
1,57	1,06	1,43	1,08		5,7	740	1,2	5	**411 EC**	202.208.0013	**918,00**	202.208.0014	**1.134,00**
1,78	1,20	1,62	1,21		6,4	890	1,3	7	**421 EC**	202.208.0015	**872,00**	202.208.0016	**1.062,00**
2,18	1,47	1,99	1,43		8,5	850	1,9	6	**431 EC**	202.208.0017	**964,00**	202.208.0018	**1.170,00**
3,04	2,10	2,84	2,16	2 X 250	11,3	1.480	2,4	7	**412 EC**	202.208.0019	**1.106,00**	202.208.0020	**1.369,00**
4,39	2,98	4,04	2,93		17,0	1.700	3,4	8	**432 EC**	202.208.0021	**1.589,00**	202.208.0022	**1.881,00**
5,25	3,54	4,78	3,38	3 X 250	17,0	2.220	3,6	9	**413 EC**	202.208.0023	**2.031,00**	202.208.0024	**2.235,00**
6,59	4,47	6,04	4,40		25,5	2.550	5,8	10	**433 EC**	202.208.0025	**2.344,00**	202.208.0026	**2.632,00**
6,94	4,70	6,36	4,63	4 X 250	22,7	2.960	4,8	11	**414 EC**	202.208.0027	**2.473,00**	202.208.0028	**2.689,00**
8,83	6,00	8,12	5,91		34,0	3.400	7,7	12	**434 EC**	202.208.0029	**2.929,00**	202.208.0030	**3.123,00**

Separación de Aletas 6 mm.

Potencia (kW) R134		Potencia (kW) R449		Nº Vent./ diámetro (mm)	Superficie (m2)	Caudal (m3/h)	Volumen Interno (dm3)	Flecha (m)	MODELOS DLK y DLK/T	CÓDIGO sin Resistencias DLK	Precio EUROS	CÓDIGO con Resistencias DLK/T	Precio EUROS
Te=0ºC AT=10k	Te=-8ºC AT=8K	Te=-8ºC AT=8K	Te=-25ºC AT=7K										
1,02	0,65	0,88	0,59	1 X 250	2,9	820	0,9	6	**601 EC**	202.208.0031	**735,00**	202.208.0032	**908,00**
1,27	0,86	1,16	0,88		3,9	780	1,2	5	**611 EC**	202.208.0033	**904,00**	202.208.0034	**1.124,00**
1,39	0,94	1,27	0,97		4,4	940	1,3	7	**621 EC**	202.208.0035	**860,00**	202.208.0036	**1.051,00**
1,83	1,24	1,68	1,24		5,9	910	1,9	6	**631 EC**	202.208.0037	**946,00**	202.208.0038	**1.155,00**
2,48	1,71	2,31	1,76	2 X 250	7,8	1.560	2,4	7	**612 EC**	202.208.0039	**1.086,00**	202.208.0040	**1.356,00**
3,67	2,51	3,39	2,51		11,7	1.820	3,4	8	**632 EC**	202.208.0041	**1.052,00**	202.208.0042	**1.857,00**
4,35	2,95	3,99	2,91	3 X 250	11,7	2.340	3,6	9	**613 EC**	202.208.0043	**1.953,00**	202.208.0044	**2.161,00**
5,37	3,65	4,94	3,68		17,6	2.730	5,8	10	**633 EC**	202.208.0045	**2.235,00**	202.208.0046	**2.528,00**
5,65	3,84	5,20	3,88	4 X 250	15,6	3.120	4,8	11	**614 EC**	202.208.0047	**2.378,00**	202.208.0048	**2.594,00**
7,37	5,03	6,81	5,07		23,4	3.640	7,7	12	**634 EC**	202.208.0049	**2.788,00**	202.208.0050	**2.982,00**

La diferencia de temperatura de entrada DT1 = Tª de entrada de aire – Tª de evaporación a la salida (Tª de saturación) te.

- Batería con un volumen interno pequeño.
- Ventiladores de bajo consumo y doble velocidad.
- Ventiladores conectados en caja de conexiones.
- Resistencias para climatización y protección contra contacto accidental también disponibles como accesorio.

Construcciones especiales:
- Versión mural con una bandeja suplementaria para DLK.
- Batería con protección contra corrosión.
- Batería para aplicación de agua o salmuera.
- Versiones para refrigerante CO2 (R744).
- Presión de funcionamiento 80 bar
- Carrocería de acero inoxidable.
- Preparación para desescarche por gas caliente en batería y bandeja así como T de entrada antes del distribuidor.
- 7 mm separación de aletas.

Temperaturas de utilización:
- **DLK:** 0 °C hasta + 40 °C.
- **DLKT:** – 35 °C hasta + 40 °C.

Datos de ventiladores en página 15.

Evaporador de Plafón
Serie DLK/T

DIMENSIONES

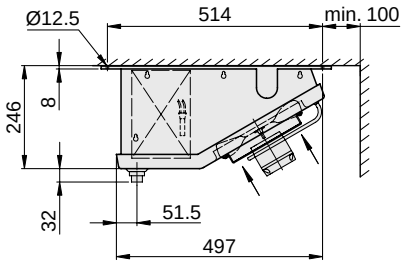

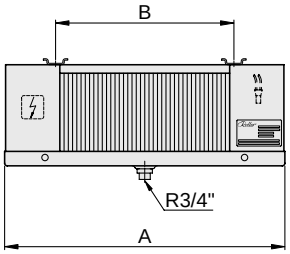

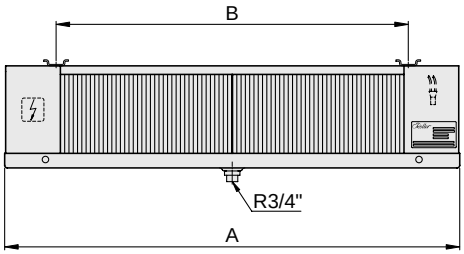

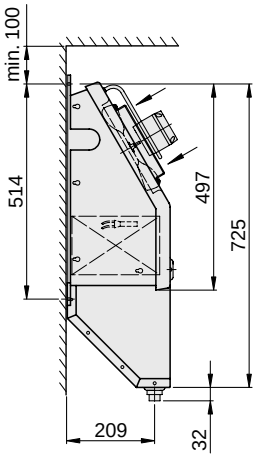

Solamente DLK

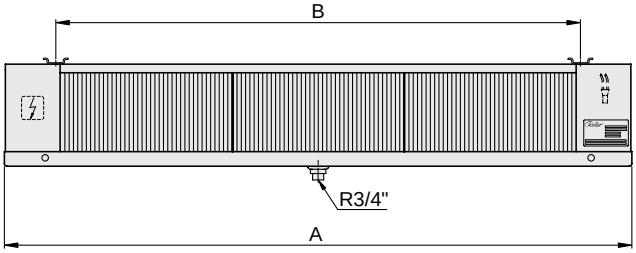

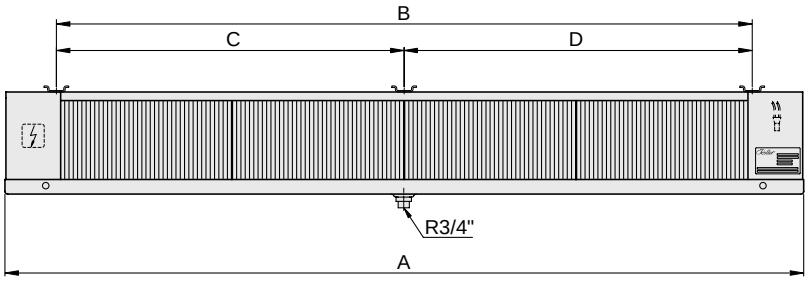

MODELOS		Dimensiones en (mm)			
DLK / DLKT		A	B	C	D
401 EC	601 EC	660	420	–	–
411 EC	611 EC	660	420	–	–
421 EC	621 EC	860	620	–	–
431 EC	631 EC	860	620	–	–
412 EC	612 EC	1062	822	–	–
432 EC	632 EC	1462	1222	–	–
413 EC	613 EC	1462	1223	–	–
433 EC	633 EC	2063	1823	–	–
414 EC	614 EC	1865	1625	–	–
434 EC	634 EC	2665	2426	1223	1202

Evaporador de Doble Flujo Serie DHN

Separación de Aletas 4 mm.

Potencia (kW) R134 Te=0ºC AT=10k	Potencia (kW) R134 Te=-8ºC AT=8K	Potencia (kW) R449 Te=-8ºC AT=8K	Nº Vent./ diámetro (mm)	Superficie (m2)	Caudal (m3/h)	Volumen Interno (dm3)	Flecha (m)	MODELOS DHN	CÓDIGO sin Resistencias DHN	Precio EUROS
2,67	1,76	2,38	1 X 350	15,3	1.100	3,4	2x4	**401 S**	201.208.0003	**2.555,00**
3,85	2,54	3,43			1.470		2x6	**401 L**		
4,58	3,02	4,08			1.930		2x9	**401 N**		
5,33	3,52	4,75	2 X 350	30,6	2.200	6,4	2x5	**402 S**	201.208.0006	**3.510,00**
7,71	5,09	6,87			2.940		2x7	**402 L**		
9,15	6,05	8,16			3.860		2x10	**402 N**		
8,00	5,28	7,13	3 X 350	46,0	3.300	9,3	2x6	**403 S**	201.208.0009	**4.569,00**
11,56	7,63	10,30			4.410		2x8	**403 L**		
13,73	9,07	12,24			5.790		2x11	**403 N**		
10,67	7,05	9,51	4 X 350	61,3	4.400	12,3	2x7	**404 S**	201.208.0012	**5.619,00**
15,41	10,18	13,73			5.880		2x9	**404 L**		
17,94	11,85	15,99			7.720		2x12	**404 N**		

Separación de Aletas 6 mm.

Potencia (kW) R134 Te=0ºC AT=10k	Potencia (kW) R134 Te=-8ºC AT=8K	Potencia (kW) R449 Te=-8ºC AT=8K	Nº Vent./ diámetro (mm)	Superficie (m2)	Caudal (m3/h)	Volumen Interno (dm3)	Flecha (m)	MODELOS DHN	CÓDIGO sin Resistencias DHN	Precio EUROS
2,24	1,48	2,00	1 X 350	10,6	1.150	3,4	2x4	**601 S**	201.208.0015	**2.476,00**
3,24	2,14	2,89			1.520		2x6	**601 L**		
3,85	2,54	3,43			2.000		2x9	**601 N**		
4,48	2,96	3,99	2 X 350	21,2	2.300	6,4	2x5	**602 S**	201.208.0018	**3.400,00**
6,47	4,28	5,77			3.040		2x7	**602 L**		
7,69	5,08	6,86			4.000		2x10	**602 N**		
6,72	4,44	5,99	3 X 350	31,8	3.450	9,3	2x6	**603 S**	201.208.0021	**4.422,00**
9,71	6,41	8,66			4.560		2x8	**603 L**		
11,54	7,62	10,28			6.000		2x11	**603 N**		
8,96	5,92	7,99	4 X 350	42,4	4.600	12,3	2x7	**604 S**	201.208.0024	**5.476,00**
12,95	8,55	11,54			6.080		2x9	**604 L**		
15,08	9,96	13,44			8.000		2x12	**604 N**		

La diferencia de temperatura de entrada DT1 = Tª de entrada de aire – Tª de evaporación a la salida (Tª de saturación).

- Batería de gran rendimiento con volumen interno reducido.
- Ventiladores helicoidales muy silenciosos con motores EC.
- Bandeja pivotante con los ventiladores para un fácil acceso y limpieza.
- Espacio lateral grande paneles laterales desmontables que facilitan las conexiones.
- Resistencias para climatización y protección para evitar el contacto accidental con las resistencias también disponible.

Construcciones especiales:
- Batería con protección contra corrosión.
- Intercambiador de calor con circuitos especiales para agua o salmuera.
- Versiones para refrigerante CO2 (R744).
- Presión de funcionamiento 80 bar
- Ventiladores trifásicos.

Temperaturas de utilización:
- **DHN**: 0 °C hasta + 50 °C.

Los ventiladores vienen programados de fábrica para una velocidad, mediante resistencias:

DHN xxx S: R1: 10 Kiloohmios; R2: 12 Kiloohmios
DHN xxx L: R1: 4,7 Kiloohmios; R2: 12 Kiloohmios
DHN xxx S: R1: Puente

- Para variar el control de r.p.m. eliminar las resistencias y colocar señales de 0-10 V en el borne 3. Alternativamente se puede instalar un potenciómetro de 10 Kiloohmios en los bornes 2-4.

Datos de ventiladores en página 15.

Evaporador de Doble Flujo
Serie DHN

DIMENSIONES

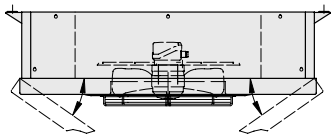

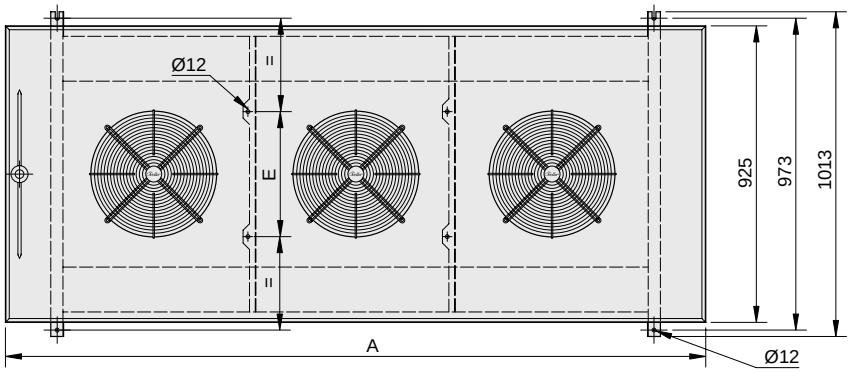

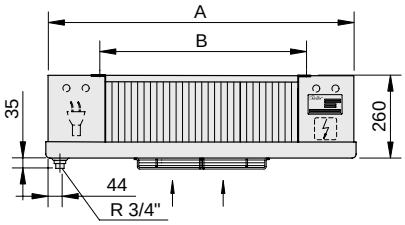

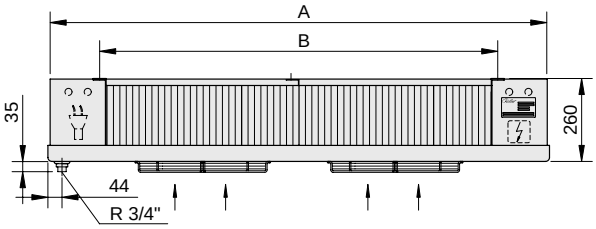

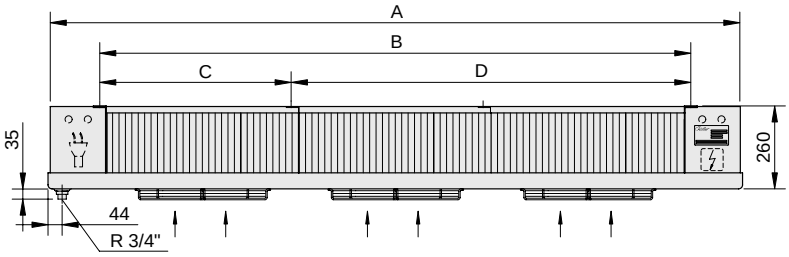

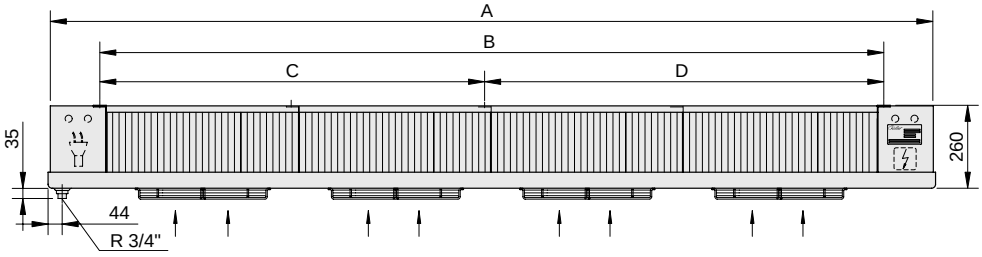

MODELOS		Dimensiones en (mm)				
DHN … N/L/S		A	B	C	D	E
401	601	963	640	–	–	390
402	602	1565	1242	–	–	390
403	603	2167	1844	611	1233	390
404	604	2769	2446	1213	1233	390

Ventiladores Evaporadores (datos técnicos)

DATOS VENTILADORES MONTADOS EN EVAPORADORES HVA / HVA-T

MODELOS HVA / HVA-T	Nº x mm	Tensión V, 50/60 Hz	Potencia W	Intensidad A	r.p.m. min –1
400 / 700 / 1000	1 x 300	~ 230	45/58	0,21/0,27	1040/1070
401 / 701 / 1001		~ 230	45/58	0,21/0,27	1040/1070
402 / 702 / 1002		~ 230	78/103	0,35/0,45	1350/1520
403 / 703 / 1003		~ 230	78/103	0,35/0,45	1350/1520
404 / 704 / 1004	1 x 400	~ 230	135/192	0,59/0,84	1385/1565
405 / 705 / 1005		~ 230	135/192	0,59/0,84	1385/1565
406 / 706 / 1006		~ 230	135/192	0,59/0,84	1385/1565
408 / 708 / 1008	1 x 450	3 ~ 400/460 Y	230/400	0,40/0,60	1200/1270
409 / 709 / 1009		3 ~ 400/460 Δ	320/500	0,74/0,88	1390/1630
410 / 710 / 1010	1 x 500	3 ~ 400/460 Y	340/550	0,65/0,84	1180/1330
411 / 711 / 1011		3 ~ 400/460 Δ	500/790	1,45/1,55	1370/1610
412 / 712 / 1012	2 x 450	3 ~ 400/460 Δ	320/500	0,74/0,88	1390/1630
413 / 713 / 1013	2 x 500	3 ~ 400/460 Y	340/550	0,65/0,84	1180/1330
414 / 714 / 1014		3 ~ 400/460 Δ	500/790	1,45/1,55	1370/1610

DATOS VENTILADORES MONTADOS EN EVAPORADORES FAV / FAV-T

MODELOS FAV / FAV-T	Nº x mm	Tensión V, 50/60 Hz	Potencia W	Intensidad A	r.p.m. min –1
401 / 601	1 x 254	~ 230	86/80	0,62/0,55	1300/1550
411 / 611	1 x 300	~ 230	78/103	0,35/0,45	1350/1520
421 / 621	1 x 450	3 ~ 400 Δ	320/500	0,74/0,88	1390/1630
402 / 602	2 x 254	~ 230	86/80	0,62/0,55	1300/1550
412 / 612	2 x 300	~ 230	78/103	0,35/0,45	1350/1520
422 / 622	2 x 450	3 ~ 400 Δ	320/500	0,74/0,88	1390/1630
403 / 603	3 x 254	~ 230	86/80	0,62/0,55	1300/1550
413 / 613	3 x 300	~ 230	78/103	0,35/0,45	1350/1520
423 / 623	3 x 450	3 ~ 400 Δ	320/500	0,74/0,88	1390/1630
404 / 604	4 x 254	~ 230	86/80	0,62/0,55	1300/1550
414 / 614	4 x 300	~ 230	78/103	0,35/0,45	1350/1520
406 / 606	6 x 254	~ 230	86/80	0,62/0,55	1300/1550
416 / 616	6 x 300	~ 230	78/103	0,35/0,45	1350/1520

Ventiladores Evaporadores (datos técnicos)

DATOS VENTILADORES MONTADOS EN EVAPORADORES DLK / DLK-T

Monofásicos 230V-50/60Hz

MODELOS DLK / DLK-T	Nº x mm	ALTA VELOCIDAD			BAJA VELOCIDAD		
		Potencia W	Intensidad A	r.p.m. min –1	Potencia W	Intensidad A	r.p.m. min –1
401 EC / 601 EC	1 x 250	31	0,24	1.400	19	0,15	1.100
411 EC / 611 EC							
421 EC / 621 EC							
431 EC / 631 EC							
412 EC / 612 EC	2 x 250						
432 EC / 632 EC							
413 EC / 613 EC	3 x 250						
433 EC / 633 EC							
414 EC /614 EC	4 x 250						
434 EC / 634 EC							

- Ventiladores helicoidales con motores de rotor externo (S2 EC 250 S) y muy poco consumo energético, con protección en caso de bloqueo del motor, motores monofásicos 230 V, 50/60 Hz. Clase de protección IP 54.

Conexión eléctrica de los ventiladores
Clase de protección 2, sin necesidad de puesta a tierra.
M1– M4 Motores
S Contacto externo (a instalar)
Baja velocidad (80 %) con contacto cerrado.

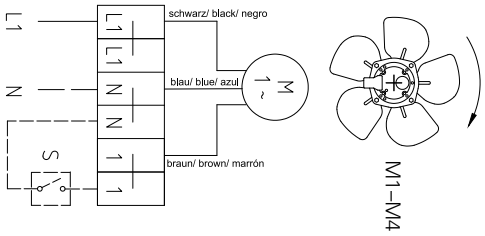

DATOS VENTILADORES MONTADOS EN EVAPORADORES DHN

MODELOS DHN EC	Nº x mm	Voltaje del control (V)	Potencia W	Intensidad A	r.p.m. min –1
401 S / 601 S	1 x 250	5	17	0,16	650
401 L / 601 L		7	42	0,35	870
401 N / 601 N		10	85	0,73	1115
402 S / 602 S	2 x 250	5	17	0,16	650
402 L / 602 L		7	42	0,35	870
402 N / 602 N		10	85	0,73	1115
403 S / 603 S	3 x 250	5	17	0,16	650
403 L / 603 L		7	42	0,35	870
403 N / 603 N		10	85	0,73	1115
404 S / 604 S	4 x 250	5	17	0,16	650
404 L / 604 L		7	42	0,35	870
404 N / 604 N		10	85	0,73	1115

- Ventiladores helicoidales con motores de rotor externo (S3G EC 350 S) y muy poco consumo energético, con protección en caso de bloqueo del motor, motores monofásicos 230 V 50/60 Hz. Clase de protección IP54.

Conexión eléctrica de los ventiladores
Ventiladores conectados a caja de conexiones
R.p.m. (N/ L/ S) regulado con resistencias
M1–M4 Motores
R1, R2 Resistencias

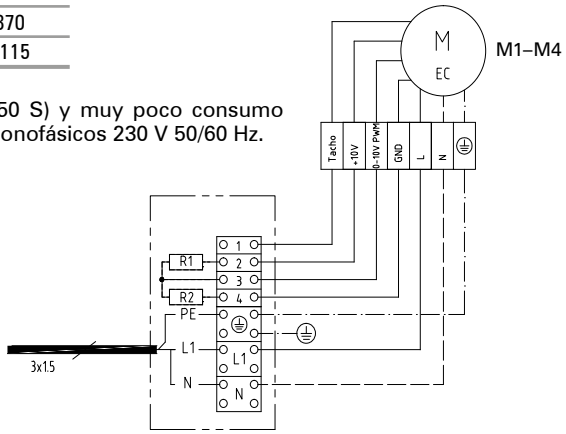

Evaporadores cúbicos CO_2 Serie FHV 80 bar.

Novedad

ALTA / MEDIA TEMPERATURA

Separación de aletas 4 mm.

Potencia (kW) CO_2 Te= 0ºC ΔT = 10 TC =10ºC	Potencia (kW) CO_2 Te= -8ºC ΔT = 8 TC = 0ºC	Nº Vent. x mm.	Caudal (m3/h)	Superficie ext. (m2)	Volumen interno (dm3)	Flecha (m)	Defrost	MODELO	CÓDIGO	Precio EUROS
2,26	1,55	1 x 254	930	8,5	1,45	4	Aire	**FHV 401 EC COI**	203.208.0155	**1.346,00**
							Eléctrico	**FHVT 401 EC COI**	203.208.0156	**1.752,00**
3,48	2,38	1 x 300	1.500	11,3	1,87	8	Aire	**FHV 411 EC COI**	203.208.0157	**1.604,00**
							Eléctrico	**FHVT 411 EC COI**	203.208.0158	**2.012,00**
13,17	8,99	1 x 450	4.300	30,3	4,34	15	Aire	**FHV 421 EC COI**	203.208.0159	**3.405,00**
							Eléctrico	**FHVT 421 EC COI**	203.208.0160	**3.590,00**
4,86	3,32	2 x 254	1.860	17	2,55	6	Aire	**FHV 402 EC COI**	203.208.0161	**1.978,00**
							Eléctrico	**FHVT 402 EC COI**	203.208.0162	**2.398,00**
8,53	5,83	2 x 300	3.000	22,7	3,4	9	Aire	**FHV 412 EC COI**	203.208.0163	**2.606,00**
							Eléctrico	**FHVT 412 EC COI**	203.208.0164	**3.024,00**
28,21	19,27	2 x 450	8.600	60,6	8,33	16	Aire	**FHV 422 EC COI**	203.208.0165	**5.029,00**
							Eléctrico	**FHVT 422 EC COI**	203.208.0166	**5.606,00**
8,69	5,93	3 x 254	2.790	25,6	3,74	7	Aire	**FHV 403 EC COI**	203.208.0167	**2.641,00**
							Eléctrico	**FHVT 403 EC COI**	203.208.0168	**2.997,00**
14,42	9,86	3 x 300	4.500	34,1	4,93	10	Aire	**FHV 413 EC COI**	203.208.0169	**3.367,00**
							Eléctrico	**FHVT 413 EC COI**	203.208.0170	**4.113,00**
39,54	27,01	3 x 450	12.900	91	12,24	17	Aire	**FHV 423 EC COI**	203.208.0171	**8.418,00**
							Eléctrico	**FHVT 423 EC COI**	203.208.0172	**9.062,00**
12,53	8,56	4 x 254	3.720	34,1	4,85	8	Aire	**FHV 404 EC COI**	203.208.0173	**3.150,00**
							Eléctrico	**FHVT 404 EC COI**	203.208.0174	**3.731,00**
17,08	11,67	4 x 300	6.000	45,5	6,46	11	Aire	**FHV 414 EC COI**	203.208.0175	**4.350,00**
							Eléctrico	**FHVT 414 EC COI**	203.208.0176	**4.799,00**
17,39	11,88	6 x 254	5.580	51,2	6,89	11	Aire	**FHV 406 EC COI**	203.208.0177	**4.423,00**
							Eléctrico	**FHVT 406 EC COI**	203.208.0178	**5.008,00**
28,86	19,71	6 x 300	9.000	68,2	9,18	12	Aire	**FHV 416 EC COI**	203.208.0179	**7.418,00**
							Eléctrico	**FHVT 416 EC COI**	203.208.0180	**7.540,00**

MEDIA TEMPERATURA

Separación de aletas 6 mm.

Potencia (kW) CO_2 Te= -8ºC ΔT = 8 TC =0ºC	Potencia (kW) CO_2 Te= -25ºC ΔT = 7 TC = -18ºC	Nº Vent. x mm.	Caudal (m3/h)	Superficie ext. (m2)	Volumen interno (dm3)	Flecha (m)	Defrost	MODELO	CÓDIGO	Precio EUROS
1,29	0,95	1 x 254	980	5,8	1,45	4	Aire	**FHV 601 EC COI**	203.208.0181	**1.031,00**
							Eléctrico	**FHVT 601 EC COI**	203.208.0182	**1.339,00**
1,97	1,45	1 x 300	1.560	7,7	1,87	8	Aire	**FHV 611 EC COI**	203.208.0183	**1.330,00**
							Eléctrico	**FHVT 611 EC COI**	203.208.0184	**1.666,00**
7,15	5,29	1 x 450	4.400	20,7	4,34	15	Aire	**FHV 621 EC COI**	203.208.0185	**3.068,00**
							Eléctrico	**FHVT 621 EC COI**	203.208.0186	**3.632,00**
2,69	1,99	2 x 254	1.960	11,6	2,55	6	Aire	**FHV 602 EC COI**	203.208.0187	**1.565,00**
							Eléctrico	**FHVT 602 EC COI**	203.208.0188	**1.845,00**
4,63	3,43	2 x 300	3.120	15,5	3,4	9	Aire	**FHV 612 EC COI**	203.208.0189	**2.416,00**
							Eléctrico	**FHVT 612 EC COI**	203.208.0150	**2.699,00**
14,33	10,58	2 x 450	8.800	41,5	8,33	16	Aire	**FHV 622 EC COI**	203.208.0190	**5.584,00**
							Eléctrico	**FHVT 622 EC COI**	203.208.0191	**5.876,00**
4,85	3,58	3 x 254	2.940	17,5	3,74	7	Aire	**FHV 603 EC COI**	203.208.0192	**2.175,00**
							Eléctrico	**FHVT 603 EC COI**	203.208.0193	**2.558,00**
7,98	5,9	3 x 300	4.680	23,3	4,93	10	Aire	**FHV 613 EC COI**	203.208.0194	**3.422,00**
							Eléctrico	**FHVT 613 EC COI**	203.208.0195	**3.758,00**
21,49	15,87	3 x 450	13.200	62,2	12,24	17	Aire	**FHV 623 EC COI**	203.208.0196	**6.741,00**
							Eléctrico	**FHVT 623 EC COI**	203.208.0153	**6.948,00**
7,07	5,22	4 x 254	3.920	23,3	4,85	8	Aire	**FHV 604 EC COI**	203.208.0197	**3.150,00**
							Eléctrico	**FHVT 604 EC COI**	203.208.0198	**3.325,00**
9,28	6,85	4 x 300	6.240	31,1	6,46	11	Aire	**FHV 614 EC COI**	203.208.0199	**4.211,00**
							Eléctrico	**FHVT 614 EC COI**	203.208.0200	**4.755,00**
9,71	7,16	6 x 254	5.880	35	6,89	11	Aire	**FHV 606 EC COI**	203.208.0201	**4.218,00**
							Eléctrico	**FHVT 606 EC COI**	203.208.0202	**4.769,00**
15,97	11,8	6 x 300	9.360	46,7	9,18	12	Aire	**FHV 616 EC COI**	203.208.0203	**5.326,00**
							Eléctrico	**FHVT 616 EC COI**	203.208.0204	**6.139,00**

Evaporadores cúbicos CO_2 Serie FHV 80 bar.

Novedad

MEDIA / BAJA TEMPERATURA

Separación de aletas 7 mm.

Potencia (kW) CO_2 Te= -8ºC ΔT = 8 TC = 0ºC	Potencia (kW) CO_2 Te= -25ºC ΔT = 7 TC = -18ºC	Nº Vent. x mm.	Caudal (m3/h)	Superficie ext. (m2)	Volumen interno (dm3)	Flecha (m)	Defrost	MODELO	CÓDIGO	Precio EUROS
1,2	0,89	1 x 254	1.050	5	1,45	4	Aire	**FHV 701 EC COI**	203.208.0205	**1.031,00**
							Eléctrico	**FHVT 701 EC COI**	203.208.0206	**1.339,00**
1,83	1,35	1 x 300	1.600	6,7	1,87	8	Aire	**FHV 711 EC COI**	203.208.0207	**1.700,00**
							Eléctrico	**FHVT 711 EC COI**	203.208.0208	**2.145,00**
6,66	4,91	1 x 450	4.530	18	4,34	15	Aire	**FHV 721 EC COI**	203.208.0209	**2.678,00**
							Eléctrico	**FHVT 721 EC COI**	203.208.0210	**3.189,00**
2,51	1,85	2 x 254	2.100	10,1	2,55	6	Aire	**FHV 702 EC COI**	203.208.0211	**1.565,00**
							Eléctrico	**FHVT 702 EC COI**	203.208.0212	**1.845,00**
4,31	3,19	2 x 300	3.200	13,5	3,4	9	Aire	**FHV 712 EC COI**	203.208.0213	**2.175,00**
							Eléctrico	**FHVT 712 EC COI**	203.208.0151	**2.551,00**
13,33	9,84	2 x 450	9.060	36	8,33	16	Aire	**FHV 722 EC COI**	203.208.0214	**5.326,00**
							Eléctrico	**FHVT 722 EC COI**	203.208.0215	**5.460,00**
4,51	3,34	3 x 254	3.150	15,2	3,74	7	Aire	**FHV 703 EC COI**	203.208.0216	**2.175,00**
							Eléctrico	**FHVT 703 EC COI**	203.208.0217	**2.589,00**
7,43	5,49	3 x 300	4.800	20,2	4,93	10	Aire	**FHV 713 EC COI**	203.208.0218	**3.150,00**
							Eléctrico	**FHVT 713 EC COI**	203.208.0219	**3.656,00**
19,99	14,77	3 x 450	13.590	54	12,24	17	Aire	**FHV 723 EC COI**	203.208.0220	**7.418,00**
							Eléctrico	**FHVT 723 EC COI**	203.208.0221	**7.831,00**
6,58	4,85	4 x 254	4.200	20,2	4,85	8	Aire	**FHV 704 EC COI**	203.208.0222	**2.678,00**
							Eléctrico	**FHVT 704 EC COI**	203.208.0223	**3.104,00**
8,63	6,37	4 x 300	6.400	27	6,46	11	Aire	**FHV 714 EC COI**	203.208.0224	**4.211,00**
							Eléctrico	**FHVT 714 EC COI**	203.208.0225	**4.755,00**
9,03	6,67	6 x 254	6.300	30,4	6,89	11	Aire	**FHV 706 EC COI**	203.208.0226	**4.228,00**
							Eléctrico	**FHVT 706 EC COI**	203.208.0227	**4.769,00**
14,86	10,97	6 x 300	9.600	40,5	9,18	12	Aire	**FHV 716 EC COI**	203.208.0228	**5.326,00**
							Eléctrico	**FHVT 716 EC COI**	203.208.0229	**6.548,00**

Enfriador de aire de alta eficiencia con sistema de tubo en línea.
Estilo de construccion plano y compacto.
Desde 1,2 hasta 24 kW.
De 1 a 6 ventiladores
Diámetros de ventiladores 250/300/450 mm.
Presión: 80 bar.

Evaporadores cúbicos CO_2 Serie FHV 80 bar.

Novedad

DATOS TÉCNICOS COMUNES

VENTILADORES ~230 V 50/60 Hz			DESESC. ELÉCTRICO FHV (Accesorio)		DESESC. ELÉCTRICO FHV T			Nivel presión sonora dB(A)**	Conexiones		MODELOS		
Potencia (W)	Absorc. (A)	r.p.m. min–1	Batería (W)	Total (W)	Batería (W)	Bandeja (W)	Total (W)		entrada (mm)	salida (mm)	FHV / FHVT...COI 80 bar		
31	0,24	1.400	2 x 250	500	2 x 440	440	1.320	42	10	10	**401 EC**	**601 EC**	**701 EC**
60	0,51	1.410	3 x 250	750	3 x 440	440	1.760	49	10	10	**411 EC**	**611 EC**	**711 EC**
220	0,96	1.130	4 x 400	1.600	4 x 730	730	3.650	56	12*	15	**421 EC**	**621 EC**	**721 EC**
31	0,24	1.400	2 x 400	800	2 x 730	730	2.190	45	10	10	**402 EC**	**602 EC**	**702 EC**
60	0,51	1.410	3 x 400	1.200	3 x 730	730	2.920	52	12*	15	**412 EC**	**612 EC**	**712 EC**
220	0,96	1.130	4 x 850	3.400	4 x 1.310	1.310	6.550	59	12*	15	**422 EC**	**622 EC**	**722 EC**
31	0,24	1.400	2 x 600	1.200	2 x 1.030	1.030	3.090	47	12*	15	**403 EC**	**603 EC**	**703 EC**
60	0,51	1.410	3 x 600	1.800	3 x 1.030	1.030	4.120	53	12*	15	**413 EC**	**613 EC**	**713 EC**
220	0,96	1.130	4 x 1.300	5.200	4 x 1.890	1.890	9.450	61	12*	18	**423 EC**	**623 EC**	**723 EC**
31	0,24	1.400	2 x 850	1.700	2 x 1.310	1.310	3.930	47	12*	15	**404 EC**	**604 EC**	**704 EC**
60	0,51	1.410	3 x 850	2.550	3 x 1.310	1.310	5.240	54	12*	15	**414 EC**	**614 EC**	**714 EC**
31	0,24	1.400	2 x 1.300	2.600	2 x 1.890	1.890	5.670	49	12*	15	**406 EC**	**606 EC**	**706 EC**
60	0,51	1.410	3 x 1.300	3.900	3 x 1.890	1.890	7.560	56	12*	15	**416 EC**	**616 EC**	**716 EC**

* Inyecciόm múltiple
** Nivel medio de presión acústica a una distancia de 3 m.

DIMENSIONES (mm)							PESOS (kg)						MODELOS		
							FHV			FHVT					
A	B	C	D	E	F	G	4…	6…	7…	4…	6…	7…	FHV / FHVT...COI 80 bar		
702	420	–	350	–	430	200	14	14	14	16	14	14	**401 EC**	**601 EC**	**701 EC**
702	420	–	460	–	430	200	19	18	18	21	18	18	**411 EC**	**611 EC**	**711 EC**
1.094	812	–	600	–	460	300	38	35	34	41	37	36	**421 EC**	**621 EC**	**721 EC**
1.094	812	–	350	–	430	200	25	23	23	28	24	23	**402 EC**	**602 EC**	**702 EC**
1.094	812	–	460	–	430	200	32	30	29	34	31	30	**412 EC**	**612 EC**	**712 EC**
1.878	1 596	798	600	–	460	300	75	68	67	77	72	70	**422 EC**	**622 EC**	**722 EC**
1.486	1.204	–	350	–	430	200	34	32	31	37	34	33	**403 EC**	**603 EC**	**703 EC**
1.486	1.204	–	460	–	430	250	43	41	40	46	43	42	**413 EC**	**613 EC**	**713 EC**
2.662	2 380	798	600	784	460	350	113	106	104	115	110	107	**423 EC**	**623 EC**	**723 EC**
1.878	1.596	–	350	–	430	200	47	43	42	50	46	45	**404 EC**	**604 EC**	**704 EC**
1.878	1.596	798	460	–	430	250	59	56	54	62	59	57	**414 EC**	**614 EC**	**714 EC**
2.662	2 380	798	350	784	430	250	67	63	61	69	68	67	**406 EC**	**606 EC**	**706 EC**
2.662	2 380	798	460	784	430	300	86	83	80	90	86	84	**416 EC**	**616 EC**	**716 EC**

Evaporadores cúbicos CO_2 Serie FHV 80 bar.

Novedad

DIMENSIONES FHV/T

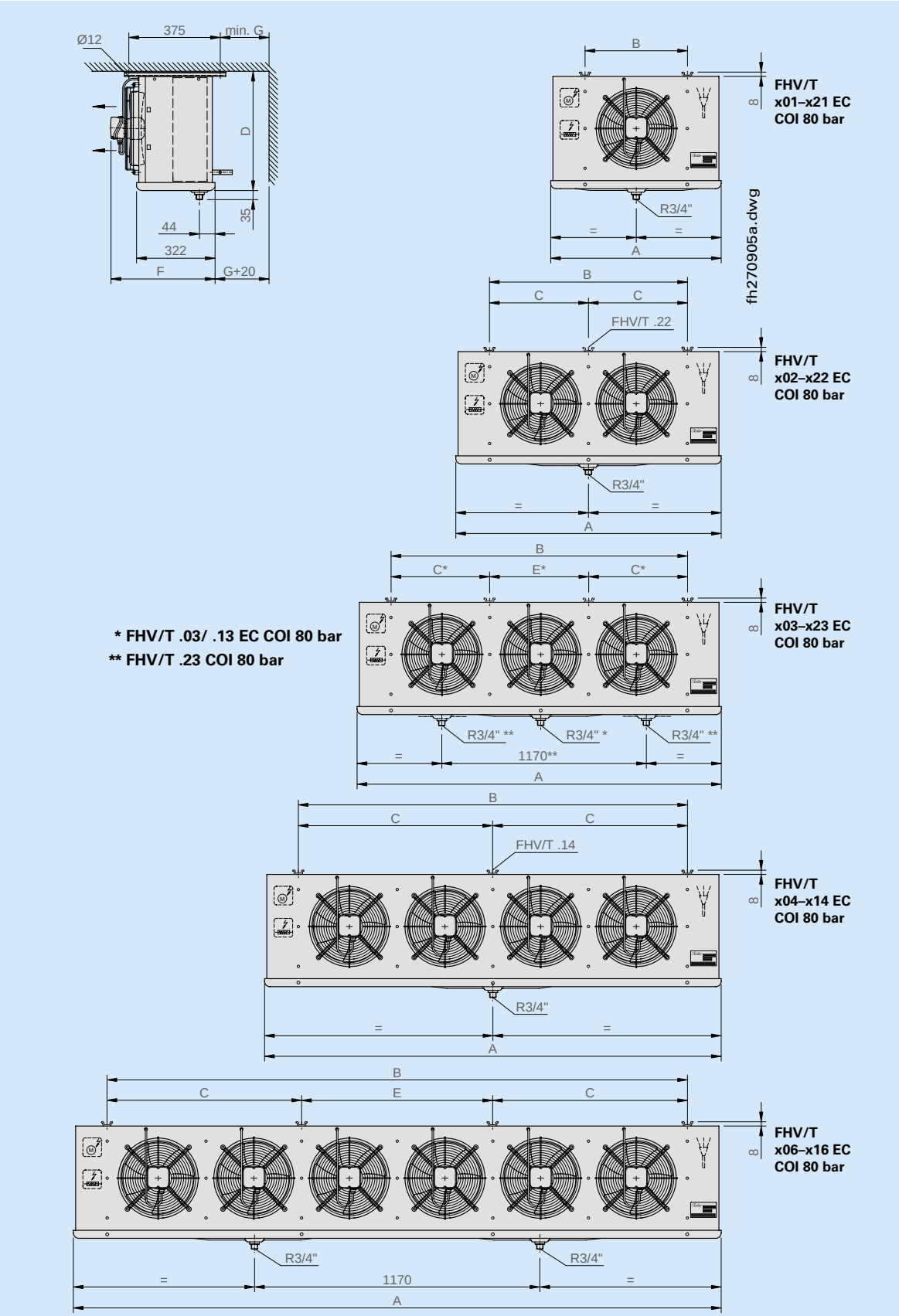

Evaporadores cúbicos CO_2 Serie HVS 60 bar.

Novedad

ALTA / MEDIA TEMPERATURA

Separación de aletas 4 mm.

Potencia (kW) CO_2 Te= 0ºC ΔT = 10 TC =10ºC	Potencia (kW) CO_2 Te= -8ºC ΔT = 8 TC = 0ºC	Nº Vent. x mm.	Caudal (m3/h)	Superficie ext. (m2)	Volumen interno (dm3)	Flecha (m)	Defrost	MODELO	CÓDIGO	Precio EUROS
1	0,65	1 x 300	1.360	5,3	0,9	5	Aire	**HVS 400 EC COG**	203.208.0230	**1.132,00**
							Eléctrico	**HVST 400 EC COG**	203.208.0231	**1.390,00**
1,61	1,05		1.290	7,9	1,3	5	Aire	**HVS 401 EC COG**	203.208.0232	**1.250,00**
							Eléctrico	**HVST 401 EC COG**	203.208.0233	**1.544,00**
2,18	1,42		1.630	10,3	1,8	6	Aire	**HVS 402 EC COG**	203.208.0234	**1.495,00**
							Eléctrico	**HVST 402 EC COG**	203.208.0235	**1.766,00**
2,82	1,84		1.580	13,8	2,4	6	Aire	**HVS 403 EC COG**	203.208.0236	**1.701,00**
							Eléctrico	**HVST 403 EC COG**	203.208.0237	**2.066,00**
3,91	2,55	1 x 400	2.760	16,2	2,6	13	Aire	**HVS 404 COG**	203.208.0238	**1.814,00**
							Eléctrico	**HVST 404 COG**	203.208.0239	**2.326,00**
5	3,26		2.660	21,5	3,5	13	Aire	**HVS 405 COG**	203.208.0240	**2.123,00**
							Eléctrico	**HVST 405 COG**	203.208.0241	**2.641,00**
6,32	4,12		2.560	31,2	4,9	13	Aire	**HVS 406 COG**	203.208.0242	**2.546,00**
							Eléctrico	**HVST 406 COG**	203.208.0243	**3.098,00**
7,72	5,03	1 x 450	4.000	31	5	14	Aire	**HVS 408 EC COG**	203.208.0244	**3.572,00**
							Eléctrico	**HVST 408 EC COG**	203.208.0245	**4.295,00**
11,79	7,69		4.860	42,2	6,5	15	Aire	**HVS 409 EC COG**	203.208.0246	**4.038,00**
							Eléctrico	**HVST 409 EC COG**	203.208.0247	**4.858,00**
15,64	10,2	1 x 500	5.800	51,3	7,8	16	Aire	**HVS 410 EC COG**	203.208.0248	**4.507,00**
							Eléctrico	**HVST 410 EC COG**	203.208.0249	**5.343,00**
19,16	12,5		6.670	60,3	8,9	17	Aire	**HVS 411 EC COG**	203.208.0250	**5.036,00**
							Eléctrico	**HVST 411 EC COG**	203.208.0251	**5.573,00**
21,48	14,01	2 x 450	9.620	77,5	11	18	Aire	**HVS 412 EC COG**	203.208.0252	**6.254,00**
							Eléctrico	**HVST 412 EC COG**	203.208.0253	**7.100,00**
32,64	21,28	2 x 500	11.650	108,5	15,7	19	Aire	**HVS 413 EC COG**	203.208.0254	**8.203,00**
							Eléctrico	**HVST 413 EC COG**	203.208.0255	**9.353,00**
40,93	26,69		13.550	132,7	18,7	20	Aire	**HVS 414 EC COG**	203.208.0256	**8.418,00**
							Eléctrico	**HVST 414 EC COG**	203.208.0257	**9.565,00**

MEDIA / BAJA TEMPERATURA

Separación de aletas 7 mm.

Potencia (kW) CO_2 Te= -8ºC ΔT = 8 TC = 0ºC	Potencia (kW) CO_2 Te= -25ºC ΔT = 7 TC = -18ºC	Nº Vent. x mm.	Caudal (m3/h)	Superficie ext. (m2)	Volumen interno (dm3)	Flecha (m)	Defrost	MODELO	CÓDIGO	Precio EUROS
0,52	0,34	1 x 300	1.430	3,5	0,9	6	Aire	**HVS 700 EC COG**	203.208.0258	**1.062,00**
							Eléctrico	**HVST 700 EC COG**	203.208.0259	**1.310,00**
0,83	0,55		1.350	5,2	1,3	6	Aire	**HVS 701 EC COG**	203.208.0260	**1.177,00**
							Eléctrico	**HVST 701 EC COG**	203.208.0261	**1.451,00**
1,12	0,74		1.710	6,8	1,8	7	Aire	**HVS 702 EC COG**	203.208.0262	**1.398,00**
							Eléctrico	**HVST 702 EC COG**	203.208.0263	**1.661,00**
1,49	0,97		1.670	9,1	2,4	7	Aire	**HVS 703 EC COG**	203.208.0264	**1.590,00**
							Eléctrico	**HVST 703 EC COG**	203.208.0265	**1.933,00**
2	1,31	1 x 400	2.860	10,6	2,6	14	Aire	**HVS 704 COG**	203.208.0266	**1.662,00**
							Eléctrico	**HVST 704 COG**	203.208.0267	**2.157,00**
2,62	1,71		2.760	14,2	3,5	14	Aire	**HVS 705 COG**	203.208.0268	**1.933,00**
							Eléctrico	**HVST 705 COG**	203.208.0269	**2.447,00**
3,41	2,23		2.660	20,6	4,9	15	Aire	**HVS 706 COG**	203.208.0270	**2.301,00**
							Eléctrico	**HVST 706 COG**	203.208.0271	**2.863,00**
3,98	2,61	1 x 450	4.060	20,4	5	15	Aire	**HVS 708 EC COG**	203.208.0272	**3.342,00**
							Eléctrico	**HVST 708 EC COG**	203.208.0273	**4.040,00**
5,69	3,72		4.930	27,8	6,5	16	Aire	**HVS 709 EC COG**	203.208.0274	**3.766,00**
							Eléctrico	**HVST 709 EC COG**	203.208.0275	**4.557,00**
7,71	5,05	1 x 500	5.900	33,8	7,8	17	Aire	**HVS 710 EC COG**	203.208.0276	**4.194,00**
							Eléctrico	**HVST 710 EC COG**	203.208.0277	**4.999,00**
9,55	6,25		6.770	39,7	8,9	18	Aire	**HVS 711 EC COG**	203.208.0278	**4.238,00**
							Eléctrico	**HVST 711 EC COG**	203.208.0279	**5.039,00**
10,37	6,79	2 x 450	9.760	51,1	11	19	Aire	**HVS 712 EC COG**	203.208.0280	**6.443,00**
							Eléctrico	**HVST 712 EC COG**	203.208.0281	**7.338,00**
16,32	10,69	2 x 500	12.000	71,5	15,7	20	Aire	**HVS 713 EC COG**	203.208.0282	**7.710,00**
							Eléctrico	**HVST 713 EC COG**	203.208.0283	**8.834,00**
20,52	13,44		13.700	87,4	18,7	21	Aire	**HVS 714 EC COG**	203.208.0284	**8.054,00**
							Eléctrico	**HVST 714 EC COG**	203.208.0285	**9.236,00**

Evaporadores cúbicos CO_2 Serie HVS 60 bar.

Novedad

BAJA TEMPERATURA

Separación de aletas 10 mm.

Potencia (kW) CO_2 Te= -25ºC ΔT = 7 TC = -18ºC	Potencia (kW) CO_2 Te= -31ºC ΔT = 6 TC = -25ºC	Nº Vent. x mm.	Caudal (m3/h)	Superficie ext. (m2)	Volumen interno (dm3)	Flecha (m)	Defrost	MODELO	CÓDIGO	Precio EUROS
0,43	0,23	1 x 300	1.500	2,5	0,9	7	Aire	**HVS 1000 EC COG**	203.208.0286	**1.062,00**
							Eléctrico	**HVST 1000 EC COG**	203.208.0287	**1.310,00**
0,69	0,37		1.420	3,8	1,3	7	Aire	**HVS 1001 EC COG**	203.208.0288	**1.177,00**
							Eléctrico	**HVST 1001 EC COG**	203.208.0289	**1.451,00**
0,92	0,5		1.790	4,9	1,8	8	Aire	**HVS 1002 EC COG**	203.208.0290	**1.398,00**
							Eléctrico	**HVST 1002 EC COG**	203.208.0291	**1.661,00**
1,24	0,67		1.750	6,5	2,4	8	Aire	**HVS 1003 EC COG**	203.208.0292	**1.590,00**
							Eléctrico	**HVST 1003 EC COG**	203.208.0293	**1.933,00**
1,64	0,89	1 x 400	3.000	7,7	2,6	15	Aire	**HVS 1004 COG**	203.208.0294	**1.662,00**
							Eléctrico	**HVST 1004 COG**	203.208.0295	**2.157,00**
2,17	1,18		2.890	10,2	3,5	15	Aire	**HVS 1005 COG**	203.208.0296	**1.933,00**
							Eléctrico	**HVST 1005 COG**	203.208.0297	**2.447,00**
2,88	1,56		2.790	14,8	4,9	15	Aire	**HVS 1006 COG**	203.208.0298	**2.301,00**
							Eléctrico	**HVST 1006 COG**	203.208.0299	**2.863,00**
3,3	1,79	1 x 450	4.260	14,7	5	16	Aire	**HVS 1008 EC COG**	203.208.0300	**3.300,00**
							Eléctrico	**HVST 1008 EC COG**	203.208.0301	**3.997,00**
4,53	2,45		5.180	20	6,5	17	Aire	**HVS 1009 EC COG**	203.208.0302	**3.705,00**
							Eléctrico	**HVST 1009 EC COG**	203.208.0303	**4.495,00**
6,12	3,32	1 x 500	6.200	24,3	7,8	18	Aire	**HVS 1010 EC COG**	203.208.0304	**4.120,00**
							Eléctrico	**HVST 1010 EC COG**	203.208.0305	**4.922,00**
7,65	4,15		7.110	28,6	8,9	19	Aire	**HVS 1011 EC COG**	203.208.0306	**4.048,00**
							Eléctrico	**HVST 1011 EC COG**	203.208.0307	**4.866,00**
8,4	4,55	2 x 450	10.260	36,8	11	20	Aire	**HVS 1012 EC COG**	203.208.0308	**6.488,00**
							Eléctrico	**HVST 1012 EC COG**	203.208.0309	**7.407,00**
13,03	7,06	2 x 500	12.600	51,5	15,7	21	Aire	**HVS 1013 EC COG**	203.208.0310	**7.755,00**
							Eléctrico	**HVST 1013 EC COG**	203.208.0311	**8.902,00**
16,65	9,02		14.500	63	18,7	22	Aire	**HVS 1014 EC COG**	203.208.0312	**7.877,00**
							Eléctrico	**HVST 1014 EC COG**	203.208.0313	**9.059,00**

Enfriador de aire fiable para un alto rendimiento en aplicaciones de refrigeración y congelación.
Estilo de construcción plano y compacto.
Desde 0,4 hasta 27 kW.
De 1 a 2 ventiladores
Diámetros de ventiladores 300/400/450/500 mm.
Presión: 60 bar.

Evaporadores cúbicos CO_2 Serie HVS 60 bar.

Novedad

DATOS TÉCNICOS COMUNES

VENTILADORES ~230 V 50/60 Hz			DESESC. ELÉCTRICO HVS (Accesorio)		DESESC. ELÉCTRICO HVS T			Nivel presión sonora dB(A)**	Conexiones		MODELOS		
Potencia (W)	Absorc. (A)	r.p.m. min–1	Batería (W)	Total (W)	Batería (W)	Bandeja (W)	Total (W)		entrada (mm)	salida (mm)	HVS / HVST…COG 60 bar		
40	0,38	1.190	2 x 200	400	1 x 460	1 x 480	940	46	15	15	**400 EC**	**700 EC**	**1000 EC**
40	0,38	1.190	3 x 200	600	2 x 410	1 x 480	1.300	46	15	15	**401 EC**	**701 EC**	**1001 EC**
60	0,51	1.410	3 x 250	750	2 x 460	1 x 540	1.460	48	15	15	**402 EC**	**702 EC**	**1002 EC**
60	0,51	1.410	3 x 250	750	2 x 490	1 x 540	1.520	48	15	15	**403 EC**	**703 EC**	**1003 EC**
135	0,59	1.385	3 x 300	900	3 x 560	1 x 650	2.330	53	15	15	**404**	**704**	**1004**
135	0,59	1.385	3 x 300	900	3 x 560	1 x 650	2.330	53	15	15	**405**	**705**	**1005**
135	0,59	1.385	3 x 350	1.050	3 x 700	1 x 740	2.840	53	15	15	**406**	**706**	**1006**
200	0,9	1.100	4 x 350	1.400	3 x 700	1 x 900	3.000	50	15	15	**408 EC**	**708 EC**	**1008 EC**
270	1,22	1.220	5 x 400	2.000	4 x 880	1 x 1.010	4.530	53	15	15	**409 EC**	**709 EC**	**1009 EC**
280	1,23	1.030	5 x 500	2.500	4 x 1.040	1 x 1.170	5.330	55	15	15	**410 EC**	**710 EC**	**1010 EC**
400	1,79	1.200	5 x 600	3.000	4 x 1.190	1 x 1.330	6.090	59	15	15	**411 EC**	**711 EC**	**1011 EC**
270	1,22	1.220	5 x 750	3.750	3 x 1.690	2 x 930	6.930	56	12*	15	**412 EC**	**712 EC**	**1012 EC**
280	1,23	1.030	6 x 850	5.100	4 x 1.990	2 x 1.090	10.140	58	12*	15	**413 EC**	**713 EC**	**1013 EC**
400	1,79	1.200	6 x 1.200	7.200	4 x 2.390	2 x 1.300	12.160	62	15*	18	**414 EC**	**714 EC**	**1014 EC**

* Inyeccióm múltiple
** Nivel medio de presión acústica a una distancia de 3 m.

DIMENSIONES (mm)								PESOS (kg)						MODELOS		
								HVS			HVST					
A	B	C	D	E	F	G	H	4…	7…	10…	4…	7…	10…	HVS / HVST…COG 60 bar		
575	370	–	398	257	355	150	375	17	16	15	18	17	16	**400 EC**	**700 EC**	**1000 EC**
575	370	–	398	257	355	150	375	20	19	16	21	20	17	**401 EC**	**701 EC**	**1001 EC**
625	420	–	448	307	435	175	375	27	26	25	28	27	26	**402 EC**	**702 EC**	**1002 EC**
625	420	–	448	307	435	175	375	31	30	29	32	31	30	**403 EC**	**703 EC**	**1003 EC**
725	520	–	548	307	435	175	375	36	34	32	38	36	34	**404**	**704**	**1004**
725	520	–	548	307	435	175	375	42	40	38	44	42	40	**405**	**705**	**1005**
805	600	–	548	357	485	200	405	54	50	46	56	52	48	**406**	**706**	**1006**
855	625	–	660	437	560	200	465	62	59	56	65	61	58	**408 EC**	**708 EC**	**1008 EC**
955	725	–	760	437	560	250	465	76	72	66	79	75	69	**409 EC**	**709 EC**	**1009 EC**
1.105	875	–	760	437	560	250	465	87	81	75	91	85	79	**410 EC**	**710 EC**	**1010 EC**
1.255	1.025	–	760	437	560	250	465	97	90	82	101	94	86	**411 EC**	**711 EC**	**1011 EC**
1.755	1.525	B/2	660	437	560	300	465	128	118	108	133	123	113	**412 EC**	**712 EC**	**1012 EC**
2.055	1.825	B/2	760	437	560	350	465	162	149	134	168	155	140	**413 EC**	**713 EC**	**1013 EC**
2.455	2.225	B/2	760	437	560	400	465	190	174	155	198	182	163	**414 EC**	**714 EC**	**1014 EC**

Evaporadores cúbicos CO_2 Serie HVS 60 bar.

Novedad

DIMENSIONES HVS/T

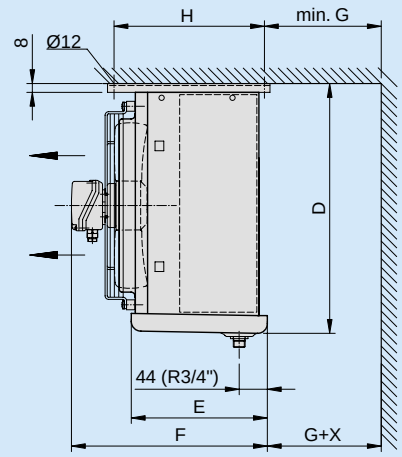

HVS/T x00–x06 (EC) COG 60 bar

HVS/T	X
x00–x01	77
x02–x05	27
x06	7

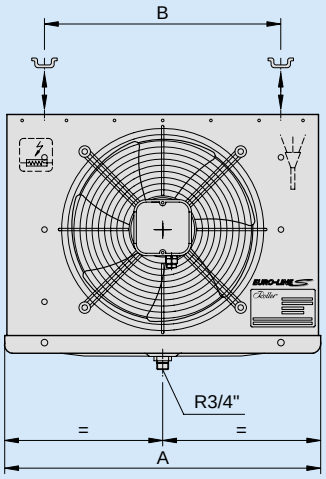

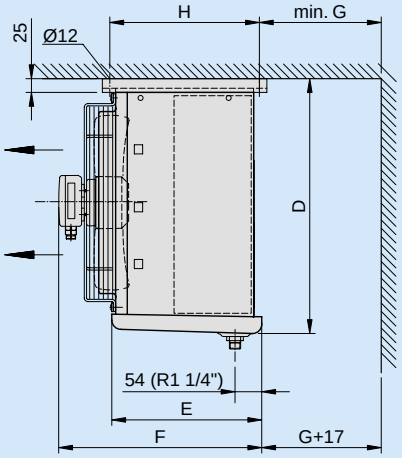

HVS/T x08–x11 EC COG 60 bar

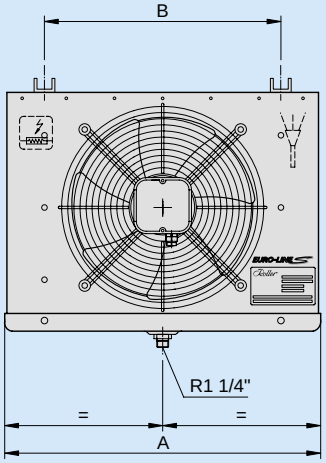

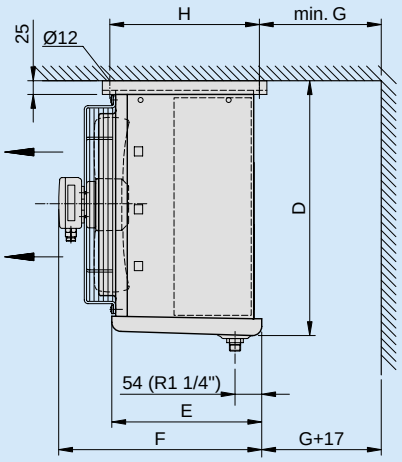

HVS/T x12–x14 EC COG 60 bar

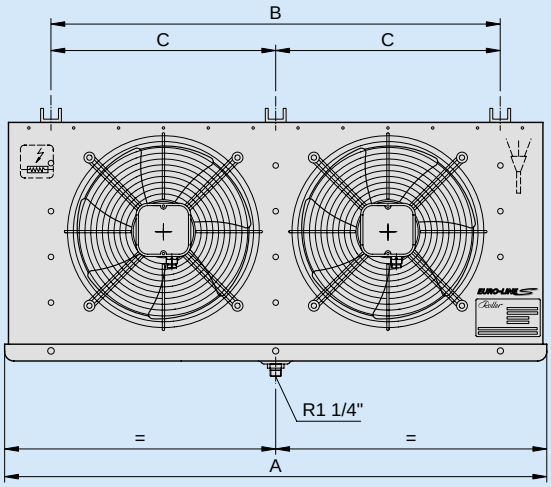

Evaporadores Bajo Perfil CO_2 Serie DLK 80 bar.

Novedad

ALTA / MEDIA TEMPERATURA

Separación de aletas 4 mm.

Potencia (kW) CO_2 Te= 0ºC ΔT = 10 TC =10ºC	Potencia (kW) CO_2 Te= -8ºC ΔT = 8 TC = 0ºC	Nº Vent. x mm.	Caudal (m3/h)	Superficie ext. (m2)	Volumen interno (dm3)	Flecha (m)	Defrost	MODELO	CÓDIGO	Precio EUROS
1,43	0,94	1 x 250	780	4,4	0,68	6	Aire	**DLK 401 EC COI**	202.208.0100	**1.000,00**
							Eléctrico	**DLKT 401 EC COI**	202.208.0101	**1.189,00**
1,81	1,2		740	5,8	0,94	5	Aire	**DLK 411 EC COI**	202.208.0102	**1.205,00**
							Eléctrico	**DLKT 411 EC COI**	202.208.0103	**1.458,00**
2	1,32		890	6,5	1,02	7	Aire	**DLK 421 EC COI**	202.208.0104	**1.158,00**
							Eléctrico	**DLKT 421 EC COI**	202.208.0105	**1.377,00**
2,44	1,61		850	8,7	1,53	6	Aire	**DLK 431 EC COI**	202.208.0106	**1.274,00**
							Eléctrico	**DLKT 431 EC COI**	202.208.0107	**1.513,00**
3,96	2,62	2 x 250	1.480	11,6	1,87	7	Aire	**DLK 412 EC COI**	202.208.0108	**1.489,00**
							Eléctrico	**DLKT 412 EC COI**	202.208.0109	**1.796,00**
5,2	3,44		1.700	17,4	2,72	8	Aire	**DLK 432 EC COI**	202.208.0110	**2.073,00**
							Eléctrico	**DLKT 432 EC COI**	202.208.0111	**2.411,00**
6,18	4,09	3 x 250	2.220	17,4	2,89	9	Aire	**DLK 413 EC COI**	202.208.0112	**2.573,00**
							Eléctrico	**DLKT 413 EC COI**	202.208.0113	**2.813,00**
8,72	5,77		2.550	26,1	4,59	10	Aire	**DLK 433 EC COI**	202.208.0114	**2.985,00**
							Eléctrico	**DLKT 433 EC COI**	202.208.0115	**3.315,00**
9,43	6,24	4 x 250	2.960	23,2	4,51	11	Aire	**DLK 414 EC COI**	202.208.0116	**3.118,00**
							Eléctrico	**DLKT 414 EC COI**	202.208.0117	**3.371,00**
13,1	8,67		3.400	34,8	6,12	12	Aire	**DLK 434 EC COI**	202.208.0118	**3.700,00**
							Eléctrico	**DLKT 434 EC COI**	202.208.0119	**3.923,00**

MEDIA TEMPERATURA

Separación de aletas 6 mm.

Potencia (kW) CO_2 Te= -8ºC ΔT = 8 TC = 0ºC	Potencia (kW) CO_2 Te= -25ºC ΔT = 7 TC = -18ºC	Nº Vent. x mm.	Caudal (m3/h)	Superficie ext. (m2)	Volumen interno (dm3)	Flecha (m)	Defrost	MODELO	CÓDIGO	Precio EUROS
0,77	0,52	1 x 250	820	3	0,68	6	Aire	**DLK 601 EC COI**	202.208.0120	**987,00**
							Eléctrico	**DLKT 601 EC COI**	202.208.0121	**1.185,00**
1,01	0,68		780	5	0,94	5	Aire	**DLK 611 EC COI**	202.208.0122	**1.238,00**
							Eléctrico	**DLKT 611 EC COI**	202.208.0123	**1.447,00**
1,09	0,74		940	6	1,02	7	Aire	**DLK 621 EC COI**	202.208.0124	**1.146,00**
							Eléctrico	**DLKT 621 EC COI**	202.208.0125	**1.369,00**
1,38	0,93		910	7,9	1,53	6	Aire	**DLK 631 EC COI**	202.208.0126	**1.253,00**
							Eléctrico	**DLKT 631 EC COI**	202.208.0127	**1.496,00**
2,21	1,47	2 x 250	1.560	11,9	1,87	7	Aire	**DLK 612 EC COI**	202.208.0128	**1.463,00**
							Eléctrico	**DLKT 612 EC COI**	202.208.0129	**1.776,00**
2,96	1,98		1.820	11,9	2,72	8	Aire	**DLK 632 EC COI**	202.208.0130	**2.041,00**
							Eléctrico	**DLKT 632 EC COI**	202.208.0131	**2.379,00**
3,44	2,3	3 x 250	2.340	17,9	2,89	9	Aire	**DLK 613 EC COI**	202.208.0132	**2.488,00**
							Eléctrico	**DLKT 613 EC COI**	202.208.0133	**2.729,00**
5	3,35		2.730	17,9	4,59	10	Aire	**DLK 633 EC COI**	202.208.0134	**2.863,00**
							Eléctrico	**DLKT 633 EC COI**	202.208.0135	**3.198,00**
5,03	3,37	4 x 250	3.120	15,9	4,51	11	Aire	**DLK 614 EC COI**	202.208.0136	**3.007,00**
							Eléctrico	**DLKT 614 EC COI**	202.208.0137	**3.258,00**
7,43	4,97		3.640	23,8	6,12	12	Aire	**DLK 634 EC COI**	202.208.0138	**3.540,00**
							Eléctrico	**DLKT 634 EC COI**	202.208.0139	**3.765,00**

Evaporadores Bajo Perfil CO_2 Serie DLK 80 bar.

Novedad

MEDIA / BAJA TEMPERATURA

Separación de aletas 7 mm.

Potencia (kW) CO_2		Nº Vent. x mm.	Caudal (m3/h)	Superficie ext. (m2)	Volumen interno (dm3)	Flecha (m)	Defrost	MODELO	CÓDIGO	Precio EUROS
Te= -8ºC ΔT = 8 TC = 0ºC	Te= -25ºC ΔT = 7 TC = -18ºC									
0,72	0,48	1 x 250	840	2,6	0,68	6	Aire	**DLK 701 EC COI**	202.208.0140	**987,00**
							Eléctrico	**DLKT 701 EC COI**	202.208.0141	**1.185,00**
0,93	0,63		800	3,4	0,94	5	Aire	**DLK 711 EC COI**	202.208.0142	**1.238,00**
							Eléctrico	**DLKT 711 EC COI**	202.208.0143	**1.447,00**
1,01	0,68		970	3,9	1,02	7	Aire	**DLK 721 EC COI**	202.208.0144	**1.146,00**
							Eléctrico	**DLKT 721 EC COI**	202.208.0145	**1.369,00**
1,29	0,86		940	5,2	1,53	6	Aire	**DLK 731 EC COI**	202.208.0146	**1.253,00**
							Eléctrico	**DLKT 731 EC COI**	202.208.0147	**1.496,00**
2,05	1,37	2 x 250	1.600	6,9	1,87	7	Aire	**DLK 712 EC COI**	202.208.0148	**1.463,00**
							Eléctrico	**DLKT 712 EC COI**	202.208.0149	**1.776,00**
2,75	1,84		1.880	10,3	2,72	8	Aire	**DLK 732 EC COI**	202.208.0150	**2.041,00**
							Eléctrico	**DLKT 732 EC COI**	202.208.0151	**2.379,00**
3,2	2,14	3 x 250	2.400	10,3	2,89	9	Aire	**DLK 713 EC COI**	202.208.0152	**2.488,00**
							Eléctrico	**DLKT 713 EC COI**	202.208.0153	**2.729,00**
4,66	3,12		2.820	15,5	4,59	10	Aire	**DLK 733 EC COI**	202.208.0154	**2.863,00**
							Eléctrico	**DLKT 733 EC COI**	202.208.0155	**3.198,00**
4,68	3,13	4 x 250	3.200	13,8	4,51	11	Aire	**DLK 714 EC COI**	202.208.0156	**3.007,00**
							Eléctrico	**DLKT 714 EC COI**	202.208.0157	**3.258,00**
6,91	4,62		3.760	20,7	6,12	12	Aire	**DLK 734 EC COI**	202.208.0158	**3.540,00**
							Eléctrico	**DLKT 734 EC COI**	202.208.0159	**3.765,00**

Unidad enfriadora de aire tipo techo con ventiladores de alta eficiencia.

Desde 0,7 hasta 10 kW.
De 1 a 4 ventiladores
Diámetros de ventiladores 250/300 mm.
Presión: 60/80 bar.

Evaporadores Bajo Perfil CO_2 Serie DLK 80 bar.

Novedad

DATOS TÉCNICOS COMUNES

VENTILADORES ~230 V 50/60 Hz			DESESC. ELÉCTRICO DLK (Accesorio)		DESESC. ELÉCTRICO DLK T			Nivel presión sonora dB(A)**	Conexiones		MODELOS		
Potencia (W)	Absorc. (A)	r.p.m. min–1	Batería (W)	Total (W)	Batería (W)	Bandeja (W)	Total (W)		entrada (mm)	salida (mm)	DLK / DLKT...COI 80 bar		
31	0,24	1.400	2 x 250	500	1 x 400	1 x 400	800	46	10	10	**401 EC**	**601 EC**	**701 EC**
			2 x 250	500	1 x 400	1 x 400	800	46	10	10	**411 EC**	**611 EC**	**711 EC**
			2 x 350	700	1 x 550	1 x 550	1.100	46	10	10	**421 EC**	**621 EC**	**721 EC**
			2 x 350	700	1 x 550	1 x 550	1.100	46	10	10	**431 EC**	**631 EC**	**731 EC**
			2 x 400	800	1 x 700	1 x 700	1.400	49	10	10	**412 EC**	**612 EC**	**712 EC**
			2 x 600	1.200	1 x 1.000	1 x 1.000	2.000	49	10	10	**432 EC**	**632 EC**	**732 EC**
			2 x 600	1.200	1 x 1.000	1 x 1.000	2.000	51	12*	15	**413 EC**	**613 EC**	**713 EC**
			2 x 850	1.700	1 x 1.450	1 x 1.450	2.900	50	12*	15	**433 EC**	**633 EC**	**733 EC**
			2 x 850	1.700	1 x 1.300	1 x 1.300	2.600	51	12*	15	**414 EC**	**614 EC**	**714 EC**
			2 x 1.300	2.600	1 x 1.900	1 x 1.900	3.800	51	12*	15	**434 EC**	**634 EC**	**734 EC**

* Inyecciόm múltiple
** Nivel medio de presión acústica a una distancia de 3 m.

DIMENSIONES (mm)				PESOS (kg)						MODELOS		
A	B	C	D	DLK			DLKT					
				4…	6…	7…	4…	6…	7…	DLK / DLKT…COI 80 bar		
660	420	–	–	11	10	10	12	11	11	**401 EC**	**601 EC**	**701 EC**
660	420	–	–	12	11	11	13	12	12	**411 EC**	**611 EC**	**711 EC**
860	620	–	–	13	12	12	14	13	13	**421 EC**	**621 EC**	**721 EC**
860	620	–	–	14	13	13	14	14	14	**431 EC**	**631 EC**	**731 EC**
1.062	822	–	–	20	18	19	22	20	20	**412 EC**	**612 EC**	**712 EC**
1.462	1222	–	–	24	23	22	26	24	24	**432 EC**	**632 EC**	**732 EC**
1.462	1.223	–	–	27	24	23	30	27	26	**413 EC**	**613 EC**	**713 EC**
2.063	1.823	–	–	35	32	32	38	35	34	**433 EC**	**633 EC**	**733 EC**
1.865	1625	–	–	35	32	31	39	35	34	**414 EC**	**614 EC**	**714 EC**
2.665	2.426	1.223	1.202	46	42	41	50	46	44	**434 EC**	**634 EC**	**734 EC**

Evaporadores Bajo Perfil CO_2 Serie DLK 80 bar.

Novedad

DIMENSIONES DLK/T

DLK/DLKT x41–x64 EC COG 60 bar

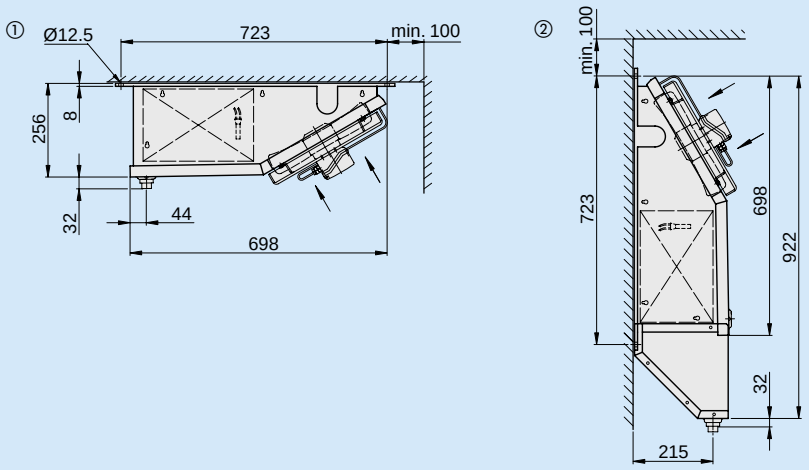

① VERSIÓN TECHO

② VERSIÓN DE PARED CON BANDEJA DE DRENAJE ADICIONAL (ACCESORIO, SOLO DLK)

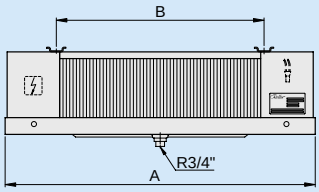

DLK/DLKT x01–x34 EC COI 80 bar

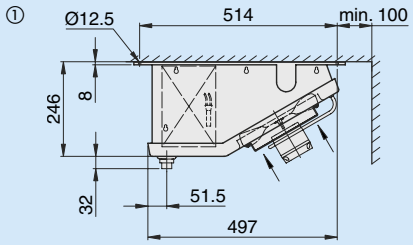

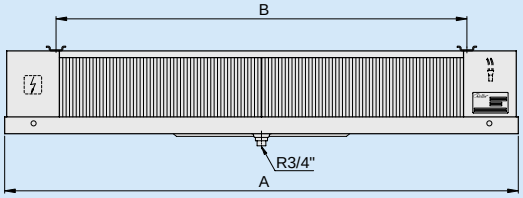

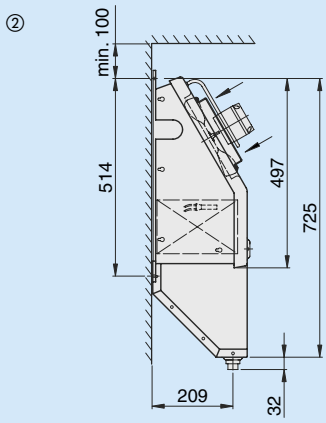

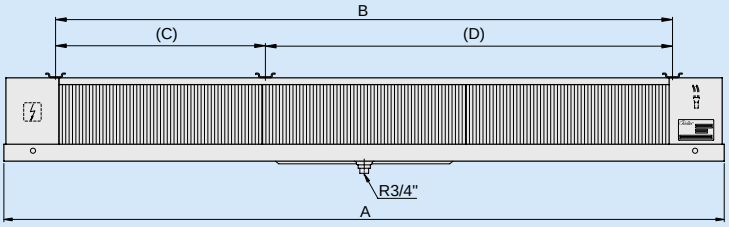

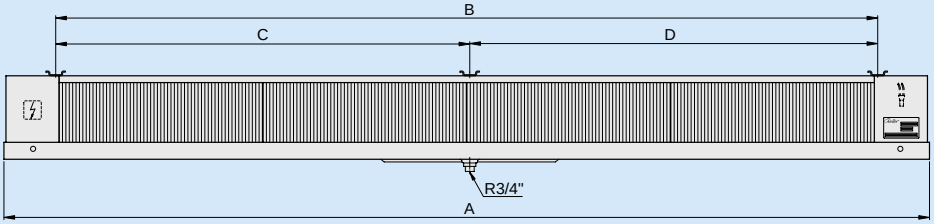

Evaporadores Bajo Perfil CO_2 Serie DLK 60 bar.

Novedad

ALTA / MEDIA TEMPERATURA

Separación de aletas 4 mm.

Potencia (kW) CO_2 Te= 0ºC ΔT = 10 TC =10ºC	Potencia (kW) CO_2 Te= -8ºC ΔT = 8 TC = 0ºC	Nº Vent. x mm.	Caudal (m3/h)	Superficie ext. (m2)	Volumen interno (dm3)	Flecha (m)	Defrost	MODELO	CÓDIGO	Precio EUROS
1,98	1,31	1 x 300	1.150	9,8	1,6	9	Aire	**DLK 441 EC COG**	202.208.0160	**1.930,00**
							Eléctrico	**DLKT 441 EC COG**	202.208.0161	**2.253,00**
2,68	1,77		1.060	14,7	2,4	8	Aire	**DLK 461 EC COG**	202.208.0162	**2.104,00**
							Eléctrico	**DLKT 461 EC COG**	202.208.0163	**2.428,00**
4,49	2,97	2 x 300	2.300	19,7	2,9	11	Aire	**DLK 442 EC COG**	202.208.0164	**2.933,00**
							Eléctrico	**DLKT 442 EC COG**	202.208.0165	**3.316,00**
5,8	3,84		2.120	29,5	4,5	10	Aire	**DLK 462 EC COG**	202.208.0166	**3.352,00**
							Eléctrico	**DLKT 462 EC COG**	202.208.0167	**3.732,00**
7,14	4,72	3 x 300	3.450	29,5	4,4	13	Aire	**DLK 443 COG**	202.208.0168	**4.052,00**
							Eléctrico	**DLKT 443 COG**	202.208.0169	**4.478,00**
10,57	6,98		3.180	44,3	6,6	12	Aire	**DLK 463 COG**	202.208.0170	**4.452,00**
							Eléctrico	**DLKT 463 COG**	202.208.0171	**4.879,00**
11,4	7,53	4 x 300	4.600	39,4	5,7	15	Aire	**DLK 444 COG**	202.208.0172	**5.235,00**
							Eléctrico	**DLKT 444 COG**	202.208.0173	**5.714,00**
15,58	10,3		4.240	59	8,7	14	Aire	**DLK 464 EC COG**	202.208.0174	**5.704,00**
							Eléctrico	**DLKT 464 EC COG**	202.208.0175	**6.191,00**

MEDIA / BAJA TEMPERATURA

Separación de aletas 7 mm.

Potencia (kW) CO_2 Te= -8ºC ΔT = 8 TC = 0ºC	Potencia (kW) CO_2 Te= -25ºC ΔT = 7 TC = -18ºC	Nº Vent. x mm.	Caudal (m3/h)	Superficie ext. (m2)	Volumen interno (dm3)	Flecha (m)	Defrost	MODELO	CÓDIGO	Precio EUROS
1,06	0,71	1 x 300	1.210	6,5	1,6	9	Aire	**DLK 741 EC COG**	202.208.0176	**1.895,00**
							Eléctrico	**DLKT 741 EC COG**	202.208.0177	**2.219,00**
1,48	0,99		1.110	9,7	2,4	8	Aire	**DLK 761 EC COG**	202.208.0178	**2.048,00**
							Eléctrico	**DLKT 761 EC COG**	202.208.0179	**2.372,00**
2,38	1,59	2 x 300	2.420	13	2,9	11	Aire	**DLK 742 EC COG**	202.208.0180	**2.856,00**
							Eléctrico	**DLKT 742 EC COG**	202.208.0181	**3.240,00**
3,22	2,15		2.220	19,5	4,5	10	Aire	**DLK 762 EC COG**	202.208.0182	**3.272,00**
							Eléctrico	**DLKT 762 EC COG**	202.208.0183	**3.624,00**
3,75	2,5	3 x 300	3.630	19,5	4,4	13	Aire	**DLK 743 COG**	202.208.0184	**3.940,00**
							Eléctrico	**DLKT 743 COG**	202.208.0185	**4.361,00**
5,64	3,76		3.330	29,2	6,6	12	Aire	**DLK 763 COG**	202.208.0186	**4.286,00**
							Eléctrico	**DLKT 763 COG**	202.208.0187	**4.714,00**
5,68	3,79	4 x 300	4.840	26	5,7	15	Aire	**DLK 744 COG**	202.208.0188	**5.079,00**
							Eléctrico	**DLKT 744 COG**	202.208.0189	**5.534,00**
8,48	5,66		4.440	38,9	8,7	14	Aire	**DLK 764 EC COG**	202.208.0190	**5.485,00**
							Eléctrico	**DLKT 764 EC COG**	202.208.0191	**5.967,00**

Evaporadores Bajo Perfil CO_2 Serie DLK 60 bar.

Novedad

BAJA TEMPERATURA

Separación de aletas 10 mm.

Potencia (kW) CO_2 Te= -25ºC ΔT = 7 TC = -18ºC	Potencia (kW) CO_2 Te= -31ºC ΔT = 6 TC = -25ºC	Nº Vent. x mm.	Caudal (m3/h)	Superficie ext. (m2)	Volumen interno (dm3)	Flecha (m)	Defrost	MODELO	CÓDIGO	Precio EUROS
0,59	0,49	1 x 300	1.270	4,7	1,6	9	Aire	**DLK 1041 EC COG**	202.208.0192	**1.895,00**
							Eléctrico	**DLKT 1041 EC COG**	202.208.0193	**2.219,00**
0,85	0,7		1.170	7	2,4	8	Aire	**DLK 1061 EC COG**	202.208.0194	**2.048,00**
							Eléctrico	**DLKT 1061 EC COG**	202.208.0195	**2.372,00**
1,32	1,09	2 x 300	2.540	9,4	2,9	11	Aire	**DLK 1042 EC COG**	202.208.0196	**2.856,00**
							Eléctrico	**DLKT 1042 EC COG**	202.208.0197	**3.240,00**
1,84	1,52		2.340	14	4,5	10	Aire	**DLK 1062 EC COG**	202.208.0198	**3.272,00**
							Eléctrico	**DLKT 1062 EC COG**	202.208.0199	**3.624,00**
2,08	1,72	3 x 300	3.810	14	4,4	13	Aire	**DLK 1043 COG**	202.208.0200	**3.940,00**
							Eléctrico	**DLKT 1043 COG**	202.208.0201	**4.361,00**
3,08	2,55		3.510	21,1	6,6	12	Aire	**DLK 1063 COG**	202.208.0202	**4.286,00**
							Eléctrico	**DLKT 1063 COG**	202.208.0203	**4.714,00**
2,98	2,47	4 x 300	5.080	18,7	5,7	15	Aire	**DLK 1044 COG**	202.208.0204	**5.079,00**
							Eléctrico	**DLKT 1044 COG**	202.208.0205	**5.534,00**
4,71	3,9		4.680	28,1	8,7	14	Aire	**DLK 1064 EC COG**	202.208.0206	**5.485,00**
							Eléctrico	**DLKT 1064 EC COG**	202.208.0207	**5.967,00**

Unidad enfriadora de aire tipo techo con ventiladores de alta eficiencia.

Desde 0,7 hasta 10 kW.
De 1 a 4 ventiladores
Diámetros de ventiladores 250/300 mm.
Presión: 60/80 bar.

Evaporadores Bajo Perfil CO_2 Serie DLK 60 bar.

Novedad

DATOS TÉCNICOS COMUNES

VENTILADORES ~230 V 50/60 Hz			DESESC. ELÉCTRICO DLK (Accesorio)		DESESC. ELÉCTRICO DLK T			Nivel presión sonora dB(A)**	Conexiones		MODELOS		
Potencia (W)	Absorc. (A)	r.p.m. min–1	Batería (W)	Total (W)	Batería (W)	Bandeja (W)	Total (W)		entrada (mm)	salida (mm)	DLK / DLKT…COG 60 bar		
40	0,38	1.190	2 x 350	700	2 x 570	1 x 570	1.710	47	15	15	**441 EC**	**741 EC**	**1041 EC**
			3 x 350	1.050	2 x 570	1 x 570	1.710	47			**461 EC**	**761 EC**	**1061 EC**
			2 x 600	1.200	2 x 1.030	1 x 1.030	3.090	50			**442 EC**	**742 EC**	**1042 EC**
			3 x 600	1.800	2 x 1.030	1 x 1.030	3.090	50			**462 EC**	**762 EC**	**1062 EC**
			2 x 850	1.700	2 x 1.500	1 x 1.500	4.500	51			**443 EC**	**743 EC**	**1043 EC**
			3 x 850	2.550	2 x 1.500	1 x 1.500	4.500	51			**463 EC**	**763 EC**	**1063 EC**
			2 x 1.300	2.600	2 x 2.000	1 x 2.000	6.000	52			**444 EC**	**744 EC**	**1044 EC**
			3 x 1.300	3.900	2 x 2.000	1 x 2.000	6.000	52			**464 EC**	**764 EC**	**1064 EC**

** Nivel medio de presión acústica a una distancia de 3 m.

DIMENSIONES (mm)				PESOS (kg)						MODELOS		
A	B	C	D	DLK			DLKT					
				4…	7…	10…	4…	7…	10…	DLK / DLKT…COG 60 bar		
915	620	–	–	21	20	19	23	22	21	**441 EC**	**741 EC**	**1041 EC**
915	620	–	–	27	25	23	29	27	25	**461 EC**	**761 EC**	**1061 EC**
1 515	1.222	–	–	38	35	32	41	38	35	**442 EC**	**742 EC**	**1042 EC**
1 515	1.222	–	–	48	44	40	51	47	43	**462 EC**	**762 EC**	**1062 EC**
2.117	1.823	620	1.203	54	50	46	57	53	49	**443 EC**	**743 EC**	**1043 EC**
2.117	1.823	620	1.203	69	63	57	72	66	60	**463 EC**	**763 EC**	**1063 EC**
2.718	2.425	1.222	1.203	71	65	59	75	69	63	**444 EC**	**744 EC**	**1044 EC**
2.718	2.425	1.222	1.203	90	82	74	94	86	78	**464 EC**	**764 EC**	**1064 EC**

Evaporadores Bajo Perfil CO_2 Serie DLK 60 bar.

Novedad

DIMENSIONES DLK/T 60

DLK/DLKT x41–x64 EC COG 60 bar

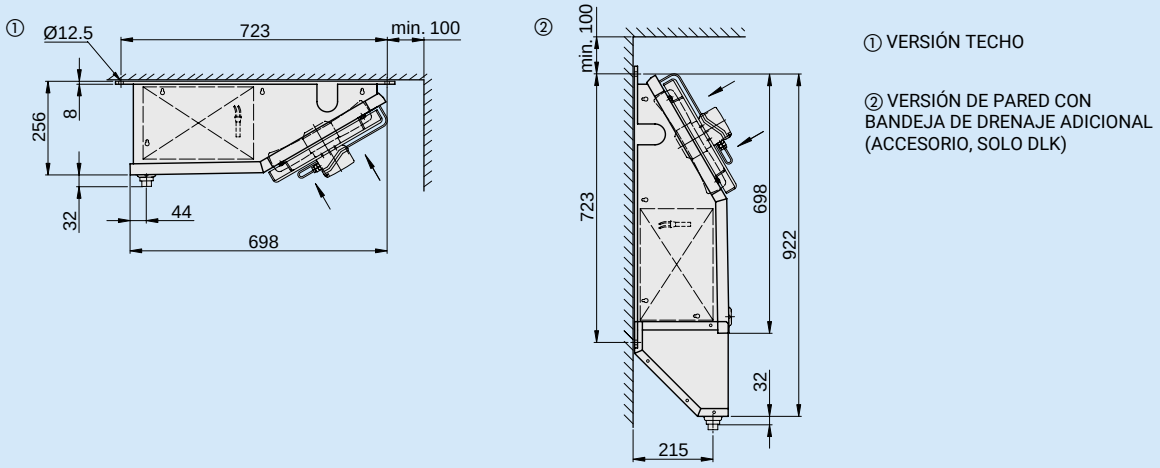

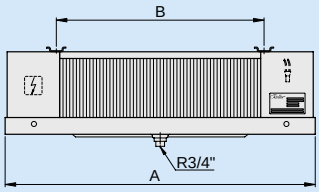

DLK/DLKT x01–x34 EC COI 80 bar

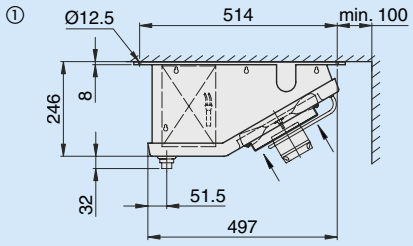

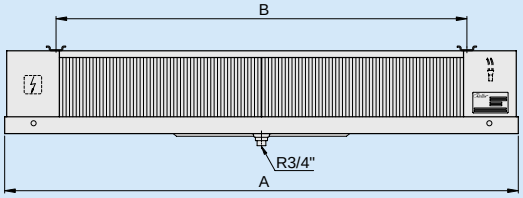

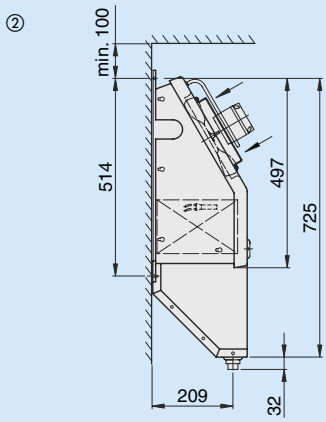

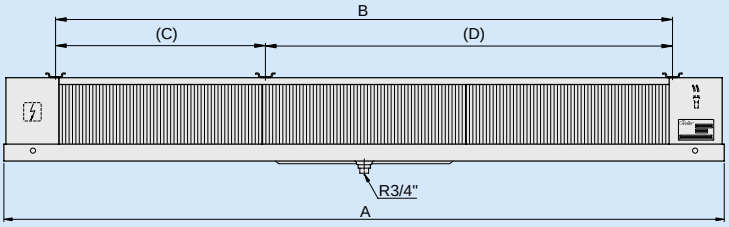

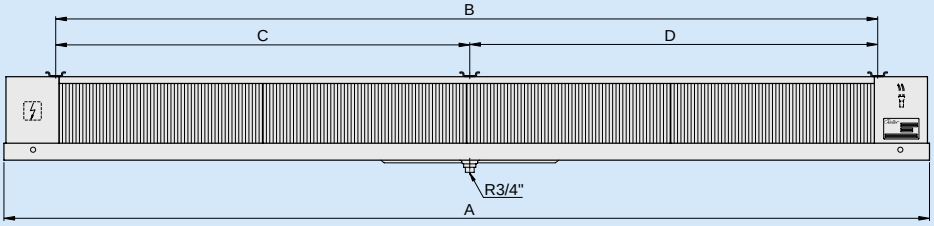

Evaporadores Doble Flujo CO_2 Serie DHN 80 bar.

Novedad

ALTA / MEDIA TEMPERATURA

Separación de aletas 4 mm.

Potencia (kW) CO_2 Te= 0ºC ΔT = 10 TC =10ºC	Potencia (kW) CO_2 Te= -8ºC ΔT = 8 TC = 0ºC	Nº Vent. x mm.	Caudal (m3/h)	Superficie ext. (m2)	Volumen interno (dm3)	Flecha (m)	MODELO	CÓDIGO	Precio EUROS
3,35	2,43	1 x 350	1100	17	3,2	2 x 4	**DHN 401S EC COI**	201.208.0027	**3.291,00**
4,09	2,97		1470			2 x 6	**DHN 401L EC COI**	201.208.0028	**3.474,00**
4,9	3,55		2030			2 x 9	**DHN 401N EC COI**	201.208.0029	**3.474,00**
7,02	5,08	2 x 350	2200	34,8	6	2 x 5	**DHN 402S EC COI**	201.208.0030	**4.770,00**
8,6	6,23		2940			2 x 7	**DHN 402L EC COI**	201.208.0031	**4.770,00**
10,4	7,53		4060			2 x 10	**DHN 402N EC COI**	201.208.0032	**4.770,00**
11,14	8,07	3 x 350	3300	52,3	8,7	2 x 6	**DHN 403S EC COI**	201.208.0033	**6.195,00**
14,09	10,2		4410			2 x 8	**DHN 403L EC COI**	201.208.0034	**6.195,00**
17,5	12,68		6090			2 x 11	**DHN 403N EC COI**	201.208.0035	**6.195,00**
15,82	11,48	4 x 350	4400	69,7	11,5	2 x 7	**DHN 404S EC COI**	201.208.0036	**7.608,00**
19,13	13,86		5880			2 x 9	**DHN 404L EC COI**	201.208.0037	**7.608,00**
24,66	17,87		8120			2 x 12	**DHN 404N EC COI**	201.208.0038	**7.608,00**

MEDIA TEMPERATURA

Separación de aletas 6 mm.

Potencia (kW) CO_2 Te= 0ºC ΔT = 10 TC =10ºC	Potencia (kW) CO_2 Te= -8ºC ΔT = 8 TC = 0ºC	Nº Vent. x mm.	Caudal (m3/h)	Superficie ext. (m2)	Volumen interno (dm3)	Flecha (m)	MODELO	CÓDIGO	Precio EUROS
2,88	2,08	1 x 350	1150	11,9	3,2	2 x 4	**DHN 601S EC COI**	201.208.0039	**3.374,00**
3,43	2,48		1520			2 x 6	**DHN 601L EC COI**	201.208.0040	**3.374,00**
3,99	2,89		2100			2 x 9	**DHN 601N EC COI**	201.208.0041	**3.374,00**
6,04	4,37	2 x 350	2300	23,8	6	2 x 5	**DHN 602S EC COI**	201.208.0042	**4.626,00**
7,23	5,24		3040			2 x 7	**DHN 602L EC COI**	201.208.0043	**4.626,00**
8,57	6,21		4200			2 x 10	**DHN 602N EC COI**	201.208.0044	**4.626,00**
9,44	6,84	3 x 350	3450	35,7	8,7	2 x 6	**DHN 603S EC COI**	201.208.0045	**6.005,00**
11,68	8,46		4560			2 x 8	**DHN 603L EC COI**	201.208.0046	**6.005,00**
14,51	10,51		6300			2 x 11	**DHN 603N EC COI**	201.208.0047	**6.005,00**
13,56	9,82	4 x 350	4600	47,7	11,5	2 x 7	**DHN 604S EC COI**	201.208.0048	**7.424,00**
16,61	12,03		6080			2 x 9	**DHN 604L EC COI**	201.208.0049	**7.424,00**
20,16	14,61		8400			2 x 12	**DHN 604N EC COI**	201.208.0050	**7.424,00**

Unidad refrigeradora de aire de doble descarga con motores de ventilador EC de velocidad regulable.
Desde 2,5 hasta 22 kW.
De 1 a 4 ventiladores
Diámetros de ventiladores 350 mm.
Presión: 80 bar.

DATOS TÉCNICOS COMUNES

VENTILADORES ~230 V 50/60 Hz Cont.Volt. (V)	Potencia (W)	Absorc. (A)	r.p.m. min–1	Nivel presión sonora dB(A)**	Conexiones entrada (mm)	Conexiones salida (mm)	MODELOS DHN …EC COI 80 bar	
5	17	0,16	650	43	12*	15	**401 S**	**601 S**
7	42	0,35	870	53			**401 L**	**601 L**
10	85	0,73	1.115	61			**401 N**	**601 N**
5	17	0,16	650	43			**402 S**	**602 S**
7	42	0,35	870	55			**402 L**	**602 L**
10	85	0,73	1.115	63			**402 N**	**602 N**
5	17	0,16	650	45			**403 S**	**603 S**
7	42	0,35	870	56			**403 L**	**603 L**
10	85	0,73	1.115	64			**403 N**	**603 N**
5	17	0,16	650	46			**404 S**	**604 S**
7	42	0,35	870	57			**404 L**	**604 L**
10	85	0,73	1.115	65			**404 N**	**604 N**

* Inyección múltiple.
** Nivel medio de presión acústica a una distancia de 3 m.

Evaporadores Doble Flujo CO_2 Serie DHN 80 bar.

Novedad

DIMENSIONES (mm)					PESOS (kg)		MODELOS	
A	B	C	D	E	DHN 4..	DHN 6..	DHN ... N/L/S COI 80 bar	
963	640	–	–	390	33	32	**401**	**601**
1 565	1 242	–	–	390	58	55	**402**	**602**
2 167	1 844	611	1 233	390	82	76	**403**	**603**
2 769	2 446	1 213	1 233	390	106	99	**404**	**604**

DIMENSIONES DHN

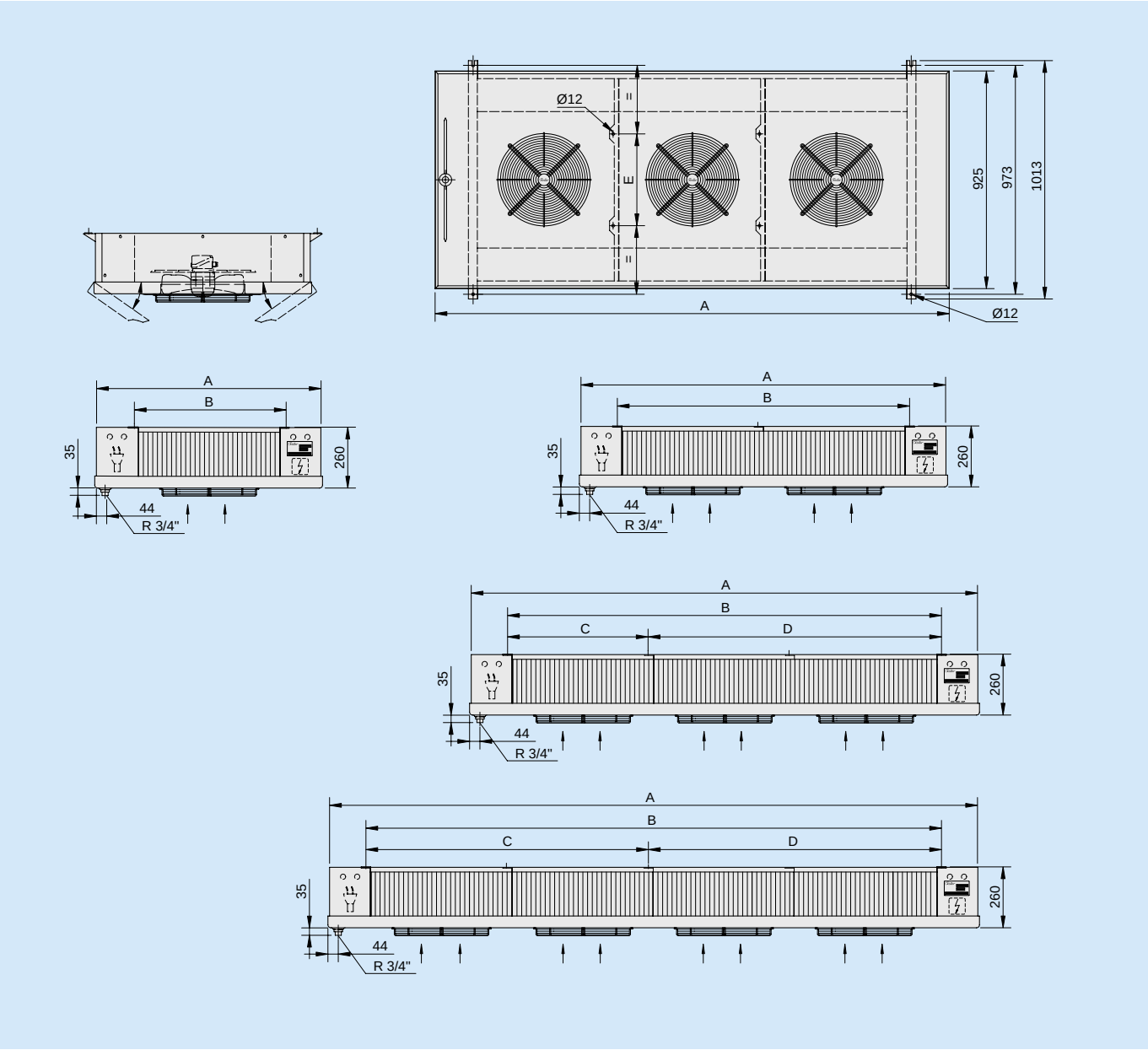

Roller
successful products
Made in Germany
Enfriador de aire/Evaporador
- Alta eficiencia
- Continuamente en desarrollo
- Opciones innovadoras
- La referencia en calidad
Walter Roller GmbH & Co. | Fábrica de aparatos frigoríficos y de climatización
info@walterroller.de | www.WalterRoller.de

FABRICACIÓN PROPIA

BEIJER REF

- GRUPOS DE COMPRESIÓN
- UNIDADES STANDARD Y EQUIPADAS
- EVAPORADORES TÚNEL
- UNIDADES Y CENTRALES PARA REFRIGERANTES NATURALES
- ENFRIADORAS
- EQUIPOS ESPECIALES PERSONALIZADOS
- MULTICIRCUITOS
- MINICENTRALES CON COMPRESORES ALTERNATIVOS Y DE TORNILLO

FLEXIBILIDAD

Nos adaptamos a tu medida, garantizamos mejor plazo y precio

Evaporadores de Techo Doble Batería Serie EDBT

Novedad

Ventiladores			BATERIA				Desescarche (KW)		POTENCIA (W) R404				POTENCIA (W) R134a				MODELO
Nº x mm.	Caudal (m3/h)	Tiro (mts)	Sup. (m2)		Vol. (m3)		Bateria	Apoyo	Tº Evap 0ºC		Tº Evap -5ºC		Tº Evap 0ºC		Tº Evap -5ºC		
			frio	calor	Frio	Calor			DT10	DT12	DT7	DT8	DT10	DT12	DT7	DT8	
1x 250	700	2x 3	8,7	4,3	2,4	1,2	1	1	1.990	2.390	1.270	1.450	2.100	2.520	1.270	1.450	**EDBT 125**
2x 250	1.400	2x 4	17,3	8,7	4,2	2,1	1,4	1,4	3.980	4.780	2.550	2.910	4.170	5.000	2.520	2.880	**EDBT 225**
3x 250	2.100	2x 4	26	13	5,9	2,9	1,8	1,8	5.970	7.170	3.820	4.360	6.270	7.520	3.790	4.330	**EDBT 325**
4x 250	2.800	2x 5	34,6	17,3	7,7	3,8	2,4	2,4	7.960	9.560	5.090	5.820	8.340	10.010	5.040	5.760	**EDBT 425**
1x 300	1.190	2x 4	14,4	5,8	4	1,5	1,92	0,96	3.320	3.980	2.120	2.420	3.470	4.160	2.100	2.400	**EDBT 135**
2x 300	2.380	2x 5	28,9	11,5	6,7	2,7	3,8	1,9	6.640	7.960	4.240	4.850	6.970	8.360	4.210	4.810	**EDBT 235**
3x 300	3.570	2x 6	43,3	17,3	9,6	3,8	4,8	2,4	9.960	11.950	6.360	7.270	10.440	12.520	6.300	7.210	**EDBT 335**
4x 300	4.760	2x 7	57,7	23,1	12,5	5	6	3	13.270	15.930	8.480	9.700	13.910	16.690	8.400	9.600	**EDBT 435**
5x 300	5.950	2x 8	72,1	28,9	15,4	6,2	7,6	3,8	16.590	19.910	10.600	12.120	17.380	20.850	10.500	12.000	**EDBT 535**
6x 300	7.140	2x 9	86,6	34,6	18,4	7,3	8,8	4,4	19.910	23.890	12.730	14.540	20.870	25.050	12.610	14.410	**EDBT 635**

A (mm)	B (mm)	C (mm)	D (mm)	Conexiones				DESAGÜE	MODELOS
				Bat Frio		Bat Calor			
				Ent	Sal	Ent	Sal		
300	615	335	1092	1/2"	5/8"	5/8"	5/8"	2 x 3/4"	**EDBT 12_**
600	915								**EDBT 22_**
900	1.215				3/4"				**EDBT 32_**
2 x 600	1.515								**EDBT 42_**
400	715		1.242						**EDBT 13_**
800	1.115				5/8"				**EDBT 23_**
1200	1.515				7/8"				**EDBT 33_**
2 x 800	1.915			5/8"	1 1/8"				**EDBT 43_**
800 + 400 + 800	2.315					3/4"			**EDBT 53_**
3 x 800	2.715				1 3/8"				**EDBT 63_**

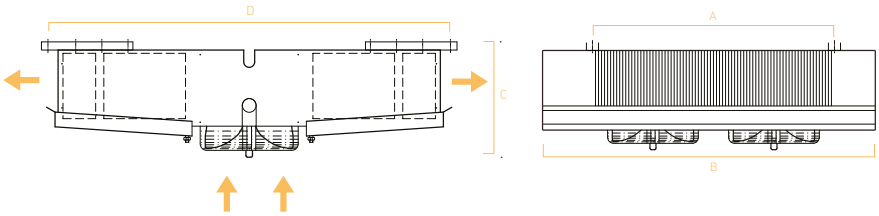

** Evaporadores equipados con ventiladores EBM, de rotor externo, con protección térmica:
Ø VENTILADOR V.F.HZ PROTECCIÓN POTENCIA ABSORBIDA r.p.m
250 mm 220 V / 1 / 50 Hz IP-54 72 W 1.340
300 mm 220 V / 1 / 50 Hz IP-54 100 W 1.340
Los ventiladores disponen de rejillas de protección, en acero pintado, de acuerdo a la normativa de seguridad vigente (CE).

- Los motores están conexionados a terminal propio de tierra.
- La flecha de aire se indica según la normativa CECOMAF, distancia a la cual la velocidad es 0'25 m/s con el evaporador dispuesto en suelo rasante, sin obstáculos en el camino del aire.
- Los ventiladores y resistencias están conexionados en su cajas respectivas, con grado de protección IP-54.
- Los ventiladores pueden suministrarse con distintas especificaciones a las ya referidas (440V/60Hz, a bajas revoluciones, etc.).

Evaporadores de Techo Doble Batería Serie EDBT

Novedad

	MODELO	CÓDIGO	Precio EUROS
SIN desescarche (s)	EDBT 125	201.250.0027	1.253,00
	EDBT 225	201.250.0028	2.002,00
	EDBT 325	201.250.0029	2.762,00
	EDBT 425	201.250.0030	3.287,00
	EDBT 135	201.250.0031	1.644,00
	EDBT 235	201.250.0032	2.684,00
	EDBT 335	201.250.0033	3.326,00
	EDBT 435	201.250.0034	4.146,00
	EDBT 535	201.250.0035	4.941,00
	EDBT 635	201.250.0036	5.932,00
	MODELO	CÓDIGO	Precio EUROS
CON desescarche eléctrico reducido (batería) (D)	EDBT 125-D	201.250.0037	1.354,00
	EDBT 225-D	201.250.0038	2.121,00
	EDBT 325-D	201.250.0039	2.895,00
	EDBT 425-D	201.250.0040	3.436,00
	EDBT 135-D	201.250.0041	1.843,00
	EDBT 235-D	201.250.0042	2.923,00
	EDBT 335-D	201.250.0043	3.629,00
	EDBT 435-D	201.250.0044	4.502,00
	EDBT 535-D	201.250.0045	5.419,00
	EDBT 635-D	201.250.0046	6.520,00
	MODELO	CÓDIGO	Precio EUROS
CON resistencia apoyo batería calor (C)	EDBT 125-C	201.250.0047	1.354,00
	EDBT 225-C	201.250.0048	2.121,00
	EDBT 325-C	201.250.0049	2.895,00
	EDBT 425-C	201.250.0050	3.436,00
	EDBT 135-C	201.250.0051	1.744,00
	EDBT 235-C	201.250.0052	2.802,00
	EDBT 335-C	201.250.0053	3.472,00
	EDBT 435-C	201.250.0054	4.324,00
	EDBT 535-C	201.250.0055	5.183,00
	EDBT 635-C	201.250.0056	6.224,00
	MODELO	CÓDIGO	Precio EUROS
CON desescarche eléctrico (total resistencias) (D+C)	EDBT 125-D+C	201.250.0057	1.452,00
	EDBT 225-D+C	201.250.0058	2.235,00
	EDBT 325-D+C	201.250.0059	3.030,00
	EDBT 425-D+C	201.250.0060	3.586,00
	EDBT 135-D+C	201.250.0061	1.943,00
	EDBT 235-D+C	201.250.0062	3.041,00
	EDBT 335-D+C	201.250.0063	3.779,00
	EDBT 435-D+C	201.250.0064	4.684,00
	EDBT 535-D+C	201.250.0065	5.654,00
	EDBT 635-D+C	201.250.0066	6.819,00

Evaporadores Cúbicos Doble Batería Serie EDBC

Novedad

Ventiladores			BATERIA				Desescarche (KW)		POTENCIA (W) R404				POTENCIA (W) R134a				MODELO
Nº x mm.	Caudal (m3/h)	Tiro (mts)	Sup. (m2)		Vol. (m3)		Bateria	Apoyo	Tº Evap 0ºC		Tº Evap -5ºC		Tº Evap 0ºC		Tº Evap -5ºC		
			frio	calor	Frio	Calor			DT10	DT12	DT7	DT8	DT10	DT12	DT7	DT8	
1x 250	720	5	8,1	3,3	2,3	0,9	1	1	1.870	2.240	1.190	1.360	1.900	2.280	1.180	1.350	**EDBC 125**
2x 250	1.440	6	16,2	6,5	3,9	1,6	1,4	1,4	3.730	4.480	2.390	2.730	3.810	4.570	2.360	2.700	**EDBC 225**
3x 250	2.160	7	24,4	9,7	5,5	2,2	1,8	1,8	5.600	6.720	3.560	4.100	5.710	6.850	3.540	4.040	**EDBC 325**
4x 250	2.880	8	32,5	13	7,2	2,9	2,4	2,4	7.480	8.970	4.780	5.460	7.640	9.170	4.730	5.410	**EDBC 425**
1x 300	1.210	8	14,4	5,8	4	1,5	1,44	0,96	3.320	3.980	2.120	2.420	3.380	4.060	2.100	2.400	**EDBC 135**
2x 300	2.420	9	28,9	11,5	6,7	2,7	2,85	1,9	6.640	7.960	4.240	4.850	6.790	8.150	4.210	4.810	**EDBC 235**
3x 300	3.630	10	43,3	17,3	9,6	3,8	3,6	2,4	9.960	11.950	6.360	7.270	10.180	12.210	6.300	7.210	**EDBC 335**
4x 300	4.840	11	57,7	23,1	12,5	5	4,5	3	13.270	15.930	8.480	9.700	13.560	16.270	8.400	9.600	**EDBC 435**
5x 300	6.050	12	72,1	28,9	15,4	6,2	5,7	3,8	16.590	19.910	10.600	12.120	16.940	20.330	10.500	12.000	**EDBC 535**
6x 300	7.260	12	86,6	34,6	18,4	7,3	6,6	4,4	19.910	23.890	12.730	14.540	20.350	24.420	12.610	14.410	**EDBC 635**

A (mm)	B (mm)	C (mm)	D (mm)	Conexiones				DESAGÜE	MODELOS
				Bat Frio		Bat Calor			
				Ent	Sal	Ent	Sal		
300	645	430	575	1/2"	5/8"	5/8"	5/8"	3/4"	**EDBC 12_**
600	945								**EDBC 22_**
900	1245				3/4"				**EDBC 32_**
2 x 600	1545								**EDBC 42_**
400	745	530	625		5/8"				**EDBC 13_**
800	1145				7/8"				**EDBC 23_**
1200	1545				1 1/8"				**EDBC 33_**
2 x 800	1945								**EDBC 43_**
800 + 400 + 800	2345			5/8"		3/4"		1"	**EDBC 53_**
3 x 800	2745				1 3/8"				**EDBC 63_**

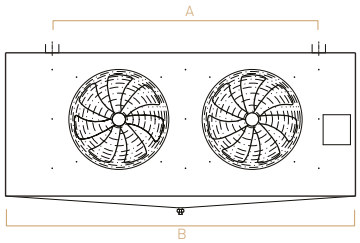

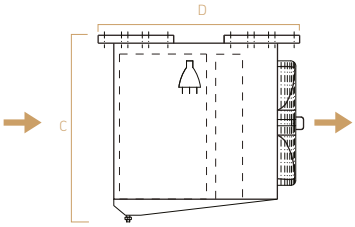

** Evaporadores equipados con ventiladores EBM, de rotor externo, con protección térmica:
Ø VENTILADOR V.F.HZ PROTECCIÓN POTENCIA ABSORBIDA r.p.m
250 mm 220 V / 1 / 50 Hz IP-54 72 W 1.340
300 mm 220 V / 1 / 50 Hz IP-54 100 W 1.340
Los ventiladores disponen de rejillas de protección, en acero pintado, de acuerdo a la normativa de seguridad vigente (CE).

- Los motores están conexionados a terminal propio de tierra.
- La flecha de aire se indica según la normativa CECOMAF, distancia a la cual la velocidad es 0'25 m/s con el evaporador dispuesto en suelo rasante, sin obstáculos en el camino del aire.
- Los ventiladores y resistencias están conexionados en su cajas respectivas, con grado de protección IP-54.
- Los ventiladores pueden suministrarse con distintas especificaciones a las ya referidas (440V/60Hz, a bajas revoluciones, etc.).

Evaporadores Cúbicos Doble Batería Serie EDBC

Novedad

	MODELO	CÓDIGO	Precio EUROS
SIN desescarche (s)	EDBC 125	203.250.0097	1.037,00
	EDBC 225	203.250.0098	1.687,00
	EDBC 325	203.250.0099	2.463,00
	EDBC 425	203.250.0100	3.051,00
	EDBC 135	203.250.0101	1.490,00
	EDBC 235	203.250.0102	2.278,00
	EDBC 335	203.250.0103	3.258,00
	EDBC 435	203.250.0104	4.021,00
	EDBC 535	203.250.0105	4.973,00
	EDBC 635	203.250.0106	5.956,00
	MODELO	CÓDIGO	Precio EUROS
CON desescarche eléctrico reducido (batería) (D)	EDBC 125-D	203.250.0107	1.134,00
	EDBC 225-D	203.250.0108	1.804,00
	EDBC 325-D	203.250.0109	2.595,00
	EDBC 425-D	203.250.0110	3.201,00
	EDBC 135-D	203.250.0111	1.644,00
	EDBC 235-D	203.250.0112	2.449,00
	EDBC 335-D	203.250.0113	3.483,00
	EDBC 435-D	203.250.0114	4.292,00
	EDBC 535-D	203.250.0115	5.326,00
	EDBC 635-D	203.250.0116	6.399,00
	MODELO	CÓDIGO	Precio EUROS
CON resistencia apoyo batería calor (C)	EDBC 125-C	203.250.0117	1.134,00
	EDBC 225-C	203.250.0118	1.804,00
	EDBC 325-C	203.250.0119	2.595,00
	EDBC 425-C	203.250.0120	3.201,00
	EDBC 135-C	203.250.0121	1.587,00
	EDBC 235-C	203.250.0122	2.396,00
	EDBC 335-C	203.250.0123	3.408,00
	EDBC 435-C	203.250.0124	4.199,00
	EDBC 535-C	203.250.0125	5.208,00
	EDBC 635-C	203.250.0126	6.252,00
	MODELO	CÓDIGO	Precio EUROS
CON desescarche eléctrico (total resistencias) (D+C)	EDBC 125-D+C	203.250.0127	1.241,00
	EDBC 225-D+C	203.250.0128	1.875,00
	EDBC 325-D+C	203.250.0129	2.727,00
	EDBC 425-D+C	203.250.0130	3.351,00
	EDBC 135-D+C	203.250.0131	1.744,00
	EDBC 235-D+C	203.250.0132	2.570,00
	EDBC 335-D+C	203.250.0133	3.633,00
	EDBC 435-D+C	203.250.0134	4.470,00
	EDBC 535-D+C	203.250.0135	5.568,00
	EDBC 635-D+C	203.250.0136	6.698,00

Mini Evaporador de Techo Serie Comercial HEJ

Separación de Aletas 3,2/6,4 mm. con Resistencia

Capacidad (kW) R134	Capacidad (kW) R449		Nº Vent.	Vent. mm	Caudal (m3/h)	Sup. (m2)	Vol. Int. dm3	Flecha (m)	Deses. Eléctrico Pot. (W)	Tipo Desesc.	MODELO	CÓDIGO	Precio EUROS
Te=-8ºC AT=8K	Te=-8ºC AT=8K	Te=-25ºC AT=7K											
0,76	0,90	0,66	1	200	480	3,3	0,95	4	500	Eléctrico	**HEJ-1D**	201.206.0001	**296,00**
1,51	1,78	1,30	2		960	6,5	1,75		800		**HEJ-2D**	201.206.0002	**459,00**
2,26	2,67	1,95	3		1.440	9,8	2,5		1.200		**HEJ-3D**	201.206.0003	**702,00**
3,00	3,55	2,60	4		1.920	13	3,4		1.500		**HEJ-4D**	201.206.0004	**896,00**

- Ventiladores de alto rendimiento
- Intercambiador de calor de alta eficiencia
- Bajo nivel de ruido
- Facilidad de instalación y mantenimiento
- Bajo consumo de energía
- Mejor costo-beneficio
- Separación de aletas en varias medidas
- Versión de descongelado por gas caliente disponible bajo petición
- Termostato de seguridad de descongelado disponible bajo petición

DIMENSIONES

	A	B	
HEJ-1D	410	250	-
HEJ-2D	735	575	-
HEJ-3D	1.060	900	450
HEJ-4D	1.385	1224	612

Medidas en mm.

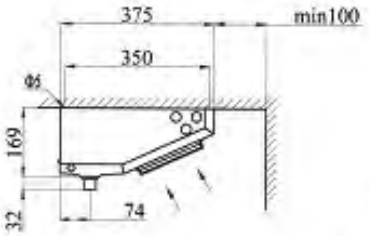

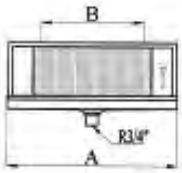

HEJ-1D

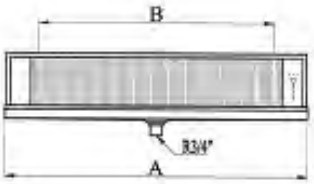

HEJ-2D

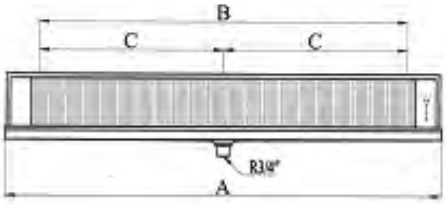

HEJ-3D

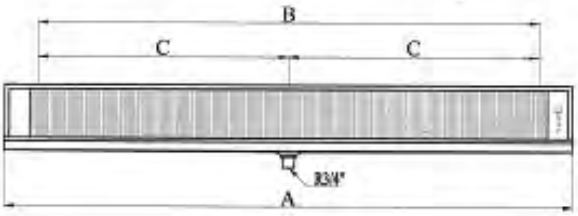

HEJ-4D

Evaporador de Techo Bajo Perfil
Serie Comercial HEC

Separación de Aletas 4 mm. con Resistencia

Capacidad (Kw) R134	Capacidad (Kw) R449		Nº Vent.	Vent. mm	Caudal (m3/h)	Sup. (m2)	Vol. Int. dm3	Flecha (m)	Deses. Eléctrico Pot. (W)	Tipo Desesc.	MODELO	CÓDIGO	Precio EUROS
Te=-8ºC AT=8K	Te=-8ºC AT=8K	Te=-25ºC AT=7K											
2,16	2,55	2,00	2	250	1.900	12	2,4	7	1.400	Eléctrico	**HEC 2502 12 4D**	202.206.0001	**1.052,00**
3,14	3,72	2,70			2.100	17	3,4	8	2.000		**HEC 2502 18 4D**	202.206.0002	**1.282,00**

Separación Entre Aletas 4,5 mm. con Resistencia

Capacidad (Kw) R134	Capacidad (Kw) R449		Nº Vent.	Vent. mm	Caudal (m3/h)	Sup. (m2)	Vol. Int. dm3	Flecha (m)	Deses. Eléctrico Pot. (W)	Tipo Desesc.	MODELO	CÓDIGO	Precio EUROS
Te=-8ºC AT=8K	Te=-8ºC AT=8K	Te=-25ºC AT=7K											
2,21	2,62	2,05	1	300	1.300	16	2,9	8	1.710	Eléctrico	**HEC 3001 16 4,5D**	202.206.0003	**1.038,00**
4,42	5,23	4,09	2		2.600	32	5,4	10	3.090		**HEC 3002 32 4,5D**	202.206.0004	**1.685,00**
6,31	7,47	5,85	3		3.900	48	7,8	12	4.500		**HEC 3003 48 4,5D**	202.206.0005	**2.360,00**
8,84	10,46	8,18	4		5.200	64	10,3	14	6.000		**HEC 3004 64 4,5D**	202.206.0006	**3.075,00**

- Ventiladores de alto rendimiento
- Intercambiador de calor de alta eficiencia
- Bajo nivel de ruido
- Facilidad de instalación y mantenimiento
- Bajo consumo de energía
- Mejor costo-beneficio
- Separación de aletas en varias medidas
- Versión de descongelado por gas caliente disponible bajo petición
- Termostato de seguridad de descongelado disponible bajo petición

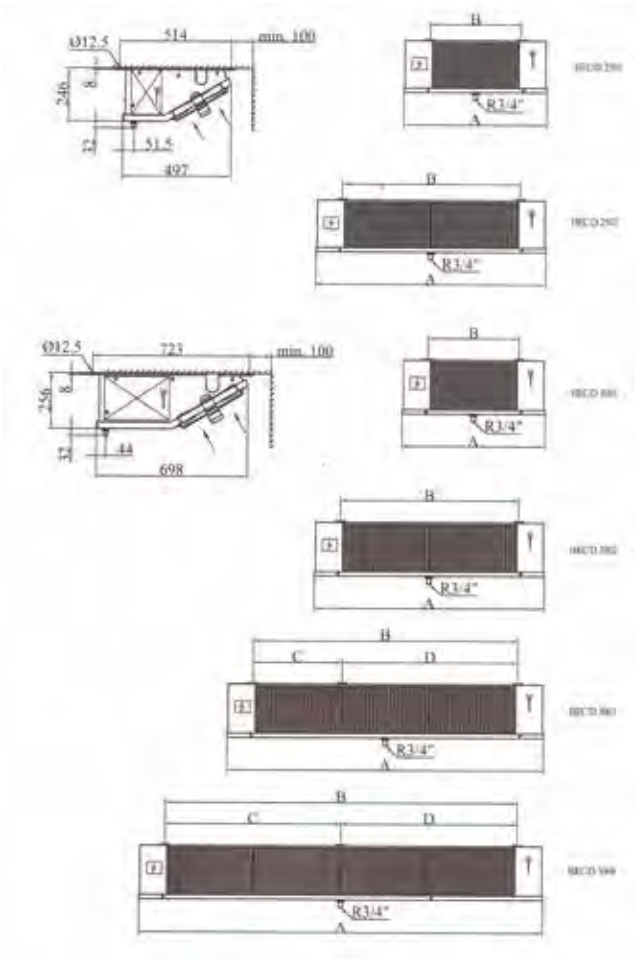

DIMENSIONES

	A	B	C	D
HEC 2502 12 4D	1.062	822	-	-
HEC 2502 18 4D	1.462	1.222	-	-
HEC 3001 16 4,5D	915	620	-	-
HEC 3002 32 4,5D	1.515	1.222	-	-
HEC 3003 48 4,5D	2.117	1.823	620	1.203
HEC 3004 64 4,5D	2.717	2.425	1.222	1.203

Medidas en mm.

Evaporador de Techo Bajo Perfil
Serie Comercial HEC

Separación de Aletas 6 mm. con Resistencia

Capacidad (Kw) R134	Capacidad (Kw) R449		Nº Vent.	Vent. mm	Caudal (m3/h)	Sup. (m2)	Vol. Int. dm3	Flecha (m)	Deses. Eléctrico Pot. (W)	Tipo Desesc.	MODELO	CÓDIGO	Precio EUROS
Te=-8ºC AT=8K	Te=-8ºC AT=8K	Te=-25ºC AT=7K											
1,77	2,09	1,63	2	250	2.000	8	2,4	7	1.400	Eléctrico	**HEC 2502 08 6D**	202.206.0007	**1.025,00**
2,63	3,11	2,31			2.200	12	3,4	8	2.000		**HEC 2502 12 6D**	202.206.0008	**1.227,00**

Separación de Aletas 7 mm. con Resistencia

Capacidad (Kw) R134	Capacidad (Kw) R449		Nº Vent.	Vent. mm	Caudal (m3/h)	Sup. (m2)	Vol. Int. dm3	Flecha (m)	Deses. Eléctrico Pot. (W)	Tipo Desesc.	MODELO	CÓDIGO	Precio EUROS
Te=-8ºC AT=8K	Te=-8ºC AT=8K	Te=-25ºC AT=7K											
1,84	2,18	1,71	1	300	1.340	10	2,9	8	1.710	Elëctrico	**HEC 3001 10 7D**	202.206.0009	**998,00**
3,68	4,36	3,41	2		2.680	20	5,4	10	3.090		**HEC 3002 20 7D**	202.206.0010	**1.605,00**
5,26	6,23	4,87	3		4.020	30	7,8	12	4.500		**HEC 3003 30 7D**	202.206.0011	**2.292,00**
7,37	8,71	6,82	4		5.360	41	10,3	14	6.000		**HEC 3004 41 7D**	202.206.0012	**2.940,00**

- Ventiladores de alto rendimiento
- Intercambiador de calor de alta eficiencia
- Bajo nivel de ruido
- Facilidad de instalación y mantenimiento
- Bajo consumo de energía
- Mejor costo-beneficio
- Separación de aletas en varias medidas
- Versión de descongelado por gas caliente disponible bajo petición
- Termostato de seguridad de descongelado disponible bajo petición

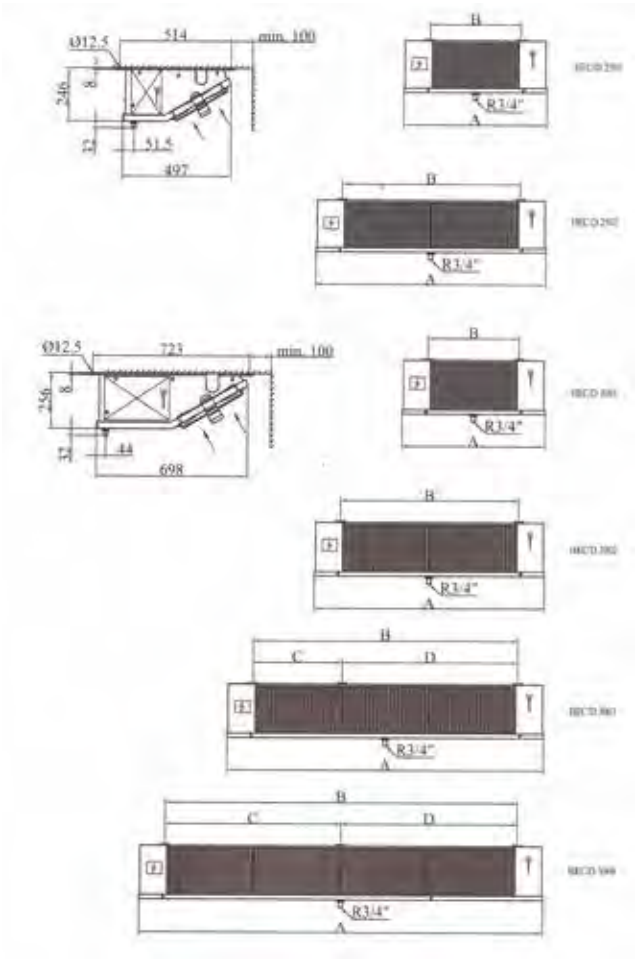

DIMENSIONES

	A	B	C	D
HEC 2502 08 6D	1.062	822	-	-
HEC 2502 12 6D	1.462	1.222	-	-
HEC 3001 10 7D	915	620	-	-
HEC 3002 20 7D	1.515	1.222	-	-
HEC 3003 30 7D	2.117	1.823	620	1.203
HEC 3004 41 7D	2.717	2.425	1.222	1.203

Medidas en mm.

Evaporador de Techo Doble Flujo
Serie Comercial HED

Separación de Aletas 4 mm. sin Resistencia

	Capacidad (Kw) R134		Capacidad (Kw) R449	Nº Vent.	Vent. mm	Caudal (m3/h)	Sup. (m2)	Vol. Int. dm3	Flecha (m)	Deses. Eléctrico Pot. (W)	Tipo Desesc.	MODELO	CÓDIGO	Precio EUROS
	Te=0ºC AT=10K	Te=-8ºC AT=8K	Te=-8ºC AT=8K											
L	3,73	2,48	2,94	1	350	2.000	16	3,4	2 X 6	1.500	Aire	**HED 3501 16 4**	201.206.0005	**1.130,00**
N	4,57	3,04	3,60			2.950			2 X 9					
L	7,46	4,97	5,87	2		4.000	31	6,4	2 X 7	2.500		**HED 3502 31 4**	201.206.0006	**1.669,00**
N	9,11	6,08	7,19			5.900			2 X 10					
L	11,19	7,44	8,80	3		6.000	47	9,3	2 X 8	3.500		**HED 3503 47 4**	201.206.0007	**2.319,00**
N	13,71	9,11	10,78			8.850			2 X 11					
L	14,89	9,92	11,74	4		8.000	62	12,3	2 X 9	5.300		**HED 3504 62 4**	201.206.0008	**3.507,00**
N	17,87	11,90	14,08			11.800			2 X 12					

L / N DOBLE VELOCIDAD DEL VENTILADOR

Separación de Aletas 6 mm. con Resistencia

	Capacidad (Kw) R134		Capacidad (Kw) R449	Nº Vent.	Vent. mm	Caudal (m3/h)	Sup. (m2)	Vol. Int. dm3	Flecha (m)	Deses. Eléctrico Pot. (W)	Tipo Desesc.	MODELO	CÓDIGO	Precio EUROS
	Te=0ºC AT=10K	Te=-8ºC AT=8K	Te=-8ºC AT=8K											
L	3,13	2,08	2,46	1	350	2.105	11	3,4	2 X 6	1.500	Eléctrico	**HED 3501 11 6-D**	201.206.0009	**1.147,00**
N	3,83	2,56	3,03			3.105			2 X 9					
L	6,27	4,17	4,93	2		4.211	22	6,4	2 X 7	2.500		**HED 3502 22 6-D**	201.206.0010	**1.780,00**
N	7,67	5,11	6,04			6.211			2 X 10					
L	9,38	6,25	7,39	3		6.316	32	9,3	2 X 8	3.500		**HED 3503 32 6-D**	201.206.0011	**2.967,00**
N	11,55	7,66	9,06			9.316			2 X 11					
L	12,54	8,34	9,87	4		8.421	43	12,3	2 X 9	5.300		**HED 3504 43 6-D**	201.206.0012	**3.642,00**
N	15,07	10,02	11,85			12.421			2 X 12					

L / N DOBLE VELOCIDAD DEL VENTILADOR

- Ventiladores de alto rendimiento
- Intercambiador de calor de alta eficiencia
- Bajo nivel de ruido
- Facilidad de instalación y mantenimiento
- Bajo consumo de energía
- Mejor costo-beneficio
- Separación de aletas en varias medidas
- Versión de descongelado por gas caliente disponible bajo petición
- Termostato de seguridad de descongelado disponible bajo petición

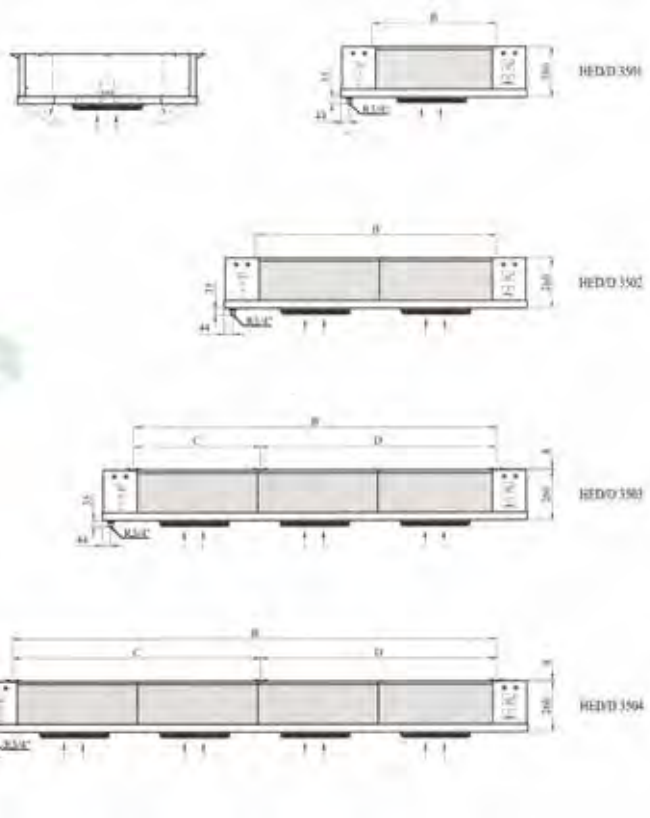

DIMENSIONES

		A	B	C	D
HED 3501 16 4-D	HED 3501 11 6-D	963	640	-	-
HED 3502 31 4-D	HED 3502 22 6-D	1.565	1.242	-	-
HED 3503 47 4-D	HED 3503 32 6-D	2.167	1844	640	1024
HED 3504 62 4-D	HED 3504 43 6-D	2.769	2.446	1242	1024

Medidas en mm.

Evaporador Cúbico
Serie Comercial HEA

Separación de Aletas 4 mm. con Resistencia

Capacidad (Kw) R134	Capacidad (Kw) R449		Nº Vent.	Vent. mm	Caudal (m3/h)	Sup. (m2)	Vol. Int. dm3	Flecha (m)	Deses. Eléctrico Pot. (W)	Tipo Desesc.	MODELO	CÓDIGO	Precio EUROS
Te=-8ºC AT=8K	Te=-8ºC AT=8K	Te=-25ºC AT=7K											
1,66	1,96	1,43	1	250	900	9	1,8	4	1.320	Eléctrico	**HEA 2501 09 4D**	203.206.0001	**729,00**
3,21	3,80	2,76	2		1.800	17	3,2	7	2.190		**HEA 2502 17 4D**	203.206.0002	**1.187,00**
2,18	2,57	1,88	1	300	1.800	12	2,4	5	1.760		**HEA 3001 12 4D**	203.206.0003	**930,00**
4,41	5,21	3,81	2		3.600	23	4,3	7	2.920		**HEA 3002 23 4D**	203.206.0004	**1.430,00**
6,69	7,91	5,76	3		5.400	35	6,2	10	4.120		**HEA 3003 35 4D**	203.206.0005	**1.955,00**
8,09	9,57	6,90	2	400	7.790	40	7,2	12	5.150		**HEA 4002 40 4D**	203.206.0006	**2.185,00**
10,21	12,08	8,70	3		11.685	54	9,6	13	6.550		**HEA 4003 54 4D**	203.206.0007	**2.844,00**

Separación de Aletas 6 mm. con Resistencia

Capacidad (Kw) R134	Capacidad (Kw) R449		Nº Vent.	Vent. mm	Caudal (m3/h)	Sup. (m2)	Vol. Int. dm3	Flecha (m)	Deses. Eléctrico Pot. (W)	Tipo Desesc.	MODELO	CÓDIGO	Precio EUROS
Te=-8ºC AT=8K	Te=-8ºC AT=8K	Te=-25ºC AT=7K											
1,40	1,65	1,20	1	250	950	6	1,8	4	1.320	Eléctrico	**HEA 2501 06 6D**	203.206.0008	**702,00**
2,69	3,18	2,32	2		1.900	11	3,2	7	2.190		**HEA 2502 11 6D**	203.206.0009	**1.147,00**
1,83	2,17	1,58	1	300	1.900	8	2,4	5	1.760		**HEA 3001 08 6D**	203.206.0010	**943,00**
3,71	4,39	3,20	2		3.800	15	4,3	7	2.920		**HEA 3002 15 6D**	203.206.0011	**1.457,00**
5,62	6,64	4,84	3		5.700	23	6,2	10	4.120		**HEA 3003 23 6D**	203.206.0012	**1.820,00**
3,51	4,15	2,99	1	400	4.100	13	3,5	9	2.750		**HEA 4001 13 6D**	203.206.0013	**1.348,00**
6,79	8,03	5,80	2		8.200	27	7,2	12	5.150		**HEA 4002 27 6D**	203.206.0014	**2.158,00**
5,12	6,05	4,41	1	450	7.400	20	5,5	13	3.650		**HEA 4501 20 6D**	203.206.0015	**1.658,00**
10,19	12,06	8,82	2		14.800	41	10,5	15	6.550		**HEA 4502 41 6D**	203.206.0016	**2.764,00**

- Ventiladores de alto rendimiento
- Intercambiador de calor de alta eficiencia
- Bajo nivel de ruido
- Facilidad de instalación y mantenimiento
- Bajo consumo de energía
- Mejor costo-beneficio
- Separación de aletas en varias medidas
- Versión de descongelado por gas caliente disponible bajo petición
- Termostato de seguridad de descongelado disponible bajo petición

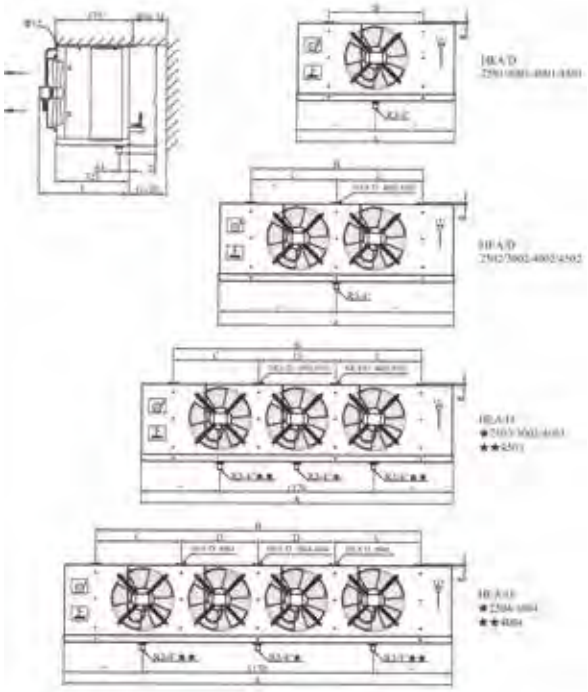

DIMENSIONES

	A	B	C	D
HEA2501/3001	702	420	-	-
HEA2502/3002/4501	1.094	812	-	-
HEA 3003	1.486	1.204	-	-
HEA 4002	1.486	1.204	602	-
HEA 4003	1.878	1.596	551	494
HEA 4001	912	630	-	-
HEA 4502	1.878	1596	798	-
HEA 2504	1.878	1596	-	-

Medidas en mm.

Evaporador Cúbico
Serie Comercial HEA

Separación de Aletas 9 mm. con Resistencia

Capacidad (Kw) R134	Capacidad (Kw) R449		Nº Vent.	Vent. mm	Caudal (m3/h)	Sup. (m2)	Vol. Int. dm3	Flecha (m)	Deses. Eléctrico Pot. (W)	Tipo Desesc.	MODELO	CÓDIGO	Precio EUROS
Te=-8ºC AT=8K	Te=-8ºC AT=8K	Te=-25ºC AT=7K											
2,27	2,68	1,96	2	250	2.000	8	3,2	7	2.190	Eléctrico	**HEA 2502 08 9D**	203.206.0017	**1.120,00**
4,45	5,26	3,83	4		4.000	16	6,1	9	3.930		**HEA 2504 16 9D**	203.206.0018	**1.572,00**
3,12	3,70	2,70	2	300	4.000	10	4,3	7	2.920		**HEA 3002 10 9D**	203.206.0019	**1.308,00**
5,71	6,75	4,86	2	400	8.632	18	7,2	12	5.150		**HEA 4002 18 9D**	203.206.0020	**1.698,00**
7,21	8,53	6,14	3		12.947	24	9,6	13	6.550		**HEA 4003 24 9D**	203.206.0021	**2.238,00**
8,57	10,14	7,41	2	450	15.579	28	10,5	15	6.550		**HEA 4502 28 9D**	203.206.0022	**2.815,00**

- Ventiladores de alto rendimiento
- Intercambiador de calor de alta eficiencia
- Bajo nivel de ruido
- Facilidad de instalación y mantenimiento
- Bajo consumo de energía
- Mejor costo-beneficio
- Separación de aletas en varias medidas
- Versión de descongelado por gas caliente disponible bajo petición
- Termostato de seguridad de descongelado disponible bajo petición

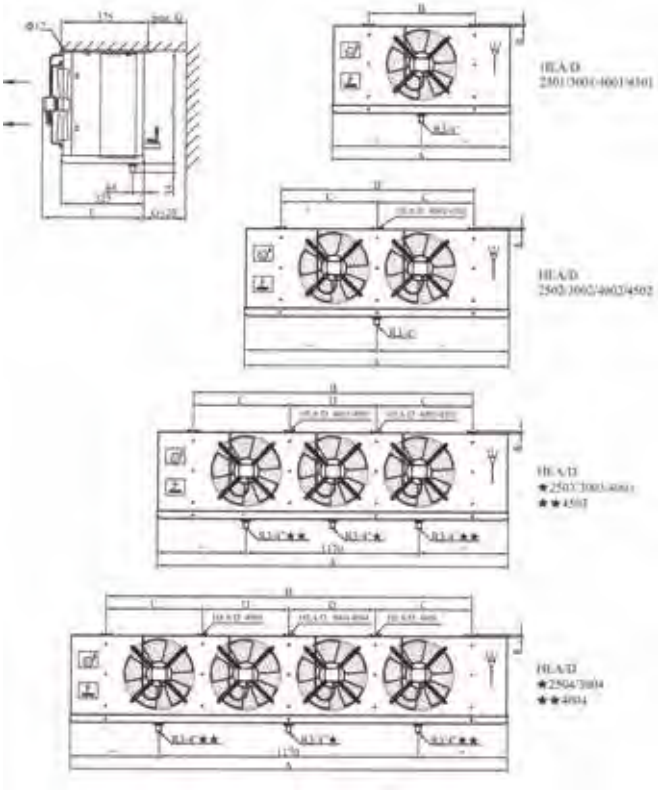

DIMENSIONES

	A	B	C	D
HEA2501/3001	702	420	-	-
HEA2502/3002/4501	1.094	812	-	-
HEA 3003	1.486	1.204	-	-
HEA 4002	1.486	1.204	602	-
HEA 4003	1.878	1.596	551	494
HEA 4001	912	630	-	-
HEA 4502	1.878	1596	798	-
HEA 2504	1.878	1596	-	

Medidas en mm.

En un futuro muy próximo los refrigerantes halógenos serán sustituidos por los nuevos fluidos con bajo impacto medioambiental. Modine, anticipándose en el tiempo, ha creado una gama completa de unit coolers, gas coolers para aplicaciones comerciales e industriales que funcionan con CO_2.

ECO™ heat transfer coolers

MODINE®

CO_2 SOLUCIONES

EXPERIENCIA

Modine ha desarrollado e introducido en el mundo:

- **Más de 4000 CO_2 Gas Coolers**
- **Más de 6000 CO_2 Unit Coolers**
- **Más de 80000 intercambiadores para CO_2**

INNOVACIÓN

Modine ha desarrollado una tecnología que permite la instalación eficiente de sus gas coolers en latitudes caracterizadas por una alta temperatura media del aire, como por ejemplo en el sur Europa.

AHORRO ENERGÉTICO

Los sistemas de CO_2 permiten de recuperar una parte importante del calor procesado, que se puede utilizar por ejemplo para climatizar los edificios.

FIABILIDAD

Gracias a las soluciones empleadas, las presiones de trabajo pueden llegar hasta 80 bar para los CO_2 unit coolers y 130 bar para los CO_2 gas coolers.

CO_2 COOLERS up to 80 bar DESIGN PRESSURE

CO_2 GAS COOLERS up to 130 bar DESIGN PRESSURE

F-GAS READY

Descubre la gama de productos más amplia en el mercado

www.modine.com

Mini Evaporadores Mural
Serie EP con tubo ranurado

ECO™ heat transfer coolers
MODINE

APLICACIÓN ALTA / MEDIA TEMPERATURA

Separación de aletas 3,5/7mm. / Ventiladores Ø 230mm.

Potencia (W) R-134a		Potencia (W) R-404A		Nº Vent.	Caudal (m³/h)	Superficie (m²)		Volumen Interno (dm³)	Flecha (m)	Potencia Desescarche (W)	MODELO	CÓDIGO	Precio EUROS
Te=0ºC ΔT=10 TC=+10ºC	Te=-8ºC ΔT=8 TC=0ºC	Te=-8ºC ΔT=8 TC=0ºC	Te=-25ºC ΔT=7 TC=-18ºC			Int.	Ext.						
750	501	550	423	1	470	0,2	2,72		2	300	**EP-80**	200.200.0001	**370,00**
											EP-80 ED	200.200.0002	**423,00**
996	664	730	561	1	470	0,3	2,72		2	300	**EP-81**	200.200.0010	**379,00**
											EP-81 ED	200.200.0011	**431,00**
1.228	819	900	692	1	440	0,6	3,88		2	300	**EP-101**	200.200.0012	**418,00**
											EP-101 ED	200.200.0013	**451,00**
2.510	1.674	1.840	1.415	2	880	1,1	7,78		2	600	**EP-201***	200.200.0014	**744,00**
											EP-201 ED*	200.200.0015	**787,00**
3.765	2.512	2.760	2.122	3	1.320	1,8	11,65		2	900	**EP-301***	200.200.0016	**1.051,00**
											EP-301 ED*	200.200.0017	**1.108,00**

- **TC**=temperatura interior de la cámara. **ΔT**=diferencial de temperatura. **ΔT**=TC-Tª Evaporación.
- **ΔT:** es la diferencia de temperatura entre la Tª de entrada del aire en el evaporador y la Tª interior de la cámara.
- Material: aletas de aluminio y tubos de cobre ranurados.
- Motoventiladores eléctricos: Ø 230 (230V/1Ph).
- Temperatura de funcionamiento -35ºC a +40ºC.
- Modelos **ED** (desescarche eléctrico): resistencia eléctrica de acero inoxidable preparadas para la conexión a 230V/1Ph.
- Para las capacidades del enfriador de salmuera, utilice el software de selección "Scelte".

Nota: * Use válvula de expansión termostática con equilibrador de presión externo en los modelos **201** y **301**.

Capacidad Nominal (kW)	Peso* (kg)	Ventiladores		Ventilares EC**		Conexión (mm)		Desagüe (mm)	MODELOS
		Absor. (A)	Pot. (W)	Absor. (A)	Pot. (W)	Entrada	Salida		
0,55	6,4	0,35	53	0,09	13	12	12	16	**EP-80 / EP-80 ED**
0,73									**EP-81 / EP-81 ED**
0,9	7,1								**EP-101 / EP-101 ED**
1,84	12,1	0,7	106	0,18	26		16		**EP-201 / EP-201 ED**
2,76	16,8	1,05	159	0,27	39				**EP-301 / EP-301 ED**

* Dato de peso (kg) referente a modelos con descongelamiento eléctrico **ED**.
** Motoventiladores **EC** opcionales.

DIMENSIONES (mm)

Nº Vent	A	B	C
1	460	200	670
2	810		
3	1.160		

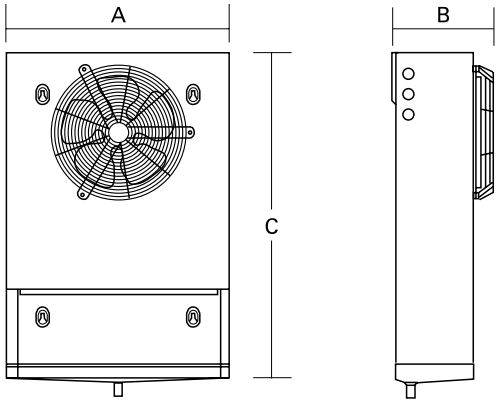

Mini Evaporadores Techo (1 Boca) Serie EVS/EVS-B

ECO™ heat transfer coolers
MODINE

APLICACIÓN ALTA / MEDIA (BAJA)TEMPERATURA

Separación de Aletas 3,5 / 7 mm. / Ventiladores Ø 200mm. 230 V. 1Ph.

Potencia (kW) R134a	Potencia (kW) R449A		Nº Vent.	Caudal m³/h	Superficie (m²)	Vol. Int. dm³	Flecha m	Deses. Eléctrico Pot. (W)	MODELO	CÓDIGO	Precio EUROS
Te=-8ºC ΔT=8 TC=0ºC	Te=-8ºC ΔT=8 TC=0ºC	Te=-25ºC ΔT=7 TC=-18ºC									
0,39	0,54	0,42	1	290	1,7	0,33	3	-	**EVS-41**	201.200.0082	**224,00**
								480	**EVS-41 ED**	201.200.0083	**252,00**
0,48	0,66	0,51	1	260	2,8	0,48	2,5	-	**EVS-61**	201.200.0084	**238,00**
								480	**EVS-61 ED**	201.200.0085	**278,00**
0,75	1,04	0,81	2	580	3,0	0,54	5	-	**EVS-101**	201.200.0086	**338,00**
								650	**EVS-101 ED**	201.200.0087	**384,00**
0,92	1,26	0,98	2	520	4,5	0,80	4,5	-	**EVS-131**	201.200.0088	**369,00**
								680	**EVS-131 ED**	201.200.0089	**414,00**
1,53	2,11	1,63	3	870	5,8	1,07	4,5	-	**EVS-181**	201.200.0090	**541,00**
								1.080	**EVS-181 ED**	201.200.0091	**599,00**
1,85	2,56	1,98	3	780	8,9	1,61	4	-	**EVS-291**	201.200.0080	**599,00**
								1.200	**EVS-291 ED**	201.200.0092	**667,00**

Separación de Aletas 4,5 / 9mm. / Ventiladores Ø 200mm. 230 V. 1Ph.

Potencia (kW) R134a	Potencia (kW) R449A		Nº Vent.	Caudal m³/h	Sup. (m²)	Vol. Int dm³	Flecha (m)	Deses. Eléctrico Pot. (W)	MODELO	CÓDIGO	Precio EUROS
Te=-8ºC ΔT=8 TC=0ºC	Te=-8ºC ΔT=8 TC=0ºC	Te=-25ºC ΔT=7 TC=-18ºC									
1,31	1,81	1,4	3	930	4,7	1,07	4,5	-	**EVS-B 181**	201.200.0100	**633,00**
								1.080	**EVS-B 181 ED**	201.200.0101	**691,00**
2,21	3,06	2,37	3	1.050	10,6	2,4	4,5	-	**EVS-B 391**	201.200.0093	**1.082,00**
								1.200	**EVS-B 391 ED**	201.200.0094	**1.162,00**
2,9	4,01	3,11	4	1.400	14,3	3,2	4,5	-	**EVS-B 521**	201.200.0095	**1.509,00**
								1.600	**EVS-B 521 ED**	201.200.0096	**1.604,00**

- TC=temperatura interior de la cámara.
- ΔT=diferencial de temperatura.
- ΔT=TC-Tª Evaporación.
- ΔT: es la diferencia de temperatura entre la Tª de entrada del aire en el evaporador y la Tª interior de la cámara.
- Material: aletas de aluminio y tubos de cobre estriados.
- Temp. de funcionamiento -35ºC a +40ºC.
- Modelos **ED** (desescarche eléctrico): resistencia eléctrica de acero inoxidable preparadas para la conexión a 230V/1Ph.

DIMENSIONES

Nº Vent	A	B	C
1	411	433	120
2	611		
3	1.111		
4	1.461		

Medidas en mm.

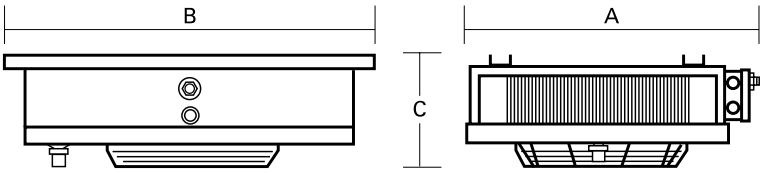

Mini Evaporadores Techo (doble boca) Serie MIC con tubo ranurado

ECO™ heat transfer coolers
MODINE

APLICACIÓN ALTA / MEDIA (BAJA)TEMPERATURA

Separación de aletas 4,5/9mm. / Ventiladores Ø 230mm.

Potencia (W) R134a		Potencia (W) R-404A		Nº Vent.	Caudal (m³/h)	Superficie (m²)		Volumen Interno (dm³)	Flecha (m)	Potencia Desescarche (W)	MODELO	CÓDIGO	Precio EUROS
Te=0ºC ΔT=10 TC=+10ºC	Te=-8ºC ΔT=8 TC=0ºC	Te=-8ºC ΔT=8 TC=0ºC	Te=-25ºC ΔT=5 TC=-20ºC			Int.	Ext.						
805	537	590	454	1	540	0,3	2,6	0,70	2 x 3	800	**MIC-80**	201.200.0075	**535,00**
											MIC-80 ED	201.200.0306	**643,00**
1.023	683	750	577	1	540	0,5	2,6	0,67	2 x 3	800	**MIC-81**	201.200.0307	**545,00**
											MIC-81 ED	201.200.0308	**655,00**
1.201	801	880	677	1	460	0,6	3,9	0,95	2 x 2,5	800	**MIC-101***	201.200.0309	**570,00**
											MIC-101 ED*	201.200.0310	**672,00**
2.033	1.356	1.490	1.146	2	1.080	1,0	5,2	1,33	2 x 3	1.600	**MIC-161***	201.200.0311	**788,00**
											MIC-161 ED*	201.200.0312	**939,00**
2.265	1.511	1.660	1.277	2	920	1,3	7,9	1,82	2 x 2,5	1.600	**MIC-201***	201.200.0313	**864,00**
											MIC-201 ED*	201.200.0314	**1.015,00**
3.520	2.348	2.580	1.984	3	1.380	2,1	11,8	2,85	2 x 2,5	2.400	**MIC-301***	201.200.0315	**1.170,00**
											MIC-301 ED*	201.200.0316	**1.334,00**
4.584	3.058	3.360	2.584	4	1.840	2,7	15,7	3,8	2 x 2,5	3.000	**MIC-401***	201.200.0317	**1.458,00**
											MIC-401 ED*	201.200.0318	**1.643,00**
5.853	3.904	4.290	3.299	5	2.300	3,4	19,7	4,75	2 x 2,5	3.600	**MIC-501***	201.200.0319	**1.740,00**
											MIC-501 ED*	201.200.0320	**1.970,00**

- **TC**=temperatura interior de la cámara. **ΔT**=diferencial de temperatura. **ΔT**=TC-Tª Evaporación.
- **ΔT**: es la diferencia de temperatura entre la Tª de entrada del aire en el evaporador y la Tª interior de la cámara.
- Material: aletas de aluminio y tubos de cobre ranurados.
- Motoventiladores eléctricos: Ø 230 (230V/1Ph).
- Temperatura de funcionamiento -35ºC a +40ºC.
- Modelos **ED** (desescarche eléctrico): resistencia eléctrica de acero inoxidable preparadas para la conexión a 230V/1Ph.
- Para las capacidades del enfriador de salmuera, utilice el software de selección "Scelte".

Nota: * Use válvula de expansión termostática con equilibrador de presión externo en los modelos del **101** al **501**.

Capacidad Nominal (kW)	Peso* (kg)	Ventiladores		Ventiladores EC**		Conexión (mm)		Desagüe (Ø GAS)	MODELOS
		Absor. (A)	Pot. (W)	Absor. (A)	Pot. (W)				
0,59	7,3	0,35	53	0,09	13	12	12	1/2	**MIC-80 / MIC-80 ED**
0,75									**MIC-81 / MIC-81 ED**
0,88	8,0						16		**MIC-101 / MIC-101 ED**
1,49	12,2	0,70	106	0,18	26				**MIC-161 / MIC-161 ED**
1,66	13,4								**MIC-201 / MIC-201 ED**
2,58	19,0	1,05	159	0,27	39				**MIC-301 / MIC-301 ED**
3,36	24,4	1,40	212	0,36	52		22		**MIC-401 / MIC-401 ED**
4,29	29,9	1,75	265	0,45	65				**MIC-501 / MIC-501 ED**

* Dato de peso (kg) referente a modelos con descongelamiento eléctrico **ED**.
** Motoventiladores **EC** opcionales.

DIMENSIONES (mm)

Nº Vent	A	B	C
1	500	585	172
2	800		185
3	1.100		
4	1.400		
5	1.700		

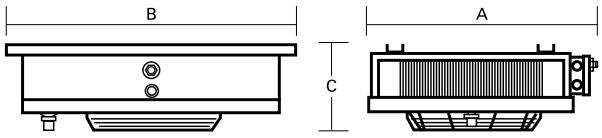

Evaporadores Techo (inclinados) Serie GME

ECO™ heat transfer coolers

MODINE

Novedad

APLICACIÓN ALTA / MEDIA TEMPERATURA

Separación de aletas 4mm. / Ventiladores Ø 250mm.

Potencia (kW) R134a		Potencia (kW) R449A	Nº Vent.	Caudal m³/h	Sup. Int/ext (m²)	Cap. circuito dm³	Flecha (m)	Pot. Deses. (kW)	MODELO	CÓDIGO	Precio EUROS
Te=0ºC ΔT=10 TC=10ºC	Te=-8ºC ΔT=8 TC=0ºC	Te=-8ºC ΔT=8 TC=0ºC									
1,22	0,82	1,1	1	670	0,4/3,9	0,8	6	0,45	**GME41GH4**	202.200.0196	**817,00**
									GME41GH4 ED	202.200.0197	**920,00**
1,45	0,97	1,31	1	600	0,6/5,2	1,2	5	0,45	**GME41EH4**	202.200.0198	**871,00**
									GME41EH4 ED	202.200.0199	**974,00**
2,46	1,64	2,22	2	1.340	0,8/7,8	1,6	7	0,9	**GME42GH4**	202.200.0200	**1.128,00**
									GME42GH4 ED	202.200.0201	**1.243,00**
2,68	1,78	2,41	2	1.200	1,1/10,4	2,3	6	0,9	**GME42EH4**	202.200.0202	**1.212,00**
									GME42EH4 ED	202.200.0203	**1.326,00**
3,34	2,23	3,01	3	2.010	1,2/11,7	2	9	1,33	**GME43GH4**	202.200.0204	**1.453,00**
									GME43GH4 ED	202.200.0205	**1.577,00**
4,28	2,85	3,86	3	1.800	1,7/15,6	3,4	7	1,33	**GME43EH4**	202.200.0206	**1.574,00**
									GME43EH4 ED	202.200.0207	**1.702,00**
4,66	3,11	4,2	4	2.680	1,4/15,6	2,7	10	1,75	**GME44GH4**	202.200.0208	**1.848,00**
									GME44GH4 ED	202.200.0209	**1.978,00**
5,42	3,61	4,88	4	2.400	2,3/20,8	4	9	1,75	**GME44EH4**	202.200.0210	**1.956,00**
									GME44EH4 ED	202.200.0211	**2.084,00**

- TC=temperatura interior de la cámara.
- ΔT=diferencial de temperatura.
- ΔT=TC-Tª Evaporación.
- ΔT: es la diferencia de temperatura entre la Tª de entrada del aire en el evaporador y la Tª interior de la cámara.
- Aplicación: cámaras frigoríficas.
- Material: aletas de aluminio y tubos de cobre estriados.
- Motoventiladores eléctricos: Ø 250 (230V/1Ph).
- Temp. de funcionamiento -35ºC a +40ºC.
- Modelos **ED** (desescarche eléctrico): resistencia eléctrica de acero inoxidable preparadas para la conexión a 230V/1Ph.

Capacidad nominal (kW)	Peso* (kg)	Ventiladores		Ventiladores EC**		Conex. drenaje Øgas	MODELOS
		Absor. (A)	Pot. (W)	Absor. (A)	Pot. (W)		
0,9	11,5	0,68	95	0,19	26	1	**GME41GH4/ED**
1,06	12,5						**GME41EH4/ED**
1,8	18	1,36	190	0,38			**GME42GH4/ED**
1,96	19,5						**GME42EH4/ED**
2,44	28,5	2,04	285	0,57			**GME43GH4/ED**
3,14	30,5						**GME43EH4/ED**
3,41	32	2,72	380	0,76			**GME44GH4/ED**
3,97	35						**GME44EH4/ED**

* Dato de peso (kg) referente a modelos con descongelamiento eléctrico **ED**.
** Motoventiladores **EC** opcionales.

DIMENSIONES

Nº Vent	A	B	C
1	739	629	278
2	1.189	629	278
3	1.639	629	278
4	2.089	629	278

Medidas en mm.

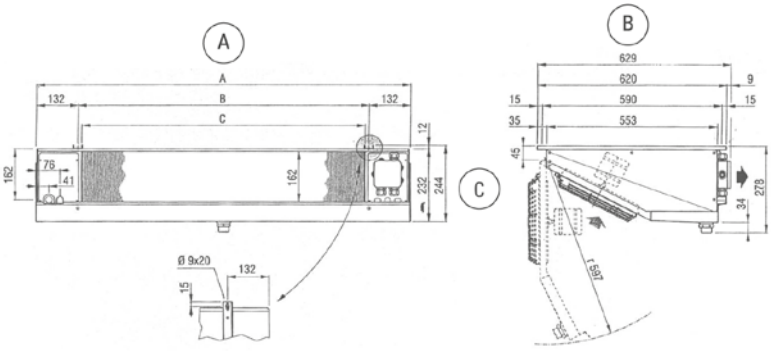

Evaporadores Techo (inclinados) Serie GME

Novedad

ECO™ heat transfer coolers

MODINE

APLICACIÓN MEDIA / BAJA TEMPERATURA

Separación de aletas 7mm. / Ventiladores Ø 250mm.

Potencia (kW) R134a	Potencia (kW) R449A		Nº Vent.	Caudal (m^3/h)	Sup. Int/ext (m^2)	Cap. circuito (dm^3)	Flecha (m)	Pot. Deses. (kW)	MODELO	CÓDIGO	Precio EUROS
Te=-8ºC ΔT=8 TC=0ºC	Te=-8ºC ΔT=8 TC= 0ºC	Te=-25ºC ΔT=7 TC=-18ºC									
0,63	0,85	0,68	1	760	0,4/2,4	0,8	7	0,67	**GME41GL7**	202.200.0212	**817,00**
									GME41GL7 ED	202.200.0213	**1.027,00**
0,8	1,09	0,88	1	710	0,6/3,1	1,2	6	0,67	**GME41EL7**	202.200.0214	**864,00**
									GME41EL7 ED	202.200.0215	**1.072,00**
0,89	1,21	0,97	1	670	0,7/3,9	1,4	6	0,67	**GME41FL7**	202.200.0216	**859,00**
									GME41FL7 ED	202.200.0217	**1.070,00**
1,29	1,74	1,4	2	1.520	0,8/4,7	1,6	8	1,35	**GME42GL7**	202.200.0218	**1.128,00**
									GME42GL7 ED	202.200.0219	**1.312,00**
1,56	2,11	1,7	2	1.420	1,1/6,3	2,3	7	1,35	**GME42EL7**	202.200.0220	**1.201,00**
									GME42EL7 ED	202.200.0221	**1.379,00**
1,8	2,43	1,95	2	1.340	1,4/7,8	2,7	7	1,35	**GME42FL7**	202.200.0222	**1.235,00**
									GME42FL7 ED	202.200.0223	**1.414,00**
2,39	3,23	2,6	3	2.130	1,7/9,4	3,4	9	1,99	**GME43EL7**	202.200.0224	**1.545,00**
									GME43EL7 ED	202.200.0225	**1.742,00**
2,63	3,56	2,87	3	2.010	2/11,7	4	8	1,99	**GME43FL7**	202.200.0226	**1.588,00**
									GME43FL7 ED	202.200.0227	**1.792,00**
3,11	4,2	3,38	4	2.840	2/12,5	4	10	2,62	**GME44EL7**	202.200.0228	**1.927,00**
									GME44EL7 ED	202.200.0229	**2.145,00**
3,56	4,81	3,87	4	2.680	2,7/15,7	5,3	9	2,62	**GME44FL7**	202.200.0230	**1.990,00**
									GME44FL7 ED	202.200.0231	**2.203,00**

- TC=temperatura interior de la cámara.
- ΔT=diferencial de temperatura.
- ΔT=TC-Tª Evaporación.
- ΔT: es la diferencia de temperatura entre la Tª de entrada del aire en el evaporador y la Tª interior de la cámara.
- Aplicación: cámaras frigoríficas.
- Material: aletas de aluminio y tubos de cobre estriados.
- Motoventiladores eléctricos: Ø 250 (230V/1Ph).
- Temp. de funcionamiento -35ºC a +40ºC.
- Modelos **ED** (desescarche eléctrico): resistencia eléctrica de acero inoxidable preparadas para la conexión a 230V/1Ph.

Capacidad nominal (kW)	Peso* (kg)	Ventiladores		Ventiladores EC**		Conex. drenaje Øgas	MODELOS
		Absor. (A)	Pot. (W)	Absor. (A)	Pot. (W)		
0,69	11	0,68	95	0,19	26	1	**GME41GL7/ED**
0,88	12						**GME41EL7/ED**
0,98	13						**GME41FL7/ED**
1,42	17	1,36	190	0,38			**GME42GL7/ED**
1,75	18,5						**GME42EL7/ED**
1,97	20						**GME42FL7/ED**
2,63	27	2,04	285	0,57			**GME43EL7/ED**
2,89	29						**GME43FL7/ED**
3,41	30	2,72	380	0,76			**GME44EL7/ED**
3,91	33						**GME44FL7/ED**

* Dato de peso (kg) referente a modelos con descongelamiento eléctrico **ED**.
** Motoventiladores **EC** opcionales.

DIMENSIONES

Nº Vent	A	B	C
1	739	629	278
2	1.189	629	278
3	1.639	629	278
4	2.089	629	278

Medidas en mm.

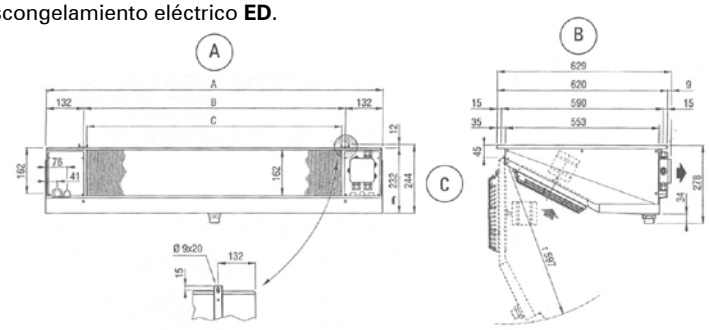

Evaporadores Techo (inclinados) Serie GSE

Novedad

ECO™ heat transfer coolers
MODINE

APLICACIÓN ALTA / MEDIA / BAJA TEMPERATURA

Separación de aletas 4 mm. / Ventiladores Ø 315mm.

Potencia (kW) R134a		Potencia (kW) R449A	Nº Vent.	Caudal m³/h	Sup. Int/ext (m²)	Cap. circuito (dm³)	Flecha (m)	Pot. Deses. (kW)	MODELO	CÓDIGO	Precio EUROS
Te=0ºC ΔT=10 TC=10ºC	Te=-8ºC ΔT=8 TC=0ºC	Te=-8ºC ΔT=8 TC=0ºC									
2,73	1,82	2,46	1	1.000	0,8/10	1,2	8	1,2	**GSE31AH4**	202.200.0232	**1.157,00**
									GSE31AH4 ED	202.200.0233	**1.473,00**
5,6	3,73	5,05	2	2.000	1,6/20	2,4	9	2,25	**GSE32AH4**	202.200.0234	**1.888,00**
									GSE32AH4 ED	202.200.0235	**2.237,00**
8,46	5,64	7,62	3	3.000	2,3/30	3,6	11	3,3	**GSE33AH4**	202.200.0236	**2.620,00**
									GSE33AH4 ED	202.200.0237	**2.945,00**
11,18	7,46	10,08	4	4.000	3,1/40	4,8	13	4,35	**GSE34AH4**	202.200.0238	**3.305,00**
									GSE34AH4 ED	202.200.0239	**3.757,00**

Separación de aletas 7mm. / Ventiladores Ø 315mm.

Potencia (kW) R134a	Potencia (kW) R449A		Nº Vent.	Caudal m³/h	Sup. Int/ext (m²)	Cap. circuito (dm³)	Flecha (m)	Pot. Deses. (kW)	MODELO	CÓDIGO	Precio EUROS
Te=-8ºC ΔT=8 TC=0ºC	Te=-8ºC ΔT=8 TC=0ºC	Te=-25ºC ΔT=7 TC=-18ºC									
1,91	2,58	2,36	1	1.090	1/7,8	1,5	9	1,5	**GSE31BL7**	202.200.0240	**1.235,00**
									GSE31BL7 ED	202.200.0241	**1.611,00**
3,91	5,29	4,85	2	2.180	2/15,6	3	10	3	**GSE32BL7**	202.200.0242	**1.946,00**
									GSE32BL7 ED	202.200.0243	**2.357,00**
5,73	7,74	7,11	3	3.270	3/23,4	4,5	12	4,5	**GSE33BL7**	202.200.0244	**2.737,00**
									GSE33BL7 ED	202.200.0245	**3.321,00**
7,28	9,84	9,03	4	4.360	4/31,2	6	14	6	**GSE34BL7**	202.200.0246	**3.447,00**
									GSE34BL7 ED	202.200.0247	**3.855,00**

- TC=temperatura interior de la cámara.
- ΔT=diferencial de temperatura.
- ΔT=TC-Tª Evaporación.
- ΔT: es la diferencia de temperatura entre la Tª de entrada del aire en el evaporador y la Tª interior de la cámara.
- Aplicación: cámaras frigoríficas.
- Material: aletas de aluminio y tubos de cobre estriados.
- Motoventiladores eléctricos: Ø 250 (230V/1Ph).
- Temp. de funcionamiento -35ºC a +40ºC.
- Modelos **ED** (desescarche eléctrico): resistencia eléctrica de acero inoxidable preparadas para la conexión a 230V/1Ph.

Capacidad nominal (kW)	Peso* (kg)	Ventiladores		Ventiladores EC**		Conexión (mm)		Desagüe Ø(GAS)	MODELO
		Absor. (A)	Pot. (W)	Absor. (A)	Pot. (W)	Entrada	Salida		
2	18	0,49	106	0,74	85	12	16	1	**GSE31AH4/ED**
4,1	29	0,97	212	1,48	170		22		**GSE32AH4/ED**
6,2	45	1,47	318	2,22	255		28		**GSE33AH4/ED**
8,2	60	1,96	424	2,96	340	16			**GSE34AH4/ED**
2,1	19	0,49	106	0,74	85	12	16		**GSE31BL7/ED**
4,3	30	0,97	212	1,48	170		22		**GSE32BL7/ED**
6,3	46	1,47	318	2,22	255		28		**GSE33BL7/ED**
8	62	1,96	424	2,96	340	16			**GSE34BL7/ED**

* Dato de peso (kg) referente a modelos con descongelamiento eléctrico **ED**.
** Motoventiladores **EC** opcionales.

DIMENSIONES

Nº Vent	A	B	C
1	810	880	235
2	1.360		
3	1.910		
4	2.460		

Medidas en mm.

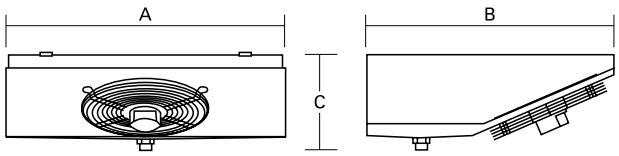

Evaporadores Bajo Perfil CO_2 Serie CGS 80 bar.

Novedad

ECO™ heat transfer coolers
MODINE

ALTA TEMPERATURA

Separación de aletas 4 mm. / Ventilador Ø 250mm.

Potencia (W) CO2 Te= 0ºC ΔT=10 TC= 10ºC	Nº Vent.	Caudal m3/h	Sup. Int/ext (m2)	Cap. circuito (dm3)	Flecha (m)	Pot. Deses. (kW)	MODELO	CÓDIGO	Precio EUROS
1.580	1	700	0,2/4	0,5	6	0,45	**CGS21GH4**	202.200.0288	**881,00**
							CGS21GH4 ED	202.200.0289	**991,00**
2.170		635	0,25/5,3	0,6	5	0,45	**CGS21EH4**	202.200.0290	**939,00**
							CGS21EH4 ED	202.200.0291	**1.051,00**
3.610	2	1.400	0,4/8	1	7	0,9	**CGS22GH4**	202.200.0292	**1.218,00**
							CGS22GH4 ED	202.200.0293	**1.322,00**
4.710		1.270	0,5/10,6	1,2	6	0,9	**CGS22EH4**	202.200.0294	**1.288,00**
							CGS22EH4 ED	202.200.0295	**1.409,00**
5.650	3	2.100	0,6/12	1,8	9	1,33	**CGS23GH4**	202.200.0296	**1.545,00**
							CGS23GH4 ED	202.200.0297	**1.676,00**
3.450		1.900	0,75/15,9	2,1	7	1,33	**CGS23EH4**	202.200.0298	**1.672,00**
							CGS23EH4 ED	202.200.0299	**1.808,00**
7.640	4	2.800	0,8/16	2,4	10	1,75	**CGS24GH4**	202.200.0300	**1.964,00**
							CGS24GH4 ED	202.200.0301	**2.102,00**
9.570		2.540	1/21,2	2,8	9	1,75	**CGS24EH4**	202.200.0302	**2.079,00**
							CGS24EH4 ED	202.200.0303	**2.215,00**

Capacidad nominal (kW)	Peso* (kg)	Ventiladores		Ventiladores EC**		Conexión (mm)		Desagüe Ø(GAS)	MODELO
		Absor. (A)	Pot. (W)	Absor. (A)	Pot. (W)	Entrada	Salida		
0,65	12	0,68	95	0,19	26	12		1	**CGS21GH4/ED**
0,88	13								**CGS21EH4/ED**
1,47	19	1,36	190	0,38					**CGS22GH4/ED**
1,92	21								**CGS22EH4/ED**
2,31	26	2,04	285	0,57					**CGS23GH4/ED**
2,95	28								**CGS23EH4/ED**
3,12	32	2,72	380	0,76					**CGS24GH4/ED**
3,91	35								**CGS24EH4/ED**

* Dato de peso (kg) referente a modelos con descongelamiento eléctrico **ED**.
** Motoventiladores **EC** opcionales.

- TC=temperatura interior de la cámara.
- ΔT: es la diferencia de temperatura entre la Tª de entrada del aire en el evaporador y la Tª interior de la cámara.
- Aplicación: todo tipo de habitaciones frías de CO2.
- Material: aletas de aluminio y tubos de cobre estriados.
- Temp de la cámara (≥+2ºC): separación de aletas 4 mm.
- Motoventiladores eléctricos: diámetro 250 mm, 230V/1Ph.
- Modelos ED (desescarche eléctrico): resistencia eléctrica de acero inoxidable preparadas para la conexión a 400V/3Ph.

DIMENSIONES (mm)

Nº Vent	A	B	C
1	629	739	244
2		1.189	
3		1.639	
4		2.089	

Evaporadores Bajo Perfil CO_2 Serie CGS 80 bar.

Novedad

ECO™ heat transfer coolers
MODINE

ALTA TEMPERATURA

Separación de aletas 4 mm. / Ventilador Ø 315mm.

Potencia (W) CO2 Te= 0ºC ΔT=10 TC= 10ºC	Nº Vent.	Caudal m3/h	Sup. Int/ext (m2)	Cap. circuito (dm3)	Flecha (m)	Pot. Deses. (kW)	MODELO	CÓDIGO	Precio EUROS
4.900	1	1.000	0,5/10	1,1	8	1,2	**CGS31AH4**	202.200.0324	**1.229,00**
							CGS31AH4 ED	202.200.0325	**1.564,00**
10.040	2	2.000	1/20	2,2	9	2,25	**CGS32AH4**	202.200.0326	**2.006,00**
							CGS32AH4 ED	202.200.0327	**2.377,00**
15.190	3	3.000	1,5/30	3,3	11	3,3	**CGS33AH4**	202.200.0328	**2.784,00**
							CGS33AH4 ED	202.200.0329	**3.129,00**
20.090	4	4.000	2/40	4,4	13	4,35	**CGS34AH4**	202.200.0330	**3.512,00**
							CGS34AH4 ED	202.200.0331	**3.991,00**

Capacidad nominal (kW)	Peso* (kg)	Ventiladores		Ventiladores EC**		Conexión (mm)		Desagüe Ø(GAS)	MODELO
		Absor. (A)	Pot. (W)	Absor. (A)	Pot. (W)	Entrada	Salida		
2,2	19	0,49	106	0,74	85	12	12	1	**CGS31AH4/ED**
4,4	30	0,97	212	1,48	170				**CGS32AH4/ED**
6,7	46	1,47	318	2,22	255		16		**CGS33AH4/ED**
8,9	62	1,96	424	2,96	340				**CGS34AH4/ED**

* Dato de peso (kg) referente a modelos con descongelamiento eléctrico **ED**.
** Motoventiladores **EC** opcionales.

- TC=temperatura interior de la cámara.
- ΔT: es la diferencia de temperatura entre la Tª de entrada del aire en el evaporador y la Tª interior de la cámara.
- Aplicación: todo tipo de habitaciones frías de CO2.
- Material: aletas de aluminio y tubos de cobre estriados.
- Temp de la cámara (≥+2ºC): separación de aletas 4 mm.
- Motoventiladores eléctricos: diámetro 315 mm, 230V/1Ph.
- Modelos ED (desescarche eléctrico): resistencia eléctrica de acero inoxidable preparadas para la conexión a 400V/3Ph.

DIMENSIONES (mm)

Nº Vent	A	B	C
1	980	860	235
2		1.410	
3		1.910	
4		2.510	

Evaporadores Bajo Perfil CO_2 Serie CGS 80 bar.

Novedad

ECO™ heat transfer coolers
MODINE

ALTA-MEDIA TEMPERATURA

Separación de aletas 3,5-7 mm. / Ventilador Ø 200mm.

Potencia (W) CO2 Te= 0ºC ΔT=10 TC= 10ºC	Potencia (W) CO2 Te=-8ºC ΔT=8 TC= 0ºC	Nº Vent.	Caudal m3/h	Sup. Int/ext (m2)	Cap. circuito (dm3)	Flecha (m)	Pot. Deses. (kW)	MODELO	CÓDIGO	Precio EUROS
460	310	1	290	0,1/1,6	0,33	3	0,48	**CGS11EH3**	202.200.0248	**254,00**
								CGS11EH3 ED	202.200.0249	**289,00**
530	360		260	0,2/2,6	0,48	2,5	0,48	**CGS11AH3**	202.200.0250	**271,00**
								CGS11AH3 ED	202.200.0251	**318,00**
940	640	2	580	0,2/2,8	0,54	5	0,65	**CGS12EH3**	202.200.0252	**392,00**
								CGS12EH3 ED	202.200.0253	**435,00**
1.100	750		520	0,4/4,1	0,8	4,5	0,68	**CGS12AH3**	202.200.0254	**420,00**
								CGS12AH3 ED	202.200.0255	**476,00**
1.790	1.230		565	0,6/6,2	1,2	4	0,68	**CGS12LH3**	202.200.0256	**682,00**
								CGS12LH3 ED	202.200.0257	**738,00**
2.280	1.630		690	0,9/9,3	1,8	4	0,85	**CGS12MH3**	202.200.0258	**898,00**
								CGS12MH3 ED	202.200.0259	**948,00**
1.740	1.190	3	870	0,5/5,3	1,07	4,5	1,08	**CGS13EH3**	202.200.0260	**617,00**
								CGS13EH3 ED	202.200.0261	**686,00**
1.940	1.320		780	0,7/8,2	1,61	4	1,2	**CGS13AH3**	202.200.0262	**686,00**
								CGS13AH3 ED	202.200.0263	**762,00**
3.220	2.300		980	1,1/12,3	2,4	4	1,2	**CGS13MH3**	202.200.0264	**1.113,00**
								CGS13MH3 ED	202.200.0265	**1.175,00**
3.940	2.690	4	1.300	1,5/16,6	3,2	4	1,6	**CGS14MH3**	202.200.0266	**1.538,00**
								CGS14MH3 ED	202.200.0267	**1.616,00**

Capacidad nominal (kW)	Peso* (kg)	Ventiladores Absor. (A)	Ventiladores Pot. (W)	Ventiladores EC** Absor. (A)	Ventiladores EC** Pot. (W)	Conexión (mm) Entrada	Conexión (mm) Salida	Desagüe Ø(GAS)	MODELO
0,35	4,3	0,,35	53	0,07	11	10	12	1/2	**CGS11EH3/ED**
0,42	4,9								**CGS11AH3/ED**
0,73	7,1	0,7	106	0,14	22				**CGS12EH3/ED**
0,85	7,7								**CGS12AH3/ED**
1,23	10,7								**CGS12LH3/ED**
1,63	13,8								**CGS12MH3/ED**
1,36	11,1	1,05	159	0,21	33				**CGS13EH3/ED**
1,5	12,1								**CGS13AH3/ED**
2,3	17								**CGS13MH3/ED**
3,07	23	1,4	212	0,28	44				**CGS14MH3/ED**

* Dato de peso (kg) referente a modelos con descongelamiento eléctrico **ED**.
** Motoventiladores **EC** opcionales.

- TC=temperatura interior de la cámara.
- ΔT: es la diferencia de temperatura entre la Tª de entrada del aire en el evaporador y la Tª interior de la cámara.
- Aplicación: todo tipo de habitaciones frías de CO2.
- Material: aletas de aluminio y tubos de cobre estriados.
- Temp de la cámara (≥+2ºC): separación de aletas 3,5 - 7 mm.
- Motoventiladores eléctricos: diámetro 200 mm, 230V/1Ph.
- Modelos ED (desescarche eléctrico): resistencia eléctrica de acero inoxidable preparadas para la conexión a 400V/3Ph.

DIMENSIONES (mm)

Nº Vent	A	B	C
1	435	411	120
2		611	
3		1.111	170
4		1.461	

Evaporadores Bajo Perfil CO_2 Serie CGS 80 bar.

Novedad

ECO™ heat transfer coolers
MODINE

MEDIA-BAJA TEMPERATURA

Separación de aletas 4,5-9 mm. / Ventilador Ø 200mm.

Potencia (W) CO2 Te= -8ºC ΔT=8 TC= 0ºC	Potencia (W) CO2 Te=-25ºC ΔT=7 TC= -18ºC	Nº Vent.	Caudal m3/h	Sup. Int/ext (m2)	Cap. circuito (dm3)	Flecha (m)	Pot. Deses. (kW)	MODELO	CÓDIGO	Precio EUROS
300	240	1	310	0,1/1,3	0,33	3	0,48	**CGS11EL4**	202.200.0268	**331,00**
								CGS11EL4 ED	202.200.0269	**371,00**
350	280		280	02,/1,9	0,48	2,5	0,48	**CGS11AL4**	202.200.0270	**351,00**
								CGS11AL4 ED	202.200.0271	**399,00**
610	480	2	620	0,2/2,1	0,54	5	0,65	**CGS12EL4**	202.200.0272	**481,00**
								CGS12EL4 ED	202.200.0273	**526,00**
710	570		560	0,4/3,2	0,8	4,5	0,68	**CGS12AL4**	202.200.0274	**515,00**
								CGS12AL4 ED	202.200.0275	**563,00**
1.040	840		605	0,6/4,8	1,2	4,5	0,68	**CGS12LL4**	202.200.0276	**759,00**
								CGS12LL4 ED	202.200.0277	**810,00**
1.370	1.110		740	0,9/7,2	1,8	4,5	0,85	**CGS12ML4**	202.200.0278	**993,00**
								CGS12ML4 ED	202.200.0279	**1.045,00**
1.130	900	3	930	0,5/4,2	1,07	4,5	1,08	**CGS13EL4**	202.200.0280	**724,00**
								CGS13EL4 ED	202.200.0281	**790,00**
1.250	1.000		830	0,7/6,3	1,61	4	1,2	**CGS13AL4**	202.200.0282	**777,00**
								CGS13AL4 ED	202.200.0283	**857,00**
1.930	1.560		1.050	1,1/9,5	2,4	4,5	1,2	**CGS13ML4**	202.200.0284	**1.208,00**
								CGS13ML4 ED	202.200.0285	**1.300,00**
2.590	2.070	4	1.400	1,5/12,8	3,2	4,5	1,6	**CGS14ML4**	202.200.0286	**1.687,00**
								CGS14ML4 ED	202.200.0287	**1.793,00**

Capacidad nominal (kW)	Peso* (kg)	Ventiladores Absor. (A)	Ventiladores Pot. (W)	Ventiladores EC** Absor. (A)	Ventiladores EC** Pot. (W)	Conexión (mm) Entrada	Conexión (mm) Salida	Desagüe Ø(GAS)	MODELO
0,24	4,3	0,,35	53	0,07	11	10	12	1/2	**CGS11EL4/ED**
0,28	4,9								**CGS11AL4/ED**
0,48	7,1	0,7	106	0,14	22				**CGS12EL4/ED**
0,57	7,7								**CGS12AL4/ED**
0,84	10,7								**CGS12LL4/ED**
1,11	13,8								**CGS12ML4/ED**
0,9	11,1	1,05	159	0,21	33				**CGS13EL4/ED**
1	12,1								**CGS13AL4/ED**
1,56	17								**CGS13ML4/ED**
2,07	23	1,4	212	0,28	44				**CGS14ML4/ED**

* Dato de peso (kg) referente a modelos con descongelamiento eléctrico **ED**.
** Motoventiladores **EC** opcionales.

- TC=temperatura interior de la cámara.
- ΔT: es la diferencia de temperatura entre la Tª de entrada del aire en el evaporador y la Tª interior de la cámara.
- Aplicación: todo tipo de habitaciones frías de CO2.
- Material: aletas de aluminio y tubos de cobre estriados.
- Temp de la cámara (≥+2ºC): separación de aletas 4,5 - 9 mm.
- Motoventiladores eléctricos: diámetro 200 mm, 230V/1Ph.
- Modelos ED (desescarche eléctrico): resistencia eléctrica de acero inoxidable preparadas para la conexión a 400V/3Ph.

DIMENSIONES (mm)

Nº Vent	A	B	C
1	435	411	120
2		611	
3		1.111	170
4		1.461	

Evaporadores Bajo Perfil CO_2 Serie CGS 80 bar.

Novedad

ECO™ heat transfer coolers
MODINE

BAJA TEMPERATURA

Separación de aletas 7 mm. / Ventilador Ø 250mm.

Potencia (W) CO2 Te= -8ºC ΔT=8 TC= 0ºC	Potencia (W) CO2 Te=-25ºC ΔT=7 TC= -18ºC	Nº Vent.	Caudal m3/h	Sup. Int/ext (m2)	Cap. circuito (dm3)	Flecha (m)	Pot. Deses. (kW)	MODELO	CÓDIGO	Precio EUROS
440	350	1	790	0,2/2,4	0,5	7	0,67	**CGS21GL7**	202.200.0304	**868,00**
								CGS21GL7 ED	202.200.0305	**1.109,00**
690	550		740	0,25/3,2	0,6	6	0,67	**CGS21EL7**	202.200.0306	**918,00**
								CGS21EL7 ED	202.200.0307	**1.157,00**
800	640		710	0,3/4	0,7	6	0,67	**CGS21FL7**	202.200.0308	**913,00**
								CGS21FL7 ED	202.200.0309	**1.155,00**
990	790	2	1.580	0,4/4,8	1	8	1,35	**CGS22GL7**	202.200.0310	**1.199,00**
								CGS22GL7 ED	202.200.0311	**1.416,00**
1.530	1.220		1.480	0,5/6,4	1,2	7	1,35	**CGS22EL7**	202.200.0312	**1.276,00**
								CGS22EL7 ED	202.200.0313	**1.489,00**
1.720	1.370		1.425	0,6/8	1,4	7	1,35	**CGS22FL7**	202.200.0314	**1.313,00**
								CGS22FL7 ED	202.200.0315	**1.528,00**
4.930	3.940	3	2.225	0,75/9,6	1,8	9	1,99	**CGS23EL7**	202.200.0316	**1.643,00**
								CGS23EL7 ED	202.200.0317	**1.882,00**
2.610	2.090		2.130	0,9/12	2,1	8	1,99	**CGS23FL7**	202.200.0318	**1.688,00**
								CGS23FL7 ED	202.200.0319	**1.936,00**
3.100	2.480	4	2.950	1/12,8	2,4	10	2,62	**CGS24EL7**	202.200.0320	**2.047,00**
								CGS24EL7 ED	202.200.0321	**2.317,00**
3.400	2.720		2.850	1,2/16	2,8	9	2,62	**CGS24FL7**	202.200.0322	**2.116,00**
								CGS24FL7 ED	202.200.0323	**2.379,00**

Capacidad nominal (kW)	Peso* (kg)	Ventiladores Absor. (A)	Ventiladores Pot. (W)	Ventiladores EC** Absor. (A)	Ventiladores EC** Pot. (W)	Conexión (mm) Entrada	Conexión (mm) Salida	Desagüe Ø(GAS)	MODELO
0,,37	12	0,68	95	0,19	26	12		1	**CGS21GL7/ED**
0,59	13								**CGS21EL7/ED**
0,69	13								**CGS21FL7/ED**
0,85	19	1,36	190	0,38					**CGS22GL7/ED**
1,3	20								**CGS22EL7/ED**
1,47	21								**CGS22FL7/ED**
2	26	2,04	285	0,57					**CGS23EL7/ED**
2,23	28								**CGS23FL7/ED**
2,65	34	2,72	380	0,76					**CGS24EL7/ED**
2,9	36								**CGS24FL7/ED**

* Dato de peso (kg) referente a modelos con descongelamiento eléctrico **ED**.
** Motoventiladores **EC** opcionales.

- TC=temperatura interior de la cámara.
- ΔT: es la diferencia de temperatura entre la Tª de entrada del aire en el evaporador y la Tª interior de la cámara.
- Aplicación: todo tipo de habitaciones frías de CO2.
- Material: aletas de aluminio y tubos de cobre estriados.
- Temp de la cámara (≥+2ºC): separación de aletas 7 mm.
- Motoventiladores eléctricos: diámetro 250 mm, 230V/1Ph.
- Modelos ED (desescarche eléctrico): resistencia eléctrica de acero inoxidable preparadas para la conexión a 400V/3Ph.

DIMENSIONES (mm)

Nº Vent	A	B	C
1	629	739	244
2		1.189	
3		1.639	
4		2.089	

Evaporadores Bajo Perfil CO_2 Serie CGS 80 bar.

Novedad

ECO™ heat transfer coolers
MODINE

BAJA TEMPERATURA

Separación de aletas 7 mm. / Ventilador Ø 315mm.

Potencia (W) CO2		Nº Vent.	Caudal m3/h	Sup. Int/ext (m2)	Cap. circuito (dm3)	Flecha (m)	Pot. Deses. (kW)	MODELO	CÓDIGO	Precio EUROS
Te= -8ºC ΔT=8 TC= 0ºC	Te=-25ºC ΔT=7 TC= -18ºC									
2.460	1.960	1	1.090	0,6/7,8	1,4	9	1,5	**CGS31BL7**	202.200.0332	**1.313,00**
								CGS31BL7 ED	202.200.0333	**1.712,00**
5.040	4.020	2	2.180	1,2/15,6	2,8	10	2,7	**CGS32BL7**	202.200.0334	**2.068,00**
								CGS32BL7 ED	202.200.0335	**2.546,00**
7.370	5.890	3	3.270	1,8/23,4	4,2	12	4,2	**CGS33BL7**	202.200.0336	**2.908,00**
								CGS33BL7 ED	202.200.0337	**3.586,00**
9.370	7.490	4	4.360	2,4/31,2	5,6	14	5,4	**CGS34BL7**	202.200.0338	**3.662,00**
								CGS34BL7 ED	202.200.0339	**4.163,00**

Capacidad nominal (kW)	Peso* (kg)	Ventiladores		Ventiladores EC**		Conexión (mm)		Desagüe Ø(GAS)	MODELO
		Absor. (A)	Pot. (W)	Absor. (A)	Pot. (W)	Entrada	Salida		
1,6	19	0,49	106	0,74	85	12	12	1	**CGS31BL7/ED**
3	31	0,97	212	1,48	170				**CGS32BL7/ED**
4,7	48	1,47	318	2,22	255		16		**CGS33BL7/ED**
6	65	1,96	424	2,96	340				**CGS34BL7/ED**

* Dato de peso (kg) referente a modelos con descongelamiento eléctrico **ED**.
** Motoventiladores **EC** opcionales.

- TC=temperatura interior de la cámara.
- ΔT: es la diferencia de temperatura entre la Tª de entrada del aire en el evaporador y la Tª interior de la cámara.
- Aplicación: todo tipo de habitaciones frías de CO2.
- Material: aletas de aluminio y tubos de cobre estriados.
- Temp de la cámara (≥+2ºC): separación de aletas 7 mm.
- Motoventiladores eléctricos: diámetro 315 mm, 230V/1Ph.
- Modelos ED (desescarche eléctrico): resistencia eléctrica de acero inoxidable preparadas para la conexión a 400V/3Ph.

DIMENSIONES (mm)

Nº Vent	A	B	C
1	980	860	235
2		1.410	
3		1.910	
4		2.510	

Evaporadores Doble Flujo (inclinados) Serie LFE

ECO™ heat transfer coolers
MODINE

APLICACIÓN MEDIA / BAJA TEMPERATURA

Separación de aletas 5mm. / Ventiladores Ø 250mm.

Potencia (W) R134a Te = -8ºC ΔT = 8 TC = 0ºC	Potencia (W) R449A Te = -8ºC ΔT = 8 TC = 0ºC	Nº Vent.	Caudal m³/h	Sup. (m²)	dm³	Flecha m	Pot. Deses. (kW)	MODELO	CÓDIGO	Precio EUROS
2.660	3.670	2	1.350	26,8	5,4	2x4	2,55	**LFE-21EM5**	202.200.0053	**1.597,00**
								LFE-21EM5 ED	202.200.0054	**1.912,00**
3.330	4.610		1.500	40,1	7,8	2x4	3,30	**LFE-22EM5***	202.200.0055	**1.942,00**
								LFE-22EM5 ED*	202.200.0056	**2.238,00**
4.300	6.080		1.550	53,4	9,3	2x4	4,20	**LFE-23EM5***	202.200.0057	**2.268,00**
								LFE-23EM5 ED*	202.200.0058	**2.595,00**

Separación de aletas 5mm. / Ventiladores Ø 315mm.

Potencia (W) R134a Te = -8ºC ΔT = 8 TC = 0ºC	Potencia (W) R449A Te = -8ºC ΔT = 8 TC = 0ºC	Nº Vent.	Caudal m³/h	Sup. (m²)	dm³	Flecha m	Pot. Deses. (kW)	MODELO	CÓDIGO	Precio EUROS
6260	8660	2	3.350	66,8	11,5	2x6	6,00	**LFE-34EM5***	202.200.0059	**2.973,00**
								LFE-34EM5 ED*	202.200.0060	**3.341,00**
7580	10480	2	3.150	83,5	17,3	2x6	6,00	**LFE-34FM5***	202.200.0061	**3.546,00**
								LFE-34FM5 ED*	202.200.0062	**3.906,00**

- TC=temperatura interior de la cámara.
- ΔT=diferencial de temperatura.
- ΔT=TC-Tª Evaporación.
- ΔT: es la diferencia de temperatura entre la Tª de entrada del aire en el evaporador y la Tª interior de la cámara.
- Aplicación: cámaras frigoríficas.
- Temp.de la cámara (•-5ºC): separación de aletas 5mm.
- Material: aletas de aluminio y tubos de cobre estriados.
- Motoventiladores eléctricos: Ø 250 Y Ø 315 mm(230V/1Ph).
- Temp. de funcionamiento -35ºC a +40ºC.
- Modelos ED (desescarche eléctrico): resistencia eléctrica de acero inoxidable preparadas para la conexión a 400V/3Ph.

(*) En estos modelos emplear válvula termostática con equilibrador externo.

DIMENSIONES

MODELO	A	B	C
LFE-21EM 5	1.740	695	371
LFE-22EM 5	2.190	695	371
LFE-23EM 5	2.640	695	386
LFE-34EM 5	3.230	810	386
LFE-34FM 5	3.230	810	386

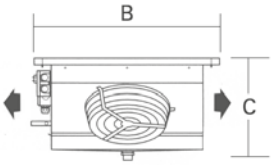

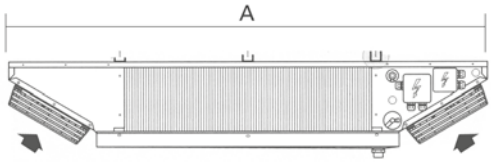

Medidas en mm.

Evaporadores Techo
Serie GDE

APLICACIÓN ALTA TEMPERATURA

Separación de aletas 3mm. / Ventiladores Ø 315mm. doble velocidad.

Velocidad Ventilador	Potencia (W) R134a Te=0ºC ΔT=10 TC=+10ºC	Potencia (W) R134a Te=-8ºC ΔT=8 TC=0ºC	Potencia (W) R404A Te=-8ºC ΔT=8 TC=0ºC	Nº Vent.	Caudal m³/h	Superficie (m²) Int.	Superficie (m²) Ext.	Volumen interno (dm³)	Flecha (m)	Potencia desescarche (W)	MODELO	CÓDIGO	Precio EUROS
Alta	3.906	2.605	2.863	1	1.450	0,95	17,4	1,65	2 x 7	1.500	**GDE 311 E3**	201.200.0211	**1.174,00**
Baja	3.255	2.171	2.386		1.150				2 x 5				
Alta	7.719	5.149	5.658	2	2.900	1,9	34,8	3,30	2 x 8	3.000	**GDE 312 E3**	201.200.0213	**1.867,00**
Baja	6.789	4.528	4.976		2.300				2 x 6				
Alta	11.625	7.754	8.521	3	4.350	2,85	52,2	4,95	2 x 9	4.500	**GDE 313 E3**	201.200.0215	**2.591,00**
Baja	10.137	6.761	7.430		3.450				2 x 7				
Alta	15.438	10.297	11.316	4	5.800	3,8	69,6	6,60	2 x 10	6.000	**GDE 314 E3**	201.200.0217	**3.274,00**
Baja	13.485	8.995	9.884		4.600				2 x 8				
Alta	19.251	12.840	14.110	5	7.250	4,75	87	8,25	2 x 12	7.500	**GDE 315 E3**	201.200.0219	**4.033,00**
Baja	16.833	11.228	12.338		5.750				2 x 9				
Alta	23.064	15.384	16.905	6	8.700	5,7	104,4	9,90	2 x 14	8.550	**GDE 316 E3**	201.200.0221	**5.001,00**
Baja	20.181	13.461	14.792		6.900				2 x 11				

- **TC**=temperatura interior de la cámara. **ΔT**= diferencial de temperatura. **ΔT**=TC-Tª Evaporación.

- **ΔT**: es la diferencia de temperatura entre la Tª de entrada del aire en el evaporador y la Tª interior de la cámara.
- Aplicación: salas de trabajo y similares.
- Material: aletas de aluminio y tubos de cobre estriados.
- Temperatura de la cámara (≥+2ºC): separación de aletas 3mm.
- Motoventiladores eléctricos: diámetro 315mm, 230V/1Ph.
- Motoventiladores **EC*** opcionales.
- Posibilidad de conexionado tanto a baja como a alta velocidad.
- Temperatura de funcionamiento -35ºC a +40ºC.
- Para las capacidades del enfriador de salmuera, utilice el software de selección "Scelte".

Nota: Use válvula de expansión termostática con equilibrador de presión externo en todos los modelos **GDE**.

Evaporadores Techo Serie GDE

ECO™ heat transfer coolers
MODINE

APLICACIÓN ALTA TEMPERATURA

Separación de aletas 4mm. / Ventiladores Ø 315mm. doble velocidad.

Velocidad Ventilador	Ventiladores		Ventiladores EC*		Conexión (mm)		Desagüe Ø (GAS)	MODELO
	Absor. (A)	Pot. (W)	Absor. (A)	Pot. (W)	Entrada	Salida		
Alta	0,5	110	0,7	83	12	16	1	**GDE 311 E3**
Baja	0,43	95	0,53	60				
Alta	1	220	1,4	166		22		**GDE 312 E3**
Baja	0,86	190	1,06	120				
Alta	1,5	330	2,1	249		28		**GDE 313 E3**
Baja	1,29	285	1,59	180				
Alta	2	440	2,8	332		35		**GDE 314 E3**
Baja	1,72	380	2,12	240				
Alta	2,5	550	3,5	415	16			**GDE 315 E3**
Baja	2,15	475	2,65	300				
Alta	3	660	4,2	498				**GDE 316 E3**
Baja	2,58	570	3,18	360				

DIMENSIONES (mm)

Nº Vent	A	B	C
1	885	860	258
2	1.435		
3	1.985		
4	2.535		
5	3.085		
6	3.635		

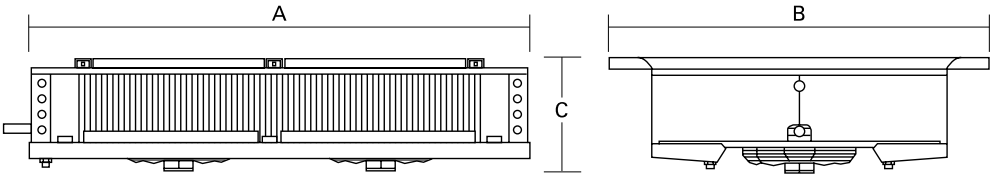

Evaporadores Techo Serie GDE

APLICACIÓN ALTA / MEDIA TEMPERATURA

Separación de aletas 4 mm. / Ventiladores Ø 315mm. doble velocidad

Velocidad Ventilador	Potencia (W) R134a Te=0ºC ΔT=10 TC=+10ºC	Potencia (W) R134a Te=-8ºC ΔT=8 TC=0ºC	Potencia (W) R404A Te=-8ºC ΔT=8 TC=0ºC	Nº Vent.	Caudal m³/h	Superficie (m²) Int.	Superficie (m²) Ext.	Volumen interno (dm³)	Flecha (m)	Potencia desescarche (W)	MODELO	CÓDIGO	Precio EUROS
Alta	3.684	2.457	2.700	1	1.470	0,95	13,2	1,65	2 x 7	1.500	**GDE 311 E4**	201.200.0223	**1.174,00**
Baja	3.274	2.184	2.400		1.180				2 x 5				
Alta	3.684	2.457	2.700		1.470				2 x 7		**GDE 311 E4-ED**	201.200.0224	**1.365,00**
Baja	3.274	2.184	2.400		1.180				2 x 5				
Alta	7.504	5.005	5.500	2	2.940	1,9	26,4	3,30	2 x 8	3.000	**GDE 312 E4**	201.200.0225	**1.867,00**
Baja	6.549	4.368	4.800		2.360				2 x 6				
Alta	7.504	5.005	5.500		2.940				2 x 8		**GDE 312 E4-ED**	201.200.0226	**2.055,00**
Baja	6.549	4.368	4.800		2.360				2 x 6				
Alta	11.187	7.462	8.200	3	4.410	2,85	39,6	4,95	2 x 9	4.500	**GDE 313 E4**	201.200.0227	**2.591,00**
Baja	9.823	6.552	7.200		3.540				2 x 7				
Alta	11.187	7.462	8.200		4.410				2 x 9		**GDE 313 E4-ED**	201.200.0228	**2.820,00**
Baja	9.823	6.552	7.200		3.540				2 x 7				
Alta	14.871	9.919	10.900	4	5.880	3,8	52,8	6,60	2 x 10	6.000	**GDE 314 E4**	201.200.0229	**3.274,00**
Baja	13.097	8.736	9.600		4.720				2 x 8				
Alta	14.871	9.919	10.900		5.880				2 x 10		**GDE 314 E4-ED**	201.200.0230	**3.554,00**
Baja	13.097	8.736	9.600		4.720				2 x 8				
Alta	18.145	12.103	13.300	5	7.350	4,75	66	8,25	2 x 12	7.500	**GDE 315 E4**	201.200.0231	**4.033,00**
Baja	15.962	10.647	11.700		5.900				2 x 9				
Alta	18.145	12.103	13.300		7.350				2 x 12		**GDE 315 E4-ED**	201.200.0232	**4.378,00**
Baja	15.962	10.647	11.700		5.900				2 x 9				
Alta	21.693	14.469	15.900	6	8.820	5,7	79,2	9,90	2 x 14	8.550	**GDE 316 E4**	201.200.0233	**5.001,00**
Baja	19.100	12.740	14.000		7.820				2 x 11				
Alta	21.693	14.469	15.900		8.820				2 x 14		**GDE 316 E4-ED**	201.200.0234	**5.340,00**
Baja	19.100	12.740	14.000		7.080				2 x 11				

- **TC**=temperatura interior de la cámara. **ΔT**= diferencial de temperatura. **ΔT**=TC-Tª Evaporación.

- **ΔT:** es la diferencia de temperatura entre la Tª de entrada del aire en el evaporador y la Tª interior de la cámara.
- Aplicación: salas de trabajo y similares.
- Material: aletas de aluminio y tubos de cobre estriados.
- Temperatura de la cámara (≥+2ºC): separación de aletas 4 mm.
- Motoventiladores eléctricos: diámetro 315mm, 230V/1Ph.
- Motoventiladores **EC*** opcionales.
- Posibilidad de conexionado tanto a baja como a alta velocidad.
- Temperatura de funcionamiento -35ºC a +40ºC.
- Modelos **ED** (desescarche eléctrico): resistencia eléctrica de acero inoxidable preparadas para la conexión a 400V/3Ph.
- Para las capacidades del enfriador de salmuera, utilice el software de selección "Scelte".

Nota: Use válvula de expansión termostática con equilibrador de presión externo en todos los modelos **GDE**.

Evaporadores Techo Serie GDE

ECO™ heat transfer coolers
MODINE

APLICACIÓN ALTA / MEDIA TEMPERATURA

Separación de aletas 4 mm. / Ventiladores Ø 315mm. doble velocidad

Velocidad Ventilador	Ventiladores		Ventiladores EC*		Conexión (mm)		Desagüe Ø (GAS)	MODELO
	Absor. (A)	Pot. (W)	Absor. (A)	Pot. (W)	Entrada	Salida		
Alta	0,5	110	0,7	83	12	16	1	**GDE 311 E4 / GDE 311 E4-ED**
Baja	0,43	95	0,53	60				
Alta	1	220	1,4	166		22		**GDE 312 E4 / GDE 312 E4-ED**
Baja	0,86	190	1,06	120				
Alta	1,5	330	2,1	249		28		**GDE 313 E4 / GDE 313 E4-ED**
Baja	1,29	285	1,59	180				
Alta	2	440	2,8	332		35		**GDE 314 E4 / GDE 314 E4-ED**
Baja	1,72	380	2,12	240				
Alta	2,5	550	3,5	415	16			**GDE 315 E4 / GDE 315 E4-ED**
Baja	2,15	475	2,65	300				
Alta	3	660	4,2	498				**GDE 316 E4 / GDE 316 E4-ED**
Baja	2,58	570	3,18	360				

DIMENSIONES (mm)

Nº Vent	A	B	C
1	885	860	258
2	1.435		
3	1.985		
4	2.535		
5	3.085		
6	3.635		

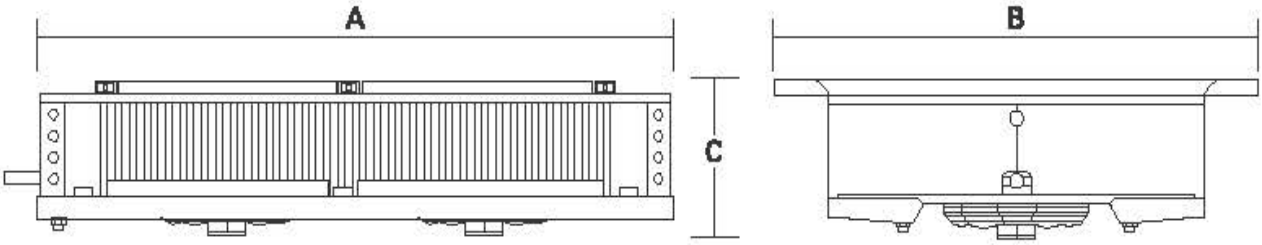

Evaporadores Techo
Serie GDE

APLICACIÓN MEDIA / BAJA TEMPERATURA

Separación de aletas 7 mm. / Ventiladores Ø 315mm. doble velocidad

Velocidad Ventilador	Potencia (W) R134a		Potencia (W) R404A		Nº Vent.	Caudal m³/h	Superficie (m²)		Vol. interno (dm³)	Flecha (m)	Potencia desescarche (W)	MODELO	CÓDIGO	Precio EUROS
	Te=0ºC ΔT=10 TC=+10ºC	Te=-8ºC ΔT=8 TC=0ºC	Te=-8ºC ΔT=8 TC=0ºC	Te=-25ºC ΔT=7 TC=-18ºC			Int.	Ext.						
Alta	2.865	1.911	2.100	1.615	1	1.560	0,95	7,8	1,65	2 x 8	1.500	**GDE 311 E7**	201.200.0235	**1.154,00**
Baja	2.592	1.729	1.900	1.461		1.290				2 x 6				
Alta	2.865	1.911	2.100	1.615		1.560				2 x 8		**GDE 311 E7-ED**	201.200.0236	**1.345,00**
Baja	2.592	1.729	1.900	1.461		1.290				2 x 6				
Alta	5.867	3.913	4.300	3.307	2	3.120	1,9	15,6	3,30	2 x 9	3.000	**GDE 312 E7**	201.200.0237	**1.777,00**
Baja	5.321	3.549	3.900	2.999		2.580				2 x 7				
Alta	5.867	3.913	4.300	3.307		3.120				2 x 9		**GDE 312 E7-ED**	201.200.0238	**1.968,00**
Baja	5.321	3.549	3.900	2.999		2.580				2 x 7				
Alta	8.868	5.915	6.500	4.999	3	4.680	2,85	23,4	4,95	2 x 10	4.500	**GDE 313 E7**	201.200.0239	**2.483,00**
Baja	7.913	5.278	5.800	4.460		3.870				2 x 8				
Alta	8.868	5.915	6.500	4.999		4.680				2 x 10		**GDE 313 E7-ED**	201.200.0240	**2.707,00**
Baja	7.913	5.278	5.800	4.460		3.870				2 x 8				
Alta	11.869	7.917	8.700	6.690	4	6.240	3,8	31,2	6,60	2 x 11	6.000	**GDE 314 E7**	201.200.0241	**3.137,00**
Baja	10.642	7.098	7.800	5.998		5.160				2 x 9				
Alta	11.869	7.917	8.700	6.690		6.240				2 x 11		**GDE 314 E7-ED**	201.200.0242	**3.429,00**
Baja	10.642	7.098	8.700	5.998		5.160				2 x 9				
Alta	14.871	9.919	10.900	8.382	5	7.800	4,75	39	8,25	2 x 13	7.500	**GDE 315 E7**	201.200.0243	**4.146,00**
Baja	13.234	8.827	9.700	7.459		6.450				2 x 10				
Alta	14.871	9.919	10.900	8.382		7.800				2 x 13		**GDE 315 E7-ED**	201.200.0244	**4.380,00**
Baja	13.234	8.827	9.700	7.459		6.450				2 x 10				
Alta	17.463	11.648	12.800	9.843	6	9.360	5,7	46,8	9,90	2 x 15	8.550	**GDE 316 E7**	201.200.0245	**4.744,00**
Baja	15.553	10.374	11.400	8.767		7.740				2 x 12				
Alta	17.463	11.648	12.800	9.843		9.360				2 x 15		**GDE 316 E7-ED**	201.200.0246	**5.084,00**
Baja	15.553	10.374	11.400	8.767		7.740				2 x 12				

- **TC**=temperatura interior de la cámara. **ΔT**= diferencial de temperatura. **ΔT**=TC-Tª Evaporación.
- **ΔT**: es la diferencia de temperatura entre la Tª de entrada del aire en el evaporador y la Tª interior de la cámara.
- Aplicación: salas de trabajo y similares.
- Material: aletas de aluminio y tubos de cobre estriados.
- Temperatura de la cámara (≥+2ºC): separación de aletas 7 mm.
- Motoventiladores eléctricos: diámetro 315mm, 230V/1Ph.
- Motoventiladores **EC*** opcionales.
- Posibilidad de conexionado tanto a baja como a alta velocidad.
- Temperatura de funcionamiento -35ºC a +40ºC.
- Modelos **ED** (desescarche eléctrico): resistencia eléctrica de acero inoxidable preparadas para la conexión a 400V/3Ph.
- Para las capacidades del enfriador de salmuera, utilice el software de selección "Scelte".

Nota: Use válvula de expansión termostática con equilibrador de presión externo en todos los modelos **GDE**.

Evaporadores Techo Serie GDE

ECO™ heat transfer coolers
MODINE

APLICACIÓN MEDIA / BAJA TEMPERATURA

Separación de aletas 7 mm. / Ventiladores Ø 315mm. doble velocidad

Velocidad Ventilador	Ventiladores		Ventiladores EC*		Conexión (mm)		Desagüe Ø (GAS)	MODELO
	Absor. (A)	Pot. (W)	Absor. (A)	Pot. (W)	Entrada	Salida		
Alta	0,5	110	0,7	83	12	16	1	**GDE 311 E7 / GDE 311 E7-ED**
Baja	0,43	95	0,53	60				
Alta	1	220	1,4	166		22		**GDE 312 E7 / GDE 312 E7-ED**
Baja	0,86	190	1,06	120				
Alta	1,5	330	2,1	249		28		**GDE 313 E7 / GDE 313 E7-ED**
Baja	1,29	285	1,59	180				
Alta	2	440	2,8	332		35		**GDE 314 E7 / GDE 314 E7-ED**
Baja	1,72	380	2,12	240				
Alta	2,5	550	3,5	415	16			**GDE 315 E7 / GDE 315 E7-ED**
Baja	2,15	475	2,65	300				
Alta	3	660	4,2	498				**GDE 316 E7 / GDE 316 E7-ED**
Baja	2,58	570	3,18	360				

DIMENSIONES (mm)

Nº Vent	A	B	C
1	885	860	258
2	1.435		
3	1.985		
4	2.535		
5	3.085		
6	3.635		

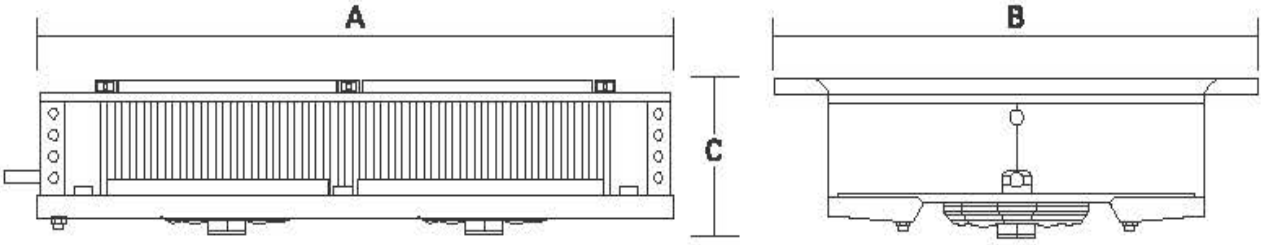

Evaporadores Techo Serie GDE

ECO™ heat transfer coolers
MODINE

APLICACIÓN ALTA TEMPERATURA

Separación de aletas 3 mm. / Ventiladores Ø 350mm.

Velocidad Ventilador	Potencia (W) R134a		Potencia (W) R404A	Nº Vent.	Caudal m³/h	Superficie (m²)		Volumen interno (dm³)	Flecha (m)	Potencia desescarche (W)	MODELO	CÓDIGO	Precio EUROS
	Te=0ºC ΔT=10 TC=+10ºC	Te=-8ºC ΔT=8 TC=0ºC	Te= 0ºC ΔT=8 TC=+8ºC			Int.	Ext.						
Alta (4 polos)	6.417	4.280	4.703	1	2.050	1,8	31,3	3	2 x 11	2.500	**GDE 361 A3**	201.200.0247	**1.811,00**
	13.020	8.684	9.543	2	4.100	3,6	62,6	6	2 x 12	4.500	**GDE 362 A3**	201.200.0249	**3.147,00**
	19.251	12.840	14.110	3	6.150	5,4	93,9	9	2 x 14	7.000	**GDE 363 A3**	201.200.0251	**4.481,00**
	25.203	16.810	18.473	4	8.200	7,2	125,0	12	2 x 15	9.000	**GDE 364 A3**	201.200.0253	**5.754,00**
	32.736	21.835	23.995	5	11.000	10,3	125,0	20,2	2 x 16	11.000	**GDE 365 F3**	201.200.0255	**7.355,00**
Baja (6 polos)	4.092	2.729	2.999	1	1.400	1,2	20,9	2	2 x 8	2.500	**GDE 351 E3**	201.200.0257	**1.623,00**
	8.184	5.459	5.999	2	2.800	2,4	41,8	4	2 x 10	4.500	**GDE 352 E3**	201.200.0259	**2.648,00**
	12.369	8.250	9.066	3	4.200	3,6	62,7	6	2 x 11	7.000	**GDE 353 E3**	201.200.0261	**3.768,00**
	16.275	10.855	11.929	4	5.600	4,8	83,6	8	2 x 11	9.000	**GDE 354 E3**	201.200.0263	**5.645,00**
	23.715	15.818	17.382	5	6.800	10,3	125,0	20,2	2 x 12	11.000	**GDE 355 F3**	201.200.0265	**7.178,00**

- **TC**=temperatura interior de la cámara. **ΔT**= diferencial de temperatura. **ΔT**=TC-Tª Evaporación.
- **ΔT**: es la diferencia de temperatura entre la Tª de entrada del aire en el evaporador y la Tª interior de la cámara.
- Aplicación: salas de trabajo y similares.
- Material: aletas de aluminio y tubos de cobre estriados.
- Temperatura de la cámara (≥+2ºC): separación de aletas 3 mm.
- Motoventiladores eléctricos: diámetro 350mm, 230V/1Ph.
- Motoventiladores **EC*** opcionales.
- Posibilidad de conexionado tanto a baja como a alta velocidad.
- Temperatura de funcionamiento -35ºC a +40ºC.
- Para las capacidades del enfriador de salmuera, utilice el software de selección "Scelte".

Evaporadores Techo Serie GDE

ECO™ heat transfer coolers
MODINE

APLICACIÓN ALTA TEMPERATURA

Separación de aletas 3 mm. / Ventiladores Ø 350mm.

Velocidad Ventilador	Ventiladores		Ventiladores EC*		Conexión (mm)		Desagüe Ø (GAS)	MODELO
	Absor. (A)	Pot. (W)	Absor. (A)	Pot. (W)	Entrada	Salida		
Alta (4 polos)	0,8	180	0,96	113	16	22	1	**GDE 361 A3**
	1,6	360	1,92	226		28		**GDE 362 A3**
	2,4	540	2,88	339	22	35		**GDE 363 A3**
	3,2	720	3,84	452				**GDE 364 A3**
	4,0	900	4,8	565		42		**GDE 365 F3**
Baja (6 polos)	0,37	75	0,3	40	12	22		**GDE 351 E3**
	0,74	150	0,6	80	16	28		**GDE 352 E3**
	1,11	225	0,9	120				**GDE 353 E3**
	1,2	300	1,2	160	22	35		**GDE 354 E3**
	1,5	375	1,5	200		42		**GDE 355 F3**

DIMENSIONES (mm)

Nº Vent	A	B	C
1	885	1.052	314
2	1.435		
3	1.985		
4	2.535		
5	3.085		

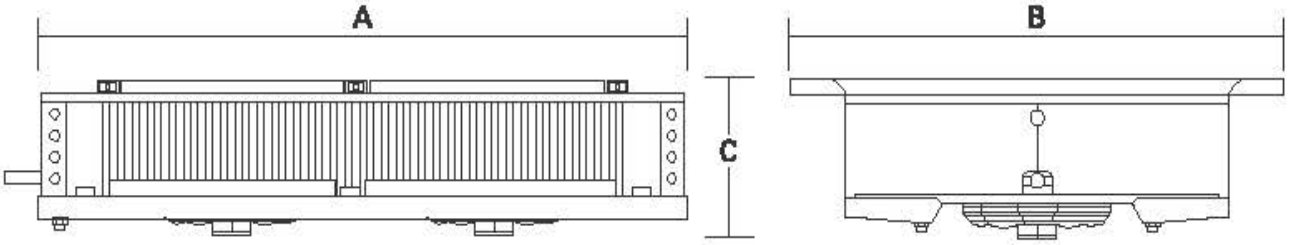

Evaporadores Techo Serie GDE

APLICACIÓN ALTA / MEDIA TEMPERATURA

Separación de aletas 4 mm. / Ventiladores Ø 350mm.

Velocidad Ventilador	Potencia (W) R134a Te=0ºC ΔT=10 TC=+10ºC	Potencia (W) R134a Te=-8ºC ΔT=8 TC=0ºC	Potencia (W) R404A Te=0ºC ΔT=8 TC=+8ºC	Nº Vent.	Caudal m³/h	Superficie (m²) Int.	Superficie (m²) Ext.	Volumen interno (dm³)	Flecha (m)	Potencia desescarche (W)	MODELO	CÓDIGO	Precio EUROS
Alta (4 polos)	6.276	4.186	4.600	1	2.230	1,8	23,8	3	2 x 12	2.500	**GDE 361 A4**	201.200.0267	**1.811,00**
											GDE 361 A4-ED	201.200.0268	**2.086,00**
	12.688	8.463	9.300	2	4.460	3,6	47,6	6	2 x 13	4.500	**GDE 362 A4**	201.200.0269	**3.145,00**
											GDE 362 A4-ED	201.200.0270	**3.441,00**
	19.237	12.831	14.100	3	6.690	5,4	71,4	9	2 x 15	7.000	**GDE 363 A4**	201.200.0271	**4.481,00**
											GDE 363 A4-ED	201.200.0272	**4.800,00**
	25.103	16.744	18.400	4	8.920	7,2	95,2	12	2 x 16	9.000	**GDE 363 A4**	201.200.0273	**5.757,00**
											GDE 363 A4-ED	201.200.0274	**6.129,00**
	30.833	20.566	22.600	5	11.750	10,3	95,0	20,2	2 x 17	11.000	**GDE 365 F4**	201.200.0275	**7.355,00**
											GDE 365 F4-ED	201.200.0276	**7.916,00**
Baja (6 polos)	3.956	2.639	2.900	1	1.480	1,2	15,9	2	2 x 9	2.500	**GDE 351 E4**	201.200.0277	**1.626,00**
											GDE 365 E4-ED	201.200.0278	**1.904,00**
	7.913	5.278	5.800	2	2.960	2,4	31,8	4	2 x 11	4.500	**GDE 352 E4**	201.200.0279	**2.648,00**
											GDE 352 E4-ED	201.200.0280	**2.936,00**
	11.733	7.826	8.600	3	4.440	3,6	47,7	6	2 x 12	7.000	**GDE 352 E4**	201.200.0281	**3.768,00**
											GDE 352 E4-ED	201.200.0282	**4.089,00**
	15.826	10.556	11.600	4	5.920	4,8	63,6	8	2 x 12	9.000	**GDE 354 E4**	201.200.0283	**4.883,00**
											GDE 354 E4-ED	201.200.0284	**5.252,00**
	22.375	14.924	16.400	5	7.100	10,3	95	20,2	2 x 13	11.000	**GDE 355 F4**	201.200.0285	**7.164,00**
											GDE 355 F4-ED	201.200.0286	**7.725,00**

- **TC**=temperatura interior de la cámara. **ΔT**= diferencial de temperatura. **ΔT**=TC-Tª Evaporación.
- **ΔT**: es la diferencia de temperatura entre la Tª de entrada del aire en el evaporador y la Tª interior de la cámara.
- Aplicación: salas de trabajo y similares.
- Material: aletas de aluminio y tubos de cobre estriados.
- Temperatura de la cámara (≥+2ºC): separación de aletas 4 mm.
- Motoventiladores eléctricos: diámetro 350mm, 230V/1Ph.
- Motoventiladores **EC*** opcionales.
- Posibilidad de conexionado tanto a baja como a alta velocidad.
- Temperatura de funcionamiento -35ºC a +40ºC.
- Modelos **ED** (desescarche eléctrico): resistencia eléctrica de acero inoxidable preparadas para la conexión a 400V/3Ph.
- Para las capacidades del enfriador de salmuera, utilice el software de selección "Scelte".

Evaporadores Techo Serie GDE

ECO™ heat transfer coolers
MODINE

APLICACIÓN ALTA / MEDIA TEMPERATURA

Separación de aletas 4 mm. / Ventiladores Ø 350mm.

Velocidad Ventilador	Ventiladores		Ventiladores EC*		Conexión (mm)		Desagüe Ø (GAS)	MODELO
	Absor. (A)	Pot. (W)	Absor. (A)	Pot. (W)	Entrada	Salida		
Alta (4 polos)	0,8	180	0,96	113	12	22	1	**GDE 361 A4 / GDE 361 A4-ED**
	1,6	360	1,92	226	16	28		**GDE 362 A4 / GDE 362 A4-ED**
	2,4	540	2,88	339	22	35		**GDE 363 A4 / GDE 363 A4-ED**
	3,2	720	3,84	452				**GDE 364 A4 / GDE 364 A4-ED**
	4,0	900	4,8	565		42		**GDE 365 F4 / GDE 365 F4-ED**
Baja (6 polos)	0,37	75	0,3	40	12	22		**GDE 351 E4 / GDE 351 E4-ED**
	0,74	150	0,6	80	16	28		**GDE 352 E4 / GDE 352 E4-ED**
	1,11	225	0,9	120				**GDE 353 E4 / GDE 353 E4-ED**
	1,2	300	1,2	160	22	35		**GDE 354 E4 / GDE 354 E4-ED**
	1,5	375	1,5	200		42		**GDE 355 F4 / GDE 355 F4-ED**

DIMENSIONES (mm)

Nº Vent	A	B	C
1	885	1.052	314
2	1.435		
3	1.985		
4	2.535		
5	3.085		

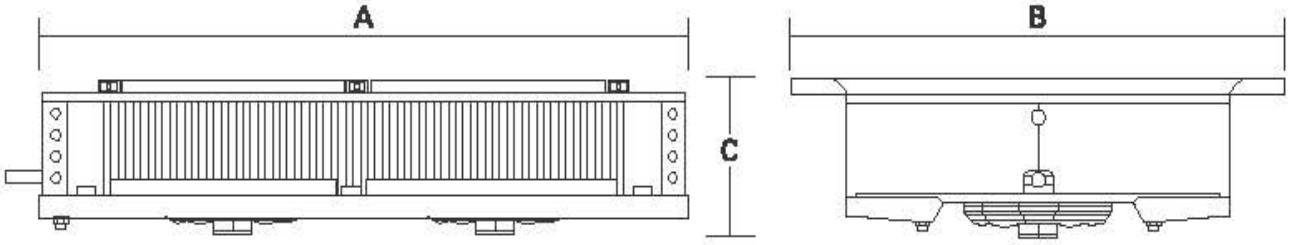

Evaporadores Techo Serie GDE

ECO™ heat transfer coolers

MODINE

APLICACIÓN MEDIA / BAJA TEMPERATURA

Separación de aletas 7 mm. / Ventiladores Ø 350mm.

Velocidad Ventilador	Potencia (W) R134a		Potencia (W) R404A		Nº Vent.	Caudal m³/h	Superficie (m²)		Volumen interno (dm³)	Flecha (m)	Potencia desescarche (W)	MODELO	CÓDIGO	Precio EUROS
	Te=0ºC ΔT=10 TC=+10ºC	Te=-8ºC ΔT=8 TC=0ºC	Te=-8ºC ΔT=8 TC=0ºC	Te=-25ºC ΔT=7 TC=-18ºC			Int.	Ext.						
Alta (4 polos)	5.321	3.549	3.900	2.999	1	2.450	1,8	14,1	3	2 x 13	2.500	**GDE 361 A7**	201.200.0287	**1.813,00**
												GDE 361 A7-ED	201.200.0288	**2.092,00**
	10.642	7.098	7.800	5.998	2	4.900	3,6	28,2	6	2 x 14	4.500	**GDE 362 A7**	201.200.0289	**3.018,00**
												GDE 362 A7-ED	201.200.0290	**3.307,00**
	15.962	10.647	11.700	8.997	3	7.350	5,4	42,3	9	2 x 16	7.000	**GDE 363 A7**	201.200.0291	**4.332,00**
												GDE 363 A7-ED	201.200.0292	**4.651,00**
	21.147	14.105	15.500	11.920	4	9.800	7,2	56,4	12	2 x 17	9.000	**GDE 364 A7**	201.200.0293	**5.557,00**
												GDE 364 A7-ED	201.200.0294	**5.928,00**
	25.513	17.017	18.700	14.380	5	12.900	10,3	56	20,2	2 x 18	11.000	**GDE 365 F7**	201.200.0295	**7.185,00**
												GDE 365 F7-ED	201.200.0296	**7.746,00**
Baja (6 polos)	3.001	2.002	2.200	1.692	1	1.600	1,2	9,3	2	2 x 10	2.500	**GDE 351 E7**	201.200.0297	**1.587,00**
												GDE 365 E7-ED	201.200.0298	**1.870,00**
	6.139	4.095	4.500	3.461	2	3.200	2,4	18,6	4	2 x 12	4.500	**GDE 352 E7**	201.200.0299	**2.581,00**
												GDE 352 E7-ED	201.200.0300	**2.871,00**
	9.277	6.188	6.800	5.229	3	4.800	3,6	27,9	6	2 x 13	7.000	**GDE 353 E7**	201.200.0301	**3.611,00**
												GDE 352 E7-ED	201.200.0302	**3.930,00**
	12.415	8.281	9.100	6.998	4	6.400	4,8	37,2	8	2 x 13	9.000	**GDE 354 E7**	201.200.0303	**4.734,00**
												GDE 354 E7-ED	201.200.0304	**5.107,00**
	18.555	12.376	13.600	10.458	5	7.850	10,3	56	20,2	2 x 13	11.000	**GDE 355 F7**	201.200.0321	**6.992,00**
												GDE 355 F7-ED	201.200.0322	**7.551,00**

- **TC**=temperatura interior de la cámara. **ΔT**= diferencial de temperatura. **ΔT**=TC-Tª Evaporación.
- **ΔT**: es la diferencia de temperatura entre la Tª de entrada del aire en el evaporador y la Tª interior de la cámara.
- Aplicación: salas de trabajo y similares.
- Material: aletas de aluminio y tubos de cobre estriados.
- Temperatura de la cámara (≥+2ºC): separación de aletas 7 mm.
- Motoventiladores eléctricos: diámetro 350mm, 230V/1Ph.
- Motoventiladores **EC*** opcionales.
- Posibilidad de conexionado tanto a baja como a alta velocidad.
- Temperatura de funcionamiento -35ºC a +40ºC.
- Modelos **ED** (desescarche eléctrico): resistencia eléctrica de acero inoxidable preparadas para la conexión a 400V/3Ph.
- Para las capacidades del enfriador de salmuera, utilice el software de selección "Scelte".

Evaporadores Techo Serie GDE

ECO™ heat transfer coolers
MODINE

APLICACIÓN MEDIA / BAJA TEMPERATURA

Separación de aletas 7 mm. / Ventiladores Ø 350mm.

Velocidad Ventilador	Ventiladores		Ventiladores EC*		Conexión (mm)		Desagüe Ø (GAS)	MODELO
	Absor. (A)	Pot. (W)	Absor. (A)	Pot. (W)	Entrada	Salida		
Alta (4 polos)	0,8	180	0,96	113	12	22	1	**GDE 361 A7 / GDE 361 A7-ED**
	1,6	360	1,92	226	16	28		**GDE 362 A7 / GDE 362 A7-ED**
	2,4	540	2,88	339	22	35		**GDE 363 A7 / GDE 363 A7-ED**
	3,2	720	3,84	452				**GDE 364 A7 / GDE 364 A7-ED**
	4,0	900	4,8	565		42		**GDE 365 F7 / GDE 365 F7-ED**
Baja (6 polos)	0,37	75	0,3	40	12	22		**GDE 351 E7 / GDE 351 E7-ED**
	0,74	150	0,6	80	16	28		**GDE 352 E7 / GDE 352 E7-ED**
	1,11	225	0,9	120				**GDE 353 E7 / GDE 353 E7-ED**
	1,2	300	1,2	160	22	35		**GDE 354 E7 / GDE 354 E7-ED**
	1,5	375	1,5	200		42		**GDE 355 F7 / GDE 355 F7-ED**

DIMENSIONES (mm)

Nº Vent	A	B	C
1	885	1.052	314
2	1.435		
3	1.985		
4	2.535		
5	3.085		

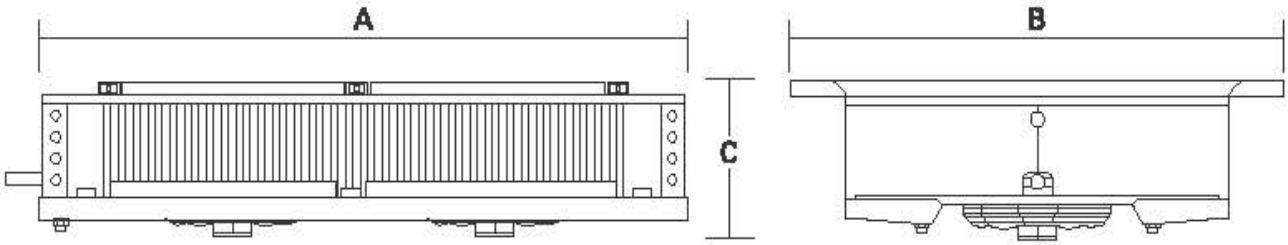

Evaporadores Techo Serie IDE

ECO™ heat transfer coolers
MODINE

APLICACIÓN MEDIA / ALTA TEMPERATURA

Aplicación Cámaras — **Separación de aletas 4,5mm. / Ventiladores Ø 450mm.** 1300 r.p.m.

Potencia (W) R134a Te=0ºC ΔT=10 TC=+10ºC	Potencia (W) R134a Te=-8ºC ΔT=8 TC=0ºC	Potencia (W) R449A Te=-8ºC ΔT=8 TC=0ºC	Nº Vent.	Caudal m³/h	Sup. (m²)	dm³	Flecha m	Pot. Deses. (kW)	MODELO	CÓDIGO	Precio EUROS
26.310	17.540	24.240	2	7.600	112	26,4	2 x 11	-	**IDE-42B04**	201.200.0033	**7.394,00**
								10,2	**IDE-42B04 ED**	201.200.0034	**8.168,00**
40.530	27.020	37.340	3	11.400	168	41,6	2 x 12	-	**IDE-43B04**	201.200.0035	**10.786,00**
								15	**IDE-43B04 ED**	201.200.0036	**11.753,00**

Aplicación Cámaras — **Separación de aletas 4,5mm. / Ventiladores Ø 560mm.** 1300 r.p.m.

49.520	33.010	45.620	2	15.400	217,5	50,7	2 x 14	-	**IDE-52B04**	201.200.0037	**12.153,00**
								19,3	**IDE-52B04 ED**	201.200.0038	**13.497,00**
78.930	52.620	72.730	3	23.100	326	80,2	2 x 15	-	**IDE-53B04**	201.200.0039	**17.232,00**
								28,8	**IDE-53B04 ED**	201.200.0040	**19.079,00**
106.220	70.820	97.870	4	30.800	434,5	97,2	2 x 16	-	**IDE-54B04**	201.200.0041	**22.362,00**
								38,7	**IDE-54B04 ED**	201.200.0042	**24.724,00**

Aplicación Cámaras — **Separación de aletas 4,5mm. / Ventiladores Ø 450mm.** 1000 r.p.m.

Potencia (W) R134a Te=0ºC ΔT=10 TC=+10ºC	Potencia (W) R134a Te=-8ºC ΔT=8 TC=0ºC	Potencia (W) R449A Te=-8ºC ΔT=8 TC=0ºC	Nº Vent.	Caudal m³/h	Sup. (m²)	dm³	Flecha m	Pot. Deses. (kW)	MODELO	CÓDIGO	Precio EUROS
24.020	15.800	21.830	2	6.200	112	26,4	2 x 7	-	**IDE-42B04**	201.200.0033	**7.394,00**
								10,2	**IDE-42B04 ED**	201.200.0034	**8.168,00**
36.770	24.190	33.430	3	9.300	168	41,6	2 x 8	-	**IDE-43B04**	201.200.0035	**10.786,00**
								15	**IDE-43B04 ED**	201.200.0036	**11.753,00**

Aplicación Cámaras — **Separación de aletas 4,5mm. / Ventiladores Ø 560mm.** 1000 r.p.m.

45.430	29.420	40.660	2	12.350	217,5	50,70	2 x 10	-	**IDE-52B04**	201.200.0037	**12.153,00**
								19,3	**IDE-52B04 ED**	201.200.0038	**13.497,00**
71.420	46.410	64.140	3	1.855	326	80,2	2 x 11	-	**IDE-53B04**	201.200.0039	**17.232,00**
								28,8	**IDE-53B04 ED**	201.200.0040	**19.079,00**
95.760	62.320	86.240	4	24.600	434,5	97,2	2 x 12	-	**IDE-54B04**	201.200.0041	**22.362,00**
								38,7	**IDE-54B04 ED**	201.200.0042	**24.724,00**

- Material: aletas de aluminio y tubos de cobre estriados.
- Motoventiladores eléctricos: Ø 450 y Ø 560 (400V/3Ph), doble velocidad.
- Temp. de funcionamiento -40ºC a +40ºC.
- Modelos **ED** (desescarche eléctrico): resistencia eléctrica de acero inoxidable preparadas para la conexión a 400V/3Ph.

Nota: cada evaporador puede ser conexionado a 1.300 ó 1.000 r.p.m.

- TC=temperatura interior de la cámara.
- ΔT=diferencial de temperatura.
- ΔT=TC-Tª Evaporación.
- ΔT: es la diferencia de temperatura entre la Tª de entrada del aire en el evaporador y la Tª interior de la cámara.

DIMENSIONES IDE Ø 450mm

Nº Vent	A	B	C
2	2.150	1.594	490
3	3.000		

Medidas en mm.

DIMENSIONES IDE Ø 560mm

Nº Vent	A	B	C
2	2.760	1.809	680
3	3.860		
4	4.960		

Medidas en mm.

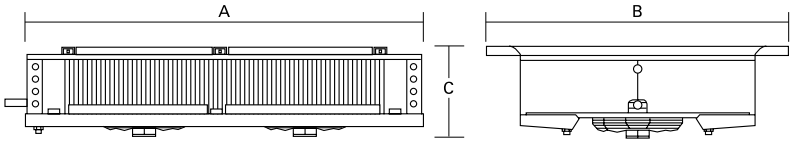

Evaporadores Techo Serie IDE

ECO™ heat transfer coolers
MODINE

APLICACIÓN MEDIA / BAJA TEMPERATURA

Aplicación Cámaras — **Separación de aletas 7mm. / Ventiladores Ø 450mm.** 1300 r.p.m.

Potencia (W) R134a Te=-8ºC ΔT=8 TC=0ºC	Potencia (W) R449A Te=-8ºC ΔT=8 TC=0ºC	Potencia (W) R449A Te=-25ºC ΔT=7 TC=-18ºC	Nº Vent.	Caudal m³/h	Sup. (m²)	dm³	Flecha (m)	Pot. Deses. (kW)	MODELO	CÓDIGO	Precio EUROS
16.020	22.130	19.720	2	8.000	75	26,4	2 x 12	-	**IDE-42B07**	201.200.0055	**7.394,00**
								10,2	**IDE-42B07 ED**	201.200.0056	**8.168,00**
24.510	33.880	30.180	3	12.000	113	41,6	2 x 13	-	**IDE-43B07**	201.200.0057	**10.786,00**
								15	**IDE-43B07 ED**	201.200.0058	**11.753,00**

Aplicación Cámaras — **Separación de aletas 7mm. / Ventiladores Ø 560mm.** 1300 r.p.m.

30.290	41.860	37.280	2	16.200	146	50,7	2 x 15	-	**IDE-52B07**	201.200.0059	**12.153,00**
								19,3	**IDE-52B07 ED**	201.200.0060	**13.497,00**
47.610	65.800	58.610	3	24.300	219	80,20	2 x 16	-	**IDE-53B07**	201.200.0061	**17.232,00**
								28,8	**IDE-53B07 ED**	201.200.0062	**19.079,00**
63.840	88.240	78.590	4	32.400	292	97,2	2 x 17	-	**IDE-54B07**	201.200.0063	**22.362,00**
								38,7	**IDE-54B07 ED**	201.200.0064	**24.724,00**

Aplicación Cámaras — **Separación de aletas 4,5mm. / Ventiladores Ø 450mm.** 1000 r.p.m.

Potencia (W) R134a Te=-8ºC ΔT=8 TC=0ºC	Potencia (W) R449A Te=-8ºC ΔT=8 TC=0ºC	Potencia (W) R449A Te=-25ºC ΔT=7 TC=-18ºC	Nº Vent.	Caudal m³/h	Sup. (m²)	dm³	Flecha (m)	Pot. Deses. (kW)	MODELO	CÓDIGO	Precio EUROS
14.710	20.330	18.110	2	6.400	75	26,4	2 x 9	-	**IDE-42B07**	201.200.0055	**7.394,00**
								10,2	**IDE-42B07 ED**	201.200.0056	**8.168,00**
22.330	30.870	27.490	3	9.600	113	41,6	2 x 10	-	**IDE-43B07**	201.200.0057	**10.786,00**
								15	**IDE-43B07 ED**	201.200.0058	**11.753,00**

Aplicación Cámaras — **Separación de aletas 4,5mm. / Ventiladores Ø 560mm.** 1000 r.p.m.

27.240	37.640	33.530	2	13.000	146	50,7	2 x 12	-	**IDE-52B07**	201.200.0059	**12.153,00**
								19,3	**IDE-52B07 ED**	201.200.0060	**13.497,00**
42.490	58.720	52.310	3	19.500	219	80,2	2 x 13	-	**IDE-53B07**	201.200.0061	**17.232,00**
								28,8	**IDE-53B07 ED**	201.200.0062	**19.079,00**
56.980	78.750	70.140	4	26.000	292	97,2	2 x 14	-	**IDE-54B07**	201.200.0063	**22.362,00**
								38,7	**IDE-54B07 ED**	201.200.0064	**24.724,00**

- Material: aletas de aluminio y tubos de cobre estriados.
- Motoventiladores eléctricos: Ø 450 y Ø 560 (400V/3Ph), doble velocidad.
- Temp. de funcionamiento -40ºC a +40ºC.
- Modelos **ED** (desescarche eléctrico): resistencia eléctrica de acero inoxidable preparadas para la conexión a 400V/3Ph.

Nota: cada evaporador puede ser conexionado a 1.300 ó 1.000 r.p.m.

- TC=temperatura interior de la cámara.
- ΔT=diferencial de temperatura.
- ΔT=TC-Tª Evaporación.
- ΔT: es la diferencia de temperatura entre la Tª de entrada del aire en el evaporador y la Tª interior de la cámara.

DIMENSIONES IDE Ø 450mm

Nº Vent	A	B	C
2	2.150	1.594	490
3	3.000		

Medidas en mm.

DIMENSIONES IDE Ø 560mm

Nº Vent	A	B	C
2	2.760	1.809	680
3	3.860		
4	4.960		

Medidas en mm.

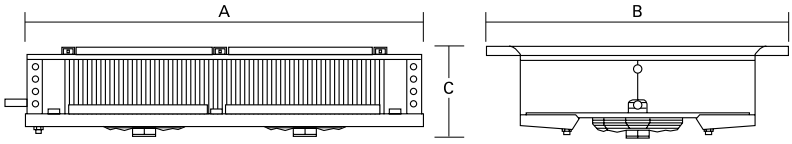

Evaporadores Cúbicos Serie GCE

ECO™ heat transfer coolers
MODINE

APLICACIÓN ALTA TEMPERATURA

Separación Entre Aletas 4 mm. Ventiladores Ø 250 mm.

Potencia (kW) R134A		Potencia (kW) R449A	Nº Vent.	Caudal m3/h	Superficie m2		Volumen Interno dm3	Flecha m	Desescarche Eléctrico W	MODELO	CÓDIGO	Precio EUROS
Te=0ºC DT=10 TC=+10ºC	Te=-8ºC DT=8 TC= 0ºC	Te=-8ºC DT=8 TC= 0ºC			int.	ext.						
1,96	1,31	1,80	1	708	0,57	7,56	0,93	8	-	**GCE-251 E4R**	203.200.0416	**683,00**
									750	**GCE-251 E4R ED**	203.200.0563	**840,00**
									-	**GCE-251 E4R HG**	203.200.0733	**814,00**
									-	**GCE-251 E4R HG/ED**	203.200.0858	**779,00**
2,26	1,50	2,08		768	0,73	9,70	1,07	8	-	**GCE-251 E4**	203.200.0417	**773,00**
									1.350	**GCE-251 E4 ED**	203.200.0564	**953,00**
									-	**GCE-251 E4 HG**	203.200.0734	**953,00**
									-	**GCE-251 E4 HG/ED**	203.200.0859	**881,00**
3,88	2,59	3,57	2	1.626	1,10	14,60	1,60	9	-	**GCE-252 G4**	203.200.0418	**1.054,00**
									2.700	**GCE-252 G4 ED**	203.200.0565	**1.262,00**
									-	**GCE-252 G4 HG**	203.200.0735	**1.257,00**
									-	**GCE-252 G4 HG/ED**	203.200.0860	**1.201,00**
4,44	2,96	4,09		1.536	1,46	19,40	2,14	8	-	**GCE-252 E4**	203.200.0419	**1.169,00**
									2.700	**GCE-252 E4 ED**	203.200.0566	**1.377,00**
									-	**GCE-252 E4 HG**	203.200.0736	**1.392,00**
									-	**GCE-252 E4 HG/ED**	203.200.0861	**1.331,00**
5,79	3,86	5,33	3	2.440	1,65	21,90	2,41	11	-	**GCE-253 G4**	203.200.0420	**1.421,00**
									3.990	**GCE-253 G4 ED**	203.200.0567	**1.599,00**
									-	**GCE-253 G4 HG**	203.200.0737	**1.693,00**
									-	**GCE-253 G4 HG/ED**	203.200.0862	**1.620,00**
6,52	4,35	6,01		2.305	2,19	29,10	3,21	10	-	**GCE-253 E4**	203.200.0421	**1.558,00**
									3.990	**GCE-253 E4 ED**	203.200.0568	**1.734,00**
									-	**GCE-253 E4 HG**	203.200.0738	**1.854,00**
									-	**GCE-253 E4 HG/ED**	203.200.0863	**1.775,00**
7,51	5,01	6,92	4	3.250	2,20	29,20	3,20	13	-	**GCE-254 G4**	203.200.0422	**1.818,00**
									5.250	**GCE-254 G4 ED**	203.200.0569	**2.018,00**
									-	**GCE-254 G4 HG**	203.200.0739	**2.169,00**
									-	**GCE-254 G4 HG/ED**	203.200.0864	**2.074,00**
8,99	5,99	8,28		3.070	2,92	38,80	4,28	12	-	**GCE-254 E4**	203.200.0423	**1.990,00**
									5.250	**GCE-254 E4 ED**	203.200.0570	**2.186,00**
									-	**GCE-254 E4 HG**	203.200.0740	**2.372,00**
									-	**GCE-254 E4 HG/ED**	203.200.0865	**2.269,00**

- TC=temperatura interior de la cámara.
- DT=diferencial de temperatura.
- DT=TC-Tª Evaporación.
- DT: es la diferencia de temperatura entre la Tª de entrada del aire en el evaporador y la Tª interior de la cámara.
- Aplicación: todo tipo de habitaciones frías de CO2.
- Material: aletas de aluminio y tubos de cobre estriados.
- Motoventiladores eléctricos: Ø 250 (230V/1Ph).
- Temperatura de funcionamiento -35ºC a +40ºC.
- Versiones con desescarche eléctrico standard equipadas con resistencia de acero inoxidable preparadas para la conexión a 230/1/50-60Hz.
- Protección IP54
- Desescarches: **ED**: Eléctrico, **HG**: Gas Caliente, **HG/ED**: Gas Caliente y Resistencias Bandeja.

Evaporadores Cúbicos Serie GCE

ECO™ heat transfer coolers
MODINE

APLICACIÓN MEDIA TEMPERATURA

Separación Entre Aletas 6 mm. Ventiladores Ø 250 mm.

Potencia (kW) R134A	Potencia (kW) R449A		Nº Vent.	Caudal m3/h	Superficie m2		Volumen Interno dm3	Flecha m	Desescarche Eléctrico W	MODELO	CÓDIGO	Precio EUROS
Te=-8ºC DT=8 TC= 0ºC	Te=-8ºC DT=8 TC= 0ºC	Te=-25ºC DT=7 TC= -18ºC			int.	ext.						
1,02	1,41	1,10	1	753	0,56	5,17	0,93	9	-	**GCE-251 E6R**	203.200.0424	**666,00**
									750	**GCE-251 E6R ED**	203.200.0571	**821,00**
									-	**GCE-251 E6R HG**	203.200.0741	**778,00**
									-	**GCE-251 E6R HG/ED**	203.200.0866	**762,00**
1,29	1,79	1,39		813	0,73	6,60	1,07	9	-	**GCE-251 E6**	203.200.0425	**752,00**
									1.350	**GCE-251 E6 ED**	203.200.0553	**934,00**
									-	**GCE-251 E6 HG**	203.200.0742	**881,00**
									-	**GCE-251 E6 HG/ED**	203.200.0867	**865,00**
2,06	2,84	2,20	2	1.695	1,10	9,94	1,60	10	-	**GCE-252 G6**	203.200.0426	**1.019,00**
									2.700	**GCE-252 G6 ED**	203.200.0544	**1.227,00**
									-	**GCE-252 G6 HG**	203.200.0743	**1.192,00**
									-	**GCE-252 G6 HG/ED**	203.200.0868	**1.170,00**
2,53	3,49	2,71		1.626	1,46	13,20	2,14	9	-	**GCE-252 E6**	203.200.0427	**1.120,00**
									2.700	**GCE-252 E6 ED**	203.200.0542	**1.327,00**
									-	**GCE-252 E6 HG**	203.200.0744	**1.310,00**
									-	**GCE-252 E6 HG/ED**	203.200.0869	**1.285,00**
3,10	4,29	3,32	3	2.540	1,65	14,90	2,41	12	-	**GCE-253 G6**	203.200.0428	**1.380,00**
									3.990	**GCE-253 G6 ED**	203.200.0549	**1.557,00**
									-	**GCE-253 G6 HG**	203.200.0745	**1.675,00**
									-	**GCE-253 G6 HG/ED**	203.200.0870	**1.582,00**
3,76	5,20	4,03		2.430	2,19	19,90	3,21	11	-	**GCE-253 E6**	203.200.0429	**1.518,00**
									3.990	**GCE-253 E6 ED**	203.200.0550	**1.694,00**
									-	**GCE-253 E6 HG**	203.200.0746	**1.774,00**
									-	**GCE-253 E6 HG/ED**	203.200.0871	**1.739,00**
4,15	5,73	4,45	4	3.390	2,20	19,90	3,20	14	-	**GCE-254 G6**	203.200.0430	**1.761,00**
									5.250	**GCE-254 G6 ED**	203.200.0572	**1.959,00**
									-	**GCE-254 G6 HG**	203.200.0747	**2.059,00**
									-	**GCE-254 G6 HG/ED**	203.200.0872	**2.019,00**
5,05	6,99	5,42		3.250	2,92	26,50	4,28	13	-	**GCE-254 E6**	203.200.0431	**1.928,00**
									5.250	**GCE-254 E6 ED**	203.200.0573	**2.123,00**
									-	**GCE-254 E6 HG**	203.200.0748	**2.254,00**
									-	**GCE-254 E6 HG/ED**	203.200.0873	**2.210,00**

- TC=temperatura interior de la cámara.
- DT=diferencial de temperatura.
- DT=TC-Tª Evaporación.
- DT: es la diferencia de temperatura entre la Tª de entrada del aire en el evaporador y la Tª interior de la cámara.
- Aplicación: todo tipo de habitaciones frías de CO2.
- Material: aletas de aluminio y tubos de cobre estriados.
- Motoventiladores eléctricos: Ø 250 (230V/1Ph).
- Temperatura de funcionamiento -35ºC a +40ºC.
- Versiones con desescarche eléctrico standard equipadas con resistencia de acero inoxidable preparadas para la conexión a 230/1/50-60Hz.
- Protección IP54
- Desescarches: **ED**: Eléctrico, **HG**: Gas Caliente, **HG/ED**: Gas Caliente y Resistencias Bandeja.

Evaporadores Cúbicos Serie GCE

ECO™ heat transfer coolers
MODINE

APLICACIÓN BAJA TEMPERATURA

Separación Entre Aletas 8 mm. Ventiladores Ø 250 mm.

Potencia (kW) R449A Te=-25ºC DT=7 TC= -18ºC	Nº Vent.	Caudal m3/h	Superficie m2 int.	Superficie m2 ext.	Volumen Interno dm3	Flecha m	Desescarche Eléctrico W	MODELO	CÓDIGO	Precio EUROS
1,03	1	800	0,57	3,97	0,93	8	-	**GCE-251 E8R**	203.200.0432	**698,00**
							750	**GCE-251 E8R ED**	203.200.0574	**831,00**
							-	**GCE-251 E8R HG**	203.200.0749	**919,00**
							-	**GCE-251 E8R HG/ED**	203.200.0874	**768,00**
1,18		840	0,73	5,10	1,07	8	-	**GCE-251 E8**	203.200.0433	**785,00**
							1.350	**GCE-251 E8 ED**	203.200.0548	**941,00**
							-	**GCE-251 E8 HG**	203.200.0750	**1.042,00**
							-	**GCE-251 E8 HG/ED**	203.200.0875	**865,00**
1,89	2	1.725	1,10	7,66	1,60	9	-	**GCE-252 G8**	203.200.0434	**1.238,00**
							2.700	**GCE-252 G8 ED**	203.200.0547	**1.368,00**
							-	**GCE-252 G8 HG**	203.200.0751	**1.226,00**
							-	**GCE-252 G8 HG/ED**	203.200.0876	**1.173,00**
2,37		1.690	1,46	10,20	2,14	8	-	**GCE-252 E8**	203.200.0435	**1.172,00**
							2.700	**GCE-252 E8 ED**	203.200.0575	**1.238,00**
							-	**GCE-252 E8 HG**	203.200.0752	**1.486,00**
							-	**GCE-252 E8 HG/ED**	203.200.0879	**1.743,00**
2,85	3	2.585	1,65	11,50	2,41	11	-	**GCE-253 G8**	203.200.0436	**1.450,00**
							3.990	**GCE-253 G8 ED**	203.200.0576	**1.583,00**
							-	**GCE-253 G8 HG**	203.200.0753	**1.749,00**
							-	**GCE-253 G8 HG/ED**	203.200.0878	**1.595,00**
3,53		2.530	2,19	15,30	3,21	10	-	**GCE-253 E8**	203.200.0437	**1.584,00**
							3.990	**GCE-253 E8 ED**	203.200.0546	**1.711,00**
							-	**GCE-253 E8 HG**	203.200.0754	**1.894,00**
							-	**GCE-253 E8 HG/ED**	203.200.0877	**1.287,00**
3,78	4	3.450	2,20	15,30	3,20	13	-	**GCE-254 G8**	203.200.0438	**1.847,00**
							5.250	**GCE-254 G8 ED**	203.200.0577	**1.987,00**
							-	**GCE-254 G8 HG**	203.200.0755	**2.197,00**
							-	**GCE-254 G8 HG/ED**	203.200.0880	**2.032,00**
4,75		3.370	2,92	26,01	4,28	12	-	**GCE-254 E8**	203.200.0439	**2.019,00**
							5.250	**GCE-254 E8 ED**	203.200.0578	**2.153,00**
							-	**GCE-254 E8 HG**	203.200.0756	**2.382,00**
							-	**GCE-254 E8 HG/ED**	203.200.0881	**2.221,00**

- TC=temperatura interior de la cámara.
- DT=diferencial de temperatura.
- DT=TC-Tª Evaporación.
- DT: es la diferencia de temperatura entre la Tª de entrada del aire en el evaporador y la Tª interior de la cámara.
- Aplicación: todo tipo de habitaciones frías de CO2.
- Material: aletas de aluminio y tubos de cobre estriados.
- Motoventiladores eléctricos: Ø 250 (230V/1Ph).
- Temperatura de funcionamiento -35ºC a +40ºC.
- Versiones con desescarche eléctrico standard equipadas con resistencia de acero inoxidable preparadas para la conexión a 230/1/50-60Hz.
- Protección IP54
- Desescarches: **ED**: Eléctrico, **HG**: Gas Caliente, **HG/ED**: Gas Caliente y Resistencias Bandeja.

Evaporadores Cúbicos Serie GCE

ECO™ heat transfer coolers
MODINE

DIMENSIONES

MODELO GCE Ø 250 mm		251R	251	252	253	254
DIMENSIONES (mm)	A	674	774	1.224	1.574	2.124
	B	380	480	930	1.380	1.830

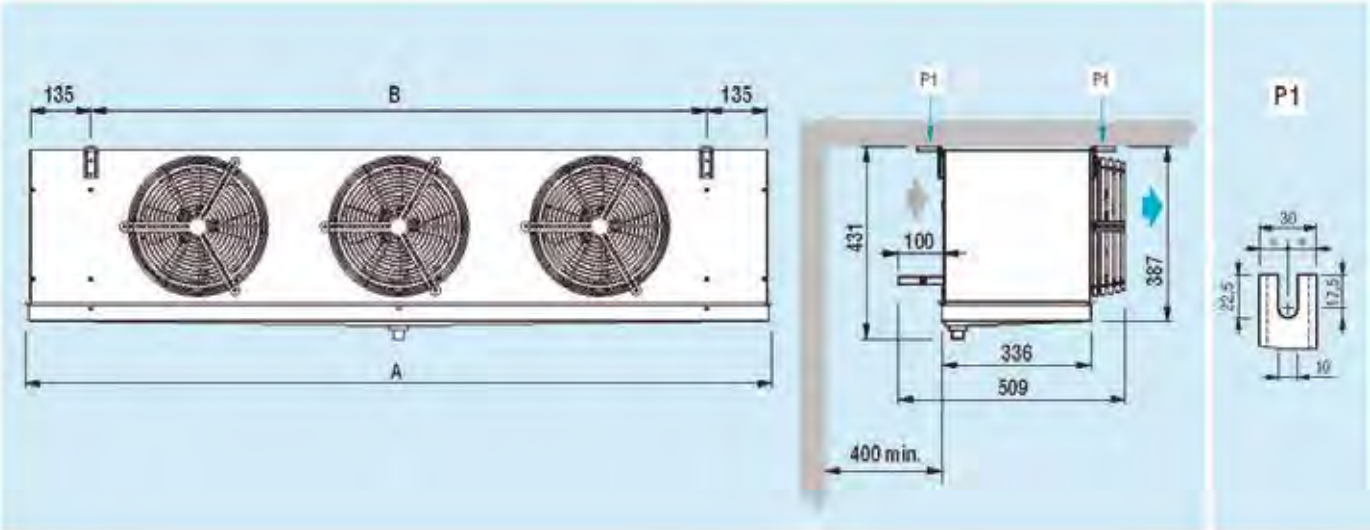

IDENTIFICACIÓN DE MODELO

GCE	25	3	A	8	EC

- Identificación de producto
- Diámetro de ventiladores (25=250mm, 31=315mm, 35=350mm)
- Número de ventiladores
- Referencia intercambiador de calor
- Código separación de aletas
- Versión con ventiladores de conmutación electrónica EC

Evaporadores Cúbicos Serie GCE

ECO™ heat transfer coolers
MODINE

APLICACIÓN ALTA TEMPERATURA

Separación Entre Aletas 4 mm. Ventiladores Ø 315 mm.

Potencia (kW) R134A		Potencia (kW) R449A	Nº Vent.	Caudal m3/h	Superficie m2		Volumen Interno dm3	Flecha m	Desescarche Eléctrico W	MODELO	CÓDIGO	Precio EUROS
Te=0ºC DT=10 TC= +10ºC	Te=-8ºC DT=8 TC= 0ºC	Te=-8ºC DT=8 TC= 0ºC			int.	ext.						
4,34	2,89	4,00	1	1.500	1,25	16,50	1,83	11	-	**GCE-311 F4**	203.200.0440	**1.113,00**
									1.750	**GCE-311 F4 ED**	203.200.0579	**1.344,00**
									-	**GCE-311 F4 HG**	203.200.0757	**1.327,00**
									-	**GCE-311 F4 HG/ED**	203.200.0882	**1.269,00**
8,55	5,70	7,88	2	3.000	2,50	33,00	3,66	14	-	**GCE-312 F4**	203.200.0441	**1.740,00**
									3.150	**GCE-312 F4 ED**	203.200.0580	**1.970,00**
									-	**GCE-312 F4 HG**	203.200.0758	**2.074,00**
									-	**GCE-312 F4 HG/ED**	203.200.0883	**1.983,00**
13,05	8,70	12,02	3	4.495	3,75	49,50	5,49	16	-	**GCE-313 F4**	203.200.0442	**2.474,00**
									490	**GCE-313 F4 ED**	203.200.0581	**2.740,00**
									-	**GCE-313 F4 HG**	203.200.0759	**2.947,00**
									-	**GCE-313 F4 HG/ED**	203.200.0884	**2.820,00**
17,24	11,50	15,89	4	6.000	5,00	66,00	7,32	18	-	**GCE-314 F4**	203.200.0443	**3.187,00**
									6.300	**GCE-314 F4 ED**	203.200.0582	**3.187,00**
									-	**GCE-314 F4 HG**	203.200.0760	**3.800,00**
									-	**GCE-314 F4 HG/ED**	203.200.0885	**3.635,00**

- TC=temperatura interior de la cámara.
- DT=diferencial de temperatura.
- DT=TC-Tª Evaporación.
- DT: es la diferencia de temperatura entre la Tª de entrada del aire en el evaporador y la Tª interior de la cámara.
- Aplicación: cámaras frigoríficas.
- Material: aletas de aluminio y tubos de cobre estriados.
- Motoventiladores eléctricos: Ø 315 (230V/1Ph).
- Temperatura de funcionamiento -35ºC a +40ºC.
- Versiones con desescarche eléctrico standard equipadas con resistencia de acero inoxidable preparadas para la conexión a 400/3/50-60Hz.
- Protección IP54
- Desescarches: **ED**: Eléctrico, **HG**: Gas Caliente, **HG/ED**: Gas Caliente y Resistencias Bandeja.

Evaporadores Cúbicos Serie GCE

APLICACIÓN MEDIA TEMPERATURA

Separación Entre Aletas 6 mm. Ventiladores Ø 315 mm.

Potencia (kW) R134A	Potencia (kW) R449A		Nº Vent.	Caudal m3/h	Superficie m2		Volumen Interno dm3	Flecha m	Desescarche Eléctrico W	MODELO	CÓDIGO	Precio EUROS
Te=-8ºC DT=8 TC= 0ºC	Te=-8ºC DT=8 TC= 0ºC	Te=-25ºC DT=7 TC= -18ºC			int.	ext.						
2,47	3,41	2,65	1	1.595	1,25	11,30	1,83	12	-	**GCE-311 F6**	203.200.0444	**1.080,00**
									1.750	**GCE-311 F6 ED**	203.200.0583	**1.306,00**
									-	**GCE-311 F6 HG**	203.200.0761	**1.262,00**
									-	**GCE-311 F6 HG/ED**	203.200.0886	**1.238,00**
4,92	6,81	5,28	2	3.190	2,50	22,60	3,66	15	-	**GCE-312 F6**	203.200.0445	**1.692,00**
									3.150	**GCE-312 F6 ED**	203.200.0584	**1.924,00**
									-	**GCE-312 F6 HG**	203.200.0762	**1.978,00**
									-	**GCE-312 F6 HG/ED**	203.200.0887	**1.939,00**
7,45	10,30	7,98	3	4.970	3,75	33,90	5,49	17	-	**GCE-313 F6**	203.200.0446	**2.352,00**
									4.900	**GCE-313 F6 ED**	203.200.0585	**2.661,00**
									-	**GCE-313 F6 HG**	203.200.0763	**2.801,00**
									-	**GCE-313 F6 HG/ED**	203.200.0888	**2.748,00**
9,87	13,65	10,58	4	6.390	5,00	45,20	7,32	19	-	**GCE-314 F6**	203.200.0447	**3.093,00**
									6.300	**GCE-314 F6 ED**	203.200.0586	**3.357,00**
									-	**GCE-314 F6 HG**	203.200.0764	**3.617,00**
									-	**GCE-314 F6 HG/ED**	203.200.0889	**3.546,00**

- TC=temperatura interior de la cámara.
- DT=diferencial de temperatura.
- DT=TC-Tª Evaporación.
- DT: es la diferencia de temperatura entre la Tª de entrada del aire en el evaporador y la Tª interior de la cámara.
- Aplicación: cámaras frigoríficas.
- Material: aletas de aluminio y tubos de cobre estriados.
- Motoventiladores eléctricos: Ø 315 (230V/1Ph).
- Temperatura de funcionamiento -35ºC a +40ºC.
- Versiones con desescarche eléctrico standard equipadas con resistencia de acero inoxidable preparadas para la conexión a 400/3/50-60Hz.
- Protección IP54
- Desescarches: **ED**: Eléctrico, **HG**: Gas Caliente, **HG/ED**: Gas Caliente y Resistencias Bandeja.

Evaporadores Cúbicos Serie GCE

ECO™ heat transfer coolers
MODINE

APLICACIÓN BAJA TEMPERATURA

Separación Entre Aletas 8 mm. Ventiladores Ø 315 mm.

Potencia (kW) R449A Te=-25ºC DT=7 TC= -18ºC	Nº Vent.	Caudal m3/h	Superficie m2 int.	Superficie m2 ext.	Volumen Interno dm3	Flecha m	Desescarche Eléctrico W	MODELO	CÓDIGO	Precio EUROS
2,39	1	1.650	1,25	8,65	1,83	11	-	**GCE-311 F8**	203.200.0448	**1.126,00**
							1.750	**GCE-311 F8 ED**	203.200.0543	**1.322,00**
							-	**GCE-311 F8 HG**	203.200.0765	**1.460,00**
							-	**GCE-311 F8 HG/ED**	203.200.0890	**1.239,00**
4,79	2	3.290	2,50	17,30	3,66	14	-	**GCE-312 F8**	203.200.0449	**1.772,00**
							3.150	**GCE-312 F8 ED**	203.200.0545	**1.945,00**
							-	**GCE-312 F8 HG**	203.200.0766	**2.151,00**
							-	**GCE-312 F8 HG/ED**	203.200.0891	**1.948,00**
7,18	3	4.950	3,75	26,00	5,49	16	-	**GCE-313 F8**	203.200.0450	**2.505,00**
							4.900	**GCE-313 F8 ED**	203.200.0551	**2.691,00**
							-	**GCE-313 F8 HG**	203.200.0767	**2.975,00**
							-	**GCE-313 F8 HG/ED**	203.200.0892	**2.755,00**
9,62	4	6.580	5,00	34,60	7,32	18	-	**GCE-314 F8**	203.200.0451	**3.235,00**
							6.300	**GCE-314 F8 ED**	203.200.0557	**3.397,00**
							-	**GCE-314 F8 HG**	203.200.0768	**3.759,00**
							-	**GCE-314 F8 HG/ED**	203.200.0893	**3.557,00**

- TC=temperatura interior de la cámara.
- DT=diferencial de temperatura.
- DT=TC-Tª Evaporación.
- DT: es la diferencia de temperatura entre la Tª de entrada del aire en el evaporador y la Tª interior de la cámara.
- Aplicación: cámaras frigoríficas.
- Material: aletas de aluminio y tubos de cobre estriados.
- Motoventiladores eléctricos: Ø 315 (230V/1Ph).
- Temperatura de funcionamiento -35ºC a +40ºC.
- Versiones con desescarche eléctrico standard equipadas con resistencia de acero inoxidable preparadas para la conexión a 400/3/50-60Hz.
- Protección IP54
- Desescarches: **ED**: Eléctrico, **HG**: Gas Caliente, **HG/ED**: Gas Caliente y Resistencias Bandeja.

Evaporadores Cúbicos Serie GCE

DIMENSIONES

MODELO GCE Ø 315 mm		311	312	313	314
DIMENSIONES (mm)	A	874	1.424	1.974	2.524
	B	580	1.130	1.680	2.230

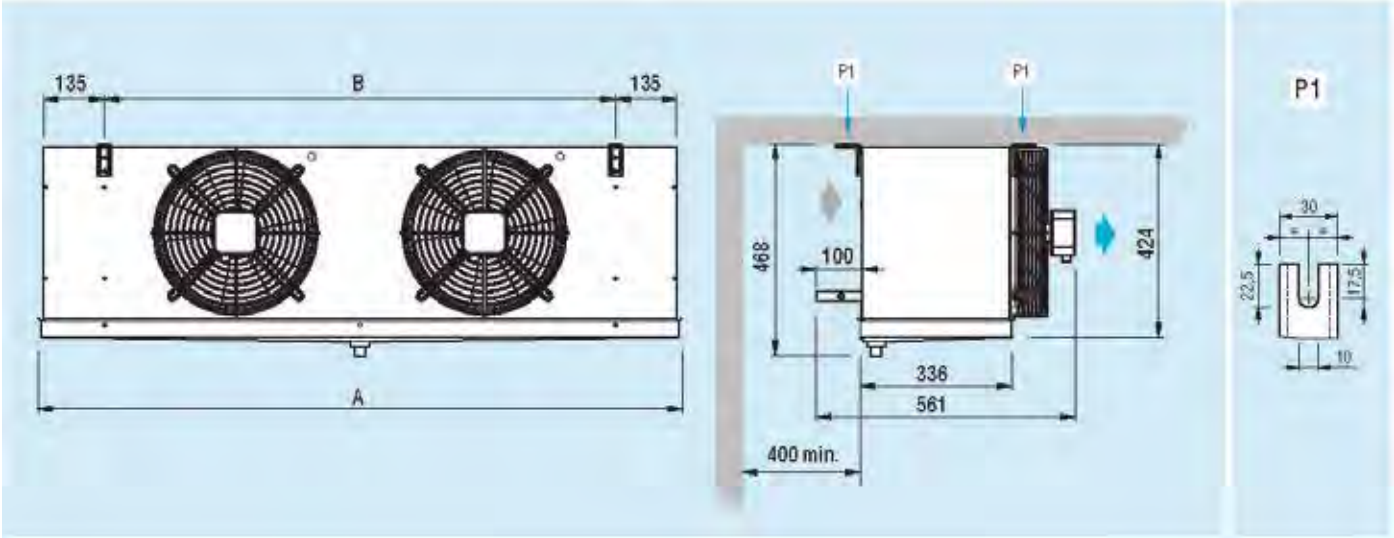

IDENTIFICACIÓN DE MODELO

GCE	31	3	A	8	EC

- Identificación de producto
- Diámetro de ventiladores (25=250mm, 31=315mm, 35=350mm)
- Número de ventiladores
- Referencia intercambiador de calor
- Código separación de aletas
- Versión con ventiladores de conmutación electrónica EC

Evaporadores Cúbicos Serie GCE

ECO™ heat transfer coolers

MODINE

APLICACIÓN ALTA TEMPERATURA

Separación Entre Aletas 4 mm. Ventiladores Ø 350 mm.

Potencia (kW) R134A		Potencia (kW) R449A	Nº Vent.	Caudal m3/h	Superficie m2		Volumen Interno dm3	Flecha m	Desescarche Eléctrico W	MODELO	CÓDIGO	Precio EUROS
Te=0ºC DT=10 TC= +10ºC	Te=-8ºC DT=8 TC= 0ºC	Te=-8ºC DT=8 TC= 0ºC			int.	ext.						
5,29	3,53	4,87	1	2.425	1,19	15,25	1,76	14	-	**GCE-351 E4**	203.200.0452	**1.272,00**
									1.750	**GCE-351 E4 ED**	203.200.0587	**1.522,00**
									-	**GCE-351 E4 HG**	203.200.0769	**1.462,00**
									-	**GCE-351 E4 HG/ED**	203.200.0894	**1.450,00**
6,52	4,35	6,01		2.235	1,79	22,90	2,64	13	-	**GCE-351 A4**	203.200.0453	**1.458,00**
									2.250	**GCE-351 A4 ED**	203.200.0588	**1.706,00**
									-	**GCE-351 A4 HG**	203.200.0770	**1.675,00**
									-	**GCE-351 A4 HG/ED**	203.200.0895	**1.663,00**
10,79	7,19	9,94	2	4.850	2,38	30,50	3,52	16	-	**GCE-352 E4**	203.200.0454	**2.177,00**
									3.150	**GCE-352 E4 ED**	203.200.0589	**2.526,00**
									-	**GCE-352 E4 HG**	203.200.0771	**2.503,00**
									-	**GCE-352 E4 HG/ED**	203.200.0896	**2.481,00**
13,40	8,93	12,35		4.472	3,58	45,80	5,28	15	-	**GCE-352 A4**	203.200.0455	**2.494,00**
									4.050	**GCE-352 A4 ED**	203.200.0590	**2.845,00**
									-	**GCE-352 A4 HG**	203.200.0772	**2.868,00**
									-	**GCE-352 A4 HG/ED**	203.200.0894	**1.450,00**
17,83	11,89	16,43	3	7.050	4,48	59,50	6,49	18	-	**GCE-353 F4**	203.200.0456	**3.360,00**
									4.900	**GCE-353 F4 ED**	203.200.0591	**3.738,00**
									-	**GCE-353 F4 HG**	203.200.0773	**3.865,00**
									-	**GCE-353 F4 HG/ED**	203.200.0898	**3.831,00**
20,32	13,55	18,72		6.710	5,37	68,70	7,92	17	-	**GCE-353 A4**	203.200.0457	**3.601,00**
									6.300	**GCE-353 A4 ED**	203.200.0592	**3.976,00**
									-	**GCE-353 A4 HG**	203.200.0774	**4.139,00**
									-	**GCE-353 A4 HG/ED**	203.200.0899	**4.104,00**
23,23	15,49	21,40	4	9.400	5,97	79,20	8,64	20	-	**GCE-354 F4**	203.200.0458	**4.263,00**
									6.300	**GCE-354 F4 ED**	203.200.0593	**4.574,00**
									-	**GCE-354 F4 HG**	203.200.0775	**4.902,00**
									-	**GCE-354 F4 HG/ED**	203.200.0900	**4.861,00**
26,98	17,89	24,86		8.950	7,16	91,60	10,56	19	-	**GCE-354 A4**	203.200.0459	**4.590,00**
									8.100	**GCE-354 A4 ED**	203.200.0594	**4.900,00**
									-	**GCE-354 A4 HG**	203.200.0776	**5.277,00**
									-	**GCE-354 A4 HG/ED**	203.200.0901	**5.232,00**
32,79	21,89	30,22	5	11.180	8,95	114,50	13,20	21	-	**GCE-355 A4**	203.200.0460	**5.889,00**
									9.900	**GCE-355 A4 ED**	203.200.0595	**6.408,00**
									-	**GCE-355 A4 HG**	203.200.0777	**6.773,00**
									-	**GCE-355 A4 HG/ED**	203.200.0902	**6.714,00**

- TC=temperatura interior de la cámara.
- DT=diferencial de temperatura.
- DT=TC-Tª Evaporación.
- DT: es la diferencia de temperatura entre la Tª de entrada del aire en el evaporador y la Tª interior de la cámara.
- Aplicación: cámaras frigoríficas.
- Material: aletas de aluminio y tubos de cobre estriados.
- Motores eléctricos: Ø 350 (230V/1Ph)
- Temperatura de funcionamiento -35ºC a +40ºC.
- Versiones con desescarche eléctrico standard equipadas con resistencia de acero inoxidable preparadas para la conexión a 400/3/50-60Hz.
- Protección IP54.
- Desescarches: **ED**: Eléctrico, **HG**: Gas Caliente, HG/ED: Gas Caliente y Resistencias Bandeja.

Evaporadores Cúbicos Serie GCE

ECO™ heat transfer coolers
MODINE

APLICACIÓN MEDIA TEMPERATURA

Separación Entre Aletas 6 mm. Ventiladores Ø 350 mm.

Potencia (kW) R134A Te=-8ºC DT=8 TC= 0ºC	Potencia (kW) R449A Te=-8ºC DT=8 TC= 0ºC	Potencia (kW) R449A Te=-25ºC DT=7 TC= -18ºC	Nº Vent.	Caudal m3/h	Superficie m2 int.	Superficie m2 ext.	Volumen Interno dm3	Flecha m	Desescarche Eléctrico W	MODELO	CÓDIGO	Precio EUROS
2,94	4,06	3,15	1	2.580	1,19	10,90	1,76	15	-	**GCE-351 E6**	203.200.0461	**1.264,00**
									1.750	**GCE-351 E6 ED**	203.200.0596	**1.516,00**
									-	**GCE-351 E6 HG**	203.200.0778	**1.453,00**
									-	**GCE-351 E6 HG/ED**	203.200.0903	**1.424,00**
3,88	5,36	4,16		2.430	1,79	15,80	2,64	14	-	**GCE-351 A6**	203.200.0462	**1.445,00**
									2.250	**GCE-351 A6 ED**	203.200.0597	**1.695,00**
									-	**GCE-351 A6 HG**	203.200.0779	**1.661,00**
									-	**GCE-351 A6 HG/ED**	203.200.0904	**1.627,00**
6,08	8,40	6,51	2	5.160	2,38	21,70	3,52	17	-	**GCE-352 E6**	203.200.0463	**2.144,00**
									3.150	**GCE-352 E6 ED**	203.200.0598	**2.500,00**
									-	**GCE-352 E6 HG**	203.200.0780	**2.465,00**
									-	**GCE-352 E6 HG/ED**	203.200.0905	**2.417,00**
7,97	11,02	8,54		4.850	3,58	31,50	5,28	16	-	**GCE-352 A6**	203.200.0464	**2.466,00**
									4.050	**GCE-352 A6 ED**	203.200.0554	**2.821,00**
									-	**GCE-352 A6 HG**	203.200.0781	**2.836,00**
									-	**GCE-352 A6 HG/ED**	203.200.0906	**2.778,00**
10,08	13,94	10,80	3	7.510	4,48	40,60	6,49	19	-	**GCE-353 F6**	203.200.0465	**3.322,00**
									4.900	**GCE-353 F6 ED**	203.200.0552	**3.706,00**
									-	**GCE-353 F6 HG**	203.200.0782	**3.821,00**
									-	**GCE-353 F6 HG/ED**	203.200.0907	**3.745,00**
11,96	16,53	12,82		7.280	5,37	47,30	7,92	18	-	**GCE-353 A6**	203.200.0466	**3.551,00**
									6.300	**GCE-353 A6 ED**	203.200.0556	**3.932,00**
									-	**GCE-353 A6 HG**	203.200.0783	**4.083,00**
									-	**GCE-353 A6 HG/ED**	203.200.0908	**4.002,00**
13,60	18,79	14,57	4	9.860	5,97	54,20	8,64	21	-	**GCE-354 F6**	203.200.0467	**4.184,00**
									6.300	**GCE-354 F6 ED**	203.200.0599	**4.499,00**
									-	**GCE-354 F6 HG**	203.200.0921	**4.812,00**
									-	**GCE-354 F6 HG/ED**	203.200.0909	**4.717,00**
15,94	22,03	17,08		9.705	7,16	63,00	10,56	20	-	**GCE-354 A6**	203.200.0468	**4.513,00**
									8.100	**GCE-354 A6 ED**	203.200.0600	**4.827,00**
									-	**GCE-354 A6 HG**	203.200.0784	**5.189,00**
									-	**GCE-354 A6 HG/ED**	203.200.0910	**5.086,00**
19,28	26,64	20,65	5	12.130	8,95	78,80	13,20	22	-	**GCE-355 A6**	203.200.0469	**5.799,00**
									9.900	**GCE-355 A6 ED**	203.200.0601	**6.323,00**
									-	**GCE-355 A6 HG**	203.200.0785	**6.668,00**
									-	**GCE-355 A6 HG/ED**	203.200.0911	**6.538,00**

- TC=temperatura interior de la cámara.
- DT=diferencial de temperatura.
- DT=TC-Tª Evaporación.
- DT: es la diferencia de temperatura entre la Tª de entrada del aire en el evaporador y la Tª interior de la cámara.
- Aplicación: cámaras frigoríficas.
- Material: aletas de aluminio y tubos de cobre estriados.
- Motores eléctricos: Ø 350 (230V/1Ph)
- Temperatura de funcionamiento -35ºC a +40ºC.
- Versiones con desescarche eléctrico standard equipadas con resistencia de acero inoxidable preparadas para la conexión a 400/3/50-60Hz.
- Protección IP54.
- Desescarches: **ED**: Eléctrico, **HG**: Gas Caliente, HG/ED: Gas Caliente y Resistencias Bandeja.

Evaporadores Cúbicos Serie GCE

ECO™ heat transfer coolers
MODINE

APLICACIÓN BAJA TEMPERATURA

Separación Entre Aletas 8 mm. Ventiladores Ø 350 mm.

Potencia (kW) R449A Te=-25ºC DT=7 TC= -18ºC	Nº Vent.	Caudal m3/h	Superficie m2 int.	Superficie m2 ext.	Volumen Interno dm3	Flecha m	Desescarche Eléctrico W	MODELO	CÓDIGO	Precio EUROS
2,82	1	2.640	1,19	8,30	1,76	14	-	**GCE-351 E8**	203.200.0470	**1.297,00**
							1.750	**GCE-351 E8 ED**	203.200.0602	**1.505,00**
							-	**GCE-351 E8 HG**	203.200.0786	**1.656,00**
							-	**GCE-351 E8 HG/ED**	203.200.0912	**1.426,00**
3,74		2.500	1,79	12,50	2,64	13	-	**GCE-351 A8**	203.200.0471	**1.651,00**
							2.250	**GCE-351 A8 ED**	203.200.0603	**1.680,00**
							-	**GCE-351 A8 HG**	203.200.0787	**1.848,00**
							-	**GCE-351 A8 HG/ED**	203.200.0913	**1.629,00**
5,78	2	5.270	2,38	16,60	3,52	16	-	**GCE-352 E8**	203.200.0472	**2.204,00**
							3.150	**GCE-352 E8 ED**	203.200.0604	**2.486,00**
							-	**GCE-352 E8 HG**	203.200.0788	**2.734,00**
							-	**GCE-352 E8 HG/ED**	203.200.0914	**2.424,00**
7,66		5.000	3,58	25,00	5,28	15	-	**GCE-352 A8**	203.200.0473	**2.537,00**
							4.050	**GCE-352 A8 ED**	203.200.0555	**2.807,00**
							-	**GCE-352 A8 HG**	203.200.0789	**3.088,00**
							-	**GCE-352 A8 HG/ED**	203.200.0915	**2.791,00**
9,74	3	7.740	4,48	31,20	6,49	18	-	**GCE-353 F8**	203.200.0474	**3.408,00**
							4.900	**GCE-353 F8 ED**	203.200.0605	**3.676,00**
							-	**GCE-353 F8 HG**	203.200.0790	**4.042,00**
							-	**GCE-353 F8 HG/ED**	203.200.0916	**3.749,00**
11,57		7.510	5,37	37,50	7,92	17	-	**GCE-353 A8**	203.200.0475	**3.652,00**
							6.300	**GCE-353 A8 ED**	203.200.0606	**3.911,00**
							-	**GCE-353 A8 HG**	203.200.0791	**4.303,00**
							-	**GCE-353 A8 HG/ED**	203.200.0917	**4.016,00**
12,93	4	10.315	5,97	41,70	8,64	20	-	**GCE-354 F8**	203.200.0476	**4.311,00**
							6.300	**GCE-354 F8 ED**	203.200.0607	**4.482,00**
							-	**GCE-354 F8 HG**	203.200.0792	**4.928,00**
							-	**GCE-354 F8 HG/ED**	203.200.0918	**5.108,00**
15,55		10.000	7,16	50,00	10,56	19	-	**GCE-354 A8**	203.200.0477	**4.645,00**
							8.100	**GCE-354 A8 ED**	203.200.0608	**4.811,00**
							-	**GCE-354 A8 HG**	203.200.0793	**5.291,00**
							-	**GCE-354 A8 HG/ED**	203.200.0919	**5.108,00**
18,89	5	12.500	8,95	62,50	13,20	21	-	**GCE-355 A8**	203.200.0478	**5.970,00**
							9.900	**GCE-355 A8 ED**	203.200.0609	**6.300,00**
							-	**GCE-355 A8 HG**	203.200.0794	**6.930,00**
							-	**GCE-355 A8 HG/ED**	203.200.0920	**6.568,00**

- TC=temperatura interior de la cámara.
- DT=diferencial de temperatura.
- DT=TC-Tª Evaporación.
- DT: es la diferencia de temperatura entre la Tª de entrada del aire en el evaporador y la Tª interior de la cámara.
- Aplicación: cámaras frigoríficas.
- Material: aletas de aluminio y tubos de cobre estriados.
- Motores eléctricos: Ø 350 (230V/1Ph)
- Temperatura de funcionamiento -35ºC a +40ºC.
- Versiones con desescarche eléctrico standard equipadas con resistencia de acero inoxidable preparadas para la conexión a 400/3/50-60Hz.
- Protección IP54.
- Desescarches: **ED**: Eléctrico, **HG**: Gas Caliente, HG/ED: Gas Caliente y Resistencias Bandeja.

Evaporadores Cúbicos Serie GCE

DIMENSIONES

MODELO GCE Ø 350 mm		351	352	353	354	355
DIMENSIONES (mm)	A	875	1.425	1.975	2.525	3.075
	B	580	1.130	1.680	2.230	2.780
	C	-	-	-	1.115	1.665
	D	-	-	-	1.115	1.115

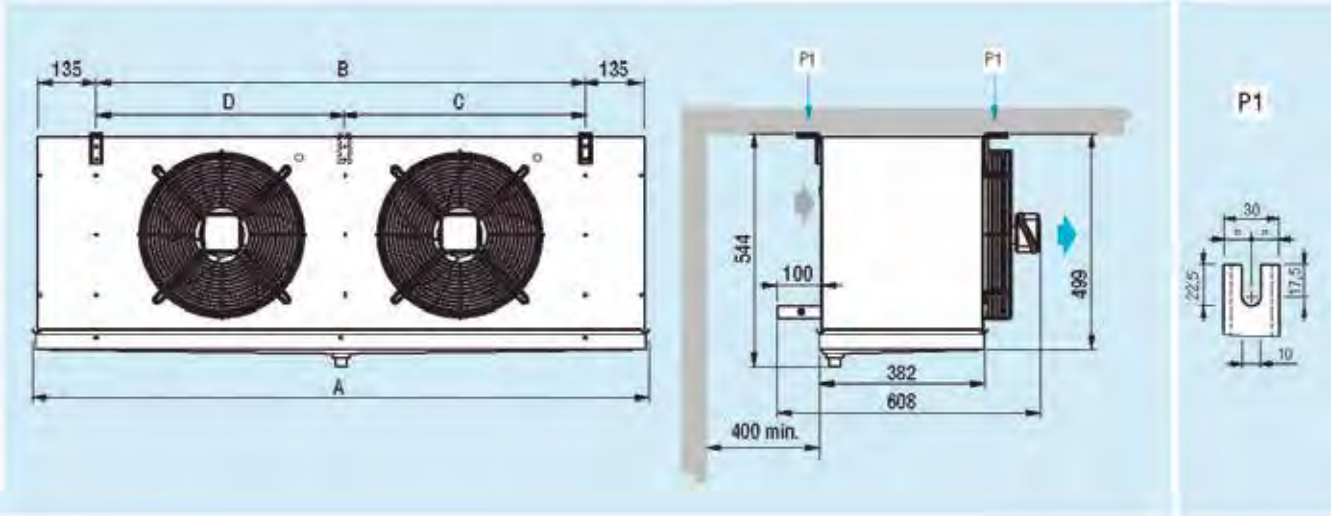

IDENTIFICACIÓN DE MODELO

GCE	35	3	A	8	EC

- Identificación de producto
- Diámetro de ventiladores (25=250mm, 31=315mm, 35=350mm)
- Número de ventiladores
- Referencia intercambiador de calor
- Código separación de aletas
- Versión con ventiladores de conmutación electrónica EC

Evaporadores Cúbicos Serie CTE

ECO™ heat transfer coolers
MODINE

APLICACIÓN MEDIA / BAJA TEMPERATURA

Separación de aletas 6mm. / Ventiladores Ø 500mm.

Potencia (W) R134a	Potencia (W) R449A		Nº Vent.	Caudal m3/h	Sup. (m^2)	dm^3	Flecha m	Pot. Deses. (kW)	MODELO	CÓDIGO	Precio EUROS
Te=-8ºC ΔT=8 TC=0ºC	Te=-8ºC ΔT=8 TC=0ºC	Te=-25ºC ΔT=7 TC=-18ºC									
8.610	11.900	9.220	1	7.700	28,27	-	28	5,04	**CTE-501E6**	203.200.0064	**3.130,00**
									CTE-501E6 ED	203.200.0065	**3.530,00**
									CTE-501E6 HG/ED	203.200.0066	**3.442,00**
11.210	15.510	1.202	1	7.365	43,41	-	27	5,04	**CTE-501A6**	203.200.0067	**3.642,00**
									CTE-501A6 ED	203.200.0068	**4.045,00**
									CTE-501A6 HG/ED	203.200.0069	**4.007,00**
12.640	17.470	13.540	1	6.955	57,55	-	26	5,04	**CTE-501B6**	203.200.0070	**4.207,00**
									CTE-501B6 ED	203.200.0071	**4.609,00**
									CTE-501B6 HG/ED	203.200.0072	**4.626,00**
16.890	23.340	18.090	2	15.405	57,55	-	30	10,20	**CTE-502E6**	203.200.0073	**5.076,00**
									CTE-502E6 ED	203.200.0074	**5.559,00**
									CTE-502E6 HG/ED	203.200.0075	**5.583,00**
22.230	30.720	23.810	2	14.730	61,82	-	29	10,20	**CTE-502A6**	203.200.0076	**6.041,00**
									CTE-502A6 ED	203.200.0077	**6.525,00**
									CTE-502A6 HG/ED	203.200.0078	**6.646,00**
25.600	35.390	27.430	2	13.915	90,08	-	28	10,20	**CTE-502B6**	203.200.0079	**6.979,00**
									CTE-502B6 ED	203.200.0080	**7.462,00**
									CTE-502B6 HG/ED	203.200.0081	**7.676,00**
26.260	36.290	28.130	3	23.110	110,82	-	30	15,00	**CTE-503E6**	203.200.0082	**7.223,00**
									CTE-503E6 ED	203.200.0083	**7.860,00**
									CTE-503E6 HG/ED	203.200.0084	**7.945,00**
33.990	46.980	36.420	3	22.095	129,26	-	29	15,00	**CTE-503A6**	203.200.0085	**8.658,00**
									CTE-503A6 ED	203.200.0086	**9.252,00**
									CTE-503A6 HG/ED	203.200.0087	**9.524,00**
39.330	54.360	42.140	3	20.875	171,56	-	28	15,00	**CTE-503B6**	203.200.0088	**9.999,00**
									CTE-503B6 ED	203.200.0089	**10.634,00**
									CTE-503B6 HG/ED	203.200.0090	**10.999,00**
42.380	58.570	45.410	4	29.460	171,56	-	30	19,80	**CTE-504A6**	203.200.0091	**11.097,00**
									CTE-504A6 ED	203.200.0092	**11.815,00**
									CTE-504A6 HG/ED	203.200.0093	**12.206,00**
49.680	68.660	53.230	4	27.835	229,2	-	29	19,80	**CTE-504B6**	203.200.0094	**13.046,00**
									CTE-504B6 ED	203.200.0095	**13.771,00**
									CTE-504B6 HG/ED	203.200.0096	**14.351,00**

- TC=temperatura interior de la cámara. • ΔT=diferencial de temperatura.
- ΔT=TC-Tª Evaporación. • ΔT: es la diferencia de temperatura entre la Tª de entrada del aire en el evaporador y la Tª interior de la cámara.
- Aplicación: cámaras frigoríficas. • Material: aletas de aluminio y tubos de cobre estriados.
- Temperatura de funcionamiento: -35ºC a +40ºC.
- Modelos **ED** (desescarche eléctrico): resistencia eléctrica de acero inoxidable preparadas para la conexión a 400V/3Ph.
- Desescarches: **ED**: Eléctrico, **HG**: Gas Caliente.
- **HG/ED**: Desescarche por gas caliente y resistencias bandeja.

DIMENSIONES Ø 500mm

Nº Vent	A	B	C
1	1.184	660	844
2	2.034		
3	2.884		
4	3.734		

Medidas en mm.

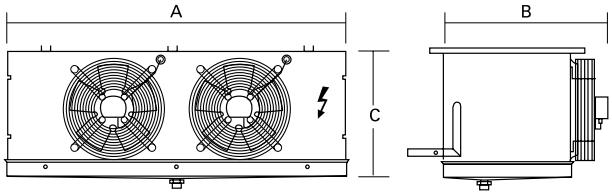

Evaporadores Cúbicos Serie CTE

ECO™ heat transfer coolers
MODINE

APLICACIÓN BAJA TEMPERATURA

Separación de aletas 8mm. / Ventiladores Ø 500mm.

Potencia (W) R-449A		Nº Vent.	Caudal m³/h	Sup. (m²)	dm³	Flecha (m)	Pot. Deses. (kW)	MODELO	CÓDIGO	Precio EUROS
Te=-25ºC ΔT=7 TC=-18ºC	Te=-31ºC ΔT=6 TC=-25ºC									
8.080	6.600	1	7.905	22,27	-	29	5,04	**CTE-501E8 ED**	203.200.0115	**3.442,00**
								CTE-501E8 HG/ED	203.200.0116	**3.442,00**
10.520	8.590	1	7.635	33,41	-	28	5,04	**CTE-501A8 ED**	203.200.0117	**4.061,00**
								CTE-501A8 HG/ED	203.200.0118	**4.061,00**
12.580	10.280	1	7.295	44,55	-	27	5,04	**CTE-501B8 ED**	203.200.0119	**4.532,00**
								CTE-501B8 HG/ED	203.200.0120	**4.532,00**
16.130	13.180	2	15.815	44,55	-	31	10,2	**CTE-502E8 ED**	203.200.0121	**5.463,00**
								CTE-502E8 HG/ED	203.200.0122	**5.463,00**
21.020	17.180	2	15.270	66,82	-	30	10,2	**CTE-502A8 ED**	203.200.0123	**5.868,00**
								CTE-502A8 HG/ED	203.200.0124	**5.868,00**
25.560	20.890	2	14.730	89,08	-	29	10,2	**CTE-502B8 ED**	203.200.0125	**7.323,00**
								CTE-502B8 HG/ED	203.200.0126	**7.323,00**
23.990	19.600	3	23.730	66,82	-	31	15	**CTE-503E8 ED**	203.200.0127	**7.694,00**
								CTE-503E8 HG/ED	203.200.0128	**7.694,00**
31.390	25.650	3	22.910	100,26	-	30	15	**CTE-503A8 ED**	203.200.0129	**9.029,00**
								CTE-503A8 HG/ED	203.200.0130	**9.029,00**
38.100	31.130	3	22.095	133,56	-	29	15	**CTE-503B8 ED**	203.200.0131	**10.442,00**
								CTE-503B8 HG/ED	203.200.0132	**10.442,00**
42.290	34.560	4	30.545	133,56	-	31	19,8	**CTE-504A8 ED**	203.200.0133	**11.665,00**
								CTE-504A8 HG/ED	203.200.0134	**11.665,00**
51.270	41.890	4	29.460	178,2	-	30	19,8	**CTE-504B8 ED**	203.200.0135	**13.503,00**
								CTE-504B8 HG/ED	203.200.0136	**13.503,00**

- TC=temperatura interior de la cámara.
- ΔT=diferencial de temperatura.
- ΔT=TC-Tª Evaporación.
- ΔT: es la diferencia de temperatura entre la Tª de entrada del aire en el evaporador y la Tª interior de la cámara.
- Aplicación: cámaras frigoríficas.
- Material: aletas de aluminio y tubos de cobre estriados.
- Motores eléctricos: Ø 630 (400V/3Ph)
- Temp. de funcionamiento -35ºC a +40ºC.
- Modelos **ED** (desescarche eléctrico): resistencia eléctrica de acero inoxidable preparadas para la conexión a 400V/3Ph.
- Desescarches: **ED**: Eléctrico, **HG**: Gas Caliente.
- **HG/ED**: Gas Caliente y Resistencias Bandeja.

DIMENSIONES Ø 500mm

Nº Vent	A	B	C
1	1.184	660	844
2	2.034		
3	2.884		
4	3.734		

Medidas en mm.

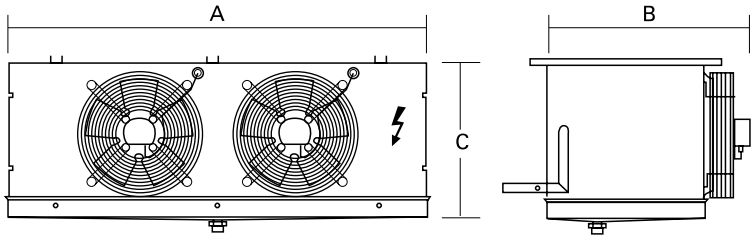

Evaporadores Cúbicos para CO_2 Serie CGC

ECO™ heat transfer coolers
MODINE

APLICACIÓN ALTA TEMPERATURA

Separación Entre Aletas 4 mm. Ventiladores Ø 250 mm.

POTENCIA (W) CO2 Te=0ºC DT=10 TC= +10ºC	POTENCIA (W) CO2 Te=-8ºC DT=8 TC= 0ºC	Nº Vent.	Caudal m3/h	Superficie (m^2) Int.	Superficie (m^2) Ext.	Volumen Interno (dm^3)	Flecha (m)	Desescarche Eléctrico (W)	MODELO	CÓDIGO	Precio EUROS
1.934	1.318	1	708	0,36	7,56	0,93	8	-	**CGC-251 E4R**	203.200.0479	**742,00**
								750	**CGC-251 E4R ED**	203.200.0638	**902,00**
								-	**CGC-251 E4R HG**	203.200.0670	**886,00**
								-	**CGC-251 E4R HG/ED**	203.200.0795	**847,00**
2.286	1.558		768	0,46	9,70	1,07	8	-	**CGC-251 E4**	203.200.0480	**842,00**
								1.350	**CGC-251 E4 ED**	203.200.0639	**1.026,00**
								-	**CGC-251 E4 HG**	203.200.0671	**1.009,00**
								-	**CGC-251 E4 HG/ED**	203.200.0796	**965,00**
4.045	2.756	2	1.626	0,69	14,60	1,60	9	-	**CGC-252 G4**	203.200.0481	**1.150,00**
								2.700	**CGC-252 G4 ED**	203.200.0640	**1.150,00**
								-	**CGC-252 G4 HG**	203.200.0672	**1.363,00**
								-	**CGC-252 G4 HG/ED**	203.200.0797	**1.315,00**
4.748	3.236		1.536	0,92	19,40	2,14	8	-	**CGC-252 E4**	203.200.0482	**1.227,00**
								2.700	**CGC-252 E4 ED**	203.200.0641	**1.424,00**
								-	**CGC-252 E4 HG**	203.200.0673	**1.542,00**
								-	**CGC-252 E4 HG/ED**	203.200.0798	**1.475,00**
6.153	4.193	3	2.440	1,03	21,90	2,41	11	-	**CGC-253 G4**	203.200.0483	**1.563,00**
								3.990	**CGC-253 G4 ED**	203.200.0642	**1.743,00**
								-	**CGC-253 G4 HG**	203.200.0674	**1.868,00**
								-	**CGC-253 G4 HG/ED**	203.200.0799	**1.785,00**
6.495	4.733		2.305	1,38	29,10	3,21	10	-	**CGC-253 E4**	203.200.0484	**1.740,00**
								3.990	**CGC-253 E4 ED**	203.200.0643	**1.921,00**
								-	**CGC-253 E4 HG**	203.200.0675	**2.079,00**
								-	**CGC-253 E4 HG/ED**	203.200.0800	**1.988,00**
7.825	5.332	4	3.250	1,38	29,20	3,20	13	-	**CGC-254 G4**	203.200.0485	**2.008,00**
								5.250	**CGC-254 G4 ED**	203.200.0644	**2.212,00**
								-	**CGC-254 G4 HG**	203.200.0676	**2.401,00**
								-	**CGC-254 G4 HG/ED**	203.200.0801	**2.297,00**
9.494	6.470		3.070	1,84	38,80	4,28	12	-	**CGC-254 E4**	203.200.0486	**2.228,00**
								5.250	**CGC-254 E4 ED**	203.200.0645	**2.430,00**
								-	**CGC-254 E4 HG**	203.200.0677	**2.664,00**
								-	**CGC-254 E4 HG/ED**	203.200.0802	**2.549,00**

- TC=temperatura interior de la cámara.
- DT=diferencial de temperatura.
- DT=TC-Tª Evaporación.
- DT: es la diferencia de temperatura entre la Tª de entrada del aire en el evaporador y la Tª interior de la cámara.
- Aplicación: todo tipo de habitaciones frías de CO2.
- Material: aletas de aluminio y tubos de cobre estriados.
- Motoventiladores eléctricos: Ø 250 (230V/1Ph).
- Temperatura de funcionamiento -35ºC a +40ºC.
- Versiones con desescarche eléctrico standard equipadas con resistencia de acero inoxidable preparadas para la conexión a 230/1/50-60Hz.
- Protección IP54
- Desescarches: **ED**: Eléctrico, **HG**: Gas Caliente, **HG/ED**: Gas Caliente y Resistencias Bandeja.

Evaporadores Cúbicos para CO_2 Serie CGC

ECO™ heat transfer coolers
MODINE

APLICACIÓN MEDIA TEMPERATURA

Separación Entre Aletas 6 mm. Ventiladores Ø 250 mm.

POTENCIA (W) CO2		Nº Vent.	Caudal m³/h	Superficie (m²)		Volumen Interno (dm³)	Flecha (m)	Desescarche Eléctrico (W)	MODELO	CÓDIGO	Precio EUROS
Te=-8ºC DT=8 TC= 0ºC	Te=-25ºC DT=7 TC= -18ºC			Int.	Ext.						
1.087	868	1	753	0,36	5,17	0,93	9	-	**CGC-251 E6R**	203.200.0487	**727,00**
								750	**CGC-251 E6R ED**	203.200.0646	**888,00**
								-	**CGC-251 E6R HG**	203.200.0678	**870,00**
								-	**CGC-251 E6R HG/ED**	203.200.0803	**833,00**
1.305	1.043		813	0,46	6,60	1,07	9	-	**CGC-251 E6**	203.200.0488	**828,00**
								1.350	**CGC-251 E6 ED**	203.200.0647	**1.012,00**
								-	**CGC-251 E6 HG**	203.200.0679	**989,00**
								-	**CGC-251 E6 HG/ED**	203.200.0804	**946,00**
2.210	1.766	2	1.695	0,69	9,94	1,60	10	-	**CGC-252 G6**	203.200.0489	**1.121,00**
								2.700	**CGC-252 G6 ED**	203.200.0648	**1.333,00**
								-	**CGC-252 G6 HG**	203.200.0680	**1.341,00**
								-	**CGC-252 G6 HG/ED**	203.200.0805	**1.283,00**
2.718	2.171		1.626	0,92	13,20	2,14	9	-	**CGC-252 E6**	203.200.0490	**1.247,00**
								2.700	**CGC-252 E6 ED**	203.200.0560	**1.461,00**
								-	**CGC-252 E6 HG**	203.200.0681	**1.491,00**
								-	**CGC-252 E6 HG/ED**	203.200.0806	**1.426,00**
3.358	2.683	3	2.540	1,03	14,90	2,41	12	-	**CGC-253 G6**	203.200.0491	**1.530,00**
								3.990	**CGC-253 G6 ED**	203.200.0650	**1.712,00**
								-	**CGC-253 G6 HG**	203.200.0682	**1.830,00**
								-	**CGC-253 G6 HG/ED**	203.200.0807	**1.750,00**
3.986	3.185		2.430	1,38	19,90	3,21	11	-	**CGC-253 E6**	203.200.0492	**1.706,00**
								3.990	**CGC-253 E6 ED**	203.200.0651	**1.887,00**
								-	**CGC-253 E6 HG**	203.200.0683	**2.041,00**
								-	**CGC-253 E6 HG/ED**	203.200.0808	**1.953,00**
4.699	3.754	4	3.390	1,38	19,90	3,20	14	-	**CGC-254 G6**	203.200.0493	**1.959,00**
								5.250	**CGC-254 G6 ED**	203.200.0652	**2.160,00**
								-	**CGC-254 G6 HG**	203.200.0684	**2.340,00**
								-	**CGC-254 G6 HG/ED**	203.200.0809	**2.239,00**
5.436	4.343		3.250	1,84	26,50	4,28	13	-	**CGC-254 E6**	203.200.0494	**2.176,00**
								5.250	**CGC-254 E6 ED**	203.200.0653	**2.379,00**
								-	**CGC-254 E6 HG**	203.200.0685	**2.601,00**
								-	**CGC-254 E6 HG/ED**	203.200.0810	**2.488,00**

- TC=temperatura interior de la cámara.
- DT=diferencial de temperatura.
- DT=TC-Tª Evaporación.
- DT: es la diferencia de temperatura entre la Tª de entrada del aire en el evaporador y la Tª interior de la cámara.
- Aplicación: todo tipo de habitaciones frías de CO2.
- Material: aletas de aluminio y tubos de cobre estriados.
- Motoventiladores eléctricos: Ø 250 (230V/1Ph).
- Temperatura de funcionamiento -35ºC a +40ºC.
- Versiones con desescarche eléctrico standard equipadas con resistencia de acero inoxidable preparadas para la conexión a 230/1/50-60Hz
- Protección IP54
- Desescarches: **ED**: Eléctrico, **HG**: Gas Caliente, **HG/ED**: Gas Caliente y Resistencias Bandeja.

Evaporadores Cúbicos para CO_2 Serie CGC

ECO™ heat transfer coolers

MODINE

APLICACIÓN BAJA TEMPERATURA

Separación Entre Aletas 8 mm. Ventiladores Ø 250 mm.

POTENCIA (W) CO2		Nº Vent.	Caudal m³/h	Superficie (m²)		Volumen Interno (dm³)	Flecha (m)	Desescarche Eléctrico (W)	MODELO	CÓDIGO	Precio EUROS
Te=-25ºC DT=7 TC= -18ºC	Te=-31ºC DT=6 TC= -25ºC			Int.	Ext.						
918	758	1	800	0,36	3,97	0,93	8	-	**CGC-251 E8R**	203.200.0495	**760,00**
								750	**CGC-251 E8R ED**	203.200.0654	**891,00**
								-	**CGC-251 E8R HG**	203.200.0686	**874,00**
								-	**CGC-251 E8R HG/ED**	203.200.0811	**836,00**
1.055	871		840	0,46	5,10	1,07	8	-	**CGC-251 E8**	203.200.0496	**862,00**
								1.350	**CGC-251 E8 ED**	203.200.0655	**1.009,00**
								-	**CGC-251 E8 HG**	203.200.0687	**990,00**
								-	**CGC-251 E8 HG/ED**	203.200.0812	**948,00**
1.730	1.428	2	1.725	0,69	7,66	1,60	9	-	**CGC-252 G8**	203.200.0497	**1.169,00**
								2.700	**CGC-252 G8 ED**	203.200.0414	**1.289,00**
								-	**CGC-252 G8 HG**	203.200.0688	**1.344,00**
								-	**CGC-252 G8 HG/ED**	203.200.0813	**1.285,00**
2.141	1.767		1.690	0,92	10,20	2,14	8	-	**CGC-252 E8**	203.200.0498	**1.300,00**
								2.700	**CGC-252 E8 ED**	203.200.0561	**1.465,00**
								-	**CGC-252 E8 HG**	203.200.0689	**1.496,00**
								-	**CGC-252 E8 HG/ED**	203.200.0814	**1.430,00**
2.531	2.089	3	2.585	1,03	11,50	2,41	11	-	**CGC-253 G8**	203.200.0499	**1.603,00**
								3.990	**CGC-253 G8 ED**	203.200.0656	**1.722,00**
								-	**CGC-253 G8 HG**	203.200.0690	**1.843,00**
								-	**CGC-253 G8 HG/ED**	203.200.0815	**1.763,00**
3.238	2.673		2.530	1,38	15,30	3,21	10	-	**CGC-253 E8**	203.200.0500	**1.780,00**
								3.990	**CGC-253 E8 ED**	203.200.0657	**1.893,00**
								-	**CGC-253 E8 HG**	203.200.0691	**2.047,00**
								-	**CGC-253 E8 HG/ED**	203.200.0816	**1.959,00**
3.375	2.786	4	3.450	1,38	15,30	3,20	13	-	**CGC-254 G8**	203.200.0501	**2.049,00**
								5.250	**CGC-254 G8 ED**	203.200.0658	**2.174,00**
								-	**CGC-254 G8 HG**	203.200.0692	**2.356,00**
								-	**CGC-254 G8 HG/ED**	203.200.0817	**2.253,00**
4.325	3.570		3.370	1,84	26,01	4,28	12	-	**CGC-254 E8**	203.200.0502	**2.274,00**
								5.250	**CGC-254 E8 ED**	203.200.0659	**2.391,00**
								-	**CGC-254 E8 HG**	203.200.0693	**2.615,00**
								-	**CGC-254 E8 HG/ED**	203.200.0818	**2.501,00**

- TC=temperatura interior de la cámara.
- DT=diferencial de temperatura.
- DT=TC-Tª Evaporación.
- DT: es la diferencia de temperatura entre la Tª de entrada del aire en el evaporador y la Tª interior de la cámara.
- Aplicación: todo tipo de habitaciones frías de CO2.
- Material: aletas de aluminio y tubos de cobre estriados.
- Motoventiladores eléctricos: Ø 250 (230V/1Ph).
- Temperatura de funcionamiento -35ºC a +40ºC.
- Versiones con desescarche eléctrico standard equipadas con resistencia de acero inoxidable preparadas para la conexión a 230/1/50-60Hz.
- Protección IP54
- Desescarches: **ED**: Eléctrico, **HG**: Gas Caliente, **HG/ED**: Gas Caliente y Resistencias Bandeja.

Evaporadores Cúbicos para CO_2 Serie CGC

DIMENSIONES

MODELO CGC CO2 Ø 250 mm		251R	251	252	253	254
DIMENSIONES (mm)	A	674	774	1.224	1.574	2.124
	B	380	480	930	1.380	1.830

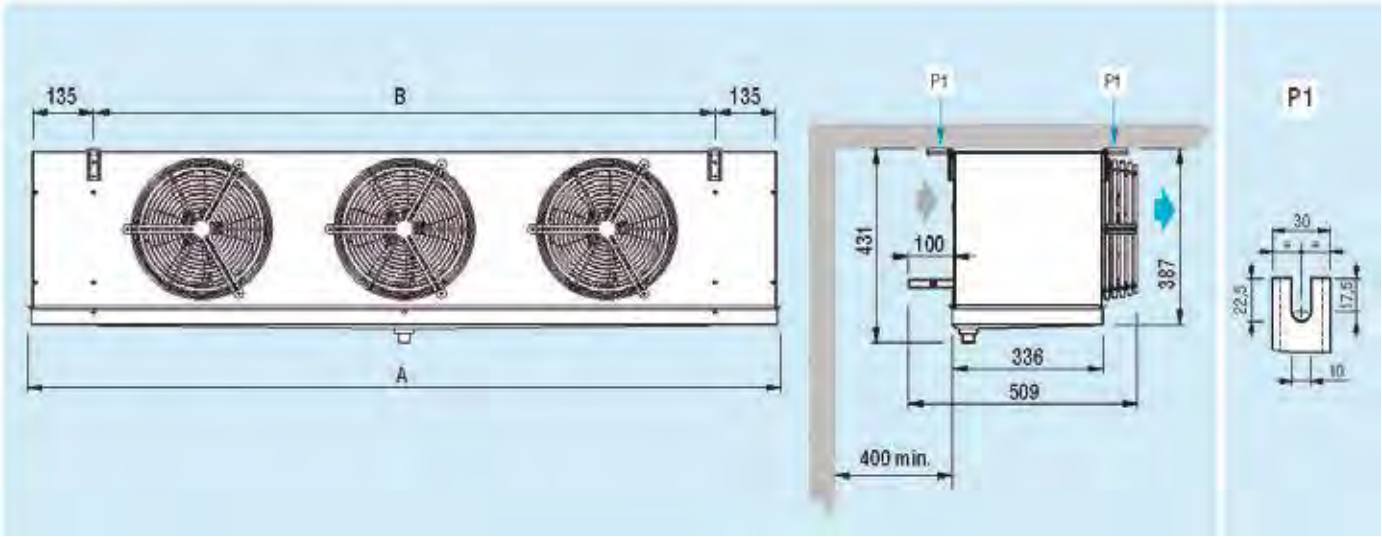

IDENTIFICACIÓN DE MODELO

CGC	25	3	A	8	EC

- Identificación de producto
- Diámetro de ventiladores (25=250mm, 31=315mm, 35=350mm)
- Número de ventiladores
- Referencia intercambiador de calor
- Código separación de aletas
- Versión con ventiladores de conmutación electrónica EC

Evaporadores Cúbicos para CO_2 Serie CGC

ECO™ heat transfer coolers
MODINE

APLICACIÓN ALTA TEMPERATURA

Separación Entre Aletas 4 mm. Ventiladores Ø 315 mm.

POTENCIA (W) CO2		Nº Vent.	Caudal m³/h	Superficie (m²)		Volumen Interno (dm³)	Flecha (m)	Desescarche Eléctrico (W)	MODELO	CÓDIGO	Precio EUROS
Te=0ºC DT=10 TC= +10ºC	Te=-8ºC DT=8 TC= 0ºC			Int.	Ext.						
4.572	3.116	1	1.500	0,78	16,50	1,83	11	-	**CGC-311 F4**	203.200.0503	**1.227,00**
								1.750	**CGC-311 F4 ED**	203.200.0660	**1.461,00**
								-	**CGC-311 F4 HG**	203.200.0694	**1.466,00**
								-	**CGC-311 F4 HG/ED**	203.200.0819	**3.424,00**
9.143	6.231	2	3.000	1,56	33,00	3,66	14	-	**CGC-312 F4**	203.200.0504	**1.946,00**
								3.150	**CGC-312 F4 ED**	203.200.0661	**2.184,00**
								-	**CGC-312 F4 HG**	203.200.0695	**2.326,00**
								-	**CGC-312 F4 HG/ ED**	203.200.0820	**2.225,00**
13.626	9.286	3	4.495	2,34	49,50	5,49	16	-	**CGC-313 F4**	203.200.0505	**3.249,00**
								4.900	**CGC-313 F4 ED**	203.200.0662	**3.549,00**
								-	**CGC-313 F4 HG**	203.200.0696	**3.884,00**
								-	**CGC-313 F4 HG/ED**	203.200.0821	**3.377,00**
18.285	12.461	4	6.000	3,12	66,00	7,32	18	-	**CGC-314 F4**	203.200.0506	**3.945,00**
								6.300	**CGC-314 F4 ED**	203.200.0663	**4.247,00**
								-	**CGC-314 F4 HG**	203.200.0697	**4.718,00**
								-	**CGC-314 F4 HG/ED**	203.200.0822	**4.513,00**

- TC=temperatura interior de la cámara.
- DT=diferencial de temperatura.
- DT=TC-Tª Evaporación.
- DT: es la diferencia de temperatura entre la Tª de entrada del aire en el evaporador y la Tª interior de la cámara.
- Aplicación: todo tipo de habitaciones frías de CO2.
- Material: aletas de aluminio y tubos de cobre estriados.
- Motoventiladores eléctricos: Ø 315 (230V/1Ph).
- Temperatura de funcionamiento -35ºC a +40ºC.
- Versiones con desescarche eléctrico standard equipadas con resistencia de acero inoxidable preparadas para la conexión a 400/3/50-60Hz.
- Protección IP54
- Desescarches: **ED**: Eléctrico, **HG**: Gas Caliente, **HG/ED**: Gas Caliente y Resistencias Bandeja.

Evaporadores Cúbicos para CO_2 Serie CGC

ECO™ heat transfer coolers
MODINE

APLICACIÓN MEDIA TEMPERATURA

Separación Entre Aletas 6 mm. Ventiladores Ø 315 mm.

POTENCIA (W) CO2		Nº Vent.	Caudal m³/h	Superficie (m²)		Volumen Interno (dm³)	Flecha (m)	Desescarche Eléctrico (W)	MODELO	CÓDIGO	Precio EUROS
Te=-8ºC DT=8 TC= 0ºC	Te=-25ºC DT=7 TC= -18ºC			Int.	Ext.						
2.657	2.123	1	1.595	0,78	11,30	1,83	12	-	**CGC-311 F6**	203.200.0507	**1.198,00**
								1.750	**CGC-311 F6 ED**	203.200.0411	**1.433,00**
								-	**CGC-311 F6 HG**	203.200.0698	**1.431,00**
								-	**CGC-311 F6 HG/ED**	203.200.0823	**1.369,00**
5.315	4.247	2	3.190	1,56	22,60	3,66	15	-	**CGC-312 F6**	203.200.0508	**1.909,00**
								3.150	**CGC-312 F6 ED**	203.200.0664	**2.146,00**
								-	**CGC-312 F6 HG**	203.200.0699	**2.280,00**
								-	**CGC-312 F6 HG/ED**	203.200.0824	**2.181,00**
8.215	6.563	3	4.970	2,34	33,90	5,49	17	-	**CGC-313 F6**	203.200.0509	**3.175,00**
								4.900	**CGC-313 F6 ED**	203.200.0665	**3.477,00**
								-	**CGC-313 F6 B HG**	203.200.0700	**3.796,00**
								-	**CGC-313 F6 HG/ED**	203.200.0825	**3.631,00**
10.752	8.590	4	6.390	3,12	45,20	7,32	19	-	**CGC-314 F6**	203.200.0510	**3.858,00**
								6.300	**CGC-314 F6 ED**	203.200.0666	**4.158,00**
								-	**CGC-314 F6 HG**	203.200.0701	**4.613,00**
								-	**CGC-314 F6 HG/ED**	203.200.0826	**4.412,00**

- TC=temperatura interior de la cámara.
- DT=diferencial de temperatura.
- DT=TC-Tª Evaporación.
- DT: es la diferencia de temperatura entre la Tª de entrada del aire en el evaporador y la Tª interior de la cámara.
- Aplicación: todo tipo de habitaciones frías de CO2.
- Material: aletas de aluminio y tubos de cobre estriados.
- Motoventiladores eléctricos: Ø 315 (230V/1Ph).
- Temperatura de funcionamiento -35ºC a +40ºC.
- Versiones con desescarche eléctrico standard equipadas con resistencia de acero inoxidable preparadas para la conexión a 400/3/50-60Hz.
- Protección IP54
- Desescarches: **ED**: Eléctrico, **HG**: Gas Caliente, **HG/ED**: Gas Caliente y Resistencias Bandeja.

Evaporadores Cúbicos para CO_2 Serie CGC

ECO™ heat transfer coolers
MODINE

APLICACIÓN BAJA TEMPERATURA

Separación Entre Aletas 8 mm. Ventiladores Ø 315 mm.

POTENCIA (W) CO2		Nº Vent.	Caudal m³/h	Superficie (m²)		Volumen Interno (dm³)	Flecha (m)	Desescarche Eléctrico (W)	MODELO	CÓDIGO	Precio EUROS
Te=-25ºC DT=7 TC= -18ºC	Te=-31ºC DT=6 TC= -25ºC			Int.	Ext.						
2.152	1.776	1	1.650	0,78	8,65	1,83	11	-	**CGC-311 F8**	203.200.0511	**1.247,00**
								1.750	**CGC-311 F8 ED**	203.200.0412	**1.386,00**
								-	**CGC-311 F8 HG**	203.200.0702	**1.434,00**
								-	**CGC-311 F8 HG/ED**	203.200.0827	**1.372,00**
4.293	3.543	2	3.290	1,56	17,30	3,66	14	-	**CGC-312 F8**	203.200.0512	**1.990,00**
								3.150	**CGC-312 F8 ED**	203.200.0667	**2.152,00**
								-	**CGC-312 F8 HG**	203.200.0703	**2.289,00**
								-	**CGC-312 F8 HG/ED**	203.200.0828	**2.189,00**
6.191	5.110	3	4.950	2,34	26,00	5,49	1	-	**CGC-313 F8**	203.200.0513	**3.311,00**
								4.900	**CGC-313 F8 ED**	203.200.0668	**3.484,00**
								-	**CGC-313 F8 HG**	203.200.0704	**3.807,00**
								-	**CGC-313 F8 HG/ED**	203.200.0829	**3.643,00**
8.438	6.965	4	6.580	3,12	34,60	7,32	18	-	**CGC-314 F8**	203.200.0514	**4.026,00**
								6.300	**CGC-314 F8 ED**	203.200.0669	**4.171,00**
								-	**CGC-314 F8 HG**	203.200.0705	**4.628,00**
								-	**CGC-314 F8 HG/ED**	203.200.0830	**4.427,00**

- TC=temperatura interior de la cámara.
- DT=diferencial de temperatura.
- DT=TC-Tª Evaporación.
- DT: es la diferencia de temperatura entre la Tª de entrada del aire en el evaporador y la Tª interior de la cámara.
- Aplicación: todo tipo de habitaciones frías de CO2.
- Material: aletas de aluminio y tubos de cobre estriados.
- Motoventiladores eléctricos: Ø 315 (230V/1Ph).
- Temperatura de funcionamiento -35ºC a +40ºC.
- Versiones con desescarche eléctrico standard equipadas con resistencia de acero inoxidable preparadas para la conexión a 400/3/50-60Hz.
- Protección IP54
- Desescarches: **ED**: Eléctrico, **HG**: Gas Caliente, **HG/ED**: Gas Caliente y Resistencias Bandeja.

Evaporadores Cúbicos para CO_2 Serie CGC

ECO™ heat transfer coolers
MODINE

DIMENSIONES

MODELO CGC CO2 Ø 315 mm		311	312	313	314
DIMENSIONES (mm)	A	874	1.424	1.974	2.524
	B	580	1.130	1.680	2.230

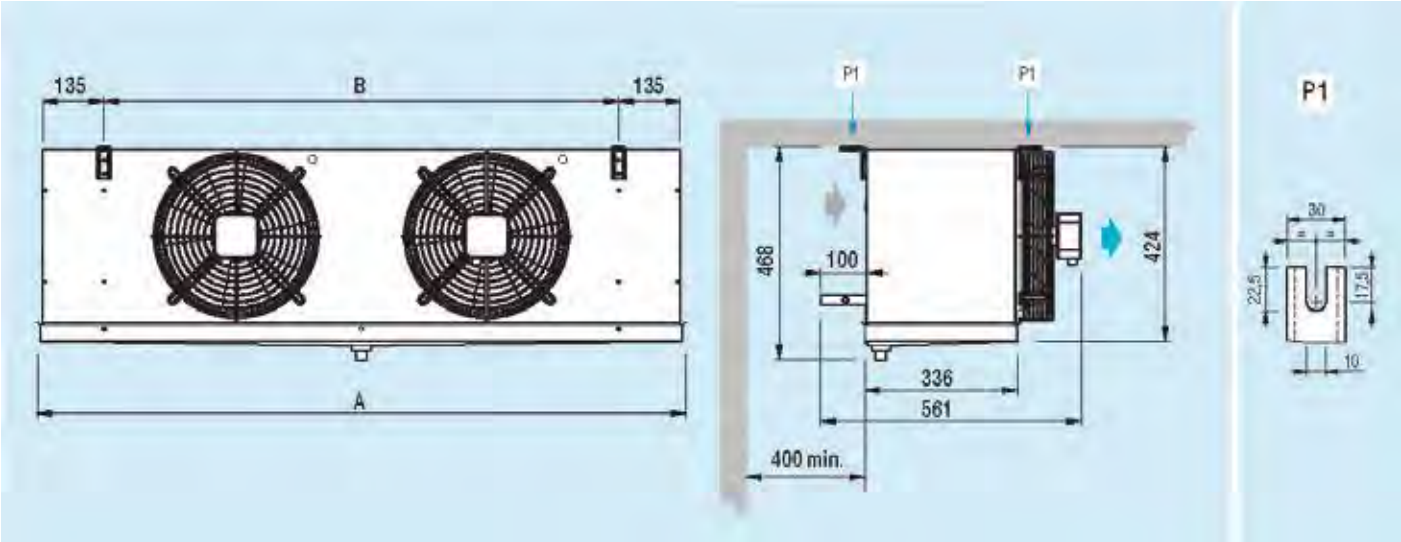

IDENTIFICACIÓN DE MODELO

CGC	31	3	A	8	EC

- Identificación de producto
- Diámetro de ventiladores (25=250mm, 31=315mm, 35=350mm)
- Número de ventiladores
- Referencia intercambiador de calor
- Código separación de aletas
- Versión con ventiladores de conmutación electrónica EC

Evaporadores Cúbicos para CO_2 Serie CGC

ECO™ heat transfer coolers
MODINE

APLICACIÓN ALTA TEMPERATURA

Separación Entre Aletas 4 mm. Ventiladores Ø 350 mm.

POTENCIA (W) CO2		Nº Vent.	Caudal m³/h	Superficie (m²)		Volumen Interno (dm³)	Flecha (m)	Desescarche Eléctrico (W)	MODELO	CÓDIGO	Precio EUROS
Te=0ºC DT=10 TC= +10ºC	Te=-8ºC DT=8 TC= 0ºC			Int.	Ext.						
5.819	3.966	1	2.425	0,75	15,25	1,76	14	-	CGC-351 E4	203.200.0515	1.436,00
								1.750	CGC-351 E4 ED	203.200.0611	1.697,00
								-	CGC-351 E4 HG	203.200.0706	1.715,00
								-	CGC-351 E4 HG/ED	203.200.0831	1.640,00
7.032	4.792		2.235	1,12	22,90	2,64	13	-	CGC-351 A4	203.200.0516	1.668,00
								2.250	CGC-351 A4 ED	203.200.0612	1.933,00
								-	CGC-351 A4 HG	203.200.0707	1.996,00
								-	CGC-351 A4 HG/ED	203.200.0832	1.909,00
11.605	7.908	2	4.850	1,50	30,50	3,52	16	-	CGC-352 E4	203.200.0517	2.472,00
								3.150	CGC-352 E4 ED	203.200.0613	2.841,00
								-	CGC-352 E4 HG	203.200.0708	2.952,00
								-	CGC-352 E4 HG/ED	203.200.0833	2.825,00
14.031	9.562		4.472	2,24	45,80	5,28	15	-	CGC-352 A4	203.200.0518	2.894,00
								4.050	CGC-352 A4 ED	203.200.0614	3.266,00
								-	CGC-352 A4 HG	203.200.0709	3.459,00
								-	CGC-352 A4 HG/ED	203.200.0834	3.309,00
20.220	13.779	3	7.050	2,81	59,50	6,49	18	-	CGC-353 F4	203.200.0519	3.873,00
								4.900	CGC-353 F4 ED	203.200.0615	4.270,00
								-	CGC-353 F4 HG	203.200.0710	4.628,00
								-	CGC-353 F4 HG/ED	203.200.0835	4.427,00
21.451	14.618		6.710	3,37	68,70	7,92	17	-	CGC-353 A4	203.200.0520	4.190,00
								6.300	CGC-353 A4 ED	203.200.0616	4.587,00
								-	CGC-353 A4 HG	203.200.0711	5.007,00
								-	CGC-353 A4 HG/ED	203.200.0836	4.790,00
27.078	18.453	4	9.400	3,74	79,20	8,64	20	-	CGC-354 F4	203.200.0521	4.928,00
								6.300	CGC-354 F4 ED	203.200.0617	5.255,00
								-	CGC-354 F4 HG	203.200.0712	5.889,00
								-	CGC-354 F4 HG/ED	203.200.0837	5.633,00
28.133	19.172		8.950	4,49	91,60	10,56	19	-	CGC-354 A4	203.200.0522	5.364,00
								8.100	CGC-354 A4 ED	203.200.0618	5.690,00
								-	CGC-354 A4 HG	203.200.0713	6.411,00
								-	CGC-354 A4 HG/ED	203.200.0838	6.133,00
34.990	23.845	5	11.180	5,61	114,50	13,20	21	-	CGC-355 A4	203.200.0523	6.843,00
								9.900	CGC-355 A4 ED	203.200.0619	7.390,00
								-	CGC-355 A4 HG	203.200.0714	8.180,00
								-	CGC-355 A4 HG/ED	203.200.0839	7.824,00

- TC=temperatura interior de la cámara.
- DT=diferencial de temperatura.
- DT=TC-Tª Evaporación.
- DT: es la diferencia de temperatura entre la Tª de entrada del aire en el evaporador y la Tª interior de la cámara.
- Aplicación: todo tipo de habitaciones frías de CO2.
- Material: aletas de aluminio y tubos de cobre estriados.
- Motores eléctricos: Ø 350 (400V/3Ph)
- Temperatura de funcionamiento -35ºC a +40ºC.
- Versiones con desescarche eléctrico standard equipadas con resistencia de acero inoxidable preparadas para la conexión a 400/3/50-60Hz.
- Protección IP54.
- Desescarches: **ED**: Eléctrico, **HG**: Gas Caliente, **HG/ED**: Gas Caliente y Resistencias Bandeja.

Evaporadores Cúbicos para CO_2 Serie CGC

ECO™ heat transfer coolers
MODINE

APLICACIÓN MEDIA TEMPERATURA

Separación Entre Aletas 6 mm. Ventiladores Ø 350 mm.

POTENCIA (W) CO2		Nº Vent.	Caudal m³/h	Superficie (m²)		Volumen Interno (dm³)	Flecha (m)	Desescarche Eléctrico (W)	MODELO	CÓDIGO	Precio EUROS
Te=-8ºC DT=8 TC= 0ºC	Te=-25ºC DT=7 TC= -18ºC			Int.	Ext.						
3.261	2.605	1	2.580	0,75	10,90	1,76	15	-	CGC-351 E6	203.200.0524	1.411,00
								1.750	CGC-351 E6 ED	203.200.0620	1.672,00
								-	CGC-351 E6 HG	203.200.0715	1.686,00
								-	CGC-351 E6 HG/ED	203.200.0840	1.611,00
4.204	3.359		2.430	1,12	15,80	2,64	14	-	CGC-351 A6	203.200.0525	1.637,00
								2.250	CGC-351 A6 ED	203.200.0621	1.898,00
								-	CGC-351 A6 HG	203.200.0716	1.956,00
								-	CGC-351 A6 HG/ED	203.200.0841	1.871,00
6.645	5.308	2	5.160	1,50	21,70	3,52	17	-	CGC-352 E6	203.200.0526	2.412,00
								3.150	CGC-352 E6 ED	203.200.0622	2.783,00
								-	CGC-352 E6 HG	203.200.0717	2.882,00
								-	CGC-352 E6 HG/ED	203.200.0842	2.757,00
8.457	6.756		4.850	2,24	31,50	5,28	16	-	CGC-352 A6	203.200.0527	2.836,00
								4.050	CGC-352 A6 ED	203.200.0623	3.207,00
								-	CGC-352 A6 HG	203.200.0718	3.390,00
								-	CGC-352 A6 HG/ED	203.200.0843	3.243,00
11.573	9.246	3	7.510	2,81	40,60	6,49	19	-	CGC-353 F6	203.200.0528	3.792,00
								4.900	CGC-353 F6 ED	203.200.0624	4.191,00
								-	CGC-353 F6 HG	203.200.0719	4.531,00
								-	CGC-353 F6 HG/ED	203.200.0844	4.335,00
12.805	10.230		7.280	3,37	47,30	7,92	18	-	CGC-353 A6	203.200.0529	4.094,00
								6.300	CGC-353 A6 ED	203.200.0625	4.492,00
								-	CGC-353 A6 HG	203.200.0720	4.894,00
								-	CGC-353 A6 HG/ED	203.200.0845	4.681,00
15.342	12.257	4	9.860	3,74	54,20	8,64	21	-	CGC-354 F6	203.200.0530	4.795,00
								6.300	CGC-354 F6 ED	203.200.0626	5.122,00
								-	CGC-354 F6 HG	203.200.0721	5.731,00
								-	CGC-354 F6 HG/ED	203.200.0846	5.481,00
17.033	13.608		9.705	4,49	63,00	10,56	20	-	CGC-354 A6	203.200.0531	5.228,00
								8.100	CGC-354 A6 ED	203.200.0627	5.555,00
								-	CGC-354 A6 HG	203.200.0722	6.250,00
								-	CGC-354 A6 HG/ED	203.200.0847	5.978,00
21.503	17.179	5	12.130	5,61	78,80	13,20	22	-	CGC-355 A6	203.200.0532	6.679,00
								9.900	CGC-355 A6 ED	203.200.0628	7.226,00
								-	CGC-355 A6 HG	203.200.0723	7.983,00
								-	CGC-355 A6 HG/ED	203.200.0848	7.635,00

- TC=temperatura interior de la cámara.
- DT=diferencial de temperatura.
- DT=TC-Tª Evaporación.
- DT: es la diferencia de temperatura entre la Tª de entrada del aire en el evaporador y la Tª interior de la cámara.
- Aplicación: todo tipo de habitaciones frías de CO2.
- Material: aletas de aluminio y tubos de cobre estriados.
- Motores eléctricos: Ø 350 (400V/3Ph)
- Temperatura de funcionamiento -35ºC a +40ºC.
- Versiones con desescarche eléctrico standard equipadas con resistencia de acero inoxidable preparadas para la conexión a 400/3/50-60Hz.
- Protección IP54.
- Desescarches: **ED**: Eléctrico, **HG**: Gas Caliente, **HG/ED**: Gas Caliente y Resistencias Bandeja.

Evaporadores Cúbicos para CO_2 Serie CGC

ECO™ heat transfer coolers
MODINE

APLICACIÓN BAJA TEMPERATURA

Separación Entre Aletas 8 mm. Ventiladores Ø 350 mm.

POTENCIA (W) CO2 Te=-25ºC DT=7 TC= -18ºC	POTENCIA (W) CO2 Te=-31ºC DT=6 TC= -25ºC	Nº Vent.	Caudal m³/h	Superficie (m²) Int.	Superficie (m²) Ext.	Volumen Interno (dm³)	Flecha (m)	Desescarche Eléctrico (W)	MODELO	CÓDIGO	Precio EUROS
2.584	2.133	1	2.640	0,75	8,30	1,76	14	-	CGC-351 E8	203.200.0533	1.469,00
								1.750	CGC-351 E8 ED	203.200.0629	1.672,00
								-	CGC-351 E8 HG	203.200.0724	1.689,00
								-	CGC-351 E8 HG/ED	203.200.0849	1.617,00
3.459	2.855		2.500	1,12	12,50	2,64	13	-	CGC-351 A8	203.200.0534	1.702,00
								2.250	CGC-351 A8 ED	203.200.0630	1.900,00
								-	CGC-351 A8 HG	203.200.0725	1.959,00
								-	CGC-351 A8 HG/ED	203.200.0850	1.873,00
5.221	4.310	2	5.270	1,50	16,60	3,52	16	-	CGC-352 E8	203.200.0535	2.514,00
								3.150	CGC-352 E8 ED	203.200.0631	2.789,00
								-	CGC-352 E8 HG	203.200.0726	2.890,00
								-	CGC-352 E8 HG/ED	203.200.0851	2.764,00
6.929	5.719		5.000	2,24	25,00	5,28	15	-	CGC-352 A8	203.200.0536	2.958,00
								4.050	CGC-352 A8 ED	203.200.0632	3.215,00
								-	CGC-352 A8 HG	203.200.0727	3.401,00
								-	CGC-352 A8 HG/ED	203.200.0852	3.252,00
9.102	7.513	34	7.740	2,81	31,20	6,49	18	-	CGC-353 F8	203.200.0537	3.943,00
								4.900	CGC-353 F8 ED	203.200.0633	4.193,00
								-	CGC-353 F8 HG	203.200.0728	4.535,00
								-	CGC-353 F8 HG/ED	203.200.0853	4.337,00
10.347	8.540		7.510	3,37	37,50	7,92	17	-	CGC-353 A8	203.200.0538	4.215,00
								6.300	CGC-353 A8 ED	203.200.0562	4.505,00
								-	CGC-353 A8HG	203.200.0729	4.911,00
								-	CGC-353 A8 HG/ED	203.200.0854	4.696,00
12.129	10.012	4	10.315	3,74	41,70	8,64	20	-	CGC-354 F8	203.200.0539	5.007,00
								6.300	CGC-354 F8 ED	203.200.0635	4.840,00
								-	CGC-354 F8 HG	203.200.0730	5.759,00
								-	CGC-354 F8 HG/ED	203.200.0855	5.508,00
13.606	11.231		10.000	4,49	50,00	10,56	19	-	CGC-354 A8	203.200.0540	5.455,00
								8.100	CGC-354 A8 ED	203.200.0636	5.251,00
								-	CGC-354 A8 HG	203.200.0731	6.272,00
								-	CGC-354 A8 HG/ED	203.200.0856	6.000,00
17.087	14.103	5	12.500	5,61	62,50	13,20	21	-	CGC-355 A8	203.200.0541	6.972,00
								9.900	CGC-355 A8 ED	203.200.0637	7.256,00
								-	CGC-355 A8 HG	203.200.0732	8.018,00
								-	CGC-355 A8 HG/ED	203.200.0857	7.669,00

- TC=temperatura interior de la cámara.
- DT=diferencial de temperatura.
- DT=TC-Tª Evaporación.
- DT: es la diferencia de temperatura entre la Tª de entrada del aire en el evaporador y la Tª interior de la cámara.
- Aplicación: todo tipo de habitaciones frías de CO2.
- Material: aletas de aluminio y tubos de cobre estriados.
- Motores eléctricos: Ø 350 (400V/3Ph)
- Temperatura de funcionamiento -35ºC a +40ºC.
- Versiones con desescarche eléctrico standard equipadas con resistencia de acero inoxidable preparadas para la conexión a 400/3/50-60Hz.
- Protección IP54.
- Desescarches: **ED**: Eléctrico, **HG**: Gas Caliente, **HG/ED**: Gas Caliente y Resistencias Bandeja.

Evaporadores Cúbicos para CO_2 Serie CGC

DIMENSIONES

MODELO CGC CO2 Ø 350 mm		351	352	353	354	355
DIMENSIONES (mm)	A	875	1.425	1.975	2.525	3.075
	B	580	1.130	1.680	2.230	2.780
	C	-	-	-	1.115	1.665
	D	-	-	-	1.115	1.115

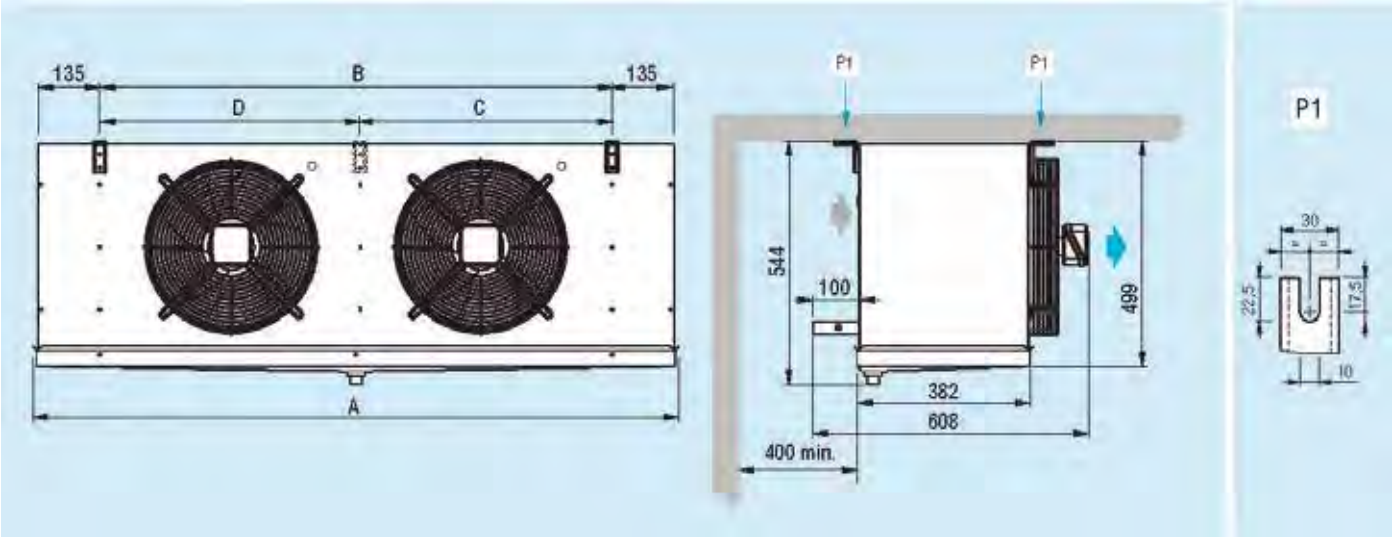

IDENTIFICACIÓN DE MODELO

CGC	35	3	A	8	EC
Identificación de producto	Diámetro de ventiladores (25=250mm, 31=315mm, 35=350mm)	Número de ventiladores	Referencia intercambiador de calor	Código separación de aletas	Versión con ventiladores de conmutación electrónica EC

Evaporadores Cúbicos CO_2 Serie CDC

Novedad

ECO™ heat transfer coolers
MODINE

ALTA TEMPERATURA

Separación de Aletas 4 mm. Ventilador Ø 500 mm.

Potencia (kW) CO_2 Te= 0ºC ΔT=10 TC= 10ºC	Nº Vent.	Caudal m³/h	Superficie ext. (m²)	Cap. circuito (dm³)	Flecha (m)	Pot. Deses. (W)	MODELO	CÓDIGO	Precio EUROS
16,88	1	7.190	35	7,8	27	5.040	**CDC 501E4**	203.200.0947	**3.864,00**
							CDC 501E4 ED	203.200.0948	**4.344,00**
20,87		6.690	53	11,7	26		**CDC 501A4**	203.200.0949	**4.535,00**
							CDC 501A4 ED	203.200.0950	**5.018,00**
22,67		6.310	71	15,6	25		**CDC 501B4**	203.200.0951	**5.268,00**
							CDC 501B4 ED	203.200.0952	**5.748,00**
34,27	2	14.390	71	15,1	29	10.200	**CDC 502E4**	203.200.0953	**6.324,00**
							CDC 502E4 ED	203.200.0954	**6.900,00**
41,99		13.380	106	22,6	28		**CDC 502A4**	203.200.0955	**7.579,00**
							CDC 502A4 ED	203.200.0956	**8.159,00**
45,74		12.620	142	30,2	27		**CDC 502B4**	203.200.0957	**8.826,00**
							CDC 502B4 ED	203.200.0958	**9.402,00**
51,53	3	21.580	106	22,4	28	15.900	**CDC 503E4**	203.200.0959	**8.991,00**
							CDC 503E4 ED	203.200.0960	**9.753,00**
63,13		20.070	159	33,6	28		**CDC 503A4**	203.200.0961	**10.885,00**
							CDC 503A4 ED	203.200.0962	**11.643,00**
68,80		18.940	212	44,8	27		**CDC 503B4**	203.200.0963	**12.662,00**
							CDC 503B4 ED	203.200.0964	**13.420,00**
83,88	4	26.760	212	44,8	29	19.800	**CDC 504A4**	203.200.0965	**13.975,00**
							CDC 504A4 ED	203.200.0966	**14.841,00**
90,57		25.250	283	59,4	28		**CDC 504B4**	203.200.0967	**16.462,00**
							CDC 504B4 ED	203.200.0968	**17.321,00**

Ventiladores		Conexión (mm)		Desagüe Ø(GAS)	MODELO
Absor. (A)	Pot. (W)	Entrada	Salida		
1,7	770	12	16	2	**CDC 501E4/ED**
					CDC 501A4/ED
					CDC 501B4/ED
3,4	1.540	16	22		**CDC 502E4/ED**
					CDC 502A4/ED
					CDC 502B4/ED
5,1	2.310				**CDC 503E4/ED**
			28		**CDC 503A4/ED**
					CDC 503B4/ED
6,8	3.080	22			**CDC 504A4/ED**
					CDC 504B4/ED

- TC=temperatura interior de la cámara.
- ΔT=diferencial de temperatura.
- ΔT=TC-Tª Evaporación.
- ΔT: es la diferencia de temperatura entre la Tª de entrada del aire en el evaporador y la Tª interior de la cámara.
- Aplicación: salas de trabajo y cámara positivas >2ºC
- Material: aletas de aluminio y tubos de cobre estriados.
- Motoventiladores eléctricos: diámetro 500 mm, 400V/3Ph.
- Modelos ED (desescarche eléctrico): resistencia eléctrica de acero inoxidable preparadas para la conexión a 400V/3Ph.

DIMENSIONES (mm)

Nº Vent	Ancho	Alto	Fondo
1	1.184	844	649
2	2.034		
3	2.884		
4	3.734		

Evaporadores Cúbicos CO_2 Serie CDC

Novedad

ECO™ heat transfer coolers
MODINE

ALTA TEMPERATURA

Separación de Aletas 4 mm. Ventilador Ø 630 mm.

Potencia (kW) CO_2 Te= 0ºC ΔT=10 TC= 10ºC	Nº Vent.	Caudal m³/h	Superficie ext. (m²)	Cap. circuito (dm³)	Flecha (m)	Pot. Deses. (W)	MODELO	CÓDIGO	Precio EUROS
34,26	1	15.080	66	14	29	5.400	**CDC 631E4**	203.200.0969	**7.765,00**
							CDC 631E4 ED	203.200.0970	**8.403,00**
42,76		14.265	99	21	28	8.100	**CDC 631A4**	203.200.0971	**9.190,00**
							CDC 631A4 ED	203.200.0972	**9.975,00**
48,18		13.660	132	28	27	10.800	**CDC 631B4**	203.200.0973	**10.712,00**
							CDC 631B4 ED	203.200.0974	**11.610,00**
68,66	2	30.160	132	28	33	11.760	**CDC 632E4**	203.200.0975	**12.747,00**
							CDC 632E4 ED	203.200.0976	**13.720,00**
85,66		28.530	196	42	32	17.640	**CDC 632A4**	203.200.0977	**15.524,00**
							CDC 632A4 ED	203.200.0978	**16.583,00**
95,71		27.320	264	56	31	23.520	**CDC 632B4**	203.200.0979	**17.657,00**
							CDC 632B4 ED	203.200.0980	**18.982,00**
103,31	3	45.240	198	42	35	17.760	**CDC 633E4**	203.200.0981	**18.465,00**
							CDC 633E4 ED	203.200.0982	**19.693,00**
128,43		42.795	297	63	34	26.640	**CDC 633A4**	203.200.0983	**22.765,00**
							CDC 633A4 ED	203.200.0984	**24.237,00**
144,53		40.980	396	84	33	35.520	**CDC 633B4**	203.200.0985	**26.571,00**
							CDC 633B4 ED	203.200.0986	**28.242,00**
137,18	4	60.320	264	56	37	23.400	**CDC 634E4**	203.200.0987	**24.532,00**
							CDC 634E4 ED	203.200.0988	**25.661,00**
171,19		57.060	396	84	36	35.100	**CDC 634A4**	203.200.0989	**29.399,00**
							CDC 634A4 ED	203.200.0990	**30.880,00**
191,93		54.640	528	112	35	46.800	**CDC 634B4**	203.200.0991	**34.863,00**
							CDC 634B4 ED	203.200.0992	**36.628,00**

Ventiladores		Ventiladores EC**		Conexión (mm)		Desagüe Ø(GAS)	MODELO
Absor. (A)	Pot. (W)	Absor. (A)	Pot. (W)	Entrada	Salida		
3,7	1.750	2,61	1.720	16	22	2	**CDC 631E4/ED**
							CDC 631A4/ED
							CDC 631B4/ED
7,4	3.500	5,22	3.440	22	28		**CDC 632E4/ED**
							CDC 632A4/ED
							CDC 632B4/ED
11,1	5.250	7,83	5.160				**CDC 633E4/ED**
							CDC 633A4/ED
							CDC 633B4/ED
14,8	7.000	10,44	6.880				**CDC 634E4/ED**
				28	35		**CDC 634A4/ED**
							CDC 634B4/ED

- TC=temperatura interior de la cámara.
- ΔT=diferencial de temperatura.
- ΔT=TC-Tª Evaporación.
- ΔT: es la diferencia de temperatura entre la Tª de entrada del aire en el evaporador y la Tª interior de la cámara.
- Aplicación: salas de trabajo y cámara positivas >2ºC
- Material: aletas de aluminio y tubos de cobre estriados.
- Motoventiladores eléctricos: diámetro 630 mm, 400V/3Ph.
- Motoventiladores EC* opcionales.
- Modelos ED (desescarche eléctrico): resistencia eléctrica de acero inoxidable preparadas para la conexión a 400V/3Ph.

DIMENSIONES (mm)

Nº Vent	Ancho	Alto	Fondo
1	1.006	1.130	877
2	2.706		
3	3.806		
4	4.906		

Evaporadores Cúbicos CO_2 Serie CDC

Novedad

ECO™ heat transfer coolers
MODINE

MEDIA TEMPERATURA

Separación de Aletas 6 mm. Ventilador Ø 500 mm.

Potencia (kW) CO_2 Te= 0ºC ΔT=10 TC= 10ºC	Nº Vent.	Caudal m³/h	Superficie ext. (m²)	Cap. circuito (dm³)	Flecha (m)	Pot. Deses. (W)	MODELO	CÓDIGO	Precio EUROS
9,9	1	7.620	24	7,8	28	5.040	**CDC 501E6**	203.200.0993	**3.739,00**
							CDC 501E6 ED	203.200.0994	**4.221,00**
12,8		7.120	37	11,7	27		**CDC 501A6**	203.200.0995	**4.356,00**
							CDC 501A6 ED	203.200.0996	**4.836,00**
14,5		6.750	49	15,6	26		**CDC 501B6**	203.200.0997	**5.028,00**
							CDC 501B6 ED	203.200.0998	**5.513,00**
20,09	2	15.240	49	15,1	30	10.200	**CDC 502E6**	203.200.0999	**6.069,00**
							CDC 502E6 ED	203.200.1000	**6.646,00**
25,6		14.240	73	22,6	29		**CDC 502A6**	203.200.1001	**7.222,00**
							CDC 502A6 ED	203.200.1002	**7.381,00**
29,1		13.490	96	30,2	28		**CDC 502B6**	203.200.1003	**8.340,00**
							CDC 502B6 ED	203.200.1004	**8.918,00**
30,2	3	22.850	73	22,4	30	15.000	**CDC 503E6**	203.200.1005	**8.636,00**
							CDC 503E6 ED	203.200.1006	**8.896,00**
38,49		21.360	110	33,6	29		**CDC 503A6**	203.200.1007	**10.351,00**
							CDC 503A6 ED	203.200.1008	**11.059,00**
43,7		20.240	146	44,8	28		**CDC 503B6**	203.200.1009	**11.953,00**
							CDC 503B6 ED	203.200.1010	**12.712,00**
51,4	4	28.480	146	44,8	30	19.800	**CDC 504A6**	203.200.1011	**13.264,00**
							CDC 504A6 ED	203.200.1012	**14.127,00**
58,4		26.980	195	59,4	29		**CDC 504B6**	203.200.1013	**15.599,00**
							CDC 504B6 ED	203.200.1014	**16.462,00**

Ventiladores		Conexión (mm)		Desagüe Ø(GAS)	MODELO
Absor. (A)	Pot. (W)	Entrada	Salida		
1,7	770	12	16	2	**CDC 501E6/ED**
					CDC 501A6/ED
					CDC 501B6/ED
3,4	1.540	16	22		**CDC 502E6/ED**
					CDC 502A6/ED
					CDC 502B6/ED
5,1	2.310				**CDC 503E6/ED**
			28		**CDC 503A6/ED**
					CDC 503B6/ED
6,8	3.080	22			**CDC 504A6/ED**
					CDC 504B6/ED

- TC=temperatura interior de la cámara.
- ΔT=diferencial de temperatura.
- ΔT=TC-Tª Evaporación.
- ΔT: es la diferencia de temperatura entre la Tª de entrada del aire en el evaporador y la Tª interior de la cámara.
- Aplicación: todo tipo de habitaciones frías.
- Material: aletas de aluminio y tubos de cobre estriados.
- Motoventiladores eléctricos: diámetro 500 mm, 400V/3Ph.
- Modelos ED (desescarche eléctrico): resistencia eléctrica de acero inoxidable preparadas para la conexión a 400V/3Ph.

DIMENSIONES (mm)

Nº Vent	Ancho	Alto	Fondo
1	1.184	844	649
2	2.034		
3	2.884		
4	3.734		

Evaporadores Cúbicos CO_2 Serie CDC

Novedad

ECO™ heat transfer coolers
MODINE

MEDIA TEMPERATURA

Separación de Aletas 6 mm. Ventilador Ø 630 mm.

Potencia (kW) CO_2 Te= 0ºC ΔT=10 TC= 10ºC	Nº Vent.	Caudal m³/h	Superficie ext. (m²)	Cap. circuito (dm³)	Flecha (m)	Pot. Deses. (W)	MODELO	CÓDIGO	Precio EUROS
19,71	1	15.485	46	14	30	5.400	**CDC 631E6**	203.200.1015	**7.694,00**
							CDC 631E6 ED	203.200.1016	**8.332,00**
26,01		15.080	69	21	29	8.100	**CDC 631A6**	203.200.1017	**9.075,00**
							CDC 631A6 ED	203.200.1018	**9.861,00**
30,21		14.470	91	28	28	10.800	**CDC 631B6**	203.200.1019	**10.595,00**
							CDC 631B6 ED	203.200.1020	**11.488,00**
39,62	2	30.970	91	28	34	11.760	**CDC 632E6**	203.200.1021	**12.575,00**
							CDC 632E6 ED	203.200.1022	**13.549,00**
51,72		30.160	137	42	33	17.640	**CDC 632A6**	203.200.1023	**15.306,00**
							CDC 632A6 ED	203.200.1024	**16.364,00**
60,23		30.940	182	56	32	23.520	**CDC 632B6**	203.200.1025	**17.771,00**
							CDC 632B6 ED	203.200.1026	**19.094,00**
59,53	3	46.455	137	42	36	17.760	**CDC 633E6**	203.200.1027	**18.339,00**
							CDC 633E6 ED	203.200.1028	**19.570,00**
78,13		45.240	206	63	35	26.640	**CDC 633A6**	203.200.1029	**22.681,00**
							CDC 633A6 ED	203.200.1030	**24.155,00**
90,84		46.410	273	84	34	35.520	**CDC 633B6**	203.200.1031	**26.436,00**
							CDC 633B6 ED	203.200.1032	**28.104,00**
78,73	4	61.940	182	56	38	23.400	**CDC 634E6**	203.200.1033	**24.269,00**
							CDC 634E6 ED	203.200.1034	**25.398,00**
104,15		60.320	274	84	36	35.100	**CDC 634A6**	203.200.1035	**29.309,00**
							CDC 634A6 ED	203.200.1036	**30.790,00**
120,75		61.880	364	112	35	46.800	**CDC 634B6**	203.200.1037	**34.569,00**
							CDC 634B6 ED	203.200.1038	**36.337,00**

Ventiladores Absor. (A)	Ventiladores Pot. (W)	Ventiladores EC** Absor. (A)	Ventiladores EC** Pot. (W)	Conexión (mm) Entrada	Conexión (mm) Salida	Desagüe Ø(GAS)	MODELO
3,7	1.750	2,61	1.720	16	22	2	**CDC 631E6/ED**
							CDC 631A6/ED
							CDC 631B6/ED
7,4	3.500	5,22	3.440	22	28		**CDC 632E6/ED**
							CDC 632A6/ED
							CDC 632B6/ED
11,1	5.250	7,83	5.160				**CDC 633E6/ED**
							CDC 633A6/ED
							CDC 633B6/ED
14,8	7.000	10,44	6.880				**CDC 634E6/ED**
				28	35		**CDC 634A6/ED**
							CDC 634B6/ED

- TC=temperatura interior de la cámara.
- ΔT=diferencial de temperatura.
- ΔT=TC-Tª Evaporación.
- ΔT: es la diferencia de temperatura entre la Tª de entrada del aire en el evaporador y la Tª interior de la cámara.
- Aplicación: todo tipo de habitaciones frías.
- Material: aletas de aluminio y tubos de cobre estriados.
- Motoventiladores eléctricos: diámetro 630 mm, 400V/3Ph.
- Motoventiladores EC* opcionales.
- Modelos ED (desescarche eléctrico): resistencia eléctrica de acero inoxidable preparadas para la conexión a 400V/3Ph.

DIMENSIONES (mm)

Nº Vent	Ancho	Alto	Fondo
1	1.006	1.130	877
2	2.706		
3	3.806		
4	4.906		

Evaporadores Cúbicos CO_2 Serie CDC

Novedad

ECO™ heat transfer coolers
MODINE

BAJA TEMPERATURA

Separación de Aletas 8,5 mm. Ventilador Ø 500 mm.

Potencia (kW) CO_2 Te= 0ºC ΔT=10 TC= 10ºC	Nº Vent.	Caudal m³/h	Superficie ext. (m²)	Cap. circuito (dm³)	Flecha (m)	Pot. Deses. (W)	MODELO	CÓDIGO	Precio EUROS
7,46	1	7.780	18	7,8	29	5.040	**CDC 501E8**	203.200.1039	**3.584,00**
							CDC 501E8 ED	203.200.1040	**4.039,00**
9,82		7.410	27	11,7	28	5.040	**CDC 501A8**	203.200.1041	**4.314,00**
							CDC 501A8 ED	203.200.1042	**4.766,00**
11,09		7.110	36	15,6	27	5.040	**CDC 501B8**	203.200.1043	**4.868,00**
							CDC 501B8 ED	203.200.1044	**5.315,00**
15	2	15.570	36	15,1	31	10.200	**CDC 502E8**	203.200.1045	**5.868,00**
							CDC 502E8 ED	203.200.1046	**6.409,00**
19,72		14.830	54	22,6	30	10.200	**CDC 502A8**	203.200.1047	**6.345,00**
							CDC 502A8 ED	203.200.1048	**6.885,00**
22,54		14.210	72	30,2	29	10.200	**CDC 502B8**	203.200.1049	**8.063,00**
							CDC 502B8 ED	203.200.1050	**8.595,00**
22,27	3	23.350	54	22,4	31	15.000	**CDC 503E8**	203.200.1051	**8.315,00**
							CDC 503E8 ED	203.200.1052	**9.027,00**
29,72		22.240	81	33,6	30	15.000	**CDC 503A8**	203.200.1053	**9.893,00**
							CDC 503A8 ED	203.200.0937	**10.591,00**
33,99		21.320	108	44,8	29	15.000	**CDC 503B8**	203.200.1054	**11.561,00**
							CDC 503B8 ED	203.200.1055	**12.252,00**
39,72	4	29.660	108	44,8	31	19.800	**CDC 504A8**	203.200.1056	**12.902,00**
							CDC 504A8 ED	203.200.1057	**13.688,00**
45,36		28.420	144	59,4	30	19.800	**CDC 504B8**	203.200.1058	**15.071,00**
							CDC 504B8 ED	203.200.1059	**15.844,00**

Ventiladores		Conexión (mm)		Desagüe Ø(GAS)	MODELO
Absor. (A)	Pot. (W)	Entrada	Salida		
1,7	770	12	16	2	**CDC 501E8/ED**
					CDC 501A8/ED
					CDC 501B8/ED
3,4	1.540	16	22		**CDC 502E8/ED**
					CDC 502A8/ED
					CDC 502B8/ED
5,1	2.310				**CDC 503E8/ED**
			28		**CDC 503A8/ED**
					CDC 503B8/ED
6,8	3.080	22			**CDC 504A8/ED**
					CDC 504B8/ED

- TC=temperatura interior de la cámara.
- ΔT=diferencial de temperatura.
- ΔT=TC-Tª Evaporación.
- ΔT: es la diferencia de temperatura entre la Tª de entrada del aire en el evaporador y la Tª interior de la cámara.
- Aplicación: salas de trabajo y cámara positivas >2ºC
- Material: aletas de aluminio y tubos de cobre estriados.
- Motoventiladores eléctricos: diámetro 500 mm, 400V/3Ph.
- Modelos ED (desescarche eléctrico): resistencia eléctrica de acero inoxidable preparadas para la conexión a 400V/3Ph.

DIMENSIONES (mm)

Nº Vent	Ancho	Alto	Fondo
1	1.184	844	649
2	2.034		
3	2.884		
4	3.734		

Evaporadores Cúbicos CO_2 Serie CDC

Novedad

ECO™ heat transfer coolers

MODINE

BAJA TEMPERATURA

Separación de Aletas 8,5 mm. Ventilador Ø 630 mm.

Potencia (kW) CO_2 Te= 0ºC ΔT=10 TC= 10ºC	Nº Vent.	Caudal m³/h	Superficie ext. (m²)	Cap. circuito (dm³)	Flecha (m)	Pot. Deses. (W)	MODELO	CÓDIGO	Precio EUROS
14,73	1	15.790	34	14	31	5.400	**CDC 631E8**	203.200.1060	**7.502,00**
							CDC 631E8 ED	203.200.1061	**8.091,00**
19,82		15.485	51	21	30	8.100	**CDC 631A8**	203.200.1062	**8.838,00**
							CDC 631A8 ED	203.200.1063	**9.568,00**
23,81		15.080	67	28	29	10.800	**CDC 631B8**	203.200.1064	**10.315,00**
							CDC 631B8 ED	203.200.1065	**11.143,00**
29,09	2	31.580	67	28	35	11.760	**CDC 632E8**	203.200.1066	**12.279,00**
							CDC 632E8 ED	203.200.1067	**13.177,00**
39,9		30.970	101	42	34	17.640	**CDC 632A8**	203.200.1068	**14.900,00**
							CDC 632A8 ED	203.200.1069	**15.874,00**
47,99		30.160	134	56	33	23.520	**CDC 632B8**	203.200.1070	**17.268,00**
							CDC 632B8 ED	203.200.1071	**18.489,00**
44,08	3	47.370	101	42	37	17.760	**CDC 633E8**	203.200.1072	**17.954,00**
							CDC 633E8 ED	203.200.1073	**19.080,00**
60,26		46.455	152	63	36	26.640	**CDC 633A8**	203.200.1074	**21.963,00**
							CDC 633A8 ED	203.200.1075	**23.310,00**
70,9		45.240	201	84	35	35.520	**CDC 633B8**	203.200.1076	**25.546,00**
							CDC 633B8 ED	203.200.1077	**27.065,00**
59,35	4	63.160	134	56	39	23.400	**CDC 634E8**	203.200.1078	**23.670,00**
							CDC 634E8 ED	203.200.1079	**24.667,00**
80,08		61.940	202	84	37	35.100	**CDC 634A8**	203.200.1080	**28.203,00**
							CDC 634A8 ED	203.200.1081	**29.523,00**
94,35		60.320	268	112	36	46.800	**CDC 634B8**	203.200.1082	**33.214,00**
							CDC 634B8 ED	203.200.1083	**34.794,00**

Ventiladores		Ventiladores EC**		Conexión (mm)		Desagüe Ø(GAS)	MODELO
Absor. (A)	Pot. (W)	Absor. (A)	Pot. (W)	Entrada	Salida		
3,7	1.750	2,61	1.720	16	22	2	**CDC 631E8/ED**
							CDC 631A8/ED
							CDC 631B8/ED
7,4	3.500	5,22	3.440	22	28		**CDC 632E8/ED**
							CDC 632A8/ED
							CDC 632B8/ED
11,1	5.250	7,83	5.160				**CDC 633E8/ED**
							CDC 633A8/ED
							CDC 633B8/ED
14,8	7.000	10,44	6.880				**CDC 634E8/ED**
				28	35		**CDC 634A8/ED**
							CDC 634B8/ED

- TC=temperatura interior de la cámara.
- ΔT=diferencial de temperatura.
- ΔT=TC-Tª Evaporación.
- ΔT: es la diferencia de temperatura entre la Tª de entrada del aire en el evaporador y la Tª interior de la cámara.
- Aplicación: salas de trabajo y cámara positivas >2ºC
- Material: aletas de aluminio y tubos de cobre estriados.
- Motoventiladores eléctricos: diámetro 630 mm, 400V/3Ph.
- Motoventiladores EC* opcionales.
- Modelos ED (desescarche eléctrico): resistencia eléctrica de acero inoxidable preparadas para la conexión a 400V/3Ph.

DIMENSIONES (mm)

Nº Vent	Ancho	Alto	Fondo
1	1.006	1.130	877
2	2.706		
3	3.806		
4	4.906		

Evaporadores Plafón Doble Flujo CO_2 Serie CGD

APLICACIÓN ALTA TEMPERATURA

Separación de aletas 3mm. / Ventiladores Ø 315mm. doble velocidad

Velocidad Ventilador	Potencia (W) CO2 Te=0ºC ΔT=10 TC=+10ºC	Nº Vent.	Caudal m³/h	Superficie (m²) Int.	Superficie (m²) Ext.	Volumen interno (dm³)	Flecha (m)	Potencia desescarche (W)	MODELO	CÓDIGO	Precio EUROS
Alta	4.100	1	1.450	0,95	17,4	1,65	2 x 7	1.500	**CGD 311 E3**	201.200.0115	**1.328,00**
Baja	3.500		1.150				2 x 5				
Alta	8.400	2	2.900	1,95	34,8	3,30	2 x 8	3.000	**CGD 312 E3**	201.200.0117	**2.111,00**
Baja	7.200		2.300				2 x 6				
Alta	12.500	3	4.350	2,85	52,2	4,95	2 x 9	4.500	**CGD 313 E3**	201.200.0119	**2.927,00**
Baja	10.800		3.450				2 x 7				
Alta	16.700	4	5.800	3,8	69,6	6,60	2 x 10	6.000	**CGD 314 E3**	201.200.0121	**3.700,00**
Baja	14.400		4.600				2 x 8				
Alta	21.100	5	7.250	4,75	87,0	8,25	2 x 12	7.500	**CGD 315 E3**	201.200.0123	**4.554,00**
Baja	18.100		5.750				2 x 9				
Alta	25.100	6	8.700	5,7	104,4	9,90	2 x 14	8.550	**CGD 316 E3**	201.200.0125	**5.650,00**
Baja	21.600		6.900				2 x 11				

- **TC**=temperatura interior de la cámara. **ΔT**= diferencial de temperatura. **ΔT**=TC-Tª Evaporación.

- **ΔT**: es la diferencia de temperatura entre la Tª de entrada del aire en el evaporador y la Tª interior de la cámara.
- Aplicación: salas de trabajo y similares.
- Material: aletas de aluminio y tubos de cobre estriados.
- Temperatura de la cámara (≥+2ºC): separación de aletas 3mm.
- Motoventiladores eléctricos: diámetro 315mm, 230V/1Ph.
- Motoventiladores **EC*** opcionales.
- Posibilidad de conexionado tanto a baja como a alta velocidad.
- Temperatura de funcionamiento -35ºC a +40ºC.
- Para las capacidades del enfriador de salmuera, utilice el software de selección "Scelte".
- Presión máxima de trabajo 80 bar.

Nota: Use válvula de expansión termostática con equilibrador de presión externo en todos los modelos **GDE**.

Evaporadores Plafón Doble Flujo CO_2 Serie CGD

ECO™ heat transfer coolers
MODINE

APLICACIÓN ALTA TEMPERATURA

Separación de aletas 3mm. / Ventiladores Ø 315mm. doble velocidad.

Velocidad Ventilador	Ventiladores		Ventiladores EC*		Conexión (mm)		Desagüe Ø (GAS)	MODELO
	Absor. (A)	Pot. (W)	Absor. (A)	Pot. (W)	Entrada	Salida		
Alta	0,5	110	0,7	83	12	12	1	**CGD 311 E3**
Baja	0,43	95	0,53	60				
Alta	1	220	1,4	166				**CGD 312 E3**
Baja	0,86	190	1,06	120				
Alta	1,5	330	2,1	249		16		**CGD 313 E3**
Baja	1,29	285	1,59	180				
Alta	2	440	2,8	332				**CGD 314 E3**
Baja	1,72	380	2,12	240				
Alta	2,5	550	3,5	415		22		**CGD 315 E3**
Baja	2,15	475	2,65	300				
Alta	3	660	4,2	498				**CGD 316 E3**
Baja	2,58	570	3,18	360				

DIMENSIONES (mm)

Nº Vent	A	B	C
1	885	860	258
2	1.435		
3	1.985		
4	2.535		
5	3.085		
6	3.635		

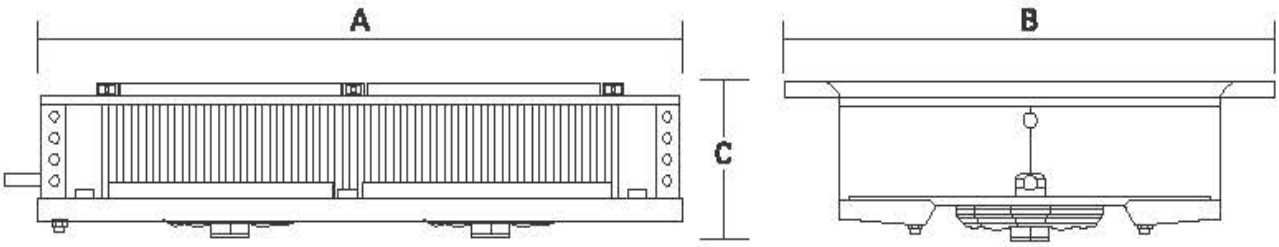

Evaporadores Plafón Doble Flujo CO_2 Serie CGD

APLICACIÓN ALTA / MEDIA TEMPERATURA

Separación de aletas 4 mm. / Ventiladores Ø 315mm. doble velocidad

Velocidad Ventilador	Potencia (W) CO2 Te=-8ºC ΔT=8 TC=0ºC	Nº Vent.	Caudal m³/h	Superficie (m²) Int.	Superficie (m²) Ext.	Volumen interno (dm³)	Flecha (m)	Potencia desescarche (W)	MODELO	CÓDIGO	Precio EUROS
Alta	2.700	1	1.470	0,95	13,2	1,65	2 x 7	1.500	**CGD 311 E4**	201.200.0127	**1.328,00**
Baja	2.300		1.180				2 x 5				
Alta	2.700		1.470				2 x 7		**CGD 311 E4-ED**	201.200.0128	**1.544,00**
Baja	2.300		1.180				2 x 5				
Alta	5.700	2	2.940	1,9	26,4	3,30	2 x 8	3.000	**CGD 312 E4**	201.200.0129	**2.111,00**
Baja	4.900		2.360				2 x 6				
Alta	5.700		2.940				2 x 8		**CGD 312 E4-ED**	201.200.0130	**2.323,00**
Baja	4.900		2.360				2 x 6				
Alta	8.600	3	4.410	2,85	39,6	4,95	2 x 9	4.500	**CGD 313 E4**	201.200.0131	**2.927,00**
Baja	7.500		3.540				2 x 7				
Alta	8.600		4.410				2 x 9		**CGD 313 E4-ED**	201.200.0132	**3.188,00**
Baja	7.500		3.540				2 x 7				
Alta	11.500	4	5.880	3,8	52,8	6,60	2 x 10	6.000	**CGD 314 E4**	201.200.0133	**3.699,00**
Baja	9.900		4.720				2 x 8				
Alta	11.500		5.880				2 x 10		**CGD 314 E4-ED**	201.200.0134	**4.016,00**
Baja	9.900		4.720				2 x 8				
Alta	14.500	5	7.350	4,75	66	8,25	2 x 12	7.500	**CGD 315 E4**	201.200.0135	**4.554,00**
Baja	12.500		5.900				2 x 9				
Alta	14.500		7.350				2 x 12		**CGD 315 E4-ED**	201.200.0136	**4.996,00**
Baja	12.500		5.900				2 x 9				
Alta	17.300	6	8.820	5,7	79,2	9,90	2 x 14	8.550	**CGD 316 E4**	201.200.0137	**5.650,00**
Baja	15.000		7.820				2 x 11				
Alta	17.300		8.820				2 x 14		**CGD 316 E4-ED**	201.200.0138	**6.031,00**
Baja	15.000		7.080				2 x 11				

- **TC**=temperatura interior de la cámara. **ΔT**= diferencial de temperatura. **ΔT**=TC-Tª Evaporación.

- **ΔT**: es la diferencia de temperatura entre la Tª de entrada del aire en el evaporador y la Tª interior de la cámara.
- Aplicación: salas de trabajo y similares.
- Material: aletas de aluminio y tubos de cobre estriados.
- Temperatura de la cámara (≥+2ºC): separación de aletas 4 mm.
- Motoventiladores eléctricos: diámetro 315mm, 230V/1Ph.
- Motoventiladores **EC*** opcionales.
- Posibilidad de conexionado tanto a baja como a alta velocidad.
- Temperatura de funcionamiento -35ºC a +40ºC.
- Modelos **ED** (desescarche eléctrico): resistencia eléctrica de acero inoxidable preparadas para la conexión a 400V/3Ph.
- Para las capacidades del enfriador de salmuera, utilice el software de selección "Scelte".
- Presión máxima de trabajo 80 bar.

Nota: Use válvula de expansión termostática con equilibrador de presión externo en todos los modelos **GDE**.

Evaporadores Plafón Doble Flujo CO_2 Serie CGD

ECO™ heat transfer coolers
MODINE

APLICACIÓN ALTA / MEDIA TEMPERATURA

Separación de aletas 4 mm. / Ventiladores Ø 315mm. doble velocidad

Velocidad Ventilador	Ventiladores		Ventiladores EC*		Conexión (mm)		Desagüe Ø (GAS)	MODELO
	Absor. (A)	Pot. (W)	Absor. (A)	Pot. (W)	Entrada	Salida		
Alta	0,5	110	0,7	83	12	12	1	**CGD 311 E4 / CGD 311 E4-ED**
Baja	0,43	95	0,53	60				
Alta	1	220	1,4	166				**CGD 312 E4 / CGD 312 E4-ED**
Baja	0,86	190	1,06	120				
Alta	1,5	330	2,1	249		16		**CGD 313 E4 / CGD 313 E4-ED**
Baja	1,29	285	1,59	180				
Alta	2	440	2,8	332				**CGD 314 E4 / CGD 314 E4-ED**
Baja	1,72	380	2,12	240				
Alta	2,5	550	3,5	415				**CGD 315 E4 / CGD 315 E4-ED**
Baja	2,15	475	2,65	300				
Alta	3	660	4,2	498				**CGD 316 E4 / CGD 316 E4-ED**
Baja	2,58	570	3,18	360				

DIMENSIONES (mm)

Nº Vent	A	B	C
1	885	860	258
2	1.435		
3	1.985		
4	2.535		
5	3.085		
6	3.635		

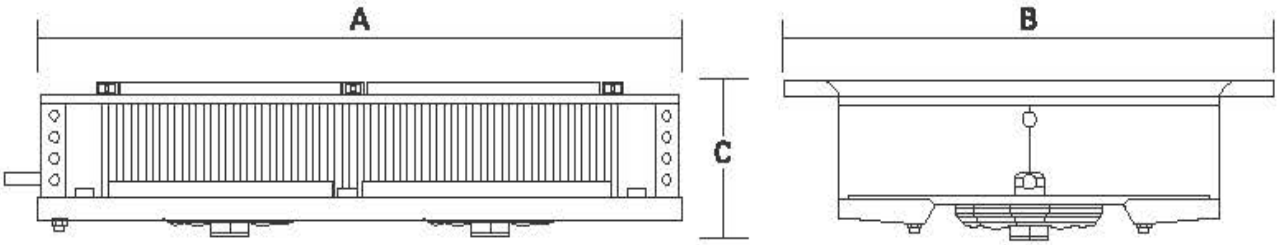

Evaporadores Plafón Doble Flujo CO_2 Serie CGD

APLICACIÓN MEDIA / BAJA TEMPERATURA

Separación de aletas 7 mm. / Ventiladores Ø 315mm. doble velocidad

Velocidad Ventilador	Potencia (W) CO2 Te=-8ºC ΔT=8 TC=0ºC	Nº Vent.	Caudal m³/h	Superficie (m²) Int.	Superficie (m²) Ext.	Volumen interno (dm³)	Flecha (m)	Potencia desescarche (W)	MODELO	CÓDIGO	Precio EUROS
Alta	1.600	1	1.560	0,95	7,8	1,65	2 x 8	1.500	**CGD 311 E7**	201.200.0139	**1.303,00**
Baja	1.400		1.290				2 x 6				
Alta	1.600		1.560				2 x 8		**CGD 311 E7-ED**	201.200.0140	**1.520,00**
Baja	1.400		1.290				2 x 6				
Alta	3.500	2	3.120	1,9	15,6	3,30	2 x 9	3.000	**CGD 312 E7**	201.200.0141	**2.009,00**
Baja	3.100		2.580				2 x 7				
Alta	3.500		3.120				2 x 9		**CGD 312 E7-ED**	201.200.0142	**2.220,00**
Baja	3.100		2.580				2 x 7				
Alta	5.300	3	4.680	2,85	23,4	4,95	2 x 10	4.500	**CGD 313 E7**	201.200.0143	**2.802,00**
Baja	4.700		3.870				2 x 8				
Alta	5.300		4.680				2 x 10		**CGD 313 E7-ED**	201.200.0144	**3.060,00**
Baja	4.700		3.870				2 x 8				
Alta	6.800	4	6.240	3,8	31,2	6,60	2 x 11	6.000	**CGD 314 E7**	201.200.0145	**3.544,00**
Baja	6.100		5.160				2 x 9				
Alta	6.800		6.240				2 x 11		**CGD 314 E7-ED**	201.200.0146	**3.878,00**
Baja	6.100		5.160				2 x 9				
Alta	8.800	5	7.800	4,75	39,0	8,25	2 x 13	7.500	**CGD 315 E7**	201.200.0147	**4.687,00**
Baja	7.800		6.450				2 x 10				
Alta	8.800		7.800				2 x 13		**CGD 315 E7-ED**	201.200.0148	**4.950,00**
Baja	7.800		6.450				2 x 10				
Alta	10.600	6	9.360	5,7	46,8	9,90	2 x 15	8.550	**CGD 316 E7**	201.200.0149	**5.362,00**
Baja	9.300		7.740				2 x 12				
Alta	10.600		9.360				2 x 15		**CGD 316 E7-ED**	201.200.0150	**5.743,00**
Baja	9.300		7.740				2 x 12				

- **TC**=temperatura interior de la cámara. **ΔT**= diferencial de temperatura. **ΔT**=TC-Tª Evaporación.
- **ΔT:** es la diferencia de temperatura entre la Tª de entrada del aire en el evaporador y la Tª interior de la cámara.
- Aplicación: salas de trabajo y similares.
- Material: aletas de aluminio y tubos de cobre estriados.
- Temperatura de la cámara (≥+2ºC): separación de aletas 7 mm.
- Motoventiladores eléctricos: diámetro 315mm, 230V/1Ph.
- Motoventiladores **EC*** opcionales.
- Posibilidad de conexionado tanto a baja como a alta velocidad.
- Temperatura de funcionamiento -35ºC a +40ºC.
- Modelos **ED** (desescarche eléctrico): resistencia eléctrica de acero inoxidable preparadas para la conexión a 400V/3Ph.
- Para las capacidades del enfriador de salmuera, utilice el software de selección "Scelte".
- Presión máxima de trabajo 80 bar.

Nota: Use válvula de expansión termostática con equilibrador de presión externo en todos los modelos **GDE**.

Evaporadores Plafón Doble Flujo CO_2 Serie CGD

APLICACIÓN MEDIA / BAJA TEMPERATURA

Separación de aletas 7 mm. / Ventiladores Ø 315mm. doble velocidad

Velocidad Ventilador	Ventiladores		Ventiladores EC*		Conexión (mm)		Desagüe Ø (GAS)	MODELO
	Absor. (A)	Pot. (W)	Absor. (A)	Pot. (W)	Entrada	Salida		
Alta	0,5	110	0,7	83	12	12	1	**CGD 311 E7 / CGD 311 E7-ED**
Baja	0,43	95	0,53	60				
Alta	1	220	1,4	166				**CGD 312 E7 / CGD 312 E7-ED**
Baja	0,86	190	1,06	120				
Alta	1,5	330	2,1	249				**CGD 313 E7 / CGD 313 E7-ED**
Baja	1,29	285	1,59	180				
Alta	2	440	2,8	332		16		**CGD 314 E7 / CGD 314 E7-ED**
Baja	1,72	380	2,12	240				
Alta	2,5	550	3,5	415				**CGD 315 E7 / CGD 315 E7-ED**
Baja	2,15	475	2,65	300				
Alta	3	660	4,2	498				**CGD 316 E7 / CGD 316 E7-ED**
Baja	2,58	570	3,18	360				

DIMENSIONES (mm)

Nº Vent	A	B	C
1	885	860	258
2	1.435		
3	1.985		
4	2.535		
5	3.085		
6	3.635		

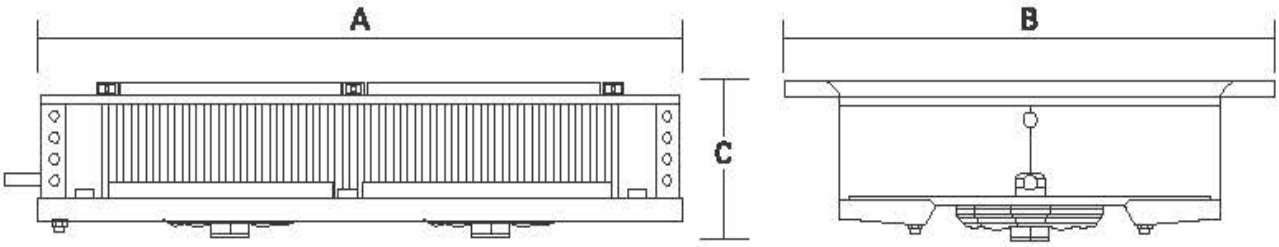

Evaporadores Plafón Doble Flujo CO_2 Serie CGD

ECO™ heat transfer coolers
MODINE

APLICACIÓN ALTA TEMPERATURA

Separación de aletas 3 mm. / Ventiladores Ø 350mm.

Velocidad Ventilador	Potencia (W) CO2 Te=0ºC ΔT=10 TC=+10ºC	Nº Vent.	Caudal m³/h	Superficie (m²) Int.	Superficie (m²) Ext.	Volumen interno (dm³)	Flecha (m)	Potencia desescarche (W)	MODELO	CÓDIGO	Precio EUROS
Alta (4 polos)	6.900	1	2.050	1,1	31,3	2,7	2 x 11	2.500	**CGD 361 A3**	201.200.0151	**2.077,00**
	13.900	2	4.100	2,2	62,6	5,4	2 x 12	4.500	**CGD 362 A3**	201.200.0153	**3.607,00**
	20.900	3	6.150	3,3	93,9	8,1	2 x 14	7.000	**CGD 363 A3**	201.200.0155	**5.139,00**
	27.900	4	8.200	4,4	125,0	10,8	2 x 15	9.000	**CGD 364 A3**	201.200.0157	**6.599,00**
	34.700	5	10.250	5,5	157,0	13,5	2 x 16	11.000	**CGD 365 A3**	201.200.0159	**8.433,00**
Baja (6 polos)	4.300	1	1.400	0,8	20,9	1,8	2 x 8	2.500	**CGD 351 E3**	201.200.0161	**1.862,00**
	8.800	2	2.800	1,6	41,8	3,6	2 x 10	4.500	**CGD 352 E3**	201.200.0163	**3.036,00**
	13.200	3	4.200	2,4	62,7	5,4	2 x 11	7.000	**CGD 353 E3**	201.200.0165	**4.321,00**
	17.700	4	5.600	3,2	83,6	7,2	2 x 11	9.000	**CGD 354 E3**	201.200.0167	**5.595,00**
	22.000	5	7.000	4,0	105,0	9,0	2 x 12	11.000	**CGD 355 E3**	201.200.0169	**8.214,00**

- **TC**=temperatura interior de la cámara. **ΔT**= diferencial de temperatura. **ΔT**=TC-Tª Evaporación.
- **ΔT**: es la diferencia de temperatura entre la Tª de entrada del aire en el evaporador y la Tª interior de la cámara.
- Aplicación: salas de trabajo y similares.
- Material: aletas de aluminio y tubos de cobre estriados.
- Temperatura de la cámara (≥+2ºC): separación de aletas 3 mm.
- Motoventiladores eléctricos: diámetro 350mm, 230V/1Ph.
- Motoventiladores **EC*** opcionales.
- Temperatura de funcionamiento -35ºC a +40ºC.
- Para las capacidades del enfriador de salmuera, utilice el software de selección "Scelte".
- Presión máxima de trabajo 80 bar.

Evaporadores Plafón Doble Flujo CO_2 Serie CGD

ECO™ heat transfer coolers
MODINE

APLICACIÓN ALTA TEMPERATURA

Separación de aletas 3 mm. / Ventiladores Ø 350mm.

Velocidad Ventilador	Ventiladores		Ventiladores EC*		Conexión (mm)		Desagüe Ø (GAS)	MODELO
	Absor. (A)	Pot. (W)	Absor. (A)	Pot. (W)	Entrada	Salida		
Alta (4 polos)	0,8	180	0,96	113	12	12	1	**CGD 361 A3**
	1,6	360	1,92	226		16		**CGD 362 A3**
	2,4	540	2,88	339		22		**CGD 363 A3**
	3,2	720	3,84	452	16			**CGD 364 A3**
	4,0	900	4,8	565				**CGD 365 A3**
Baja (6 polos)	0,37	75	0,3	40	12	12		**CGD 351 E3**
	0,74	150	0,6	80		16		**CGD 352 E3**
	1,11	225	0,9	120				**CGD 353 E3**
	1,2	300	1,2	160	16	22		**CGD 354 E3**
	1,5	375	1,5	200				**CGD 355 E3**

DIMENSIONES (mm)

Nº Vent	A	B	C
1	885	1.052	314
2	1.435		
3	1.985		
4	2.535		
5	3.085		

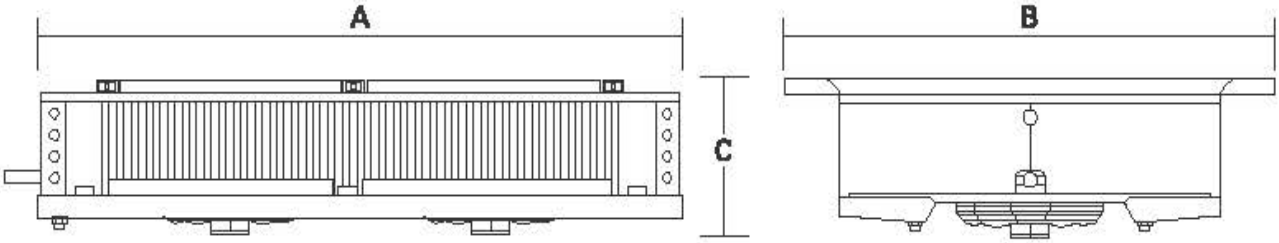

Evaporadores Plafón Doble Flujo CO_2 Serie CGD

ECO™ heat transfer coolers
MODINE

APLICACIÓN ALTA / MEDIA TEMPERATURA

Separación de aletas 4 mm. / Ventiladores Ø 350mm.

Velocidad Ventilador	Potencia (W) CO2 Te=-8ºC ΔT=8 TC=0ºC	Nº Vent.	Caudal m³/h	Superficie (m²) Int.	Superficie (m²) Ext.	Volumen interno (dm³)	Flecha (m)	Potencia desescarche (W)	MODELO	CÓDIGO	Precio EUROS
Alta (4 polos)	5.000	1	2.230	1,1	23,8	2,7	2 x 12	2.500	**CGD 361 A4**	201.200.0171	**2.077,00**
									CGD 361 A4-ED	201.200.0172	**2.390,00**
	9.800	2	4.460	2,2	47,6	5,4	2 x 13	4.500	**CGD 362 A4**	201.200.0173	**3.607,00**
									CGD 362 A4-ED	201.200.0174	**3.943,00**
	15.100	3	6.690	3,3	71,4	8,1	2 x 15	7.000	**CGD 363 A4**	201.200.0175	**5.139,00**
									CGD 363 A4-ED	201.200.0176	**5.505,00**
	19.700	4	8.920	4,4	95,2	10,8	2 x 16	9.000	**CGD 364 A4**	201.200.0177	**6.599,00**
									CGD 364 A4-ED	201.200.0178	**7.030,00**
	24.400	5	11.750	5,5	119,0	13,5	2 x 17	11.000	**CGD 365 A4**	201.200.0179	**8.433,00**
									CGD 365 A4-ED	201.200.0180	**9.078,00**
Baja (6 polos)	2.900	1	1.480	0,8	15,9	1,8	2 x 9	2.500	**CGD 351 E4**	201.200.0181	**1.862,00**
									CGD 351 E4-ED	201.200.0182	**2.182,00**
	6.100	2	2.960	1,6	31,8	3,6	2 x 11	4.500	**CGD 352 E4**	201.200.0183	**3.036,00**
									CGD 352 E4-ED	201.200.0184	**3.368,00**
	9.000	3	4.440	2,4	47,7	5,4	2 x 12	7.000	**CGD 353 E4**	201.200.0185	**4.321,00**
									CGD 353 E4-ED	201.200.0186	**4.687,00**
	12.100	4	5.920	3,2	63,6	7,2	2 x 12	9.000	**CGD 354 E4**	201.200.0187	**5.595,00**
									CGD 354 E4-ED	201.200.0188	**6.020,00**
	14.800	5	7.100	4,0	80,0	9,0	2 x 13	11.000	**CGD 355 E4**	201.200.0189	**8.214,00**
									CGD 355 E4-ED	201.200.0190	**8.861,00**

- **TC**=temperatura interior de la cámara. **ΔT**= diferencial de temperatura. **ΔT**=TC-Tª Evaporación.
- **ΔT**: es la diferencia de temperatura entre la Tª de entrada del aire en el evaporador y la Tª interior de la cámara.
- Aplicación: salas de trabajo y similares.
- Material: aletas de aluminio y tubos de cobre estriados.
- Temperatura de la cámara (≥+2ºC): separación de aletas 4 mm.
- Motoventiladores eléctricos: diámetro 350mm, 230V/1Ph.
- Motoventiladores **EC*** opcionales.
- Posibilidad de conexionado tanto a baja como a alta velocidad.
- Temperatura de funcionamiento -35ºC a +40ºC.
- Modelos **ED** (desescarche eléctrico): resistencia eléctrica de acero inoxidable preparadas para la conexión a 400V/3Ph.
- Para las capacidades del enfriador de salmuera, utilice el software de selección "Scelte".
- Presión máxima de trabajo 80 bar.

Evaporadores Plafón Doble Flujo CO_2 Serie CGD

ECO™ heat transfer coolers
MODINE

APLICACIÓN ALTA / MEDIA TEMPERATURA

Separación de aletas 4 mm. / Ventiladores Ø 350mm.

Velocidad Ventilador	Ventiladores		Ventiladores EC*		Conexión (mm)		Desagüe Ø (GAS)	MODELO
	Absor. (A)	Pot. (W)	Absor. (A)	Pot. (W)	Entrada	Salida		
Alta (4 polos)	0,8	180	0,96	113	12	12	1	**CGD 361 A4 / CGD 361 A4-ED**
	1,6	360	1,92	226		16		**CGD 362 A4 / CGD 362 A4-ED**
	2,4	540	2,88	339		16		**CGD 363 A4 / CGD 363 A4-ED**
	3,2	720	3,84	452		22		**CGD 364 A4 / CGD 364 A4-ED**
	4,0	900	4,8	565	16			**CGD 365 A4 / CGD 365 A4-ED**
Baja (6 polos)	0,37	75	0,3	40	12	12		**CGD 351 E4 / CGD 351 E4-ED**
	0,74	150	0,6	80		12		**CGD 352 E4 / CGD 352 E4-ED**
	1,11	225	0,9	120		16		**CGD 353 E4 / CGD 353 E4-ED**
	1,2	300	1,2	160				**CGD 354 E4 / CGD 354 E4-ED**
	1,5	375	1,5	200		22		**CGD 355 E4 / CGD 355 E4-ED**

DIMENSIONES (mm)

Nº Vent	A	B	C
1	885	1.052	314
2	1.435		
3	1.985		
4	2.535		
5	3.085		

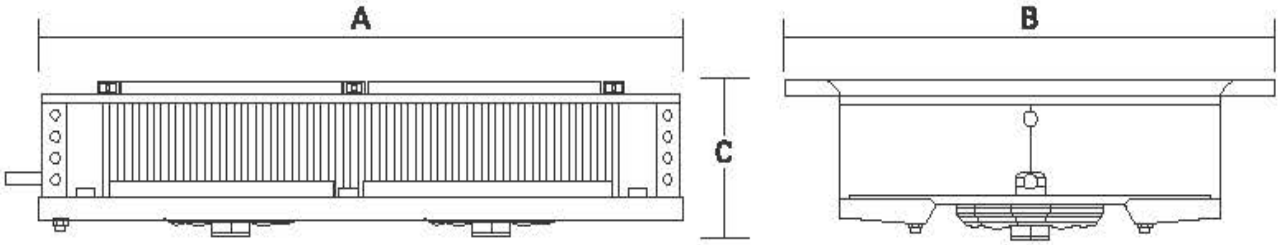

Evaporadores Plafón Doble Flujo CO_2 Serie CGD

ECO™ heat transfer coolers
MODINE

APLICACIÓN MEDIA / BAJA TEMPERATURA

Separación de aletas 7 mm. / Ventiladores Ø 350mm.

Velocidad Ventilador	Potencia (W) CO2 Te=-8ºC ΔT=8 TC=0ºC	Nº Vent.	Caudal m³/h	Superficie (m²) Int.	Superficie (m²) Ext.	Volumen interno (dm³)	Flecha (m)	Potencia desescarche (W)	MODELO	CÓDIGO	Precio EUROS
Alta (4 polos)	3.300	1	2.450	1,1	14,1	2,7	2 x 13	2.500	**CGD 361 A7**	201.200.0191	**2.079,00**
									CGD 361 A7-ED	201.200.0192	**2.399,00**
	6.500	2	4.900	2,2	28,2	5,4	2 x 14	4.500	**CGD 362 A7**	201.200.0193	**3.457,00**
									CGD 362 A7-ED	201.200.0194	**3.793,00**
	10.000	3	7.350	3,3	42,3	8,1	2 x 16	7.000	**CGD 363 A7**	201.200.0195	**4.967,00**
									CGD 363 A7-ED	201.200.0196	**5.334,00**
	13.000	4	9.800	4,4	56,4	10,8	2 x 17	9.000	**CGD 364 A7**	201.200.0197	**6.368,00**
									CGD 364 A7-ED	201.200.0198	**6.798,00**
	16.700	5	12.250	5,5	70,0	13,5	2 x 18	11.000	**CGD 365 A7**	201.200.0199	**8.238,00**
									CGD 365 A7-ED	201.200.0200	**8.883,00**
Baja (6 polos)	1.800	1	1.600	0,8	9,3	1,8	2 x 10	2.500	**CGD 351 E7**	201.200.0201	**1.821,00**
									CGD 351 E7-ED	201.200.0202	**2.144,00**
	3.800	2	3.200	1,6	18,6	3,6	2 x 12	4.500	**CGD 352 E7**	201.200.0203	**2.956,00**
									CGD 352 E7-ED	201.200.0204	**3.291,00**
	5.600	3	4.800	2,4	27,9	5,4	2 x 13	7.000	**CGD 353 E7**	201.200.0205	**4.141,00**
									CGD 353 E7-ED	201.200.0206	**4.507,00**
	7.600	4	6.400	3,2	37,2	7,2	2 x 13	9.000	**CGD 354 E7**	201.200.0207	**5.430,00**
									CGD 354 E7-ED	201.200.0208	**5.856,00**
	9.600	5	8.000	4,0	46,0	9,0	2 x 14	11.000	**CGD 355 E7**	201.200.0209	**8.019,00**
									CGD 355 E7-ED	201.200.0210	**8.662,00**

- **TC**=temperatura interior de la cámara. **ΔT**= diferencial de temperatura. **ΔT**=TC-Tª Evaporación.
- **ΔT**: es la diferencia de temperatura entre la Tª de entrada del aire en el evaporador y la Tª interior de la cámara.
- Aplicación: salas de trabajo y similares.
- Material: aletas de aluminio y tubos de cobre estriados.
- Temperatura de la cámara (≥+2ºC): separación de aletas 7 mm.
- Motoventiladores eléctricos: diámetro 350mm, 230V/1Ph.
- Motoventiladores **EC*** opcionales.
- Posibilidad de conexionado tanto a baja como a alta velocidad.
- Temperatura de funcionamiento -35ºC a +40ºC.
- Modelos **ED** (desescarche eléctrico): resistencia eléctrica de acero inoxidable preparadas para la conexión a 400V/3Ph.
- Para las capacidades del enfriador de salmuera, utilice el software de selección "Scelte".
- Presión máxima de trabajo 80 bar.

Evaporadores Plafón Doble Flujo CO_2 Serie CGD

ECO™ heat transfer coolers
MODINE

APLICACIÓN MEDIA / BAJA TEMPERATURA

Separación de aletas 7 mm. / Ventiladores Ø 350mm.

Velocidad Ventilador	Ventiladores		Ventiladores EC*		Conexión (mm)		Desagüe Ø (GAS)	MODELO
	Absor. (A)	Pot. (W)	Absor. (A)	Pot. (W)	Entrada	Salida		
Alta (4 polos)	0,8	180	0,96	113	12	12	1	**CGD 361 A7 / CGD 361 A7-ED**
	1,6	360	1,92	226		16		**CGD 362 A7 / CGD 362 A7-ED**
	2,4	540	2,88	339				**CGD 363 A7 / CGD 363 A7-ED**
	3,2	720	3,84	452		22		**CGD 364 A7 / CGD 364 A7-ED**
	4,0	900	4,8	565	16			**CGD 365 A7 / CGD 365 A7-ED**
Baja (6 polos)	0,37	75	0,3	40	12	12		**CGD 351 E7 / CGD 351 E7-ED**
	0,74	150	0,6	80				**CGD 352 E7 / CGD 352 E7-ED**
	1,11	225	0,9	120		16		**CGD 353 E7 / CGD 353 E7-ED**
	1,2	300	1,2	160				**CGD 354 E7 / CGD 354 E7-ED**
	1,5	375	1,5	200		22		**CGD 355 E7 / CGD 355 E7-ED**

DIMENSIONES (mm)

Nº Vent	A	B	C
1	885	1.052	314
2	1.435		
3	1.985		
4	2.535		
5	3.085		

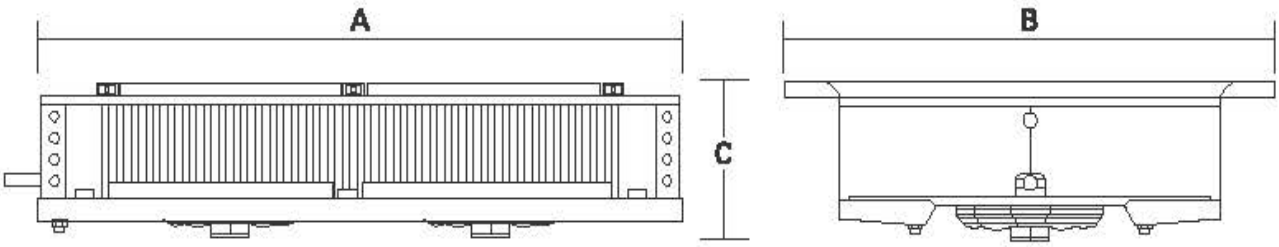

Evaporadores Plafón Doble Flujo CO_2 Serie CDD 80 bar.

ECO™ heat transfer coolers

MODINE

Novedad

ALTA TEMPERATURA

Separación de aletas 4 mm. / Ventiladores Ø 450mm.

Potencia (kW) CO_2 Te = 0ºC ΔT=10 TC = 10ºC		Nº Vent.	Caudal m³/h		Superficie ext. (m²)	Cap. circuito (dm³)	Flecha (m)		Pot. Deses. (W)	MODELO	CÓDIGO	Precio EUROS
Alta Velocidad	Baja Velocidad		Alta Velocidad	Baja Velocidad			Alta Velocidad	Baja Velocidad				
12,74	11,05	1	3.960	3.225	42	10,5	2 x 11	2 x 7	5.040	**CDD 41A04**	201.200.0336	**4.795,00**
										CDD 41A04 ED	201.200.0337	**5.342,00**
14,08	12,35		3.760	3.040	56	14,1	2 x 10	2 x 6	5.040	**CDD 41B04**	201.200.0338	**5.156,00**
										CDD 41B04 ED	201.200.0339	**5.839,00**
25,53	22,13	2	7.920	6.450	84	20	2 x 12	2 x 8	10.200	**CDD 42A04**	201.200.0340	**7.640,00**
										CDD 42A04 ED	201.200.0341	**8.486,00**
28,24	24,77		7.525	6.075	112	25,1	2 x 11	2 x 7	10.200	**CDD 42B04**	201.200.0342	**8.098,00**
										CDD 42B04 ED	201.200.0343	**8.944,00**
38,15	33,21	3	11.880	9.675	126	29,6	2 x 13	2 x 9	15.000	**CDD 43A04**	203.200.0936	**10.892,00**
										CDD 43A04 ED	201.200.0344	**11.977,00**
41,06	36,29		11.285	9.115	168	39,5	2 x 12	2 x 8	15.000	**CDD 43B04**	201.200.0345	**11.813,00**
										CDD 43B04 ED	201.200.0346	**12.872,00**

Velocidad Ventilador	Ventiladores		Ventiladores EC**		Conexión (mm)		Desagüe Ø (GAS)	MODELO
	Absor. (A)	Pot. (W)	Absor. (A)	Pot. (W)	Entrada	Salida		
Alta	0,79	430	2,2	345	12	12	2 X 1	**CDD 41A04/ED**
Baja	0,53	330	1,4	170				
Alta	0,8	430	2,2	345				**CDD 41B04/ED**
Baja	0,53	330	1,4	170				
Alta	1,58	860	4	690		16		**CDD 42A04/ED**
Baja	1,06	660	3	340				
Alta	1,58	860	4	690				**CDD 42B04 /ED**
Baja	1,06	660	3	340				
Alta	2,37	1.290	7	1.035	16	22		**CDD 43A04/ED**
Baja	1,59	990	4	1.020				
Alta	2,37	1.290	6,6	1.035				**CDD 43B04/ED**
Baja	1,59	990	4,2	1.020				

- TC=temperatura interior de la cámara.
- ΔT=diferencial de temperatura.
- ΔT=TC-Tª Evaporación.
- ΔT: es la diferencia de temperatura entre la Tª de entrada del aire en el evaporador y la Tª interior de la cámara.
- Aplicación: salas de trabajo y cámara positivas >2ºC
- Material: aletas de aluminio y tubos de cobre estriados.
- Motoventiladores eléctricos: diámetro 450 mm, 400V/3Ph.
- Motoventiladores EC* opcionales.
- Modelos ED (desescarche eléctrico): resistencia eléctrica de acero inoxidable preparadas para la conexión a 400V/3Ph.

DIMENSIONES (mm)														
Nº Vent.	A	B	C	D	E	F	G	H	L	M	N	P	Q	R
1	1.300	814	-	-	406	400	85	243	1.594	1.449	1.290	280	490	695
2	2.150	1.664	-	-	410									
3	3.000	2.514	1.700	814	415									

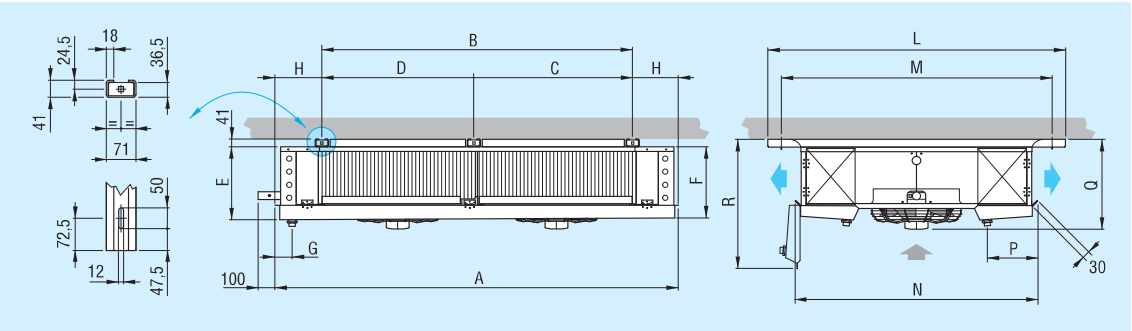

Evaporadores Plafón Doble Flujo CO_2 Serie CDD 80 bar.

ECO™ heat transfer coolers
MODINE

Novedad

ALTA TEMPERATURA

Separación de aletas 4 mm. / Ventiladores Ø 560mm.

Potencia (kW) CO_2 Te = 0ºC ΔT=10 TC = 10ºC		Nº Vent.	Caudal m³/h		Superficie ext. (m²)	Cap. circuito (dm³)	Flecha (m)		Pot. Deses. (W)	MODELO	CÓDIGO	Precio EUROS
Alta Velocidad	Baja Velocidad		Alta Velocidad	Baja Velocidad			Alta Velocidad	Baja Velocidad				
49,54	43,44	2	15.740	12.625	163	38,5	2 x 15	2 x 11	16.050	**CDD 52A04**	201.200.0347	**12.093,00**
										CDD 52A04 ED	201.200.0348	**13.419,00**
53,58	46,42		15.245	12.225	217,5	48,2	2 x 14	2 x 10	16.050	**CDD 52B04**	201.200.0349	**13.313,00**
										CDD 52B04 ED	201.200.0350	**14.782,00**
74,07	65,05	3	23.610	18.935	244,5	57	2 x 16	2 x 12	28.800	**CDD 53A04**	201.200.0351	**16.561,00**
										CDD 53A04 ED	201.200.0352	**18.330,00**
81,12	70,12		22.870	18.340	326	76,2	2 x 15	2 x 11	28.800	**CDD 53B04**	201.200.0353	**18.874,00**
										CDD 53B04 ED	201.200.0354	**20.896,00**
98,42	86,54	4	31.480	25.245	326	75,5	2 x 17	2 x 13	32.250	**CDD 54A04**	201.200.0355	**22.231,00**
										CDD 54A04 ED	201.200.0356	**24.452,00**
104,99	91,43		30.490	24.455	434,5	92,3	2 x 16	2 x 12	32.250	**CDD 54B04**	201.200.0357	**24.492,00**
										CDD 54B04 ED	201.200.0358	**27.080,00**

Velocidad Ventilador	Ventiladores		Ventiladores EC**		Conexión (mm)		Desagüe Ø (GAS)	MODELO
	Absor. (A)	Pot. (W)	Absor. (A)	Pot. (W)	Entrada	Salida		
Alta	3,3	1.680	1,46	922	22	28	2 X 2	**CDD 52A04/ED**
Baja	2,1	1.280	0,64	390				
Alta	3,3	1.680	1,46	922				**CDD 52B04/ED**
Baja	2,1	1.280	0,64	390				
Alta	4,95	2.520	2,19	1.383				**CDD 53A04/ED**
Baja	3,15	1.920	0,96	585				
Alta	4,95	2.520	2,19	1.383				**CDD 53B04/ED**
Baja	3,15	1.920	0,96	585				
Alta	6,6	3.360	2,92	1.844				**CDD 54A04/ED**
Baja	4,2	2.560	1,28	780				
Alta	6,6	3.360	2,92	1.844				**CDD 54B04/ED**
Baja	4,2	2.560	1,28	780				

- TC=temperatura interior de la cámara.
- ΔT=diferencial de temperatura.
- ΔT=TC-Tª Evaporación.
- ΔT: es la diferencia de temperatura entre la Tª de entrada del aire en el evaporador y la Tª interior de la cámara.
- Aplicación: salas de trabajo y cámara positivas >2ºC
- Material: aletas de aluminio y tubos de cobre estriados.
- Motoventiladores eléctricos: diámetro 560 mm, 400V/3Ph.
- Motoventiladores EC* opcionales.
- Modelos ED (desescarche eléctrico): resistencia eléctrica de acero inoxidable preparadas para la conexión a 400V/3Ph.

DIMENSIONES (mm)														
Nº Vent.	A	B	C	D	E	F	G	H	L	M	N	P	Q	R
2	2.760	2.164	1.100	1.064	538	530	90	298	1.809	1.664	1.505	280	680	835
3	3.860	3.264	2 x 1100	-	543									
4	4.960	4.364	3 x 1100	-	550									

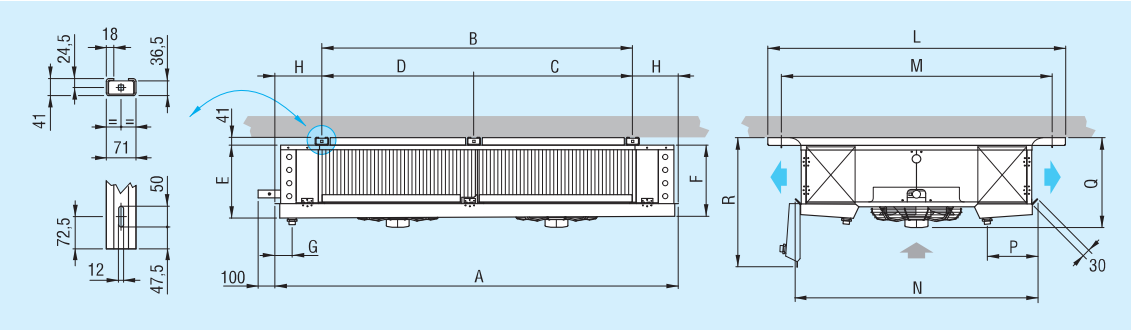

Evaporadores Plafón Doble Flujo CO_2 Serie CDD 80 bar.

Novedad

ECO™ heat transfer coolers
MODINE

ALTA/MEDIA TEMPERATURA

Separación de Aletas 4,5 - 9 mm. Ventilador Ø 230 mm.

Potencia (kW) CO_2 Te= 0ºC ΔT=10 TC= 10ºC	Potencia (kW) CO_2 Te=-8ºC ΔT=8 TC= 0ºC	Nº Vent.	Caudal m³/h	Superficie ext. (m²)	Cap. circuito (dm³)	Flecha (m)	Pot. Deses. (W)	MODELO	CÓDIGO	Precio EUROS
1,05	0,72	1	460	3,9	1	2 x 2,5	800	**CDD 21E49**	201.200.0328	**530,00**
			460	3,9	1			**CDD 21E49 ED**	201.200.0329	**622,00**
1,74	1,19	2	1.080	5,2	1,3		1.600	**CDD 22E49**	201.200.0330	**732,00**
			1.080	5,2	1,3			**CDD 22E49 ED**	201.200.0331	**872,00**
3,27	2,23	3	1.380	11,5	2,9		2.400	**CDD 23A49**	201.200.0332	**1.086,00**
			1.380	11,5	2,9			**CDD 23A49 ED**	201.200.0333	**1.241,00**
4,44	3,02	4	1.840	15,7	3,8		3.000	**CDD 24A49**	201.200.0334	**1.351,00**
			1.840	15,7	3,8			**CDD 24A49 ED**	201.200.0335	**1.617,00**
5,59	3,81	5	2.300	19,7	4,7		3.600	**CDD 25A49**	203.200.0927	**1.512,00**
			2.300	19,7	4,7			**CDD 25A49 ED**	203.200.0926	**1.680,00**

Ventiladores Absor. (A)	Ventiladores Pot. (W)	Ventiladores EC** Absor. (A)	Ventiladores EC** Pot. (W)	Conexión (mm) Entrada	Conexión (mm) Salida	Desagüe Ø (GAS)	MODELO
0,35	53	0,09	13	10		1/2	**CDD 21E49/ED**
0,7	106	0,18	26				**CDD 22E49/ED**
1,1	159	0,27	39				**CDD 23A49/ED**
1,4	212	0,36	52			1	**CDD 24A49/ED**
1,75	265	0,45	65				**CDD 25A49/ED**

- TC=temperatura interior de la cámara.
- ΔT=diferencial de temperatura.
- ΔT=TC-Tª Evaporación.
- ΔT: es la diferencia de temperatura entre la Tª de entrada del aire en el evaporador y la Tª interior de la cámara.
- Aplicación: cámaras frigoríficas
- Material: aletas de aluminio y tubos de cobre estriados.
- Motoventiladores eléctricos: diámetro 230 mm, 230V/I/50Hz.
- Motoventiladores EC* opcionales.
- Modelos ED (desescarche eléctrico): resistencia eléctrica de acero inoxidable preparadas para la conexión a 400V/3Ph.

DIMENSIONES (mm)

Nº Vent	A	B	C	D
1	430	320	172	30
2	730	620	185	
3	1.030	920		
4	1.330	1.220		35
5	1.630	1.520		

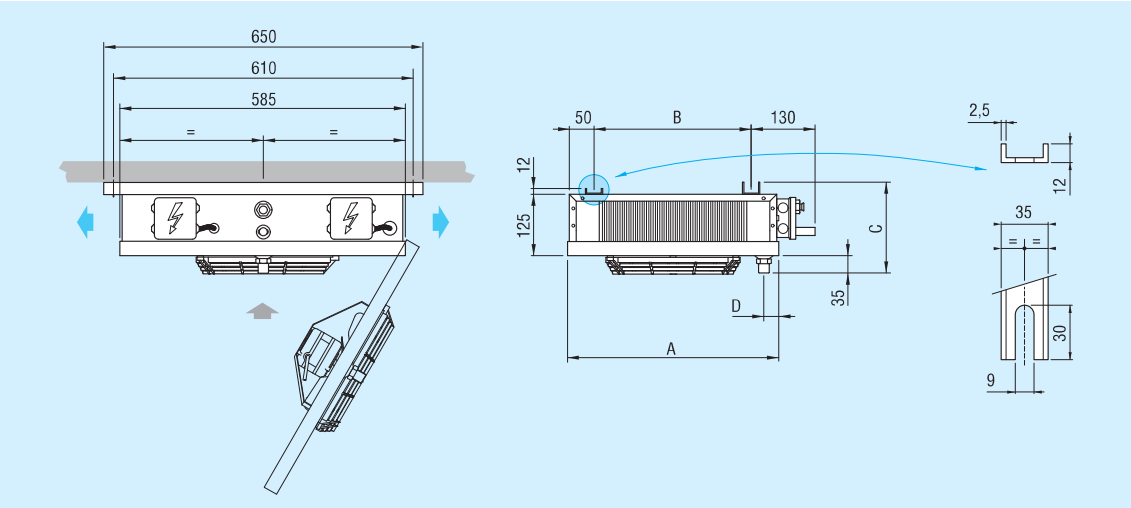

Evaporadores Plafón Doble Flujo CO_2 Serie CDD 80 bar.

Novedad

ECO™ heat transfer coolers
MODINE

MEDIA TEMPERATURA

Separación de Aletas 7 mm. Ventilador Ø 450 mm.

Potencia (kW) CO_2 Te= -8ºC ΔT=8 TC= 0ºC		Nº Vent.	Caudal m³/h		Superficie ext. (m²)	Cap. circuito (dm³)	Flecha (m)		Pot. Deses. (W)	MODELO	CÓDIGO	Precio EUROS
Alta Velocidad	Baja Velocidad		Alta Velocidad	Baja Velocidad			Alta Velocidad	Baja Velocidad				
7,55	6,95	1	4.200	3.450	28	10,5	2 x 12	2 x 9	5.040	**CDD 41A07**	201.200.0359	**4.795,00**
										CDD 41A07 ED	201.200.0360	**5.342,00**
8,85	8,01		400	3.200	37,5	14,1	2 x 11	2 x 8	5.040	**CDD 41B07**	201.200.0361	**5.156,00**
										CDD 41B07 ED	201.200.0362	**5.839,00**
15,14	13,96	2	8.400	6.900	56,5	20	2 x 13	2 x 10	10.200	**CDD 42A07**	201.200.0363	**7.640,00**
										CDD 42A07 ED	201.200.0364	**8.486,00**
17,78	16,09		8.000	6.400	75	25,1	2 x 12	2 x 9	10.200	**CDD 42B07**	201.200.0365	**8.098,00**
										CDD 42B07 ED	201.200.0366	**8.944,00**
22,51	20,79	3	12.600	10.350	84,5	29,6	2 x 14	2 x 11	15.000	**CDD 43A07**	201.200.0367	**10.891,00**
										CDD 43A07 ED	201.200.0368	**11.977,00**
25,47	23,26		12.000	9.600	113	39,5	2 x 13	2 x 10	15.000	**CDD 43B07**	201.200.0369	**11.813,00**
										CDD 43B07 ED	201.200.0370	**12.872,00**

Velocidad Ventilador	Ventiladores		Ventiladores EC**		Conexión (mm)		Desagüe Ø (GAS)	MODELO
	Absor. (A)	Pot. (W)	Absor. (A)	Pot. (W)	Entrada	Salida		
Alta	0,79	430	2,2	345	12	12	2 X 1	**CDD 41A07/ED**
Baja	0,53	330	1,4	170				
Alta	0,8	430	2,2	345				**CDD 41B07/ED**
Baja	0,53	330	1,4	170				
Alta	1,58	860	4,4	690		16		**CDD 42A07/ED**
Baja	1,06	660	2,8	340				
Alta	1,58	860	4,4	690				**CDD 42B07/ED**
Baja	1,06	660	2,8	340				
Alta	2,37	1.290	6,6	1.035		22		**CDD 43A07/ED**
Baja	1,59	990	4,2	1.020				
Alta	2,37	1.290	6,6	1.035	16			**CDD 43B07/ED**
Baja	1,59	990	4,2	1.020				

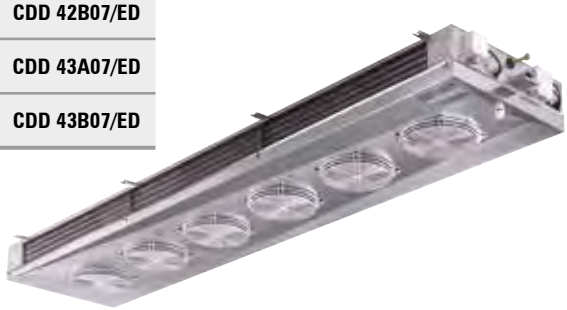

- TC=temperatura interior de la cámara.
- ΔT=diferencial de temperatura.
- ΔT=TC-Tª Evaporación.
- ΔT: es la diferencia de temperatura entre la Tª de entrada del aire en el evaporador y la Tª interior de la cámara.
- Aplicación: cámaras frigoríficas.
- Material: aletas de aluminio y tubos de cobre estriados.
- Motoventiladores eléctricos: diámetro 450 mm, 400V/3Ph.
- Motoventiladores EC* opcionales.
- Modelos ED (desescarche eléctrico): resistencia eléctrica de acero inoxidable preparadas para la conexión a 400V/3Ph.

DIMENSIONES (mm)														
Nº Vent.	A	B	C	D	E	F	G	H	L	M	N	P	Q	R
1	1.300	814	-	-	406	400	85	243	1.594	1.449	1.290	280	490	695
2	2.150	1.664	-	-	410									
3	3.000	2.514	1.700	814	415									

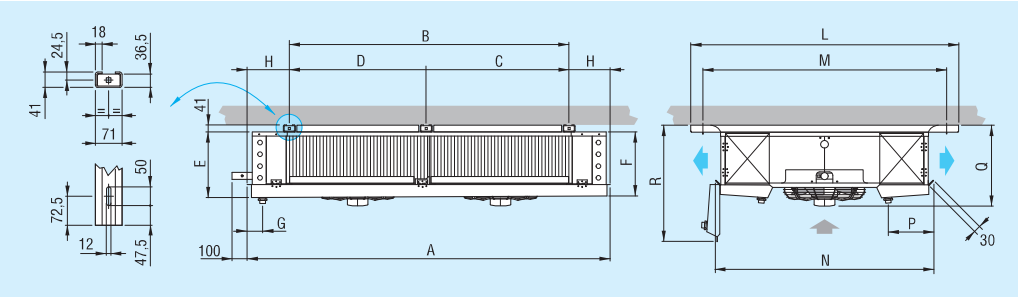

Evaporadores Plafón Doble Flujo CO_2 Serie CDD 80 bar.

Novedad

ECO™ heat transfer coolers

MODINE

MEDIA TEMPERATURA

Separación de Aletas 7 mm. Ventilador Ø 560 mm.

Potencia (kW) CO_2 Te= -8ºC ΔT=8 TC= 0ºC		Nº Vent.	Caudal m³/h		Superficie ext. (m²)	Cap. circuito (dm³)	Flecha (m)		Pot. Deses. (W)	MODELO	CÓDIGO	Precio EUROS
Alta Velocidad	Baja Velocidad		Alta Velocidad	Baja Velocidad			Alta Velocidad	Baja Velocidad				
27,77	25,08	2	16.590	13.500	109,5	38,5	2 x 16	2 x 13	16.050	**CDD 52A07**	201.200.0371	**12.093,00**
										CDD 52A07 ED	201.200.0372	**13.419,00**
33,54	29,83		16.200	13.000	146	48,2	2 x 15	2 x 12	16.050	**CDD 52B07**	201.200.0373	**13.313,00**
										CDD 52B07 ED	201.200.0374	**14.782,00**
43,62	39,03	3	24.885	20.250	164	57	2 x 17	2 x 14	28.800	**CDD 53A07**	201.200.0375	**16.561,00**
										CDD 53A07 ED	201.200.0376	**18.330,00**
49,46	44,15		24.300	19.500	219	76,2	2 x 16	2 x 13	28.800	**CDD 53B07**	201.200.0377	**18.874,00**
										CDD 53B07 ED	201.200.0378	**20.896,00**
57,77	51,86	4	33.180	27.000	219	75,5	2 x 18	2 x 15	32.250	**CDD 54A07**	201.200.0379	**22.231,00**
										CDD 54A07 ED	201.200.0380	**24.452,00**
65,15	58,31		32.400	26.000	292	92,3	2 x 17	2 x 14	32.250	**CDD 54B07**	201.200.0381	**24.492,00**
										CDD 54B07 ED	201.200.0382	**27.080,00**

Velocidad Ventilador	Ventiladores		Ventiladores EC**		Conexión (mm)		Desagüe Ø (GAS)	MODELO
	Absor. (A)	Pot. (W)	Absor. (A)	Pot. (W)	Entrada	Salida		
Alta	3,3	1.680	1,46	922	16	22	2 X 2	**CDD 52A07/ED**
Baja	2,1	1.280	0,64	390				
Alta	3,3	1.680	1,46	922				**CDD 52B07/ED**
Baja	2,1	1.280	0,64	390				
Alta	4,95	2.520	2,19	1.383				**CDD 53A07/ED**
Baja	3,15	1.920	0,96	585				
Alta	4,95	2.520	2,19	1.383	22	28		**CDD 53B07/ED**
Baja	3,15	1.920	0,96	585				
Alta	6,6	3.360	2,92	1.844				**CDD 54A07/ED**
Baja	4,2	2.560	1,28	780				
Alta	6,6	3.360	2,92	1.844				**CDD 54B07/ED**
Baja	4,2	2.560	1,28	780				

- TC=temperatura interior de la cámara.
- ΔT=diferencial de temperatura.
- ΔT=TC-Tª Evaporación.
- ΔT: es la diferencia de temperatura entre la Tª de entrada del aire en el evaporador y la Tª interior de la cámara.
- Aplicación: cámaras frigoríficas.
- Material: aletas de aluminio y tubos de cobre estriados.
- Motoventiladores eléctricos: diámetro 560 mm, 400V/3Ph.
- Motoventiladores EC* opcionales.
- Modelos ED (desescarche eléctrico): resistencia eléctrica de acero inoxidable preparadas para la conexión a 400V/3Ph.

DIMENSIONES (mm)														
Nº Vent.	A	B	C	D	E	F	G	H	L	M	N	P	Q	R
2	2.760	2.164	1.100	1.064	538	530	90	298	1.809	1.664	1.505	280	680	835
3	3.860	3.264	2 x 1100	-	543									
4	4.960	4.364	3 x 1100	-	550									

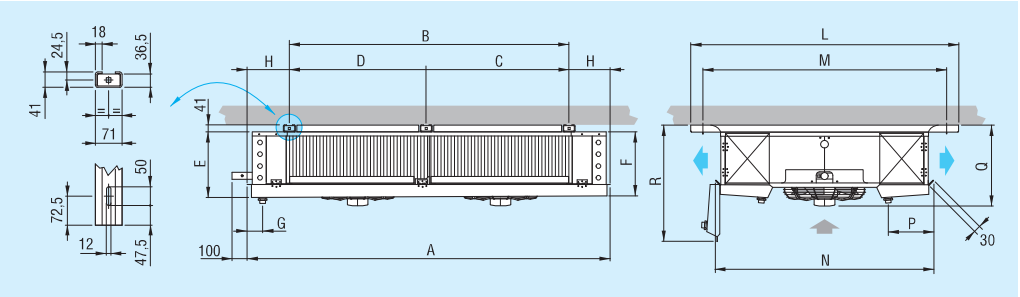

Evaporadores Plafón Doble Flujo CO_2 Serie CDD 80 bar.

Novedad

ECO™ heat transfer coolers
MODINE

BAJA TEMPERATURA

Separación de Aletas 10 mm. Ventilador Ø 450 mm.

Potencia (kW) CO_2 Te= -25ºC ΔT=7 TC= -18ºC		Nº Vent.	Caudal m³/h		Superficie ext. (m²)	Cap. circuito (dm³)	Flecha (m)		Pot. Deses. (W)	MODELO	CÓDIGO	Precio EUROS
Alta Velocidad	Baja Velocidad		Alta Velocidad	Baja Velocidad			Alta Velocidad	Baja Velocidad				
5,26	4,8	1	4.450	3.600	21	10,5	2 x 13	2 x 10	5.040	**CDD 41A10**	201.200.0383	**4.721,00**
										CDD 41A10 ED	201.200.0384	**5.272,00**
6,32	5,8		4.100	3.350	27,5	14,1	2 x 12	2 x 9	5.040	**CDD 41B10**	201.200.0385	**5.081,00**
										CDD 41B10 ED	201.200.0386	**5.751,00**
10,1	9,39	2	8.900	7.200	41,5	20	2 x 14	2 x 11	10.200	**CDD 42A10**	201.200.0387	**7.529,00**
										CDD 42A10 ED	201.200.0388	**8.355,00**
12,69	11,64		8.200	6.700	55,5	25,1	2 x 13	2 x 10	10.200	**CDD 42B10**	201.200.0389	**7.933,00**
										CDD 42B10 ED	201.200.0390	**8.766,00**
15,69	14,51	3	13.350	10.800	62	29,6	2 x 15	2 x 12	15.000	**CDD 43A10**	201.200.0391	**10.671,00**
										CDD 43A10 ED	201.200.0392	**11.742,00**
18,49	17,08		12.300	10.050	83	39,5	2 x 14	2 x 11	15.000	**CDD 43B10**	201.200.0392	**11.742,00**
										CDD 43B10 ED	203.200.0944	**13.655,00**

Velocidad Ventilador	Ventiladores		Ventiladores EC**		Conexión (mm)		Desagüe Ø (GAS)	MODELO
	Absor. (A)	Pot. (W)	Absor. (A)	Pot. (W)	Entrada	Salida		
Alta	0,79	430	2,2	345	12,7	12,7	2 X 1	**CDD 41A10/ED**
Baja	0,53	330	1,4	170				
Alta	0,8	430	2,2	345				**CDD 41B10/ED**
Baja	0,53	330	1,4	170				
Alta	1,58	860	4,4	690		16		**CDD 42A10/ED**
Baja	1,06	660	2,8	340				
Alta	1,58	860	4,4	690				**CDD 42B10/ED**
Baja	1,06	660	2,8	340				
Alta	2,37	1.290	6,6	1.035	12	22		**CDD 43A10/ED**
Baja	1,59	990	4,2	1.020				
Alta	2,37	1.290	6,6	1.035				**CDD 43B10/ED**
Baja	1,59	990	4,2	1.020				

- TC=temperatura interior de la cámara.
- ΔT=diferencial de temperatura.
- ΔT=TC-Tª Evaporación.
- ΔT: es la diferencia de temperatura entre la Tª de entrada del aire en el evaporador y la Tª interior de la cámara.
- Aplicación: todo tipo de habitaciones frías.
- Material: aletas de aluminio y tubos de cobre estriados.
- Motoventiladores eléctricos: diámetro 450 mm, 400V/3Ph.
- Motoventiladores EC* opcionales.
- Modelos ED (desescarche eléctrico): resistencia eléctrica de acero inoxidable preparadas para la conexión a 400V/3Ph.

DIMENSIONES (mm)														
Nº Vent.	A	B	C	D	E	F	G	H	L	M	N	P	Q	R
1	1.300	814	-	-	406	400	85	243	1.594	1.449	1.290	280	490	695
2	2.150	1.664	-	-	410									
3	3.000	2.514	1.700	814	415									

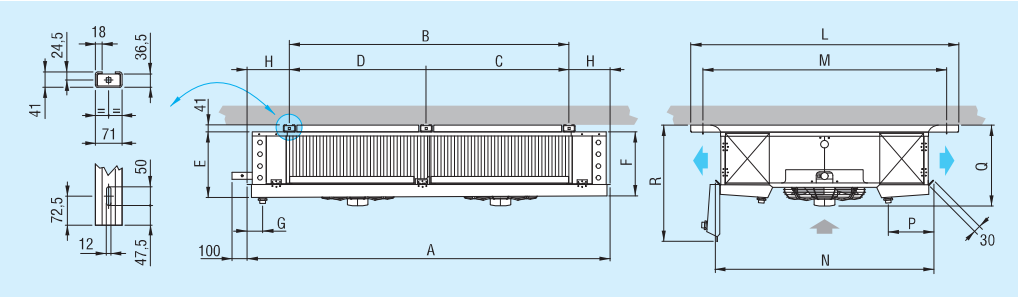

Evaporadores Plafón Doble Flujo CO_2 Serie CDD 80 bar.

Novedad

ECO™ heat transfer coolers

MODINE

BAJA TEMPERATURA

Separación de Aletas 10 mm. Ventilador Ø 560 mm.

Potencia (kW) CO_2 Te= -25ºC ΔT=7 TC= -18ºC		Nº Vent.	Caudal m³/h		Superficie ext. (m²)	Cap. circuito (dm³)	Flecha (m)		Pot. Deses. (W)	MODELO	CÓDIGO	Precio EUROS
Alta Velocidad	Baja Velocidad		Alta Velocidad	Baja Velocidad			Alta Velocidad	Baja Velocidad				
17,72	15,91	2	16.650	13.800	80,5	38,5	2 x 17	2 x 14	16.050	**CDD 52A10**	201.200.0394	**11.852,00**
										CDD 52A10 ED	201.200.0395	**13.146,00**
24,1	21,47		16.050	13.300	107,5	48,2	2 x 16	2 x 13	16.050	**CDD 52B10**	201.200.0396	**13.021,00**
										CDD 52B10 ED	201.200.0397	**14.456,00**
29,52	26,58	3	24.975	20.700	121	57	2 x 18	2 x 15	28.800	**CDD 53A10**	201.200.0398	**16.144,00**
										CDD 53A10 ED	201.200.0399	**17.875,00**
35,75	31,94		24.075	19.950	161	76,2	2 x 17	2 x 14	28.800	**CDD 53B10**	201.200.0400	**18.399,00**
										CDD 53B10 ED	201.200.0401	**20.370,00**
39,42	35,48	4	33.300	27.600	161	75,5	2 x 19	2 x 16	32.250	**CDD 54A10**	201.200.0402	**21.565,00**
										CDD 54A10 ED	201.200.0403	**23.722,00**
47,27	42,3		32.100	26.600	215	92,3	2 x 18	2 x 15	32.250	**CDD 54B10**	201.200.0404	**23.757,00**
										CDD 54B10 ED	201.200.0405	**26.265,00**

Velocidad Ventilador	Ventiladores		Ventiladores EC**		Conexión (mm)		Desagüe Ø (GAS)	MODELO
	Absor. (A)	Pot. (W)	Absor. (A)	Pot. (W)	Entrada	Salida		
Alta	3,3	1.680	1,46	922	12	22	2 X 2	**CDD 52A10 ED**
Baja	2,1	1.280	0,64	390				
Alta	3,3	1.680	1,46	922				**CDD 52B10 ED**
Baja	2,1	1.280	0,64	390				
Alta	4,95	2.520	2,19	1.383	16			**CDD 53A10 ED**
Baja	3,15	1.920	0,96	585				
Alta	4,95	2.520	2,19	1.383				**CDD 53B10 ED**
Baja	3,15	1.920	0,96	585				
Alta	6,6	3.360	2,92	1.844		28		**CDD 54A10 ED**
Baja	4,2	2.560	1,28	780				
Alta	6,6	3.360	2,92	1.844	22			**CDD 54B10 ED**
Baja	4,2	2.560	1,28	780				

- TC=temperatura interior de la cámara.
- ΔT=diferencial de temperatura.
- ΔT=TC-Tª Evaporación.
- ΔT: es la diferencia de temperatura entre la Tª de entrada del aire en el evaporador y la Tª interior de la cámara.
- Aplicación: todo tipo de habitaciones frías.
- Material: aletas de aluminio y tubos de cobre estriados.
- Motoventiladores eléctricos: diámetro 560 mm, 400V/3Ph.
- Motoventiladores EC* opcionales.
- Modelos ED (desescarche eléctrico): resistencia eléctrica de acero inoxidable preparadas para la conexión a 400V/3Ph.

DIMENSIONES (mm)														
Nº Vent.	A	B	C	D	E	F	G	H	L	M	N	P	Q	R
2	2.760	2.164	1.100	1.064	538	530	90	298	1.809	1.664	1.505	280	680	835
3	3.860	3.264	2 x 1100	-	543									
4	4.960	4.364	3 x 1100	-	550									

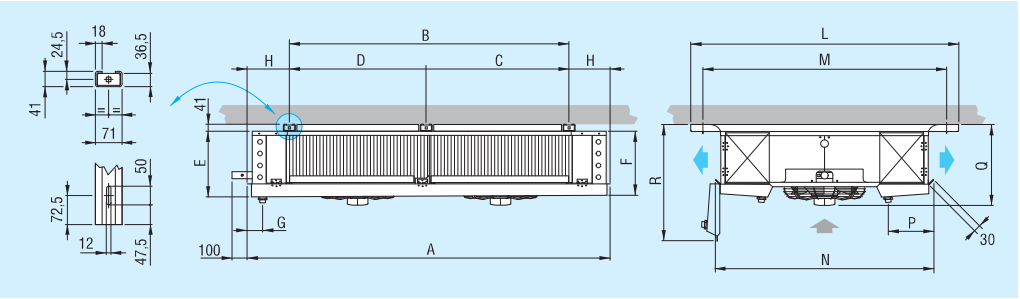

Evaporadores Cúbicos Serie ICE

ECO™ heat transfer coolers

MODINE

APLICACIÓN ALTA TEMPERATURA

Potencia (W) R134a Te=-8ºC ΔT=8 TC=0ºC	Potencia (W) R449A Te=-8ºC ΔT=8 TC=0ºC	Potencia (W) R449A Te=-25ºC ΔT=7 TC=-18ºC	Nº Vent.	Caudal m³/h	Sup. (m²)	dm³	Flecha m	Pot. Deses. (kW)	MODELO	CÓDIGO	Precio EUROS
Separación de aletas 6mm. / Ventiladores Ø 450mm.											
16.860	23.260	18.040	2	10.200	75,0	22	23	12,2	**ICE-42A06**	203.200.0231	**5.668,00**
									ICE-42A06 ED	203.200.0232	**6.345,00**
									ICE-42A06 HG	203.200.0233	**6.596,00**
									ICE-42A06 WD	203.200.0234	**6.198,00**
Separación de aletas 6mm. / Ventiladores Ø 560mm.											
36.280	50.140	38.870	2	19.100	161,6	46	34	16,1	**ICE-52B06**	203.200.0251	**9.493,00**
									ICE-52B06 ED	203.200.0252	**10.373,00**
									ICE-52B06 HG	203.200.0253	**11.049,00**
									ICE-52B06 WD	203.200.0254	**10.132,00**
Separación de aletas 6mm. / Ventiladores Ø 630mm.											
44.120	60.980	47.280	2	32.340	169,2	47	53	17,64	**ICE-62A06**	203.200.0267	**12.536,00**
									ICE-62A06 ED	203.200.0268	**13.432,00**
									ICE-62A06 HG	203.200.0269	**14.593,00**
									ICE-62A06 WD	203.200.0270	**13.200,00**

APLICACIÓN BAJA TEMPERATURA

Potencia (W) R449A Te=-25ºC ΔT=7 TC=-18ºC	Potencia (W) R449A Te=-31ºC ΔT=6 TC=-25ºC	Nº Vent.	Caudal m³/h	Sup. (m²)	dm³	Flecha m	Pot. Deses. (kW)	MODELO	CÓDIGO	Precio EUROS
Separación de aletas 10mm. / Ventiladores Ø 450mm.										
15.110	12.340	2	10.350	51,8	22	25	10,2	**ICE-42A10**	203.200.0303	**5.438,00**
								ICE-42A10 ED	203.200.0304	**6.092,00**
								ICE-42A10 HG	203.200.0305	**6.329,00**
								ICE-42A10 WD	203.200.0306	**5.951,00**
Separación de aletas 10mm. / Ventiladores Ø 560mm.										
33.150	27.090	2	21.000	111,7	46	36	16,1	**ICE-52B10**	203.200.0323	**9.022,00**
								ICE-52B10 ED	203.200.0324	**9.865,00**
								ICE-52B10 HG	203.200.0325	**10.501,00**
								ICE-52B10 WD	203.200.0326	**9.638,00**
Separación de aletas 10mm. / Ventiladores Ø 630mm.										
38.640	31.570	2	33.780	118,0	47	54	17,6	**ICE-62A10 ED**	203.200.0339	**13.301,00**
								ICE-62A10 HG	203.200.0340	**14.247,00**

- Aplicación: cámaras frigoríficas.
- Material: aletas de aluminio y tubos de cobre estriados.
- Temp.de la cámara: (≥-15ºC) separación de aletas 6mm.
- Motoventiladores eléctricos: Ø 450 y Ø 560 (400V/3Ph).
- Temp. de funcionamiento -40ºC a +40ºC.
- Modelos **ED** (desescarche eléctrico): resistencia eléctrica de acero inoxidable preparadas para la conexión a 400V/3Ph.
- Desescarches: **Aire**, **ED**: Eléctrico, **HG**: Gas Caliente, **WD**: Agua.

- TC=temperatura interior de la cámara. • ΔT=diferencial de temperatura.
- ΔT=TC-Tª Evaporación. • ΔT: es la diferencia de temperatura entre la Tª de entrada del aire en el evaporador y la Tª interior de la cámara.

DIMENSIONES Ø

Ø	Nº Vent	A	B	C
450	2	2.150	745	790
560	2	2.650	967	965
630	2	2.650	967	1.262

Medidas en mm.

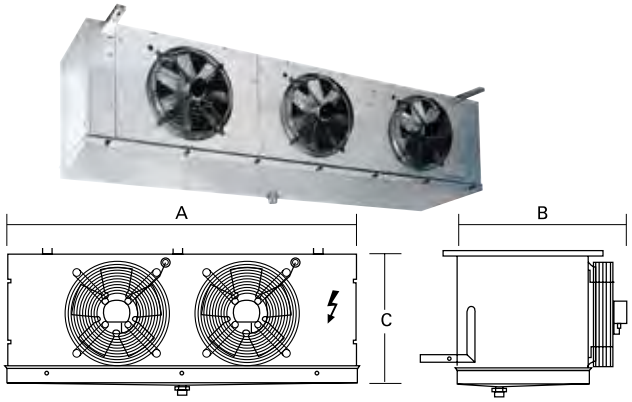

Evaporadores

FRIMETAL

Características:
• La gama de evaporadores FRIMETAL, cubre cualquier tipo de aplicación en cámaras frigoríficas, túneles de congelación cámaras industriales y pequeñas cámaras. • Gama: Evaporadores Techo y Cúbicos, Evaporadores de Techo Doble Flujo y Evaporadores Túneles / Centrífugos y Estáticos.
Opcionales: • Desescarches eléctricos ó gases calientes. • Tratamientos anticorrosión: tubos de acero inoxidable, aletas pretratadas, aletas de cobre ó acero inoxidable batería lacada con resina de poliuretano. • Bandeja desagüe aislada con Armaflex. • Circuitos para agua u otros líquido.
• Tubos de acero inoxidable para refrigerante NH3 • Ventiladores a 60Hz

Modelos		Aplicación	Separación Aletas (mm)	Ventilación (mm)	Nº Vent.	Tensión (v)	Amp (A)* (v)	Potencia (W)*
Techo	MVP/MVG	Alta/Media Temp.	4mm	230	1	230V-1Ph	0,25	36
					2		0,5	72
					3		0,75	108
	MVB/MVM		4,2 / 7mm	230	1		0,25	36
					2		0,5	72
					3		0,75	108
					4		1	144
				300	2		0,64	144
					3		0,96	216
Cúbicos	FRM / FRB / FRL	FRM (Alta/Media Temp) FRB (Media/Baja Temp) FRL (Media /Baja Temp) ECB (Media/BAJA Temp) ECM (Alta/Media Temp)	4,2mm (Alta/Media Temp) FRM 7mm (Media/Baja Temp) FRB 9mm(Media/Baja Temp) FRL	300	1	230V-1Ph	0,38	80
					2		0,76	160
					3		1,14	240
				400	2		1,46	320
					3		2,19	480
					-		-	-
				500	1	400V-3Ph	1,41	720
					2		2,82	1.440
					3		2,16	2160
				630	2		6,4	3800
					3		9,6	5700
	ECM/ECB		4,2/7 mm(Alta/Media Temp)	300	1 a 4	230V-1Ph	0,38	80
	GRB (Media/Baja Temp.) GRL (Baja Temp.) GRX (Baja Temp.)		6mm (GRB) 9mm (GRL) 12mm (GRX)	630	2	400V-3Ph	6,4	380
		Baja Temp.			3		9,6	5700
					4		12,8	7600
					5		16	9500
			6mm (GRB) 9mm (GRL) 12mm (GRX)	800	2		7,8	3.600
					3		11,7	5.400
					4		15,6	7.200
Plafón (Doble Flujo) Comercial	PIA-S / PIM-S / PIB-S	Alta/Media Temp. (2,8 /4,2 mm) Media/Baja(7 mm)	2,8 mm 4,2 mm 7 mm	300	1	230V-1Ph	0,16	36
					2		0,32	72
					3		0,48	108
				400	2		1,06	240
					3		1,59	360
					4		2,12	480
	PIA-N / PIM-N / PIB-N	Alta/Media Temp. (2,8 /4,2 mm) Media/Baja(7mm)	2,8 mm 4,2 mm 7 mm	300	1		0,32	72
					2		0,64	144
					3		0,96	216
				400	2		1,32	300
					3		1,98	450
					4		2,64	600
Plafón (Doble Flujo) Industrial	PIM / PIB / PIL (Std/Y)	Alta/Media Temp. (4,2 mm) Media/Baja(7/9mm)	4,2 mm / 7mm / 9 mm	500	1 a 4	400V-3Ph	1,35 / 0,94*	780 / 550*
Baja Veloc.Aire	FBV	Alta/Media Temp.	4,2mm	230	2	230V-1Ph	0,5	72
				300			0,64	144
Evap.Centrífugos	FCM	Alta/Media Temp.	4,2mm	12/12	1	230/400V-3Ph	3,4	1.900
					2		6,8	3.800
					3		10,2	5.700
					4		13,6	7.600
Murales	MRB/MRL Media (Baja) Temp y MRX Baja Temp.	Media/Baja Temp (7/9mm) y BajaTemp (12mm)	7/9/12 mm	500	1	400V-3Ph	1,41	720
					2		2,82	1.440
					3		4,23	2.160
				630	2		6,4	3.800
					3		9,6	5.700
				710	3		25,2	15.000
Estáticos	SN/EG	Alta/Media Temp.	10mm	-	-	-	-	-

(*) Amp Conexión Std/Y. FRM-850-E: FR (Modelo Serie); M (4,2 mm) / B(7mm) / L(9mm) Sep.aletas; 850 (Nº Mod); E (Eléctrico) / A(Por Agua) / GC(Gas Caliente) / IC(Inversión de Ciclo)

Evaporadores Estáticos Serie SN/EG

APLICACIÓN MEDIA TEMPERATURA

Separación de aletas 10mm.

Potencia (W) R134a		Potencia (W) R449A	Volumen Interno dm³	Separación Aletas (mm)	Tipo Deses.	Deses. Electrónico Pot. (W)	MODELO	CÓDIGO	Precio EUROS
Te = 0ºC ΔT=10 TC = 10ºC	Te = -8ºC ΔT = 8 TC = 0ºC	Te = -8ºC ΔT = 8 TC = 0ºC							
547	365	435	1,5	10	Aire	-	**SN 20**	205.201.0001	**435,00**
					Eléctrico	600	**SN 20E**	205.201.0002	**502,00**
894	596	710	2,6		Aire	-	**SN 30**	205.201.0003	**595,00**
					Eléctrico	1.200	**SN 30E**	205.201.0004	**714,00**
1.147	765	911	3,2		Aire	-	**SN 40**	205.201.0005	**720,00**
					Eléctrico	1.600	**SN 40E**	205.201.0006	**846,00**
1.615	1.076	1.282	4,4		Aire	-	**SN 50**	205.201.0007	**890,00**
					Eléctrico	2.400	**SN 50E**	205.201.0008	**1.063,00**
2.062	1.374	1.637	5,5		Aire	-	**SN 60**	205.201.0009	**1.045,00**
					Eléctrico	3.000	**SN 60E**	205.201.0010	**1.239,00**
2.356	1.571	1.870	6,3		Aire	-	**SN 70**	205.201.0011	**1.160,00**
					Eléctrico	3.000	**SN 70E**	205.201.0012	**1.354,00**
2.356	1.571	1.870	6,3		Aire	-	**EG 38**	205.201.0013	**1.445,00**
					Eléctrico	3.000	**EG 38E**	205.201.0014	**1.639,00**
2.755	1.836	2.187	7,3		Aire	-	**SN 80**	205.201.0015	**1.325,00**
					Eléctrico	3.600	**SN 80E**	205.201.0016	**1.535,00**
2.755	1.836	2.187	7,3		Aire	-	**EG 44**	205.201.0017	**1.605,00**
					Eléctrico	3.600	**EG 44E**	205.201.0018	**1.815,00**
3.448	2.298	2.737	9,1		Aire	-	**SN 90**	205.201.0019	**1.635,00**
					Eléctrico	4.800	**SN 90E**	205.201.0020	**1.905,00**
3.448	2.298	2.737	9,1		Aire	-	**EG 55**	205.201.0021	**1.920,00**
					Eléctrico	4.800	**EG 55E**	205.201.0022	**2.190,00**
3.933	2.622	3.122	10,3		Aire	-	**SN 100**	205.201.0023	**1.810,00**
					Eléctrico	5.600	**SN 100E**	205.201.0024	**2.100,00**
3.933	2.622	3.122	10,3		Aire	-	**EG 63**	205.201.0025	**2.105,00**
					Eléctrico	5.600	**EG 63E**	205.201.0026	**2.395,00**
4.730	3.153	3.754	12,3		Aire	-	**EG 75**	205.201.0027	**2.385,00**
					Eléctrico	7.000	**EG 75E**	205.201.0028	**2.739,00**
5.891	3.927	4.675	15,2		Aire	-	**EG 94**	205.201.0029	**2.835,00**
					Eléctrico	8.250	**EG 94E**	205.201.0030	**3.274,00**
7.380	4.920	5.887	19		Aire	-	**EG 118**	205.201.0031	**3.385,00**
					Eléctrico	9.900	**EG 118E**	205.201.0032	**3.927,00**

- Evaporadores de convección ó gravedad destinados a cámaras frigoríficas entre 0º y -10ºC
- Batería construída con tubo de cobre dispuesto al tresbolillo y aletas de aluminio corrugadas separadas a 10mm.
- Serie SN:
  - Circuito único de los modelos SN-20 al SN-80 y doble circuito frigorífico en los modelos SN-90 y SN-100
  - Bandeja de goteo
  - Opciones: Desescarche eléctrico ó por gases calientes, batería lacada con resina de poliuretano, circuitos para agua glicolada, aletas de aluminio pretratadas, tubos cincados, tubos de acero inoxidable para amoniaco ú otros refrigerantes, bandeja de desagüe en aluminio ó acero inoxidable.
- Serie EG:
  - No necesita montaje de instalación. Incorpora batería intercambiadora, bandeja de desagüe, ensamblados de fábrica.
  - Incorporan bandeja de goteo.

DIMENSIONES

Evaporador MODELO	A	B	C
EG 38	2.050	850	440
EG 44	2.350	850	
EG 55	2.350	1.050	
EG 63	2.650	1.050	
EG 75	2.650	1.250	
EG 94	3.250	1.250	
EG 118	3.250	1.550	

Medidas en mm.

DIMENSIONES

Evaporador MODELO	A	B	C
SN 20	1.140	310	360
SN 30	1.140	510	
SN 40	1.440	510	
SN 50	1.440	710	
SN 60	1.840	710	
SN 70	1.840	810	
SN 80	2.140	810	
SN 90	2.140	1.010	
SN 100	2.440	1.010	

Medidas en mm.

(*) Dimensiones facilitadas incluyendo la bandeja

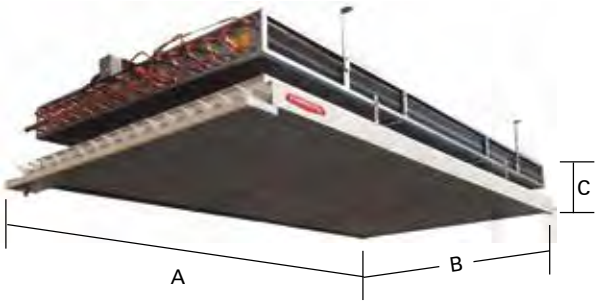

Evaporadores Techo (inclinados) Serie MVP/MVG

FRIMETAL

APLICACIÓN ALTA / MEDIA TEMPERATURA

Separación de aletas 4mm.

Potencia (W) R134a		Potencia (W) R449A	Nº Vent.	Vent. mm.	Caudal m³/h	Sup. (m²)	Vol. Int (dm³)	Pot. Deses. (kW)	Tipo Deses.	MODELO	CÓDIGO	Precio EUROS
Te = 0ºC ΔT=10 TC = 10ºC	Te = -8ºC ΔT = 8 TC = 0ºC	Te = -8ºC ΔT = 8 TC = 0ºC										
660	440	530	1	230	300	1,6	0,4	400	Aire	**MVP22**	202.201.0001	**325,00**
									Eléctrico	**MVP 22 E**	202.201.0002	**367,00**
940	620	750	1	230	410	2,3	0,7	400	Aire	**MVG30**	202.201.0003	**360,00**
									Eléctrico	**MVG30 E**	202.201.0004	**402,00**
1.020	680	820	1	230	440	2,6	0,7	500	Aire	**MVP41**	202.201.0005	**365,00**
									Eléctrico	**MVP41 E**	202.201.0006	**413,00**
1.390	920	1.110	1	230	560	3.9	1	500	Aire	**MVG45**	202.201.0007	**410,00**
									Eléctrico	**MVG45 E**	202.201.0008	**440,00**
1.680	1.120	1.350	2	230	720	3.9	0,9	750	Aire	**MVP63**	202.201.0009	**540,00**
									Eléctrico	**MVP63 E**	202.201.0010	**575,00**
2.180	1.460	1.760	2	230	950	5,8	1,4	750	Aire	**MVG70**	202.201.0011	**640,00**
									Eléctrico	**MVG70 E**	202.201.0012	**694,00**
2.040	1.360	1.640	2	230	880	5,2	1,2	1.000	Aire	**MVP84**	202.201.0013	**625,00**
									Eléctrico	**MVP84 E**	202.201.0014	**665,00**
2.770	1.850	2.240	2	230	1.120	7,8	1,8	1.000	Aire	**MVG85**	202.201.0015	**695,00**
									Eléctrico	**MVG85 E**	202.201.0016	**749,00**
3.080	2.060	2.490	3	230	1.320	7,8	1,8	1.500	Aire	**MVP100**	202.201.0017	**835,00**
									Eléctrico	**MVP100 E**	202.201.0018	**894,00**
4.160	2.770	3.350	3	230	1.680	11,7	2,6	1.500	Aire	**MVG125**	202.201.0019	**930,00**
									Eléctrico	**MVG125 E**	202.201.0020	**975,00**

- TC=temperatura interior de la cámara.
- ΔT=diferencial de temperatura.
- ΔT=TC-Tª Evaporación.
- ΔT: es la diferencia de temperatura entre la Tª de entrada del aire en el evaporador y la Tª interior de la cámara.
- Aplicación: muebles frigoríficos comerciales o en pequeñas cámaras frigoríficas de muy poca altura.
- Material: batería de tubo de cobre estriado y aleta de aluminio corrugada. Carcasa en chapa de aluminio con acabado en blanco.
- Ventiladores 230V/1Ph, motores eléctricos de alto rendimiento y bajo consumo. Protección IP-44
- Opcionales: desescarche eléctrico ó gas caliente, circuitos para agua u otros líquidos, tubos de cobre zincados, tubos de acero inoxidable, aletas de aluminio pretratadas, batería tratada con resina.

DIMENSIONES

Evaporador MODELO	Nº Vent	A	B	C
MVP22	1	460	392	140
MVG30	1	460	392	190
MVP41	1	660	392	140
MVG45	1	660	392	190
MVP63	2	910	392	140
MVG70	2	910	392	190
MVP84	2	1.160	392	140
MVG85	2	1.160	392	190
MVP100	2	1.660	392	140
MVG125	3	1.660	392	190

Medidas en mm.

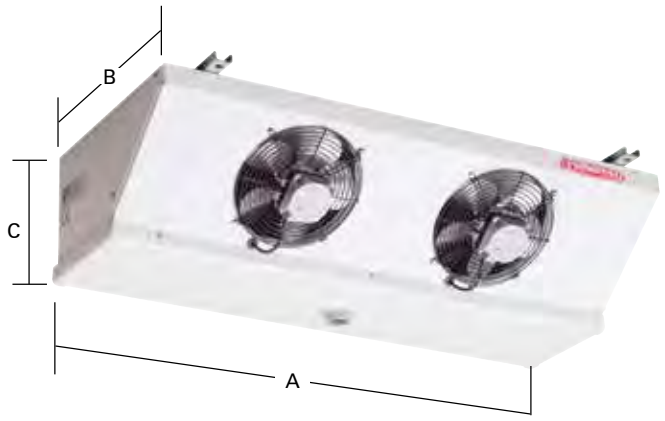

Evaporadores Techo (inclinados) Serie MVB

FRIMETAL

APLICACIÓN MEDIA / BAJA TEMPERATURA

Separación de aletas 7mm.

Potencia (W) R134a	Potencia (W) R449A		Nº Vent.	Vent. mm.	Caudal m³/h	Sup. (m²)	Vol. Int (dm³)	Deses. Electrónico Pot. (W)	Tipo Deses.	MODELO	CÓDIGO	Precio EUROS
Te = -8ºC ΔT = 8 TC = 0ºC	Te = -8ºC ΔT = 8 TC = 0ºC	Te = -25ºC ΔT = 7 TC = -18ºC										
910	1.100	840	1	230	600	3,4	1,3		Aire	**MVB 35**	202.201.0021	**580,00**
								760	Eléctrico	**MVB 35 E**	202.201.0022	**675,00**
1.130	1.370	1.050	1	230	560	5,1	1,9		Aire	**MVB 55**	202.201.0023	**650,00**
								1.140	Eléctrico	**MVB 55 E**	202.201.0024	**777,00**
1.850	2.240	1.700	2	230	1.200	7,2	2,3		Aire	**MVB 75**	202.201.0025	**840,00**
								1.700	Eléctrico	**MVB 75 E**	202.201.0026	**951,00**
2.320	2.800	2.120	2	230	1.120	10,8	3,5		Aire	**MVB 115**	202.201.0027	**945,00**
								2.550	Eléctrico	**MVB 115 E**	202.201.0028	**1.094,00**
2.980	3.600	2.740	3	230	1.875	11,9	3,7		Aire	**MVB 125**	202.201.0029	**1.175,00**
								2.800	Eléctrico	**MVB 125 E**	202.201.0030	**1.308,00**
3.350	4.050	3.100	2	300	2.900	10,7	3,3		Aire	**MVB 150**	202.201.0031	**1.535,00**
								2.800	Eléctrico	**MVB150 E**	202.201.0032	**1.668,00**
3.720	4.500	3.390	4	230	2.400	14,4	4,4		Aire	**MVB 160**	202.201.0033	**1.390,00**
								3.400	Eléctrico	**MVB 160 E**	202.201.0034	**1.538,00**
4.040	4.880	3.740	2	300	2.780	14,3	4,4		Aire	**MVB 180**	202.201.0035	**1.635,00**
								4.200	Eléctrico	**MVB 180 E**	202.201.0036	**1.815,00**
4.620	5.580	4.240	4	300	2.240	21,7	6,6		Aire	**MVB 190**	202.201.0037	**1.580,00**
								5.100	Eléctrico	**MVB 190 E**	202.201.0038	**1.781,00**
5.080	6.140	4.680	2	300	2.580	21,4	6,6		Aire	**MVB 210**	202.201.0039	**1.820,00**
								5.600	Eléctrico	**MVB 210 E**	202.201.0040	**2.047,00**
6.120	7.400	5.610	3	300	4.170	21,4	6,4		Aire	**MVB 250**	202.201.0041	**2.205,00**
								6.300	Eléctrico	**MVB 250 E**	202.201.0042	**2.423,00**
7.620	9.210	7.020	3	300	3.870	32,1	9,7		Aire	**MVB 340**	202.201.0043	**2.480,00**
								8.400	Eléctrico	**MVB 340 E**	202.201.0044	**2.784,00**

- TC=temperatura interior de la cámara. • ΔT=diferencial de temperatura. • ΔT=TC-Tª Evaporación.
- ΔT: es la diferencia de temperatura entre la Tª de entrada del aire en el evaporador y la Tª interior de la cámara.
- Aplicación: muebles frigoríficos comerciales ó pequeñas cámaras frigoríficas de muy poca altura.
- Utilizables en medias y bajas temperaturas parar conservación de géneros frescos ó congelados
- Batería evaporadora construída en tubo de cobre estriado interiormente y aletas de aluminio corrugadas con separación de aletas 7 mm (MVB)
- Circuito cerrado y presión remanente de aire seco para comprobación de estanqueidad.
- Bandeja de desagüe abatible en la parte inferior.
- Ventiladores axiales con protección térmica
- Opcionales:
  - Desescarche eléctrico ó gas caliente
  - Circuitos para agua u otros líquidos
  - Tubos de cobre zincados
  - Aletas de aluminio pretratadas
  - Batería tratada con resina

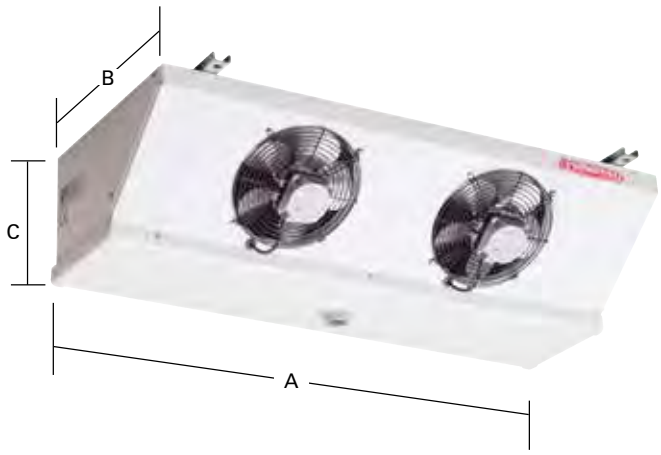

DIMENSIONES Medidas en mm.

Evaporador MODELO	Nº Vent	A	B	C
MVB 35	1	620	450	275
MVB 55	1			
MVB 75	2	1.070		
MVB 115	2			
MVB 125	3	1.620		
MVB 150	2	1.640	650	300
MVB 160	4	1.920	450	275
MVB 180	2	1.640	650	300
MVB 190	4	1.920	450	275
MVB 210	2	1.640	650	300
MVB 250	3	2.340		
MVB 340	3			

Evaporadores Techo (inclinados) Serie MVM

FRIMETAL

APLICACIÓN ALTA / MEDIA TEMPERATURA

Separación de aletas 4,2mm.

Potencia (W) R134a		Potencia (W) R449A	Nº Vent.	Vent. mm.	Caudal m³/h	Sup. (m²)	Vol. Int (dm³)	Deses. Electrónico Pot. (W)	Tipo Deses.	MODELO	CÓDIGO	Precio EUROS
Te = 0ºC ΔT = 10 TC = 10ºC	Te = -8ºC ΔT = 8 TC = 0ºC	Te = -8ºC ΔT = 8 TC = 0ºC										
1.530	1.020	1.230	1	230	540	5,4	1,3		Aire	**MVM 35**	202.201.0045	**585,00**
								760	Eléctrico	**MVM 35 E**	202.201.0046	**680,00**
1.910	1.270	1.540	1	230	480	8,1	1,9		Aire	**MVM 55**	202.201.0047	**655,00**
								1.140	Eléctrico	**MVM 55 E**	202.201.0048	**782,00**
3.290	2.200	2.660	2	230	1.120	11,5	2,3		Aire	**MVM 75**	202.201.0049	**850,00**
								1.700	Eléctrico	**MVM 75 E**	202.201.0050	**961,00**
3.810	2.540	3.070	2	230	990	17,3	3,5		Aire	**MVM 115**	202.201.0051	**960,00**
								2.550	Eléctrico	**MVM 115 E**	202.201.0052	**1.109,00**
5.200	3.470	4.190	3	230	1.780	19,0	3,7		Aire	**MVM 125**	202.201.0053	**1.190,00**
								2.800	Eléctrico	**MVM 125 E**	202.201.0054	**1.323,00**
6.060	4.040	4.880	2	300	2.760	17,1	3,3		Aire	**MVM 150**	202.201.0055	**1.550,00**
								2.800	Eléctrico	**MVM150 E**	202.201.0056	**1.683,00**
6.410	4.270	5.160	4	230	2.240	23,0	4,4		Aire	**MVM 160**	202.201.0057	**1.405,00**
								3.400	Eléctrico	**MVM 160 E**	202.201.0058	**1.553,00**
7.280	4.850	5.860	4	300	2.620	22,7	4,4		Aire	**MVM 180**	202.201.0059	**1.655,00**
								4.200	Eléctrico	**MVM 180 E**	202.201.0060	**1.835,00**
7.620	5.080	6.140	4	230	1.980	34,5	6,6		Aire	**MVM 190**	202.201.0061	**1.605,00**
								5.100	Eléctrico	**MVM 190 E**	202.201.0062	**1.806,00**
8.490	5.660	6.840	2	300	2.350	34,1	6,6		Aire	**MVM 210**	202.201.0063	**1.845,00**
								5.600	Eléctrico	**MVM 210 E**	202.201.0064	**2.072,00**
10.920	7.280	8.800	3	300	3.930	34,1	6,4		Aire	**MVM 250**	202.201.0065	**2.235,00**
								6.300	Eléctrico	**MVM 250 E**	202.201.0066	**2.453,00**
12.650	8.430	10.190	3	300	3.525	51,2	9,7		Aire	**MVM 340**	202.201.0067	**2.520,00**
								8.400	Eléctrico	**MVM 340 E**	202.201.0068	**2.824,00**

- TC=temperatura interior de la cámara.
- ΔT=diferencial de temperatura.
- ΔT=TC-Tª Evaporación.
- ΔT: es la diferencia de temperatura entre la Tª de entrada del aire en el evaporador y la Tª interior de la cámara.
- Opcionales: desescarche eléctrico o gas caliente, circuitos para agua u otros líquidos, tubos de acero inoxidable, aletas de aluminio pretratadas, batería tratada con resina.
- Aplicación: muebles frigoríficos comerciales ó pequeñas cámaras frigoríficas de muy poca altura.
- Utilizables en medias y bajas temperaturas parar conservación de géneros frescos o congelados.
- Batería evaporadora construída en tubo de cobre estriado interiormente y aletas de aluminio corrugadas con separación de 4,2 mm (MVM)
- Circuito cerrado y presión remanente de aire seco para comprobación de estanqueidad.
- Bandeja de desagüe abatible en la parte inferior.
- Ventiladores axiales con protección térmica.
- Opcionales:
  Desescarche eléctrico ó gas caliente / Circuitos para agua u otros líquidos / Tubos de cobre zincados / Tubos de acero inoxidable / Aletas de aluminio pretratadas / Batería tratada con resina

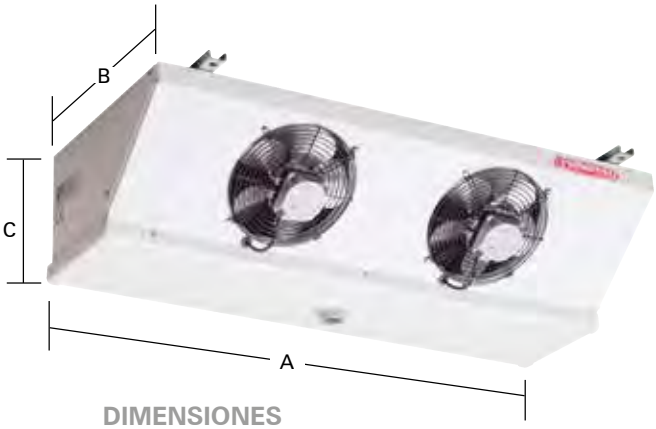

DIMENSIONES

Evaporador MODELO	Nº Vent	A	B	C
MVM 35	1	620	450	275
MVM 55	1			
MVM 75	2	1.070		
MVM 115	2			
MVM 125	3	1.620		
MVM 150	2	1.640	650	300
MVM 160	4	1.920	450	275
MVM 180	2	1.640	650	300
MVM 190	4	1.920	450	275
MVM 210	2	1.640	650	300
MVM 250	3	2.340		
MVM 340	3			

Medidas en mm.

Evaporadores Cúbicos Serie ECM

APLICACIÓN ALTA / MEDIA (BAJA) TEMPERATURA

Separación de aletas 4,2mm.

Potencia (W) R134a		Potencia (W) R449A	Nº Vent.	Vent. mm.	Caudal m³/h	Sup. (m²)	Vol. Int (dm³)	Flecha (m)	Pot. Deses. (kW)	Tipo Deses.	MODELO	CÓDIGO	Precio EUROS
Te = 0ºC ΔT = 10 TC = 10ºC	Te = -8ºC ΔT = 8 TC = 0ºC	Te = -8ºC ΔT = 8 TC = 0ºC											
3.080	2.060	2.490	1	300	1.320	8,6	2	12	0,76	Aire	**ECM 130**	203.201.0001	**685,00**
										Eléctrico	**ECM 130 E**	203.201.0002	**784,00**
3.620	2.410	2.910	1	300	1.270	11,5	2,6	12	1,14	Aire	**ECM 150**	203.201.0003	**790,00**
										Eléctrico	**ECM 150 E**	203.201.0004	**921,00**
4.680	3.120	3.770	2	300	2.780	11,5	2,3	13	1,70	Aire	**ECM 200**	203.201.0005	**935,00**
										Eléctrico	**ECM 200 E**	203.201.0006	**1.049,00**
6.170	4.110	4.970	2	300	2.640	17,3	3,5	13	1,70	Aire	**ECM 250**	203.201.0007	**1.040,00**
										Eléctrico	**ECM 250 E**	203.201.0008	**1.154,00**
7.240	4.830	5.840	2	300	2.540	23,0	4,7	13	2,55	Aire	**ECM 290**	203.201.0009	**1.145,00**
										Eléctrico	**ECM 290 E**	203.201.0010	**1.297,00**
9.820	6.550	7.920	3	300	4.110	28,4	5,5	14	2,80	Aire	**ECM 390**	203.201.0011	**1.410,00**
										Eléctrico	**ECM 390 E**	203.201.0012	**1.547,00**
11.540	7.690	9.300	3	300	3.960	37,9	7,3	14	4,20	Aire	**ECM 470**	203.201.0013	**1.570,00**
										Eléctrico	**ECM 470 E**	203.201.0014	**1.756,00**
14.480	9.660	11.680	4	300	5.080	46,0	8,8	14	5,10	Aire	**ECM 530**	203.201.0015	**1.865,00**
										Eléctrico	**ECM 530 E**	203.201.0016	**2.072,00**
9.130	6.090	7.360	1	400	4.250	24,2	4,9	15	2,55	Aire	**ECM 330**	203.201.0017	**1.360,00**
										Eléctrico	**ECM 330 E**	203.201.0018	**1.514,00**
10.960	7.310	8.840	1	400	4.100	32,2	6,5	15	3,40	Aire	**ECM 460**	203.201.0019	**1.510,00**
										Eléctrico	**ECM 460 E**	203.201.0020	**1.702,00**
16.240	10.820	13.080	2	400	8.040	39,8	7,1	16	4,20	Aire	**ECM 585**	203.201.0021	**2.105,00**
										Eléctrico	**ECM 585 E**	203.201.0022	**2.291,00**
19.460	12.970	15.680	2	400	7.640	53,1	10,3	16	5,60	Aire	**ECM 830**	203.201.0023	**2.335,00**
										Eléctrico	**ECM 830 E**	203.201.0024	**2.567,00**

- TC=temperatura interior de la cámara.
- ΔT=diferencial de temperatura.
- ΔT=TC-Tª Evaporación.
- ΔT: es la diferencia de temperatura entre la Tª de entrada del aire en el evaporador y la Tª interior de la cámara.
- Aplicación: en cámaras de baja temperatura hasta -25ºC. Se recomienda aplicar modelos con separación de aletas 9mm.
- Evaporadores cúbicos comerciales e industriales.
- Material: batería de tubo de cobre estriado y aleta de aluminio corrugada. Circuito cerrado.
- Carcasa en chapa de aluminio con acabado en blanco.
- Ventiladores 230V/1Ph. Rotor externo. Protección IP-44.

DIMENSIONES

Ø Vent	Nº Vent	A	B	C
300	1	665	240	430
	2	1.090		
	3	1.640		
	4	1.940		
400	1	1.090	300	590
	2	1.640		

Medidas en mm.

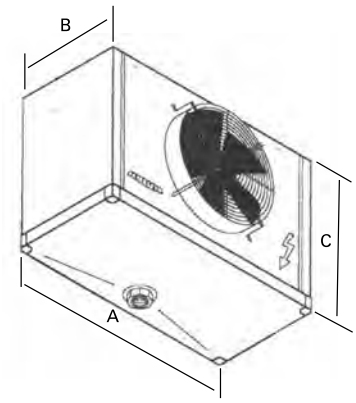

Evaporadores Cúbicos Serie ECB

APLICACIÓN ALTA / MEDIA (BAJA) TEMPERATURA

Separación de aletas 7mm.

Potencia (W) R134a Te = -8ºC ΔT = 8 TC = 0ºC	Potencia (W) R449A Te = -8ºC ΔT = 8 TC = 0ºC	Potencia (W) R449A Te = -25ºC ΔT = 7 TC = -18-ºC	Nº Vent.	Vent. mm.	Caudal m³/h	Sup. (m²)	Vol. Int (dm³)	Flecha (m)	Deses. Electrónico Pot. (W)	Tipo Deses.	MODELO	CÓDIGO	Precio EUROS
2.020	2.440	1.860	1	300	1.360	7,2	2,6	12	1,14	Aire	**ECB 95**	203.201.0025	**780,00**
										Eléctrico	**ECB 95 E**	203.201.0026	**911,00**
2.470	2.990	2.270	2	300	2.900	7,2	2,3	13	1,70	Aire	**ECB 120**	203.201.0027	**930,00**
										Eléctrico	**ECB 120 E**	203.201.0028	**1.044,00**
3.300	3.990	3.040	2	300	2.800	10,8	3,5	13	1,70	Aire	**ECB 155**	203.201.0029	**1.030,00**
										Eléctrico	**ECB 155 E**	203.201.0030	**1.144,00**
4.040	4.880	3.710	2	300	2.720	14,4	4,7	13	2,55	Aire	**ECB 195**	203.201.0031	**1.130,00**
										Eléctrico	**ECB 195 E**	203.201.0032	**1.282,00**
6.510	7.870	5.970	1	400	4.415	15,2	4,9	15	2,55	Aire	**ECB 240**	203.201.0039	**1.345,00**
										Eléctrico	**ECB 240 E**	203.201.0040	**1.499,00**
4.870	5.890	4.470	3	300	4.350	17,8	5,5	14	2,80	Aire	**ECB 275**	203.201.0033	**1.390,00**
										Eléctrico	**ECB 275 E**	203.201.0034	**1.527,00**
8.090	9.780	7.410	1	400	4.280	20,2	6,5	15	3,40	Aire	**ECB 310**	203.201.0041	**1.490,00**
										Eléctrico	**ECB 310 E**	203.201.0042	**1.682,00**
5.340	6.450	4.900	3	300	4.230	23,8	7,3	14	4,20	Aire	**ECB 320**	203.201.0035	**1.545,00**
										Eléctrico	**ECB 320 E**	203.201.0036	**1.731,00**
6.000	7.250	5.500	4	300	5.440	28,9	8,8	14	5,10	Aire	**ECB 380**	203.201.0037	**1.830,00**
										Eléctrico	**ECB 380 E**	203.201.0038	**2.037,00**
8.700	10.520	7.980	2	400	8.420	25,0	7,1	16	4,20	Aire	**ECB 420**	203.201.0043	**2.075,00**
										Eléctrico	**ECB 420 E**	203.201.0044	**2.261,00**
10.720	12.960	9.820	2	400	8.100	33,3	10,3	16	5,60	Aire	**ECB 470**	203.201.0045	**2.295,00**
										Eléctrico	**ECB 470 E**	203.201.0046	**2.527,00**

- TC=temperatura interior de la cámara.
- ΔT=diferencial de temperatura.
- ΔT=TC-Tª Evaporación.
- ΔT: es la diferencia de temperatura entre la Tª de entrada del aire en el evaporador y la Tª interior de la cámara.
- Aplicación: en cámaras de baja temperatura hasta -25ºC.
  Se recomienda aplicar modelos con separación de aletas 9mm.
- Evaporadores cúbicos comerciales e industriales.
- Material: batería de tubo de cobre estriado y aleta de aluminio corrugada. Circuito cerrado.
- Carcasa en chapa de aluminio con acabado en blanco.
- Ventiladores 230V/1Ph. Rotor externo. Protección IP-44.

DIMENSIONES

Ø Vent	Nº Vent	A	B	C
300	1	665	240	430
	2	1.090		
	3	1.640		
	4	1.940		
400	1	1.090	300	590
	2	1.640		

Medidas en mm.

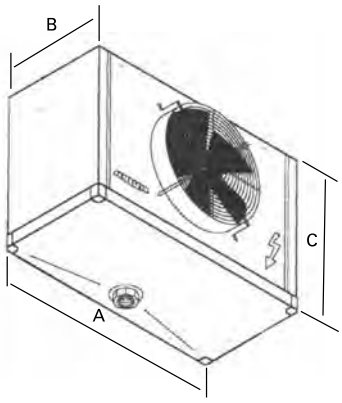

Evaporadores Cúbicos Serie FRM

APLICACIÓN ALTA / MEDIA (BAJA) TEMPERATURA

Separación de aletas 4,2mm.

Potencia (W) R134a		Potencia (W) R449A	Nº Vent.	Vent. mm.	Caudal m³/h	Sup. (m²)	Vol. Int (dm³)	Flecha (m)	Deses. Electrónico Pot. (W)	Tipo Deses.	MODELO	CÓDIGO	Precio EUROS
Te = 0ºC ΔT = 10 TC = 10ºC	Te = -8ºC ΔT = 8 TC = 0ºC	Te = -8ºC ΔT = 8 TC = 0ºC											
3.430	2.220	2.710	1	300	1.500	11	2	12	1.650	Aire	**FRM 148**	203.201.0301	**935,00**
										1.650	**FRM 148 E**	203.201.0302	**1.072,00**
										2.200	**FRM 148 GC**	203.201.0303	**1.132,00**
4.120	2.680	3.280	1	300	1.450	15	3	12	1.650	Aire	**FRM 165**	203.201.0304	**1.035,00**
										3.300	**FRM 165 E**	203.201.0298	**1.182,00**
										4.400	**FRM 165 GC**	203.201.0305	**1.232,00**
5.130	3.330	4.070	1	300	1.350	22	5	11	2.200	Aire	**FRM 235**	203.201.0306	**1.170,00**
										6.800	**FRM 235 E**	203.201.0307	**1.350,00**
										5.000	**FRM 235 GC**	203.201.0308	**1.367,00**
6.840	4.450	5.440	2	300	3.000	22	4	14	3.300	Aire	**FRM 270**	203.201.0309	**1.440,00**
										7.500	**FRM 270 E**	203.201.0310	**1.624,00**
										9.600	**FRM 270 GC**	203.201.0311	**1.696,00**
8.260	5.360	6.550	2	300	2.900	29	6	14	3.300	Aire	**FRM 310**	203.201.0312	**1.565,00**
										Eléctrico	**FRM 310 E**	203.201.0313	**1.749,00**
										Gas Caliente	**FRM 310 GC**	203.201.0314	**1.821,00**
10.260	6.840	8.360	2	300	2.700	44	9	13	4.400	Aire	**FRM 445**	203.201.0315	**1.795,00**
										Eléctrico	**FRM 445 E**	203.201.0316	**2.023,00**
										Gas Caliente	**FRM 445 GC**	203.201.0317	**2.051,00**
12.650	8.430	10.300	3	300	4.370	45	9	14	5.100	Aire	**FRM 500**	203.201.0318	**2.120,00**
										Eléctrico	**FRM 500 E**	203.201.0319	**2.340,00**
										Gas Caliente	**FRM 500 GC**	203.201.0320	**2.445,00**
15.700	10.460	12.780	3	300	4.100	68	13	14	6.800	Aire	**FRM 575**	203.201.0321	**2.470,00**
										Eléctrico	**FRM 575 E**	203.201.0322	**2.743,00**
										Gas Caliente	**FRM 575 GC**	203.201.0323	**2.795,00**
16.910	11.270	13.770	2	400	6.700	52	10	14	5.000	Aire	**FRM 590**	203.201.0324	**2.785,00**
										Eléctrico	**FRM 590 E**	203.201.0325	**3.032,00**
										Gas Caliente	**FRM 590 GC**	203.201.0326	**3.094,00**
21.660	13.510	16.510	2	400	620	78	15	14	6.400	Aire	**FRM 840**	203.201.0327	**3.195,00**
										Eléctrico	**FRM 840 E**	203.201.0328	**3.489,00**
										Gas Caliente	**FRM 840 GC**	203.201.0329	**3.504,00**
25.300	14.440	17.650	3	400	10.050	78	15	15	7.500	Aire	**FRM 960**	203.201.0300	**3.860,00**
										Eléctrico	**FRM 960 E**	203.201.0297	**4.032,00**
										Gas Caliente	**FRM 960 GC**	203.201.0330	**4.243,00**
32.400	21.560	26.350	3	400	9.300	117	23	15	9.600	Aire	**FRM 1145**	203.201.0331	**4.490,00**
										Eléctrico	**FRM 1145 E**	203.201.0332	**4.863,00**
										Gas Caliente	**FRM 1145 GC**	203.201.0333	**4.873,00**

- TC=temperatura interior de la cámara. • ΔT=diferencial de temperatura. • ΔT=TC-Tª Evaporación.
- ΔT: es la diferencia de temperatura entre la Tª de entrada del aire en el evaporador y la Tª interior de la cámara.
- Evaporadores cúbicos comerciales e industriales. / •Material: batería de tubo de cobre estriado y aleta de aluminio corrugada. Circuito cerrado. / •Carcasa en chapa de aluminio con acabado en blanco. / •Ventiladores 230V/1Ph (para ø Ven 300 y 400) y 400V/3Ph (para ø Ven 500). Rotor externo. Protección IP-44 (para ø Ven 300 y 400) e IP-54 (para ø Ven 500).
- Aplicación: conservación de congelados a baja temperatura hasta -30ºC. Se recomienda modelos con separación de aleta 9mm.

DIMENSIONES

Ø Vent	Nº Vent	A	B	C
300	1	860	360	495
	2	1.410		
	3	2.010		
400	2	1.710	360	550
	3	2.410		
	4	2.860		
500	1	1.420	550	785

Medidas en mm.

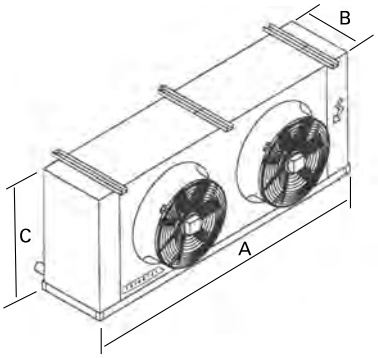

Evaporadores Cúbicos Serie FRM

FRIMETAL

APLICACIÓN ALTA / MEDIA (BAJA) TEMPERATURA

Separación de aletas 4,2mm.

Potencia (W) R134a		Potencia (W) R449A	Nº Vent.	Vent. mm.	Caudal m³/h	Sup. (m²)	Vol. Int (dm³)	Flecha (m)	Deses. Electrónico Pot. (W)	Tipo Deses.	MODELO	CÓDIGO	Precio EUROS
Te = 0ºC ΔT = 10 TC = 10ºC	Te = -8ºC ΔT = 8 TC = 0ºC	Te = -8ºC ΔT = 8 TC = 0ºC											
20.270	13.514	16.088	1	500	6750	64	13	17	5200	Aire	**FRM 850**	203.201.0334	**3.105,00**
										Eléctrico	**FRM 850 E**	203.201.0335	**3.449,00**
										Gas Caliente	**FRM 850 GC**	203.201.0336	**3.372,00**
23.560	15.708	18.700	1	500	6260	85	17	16	7200	Aire	**FRM 950**	203.201.0337	**3.465,00**
										Eléctrico	**FRM 950 E**	203.201.0338	**3.891,00**
										Gas Caliente	**FRM 950 GC**	203.201.0339	**3.817,00**
35.690	23.793	28.325	2	500	12340	108	21	19	8800	Aire	**FRM 1290**	203.201.0340	**4.890,00**
										Eléctrico	**FRM 1290 E**	203.201.0341	**5.313,00**
										Gas Caliente	**FRM 1290 GC**	203.201.0342	**5.343,00**
41.234	27.489	32.725	2	500	11260	145	28	18	12200	Aire	**FRM 1780**	203.201.0299	**5.555,00**
										Eléctrico	**FRM 1780 E**	203.201.0343	**6.083,00**
										Gas Caliente	**FRM 1780 GC**	203.201.0344	**6.008,00**
53.708	35.805	42.625	3	500	18510	163	31	21	13200	Aire	**FRM 2430**	203.201.0345	**6.905,00**
										Eléctrico	**FRM 2430 E**	203.201.0346	**7.438,00**
										Gas Caliente	**FRM 2430 GC**	203.201.0347	**7.488,00**
62.024	41.349	49.225	3	500	16890	217	42	20	18300	Aire	**FRM 2750**	203.201.0348	**7.705,00**
										Eléctrico	**FRM 2750 E**	203.201.0349	**8.375,00**
										Gas Caliente	**FRM 2750 GC**	203.201.0350	**8.288,00**
63.410	42.273	50.325	2	630	24100	175	34	32	14400	Aire	**FRM 2590**	203.201.0351	**7.465,00**
										Eléctrico	**FRM 2590 E**	203.201.0352	**8.051,00**
										Gas Caliente	**FRM 2590 GC**	203.201.0353	**7.971,00**
73.285	48.857	58.163	2	630	21560	234	45	31	18400	Aire	**FRM 3500**	203.201.0354	**8.370,00**
										Eléctrico	**FRM 3500 E**	203.201.0355	**9.086,00**
										Gas Caliente	**FRM 3500 GC**	203.201.0356	**8.876,00**
95.288	63.525	75.625	3	630	36150	263	50	33	21300	Aire	**FRM 4490**	203.201.0357	**10.490,00**
										Eléctrico	**FRM 4490 E**	203.201.0358	**11.270,00**
										Gas Caliente	**FRM 4490 GC**	203.201.0359	**11.151,00**
110.014	73.343	87.313	3	630	32340	351	67	32	27300	Aire	**FRM 4800**	203.201.0360	**11.790,00**
										Eléctrico	**FRM 4800 E**	203.201.0361	**12.724,00**
										Gas Caliente	**FRM 4800 GC**	203.201.0362	**12.451,00**

- TC=temperatura interior de la cámara. • ΔT=diferencial de temperatura.
- ΔT=TC-Tª Evaporación. • ΔT: es la diferencia de temperatura entre la Tª de entrada del aire en el evaporador y la Tª interior de la cámara.
- Aplicación: en cámaras de baja temperatura hasta -25ºC.
  Se recomienda aplicar modelos con separación de aletas 9mm.
- Evaporadores cúbicos comerciales e industriales.
- Material: batería de tubo de cobre estriado y aleta de aluminio corrugada. Circuito cerrado.
- Carcasa en chapa de aluminio con acabado en blanco.
- Ventiladores 230V/1Ph. Rotor externo. Protección IP-44.

DIMENSIONES

Ø Vent	Nº Vent	A	B	C
300	1	665	240	430
	2	1.090		
	3	1.640		
	4	1.940		
400	1	1.090	300	590
	2	1.640		

Medidas en mm.

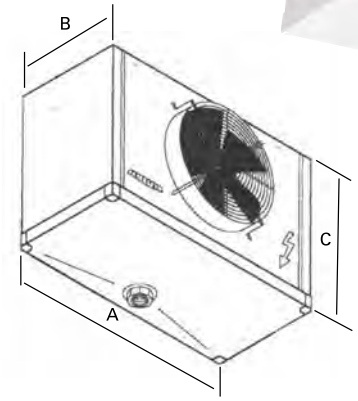

Evaporadores Cúbicos Serie FRB

APLICACIÓN ALTA / MEDIA (BAJA) TEMPERATURA

Separación de aletas 7mm.

Potencia (W) R134a		Potencia (W) R449A	Nº Vent.	Ø Vent. mm.	Caudal m³/h	Sup. (m²)	Vol. Int (dm³)	Flecha (m)	Deses. Electrónico Pot. (W)	Tipo Deses.	MODELO	CÓDIGO	Precio EUROS
Te = -8ºC ΔT = 8 TC = 0ºC	Te = -8ºC ΔT = 8 TC = 0ºC	Te = -25ºC ΔT = 7 TC = -18ºC											
1.850	2.260	1.690	1	300	1570	5,5	2,4	12	1.650	Aire	**FRB 94**	203.201.0363	**925,00**
										Eléctrico	**FRB 94 E**	203.201.0364	**1.072,00**
										Gas Caliente	**FRB 94 GC**	203.201.0365	**1.122,00**
2.300	2.810	2.110	1	300	1530	7,4	3,2	12	1.650	Aire	**FRB 110**	203.201.0366	**1.025,00**
										Eléctrico	**FRB 110 E**	203.201.0367	**1.172,00**
										Gas Caliente	**FRB 110 GC**	203.201.0368	**1.222,00**
2.960	3.620	2.710	1	300	1460	11,00	4,8	11	2.200	Aire	**FRB 154**	203.201.0369	**1.155,00**
										Eléctrico	**FRB 154 E**	203.201.0370	**1.335,00**
										Gas Caliente	**FRB 154 GC**	203.201.0371	**1.352,00**
3.700	4.520	3.390	2	300	3060	14,7	4,4	14	3.300	Aire	**FRB 175**	203.201.0372	**1.425,00**
										Eléctrico	**FRB 175 E**	203.201.0373	**1.609,00**
										Gas Caliente	**FRB 175 GC**	203.201.0374	**1.681,00**
4.600	5.620	4.210	2	300	2920	22,1	5,9	14	3.300	Aire	**FRB 225**	203.201.0375	**1.550,00**
										Eléctrico	**FRB 225 E**	203.201.0376	**1.734,00**
										Gas Caliente	**FRB 225 GC**	203.201.0377	**1.806,00**
5.910	7.220	5.420	2	300	4620	22,7	8,8	13	4.400	Aire	**FRB 297**	203.201.0378	**1.770,00**
										Eléctrico	**FRB 297 E**	203.201.0379	**1.998,00**
										Gas Caliente	**FRB 297 GC**	203.201.0380	**2.026,00**
7.050	8.620	6.460	3	300	4430	34,1	8,8	14	5.100	Aire	**FRB 350**	203.201.0381	**2.100,00**
										Eléctrico	**FRB 350 E**	203.201.0382	**2.320,00**
										Gas Caliente	**FRB 350 GC**	203.201.0383	**2.425,00**
9.040	11.050	8.300	3	300	7240	26,2	13	14	6.800	Aire	**FRB 435**	203.201.0384	**2.430,00**
										Eléctrico	**FRB 435 E**	203.201.0385	**2.703,00**
										Gas Caliente	**FRB 435 GC**	203.201.0386	**2.755,00**
9.300	11.370	8.530	2	400	6840	39,3	10	14	5.000	Aire	**FRB 445**	203.201.0387	**2.760,00**
										Eléctrico	**FRB 445 E**	203.201.0388	**3.007,00**
										Gas Caliente	**FRB 445 GC**	203.201.0389	**3.069,00**
12.360	15.110	11.300	2	400	6840	39,3	15	14	6.400	Aire	**FRB 510**	203.201.0390	**3.150,00**
										Eléctrico	**FRB 510 E**	203.201.0391	**3.444,00**
										Gas Caliente	**FRB 510 GC**	203.201.0392	**3.459,00**
13.980	17.090	12.780	3	400	10850	39,3	15	15	7.500	Aire	**FRB 580**	203.201.0393	**3.815,00**
										Eléctrico	**FRB 580 E**	203.201.0394	**4.112,00**
										Gas Caliente	**FRB 580 GC**	203.201.0395	**4.198,00**
18.480	22.590	16.950	3	400	10260	58,9	23	15	9.600	Aire	**FRB 820**	203.201.0396	**4.425,00**
										Eléctrico	**FRB 820 E**	203.201.0397	**4.798,00**
										Gas Caliente	**FRB 820 GC**	203.201.0398	**4.808,00**

- TC=temperatura interior de la cámara.
- ΔT=diferencial de temperatura.
- ΔT=TC-Tª Evaporación.
- ΔT: es la diferencia de temperatura entre la Tª de entrada del aire en el evaporador y la Tª interior de la cámara.
- Aplicación: en cámaras de baja temperatura hasta -25ºC. Se recomienda aplicar modelos con separación de aletas 9mm.
- Material: batería de tubo de cobre estriado y aleta de aluminio corrugada. Circuito carcasa en chapa de aluminio con acabado en blanco.
- Evaporadores cúbicos comerciales e industriales.
- Ventiladores 230V/1/50Hz. Protección IP-44. Rotor externo.
- Aplicación: conservación de congelados a baja temperatura hasta -30ºC. Se recomienda modelos con separación de aleta 9mm.

DIMENSIONES

Ø Vent	Nº Vent	A	B	C
300	1	860	360	415
	2	1.410		
	3	2.010		
400	2	1.710	360	550
	3	2.410		
	4	2.860		

Medidas en mm.

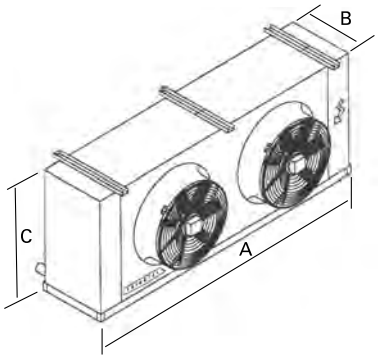

Evaporadores Cúbicos Serie FRL

APLICACIÓN ALTA / MEDIA (BAJA) TEMPERATURA

Separación de aletas 9mm.

Potencia (W) R449A Te = -25ºC ΔT = 7 TC = -18ºC	Potencia (W) R449A Te = -31ºC ΔT = 6 TC = -25ºC	Nº Vent.	Ø Vent. mm.	Caudal m³/h	Sup. (m²)	Vol. Int (dm³)	Flecha (m)	Deses. Electrónico Pot. (W)	Tipo Deses.	MODELO	CÓDIGO	Precio EUROS
1.440	1.205	1	300	1570	5,5	2,4	12	1.650	Aire	**FRL 85**	203.201.0399	**925,00**
									Eléctrico	**FRL 85 E**	203.201.0400	**1.072,00**
									Gas Caliente	**FRL 85 GC**	203.201.0401	**1.122,00**
1.860	1.525	1	300	1530	7,4	3,2	12	1.650	Aire	**FRL 100**	203.201.0402	**1.020,00**
									Eléctrico	**FRL 100 E**	203.201.0403	**1.167,00**
									Gas Caliente	**FRL 100 GC**	203.201.0404	**1.217,00**
2.450	2.010	1	300	1460	11	4,8	11	2.200	Aire	**FRL 135**	203.201.0405	**1.150,00**
									Eléctrico	**FRL 135 E**	203.201.0406	**1.330,00**
									Gas Caliente	**FRL 135 GC**	203.201.0407	**1.347,00**
2.950	2.408	2	300	3140	11	4,4	14	3.300	Aire	**FRL 160**	203.201.0408	**1.420,00**
									Eléctrico	**FRL 160 E**	203.201.0409	**1.604,00**
									Gas Caliente	**FRL 160 GC**	203.201.0410	**1.676,00**
3.730	3.049	2	300	3060	14,7	5,9	14	3.300	Aire	**FRL 195**	203.201.0411	**1.540,00**
									Eléctrico	**FRL 195 E**	203.201.0412	**1.724,00**
									Gas Caliente	**FRL 195 GC**	203.201.0413	**1.796,00**
4.920	4.019	2	300	2920	22,1	8,8	13	4.400	Aire	**FRL 275**	203.201.0414	**1.755,00**
									Eléctrico	**FRL 275 E**	203.201.0415	**1.983,00**
									Gas Caliente	**FRL 275 GC**	203.201.0416	**2.011,00**
5.700	4.670	3	300	4620	22,7	8,8	14	5.100	Aire	**FRL 330**	203.201.0417	**2.080,00**
									Eléctrico	**FRL 330 E**	203.201.0418	**2.300,00**
									Gas Caliente	**FRL 330 GC**	203.201.0419	**2.405,00**
7.510	6.149	3	300	4430	34,1	13	14	6.800	Aire	**FRL 420**	203.201.0420	**2.410,00**
									Eléctrico	**FRL 420 E**	203.201.0421	**2.683,00**
									Gas Caliente	**FRL 420 GC**	203.201.0422	**2.735,00**
7.600	6.219	2	400	7240	26,2	10	14	5.000	Aire	**FRL 425**	203.201.0423	**2.740,00**
									Eléctrico	**FRL 425 E**	203.201.0424	**2.987,00**
									Gas Caliente	**FRL 425 GC**	203.201.0425	**3.049,00**
10.320	8.437	2	400	6840	39,3	15	14	6.400	Aire	**FRL 500**	203.201.0426	**3.125,00**
									Eléctrico	**FRL 500 E**	203.201.0427	**3.419,00**
									Gas Caliente	**FRL 500 GC**	203.201.0428	**3.434,00**
11.410	9.350	3	400	10860	39,3	15	15	7.500	Aire	**FRL 550**	203.201.0429	**3.790,00**
									Eléctrico	**FRL 550 E**	203.201.0430	**4.087,00**
									Gas Caliente	**FRL 550 GC**	203.201.0431	**4.173,00**
15.480	12.648	3	400	10260	58,9	23	15	9.600	Aire	**FRL 710**	203.201.0432	**4.385,00**
									Eléctrico	**FRL 710 E**	203.201.0433	**4.758,00**
									Gas Calient	**FRL 710 GC**	203.201.0434	**4.768,00**

- TC=temperatura interior de la cámara.
- ΔT=diferencial de temperatura.
- ΔT=TC-Tª Evaporación.
- ΔT: es la diferencia de temperatura entre la Tª de entrada del aire en el evaporador y la Tª interior de la cámara.
- Evaporadores cúbicos comerciales e industriales.
- Material: batería de tubo de cobre estriado y aleta de aluminio corrugada. Circuito cerrado. Carcasa en chapa de aluminio con acabado en blanco.
- Ventiladores 220V/1Ph. Rotor externo. Protección IP-44.
- Aplicación: cámaras de muy baja temperatura y túneles de congelación hasta -40ºC.
- Opcionales: desescarche eléctrico reducido (EO) y desescarche por agua (A).

DIMENSIONES

Ø Vent	Nº Vent	A	B	C
300	1	860	360	415
	2	1.410		
	3	2.010		
400	2	1.710	360	550
	3	2.410		
	4	2.860		

Medidas en mm.

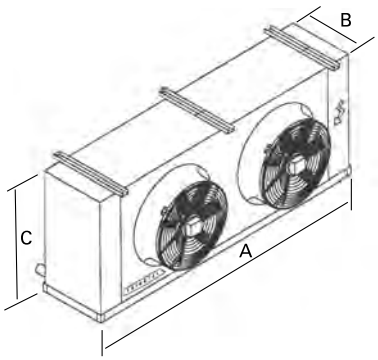

Evaporadores Centrífugos Serie FCM

APLICACIÓN ALTA / MEDIA TEMPERATURA

Separación de aletas 4,2mm.

Potencia (W) R134a		Potencia (W) R449A	Nº Vent.	Turbina 900 rpm III 220/380V	Sup. (m^2)	Vol. Int (dm^3)	Pot. (W) Deses. Electrónico	Tipo Deses.	MODELO	CÓDIGO	Precio EUROS
Te = 0ºC ΔT = 10 TC = 10ºC	Te = -8ºC ΔT = 8 TC = 0ºC	Te = -8ºC ΔT = 8 TC = 0ºC									
23.389	15.593	18.562	1	12 / 12	85	17,3	8.000	Aire	**FCM 950**	204.201.0001	**4.495,00**
								Eléctrico	**FCM 950 E**	204.201.0002	**4.902,00**
35.516	23.678	28.188	2	12 / 12	108	21,1	10.200	Aire	**FCM 1290**	204.201.0003	**6.510,00**
								Eléctrico	**FCM 1290 E**	204.201.0004	**6.916,00**
41.580	27.720	33.000	2	12 / 12	145	28,1	13.600	Aire	**FCM 1780**	204.201.0005	**7.727,00**
								Eléctrico	**FCM 1780 E**	204.201.0006	**7.727,00**
53.361	35.574	42.350	3	12 / 12	163	31,0	15.300	Aire	**FCM 2430**	204.201.0007	**9.275,00**
								Eléctrico	**FCM 2430 E**	204.201.0008	**9.826,00**
62.370	41.580	49.500	3	12 / 12	217	41,3	20.400	Aire	**FCM 2550**	204.201.0009	**10.180,00**
								Eléctrico	**FCM 2550 E**	204.201.0010	**10.812,00**
86.105	57.404	68.338	4	12 / 12	306	57,5	28.800	Aire	**FCM 3850**	204.201.0011	**13.760,00**
								Eléctrico	**FCM 3850 E**	204.201.0012	**14.638,00**

- TC=temperatura interior de la cámara.
- ΔT=diferencial de temperatura.
- ΔT=TC-Tª Evaporación.
- ΔT: es la diferencia de temperatura entre la Tª de entrada del aire en el evaporador y la Tª interior de la cámara.
- Evaporadores cúbicos con ventiladores centrífugos.
- Material: batería de tubo de cobre estriado y aleta de aluminio corrugada.
- Carcasa en chapa de aluminio con acabado en blanco.
- Aplicación: en cámaras frigoríficas ó salas de trabajo con temperaturas positivas.
- Ventiladores 230-400V/3Ph. Protección IP-44.
- Posibilidad de conexión de conductos de aire de gran longitud.

Nota: rendimiento expresados con una pérdida de presión de 150 Pa (Otras presiones consultar).

DIMENSIONES

Nº Turbina	A	B	C
1	1.400	810	795
2	2.100		
3	2.950		
4	4.000		

Medidas en mm.

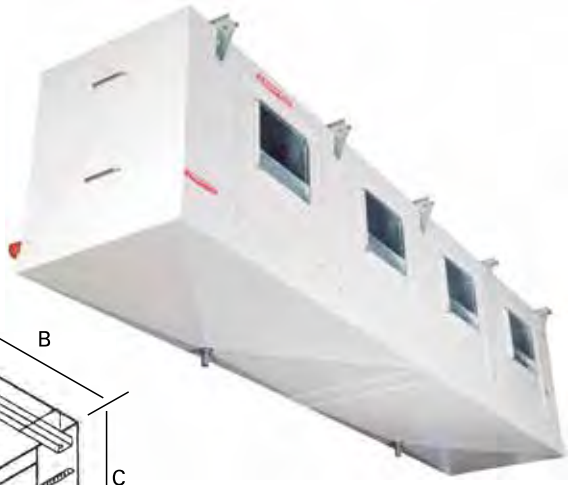

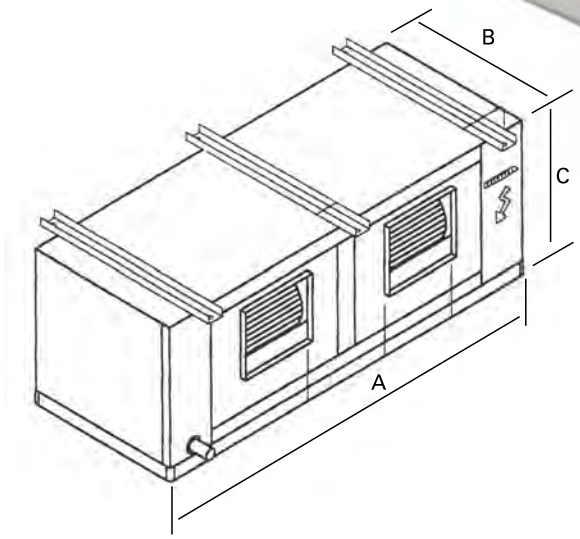

Evaporadores Murales Serie MRB/MRL/MRX

FRIMETAL®

APLICACIÓN ALTA / MEDIA (BAJA) TEMPERATURA

Potencia (W) R449A		Nº Vent.	Vent. mm.	Caudal m³/h	Sup. (m²)	Vol. Int (dm³)	Flecha (m)	Deses. Electrónico Pot. (W)	Tipo Deses.	MODELO	CÓDIGO	Precio EUROS
Te = -25ºC ΔT = 7 TC = -18ºC	Te = -31ºC ΔT = 6 TC = -25ºC											
Separación de aletas 7mm.												
20.586	17.065	2	500	13400,0	70	22	20	10.200	Aire	**MRB 1050**	200.201.0004	**7.620,00**
									Eléctrico	**MRB 1050 E**	200.201.0005	**8.022,00**
									Gas Caliente	**MRB 1050 GC**	200.201.0006	**8.170,00**

APLICACIÓN MEDIA / BAJA TEMPERATURA

Potencia (W) R449A		Nº Vent.	Vent. mm.	Caudal m³/h	Sup. (m²)	Vol. Int (dm³)	Flecha (m)	Deses. Electrónico Pot. (W)	Tipo Deses.	MODELO	CÓDIGO	Precio EUROS
Te = -25ºC ΔT = 7 TC = -18ºC	Te = -31ºC ΔT = 6 TC = -25ºC											
Separación de aletas 9mm.												
18.914	15.679	2	500	13.700	56	22	21	10.200	Aire	**MRL 865**	200.201.0031	**7.575,00**
									Eléctrico	**MRL 865 E**	200.201.0032	**7.977,00**
									Gas Caliente	**MRL 865 GC**	200.201.0033	**8.125,00**

APLICACIÓN BAJA TEMPERATURA

Potencia (W) R404A		Nº Vent.	Vent. mm.	Caudal m³/h	Sup. (m²)	Vol. Int (dm³)	Flecha (m)	Deses. Electrónico Pot. (W)	Tipo Deses.	MODELO	CÓDIGO	Precio EUROS
Te = -31ºC ΔT =6 TC = -25ºC	Te = -45ºC ΔT = 5 TC = -40ºC											
Separación de aletas 12mm.												
9.510	7.700	2	500	14.600	49	25	21	10.200	Aire	**MRX 710**	200.201.0058	**7.350,00**
									Eléctrico	**MRX 710 E**	200.201.0059	**7.752,00**
									Gas Caliente	**MRX 710 GC**	200.201.0060	**7.900,00**

- TC=temperatura interior de la cámara.
- ΔT=diferencial de temperatura.
- ΔT=TC-Tª Evaporación.
- ΔT: es la diferencia de temperatura entre la Tª de entrada del aire en el evaporador y la Tª interior de la cámara.
- Material: batería de tubo de cobre estriado y aleta de aluminio corrugada. Circuito cerrado.
- Carcasa en chapa de aluminio con acabado en blanco.
- Aplicación: en cámaras industriales y túneles de congelación.
- Ventiladores 400V/3Ph. Protección IP-54.
- En baja temperatura se recomienda aplicar modelos con separación de aletas 9/12mm.
  Notas: también disponibles para NH3.

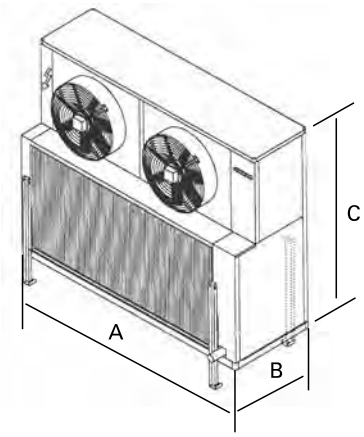

DIMENSIONES

Ø Vent	Nº Vent	A	B	C
500	2	2.040	685	1.720

Medidas en mm.

Condensadores Helicoidales Serie H / HCA / BT y BC

APLICACIÓN: UNIDADES HERMÉTICAS / SIN VENTILADORES

Potencia (W)		Dimensiones (mm)	Nº Tubos	Ventiladores	Caudal m3/h	MODELO	CÓDIGO	Precio EUROS
ΔT=10	ΔT=15	A x B x H		Nº x Ø mm				
445	664	275x100x215	7x2	1x200	580	**H1-14**	220.250.0001	**40,00**
505	755	280x100x245	8x2	1x200	640	**H2-16**	220.250.0002	**58,00**
630	950	280x125x245	8x3	1x200	620	**H3-24**	220.250.0003	**79,00**
735	1.105	280x150x245	8x4	1x200	600	**H4-32**	220.250.0004	**98,00**
1.025	1.535	310x150x285	9x4	1x250	880	**H5-36**	220.250.0005	**114,00**
1.070	1.600	310x150x285	10x4	1x250	880	**H6-40**	220.250.0006	**128,00**
1.215	1.830	340x150x315	11x4	1x250	880	**H7-44**	220.250.0007	**152,00**
1.690	2.530	420x150x365	12x4	1x300	1.400	**H8-48**	220.250.0008	**167,00**
2.265	3.395	610x150x285	9x4D	2x250	1.700	**H10-36 D**	220.250.0009	**195,00**
2.440	3.655	610x150x285	10x4D	2x250	1.700	**H11-40 D**	220.250.0010	**209,00**
3.045	4.570	670x150x290	11x4D	2x300	2.000	**H12-44 D**	220.250.0011	**259,00**
3.315	4.970	770x150x365	12x4D	2x300	2.700	**H13-48 D**	220.250.0012	**308,00**

Potencia (W)		Dimensiones (mm)	Código Ventiladores normalmente usados	Ventiladores	Caudal m3/h	MODELO	CÓDIGO	Precio EUROS
ΔT=10	ΔT=15	A x B x H		Nº x Ø mm				
2.850	4.275	500 x 150 x 420	230.202.0006	1 x 350	2.260	**HCA-164A**	220.250.0036	**257,00**
3.790	5.685	520 x 200 x 465	230.202.0053	1 x 400	3.500	**HCA-164B**	220.250.0037	**393,00**
4.987	7.480	770 x 150 x 365	230.202.0004	2 x 300	2.700	**HCA-150K**	220.250.0038	**518,00**
9.280	13.920	1145 x 200 x 520	230.202.0006	2 x 350	4.520	**HCA-400E**	220.250.0039	**780,00**
12.107	18.160	1145 x 230 x 600	230.202.0053	2 x 400	7.000	**HCA-400S**	220.250.0040	**831,00**
13.895	20.840	1145 x 230 x 600	230.202.0053	2 x 400	6.600	**HCA-500T**	220.250.0018	**1.264,00**
20.000	30.000	1145 x 230 x 600	230.202.0012	2 x 450	12.000	**HCA-500S**	220.250.0041	**1.209,00**
24.327	36.490	1260 x 230 x 600	230.202.0021	2 x 500	15.500	**HCA-600T**	220.250.0042	**1.326,00**
26.727	40.090	1260 x 230 x 742	230.202.0122	2 x 500	15.500	**HCA-285**	220.250.0043	**1.691,00**
38.780	58.170	1570 x 400 x 742	230.202.0021	2 x 630	20.500	**HCA-286**	220.250.0044	**2.407,00**
50.181	81.838	1260 x 251 x 1446	230.202.0122	4 x 500	31.000	**BT-25**	220.250.0024	**3.587,00**
61.933	74.320	2600 x 580 x 760	230.202.0021	2 x 630	25.400	**BC-15**	220.250.0030	**3.981,00**

CÓDIGO VENTILADOR DIÁMETRO 250 mm. 230.202.0002

* Rendimientos dados con R-404A
- Aplicación: unidades condensadoras en general.
- Material: tubo de cobre con separación de aletas de aluminio de 3,2 mm.
- La carcasa es de chapa galvanizada proporcionando robustez y durabilidad.

Notas: Moto-Ventiladores no incluidos. Los precios son para baterías horizontales.

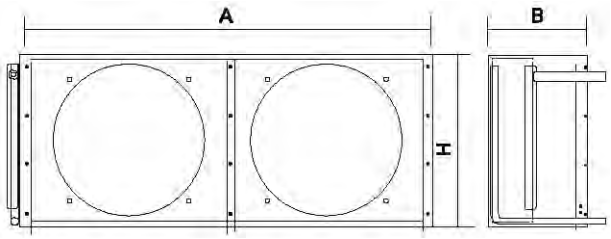

Condensadores Helicoidales

ECO™ heat transfer coolers
MODINE

Serie KCE

- Condensadores de aire helicoidales con ventilador y reja protectora incorporada.
- Aletas de aluminio con separación de 2,1mm con perfil especial " Air Intake "
- Tubos de cobre estriados.
- Carrocería en plancha galvanizada para garantizar la máxima resistencia a la corrosión.
- Motoventiladores axiales a rotor externo.
- Diferentes Ø de hélices:
- Ø 500mm: 4-4, 6-6, 8-8, 12-12 polos
- Ø 630mm: 4-4, 6-6, 8-8, 12-12 polos
- Tensión de alimentación trifásicos: 400V-50Hz de doble velocidad
- Protección IP 54
- Clase térmica de aislamiento: 155
- Termostato de protección interno
- Reja de protección en acero tratado con pintura epoxydique

Serie VCC

- Gama de potencia de 135,4 a 124,76 kW.
- Diseño en forma de V, reduce el espacio para la instalación.
- Carrocería de acero galvanizado pintada.
- Los modelos seleccionados incorporan tubos de cobre ranurados, aletas de aluminio con separación de 2,1 mm y ventiladores con perfil en las aspas en forma de hoz que ofrece una buenas prestaciones y un nivel de presión sonora inferior.

Ø Vent	Polos r.p.m.	Conexiones	Tensión V	Pot. Útil W	Int (A)
Ø 800	6 / 890	Standard (Δ)	400/3/50Hz	2000	4
	6 / 660	Estrella (Y)		1250	2,3

•Motoventiladores con protección IP-54 Clase F.
(Consultar otras r.p.m.)

Condensadores Helicoidales Serie KCE

ECO™ heat transfer coolers

MODINE

Serie KCE Ø 500mm. — 1390 / 1180 r.p.m. — (Conexión standard Δ /Conexión estrella Y)

Nº Vent	Sup m²	(Δ) 1390 r.p.m.				(Y) 1180 r.p.m.				Entrada Flujo Aire	MODELO	CÓDIGO	Precio EUROS
		Potencia Frig. (W)		Caudal m³/h	dB (A) 10m	Potencia Frig. (W)		Caudal m³/h	dB (A) 10m				
		ΔT=10	ΔT=15			ΔT=10	ΔT=15						
1	25	14.933	22.400	7230	50	13.600	20.400	6120	44	H	**KCE-51J2 H**	220.200.0001	**3.094,00**
										V	**KCE-51J2 V**	220.200.0002	**2.125,00**
1	37	17.533	26.300	6690	50	15.600	23.400	5600	44	H	**KCE-51J3 H**	220.200.0003	**2.246,00**
										V	**KCE-51J3 V**	220.200.0004	**2.358,00**
1	50	18.800	28.200	6280	50	16.133	24.200	5180	44	H	**KCE-51J4 H**	220.200.0005	**2.689,00**
										V	**KCE-51J4 V**	220.200.0006	**2.799,00**
2	50	29.867	44.800	14460	51	27.200	40.800	12240	47	H	**KCE-52J2 H**	220.200.0753	**3.495,00**
										V	**KCE-52J2 V**	220.200.0749	**3.619,00**
2	74	35.067	52.600	13380	51	31.200	46.800	11200	47	H	**KCE-52J3 H**	220.200.0754	**3.836,00**
										V	**KCE-52J3 V**	220.200.0010	**3.950,00**
2	99	37.600	56.400	12560	51	32.267	48.400	10360	47	H	**KCE-52J4 H**	220.200.0750	**4.689,00**
										V	**KCE-52J4 V**	220.200.0012	**4.800,00**
3	74	44.800	67.200	21690	52	40.800	61.200	18360	49	H	**KCE-53J2 H**	220.200.0755	**5.058,00**
										V	**KCE-53J2 V**	220.200.0756	**5.250,00**
3	111	52.600	78.900	20070	52	46.800	70.200	16800	49	H	**KCE-53J3 H**	220.200.0015	**5.799,00**
										V	**KCE-53J3 V**	220.200.0757	**5.959,00**
3	149	56.400	84.600	18840	52	48.400	72.600	15540	49	H	**KCE-53J4 H**	220.200.0758	**6.747,00**
										V	**KCE-53J4 V**	220.200.0018	**6.931,00**
2+2	99	59.733	89.600	28920	54	54.400	81.600	24480	50	H	**KCE-54J2 H**	220.200.0019	**7.158,00**
										V	**KCE-54J2 V**	220.200.0759	**7.422,00**
2+2	149	70.000	105.000	26760	54	62.667	94.000	22400	50	H	**KCE-54J3 H**	220.200.0760	**8.048,00**
										V	**KCE-54J3 V**	220.200.0022	**8.313,00**
2+2	198	75.333	113.000	25120	54	64.667	97.000	20720	50	H	**KCE-54J4 H**	220.200.0023	**9.206,00**
										V	**KCE-54J4 V**	220.200.0761	**9.472,00**
3+3	149	89.333	134.000	43380	55	81.333	122.000	36720	52	H	**KCE-56J2 H**	220.200.0025	**10.317,00**
										V	**KCE-56J2 V**	220.200.0026	**10.557,00**
3+3	223	105.333	158.000	40140	55	93.333	140.000	33600	52	H	**KCE-56J3 H**	220.200.0027	**11.657,00**
										V	**KCE-56J3 V**	220.200.0028	**11.921,00**
3+3	297	112.667	169.000	37680	55	96.667	145.000	31080	52	H	**KCE-56J4 H**	220.200.0029	**13.569,00**
										V	**KCE-56J4 V**	220.200.0030	**13.846,00**

Serie KCE Ø 500mm. — 930 / 800 r.p.m. — (Conexión standard Δ /Conexión estrella Y)

Nº Vent	Sup m²	(Δ) 930 r.p.m.				(Y) 800 r.p.m.				Entrada Flujo Aire	MODELO	CÓDIGO	Precio EUROS
		Potencia Frig. (W)		Caudal m³/h	dB (A) 10m	Potencia Frig. (W)		Caudal m³/h	dB (A) 10m				
		ΔT=10	ΔT=15			ΔT=10	ΔT=15						
1	25	11.933	17.900	4970	37	10.133	15.200	3850	34	H	**KCE-51M2 H**	220.200.0031	**2.003,00**
										V	**KCE-51M2 V**	220.200.0032	**2.125,00**
1	37	13.267	19.900	4500	37	10.733	16.100	3440	34	H	**KCE-51M3 H**	220.200.0033	**2.246,00**
										V	**KCE-51M3 V**	220.200.0034	**2.358,00**
1	50	13.467	20.200	4180	37	10.133	15.200	3040	34	H	**KCE-51M4 H**	220.200.0035	**2.689,00**
										V	**KCE-51M4 V**	220.200.0036	**2.799,00**
2	50	23.867	35.800	9940	40	20.267	30.400	7700	38	H	**KCE-52M2 H**	220.200.0037	**3.495,00**
										V	**KCE-52M2 V**	220.200.0038	**3.619,00**
2	74	26.533	39.800	9000	40	21.467	32.200	6880	38	H	**KCE-52M3 H**	220.200.0039	**3.836,00**
										V	**KCE-52M3 V**	220.200.0040	**3.950,00**
2	99	26.933	40.400	8360	40	20.267	30.400	6080	38	H	**KCE-52M4 H**	220.200.0041	**4.689,00**
										V	**KCE-52M4 V**	220.200.0042	**4.800,00**
3	74	35.800	53.700	14910	42	30.400	45.600	11550	40	H	**KCE-53M2 H**	220.200.0762	**5.058,00**
										V	**KCE-53M2 V**	220.200.0044	**5.250,00**
3	111	39.800	59.700	13500	42	32.200	48.300	10320	40	H	**KCE-53M3 H**	220.200.0045	**5.799,00**
										V	**KCE-53M3 V**	220.200.0046	**5.959,00**
3	149	40.400	60.600	12540	42	30.400	45.600	9120	40	H	**KCE-53M4 H**	220.200.0047	**6.747,00**
										V	**KCE-53M4 V**	220.200.0048	**6.931,00**
2+2	99	47.733	71.600	19880	43	40.533	60.800	15400	41	H	**KCE-54M2 H**	220.200.0049	**7.158,00**
										V	**KCE-54M2 V**	220.200.0050	**7.422,00**
2+2	149	53.067	79.600	18000	43	42.933	64.400	13760	41	H	**KCE-54M3 H**	220.200.0051	**8.048,00**
										V	**KCE-54M3 V**	220.200.0052	**8.313,00**
2+2	198	53.867	80.800	16720	43	40.533	60.800	12160	41	H	**KCE-54M4 H**	220.200.0053	**9.206,00**
										V	**KCE-54M4 V**	220.200.0054	**9.472,00**
3+3	149	71.333	107.000	29820	45	60.800	91.200	23100	43	H	**KCE-56M2 H**	220.200.0055	**10.317,00**
										V	**KCE-56M2 V**	220.200.0056	**10.557,00**
3+3	223	79.333	119.000	27000	45	64.400	96.600	20640	43	H	**KCE-56M3 H**	220.200.0057	**11.657,00**
										V	**KCE-56M3 V**	220.200.0058	**11.921,00**
3+3	297	80.667	121.000	25080	45	60.800	91.200	18240	43	H	**KCE-56M4 H**	220.200.0059	**13.569,00**
										V	**KCE-56M4 V**	220.200.0060	**13.846,00**

Condensadores Helicoidales Serie KCE

ECO™ heat transfer coolers
MODINE

Serie KCE Ø 630mm. | **1380 / 1140 r.p.m.** | **(Conexión standard Δ /Conexión estrella Y)**

Nº Vent	Sup m²	(Δ) 1380 r.p.m.				(Y) 1140 r.p.m.				Entrada Flujo Aire	MODELO	CÓDIGO	Precio EUROS
		Potencia Frig. (W)		Caudal m³/h	dB (A) 10m	Potencia Frig. (W)		Caudal m³/h	dB (A) 10m				
		ΔT=10	ΔT=15			ΔT=10	ΔT=15						
1	39	28.267	42.400	14400	53	26.933	40.400	13060	49	H	KCE-61A2	220.200.0121	3.698,00
										V		220.200.0122	3.814,00
1	59	34.067	51.100	13510	53	31.667	47.500	11990	49	H	KCE-61A3	220.200.0123	4.055,00
										V		220.200.0124	4.176,00
1	79	36.600	54.900	12620	53	33.733	50.600	11280	49	H	KCE-61A4	220.200.0125	4.411,00
										V		220.200.0126	4.535,00
2	79	56.533	84.800	28800	56	53.867	80.800	26120	52	H	KCE-62A2	220.200.0127	6.739,00
										V		220.200.0128	6.954,00
2	118	68.000	102.000	27020	56	63.333	95.000	23980	52	H	KCE-62A3	220.200.0129	7.261,00
										V		220.200.0130	7.475,00
2	158	73.333	110.000	25240	56	67.333	101.000	22560	52	H	KCE-62A4	220.200.0131	8.115,00
										V		220.200.0132	8.330,00
3	118	84.667	127.000	43200	57	80.667	121.000	39180	54	H	KCE-63A2	220.200.0133	10.019,00
										V		220.200.0134	10.123,00
3	177	102.000	153.000	40530	57	95.333	143.000	35970	54	H	KCE-63A3	220.200.0135	10.928,00
										V		220.200.0136	11.119,00
3	236	110.000	165.000	37860	57	101.333	152.000	33840	54	H	KCE-63A4	220.200.0137	12.247,00
										V		220.200.0138	12.477,00
4	158	113.333	170.000	57600	58	108.000	162.000	52240	55	H	KCE-64A2	220.200.0139	12.175,00
										V		220.200.0140	12.301,00
4	236	136.000	204.000	54040	58	126.667	190.000	47960	55	H	KCE-64A3	220.200.0141	14.294,00
										V		220.200.0142	14.525,00
4	315	146.667	220.000	50480	58	134.667	202.000	45120	55	H	KCE-64A4	220.200.0143	15.740,00
										V		220.200.0144	15.972,00
5	197	141.333	212.000	72000	59	134.667	202.000	65300	56	H	KCE-65A2	220.200.0145	14.920,00
										V		220.200.0146	15.121,00
5	295	170.667	256.000	67550	59	158.667	238.000	59950	56	H	KCE-65A3	220.200.0147	17.219,00
										V		220.200.0148	17.671,00
5	394	183.333	275.000	63100	59	168.667	253.000	56400	56	H	KCE-65A4	220.200.0149	19.337,00
										V		220.200.0150	19.821,00
3+3	394	154.000	231.000	89064	60	146.667	220.000	80514	56	H	KCE-66A2	220.200.0151	18.486,00
										V		220.200.0152	18.670,00
3+3	591	191.333	287.000	84390	60	180.000	270.000	76236	56	H	KCE-66A3	220.200.0153	24.054,00
										V		220.200.0154	24.590,00
3+3	788	212.667	319.000	79710	60	198.667	298.000	71964	56	H	KCE-66A4	220.200.0155	26.158,00
										V		220.200.0156	26.788,00
4+4	525	204.667	307.000	118752	61	195.333	293.000	107352	58	H	KCE-68A2	220.200.0157	24.850,00
										V		220.200.0158	25.109,00
4+4	788	257.333	386.000	112520	61	241.333	362.000	101648	58	H	KCE-68A3	220.200.0159	30.336,00
										V		220.200.0160	30.810,00
4+4	1050	285.333	428.000	106280	61	265.333	398.000	95952	58	H	KCE-68A4	220.200.0161	33.985,00
										V		220.200.0162	34.507,00

Condensadores Helicoidales Serie KCE

ECO™ heat transfer coolers
MODINE

Serie KCE Ø 630mm. | **890 / 690 r.p.m.** | **(Conexión standard Δ /Conexión estrella Y)**

Nº Vent	Sup m²	(Δ) 890 r.p.m.				(Y) 690 r.p.m.				Entrada Flujo Aire	MODELO	CÓDIGO	Precio EUROS
		Potencia Frig. (W)		Caudal m³/h	dB (A) 10m	Potencia Frig. (W)		Caudal m³/h	dB (A) 10m				
		ΔT=10	ΔT=15			ΔT=10	ΔT=15						
1	39	20.133	30.200	8140	43	18.133	27.200	6730	36	H	**KCE-61M2 H**	220.200.0163	**2.715,00**
										V	**KCE-61M2 V**	220.200.0164	**2.833,00**
1	59	22.067	33.100	7590	43	19.267	28.900	6150	36	H	**KCE-61M3 H**	220.200.0165	**3.096,00**
										V	**KCE-61M3 V**	220.200.0166	**3.214,00**
1	79	22.733	34.100	7170	43	18.867	28.300	5670	36	H	**KCE-61M4 H**	220.200.0167	**3.454,00**
										V	**KCE-61M4 V**	220.200.0168	**3.573,00**
2	79	40.267	60.400	16280	46	36.267	54.400	13460	39	H	**KCE-62M2 H**	220.200.0169	**4.685,00**
										V	**KCE-62M2 V**	220.200.0170	**4.883,00**
2	118	44.133	66.200	15180	46	38.533	57.800	12300	39	H	**KCE-62M3 H**	220.200.0171	**5.369,00**
										V	**KCE-62M3 V**	220.200.0172	**5.572,00**
2	158	45.467	68.200	14340	46	37.733	56.600	11340	39	H	**KCE-62M4 H**	220.200.0763	**5.966,00**
										V	**KCE-62M4 V**	220.200.0174	**6.127,00**
3	118	60.400	90.600	24420	48	54.400	81.600	20190	41	H	**KCE-63M2 H**	220.200.0175	**6.959,00**
										V	**KCE-63M2 V**	220.200.0764	**7.195,00**
3	177	66.200	99.300	22770	48	57.800	86.700	18450	41	H	**KCE-63M3 H**	220.200.0177	**8.022,00**
										V	**KCE-63M3 V**	220.200.0178	**8.233,00**
3	236	68.000	102.000	21510	48	56.600	84.900	17010	41	H	**KCE-63M4 H**	220.200.0765	**9.140,00**
										V	**KCE-63M4 V**	220.200.0766	**9.370,00**
4	158	80.667	121.000	32560	40	72.667	109.000	26920	38	H	**KCE-64M2 H**	220.200.0181	**9.092,00**
										V	**KCE-64M2 V**	220.200.0182	**9.370,00**
4	236	88.000	132.000	30360	40	77.333	116.000	24600	38	H	**KCE-64M3 H**	220.200.0767	**10.687,00**
										V	**KCE-64M3 V**	220.200.0184	**10.922,00**
4	315	90.667	136.000	28680	40	75.333	113.000	22680	38	H	**KCE-64M4 H**	220.200.0185	**12.143,00**
										V	**KCE-64M4 V**	220.200.0186	**12.378,00**
5	197	100.667	151.000	40700	42	90.667	136.000	33650	40	H	**KCE-65M2 H**	220.200.0187	**10.846,00**
										V	**KCE-65M2 V**	220.200.0768	**11.236,00**
5	295	110.667	166.000	37950	42	96.667	145.000	30750	40	H	**KCE-65M3 H**	220.200.0189	**13.220,00**
										V	**KCE-65M3 V**	220.200.0190	**13.457,00**
5	394	114.000	171.000	35850	42	94.667	142.000	28350	40	H	**KCE-65M4 H**	220.200.0191	**15.318,00**
										V	**KCE-65M4 V**	220.200.0192	**15.623,00**
3+3	394	112.000	168.000	50490	43	100.000	150.000	41790	41	H	**KCE-66M2 H**	220.200.0193	**16.099,00**
										V	**KCE-66M2 V**	220.200.0194	**16.656,00**
3+3	591	131.333	197.000	47592	43	112.667	169.000	38634	41	H	**KCE-66M3 H**	220.200.0195	**18.256,00**
										V	**KCE-66M3 V**	220.200.0196	**18.887,00**
3+3	788	138.000	207.000	44688	43	116.000	174.000	36336	41	H	**KCE-66M4 H**	220.200.0197	**20.467,00**
										V	**KCE-66M4 V**	220.200.0198	**21.096,00**
4+4	525	150.000	225.000	67320	45	133.333	200.000	55720	43	H	**KCE-68M2 H**	220.200.0199	**20.041,00**
										V	**KCE-68M2 V**	220.200.0200	**20.672,00**
4+4	788	176.000	264.000	63456	45	150.000	225.000	51512	43	H	**KCE-68M3 H**	220.200.0201	**22.999,00**
										V	**KCE-68M3 V**	220.200.0202	**23.505,00**
4+4	1050	184.000	276.000	59584	45	154.667	232.000	48448	43	H	**KCE-68M4 H**	220.200.0203	**26.665,00**
										V	**KCE-68M4 V**	220.200.0204	**27.300,00**

Condensadores Helicoidales Serie KCE

Ø 500mm (KCE 5XXX)

Horizontal

Nº Vent	A	B	C
1	1240	580	814
2	2120	580	814
3	3000	580	814
2+2	2120	580	1564
3+3	3000	580	1564

Medidas en mm.

Vertical

Nº Vent	A	B	C
1	1240	764	954
2	2120	764	954
3	3000	764	954
2+2	2120	1514	954
3+3	3000	1514	954

Medidas en mm.

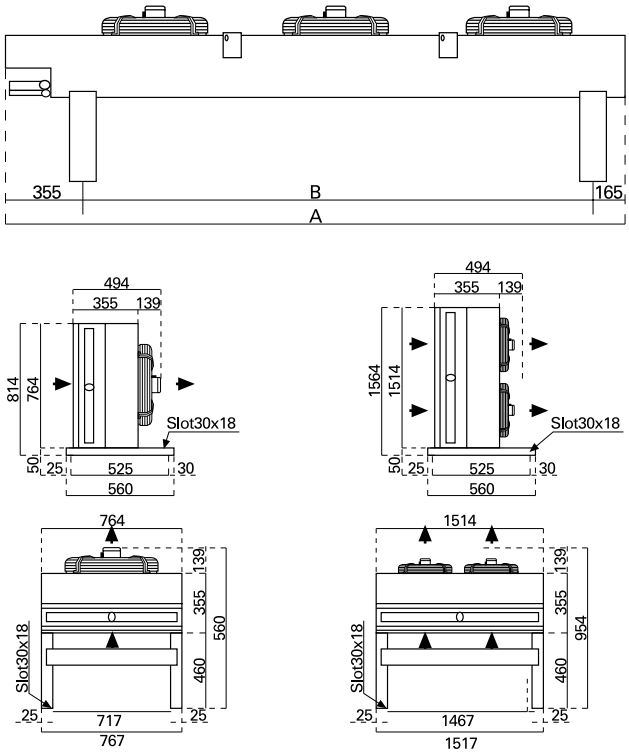

1 a 3 ventiladores

4 a 6 ventiladores

Ø 500mm (KCE 5XXXE) + Ø 630 mm (KCE 6XXX)

Horizontal

Nº Vent	A	B	C
1	1360	630	1114
2	2360	630	1114
3	3360	630	1114
4	4360	630	1114
5	5360	630	1114
3+3	3660	800	2192
4+4	4760	800	2192

Medidas en mm.

Vertical

Nº Vent	A	B	C
1	1360	1064	1080
2	2360	1064	1080
3	3360	1064	1080
4	4360	1064	1080
5	5360	1064	1080
3+3	3660	2142	1165
4+4	4760	4760	1165

Medidas en mm.

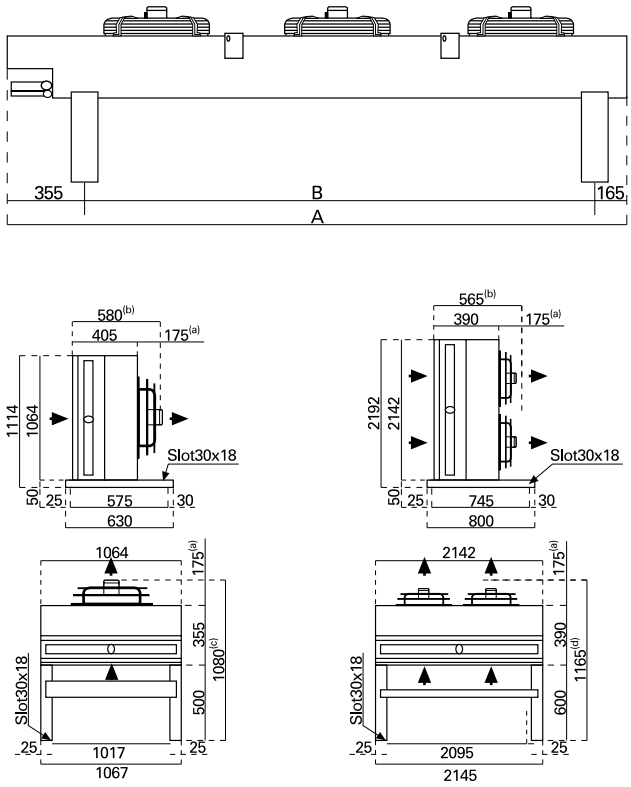

1 a 5 ventiladores

6 a 8 ventiladores

Condensadores Helicoidales por aire Serie VCC

ECO™ heat transfer coolers

MODINE

Serie doble Veloc Ø 800mm. | **890 / 600 r.p.m.** | **400V Trifásico**

Nº Vent	Sup Total m²	(Δ) 890 r.p.m.					(Y) 600 r.p.m.					MODELO	CÓDIGO ECO	CÓDIGO	Precio EUROS
		Potencia Frig. (W)		Caudal Aire m³/h	dB (A) 10m	Entrada Flujo Aire	Potencia Frig. (W)		Caudal Aire m³/h	dB (A) 10m	Entrada Flujo Aire				
		ΔT=10	ΔT=15				ΔT=10	ΔT=15							
2+2	685	185.714	279.375	78.400	57	V	152.857	228.750	57.900	51	V	**VCC-804B3**	321911	220.200.0693	**26.819,00**
2+2	914	204.286	305.625	73.200	57	V	160.714	240.938	53.600	51	V	**VCC-804B4**	321912	220.200.0694	**29.703,00**
3+3	1028	280.000	420.000	117.600	59	V	228.571	343.125	86.900	53	V	**VCC-806B3**	321913	220.200.0695	**39.233,00**
3+3	1370	303.571	454.688	109.800	59	V	240.000	360.000	80.300	53	V	**VCC-806B4**	321914	220.200.0696	**42.332,00**
4+4	1370	373.571	559.688	156.800	60	V	305.000	458.438	115.900	54	V	**VCC-808B3**	321915	220.200.0697	**51.863,00**
4+4	1827	408.571	613.125	146.500	60	V	322.143	482.813	107.100	54	V	**VCC-808B4**	321916	220.200.0698	**55.632,00**
5+5	1713	466.429	700.313	196.000	61	V	380.714	570.938	144.800	55	V	**VCC-810B3**	321917	220.200.0699	**64.497,00**
5+5	2284	506.429	760.313	183.100	61	V	398.571	598.125	133.900	55	V	**VCC-810B4**	321918	220.200.0700	**68.486,00**
6+6	2056	563.571	844.688	235.300	61	V	459.286	689.063	173.800	55	V	**VCC-812B3**	321919	220.200.0701	**79.125,00**
6+6	2741	610.714	915.938	219.700	61	V	480.714	720.938	160.700	55	V	**VCC-812B4**	321920	220.200.0702	**83.337,00**
7+7	2399	657.857	987.188	274.500	63	V	537.143	806.250	202.700	57	V	**VCC-814B3**	321921	220.200.0703	**91.758,00**
7+7	3197	715.000	1.071.563	256.300	63	V	562.143	842.813	187.400	57	V	**VCC-814B4**	321922	220.200.0704	**96.634,00**
8+8	2741	750.714	1.125.938	313.700	63	V	628.571	836.250	231.700	57	V	**VCC-816B3**	321923	220.200.0705	**104.613,00**
8+8	3655	817.143	1.226.250	292.900	63	V	644.286	965.625	214.200	57	V	**VCC-816B4**	321924	220.200.0706	**109.267,00**

Complemento por circuito para condensadores serie VCC Ø 800 mm

Serie doble Veloc Ø 800mm. | **890 / 600 r.p.m.** | **400V Trifásico**

Nº Vent	Sup Total m²	(Δ) 890 r.p.m.					(Y) 600 r.p.m.					MODELO	CÓDIGO ECO	CÓDIGO	Precio EUROS
		Potencia Frig. (W)		Caudal Aire m³/h	dB (A) 10m	Entrada Flujo Aire	Potencia Frig. (W)		Caudal Aire m³/h	dB (A) 10m	Entrada Flujo Aire				
		ΔT=10	ΔT=15				ΔT=10	ΔT=15							
2+2	685	155.000	233.438	59.600	50	V	131.429	196.875	47.000	46	V	**VCC-804E3**	321931	220.200.0707	**26.819,00**
2+2	914	166.429	250.313	56.000	50	V	134.286	200.625	42.900	46	V	**VCC-804E4**	321932	220.200.0708	**29.703,00**
3+3	1028	234.286	350.625	89.300	52	V	197.857	297.188	70.500	48	V	**VCC-806E3**	321933	220.200.0709	**39.233,00**
3+3	1370	248.571	373.125	84.000	52	V	200.714	300.938	64.300	48	V	**VCC-806E4**	321934	220.200.0710	**42.332,00**
4+4	1370	311.429	466.875	119.100	53	V	262.857	393.750	94.000	49	V	**VCC-808E3**	321935	220.200.0711	**51.863,00**
4+4	1827	333.571	499.688	112.000	53	V	268.571	403.125	85.800	49	V	**VCC-808E4**	321936	220.200.0712	**55.632,00**
5+5	1713	387.857	582.188	148.900	54	V	327.143	491.250	117.500	50	V	**VCC-810E3**	321937	220.200.0713	**64.497,00**
5+5	2284	415.714	624.375	140.000	54	V	335.714	504.375	107.200	50	V	**VCC-810E4**	321938	220.200.0714	**68.486,00**
6+6	2056	467.857	702.188	178.700	54	V	395.000	591.563	141.100	50	V	**VCC-812E3**	321939	220.200.0715	**79.125,00**
6+6	2741	497.857	747.188	168.000	54	V	401.429	601.875	128.700	50	V	**VCC-812E4**	321940	220.200.0716	**83.337,00**
7+7	2399	547.143	821.250	208.500	55	V	461.429	691.875	164.500	51	V	**VCC-814E3**	321941	220.200.0717	**91.758,00**
7+7	3197	582.857	873.750	196.000	55	V	469.286	704.063	150.100	51	V	**VCC-814E4**	321942	220.200.0718	**96.634,00**
8+8	2741	626.429	940.313	238.300	55	V	527.857	792.188	188.000	51	V	**VCC-816E3**	321943	220.200.0719	**104.613,00**
8+8	3655	666.429	1.000.313	224.100	55	V	536.429	805.313	171.600	51	V	**VCC-816E4**	321944	220.200.0720	**109.267,00**

Complemento por circuito para condensadores serie VCC Ø 800 mm

- Condensadores helicoidales por aire con ventilador y reja protectora incorporada en forma de "V"
- Batería construída con tubo liso 1/2" y aletas de aluminio con perfil especial "Air Intake"
- Tubos de cobre estriados
- Separación de aletas 2,1 mm
- Chapa galvanizada prepintadaque garantiza máxima resistencia a la corrosión

Dimensiones VCE8... Ø 800

Nº Vent	A	B	C
2+2	2520	1130	-
3+3	3620		1100
4+4	4720		
5+5	5820		
6+6	6920		
7+7	8020		
8+8	9120		

Medidas en mm.

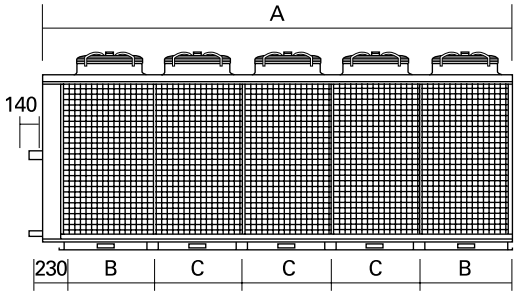

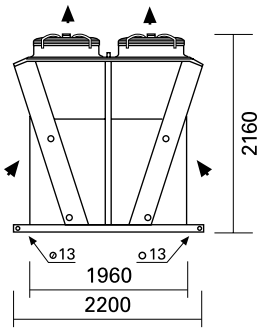

Condensadores Helicoidales por aire Serie VCC

Serie doble Veloc Ø 800mm. | 630 / 400 r.p.m. | 400V Trifásico

Nº Vent	Sup Total m²	(Δ) 630 r.p.m. Potencia Frig. (W) ΔT=10	(Δ) 630 r.p.m. Potencia Frig. (W) ΔT=15	(Δ) 630 r.p.m. Caudal Aire m³/h	(Δ) 630 r.p.m. dB (A) 10m	(Δ) 630 r.p.m. Entrada Flujo Aire	(Y) 400 r.p.m. Potencia Frig. (W) ΔT=10	(Y) 400 r.p.m. Potencia Frig. (W) ΔT=15	(Y) 400 r.p.m. Caudal Aire m³/h	(Y) 400 r.p.m. dB (A) 10m	(Y) 400 r.p.m. Entrada Flujo Aire	MODELO	CÓDIGO ECO	CÓDIGO	Precio EUROS
2+2	685	144.286	215.625	53.300	49	V	101.429	151.875	33.600	39	V	**VCC-804C3**	321951	220.200.0721	**26.052,00**
2+2	914	150.000	225.000	49.500	49	V	100.000	150.000	30.600	39	V	**VCC-804C4**	321952	220.200.0722	**29.190,00**
3+3	1028	216.429	325.313	79.900	50	V	152.857	228.750	50.400	41	V	**VCC-806C3**	321953	220.200.0723	**38.357,00**
3+3	1370	225.000	338.438	74.200	50	V	150.000	225.000	45.900	41	V	**VCC-806C4**	321954	220.200.0724	**41.490,00**
4+4	1370	287.857	432.188	106.600	51	V	203.571	304.688	67.200	42	V	**VCC-808C3**	321955	220.200.0725	**50.659,00**
4+4	1827	302.143	452.813	98.900	51	V	200.000	300.000	61.200	42	V	**VCC-808C4**	321956	220.200.0726	**54.275,00**
5+5	1713	358.571	538.125	133.200	52	V	254.286	380.625	84.000	43	V	**VCC-810C3**	321957	220.200.0727	**63.198,00**
5+5	2284	377.143	566.250	123.600	52	V	250.714	375.938	76.500	43	V	**VCC-810C4**	321958	220.200.0728	**67.060,00**
6+6	2056	432.857	648.750	159.800	53	V	304.286	455.625	100.800	44	V	**VCC-812C3**	321959	220.200.0729	**77.431,00**
6+6	2741	450.714	675.938	148.400	53	V	300.714	450.938	91.800	44	V	**VCC-812C4**	321960	220.200.0730	**81.530,00**
7+7	2399	505.714	759.375	186.500	53	V	355.714	534.375	117.600	44	V	**VCC-814C3**	321961	220.200.0731	**89.733,00**
7+7	3197	527.143	791.250	173.100	53	V	350.000	525.000	107.100	44	V	**VCC-814C4**	321962	220.200.0732	**94.557,00**
8+8	2741	578.571	868.125	213.100	54	V	407.143	611.250	134.400	45	V	**VCC-816C3**	321963	220.200.0733	**98.654,00**
8+8	3655	603.571	904.688	197.800	54	V	400.714	600.938	122.400	45	V	**VCC-816C4**	321964	220.200.0734	**106.859,00**

Complemento por circuito para condensadores serie VCC Ø 800 mm

Serie doble Veloc Ø 800mm. | 440 / 340 r.p.m. | 400V Trifásico

Nº Vent	Sup Total m²	(Δ) 440 r.p.m. Potencia Frig. (W) ΔT=10	(Δ) 440 r.p.m. Potencia Frig. (W) ΔT=15	(Δ) 440 r.p.m. Caudal Aire m³/h	(Δ) 440 r.p.m. dB (A) 10m	(Δ) 440 r.p.m. Entrada Flujo Aire	(Y) 400 r.p.m. Potencia Frig. (W) ΔT=10	(Y) 400 r.p.m. Potencia Frig. (W) ΔT=15	(Y) 400 r.p.m. Caudal Aire m³/h	(Y) 400 r.p.m. dB (A) 10m	(Y) 400 r.p.m. Entrada Flujo Aire	MODELO	CÓDIGO ECO	CÓDIGO	Precio EUROS
2+2	760	105.000	156.563	35.500	40	V	83.571	124.688	26.600	34	V	**VCC-804D3**	321971	220.200.0735	**26.819,00**
3+3	1139	160.000	240.000	53.300	41	V	125.714	189.375	39.900	35	V	**VCC-806D3**	321973	220.200.0736	**39.233,00**
4+4	1519	212.143	317.813	71.000	42	V	167.857	252.188	53.200	36	V	**VCC-808D3**	321975	220.200.0737	**51.863,00**
5+5	1899	265.000	398.438	88.800	43	V	209.286	314.063	66.500	37	V	**VCC-810D3**	321977	220.200.0738	**64.497,00**
6+6	2279	317.143	476.250	106.600	44	V	250.714	375.938	79.800	38	V	**VCC-812D3**	321979	220.200.0739	**79.125,00**
7+7	3890	372.143	557.813	124.300	44	V	293.571	439.688	93.100	38	V	**VCC-814D3**	321981	220.200.0740	**91.758,00**
8+8	3038	425.714	639.375	142.100	45	V	335.000	503.438	106.500	39	V	**VCC-816D3**	321983	220.200.0741	**104.613,00**

Complemento por circuito para condensadores serie VCC Ø 800 mm

- Condensadores helicoidales por aire con ventilador y reja protectora incorporada en forma de "V"
- Batería construída con tubo liso 1/2" y aletas de aluminio con perfil especial "Air Intake"
- Tubos de cobre estriados
- Separación de aletas 2,1 mm
- Chapa galvanizada prepintadaque garantiza máxima resistencia a la corrosión

Condensadores de aire helicoidales Serie EGK

ECO™ heat transfer coolers

MODINE

Novedad

Ventiladores diámetro 500, 630 y 800mm. 400V/III/50Hz, Doble Velocidad.

Peso (Kg)	Sup. Total (m2)	Vol. Inter. (dm3)	Veloc. r.p.m.	N.º vent	Hélice (mm)	Pot. Total (W)	Total Abs. (A)	Total caudal (m3/h)	dB a (1) 10 m	Rend. (Watios) ΔT = 15	sentido aire	MODELO	CÓDIGO	Precio EUROS
121	83,8	4,7	Δ 1.390	2	500	1.440	2,82	14.360	49	49.616	H	**EGK512DN4A4 H**	220.200.0796	**3.964,00**
			λ1.180			1.100	1,9	12.340	43	45.524	V	**EGK512DN4A4 V**	220.200.0797	**4.182,00**
125	76,8	4,3	Δ 920			520	1,26	10.140	37	38.363	H	**EGK512DM3B2 H**	220.200.0798	**4.018,00**
			λ 785			380	0,64	9.180	34	35.600	V	**EGK512DM3B2 V**	220.200.0799	**4.236,00**
125	76,8	4,3	Δ 665			260	0,62	7.720	30	31.508	H	**EGK512DL3B4 H**	220.200.0800	**3.836,00**
			λ 525			160	0,3	6.000	27	26.393	V	**EGK512DL3B4 V**	220.200.0801	**4.055,00**
115	62,8	3,5	Δ 600			200	0,4	7.260	29	28.337	H	**EGK512DS3A4 H**	220.200.0802	**3.764,00**
						100	0,2	5.360	26	23.120	V	**EGK512DS3A4 V**	220.200.0803	**4.000,00**
209	174,8	9,7	Δ 1.400		630	3.500	7,4	28.840	56	102.812	H	**EGK612DN4B2 H**	220.200.0804	**7.734,00**
			λ 1.210			2.700	4,4	25.060	52	94.423	V	**EGK612DN4B2 V**	220.200.0805	**8.008,00**
207	174,8	9,7	Δ 900			1.240	2,5	18.080	44	76.111	H	**EGK612DM4B2 H**	220.200.0806	**6.571,00**
			λ 720			880	1,44	15.360	38	67.518	V	**EGK612DM4B2 V**	220.200.0807	**6.845,00**
292	242,5	18,6	Δ 1.400	3		5.250	11,1	44.250	54	132.479	H	**EGK613DN3D2 H**	220.200.0808	**9.788,00**
			λ 1.210			4.050	6,6	38.970	35	124.397	V	**EGK613DN3D2 V**	220.200.0809	**10.061,00**
315	323,3	24,8	Δ 900			1.860	3,75	26.580	46	115.599	H	**EGK613DM4D2 H**	220.200.0810	**9.530,00**
			λ 720			1.320	2,16	22.500	40	101.993	V	**EGK613DM4D2 V**	220.200.0811	**9.788,00**
461	233,7	22,7	Δ 895	2	800	4.000	8,6	38.400	51	125.727	H	**EGK812DN3A4 H**	220.200.0812	**8.401,00**
			λ 685			2.540	5	29.700	45	109.154	V	**EGK812DN3A4 V**	220.200.0813	**9.034,00**
461	233,7	22,7	Δ 670			1.600	3,9	29.600	43	108.950	H	**EGK812DM3A4 H**	220.200.0814	**8.385,00**
			λ 510			1.000	2	21.460	38	88.899	V	**EGK812DM3A4 V**	220.200.0815	**9.017,00**
724	455,7	44	Δ 895	3		6.000	12,9	61.500	53	217.694	H	**EGK813DN3D4 H**	220.200.0816	**13.962,00**
			λ 685			3.810	7,5	47.850	46	188.437	V	**EGK813DN3D4 V**	220.200.0817	**14.698,00**
663	467,4	45,2	Δ 670			2.400	5,85	40.020	44	177.286	H	**EGK813DM4A4 H**	220.200.0818	**13.534,00**
			λ 510			1.500	3	29.280	40	138.821	V	**EGK813DM4A4 V**	220.200.0819	**14.168,00**

Rendimientos con R448A con DT medio.
Sentido del aire, H= Horizontal, V= Vertical.
Nota: Para Dry Coolers (aceite, agua o glicoles) y Gas Coolers se mantiene el modelo KCE, consultar.
Modelos EC y accesorios: patas, difusores, etc... consultar.

Ventiladores

Diámetro (mm)	r.p.m.
500	1.390 / 1.180
630	1.400 / 1.210
800	895 / 685

MODELO	Conexiones (mm)	
	Entrada	Salida
EGK512DN4A4 V	35	28
EGK512DM3B2 V		
EGK512DL3B4 V		
EGK512DS3A4 V		
EGK612DN4B2 V	54	42
EGK612DM4B2 V	42	35
EGK613DN3D2 V	54	42
EGK613DM4D2 V		
EGK812DN3A4 V		
EGK812DM3A4 V		
EGK813DN3D4 V	70	54
EGK813DM4A4 V		

Condensadores de aire helicoidales Serie EGK

Novedad

ECO™ heat transfer coolers

MODINE

EGK Condensadores de aire helicoidales con baja carga de refrigerante

Los condensadores de la gama EGK se han diseñado específicamente teniendo en cuenta las últimas directivas que regulan la reducción de los refrigerantes con efecto invernadero. La gama EGK de condensadores es conforme a la rigurosa directiva europea N.º 517/2014 (F Gas) relativa a los gases fluorados que llama a la drástica reducción de los HFC sintéticos.

Se combinan intercambiadores de alta eficiencia con nuevas geometrías para conseguir una media de reducción del volumen interno de las unidades del 40%. La gama se divide en tres principales geometrías para la reducción del refrigerante:

1. LC (Low Charge): Capacidad desde 18,5kW hasta 1,516kW.
– Modelos con ventiladores de diámetro 500, 630, 710 mm. Dos filas de ventiladores desde 2 a 10 motores.
– Modelos con ventiladores de diametro 800, 910, 1000mm. Una o dos filas de ventiladores desde 1 a 16 motores.

2. ELC (Extra Low Charge): Capacidad desde 9,7kW hasta 285kW.
– Modelos con ventiladores de diámetro 500, 630, 710 mm. Una fila de ventiladores desde 1 a 5 motores.

3. ULC (Ultra Low Charge): Capacidad desde 9,7kW hasta 100kW.
– Modelos con ventiladores de diámetro 500 y 630 mm. Una fila de ventiladores de 1 y 2 motores.

Construidos con aletas de aluminio con perfil especial «Air Intake». Paso de aletas de 2,1 mm y tubos de cobre estriados de diámetros reducidos.

Carrocería en plancha galvanizada «prelacada» para garantizar la máxima resistencia a la corrosión.

Toda la gama se ha diseñado partiendo de un concepto de modularidad. Este concepto hace posible que en toda la amplitud de la gama se puedan emplear las últimas innovaciones en relación a los ventiladores. Desde los tradicionales AC de rotor externo hasta los ventiladores electrónicos EC, pudiendo emplear tambien la última generación de difusores. Toda la gama EGK cumple con la directiva ErP 2015.

Moto ventiladores axiales a rotor externo presentados con las tecnologías más avanzadas disponibles en el mercado con soluciones inéditas como las palas híbridas «Hyblade» o tecnológicas biónicas «Owet».

Diferentes Ø de hélices con distintos regímenes de rotación:
– Diámetro 500 mm: 4-4, 6-6, 8-8, 12-12 polos.
– Diámetro 630 mm: 4-4, 6-6, 8-8, 12-12 polos.
– Diámetro 710 mm: 4-4, 6-6 polos.
– Diámetro 800 mm: 6-6, 8-8, 12-12 polos.
– Diámetro 910 mm: 6-6, 6-6 polos reforzado. 8-8, 12-12 polos.

Tensión trifásicos 400 V 50 Hz de doble velocidad.
Protección IP 54.
Clase térmica de aislamiento:155.
Termostato de protección interno.
Reja de protección en acero tratado con pintura epoxy.

Corrección de la presión sonora en función de la distancia dB

Distancia (metros)	2	3	4	5	10	15	20	40	60	80
Ventilador ø 500	12	9	7	5	0	-3	-6	-11	-15	-17
Ventilador ø 630	11									
Ventilador ø 800		8	6							

Condensadores Helicoidales

Características:

- La amplia gama de condensadores FRIMETAL, abarca todas las necesidades del mercado actual de la refrigeración.
- Ventiladores axiales trifásicos 400V/3Ph/50Hz.
- Los condensadores de serie CB y VC se fabrican en versión normal “N” y versión silenciosa “S” (ventiladores de menor velocidad/nivel sonoro para aplicaciones en zonas residenciales).
- Ventiladores: incorporan 2 velocidades según conexión Δ/Y.
- Batería: tubo de cobre y aletas corrugadas. Sistema de batería flotante que evita que los tubos de cobre entren en contacto. Con las chapas de soporte de los extremos. Ausencia de fugas.
- Carrocería: acero galvanizado y lacado con resina poliester en blanco RAL-9002 de gran resistencia a la corrosión.
- Batería en forma cúbica clásica (serie CB) y en forma “V” (serie VC)
- Todos los condensadores cumplen las directivas europeas 98/37/CE, 73/23/CE y 97/23/CE.
- Carrocería de forma cúbica clásica (serie CB) y batería en forma de “V” (serie VC).

Opcional:

- Posibilidad de colocación en vertical u horizontal
- Embalaje completo de madera y cartón
- Ventiladores conectados a caja exterior
- Multicircuito para servicio a v arios compresores
- Circuitos para agua ó aceite
- Tubos de acero inoxidable
- Aletas de cobre
- Batería tratada con resina de poliuretano
- Batería tratada con Blygold

MODELO	Ø Vent (mm)	Conexiones	r.p.m	Tensión (V)	Potencia (W)	Int (A)
CBN	500	(Δ)	1.350	400	770	1,50
		(Y)	1.000		520	0,90
	630	(Δ)	1.310		1.900	3,20
		(Y)	1.050		1.200	1,95
	800	(Δ)	900		1.800	3,90
		(Y)	680		1.150	2,20

MODELO	Ø Vent (mm)	Conexiones	r.p.m	Tensión (V)	Potencia (W)	Int (A)
CBN	500	(Δ)	675	400	129	0,40
		(Y)	520		71	0,20
	630	(Δ)	850		510	0,90
		(Y)	700		320	0,50
	800	(Δ)	440		216	0,50
		(Y)	320		128	0,40

MODELO	Ø Vent (mm)	Conexiones	r.p.m	Tensión (V)	Potencia (W)	Int (A)
VC	800	(Δ)	900	400	1.800	3,90
		(Y)	680		1.150	2,20
		(Δ)	440		216	0,50
		(Y)	320		128	0,40

Condensadores Helicoidales Serie CBN

FRIMETAL®

Serie CBN Ø 500mm.

Nº Vent	Sup m²	(Δ) 1.350 r.p.m. Potencia Frig. (W) ΔT=10	(Δ) 1.350 r.p.m. Potencia Frig. (W) ΔT=15	(Δ) 1.350 r.p.m. Caudal m³/h	(Δ) 1.350 r.p.m. dB (A) 10m	(Y) 1.000 r.p.m. Potencia Frig. (W) ΔT=10	(Y) 1.000 r.p.m. Potencia Frig. (W) ΔT=15	(Y) 1.000 r.p.m. Caudal m³/h	(Y) 1.000 r.p.m. dB (A) 10m	Entrada Flujo Aire	MODELO	CÓDIGO	Precio EUROS
1	29	14.900	22.300	6.950	49	11.700	17.600	5.050	45	Vertical	**CBN 22 V**	220.201.0001	**1.655,00**
										Horizontal	**CBN 22 H**	220.201.0002	**1.655,00**
1	39	16.900	25.400	6.700		12.900	19.400	4.800		Vertical	**CBN 25 V**	220.201.0003	**1.795,00**
										Horizontal	**CBN 25 H**	220.201.0004	**1.795,00**
1	58	19.000	28.500	6.300		13.900	20.800	4.450		Vertical	**CBN 29 V**	220.201.0005	**2.055,00**
										Horizontal	**CBN 29 H**	220.201.0006	**2.055,00**
2	58	29.700	44.600	13.900	52	23.500	35.200	10.100	48	Vertical	**CBN 45 V**	220.201.0007	**2.750,00**
										Horizontal	**CBN 45 H**	220.201.0008	**2.750,00**
2	77	33.900	50.800	13.400		25.900	38.800	9.600		Vertical	**CBN 51 V**	220.201.0009	**2.975,00**
										Horizontal	**CBN 51 H**	220.201.0010	**2.975,00**
2	116	38.000	57.000	12.600		27.700	41.600	8.900		Vertical	**CBN 57 V**	220.201.0011	**3.425,00**
										Horizontal	**CBN 57 H**	220.201.0012	**3.425,00**
3	87	44.600	66.900	20.850	54	35.200	52.800	15.150	50	Vertical	**CBN 67 V**	220.201.0013	**3.770,00**
										Horizontal	**CBN 67 H**	220.201.0014	**3.770,00**
3	116	50.800	76.200	20.100		38.800	58.200	14.400		Vertical	**CBN 76 V**	220.201.0015	**4.110,00**
										Horizontal	**CBN 76 H**	220.201.0016	**4.065,00**
3	174	57.000	85.500	18.900		41.600	62.400	13.350		Vertical	**CBN 86 V**	220.201.0017	**4.770,00**
										Horizontal	**CBN 86 H**	220.201.0018	**4.770,00**

Serie CBN Ø 630mm.

Nº Vent	Sup m²	(Δ) 1.310 r.p.m. Potencia Frig. (W) ΔT=10	(Δ) 1.310 r.p.m. Potencia Frig. (W) ΔT=15	(Δ) 1.310 r.p.m. Caudal m³/h	(Δ) 1.310 r.p.m. dB (A) 10m	(Y) 1.050 r.p.m. Potencia Frig. (W) ΔT=10	(Y) 1.050 r.p.m. Potencia Frig. (W) ΔT=15	(Y) 1.050 r.p.m. Caudal m³/h	(Y) 1.050 r.p.m. dB (A) 10m	Entrada Flujo Aire	MODELO	CÓDIGO	Precio EUROS
2	118	62.400	93.600	28.000	62	51.300	77.000	21.800	52	Vertical	**CBN 94 V**	220.201.0019	**4.990,00**
										Horizontal	**CBN 94 H**	220.201.0020	**4.945,00**
2	157	71.100	107.000	27.000		57.600	86.400	21.000		Vertical	**CBN 107 V**	220.201.0021	**5.420,00**
										Horizontal	**CBN 107 H**	220.201.0022	**5.365,00**
2	236	80.400	121.000	25.500		62.700	94.000	20.000		Vertical	**CBN 121 V**	220.201.0023	**6.285,00**
										Horizontal	**CBN 121 H**	220.201.0024	**6.285,00**
3	177	93.600	140.000	42.000	64	77.000	116.000	32.700	59	Vertical	**CBN 140 V**	220.201.0025	**6.985,00**
										Horizontal	**CBN 140 H**	220.201.0026	**6.985,00**
3	236	107.000	160.000	40.500		86.400	130.000	31.500		Vertical	**CBN 160 V**	220.201.0027	**7.730,00**
										Horizontal	**CBN 160 H**	220.201.0028	**7.665,00**
3	354	121.000	181.000	38.250		94.000	141.000	30.000		Vertical	**CBN 181 V**	220.201.0029	**8.945,00**
										Horizontal	**CBN 181 H**	220.201.0030	**8.945,00**
4	385	126.000	189.000	56.000	65	98.100	147.000	41.600	60	Vertical	**CBN 189 V**	220.201.0031	**9.440,00**
										Horizontal	**CBN 189 H**	220.201.0032	**9.440,00**
4	518	140.000	210.000	51.600		109.000	164.000	40.500		Vertical	**CBN 210 V**	220.201.0033	**10.435,00**
										Horizontal	**CBN 210 H**	220.201.0034	**10.435,00**

- Condensadores de aire con ventiladores axiales de Ø 500 y Ø 630 mm.
- Versión normal "N".
- Ventiladores helicoidales con motor de rotor externo. Trifásicos 400V/3Ph/50Hz.
- IP54. Protección por termocontacto.
- Batería: tubo de cobre y aletas corrugadas.
- Carrocería: acero galvanizado y lacado con resina poliéster en blanco RAL-9002 de gran resistencia a la corrosión. De forma cúbica clásica (Serie CB).

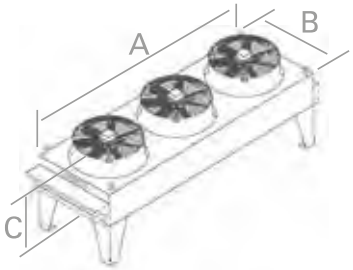

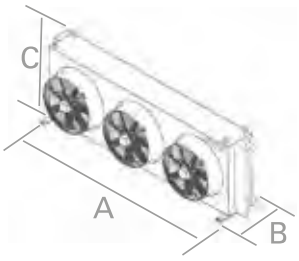

Condensadores Helicoidales Serie CBN

FRIMETAL®

Serie CBN Ø 800mm.

Nº Vent	Sup m²	(Δ) 900 r.p.m. Potencia Frig. (W) ΔT=10	(Δ) 900 r.p.m. Potencia Frig. (W) ΔT=15	(Δ) 900 r.p.m. Caudal m³/h	(Δ) 900 r.p.m. dB (A) 10m	(Y) 680 r.p.m. Potencia Frig. (W) ΔT=10	(Y) 680 r.p.m. Potencia Frig. (W) ΔT=15	(Y) 680 r.p.m. Caudal m³/h	(Y) 680 r.p.m. dB (A) 10m	Entrada Flujo Aire	MODELO	CÓDIGO	Precio EUROS
2	277	82.000	123.000	38.400	51	68.000	102.000	29.200	45	Vertical	**CBN 123 V**	220.201.0035	**6.640,00**
										Horizontal	**CBN 123 H**	220.201.0036	**6.640,00**
2	370	91.300	137.000	36.200		74.000	111.000	27.000		Vertical	**CBN 137 V**	220.201.0037	**7.295,00**
										Horizontal	**CBN 137 H**	220.201.0038	**7.295,00**
3	416	123.000	185.000	57.600	53	103.000	154.000	43.800	47	Vertical	**CBN 185 V**	220.201.0039	**9.415,00**
										Horizontal	**CBN 185 H**	220.201.0040	**9.415,00**
3	554	137.000	206.000	54.300		111.000	166.000	40.500		Vertical	**CBN 206 V**	220.201.0041	**10.400,00**
										Horizontal	**CBN 206 H**	220.201.0042	**10.400,00**
4	554	165.000	247.000	76.800	54	137.000	205.000	58.400	48	Vertical	**CBN 247 V**	220.201.0043	**11.680,00**
										Horizontal	**CBN 247 H**	220.201.0044	**11.680,00**
4	739	183.000	274.000	72.400		148.000	222.000	54.000		Vertical	**CBN 274 V**	220.201.0045	**13.140,00**
										Horizontal	**CBN 274 H**	220.201.0046	**13.140,00**
5	693	206.000	309.000	96.000	55	171.000	256.000	73.000	49	Vertical	**CBN 309 V**	220.201.0047	**14.390,00**
										Horizontal	**CBN 309 H**	220.201.0048	**14.390,00**
5	924	229.000	343.000	90.500		185.000	277.000	67.500		Vertical	**CBN 343 V**	220.201.0049	**16.010,00**
										Horizontal	**CBN 343 H**	220.201.0050	**16.010,00**
6	866	253.000	380.000	118.800	56	211.000	317.000	90.000	50	Vertical	**CBN 380 V**	220.201.0051	**17.220,00**
										Horizontal	**CBN 380 H**	220.201.0052	**17.220,00**
6	1.155	283.000	424.000	111.600		229.000	343.000	83.400		Vertical	**CBN 424 V**	220.201.0053	**19.260,00**
										Horizontal	**CBN 424 H**	220.201.0054	**19.260,00**
8	1.155	337.000	506.000	158.400	57	282.000	423.000	120.000	51	Vertical	**CBN 506 V**	220.201.0055	**22.040,00**
										Horizontal	**CBN 506 H**	220.201.0056	**22.040,00**
8	1.540	377.000	566.000	148.800		305.000	457.000	111.200		Vertical	**CBN 566 V**	220.201.0057	**24.965,00**
										Horizontal	**CBN 566 H**	220.201.0058	**24.965,00**
8	2.310	425.000	638.000	140.800		339.000	508.000	107.200		Vertical	**CBN 638 V**	220.201.0059	**30.030,00**
										Horizontal	**CBN 638 H**	220.201.0060	**30.030,00**

- Condensadores de aire con ventiladores axiales de Ø 800 mm.
- Versión normal "N".
- Ventiladores helicoidales con motor de rotor externo. Trifásicos. 400V/3Ph/50Hz.
- IP54. Protección por termocontacto.
- Batería: tubo de cobre y aletas corrugadas.
- Carrocería: acero galvanizado y lacado con resina poliéster en blanco RAL-9002 de gran resistencia a la corrosión.

Dimensiones Horizontal

Nº Vent	Ø	A	B	C
1	500	900	730	830
2		1.600		
3		2.300		
2	630	2.210	1.030	990
3		3.210		
4		4.210		
2	800	2.630	1.210	1.120
3		3.330		
4		5.030		
5		6.230		
3 + 3		4.730	2.010	1.270
4 + 4		6.230		

Medidas en mm.

Dimensiones Vertical

Nº Vent	Ø	A	B	C
1	500	900	380	750
2		1.600		
3		2.300		
2	630	2.210	470	1.060
3		3.210		
4		4.210		
2	800	2.630	670	1.250
3		3.330		
4		5.030		
5		6.230		
3 + 3		4.730	1.200	2.050
4 + 4		6.230		

Medidas en mm.

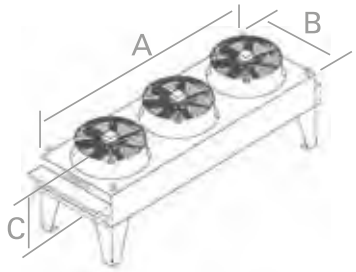

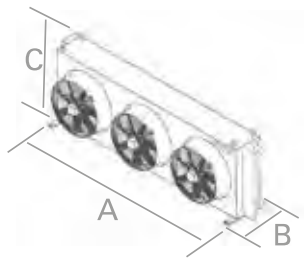

Condensadores Helicoidales Serie CBS

Serie CBS Ø 500mm.

Nº Vent	Sup m²	(Δ) 675 r.p.m. Potencia Frig. (W) ΔT=10	(Δ) 675 r.p.m. Potencia Frig. (W) ΔT=15	(Δ) 675 r.p.m. Caudal m³/h	(Δ) 675 r.p.m. dB (A) 10m	(Y) 520 r.p.m. Potencia Frig. (W) ΔT=10	(Y) 520 r.p.m. Potencia Frig. (W) ΔT=15	(Y) 520 r.p.m. Caudal m³/h	(Y) 520 r.p.m. dB (A) 10m	Entrada Flujo Aire	MODELO	CÓDIGO	Precio EUROS
1	29	8	11,9	3.030	28	6,8	8	2.660	25	Vertical	**CBS 13 V**	220.201.0061	**1.655,00**
										Horizontal	**CBS 13 H**	220.201.0062	**1.655,00**
	39	8,8	13,1	2.920		10,2	11,2	2.500		Vertical	**CBS 14 V**	220.201.0063	**1.795,00**
										Horizontal	**CBS 14 H**	220.201.0064	**1.795,00**
2	58	15,9	23,9	6.160	31	13,6	20,5	5.320	28	Vertical	**CBS 26 V**	220.201.0067	**2.750,00**
										Horizontal	**CBS 26 H**	220.201.0068	**2.750,00**
	77	17,5	26,3	5.840		15	22,4	5.000		Vertical	**CBS 29 V**	220.201.0069	**2.055,00**
										Horizontal	**CBS 29 H**	220.201.0070	**2.975,00**
3	87	23,9	35,8	9.240	33	20,5	30,7	7.980	30	Vertical	**CBS 40 V**	220.201.0073	**3.770,00**
										Horizontal	**CBS 40 H**	220.201.0074	**3.770,00**
	116	26,3	39,4	8.760		22,4	33,6	7.500		Vertical	**CBS 43 V**	220.201.0075	**4.110,00**
										Horizontal	**CBS 43 H**	220.201.0076	**4.110,00**

Serie CBS Ø 630mm.

Nº Vent	Sup m²	(Δ) 680 r.p.m. Potencia Frig. (W) ΔT=10	(Δ) 680 r.p.m. Potencia Frig. (W) ΔT=15	(Δ) 680 r.p.m. Caudal m³/h	(Δ) 680 r.p.m. dB (A) 10m	(Y) 550 r.p.m. Potencia Frig. (W) ΔT=10	(Y) 550 r.p.m. Potencia Frig. (W) ΔT=15	(Y) 550 r.p.m. Caudal m³/h	(Y) 550 r.p.m. dB (A) 10m	Entrada Flujo Aire	MODELO	CÓDIGO	Precio EUROS
2	118	41,7	62,5	18.000	45	33,4	50,0	13.820	39	Vertical	**CBS 51 V**	220.201.0079	**2.975,00**
										Horizontal	**CBS 51 H**	220.201.0080	**4.990,00**
2	157	47,1	70,7	17.100		36,6	54,9	12.900		Vertical	**CBS 58 V**	220.201.0081	**5.420,00**
										Horizontal	**CBS 58 H**	220.201.0082	**5.420,00**
2	236	49,7	74,6	15.700		37,1	55,6	11.620		Vertical	**CBS 61 V**	220.201.0083	**6.285,00**
										Horizontal	**CBS 61 H**	220.201.0084	**6.285,00**
3	177	62,5	93,8	27.000	47	50,0	75,0	20.730	41	Vertical	**CBS 77 V**	220.201.0085	**6.985,00**
										Horizontal	**CBS 77 H**	220.201.0086	**6.985,00**
3	236	70,7	106	25.650		54,9	82,3	19.350		Vertical	**CBS 86 V**	220.201.0087	**4.770,00**
										Horizontal	**CBS 86 H**	220.201.0088	**7.730,00**
3	354	74,6	112	23.550		55,6	83,4	17.430		Vertical	**CBS 92 V**	220.201.0089	**8.945,00**
										Horizontal	**CBS 92 H**	220.201.0090	**8.945,00**
4	385	82,4	124	33.100	48	65,1	97,7	24.700	42	Vertical	**CBS 104 V**	220.201.0091	**9.440,00**
										Horizontal	**CBS 104 H**	220.201.0092	**9.440,00**
4	513	90,8	136	30.900		69,4	104	22.850		Vertical	**CBS 113 V**	220.201.0093	**10.435,00**
										Horizontal	**CBS 113 H**	220.201.0094	**10.435,00**

- Condensadores de aire con ventiladores axiales de Ø 500 y Ø 630 mm.
- Versión silenciosa "S". Ventiladores de menor velocidad. Zonas residenciales.
- Ventiladores helicoidales con motor de rotor externo. Trifásicos. 400V/3Ph/50Hz.
- IP54. Protección por termocontacto.
- Batería: tubo de cobre y aletas corrugadas.
- Carrocería: acero galvanizado y lacado con resina poliéster en blanco RAL-9002 de gran resistencia a la corrosión.

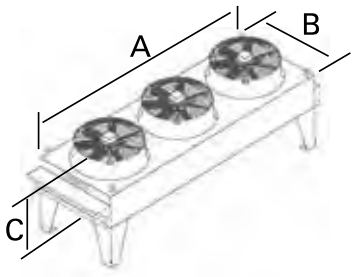

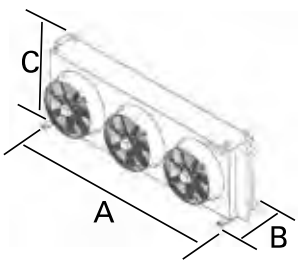

Condensadores Helicoidales Serie CBS

Serie CBS Ø 800mm.

Nº Vent	Sup m²	(Δ) 450 r.p.m. Potencia Frig. (W) ΔT=10	(Δ) 450 r.p.m. Potencia Frig. (W) ΔT=15	(Δ) 450 r.p.m. Caudal m³/h	(Δ) 450 r.p.m. dB (A) 10m	(Y) 350 r.p.m. Potencia Frig. (W) ΔT=10	(Y) 350 r.p.m. Potencia Frig. (W) ΔT=15	(Y) 350 r.p.m. Caudal m³/h	(Y) 350 r.p.m. dB (A) 10m	Entrada Flujo Aire	MODELO	CÓDIGO	Precio EUROS
2	277	45,0	67	15.890	39	34,7	52	11.780	33	Vertical	**CBS 73 V**	220.201.0095	**6.640,00**
										Horizontal	**CBS 73 H**	220.201.0096	**6.640,00**
2	370	47,8	72	14.700		36,1	54	10.930		Vertical	**CBS 78 V**	220.201.0097	**7.295,00**
										Horizontal	**CBS 78 H**	220.201.0098	**7.295,00**
3	416	67,4	101	23.835	41	52,0	78	17.670	35	Vertical	**CBS 110 V**	220.201.0099	**9.415,00**
										Horizontal	**CBS 110 H**	220.201.0100	**9.415,00**
3	554	71,6	107	22.050		54,2	81	16.395		Vertical	**CBS 117 V**	220.201.0101	**10.400,00**
										Horizontal	**CBS 117 H**	220.201.0102	**10.400,00**
4	554	89,9	135	31.780	42	69,3	104	23.560	36	Vertical	**CBS 146 V**	220.201.0103	**11.680,00**
										Horizontal	**CBS 146 H**	220.201.0104	**11.680,00**
4	739	95,5	143	29.400		72,2	108	21.860		Vertical	**CBS 156 V**	220.201.0105	**13.140,00**
										Horizontal	**CBS 156 H**	220.201.0106	**13.140,00**
5	693	112	169	39.725	43	86,6	130	29.450	37	Vertical	**CBS 183 V**	220.201.0107	**14.390,00**
										Horizontal	**CBS 183 H**	220.201.0108	**14.390,00**
5	924	119	179	36.750		90,3	135	27.325		Vertical	**CBS 195 V**	220.201.0109	**16.010,00**
										Horizontal	**CBS 195 H**	220.201.0110	**16.010,00**
6	866	138	207	48.660	44	106	159	36.060	38	Vertical	**CBS 226 V**	220.201.0111	**17.220,00**
										Horizontal	**CBS 226 H**	220.201.0112	**17.220,00**
6	1.155	147	220	45.150		111	166	33.540		Vertical	**CBS 243 V**	220.201.0113	**19.260,00**
										Horizontal	**CBS 243 H**	220.201.0114	**19.260,00**
8	1.155	184	276	64.880	45	142	213	48.080	39	Vertical	**CBS 301 V**	220.201.0115	**22.040,00**
										Horizontal	**CBS 301 H**	220.201.0116	**22.040,00**
8	1.540	196	294	60.200		148	222	44.720		Vertical	**CBS 324 V**	220.201.0117	**24.965,00**
										Horizontal	**CBS 324 H**	220.201.0118	**24.965,00**

Dimensiones Horizontal

Nº Vent	Ø	A	B	C
1	500	900	730	830
2		1.600		
3		2.300		
2	630	2.210	1.030	990
3		3.210		
4		4.210		
2	800	2.630	1.210	1.120
3		3.330		
4		5.030		
5		6.230		
3 + 3		4.730	2.010	1.270
4 + 4		6.230		

Medidas en mm.

Dimensiones Vertical

Nº Vent	Ø	A	B	C
1	500	900	380	750
2		1.600		
3		2.300		
2	630	2.210	470	1.060
3		3.210		
4		4.210		
2	800	2.630	670	1.250
3		3.330		
4		5.030		
5		6.230		
3 + 3		4.730	1.200	2.050
4 + 4		6.230		

Medidas en mm.

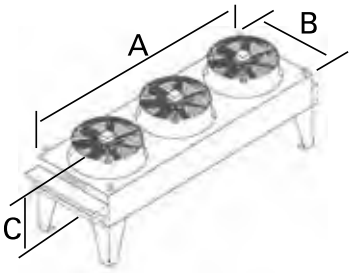

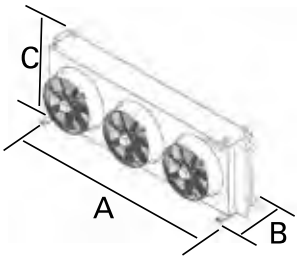

Condensadores Helicoidales Serie VCN

Serie VCN Ø 800mm.

Nº Vent	Sup m²	(Δ) 900 r.p.m. Potencia Frig. (W) ΔT=10	(Δ) 900 r.p.m. Potencia Frig. (W) ΔT=15	(Δ) 900 r.p.m. Caudal m³/h	(Δ) 900 r.p.m. dB (A) 10m	(Y) 680 r.p.m. Potencia Frig. (W) ΔT=10	(Y) 680 r.p.m. Potencia Frig. (W) ΔT=15	(Y) 680 r.p.m. Caudal m³/h	(Y) 680 r.p.m. dB (A) 10m	MODELO	CÓDIGO	Precio EUROS
2	370	103.000	154.000	43.600	51	84.700	127.000	33.400	45	**VCN 154**	220.201.0119	**7.655,00**
2	443	115.000	172.000	42.000		92.700	139.000	32.000		**VCN 172**	220.201.0120	**8.590,00**
3	554	154.000	231.000	65.400	53	127.000	191.000	50.100	47	**VCN 231**	220.201.0121	**10.935,00**
3	739	172.000	258.000	63.000		139.000	209.000	48.000		**VCN 258**	220.201.0122	**12.380,00**
4	739	205.000	308.000	87.200	54	169.000	254.000	66.800	48	**VCN 307**	220.201.0123	**14.090,00**
4	486	229.000	344.000	84.000		185.000	278.000	64.000		**VCN 344**	220.201.0124	**15.795,00**
5	924	257.000	385.000	109.000	55	212.000	318.000	83.500	49	**VCN 385**	220.201.0125	**17.085,00**
5	1.232	287.000	430.000	105.000		232.000	348.000	80.000		**VCN 430**	220.201.0126	**19.405,00**
6	1.109	307.000	461.000	130.800	56	254.000	381.000	100.200	50	**VCN 461**	220.201.0127	**20.070,00**
6	1.478	343.000	515.000	126.000		279.000	418.000	96.000		**VCN 515**	220.201.0128	**22.830,00**

Serie VCN (D) Ø 800mm.

Nº Vent	Sup m²	(Δ) 900 r.p.m. Potencia Frig. (W) ΔT=10	(Δ) 900 r.p.m. Potencia Frig. (W) ΔT=15	(Δ) 900 r.p.m. Caudal m³/h	(Δ) 900 r.p.m. dB (A) 10m	(Y) 680 r.p.m. Potencia Frig. (W) ΔT=10	(Y) 680 r.p.m. Potencia Frig. (W) ΔT=15	(Y) 680 r.p.m. Caudal m³/h	(Y) 680 r.p.m. dB (A) 10m	MODELO	CÓDIGO	Precio EUROS
2+2	616	184.000	276.000	80.800	54	153.000	229.000	62.000	48	**VCN 276**	220.201.0129	**13.645,00**
2+2	821	205.000	308.000	77.200		168.000	252.000	59.200		**VCN 308**	220.201.0130	**15.150,00**
3+3	924	275.000	413.000	121.200	56	229.000	343.000	93.000	50	**VCN 413**	220.201.0131	**19.170,00**
3+3	1.232	309.000	463.000	115.800		251.000	377.000	88.800		**VCN 463**	220.201.0132	**21.575,00**
4+4	1.232	367.000	551.000	161.600	57	305.000	458.000	124.000	51	**VCN 551**	220.201.0133	**25.785,00**
4+4	1.643	411.000	617.000	154.400		335.000	503.000	118.400		**VCN 617**	220.201.0134	**28.245,00**
5+5	1.540	459.000	689.000	202.000	58	381.000	572.000	155.000	52	**VCN 689**	220.201.0135	**31.300,00**
5+5	2.053	514.000	771.000	193.000		419.000	629.000	148.000		**VCN 771**	220.201.0136	**34.925,00**
6+6	1.848	551.000	827.000	242.400	59	457.000	686.000	186.000	53	**VCN 827**	220.201.0137	**36.785,00**
6+6	2.464	617.000	925.000	231.600		503.000	755.000	177.600		**VCN 925**	220.201.0138	**41.070,00**

Dimensiones Serie VC

Nº Vent	Ø	A	B	C
2	800	2.210	1.200	1.295
3		3.210		
4		4.210		
5		5.210		
6		6.210		

Medidas en mm.

Dimensiones Serie VC (D)

Nº Vent	Ø	A	B	C
2	800	2.250	2.300	1.875
3		3.250		
4		4.250		
5		5.250		
6		6.250		

Medidas en mm.

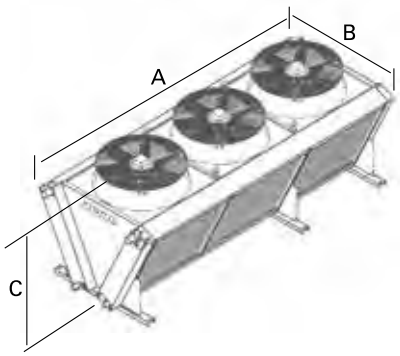

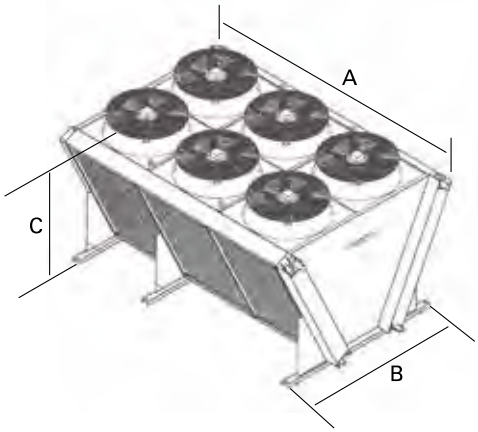

Condensadores Helicoidales Serie VCS

Serie VCS (D) Ø 800mm.

Nº Vent	Sup m²	(Δ) 450 r.p.m.				(Y) 350 r.p.m.				MODELO	CÓDIGO	Precio EUROS
		Potencia Frig. (W)		Caudal m³/h	dB (A) 10m	Potencia Frig. (W)		Caudal m³/h	dB (A) 10m			
		ΔT=10	ΔT=15			ΔT=10	ΔT=15					
2+2	616	95,7	144	33400	42	73,6	110	24700	36	**VCS 162**	220.201.0139	**13.645,00**
2+2	821	102	153	31200		76,7	115	23200		**VCS 174**	220.201.0140	**15.150,00**
3+3	924	144	215	50100	44	110	166	37050	38	**VCS 244**	220.201.0141	**19.170,00**
3+3	1232	153	230	46800		115	173	34800		**VCS 262**	220.201.0142	**21.575,00**
4+4	1232	191	287	66800	45	147	221	49400	39	**VCS 325**	220.201.0143	**25.785,00**
4+4	1643	204	306	62400		153	230	46400		**VCS 349**	220.201.0144	**28.245,00**
5+5	1540	239	359	83500	46	184	276	61750	40	**VCS 406**	220.201.0145	**31.300,00**
5+5	2053	255	383	78000		192	288	58000		**VCS 436**	220.201.0146	**34.925,00**
6+6	1848	287	431	100200	47	221	331	74100	41	**VCS 487**	220.201.0147	**36.785,00**
6+6	2464	306	459	93600		230	345	69600		**VCS 523**	220.201.0148	**41.070,00**

Serie VCS Ø 800mm.

Nº Vent	Sup m²	(Δ) 450 r.p.m.				(Y) 350 r.p.m.				MODELO	CÓDIGO	Precio EUROS
		Potencia Frig. (W)		Caudal m³/h	dB (A) 10m	Potencia Frig. (W)		Caudal m³/h	dB (A) 10m			
		ΔT=10	ΔT=15			ΔT=10	ΔT=15					
2	370	53,1	80	18000	39	40,6	61	13300	36	**VCS 89**	220.201.0149	**7.655,00**
2	493	56,6	85	17000		42,5	64	12600		**VCS 95**	220.201.0150	**8.590,00**
3	554	79,7	120	27000	41	61	91	19950	38	**VCS 134**	220.201.0151	**10.935,00**
3	739	85	127	25500		63,7	96	18900		**VCS 143**	220.201.0152	**12.380,00**
4	739	106	159	36000	42	81,3	122	26600	39	**VCS 178**	220.201.0153	**14.090,00**
4	986	113	170	34000		84,9	127	25200		**VCS 191**	220.201.0154	**15.795,00**
5	924	133	199	45000	43	102	152	33250	40	**VCS 223**	220.201.0155	**17.085,00**
5	1232	142	212	42500		106	159	31500		**VCS 239**	220.201.0156	**19.405,00**
6	1109	159	239	54000	44	122	183	39900	41	**VCS 267**	220.201.0157	**20.070,00**
6	1478	170	255	51000		127	191	37800		**VCS 286**	220.201.0158	**22.830,00**

Dimensiones Serie VC

Nº Vent	Ø	A	B	C
2	800	2.210	1.200	1.295
3		3.210		
4		4.210		
5		5.210		
6		6.210		

Medidas en mm.

Dimensiones Serie VC (D)

Nº Vent	Ø	A	B	C
2	800	2.250	2.300	1.875
3		3.250		
4		4.250		
5		5.250		
6		6.250		

Medidas en mm.

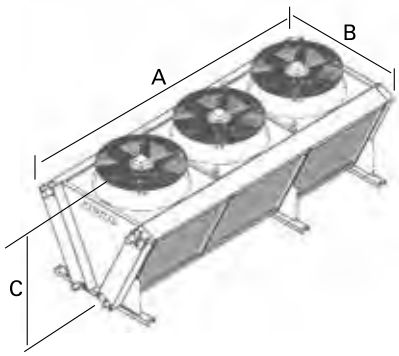

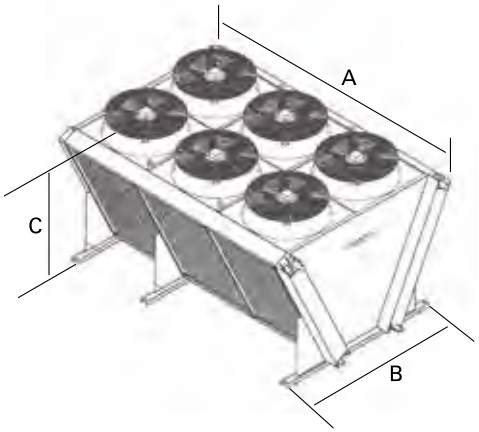

Condensadores Centrífugos

KOBOL

Características:

- La gama de condensadores centrífugos KOBOL están diseñados para su uso tanto en interiores como exterior en todas las aplicaciones.
- Desde 9,7 hasta 505 kW de potencia y una amplia gama de niveles de presión.
- Refrigeración y Aire Acondicionado especialmente en bancadas MULTICIRCUITOS.
- Material: tubo de cobre y separación de aletas 2,12 mm. Carcasa en acero galvanizado.
- Cada ventilador dispone de su propia "zona" de ventilación para mayor optimización del aire y facilitar su regulación.
- Opción: pintura epoxi.

Serie GPC/GMC

Motoventiladores de transmisión directa doble entrada con protección IP-44 Clase B

MODELO	Conexiones	Tensión V	CV	Int (A)
GPC-52	1.400 r.p.m	220V/1Ph	1/2	3,5
GPC-82 a GMC-44	900 r.p.m	220-380V/3Ph	11/2	7/4

Serie GPC/GMC

Motoventiladores de transmisión directa doble entrada con protección IP-44 Clase B

MODELO	Velocidad notor	Tensión V	Potencia útil W	Int (A)
GSC-21.. a GSC-71..	1500 r.p.m	220/380/3/50	1.100	4,7/2,7
GSC-23.. a GSC-73..			2.200	8,8/5,1
GSC-25.. a GSC-75..			4.000	15,8/9,1
GSC-27.. a GSC-77..			5.500	20,6/11,9

Posibilidad de orientación en salida de aire. Consultar.

Condensadores Centrífugos Serie GPC

KOBOL

CONDENSADORES CENTRÍFUGOS DE TRANSMISIÓN DIRECTA SIN PINTAR

Potencia Frig. (W)		Presión Disponible Pa	Sup. (m^2)	Ventilador		Caudal m^3/h	Entrada Flujo Aire	MODELO	CÓDIGO	Precio EUROS
ΔT=10	ΔT=15			Nº	Mod.					
6.483	9.724	0	46,8	1	54	2800	H	**GPC-52**	221.250.0001	**1.003,00**
6.254	9.381	50				2625				
5.873	8.809	100				2375	V	**GPC-52**	221.250.0002	**1.100,80**
5.415	8.122	150				2100				
12.736	19.105	0	31,2	1	57	7100	H	**GPC-82**	221.250.0003	**1.552,60**
12.279	18.418	50				6650				
11.974	17.961	100				6300	V	**GPC-82**	221.250.0004	**1.693,40**
11.364	17.046	150				5750				
15.864	23.796	0	46,8	1	57	6600	H	**GPC-92**	221.250.0005	**1.725,00**
15.329	22.994	50				6250				
14.567	21.851	100				5750	V	**GPC-92**	221.250.0006	**1.865,20**
13.728	20.592	150				5250				
25.092	37.638	0	62,4	2	59	14200	H	**GPC-152**	221.250.0007	**2.832,60**
24.253	36.379	50				13300				
23.566	35.350	100				12600	V	**GPC-152**	221.250.0008	**2.973,40**
22.422	33.634	150				11500				
31.498	47.247	0	93,5	2	59	13200	H	**GPC-162**	221.250.0009	**3.210,40**
31.687	47.530	50				12500				
28.905	43.358	100				11500	V	**GPC-162**	221.250.0010	**3.351,20**
27.304	40.956	150				10500				
46.675	70.013	0	140,3	3	61	19800	H	**GPC-192**	221.250.0011	**4.500,80**
44.768	67.153	50				18600				
42.480	63.721	100				17300	V	**GPC-192**	221.250.0012	**4.641,50**
39.811	59.717	150				15600				

Notas: Los precios son para baterías horizontales.

Dimensiones Batería Horizontal

MODELO	A	B	C
GPC-52	575	1.150	750
GPC-82	745		900
GPC-92	745		
GPC-152	1.345		
GPC-162	1.345		
GPC-192	1.945		

Dimensiones Batería Vertical

MODELO	A	B	C
GPC-52	575	490	1100
GPC-82	745	825	1250
GPC-92	745		
GPC-152	1.345		
GPC-162	1.345		
GPC-192	1.945		

Medidas en mm.

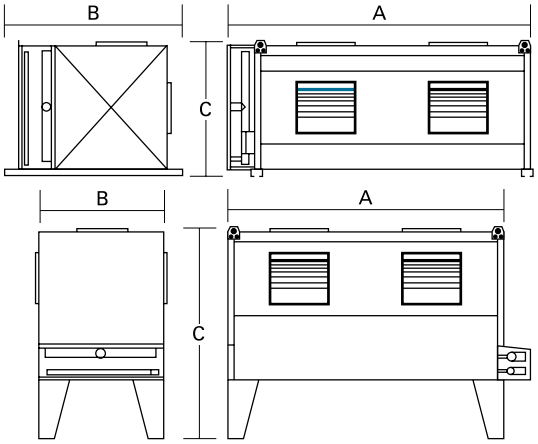

Accesorios no incluidos

Condensadores Centrífugos Serie GMC

KOBOL

CONDENSADORES CENTRÍFUGOS DE TRANSMISIÓN DIRECTA SIN PINTAR

Potencia Frig. (W)		Presión Disponible Pa	Sup. (m^2)	Ventilador		Caudal m^3/h	Entrada Flujo Aire	MODELO	CÓDIGO	Precio EUROS
ΔT=10	ΔT=15			Nº	Mod.					
37.931	56.896	0	142	2	59	16200	H	**GMC-23**	221.250.0013	**4.354,10**
36.737	55.106	50				15300				
35.613	53.419	100				14500	V	**GMC-23**	221.250.0014	**4.494,90**
33.662	50.493	150				13200				
46.034	69.051	0	214	2	59	15500	H	**GMC-24**	221.250.0015	**4.994,10**
44.166	66.250	50				14600				
41.946	62.919	100				13600	V	**GMC-24**	221.250.0016	**5.134,90**
39.895	59.843	150				12700				
56.896	85.344	0	214	3	60	24300	H	**GMC-33**	221.250.0017	**6.096,30**
55.103	82.655	50				22950				
53.436	80.154	100				21750	V	**GMC-33**	221.250.0018	**6.306,70**
50.493	75.740	150				19800				
69.069	103.604	0	321	3	60	23250	H	**GMC-34**	221.250.0019	**6.914,10**
66.249	99.374	50				21900				
62.919	94.378	100				20400	V	**GMC-34**	221.250.0020	**7.855,00**
59.842	89.764	150				19050				
75.864	113.796	0	248	4	61	32400	H	**GMC-43**	221.250.0021	**7.822,30**
73.473	110.210	50				30600				
71.247	106.871	100				29000	V	**GMC-43**	221.250.0022	**8.032,60**
67.323	100.985	150				26400				
92.092	138.138	0	408	4	61	31000	H	**GMC-44**	221.250.0023	**8.860,80**
88.333	132.499	50				29200				
83.891	125.836	100				27200	V	**GMC-44**	221.250.0024	**10.094,00**
79.790	119.685	150				25400				

Notas: Los precios son para baterías horizontales.

Dimensiones Batería Horizontal

MODELO	A	B	C
GMC-23	2.040	1.120	845
GMC-24	2.040		
GMC-33	2.940		
GMC-34	2.940		
GMC-43	3.840		
GMC-44	3.840		

Dimensiones Batería Vertical

MODELO	A	B	C
GMC-23	2.040	845	1.400
GMC-24	2.040		
GMC-33	2.940		
GMC-34	2.940		
GMC-43	3.840		
GMC-44	3.840		

Medidas en mm.

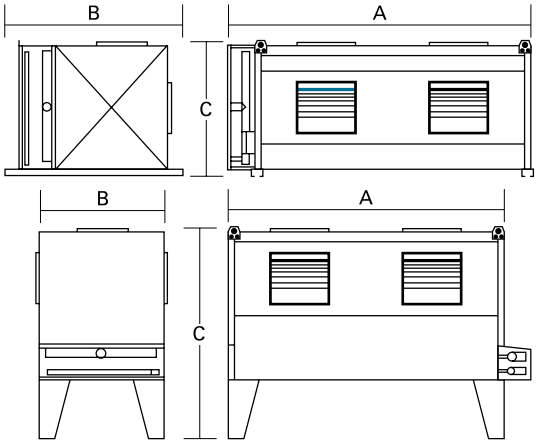

Accesorios no incluidos

Evaporadores Multitubulares de agua Serie DXS/D/T/Q

Evaporadores Multitubulares

Pot. Frigorífica (Kw)	Nº Circuitos	Caudal nominal (m3/h)	Caudal max. (m3/h)	Dimensiones (mm)		ΔP (Bar)	MODELO	CÓDIGO	Precio EUROS
				Diámetro	Largo				
19	1	4	6,3	140	887	0,16	**DXS 18**	240.203.0001	**2.341,00**
28	1	6	8	140	1037	0,29	**DXS 28**	240.203.0002	**2.567,00**
35	1	6	10	140	1257	0,27	**DXS 35**	240.203.0003	**2.698,00**
47	1	8	11,4	140	1407	0,41	**DXS 47**	240.203.0004	**2.803,00**
56	1	9,6	12	168	1281	0,35	**DXS 56**	240.203.0005	**3.446,00**
65	1	11,4	14,5	168	1431	0,39	**DXS 65**	240.203.0006	**3.564,00**
80	1	13,8	18	168	1631	0,42	**DXS 80**	240.203.0007	**3.766,00**
95	1	16,4	21	168	1781	0,46	**DXS 95**	240.203.0008	**3.912,00**
120	1	20,6	25	194	1815	0,29	**DXS 120**	240.203.0009	**4.372,00**
135	1	23,2	28	194	2115	0,44	**DXS 135**	240.203.0010	**5.132,00**
160	1	27,4	31	219	1820	0,35	**DXS 160R**	240.203.0011	**5.279,00**
165	1	28,3	30	194	2315	0,5	**DXS 165**	240.203.0012	**5.286,00**
200	1	34,2	41	219	2320	0,38	**DXS 200**	240.203.0013	**6.374,00**
200	2	34,2	41	219	2320	0,38	**DXD 200**	240.203.0014	**6.390,00**
210	1	36	51	219	1820	0,25	**DXS 210R**	240.203.0015	**7.549,00**
210	2	36	51	219	1820	0,25	**DXD210R**	240.203.0016	**7.865,00**
235	1	40,2	52,6	273	1850	0,3	**DXS 235R**	240.203.0017	**7.823,00**
235	2	40,2	52,6	273	1850	0,3	**DXD235R**	240.203.0018	**8.001,00**
240	1	41,1	43	219	2620	0,5	**DXS 240**	240.203.0019	**7.103,00**
240	2	41,1	43	219	2620	0,5	**DXD 240**	240.203.0020	**7.096,00**
275	2	47,1	61,6	273	1850	0,36	**DXD275R**	240.203.0021	**8.816,00**
300	2	51,4	65	273	2654	0,48	**DXD 300**	240.203.0022	**9.038,00**
345	2	59,1	68	273	2654	0,42	**DXD 345**	240.203.0023	**9.383,00**
385	2	66	70	273	2654	0,38	**DXD 385**	240.203.0024	**10.263,00**
390	2	66,8	75	324	2180	0,4	**DXD390R**	240.203.0025	**Consultar**

- Serie DryPlus-3 evaporadores multitubulares.
- Generación de intercambiadores líderes en aplicaciones de acondicionamiento y refrigeración.
- De 1 a 4 circuitos frigoríficos independientes.
- 3 diferentes distancias de separadores según diversos caudales de funcionamiento.
- 3 diferentes colocaciones de las conexiones de agua. R-407C. Versiones en acero inoxidable.
- Cada evaporador sometido a prueba a presión lado refrigerante y lado agua, prueba a presión diferencial de cada circuito refrigerante, prueba de hermeticidad con detector de fugas de helio. Después de las pruebas se seca el circuito frigorífico.
- Tubos estudiados para asegurar arrastre de aceites más viscosos.
- Gama diseñada para operar como éstandar en bomba de calor.
- Soportes del evaporador por separado.Para otras necesidades, temperaturas y gases, CONSULTAR.

Patas soldadas (2) de soporte evaporadores multitubulares

MODELO	CÓDIGO	Precio EUROS
DX18 -DXS95	292.203.0001	**205,00**
DX120 - DX200	292.203.0002	**Consultar**
DX200 - DX240 /DXS160R	292.203.0003	**219,00**
DX300 - DX570 / DX210R -DX480R	292.203.0004	**428,00**

R efrigerante	R407 C
Entrada Tª Agua	+ 12 °C
Salida Tª Agua	+ 7 °C
Factor Resistencia	0,000043 m2K/W
Tª Evaporación	+ 2,75 °C
Tª Condensación	+ 45,26 °C
Recalentamiento	5 K

Bridas (2) de soporte evaporadores multitubulares

Ø (mm)	MODELO	CÓDIGO	Precio EUROS
140	**DX 18-28, 35-47**	292.203.0005	**248,00**
168	**DX 56-65, 80-95**	292.203.0006	**Consultar**
194	**DX 120-135-165**	292.203.0007	
219	**DX 200-240-160R**	292.203.0008	
273	**DX 300-345-385-210R-235R-275R**	292.203.0009	
324	**DX 450-505-570-390R-420R-480R**	292.203.0010	

Condensadores Multitubulares de agua dulce. Serie CXP

Condensadores Multitubulares- Estandar

Pot. Frigorífica (Kw)	Nº Circuitos	Caudal nominal (m3/h)	Caudal max. (m3/h)	Dimensiones (mm)		ΔP (Bar)	MODELO	CÓDIGO	Precio EUROS
				Diámetro	Largo				
8	4	1,6	2	114	569	0,27	**CXP 111-XXS-4P**	241.203.0001	**1.048,00**
13	4	2,7	3	114	569	0,38	**CXP 112-XXS-4P**	241.203.0002	**1.304,00**
17	4	3,4	4	114	569	0,37	**CXP 113-XXS-4P**	241.203.0003	**1.624,00**
19	2	3,7	4,45	114	973	0,24	**CXP 111-XS-2P**	241.203.0004	**1.783,00**
25	2	4,4	6,7	114	973	0,16	**CXP 112-XS-2P**	241.203.0005	**1.889,00**
32	2	5,4	8,9	114	973	0,15	**CXP 113-XS-2P**	241.203.0006	**1.996,00**
42	2	7	11	141	981	0,14	**CXP 142-XS-2P**	241.203.0007	**2.317,00**
52	2	9,2	13,2	141	981	0,17	**CXP 143-XS-2P**	241.203.0008	**2.412,00**
60	2	10,5	15,5	141	981	0,17	**CXP 144-XS-2P**	241.203.0009	**2.519,00**
67	2	10,5	11,2	141	1381	0,38	**CXP 142-S-2P**	241.203.0010	**2.722,00**
75	2	12	13,4	141	1381	0,36	**CXP 143-S-2P**	241.203.0011	**2.900,00**
85	2	14,5	15,7	141	1381	0,39	**CXP 144-S-2P**	241.203.0012	**3.065,00**
105	2	17	17,9	168	1396	0,4	**CXP 161-S-2P**	241.203.0013	**3.589,00**
115	2	19	20,1	168	1396	0,4	**CXP 162-S-2P**	241.203.0014	**3.683,00**
125	2	21,5	22,4	168	1396	0,41	**CXP 163-S-2P**	241.203.0015	**3.837,00**
166	1	28,6	35,7	168	1906	0,21	**CXP 161-M-1P**	241.203.0016	**3.980,00**
185	1	32	40	168	1906	0,22	**CXP 162-M-1P**	241.203.0017	**4.122,00**
205	1	35	44,8	168	1906	0,23	**CXP 163-M-1P**	241.203.0018	**4.253,00**

- Los condensadores se entregan sin válvulas manuales ni de seguridad. Solicitarlas aparte.
- Condensadores con carcasa de acero y tubos en cobre.
- Soportes del condensador por separado.
- Para otras necesidades, temperaturas y gases, consultar.

Patas soldadas(2) de soporte evaporadores multitubulares

MODELO	CÓDIGO	Precio EUROS
CXP - CXPM 142-144	292.203.0011	**231,00**
CXP - CXPM 161-163	292.203.0012	**294,00**

Resto de modelos disponibles, CONSULTAR.

Tipo de Refrigerante	R404 A
Tª entrada Agua	+ 30 °C
Tª entrada ref	+ 85 °C
Factor Resistencia	0,000043 m2K/W
Tª Condensación	+ 40 °C
Subenfriamiento	3 K
Caída presión agua	Max 50 kPa

Brida(unidad) de soporte evaporadores multitubulares

MODELO	CÓDIGO	Precio EUROS
CXP - CXPM de 142-163	292.203.0013	**Consultar**

Conexiones de agua a 2 pasos | **Conexiones de agua a 4 pasos**

Agua de Torre

Agua de Red

Condensadores Multitubulares Marinos. Serie CXPM

Condensadores Multitubulares Alfa Laval - Marinos

Pot. Frigorífica (Kw)	Nº Circuitos	Caudal nominal (m3/h)	Caudal max. (m3/h)	Dimensiones (mm)		ΔP (Bar)	MODELO
				Diámetro	Largo		
17	2	3,6	3,6	114	969	0,22	**CXPM111-XS-2P**
25	2	5,2	5,5	114	969	0,25	**CXPM 112-XS-2P**
34	2	7,2	7,2	114	969	0,25	**CXPM113-XS-2P**
43	2	9,1	9,1	141	977	0,23	**CXPM 142-XS-2P**
51	2	10,7	10,7	141	977	0,23	**CXPM143-XS-2P**
60	2	12,7	12,7	141	977	0,24	**CXPM 144-XS-2P**
59	2	9,3	9,3	141	1377	0,3	**CXPM142-S-2P**
68	2	11,1	11,1	141	1377	0,31	**CXPM 143-S-2P**
80	2	12,8	12,8	141	1377	0,31	**CXPM144-S-2P**
92	2	14,7	14,7	168	1392	0,3	**CXPM 161-S-2P**
104	2	16,7	16,7	168	1392	0,31	**CXPM162-S-2P**
115	2	18,1	18,1	168	1392	0,3	**CXPM 163-S-2P**
153	1	29,5	29,5	168	1892	0,21	**CXPM161-M-1P**
172	1	33,1	33,1	168	1892	0,23	**CXPM 162-M-1P**
193	1	37,1	37,1	168	1892	0,25	**CXPM 163-M-1P**

- Condensadores con carcasa en acero y tubos en CuNi
- Los condensadores se entregan sin válvulas manuales ni de seguridad. Solicitarlas aparte.
- Soportes del condensador por separado.
- Para otras necesidades, temperaturas y gases, consultar.

Refrigerante	R404 A
Temp. entrada agua mar	+ 30 °C
Temp. entrada ref.	+ 85 °C
Factor ensuciamiento	0,000043 m2K/W
Temp. condensación	+ 40 °C
Subenfriamiento	3 K
Perdida carga agua mar	Max 50 kPa

Condensadores Multitubulares Serie K

Condensador Multitubular de Agua Horizontal K, Version Estándar

Pot. Frigorífica (Kw)		Caudal Nominal (m3/h)	DP bar	Nº Pasos	Caudal Agua			MODELO	CÓDIGO	Precio EUROS
DT=15ºC	DT=10ºC				Ø (mm)	Longitud (mm)	Distancia entre Fijaciones (mm)			
8	5,3	1,37	0,11	2	108	602	400	**K033N**	241.100.0004	**674,00**
6,9	4,6	0,68	0,22	4						
15,3	10,2	2,74	0,11	2				**K073H**	241.100.0016	**862,00**
13,2	8,8	1,37	0,22	4						
21,4	14,3	2,74	0,15	2		852		**K123H**	241.100.0005	**981,00**
17,2	11,5	1,37	0,28	4						
31,1	24,1	6,41	0,33	2	159	863		**K203H**	241.100.0011	**1.425,00**
30,8	20,5	3,2	0,64	4						
51,1	34,1	8,56	0,33	2				**K283H**	241.100.0018	**1.779,00**
43,6	29,1	4,28	0,64	4						
77,7	51,8	10,71	0,4	2		1.113	740	**K373H**	241.100.0006	**2.053,00**
63,5	42,3	5,35	0,78	4						
124,8	83,2	18,32	0,3	2	216	1.176		**K573H**	241.100.0010	**2.872,00**
100,2	66,8	8,33	0,59	4						
157,1	104,7	23,32	0,3	2				**K813H**	190.111.0390	**3.783,00**
131,1	87,4	11,66	0,58	4						

Condensador Multitubular de Agua Horizontal K..B, Versión Agua Marina

Pot. Frigorífica (Kw)		Caudal Nominal (m3/h)	DP bar	Nº Pasos	Caudal Agua			MODELO	CÓDIGO	Precio EUROS
DT=15ºC	DT=10ºC				Ø (mm)	Longitud (mm)	Distancia entre Fijaciones (mm)			
13,2	8,9	2,74	0,11	2	108	631	400	**K073HB**	241.100.0002	**1.283,00**
11,5	7,7	1,37	0,22	4						
18,6	12,3	2,74	0,15	2				**K123HB**	241.100.0003	**1.951,00**
15	10	1,37	0,28	4						
31,4	21,1	6,41	0,33	2	159	890		**K203HB**	241.100.0012	**2.141,00**
27,1	18,2	3,2	0,64	4						
44,7	29,7	8,56	0,33	2				**K283HB**	241.100.0008	**2.614,00**
37,9	25,5	4,28	0,64	4						
67,1	45,6	10,71	0,4	2		1.140	740	**K373HB**	241.100.0013	**2.706,00**
55	37,3	5,35	0,78	4						
107,3	71,6	18,32	0,3	2	216	1.218		**K573HB**	241.100.0014	**4.356,00**
86,2	57,5	8,33	0,59	4						
130,7	87,7	23,32	0,3	2				**K813HB**	241.100.0015	**5.260,00**
110,1	74	11,66	0,58	4						

- Potencia indicada con las condiciones: T° entrada de agua de + 20ºC. Tº de descarga de +90 °C.
- Conexiones de la válvula de seguridad: 3/8 NPT Hembra y Macho 1 1/4 -12UNF.
- Modelos H: soporte por separado, Modelos HB: soporte incluido.

Condensadores Multitubulares Serie K

Características Técnicas Condensador Multitubular Horizontal de Agua «K»

Tipo Condensador	Conexiones					Peso condensador Standard / Agua de Mar (Kg)	Volumen (dm^3)	
	Refrigerante		Agua				Refrigerante	Agua
	Entrada	Salida	Circuitos	Entrada	Salida			
K033 N/B	1/2	3/8	2	2 x G 1/2	G 3/4	9 / 10	3,8	0,4
			4	G 1/2	G 1/2			
K073 H/B			2	2 x G 1/2	G 3/4	10,5 / 11,5	3,4	0,7
			4	G 1/2	G 1/2			
K123 H/B	5/8	1/2	2	2 x G 1/2	G 3/4	14 / 17	5,1	0,9
			4	G 1/2	G 1/2			
K203 H/B		5/8	2	2 x G 3/4	G 1/2	26 / 30	11,8	1,8
			4	G 3/4	G 3/4			
K283 H/B	7/8	7/8	2	2 x G 3/4	G 1/2	27 / 31	11,3	2,1
			4	G 3/4	G 3/4			
K373 H/B	1 1/8		2	2 x G 3/4	G 1/2	35 / 40	14,5	3,1
			4	G 3/4	G 3/4			
K573 H/B	1 3/8	1 1/8	2	G 2	G2	58 / 65	29,4	5,8
			4	G 11/4	G 11/4			
K813 H/B			2	G 2	G2	63 / 69	27,7	7,0
			4	G 11/4	G 11/4			

- Condensador de agua para sistemas de refrigeración y aire acondicionado.
- Temperatura de aplicación –10 / + 120 °C.
- Presión de funcionamiento: 33 bares (gas), 10 bares (agua), marcado CE.
- Fabricado en carcasa de acero con tubos de cobre (tubos de cupro níquel para la versión de agua de mar)
- Conexión para visor y válvula de seguridad.
- Conexiones laterales hembra para refrigerante (Rotalock).

Condensadores Horizontales y Verticales para Agua Dulce / Condensadores Contracorriente

Condensadores Horizontales para Agua Dulce

Potencia (W) (1) ΔT=20ºC	Caudal m³/h	Dimensiones (mm)			Conexión		MODELO	CÓDIGO	Precio EUROS
		Alto	Ancho	Profundo	Entrada Gas	Salida Líquido			
1.350	0,12	163	360	140	3/8"	3/8"	**CDH1350**	241.250.0001	**316,00**
1.840	0,16	227	376	140	3/8"	3/8"	**CDH1800**	241.250.0002	**422,00**
2.600	0,22	227	376	140	3/8"	3/8"	**CDH2600**	241.250.0003	**456,00**
4.160	0,24	293	437	168	1/2"	3/8"	**CDH4000**	241.250.0004	**594,00**
6.060	0,35	293	437	168	1/2"	3/8"	**CDH6000**	241.250.0005	**686,00**

Condensadores Verticales para Agua Dulce

Potencia (W) (1) ΔT=20ºC	Caudal m³/h	Dimensiones (mm)		Conexión		Conexión Agua (ODF)	MODELO	CÓDIGO	Precio EUROS
		Alto	Ø	Entrada Gas	Salida Líquido				
12.490	0,72	318	200	5/8"	1/2"	G 1/2"	**CDV12500**	241.250.0006	**770,00**
27.020	1,56	369	220	7/8"	5/8"	G 1/2"	**CDV27000**	241.250.0007	**1.340,00**
43.680	2,52	450	260	7/8"	3/4"	G 3/4"	**CDV44000**	241.250.0008	**2.036,00**
50.820	2,93	450	260	7/8"	3/4"	G 3/4"	**CDV51000**	241.250.0009	**3.173,00**
80.440	4,64	560	324	1 1/8"	7/8"	1"	**CDV80000**	241.250.0010	**3.926,00**

(1) Temperatura de entrada agua 15ºC

AUXREF

Condensadores por Agua a Contracorriente

DIMENSIONES (mm)			CONEXIONES		Kcal./h DT-10	CONSUMO LITROS/h	MODELO	CÓDIGO	Precio EUROS
			GAS	AGUA					
A	B	C	entrada-salida	entrada-salida					
330	80	118	3/8 - 3/8"	3/8"	680	104	**33**	291.950.0011	**265,00**
330	100	118	3/8 - 3/8"	3/8"	880	135	**50**	291.950.0010	**315,00**
330	120	118	1/2 - 3/8"	3/8"	1.370	215	**75**	291.950.0012	**356,00**
400	150	190	1/2 - 3/8"	1/2"	1.920	310	**100**	291.950.0008	**530,00**
425	150	190	1/2 - 3/8"	1/2"	3.040	490	**150**	291.950.0009	**578,00**
600	170	275	5/8 - 1/2"	3/4"	4.480	705	**200**	291.950.0007	**982,00**
600	20	275	5/8 - 1/2"	3/4"	5.440	850	**300**	291.950.0013	**1.105,00**
600	225	275	5/8 - 1/2"	3/4"	6.560	1.100	**400**	291.950.0014	**1.265,00**

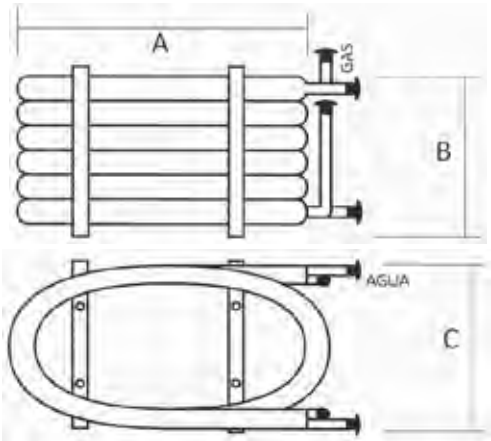

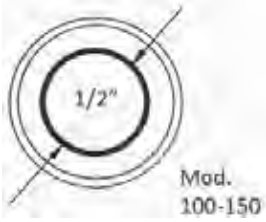

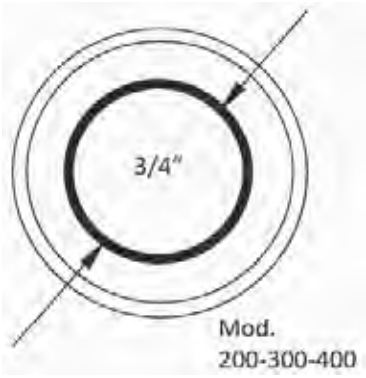

Condensadores y Evaporadores Coaxiales

TECNAC

Condensadores Coaxiales

kW	Referencia	MODELO	CÓDIGO	Precio EUROS
5	0,3001	**CN-50**	206.250.0008	**671,84**
6,5	0,3002	**CN-70**	206.250.0002	**701,00**
10,4	0,3003	**CN-110**	206.250.0003	**812,68**
17,0	0,3004	**CN-170**	206.250.0004	**1.154,73**
21,8	0,3005	**CN-220**	206.250.0009	**1.306,06**
30,0	0,3006	**CN-300**	206.250.0007	**1.771,45**
40,2	0,3007	**CN-410**	206.250.0006	**2.072,00**
50,9	0,3008	**CN-510**	206.250.0010	**2.260,46**

COLOR RAL-9005

COLOR RAL-7031 -Opcional, recargo del 3% sobre el Precio Unitario.

OTROS COLORES ESPECIALES: -Opcionales, recargo del 5% sobre el Precio Unitario.

Evaporadores Coaxiales

kW	Referencia	MODELO	CÓDIGO	Precio EUROS
4,4	0,2001	**EV-40**	206.250.0011	**775,07**
6,0	0,2002	**EV-60**	206.250.0012	**872,00**
9,8	0,2003	**EV-100**	206.250.0013	**931,65**
13,9	0,2004	**EV-140**	206.250.0001	**1.279,00**
20,87	0,2005	**EV-210**	206.250.0014	**1.643,73**
29,1	0,2007	**EV-290**	206.250.0015	**2.194,00**
37,6	0,2008	**EV-380**	206.250.0016	**2.466,04**
49,85	0,2010	**EV-500**	206.250.0017	**2.991,79**
64,0	0,2011	**EV-640**	206.250.0018	**3.607,64**
75,0	0,2012	**EV-750**	206.250.0019	**4.141,26**

COLOR RAL-9005

COLOR RAL-7031 -Opcional, recargo del 3% sobre el Precio Unitario.

OTROS COLORES ESPECIALES: -Opcionales, recargo del 5% sobre el Precio Unitario.

CONDICIONES DE FUNCIONAMIENTO, CONDENSADORES Y EVAPORADORES

P (bar)	Tª mínima / Tª máxima [ºC]
28 (lado refrigerante)	-10 / +60
10 (lado agua)	-10 / +60

*CERTIFICACIÓN **CE** EN TODOS LOS CONDENSADORES Y EVAPORADORES.*
VER EMBALAJE RECOMENDADO EN "PÁGINA DE EMBALAJE".

Intercambiadores de Calor de Placas Serie GBS

Rendimientos (W)			MODELO	CÓDIGO	Precio EUROS
Potencia de Evaporación (1)	Potencia de Condensación (2)	Recuperación de Calor (3)			
-	-	4000	**GBS100M x 10**	250.203.0001	**187,00**
-	-	9500	**GBS100M x 20**	250.203.0002	**264,00**
1400	1800	-	**GBS220H x 10**	250.203.0003	**273,00**
3300	4000	-	**GBS220H x 20**	250.203.0004	**387,00**
5200	6300	-	**GBS220H x 30**	250.203.0005	**499,00**
-	-	20000	**GBS400H x 20**	250.203.0006	**470,00**
-	-	30000	**GBS400H x 30**	250.203.0007	**607,00**
-	-	40000	**GBS400H x 40**	250.203.0008	**742,00**
-	-	49000	**GBS400H x 50**	250.203.0009	**865,00**
-	-	57500	**GBS400H x 60**	250.203.0010	**992,00**
			GBS400H x 70	250.203.0011	**1.137,00**
11000	26000	-	**GBS500H x 20**	250.203.0012	**841,00**
18000	26600	-	**GBS500H x 30**	250.203.0013	**1.301,00**
24000	32900	-	**GBS500H x 40**	250.203.0014	**1.189,00**
-	35700	-	**GBS500H x 50**	250.203.0015	**1.353,00**
-	39900	-	**GBS500H x 60**	250.203.0016	**1.956,00**

MODELO	A (mm)	B (mm)	Fondo (mm)	N.º máx. placas	Conexiones
GBS/H 100	74	204	7,7 + (2,30 x N)	50	100Con rosca exterior. CONSULTAR (desde 6 1/2" hasta 6 2 1/2")
GBS/H 220	90	328	10,65 + (2,35 x N)	50	A soldar (Refrigeración). CONSULTAR (desde 3/8" hasta 2 5/8")
GBS/H 400	124	335	13 + (2,30 x N)	100	Con rosca interior. CONSULTAR (desde 6 1/2" hasta 6 1/8")
GBS/H 500	124	532	9,7 + (2,25 x N)	100	

Rendimientos con R-404A:
(1) Tª evaporación = +2 ºC
Sobre calentamiento = +5 ºC
Tª entrada agua = +12 ºC
Tª salida agua = +7 ºC
Nota: Condiciones «duras» de aplicación. Estas condiciones y el respectivo rendimiento puede mejorar con mayor diferencia total de temperatura y mayor caudal.
Material: Placas y conexiones: AISI 316
Soldadura: Cobre 99,9 %
Condiciones de trabajo máximas:
Presión máx.: 45 bar.
Tª máx.: 185 ºC; mín.: –195 ºC

(2) Tª condensación = +40 ºC
Tª descarga = +75 ºC
Sub-enfriamiento = 5 ºC
Tª entrada agua = +30 ºC
Tª salida agua = +35 ºC

(3) Tª condensación = +45 ºC
Tª descarga = +75 ºC
Tª entrada agua = +35 ºC
Tª salida agua = +40 ºC
% de condensación = 10 % aprox.

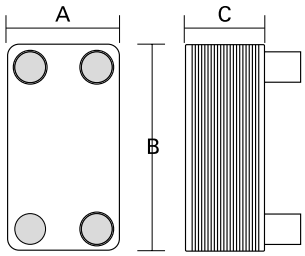

INTERCAMBIADOR DE PLACAS (AGUA / LECHE)

SWEP A DOVER COMPANY

Caudal Primario Kg/h	Caudal Secundario Kg/h	Potencia (W)	Conexión	MODELO	CÓDIGO	Precio EUROS
1.000	500	17.420	4 3 1"	**M10N 3 10**	250.203.0171	**Consultar**
2.400	1.200	41.800		**M10N 3 20**	250.203.0172	**Consultar**
4.600	2.300	80.120		**M10N 3 30**	250.203.0173	**Consultar**
6.600	3.300	114.900		**M10N 3 40**	250.203.0174	**Consultar**
8.000	4.000	139.300		**M10N 3 50**	250.203.0175	**Consultar**

Condiciones: Primario: agua a T° entrada: +55°C y T° salida: +40°C. Secundario: agua a T° entrada: +10°C y T° salida: +40°C.
Materiales: Placas y conexiones: Acero inoxidable AISI 316. Juntas: NBR. Bastidor: Acero al carbono. Presión máx: 10 bar. T° máx: 100°C.

Intercambiadores de Calor de Placas Serie SWEP

Evaporación (1)	Rendimientos (W) Condensación (2)	Recuperación calor (3)	MODELO	CÓDIGO	Precio EUROS
430	800	1571	**B5 TH x 10**	250.203.0017	**254,00**
1000	1850	2285	**B5 TH x 20**	250.203.0018	**292,00**
1500	1600	3570	**B8 TH x 10**	250.203.0019	**304,00**
3450	3650	6426	**B8 TH x 20**	250.203.0020	**374,00**
5100	5300	7854	**B8 TH x 30**	250.203.0021	**445,00**
8000	7700	–	**B15 H x 20**	250.203.0022	**465,00**
10000	12200	–	**B15 H x 30**	250.203.0023	**569,00**
–	4700	11990	**B10 TH x 20**	250.203.0024	**417,00**
–	7300	18560	**B10 TH x 30**	250.203.0025	**507,00**
–	10000	25700	**B10 TH x 40**	250.203.0026	**598,00**
–	11500	32840	**B10 TH x 50**	250.203.0027	**691,00**
–	14000	39980	**B10 TH x 60**	250.203.0028	**782,00**
–	–	44270	**B10 TH x 70**	250.203.0029	**872,00**
13500	15500	–	**B25 TH x 20**	250.203.0030	**587,00**
21000	22800	–	**B25 TH x 30**	250.203.0031	**734,00**
28000	29800	–	**B25 TH x 40**	250.203.0032	**878,00**
–	36300	–	**B25 TH x 50**	250.203.0033	**1.025,00**
–	42300	–	**B25 TH x 60**	250.203.0034	**1.170,00**
–	19500	30150	**B35 H x 30**	250.203.0035	**1.713,00**
–	26500	45690	**B35 H x 40**	250.203.0036	**1.920,00**
–	35000	51410	**B35 H x 50**	250.203.0037	**2.129,00**
22500	21000	–	**B80 H x 30**	250.203.0078	**860,00**
28000	29000	–	**B80 H x 40**	250.203.0167	**885,00**
–	36000	–	**B80 H x 50**	250.203.0168	**1.020,00**
–	42000	–	**B80 H x 60**	250.203.0153	**1.152,00**
–	46000	–	**B120 TH x 30**	250.203.0039	**1.931,00**
–	62500	–	**B120 TH x 40**	250.203.0040	**2.228,00**
–	79000	–	**B120 TH x 50**	250.203.0041	**2.523,00**
–	96000	–	**B120 TH x 60**	250.203.0042	**2.820,00**
–	110000	–	**B120 TH x 70**	250.203.0043	**3.117,00**
52000	–	–	**V120 TH x 40**	250.203.0044	**2.381,00**
65000	–	–	**V120 TH x 50**	250.203.0045	**2.718,00**
78000	–	–	**V120 TH x 60**	250.203.0046	**3.055,00**
95000	–	–	**V120 TH x 80**	250.203.0047	**3.729,00**

Rendimientos con R-404A:

(1) To evaporación (rocío)= +4 ºC
Sobre calentamiento = +5 ºC
To entrada agua = +12 ºC
To salida agua = +7 ºC

(2) To condensación (rocío) = +42 ºC
To descarga = +75 ºC
Sub-enfriamiento = 5 ºC
To entrada agua = +30 ºC
To salida agua = +35 ºC

(3) To condensación = +45 ºC
To descarga = +75 ºC
To entrada agua = +35 ºC
To salida agua = +40 ºC
% de condensación = 10 % aprox.

Nota: Condiciones «duras» de aplicación. Estas condiciones y el respectivo rendimiento puede mejorar con mayor diferencia total de temperatura y mayor caudal.
Material: Placas y conexiones: AISI 316
Soldadura: Cobre 99,9 %
Condiciones de trabajo máximas: To máx.: 185 ºC; mín.: –195 ºC

Swep se reserva el derecho de modificar de diseño, características y prestaciones sin previo aviso.
Clase S: Standard. Presión máx. de trabajo 31 bar.
Clase M: Presión máxima de trabajo 45 bar / 42 bar, según modelos.

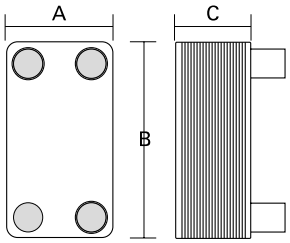

MODELO	Peso Kg	A (mm)	B (mm)	Fondo (mm)	N.º máx. placas	Conexiones más habituales (F3, F1, F2, F4)
B5 TH-M	0,6 + (0,044 x N)	72	187	11,3 + (2,24 x N)	60	M 4 x 3/4" & 16
B8 TH-M	0,9 + (0,070 x N)	72	310	11,3 + (2,24 x N)	60	M 4 x 3/4" & 16
B10 TH	1,5 + (0,126 x N)	117	287	10,4 + (2,34 x N)	120	S 2 x 28.U + 2 x 1" & 22U
B15 H-M	1,3 + (0,106 x N)	72	465	11,3 + (2,24 x N)	60	M 4 x 3/4" & 16
B25 TH-M	2,2 + (0,234 x N)	117	524	10,4 + (2,34 x N)	120	M 2 x 22.U o 28.U + 2 x 1" & 22U
B35 H	6,7 + (0,336 x N)	243	393	11,0 + (2,34 x N)	250	S 2 x 42.U + 2 x 1 1/2"
B120 TH-M	10,0 + (0,427 x N)	243	525	14,0 + (2,34 x N)	250	M 2 x 42.U + 2 x 1 1/2"' & 35.1
V120 TH-M	10,7 + (0,447 x N)	243	525	14,0 + (2,34 x N)	250	M 22 + 42.U + 2 x 1 1/2"' & 35.1

Accesorios

RESISTENCIAS MS

Para Evaporadores	Potencia (W)	MODELO	CÓDIGO	Precio EUROS
FAV…401-416	200	**MS 0390**	291.208.0042	**148,00**
FAV…601-616	250	**MS 0440**	291.208.0043	**155,00**
HVA…400-414	300	**MS 0550**	291.208.0044	**169,00**
HVA…700-714	350	**MS 0630**	291.208.0045	**183,00**
HVA…1000-1014		**MS 0700**	291.208.0031	**200,00**
DLK…401-434	400	**MS 0850**	291.208.0046	**227,00**
DLK…601-634	500	**MS 0950**	291.208.0047	**239,00**
DLKT…401-434	600	**MS 1050**	291.208.0048	**251,00**
DLKT…601-634		**MS 1250**	291.208.0032	**252,00**
DLKT E+…441-464	750	**MS 1550**	291.208.0049	**295,00**
DLKT E+…741-764	850	**MS 1750**	291.208.0050	**318,00**
DLKT E+ 1041-1064		**MS 1900**	291.208.0033	**325,00**
DHN…N/L/S 401-404	1200	**MS 2250**	291.208.0051	**384,00**
DHN…N/L/S 601-604	1300	**MS 2500**	291.208.0034	**402,00**

- Desescarche en batería para cámaras frigoríficas con temperatura por encima de 0 °C
- Fácil instalación posterior
- Vulcanizado especial para funcionamiento en cámaras frigoríficas.
- Conexiones en un solo extremo
- Clase de protección IP 66

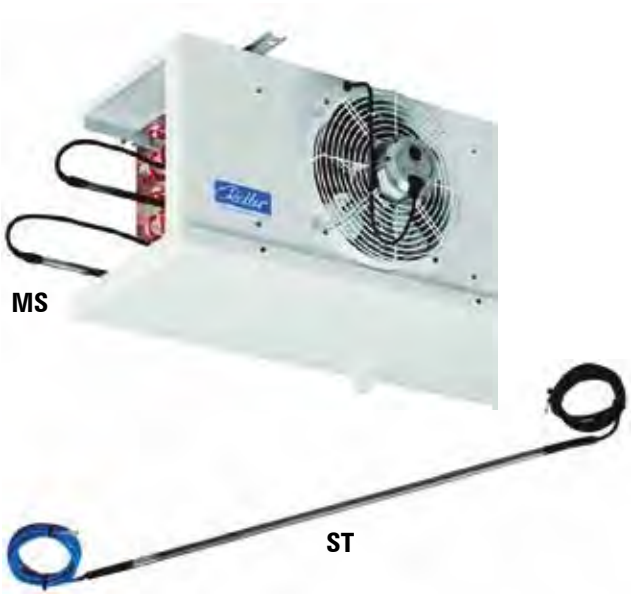

RESISTENCIAS ST

Para Evaporadores	Potencia (W)	MODELO	CÓDIGO	Precio EUROS
FAVT…EC 401-416	440	**ST 1280 U140**	291.208.0001	**200,00**
FAVT…EC 601-616	730	**ST 2060 U140**	291.208.0002	**277,00**
	1030	**ST 2840 U140**	291.208.0003	**316,00**
	1310	**ST 3610 U140**	291.208.0004	**440,00**
	1890	**ST 5170 U140**	291.208.0005	**361,00**

P/ Evaporadores (Batería)	Potencia (W)	MODELO	CÓDIGO	Precio EUROS
HVAT…400-414	410	**ST 0920 U 050**	291.208.0052	**173,00**
HVAT…700-714	460	**ST 1020 U 050**	291.208.0053	**183,00**
HVAT…1000-1014		**ST 1020 U 150**	291.208.0054	**183,00**
	490	**ST 1070 U 100**	291.208.0055	**197,00**
	560	**ST 1220 U 050**	291.208.0056	**201,00**
	590	**ST 1270 U 100**	291.208.0057	**206,00**
	700	**ST 1480 U 100**	291.208.0058	**239,00**
		ST 1480 U 150	291.208.0059	**239,00**
	880	**ST 1850 U 150**	291.208.0060	**267,00**
	1040	**ST 2150 U 150**	291.208.0061	**295,00**
	1190	**ST 2450 U 150**	291.208.0062	**311,00**
	1690	**ST 3440 U 150**	291.208.0063	**358,00**
	1990	**ST 4030 U 150**	291.208.0064	**400,00**
	2390	**ST 4820 U 150**	291.208.0065	**421,00**

P/ Evaporadores (Batería)	Potencia (W)	MODELO	CÓDIGO	Precio EUROS
HVAT…400-414	480	**ST 1890 WS 050**	291.208.0006	**309,00**
HVAT…700-714	540	**ST 2110 WS 060**	291.208.0007	**325,00**
HVAT…1000-1014	650	**ST 2510 WS 060**	291.208.0008	**350,00**
	740	**ST 2850 WS 070**	291.208.0009	**368,00**
	900	**ST 3460 WS 100**	291.208.0010	**388,00**
	930	**ST 3560 US 100**	291.208.0014	**391,00**
	1010	**ST 3860 WS 100**	291.208.0011	**423,00**
	1090	**ST 4160 US 100**	291.208.0015	**426,00**
	1170	**ST 4460 WS 100**	291.208.0012	**452,00**
	1300	**ST 4960 US 100**	291.208.0016	**451,00**
	1330	**ST 5060 WS 100**	291.208.0013	**496,00**

- Desescarche en batería para cámaras frigoríficas con temperatura por debajo de 0 °C

Accesorios

RESISTENCIAS DE SILICONA 230V SI

Longitud Calefactada (m)	Potencia (W)	MODELO	CÓDIGO	Precio EUROS
1	50	**SI 1**	291.208.0035	**119,00**
2	100	**SI 2**	291.208.0036	**137,00**
3	150	**SI 3**	291.208.0037	**141,00**
4	200	**SI 4**	291.208.0038	**158,00**
5	250	**SI 5**	291.208.0039	**178,00**
6	300	**SI 6**	291.208.0040	**207,00**
7	350	**SI 7**	291.208.0041	**221,00**

- Rango de temperaturas del cable entre –55 °C y +120 °C.
- La resistencia flexible no está diseñada para funcionar continuamente.
- La resistencia SI no puede estar sumergida en agua.

RESISTENCIAS DE COLLAR ZH

Para Hélice Ø (mm)	Potencia (W)	MODELO	CÓDIGO	Precio EUROS
300	70	**ZH 300**	291.208.0066	**197,00**
400	60	**ZH 400**	291.208.0067	**201,00**
450	75	**ZH 450**	291.208.0068	**225,00**
500	75	**ZH 500**	291.208.0069	**225,00**

- Vulcanizado especial para funcionamiento en ambientes muy húmedos.
- La alta calidad del acero empleado garantiza un largo funcionamiento en condiciones extremas.
- La potencia de la resistencia va en función del diámetro del ventilador.

GUÍA DE DARDO DE AIRE NL

Referencia Roller	Ventilador	MODELO	CÓDIGO	Precio EUROS
56000626	300 mm.	**NL 300**	291.208.0070	**143,00**

Las guías del dardo de aire incrementan el alcance por encima del 100 %, manteniendo el caudal y el nivel sonoro. Se puede colocar posteriormente a la instalación del evaporador.
Se minimizan los efectos sobre la recirculación del aire y la creación de zonas con temperatura elevada en la cámara.
Las guías están fabricadas en material sintético de alta calidad y se pueden aplicar en cámarasfrigoríficas con una temperatura ambiente superior a –40 °C.

CONEXIÓN A MANGA TEXTIL TA

Referencia Roller	Diámetro	MODELO	CÓDIGO	Precio EUROS
160022	290	**TA 250**	291.208.0071	**220,00**
160001	350	**TA 300**	291.208.0072	**227,00**
160002	400	**TA 350**	291.208.0073	**236,00**
160003	440	**TA 400**	291.208.0074	**253,00**
160004	495	**TA 450**	291.208.0075	**278,00**
160005	545	**TA 500**	291.208.0076	**295,00**

La conexión para manga textil se utiliza en cámaras o salas que requieran una distribución de aire uniforme sin corrientes molestas. La conexión para manga textil es necesaria para instalar el Defrost Damper.
La conexión para manga textil produce una pérdida de carga adicional. Esto debe ser tenido en cuenta al seleccionar el evaporador.
Para ventiladores con diámetro superior a 500 mm, el Defrost Damper o las mangas textiles se sujetan directamente a la rejilla de los ventiladores.
Construcción TA: Aluminio con revestimiento plástico blanco, con fijaciones.

SOPORTES DE SUJECCIÓN

	Ventilador	MODELO	CÓDIGO	Precio EUROS
En chapa de acero galvanizada, pintado con polvo electro-estático blanco. Carga estática máxima por soporte: 20 kg. Ref.Roller: 0290086	HVA/T x00–x06 FAV/T x01–x06 x11–x14	**WAND-K1**	291.208.0077	**134,00**

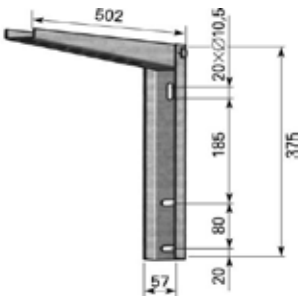

Accesorios

RESISTENCIAS ST

Para Evaporadores	Potencia (W)	MODELO	CÓDIGO	Precio EUROS
FNK…411 EC-436 EC FKNT…611 EC-636 EC	270	**ST 0980 US 44**	291.208.0017	**207,00**
	460	**ST 1570 US 44**	291.208.0018	**271,00**
	660	**ST 2170 US 44**	291.208.0019	**309,00**

RESISTENCIAS ST

Para Evaporadores	Potencia (W)	MODELO	CÓDIGO	Precio EUROS
DLKT…401 EC-434 EC DLKT…601 EC-634 EC	400	**ST 1200 U 70**	291.208.0020	**191,00**
	550	**ST 1590 U 70**	291.208.0021	**243,00**
	700	**ST 1991 U 70**	291.208.0022	**268,00**
	1000	**ST 2790 U 70**	291.208.0023	**314,00**
	1300	**ST 3570 U 70**	291.208.0024	**379,00**
	1450	**ST 3981 U 70**	291.208.0025	**372,00**
	1900	**ST 5171 U 70**	291.208.0026	**440,00**

RESISTENCIAS ST

Para Evaporadores	Potencia (W)	MODELO	CÓDIGO	Precio EUROS
DLKT EUROLINE PLUS 441 EC-464 EC 741 EC-764 EC 104 EC-1064 EC	570	**ST 1660 U 100**	291.208.0027	**260,00**
	1030	**ST 2860 U 100**	291.208.0028	**330,00**
	1500	**ST 4050 U 100**	291.208.0029	**407,00**
	2000	**ST 5250 U 100**	291.208.0030	**470,00**

Recambios Evaporadores y Condensadores

Motoventiladores

Aplicación en modelo	Hélice Ø mm	r.p.m	Tensión Alimentación	MODELO Ventilador	CÓDIGO ECO	CÓDIGO	Precio EUROS
EVS	200	-	-	-	171001	291.200.0001	**14,00**
EP-MIC	200	-	-	-	171601	291.200.0002	**14,00**
EP	230	1300	230/1/50-60	**VN-10201048/1700-2**	171501	291.200.0003	**94,00**
EVS	200						
MIC	230						
DFE	315	1340/1090	230-240/1/50-60	**S4E-315-DC 44-09**	199501	291.200.0004	**495,00**
MTE	Motor Hélice Ø 250 mm	1340/1090		**95 W**	173470	291.200.0005	**246,00**
					171303	291.200.0006	**15,00**
STE	315	1320		**R09R3132P4M3510T**	192901	291.200.0007	**485,00**
LFE							
IDE	450	1370Δ/1030I	400/3/50	**FB045.VDA.4C.1LNV**	265501	291.200.0008	**1.488,00**
	560	1360Δ/1090I		**FE056.VDA.4I.1INV**	265601	291.200.0009	**1.781,00**
CTE-LFE	250	-	-	-	173301	291.200.0010	**15,00**
CTE	250	1300	230-240/1/50-60	**NG-25-40/11**	173440	291.200.0011	**150,00**
	315	1360		**S4E-315-AC 08-07**	173035	291.200.0012	**297,00**
ICE-41B..44B	450	1340	400/3/50	**Doble velocidad**	175701	291.200.0013	**832,00**
ICE-52B..54B	560	1340			199920	291.200.0014	**1.276,00**
ICE-62B..65B	630	1340			199981	291.200.0015	**2.634,00**
ACE/KCE	500	1400/1150		**FE050.VDK.41 V7**	265907	291.200.0016	**488,00**
		950/870		**FE050.SDK.41 V7**	265908	291.200.0017	**867,00**
		700/600		**FE050.ADK.41 V7**	265909	291.200.0018	**1.034,00**
ACE/RCE/KCE	630	970/640		**FE063.SOK.41 V7**	266001	291.200.0019	**1.025,00**
		650/480		**FE063.ADK.41 V7**	266002	291.200.0020	**919,00**
		420/320		**FE063.NDK.41 V7**	266003	291.200.0021	**1.162,00**
ACE	800	890/660		–	266111	291.200.0022	**2.333,00**
		680/530		–	266114	291.200.0023	**2.155,00**
VCE		630/400		–	266112	291.200.0024	**1.716,00**
VCEW		440/340		–	266113	291.200.0025	**1.702,00**
KCE		380/240		–	266115	291.200.0026	**3.701,00**
ACE	1000	670/530		–	270001	291.200.0027	**9.124,00**
		420/310		–	270002	291.200.0028	**7.170,00**
		380/250		–	270003	291.200.0029	**7.170,00**

• Para motoventiladores, grupo motoventilador y rejillas de modelos antiguos. CONSULTAR

Recambios Evaporadores y Condensadores

Resistencias

MODELO Evaporador	Cantidad Resis.Electricas	Potencia (W)	CÓDIGO ECO	CÓDIGO	Precio EUROS
EP-80	1	300	172001	291.200.0030	**61,00**
EP-100		300	172001	291.200.0030	**61,00**
EP-200		600	172002	291.200.0031	**68,00**
EP-300		900	172003	291.200.0032	**93,00**
EVS-40		400	170201	291.200.0033	**61,00**
EVS-60		400	170301	291.200.0034	**61,00**
EVS-100		600	170202	291.200.0035	**68,00**
EVS-130/200		600	170302	291.200.0036	**68,00**
EVS-180		1000	170203	291.200.0037	**94,00**
EVS-290		1000	170303	291.200.0038	**94,00**
MIC-80	2	365	191101	291.200.0039	**76,00**
MIC-100		365	191001	291.200.0040	**76,00**
MIC-160		730	191102	291.200.0041	**107,00**
MIC-200		730	191002	291.200.0042	**107,00**
MIC-300		1095	191003	291.200.0043	**115,00**
MIC-400		1370	191004	291.200.0044	**144,00**
MIC-500		1645	191005	291.200.0045	**167,00**
DFE-28-7	2 RBA+1 RSA	500	197601	291.200.0046	**152,00**
DFE-38-3					
DFE-31-EH-3					
DFE-31-EL-7					
DFE-57-7		1000	197602	291.200.0047	**170,00**
DFE-76-3					
DFE-32-EH-3					
DFE-32-EL-7					
DFE-85-7		1500	197603	291.200.0048	**212,00**
DFE-115-3					
DFE-33-EH-3					
DFE-33-EL-7					
DFE-113-7		2000	197604	291.200.0049	**262,00**
DFE-153-3					
DFE-34-EH-3					
DFE-34-EL-7					
DFE-141-7		2500	197605	291.200.0050	**299,00**
DFE-191-3					
DFE-35-EH-3					
DFE-35-EL-7					
DFE-170-7		2850	197606	291.200.0051	**356,00**
DFE-229-3					
DFE-36-EH-3					
DFE-36-EL-7					

Nota: precio unitario.

RBA y RBA: Resistencia de alta potencia en batería
RBB: Resistencia de baja potencia en batería
RBM: Resistencia de media potencia en batería
RSA: Resistencia de alta potencia en bandeja de desagüe.
RSB: Resistencia de baja potencia en bandeja de desagüe.

Recambios Evaporadores y Condensadores

Resistencias

MODELO Evaporador	Cantidad Resis.Electricas	Potencia (W)	CÓDIGO ECO	CÓDIGO	Precio EUROS
LFE-46-5	3	850	264301	291.200.0052	173,00
LFE-21-EM-5					
LFE-64-5		1100	264302	291.200.0053	204,00
LFE-22-EM-5					
LFE-103-5		1400	264303	291.200.0054	236,00
LFE-23-EM-5					
LFE-108-5		2000	264304	291.200.0055	263,00
LFE-152-5					
LFE-34-EM-5					
LFE-34-FM-5					
STE-29-3	2 RBA+1 RSA	400	198901	291.200.0056	139,00
STE-31-AH-3					
STE-57-3	2 RBA+1 RSA	750	198903	291.200.0057	183,00
STE-32-AH-3					
STE-88-3	2 RBA+1 RSA	1100	198905	291.200.0058	230,00
STE-33-AH-3					
STE-118-3	2 RBA+1 RSA	1450	198907	291.200.0059	265,00
STE-34-AH-3					
STE-37-7	1 RBA+1 RAS	500	198902	291.200.0060	139,00
STE-31-BL-7	2 RBB	250	199001	291.200.0061	
STE-75-7	1 RBA+1 RAS	900	198904	291.200.0062	183,00
STE-32-BL-7	2 RBB	450	199002	291.200.0063	
STE-102-7	1 RBA+1 RAS	1400	198906	291.200.0064	230,00
STE-33-BL-7	2 RBB	700	199003	291.200.0065	
STE-150-7	1 RBA+1 RAS	1800	198908	291.200.0066	242,00
STE-34-BL-7	2 RBB	900	199004	291.200.0067	
MTE 13H4	1 RBA+ 1 RSA	450	197810	291.200.0068	146,00
MTE 14H4					
MTE 23H4		900	197805	291.200.0074	165,00
MTE 24H4					
MTE 33H4		1330	197806	291.200.0076	197,00
MTE 34H4					
MTE 43H4		1750	197807	291.200.0078	225,00
MTE 44H4					
MTE 13L7	1 RBA	450	197810	291.200.0068	146,00
MTE 14L7	1 RBB*	225	197906	291.200.0069	
MTE 15L7	1 RSB	225	197906	291.200.0069	
MTE 23L7	1 RBA	900	197805	291.200.0074	165,00
MTE 24L7	1 RBB*	450	197901	291.200.0075	142,00
MTE 25L7	1 RSB	450	197901	291.200.0075	
MTE 34L7 MTE35L7	1 RBA	1330	197806	291.200.0076	197,00
	1 RBB*	665	197902	291.200.0077	191,00
	1 RSB	665	197902	291.200.0077	
MTE 44L7 MTE 45L7	1 RBA	1750	197807	291.200.0078	225,00
	1 RBB*	875	197903	291.200.0079	219,00
	1 RSB	875	197903		

Nota: precio unitario.

RBA: Resistencia de alta potencia en batería
RBB: Resistencia de baja potencia en batería
RBM: Resistencia de media potencia en batería
RSA: Resistencia de alta potencia en bandeja de desagüe.
RSB: Resistencia de baja potencia en bandeja de desagüe.

Recambios Evaporadores y Condensadores

Resistencias

MODELO Evaporador	Cantidad Resis.Electricas	Potencia (W)	CÓDIGO ECO	CÓDIGO	Precio EUROS
CTE-20-3	2 RBA+1 RAS	250	197801	291.200.0070	**138,00**
CTE-26-H3					
CTE-17-6					
CTE-20-M6					
CTE-15-8					
CTE-16-L8					
CTE- 26-3					
CTE-38-H3					
CTE-21-6					
CTE-29-M6					
CTE-17-8					
CTE-23-L8					
CTE-39-3		425	197802	291.200.0071	**142,00**
CTE-53-H3					
CTE-34-6					
CTE-41-M6					
CTE-29-8					
CTE-34-L8					
CTE-53-3					
CTE-75-H3					
CTE-43-6					
CTE-58-M6					
CTE-35-8					
CTE-45-L8					
CTE-59-3		600	197803	291.200.0072	**167,00**
CTE-80-H3					
CTE-51-6					
CTE-63-M6					
CTE-44-8					
CTE-51-L8					
CTE-79-3					
CTE-113-H3					
CTE-64-6					
CTE-86-M6					
CTE-52-8					
CTE-68-L8					
CTE-106-3		800	197804	291.200.0073	**191,00**
CTE-150-H3					
CTE-86-6					
CTE-115-M6					
CTE-70-8					
CTE-90-L8					

Nota: precio unitario.

RBA y RBA: Resistencia de alta potencia en batería
RBB: Resistencia de baja potencia en batería
RBM: Resistencia de media potencia en batería
RSA: Resistencia de alta potencia en bandeja de desagüe.
RSB: Resistencia de baja potencia en bandeja de desagüe.

Recambios Evaporadores y Condensadores

Resistencias

MODELO Evaporador	Cantidad Resis.Electricas	Potencia (W)	CÓDIGO ECO	CÓDIGO	Precio EUROS
CTE-85-3					
CTE-116-H3					
CTE-72-6	1 RBA+1 RAS	900	197805	291.200.0074	**165,00**
CTE-96-M6	2RBB	450	197901	291.200.0075	**142,00**
CTE-64-8					
CTE-84-L8					
CTE-128-3					
CTE-174-H3					
CTE-109-6	1 RBA+1 RAS	1330	197806	291.200.0076	**197,00**
CTE-145-M6	2RBB	665	197902	291.200.0077	**191,00**
CTE-96-8					
CTE-125-L8					
CTE-171-3					
CTE-233-H3					
CTE-194-M6	1 RBA+1 RAS	1750	197807	291.200.0078	**225,00**
CTE-121-8	2RBB	875	197903	291.200.0079	**219,00**
CTE-158-L8					
CTE-213-3					
CTE-291-H3					
CTE-181-6					
CTE-243-M6	1 RBA+1 RAS	2020	197808	291.200.0080	**245,00**
CTE-159-8	2RBB	1010	197904	291.200.0081	**245,00**
CTE-209-L8					
CTE-256-3					
CTE-349-H3					
CTE-217-6	1 RBA+1 RAS	2400	197809	291.200.0082	**251,00**
CTE-291-M6	2RBB	1200	197905	291.200.0083	**251,00**
CTE-192-8					
CTE-254-L8					

Nota: precio unitario.

RBA y RBA: Resistencia de alta potencia en batería
RBB: Resistencia de baja potencia en batería
RBM: Resistencia de media potencia en batería
RSA: Resistencia de alta potencia en bandeja de desagüe.
RSB: Resistencia de baja potencia en bandeja de desagüe.

Recambios Evaporadores y Condensadores

Resistencias

MODELO	Nº Resistencia x Modelo	Potencia (W)	CÓDIGO ECO	CÓDIGO	Precio EUROS
IDE-41A04/07/10	4 RBA	840	262608	291.200.0084	152,00
	2 RSA	840	275001	291.200.0086	
IDE- 41B04/07/10	2 RBA	840	262608	291.200.0084	
	4 RBB	420	262708	291.200.0085	
	2 RSA	840	275001	291.200.0086	
IDE- 42A04/07/10	4 RBA	1700	262609	291.200.0087	197,00
	2 RSA	1700	275002	291.200.0130	
IDE- 42B04/07/10	2 RBA	1700	262609	291.200.0087	
	4 RBB	850	262709	291.200.0088	
	2 RSA	1700	275002	291.200.0130	
IDE- 43A04/07/10	4 RBA	2500	262610	291.200.0090	245,00
	2 RSA	2500	275003	291.200.0092	
IDE- 43B04/07/10	2 RBA	2500	262610	291.200.0090	
	4 RBB	1250	262710	291.200.0091	
	2 RSA	2500	275003	291.200.0092	
IDE- 52A04/07/10	4 RBA	2140	262612	291.200.0094	280,00
	2 RBB	1070	262712	291.200.0095	
	2 RBM	1605	266304	291.200.0093	
	2 RSB	1070	275305	291.200.0096	
IDE- 52B04/07/10	6 RBA	2140	262612	291.200.0094	
	4 RBB	1070	262712	291.200.0095	
	2 RSB	1070	275305	291.200.0096	
IDE- 53A04/07/10	4 RBA	3200	262613	291.200.0098	336,00
	2 RBB	1600	262713	291.200.0099	
	2 RBM	2400	275005	291.200.0097	
	2 RSB	1600	275306	291.200.0100	
IDE- 53B04/07/10	6 RBA	3200	262613	291.200.0098	
	4 RBB	1600	262713	291.200.0099	
	2 RSB	1600	275306	291.200.0100	
IDE- 54A04/07/10	4 RBA	4300	262614	291.200.0103	393,00
	2 RBB	2150	262714	291.200.0104	
	2 RBM	3225	275056	291.200.0101	
	2 RSB	2150	275307	291.200.0102	
IDE- 54B04/07/10	6 RBA	4300	262614	291.200.0103	
	4 RBB	2150	262714	291.200.0104	
	2 RSB	2150	275307	291.200.0105	

Nota: precio unitario.

RBA y RBA: Resistencia de alta potencia en batería
RBB: Resistencia de baja potencia en batería
RBM: Resistencia de media potencia en batería
RSA: Resistencia de alta potencia en bandeja de desagüe.
RSB: Resistencia de baja potencia en bandeja de desagüe.

Recambios Evaporadores y Condensadores

Resistencias

MODELO	Nº Resistencia x Modelo	Potencia (W)	CÓDIGO ECO	CÓDIGO	Precio EUROS
ICE-54A06 / A10 ICE-B06 / B10	4 RBA	4300	262614	291.200.0106	393,00
	4 RBB	2150	262714	291.200.0107	
	1 RSA	4300	275007	291.200.0108	
	1 RSB	2150	275307	291.200.0109	
ICE-54D06 / D10	5 RBA	4300	262614	291.200.0106	
	5 RBB	2150	262714	291.200.0107	
	1 RSA	4300	275007	291.200.0108	
	RSB	2150	275307	291.200.0109	
ICE-62A06 / A10	6 RBA	1960	262616	291.200.0110	285,00
	3 RBB	980	262716	291.200.0112	
	1 RSA	1960	275008	291.200.0113	
	1 RSB	980	275308	291.200.0111	
ICE-62B06 / B10	9 RBA	1960	262616	291.200.0110	
	1 RBB	980	262716	291.200.0112	
	1 RSA	1960	275008	291.200.0113	
	1 RSB	980	275308	291.200.0111	
ICE-62D06 / D10	16 RBA	1960	262716	291.200.0112	
	2 RSA	1960	275008	291.200.0113	
ICE-63B06 / B10	9 RBA	2960	262617	291.200.0114	336,00
	1 RBB	1480	262717	291.200.0116	
	1 RSA	2960	275009	291.200.0115	
	1 RSB	1480	275309	291.200.0117	
ICE-63D06 / D10	16 RBA	2960	262717	291.200.0116	
	2 RSA	2960	275009	291.200.0117	
ICE-64B06 / B10	9 RBA	3900	262618	291.200.0118	393,00
	1 RBB	1950	262718	291.200.0120	
	1 RSA	3900	275010	291.200.0121	
	1 RSB	1950	275310	291.200.0119	
ICE-64D06 / D10	16 RBA	3900	262718	291.200.0120	
	2 RSA	3900	275010	291.200.0121	
ICE-65C06 / C10	18 RBA	3450	262615	291.200.0122	563,00
	3 RSA	3450	275011	291.200.0123	
ICE-65D06 / D10	21 RBA	3450	262615	291.200.0122	
	3 RSA	3450	275011	291.200.0123	

Nota: precio unitario.

RBA y RBA: Resistencia de alta potencia en batería
RBB: Resistencia de baja potencia en batería
RBM: Resistencia de media potencia en batería
RSA: Resistencia de alta potencia en bandeja de desagüe.
RSB: Resistencia de baja potencia en bandeja de desagüe.

Recambios Evaporadores y Condensadores

Resistencias

MODELO	Nº Resistencia x Modelo	Potencia (W)	CÓDIGO ECO	CÓDIGO	Precio EUROS
ICE-41B06 / B10	3 RBA	840	262608	291.200.0124	152,00
	3 RBB	420	262708	291.200.0125	
	1 RSA	840	275001	291.200.0126	
	1 RSB	420	275301	291.200.0127	
ICE-42A06/ A10 ICE-42B06/ B10	3 RBA	1700	262609	291.200.0128	197,00
	3 RBB	850	262709	291.200.0129	
	1 RSA	1700	275002	291.200.0130	
	1 RSB	850	275302	291.200.0131	
ICE 43A06/ A10 ICE-43B06/ B10	3 RBA	2500	262610	291.200.0132	245,00
	3 RBB	1250	262710	291.200.0133	
	1 RSA	2500	275003	291.200.0134	255,00
	1 RSB	1250	275303	291.200.0135	245,00
ICE 44B06/ B10	3 RBA	3300	262611	291.200.0136	293,00
	3 RBB	1650	262711	291.200.0137	
	1 RSA	3300	275004	291.200.0138	
	1 RSB	1650	275304	291.200.0139	
ICE-51A06 / A10 ICE-51B06 / B10	4 RBA	900	262619	291.200.0140	236,00
	4 RBB	450	262719	291.200.0141	
	1 RSA	900	275012	291.200.0142	
	1 RSB	450	275311	291.200.0143	
ICE-52A06 / A10 ICE-52B6/ B10	4 RBA	2140	262612	291.200.0170	
	4 RBB	1070	262712	291.200.0171	
	1 RSA	2140	275012	291.200.0160	
	1 RSB	1070	275311	291.200.0172	
ICE-52D06 / D10	5 RBA	2140	262612	291.200.0140	
	5 RBB	1070	262712	291.200.0141	
	1 RSA	2140	275005	291.200.0142	
	1 RSB	1070	275305	291.200.0143	
ICE-53A06 / A10 ICE-B06 / B10	4 RBA	3200	262613	291.200.0144	336,00
	4 RBB	1600	262713	291.200.0145	
	1 RSA	3200	275006	291.200.0146	
	1 RSB	1600	275306	291.200.0147	
ICE-53D06 / D10	5 RBA	3200	262613	291.200.0144	
	5 RBB	1600	262713	291.200.0145	
	1 RSA	3200	275006	291.200.0146	
	1 RSB	1600	275306	291.200.0147	

Nota: precio unitario.

RBA y RBA: Resistencia de alta potencia en batería
RBB: Resistencia de baja potencia en batería
RBM: Resistencia de media potencia en batería
RSA: Resistencia de alta potencia en bandeja de desagüe.
RSB: Resistencia de baja potencia en bandeja de desagüe.

Repuestos Evaporadores

Motoventilador con soporte Incluye motor eléctrico, hélice, cable y soporte.

REPUESTOS MODELOS	Referencia Frimetal	CÓDIGO	Precio EUROS
MVP 21-42-64-85	**MQ.M4.5 (Ø150)**	291.201.0029	**48,00**
MVG-FMA / MVM-MVB 35-55-75-115-125-160-190 anteriores a 2011 / FBV 15-25	**MQ.M4.10 (Ø230)**	291.201.0028	**64,00**

Motoventilador al completo Incluye motoventilador, rejilla soporte redonda y caja de conexiones
(1) Rejilla cuadrada antigua (2) Modelos antiguos

FRA-90-140 ; FRM-80-100	**M2.25.M4.VR (Ø250)**	291.201.0087	**196,00**
FBV-20-30-40; DFMN-7-10	**M2.25.M4.AR (Ø250)**	291.201.0004	**196,00**
FRA-150-175-200-250-360-375-420-520-670-730; FRM-110-120-145-170-230-240-260-320-450-455; FRB-100-105-150-160-200-210-270-290; FRL-90-95-130-155-175-185-215-270; CPN-42-54-83-109 (1) FA-175; (1) FMX-120; (1) FXB-85; ECM, ECB todos los modelos (2) FA-160; (2) FMX-110; (2) FXB-80; (2) CPT todos los modelos	**M1.30.M4.VR (Ø300)**	999.201.0001	**243,00**
DFMN-16-20-24-37-44-50-60-82; DFAN-25-30-38-56-70-80-97-125; FBV-50-60; (1) PFX-12-24-36-48-60-72; (1) PFA-19-38-56-75-94-112; MVM-MVB 150-180-210-250-340; PIMN 18-20-40-44-55-60;	**M1.30.M4.AR (Ø300)**	291.201.0009	**234,00**
DFMS-16-20-24-37-44-50-60-82; DFAS-25-30-38-56-70-80-97-125	**M2.30.M6.AR (Ø300)**	291.201.0088	**234,00**
CPN-113-114-116-123-124-126-133-134-136-143-144-146-143D-144D-146D-163D-164D-166D (1) FA-250-360-530-720-890-1060; (1) FMX-170-230-340-460-570-680; (1) FXB-105-150-220-300-370-440	**M2.35.M4.VR (Ø350)**	291.201.0006	**279,00**
FRA-500-530-720-830-890-1060-1150-1300-1420-1450; FRM-300-340-460-510-580-680-860-900-1140-1250; FRB-180-220-300-330-370-405-440-500-505-590-790-810; FRL-165-190-280-315-350-380-430-490-495-570-630-690; CPN-153-209-213-214-216-223-224-226-233-234-236-243-244-246-283-313-377-418-243D-244D-246D-263D-264D-266D	**M1.40.M4.VR (Ø400)**	291.201.0012	**344,00**
DFAN-54-65-75-87-112-130-160-190; DFMN-35-40-48-55-72-85-95-110	**M1.40.M4.AR (Ø400)**	291.201.0010	**344,00**
DFAS-54-65-75-87-112-130-160-190; DFMS-35-40-48-55-72-85-95-110	**M1.40.M6.AR (Ø400)**	291.201.0077	**331,00**

Motoventilador Incluye motoventilador, cable y condensador

PLAN-26-30-57-70-97; PLMN-17-20-38-44-60; FBV-61-69 MVM-MVB-150-180-210-250-340; CPD-CPDA	**M1.30.M4.VH (Ø300)**	291.201.0008	**208,00**
PLAS-26-30-57-70-97; PLMS-17-20-38-44-60; FBV-42-47	**M2.30.M6.VH (Ø300)**	291.201.0005	**208,00**
PLAN-112-140-160-210; PLMN-72-86-95-120	**M1.40.M4.VH (Ø400)**	291.201.0013	**313,00**
PLAS-112-140-160-210; PLMS-72-86-95-120	**M1.40.M6.VH (Ø400)**	291.201.0011	**313,00**

Motoventilador con acoplamiento

Incluye motoventilador, caja de conexión y pieza acoplamiento en L.
(1) Mod.de sustitución directa y no necesita pieza de acoplamiento

FA-240-340-490-670-830-980; FMX-160-220-330-440-550-660; FXB-100-145-210-285-350-420;(1) FBV-70, PFX-18, PFA-28	**M2.35.M4.AH (Ø350)**	291.201.0007	**268,00**

Motoventilador con sujeción frontal

Incluye motoventilador, rejilla soporte y caja de conexiones.
(1) Modelos deben conectarse a baja veloc.(Y)
(2) Modelos llevan rejilla cuadrada antigua

CFN-10-11-12-13	**MB.40.T4.VR2 (Ø400)**	291.201.0078	**743,00**
(2)CFN-15-17-19; (1) (2)CFS-11-12-13; (2)FMX-900-1320; (2)FXB-600-870;	**MB.45.T4.VR2 (Ø450)**	291.201.0074	**588,00**
(2)CFSS-8-9-10	**MB.45.T8.VR2 (Ø450)**	291.201.0079	**588,00**
FRM-1280-1320-1860-2360-2500-2800-3600; FRB-800-1100-1500-1700-2200-2700; FRL-700-870-1200-1570-1850-2400 MRM-850-950-1280-1320-1860-2360-2360-2500-2800-3600; MRB-560-800-1100-1500-1700-1750-2200-2700 MRL-540-700-870-1200-1570-1650-1850-2400	**ME.50.T4.VR2 (Ø500)**	291.201.0061	**709,00**
PIM; PIB: PIL todos los modelos-all models; DFAN-1170-1420-2250-2840-3100-3700-4100; DFMN-830-920-1600-1840-2000-2500-2900; DFBN-450-610-940-1220-1400-1800-2100; (1)DFAS-1170-1420-2250-2840-3100-3700-4100; (1)DFMS-830-920-1600-1840-2000-2500-2900; (1)DFBS-450-610-940-1220-1400-1800-2100	**ME.50.T4.AR2 (Ø500)**	291.201.0080	**638,00**
FRM-MRM-4000-4500; FRB-MRB-3400-3800; FRL-MRL-3000-3500 (2)CFN-20-24-28-30-33-35-55-60-66-70-99-106-197-211; (1) (2)CFS-16-18-19-20-23-25-38-40-46-51-76-152	**MC.56.T4.VR2 (Ø560)**	291.201.0001	**901,00**

Repuestos Evaporadores

REPUESTOS MODELOS	Referencia Long. aleteada	CÓDIGO	Precio EUROS
Reistencias Eléctricas (Modelos Generales) 230V			
FRM-80-100-120; MVM-MVB-35-55; ECM-115-130-150; ECB-95; FMX-120;FXB-85; DFM-16; FMA-40-60; PFX-12;	**RS-38 / L=380**	291.201.0033	**46,00**
FMX-170; FXB-105; CPD-75-100	**R-92 / L=500**	291.201.0015	**47,00**
FRM-110-145-170-230; FRB-100-105-150; FRL-90-95-130; PLM-17-20;DFM-20-24-35-40; PFX-18; PIM-18-20; PIB-15-17	**RS-55 / L=550**	291.201.0039	**49,00**
FRM-300 FRB-180; FRL-165; FMX-230; FXB-150; DFM-37-48-830; DFB-450	**RS-70 / L=700**	291.201.0021	**53,00**
FRM-340-460; FRB-220-300; FRL-190-280; PIM-900-1300; PIB-550-750 PIL-400-650; MVM-MVB-75; ECM-200-250-290; ECB-120-155-195; FBV-15-20-25;DFM-55; FMA-80-120; PFX-24	**RS-85 / L=850**	291.201.0014	**55,00**
FRM-MRM-850-950-1280; FRB-MRB-560-650-800; FRL-MRL-540-600-700; MRX-520; FCM-950; DFM-920; DFB-610 CPD-150-200; FMX-340; FXB-220; DEMX-460; DEXB-305	**RS-100 / L=1000**	291.201.0042	**59,00**
FRM-240-260-320-450; FRB-160-200-210-290; FRL-155-175-185-270; PLM-38-44; DFM-44-50; FBV-30-40; PFX-36	**RS-110 / L=1100**	291.201.0025	**61,00**
FMX-160-900; FXB-300-600	**R-84 / L=1300**	291.201.0027	**65,00**
FRM-510-580; FRB-330-370-405; FRL-315-350-380; PLM-72; ECM-390-470; ECB-275-320; MVM-MVB-125-150-180-210 FBV-42; DFM-72-85-1600; DFB-940	**RS-140 / L=1400**	291.201.0040	**67,00**
CPD-225-300	**R-95 / L=1500**	291.201.0048	**69,00**
FBV-50; FMX-570; FXB-370; DEMX-920; DEXB-610; PFX-48	**R-604 / L=1600**	291.201.0023	**72,00**
FRM-455-680-1290-1780; FRB-270-440-1050-1450; FRL-215-430-865-1160; PIM-1700-1900; PIB-1000-1350; PIL-850-1150 MRB-1050-1450; MRL-865-1160; MRX-710-960; PLM-60; ECM-530; ECB-380; MVM-MVB-160-190; FBV-47; FCM-1290-1780; DFM-60	**RS-170 / L=1700**	291.201.0034	**75,00**
FRM-MRM-1320-1860-2360-2590-3500; FRB-MRB-1100-1500-1700-2160-2650; FRL-MRL-870-1200-1570-1795-2340; DFM-1840; DFB-1220; CPD-400; MRB-2950; MRL-2550; MRX-1720; TTM-TNHM-2440-2550-3000-3850; TTB-TNHB-1650-2100-2350-3100; TTL-TNHL-1500-1700-2150-2650; TTX-TNHX-1250-1600-1750-2200; FBV-60; CPD-400; PFX-60	**RS-200 / L=2000**	291.201.0041	**85,00**
FRM-860; FRB-500-505; FRL-490-495; PLM-86-95; MVM-MVB-250-340; FBV-61; DFM-82-95-110-2000; DFB-1400	**RS-210 / L=2100**	291.201.0032	**85,00**
FRM-900-1140-1250-2430; FRB-590-790-810-1730; FRL-570-630-690-1590; PIM-2400-2850; PIB-1550-2150; PIL-1500-1950 MRB-2150; MRL-1800; MRX-1300; FCM-2430-2550; PLM-120; FBV-69; CPD-500; DEMX-1840; DEXB-1220	**RS-255 / L=2550**	291.201.0038	**96,00**
FRM-MRM-2500-2800-3600-4000-4490-4500-4800; FRB-MRB-2200-2700-3400-3450-3800-3900; FRL-MRL-1850-2400-2960-3000-3500-3850; MRB-3750-4100-5300-6400; MRL-3300-4000-5100-5900; MRX-2300-2850-3450-4850; PIM-3100; PIB-2600; PIL-2450; TTM-TNHM-3700-4400-4700-5200; TTB-TNHB-2800-3350-3800-4800; TTL-TNHL-2500-2850-3600-4200; TTX-TNHX-2000-2450-2900-3400; DFM-2500-2900; DFB-1800-2100	**RS-300 / L=3000**	291.201.0035	**117,00**
Resistencias Eléctricas (Modelos Generales) 400V			
GRM-GNHM-2450-2600; GRB-GNHB-1740-2300; GRL-GNHL-1600-1830; GRX-GNHX-1550-1790	**RS-220 / L=2200**	291.201.0043	**89,00**
GRM-GNHM-3900-4600-4750; GRB-GNHB-3300-3850-4000; GRL-GNHL-2600-3450-3600; GRX-GNHX-2350-2950-3000	**RS-330 / L=3300**	291.201.0036	**122,00**
TTM-TNHM-6000-7600; TTB-TNHB-5250-6100; TTL-TNHL-5050-5800; TTX-TNHX-4000-5300	**RS-400 / L=4000**	291.201.0037	**137,00**
GRM-GNHM-4900-5500-6350-7400; GRB-GNHB-4650-5200-5450-6450; GRL-GNHL-4100-5000-5350-6050 GRX-GNHX-3350-4550-5100-5850	**RS-440 / L=4400**	291.201.0081	**158,00**
GRM-GNHM-6300-7500-8500; GRB-GNHB-5400-6500-8100; GRL-GNHL-5150-6000-7000; GRX-GNHX-4700-5800-7250	**RS-550 / L=5500**	291.201.0082	**173,00**

Resistencias de acero inoxidable, cables unidos mediante vulcanización; L=Longitud aleteada

Resistencias Eléctricas Mini-Vap 230V			
MVG-25	**R-60 / L=300**	291.201.0092	**39,00**
MVP-21	**R-61 / L=250**	291.201.0022	**38,00**
MVP-42; MVG-40	**R-62 / L=500**	291.201.0020	**43,00**
MVP-64	**R-63 / L=750**	291.201.0083	**56,00**
MVP-85; MVG-80	**R-64 / L=1000**	291.201.0018	**55,00**
MVG-120	**R-65 / L=1500**	291.201.0019	**61,00**
Resistencias Eléctricas Gravity Models 230V			
SN-2-3	**R-723**	291.201.0084	**63,00**
SN-4-5	**R-745 / L=1400**	291.201.0051	**67,00**
SN-6-7; EG-38	**R-767 / L=1800**	291.201.0017	**76,00**
SN-8-9; EG-44-55	**R-789 / L=2100**	291.201.0016	**85,00**
SN-10; EG-63-95	**R-710 / L=2400**	291.201.0024	**93,00**
Resistencias para tubo de desagüe			
Para modelos comerciales de pequeño tamaño	**RDF-50 / L=1000**	291.201.0031	**22,00**
Para modelos comerciales de pequeño tamaño	**RDF-100 / L=2000**	291.201.0030	**27,00**

Resistencias flexibles. Motor 230V de silicona de baja potencia.
Se coloca en el tubo de desagüe.

Hispania

Más que frío

EVAPORADOR SERIE HEA

EVAPORADOR SERIE HEJ

EVAPORADOR SERIE HED

Hispania

VENTAJAS DEL EVAPORADOR HISPANIA

ALTA EFICIENCIA.
BAJO CONSUMO DE ENERGÍA.
BAJO NIVEL DE RUIDO.

Más que frío

La Royal League

de ventiladores

Sienta el futuro

FE2owlet – Ventilador de alta tecnología para una refrigeración perfecta.
Axial, revolucionario, inmejorable en rendimiento y eficiencia. Diseño de pala biónica único en todo el mundo, absolutamente silencioso, 100% controlable en velocidad. Soluciones personalizadas posibles. ¡El punto de referencia para aplicaciones industriales, tecnología de ventilación, refrigeración y aire acondicionado! **www.ziehl-abegg.com/es**

EC blue – Motores de alta tecnología
Económicos, silenciosos y altamente eficientes.
Rango de potencia: 90 W - 6000 W

La Royal League en tecnología de **ventilación**, control y accionamientos

Movimiento hacia la perfección

PLUS X AWARD honoured as: BEST PRODUCT 2015/2016 — ZAvblue

PLUS X AWARD honoured as: BEST PRODUCT 2015/2016 — ZAwheel

PLUS X AWARD honoured as: BEST PRODUCT 2016/2017 — ZAbluefin

ZIEHL-ABEGG

Componentes Mecánicos del Circuito

Válvulas

Filtros

Visores

Recipientes

Sistema de Aceite

Antivibradores

Accesorios / Repuestos

Superior como siempre
Más **fuerte** que nunca

Nueva y mejorada válvula de expansión eléctrónica **AKV-P**

Seguridad alimentaria y eficiencia energética inigualable :

- El nuevo diseño de armadura reduce: vibraciones, nivel de ruido, golpe de ariete y el consumo energético.
- Menor número de piezas al cubrir tanto HFC como CO_2 y mayor rango de capacidad.
- Orificios intercambiables y filtro incorporado.
- Fácil configuración de recalentamiento con controladores **ADAP-KOOL®.**
- 100% compatible con versiones anteriores: mismo montaje, mismo funcionamiento y mismo servicio que la válvula AKV.
- Y, por supuesto, normalmente cerradas para mayor seguridad.

30 años
de funcionamiento robusto: ahora más simple, más seguro y con más ahorro de energía.

ENGINEERING
TOMORROW

Danfoss

Vea cómo las soluciones del mañana están disponibles hoy
visita www.danfoss.es

Válvulas / Filtros / Visores / Recipientes / Sist. Aceite

Válvulas Expansión Convencionales Pág. 29-32

Válvulas Expansión Electrónica Pág. 12-28

Válvulas Solenoides/ Inversoras 4 vías Pág. 32-46

Válvulas Reguladoras Pág. 47-53

Válvulas en General/ Válvulas de Retención Valvulería Industrial Pág. 54-92

Filtros Deshidratadores Pág. 93-99

Filtros Especiales Pág. 100-101

Filtros Aspiración Pág. 102-104

Visores Pág. 105-106

Recipientes de Líquido Pág. 107-108

Sistema de Aceite/Acumuladores de Aspiración Pág. 109-132

Accesorios / Repuestos / Antivibradores Pág. 133-135

Válvulas de Expansión Convencionales Serie T-2/TE-2

ORIFICIOS PARA VÁLVULAS DE EXPANSIÓN TERMOSTÁTICAS

Roscar-Roscar

Capacidad Frigorífica (kW)													K	CÓDIGO DANFOSS	MODELO Orificio	MODELO Cuerpo Válvula	CÓDIGO	Precio EUROS
N: (-40ºC a +10ºC)										B: (-60ºC a - 25ºC)								
R-22/407C		R-134A		R-404A		R-407A		R-407F		R-22/407C	R-404A							
+7,2°C	-25°C	+7ºC	-10°C	0°C	-10ºC	0°C	-10ºC	0ºC	-10ºC	-25°C	-25°C	-35ºC						
0,62	0,60	0,54	0,44	0,43	0,41	0,93	0,91	1,10	1,00	-	-	-	4	68-2002	**0X**	**T-2/TE-2**	300.300.0001	**29,40**
-	0,80	-	-	-	-	-	-	-	-	-	-	-	40					
1,34	1,17	0,91	0,81	0,93	0,85	1,8	1,7	2,00	1,90	1,1	0,71	0,65	4	68-2003	**00**		300.300.0002	
-	1,58	-	-	-	-	-	-	-	-	1,49	1,16	1,05	40					
3,35	2,18	1,95	1,46	2,18	1,84	3,5	2,9	4,00	3,30	2,1	1,31	1,04	4	68-2010	**01**		300.300.0003	
-	2,94	-	-	-	-	-	-	-	-	2,84	2,14	1,7	40					
5,06	3,12	2,8	2,06	3,25	2,68	4,7	3,7	5,30	4,10	2,9	1,85	1,52	4	68-2015	**02**		300.300.0004	
-	4,21	-	-	-	-	-	-	-	-	3,92	3,02	2,48	40					
9,05	5,57	5,01	3,69	5,8	4,79	8,1	6,2	9,10	7,10	5,3	3,32	2,72	4	68-2006	**03**		300.300.0005	
-	7,52	-	-	-	-	-	-	-	-	7,16	5,41	4,44	40					
13,61	8,22	7,41	5,42	8,64	7,11	12,2	9,2	13,80	10,40	7,8	4,93	4,04	4	68-2007	**04**		300.300.0006	
-	11,10	-	-	-	-	-	-	-	-	10,53	8,04	6,59	40					
17,03	10,40	9,39	6,88	10,9	8,99	16,2	12,1	18,30	13,80	9,9	6,26	5,14	4	68-2008	**05**		300.300.0007	
-	14,04	-	-	-	-	-	-	-	-	13,37	10,2	8,37	40					
20,73	12,75	11,46	8,4	13,3	10,97	19,4	14,5	21,90	16,40	12,1	7,64	6,28	4	68-2009	**06**		300.300.0008	
-	17,21	-	-	-	-	-	-	-	-	16,34	12,45	10,24	40					

Roscar-Soldar

Capacidad Frigorífica (kW)													K	CÓDIGO DANFOSS	MODELO Orificio	MODELO Cuerpo Válvula	CÓDIGO	Precio EUROS
N: (-40ºC a +10ºC)										B: (-60ºC a - 25ºC)								
R-22/407C		R-134A		R-404A		R-407A		R-407F		R-22/407C	R-404A							
+7,2°C	-25°C	+7ºC	-10°C	0°C	-10ºC	0°C	-10ºC	0ºC	-10ºC	-25°C	-25°C	-35ºC						
0,62	0,60	0,54	0,44	0,43	0,41	0,93	0,91	1,10	1,00	-	-	-	4	68-2089	**0X**	**T-2/TE-2**	300.300.0009	**31,80**
-	0,80	-	-	-	-	-	-	-	-	-	-	-	40					
1,34	1,17	0,91	0,81	0,93	0,85	1,8	1,7	2,00	1,90	1,1	0,71	0,65	4	68-2090	**00**		300.300.0010	
-	1,58	-	-	-	-	-	-	-	-	1,49	1,16	1,05	40					
3,35	2,18	1,95	1,46	2,18	1,84	3,5	2,9	4,00	3,30	2,1	1,31	1,04	4	68-2091	**01**		300.300.0011	
-	2,94	-	-	-	-	-	-	-	-	2,84	2,14	1,7	40					
5,06	3,12	2,8	2,06	3,25	2,68	4,7	3,7	5,30	4,10	2,9	1,85	1,52	4	68-2092	**02**		300.300.0012	
-	4,21	-	-	-	-	-	-	-	-	3,92	3,02	2,48	40					
9,05	5,57	5,01	3,69	5,8	4,79	8,1	6,2	9,10	7,10	5,3	3,32	2,72	4	68-2093	**03**		300.300.0013	
-	7,52	-	-	-	-	-	-	-	-	7,16	5,41	4,44	40					
13,61	8,22	7,41	5,42	8,64	7,11	12,2	9,2	13,80	10,40	7,8	4,93	4,04	4	68-2094	**04**		300.300.0014	
-	11,10	-	-	-	-	-	-	-	-	10,53	8,04	6,59	40					
17,03	10,40	9,39	6,88	10,9	8,99	16,2	12,1	18,30	13,80	9,9	6,26	5,14	4	68-2095	**05**		300.300.0015	
-	14,04	-	-	-	-	-	-	-	-	13,37	10,2	8,37	40					
20,73	12,75	11,46	8,4	13,3	10,97	19,4	14,5	21,90	16,40	12,1	7,64	6,28	4	68-2009	**06**		300.300.0016	
-	17,21	-	-	-	-	-	-	-	-	16,34	12,45	10,24	40					

• Conjuntos de Orificio con filtro

Adaptador a Soldar

Medidas	CÓDIGO Danfoss	MODELO Válvula	CÓDIGO	Precio EUROS
1/4	068-2062	**T-2/TE-2**	300.300.0213	**25,70**
3/8	068-2060		300.300.0174	

Válvulas de Expansión Convencionales Serie T-2/TE-2

T-2/TE-2 Elemento Termostático/Cuerpo de válvula. Conexión Roscar-Roscar.

Gas	Rango N -40ºC +10ºC sin MOP	Rango B -60/-25ºC con MOP	Conexión Entr. x Sal.	MODELO	CÓDIGO	Precio EUROS
R-22*	68Z3206	-	3/8x1/2	T 2	300.300.0017	**90,20**
	-	68Z3228	3/8x1/2		300.300.0018	**92,90**
	68Z3209	-	3/8x1/2	TE 2	300.300.0019	**152,80**
	-	68Z3229	3/8x1/2		300.300.0020	**167,10**
R-134a	68Z3346	-	3/8x1/2	T 2	300.300.0021	**72,70**
	68Z3348	-	3/8x1/2	TE 2	300.300.0022	**122,60**
R-404A	68Z3400	-	3/8x1/2	T 2	300.300.0023	**72,70**
	-	68Z3410	3/8x1/2		300.300.0024	**74,70**
	68Z3403	-	3/8x1/2		300.300.0025	**122,60**
	-	68Z411	3/8x1/2	TE 2	300.300.0026	**134,40**
R-407C	68Z3501	-	3/8x1/2		300.300.0027	**122,60**
	68Z3496	-	3/8x1/2	T2	300.300.0028	**72,70**
R-407F	068Z3715	-	3/8x1/2		300.300.0029	**125,10**
R-407A	068Z3714	-	3/8 x1/2	TE2	300.300.0030	**129,10**
R-448A / R-449	068Z3727	-	3/8x1/2	T2	300.300.0261	**72,70**
	068Z3728	-	3/8x1/2	TE2	300.300.0262	**120,40**

(*) Sólo para reposición.
- MOP= Máxima presión de funcionamiento. Protege el motor del compresor de una evaporación excesiva.
- Modelos con una letra E en la descripción son con igualación externa. Necesitan instalación de un tubo compensador en la aspiración
- TZ2: No lleva compensador externo.

T-2/TE-2 Elemento Termostático/Cuerpo de válvula. Conexión Roscar-Soldar.

Gas	Rango N -40ºC +10ºC sin MOP	Rango B -60/-25ºC con MOP	Conexión Entr. x Sal.	MODELO	CÓDIGO	Precio EUROS
R-134a	068Z3383	-	3/8 x1/2	T 2	300.300.0031	**76,60**
	068Z3385	-	3/8 x1/2	TE 2	300.300.0032	**120,40**
R-404a	068Z3414	-	3/8 x1/2	T 2	300.300.0033	**76,60**
	-	068Z3420	3/8 x1/2		300.300.0034	**76,60**
	068Z3415	-	3/8 x1/2	TE 2	300.300.0035	**120,40**
	-	068Z3421	3/8 x1/2		300.300.0036	**120,40**
R-407c	068Z3446	-	3/8 x1/2		300.300.0037	**120,40**
R-407F	068Z3716	-	3/8 x1/2	T2	300.300.0038	**128,40**
R-407A	068Z3713	-	3/8 x1/2	TE2	300.300.0039	**134,40**
R-448A / R-449A	068Z3729	-	3/8 x1/2	T2	300.300.0263	**76,50**
	068Z3730	-	3/8 x1/2	TE2	300.300.0264	**122,60**
R-452A	068Z3806	-	3/8 x 1/2	T2	300.300.0285	**76,40**
	068Z3807	-	3/8 x 1/2	TE2	300.300.0286	**120,20**

- Válvulas de expansión termostática Series T-2/TE-2 (Conexión equilibrador externo de presión).
- Controla la entrada de refrigerante líquido (menor presión) en el evaporador.
- La elección de la válvula de expansión termostática se realiza teniendo en cuenta: refrigerante, capacidad del evaporador, presión de evaporación, presión de condensación, subenfriamiento, caída de presión a través de la válvula y la igualación de presión interna o externa.
- No vale cualquier tipo de orificio. Hay que tener en cuenta la potencia necesaria. Hay que ver el tipo de válvula para el que se puede utilizar el conjunto de orificio.
- Válvulas para potencia frigorífica nominal de 0,2 a 14 kW nominales.
- Conexiones a roscar o soldar en función del cuerpo elegido.
- Tª de condensación +45; subenfriamiento 4 y 40K y Tª de evaporación distinta para cada columna.
- 4K (Aplicación Standard) y 40K (Aplicación baja temperatura con 4subenfriador de líquido)
- El elemento termostático está equipado con una etiqueta que indica: tipo de válvula, rango de temperatura de evaporación, punto MOP, refrigerante, presión máxima de prueba PS/MWP.

Válvulas de Expansión Convencionales Serie TE

ORIFICIOS PARA VÁLVULAS DE EXPANSIÓN TERMOSTÁTICAS TE

Capacidad Frigorífica (kW)											K	CÓDIGO DANFOSS	MODELO Orificio	MODELO Cuerpo Válvula	CÓDIGO	Precio EUROS
R-134 a				R-407C			R-404A									
-30ºC	-5ºC	0ºC	+5ºC	-10ºC	0ºC	+5ºC	-40ºC	-30ºC	-10ºC	0ºC						
3,60	6,60	7,20	7,80	9,37	11,20	12,20	3,31	4,49	7,25	8,73	4	067B2788	**0,5**	**TE-5**	300.300.0040	**72,80**
-	-	-	-	-	-	-	5,40	7,32	11,82	14,23	40					
6,10	11,30	12,30	13,20	16,10	19,20	20,70	5,66	7,71	12,40	14,80	4	067B2789	**1**	**TE-5**	300.300.0041	**72,80**
-	-	-	-	-	-	-	9,23	12,57	20,21	24,12	40					
8,80	16,00	17,40	18,70	22,90	27,00	29,00	8,07	11,10	17,50	20,60	4	067B2790	**2**	**TE-5**	300.300.0042	**72,80**
-	-	-	-	-	-	-	13,15	18,09	28,53	33,58	40					
10,80	20,30	22,20	23,90	28,80	34,60	37,40	9,85	13,60	22,30	26,70	4	067B2791	**3**	**TE-5**	300.300.0043	**72,80**
-	-	-	-	-	-	-	16,06	22,17	36,35	43,52	40					
14,30	27,20	29,70	32,00	38,60	46,30	49,80	12,80	18,10	29,90	35,40	4	067B2792	**4**	**TE-5**	300.300.0044	**72,80**
-	-	-	-	-	-	-	20,86	29,50	48,74	57,70	40					
19,70	36,00	40,00	43,00	45,30	56,90	63,10	16,60	23,10	40,30	50,10	4	067B2708	**5**	**TE-12**	300.300.0045	**113,60**
-	-	-	-	-	-	-	27,06	37,65	65,69	81,66	40					
23,10	44,00	48,00	52,00	53,90	68,50	76,30	19,10	27,00	48,50	60,70	4	067B2709	**6**	**TE-12**	300.300.0046	**113,60**
-	-	-	-	-	-	-	31,13	44,01	79,06	98,94	40					
25,80	50,00	55,00	60,00	59,20	76,40	85,90	20,30	29,10	53,20	68,00	4	067B2710	**7**	**TE-12**	300.300.0047	**113,60**
-	-	-	-	-	-	-	33,09	47,43	86,72	110,84	40					
34,00	65,00	71,00	76,00	85,50	103,00	112,00	26,00	36,70	63,30	77,60	4	067B2771	**8**	**TE-20**	300.300.0048	**198,00**
-	-	-	-	-	-	-	42,38	59,82	103,18	126,49	40					
46,00	71,00	78,00	85,00	89,50	110,00	120,00	26,20	37,60	66,90	82,90	4	067B2773	**9**	**TE-20**	300.300.0049	**198,00**
-	-	-	-	-	-	-	42,71	61,29	109,05	135,13	40					
45,00	90,00	100,00	110,00	112,00	139,00	154,00	33,70	48,10	86,80	111,00	4	067G2701	**10**	**TE-55**	300.300.0050	**210,80**
-	-	-	-	-	-	-	54,93	78,40	141,48	180,93	40					
52,00	107,00	120,00	134,00	129,00	164,00	183,00	38,10	54,80	101,00	132,00	4	067G2704	**11**	**TE-55**	300.300.0051	**210,80**
-	-	-	-	-	-	-	62,10	89,32	164,63	215,16	40					
64,00	133,00	149,00	165,00	157,00	199,00	221,00	45,50	65,90	122,00	157,00	4	067G2707	**12**	**TE-55**	300.300.0052	**210,80**
-	-	-	-	-	-	-	74,17	107,42	198,86	255,91	40					
86,00	173,00	191,00	206,00	215,00	265,00	288,00	63,40	91,90	166,00	206,00	4	067G2710	**13**	**TE-55**	300.300.0053	**210,80**
-	-	-	-	-	-	-	103,34	149,80	270,58	335,78	40					

- Válvulas de expansión termostática Serie TE (Conexión equilibrador externo de presión).
- Aplicación: en instalaciones de baja potencia frigorífica.
- Regulan la inyección de refrigerante líquido en los evaporadores.
- Orificio: según la capacidad frigorífica y cuerpo termostático.
- Conexiones para abocardar o soldar en función del cuerpo elegido.
- Temperatura de condensación +45ºC, subenfriamiento de 4 y 40K y temperatura de evaporación distinta para cada columna.
- Nota: 4K (Aplicación standard) y 40K (R-404A) (Aplicación baja temperatura con subenfriador de líquido).

Capacidad Frigorífica (kW)					SH	CÓDIGO DANFOSS	MODELO Orificio	MODELO Cuerpo Válvula	CÓDIGO	Precio EUROS
R448A / R449A										
-40ºC	-30ºC	-20ºC	-10ºC	0ºC						
4,07	5,34	6,79	8,42	10,2	4	067B2788	**0,5**	**TE-5**	300.300.0040	**72,80**
7,45	9,80	12,5	15,5	18,7	4	067B2789	**1**	**TE-5**	300.300.0041	**72,80**
10,4	13,8	17,6	21,9	26,2	4	067B2790	**2**	**TE-5**	300.300.0042	**72,80**
13,0	17,1	21,9	27,2	33,0	4	067B2791	**3**	**TE-5**	300.300.0043	**72,80**
16,9	22,7	29,4	37,1	45,3	4	067B2792	**4**	**TE-5**	300.300.0044	**72,80**
20,3	26,0	32,9	41,3	51,1	4	067B2708	**5**	**TE-12**	300.300.0045	**113,60**
25,2	32,8	42,2	53,7	67,5	4	067B2709	**6**	**TE-12**	300.300.0046	**113,60**
32,0	40,6	51,5	65,2	82,0	4	067B2710	**7**	**TE-12**	300.300.0047	**113,60**
43,6	57,6	74,5	94,7	117	4	067B2771	**8**	**TE-20**	300.300.0048	**198,00**
44,9	59,4	77,8	101	129	4	067B2773	**9**	**TE-20**	300.300.0049	**198,00**
45,1	62,8	85,0	112	142	4	067G2701	**10**	**TE-55**	300.300.0050	**210,80**
48,9	68,2	92,2	121	154	4	067G2704	**11**	**TE-55**	300.300.0051	**210,80**
51,6	72,1	97,9	129	166	4	067G2707	**12**	**TE-55**	300.300.0052	**210,80**
60,3	84,9	116	154	199	4	067G2710	**13**	**TE-55**	300.300.0053	**210,80**

Válvulas de Expansión Convencionales Serie TE

Elementos Termostáticos

Refrigerante	Rango N/-40 a +10ºC		Rango B/-60 a -25ºC		Tipo Válvula	CÓDIGO	Precio EUROS
	sin MOP	con MOP +15ºC	sin MOP	con MOP +15ºC			
R-22(*)	067B3250	-	-	-	TEX-5	300.300.0083	237,70
	-	067B3267	-	-		300.300.0084	237,70
	-	-	067B3263	-		300.300.0085	291,30
	-	067B3227	-	-	TEX-12	300.300.0086	287,10
	067B3209	-	-	-		300.300.0087	330,70
	067B3274	-	-	-	TEX-20	300.300.0088	747,80
	-	067B3286	-	-		300.300.0089	785,20
	067B3290	-	-	-		300.300.0090	799,10
R-407C	067G3205	-		-	TEX-55	300.300.0091	898,70
	-	067G3220	-	-		300.300.0092	944,60
	067G3209	-	-	-		300.300.0093	948,80
	067B3278	-	-	-	TEZ-5	300.300.0094	191,30
	-	067B3277	-	-		300.300.0095	191,30
	067B3366	-	-	-	TEZ-12	300.300.0096	230,30
	-	067B3367	-	-		300.300.0097	230,30
	067B3371	-	-	-	TEZ-20	300.300.0098	629,10
	-	067B3372	-	-		300.300.0099	629,10
	067G3240	-	-	-	TEZ-55	300.300.0100	722,10
	-	067G3241	-	-		300.300.0101	595,80
R-134a	067B3297	-	-	-	TEN-5	300.300.0102	191,30
	067B3232	-	-	-	TEN-12	300.300.0103	230,30
	067B3363	-	-	-		300.300.0104	Consultar
	067B3292	-	-	-	TEN-20	300.300.0105	629,10
	067B3370	-	-	-		300.300.0106	752,10
	067G3222	-	-	-	TEN-55	300.300.0107	722,10
R-404A	067B3342	-	-	-	TES-5	300.300.0108	191,30
	-	-	067B3344	-		300.300.0109	267,20
	067B3347	-	-	-	TES-12	300.300.0110	230,30
	-	-	-	067B3349		300.300.0111	462,70
	067B3346	-	-	-		300.300.0112	266,10
	-	-	-	067B3350		300.300.0113	486,90
	067B3352	-	-	-	TES-20	300.300.0114	629,10
	-	-	-	067B3354		300.300.0115	722,10
	067B3356	-	-	-		300.300.0116	641,80
	-	-	-	067B3355		300.300.0117	Consultar
	067G3302	-	-	-	TES-55	300.300.0118	722,10
	-	-	-	067G3305		300.300.0119	846,10
	067G3301	-	-	-		300.300.0120	888,00
	-	-	-	067G3306		300.300.0121	875,10
R-448A R-449A	067B3252	-	-	-	TE-5	300.300.0277	216,60
	067B2512	-	-	-	TE-12	300.300.0278	230,20
	067B3294	-	-	-	T3-20	300.300.0279	628,60
	067G3219	-	-	-	TE-55	300.300.0280	721,70

- Elemento termostático sin orificio, ni filtro, con abrazadera para bulbo.
- Se utilizan para la inyección de líquido en los evaporadores.
- Conexión a roscar.
- Longitud de tubería capilar 3m (excepto TEX-12 que es 5m)
- Máxima presión de trabajo 28 bar.
- Longitud de tubería capilar 3m (excepto TEX-12 que es 5m)
- (*) R-22 Sólo para reposición.
- Con MOP, el elemento termostático puede funcionar a +15ºC.
- MOP: máxima presión de funcionamiento.

Válvulas de Expansión Convencionales Serie TE

Cuerpos

Conexiones Entr. x Sal.	Tipo Cuerpo				Tipo Válvula	CÓDIGO	Precio EUROS
	Ángulo Roscar	Ángulo Soldar	Recto Soldar	Bridas Soldar			
1/2"x5/8"	-	067B4004 (1)	-	-	TE-5	300.300.0122	**62,90**
	-	-	067B4002 (1)	-		300.300.0123	**62,90**
	067B4013	-	-	-		300.300.0124	**46,10**
	-	067B4009 (1)	-	-		300.300.0125	**62,90**
	-	-	067B4007 (1)	-		300.300.0126	**62,90**
1/2"x7/8"	-	-	067B4003 (1)			300.300.0127	**94,00**
	-	067B4010 (1)	-	-		300.300.0128	**62,90**
	-	-	067B4008(1)	-		300.300.0129	**62,90**
5/8"x7/8"	-	067B4012 (1)	-			300.300.0130	**64,70**
	-	067B4011 (1)	-	-		300.300.0131	**62,90**
	-	-	067B4032(1)	-		300.300.0132	**62,90**
7/8"x1 1/8"	-	067B4034(2)	-	-		300.300.0133	**62,90**
	-	-	067B4033 (2)	-		300.300.0134	**62,90**
5/8"x7/8"	-	-	-	067B4025	TE-12	300.300.0136	**124,50**
	-	-	-	067B4027		300.300.0137	**121,10**
7/8"x1"	-	-	-	067B4015		300.300.0138	**121,80**
	-	-	-	067B4026		300.300.0139	**124,50**
7/8"x1 1/8"	-	067B4017 (2)	-	-		300.300.0140	**66,90**
	-		067B4016 (2)	-		300.300.0141	**66,90**
	-	067B4023 (2)	-	-		300.300.0142	**67,30**
	-	-	067B4021(2)	-		300.300.0143	**67,30**
	-	067B4023 (2)	-	-	TE-20	300.300.0142	**67,30**
	-	-	067B4016 (2)	-		300.300.0141	**66,90**
	-	067B4017 (2)	-	-		300.300.0140	**66,90**
	-	-	067B4021(2)			300.300.0143	**67,30**
1 1/8"x1 3/8"	-	067G4004 (3)	-	-	TE-55	300.300.0144	**86,50**
	-	-	067G4001	-		300.300.0145	**83,60**
	-	-	067G4003(3)	-		300.300.0146	**86,50**

- Versión en paso recto conexión a soldar
- Longitud de tubo capilar 1,5m.
- Máxima presión de trabajo: 34 bar (R-407c, R-134a, R-404A/R-507) y 42 bar (R-410A) (TUA/TUAE) y (TCAE)

(1) ODF x ODF
(2) ODFxODM
(3) ODMxODM
ODF= diámetro interno
ODM= diámetro externo
ODF= Soldar

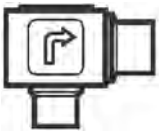

Cuerpo de válvula para TE-5, TE-12, TE-20 paso ángulo. Conexión soldar.

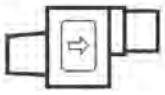

Cuerpo de válvula para TE-12, TE-20 paso recto. Conexión soldar.

Cuerpo de válvula para TE-12 paso recto. Conexión soldar bridas.

Válvulas de Expansión Convencionales Serie TUA/TUAE/TCAE

ORIFICIOS

Serie TUA/TUAE

Orificio	Capacidad Nominal (kW)										MODELO	CÓDIGO	Precio EUROS
	R-22		R-404A		R-407C		R-410A	R-134a	R-507c				
	Rango N	Rango B	Rango N	Rango B	Rango N	Rango B	Rango N	Rango N	Rango N	Rango B			
0	0,60	0,52	0,47	0,36	0,63	0,46	-	0,47	0,45	0,39	**068U1030**	300.300.0147	
1	0,90	0,68	0,70	0,50	0,92	0,58	1,30	0,70	0,66	0,53	**068U1031**	300.300.0148	
2	1,30	0,85	1,00	0,64	1,40	0,70	2,10	1,00	1,00	0,70	**068U1032**	300.300.0149	
3	1,80	1,20	1,40	0,89	1,90	1,00	2,90	1,40	1,30	1,00	**068U1033**	300.300.0150	
4	2,60	1,80	2,10	1,30	2,80	1,40	4,50	2,10	2,00	1,40	**068U1034**	300.300.0151	**39,80**
5	3,50	2,30	2,80	1,80	3,80	1,90	5,90	2,70	2,70	1,90	**068U1035**	300.300.0152	
6	5,30	3,50	4,20	2,70	5,70	2,90	9,00	4,10	4,00	2,90	**068U1036**	300.300.0153	
7	7,00	4,70	5,60	3,50	7,40	3,90	12,00	5,50	5,30	3,90	**068U1037**	300.300.0154	
8	11,00	7,10	8,40	5,30	11,00	5,80	18,00	8,20	8,00	5,80	**068U1038**	300.300.0155	
9	16,00	10,40	12,00	7,80	17,00	8,50	26,00	12,00	12,00	8,60	**068U1039**	300.300.0156	

Serie TCAE

Orificio	Capacidad Nominal (kW)							MODELO	CÓDIGO	Precio EUROS
	R-22		R-404A	R-407C	R-410A	R-134a	R-507c			
	Rango N	Rango B	Rango N	Rango N	Rango N	Rango N	Rango N			
1	17,50	6,50	13,50	19,00	23,00	12,00	13,50	**068U4100**	300.300.0157	**104,70**
2	21,00	7,80	16,00	23,00	27,50	14,50	16,00	**068U4101**	300.300.0158	**104,70**
3	26,50	9,80	20,00	28,50	34,00	18,00	20,00	**068U4102**	300.300.0159	**83,10**

- Conjunto de orificios con filtros.
- La capacidad nominal se basa en:
  - Temperatura de evaporación te=+5ºC para rango N
  - Temperatura de evaporación te=-30ºC para rango B
  - Temperatura de condensación tc=+32ºC
  - Temperatura de refrigerante delante de la válvula tl=+28ºC
  - Recalentamiento de apertura OS=4K

Válvulas de Expansión Convencionales Serie TUA/TUAE/TCAE

Elementos Termostáticos y Cuerpos

Refrigerante	CÓDIGO Danfoss	Rango Temp. (ºC)	MODELO Válvula	CÓDIGO	Precio EUROS
R-407C	068U2325	-40ºC a +10ºC	**TUA**	300.300.0054	**107,00**
	068U2326	-40ºC a +10ºC	**TUAE**	300.300.0055	**141,00**
	068U2327	-40ºC a +10ºC	**TUAE**	300.300.0056	**141,00**
	068U2335	-40ºC a +10ºC	**TUAE**	300.300.0057	**141,00**
	068U4325	-40ºC a +10ºC	**TCAE**	300.300.0250	**323,50**
	068U4327	-40ºC a +10ºC	**TCAE**	300.300.0251	**322,60**
R-410A	068U2414	-40ºC a +10ºC	**TUA**	300.300.0060	**146,50**
	068U1714	-40ºC a +10ºC	**TUAE**	300.300.0061	**162,50**
	068U4336	-40ºC a +10ºC	**TCAE**	300.300.0062	**324,00**
	068U4339	-40ºC a +10ºC	**TCAE**	300.300.0063	**313,00**
R-134a	068U2204	-40ºC a +10ºC	**TUA**	300.300.0064	**107,00**
	068U2205	-40ºC a +10ºC	**TUA**	300.300.0065	**107,00**
	068U2212	-40ºC a +10ºC	**TUA**	300.300.0066	**107,00**
	068U2213	-40ºC a +10ºC	**TUA**	300.300.0067	**107,00**
	068U2206	-40ºC a +10ºC	**TUAE**	300.300.0068	**141,00**
	068U2207	-40ºC a +10ºC	**TUAE**	300.300.0069	**141,00**
	068U2214	-40ºC a +10ºC	**TUAE**	300.300.0070	**138,30**
	068U2219	-40ºC a +10ºC	**TUAE**	300.300.0071	**138,30**
R-404A/R507	068U2284	-40ºC a +10ºC	**TUA**	300.300.0072	**107,00**
	068U2285	-40ºC a +10ºC	**TUA**	300.300.0073	**107,00**
	068U2316	-40ºC a +10ºC	**TUA**	300.300.0074	**122,30**
	068U2317	-40ºC a +10ºC	**TUA**	300.300.0075	**107,00**
	068U2286	-40ºC a +10ºC	**TUAE**	300.300.0076	**141,00**
	068U2287	-40ºC a +10ºC	**TUAE**	300.300.0077	**141,00**
	068U2318	-40ºC a +10ºC	**TUAE**	300.300.0078	**164,40**
	068U2319	-40ºC a +10ºC	**TUAE**	300.300.0079	**165,50**
	068U4305	-40ºC a +10ºC	**TCAE**	300.300.0080	**324,00**
	068U4319	-60ºC a -25ºC	**TCAE**	300.300.0081	**322,60**
	068U4520	-10ºC a 20ºC	**TCAE**	300.300.0082	**321,10**

- Válvulas de expansión termostáticas de acero inoxidable.
- Se utilizan para la inyección de líquido en los evaporadores en sistemas de refrigeración y aire acondicionado con refrigerantes fluorados.
- Diseño compacto, pero ligero y conexiones bimetálicas acero/cobre para soldadura rápida.
- Orificio intercambiable y recalentamiento ajustable.

VÁLVULAS TERMOSTÁTICAS A CARTUCHO

Elemento con Cuerpo Termostático sin Compensador

Gas	Roscar 1/2"-3/8"	Soldar-Roscar 1/2"-3/8"	Modelo Carga Líquido sin MOP -40ºC a +10ºC	Modelo Carga MOP -60ºC a -25ºC	CÓDIGO	Precio EUROS
R-404A/R-507A	x	-	**2230/4**	**-**	300.301.0005	**33,40**
R-404A/R-507A	x	-	**-**	**2234/4**	300.301.0013	**50,30**
R-404A/R-507A	-	x	**2230/4S**	**-**	300.301.0009	**33,40**
R-404A/R-507A	-	x	**-**	**2234/4S**	300.301.0014	
R-134a	x	-	**2220/4**	**-**	300.301.0003	
R-134a	x	x	**2220/4S**	**-**	300.301.0007	
R-22/R-407C	-	-	**2210/4**	**-**	300.301.0001	
R-22/R-407C	-	x	**2210/4S**	**-**	300.301.0035	

Elemento con Cuerpo Termostático con Compensador

Gas	Roscar 1/2"-3/8"	Soldar-Roscar 1/2"-3/8"	Modelo Carga Líquido sin MOP -40ºC a +10ºC	Modelo Carga MOP -60ºC a -25ºC	CÓDIGO	Precio EUROS
R-404A/R-507A	x	-	**2230/4E**	**-**	300.301.0006	**54,80**
R-404A/R-507A	x	-	**2230/4SE**	**-**	300.301.0010	
R-404A/R-507A	-	x	**-**	**2234/4E**	300.301.0011	**75,60**
R-404A/R-507A	-	x	**-**	**2234/4SE**	300.301.0012	**54,80**
R-134a	x	-	**2220/4E**	**-**	300.301.0004	
R-134a	-	x	**2220/4SE**	**-**	300.301.0008	
R-22/R-407C	x	-	**2210/4E**	**-**	300.301.0002	
R-22/R-407C	-	x	**2210/4SE**	**-**	300.301.0036	

Cartuchos para Válvulas Termostáticas CASTEL

Capacidad Máx.(kW)*								MODELO (1)	CÓDIGO	MODELO (2)	CÓDIGO	Precio EUROS
R-22/R407C			R-134a		R-404A							
+7ºC	-10ºC	-25ºC	+7ºC	-10ºC	+7ºC	-10ºC	-25ºC					
0,63	0,61	0,59	0,47	0,44	0,43	0,41	0,37	**220X**	300.301.0015	**-**	-	**12,10**
								-	-	**220X/S**	300.301.0023	**12,80**
1,41	1,31	1,21	0,91	0,81	0,93	0,85	0,72	**2200**	300.301.0016	**-**	-	**12,10**
							1,16	**-**	-	**2200/S**	300.301.0024	**12,80**
3,52	2,69	2,12	2,01	1,51	2,18	1,84	1,32	**2201**	300.301.0017	**-**	-	**12,10**
							2,13	**-**	-	**2201/S**	300.301.0025	**12,80**
5,20	4,01	3,02	2,84	2,23	3,25	2,68	1,91	**2202**	300.301.0018	**-**	-	**12,10**
							3,02	**-**	-	**2202/S**	300.301.0026	**12,80**
9,33	7,11	5,36	4,98	3,74	5,80	4,79	3,29	**2203**	300.301.0019	**-**	-	**12,10**
							5,39	**-**	-	**2203/S**	300.301.0027	**12,80**
13,84	10,55	7,94	7,38	5,39	8,64	7,11	4,98	**2204**	300.301.0020	**-**	-	**12,10**
							8,02	**-**	-	**2204/S**	300.301.0028	**12,80**
17,50	13,33	9,88	9,39	6,88	10,91	8,99	6,32	**2205**	300.301.0021	**-**	-	**12,10**
							10,22	**-**	-	**2205/S**	300.301.0029	**12,80**
21,38	16,27	12,17	11,52	8,37	13,32	10,92	7,74	**2206**	300.301.0022	**-**	-	**12,10**
							12,43	**-**	-	**2206/S**	300.301.0030	**12,80**

Accesorios y Recambios para Válvulas Termostáticas

Gas	MODELO	CÓDIGO	Precio EUROS
Adaptador roscar-soldar 1/4"	**2271/2S**	300.301.0031	**14,20**
Adaptador roscar-soldar 3/8"	**2271/3S**	300.301.0032	**14,20**
Filtro cartucho válvula roscar-roscar	**2290**	300.301.0033	**4,70**
Filtro cartucho válvula roscar-soldar	**2290/S**	300.301.0034	**5,30**

Válvulas de Expansión Electrónica Serie AKV

VÁLVULAS DE EXPANSIÓN ELECTRÓNICAS PROPORCIONAL TIPO PULSANTE

Capacidad Frigorífica (kW)								K	Conexiones		CÓD. Danfoss		MODELO Válvula	CÓDIGO	Precio EUROS
R-134 a		R-407C		R-404A					Entr.	Sal.	Soldar ODF	Soldar Acero			
+7ºC	-5ºC	+7ºC	-5ºC	+2ºC	-7ºC	-25ºC	-35ºC								
0,90	0,90	1,20	1,20	0,80	0,80	0,80	0,80	4	3/8" x 1/2"		068F1161	-	**AKV10-1**	301.300.0001	**223,07**
-	-	-	-	-	-	1,30	1,30	40							
1,40	1,40	1,90	1,90	1,30	1,30	1,30	1,20	4	3/8" x 1/2"		068F1164	-	**AKV10-2**	301.300.0002	
-	-	-	-	-	-	2,12	1,96	40							
2,20	2,30	2,90	3,00	2,10	2,00	2,00	1,90	4	3/8" x 1/2"		068F1167	-	**AKV10-3**	301.300.0003	
-	-	-	-	-	-	3,26	3,10	40							
3,50	3,60	4,70	4,80	3,40	3,30	3,30	3,10	4	3/8" x 1/2"		068F1170	-	**AKV10-4**	301.300.0004	
-	-	-	-	-	-	5,40	5,00	40							
5,50	5,70	7,40	7,50	5,30	5,20	5,00	4,90	4	3/8" x 1/2"		068F1173	-	**AKV10-5**	301.300.0005	
-	-	-	-	-	-	8,10	8,00	40							
8,70	9,00	11,70	120	8,40	8,30	7,90	7,80	4	3/8" x 1/2"		068F1176	-	**AKV10-6**	301.300.0006	
-	-	-	-	-	-	12,90	12,70	40							
13,90	14,40	18,80	19,10	13,40	13,30	12,60	12,60	4	1/2" x 5/8"		068F1179	-	**AKV10-7**	301.300.0007	
-	-	-	-	-	-	20,50	20,50	40							
21,70	22,50	29,30	29,90	21,00	20,60	19,70	19,60	4	3/4" x 3/4"		068F5000	-	**AKV15-1**	301.300.0008	**607,64**
-	-	-	-	-	-	32,10	31,90	40							
34,80	36,00	47,00	47,90	33,50	33,00	31,40	31,20	4	3/4" x 3/4"		068F5005	-	**AKV15-2**	301.300.0009	
-	-	-	-	-	-	51,20	50,80	40							
54,80	56,60	73,70	75,30	52,80	52,00	49,60	48,70	4	7/8" x 7/8"		068F5010	-	**AKV15-3**	301.300.0010	
-	-	-	-	-	-	80,80	79,40	40							
87,00	89,90	117,00	120,00	84,00	82,60	78,70	77,30	4	1-1/8" x 1-1/8"		068F5015	-	**AKV15-4**	301.300.0011	
-	-	-	-	-	-	128,30	126,00	40							
87,00	89,90	117,00	120,00	84,00	82,60	78,70	77,30	4	1-3/8" x 1-3/8"		042H2020	-	**AKV20-1**	301.300.0012	**1.304,11**
-	-	-	-	-	-	128,30	126,00	40	1- 1/4" x 1-1/4"		-	042H2021		301.300.0013	
139,10	144,00	188,00	191,00	134,00	132,50	126,40	124,00	4	1-3/8" x 1-3/8"		042H2022	-	**AKV20-2**	301.300.0014	
-	-	-	-	-	-	206,00	202,00	40	1- 1/4" x 1-1/4"		-	042H2023		301.300.0015	
217,90	225,00	293,00	299,00	209,00	206,00	197,40	194,00	4	1-5/8" x 1-5/8"		042H2025/4	-	**AKV20-3**	301.300.0016	
-	-	-	-	-	-	321,80	316,00	40	1- 1/4" x 1-1/4"		-	042H2026		301.300.0017	
347,90	360,00	468,00	479,00	334,00	330,00	314,20	308,00	4	2-1/8" x 2-1/8"		042H2027	-	**AKV20-4**	301.300.0018	
-	-	-	-	-	-	512,00	504,00	40	1- 1/4" x 1-1/4"		-	042H2028		301.300.0019	
547,90	566,00	739,00	755,00	528,00	520,00	496,30	487,00	4	2-1/8" x 2-1/8"		042H2029	-	**AKV20-5**	301.300.0020	
-	-	-	-	-	-	809,00	794,00	40	2" x 2"		-	042H2030		301.300.0021	

Nota: Válvulas AKV10 disponibles hasta Junio 2019

- Rendimientos indicados con Tª de condensación +45ºC; Tª de evaporación distinta para cada columna; Subenfriamiento 4 y 40K.
- Válvulas gobernadas electrónicamente.
- Para refrigerantes: CFC, HCFC, HFC.
- Componentes: cuerpo de válvula, orificios o pistones, bobina independiente.
- Presión máxima de trabajo: serie AKV 10-1 a AKV15-3 (42 bar); serie AKV 15-4 a AKV 20-5 (28 bar)
- Para su funcionamiento necesita seleccionar: bobina, controlador, sondas de presión y temperatura.

BOBINAS	TENSIÓN	CÓD. Danfoss	CÓDIGO	Precio EUROS
con caja terminal (para válv. AKV controlada por AKC100 o EKC 414 A1)	230 V d.c. 18 W	018F6781	301.300.0022	**52,10**
con caja terminal (para válv. AKV controlada por AKC100 o EKC 315)	24 V a.c. 20 W	018F6903	302.300.0125	**78,40**

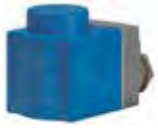

Válvulas de Expansión Electrónica Serie AKVP y AKVPS

Novedad

VÁLVULAS DE EXPANSIÓN ELECTRÓNICAS PULSANTES

Accionamiento directo / Máxima presión de trabajo 90 bar

R744 (CO2) (2)		R407A (1)	R-404A (1)	Kv	Conexiones Entrada / Salida	Código Danfoss	MODELO	CÓDIGO	Precio EUROS
Refrigeración (kW)	Congelación (kW)	(kW)	(kW)	(m^3/h)	ODF / ODF				
0,44	0,69	0,34	0,21	0,003	3/8 × 1/2	068F5210	**AKV 10P0**	301.300.0104	**227,11**
1,17	1,84	0,9	0,8	0,09	3/8 × 1/2	068F5211	**AKV 10P1**	301.300.0105	**227,11**
2,06	3,25	1,59	1,3	0,016	3/8 × 1/2	068F5212	**AKV 10P2**	301.300.0106	**227,11**
3,14	4,97	2,43	2	0,024	3/8 × 1/2	068F5213	**AKV 10P3**	301.300.0107	**227,11**
6,1	9,64	4,71	3,1	0,046	3/8 × 1/2	068F5214	**AKV 10P4**	301.300.0108	**230,14**
8,49	13,4	6,55	4,9	0,064	3/8 × 1/2	068F5215	**AKV 10P5**	301.300.0109	**230,14**
15,1	23,9	11,7	7,8	0,114	3/8 × 1/2	068F5216	**AKV 10P6**	301.300.0110	**227,11**
24,6	39,3	18,9	12,5	0,185	1/2 × 5/8	068F5217	**AKV 10P7**	301.300.0111	**230,14**

Servoaccionada / Máxima presión de trabajo 90 bar

R744 (CO2) (2)		R407A (1)	R-404A (1)	Kv	Conexiones Entrada / Salida	Código Danfoss	MODELO	CÓDIGO	Precio EUROS
Refrigeración (kW)	Congelación (kW)	(kW)	(kW)	(m^3/h)	ODF / ODF				
6,1	9,64	4,71	3,1	0,046	3/8 × 1/2	068F4044	**AKV 10PS4**	301.300.0112	**223,97**
8,49	13,4	6,55	4,9	0,064	3/8 × 1/2	068F4045	**AKV 10PS5**	301.300.0113	**223,97**
15,1	23,9	11,7	7,8	0,114	3/8 × 1/2	068F4046	**AKV 10PS6**	301.300.0114	**223,97**
24,6	39,3	18,9	12,5	0,185	1/2 × 5/8	068F4047	**AKV 10PS7**	301.300.0115	**237,20**

2) Las capacidades nominales se basan en:
Temperatura de condensación tc = 0 °C / 32 °F
Temperatura de evaporación Refrig. te = –10 °C / 14 °F
Temperatura de evaporación Congelación. te = –30 °C / –22 °F
Subenfriamiento = 1 C / 1,8 °F

1) Las capacidades nominales se basan en:
Temperatura de condensación tc = 38 °C / 100 °F
Temperatura del líquido tl = 37 °C / 98 °F
Temperatura de evaporación te = 4 °C / 39 °F
Subenfriamiento = 1 C / 1,8 °F

Para las válvulas AKVPS Danfoss recomienda instalar un filtro secador hermético tipo DML / DMLSC

BOBINA	TENSIÓN	CÓD. Danfoss	CÓDIGO	Precio EUROS
Bobina con conector caja terminal (controlador ACKC-CC550 - 550A)	220/230V 50Hz 17W	018F6732	323.300.0004	**55,20**

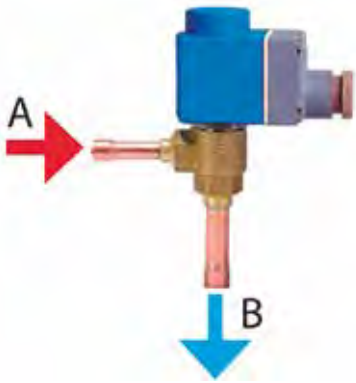

Sentido de flujo
La AKV 10P/10PS está diseñada para un único sentido de flujo y las siguientes fotos de A a B hacen referencia al caudal normal.

Válvulas de Expansión Electrónica Serie ETS

VÁLVULAS DE EXPANSIÓN ELECTRÓNICAS PROPORCIONAL TIPO PULSANTE

Capacidad Frigorífica (kW)					KV (m^3/h)	Conexiones Soldar		CODIGO Danfoss	MODELO Válvula	CÓDIGO	Precio EUROS
R22	R134A	R404A	R407C	R410A		Entrada	Salida				
2,6	2,0	1,8	2,7	3,1	0,030	5/16	5/16	034G5005	**ETS 6 - 10**	301.300.0060	**71,26**
5,8	4,5	4,1	5,9	6,8	0,052	5/16	5/16	034G5015	**ETS 6 - 14**	301.300.0061	**75,80**
10,3	8,1	7,3	10,6	12,1	0,082	1/4	1/4	034G5026	**ETS 6 - 18**	301.300.0062	**84,59**
19,6	15,3	13,8	20,1	23,0	0,164	5/16	5/16	034G5035	**ETS 6 - 25**	301.300.0063	**104,98**
28,8	22,5	20,3	29,6	33,9	0,242	5/16	5/16	034G5055	**ETS 6 - 32**	301.300.0064	**120,12**
39,1	30,6	27,6	40,2	46,0	0,329	5/16	5/16	034G5065	**ETS 6 - 40**	301.300.0065	**123,14**

Datos nominales de capacidad calculados con tc= 38ºC, te=5ºC, SC=0ºC y SH=0ºC

BOBINAS	TENSIÓN	CÓD. Danfoss	CÓDIGO	Precio EUROS
Para valv.ETS 6 IP 66 3 metros. Conector JST XHP 5	12V DC (0,26A/fase)	034G5135	301.300.0066	**115,07**

CONTROLADOR Y ACCESORIOS PARA VÁLVULAS ETS

Descripción	Código Danfoss	MODELO	CÓDIGO	Precio EUROS
Controlador - Driver	084B8040	**EKD 316**	421.300.0048	**320,98**
Display con comunicación Modbus	084B8563	**EKA 164A**	301.300.0035	**105,98**

Sondas

Descripción	Código Danfoss	MODELO	CÓDIGO	Precio EUROS
Sonda Pt 1000 (3,5 m), -50 a 100ºC	084N0003	**AKS-11**	301.300.0025	**39,37**
Sonda de presión (-1 a 12 bar) - 1/4"	060G1036	**AKS-32R**	301.300.0030	**156,45**
Conector para AKS 32 R	060G1034	**CONECTOR**	301.300.0031	**40,78**

Válvulas de Expansión Electrónica Serie Colibrí ETS

Novedad

VÁLVULAS DE EXPANSIÓN ELECTRÓNICAS TIPO PULSANTE

Máxima presión de trabajo 50bar

Capacidad Frigorífica (kW)					KV (m^3/h)	Conexiones soldar ODF		CODIGO Danfoss	MODELO Válvula	CÓDIGO	Precio EUROS
R410A	R407C	R1234ze	R134a	R290		Entrada	Salida				
Válvulas sin visor											
105	95.1	53.6	68.0	91.0	0.60	1/2	1/2	034G7500	**ETS 12C**	301.300.0116	**319,97**
105	95.1	53.6	68.0	91.0	0.60	5/8	5/8	034G7501		301.300.0117	**319,97**
105	95.1	53.6	68.0	91.0	0.60	7/8	7/8	034G7502		301.300.0118	**319,97**
170	155	87.3	111	149	1.20	1/2	1/2	034G7900	**ETS 24C**	301.300.0119	**319,97**
170	155	87.3	111	149	1.20	5/8	5/8	034G7901		301.300.0120	**319,97**
170	155	87.3	111	149	1.20	7/8	7/8	034G7902		301.300.0121	**319,97**
Válvulas con visor											
170	155	87.3	111	149	1.20	7/8	7/8	034G7602	**ETS 25C**	301.300.0122	**339,15**
323	294	166	210	282	2.50	7/8	7/8	034G7700	**ETS 50C**	301.300.0123	**874,12**
323	294	166	210	282	2.50	7/8	1-1/8	034G7701		301.300.0124	**874,12**
323	294	166	210	282	2.50	1-1/8	1-1/8	034G7702		301.300.0125	**874,12**
323	294	166	210	282	2.50	1-1/8	1-3/8	034G7703		301.300.0126	**874,12**
635	577	325	413	554	5.00	1-1/8	1-1/8	034G7800	**ETS 100C**	301.300.0127	**1.039,66**
635	577	325	413	554	5.00	1-1/8	1-3/8	034G7801		301.300.0128	**1.039,66**
635	577	325	413	554	5.00	1-3/8	1-3/8	034G7802		301.300.0129	**1.039,66**
635	577	325	413	554	5.00	1-5/8	1-5/8	034G7803		301.300.0130	**1.039,66**

Accesorio	CÓD. Danfoss	CÓDIGO	Precio EUROS
Cable para ETS Colibrí 8m M12 con conector	034G7074	301.300.0131	**73,38**

ETS Colibri® es una válvula de motor paso a paso electrónico. La válvula se ha diseñado para ofrecer un control preciso de la inyección de líquido en evaporadores de aire acondicionado y aplicaciones de refrigeración. La válvula, con diseño de línea, incluye un asiento equilibrado y una conjunto deslizante accionado por tecnología de motores de acción directa. Esto garantiza un cierre estanco por solenoide en ambas direcciones de flujo, además de ofrecer un funcionamiento suave del sistema. La válvula incorpora un potente motor bipolar que permite una regulación precisa en el control del caudal. Las válvulas ETS Colibri® son compatibles con controles electrónicos de Danfoss así como de otros fabricantes.

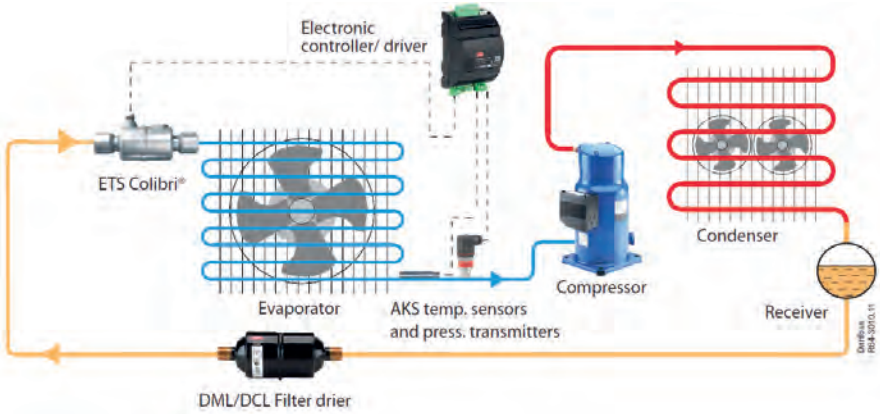

CONTROLADORES PARA VÁLVULA ETS COLIBRÍ

Sondas		Sondas compatibles	Comunicación MODbus	CÓDIGO Danfoss	MODELO	Tensión de Alimentación	CÓDIGO	Precio EUROS
Temp.	Presión							
1	1	NTC 10K	NO	080G5300	**EKE 1A**	24V AC / DC	421.300.0058	**396,68**
2	1	NTC 10K	SI	080G5350	**EKE 1B**	24V AC / DC	421.300.0059	**538,00**
3	2	NTC 10K / PT1000	SI	080G5400	**EKE 1C**	24V AC / DC	421.300.0060	**978,08**

Válvulas de Expansión Electrónica Serie AKVH

VÁLVULAS DE EXPANSIÓN ELECTRÓNICAS PARA CO2 (R-744) TIPO PULSANTE

-25ºC	-35ºC	Kv (m3/h)	Conexión Soldar		CÓDIGO Danfoss	MODELO	CÓDIGO	Precio EUROS
			Entrada	Salida				
0,78	0,81	0,003	3/8	1/2	068F4078	**AKVH 10-0**	301.300.0082	**258,40**
2,1	2,2	0,01	3/8	1/2	068F4079	**AKVH 10-1**	301.300.0083	**257,39**
3,4	3,6	0,017	3/8	1/2	068F4080	**AKVH 10-2**	301.300.0075	**257,39**
5,4	5,6	0,025	3/8	1/2	068F4081	**AKVH 10-3**	301.300.0067	**257,39**
8,5	8,9	0,046	3/8	1/2	068F4082	**AKVH 10-4**	301.300.0074	**257,39**
13,5	14,1	0,064	3/8	1/2	068F4083	**AKVH 10-5**	301.300.0073	**257,39**
21,5	22,4	0,114	3/8	1/2	068F4084	**AKVH 10-6**	301.300.0084	**257,39**

Rendimiento calculado Kw - Temperatura de condensación -5ºC

Tensión bobina C.A.

BOBINAS	TENSIÓN	CÓD. Danfoss	CÓDIGO	Precio EUROS
4 w caja terminal (controlada por AK CC 550 / AK CC 550A)	230V	018F6783	301.300.0068	**72,57**
20w caja terminal (controlada por AK CC 550/AK CC 550A)	230V	018F6905	302.300.0123	**71,40**
20 w caja terminal (controlada por AKC-315)	24V	018F6904	301.300.0023	**83,00**

CONTROLADOR PARA VÁLVULAS AKV Y AKVH

Serie AK-CC

Control de Tª de la Cámara y Hasta dos Evaporadores para Tipo Pulsante

Accesorios Necesarios para Funcionamiento. No incluídos							CÓDIGO Danfoss	MODELO	CÓDIGO	Precio EUROS
Sensores de Temperatura					Sensor Presión	Válvula Expansión Electrónica				
S2	S3	S4	S5	S6						
AKS-11	AKS-12 o EKS-11	AKS-12 o EKS-11	AKS-12 o EKS-11	AKS-12 o EKS-11	AKS32R	Valvula AKV y Bobina	084B8020	**AK-CC550**	301.300.0024	**726,75**
AKS-11	AKS-12 o EKS-11	AKS-12 o EKS-11	AKS-12 o EKS-11	AKS-12 o EKS-11			084B8030	**AK-CC550A**	421.300.0015	

AK-CC 550A, 230Vac (1 válv.AKV) - Uso para CO2 (R-744) Resto de Refrigerantes

Display de temperatura

Descripción	Código Danfoss	MODELO	CÓDIGO	Precio EUROS
Display (con botones) sin cable	084B8575	**EKA 164 B**	301.300.0033	**90,34**
Cable para EKA 2 m.	084B7298	**Cable**	301.300.0036	**14,43**
Cable para EKA 6 m.	084B7299	**Cable**	301.300.0037	**33,51**

Sondas

Descripción	Código Danfoss	MODELO	CÓDIGO	Precio EUROS
Sonda Pt 1000 (3,5 m), -50 a 100ºC	084N0003	**AKS-11**	301.300.0025	**39,37**
Sonda de presión (-1 a 12 bar) - 1/4"	060G1036	**AKS-32R**	301.300.0030	**156,45**
Sonda presión (-1 a 34 bar), 1/4 Aboc.	060G0090	**AKS-32R**	301.300.0054	**156,45**
Transductor de CO2 subcrítico o R410A				
Conector PARA AKS-32R	060G1034	**CONECTOR**	301.300.0031	**40,78**

Aplicación:
- Control integral de la instalación para aplicaciones de refrigeración.
- Equipo de refrigeración y cámaras frigoríficas.

Ventajas:
- Reloj interno para optimizar el consumo de energía.
- Un solo controlador para varias instalaciones frigoríficas.
- Pantalla integrada en el frontal del controlador.
- Regulación Compresor, desescarche, ventiladores, alarma e iluminación.
- Tensión de alimentación 230V/1Ph/50-60Hz
- Carril DIN con pantalla integrada.

Operación:
- La temperatura de la instalación se registra a través de 1 o 2 sensores.
- Se colocan en el flujo del aire antes del evaporador (S3) o después del evaporador (S4).
- Sensor S6 sirve para registrar la temperatura cerca del producto en un determinado punto de la instalación.
- Sensor S5 sirve para registrar la temperatura del evaporador que se puede utilizar como sensor de desescarche.
- Además de la salida de la válvula electrónica de inyección, el controlador tiene 5 salidas de relé.

Funciones:
- Termostato de día/noche con actuación ON/OFF o con modulación.
- Sensor de producto S6 con límites de alarma separados.
- Desescarche adaptativo basado en el rendimiento del evaporador.
- El controlador se suministra con una tarjeta de comunicación MODBUS.
- Los sensores de temperatura S3, S4 ,S5 y S6 deben llevar el mismo tipo de sonda.

Válvulas de Expansión Electrónica Serie AK-CC

ACCESORIOS	CANTIDAD AKCC 550/A	CÓDIGO Danfoss	MODELO	CÓDIGO	Precio EUROS
SONDAS DE TEMPERATURA					
Sondas de Temperatura AKS11- Pt 1000 Long. 3,5m Rango -50ºC a 100ºC (S3,S4,S5,S6)	5	084N0003	**AKS11**	301.300.0025	**39,37**
Sondas de Temperatura AKS11- Pt 1000 5,5m Rango -50ºC a 100ºC (S3,S4,S5,S6)		084N0005		301.300.0026	**43,40**
SONDAS DE PRESIÓN					
Sondas de presión AKS32R, Rango presión -1 a 12 bar Conex.Presión 7/16-20 UNF Roscar	1	060G1036	**AKS32R**	301.300.0030	**156,45**
Accesorio conector eléctrico CLAVIJA 3+E.HEMBRA+5m Cable		060G1034	**Accesorio**	301.300.0031	**40,78**
DISPLAYS DE TEMPERATURA					
Display externo con conector para conex.directa EKA 163B (Long.Max 15m)	1	084B8574	**EKA 163B**	301.300.0032	**62,78**
Display externo con botones de operación y conector para conexión directa EKA 164B (Long Max 15m)		084B8575	**EKA 164B**	301.300.0033	**90,34**
Display externo con terminales de bornas EKA 163A (Tarjeta MODBUS) (Long Max 1000m)		084B8562	**EKA 163A**	301.300.0034	**79,00**
Display externo con botones de operación y terminales de bornas EKA 164A (Tarjeta MODBUS) (Long Max 1000m)		084B8563	**EKA 164A**	301.300.0035	**105,98**
Accesorio Cable 2m para display EKA163/164		084B7298	**Accesorio**	301.300.0036	**14,43**
Accesorio Cable 6m para display EKA163/164		084B7299	**Accesorio**	301.300.0037	**33,51**
Accesorio Kit de Montaje Display EKA		084B8584	**Accesorio**	301.300.0038	**28,00**
Módulo de comunicación de datos LON RS 485		084B8579	**EKA 175**	301.300.0044	**130,21**
MÓDULO RTC (reloj tiempo real)					
Reloj tiempo real EKA172	1	084B7069	**EKA 172**	301.300.0039	**76,41**
HERRAMIENTAS DE PROGRAMACIÓN					
Copy Key (EKC´s y AK-CC´s) EKA 183A	1	084B8582	**EKA 183A**	301.300.0040	**181,69**

Serie AK-CC550

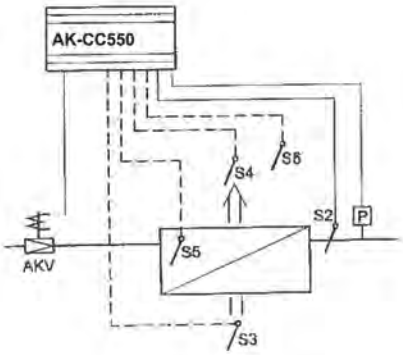

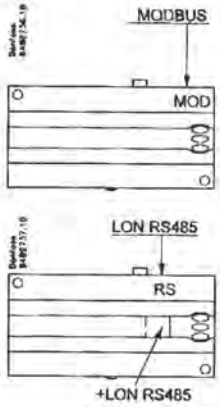

Serie EKC 414 A1

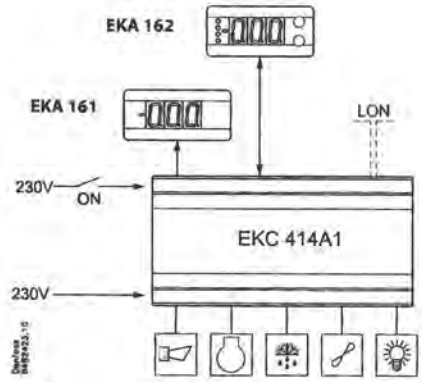

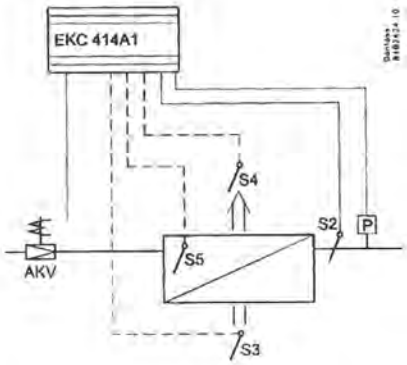

Notas:
Se reemplazan los displays EK 161 y 162 por 163 B y 164 B.

Válvulas de Expansión

Novedad

VÁLVULAS DE EXPANSIÓN ELECTRÓNICAS CCMT

Las válvulas de expansión **proporcionales** CCMT son aptas para sistemas de mayor tamaño y diseñadas para sistemas de alta presión (CO2).

Se pueden utilizar tanto para el gas cooler como para los evaporadores.

Presión máxima de trabajo **140bar**.

Capacidad Máxima (Kw)		Conexiones Soldar (*)		MODELO		CÓDIGO	Precio EUROS
Tevap -10ºC	Tevap -30ºC	entrada	salida				
24	40	5/8	5/8	**CCMT 2**	027H7200	320.306.0162	**1.488,10**
64	105	5/8	5/8	**CCMT 4**	027H7201	320.306.0117	**1.487,10**
114	186	5/8	5/8	**CCMT 8**	027H7202	320.306.0118	**1.488,10**
227	373	1 1/8	1 1/8	**CCMT 16**	027H7231	320.306.0149	**1.488,10**
340	558	1 1/8	1 1/8	**CCMT 24**	027H7232	320.306.0164	**1.488,10**
426	696	1 1/8	1 1/8	**CCMT 30**	027H7233	320.306.0165	**1.488,10**
600	972	1 1/8	1 1/8	**CCMT 42**	027H7234	320.306.0166	**1.488,10**

* Capacidades máximas considerando un recalentamiento de 8ºC, un subenfriamiento de 2ºC y una presión de recipiente de 35bar en media y 45bar en baja.

Accesorios:

MODELO		CÓDIGO	Precio EUROS
M12 con cableado 8mts	034G7074	301.300.0080	**73,38**
M12 con cableado 2mts	034G7073	301.300.0097	**66,50**

VÁLVULAS DE EXPANSIÓN ELECTRÓNICAS CCM

Las válvulas de expansión **proporcionales** CCM son aptas para sistemas de gran tamaño.

Se pueden utilizar tanto para el flash gas bypass como para la expansión directa en evaporadores.

Presión máxima de trabajo **90bar**.

Capacidad Máxima (Kw)		Conexiones Soldar (*)		MODELO		CÓDIGO	Precio EUROS
Tevap -10ºC	Tevap -30ºC	entrada	salida				
113	186	5/8	1/2	**CCM 10**	027H7188	320.306.0167	**1.500,60**
241	395	7/8	3/4	**CCM 20**	027H7187	320.306.0168	**3.086,30**
355	581	1 1/8	1	**CCM 30**	027H7186	320.306.0169	**3.096,70**
600	972	1 1/8	1	**CCM 40**	027H7185	320.306.0130	**3.213,10**

* Capacidades máximas considerando un recalentamiento de 8ºC, un subenfriamiento de 2ºC y una presión de recipiente de 35bar en media y 45bar en baja.

Accesorios:

MODELO		CÓDIGO	Precio EUROS
Actuador	027H7184	301.306.0171	**1.140,30**
AST-G Service Driver*	034G0013	301.306.0098	**2.227,50**
M12 con cableado 8mts	034G2323	301.306.0099	**61,10**
M12 con cableado 2mts	034G2330	301.306.0100	**38,20**
Cable aislado para cablear hasta 100mts	084B2238	301.300.0101	**143,60**

Válvulas de Expansión

Novedad

ICMTS

Las válvulas ICMTS son aptas para regular el flujo de gas en trancrítico o liquido en subcritico a la salida del gas cooler.
Se pueden utilizar tanto para el gas bypass como para los evaporadores.
Presión máxima de trabajo **140bar.**

Cv (gpm)	Conexiones Soldar		MODELO		CÓDIGO	Precio EUROS
	entrada	salida				
0,23	1	**1**	**ICMTS 20-A33**	027H1084	320.306.0150	**1.718,00**
0,69	1	**1**	**ICMTS 20-A**	027H1085	320.306.0151	**1.718,00**
2,78	1	**1**	**ICMTS 20-B**	027H1086	320.306.0129	**1.718,00**
5,32	1	**1**	**ICMTS 20-C**	027H1087	320.306.0153	**1.718,00**

Accesorios:

MODELO		CÓDIGO	Precio EUROS
Bobina 230V / 18W	018F6781	301.300.0022	**52,10**

ICAD 600TS Actuador

Actuador para las válvulas ICMTS

Alimentación carga (A)	Alimentación DC (V)	Longitud cable	MODELO		CÓDIGO	Precio EUROS
1,2	24	**1,5 metros**	**ICD 600A-TS**	027H9078	320.306.0154	**1.718,00**
		-	**ICD 600A-TS**	027H9123	320.306.0155	**1.267,10**

Accesorios:

MODELO		CÓDIGO	Precio EUROS
Herramienta manual multi-función	027H0181	999.306.0003	**80,30**
Cabezal ICMT/S 20-A33	027H1088	320.306.0156	**1.718,00**
Cabezal ICMT/S 20-A	027H1080	999.306.0002	**74,90**
Cabezal ICMT/S 20-B66	027H1094	320.306.0158	**1.718,00**
Cabezal ICMT/S 20-B	027H1081	320.306.0159	**1.718,00**
Cabezal ICMT/S 20-C	027H1082	999.306.0001	**768,10**

ICAD-UPS

DESCRIPCIÓN	MODELO	CÓDIGO	Precio EUROS
En caso de fallo de alimentación eléctrica podemos garantizar que la válvula ICM se quede en una posición segura. Hasta 3 válvulas ICAD 1200A o hasta 8 válvulas ICAD 600A	**027H0182**	999.306.0001	**768,10**

Mejora el rendimiento de tus **cámaras frigoríficas**

CAREL

hasta un **30%** de ahorro energético E^V sistema

gestión de la humedad: **0%** pérdida de peso en productos almacenados

NATURAL REFRIGERANT **READY**

- Control integral de la cámara frigorífica con un rendimiento óptimo del evaporador gracias a la integración de la **válvula de expansión electrónica**
- Capacidad de **monitorización completa local o remota**
- Optimización en la conservación de alimentos almacenados en combinación con los **humidificadores CAREL**
- El mejor resultado con unidades de **condensación de velocidad variable** SCM

DC Technology CAREL

Connected Efficiency

ADRFPHQES1 - 2019

Válvulas de Expansión Electrónicas ExV

CAREL

Novedad

Tabla de Selección

MODELO	Capacidad Frigorífica Máxima (kW) a Tª de Condensación +45ºC						
	Tª de Evaporación						
	R134a		R404A			R448A/R449A	
	+7ºC	-10ºC	0ºC	-10ºC	-30ºC	-10ºC	-25ºC
E2V 05	1,3	1,4	1,2	1,2	1,2	2,1	2
E2V 09	2,2	2,3	2	2	2	3,3	3,1
E2V 11	3,9	4	3,6	3,6	3,4	5,9	5,6
E2V 14	6	6,3	5,6	5,7	5,4	9,2	9
E2V 18	8,2	8,6	7,7	7,8	7,4	12,8	12,5
E2V 24	16,4	17,2	15,4	15,6	14,8	25,1	25
E2V 30	24,3	25,8	23,1	23,4	22,3	38	38
E2V 35	33,2	34,9	31,4	31,6	30,2	52,1	52
E3V 45	58,7	61,4	55,1	55,5	53	92,5	90,5

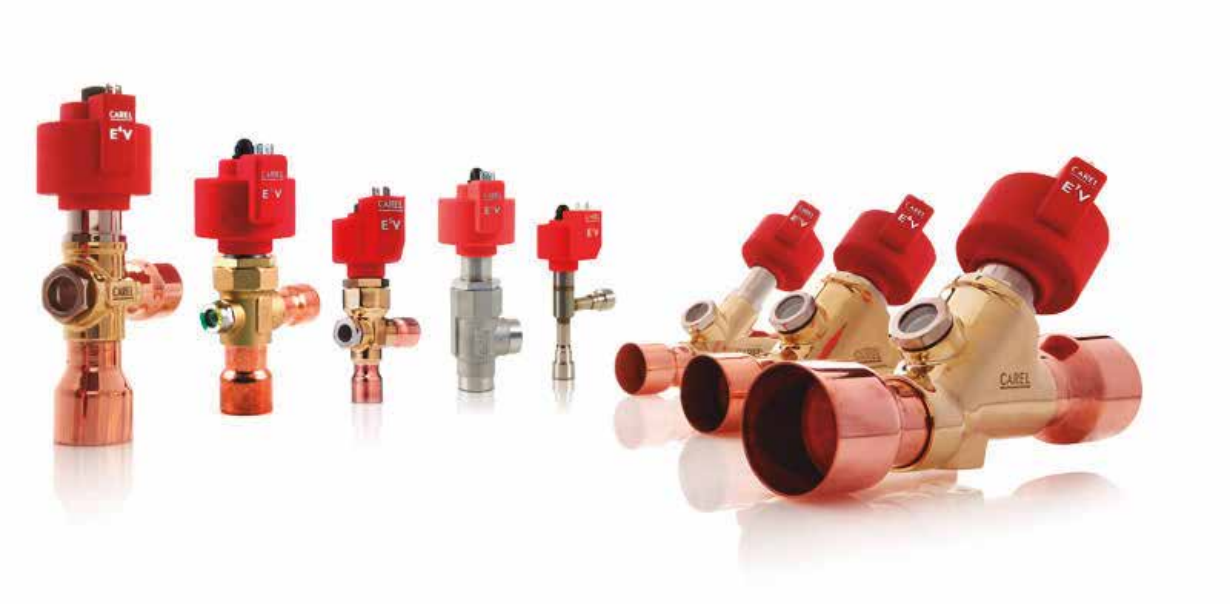

VÁLVULAS E2V

Conexiones soldadas en cobre, medidas en mm.

Descripción	MODELO	CÓDIGO	Precio EUROS
conexiones de cobre 12 mm Tamaño 3	**E2V03BSF00**	301.400.0000	**149,00**
conexiones de cobre 12 mm Tamaño 5	**E2V05BSF00**	301.400.0001	**149,00**
conexiones de cobre 12 mm Tamaño 9	**E2V09BSF00**	301.400.0002	**144,00**
conexiones de cobre 12 mm Tamaño 11	**E2V11BSF00**	301.400.0003	**144,00**
conexiones de cobre 12 mm Tamaño 14	**E2V14BSF00**	301.400.0004	**149,00**
conexiones de cobre 12 mm Tamaño 18	**E2V18BSF00**	301.400.0005	**144,00**
conexiones de cobre 12 mm Tamaño 24	**E2V24BSF00**	301.400.0006	**144,00**
conexiones de cobre 16 mm Tamaño 24	**E2V24BSM00**	301.400.0007	**144,00**
conexiones de cobre 16 mm Tamaño 30	**E2V30BSM00**	301.400.0061	**179,00**
conexiones de cobre 16 mm Tamaño 35	**E2V35BSM00**	301.400.0008	**144,00**

Conexiones soldadas en cobre, medidas en pulgadas.

Descripción	MODELO	CÓDIGO	Precio EUROS
conexiones de cobre 3/8" - 3/8" ODF Tamaño 3	**E2V03BWA00**	301.400.0094	**149,00**
conexiones de cobre 3/8" - 3/8" ODF Tamaño 5	**E2V05BWA00**	301.400.0095	**149,00**
conexiones de cobre 3/8" - 3/8" ODF Tamaño 9	**E2V09BWA00**	301.400.0096	**149,00**
conexiones de cobre 3/8" - 3/8" ODF Tamaño 11	**E2V11BWA00**	301.400.0097	**149,00**
conexiones de cobre 3/8" - 3/8" ODF Tamaño 14	**E2V14BWA00**	301.400.0098	**149,00**
conexiones de cobre 3/8" - 3/8" ODF Tamaño 18	**E2V18BWA00**	301.400.0099	**149,00**
conexiones de cobre 3/8" - 3/8" ODF Tamaño 24	**E2V24BWA00**	301.400.0100	**149,00**

E2V para amoniaco

Descripción	MODELO	CÓDIGO	Precio EUROS
conexiones reforzadas acero inox, 13 mm Tamaño 3	**E2V03BS100**	301.400.0072	**236,00**
conexiones reforzadas acero inox, 13 mm Tamaño 5	**E2V05BS100**	301.400.0073	**236,00**
conexiones reforzadas acero inox, 13 mm Tamaño 9	**E2V09BS100**	301.400.0074	**236,00**
conexiones reforzadas acero inox, 13 mm Tamaño 11	**E2V11BS100**	301.400.0075	**236,00**
conexiones reforzadas acero inox, 13 mm Tamaño 14	**E2V14BS100**	301.400.0076	**236,00**
conexiones reforzadas acero inox, 13 mm Tamaño 18	**E2V18BS100**	301.400.0077	**236,00**
conexiones reforzadas acero inox, 13 mm Tamaño 24	**E2V24BS100**	301.400.0078	**236,00**
conexiones reforzadas acero inox, 13 mm Tamaño 30	**E2V30BS100**	301.400.0079	**236,00**
conexiones reforzadas acero inox, 13 mm Tamaño 35	**E2V35BS100**	301.400.0080	**236,00**

E2V para CO2 Transcrítico

Descripción	MODELO	CÓDIGO	Precio EUROS
conexiones reforzadas acero inox de alta presión, 13 mm Tamaño 3	**E2V03CS100**	301.400.0101	**266,00**
conexiones reforzadas acero inox de alta presión, 13 mm Tamaño 5	**E2V05CS100**	301.400.0102	**266,00**
conexiones reforzadas acero inox de alta presión, 13 mm Tamaño 9	**E2V09CS100**	301.400.0103	**266,00**
conexiones reforzadas acero inox de alta presión, 13 mm Tamaño 11	**E2V11CS100**	301.400.0066	**266,00**
conexiones reforzadas acero inox de alta presión, 13 mm Tamaño 14	**E2V14CS100**	301.400.0067	**266,00**
conexiones reforzadas acero inox de alta presión, 13 mm Tamaño 18	**E2V18CS100**	301.400.0104	**266,00**
conexiones reforzadas acero inox de alta presión, 13 mm Tamaño 24	**E2V24CS100**	301.400.0105	**266,00**

Válvula de Expansión, Driver, Display Sondas y Accesorios.

CAREL

VÁLVULAS E3V

E3V bipolar

Descripción	MODELO	CÓDIGO	Precio EUROS
conexiones de cobre 16-16 (5/8"-5/8") ODF	**E3V45BSM10**	301.400.0081	**238,00**
conexiones de cobre 16-16 (5/8"-5/8") ODF	**E3V55BSM10**	301.400.0082	**238,00**
conexiones de cobre 22-22 ODF	**E3V45BSR10**	301.400.0083	**248,00**
conexiones de cobre 22-22 ODF	**E3V55BSR10**	301.400.0084	**248,00**
conexiones de cobre 22-22 ODF	**E3V65BSR10**	301.400.0085	**248,00**
conexiones de cobre 7/8"-7/8" ODF	**E3V45BWR10**	301.400.0086	**248,00**
conexiones de cobre 7/8"-7/8" ODF	**E3V55BWR10**	301.400.0087	**248,00**
conexiones de cobre 7/8"-7/8" ODF	**E3V65BWR10**	301.400.0088	**248,00**

E3V para CO2 transcrítico

Descripción	MODELO	CÓDIGO	Precio EUROS
conexiones acero inox de alta presión 5/8" Tamaño 30	**E3V30CWM00**	301.400.0106	**708,00**
conexiones acero inox de alta presión 5/8" Tamaño 35	**E3V35CWM00**	301.400.0107	**708,00**
conexiones acero inox de alta presión 5/8" Tamaño 45	**E3V45CWM00**	301.400.0108	**708,00**
conexiones acero inox de alta presión 7/8" Tamaño 55	**E3V55CWR00**	301.400.0109	**799,00**
conexiones acero inox de alta presión 7/8" Tamaño 65	**E3V65CWR00**	301.400.0110	**799,00**

E3V Smart sin visor

Descripción	MODELO	CÓDIGO	Precio EUROS
conexiones cobre 18-22 mm ODF, sin visor, Tamaño 45	**E3V45SSR10**	301.400.0049	**330,00**
conexiones cobre 3/4"-7/8" ODF, sin visor. Tamaño 45	**E3V45SWR10**	301.400.0089	**331,00**
conexiones cobre 18-22 mm ODF, sin visor, Tamaño 55	**E3V55SSR10**	301.400.0010	**330,00**
conexiones cobre 22-28 mm ODF, sin visor. Tamaño 55	**E3V55SSS10**	301.400.0056	**330,00**
conexiones cobre 3/4"-7/8" ODF, sin visor. Tamaño 55	**E3V55SWR10**	301.400.0090	**349,00**
conexiones cobre 22-28 mm ODF, sin visor, Tamaño 65	**E3V65SSS10**	301.400.0055	**359,00**
conexiones cobre 7/8"-1.1/8" ODF, sin visor. Tamaño 65	**E3V65SWS10**	301.400.0091	**380,00**

E3V Smart con visor

Descripción	MODELO	CÓDIGO	Precio EUROS
conexiones cobre 18-22 mm ODF, con visor, Tamaño 45	**E3V45SSR00**	301.400.0057	368,00
conexiones cobre 3/4"-7/8" ODF, con visor. Tamaño 45	**E3V45SWR00**	301.400.0111	389,00
conexiones cobre 18-22 mm ODF, con visor, Tamaño 55	**E3V55SSR00**	301.400.0112	389,00
conexiones cobre 22-28 mm ODF, con visor. Tamaño 55	**E3V55SSS00**	301.400.0113	389,00
conexiones cobre 3/4"-7/8" ODF, con visor. Tamaño 55	**E3V55SWR00**	301.400.0114	389,00
conexiones cobre 22-28 mm ODF, con visor, Tamaño 65	**E3V65SSS00**	301.401.0051	433,00
conexiones cobre 7/8"-1.1/8" ODF, con visor. Tamaño 65	**E3V65SWS00**	301.400.0115	420,00

VÁLVULAS E4V

Descripción	MODELO	CÓDIGO	Precio EUROS
conexiones cobre 28-35 mm ODF, con visor	**E4V85BST00**	301.400.0058	**501,00**
conexiones cobre 1" 1/8-1" 3/8 ODF, con visor	**E4V85BWT00**	301.400.0092	**524,00**
conexiones cobre 28-35 mm ODF, con visor	**E4V95BST00**	301.400.0059	**555,00**
conexiones cobre 1" 1/8-1" 3/8 ODF, con visor	**E4V95BWT00**	301.400.0093	**580,00**

Válvula de Expansión, Driver, Display Sondas y Accesorios.

CAREL

ACCESORIOS PARA VÁLVULAS ExV

Cable conexión para ExV

Descripción	MODELO	CÓDIGO	Precio EUROS
Cable apantallado y conector para ExV, IP67, l= 3 m	**E2VCABS300**	421.400.0093	**19,00**
Cable apantallado y conector para ExV, IP67, l= 6 m	**E2VCABS600**	301.400.0017	**33,00**
Cable apantallado y conector para ExV, IP67, l= 9 m	**E2VCABS900**	301.400.0038	**65,00**

Drivers para válvulas de expansión electrónica

EVD evolution con comunicación RS485/Modbus®

Descripción	MODELO	CÓDIGO	Precio EUROS
Para válvula CAREL	**EVD0000E50**	301.400.0019	**169,00**
Twin para 2 válvulas CAREL	**EVD0000T50**	301.400.0021	**261,00**
Universal (*)	**EVD0000E20**	301.400.0018	**233,00**
Twin Universal para 2 válvulas (*)	**EVD0000T20**	301.400.0020	**384,00**

(*) Los drivers "EVD evolution universal" pueden comandar una selección de valvulas bipolares con motor paso a paso de terceros (ver folletos tecnicos en www.carel.es)

Accessorioss y display para EVD evolution

Display para EVD evolution

Descripción	MODELO	CÓDIGO	Precio EUROS
En Español / Ingles	**EVDIS00ES0**	301.400.0022	**150,00**

Módulo Ultracap para EVD Evolution

Descripción	MODELO	CÓDIGO	Precio EUROS
Módulo Ultracap para EVD Evolution	**EVD0000UC0**	301.400.0024	**181,00**

Sondas

Transmisores de presion

Descripción	MODELO	CÓDIGO	Precio EUROS
Transmisores de presión ratiométricos de latón 1/4" SAE hembra con depresor 7/16" conector PACKARD (necesitan cable de conexión SPKC*)			
0 a 5 Vdc, -15 a 135 psi (-1 a 9,3 bar relativo)	**SPKT0013P0**	431.400.0045	**59,00**
0 a 5 Vdc, 0 a 500 psi (0 a 34,5 bar relativo)	**SPKT0033P0**	431.400.0056	**70,00**
0 a 5 Vdc, 0 a 250 psi (0 a 17,3 bar relativo)	**SPKT0043P0**	431.400.0054	**56,00**
0 a 5 Vdc, -15…60 psi (-1 a 4,2 bar relativo)	**SPKT0053P0**	301.400.0026	**59,00**
0 a 5 Vdc, 0 a 650 psi (0 a 45,0 bar relativo)	**SPKT00B6P0**	431.400.0055	**62,00**
0 a 5 Vdc, -15 a 185 psi (-1 a 12,8 bar relativo)	**SPKT00E3P0**	431.400.0060	**62,00**
0 a 5 Vdc, 0 a 300 psi (0 a 20,7 bar relativo)	**SPKT00F3P0**	431.400.0061	**62,00**

Descripción	MODELO	CÓDIGO	Precio EUROS
Transmisores de presión 4-20mA acero inox. 1/4" SAE hembra con depresor 7/16" conector PACKARD (necesitan cable de conexión SPKC*)			
4-20mA, 0 a 145 psi (0 a 10 bar relativo)	**SPKT0011C0**	431.400.0010	**84,00**
4-20mA, -8 a 100 psi (-0,5 a 7 bar relativo)	**SPKT0021C0**	301.400.0029	**84,00**
4-20mA, 0 a 435 psi (0 a 30 bar relativo)	**SPKT0031C0**	301.400.0030	**84,00**
4-20mA, 0 a 260 psi (0 a 18,2 bar relativo)	**SPKT0041C0**	431.400.0011	**84,00**
4-20mA, 0 a 650 psi (0 a 44,8 bar relativo)	**SPKT00B1C0**	431.400.0058	**124,00**
4-20mA, 0 a 870 psi (0 a 60 bar relativo)	**SPKT00G1C0**	431.400.0059	**102,00**

- Mide la presión en los circuitos refrigerados.
- Aplicación: refigeración y acondicionamiento del aire.
- Alimentación: 5Vcc +- 10%
- Señal de Salida en tensión 0-5Vcc
- Rosca conexión hembra 7/16" 20 UNF
- Condiciones de funcionamiento -40 C a +135 C

- Mide la presión en los circuitos refrigerados.
- Aplicación: refigeración y acondicionamiento del aire.
- Alimentación: 8-28Vcc, +- 20%
- Señal de Salida en corriente 4-20mA
- Rosca conexión hembra 7/16" 20 UNF
- Condiciones de funcionamiento -40 C a +135 C

Descripción	MODELO	CÓDIGO	Precio EUROS
Cables para sensores de presión (ratiométricos o 4-20mA)			
Cable para sondas SPKT* 3 hilos, conector PACKARD vulcanizado, IP67. Longitud 2 mts.	**SPKC002310**	301.400.0031	**10,00**
Cable para sondas SPKT* 3 hilos, conector PACKARD vulcanizado, IP67. Longitud 5 mts.	**SPKC005310**	431.400.0049	**10,00**

Sondas de temperatura

Descripción	MODELO	CÓDIGO	Precio EUROS
Calcular recalentamiento: sonda NTC IP67, rapidez de lectura, 1.5 m cable, -50T105°C	**NTC015WF00**	301.400.0047	**12,00**
Calcular recalentamiento: sonda NTC IP67, rapidez de lectura, 3 m cable, -50T105°C	**NTC030WF00**	301.400.0048	**13,00**
Calcular recalentamiento: sonda NTC DE de abrazadera IP67, 1.5 m cable, -50T90°C	**NTC015HF01**	430.400.0012	**11,00**

Válvula de Expansión, Driver, Display Sondas y Accesorios.

- El driver ,EVD, controla el posicionamiento de la válvula de expansión electrónica. Regula el sobrecalentamiento del refrigerante, gestiona el bypass del gas caliente y optimiza el rendimiento del circuito frigorífico.
- El display muestra esquema de conexiones, una gráfica de las variables de sobrecalentamiento, el porcentaje de apertura de la válvula, la temperatura y presión de evaporación y la temperatura de aspiración. Carga y descarga de parámetros.
- Compatible con diversos tipos de refrigerantes y de válvulas (sólo modelos “universal”). En aplicaciones con enfriadoras, acondicionadores de aire y refrigeradores.
- Puede regular tanto válvulas CAREL como otras válvulas del mercado.
- Tarjeta serie integrada en el driver según modelo (tLAN, pLAN, RS485/Modbus)
- Se puede programar a través de PC ó con el display extraíble e intercambiable.
- El EVD Evolution puede controlar 2 válvulas CAREL (E*V) conectadas juntas en modo paralelo, con idéntico comportamiento, o en modo complementario, en el cual si una válvula abre la otra cierra en el mismo porcentaje.
- El nuevo Driver “EVD TWIN” gestiona hasta 2 válvulas electrónicas utilizando el mismo display que el modelo simple.
- Puesta en marcha del driver depende de 4 parámetros: refrigerante, válvula, tipo de sonda de presión S1 y tipo de control principal.
- Transductor de presión, proporcional o electrónico de 4-20mA.
- Distancia máxima entre driver y válvula 30-50m.

Válvula de Expansión

Controladores Serie V800

Entradas Analógicas	Entradas Digitales	Salidas Digitales (Relé)	Salidas Digitales Baja Tensión	Ø mm.	Tensión	Conectividad	MODELO	CÓDIGO	Precio EUROS
2 NTC / 4..20mA configurable	2 entradas digitales libres de tensión	5A	1 salida Open Collector carga máx 35mA	70.2x87x61.6	100..240V-50/60Z	Puerto TTL conexión a Copy Card o USB IWK/V. Sólo modelos P1 y P3: RS485 conexión a TelevisSystem/ Modbus	**V800/P1**	301.401.0001	**227,42**

- Controlador de válvulas de expansión electrónica.
- Solución completa: driver EEV V800 y control electrónico ID98 5/V.
- Temperatura ambiente de uso: -5ºC a +55ºC.
- Sonda y transductor NO INCLUIDO

Válvulas de Expansión Electrónica Serie PXVB

Tipo Orificio	Diámetro Orificio	Capacidad Nominal					MODELO	CÓDIGO	Precio EUROS
		R-22	R-134a	R-404A-R507	R-407C	R410A			
01	0,5	1	0,9	0,8	1,1	1,3	**PXVN03S010000**	301.401.0005	**227,42**
02	0,7	1,9	1,7	1,6	2	2,4	**PXVN03S020000**	301.401.0006	**179,01**
03	0,8	2,5	2	1,9	2,4	3	**PXVN03S030000**	301.401.0007	**179,01**
04	1,1	3,9	3,2	2,9	3,8	4,8	**PXVN03S040000**	301.401.0008	**179,01**
05	1,3	6,7	5,6	5,1	6,7	8,4	**PXVN03S050000**	301.401.0009	**179,01**
06	1,7	9,2	7,7	7	9,1	11,4	**PXVN03S060000**	301.401.0010	**179,01**
07	2,3	14,7	12,2	11,3	15,3	18,2	**PXVN03S070000**	301.401.0011	**193,74**
08	2,5	17,4	14,7	13,5	17,7	21,6	**PXVN04S080000**	301.401.0020	**193,74**
09	2,7	19,3	16,3	15	19,6	24,1	**PXVN04S090000**	301.401.0021	**193,74**

- Válvulas de Expansión Electrónicas por pulsos.
- La válvula de expansión electrónica se controla mediante regulador V800.
- Orificios intercambiables de 1 a 7.
- Capacidad de hasta 20kW
- Optimiza la inyección del líquido refrigerante al evaporador.
- Compatible con la mayor parte de los refrigerantes.
- 230Vac y 24Vac
- Reduce el riesgo de retorno del líquido al compresor.
- Mejora el control del recalentamiento.
- Tª Evaporación: +5ºC; Tª Condensación: +32ºC ; Tliq a la entrada válvula: +28ºC

Accesorios

MODELO	CÓDIGO	Precio EUROS
IWK/V	301.401.0012	**108,67**
Sonda NTC SN8P	301.401.0013	**23,59**
SPA007 (transductor hembra baja)	301.401.0014	**135,03**

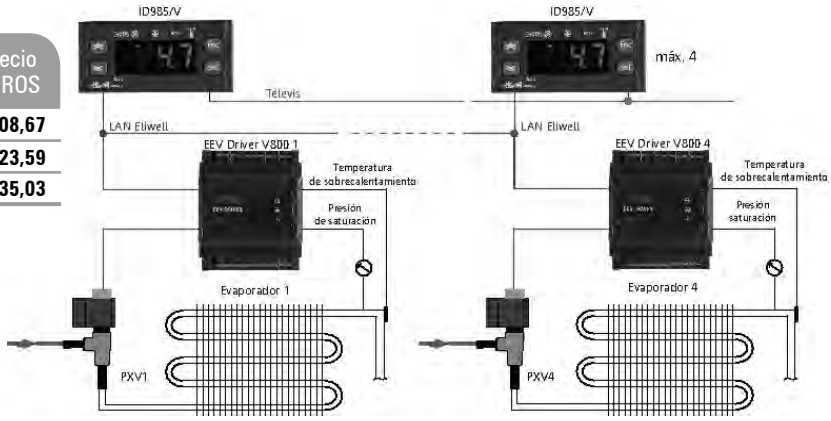

Válvulas de Expansión Electrónicas Paso - Paso

VÁLVULAS DE EXPANSIÓN ELECTRÓNICAS

Las válvulas EX4-EX8 son de modulación continua del flujo másico, sin estrés (martilleo líquido) en el circuito de refrigeración.

Válidas para todos los refrigerantes (HCFC, HFC) y para CO2 en aplicación Subcrítico (Consultar rendimientos)

Capacidad Frigorífica en (kW)				Conexiones Soldar		MODELO Válvula	CÓDIGO	Precio EUROS
R134a	R404A	R407C	R410A	Entrada	Salida			
10	10	15	18	3/8	5/8	**EX4-I21**	301.302.0002	**267,30**
32	31	45	53	5/8	7/8	**EX5-U21**	301.302.0003	**267,30**
76	75	106	127	7/8	1-1/8	**EX6-I21**	301.302.0004	**331,10**
209	207	292	349	1-1/8	1-3/8	**EX7-I21**	301.302.0005	**476,10**
556	551	779	932	1-3/8	1-3/8	**EX8-I21**	301.302.0006	**951,00**

Rendimientos calculados con Tc +35ºC, Te +5ºC

CONTROLADOR PARA VÁLVULAS EX4-EX8

Modelo Válvula	Capacidad Regulación	Refrigerantes	MODELO	CÓDIGO	Precio EUROS
EX4-I21	0-100 %	R-507, R-404A	**EC3-X33**	301.302.0000	**343,70**
EX5-U21		R-410A, R407C			
EX6-I21		R-134a, R-124			
EX7-I21		R-22, R-744*			
EX8-I21					

* Sólo para aplicaciones en Subcrítico

Accesorios para Controlador EC3-X33

Descripción	MODELO	CÓDIGO	Precio EUROS
Kit terminales para EC3-X33.	**K03-X33**	350.302.0008	**14,00**
Sensor de temperatura con cable de 6 m.	**ECN-N60**	350.302.0003	**38,40**
Sensor de presión para R-507, R-404A, R-134a, R-407C, R-22, R-124.	**PT5-07M**	431.302.0001	**112,00**
Sensor de presión para R-410A.	**PT5-18M**	431.302.0002	**112,00**
Sensor de presión para R-744.	**PT5-30M**	431.302.0003	**111,60**
Conector con cable de 6 m para sensor presión PT4/PT5.	**PT4-M60**	431.302.0007	**19,00**
Display con teclado para programación. Indica estado de funcionamiento.	**ECD-002**	350.302.0001	**106,70**
Cable de 3 m, de conexión entre EC3-X33 y ECD-002 conectores RJ45.	**ECC-N30**	350.302.0002	**6,90**
Transformador 230-24 V de 25 VA, para 1 válvula.	**ECT-323**	350.302.0011	**27,70**
Transformador 230-24 V de 60 VA, para 2 válvula.	**ECT-623**	350.302.0012	**37,10**
Batería de repuesto para EC3.	**807790**	350.302.0013	**54,10**
Conector con Cable de 6 metros	**EXV-M60**	350.302.0000	**18,60**

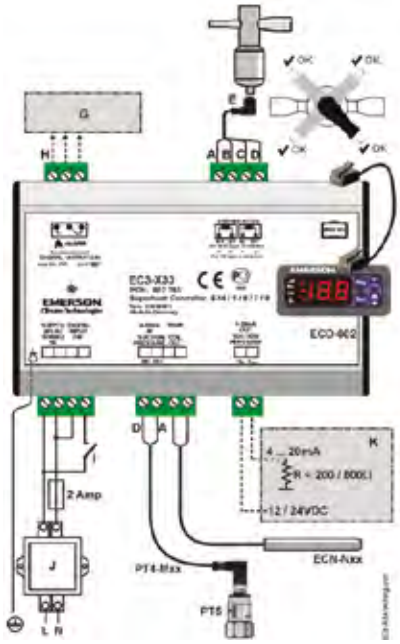

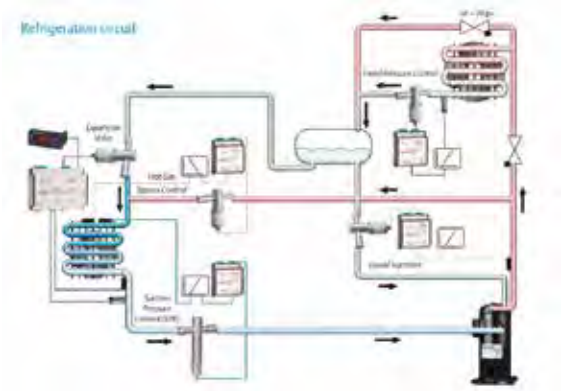

A: Blanco **B:** Negro **C:** Azul **D:** Marrón
E: Cable-conector EXV-Mxx para EX4/EX5/EX6/EX7/EX8
G: Cuadro eléctrico. Controlador del sistema
H: Relé de alarma. La bobina del relé no está energizada en estado de alarma cuando la alimentación del controlador está desconectada.

Válvula de expansión electrónica para aplicaciones de refrigeración y HVAC

Johnson Controls

Funcionamiento y ventajas:

- La válvula de expansión electrónica de respuesta rápida (QREV) junto con el controlador de recalentamiento de alta precisión (PSHC) es un kit compacto y de bucle cerrado.
- Es una excelente solución de control de respuesta rápida en una válvula de expansión electrónica para aplicaciones refrigeración y HVAC.
- La válvula de expansión electrónica de última generación maximiza la eficiencia del evaporador alcanzando el recalentamiento óptimo del refrigerante.
- Su tecnología de sistema micro electromecánico, basada en silicio, responde a una señal del controlador (PSHC), reduciendo al mínimo el desgaste de la válvula y señal del controlador (PSHC), reduciendo al mínimo el desgaste de la válvula y prolongando la vida útil de la misma.
- El PSHC es un controlador electrónico de recalentamiento que proporciona el control a la válvula de expansión electrónica (QREV) a través de condiciones de carga variables. El PSHC utiliza una sonda de presión interna, así como una de temperatura externa para controlar el flujo y mantener el recalentamiento optimo en la salida del evaporador.

CUERPO VÁLVULA QREV

- Proporciona una rápida respuesta fiable.
- Tamaño compacto.
- Fácil de instalar.
- Potencia Frigorífica máxima (kW) a Tª evaporación indicada.

R134a		R513A		R450A		R449A		R448A		R407F		R407A		R404A		R22		MODELO	CÓDIGO	Precio EUROS
0ºC	-10ºC	0ºC	-10ºC	0ºC	-10ºC	-10ºC	-25ºC	-10ºC	-25ºC	-10ºC	-25ºC	-10ºC	-25ºC	-10ºC	-25ºC	-10ºC	-25ºC			
2,30	2,25	2,00	1,90	2,20	2,10	2,40	2,20	2,20	2,00	2,40	2,30	2,30	2,20	1,50	1,40	2,60	2,40	**QREV01-24S-C**	301.303.0000	**289,00**
6,10	5,80	4,90	4,70	5,60	5,30	5,40	5,30	5,20	5,10	6,00	5,80	5,90	5,70	3,90	3,60	6,50	6,10	**QREV02-24S-C**	301.303.0001	**289,00**
7,80	7,50	6,90	6,10	7,30	6,90	7,20	6,90	7,00	6,60	7,70	7,60	7,60	7,50	5,00	4,60	8,50	7,90	**QREV03-24S-C**	301.303.0002	**289,00**
9,60	9,30	7,80	7,60	9,00	8,50	8,90	8,30	8,70	8,10	9,60	9,50	9,50	9,40	6,20	5,70	10,50	9,80	**QREV04-24S-C**	301.303.0003	**289,00**
13,30	12,80	10,90	10,60	12,20	11,80	12,00	11,50	11,80	11,30	13,30	13,10	13,20	13,00	8,60	7,90	14,00	13,50	**QREV05-24S-C**	301.303.0004	**289,00**

* Solicitar herramienta Excel de selección para calcular la válvula más adecuada

CONTROL DE RECALENTAMIENTO PSHC

Refrigerante	MODELO	CÓDIGO	Precio EUROS
R134a	**PSHC01-134A-C**	301.303.0005	**321,00**
R513A	**PSHC01-513A-C**	301.303.0006	**321,00**
R450A	**PSHC01-450A-C**	301.303.0007	**321,00**
R449A	**PSHC01-449A-C**	301.303.0008	**321,00**
R448A	**PSHC01-448A-C**	301.303.0009	**321,00**
R407F	**PSHC01-407F-C**	301.303.0010	**321,00**
R407A	**PSHC01-407A-C**	301.303.0011	**321,00**
R404A	**PSHC01-404A-C**	301.303.0012	**321,00**
R22	**PSHC01-0022-C**	301.303.0013	**321,00**

* Consultar modelos para otros refrigerantes

- Control preciso del recalentamiento.
- Multiples bases de datos de refrigerantes para una configuración flexible.
- Selección de controlador de recalentamiento de precisión en función del refrigerante empleado.

WIRING

MODELO	CÓDIGO	Precio EUROS
WHA-PSHC-150-1C	301.303.0014	**84,00**

- Cable de conexión entre el transductor de presión y la válvula. Sonda de temperatura integrada.

Válvulas de Expansión Convencionales Serie TCLE...THRE

VÁLVULAS DE EXPANSIÓN TERMOSTÁTICAS

R-22		R-134a		R-404A/R-507		R-407C		Orificio	MODELO	Elemento Térmico	Cuerpo paso ángulo	Cuerpo paso recto
MODELO	Cap. Nom. kW	MODELO	Cap. Nom. kW	MODELO	Cap. Nom. kW	MODELO	Cap. Nom. kW					
50Hw	1,90	**25MW**	1,50	**25SW**	1,30	**50NW**	2,10	**X 22440-B1B**	**TCLE**	XB1019……-1B	**C 501-5**	**9761/3**
100HW	3,70	**75MW**	2,90	**75SW**	2,60	**100NW**	4,00	**X 22440-B2B**				
200HW	7,90	**150MW**	6,10	**150SW**	5,60	**200NW**	8,50	**X 22440-B3B**				
250HW	11,90	**200MW**	9,30	**200SW**	8,40	**300NW**	12,90	**X 22440B3,5B**				
300HW	17,30	**250MW**	13,50	**250SW**	12,20	**400NW**	18,70	**X 22440-B4B**				
500HW	22,20	**350MW**	17,30	**400SW**	15,70	**550NW**	24,00	**X 22440-B5B**			**C 501-7**	**9761/4**
750HW	30,40	**550MW**	23,60	**600SW**	21,50	**750NW**	32,90	**X 22440-B6B**				
1000HW	41,10	**750MW**	32,00	**850SW**	29,00	**1000NW**	44,40	**X 22440-B7B**			**A-576**	**X6346-34**
1200HW	47,80	**900MW**	37,20	**1000SW**	33,80	**1150NW**	51,70	**X 22440-B8B**				
14HW	58,00	**11MW**	45,00	**12SW**	40,00	**14NW**	62,00	**X 11873-B4B**	**TJRE**	XB1019...-1B Y 2B	**10331**	**10332**
18HW	74,00	**13MW**	57,00	**14SW**	51,00	**17NW**	80,00	**X 11873-B5B**				
22HW	91,00	**16MW**	71,00	**18SW**	63,00	**21NW**	99,00	**X 9117-B6B**	**TERE**	XC726…..-2B	**9153**	**9152**
26HW	104,00	**19MW**	81,00	**20SW**	72,00	**25NW**	112,00	**X 9117-B7B**				
35HW	143,00	**25MW**	112,00	**27SW**	99,00	**33NW**	155,00	**X 9117-B8B**				
45HW	174,00	**31MW**	135,00	**34SW**	1120,00	**42NW**	188,00	**X 9117-B9B**				
55HW	223,00	**45MW**	174,00	**47SW**	154,00	**52NW**	241,00	**X 9166-B10B**	**TIRE**			
75HW	253,00	**55MW**	197,00	**61SW**	174,00	**71NW**	273,00	**X 9144-B11B**	**THRE**		**9149**	**9148**
100HW	302,00	**68MW**	236,00	**77Sw**	209,00	**94NW**	327,00	**X 9144-B13B**				

TABLA DE SELECCIÓN

Temperatura del líquido en entrada de la válvula expansión (ºC)	Factor de Corrección K Temperatura de evaporación (ºC) (R-404A)															
	+30	+25	+20	+15	+10	+5	0	-5	-10	-15	-20	-25	-30	-35	-40	-45
+60	1,56	1,59	1,64	1,69	1,74	1,81	1,88	1,96	2,06	2,43	2,95	3,56	4,37	5,38	6,71	8,47
+55	1,32	1,35	1,38	1,42	1,46	1,50	1,55	1,61	1,68	1,96	2,36	2,83	3,43	4,16	5,12	6,34
+50	1,16	1,18	1,20	1,23	1,26	1,30	1,34	1,38	1,43	1,67	1,99	2,37	2,85	3,43	4,18	5,14
+45	1,04	1,05	1,07	1,10	1,12	1,15	1,18	1,22	1,26	1,46	1,74	2,05	2,46	2,95	3,57	4,35
+40	0,94	0,96	0,97	0,99	1,02	1,04	1,07	1,09	1,13	1,30	1,55	1,82	2,17	2,59	3,13	3,80
+35	0,87	0,88	0,90	0,91	0,93	0,95	0,97	1,00	1,02	1,18	1,40	1,64	1,96	2,33	2,80	3,38
+30	0,81	0,82	0,83	0,84	0,86	0,88	0,90	0,92	0,94	1,08	1,28	1,50	1,78	2,11	2,53	3,05
+25		0,76	0,77	0,79	0,80	0,82	0,83	0,85	0,87	1,00	1,18	1,39	1,64	1,94	2,32	2,79
+20			0,73	0,74	0,75	0,77	0,78	0,80	0,81	0,94	1,10	1,29	1,52	1,80	2,15	2,58
+15				0,70	0,71	0,72	0,73	0,75	0,76	0,88	1,03	1,21	1,42	1,68	2,00	2,40
+10					0,67	0,68	0,69	0,71	0,72	0,83	0,97	1,13	1,34	1,58	1,88	2,25
+5						0,65	0,66	0,67	0,68	0,78	0,92	1,07	1,26	1,49	1,77	2,11
0							0,63	0,64	0,65	0,75	0,88	1,02	1,20	1,41	1,67	2,00
-5								0,61	0,62	0,71	0,83	0,97	1,14	1,34	1,59	1,90
-10									0,60	0,68	0,80	0,93	1,09	1,28	1,52	1,81
Factor de Corrección KΔp																
Δp(bar)	0,5	1,0	1,5	2,0	2,5	3,0	3,5	4,0	4,5	5,0	5,5	6,0	6,5	7,0	8,0	9,0
KΔp	4,55	3,21	2,62	2,27	2,03	1,86	1,72	1,61	1,52	1,44	1,37	1,31	1,26	1,21	1,14	1,07
Δp(bar)	10,0	11,0	12,0	13,0	14,0	15,0	16,0	17,0	18,0	19,0	20,0	21,0	22,0	23,0	24,0	25,0
KΔp	1,02	0,97	0,93	0,89	0,86	0,83	0,80	0,78	0,76	0,74	0,72	0,70	0,69	0,67	0,66	0,64

Notas:
Rendimientos indicados con Tª de condensación 38ºC; Tª de evaporación 4ºC,
Subenfriamiento de líquido 1K en la entrada de válvula de expansión.
Otras condiciones:
Qn=QoxKtxKp; Qn=Capacidad Nominal de la válvula; **Qo**=Cap. de enfriamiento requerida;
Kt=Factor de corrección de temp. de evaporación y de líquido;
Kap=Factor de corrección de caída de presión en la válvula.

Válvulas de Expansión Convencionales Serie TCLE...THRE

TABLA DE SELECCIÓN

Temperatura del líquido en entrada de la válvula expansión (ºC)	Factor de Corrección K Temperatura de evaporación (ºC) (R-407A)											
	+30	+25	+20	+15	+10	+5	0	-5	-10	-15	-20	-25
+55	1,20	1,21	1,23	1,26	1,28	1,31	1,34	1,37	1,40	1,63	1,98	2,42
+50	1,10	1,11	1,13	1,15	1,17	1,19	1,22	1,24	1,27	1,48	1,79	2,18
+45	1,02	1,03	1,05	1,06	1,08	1,10	1,12	1,14	1,17	1,35	1,64	2,00
+40	0,95	0,96	0,98	0,99	1,01	1,02	1,04	1,06	1,08	1,25	1,52	1,84
+35	0,89	0,90	0,92	0,93	0,94	0,96	0,98	0,99	1,01	1,17	1,41	1,71
+30	0,85	0,85	0,87	0,88	0,89	0,90	0,92	0,93	0,95	1,10	1,32	1,60
+25		0,81	0,82	0,83	0,84	0,85	0,87	0,88	0,90	1,03	1,25	1,51
+20			0,78	0,79	0,80	0,81	0,82	0,84	0,85	0,98	1,18	1,43
+15				0,75	0,76	0,77	0,78	0,80	0,81	0,93	1,12	1,35
+10					0,73	0,74	0,75	0,76	0,77	0,89	1,07	1,29
+5						0,71	0,72	0,73	0,74	0,85	1,02	1,23
0							0,69	0,70	0,71	0,81	0,98	1,18
-5								0,67	0,68	0,78	0,94	1,13
-10									0,65	0,75	0,90	1,08

Factor de Corrección KΔp																
Δp(bar)	0,5	1,0	1,5	2,0	2,5	3,0	3,5	4,0	4,5	5,0	5,5	6,0	6,5	7,0	8,0	9,0
KΔp	4,78	3,33	2,72	2,36	2,11	1,92	1,78	1,67	1,57	1,49	1,42	1,36	1,31	1,26	1,18	1,11
Δp(bar)	10,0	11,0	12,0	13,0	14,0	15,0	16,0	17,0	18,0	19,0	20,0	21,0	22,0	23,0	24,0	25,0
KΔp	1,05	1,01	0,96	0,92	0,89	0,86	0,83	0,81	0,79	0,76	0,75	0,73	0,71	0,70	0,68	0,67

Temperatura del líquido en entrada de la válvula expansión (ºC)	Factor de Corrección K Temperatura de evaporación (ºC) (R-507A)															
	+30	+25	+20	+15	+10	+5	0	-5	-10	-15	-20	-25	-30	-35	-40	-45
+60	1,54	1,57	1,61	1,65	1,71	1,76	1,83	1,90	1,98	2,36	2,84	3,44	4,23	5,25	6,61	8,45
+55	1,30	1,33	1,36	1,39	1,43	1,47	1,52	1,57	1,62	1,92	2,29	2,75	3,35	4,11	5,11	6,44
+50	1,15	1,17	1,19	1,22	1,24	1,28	1,31	1,35	1,40	1,64	1,95	2,33	2,81	3,43	4,23	5,29
+45	1,04	1,05	1,07	1,09	1,11	1,14	1,17	1,20	1,23	1,45	1,71	2,04	2,45	2,97	3,64	4,53
+40	0,94	0,96	0,97	0,99	1,01	1,03	1,06	1,08	1,11	1,30	1,53	1,82	2,18	2,63	3,22	3,98
+35	0,87	0,88	0,90	0,91	0,93	0,95	0,97	0,99	1,01	1,18	1,39	1,65	1,97	2,37	2,89	3,56
+30	0,81	0,82	0,83	0,85	0,86	0,88	0,89	0,91	0,93	1,09	1,28	1,51	1,80	2,17	2,63	3,23
+25		0,77	0,78	0,79	0,80	0,82	0,83	0,85	0,87	1,01	1,18	1,40	1,66	1,99	2,42	2,97
+20			0,73	0,74	0,75	0,77	0,78	0,79	0,81	0,94	1,10	1,30	1,54	1,85	2,24	2,74
+15				0,70	0,71	0,72	0,73	0,75	0,76	0,88	1,03	1,21	1,44	1,73	2,09	2,55
+10					0,67	0,68	0,69	0,70	0,72	0,83	0,97	1,14	1,35	1,62	1,95	2,38
+5						0,64	0,65	0,67	0,68	0,78	0,92	1,07	1,27	1,52	1,83	2,23
0							0,62	0,63	0,64	0,74	0,87	1,02	1,20	1,43	1,73	2,10
-5								0,60	0,61	0,70	0,82	0,96	1,14	1,35	1,63	1,98
-10									0,58	0,67	0,78	0,91	1,08	1,28	1,54	1,87

Factor de Corrección KΔp																
Δp(bar)	0,5	1,0	1,5	2,0	2,5	3,0	3,5	4,0	4,5	5,0	5,5	6,0	6,5	7,0	8,0	9,0
KΔp	4,63	3,27	2,67	2,31	2,07	1,89	1,75	1,64	1,54	1,46	1,40	1,34	1,28	1,24	1,16	1,09
Δp(bar)	10,0	11,0	12,0	13,0	14,0	15,0	16,0	17,0	18,0	19,0	20,0	21,0	22,0	23,0	24,0	25,0
KΔp	1,03	0,99	0,94	0,91	0,87	0,85	0,82	0,79	0,77	0,75	0,73	0,71	0,70	0,68	0,67	0,65

Notas:
Rendimientos indicados con Tª de condensación 38ºC; Tª de evaporación 4ºC, Subenfriamiento de líquido 1K en la entrada de válvula de expansión.
Otras condiciones: **Qn=QoxKtxKp; Qn**=Capacidad Nominal de la válvula; **Qo**=Cap. de enfriamiento requerida; **Kt**=Factor de corrección de temp. de evaporación y de líquido; **Kap**=Factor de corrección de caída de presión en la válvula.

Válvulas de Expansión Convencionales Serie TCLE...THRE

TABLA DE SELECCIÓN

Temperatura del líquido en entrada de la válvula expansión (ºC)	Factor de Corrección K_t Temperatura de evaporación (ºC) (R-134a)															
	+30	+25	+20	+15	+10	+5	0	-5	-10	-15	-20	-25	-30	-35	-40	-45
+60	1,22	1,25	1,27	1,30	1,33	1,36	1,40	1,44	1,48	1,75	2,08	2,46	2,94	3,50	4,12	4,83
+55	1,14	1,16	1,18	1,21	1,23	1,26	1,29	1,33	1,36	1,60	1,90	2,25	2,68	3,18	3,74	4,36
+50	1,07	1,08	1,10	1,13	1,15	1,17	1,20	1,23	1,26	1,48	1,76	2,07	2,46	2,92	3,42	3,98
+45	1,00	1,02	1,04	1,06	1,08	1,10	1,12	1,15	1,17	1,38	1,63	1,92	2,28	2,70	3,15	3,65
+40	0,93	0,96	0,98	0,99	1,01	1,03	1,05	1,08	1,10	1,29	1,52	1,79	2,12	2,50	2,92	3,38
+35	0,90	0,91	0,92	0,94	0,96	0,97	0,99	1,01	1,03	1,21	1,43	1,68	1,99	2,34	2,73	3,15
+30	0,85	0,86	0,88	0,89	0,91	0,92	0,94	0,96	0,98	1,14	1,35	1,58	1,87	2,20	2,55	2,95
+25		0,82	0,83	0,85	0,86	0,87	0,89	0,91	0,92	1,08	1,27	1,49	1,76	2,07	2,40	2,77
+20			0,80	0,81	0,82	0,83	0,85	0,89	0,88	1,02	1,21	1,41	1,67	1,96	2,27	2,61
+15				0,77	0,78	0,79	0,81	0,82	0,84	0,97	1,15	1,34	1,58	1,85	2,15	2,47
+10					0,75	0,76	0,77	0,78	0,80	0,93	1,09	1,28	1,51	1,76	2,04	2,35
+5						0,73	0,74	0,75	0,76	0,89	1,04	1,22	1,44	1,68	1,94	2,23
0							0,71	0,72	0,73	0,85	1,00	1,17	1,37	1,61	1,86	2,13
-5								0,69	0,70	0,82	0,96	1,12	1,31	1,54	1,78	2,04
-10									0,68	0,79	0,92	1,07	1,26	1,48	1,70	1,95
Factor de Corrección KΔp																
Δp(bar)	0,5	1,0	1,5	2,0	2,5	3,0	3,5	4,0	4,5	5,0	5,5	6,0	6,5	7,0	7,5	8,0
KΔp	3,50	2,48	2,02	1,75	1,57	1,43	1,32	1,24	1,17	1,11	1,06	1,01	0,97	0,94	0,90	0,88
Δp(bar)	8,5	9,0	9,5	10,0	10,5	11,0	11,5	12,0	13,0	14,0	15,0	16,0	17,0	18,0	19,0	20,0
KΔp	0,85	0,83	0,80	0,78	076	0,75	0,73	0,72	0,69	0,66	0,64	0,62	0,60	0,58	0,57	0,55

Temperatura del líquido en entrada de la válvula expansión (ºC)	Factor de Corrección K_t Temperatura de evaporación (ºC) (R-22)															
	+30	+25	+20	+15	+10	+5	0	-5	-10	-15	-20	-25	-30	-35	-40	-45
+60	1,22	1,23	1,24	1,25	1,26	1,28	1,30	1,31	1,38	1,58	1,84	2,16	2,56	3,04	3,55	4,23
+55	1,14	1,15	1,16	1,17	1,19	1,20	1,22	1,23	1,29	1,42	1,72	2,02	2,39	2,83	3,30	3,94
+50	1,08	1,09	1,10	1,11	1,12	1,13	1,15	1,16	1,21	1,39	1,62	1,89	2,24	2,66	3,10	3,68
+45	1,02	1,03	1,04	1,05	1,06	1,07	1,08	1,10	1,15	1,31	1,52	1,79	2,11	2,50	2,91	3,46
+40	0,97	0,98	0,99	1,00	1,01	1,02	1,03	1,04	1,09	1,24	1,45	1,69	2,00	2,37	2,75	3,27
+35	0,92	0,93	0,94	0,95	0,96	0,97	0,98	0,99	1,03	1,18	1,37	1,61	1,89	2,24	2,60	3,09
+30	0,88	0,89	0,90	0,91	0,92	0,93	0,94	0,95	0,99	1,13	1,31	1,55	1,83	2,13	2,47	2,93
+25		0,85	0,86	0,87	0,88	0,89	0,89	0,90	0,94	1,08	1,25	1,46	1,72	2,03	2,36	2,80
+20			0,83	0,83	0,84	0,85	0,86	0,87	0,90	1,03	1,19	1,40	1,64	1,94	2,25	2,66
+15				0,80	0,81	0,81	0,82	0,83	0,87	0,99	1,14	1,34	1,57	1,86	2,15	2,55
+10					0,78	0,78	0,79	0,80	0,83	0,95	1,10	1,28	1,51	1,78	2,06	2,44
+5						0,75	0,76	0,77	0,80	0,91	1,06	1,23	1,45	1,71	1,98	2,34
0							0,73	0,74	0,77	0,88	1,02	1,19	1,39	1,65	1,90	2,25
-5								0,71	0,74	0,85	0,98	1,14	1,34	1,58	1,83	2,17
-10									0,72	0,82	0,95	1,10	1,30	1,53	1,77	2,09
Factor de Corrección KΔp																
Δp(bar)	0,5	1,0	1,5	2,0	2,5	3,0	3,5	4,0	4,5	5,0	5,5	6,0	6,5	7,0	8,0	9,0
KΔp	4,25	3,00	2,46	2,13	1,90	1,74	1,61	1,50	1,42	1,35	1,28	1,23	1,18	1,14	1,06	1,00
Δp(bar)	10,0	11,0	12,0	13,0	14,0	15,0	16,0	17,0	18,0	19,0	20,0	21,0	22,0	23,0	24,0	25,0
KΔp	0,95	0,91	0,87	0,83	0,80	0,78	0,75	0,73	0,71	0,69	0,67	0,66	0,64	0,63	0,61	0,60

Notas:
Rendimientos indicados con Tª de condensación 38ºC; Tª de evaporación 4ºC,
Subenfriamiento de líquido 1K en la entrada de válvula de expansión.
Otras condiciones:
Qn=QoxKtxKp; Qn=Capacidad Nominal de la válvula;
Qo=Cap. de enfriamiento requerida; **Kt**=Factor de corrección de temp. de evaporación y de líquido;
Kap=Factor de corrección de caída de presión en la válvula.

Válvulas de Expansión Convencionales Serie TLCE...THRE

ELEMENTOS TERMOSTÁTICOS / CUERPOS / ORIFICIOS

Elementos Termostáticos

Serie	MODELO	Gas	CÓDIGO	Precio EUROS
TCLE/TJRE	XB1019HW100-1B	R-22	300.302.0001	162,40
	XB1019HW65-1B		300.302.0002	162,40
	XB1019HW35-1B		300.302.0003	162,40
	XB1019HW100-2B		300.302.0004	190,90
	XB1019HW65-2B		300.302.0005	162,86
	XB1019HW35-2B		300.302.0006	190,90
TERE	XC726HW100-2B		300.302.0007	322,00
TIRE	XC726HW65-2B		300.302.0008	322,00
THRE	XC726HW35-2B		300.302.0009	322,00
TCLE/TJRE	XB1019MW55-1B	R-134a	300.302.0010	139,70
	XB1019MW35-1B		300.302.0011	139,70
	XB1019MW55-2B		300.302.0012	165,00
	XB1019MW35-2B		300.302.0013	162,86
TERE/TIRE/	XC726MW55-2B		300.302.0014	278,10
THRE	XC726MW35-2B		300.302.0015	278,10
TCLE/TJRE	XB1019NW100-1B	R-407C	300.302.0016	139,70
	XB1019NW100-2B		300.302.0017	165,00
TERE/TIRE/THRE	XC726NW100-2B		300.302.0018	278,10
TCLE/TJRE	XB1019SW-1B	R-404A/R-507A	300.302.0019	139,70
	XB1019SW80-1B		300.302.0020	139,70
	XB1019SW40-1B		300.302.0021	139,70
	XB1019SW80-2B		300.302.0022	165,00
	XB1019SW40-2B		300.302.0023	165,00
TERE	XC726SW-2B		300.302.0024	278,10
TIRE	XC726SW80-2B		300.302.0025	278,10
THRE	XC726SW40-2B		300.302.0026	278,10

Orificios

MODELO	CÓDIGO	Precio EUROS
X 22440-B1B	300.302.0027	78,20
X 22440-B2B	300.302.0028	78,20
X 22440-B3B	300.302.0029	78,20
X 22440-B3,5B	300.302.0030	78,20
X 22440-B4B	300.302.0031	78,20
X 22440-B5B	300.302.0032	78,20
X 22440-B6B	300.302.0033	78,20
X 22440-B7B	300.302.0034	78,20
X 22440-B8B	300.302.0035	78,20
X 11873-B4B	300.302.0036	198,70
X 11873-B5B	300.302.0037	198,70
X 9117-B6B	300.302.0038	208,00
X 9117-B7B	300.302.0039	208,00
X 9117-B8B	300.302.0040	208,00
X 9117-B9B	300.302.0041	208,00
X 9166-B10B	300.302.0042	291,20
X 9144-B11B	300.302.0043	442,00
X 9144-B13B	300.302.0044	442,00

Notas:
Las válvulas se suministran por componentes: elemento térmico, orificio y cuerpo ángulo / recto.

Cuerpos para Válvulas de Expansión

Conexiones		Modelo Cuerpo Soldar		CÓDIGO Cuerpo	Precio EUROS
Entrada	Salida	Ángulo	Recto		
3/8"	5/8"	C-501-5	-	300.302.0045	36,60
3/8"	5/8"	-	9761-3	300.302.0046	65,80
1/2"	5/8"	C-501-7	-	300.302.0047	36,60
1/2"	5/8"	-	9761-4	300.302.0048	56,10
5/8"	7/8"	A-576	-	300.302.0049	56,10
7/8"	7/8"	10331	-	300.302.0050	80,90
7/8"	7/8"	9153	-	300.302.0051	80,90
7/8"	7/8"	9149	-	300.302.0052	80,90
7/8"	7/8"	-	10332	300.302.0053	112,40
7/8"	7/8"	-	9152	300.302.0054	112,40
7/8"	7/8"	-	9148	300.302.0055	112,40

Válvulas Solenoides Serie EVR/EVRH

CUERPO VÁLVULA SOLENOIDE 2 VÍAS NC (SIN BOBINAS)

Tensión Bobina	Roscar SAE	Soldar ODF	Apertura Manual	kv (m^3/h)	CÓDIGO Danfoss	MODELO Válvula	CÓDIGO Danfoss Actual	MODELO Válvula Actual	CÓDIGO*	CÓDIGO Actual	Precio EUROS
c.a. / c.c.	1/2"	1/2"	No	1,9	032G1054	**EVRH-10**	032L1217	**EVR-10**	302.300.0001	302.300.0194	**128,10**
	5/8"	5/8"	No	2,6	032G1056	**EVRH-15**	032L1228	**EVR-15**	302.300.0002	302.300.0195	**213,40**
	7/8"	7/8"	No	5	032G1057	**EVRH-20**	032L1240	**EVR-20**	302.300.0003	302.300.0196	**306,50**

- Amplia gama de bobinas de corriente alterna (c.a.) y continua (c.c.)
- Para aplicaciones con R-410A, R-744 (C02), R-404A, R-407C
- Diseñadas para temperaturas del fluido de +105ºC
- Máxima presión de diseño a 45,2 bar.
- Disponible con conexión alargada para soldar de hasta 7/8" y su soldadura se puede realizar sin desmontar la válvula
- (NC): Válvulas normalmente cerradas
- Selección bobina página 15.

CUERPO VÁLVULA SOLENOIDE 2 VÍAS NO (SIN BOBINA)

Tipo Bobina	Capac. Frigorífica (kW) Tª Evaporación (-10ºC)			Roscar SAE	Soldar ODF	CÓDIGO Danfoss	MODELO Válvula	CÓDIGO Danfoss Actual	MODELO Válvula Actual	CÓDIGO*	CÓDIGO Actual	Precio EUROS
	R-407C	R-404A	F-134a									
No usar de doble frecuencia	15,13	11,20	14,80	3/8"	-	032F8085	**EVR-6**	032L8085	**EVR-6**	302.300.0004	302.300.0197	**145,70**
				-	3/8"	032F1290		032L1290		302.300.0005	302.300.0198	**145,70**
	35,91	20,70	35,30	1/2"	-	032F8090	**EVR-10**	032L8090	**EVR-10**	302.300.0006	302.300.0199	**189,30**
				-	1/2"	032F1291		032L1291		302.300.0007	302.300.0200	**189,30**
	49,16	36,50	48,30	-	5/8"	032F1299	**EVR-15**	032L1299	**EVR-15**	302.300.0009	302.300.0201	**269,80**
				-	7/8"	032F3270		032L3270		302.300.0010	302.300.0202	**281,60**
	94,94	70,30	92,80	-	7/8"	032F1260	**EVR-20**	032L1260	**EVR-20**	302.300.0011	302.300.0203	**370,00**
				-	1 1/8"	032F1269		032L1269		302.300.0012	302.300.0204	**370,00**
	113,74	84,30	111,00	-	1 3/8"	032F3268	**EVR-22**	032L3268	**EVR-22**	302.300.0013	302.300.0205	**391,50**

- Rendimientos indicados con Tº de evaporación a -10ºC; Tª de líquido a +25ºC• Pérdida de carga en válvula de 0,15 bar.
- (No): válvulas normalmente abiertas.
- Selección bobina página 15.

* Códigos hasta finalización de stock.

Válvulas Solenoides Serie EVO/EVR

VÁLVULAS SOLENOIDES 2 VÍAS NC (CUERPOS + BOBINA)

Tipo Bobina	Capac. Frigorífica (kW) Tª Evaporación (-10ºC) R-407C	R-404A	R-134a	Roscar SAE	Soldar ODF	CÓDIGO Danfoss	MODELO Válvula	CÓDIGO Danfoss Actual	MODELO Válvula Actual	CÓDIGO*	CÓDIGO Actual	Precio EUROS
10 kW 220V 50Hz	3,70	2,40	2,80	1/4"	-	032F805931	EVO-100	032F805931	EVO-100	302.300.0014	302.300.0014	51,20
				-	1/4"	032F2016		032F2016		302.300.0015	302.300.0015	53,80
	5,00	3,40	4,50	1/4"	-	032F811831	EVO-101	032F811831	EVO-101	302.300.0016	302.300.0016	68,30
				-	1/4"	032F2047		032F2047		302.300.0017	302.300.0017	71,70
				3/8"	-	02F811931		02F811931		302.300.0018	302.300.0018	68,30
				-	3/8"	032F2046		032F2046		302.300.0019	302.300.0019	71,70
	14,50	10,20	13,40	3/8"	-	032F807631	EVO-102	032L8076	EVO-102	302.300.0020	302.300.0206	76,40
				-	3/8"	032F2087		032L2087		302.300.0021	302.300.0207	82,20
				1/2"	-	032F807731		032L8077		302.300.0022	302.300.0208	78,40
				-	1/2"	032F2086		032L2086		302.300.0023	302.300.0209	82,20
				1/2"	-	032F809631	EVO-103	032L8096	EVO-103	302.300.0024	302.300.0210	100,40
				-	1/2"	032F2127		032L2127		302.300.0025	302.300.0211	104,70
	34,70	24,10	31,80	5/8"	-	032F809731		032L8097	EVO-103	302.300.0026	302.300.0212	104,20
				-	5/8"	032F2116		032L2116		302.300.0027	302.300.0213	111,40

CUERPO VÁLVULA SOLENOIDE 2 VÍAS NC (SIN BOBINA)

Tipo Bobina	Capac. Frigorífica (kW) Tª Evaporación (-10ºC) R-407C	R-404A	R-134a	Roscar SAE	Soldar ODF	CÓDIGO Danfoss	MODELO Válvula	CÓDIGO Danfoss Actual	MODELO Válvula Actual	CÓDIGO*	CÓDIGO Actual	Precio EUROS
c.a.	2,90	2,00	3,80	1/4"	-	032F1201	EVR-2	032F1201	EVR-2	302.300.0028	302.300.0028	64,60
				-	1/4"	032F8056		032F8056		302.300.0029	302.300.0029	64,60
c.a.	5,00	3,40	4,50	1/4"	-	032F1206	EVR-3	032F1206	EVR-3	302.300.0030	302.300.0030	64,60
				-	1/4"	032F8107		032F8107		302.300.0031	302.300.0031	64,60
c.a./c.c.				3/8"	-	032F1204		032F1204		302.300.0032	302.300.0032	64,60
				-	3/8"	032F8116		032F8116		302.300.0033	302.300.0033	64,60
	14,50	10,20	13,40	3/8"	-	032F1212	EVR-6	032L1212	EVR-6	302.300.0034	302.300.0214	92,90
				-	3/8"	032F8072		032L8072		302.300.0035	302.300.0215	94,10
				1/2"	-	032F1209		032L1209		302.300.0036	302.300.0216	92,90
				-	1/2"	032F8079		032L8079		302.300.0037	302.300.0217	93,00
	34,70	24,10	31,80	1/2"	-	032F1217	EVR-10	032L1217	EVR-10	302.300.0038	302.300.0194	128,10
				-	1/2"	032F8095		032L8095		302.300.0039	302.300.0219	128,20
				5/8"	-	032F1214		032L1214		302.300.0040	302.300.0220	128,20
				-	5/8"	032F8098		032L8098		302.300.0041	302.300.0221	144,70
	47,20	32,90	43,50	5/8"	-	032F1228	EVR-15	032L1228	EVR-15	302.300.0042	302.300.0195	213,40
				-	5/8"	032F8101		032L8101		302.300.0043	302.300.0218	213,40
				7/8"	-	032F1225		032L1225		302.300.0044	302.300.0222	213,40
c.a.	90,80	63,40	83,80	7/8"	-	032F1240	EVR-20	032L1240	EVR-20	302.300.0045	302.300.0196	306,50
				7/8"	-	032F1254		032L1254		302.300.0046	302.300.0223	385,70
				1 1/8"	-	032F1244		032L1244		302.300.0047	302.300.0224	318,30
c.a.	109,40	76,10	100,40	1 3/8"	-	032F3267	EVR-22	032L3267	EVR-22	302.300.0048	302.300.0225	435,70
c.a./c.c.	182,30	127,10	168,00	1 1/8"	-	032F2201	EVR-25	032L2201	EVR-25	302.300.0049	302.300.0226	542,50
				1 1/8"	-	032F2200		032L2200		302.300.0050	302.300.0227	592,90
				1 3/8"	-	032F2208		032L2208		302.300.0051	302.300.0228	542,50
				1 3/8"	-	032F2207		032L2207		302.300.0052	302.300.0229	592,90
	290,60	203,30	268,50	1 3/8"	-	042H1106	EVR-32	032L1106	EVR-32	302.300.0053	302.300.0230	796,90
				1 3/8"	-	042H1105		032L1105		302.300.0054	302.300.0231	832,80
				1 5/8"	-	042H1104		032L1104		302.300.0055	302.300.0232	794,70
				1 5/8"	-	042H1103		032L1103		302.300.0056	302.300.0233	834,70
	454,20	317,10	418,80	1 5/8"	-	042H1110	EVR-40	032L1110	EVR-40	302.300.0057	302.300.0234	897,50
				1 5/8"	-	042H1109		032L1109		302.300.0058	302.300.0235	1.075,90
				2 1/8"	-	042H1112		032L1112		302.300.0059	302.300.0236	897,50
				2 1/8"	-	042H1111		032L1111		302.300.0060	302.300.0237	950,40

* Códigos hasta finalización de stock.

Válvulas Solenoides/Bobinas Serie EVR...EVSI

BOBINAS PARA VÁLVULA SOLENOIDES

Bobinas Corriente Alterna BE (Standard) 10W-21 bar

Tipo de Válvula	Conexión Eléctrica	Alimentación Eléctrica	CÓDIGO Danfoss	CÓDIGO	Precio EUROS
EVR-3->40 (NC) EVR-6->22 (NO) (1) EVH-3->10, EVRC(1) EVRA, EVRAT(1), EVRS/EVRST (1) PKVD, EVM (NC) EVSI (1)	Caja Terminal IP67	24V/50Hz	018F6707	302.300.0061	**55,20**
		220-230V/50Hz	018F6701	302.300.0062	
	Clavijas Amp +Tapa Protección IP20	24V/50Hz	018F6182	302.300.0063	**35,50**
		220-230V/50Hz	018F6176	302.300.0064	
	1m CABLE de 3 hilos IP67	24V/50Hz	018F6257	302.300.0065	**55,20**
		220-230V/50Hz	018F6251	302.300.0066	

Bobinas Corriente Alterna BG (Especiales) 12W-25 bar

Tipo de Válvula	Conexión Eléctrica	Alimentación Eléctrica	CÓDIGO Danfoss	CÓDIGO	Precio EUROS
EVR-3->40 (NC) EVR-6->22 (NO) (1) EVH-3->10, EVRC(1) EVRA, EVRAT(1), EVRS/EVRST (1) PKVD, EVM (NC), EVSI (1)	Caja Terminal P67	24V/50Hz	018F6707	302.300.0061	**55,20**
		110V/50Hz	018F6811	302.300.0144	**62,20**
		220-230V/50Hz	018F6801	302.300.0068	
		240V/50Hz	018F6802	302.300.0069	
		220V/60Hz	018F6814	302.300.0070	
EVR-20->22 (1) EVRC-20 EVRAT-20	Caja Terminal P67	48V/50Hz	018F6856	302.300.0071	**62,20**
		24V/50Hz	018F6857	302.300.0072	
		220V/50Hz	018F6859	302.300.0073	

Bobinas Corriente Alterna BG (Especiales) 20W-21 bar

Tipo de Válvula	Conexión Eléctrica	Alimentación Eléctrica	CÓDIGO Danfoss	CÓDIGO	Precio EUROS
EVR-3->40 (NC) EVR-6->22 (NO) (1) EVH-3->10, EVRC(1) EVRA, EVRAT(1), EVRS/EVRST (1) PKVD, EVM (NC), EVSI (1)	Caja Terminal P67	12 V.d.c	018F6856	302.300.0071	**62,20**
		24 V.d.c	018F6857	302.300.0072	
		48 V.d.c	018F6859	302.300.0073	
		110 V.d.c	018F6860	302.300.0074	**63,00**
		220 V.d.c	018F6851	302.300.0075	**62,20**

Bobinas ATEX Modelo BV 11W

Novedad

Tipo de Válvula	Conexión Eléctrica	Alimentación Eléctrica	CÓDIGO Danfoss	CÓDIGO	Precio EUROS
EVR 2 - 3 (NC)	Cable 1 mm IP-67	230VAC	018Z6122	302.300.0164	**58,50**
		24 VAC	018Z6120	302.300.0168	**58,70**

BE

BG

BV

Válvulas Solenoides para Agua y Bobinas Serie EV220B

Cuerpo Valvulas Solenoides 2 Vías (NA) para Agua Glicolada

Conexiones	Orificio Ø (mm)	Kv (m^3/h)	Pres.Diferencial Min.Max (bar)	Temp.Aplicación Min.Max (ºC)	CÓDIGO Danfoss	MODELO	CÓDIGO	Precio EUROS
1/2 Gas-H	15	4	0.3 – 16	+30 – 120	032U7117	**EV220B15**	302.300.0163	**237,90**
3/4 Gas-H	20	8	0.3 – 16	+30 – 120	032U7122	**EV220B20**	302.300.0171	**312,23**
1 Gas-H	25	11	0.3 – 16	+30 – 120	032U7127	**EV220B25**	302.300.0172	**418,83**
1-1/4 Gas-H	32	18	0.3 – 16	+30 – 120	032U7134	**EV220B32**	302.300.0173	**557,66**
1-1/2 Gas-H	40	24	0.3 – 10	+30 – 120	032U7142	**EV220B40**	302.300.0174	**696,31**
2 Gas-H	50	40	0.3 – 10	+30 – 120	032U7152	**EV220B50**	302.300.0175	**968,00**

Cuerpo Valvulas Solenoides 2 Vías (Nc) para Agua Glicolada

Conexiones	Orificio Ø (mm)	Kv (m^3/h)	Pres.Diferencial Min.Max (bar)	Temp.Aplicación Min.Max (ºC)	CÓDIGO Danfoss	MODELO	CÓDIGO	Precio EUROS
1/4" Gas-H	6	0,7	0,1-20	30 +100	032U1236	**EV220B6**	302.300.0176	**82,16**
3/8" Gas-H	6	0,7	0,1-20	30 +100	032U1241	**EV220B6**	302.300.0177	**82,16**
3/8" Gas-H	10	1,5	0,1-20	30 +100	032U1246	**EV220B10**	302.300.0178	**84,45**
1/2" Gas-H	10	1,5	0,1-20	30 +100	032U1251	**EV220B10**	302.300.0179	**99,63**
1/2" Gas-H	12	2,5	0,3-10	30 +100	032U1256	**EV220B15**	302.300.0180	**131,22**
1/2" Gas-H	15	4	0,3-16	30 +140	032U7115	**EV220B15**	302.300.0076	**177,65**
3/4" Gas-H	18	6	0,3-10	30 +100	032U1261	**EV220B20**	302.300.0181	**233,17**
3/4" Gas-H	20	8	0,3-16	30 +140	032U7120	**EV220B20**	302.300.0141	**325,02**
1" Gas-H	22	6	0,3-10	30 +140	032U1263	**EV220B22**	302.300.0182	**323,00**
1" Gas-H	25	11	0,3-16	30 +140	032U7125	**EV220B25**	302.300.0183	**451,19**
1 1/4" Gas-H	32	18	0,3-16	30 +140	032U7132	**EV220B32**	302.300.0079	**664,17**
1 1/2" Gas-H	40	24	0,3-16	30 +140	032U7140	**EV220B40**	302.300.0156	**787,31**
2" Gas-H	50	40	0,3-16	30 +140	032U7150	**EV220B50**	302.300.0157	**756,27**

Bobinas para Valvulas Solenoides de Agua

Bobina	Válvula Solenoide	Tipo	Tensión	CÓDIGO Danfoss	CÓDIGO	Precio EUROS
BE 10 W	EV220B	240AS	220-230 V 50 Hz	018F6701	302.300.0062	**55,20**
BE 10 W		240AS	220-230 V 50 Hz	018F6251	302.300.0066	**55,20**
BE 10 W		380 AS	380-400 V 50 Hz	018F6253	323.300.0002	**55,20**
BE 10 W		380AS	380-400 V 50 Hz	018F6703	323.300.0003	**55,20**
BE 10 W		024 AS	24 V 50 Hz	018F6257	302.300.0065	**55,20**
BE 10 W		024 AS	24 V 50 Hz	018F6707	302.300.0061	**55,20**
Conector IP65				042N0156	323.300.0007	**12,60**

Válvulas Solenoides

Castel

TABLA DE SELECCIÓN

Capacidad (kW) Líquido R-134a +5ºC	R-134a -5ºC	R-407C +5ºC	R-407C -5ºC	R-404A +5ºC	R-404A -5ºC	R-404A -25ºC	R-404A -35ºC	K	Roscar SAE	Soldar ODF	MODELO	CÓDIGO	Precio EUROS
2,48	2,38	2,73	2,64	1,73	1,66	1,52	1,43	5	-	1/4"	**1028/2 A6**	302.301.0001	**28,10**
-	-	-	-	-	-	2,23	2,14	35					
2,89	2,77	3,18	3,08	2,02	1,94	1,77	1,67	5	1/4"	-	**1020/2 A6**	302.301.0002	**25,50**
-	-	-	-	-	-	2,6	2,5	35					
3,8	3,64	4,18	4,05	2,65	2,55	2,33	2,19	5	3/8"	-	**1020/3 A6**	302.301.0003	**27,70**
-	-	-	-	-	-	3,42	3,28	35					
3,8	3,64	4,18	4,05	2,65	2,55	2,33	2,19	5	-	3/8"	**1028/3 A6**	302.301.0004	**30,10**
-	-	-	-	-	-	3,42	3,28	35					
17,0	16,3	17,2	16,7	11,9	11,5	10,61	10,14	5	-	3/8"	**1038/3 A6**	302.301.0005	**45,20**
13,21	12,67	14,54	14,09	9,23	8,85	8,09	7,62	5	3/8"	-	**1064/3 A6**	302.301.0006	**36,60**
-	-	-	-	-	-	11,9	11,42	35					
13,21	12,67	14,54	14,09	9,23	8,85	8,09	7,62	5	-	3/8"	**1068/3 A6**	302.301.0007	**39,40**
-	-	-	-	-	-	11,9	11,42	35					
17,0	16,3	17,2	16,7	11,9	11,4	10,57	10,10	5	-	1/2"	**1038/4 A6**	302.301.0008	**48,80**
40,8	39,1	41,4	40,1	28,6	27,4	25,40	24,28	5	-	1/2"	**1048/4 A6**	302.301.0009	**59,90**
13,21	12,67	14,54	14,09	9,23	8,85	8,09	7,62	5	1/2"	-	**1064/4 A6**	302.301.0010	**36,70**
-	-	-	-	-	-	11,9	11,42	35					
13,21	12,67	14,54	14,09	9,23	8,85	8,09	7,62	5	-	1/2"	**1068/4 A6**	302.301.0011	**41,40**
-	-	-	-	-	-	11,9	11,42	35					
36,33	34,85	39,99	38,75	25,39	24,35	22,25	20,94	5	1/2"	-	**1070/4 A6**	302.301.0012	**47,90**
-	-	-	-	-	-	32,73	31,42	35					
36,33	34,85	39,99	38,75	25,39	24,35	22,25	20,94	5	-	1/2"	**1078/4 A6**	302.301.0013	**52,20**
-	-	-	-	-	-	32,73	31,42	35					
51,0	48,9	51,7	50,1	35,7	34,2	31,71	30,31	5	-	5/8"	**1048/5 A6**	302.301.0014	**71,00**
43,1	41,34	47,44	45,98	30,13	28,88	26,4	24,85	5	5/8"	-	**1070/5 A6**	302.301.0015	**52,30**
-	-	-	-	-	-	38,82	37,27	35					
43,1	41,3	47,4	46,0	30,1	28,9	26,4	24,85	5	-	5/8"	**1078/5 A6**	302.301.0016	**62,80**
-	-	-	-	-	-	38,82	37,27	35					
51,0	48,9	51,7	50,1	35,7	34,22	31,69	30,29	5	-	7/8"	**1049/7 A6**	302.301.0017	**79,80**

- Rendimientos indicados con Tª de condensación +45ºC.
- Versión normalmente cerrada (NC).
- Bajo demanda se puede servir válvulas solenoides NO.

Nota:
5K Aplicación standard.
35K Aplicación baja temperatura con Sub-enfriador de líquido.

www.castel.it

CASTEL MAKES IT HAPPEN.

Escanee el código QR, el enlace directo con **el ahorro de energía** según con Castel.

¿Ahorro energético? Productos aptos para gas natural, competencias y experiencia orientadas directamente al objetivo garantizando un alto rendimiento.
¡Con Castel todo es posible!

Castel®
Italian technology

Válvulas Solenoides

Castel

TABLA DE SELECCIÓN

Capacidad (kW) Líquido R-134a +5ºC	R-134a -5ºC	R-407C +5ºC	R-407C -5ºC	R-404A +5ºC	R-404A -5ºC	R-404A -25ºC	R-404A -35ºC	K	Roscar SAE	Soldar ODF	MODELO	CÓDIGO	Precio EUROS
43,10	41,34	47,44	45,98	30,13	28,88	26,4	24,85	5	-	7/8"	**1079/7 A6**	302.301.0018	**69,80**
-	-	-	-	-	-	38,82	37,27	35					
62,75	60,19	69,08	66,94	43,86	42,05	38,44	36,18	5	5/8"	-	**1090/5 A6**	302.301.0019	**77,25**
-	-	-	-	-	-	56,53	54,26	35					
62,75	60,19	69,08	66,94	43,86	42,05	38,44	36,18	5	-	5/8"	**1098/5 A6**	302.301.0020	**79,00**
-	-	-	-	-	-	56,53	54,26	35					
94,12	90,28	103,61	100,41	65,8	63,08	57,66	54,26	5	3/4"	-	**1090/6 A6**	302.301.0021	**81,00**
-	-	-	-	-	-	84,79	81,4	35					
94,12	90,28	103,61	100,41	65,8	63,08	57,66	54,26	5	-	3/4"	**1098/6 A6**	302.301.0022	**89,20**
-	-	-	-	-	-	84,79	81,4	35					
94,12	90,28	103,61	100,41	65,8	63,08	57,66	54,26	5	-	7/8"	**1098/7 A6**	302.301.0023	**92,30**
-	-	-	-	-	-	84,79	81,4	35					
94,12	90,28	103,61	100,41	65,8	63,08	57,66	54,26	5	-	1-1/8"	**1099/9 A6**	302.301.0024	**114,00**
-	-	-	-	-	-	84,79	81,4	35					
165,13	41,34	181,78	176,16	115,43	110,67	101,15	95,2	5	-	1-1/8"	**1098/9 A6**	302.301.0025	**200,00**
-	-	-	-	-	-	148,75	142,8	35					
165,13	158,39	181,78	176,16	115,43	110,67	101,15	95,2	5	-	1-1/8"	**1078/9 A6**	302.301.0026	**184,00**
-	-	-	-	-	-	148,75	142,8	35					
165,13	158,39	181,78	176,16	115,43	110,67	101,15	95,2	5	-	1-3/8"	**1079/11 A6**	302.301.0027	**192,00**
-	-	-	-	-	-	148,75	142,8	35					
264,21	253,42	290,84	281,85	184,69	177,67	161,84	152,32	5	-	1-3/8"	**1078/11 A6**	302.301.0028	**226,00**
-	-	-	-	-	-	238	228,48	35					
170	163,06	172,30	166,97	119,00	114,09	105,68	101,00	5	-	1-3/8"	**1099/11 A6**	302.301.0029	**233,00**
425	407,65	430,80	417,48	297,50	285,23	264,19	252,50	5	-	1-5/8"	**1078/13 A6**	302.301.0030	**425,00**
264,21	253,42	290,84	281,85	184,69	177,67	161,84	152,32	5	-	1-5/8"	**1079/13 A6**	302.301.0031	**247,00**
-	-	-	-	-	-	238	228,48	35	-				

- Rendimientos indicados con Tª de condensación +45ºC.
- Versión normalmente cerrada (NC).
- Bajo demanda se puede servir válvulas solenoides NO.

Nota:
5K Aplicación standard.
35K Aplicación baja temperatura con Sub-enfriador de líquido.

Válvulas Solenoides

Castel

Novedad

VÁLVULA SOLENOIDE NORMALMENTE CERRADA R744/CO_2

Líneas de líquido 60bar

Solenoides NC de acción directa					
Conexiones ODS	Kv (m3/h)	Ps máx (bar)	MODELO	CÓDIGO	Precio EUROS
1/4"	0,15	60	**1028EL/2S**	302.301.0077	**25,10**
1/4"	0,23		**1028EL/2S.E**	302.301.0078	**26,80**
3/8"			**1028EL/3S**	302.301.0079	**27,80**

* Bobina y conector no incluidos

Solenoides NC de Pistón					
Conexiones ODS	Kv (m3/h)	Ps máx (bar)	MODELO	CÓDIGO	Precio EUROS
3/8"	1,0	60	**1038EL/3S**	302.301.0061	**47,40**
1/2"			**1038EL/4S**	302.301.0062	**49,50**
1/2"	2,4		**1048EL/4S**	302.301.0080	**66,50**
5/8"	3,0		**1048EL/5S**	302.301.0063	**81,10**
5/8"	3,8		**1058EL/5S**	302.301.0081	**136,10**
3/4"	4,8		**1058EL/6S**	302.301.0082	**144,30**
7/8"	5,7		**1058EL/7S**	302.301.0083	**147,80**

BOBINA Y CONECTOR PARA VÁLVULAS SOLENOIDES CO_2

Tipo de bobina	Voltaje (V)	MODELO	CÓDIGO	Precio EUROS	Conector	CÓDIGO	Precio EUROS
HM3	12 DC	**9120/RD1**	302.301.0044	**23,30**	**9150/R02**	302.301.0046	**1,65**
	24 DC	**9120/RD2**	302.301.0045	**24,00**			
	220 AC	**9120/RD6**	-	-	**9150/R45**	-	
HF3	12 DC	**9320/RD1**	-	-	**9150/R45**	302.301.0046	**1,65**
	24 DC	**9320/RD2**	-	-		-	

VÁLVULAS SOLENOIDES 2 VÍAS NC PARA AGUA / AIRE

Válvulas Solenoides 2 Vías NC para Agua / Aire

Tipo Bobina	Orificio Ø mm	Kv m³/h	CONEXIÓN GAS - H	MODELO	CÓDIGO	Precio EUROS
HM-2	4,5	0,4	1/4"	**1522/02A6**	302.301.0032	**38,50**
	12,5	2,1	3/8"	**1132/03A6**	302.301.0033	**46,50**
		2,2	1/2"	**1132/04A6**	302.301.0034	**46,50**
	20	5,5	3/4"	**1132/06A6**	302.301.0035	**78,10**
		6	1"	**1132/08A6**	302.301.0036	**80,20**
	38	19	1 1/4"	**1142/010A6**	302.301.0037	**221,00**
		21	1 1/2"	**1142/012A6**	302.301.0038	**240,00**

Bobinas para Válvulas Solenoides

MODELO Válvula	Tipo Bobina	Voltaje V	Frecuen. Hz	MODELO	CÓDIGO	Precio EUROS
Todos los Modelos	HF2	24 C.A	50/60	**9300 / RA2**	302.301.0039	**10,00**
		110 C.A.		**9300 / RA4**	302.301.0040	**10,00**
		220/230 C.A:		**9300 / RA6**	302.301.0041	**10,00**
		380 C.A.		**9300 / RA8**	302.301.0042	**10,00**
	CM2	220/230 C.A:		**9110 / RA6**	302.301.0043	**15,80**
	HM3	12 C.C.		**9200 / RD1***	302.301.0044	**23,30**
		24 C.C.		**9200 / RD2***	302.301.0045	**24,00**
	CONECTOR PG			**9150 / R02**	302.301.0046	**1,65**

•Bobinas HF2 - HM3 con terminales tipo fastón para conector Pg-11.
•Bobina CM2 terminales con cable.
* Hasta finalización de stock.

Bobinas SMART CONNECTION

Novedad

IP 65. Clase de aislamiento IEC85

Potencia	Voltaje	MODELO	CÓDIGO	Precio EUROS
3/50 W	12VDC	**9910/RD1 (1)**	302.301.0086	**39,15**
5/50 W	24VDC	**9910/RD2 (1)**	302.301.0087	**39,15**
7/50 W	24VAC-50/60 Hz	**9910/RA2**	302.301.0088	**41,65**
7/50 W	220VAC-50/60 Hz	**9910/RA6**	302.301.0089	**41,65**

1 La alimentación eléctrica tiene que estar estabilizada

VÁLVULA SOLENOIDES PULSADA POR BY-PASS CALIENTE INYECCCIÓN DE LÍQUIDO

Tipo Bobina	Conexión ODF Soldar	Kv m3/h	MODELO	CÓDIGO Beijer	Precio EUROS
Todos los tipos	3/8"	1	1338N/3S065	302.301.0068	**96,00**
	1/2"	1	1338N/4S065	302.301.0069	**97,00**

Válvulas Solenoides

VÁLVULAS SOLENOIDES

Kv m³/h	Ø mm Orificio	Presión Max. Trabajo	Conexiones ODF	MODELO	CÓDIGO	Precio EUROS
0,2	3		1/4''	**110RB2T2**	302.302.0002	**52,30**
0,2	3		3/8''	**110RB2T3**	302.302.0008	**52,30**
0,4	4		3/8''	**200RB3T3**	302.302.0009	**75,00**
0,9	6		3/8''	**200RB4T3**	302.302.0001	**81,20**
0,9	6	35	1/2''	**200RB4T4**	302.302.0010	**81,20**
1,6	10		1/2''	**200RB6T4**	302.302.0011	**89,60**
1,6	10		5/8''	**200RB6T5**	302.302.0012	**89,60**
2,3	12,5		5/8''	**240RA8T5-T**	302.302.0013	**162,20**
2,3	12,5		7/8''	**240RA8T7-T**	302.302.0014	**162,20**
4,8	15		5/8''	**240RA9T5-T**	302.302.0015	**192,90**
4,8	15		7/8''	**240RA9T7-T**	302.302.0016	**192,90**
4,8	15	31	1-1/8''	**240RA9T9-T**	302.302.0017	**192,90**
5,4	20		7/8''	**240RA12T7-T**	302.302.0018	**219,80**
5,4	20		1-1/8''	**240RA12T9-T**	302.302.0019	**219,80**
8,8	25		1-1/8''	**240RA16T9-T**	302.302.0020	**396,20**
8,8	25		1-3/8''	**240RA16T11-T**	302.302.0021	**396,20**
12,8	32		1-3/8''	**240RA20T11-M**	302.302.0022	**572,40**
12,8	32		1-5/8''	**240RA20T13-M**	302.302.0023	**572,40**
12,8	32		2-1/8''	**240RA20T17-M**	302.302.0024	**572,40**

Modelo T sin vástago
Modelo M con vástago

VÁLVULAS SOLENOIDES NORMALMENTE ABIERTAS

Kv m³/h	Presión Max. Trabajo	Conexiones ODS	MODELO	CÓDIGO	Precio EUROS
2,3		5/8''	**540RA8T5**	302.302.0025	**174,70**
4,8		5/8''	**540RA9T5**	302.302.0026	**197,80**
4,8	35	7/8''	**540RA8T7**	302.302.0027	**197,80**
5,4		7/8''	**540RA12T7**	302.302.0028	**252,80**
8,8		1-1/8''	**540RA16T9**	302.302.0029	**433,50**
12,8	28	1-3/8''	**540RA20T11**	302.302.0030	**865,60**

BOBINAS PARA VÁLVULAS SOLENOIDES

Para Válvulas	Conexión	Potencia Absorbida W	Tensión		MODELO	Código Alco	CÓDIGO	Precio EUROS
			CA 50-60 Hz	CC				
110RB	No Incluido Conector ASC N15	17 VA	230 V	-	**ASC3**	801077	302.302.0031	**32,80**
200RB								
240RA								
540RA			24 V		**ASC3**	801079	302.302.0032	**32,80**
3031RB								
702RA			-	24 V	**ASC3 24V**	801076	302.302.0033	**51,90**
M36								
Conector con cable 1,5 metros					**ASC N15**	804570	302.302.0034	**7,80**
Conector convertidor de 24 C CA 24 V CC					**DS 2 N15**	804620	302.302.0035	**25,00**

Válvulas Solenoides

Johnson Controls

VÁLVULAS SOLENOIDES PARA AGUA (-30/140ºC)

Válvulas Solenoides 2 Vías

Conexiones FPT	Actuador	Nº Vías	Tensión	MODELO	CÓDIGO	Precio EUROS
1/2"	TODO / NADA	2	220	**VG1205AN+5A8ADA**	302.303.0001	**430,00**
3/4"	TODO / NADA	2	220	**VG1205BN+5A8ADA**	302.303.0002	**408,00**
1"	TODO / NADA	2	220	**VG1205CP+5A8ADA**	302.303.0003	**443,00**
1 1/4"	TODO / NADA	2	220	**VG1205DR+5A8ADA**	302.303.0013	**501,00**
1 1/2"	TODO / NADA	2	220	**VG1205ES+5A8ADA**	302.303.0004	**571,00**
2"	TODO / NADA	2	220	**VG1205FT+5A8ADA**	302.303.0005	**653,00**

Válvulas Solenoides 3 Vías

Conexiones FPT	Actuador	Nº Vías	Tensión	MODELO	CÓDIGO	Precio EUROS
1/2"	TODO / NADA	3	220	**VG1805AN+5A8ADA**	302.303.0006	**437,00**
3/4"	TODO / NADA	3	220	**VG1805BN+5A8ADA**	302.303.0007	**436,00**
1"	TODO / NADA	3	220	**VG1805CP+5A8ADA**	302.303.0008	**487,00**
1 1/4"	TODO / NADA	3	220	**VG1805DR+5A8ADA**	302.303.0009	**561,00**
1 1/2"	TODO / NADA	3	220	**VG1805ES+5A8ADA**	302.303.0010	**729,00**
2"	TODO / NADA	3	220	**VG1805FT+5A8ADA**	302.303.0011	**866,00**

ACTUADORES PARA VÁLVULAS SOLENOIDES

Señal de Control	Velocidad de funcion. seg.	Tensión Aliment. 50/60 Hz	Cuerpo Válvula	MODELO	CÓDIGO	Precio EUROS
2 y 3 puntos	30 45	230 V C.A	VG1.....	**M-9108-ADA-1 N**	302.303.0012	**276,00**

Válvulas de 4 Vías (Inversora)

Ø Tubo	Capacidad 1 Min. Máx kW Mínimo / Máximo				Capacidad 1 Min. Máx kW Mínimo / Máximo				Config.	MODELO Antiguo	CÓDIGO Antiguo	MODELO Actual	CÓDIGO	Precio EUROS
	R-407C	R-410C	R-404A	R-134A	R-407C	R-410C	R-404A	R-134A						
1/2"-5/16"	1,39/4,62	1,73/6,01	1,48/4,22	1,39/3,91	1,51/5,02	1,88/6,53	1,61/4,59	1,51/4,25	A	**V1-408050100**	304.350.0001	**RV01AD08050000**	304.350.0001	**63,96**
3/8"-5/16"	1,39/4,62	1,73/6,01	1,48/4,22	1,39/3,91	1,51/5,02	1,88/6,53	1,61/4,59	1,51/4,25	B	**V1-406050200**	-	**RV01BD06050000**	304.401.0001	**59,02**
1/2"-3/8"	1,39/4,62	1,73/6,01	1,48/4,22	1,39/3,91	1,51/5,02	1,88/6,53	1,61/4,59	1,51/4,25	A	**V1-408060100**	304.350.0003	**RV01AD08060000**	304.401.0002	**59,02**
1/2"-3/8"	2,79/6,35	3,14/7,78	2,46/5,28	2,44/4,95	3,03/6,90	3,41/8,46	2,67/5,74	2,65/5,38	B	**V2-408060200**	304.350.0004	**RV02BD08060000**	304.401.0003	**72,51**
5/8"-3/8"	3,85/7,10	4,54/8,81	3,17/5,98	3,14/5,63	4,18/7,72	4,93/9,58	3,45/6,50	3,41/6,12	D	**V2-410060400**	-	**RV02DD10060000**	304.401.0004	**72,51**
3/4"-1/2"	3,85/9,90	4,54/12,35	3,17/8,44	3,14/7,78	4,18/10,8	4,93/13,4	3,45/9,17	3,41/8,46	E	**V3-412080800**	304.350.0006	**RV03ED12080000**	304.350.0006	**77,56**
3/4"-1/2"	3,85/19,02	4,54/23,95	3,17/14,81	3,17/14,81	4,18/20,70	4,93/26,00	3,45/17,59	3,41/16,10	A	**V6-412080100**	304.350.0009	**RV06AD12080000**	304.401.0005	**143,17**
7/8"-1/2"	3,85/19,02	4,54/23,95	3,17/14,81	3,17/14,81	4,18/20,70	4,93/26,00	3,45/17,59	3,41/16,10	A	**V6-414080100**	304.350.0010	**RV06AD14080000**	304.401.0006	**143,17**
7/8 -5/8"	3,85/19,02	4,54/23,95	3,17/14,81	3,17/14,81	4,18/20,70	4,93/26,00	3,45/17,59	3,41/16,10	A	**V6-414100100**	304.350.0012	**RV06AD14100000**	304.401.0007	**143,27**
7/8"-3/4"	3,85/9,90	4,54/23,95	3,17/14,81	3,17/14,81	4,18/20,70	4,93/26,00	3,45/17,59	3,41/16,10	A	**V6-414120100**	-	**RV06AD14120000**	304.401.0008	**143,27**
7/8"-3/4"	17,21/33,11	19,71/41,88	14,42/26,05	14,41/26,05	18,7/36,00	21,4/45,50	15,67/28,32	15,7/28,30	A	**V10-414120200**	-	**RV10AD141200S0**	304.401.0009	**230,93**
1-1/8"-7/8"	17,21/33,11	19,71/47,51	14,41/32,36	14,41/29,57	18,7/40,90	21,4/51,60	15,66/35,17	15,7/32,10	A	**V10-418140200**	304.350.0013	**RV10AD181400S0**	304.401.0010	**230,93**
1"-3/8"	22,83/46,82	26,35/58,94	19,34/40,09	18,97/36,96	24,8/50,90	28,6/64,1	21,02/43,58	20,6/40,20	F	**V12-4220T0200**	-	**RV12FD220T0000**	304.401.0011	**352,26**

Se han diseñado para sistemas con capacidades comprendidas entre 1 kW y 560 kW.

Configuración

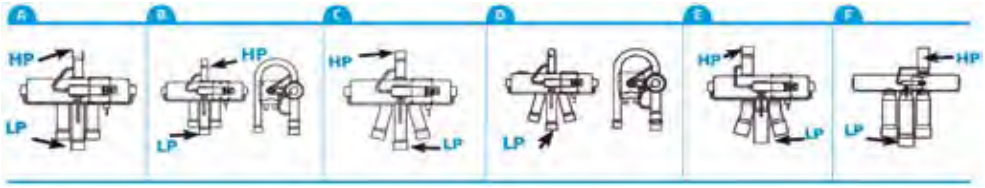

BOBINAS PARA VÁLVULAS DE 4 VÍAS

Voltaje	Consumo	MODELO	CÓDIGO	Precio EUROS
230V 50/60 Hz		**LDK414801000**	304.350.0016	**27,40**
110V 50/60 Hz		**L3022480100**	304.350.0017	**35,74**
24V 50/60 Hz		**L3012480100**	304.350.0018	**35,74**
		LDK114801000	304.350.0019	**27,40**

Modelos en existencias hasta finalización de STOCK.

BOBINA PARA VALVULAS DE 4 VIAS RV

(no compatible con modelos anteriores)

Voltaje	Potencia 50-60 Hz(w)	MODELO	CÓDIGO	Precio EUROS
230 Vac 50-60 Hz	5,5 / 3,5	**RVCKA723000000***	304.401.0012	**16,89**

* La bobina no incluye cable

Descripción	MODELO	CÓDIGO	Precio EUROS
Cable de 48" (1200 mm) para bobina tipo RVCK	**RVCC0W29048000**	304.401.0013	**8,76**

Válvulas de 4 Vías (Inversoras)

Conexiones		Capacidad en (Kw) R-407c	Código Danfoss	MODELO	CÓDIGO	Precio EUROS
Desc.	Asp.					
1/4"	3/8"	1,60 - 5,10	061L1206	**STF-0101G**	304.300.0001	**64,50**
3/8"	1/2"	2,80 - 11,40	061L1207	**STF-0201G**	304.300.0002	**74,80**
1/2"	5/8"	5,30 - 14,60	061L1208	**STF-0301G**	304.300.0003	**108,00**
1/2"	3/4"	8,30 - 29,20	061L1209	**STF-0401G**	304.300.0004	**158,40**
3/4"	7/8"	21,00 - 53,00	061L1223	**STF-0712G**	304.300.0005	**228,80**
7/8"	1 1/8"	41,00 - 61,00	061L1224	**STF-1511G**	304.300.0006	**357,00**
7/8"	1 3/8"	41,00 - 61,00	061L1217	**STF-1513G**	304.300.0007	**385,00**
1 1/8"	1 3/8"	41,00 - 61,00	061L1218	**STF-1514G**	304.300.0008	**385,00**
7/8"	1 1/8"	41,00 - 71,00	061L1219	**STF-2011G**	304.300.0009	**464,00**
1 1/8"	1 3/8"	41,00 - 71,00	061L1225	**STF-2017G**	304.300.0010	**464,00**
1"	1 1/4"	55,00 - 98,00	061L1278	**STF-2501G**	304.300.0011	**785,00**
1 1/8"	1 3/8"	55,00 - 98,00	061L1279	**STF-2505G**	304.300.0012	**785,00**
1 1/8"	1 5/8"	55,00 - 98,00	061L1280	**STF-2506G**	304.300.0013	**785,00**
1 1/4"	1 1/2"	68,00 - 129,00	061L1281	**STF-3001G**	304.300.0014	**1.549,00**
1 1/8"	1 5/8"	68,00 - 129,00	061L1282	**STF-3003G**	304.300.0015	**1.549,00**
1 1/2"	1 3/4"	122,00 - 195,00	061L1284	**STF-4001G**	304.300.0016	**1.979,00**
1 5/8"	1 5/8"	122,00 - 195,00	061L1285	**STF-4002G**	304.300.0017	**1.979,00**
1 1/2"	2 1/8"	183,00 - 256,00	061L1286	**STF-5001G**	304.300.0018	**2.937,00**
1 5/8"	2 1/8"	183,00 - 256,00	061L1287	**STF-5002G**	304.300.0019	**2.565,00**
1 3/4"	2 1/2"	267,00 - 374,00	061L1186	**VHV-6001**	304.300.0020	**5.929,00**

- Las válvulas STF/VHV son válvulas de 4 vías
- Se pueden utilizar con R-22, R-407c, R-134a y R-410A.
- Capacidades de 1,5 kW a 210 kW
- Temperatura ambiente: -20ºC a +55ºC
- Máxima presión de trabajo: 45 bar
- Tª de condensación: 38ºC
- Tª de evaporación: 5ºC
- Recalentamiento: 5ºC
- Subenfriamiento: 0ºC

Modelos en existencias hasta finalización de STOCK.

BOBINAS PARA VÁLVULAS DE 4 VÍAS (INVERSORAS)

Código Danfoss	Tipo de válvula	Tensión	MODELO	CÓDIGO	Precio EUROS
061L2092	STF 01 a 50, VHV 60	24 V a.c. 50/60Hz	**STF-01AB500A1**	304.300.0021	**17,40**
061L2093		220-240 V a.c. 50Hz	**STF-01AJ506B1**	304.300.0022	**19,00**
061L2094		208-240 V a.c. 50Hz	**STF-01AJ504F1**	304.300.0023	**17,00**
061L2095		220-240 V a.c. 50Hz	**STF-01AJ512D1**	304.300.0024	**21,40**

VÁLVULAS DE 4 VÍAS (INVERSORAS)

Conexiones		PN (Kw)	Potencia indicativa del Compresor (CV)	MODELO	CÓDIGO	Precio EUROS
Asp. Ø"	Desc. Ø"	R-407C				
3/8	5/16	4,50	0,75 a 1,5	**SHF-4**	304.303.0001	**121,00**
1/2	3/8	7,00	1,5 a 3	**SHF-7**	304.303.0002	**134,00**

Válvulas Solenoides

VÁLVULAS SOLENOIDES PARA FAN-COIL

kieback&peter

Cuerpos de Válvulas 2 y 3 Vías

Características	Kv m³/h	Máx. Ap. bar	MODELO	CÓDIGO	Precio EUROS
Válvula de 2 vías R-1/2"	2,5	0,5	**2276-02**	302.405.0001	**35,40**
Válvula de 2 vías R-3/4"	2,5	1,1	**2272-03**	302.405.0002	**46,10**
Válvula de 3 vías R-1/2"	2,47	1,2	**4160-02 SR**	302.405.0003	**80,00**
Válvula de 3 vías R-3/4"	3,48	0,75	**4160-03 SR**	302.405.0004	**100,20**
Válvula de 3 vías R-1"	5,12	0,5	**4160-04 SR**	302.405.0005	**126,00**

• Kv= Caudal de agua m³/h con una caída de presión en la válvula de 1 bar.

Racores

Características	MODELO	CÓDIGO	Precio EUROS
Rosca R-1/2" (DN 15)	**4160-02.010**	302.405.0006	**3,70**
Rosca R-3/4" (DN 20)	**4160-03.010**	302.405.0007	**9,90**
Rosca R-1" (DN 25)	**4160-04.010**	302.405.0008	**8,80**
Soldar tubo cobre Ø 15	**4160-15.039**	302.405.0009	**4,30**
Soldar tubo cobre Ø 18	**4160-18.039**	302.405.0010	**4,00**
Soldar tubo cobre Ø 22	**4160-22.039**	302.405.0011	**7,90**
Soldar tubo cobre Ø 25	**4160-25.039**	302.405.0012	**12,20**

Actuadores Electromecánicos

Características	Actuador	MODELO	CÓDIGO	Precio EUROS
Abre al conectar (230V)	Todo/Nada	**AA2004/80**	302.405.0013	**92,40**
Abre al conectar (24V)	Todo/Nada	**AA4004/80**	302.405.0014	**84,20**
Abre al conectar (24V)	Proporcional	**AA5004/80**	302.405.0015	**206,00**

Johnson Controls

Cuerpos Válvulas para Fan Coil

Caraterísticas	DN (Ø")	Δp máx. de cierre (Kpa)	Kv m³/h	MODELO	CÓDIGO	Precio EUROS
Válvula 2 vías	DN 15 (1/2")	250	2,5	**VG3210 FS**	303.303.0027	**58,00**
	DN 20 (3/4")	150	4	**VG3210 KS**	303.303.0028	**72,00**
	DN 25 (1")	70	6,3	**VG3210 LS**	303.303.0029	**122,00**
Válvula 3 vías mezcladora (*)	DN 15 (1/2")	200	2,5	**VG3310 FS**	303.303.0030	**67,00**
	DN 20 (3/4")	100	4	**VG3310 KS**	303.303.0031	**80,00**
	DN 25 (1")	70	6,3	**VG3310 LS**	303.303.0024	**70,00**

• Kv= Caudal de agua m³/h con una caída de presión en la válvula de 1 bar.
• Para válvula 4 vías CONSULTAR.

Actuadores Lineales

Caraterísticas	Tensión	CONTROL	Conex. Elect	Rosca de montaje	Consumo	Protección	MODELO	CÓDIGO	Precio EUROS
Actuador electrotérmico para válvula 2 y 3 vías	24V c.c/c.a.	ON/OFF o DAT	2m	M30x1,5	3W	IP54	**VA-7088-21**	390.303.0011	**90,00**
	230V c.a.						**VA-7088-23**	390.303.0006	**90,00**
Actuador flotante	24V a.c.	Flotante	1,5m		2W	IP40	**VA-7480-0001**	390.303.0012	**237,00**
Actuador proporcional		Proporcional (*)					**VA-7482-2001**	390.303.0013	**239,00**

• Actuadores lineales para válvulas de unidades terminales.
• Los actuadores para válvulas de las unidades terminales de la serie VA-707X proporcionan control ON/OFF y DAT en aplicaciones de calefacción, ventilación y aire acondcionado.
• Gracias al sistema innovador de fijación, la serie VA-707x es adecuada para casi todas las válvulas de unidades terminales del mercado.
• NC (el vástago se contrae al activarse)
(*) 0-10V, 0-5V o 5-10V

Válvulas Reguladoras

VÁLVULAS DE REGULACIÓN COMERCIAL

Reguladores de Presión Constante Evaporador

Capacidad Nominal (kW)			Rango de Presión bar (0)	Conexión ODF	MODELO	CÓDIGO	Precio EUROS
R-134a	R-404A R507	R-407C					
3,00	4,50	4,50	0,0-3,4	5/8	**PRE-11A**	305.302.0001	**198,30**
3,00	4,50	4,50	0,0-3,4	7/8	**PRE-11B**	305.302.0002	**198,30**
7,40	11,10	11,10	2,1-6,9	1-1/8	**PRE-21D**	305.302.0003	**333,00**

Rendimientos calculados con Tc +38ºC ; Te +4ºC ; 1K
Máxima presión operativa 25 bar.

Reguladores de Presión Aspiración

Capacidad Nominal (kW)			Rango de Presión bar (0)	Conexión ODF	MODELO	CÓDIGO	Precio EUROS
R-134a	R-404A R507	R-407C					
3,00	4,50	4,50	0,5-6,9	5/8	**PRC-11A**	305.302.0004	**198,30**
3,00	4,50	4,50		7/8	**PRC-11B**	305.302.0005	**198,30**
7,40	11,10	11,10		1-1/8	**PRC-21D**	305.302.0006	**333,00**
7,40	11,10	11,10		1-3/8	**PRC-21E**	305.302.0007	**333,00**

Rendimientos calculados con Tc +38ºC ; Te +4ºC ; 1K
Máxima presión operativa 25 bar.

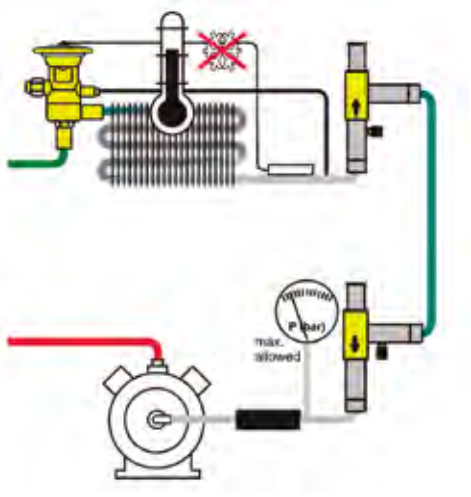

Válvulas Reguladoras

VÁLVULAS DE REGULACIÓN COMERCIAL

Regulador de Presión Constante Evaporador

Capacidad Nominal (kW)			Soldar ODF	CÓDIGO Danfoss	MODELO	CÓDIGO	Precio EUROS
R-134a	R-407C	R-404A					
2,80	3,70	3,60	1/2"	034L0023	**KVP-12**	305.300.0001	**236,10**
			5/8"	034L0029	**KVP-15**	305.300.0002	**235,50**
			7/8"	034L0025	**KVP-22**	305.300.0003	**366,40**
6,10	7,90	7,70	1 1/8"	034L0026	**KVP-28**	305.300.0004	**547,70**
			1 3/8"	034L0032	**KVP-35**	305.300.0005	**587,40**

• Tª de condensación +25ºC, Tª de evaporación -10ºC, Pérdida de carga 0.2 bar. y desviación de 0,6 bar. Gama de regulación de 0-5,5 bar

Regulador de Presión Aspiración

Capacidad Nominal (kW)			Soldar ODF	CÓDIGO Danfoss	MODELO	CÓDIGO	Precio EUROS
R-134a	R-407C	R-404A					
5,30	6,50	6,30	1/2"	034L0043	**KVL-12**	305.300.0006	**195,70**
			5/8"	034L0049	**KVL-15**	305.300.0007	**195,70**
			7/8"	034L0045	**KVL-22**	305.300.0008	**305,30**
13,20	16,40	15,90	1 1/8"	034L0046	**KVL-28**	305.300.0009	**454,00**
			1 3/8"	034L0052	**KVL-35**	305.300.0010	**471,20**

• Tª de condensación +25ºC, Tª de evaporación -10ºC, Pérdida de carga 0.2 bar. y desviación de 1,3 bar. Gama de regulación de 0,2-6 bar.

Regulador de Presión Condensación

Capacidad Nominal (kW)						Soldar ODF	CÓDIGO Danfoss	MODELO	CÓDIGO	Precio EUROS
Líquido			Gas Caliente							
R-134a	R-407C	R-404A	R-134a	R-407C	R-404A					
47,30	54,40	36,60	11,60	14,30	12,00	1/2"	034L0093	**KVR-12**	305.300.0011	**238,40**
						5/8"	034L0097	**KVR-15**	305.300.0012	**238,40**
						7/8"	034L0094	**KVR-22**	305.300.0013	**366,40**
121,00	139,30	93,70	30,60	37,70	34,90	1 1/8"	034L0095	**KVR-28**	305.300.0014	**542,40**
						1 3/8"	034L0100	**KVR-35**	305.300.0015	**574,50**
VÁLVULA DE PRESIÓN DIFERENCIAL						1/2	020 1132	**NRD-12**	305.300.0016	**136,80**

• Tª de condensación +25ºC, Tª de evaporación -10ºC, Pérdida de carga 0.2 bar para la capacidad de líquido y 0,4 bar para la capacidad de gas caliente y desviación de 1,5 bar. Gama de regulación 5-17,5 bar.

Regulador de Capacidad

Capacidad Nominal (kW)			Soldar ODF	CÓDIGO Danfoss	MODELO	CÓDIGO	Precio EUROS
Líquido							
R-134a	R-407C	R-404A					
4,80	8,40	6,90	1/2"	034L0143	**KVC-12**	305.300.0017	**221,40**
9,40	16,40	13,60	5/8"	034L0147	**KVC-15**	305.300.0018	**228,90**
12,00	21,00	17,40	7/8"	034L0144	**KVC-22**	305.300.0019	**380,50**

• Tª de condensación +25ºC, Tª de evaporación -10ºC, Tª del gas caliente +60ºC y diferencial 0,7 bar.

Válvulas Reguladoras

Castel

VÁLVULAS DE REGULACIÓN COMERCIAL

Regulador de Presión Constante Evaporador

Capacidad Nominal (kW)		Soldar ODF	MODELO	CÓDIGO	Precio EUROS
R-134A	R-404A				
3,51	4,73	1/2"	**3330/4S**	305.301.0001	**115,00**
3,51	4,73	5/8"	**3330/5S**	305.301.0002	**117,00**
3,51	4,73	7/8"	**3330/7S**	305.301.0003	**172,00**
7,63	9,95	1 1/8"	**3330/9S**	305.301.0004	**247,00**
7,63	9,95	1 3/8"	**3330/11S**	305.301.0005	**293,00**

Presión máxima de funcionamiento de 28 bar.
Tª de evaporación=-10ºC. Tª de condensación=+40ºC.
Caída de presión en el regulador p=0,2 bar. Diferencial=0,6 bar

Regulador de Presión Aspiración

Capacidad Nominal (kW)		Soldar ODF	MODELO	CÓDIGO	Precio EUROS
R-134A	R-404A				
6,335	8,15	1/2"	**3320/4S**	305.301.0006	**93,00**
6,335	8,15	5/8"	**3320/5S**	305.301.0007	**113,00**
6,335	8,15	7/8"	**3320/7S**	305.301.0008	**173,00**
14,28	18,285	1 1/8"	**3320/9S**	305.301.0009	**204,00**
14,28	18,285	1 3/8"	**3320/11S**	305.301.0010	**253,00**

Presión máxima de funcionamiento de 28 bar.
Tº de evaporación=-10ºC. Tº de condensación=+40ºC.
Caída de presión en el regulador p=0,2 bar. Diferencial=1,3 bar.

Regulador de Presión Condensación

Capacidad Nominal (kW)		Soldar ODF	MODELO	CÓDIGO	Precio EUROS
R-134A	R-404A				
23,5	17,6	1/2"	**3340/4S**	305.301.0011	**113,00**
23,5	17,6	5/8"	**3340/5S**	305.301.0012	**120,00**
23,5	17,6	7/8"	**3340/7S**	305.301.0013	**182,00**
60,1	45,2	1 1/8"	**3340/9S**	305.301.0014	**252,00**
60,1	45,2	1 3/8"	**3340/11S**	305.301.0015	**312,00**

Presión máxima de funcionamiento de 28 bar.
Tº de evaporación=-10ºC. Tº de condensación=+40ºC.
Caída de presión en el regulador p=0,2 bar. Diferencial=1,5 bar.

Regulador de Capacidad

Capacidad Nominal (kW)		Soldar ODF	MODELO	CÓDIGO	Precio EUROS
R-134A	R-404A				
5,57	8,65	1/2"	**3310/4S**	305.301.0016	**102,00**
10,88	17,06	5/8"	**3310/5S**	305.301.0017	**110,00**
13,775	21,8	7/8"	**3310/7S**	305.301.0018	**187,00**

Presión máxima de funcionamiento de 28 bar.
Tº de evaporación=-10ºC. Tº de condensación=+40ºC.
Caída de presión en el regulador p=0,2 bar. Diferencial=0,7 bar.

Presión de Recipiente Líquido

Capacidad Nominal (kW)		Soldar ODF	MODELO	CÓDIGO	Precio EUROS
R-134A	R-404A				
1,8	3-20	1/2"	**3350/4S**	305.301.0019	**125,00**
1,8	3-20	5/8"	**3350/5S**	305.301.0020	**125,00**

Presión máxima de funcionamiento de 28 bar.

Válvulas Reguladoras

VÁLVULAS DE REGULACIÓN INDUSTRIAL

Regulador de Presión Constante Evaporador

Capacidad Frigorífica (kW)									Conexión Acero	CÓDIGO Danfoss	MODELO	Pilotos	CÓDIGO	Precio EUROS
Líquido			Aspiración			Descarga								
R-134a	R-404A	NH_3	R-134a	R-404A	NH_3	R-134a	R-404A	NH_3						
34,00	25,00	178,00	3,00	4,00	11,00	6,00	6,00	21,00	3/4"	027H2028	ICS 25-5	1	320.306.0001	**459,40**
									1"	027H2020			320.306.0002	**467,00**
									3/4"	027H2078		3	320.306.0003	**550,10**
									1"	027H2070			320.306.0004	**558,00**
71,00	51,00	366,00	7,00	8,00	24,00	12,00	12,00	43,00	3/4"	027H2038	ICS 25-10	1	320.306.0005	**459,40**
									1"	027H2030			320.306.0006	**467,00**
									3/4"	027H2088		3	320.306.0007	**550,10**
									1"	027H2080			320.300.0001	**795,00**
122,00	88,00	628,00	11,00	13,00	40,00	21,00	21,00	74,00	3/4"	027H2048	ICS 25-15	1	320.306.0008	**459,40**
									1"	027H2040			320.306.0009	**467,00**
									3/4"	027H2098		3	320.306.0010	**550,10**
									1"	027H2090			320.306.0011	**558,00**
162,00	117,00	838,00	15,00	18,00	54,00	28,00	28,00	99,00	3/4"	027H2058	ICS 25-20	1	320.306.0012	**467,00**
									1"	027H2050			320.306.0013	**467,00**
									3/4"	027H2108		3	320.306.0014	**608,00**
									1"	027H2100			320.306.0015	**608,00**
233,00	169,00	1203,00	22,00	26,00	77,00	40,00	41,00	142,00	3/4"	027H2068	ICS 25-25	1	320.306.0016	**516,20**
									1"	027H2060			320.306.0017	**518,80**
									3/4"	027H2118		3	320.306.0018	**654,40**
									1"	027H2110			320.306.0019	**656,70**
345,00	249,00	1777,00	32,00	38,00	114,00	59,00	60,00	209,00	1 1/4"	027H3020	ICS 32	1	320.306.0020	**896,50**
									1 1/4"	027H3030		3	320.306.0021	**1.037,60**
548,00	396,00	2825,00	51,00	60,00	181,00	93,00	96,00	333,00	1 1/2"	027H4020	ICS 40	1	320.306.0022	**1.132,90**
									1 1/2"	027H4030		3	320.306.0023	**1.258,40**
893,00	645,00	4600,00	82,00	97,00	295,00	151,00	156,00	542,00	2"	027H5020	ICS 50	1	320.306.0024	**1.329,50**
									2"	027H5030		3	320.306.0025	**1.453,40**
1420,00	1025,00	7325,00	131,00	155,00	470,00	241,00	248,00	864,00	2 1/2"	027H6020	ICS 65	1	320.306.0026	**1.824,30**
									2 1/2"	027H6030		3	320.306.0027	**2.029,20**

• Referencia indicados con Tª de evaporación -10ºC; Tª de líquido +30ºC y caída de presión 0,2 bar. Disponible con conexión cobre

Pilotos de Regulación

Rango de Trabajo	Máxima Presión de Trabajo (Bar)	CÓDIGO Danfoss	MODELO	CÓDIGO	Precio EUROS
Diferencial máx. de presión de 21	35	*027B1120	**EVM (NC)**	320.307.0001	**107,80**
0 a 7 Bar	17	*027B1100	**CVP (LP)**	320.300.0002	**269,60**
-0,66 a 2 Bar		*027B1101		320.300.0003	**269,60**
4 a 28 Bar	28	*027B1161	**CVP (HP)**	320.300.0004	**698,00**
0 a 7 Bar	17	*027B1102	**CVPP (LP)**	320.300.0005	**395,00**
-0,5 a 7 Bar	28	*027B1162	**CVPP (HP)**	320.300.0006	**636,00**
-0,45 a 7 Bar	28	*027B1070	**CVC**	320.300.0007	**658,00**

Pilotos de Regulación para todos los Refrigerantes (incluido CO2)

Rango de Trabajo Bar	Máxima Presión de Trabajo (Bar)	CÓDIGO Danfoss	MODELO	CÓDIGO	Precio EUROS
52	0,66 -7	027B0920	**CVP**	320.300.0041	**456,00**
	4 -28	027B0921		320.300.0042	**456,00**
	25 - 52	027B0922		320.300.0043	**456,00**
	0,66 -7	027B0940	**CVC**	320.300.0044	**658,00**
	4 -28	027B0941		320.300.0045	**543,00**
	0,66 -7	027B0930	**CVPP**	320.300.0046	**751,00**
	4 -28	027B0931		320.300.0047	**751,00**

• CVP: válvula piloto para mantener la presión constante.
• CVPP: válvula piloto de diferencia de presión.
• CVC: válvula piloto controlada por presión dotada de una conexión que puede utilizarse para indicar la presión de referencia del sistema.
* Hasta finalización de stock.

Válvulas Reguladoras

VÁLVULAS DE REGULACIÓN INDUSTRIAL

Aplicaciones ICS 1

Válvula Solenoide

Elementos a Seleccionar
ICS1 + EVM

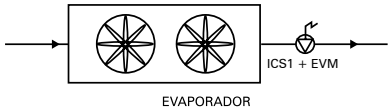

Válvula Reguladora de Presión Constante de Evaporación

Elementos a Seleccionar
ICS1 + BRIDAS + CVP (LP)

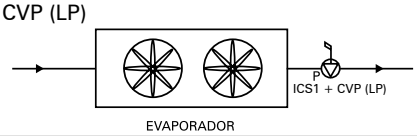

Válvula Reguladora de Presión Constante de Condensación

Elementos a Seleccionar
ICS1 + BRIDAS + CVP (HP) + NRD 12

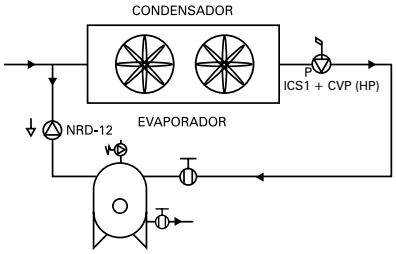

Válvula Reguladora de Presión Diferencial Alta Presión

Elementos a Seleccionar
ICS1 + BRIDAS + CVPP (HP)

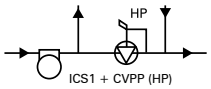

Válvula Reguladora de Presión Diferencial Baja Presión

Elementos a Seleccionar
ICS1 + BRIDAS + CVPP (LP)

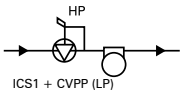

Válvula Reguladora de Presión de Arranque

Elementos a Seleccionar
ICS1 + BRIDAS + CVC

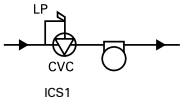

Aplicaciones ICS 3

Válvula Reguladora de Presión Diferencial+Solenoide Gas Caliente

BRIDAS + CVPP (HP) + EVM
P = CVPP
S1 = Abierta
S2 = EVM
Notas:
Si S2 en OFF entonces P regula.
Si S2 en ON abertura total.

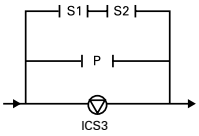

Válvula Reguladora de Temperatura Constante de Evaporación+Solenoide Desescarche

BRIDAS +
CVP (LP) + EVM + EVM
P = EVM
S1 = EVM
S2 = CVP (LP)
Notas:
P y S1 en OFF cierre total.
P en ON abertura total.
P en OFF y S1 en ON entonces S2 regula.

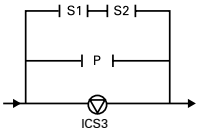

Válvula Reguladora de Presión Constante de Evaporación+Solenoide para Cámaras Bi-Temperas

BRIDAS + CVP (LP) + EVM
P = CVP (LP)
S1 = Abierta
S2 = EVM
Notas:
Si S2 en OFF entonces P regula para alta temperatura.
Si S2 en ON abertura total, para baja temperatura.

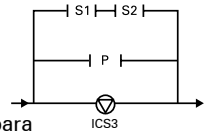

Válvula Reguladora de Capacidad+Solenoide de Cierre Total

BRIDAS + CVC + EVM
P = Cerrada
S1 = EVM
S2 = CVC
Notas:
Si S1 en OFF cierre total.
Si S1 en ON entonces S2 regula.

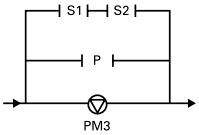

Válvulas Reguladoras

CAEN

VÁLVULAS DE REGULACIÓN INDUSTRIAL

Capacidad Frigorífica (kW)									MODELO	CÓDIGO	Precio EUROS
Líquido			Aspiración			Descarga					
R-134a	R-404A	NH_3	R-134a	R-404A	NH_3	R-134a	R-404A	NH_3			
96,00	89,00	510,00	9,58	11,90	29,93	11,40	14,40	47,20	**VMP-1/20**	320.350.0001	**557,00**
									VMP-3/20	320.350.0002	**636,00**
152,00	140,00	808,00	15,14	18,81	47,40	18,00	22,80	74,70	**VMP-1/25**	320.350.0003	**557,00**
									VMP-3/25	320.350.0004	**636,00**
256,00	236,00	1359,00	25,50	31,78	79,84	30,40	38,40	125,90	**VMP-1/32**	320.350.0005	**745,00**
									VMP-3/32	320.350.0006	**952,00**
480,00	444,00	2549,00	47,88	59,52	149,64	57,00	72,00	236,00	**VMP-1/40**	320.350.0007	**1.255,00**
									VMP-3/40	320.350.0008	**1.187,00**
640,00	591,00	3400,00	63,81	79,40	199,55	76,00	96,00	314,70	**VMP-1/50**	320.350.0009	**1.269,00**
									VMP-3/50	320.350.0010	**1.352,00**
1201,00	1110,00	6373,00	119,71	178,56	374,09	142,50	180,00	590,00	**VMP-1/65**	320.350.0011	**1.992,00**
									VMP-3/65	320.350.0012	**2.162,00**
2241,00	2072,00	11897,00	223,50	277,72	698,26	266,00	336,00	1101,30	**VMP-1/80**	320.350.0013	**2.944,00**
									VMP-3/80	320.350.0014	**3.125,00**
3202,00	2960,00	16996,00	319,27	396,76	997,53	380,00	480,00	1573,30	**VMP-1/100**	320.350.0015	**4.043,00**
									VMP-3/100	320.350.0016	**4.319,00**

Nota:
- Tª de evaporación -10ºC y pérdida de carga de 0,1 bar.
- En líquido y aspiración: Tª de condensación +45ºC, subenfriamiento +5ºC.
- En aspiración: recalentamiento 10K.
- En descarga: Tª de condensación +35ºC, subenfriamiento 4K, recalentamiento 10K.
- Tª de gases 90ºC para el NH3 y 60ºC para el resto de refrigerantes.

Válvulas Pilotos de Regulación para VPM Solenoide

Rango de Trabajo	Máxima Presión de Trabajo (Bar)	MODELO	CÓDIGO	Precio EUROS
-60ºC a 150ºC	25	**CSM-NC**	320.350.0017	**183,00**
0 a 10 Bar		**CPV-L**	320.350.0018	**190,00**
- 0,65 a 7 Bar		**CPV-V**	320.350.0019	**502,00**
4 a 25 Bar	30	**CPV-H**	320.350.0020	**349,00**
0 a 10	25	**CPD**	320.350.0021	**232,00**
Bar de regulación	25	**CPS**	320.350.0022	**450,00**
-0,5 a 7 Bar				

Bobinas para VPM

Descripción	CÓDIGO	Precio EUROS
Bobina a 220V diámetro-14mm	320.350.0023	**64,00**

Válvulas Reguladoras

VÁLVULAS DE REGULACIÓN INDUSTRIAL

Aplicaciones VMP1

Válvula Solenoide

Elementos a Seleccionar
VMP1 + BRIDAS + CSM

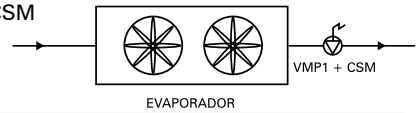

Válvula Reguladora de Presión Constante de Evaporación

Elementos a Seleccionar
VMP1 + BRIDAS + CPV-V o CPV-L

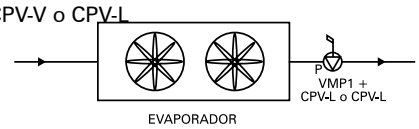

Válvula Reguladora de Presión Constante de Condensación

Elementos a Seleccionar
VMP1 + BRIDAS + CPV-H + NRD 12

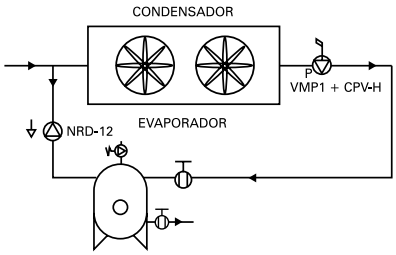

Válvula Reguladora de Presión Diferencial Alta Presión

Elementos a Seleccionar
VMP1 + BRIDAS + CPD

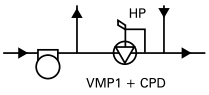

Válvula Reguladora de Presión Diferencial Baja Presión

Elementos a Seleccionar
VMP1 + BRIDAS + CPD

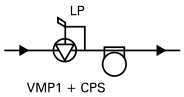

Válvula Reguladora de Presión de Arranque

Elementos a Seleccionar
VMP1 + BRIDAS + CPS

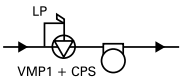

Aplicaciones VMP3

Válvula Reguladora de Presión Diferencial+Solenoide Gas Caliente

VMP3 + BRIDAS + CPD + CSM
P = CPD
S1 = Abierta
S2 = CSM
Notas:
Si S2 en OFF entonces P regula.
Si S2 en ON abertura total.

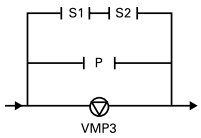

Válvula Reguladora de Temperatura Constante de Evaporación+Solenoide Desescarche

VMP3 + BRIDAS +
CPV-L + CSM + CSM
P = CSM
S1 = CSM
S2 = CPV-L
Notas:
P y S1 en OFF cierre total.
P en ON abertura total.
P en OFF y S1 en ON entonces S2 regula.

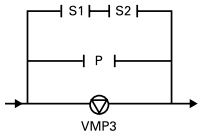

Válvula Reguladora de Presión Constante de Evaporación+Solenoide para Cámaras Bi-Temperas

VMP3 + BRIDAS + CPV-L + CSM
P = CPV-L
S1 = Abierta
S2 = CSM
Notas:
Si S2 en OFF entonces P regula para alta temperatura.
Si S2 en ON abertura total, para baja temperatura.

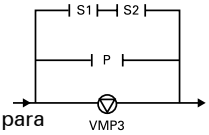

Válvula Reguladora de Capacidad+Solenoide de Cierre Total

VMP3 + BRIDAS + CSM + CPS
P = Cerrada
S1 = CSM
S2 = CPS
Notas:
Si S1 en OFF cierre total.
Si S1 en ON entonces S2 regula.

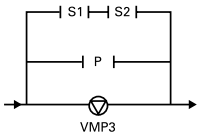

APLICACIÓN DE VÁLVULAS DE CORTE Y RETENCIÓN EN SISTEMAS DE CO2 TRANSCRÍTICOS Y SUBCRÍTICOS

Situación a: Válvulas de retención en descarga de compresores Transcríticos y Subcríticos.

Situación b: Sistema Booster con servicios de Alta y Baja Temperatura.
Seccionamiento de la válvula electrónica de media presión o de "Flash Gas By-pass".
Seccionamiento de servicios.

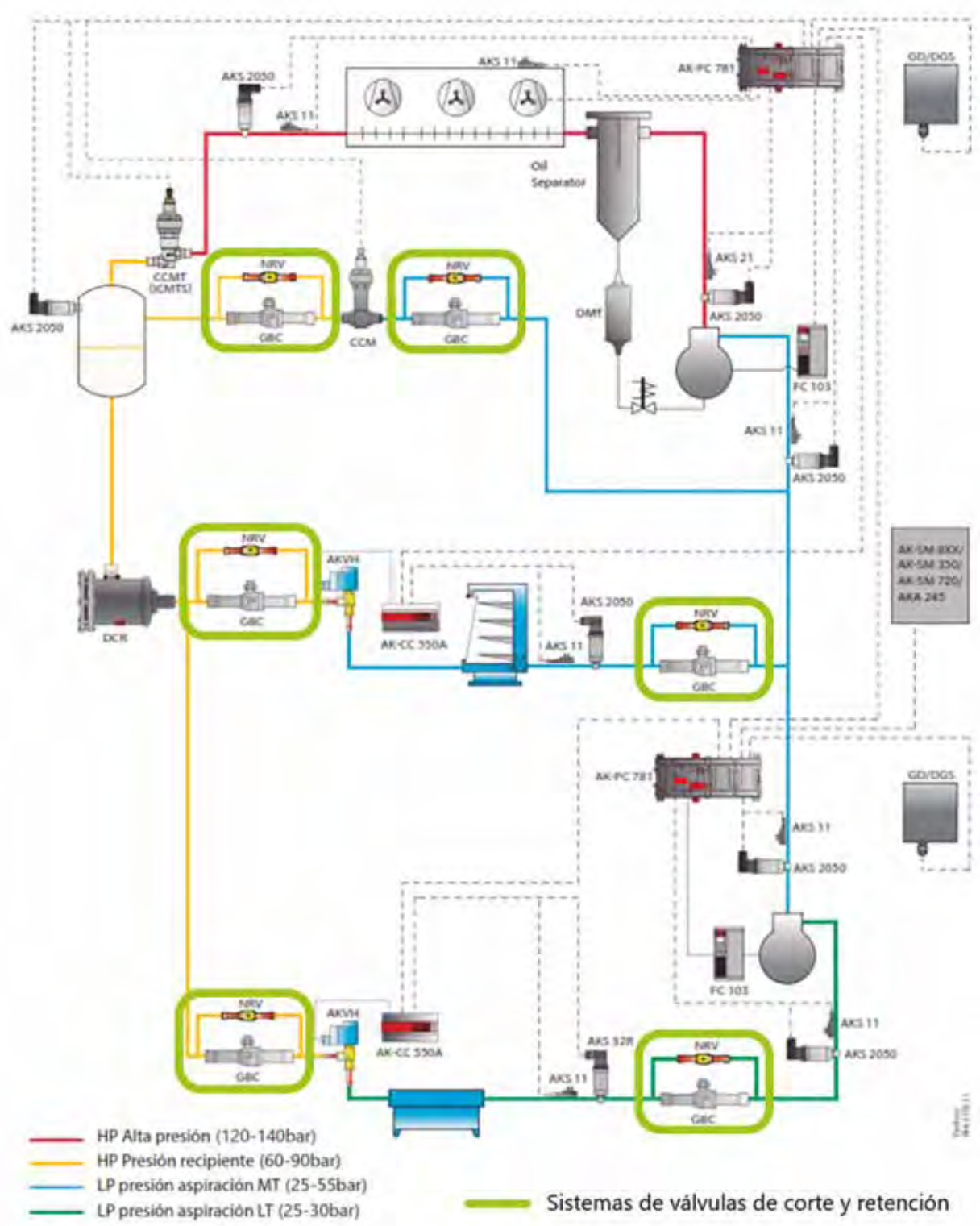

Valvulería en General

VÁLVULAS DE BOLA

HENRY TECHNOLOGIES

Con Visor de Líquido y Toma de Obús

Conexiones ODF	Kv m³/h	Peso Kg	Máx Presión Trabajo (Bar)	MODELO	CÓDIGO	Precio EUROS
1/4	5,7	0,42	48	**937202SG**	306.304.0001	**52,60**
3/8	5,7	0,42	48	**937203SG**	306.304.0002	**53,40**
1/2	5,7	0,42	48	**937204SG**	306.304.0003	**55,40**
5/8	5,9	0,42	48	**937205SG**	306.304.0004	**56,50**
3/4	21,1	0,8	48	**937306SG**	306.304.0005	**82,00**
7/8	21,1	0,8	48	**937307SG**	306.304.0006	**89,40**
1 1/8	35,0	1,2	48	**937409SG**	306.304.0007	**113,00**

- Bidireccional. / • Indicador muestra posición válvula- abierto o cerrado. / • Visor.
- Se utilizan en tuberías de líquido, instalaciones de refrigeración y aire acondicionado.
- Rango de temperatura: -40ºC a 120ºC.
- Máxima presión de trabajo: 48 bar.
- Accesible para refrigerantes HFC, HCFC y R744.

Danfoss

Sin Toma de Presión Tipo OBUS

Soldar ODF	Kv m³/h	CÓDIGO Dafoss	MODELO	CÓDIGO	CÓDIGO Dafoss Actual	CÓDIGO Actual	Precio EUROS
1/4"	1,96	009G7020	**GBC-6s**	306.300.0001	009L7020	306.300.0055	**57,30**
3/8"	5,68	009G7021	**GBC-10s**	306.300.0002	009L7021	306.300.0056	**60,70**
1/2"	10,58	009G7022	**GBC-12s**	306.300.0003	009L7022	306.300.0057	**62,50**
5/8"	14,11	009G7023	**GBC-16s**	306.300.0004	009L7023	306.300.0058	**66,60**
3/4"	20,42	009G7024	**GBC-18s**	306.300.0005	009L7024	306.300.0059	**84,30**
7/8"	28,17	009G7025	**GBC-22s**	306.300.0006	009L7025	306.300.0060	**96,40**
1 1/8"	51,95	009G7026	**GBC-28s**	306.300.0007	009L7026	306.300.0061	**138,20**
1 3/8"	80,89	009G7027	**GBC-35s**	306.300.0008	009L7027	306.300.0062	**223,90**
1 5/8"	121,07	009G7028	**GBC-42s**	306.300.0009	009L7028	306.300.0063	**252,80**
2 1/8"	224,96	009G7029	**GBC-54s**	306.300.0010	009L7029	306.300.0064	**400,00**
2 5/8"	245,78	009G7036	**GBC-67s**	306.300.0011	009L7036	306.300.0065	**656,80**
3 1/8"	222,52	009G7037	**GBC-79s**	306.300.0012	009L7037	306.300.0066	**718,90**

- Válvulas de cierre manual y bidireccional
- Se utilizan en tuberías de líquido, de aspiración y de gas caliente, en instalaciones de refrigeración, congelación y aire acondicionado.
- Rango de temperatura: - 40ºC a +150ºC
- Máxima presión de trabajo: 45 bar

VÁLVULAS DE BOLA

Toma de Presión Tipo OBUS

Soldar ODF	Kv m³/h	CÓDIGO Dafoss	MODELO	CÓDIGO	CÓDIGO Dafoss Actual	CÓDIGO Actual	Precio EUROS
1/4"	1,96	009G7050	**GBC-6s**	306.300.0013	009L7050	306.300.0067	**64,40**
3/8"	5,68	009G7051	**GBC-10s**	306.300.0014	009L7051	306.300.0068	**67,30**
1/2"	10,58	009G7052	**GBC-12s**	306.300.0015	009L7052	306.300.0069	**69,20**
5/8"	14,11	009G7053	**GBC-16s**	306.300.0016	009L7053	306.300.0070	**72,80**
3/4"	20,42	009G7054	**GBC-18s**	306.300.0017	009L7054	306.300.0071	**90,50**
7/8"	28,17	009G7055	**GBC-22s**	306.300.0018	009L7055	306.300.0072	**90,90**
1 1/8"	51,95	009G7056	**GBC-28s**	306.300.0019	009L7056	306.300.0073	**144,40**
1 3/8"	80,89	009G7057	**GBC-35s**	306.300.0020	009L7057	306.300.0074	**230,70**
1 5/8"	121,07	009G7058	**GBC-42s**	306.300.0021	009L7058	306.300.0075	**258,70**
2 1/8"	224,96	009G7059	**GBC-54s**	306.300.0022	009L7059	306.300.0076	**408,10**
2 5/8"	245,78	009G7066	**GBC-67s**	306.300.0023	009L7066	306.300.0077	**668,70**

VÁLVULAS DE BOLA PARA CO2

Sin Toma de Presión Tipo OBUS

Soldar ODF	Kv m³/h	Ps máx (bar)	CÓDIGO Danfoss	MODELO	CÓDIGO	CÓDIGO Danfoss Actual	CÓDIGO Actual	Precio EUROS
1/4"	1,74	45	009G7520	**GBC-6s**	306.300.0038	009L7520	306.300.0078	**62,90**
3/8"	7,52		009G7521	**GBC-10s**	306.300.0036	009L7521	306.300.0079	**66,40**
1/2"	12,92		009G7522	**GBC-12s**	300.300.0058	009L7522	306.300.0080	**68,70**
5/8"	15,66		009G7523	**GBC-16s**	300.300.0059	009L7523	306.300.0081	**73,20**
3/4"	21,93		009G7524	**GBC-18s**	306.300.0034	009L7524	306.300.0082	**92,60**
7/8"	33,34		009G7525	**GBC-22s**	306.300.0035	009L7525	306.300.0083	**106,00**
1 1/8"	62,25		009G7526	**GBC-28s**	306.300.0037	009L7526	306.300.0084	**152,20**
1 3/8"	92,96		009G7528	**GBC-35s**	306.300.0041	009L7528	306.300.0085	**246,30**

Conexiones ODF	Kv m³/h	Ps máx (bar)	CÓDIGO Danfoss	MODELO	CÓDIGO	Precio EUROS
1/4"	1,78	90	009L7415	**GBC-6sH**	306.300.0045	**79,00**
3/8"	6,31		009L7416	**GBC-10sH**	306.300.0046	**80,10**
1/2"	12,87		009L7417	**GBC-12sH**	300.300.0047	**113,60**
5/8"	11,77		009L7418	**GBC-16sH**	300.300.0048	**198,00**
3/4"	31,07		009L7419	**GBC-18sH**	306.300.0049	**114,40**
7/8"	24,47		009L7420	**GBC-22sH**	306.300.0050	**132,00**

Con Toma de Presión Tipo OBUS

Conexiones ODF	Kv m³/h	Ps máx (bar)	CÓDIGO Danfoss	MODELO	CÓDIGO	Precio EUROS
1/4"	1,78	90	009L7581	**GBC-6sH**	306.300.0051	**79,00**
3/8"	6,31		009L7582	**GBC-10sH**	306.300.0043	**80,10**
1/2"	12,87		009L7585	**GBC-12sH**	300.300.0052	**113,60**
5/8"	11,77		009L7586	**GBC-16sH**	300.300.0044	**198,00**
3/4"	31,07		009L7588	**GBC-18sH**	306.300.0053	**114,40**
7/8"	24,47		009L7589	**GBC-22sH**	306.300.0054	**132,00**

VÁLVULAS DE BOLA

Sin Toma de Presión Tipo OBUS

Soldar ODF	Kv m³/h	MODELO	CÓDIGO	Precio EUROS
1/4"	0,8	**6570/2**	306.301.0082	**23,10**
3/8"	3	**6570/3**	306.301.0001	**23,40**
1/2"	5	**6570/4**	306.301.0002	**23,40**
5/8"	14,5	**6570/5**	306.301.0003	**28,70**
5/8"	5	**6571/5**	306.301.0004	**26,60**
3/4"	14,5	**6570/6**	306.301.0005	**31,70**
7/8"	24	**6570/7**	306.301.0006	**37,70**
7/8"	14,5	**6571/7**	306.301.0007	**30,40**

• Kv= Caudal de agua m3/h con una caída de presión en la válvula de 1 bar.

Sin Toma de Presión Tipo OBUS

Soldar ODF	Kv m³/h	MODELO	CÓDIGO	Precio EUROS
1 1/8"	40	**6570/9**	306.301.0008	**49,10**
1 1/8"	24	**6571/9**	306.301.0009	**43,50**
1 3/8"	68	**6590/11**	306.301.0010	**71,10**
1 3/8"	40	**6571/11**	306.301.0011	**51,60**
1 5/8"	117	**6590/13**	306.301.0012	**107,00**
1 5/8"	117	**6591/13**	306.301.0013	**78,30**
2 1/8"	117	**6590/17**	306.301.0014	**157,00**
2 1/8"	117	**6591/17**	306.301.0015	**115,00**
2 5/8"	117	**6591/21**	306.301.0016	**160,00**

Toma de presión Tipo OBUS

Orificio ømm	Conexión Soldar	MODELO	CÓDIGO	Precio EUROS
10	3/8"	**6570/3A**	306.301.0017	**26,40**
10	1/2"	**6570/4A**	306.301.0018	**26,40**
15	5/8"	**6570/5A**	306.301.0019	**31,70**
15	3/4"	**6570/6A**	306.301.0020	**31,70**
19	7/8"	**6570/7A**	306.301.0021	**40,70**
25	1 1/8"	**6570/9A**	306.301.0022	**52,20**
32	1 3/8"	**6590/11A**	306.301.0023	**74,30**
38	1 5/8"	**6590/13A**	306.301.0024	**110,00**
50	2 1/8"	**6590/17A**	306.301.0025	**160,00**
50	2 5/8"	**6570/21A**	306.301.0026	**384,00**
80	3 1/8"	**6571/25A**	306.301.0027	**400,00**
92	3 5/8"	**6571/29A**	306.301.0028	**845,00**
105	4 1/8"	**6571/33A**	306.301.0029	**997,00**

Para CO2 / R744

Conexiones ODS	Kv m³/h	Presión máx.	MODELO	CÓDIGO	Precio EUROS
1/4"	0,8	80	**6570E/2**	306.301.0086	**42,10**
3/8"	3		**6570E/3**	306.301.0087	**42,70**
1/2"	5		**6570E/4**	306.301.0088	**42,70**
5/8"	17		**6570E/5**	306.301.0089	**52,30**
3/4"	17		**6570E/6**	306.301.0090	**52,30**
7/8"	29		**6570E/7**	306.301.0091	**68,70**
1.1/8"	51		**6570E/9**	306.301.0092	**89,40**
1.3/8"	86		**6590E/11**	306.301.0093	**123,00**
1.5/8"	117		**6590E/13**	306.301.0094	**184,90**
2.1/8"	214		**6590E/17**	306.301.0095	**285,90**
1/4"	0,8	60	**6570EL/2**	306.301.0123	**32,50**
3/8"	3		**6570EL/3**	306.301.0124	**33,00**
1/2"	5		**6570EL/4**	306.301.0084	**33,00**
5/8"	17		**6570EL/5**	306.301.0085	**40,40**
3/4"	17		**6570EL/6**	306.301.0125	**40,40**
7/8"	29		**6570EL/7**	306.301.0126	**53,10**
1.1/8"	51		**6570EL/9**	306.301.0127	**69,20**
1.3/8"	86		**6590EL/11**	306.301.0128	**93,60**
1.5/8"	117		**6590EL/13**	306.301.0129	**150,80**
2.1/8"	214		**6590EL/17**	306.301.0130	**207,00**

Para CO2 / R744 con Conexiones ODS reforzadas (K65) (Aptas para ciclos Transcríticos)

Conexiones ODS	Kv m³/h	Presión máx.	MODELO	CÓDIGO	Precio EUROS
1/4"	0,8	120	**6577E/2**	306.301.0096	**44,00**
3/8"	3		**6577E/3**	306.301.0097	**49,00**
1/2"	5		**6577E/4**	306.301.0098	**58,70**
5/8"	17		**6577E/5**	306.301.0099	**68,50**
3/4"	17		**6577E/6**	306.301.0100	**68,50**
7/8"	29		**6597E/7**	306.301.0101	**107,90**
1.1/8"	51		**6597E/9**	306.301.0102	**122,40**
1.3/8"	86		**6597E/11**	306.301.0103	**185,60**
1.5/8"	117		**6597E/13**	306.301.0104	**293,40**
2.1/8"	214		**6597E/17**	306.301.0105	**439,80**

Conexiones ODS	Kv m3/h	Presión Máx.	MODELO	CÓDIGO	Precio EUROS
1/4"	0,8	45	BVE-014	306.302.0001	**37,60**
3/8"	3,2		BVE-038	306.302.0002	**37,60**
1/2"	7,2		BVE-012	306.302.0003	**40,10**
5/8"	11,7		BVE-058	306.302.0004	**40,10**
3/4"	18,2		BVE-034	306.302.0005	**60,50**
7/8"	29,6		BVE-078	306.302.0006	**60,50**
1 1/8"	41		BVE-118	306.302.0007	**94,50**
1 3/8"	68,7		BVE-138	306.302.0008	**154,70**
1 5/8"	92		BVE-158	306.302.0009	**175,90**
2 1/8"	142		BVE-218	306.302.0010	**275,00**
2 5/8"	152		BVE-258	306.302.0011	**361,50**

REFRIGERA
Linea del Freddo

REFRIGERA'S GREEN REVOLUTION

A full range of refrigeration valves for CO_2 and hydrocarbons

The EU's 20-20-20 Goals:
+ Reduction of Green House Gas levels by 20%
+ Increase share of renewables to 20%
+ Reduce energy consumption by 20%

PRODUCTS

Ball valves • Check Valves • Motorized Valves • Safety Valves • Filter & Liquid indicators • Rotalock Valves • Angle Valves • Solenoid Valves

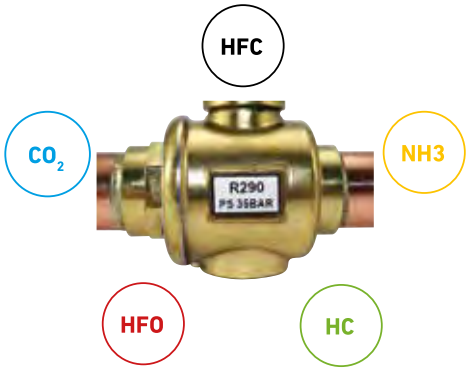

INDUSTRIES

- Racks
- Air Conditioners for Data Center
- Roof Top
- Refrigerated cabinets
- Heat Pumps
- Chiller

CUSTOM MADE SOLUTION »

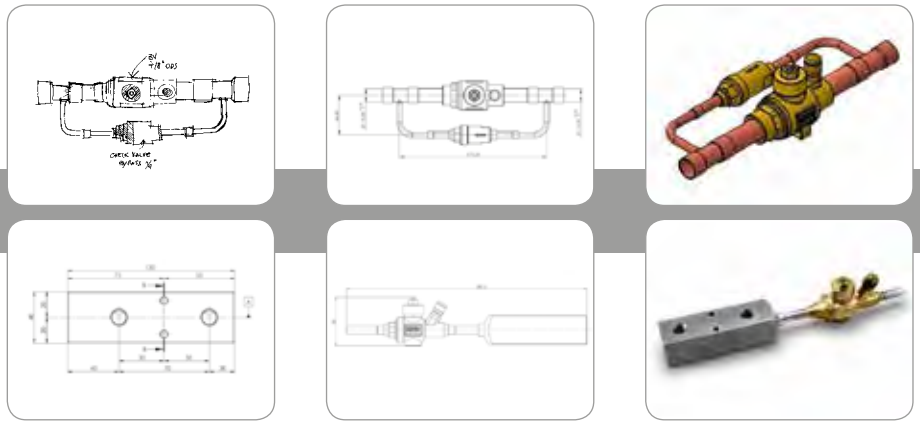

www.refrigera.eu

INNOVATION AND TECHNOLOGIES 4 ENVIRONMENT

Valvulería en General

Novedad

VÁLVULAS DE BOLA CO_2 TRANSCRÍTICO

Válvulas de bola CO2 Transcrítico INOX. Válvulas de bola (2 vías) Conexiones INOX para soldadura a tope (But Weld)					
Conexiones But Weld (mm)	Kv (m3/h)	Ps máx (bar)	MODELO	CÓDIGO	Precio EUROS
10	2,7	140	**REF1.1.N.A.010.1.140**	306.350.0115	**65,10**
12	2,7		**REF1.1.N.A.012.1.140**	306.350.0116	**97,60**
16	13		**REF1.1.N.B.016.3.140**	306.350.0117	**121,60**
18	14		**REF1.1.N.B.018.1.140**	306.350.0118	**126,60**
22	24		**REF1.1.N.C.022.3.140**	306.350.0119	**150,10**
28	40	120	**REF1.1.N.D.028.1.140**	306.350.0020	**293,20**
35	67,3	140	**REF1.1.N.E.035.3.140**	306.350.0021	**352,90**
42	76,8	120	**REF1.1.N.F.042.1.120**	306.350.0022	**415,10**

Disponibles en otros tamaños para 130bar con conexiones en acero AISI 304.

Válvulas de bola CO2 Transcrítico CuFe2P. Válvulas de bola (2 vías) Conexiones cobre CuFe2P (eq. K65)					
Conexiones ODS	Kv (m3/h)	Ps máx (bar)	MODELO	CÓDIGO	Precio EUROS
1/4	1	140	**REF1.1.N.A.006.2.140**	306.350.0023	**459,00**
3/8	2,4		**REF1.1.N.A.038.K140**	306.350.0024	**69,60**
1/2	2,7		**REF1.1.N.A.127.K140**	306.350.0025	**69,60**
5/8	13		**REF1.1.N.B.N16.K140**	306.350.0032	**102,30**
3/4	14		**REF1.1.N.B.N34.K140**	306.350.0033	**103,80**
7/8	24		**REF1.1.N.C.N22.K140**	306.350.0034	**125,50**
1 1/8	40	120	**REF1.1.N.D.118.K65**	306.350.0035	**139,40**
1 3/8	67,3	140	**REF1.1.N.E.N35.K140**	306.350.0036	**223,10**
1 5/8	98	120	**REF1.1.N.F.158.K65**	306.350.0037	**329,90**

Válvulas de bola (2 vías) con toma de obús. Conexiones INOX para soldadura a tope (But Weld)					
Conexiones But Weld (mm)	Kv (m3/h)	Ps máx (bar)	MODELO	CÓDIGO	Precio EUROS
10	2,7	140	**REF1.1.S.A.010.1.140**	306.350.0038	**54,30**
12	2,7		**REF1.1.S.A.012.1.140**	306.350.0039	**106,90**
16	13		**REF1.1.S.B.016.3.140**	306.350.0040	**148,60**
18	14		**REF1.1.S.B.018.1.140**	306.350.0041	**153,40**
22	24		**REF1.1.S.C.022.3.140**	306.350.0042	**165,20**

Válvulas de bola (2 vías) con toma de obús. Conexiones cobre CuFe2P (eq. K65)					
Conexiones ODS	Kv (m3/h)	Ps máx (bar)	MODELO	CÓDIGO	Precio EUROS
1/4	1	140	**REF1.1.S.A.N06.2.140**	306.350.0043	**54,30**
3/8	2,4		**REF1.1.S.A.N38.K140**	306.350.0044	**69,70**
1/2	2,7		**REF1.1.S.A.N127.K140**	306.350.0045	**75,90**
5/8	13		**REF1.1.S.B.N16.K140**	306.350.0046	**110,00**
3/4	14		**REF1.1.S.B.N34.K140**	306.350.0047	**113,10**

Válvulas de bola (3 vías). Conexiones INOX para soldadura a tope (But Weld)					
Conexiones But Weld (mm)	Kv (m3/h)	Ps máx (bar)	MODELO	CÓDIGO	Precio EUROS
16	5,6	140	**REF1.1.N.B.N16.3.M140**	306.350.0048	**179,70**
18	5,8		**REF1.1.N.B.N18.1.M140**	306.350.0049	**184,40**
22	10,3		**REF1.1.N.C.N22.3.M140**	306.350.0050	**229,30**
28	15,5	120	**REF1.1.N.D.N28.1.M120**	306.350.0051	**246,30**
35	19,7	140	**REF1.1.N.E.N32.1.M140**	306.350.0052	**378,00**
42	39,5	120	**REF1.1.N.F.N42.1.M120**	306.350.0053	**494,10**

Disponibles en otros tamaños para 130bar con conexiones en acero AISI 304.

Valvulería en General

REFRIGERA Linea del Freddo

Novedad

VÁLVULAS DE BOLA CO_2 TRANSCRÍTICO

Válvulas de bola (3 vías). Conexiones cobre CuFe2P (eq. K65)					
Conexiones ODS	Kv (m3/h)	Ps máx (bar)	MODELO	CÓDIGO	Precio EUROS
5/8	5,6	140	**REF1.1.N.B.N16.MK140**	306.350.0054	**162,70**
3/4	5,8		**REF1.1.N.B.N34.MK140**	306.350.0055	**173,50**
7/8	10,3		**REF1.1.N.C.N22.K140**	306.350.0056	**125,50**
1 1/8	15,5	120	**REF1.1.N.D.118.MK65**	306.350.0057	**262,90**
1 3/8	19,7	140	**REF1.1.N.E.N35.MK140**	306.350.0058	**371,80**
1 5/8	39,5	120	**REF1.1.N.F.158.MK65**	306.350.0059	**480,20**

Válvulas de bola (3 vías) con toma de obús. Conexiones INOX para soldadura a tope (But Weld)					
Conexiones But Weld (mm)	Kv (m3/h)	Ps máx (bar)	MODELO	CÓDIGO	Precio EUROS
10	0,8	140	**REF1.1.S.A.N10.1.M140**	306.350.0060	**137,90**
12	2,7		**REF1.1.S.A.N12.1.M140**	306.350.0061	**144,10**
16	5,6		**REF1.1.S.B.N16.3.M140**	306.350.0062	**179,70**
18	5,8		**REF1.1.S.B.N18.1.M140**	306.350.0063	**184,40**

* Todas las válvulas de bola son motorizables. Solicitar accesorio y actuador específico para cada tamaño.

Válvulas de bola (3 vías) con toma de obús. Conexiones cobre CuFe2P (eq. K65)					
Conexiones ODS	Kv (m3/h)	Ps máx (bar)	MODELO	CÓDIGO	Precio EUROS
1/4	0,8	140	**REF1.1.S.A.N06.2.M140**	306.350.0064	**91,40**
3/8	1,8		**REF1.1.S.A.N38.MK140**	306.350.0065	**137,90**
1/2	2,7		**REF1.1.S.A.N127.MK140**	306.350.0066	**153,40**
5/8	5,6		**REF1.1.S.B.N16.MK140**	306.350.0067	**165,80**
3/4	5,8		**REF1.1.S.B.N34.MK140**	306.350.0068	**178,20**

* Todas las válvulas de bola son motorizables. Solicitar accesorio y actuador específico para cada tamaño.

COBERTURA AISLANTE PARA VÁLVULAS DE BOLA REFRIGERA

Tipo de vávula	Tamaño	MODELO	CÓDIGO	Precio EUROS
Válvula de bola con toma de obús	6 mm - 1/4" - 10mm 3/8" - 12mm - 1/2"	**REF90.VS.06.125.Z**	306.350.0069	**11,70**
Válvula de bola sin toma de obús	6 mm - 1/4" - 10mm 3/8" - 12mm - 1/2"	**REF90.VS.06.125.A**	306.350.0070	**11,70**
Válvula de bola de 3 vías con toma de obús	6 mm - 1/4" - 10mm 3/8" - 12mm - 1/2"	**REF90.V3.06.125.A**	306.350.0071	**12,80**
Válvula de bola de 2 vías	15mm - 16mm - 5/8" +18mm - 3/4"	**REF90.VS.15.034**	306.350.0072	**12,80**
Válvula de bola de 2 vías	22mm - 7/8"	**REF90.VS.22.078**	306.350.0073	**14,50**
Válvula de bola de 2 vías	28mm - 1 1/8"	**REF90.VS.28.118**	306.350.0074	**14,50**
Válvula de bola de 2 vías	35mm - 1 3/8"	**REF90.VS.35.138**	306.350.0075	**17,90**
Válvula de bola de 2 vías	42mm - 1 5/8"	**REF90.VS.42.158**	306.350.0076	**27,90**

Valvulería en General

REFRIGERA Línea del Freddo

Novedad

VÁLVULAS DE BOLA CO_2 SUBCRÍTICO

Válvulas de bola (3 vías) Sin toma de Obús. Conexiones cobre ODS					
Conexiones ODS	Kv (m3/h)	Ps máx (bar)	MODELO	CÓDIGO	Precio EUROS
5/8"	5,60	60	**REF1.1.N.B.016.3.M60**	306.350.0097	**125,50**
3/4"	5,80		**REF1.1.N.B.018.2.M60**	306.350.0098	**134,80**
7/8"	10,30		**REF1.1.N.C.N22.3.M60**	306.350.0099	**144,90**
1 1/8"	15,50	52	**REF1.1.N.D.028.2.M52**	306.350.0100	**167,30**
1 3/8"	19,70		**REF1.1.N.E.035.3.M52**	306.350.0101	**272,60**
1 5/8"	39,50		**REF1.1.N.F.042.2.M52**	306.350.0102	**475,50**
2 1/8"	74,00		**REF1.1.N.G.054.3.M52**	306.350.0103	**700,10**

Válvulas de bola (3 vías) Con toma de Obús. Conexiones cobre ODS					
Conexiones ODS	Kv (m3/h)	Ps máx (bar)	MODELO	CÓDIGO	Precio EUROS
5/8"	5,60	60	**REF1.1.S.B.016.3.M60**	306.350.0104	**Consultar**
3/4"	5,80		**REF1.1.S.B.018.2.M60**	306.350.0105	**Consultar**
7/8"	10,30		**REF1.1.S.C.N22.3.M60**	306.350.0106	**154,80**
1 1/8"	15,50	52	**REF1.1.S.D.028.2.M52**	306.350.0107	**178,20**
1 3/8"	19,70		**REF1.1.S.E.035.3.M52**	306.350.0108	**308,30**
1 5/8"	39,50		**REF1.1.S.F.042.2.M52**	306.350.0109	**491,00**
2 1/8"	74,00		**REF1.1.S.G.054.3.M52**	306.350.0110	**720,30**

Válvulas de bola Híbridas de Acceso					
Conexiones		Ps máx (bar)	MODELO	CÓDIGO	Precio EUROS
SAE	SAE				
1/4"	1/4"	60	**REF1.1.N.A.N06.4.60**	306.350.0111	**49,60**
3/8"	3/8"		**REF1.1.N.A.N10.4.60**	306.350.0112	**49,60**

Válvulas de bola Híbridas de Acceso					
Conexiones NPT		Ps máx (bar)	MODELO	CÓDIGO	Precio EUROS
M	F				
1/2"	1/2"	60	**REF1.1.P.B.N12.1.N.60**	306.350.0113	**91,40**
1"	1"		**REF1.1.P.C.N01.1.N.60**	306.350.0114	**136,30**

Novedad

VÁLVULAS DE BOLA CO_2 SUBCRÍTICO

Válvulas de bola (2 vías) Sin toma de Obús. Conexiones cobre ODS					
Conexiones ODS	Kv (m3/h)	Ps máx (bar)	MODELO	CÓDIGO	Precio EUROS
1/4"	1,0	60	**REF1.1.N.A.006.2.60**	306.350.0077	**35,50**
3/8"	2,4		**REF1.1.N.A.010.2.60**	306.350.0078	**36,40**
1/2"	2,7		**REF1.1.N.A.012.2.60**	306.350.0079	**37,10**
5/8"	13,0		**REF1.1.N.B.N16.3.60**	306.350.0080	**55,70**
3/4"	14,0		**REF1.1.N.B.N18.2.60**	306.350.0081	**57,20**
7/8"	24,0		**REF1.1.N.C.N22.3.60**	306.350.0082	**75,90**
1 1/8"	40,0	52	**REF1.1.N.D.028.2.52**	306.350.0083	**95,80**
1 3/8"	67,3		**REF1.1.N.E.N35.3.52**	306.350.0084	**145,60**
1 5/8"	98,0		**REF1.1.N.F.042.2.52**	306.350.0085	**213,80**
2 1/8"	190,0		**REF1.1.N.G.054.3.52**	306.350.0086	**277,30**

Válvulas de bola (2 vías) Con toma de Obús. Conexiones cobre ODS					
Conexiones ODS	Kv (m3/h)	Ps máx (bar)	MODELO	CÓDIGO	Precio EUROS
1/4"	1,0	60	**REF1.1.S.A.006.2.60**	306.350.0087	**Consultar**
3/8"	2,4		**REF1.1.S.A.010.2.60**	306.350.0088	**Consultar**
1/2"	2,7		**REF1.1.S.A.012.2.60**	306.350.0089	**Consultar**
5/8"	13,0		**REF1.1.S.B.N16.3.60**	306.350.0090	**65,10**
3/4"	14,0		**REF1.1.S.B.N18.2.60**	306.350.0091	**66,60**
7/8"	24,0		**REF1.1.S.C.N22.3.60**	306.350.0092	**89,60**
1 1/8"	40,0	52	**REF1.1.S.D.028.2.52**	306.350.0093	**105,40**
1 3/8"	67,3		**REF1.1.S.E.N35.3.52**	306.350.0094	**154,20**
1 5/8"	98,0		**REF1.1.S.F.042.2.52**	306.350.0095	**224,60**
2 1/8"	190,0		**REF1.1.S.G.054.3.52**	306.350.0096	**288,10**

VÁLVULAS DE CIERRE

Válvulas Paso Recto Esféricas

Soldar ODF	Kv m³/h	MODELO (*)	CÓDIGO	Precio EUROS
7/8"	7,1	**6512/7**	306.301.0030	**57,60**
1 1/8"	8,4	**6512/9**	306.301.0031	**57,60**
1 3/8"	15	**6512/11**	306.301.0032	**86,90**
1 5/8"	25	**6512/13**	306.301.0033	**147,00**
2 1/8"	40	**6512/17**	306.301.0034	**262,00**

• Kv= Caudal de agua m3/h con una caída de presión en la válvula de 1 bar.

Válvulas Paso Ángulo Esféricas

Soldar ODF	Kv m³/h	MODELO (*)	CÓDIGO	Precio EUROS
7/8"	8,2	**6532/7**	306.301.0035	**65,40**
1 1/8"	9,1	**6532/9**	306.301.0036	**65,40**
1 3/8"	18,7	**6532/11**	306.301.0037	**89,20**
1 5/8"	38	**6532/13**	306.301.0038	**273,00**
2 1/8"	48,5	**6532/17**	306.301.0039	**263,00**

Válvulas Maniobra para acoplamiento Manómetros

Conexiones	MODELO	CÓDIGO	Precio EUROS
1/4"SAE x 1/8" HNPT	**8320/21**	306.301.0040	**13,70**

Válvulas Paso Recto Volante

Roscar SAE	Soldar ODF	MODELO	CÓDIGO	Precio EUROS
1/4"	-	**6210/2**	306.301.0041	**15,30**
-	1/4"	**6220/2**	306.301.0042	**15,50**
3/8"	-	**6210/3**	306.301.0043	**19,60**
-	3/8"	**6220/3**	306.301.0044	**19,60**
1/2"	-	**6210/4**	306.301.0045	**20,90**
-	1/2"	**6220/4**	306.301.0046	**20,90**
5/8"	-	**6210/5**	306.301.0047	**23,50**
-	5/8"	**6220/5**	306.301.0048	**23,50**
3/4"	-	**6210/6**	306.301.0049	**34,60**
-	3/4"	**6220/6**	306.301.0050	**34,60**
-	7/8"	**6220/7**	306.301.0051	**38,10**

Válvulas Paso Recto Caperuza

Roscar SAE	Soldar ODF	MODELO	CÓDIGO	Precio EUROS
1/4"	-	**6410/2**	306.301.0052	**15,70**
-	1/4"	**6420/2**	306.301.0053	**15,70**
3/8"	-	**6410/3**	306.301.0054	**16,20**
-	3/8"	**6420/3**	306.301.0055	**16,20**
1/2"	-	**6410/4**	306.301.0056	**17,10**
-	1/2"	**6420/4**	306.301.0057	**17,10**
5/8"	-	**6410/5**	306.301.0058	**18,00**
-	5/8"	**6420/5**	306.301.0059	**17,60**
3/4"	-	**6410/6**	306.301.0060	**32,50**
-	3/4"	**6420/6**	306.301.0061	**31,60**
-	7/8"	**6420/7**	306.301.0062	**34,20**

Valvulería en General

VÁLVULAS DE CIERRE

Válvulas Paso Recto Volante

Roscar SAE	Soldar ODF	Kv m³/h	CÓDIGO Danfoss	MODELO	CÓDIGO	Precio EUROS
1/4	-	0,3	09G0101	**BML-6**	306.300.0024	**42,50**
-	1/4		09G0102		306.300.0025	**42,50**
3/8	-	0,85	09G0127	**BML-10**	306.300.0026	**59,50**
5/8	-	2,2	09G0168	**BML-15**	306.300.0027	**102,00**
-	5/8		09G0162		306.300.0028	**102,00**

Soldar ODF	Kv m³/h	CÓDIGO Danfoss	MODELO	CÓDIGO	Precio EUROS
1/4"	0,3	009G0202	**BML-6**	306.300.0029	**50,20**
3/8"	0,84	009G0222	**BML-10**	306.300.0030	**67,20**
1/2"	1,5	009G0242	**BML-12**	306.300.0031	**79,70**
5/8"	2,2	009G0262	**BML-15**	306.300.0032	**118,70**
7/8"	2,9	009G0291	**BML-22**	306.300.0033	**173,70**

Modelos en existencias hasta finalización de STOCK.

- Kv= Caudal de agua m³/h con una caída de presión en la válvula de 1 bar.

Válvulas Paso Angulo (Forjadas)

Conexiones Fe	Conexiones Cu	MODELO	CÓDIGO	Precio EUROS
1/4"	3/8"	**NTA-140**	321.350.0001	**120,00**
1/2"	5/8"	**NTA-120**	321.350.0003	**135,00**
3/4"	7/8"	**NTA-340**	321.350.0004	**149,00**
1"	1-1/8"	**NTA-100**	321.350.0005	**176,00**
1-1/4"	1-3/8"	**NTA-114**	321.350.0006	**207,00**
1-1/2"	1-5/8"	**NTA-112**	321.350.0007	**264,00**
2"	2-1/8"	**NTA-200**	321.350.0008	**311,00**

Válvulas Paso Angulo (Mecano Soldadas)

Conexiones Fe	Conexiones Cu	MODELO	CÓDIGO	Precio EUROS
2"	2-1/8"	**ATA-200**	321.350.0010	**311,00**
2-1/2"	2-5/8"	**ATA-212**	321.350.0011	**425,00**
3"	3-1/8"	**ATA-300**	321.350.0012	**507,00**
4"	-	**ATA-400**	321.350.0013	**690,00**
5"	-	**ATA-500**	321.350.0014	**1.029,00**
6"	-	**ATA-600**	321.350.0015	**1.382,00**

Válvulas Paso Recto (Forjadas)

Conexiones Fe	Conexiones Cu	MODELO	CÓDIGO	Precio EUROS
1/4"	3/8"	**NTD-140**	321.350.0016	**124,00**
1/2"	5/8"	**NTD-120**	321.350.0018	**149,00**
3/4"	7/8"	**NTD-340**	321.350.0019	**170,00**
1"	1-1/8"	**NTD-100**	321.350.0020	**203,00**
1-1/4"	1-3/8"	**NTD-114**	321.350.0021	**238,00**
1-1/2"	1-5/8"	**NTD-112**	321.350.0022	**271,00**
2"	2-1/8"	**NTD-200**	321.350.0023	**394,00**

Válvulas Paso Recto (Mecano Soldadas)

Conexiones Fe	Conexiones Cu	MODELO	CÓDIGO	Precio EUROS
2"	2-1/8"	**ATD-200**	321.350.0025	**366,00**
2-1/2"	2-5/8"	**ATD-212**	321.350.0026	**474,00**
3"	3-1/8"	**ATD-300**	321.350.0027	**566,00**
4"	-	**ATD-400**	321.350.0028	**771,00**
5"	-	**ATD-500**	321.350.0029	**1.216,00**
6"	-	**ATD-600**	321.350.0030	**1.597,00**

Estas válvulas se pueden suministrar con Volante o Capuchón sin aumento de precio.

¡Estrenamos nueva web!

DESCUBRE PORQUÉ SOMOS LÍDERES EN

www.beijer.es

Todo sobre refrigeración con **CO2**

CLUB BEIJER REF

Acceso al Club Beijer y Formaciones Beijer Academy

Catálogos descargables

Mapa de delegaciones

Mucho más...

BEIJER REF
Ibérica

www.castel.it

CASTEL MAKES IT HAPPEN.

Escanee el código QR, el enlace directo con la **seguridad** según con Castel.

¿Seguridad total?
La respuesta no es solo el producto:
Castel ofrece desde siempre la
personalización de sus sistemas,
completada con una asistencia continua.
¡Con Castel podemos crecer juntos!

Castel®
Italian technology

Valvulería en General

Castel

Válvulas de Seguridad Paso Ángulo

Sección de paso mm²	Capacidad descarga kg/aire 20ºC	kg/h refrigerante Tª Sat ºC	kg/h refrigerante 100ºC	Conexiones Roscar Entr. NPT	Conexiones Roscar Sal. SAE	Presión Timbre (Bar)	Refrigerante	MODELO	CÓDIGO	Precio EUROS
38	439	876	775	1/4" M	3/8" M	20,5	R-134A	**3060/23C**	307.301.0001	**23,10**
	511	954	829			24	R-407C		307.301.0002	
	583	1311	1022			27	R-404A		307.301.0003	
	885	2316	1411			43	R410A		307.301.0004	
	923	1482	1065			45	R744		307.301.0005	
38	481	959	849	3/8" M	1/2" M	20,5	R-134A	**3060/34C**	307.301.0006	**26,00**
	560	1044	907			24	R-407C		307.301.0007	
	639	1436	1120			27	R-404A		307.301.0008	
	969	2537	1545			43	R410A		307.301.0009	
	1011	1623	1166			45	R744		307.301.0010	
70,9	577	1152	1020	1/2" M	5/8" M	20,5	R-134A	**3060/45C**	307.301.0011	**26,40**
	672	1254	1090			24	R-407C		307.301.0012	
	767	1725	1345			27	R-404A		307.301.0013	
	1164	3047	1856			43	R410A		307.301.0014	
	1215	1949	1401			45	R744		307.301.0015	
78,5	1166	2300	2020	1/2" M	3/4" G	20,5	R-134A	**3060/46C**	307.301.0016	**32,10**
	1539	2875	2480			24	R-407C		307.301.0017	
	1756	3948	3079			27,5	R-404A		307.301.0018	
	2664	6972	4247			43	R410A		307.301.0019	
	2779	4460	3205			45	R744		307.301.0020	
113	1636	3201	2828	1/2" M	3/4" G	20,5	R-134A	**3030/44C**	307.301.0021	**90,30**
	2048	3812	3301			24	R-407C		307.301.0022	
	2337	5151	4083			27,5	R-404A		307.301.0023	
	3689	10160	5913			45	R410A		307.301.0024	
		5846	4244				R744			
113	1759	3523	3070	3/4" M	3/4" G	20,5	R-134A	**3030/66C**	307.301.0025	**90,30**
	2048	3812	3301			24	R-407C		307.301.0026	
	2337	5151	4083			27,5	R-404A		307.301.0027	
	3689	10160	5913			45	R410A		307.301.0028	
		5846	4244				R744			
298	3978	7784	6878	1" M	1 1/4" G	20,5	R-134A	**3030/88C**	307.301.0029	**157,00**
	4981	9271	8029			24	R-407C		307.301.0030	
	5683	12528	9930			27,5	R-404A		307.301.0031	
	8971	24709	14380			45	R410A		307.301.0032	
		14218	10323				R744			

• La rosca NPT tiene rosca cónica macho y hembra que sella con cinta de teflón o un compuesto para unir.

Válvulas de Seguridad Paso Ángulo para CO2 / R-744

Novedad

Sección paso mm²	Conexiones Entrada NPT	Conexiones Salida Gas	Presión Máxima Bar	MODELO	CÓDIGO	Precio EUROS
44,2	1/4	3/8	60	**3061/2C**	307.301.0065	**29,70**
	3/8	1/2		**3061/3C**	307.301.0066	**29,70**
	1/2	1/2		**3061/4C**	307.301.0067	**29,70**
132,7	1/4	1		**3065/4C**	307.301.0070	**63,00**
	3/4	1		**3065/6C**	307.301.0071	**50,70**

Valvulería en General

Castel

Válvulas de Seguridad de Intercambio

Conexiones Entrada NPT	Conexiones Salida NPT	Máx. Presión Trabajo	Kv m³/h	Válvula a Acoplar	MODELO	CÓDIGO	Precio EUROS
1/2" NPT M	1/2" NPT H	80	3,3	3060/45C	**3032/44**	307.301.0033	**80,00**
3/4" NPT M	1/2" NPT H		9	3030/44C	**3032/64**	307.301.0034	**79,70**
3/4" NPT M	3/4" NPT H			3030/66C	**3032/66**	307.301.0035	**79,70**
1 1/4" NPT H	1" NPT H		18	3030/88C	**3032/108**	307.301.0036	**133,00**

- Las válvulas tipo 3032/44 se suministran con juntas tóricas y dos conectores rosca 1/2"NPT hembra modelo 3039/4.
- El conjunto formado por un cuerpo para acoplar 2 válvulas de seguridad de 3030/…1/2",3/4",1".
- Kv= valor de caudal de agua en m³/h con una caída de presión en la válvula de 1 bar.

Válvulas de Seguridad de Intercambio para CO2 / R-744

Conexiones Entrada NPT	Conexiones Salida NPT	Máx. Presión Trabajo	Kv m3/h	Válvula a acoplar	MODELO	CÓDIGO	Precio EUROS
3/8	3/8	150	2,5	3061/3C	**3032E/33**	307.301.0068	**111,40**
1/2	1/2		3,3	3061/4C	**3032E/44**	307.301.0069	**126,50**
3/4	1/2		9	3065/4C	**3032E/64**	307.301.0072	**153,00**
3/4	3/4		9	3065/6C	**3032E/66**	307.301.0074	**153,00**
1	1	120	14,5	3030/88C	**3032E/88**	307.301.0075	**227,00**
1-1/4	1		20	3030/88C	**3032E/108**	307.301.0076	**237,00**

Llave de corte con tapa de paso en ángulo 90º

Conexiones SAE Roscar		Ps Máx (bar)	MODELO	CÓDIGO	Precio EUROS
1/4" F	1/4"	120	**6110E/X15**	306.301.0108	**23,40**
3/8" F	3/8"		**6110E/X13**	306.301.0107	**22,30**

Llave de corte con tapa de paso recto

Conexiones SAE Roscar		ODS Ø in.	Ps Máx (bar)	MODELO	CÓDIGO	Precio EUROS
1/4"	1/4"	-	120	**6010E/2**	306.301.0131	**13,70**
1/4"	-	1/4"		**6012E/22**	306.301.0115	**13,60**

Favre

Válvulas de Seguridad de Paso Recto

Conexiones Roscar Entrada NPT	Conexiones Roscar Salida SAE	Presión Timbre (Bar)	Tipo GAS	MODELO	CÓDIGO	Precio EUROS
1/4" M	3/8" M	20,5	R-134A	**CR-01**	307.350.0001	**39,50**
		24,0	R-407C		307.350.0002	
		27,5	R-404A/R-507A		307.350.0003	
3/8" M	3/8" M	20,5	R-134A	**CR-11**	307.350.0004	**43,00**
		24,0	R-407C		307.350.0005	
		27,5	R-404A/R-507A		307.350.0006	

Valvulería de Seguridad

REFRIGERA Línea del Freddo

Novedad

Válvula de Seguridad

Líneas de líquido 60bar y recipientes de líquido

Conexiones		Presión de tarado hasta (bar)	MODELO	CÓDIGO	Precio EUROS
Entrada NPT	Salida Gas				
1/4"	NO	60	**REF80.14.00.07.060**	307.350.0025	**22,40**
3/8"	NO		**REF80.38.00.07.060**	307.350.0026	**22,40**
1/2"	NO		**REF80.12.00.10.060**	307.350.0015	**37,10**
1/4"	1/2"		**REF80.14.12.07.060**	307.350.0016	**37,80**
3/8"	1/2"		**REF80.38.12.07.060**	307.350.0011	**37,80**
1/2"	3/4"		**REF80.12.34.10.060**	307.350.0012	**47,90**

Conexiones		Presión de tarado hasta (bar)	MODELO	CÓDIGO	Precio EUROS
Entrada NPT	Salida Gas				
1/2"	NO	100	**REF80.12.00.10.100**	307.350.0017	**391,90**
3/4"	NO		**REF80.34.00.10.100**	307.350.0018	**391,90**
1/2"	1"		**REF80.12.01.10.100**	307.350.0019	**618,00**
3/4"	1 1/4"		**REF80.34.11.14.100**	307.350.0020	**635,10**

Conexiones		Presión de tarado hasta (bar)	MODELO	CÓDIGO	Precio EUROS
Entrada NPT	Salida Gas				
1/2"	1 1/4"	150	**REF80.12.11.10.150**	307.350.0021	**599,40**
3/4"	1 1/4"		**REF80.34.11.10.150**	307.350.0022	**599,40**
1"	1 1/2"		**REF80.01.17.14.150**	307.350.0023	**797,70**
1 1/4"	1 1/2"		**REF80.11.17.14.150**	307.350.0024	**797,70**

Consultar disponibilidad de válvulas a otras presiones de tarado.

Conexión para doble válvula de seguridad

Aplicaciones CO_2 subcrítico

Conexiones NPT			PS (bar)	MODELO	CÓDIGO	Precio EUROS
M	F	M				
1/2"	1/2"	1/2"	52	**REF2.1.012.012.012L**	307.350.0013	**99,90**

Aplicaciones CO_2 trasncrítico

Conexiones NPT			PS (bar)	MODELO	CÓDIGO	Precio EUROS
M	F	M				
1/2"	1/2"	1/2"	120	**REF80.14.00.07.060**	307.350.0014	**Consultar**

VÁLVULAS DE RECIPIENTE/RETENCIÓN

Válvulas Paso Angular

Conexiones NPT	Conexiones SAE	MODELO	CÓDIGO	Precio EUROS
1/4"	1/4"	**6110/22**	306.301.0063	**8,41**
1/4''	3/8''	**6110/32**	306.301.0064	**8,75**
3/8"	1/4"	**6110/23**	306.301.0065	**8,85**
3/8"	3/8"	**6110/33**	306.301.0066	**8,94**
3/8"	1/2"	**6110/43**	306.301.0067	**12,40**
1/2"	1/2"	**6110/44**	306.301.0068	**12,80**
1/2"	5/8"	**6110/54**	306.301.0069	**15,40**
3/4"	3/4"	**6110/66**	306.301.0070	**29,20**

Válvulas Paso Angular Inversas

Conexiones NPT	Conexiones SAE	MODELO	CÓDIGO	Precio EUROS
1/4"	1/4"	**6120/22**	306.301.0071	**8,41**
1/4"	3/8"	**6120/23**	306.301.0072	**8,75**
3/8"	3/8"	**6120/33**	306.301.0073	**8,94**
1/2"	3/8"	**6120/43**	306.301.0074	**17,10**
1/2"	1/2"	**6120/44**	306.301.0075	**12,90**
5/8"	1/2"	**6120/54**	306.301.0076	**21,20**
3/4"	3/4"	**6120/66**	306.301.0077	**40,20**

Válvulas Retención Paso Recto

CONEXIONES SAE	CONEXIONES ODS	Kv m³/h)	Presión difer. Bar	MODELO Antiguo	MODELO Nuevo	CÓDIGO	Precio EUROS
1/4"	-	0,40	0,1	3112/2	**3112W/2**	308.301.0001	**14,60**
-	1/4"	0,50		3132/2	**3132W/2**	308.301.0002	**18,60**
3/8"	-	1,60		3112/3	**3112W/3**	308.301.0003	**14,70**
-	3/8"			3132/3	**3132W/3**	308.301.0004	**19,50**
1/2"	-			3112/4	**3112W/4**	308.301.0005	**14,80**
-	1/2"	1,80		3132/4	**3132W/4**	308.301.0006	**19,80**
5/8"	-	3,30		3112/5	**3112W/5**	308.301.0007	**22,70**
-	5/8"			3132/5	**3132W/5**	308.301.0008	**28,00**
3/4"	-			3112/6	**3112W/6**	308.301.0009	**32,50**
-	3/4"			3132/6	**3132W/6**	308.301.0010	**30,50**
-	7/8"	6,60			**3122/7**	308.301.0011	**49,00**
-	1 1/8"	8,80			**3122/9**	308.301.0012	**49,00**
-	1 3/8"	15,20			**3122/11**	308.301.0013	**70,90**
-	1 5/8"	25,00			**3122/13**	308.301.0014	**113,00**
-	2 1/8"	40,00			**3122/17**	308.301.0015	**189,00**

- La presión diferencial indicada es la mínima a la cual la válvula está completamente abierta.
- Kv= Caudal de agua m3/h con una caída de presión en la válvula de 1 bar.

Válvulas Retención Paso Ángulo

Conexiones ODS	Kv m³/h	Presión Difer. bar	MODELO	CÓDIGO	Precio EUROS
7/8"	8,5	0,10	**3184W/7**	308.301.0016	**52,20**
1 1/8"	9,5		**3184W/9**	308.301.0017	**69,10**
1 3/8"	19		**3184W/11**	308.301.0018	**92,60**
1 5/8"	37		**3182/13**	308.301.0019	**204,00**
2 1/8"	45,4		**3182/17**	308.301.0020	**222,00**

Válvulas de Retención

Castel

Novedad

VÁLVULAS DE RETENCIÓN PARA CO2/R744 CON CONEXIONES ODS REFORZADAS (K65)

Valvulas de Retencion Paso Recto (Aptas para ciclos Transcritos)

Soldar ODF	Kv m³/h	Presión Máxima	MODELO	CÓDIGO	Precio EUROS
1/4"	0,5	120	**3137EW/2**	324.301.0001	**47,70**
3/8"	1,5	120	**3137EW/3**	324.301.0002	**47,80**
1/2"	1,8	120	**3137EW/4**	324.301.0003	**49,60**
5/8"	3,3	120	**3137EW/5**	324.301.0004	**59,30**
3/4"	5	120	**3137EW/6**	324.301.0041	**76,00**

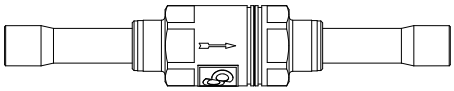

Disponibles para 140 bar con conexiones en acero inoxidable para zona de alta presión en instalaciones transcríticas.

Válvula Corte/Cierre (Aptas para ciclos Transcríticos)

Conexiones ODS Cobre K65						
Conexiones ODS	Kv (m3/h)	Mínima presión diferencial de apertura	Ps máx (bar)	MODELO	CÓDIGO	Precio EUROS
7/8"	8,1	0,3	120	**3147EW/7**	325.301.0001	**115,50**
1 1/8"	10,4			**3147EW/9**	325.301.0002	**138,20**
1 3/8"	15,6			**3147EW/11**	325.301.0003	**193,10**
1 5/8"	27			**3147EW/13**	324.301.0026	**433,60**
2 1/8"	39			**3147EW/17**	324.301.0027	**658,30**

Disponibles para 140bar con conexiones en acero inoxidable para zona de alta presión en instalaciones transcríticas.

Válvula de Retención y Corte

Conexiones ODS Cobre						
Conexiones ODS	Kv (m3/h)	Mínima presión diferencial de apertura	Ps máx (bar)	MODELO	CÓDIGO	Precio EUROS
7/8"	8,1	0,3	80	**3145EW/7**	324.301.0005	**79,70**
1 1/8"	10,4			**3145EW/9**	324.301.0006	**87,30**
1 3/8"	15,6			**3145EW/11**	324.301.0007	**121,20**
1 5/8"	27			**3145EW/13**	324.301.0028	**203,40**
2 1/8"	39			**3145EW/17**	324.301.0029	**326,90**

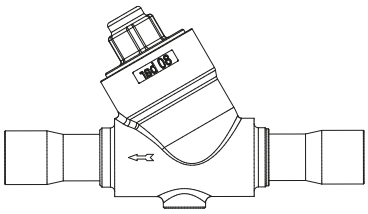

Conesiones ODS Cobre						
Conexiones ODS	Kv (m3/h)	Mínima presión diferencial de apertura	Ps máx (bar)	MODELO	CÓDIGO	Precio EUROS
1/4"	0,5	0,04	80	**3132EW/2**	324.301.0010	**29,70**
3/8"	1,5			**3132EW/3**	324.301.0011	**30,00**
1/2"	1,8			**3132EW/4**	324.301.0012	**30,60**
5/8"	3,3			**3132EW/5**	324.301.0013	**43,20**
3/4"	5			**3132EW/6**	324.301.0014	**47,00**
7/8"	5			**3132EW/7**	324.301.0015	**53,50**
1/4"	0,5	0,3		**3133EW/2**	324.301.0016	**30,90**
3/8"	1,5			**3133EW/3**	324.301.0017	**31,20**
1/2"	1,8			**3133EW/4**	324.301.0018	**31,20**
5/8"	3,3			**3133EW/5**	324.301.0019	**43,40**
3/4"	5			**3133EW/6**	324.301.0020	**47,80**
7/8"	5			**3133EW/7**	324.301.0021	**54,30**

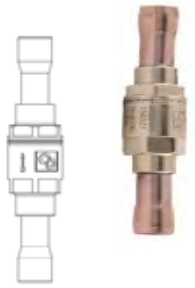

Válvulas de Retención

Castel

Novedad

VÁLVULAS DE RETENCIÓN DE PASO EN ÁNGULO

Conexiones en acero inoxidable AISI 304						
Conexiones ODS	Kv (m3/h)	Mínima presión diferencial de apertura	Ps máx (bar)	MODELO	CÓDIGO	Precio EUROS
7/8"	9	0,3	140	**3188EW/7**	324.301.0030	**Consultar**
1 1/8"	19			**3188EW/9**	324.301.0031	**Consultar**
1 3/8"	29			**3188EW/11**	324.301.0032	**Consultar**

Conexiones en Cobre K65						
Conexiones ODS	Kv (m3/h)	Mínima presión diferencial de apertura	Ps máx (bar)	MODELO	CÓDIGO	Precio EUROS
7/8"	9	0,3	120	**3187EW/7**	324.301.0033	**91,40**
1 1/8"	19			**3187EW/9**	324.301.0034	**136,10**
1 3/8"	29			**3187EW/11**	324.301.0035	**190,40**

Conexiones en Cobre K65						
Conexiones ODS	Kv (m3/h)	Mínima presión diferencial de apertura	Ps máx (bar)	MODELO	CÓDIGO	Precio EUROS
7/8"	9	0,3	140	**3188EW/M22**	324.301.0036	**101,70**
1 1/8"	19			**3188EW/M28**	324.301.0037	**136,10**
1 3/8"	29			**3188EW/M35**	324.301.0038	**185,60**

Filtro de Red / Malla (Aptos para ciclos Transcríticos)

Soldar ODF	Kv m^3/h	Presión Máxima	MODELO	CÓDIGO	Precio EUROS
3/8"	2	120	**4727E/3**	326.301.0005	**92,80**
1/2"	2,5	120	**4727E/4**	326.301.0006	**92,80**
5/8"	3	120	**4727E/5**	326.301.0007	**92,80**
7/8"	6	120	**4727E/7**	326.301.0008	**92,80**
1.1/8"	6	120	**4727E/9**	326.301.0009	**106,60**
1.3/8"	7	120	**4727E/11**	326.301.0010	**134,00**

VÁLVULAS DE RETENCIÓN

Válvula Retención Paso Ángulo

Conexiones ODS	Kv m³/h	Presión Difer. bar	CÓDIGO Danfoss	MODELO	CÓDIGO	Precio EUROS
7/8"	8,5	0,04	20 1020	**NRV-22S**	308.300.0001	**123,80**
7/8"		0,3	20 1032	**NRVH-22S**	308.300.0002	**144,20**
11/8"		0,04	20 1060	**NRV-22S**	308.300.0003	**123,80**
11/8"		0,3	20 1072	**NRVH-22S**	308.300.0004	**144,20**
1 1/8"	19	0,04	20 1021	**NRV-28S**	308.300.0005	**262,70**
1 1/8"		0,3	20 1029	**NVRH-28S**	308.300.0006	**282,80**
1 3/8"		0,04	20 1056	**NVR-28S**	308.300.0007	**262,70**
1 3/8"	29	0,04	20 1026	**NRV-35S**	308.300.0008	**310,00**
1 5/8"		0,04	20 1061	**NRV-35S**	308.300.0009	**310,00**
1 5/8"	19	0,3	20 1034	**NRVH-35S**	308.300.0010	**359,50**

Válvula Retención Paso Recto

Conexiones SAE	Conexiones ODS	Kv m³/h)	Presión Difer. Bar	CÓDIGO Danfoss	MODELO	CÓDIGO	Precio EUROS
1/4"	-	0,56	-	20 1040	**NRV-6**	308.300.0011	**42,40**
-	1/4"		0,07	20 1010	**NRV-6S**	308.300.0012	**42,40**
3/8"	-	1,43	-	20 1041	**NRV-10**	308.300.0013	**49,00**
-	3/8"		0,07	20 1011	**NRV-10S**	308.300.0014	**49,00**
-	3/8"		0,3	20 1046	**NRV-10S**	308.300.0015	**58,00**
1/2"	-	2,05	0,05	20 1042	**NRV-12**	308.300.0016	**52,30**
-	1/2"		0,05	20 1012	**NRV-12S**	308.300.0017	**52,30**
-	1/2"		0,3	20 1039	**NRVH-12S**	308.300.0018	**61,90**
5/8"	-	3,6	0,05	20 1043	**NRV-16**	308.300.0019	**62,70**
-	5/8"		0,05	20 1018	**NRV-16S**	308.300.0020	**62,70**
-	5/8"		0,3	20 1038	**NRVH-16S**	308.300.0021	**71,30**
3/4"	-	5,5	0,05	201044	**NRV-19**	308.300.0022	**78,30**
-	3/4"		0,05	20 1019	**NRV-19S**	308.300.0023	**68,90**
-	3/4"		0,3	20 1023	**NRVH-19 S**	308.300.0024	**87,70**
-	7/8"		0,05	20 1054	**NRV-19**	308.300.0025	**69,20**
-	7/8"		0,3	20 1066	**NRVH-19 S**	308.300.0026	**86,00**

- La presión diferencial indicada es la mínima a la cual la válvula está completamente abierta.
- Los modelos NVRH con muelles más resistentes (Ap = 0,3 bar) se utiliza en la tubería de descarga de compresores conectados en paralelo.
- Kv= Caudal de agua m³/h con una caída de presión en la válvula de 1 bar.

Valvulería en General

REFRIGERA Línea del Freddo

Novedad

VÁLVULAS DE RETENCIÓN CO_2 TRANSCRÍTICO

Válvulas de retención CO2 Transcrítico INOX. Conexiones INOX para soldadura a tope (But Weld)						
Conexiones But Weld (mm)	Kv (m3/h)	Mínima presión diferencial de apertura	Ps máx (bar)	MODELO	CÓDIGO	Precio EUROS
6	0,68	0,1	120	**REF3.1.N.006.120.HT**	308.350.0001	**64,30**
10	1,40			**REF3.1.N.010.120.HT**	308.350.0002	**89,70**
12	2,95			**REF3.1.N.012.120.HT**	308.350.0003	**95,50**
16	4,10			**REF3.1.N.016.120.HT**	308.350.0004	**114,20**
18	4,55			**REF3.1.N.018.120.HT**	308.350.0005	**117,80**
22	5,10			**REF3.1.N.022.120.HT**	308.350.0006	**122,40**
28	12,75			**REF3.1.N.028.120.HT**	308.350.0007	**167,00**
35	24,90			**REF3.1.N.035.120.HT**	308.350.0008	**213,80**
42	35,06			**REF3.1.N.042.120.HT**	308.350.0009	**261,80**

Válvulas de retención CO2 Transcrítico. Conexiones cobre CuFe2P (eq. K65)						
Conexiones ODS	Kv (m3/h)	Mínima presión diferencial de apertura	Ps máx (bar)	MODELO	CÓDIGO	Precio EUROS
1/4	0,68	0,1	120	**REF3.1.N.014.K65.HT**	308.350.0010	**64,90**
3/8	1,40			**REF3.1.N.038.K65.HT**	308.350.0011	**64,90**
1/2	2,95			**REF3.1.N.127.K65.HT**	308.350.0012	**65,10**
5/8	4,10			**REF3.1.N.016.K65.HT**	308.350.0013	**86,80**
3/4	4,55			**REF3.1.N.034.K65.HT**	308.350.0014	**88,30**
7/8	5,10			**REF3.1.N.022.K65.HT**	308.350.0015	**89,90**
1 1/8	12,75			**REF3.1.N.118.K65.HT**	308.350.0016	**168,90**
1 3/8	24,90			**REF3.1.N.035.K65.HT**	308.350.0017	**238,10**
1 5/8	35,06			**REF3.1.N.158.K65.HT**	308.350.0018	**332,70**

Válvulas de retención CO2 Transcrítico INOX. Conexiones INOX para soldadura a tope (But Weld))						
Conexiones But Weld (mm)	Kv (m3/h)	Mínima presión diferencial de apertura	Ps máx (bar)	MODELO	CÓDIGO	Precio EUROS
6	0,68	0,3	120	**REF3.1.R.006.120.HT**	308.350.0019	**65,90**
10	1,40			**REF3.1.R.010.120.HT**	308.350.0020	**92,00**
12	2,95			**REF3.1.R.012.120.HT**	308.350.0021	**97,80**
16	4,10			**REF3.1.R.016.120.HT**	308.350.0022	**116,50**
18	4,55			**REF3.1.R.018.120.HT**	308.350.0023	**120,10**
22	5,10			**REF3.1.R.022.120.HT**	308.350.0024	**124,70**
28	12,75			**REF3.1.R.028.120.HT**	308.350.0025	**169,30**
35	24,90			**REF3.1.R.035.120.HT**	308.350.0026	**216,10**
42	35,06			**REF3.1.R.042.120.HT**	308.350.0027	**264,10**

Válvulas de retención CO2 Transcrítico. Conexiones cobre CuFe2P (eq. K65)						
Conexiones ODS	Kv (m3/h)	Mínima presión diferencial de apertura	Ps máx (bar)	MODELO	CÓDIGO	Precio EUROS
1/4	0,68	0,3	120	**REF3.1.R.014.K65.HT**	308.350.0028	**Consultar**
3/8	1,40			**REF3.1.R.038.K65.HT**	308.350.0029	**66,50**
1/2	2,95			**REF3.1.R.127.K65.HT**	308.350.0030	**66,60**
5/8	4,10			**REF3.1.R.016.K65.HT**	308.350.0031	**88,30**
3/4	4,55			**REF3.1.R.034.K65.HT**	308.350.0032	**89,90**
7/8	5,10			**REF3.1.R.022.K65.HT**	308.350.0033	**91,40**
1 1/8	12,75			**REF3.1.R.118.K65.HT**	308.350.0034	**170,40**
1 3/8	24,90			**REF3.1.R.035.K65.HT**	308.350.0035	**239,70**
1 5/8	35,06			**REF3.1.R.158.K65.HT**	308.350.0036	**334,30**

Novedad

VÁLVULAS DE RETENCIÓN CO_2 SUBCRÍTICO

Válvulas de retención CO2 Subcrítico. Conexiones Cobre ODS						
Conexiones ODS	Kv (m3/h)	Mínima presión diferencial de apertura	Ps máx (bar)	MODELO	CÓDIGO	Precio EUROS
1/4"	0,68	0,1	60	**REF3.1.N.014.60**	308.350.0037	**37,20**
3/8"	1,40			**REF3.1.N.038.60**	308.350.0038	**37,20**
1/2"	2,95			**REF3.1.N.127.60**	308.350.0039	**55,00**
5/8"	4,10			**REF3.1.N.016.60**	308.350.0040	**58,90**
3/4"	4,55			**REF3.1.N.034.60**	308.350.0041	**60,30**
7/8"	5,10			**REF3.1.N.022.60**	308.350.0042	**66,60**
1 1/8"	12,75		52	**REF3.1.N.118.52**	308.350.0043	**113,10**
1 3/8"	24,90			**REF3.1.N.035.52**	308.350.0044	**150,30**
1 5/8"	35,06			**REF3.1.N.158.52**	308.350.0045	**209,10**
2 1/8"	54,70			**REF3.1.N.054.52**	308.350.0046	**302,10**

Válvulas de retención CO2 Subcrítico. Conexiones Cobre ODS						
Conexiones ODS	Kv (m3/h)	Mínima presión diferencial de apertura	Ps máx (bar)	MODELO	CÓDIGO	
1/4"	0,68	0,1	60	**REF3.1.R.014.60**	308.350.0047	**38,80**
3/8"	1,40			**REF3.1.R.038.60**	308.350.0048	**38,80**
1/2"	2,95			**REF3.1.R.127.60**	308.350.0049	**56,60**
5/8"	4,10			**REF3.1.R.016.60**	308.350.0050	**60,50**
3/4"	4,55			**REF3.1.R.034.60**	308.350.0051	**61,80**
7/8"	5,10			**REF3.1.R.022.60**	308.350.0052	**68,20**
1 1/8"	12,75		52	**REF3.1.R.118.52**	308.350.0053	**114,70**
1 3/8"	24,90			**REF3.1.R.035.52**	308.350.0054	**151,80**
1 5/8"	35,06			**REF3.1.R.158.52**	308.350.0055	**210,70**
2 1/8"	54,70			**REF3.1.R.054.52**	308.350.0056	**Consultar**

Novedad

VÁLVULAS DE BOLA CON VÁLVULA DE RETENCIÓN INTEGRADA PARA SECCIONAMIENTO DE SERVICIOS

Sin toma de Obús					
Conexiones ODS línea principal	Tamaño retención en Bypass	Ps máx (bar)	MODELO	CÓDIGO	Precio EUROS
1 1/8"	1/4"	52	**REFKIT-KIT-N.D.118.52**	306.350.0021	**352,90**
1 3/8"	1/4"		**REFKIT-KIT-N.E.035.52**	306.350.0022	**415,10**
1 5/8"	1/4"		**REFKIT-KIT-N.F.158.52**	306.350.0023	**459,00**
3/8"	1/4"	60	**REFKIT-KIT-N.A.038.60**	306.330.0007	**219,50**
1/2"	1/4"		**REFKIT-KIT-N.A.127.60**	306.350.0014	**222,30**
5/8"	1/4"		**REFKIT-KIT-N.B.016.60**	306.350.0018	**260,60**
7/8"	1/4"		**REFKIT-KIT-N.C.022.60**	306.350.0020	**293,20**
3/8"	1/4"	80	**REFKIT-KIT-N.A.038.80**	306.350.0010	**231,30**
1/2"	1/4"		**REFKIT-KIT-N.A.127.80**	306.350.0011	**264,90**

Con toma de Obús					
Conexiones ODS línea principal	Tamaño retención en Bypass	Ps máx (bar)	MODELO	CÓDIGO	Precio EUROS
1 1/8"	1/4"	52	**REFKIT-KIT-S.D.118.52**	306.350.0026	**365,10**
1 3/8"	1/4"		**REFKIT-KIT-S.E.035.52**	306.350.0027	**442,20**
1 5/8"	1/4"		**REFKIT-KIT-S.F.158.52**	306.350.0028	**544,80**
3/8"	1/4"	60	**REFKIT-KIT-S.A.038.60**	306.350.0008	**230,30**
1/2"	1/4"		**REFKIT-KIT-S.A.127.60**	306.350.0015	**234,20**
5/8"	1/4"		**REFKIT-KIT-S.B.016.60**	306.350.0016	**272,70**
7/8"	1/4"		**REFKIT-KIT-S.C.022.60**	306.350.0029	**310,50**
3/8"	1/4"	80	**REFKIT-KIT-S.A.038.80**	306.350.0012	**230,30**
1/2"	1/4"		**REFKIT-KIT-S.A.127.80**	306.350.0013	**234,20**

VÁLVULAS PRESOSTÁTICAS AGUA

Válvulas Presostáticas Agua

Conexiones BSP-PI	Rango bar	Kv m^3/h	Aplic.	MODELO	CÓDIGO	Precio EUROS
3/8"	5 a 23	0,5	R-134a, R-404A, R-407C	**V46SA-9300 (bajo caudal)**	305.303.0001	**210,00**
3/8"	5 a 23	1,8	R-134a, R-404A, R-407C	**V46AA-9606**	305.303.0002	**246,00**
3/8"	13,8 a 27,6	1,8	R-410A	**V246GA1A 001C**	305.303.0003	**354,00**
1/2"	5 a 23	2,7	R-134a, R-404A, R-407C	**V46AB-9605**	305.303.0004	**222,00**
1/2"	13,8 a 27,6	2,7	R-410A	**V246GB1A001C**	305.303.0005	**439,00**
3/4"	5 a 23	4,5	R-134a, R-404A, R-407C	**V46AC-9605**	305.303.0006	**323,00**
3/4"	13,8 27,6	4,5	R-410A	**V246GC1A001C**	305.303.0007	**525,00**
1"	5 a 18	6,5	R-134a	**V46AD-9600**	305.303.0008	**763,00**
1"	10 a 23	6,5	R-404A, R-407C	**V46AD-9511**	305.303.0009	**764,00**
1"	13,8 a 27,6	6,5	R-410A	**V246GD1B001C**	305.303.0010	**554,00**
1 1/4"	5 a 18	9	R-134a	**V46AE-9600**	305.303.0011	**922,00**
1 1/4"	10 a 23	9	R-404A, R-407C	**V46AE-9512**	305.303.0012	**857,00**
1 1/4"	13,8 a 27,6	9	R-410A	**V246GE1B001C**	305.303.0013	**671,00**
1 1/2" Brida	5 a 18	10,5	R-134a, R-404A, R-407C	**V46AR-9600**	305.303.0014	**1.237,00**
1 1/2" Brida	13,8 a 27,6	10,5	R-410A	**V246GR1B001C**	305.303.0015	**1.465,00**
2" Brida	5 a 11,5	18	R-134a	**V46AS-9300**	305.303.0016	**2.236,00**
2" Brida	11 a 18	17	R-404A,R-407C	**V46AS-9301**	305.303.0017	**1.986,00**
2 1/2" Brida	5 a 11,5	22	R-134a	**V46AT-9300**	305.303.0018	**2.670,00**
2 1/2" Brida	11 a 18	20	R-404A,R-407C	**V46AT-9301**	305.303.0019	**2.660,00**
1/2"	4 a 20	4 a 20	R-134a, R-404A, R-407C	**V48AB-9510**	305.303.0020	**725,00**
1/2"	13,8 a 27,6	13,8 a 27,6	R-410A	**V248GB1B001C**	305.303.0021	**750,00**
3/4"	4 a 20	4 a 20	R-134a, R-404A, R-407C	**V48AC-9510**	305.303.0022	**777,00**
3/4"	13,8 a 27,6	13,8 a 27,6	R-410A	**V248GC1B001C**	305.303.0023	**831,00**
1"	4 a 20	4 a 20	R-134a, R-404A, R-407C	**V48AD-9510**	305.303.0024	**1.838,00**
1"	13,8 a 27,6	13,8 a 27,6	R-410A	**V248GD1B001C**	305.303.0025	**1.879,00**
1 1/4"	4 a 20	4 a 20	R-134a, R-404A, R-407C	**V48AE-9510**	305.303.0026	**1.962,00**
1 1/2"	13,8 a 27,6	13,8 a 27,6	R-410A	**V248GE1B001C**	305.303.0027	**1.762,00**
3/8"	46 a 82	1,8	-	**V47AA-9161**	305.303.0028	**661,00**
1/2"	24 a 57	2,7	-	**V47AB-9160**	305.303.0029	**803,00**
3/4"	24 a 57	4,5	-	**V47AC-9160**	305.303.0030	**879,00**
1"	24 a 57	6,5	-	**V47AD-9160**	305.303.0031	**1.159,00**
1"	46 a 82	6,5	-	**V47AD-9161**	305.303.0032	**1.159,00**
1 1/4"	24 a 57	9	-	**V47AE-9160**	305.303.0033	**1.707,00**
1 1/4"	46 a 82	9	-	**V47AE-9161**	305.303.0034	**1.707,00**

- **V246 y V248: válvulas presostáticas para refrigerantes de alta presión accionadas por agua de 2 ó 3 vías.**
  Regulan el flujo de agua y controlan la presión de descarga del refrigerante en los sistemas con uno o múltiples condensadores refrigerados por agua. Diseñadas especialmente para unidades de condensación refrigeradas tanto por torres de refrigeración atmosférica como tiro forzado.
- **V46: válvulas presostáticas de agua de 2 vías.**
  Estas válvulas presostáticas accionadas por presión controlan la cantidad de agua que entra en el condensador detectando directamente los cambios de presión en un circuito refrigerante. Se pueden utilizar en sistemas refrigerantes no corrosivos. Hay disponibles válvulas para aplicaciones con amoniaco y agua salada.
- **V46SA: válvulas presostáticas de 2 vías de agua de bajo caudal.**
  Para ser utilizada en equipos que requieran un bajo flujo de agua al condensador (ej. máquinas de cubitos de hielo..)
- **V47: válvulas termostáticas.**
  Llevan elemento sensor. La temperatura del bulbo debe ser más elevada que la del cuerpo de la válvula. La válvula se abre al aumentar la temperatura del bulbo.
- **V48: válvulas presostáticas de 3 vías.**
  Detectan la presión de descarga del compresor y permiten que el agua de refrigeración fluya hacia el condensador.

Novedad

ESTACIÓN DE VÁLVULAS

Diseño

Los componentes principales de una estación de válvulas ICF son los siguientes:

- Un cuerpo.
- Hasta un máximo de cuatro o seis módulos de función (3 en el caso de la estación de válvulas ICF 65).

Las estaciones de válvulas ICF 15 incorporan de fábrica una válvula de corte y un módulo de filtro en los puertos M1 y M2.

Las estaciones de válvulas ICF 50 incorporan de fábrica una válvula de corte y un tapón ciego (preparado para la instalación de un filtro) en los puertos M1 Y M2.

Las estaciones de válvulas ICF 65 incorporan de fábrica una válvula de corte en el puerto M1,

Cuerpo:

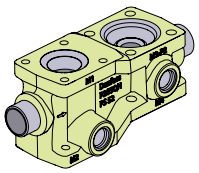

ICF 15-4

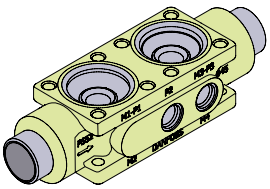

ICF 20-4

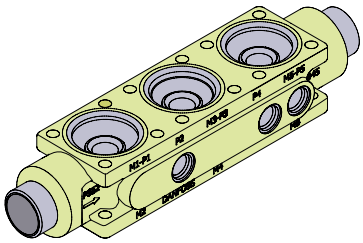

ICF 20-6

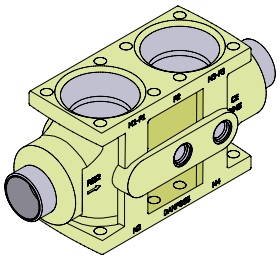

ICF 25-4

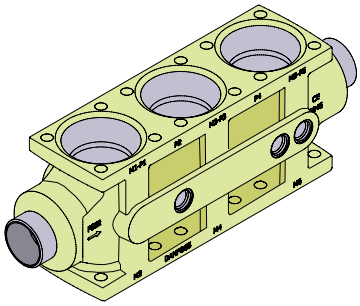

ICF 25-6

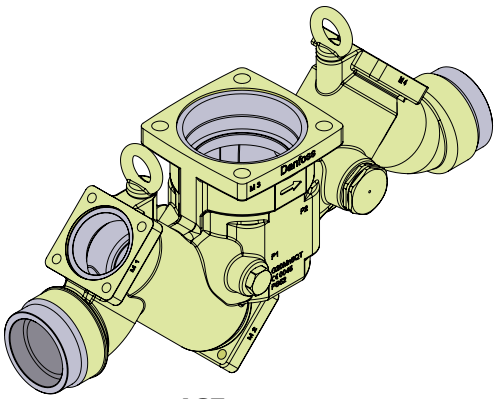

ICF 50-4

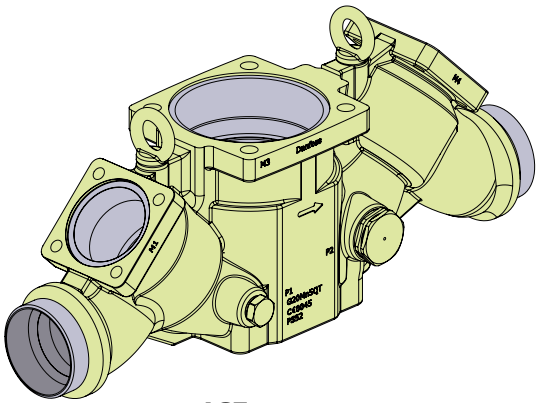

ICF 65-3

Novedad

ESTACIÓN DE VÁLVULAS

Módulos de función / descripción

Cada cuerpo dispone de espacio para un máximo de cuatro o seis módulos de función (3 en el caso de la estación de válvulas ICF 65) de los siguientes tipos:

- Módulo de válvula de corte
- Módulo de válvula de regulación manual
- Módulo de filtro
- Módulo de válvula solenoide
- Módulo de válvula de expansión electrónica
- Módulo de apertura manual
- Módulo de válvula de retención
- Módulo de válvula de retención y cierre
- Módulo de válvula motorizada
- Módulo de conexión externa para soldar
- Tapón ciego superior

ICF 15 e ICF 20

Las estaciones de válvulas ICF 15 y 20 poseen los mismos módulos de función, excepto por los dos módulos fijos M1 (válvula de corte ICFS 15) y M2 (filtro ICFF 15) de las estaciones de válvulas ICF 15.

ICFS 15/ICFS 20 *Módulo de válvula de corte* Este módulo actúa como una válvula de corte e incluye una caperuza de color rojo. ***ICFR 20A*** *Módulo de válvula de regulación manual* Este módulo actúa como una válvula de regulación manual e incluye una caperuza de color amarillo.	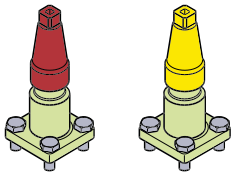 *ICFS 15/ICFS 20* *ICFR 20A*	***ICFC 20*** *Módulo de válvula de retención* Este módulo actúa como una válvula de retención.	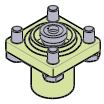 *ICFC 20*
ICFF 15 y 20/ICFF 20E *Módulo de filtro* Este módulo actúa como un filtro. ICF 15 (todas las conexiones): Elemento filtrante de 150 µm (100 mesh) y 60 cm² (9,3 in²). ICF 20 (con conexiones DIN/ANSI): Plisado de 150 µm (100 mesh) y 45 cm² (7,0 in²). ICF 20 con conexiones SOC (ICFF 20E): Plisado de 150 µm (100 mesh)/160 cm² (24,8 in²).	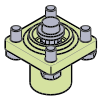 *ICFF 15/20 / ICFF 20E*	***ICFN 20*** *Módulo de válvula de retención y cierre* Este módulo actúa como una válvula combinada de retención y cierre, e incluye una caperuza de color verde.	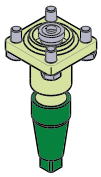 *ICFN 20*
ICFE 20 *Módulo de válvula solenoide* Este módulo actúa como una válvula solenoide normalmente cerrada para controlar el caudal de refrigerante. ***ICFA 20*** *Módulo de válvula de expansión electrónica* Este módulo actúa como una válvula de expansión electrónica con modulación del ancho de pulso (PWM).	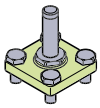 *ICFE 20 / ICFA 20*	***ICM 20-A, B o C*** *Módulo de válvula motorizada* Este módulo actúa como una válvula de accionamiento con motor de etapas para realizar un control de tipo ON/OFF y modulante del caudal de refrigerante.	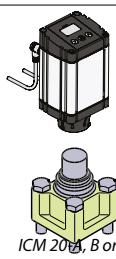 *ICM 20-A, B or C*
ICFO 20 *Módulo de apertura manual* Este módulo facilita la apertura manual del módulo de válvula solenoide (de tipo ICFE).	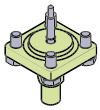 *ICFO 20*	***ICFB 20*** *Tapa ciega* Esta tapa ciega se puede colocar en aquellos puertos del módulo que no se utilicen.	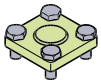 *ICFB 20*
ICFE 20H *Módulo de válvula solenoide con mecanismo de apertura manual integrado* Este módulo actúa como una válvula solenoide normalmente cerrada para controlar el caudal de refrigerante.	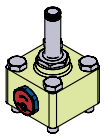 *ICFE 20H*	***ICFW 20*** *Módulo para soldar con conexión DIN 20 o SOC ¾"* Este módulo se utiliza como conexión de drenaje durante el desescarche por gas caliente en sistemas de gran capacidad.	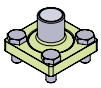 *ICFW 20*

Novedad

ESTACIÓN DE VÁLVULAS

Módulos de función / descripción

ICF 25

ICFS 25
Módulo de válvula de corte
Este módulo actúa como una válvula de corte e incluye una caperuza de color rojo.

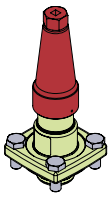
ICFS 25

ICFR 25 (A o B)
Módulo de válvula de regulación manual
Este módulo actúa como una válvula de regulación manual e incluye una caperuza de color amarillo.

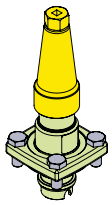
ICFR 25

ICFC 25
Módulo de válvula de retención
Este módulo actúa como una válvula de retención.

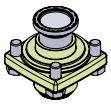
ICFC 25

ICFF 25/25E
Módulo de filtro
Este módulo actúa como un filtro.

Tamaño del filtro:
ICF con conexiones DIN y ANSI (ICFF 25): Plisado de 150 µm (100 mesh)/160 cm² (24,8 in²).

ICF con conexiones SOC (ICF 25E): Plisado de 150 µm (100 mesh)/330 cm² (51,2 in²).

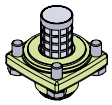
ICFF 25 / ICFF 25E

ICFN 25
Módulo de válvula de retención y cierre
Este módulo actúa como una válvula combinada de retención y cierre, e incluye una caperuza de color verde.

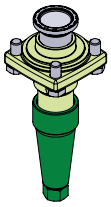
ICFN 25

ICFE 25
Módulo de válvula solenoide
Este módulo actúa como una válvula solenoide normalmente cerrada para controlar el caudal de refrigerante.

Incorpora función de apertura manual.

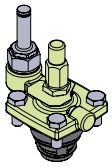
ICFE 25

ICM 25-A/B
Módulo de válvula motorizada
Este módulo actúa como una válvula de accionamiento con motor de etapas para realizar un control de tipo ON/OFF y modulante del caudal de refrigerante.

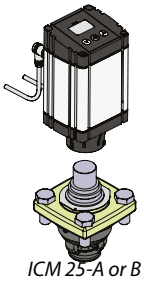
ICM 25-A or B

Nota:
A un valor en torno al 10% del flujo másico máximo del módulo ICFE 25, la presión diferencial será de, aproximadamente, 0,07 bar / 1 psi. En esas condiciones, el módulo ICFE 25 comenzará a abrirse.

A una presión diferencial de, como mínimo, 0,2 bar / 2,9 psi, el módulo ICFE 25 estará completamente abierto (100%).

ICFW 25
Módulo para soldar con conexión DIN 25 o SOC 25 (1")
Este módulo se utiliza como conexión de drenaje durante el desescarche por gas caliente en sistemas de gran capacidad.

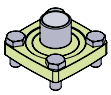
ICFW 25

ICFB 25
Tapa ciega
Esta tapa ciega se puede colocar en aquellos puertos del módulo que no se utilicen.

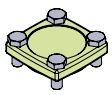
ICFB 25

Novedad

ESTACIÓN DE VÁLVULAS

Módulos de función / descripción

ICF 50 e ICF 65

SVA-S 50/SVA 65
Módulo de válvula de corte
Este módulo actúa como una válvula de corte e incluye una caperuza de color rojo.

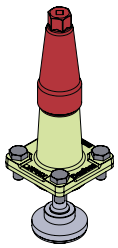

SVA-S 50 / SVA-S 65

REG-SB 50/REG-SB 65
Módulo de válvula de regulación manual
Este módulo actúa como una válvula de regulación manual e incluye una caperuza de color amarillo.

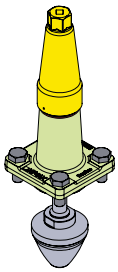

REG-SB 50 / REG-SB 65

ICFB 50
Tapa ciega
Preparado para un módulo de filtro (más información a continuación).

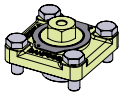

ICFB 50

FIA 50 (opcional)
Módulo de filtro

Puede adquirir módulos de filtro FIA 50 y elementos filtrantes empleando el catálogo de piezas FIA. Si desea obtener más información, consulte el folleto técnico de los filtros FIA.

Elementos disponibles: indicados a continuación.

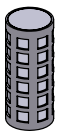

FIA 50

ICS 50/ICS 65
Módulo de válvula pilotada
Este módulo actúa como una válvula pilotada para realizar un control de tipo ON/OFF y modulante del caudal de refrigerante.

Todos los módulos ICS disponibles son versiones de 3 pilotos. Se suministran con dos tapones obturadores (A) y un tapón de sellado (B).

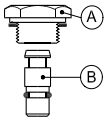

Los módulos de inserción ICS 50 e ICS 65 están disponibles en diferentes capacidades:

ICS 50:	**ICS 65:**
ICS 50	ICS 65
ICS 50-32	ICS 65-40
ICS 50-40	ICS 80

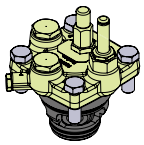

ICS 50 / ICS 65

ICM 50/ICM 65 - A o B
Módulo de válvula motorizada
Este módulo actúa como una válvula de accionamiento con motor de etapas para realizar un control de tipo ON/OFF y modulante del caudal de refrigerante.

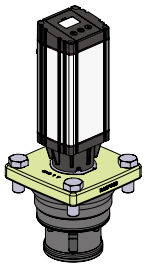

ICM 50/ICM 65 - A o B

ICLX 50/ICLX 65
Módulo de válvula solenoide de 2 etapas
Este módulo actúa como una válvula solenoide accionada por gas normalmente cerrada para controlar el caudal de refrigerante.
Incorpora una función de apertura manual.
Las válvulas ICLX se utilizan en líneas de aspiración de apertura en dos etapas tras el desescarche por gas caliente.

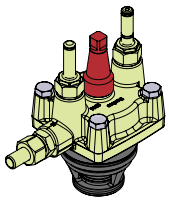

ICLX 50 / ICLX 65

Novedad

ESTACIÓN DE VÁLVULAS

Línea alimentación de líquido a evaporador bombeado (para desescarche por gas caliente)

Formado por los siguientes elementos: Corte + solenoide + apertura manual + regulación + retención y cierre

TAMAÑO CONEXIÓN (in)	Potencia frigorifica (kW) a tª de evaporacion:		DANFOSS	MODELO	CÓDIGO	Precio EUROS
	-10ºC	-30ºC				
3/4"	90.00	80.00	027L3009	**ICF 20-6-2RA**	320.306.0037	**1.813,30**
1"	170.00	150.00	027L3011	**ICF 20-6-2RA**	320.306.0191	**1.903,90**
1 1/4"	250.00	220.00	027L3012	**ICF 20-6-2RA**	320.306.0192	**1.994,50**
1 1/4"	350.00	290.00	027L4135	**ICF 25-6-2RA**	320.306.0193	**2.491,90**

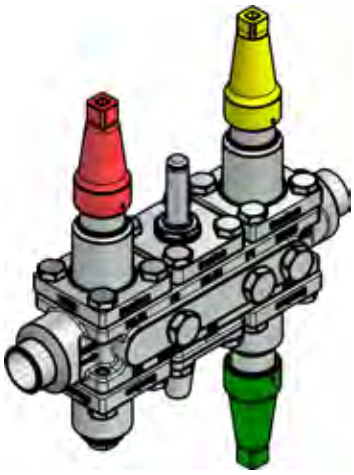

Línea alimentación de líquido a evaporador bombeado (sin desescarche por gas caliente)

Formado por los siguientes elementos: Corte + solenoide + regulación

TAMAÑO CONEXIÓN (in)	Potencia frigorifica (kW) a tª de evaporacion:		DANFOSS	MODELO	CÓDIGO	Precio EUROS
	-10ºC	-30ºC				
3/4"	50.00	40.00	027L4524	**ICF 15-4-10HRB**	320.306.0122	**1.235,60**
1"	170.00	150.00	027L3075	**ICF 20-4-10RA**	320.306.0194	**1.691,80**
1 1/4"	250.00	220.00	027L3076	**ICF 20-4-10RA**	320.306.0195	**1.772,10**
1 1/4"	350.00	290.00	027L4085	**ICF 25-4-10RB**	320.306.0138	**2.016,20**
1 1/2"	450.00	400.00	027L4090	**ICF 25-4-10RB**	320.306.0196	**2.111,90**

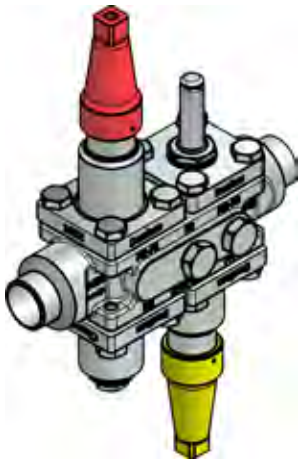

Línea desescarche por gas caliente a evaporador bombeado

Formado por los siguientes elementos: Corte + solenoide + corte

TAMAÑO CONEXIÓN (in)	Capacidad frigorífica (kW):	DANFOSS	MODELO	CÓDIGO	Precio EUROS
3/4"	30.00	027L4521	**ICF 15-4-9H**	320.306.0107	**1.160,50**
1"	40.00	027L3067	**ICF 20-4-9**	320.306.0197	**1.691,80**
1 1/4"	80.00	027L3068	**ICF 20-4-9**	320.306.0198	**1.772,10**
1 1/2"	120.00	027L4072	**ICF 25-4-9**	320.306.0199	**2.111,90**

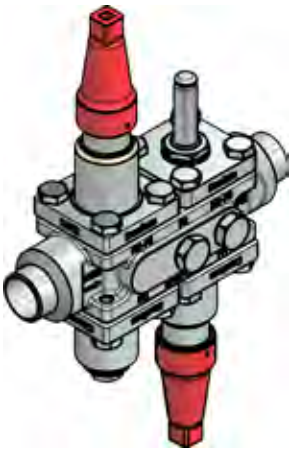

ENGINEERING
TOMORROW

Danfoss

Industrial Refrigeration

Nunca ha sido tan **fácil** y **seguro** ganar **eficiencia** en instalaciones con amoníaco

Todas

las válvulas que necesitas para tu planta de refrigeración disponibles también en acero inoxidable

industrialrefrigeration.danfoss.es

Valvulería Industrial
Serie SVL: FLEXLINE

Cuerpos SVL (para válvulas FlexLine angular) Conexión DIN

Conexión Soldar (mm)	Hierro	CÓDIGO Danfoss	MODELO	CÓDIGO	Precio EUROS
6	1/4"	148B5002	**SVL 6D ANG**	322.305.0001	**30,20**
10	3/8"	148B5122	**SVL 10D ANG**	322.305.0002	**38,90**
15	1/2"	148B5252	**SVL 15D ANG**	322.305.0003	**38,90**
20	3/4"	148B5352	**SVL 20D ANG**	322.305.0004	**47,60**
25	1"	148B5452	**SVL 25D ANG**	322.305.0005	**47,60**
32	1 1/4"	148B5576	**SVL 32D ANG**	322.305.0006	**71,30**
40	1 1/2"	148B5652	**SVL 40D ANG**	322.305.0007	**102,50**
50	2"	148B5741	**SVL 50D ANG**	322.305.0008	**95,40**
65	2 1/2"	148B5816	**SVL 65D ANG**	322.305.0009	**114,60**
80	3"	148B5912	**SVL 80D ANG**	322.305.0010	**143,30**
100	4"	148B6014	**SVL 100D ANG**	322.305.0011	**212,10**
125	5"	148B6112	**SVL 125D ANG**	322.305.0012	**345,80**

Cuerpos SVL (para válvulas FlexLine rectas) Conexión DIN

Conexión Soldar (mm)	Hierro	CÓDIGO Danfoss	MODELO	CÓDIGO	Precio EUROS
6	1/4"	148B5003	**SVL 6D STR**	322.305.0013	**30,20**
10	3/8"	148B5123	**SVL 10D STR**	322.305.0014	**38,90**
15	1/2"	148B5253	**SVL 15D STR**	322.305.0015	**38,90**
20	3/4"	148B5353	**SVL 20D STR**	322.305.0016	**47,60**
25	1"	148B5453	**SVL 25D STR**	322.305.0017	**47,60**
32	1 1/4"	148B5577	**SVL 32D STR**	322.305.0018	**71,30**
40	1 1/2"	148B5653	**SVL 40D STR**	322.305.0019	**102,50**
50	2"	148B5742	**SVL 50D STR**	322.305.0020	**95,40**
65	2 1/2"	148B5817	**SVL 65D STR**	322.305.0021	**146,20**
80	3"	148B5913	**SVL 80D STR**	322.305.0022	**191,20**
100	4"	148B6015	**SVL 100D STR**	322.305.0023	**267,60**
125	5"	148B6113	**SVL 125D STR**	322.305.0024	**404,00**

- Nueva valvulería industrial Serie FlexLine: cuerpo común SVL+ válvulas angular o recto.
- Válvulas con 5 funciones diferentes: Cierre, Regulación, Cierre/Retención, Retención y Filtro. Estas válvulas encajan en un mismo cuerpo.
- Ventajas: flexibilidad a la hora de seleccionar una válvula para una aplicación.
- Diseñada para temperaturas de -60ºC a +150ºC y presiones hasta 52 bar.
- Ideal para aplicaciones de HCFC, HFC, NH3, CO2 subcrítico y sistemas de bomba de calor.

Valvulería Industrial
Serie SVA S/L: FLEXLINE

Serie SVA-S - Válvulas de Cierre

Conexión (pulg.)	CÓDIGO Danfoss	MODELO	CÓDIGO	Precio EUROS
1/4"	148B5013	**SVA-S 6 CAP**	322.305.0025	**71,70**
3/8"		**SVA-S 10 CAP**	322.305.0025	**71,70**
1/2"	148B5276	**SVA-S 15 CAP**	322.305.0026	**86,00**
3/4"		**SVA-S 20 CAP**	322.305.0026	**86,00**
1"	148B5476	**SVA-S 25 CAP**	322.305.0027	**124,30**
1 1/4"		**SVA-S 32 CAP**	322.305.0027	**124,30**
1 1/2"		**SVA-S 40 CAP**	322.305.0027	**124,30**
2"	148B5728	**SVA-S 50 CAP**	322.305.0029	**181,60**
2 1/2"	148B5822	**SVA-S 65 CAP**	322.305.0030	**276,60**
3"	148B5916	**SVA-S 80 CAP**	322.305.0031	**337,20**
4"	148B6012	**SVA-S 100 CAP**	322.305.0032	**401,30**
5"	148B6116	**SVA-S 125 CAP**	322.305.0033	**573,20**

Serie SVA-L - Válvulas de Cierre

Conexión (pulg.)	CÓDIGO Danfoss	MODELO	CÓDIGO	Precio EUROS
1/2"	148B5278	**SVA-L 15 CAP**	322.305.0034	**99,80**
3/4"		**SVA-L 20 CAP**	322.305.0034	**99,80**
1"	148B5478	**SVA-L 25 CAP**	322.305.0035	**142,10**
1 1/4"		**SVA-L 32 CAP**	322.305.0035	**142,10**
1 1/2"		**SVA-L 40 CAP**	322.305.0035	**142,10**

- El diseño del cono asegura un cierre estanco y duradero incluso en sistemas con alta pulsación y vibraciones.
- S: longitud del cuello.
- L: cuello largo.
- Con caperuza de color rojo

Valvulería Industrial
Serie REG SA/SB: FLEXLINE

Serie REG-SA - Válvulas de Regulación

Conexión (pulg.)	CÓDIGO Danfoss	MODELO	CÓDIGO	Precio EUROS
3/8"	148B5112	**REG-SA 10**	322.305.0036	**99,20**
1/2"	148B5280	**REG-SA 15**	322.305.0037	**116,70**
3/4"		**REG-SA 20**	322.305.0037	**116,70**
1"	148B5480	**REG-SA 25**	322.305.0038	**167,70**
1 1/4"		**REG-SA 32**	322.305.0038	**167,70**
1 1/2"		**REG-SA 40**	322.305.0038	**167,70**

Serie REG-SB - Válvulas de Regulación

Conexión (pulg.)	CÓDIGO Danfoss	MODELO	CÓDIGO	Precio EUROS
3/8"	148B5113	**REG-SB 10**	322.305.0039	**99,20**
1/2"	148B5281	**REG-SB 15**	322.305.0040	**116,70**
3/4"		**REG-SB 20**	322.305.0040	**116,70**
1"	148B5481	**REG-SB 25**	322.305.0041	**167,70**
2 1/4"		**REG-SB 32**	322.305.0041	**167,70**
2 1/2"		**REG-SB 40**	322.305.0041	**167,70**
2"	148B5734	**REG-SB 50**	322.305.0042	**247,70**
2 1/2"	148B5824	**REG-SB 65**	322.305.0043	**430,10**

- Cono tipo A: válvula de expansión manual.
- Cono tipo B: diseñado para regulación por ejemplo en bombas de refrigerante.
- Con caperuza de color amarillo.

Valvulería Industrial
Serie CHV y SCA-X: FLEXLINE

Serie CHV-X - Válvulas de Retención

Conexión (pulg.)	CÓDIGO Danfoss	MODELO	CÓDIGO	Precio EUROS
1/2"	148B5283	**CHV-X 15**	322.305.0044	**99,90**
3/4"		**CHV-X 20**	322.305.0044	**99,90**
1"	148B5483	**CHV-X 25**	322.305.0045	**144,80**
1 1/4"		**CHV-X 32**	322.305.0045	**144,80**
1 1/2"		**CHV-X 40**	322.305.0045	**144,80**
2"	148B5747	**CHV-X 50**	322.305.0047	**210,20**
2 1/2"	148B5827	**CHV-X 65**	322.305.0048	**384,70**
3"	148B5919	**CHV-X 80**	322.305.0049	**476,70**
4"	148B6022	**CHV-X 100**	322.305.0050	**516,00**
5"	148B6119	**CHV-X 125**	322.305.0051	**731,90**

Serie SCA-X - Válvulas de paso Retención/Cierre

Conexión (pulg.)	CÓDIGO Danfoss	MODELO	CÓDIGO	Precio EUROS
1/2"	148B5283	**SCA-X 15**	322.305.0052	**202,20**
3/4"		**SCA-X 20**	322.305.0052	**202,20**
1"	148B5483	**SCA-X 25**	322.305.0053	**293,80**
1 1/4"		**SCA-X 32**	322.305.0053	**293,80**
1 1/2"		**SCA-X 40**	322.305.0053	**293,80**
2"	148B5747	**SCA-X 50**	322.305.0054	**439,40**
2 1/2"	148B5827	**SCA-X 65**	322.305.0055	**714,20**
3"	148B5919	**SCA-X 80**	322.305.0056	**875,90**
4"	148B6022	**SCA-X 100**	322.305.0057	**1.118,00**
5"	148B6119	**SCA-X 125**	322.305.0058	**1.662,50**

- Sólo puede combinarse con cuerpos angulares.
- Tamaño de la válvula tomando en consideración el Ø de la conexión.
- Válvulas de paso con la función de retención integrada.
- Diseño para apertura con bajo diferencial de presión.
- Con caperuza de color verde.

Valvulería Industrial
Serie FIA: FLEXLINE

Filtros Mecánicos de Aspiración sin Cartucho y Mallas

Filtros Paso Recto

Alto	Ancho	Fondo	ØFe Conexión	CÓDIGO Danfoss	MODELO	CÓDIGO	Precio EUROS
129	155	70	1 1/4"	148H3088	**FIA 32 STR**	322.305.0059	**140,50**
129	155	70	1 1/2"	148H3089	**FIA 40 STR**	322.305.0060	**164,70**

Serie FIA - Filtro

Conexión (pulg.)	CÓDIGO Danfoss	MODELO	CÓDIGO	Precio EUROS
1/2"	148B5284	**FIA 15**	322.305.0061	**57,40**
1"	148B5484	**FIA 25**	322.305.0063	**66,10**
2"	148B5748	**FIA 50**	322.305.0065	**76,60**
2 1/2"	148B5832	**FIA 65**	322.305.0066	**76,60**
3"	148B5922	**FIA 80**	322.305.0067	**86,00**
4"	148B6024	**FIA 100**	322.305.0068	**90,80**
5"	148B6122	**FIA 125**	322.305.0069	**201,60**

Mallas para filtro FIA

100 mm	148H3122	**FIA 15-20**	322.305.0070	**77,80**
150 mm	148H3124	**FIA 15-20**	322.305.0071	**77,80**
250 mm	148H3126	**FIA 15-20**	322.305.0072	**77,80**
100 mm	148H3123	**FIA 25-40**	322.305.0073	**104,20**
150 mm	148H3125	**FIA 25-40**	322.305.0074	**104,20**
250 mm	148H3127	**FIA 25-40**	322.305.0075	**104,20**
150 mm	148H3130	**FIA 50**	322.305.0076	**136,00**
250 mm	148H3138	**FIA 50**	322.305.0077	**136,00**
150 mm	148H3131	**FIA 65**	322.305.0078	**175,90**
250 mm	148H3139	**FIA 65**	322.305.0079	**175,90**
150 mm	148H3119	**FIA 80**	322.305.0080	**212,50**
250 mm	148H3120	**FIA 80**	322.305.0081	**212,50**
150 mm	148H3132	**FIA 100**	322.305.0082	**292,90**
250 mm	148H3140	**FIA 100**	322.305.0083	**292,90**
150 mm	148H3133	**FIA 125**	322.305.0084	**435,40**
250 mm	148H3141	**FIA 125**	322.305.0085	**435,40**

• Filtro completo: cuerpo (angular o recto), el módulo de función FIA y una malla.

Accesorios para Filtros FIA

Accesorios	CÓDIGO Danfoss	MODELO	CÓDIGO	Precio EUROS
Malla filtro de 150mm con elemento filtrante desmontable de 50mm para la puesta en marcha.	148H3301	**FIA 15-20**	322.305.0086	**151,11**
	148H3302	**FIA 24-40**	322.305.0087	**181,27**
Bolsa filtrante para la puesta en marcha.	148H3150	**FIA 50**	322.305.0088	**118,80**
	148H3151	**FIA 65**	322.305.0089	**167,00**
	148H3152	**FIA 80**	322.305.0090	**201,90**
	148H3153	**FIA 100**	322.305.0091	**277,30**
	148H3154	**FIA 125**	322.305.0092	**413,20**
	148H3155	**FIA 150**	322.305.0093	**624,40**
	148H3156	**FIA 200**	322.305.0094	**853,00**
Accesorio filtrante magnético	148H3447	**FIA 65-100**	322.305.0095	**160,50**
	148H3448	**FIA 125-200**	322.305.0096	**507,50**

Valvulería Industrial
Serie ICLX: FLEXLINE

Válvulas Solenoides ON/OFF de 1 ó 2 etapas - Serie ICLX

Descripción	Refrigerantes	Ref. Conexión		Rango Temperatura	Máx.Presión Trabajo (Bar)	CÓDIGO Danfoss	MODELO	CÓDIGO	Precio EUROS
		Entrada (Pulg)	Salida (Pulg)						
Válvula Solenoide	HCFC/HFC, R-717, R-744	1 1/4"	1 1/4"	-60ºC a +120ºC	52	027H3040	**ICLX 32**	322.306.0001	**1.568,60**
		1 1/2"	1 1/2"			027H4040	**ICLX 40**	322.306.0002	**1.907,50**
		2"	2"			027H5040	**ICLX 50**	322.306.0003	**2.117,50**
		2 1/2"	2 1/2"			027H6040	**ICLX 65**	322.306.0004	**2.613,30**
		4"	4"			027H7147	**ICLX 100**	322.306.0005	**4.442,80**
		5"	5"			027H7157	**ICLX 125**	322.306.0006	**6.237,10**
		6"	6"			027H7167	**ICLX 150**	322.306.0007	**8.934,70**

- Las válvulas servoaccionadas ICLX pertenecen a la familia ICV (Válvulas de control industriales).
- Instalación: se instalan en la línea de aspiración para garantizar la apertura contra presiones diferenciales elevadas. (ej: desescarche por gas caliente).
- Válvulas Principales de 2 etapas
- Etapa 1: abre hasta un 10% de su capacidad, cuando está activada la válvula solenoide.
- Etapa 2: abre automáticamente cuando la presión diferencial en la válvula disminuye hasta aproximadamente 1.25 bar.
- Componentes: cuerpo de válvula, tapa superior, módulo de función y 2 válvulas piloto solenoide.
- La tapa superior y el módulo de función de las válvulas ICLX32-150 se montan en fábrica. Acero para bajas temperaturas.
- La soldadura directa evita el uso de bridas en la tubería lo que aumenta la seguridad del sistema y simplifica la instalación.
- Instalación sencilla donde sólo es necesario una señal de control.
- Aplicación: refrigeración industrial.

Valvulería Industrial
Serie EVRA

VÁLVULAS SOLENOIDES "EVRA" PARA AMONÍACO NORMALMENTE CERRADA (NC)

Modelos sin Bobina

Orificio (mm)	Kv m^3/h	Bobina Tensión	Aplic.	CÓDIGO Danfoss	MODELO	CÓDIGO	Precio EUROS
3	0,230	c.a./c.c.	Brida	032F3050	**EVRA 3**	323.307.0001	**188,50**
10	1,500		Brida	032F6211	**EVRA 10**	323.307.0002	**377,70**
10	1,500		Brida	032F6210	**EVRA 10**	323.307.0003	**447,20**
15	2,700		Brida	032F6215	**EVRA 15**	323.307.0004	**466,20**
20	4,500		Brida	032F6220	**EVRA 20**	323.307.0005	**507,60**
25	10,000		Brida	032F6226	**EVRA 25**	323.307.0006	**566,80**
32	16,000		Soldar acero 1 1/4 IN	042H1126	**EVRA 32**	323.307.0008	**796,30**
40	25,000		Soldar acero 1 1/2 IN	042H1128	**EVRA 40**	323.307.0009	**934,70**

Válvulas Servoaccionadas con Apertura Asistida, para Líneas de Líquido, Aspiración y Gas Caliente

10	1,500	c.a./c.c.	Brida	032F6214	**EVRA 10**	323.307.0010	**377,70**
15	2,700		Brida	032F6216	**EVRA 15**	323.307.0011	**466,20**
20	4,500		Brida	032F6219	**EVRA 20**	323.307.0012	**507,60**
			Apertura manual	032F6225	**EVRA 25**	323.307.0013	**566,10**

Conjunto de Bridas, para «EVRA», Soldar Acero

Aplicación	Ref. Conexión		CÓDIGO Danfoss	CÓDIGO	Precio EUROS
	Norm.	Ø mm			
EVRA 3 / EVRAT 10 / EVRAT 15	DIN 2448	10-3/8"	027N1112	323.307.0014	**56,20**
EVRA 3 / EVRAT 10 / EVRAT 15		15-1/2"	027N1115	323.307.0015	**56,20**
EVRA 3 / EVRAT 10 / EVRAT 15		20-3/4"	027N1120	323.307.0016	**53,90**
EVRAT 20 / EVRA 25		20-3/4"	027N1220	323.307.0017	**73,20**
EVRAT 20 / EVRA 25		25-1"	027N1225	323.307.0018	**72,40**
EVRAT 20 / EVRA 25		32-1 1/4"	027N1230	323.307.0019	**72,50**

Bobinas para Válvulas Solenoides EVRA

Tipo válvula	Caracteristicas eléctricas			CÓDIGO Danfoss			CÓDIGO	Precio EUROS
	Tensión de alimentación	Frecuencia (Hz)	Caract. W y WPO	Cable 1mm IP-67	Caja terminal IP-67	AMP con protección IP-20		
EVO EVR-2a 40 EVH EVRTAT	220/230	50	12 W	–	**018F6801**	–	302.300.0068	**62,20**
	230/250	50	10 W 21 bar 44 VA	–	**018F6702**	–	323.300.0001	**55,20**
	220/230	50		–	**018F6701**	–	302.300.0062	**55,20**
	220/230	50		**18F6251**	–	–	302.300.0066	**55,20**
	220/230	50		–	–	**18F6176**	302.300.0064	**35,50**
	380/400	50		**18F6253**	–	–	323.300.0002	**55,20**
	380/400	50		–	**018F6703**	–	323.300.0003	**55,20**
	24	50		**18F6257**	–	–	302.300.0065	**55,20**
	24	50		–	**018F6707**	–	302.300.0061	**55,20**
(NC)	12 V CC	CC	20 W	–	**018Z6856**	–	302.300.0071	**62,20**
	24 V CC	CC	20 W	–	**018Z6857**	–	302.300.0072	**62,20**
	230	50/60	10 W	–	**018F6732**	–	323.300.0004	**55,20**
EVO Conector para AMF				–	**018Z0081**	–	323.300.0006	**19,30**
Resto	Conector para AMF			–	**042N0156**	–	323.300.0007	**12,60**
	Soporte			–	**032F0197**	–	323.300.0008	**6,20**

Valvulería Industrial
Serie NRVA y ORV

Válvula de retención en hierro para amoniaco (NH3) y refrigerantes fluorados — Válvula Retención Paso Recto

Norma conexión	Tipo conexión	Conexión Ø Fe	Kv (m3/h)	CÓDIGO Danfoss	MODELO	CÓDIGO	Precio EUROS
DIN 2448	Bridas paso recto(1)	1/2"	5	020-2000	**NRVA 15(2)**	324.305.0001	**190,10**
		3/4"	6	020-2001	**NRVA 20**	324.305.0002	**190,10**
		1"	19	020-2002	**NRVA 25**	324.305.0003	**291,00**
		1 1/4"	20	020-2003	**NRVA 32**	324.305.0004	**301,60**
		1 1/2"	44	020-2004	**NRVA 40(3)**	324.305.0005	**462,00**
		2"	44	020-2005	**NRVA 50**	324.305.0006	**490,20**
		2 1/2"	75	020-2006	**NRVA 65(2)**	324.305.0007	**827,90**

(1)Válvulas completas incluyen bridas DIN 2448
•Validas para todos los refrigerantes comunes incluido amoniaco (R717 / NH3), líquidos y gases no corrosivos/ Rango de tª -50ºC / +140ºC / Máxima presión de trabajo 28bar / Clasificado para grupo de fluido 1, categoría II
(2)Carcasa en acero baja temp. G20Mn5 QT (EN 10213-3) / (3)Carcasa en acero TTSt 35N (DIN 17173)

Válvula reguladoras de aceite — Elementos Termostáticos

Tª Ajuste	Aplicación	CÓDIGO DANFOSS	CÓDIGO	Precio EUROS
49ºC	ORV 25 y OVR 40 H1	148H3463	320.305.0001	**284,20**
	ORV 40 y OVR 50 H2	148H3464	320.305.0002	**299,90**

(1)Tamaño cuerpo H3 incluye dos termostatos, dos anillos guía y un precinto.
Elementos termostáticos con otros ajustes de tª (43ºC , 54ºC, 60ºC, 66ºC y 77ºC) Consultar

Válvula reguladoras de aceite — Cuerpo Válvula

Norma conexión	Tipo conexión	Conexión (mm)	Conexión (Pulg)	Kv (m3/h)	CÓDIGO Danfoss	MODELO	CÓDIGO	Precio EUROS
DIN 2448	Soldar	25	1'	15,00	148H3399	**ORV 25 DIN H1**	320.305.0004	**520,80**
		40	1 1/2'	30,00	148H3361	**ORV 40 DIN H1**	320.305.0005	**994,40**
		50	2'	36,00	148H3406	**ORV 50 DIN H2**	320.305.0006	**1.246,80**
		65	2 1/2'	65,00	148H3409	**ORV 65 DIN H3**	320.305.0007	**2.241,30**
		80	3'	75,00	148H3362	**ORV 80 DIN H3**	320.305.0008	**2.541,20**

Valvulería Industrial

Válvulas de Seguridad Paso Angular para NH3

Selección de paso (mm²)	Capacidad de descarga Kg/aire 20ºC	kg/h refrigerante Tª sat ºC	kg/h refrigerante 100 ºC	Conexiones Roscar Entrada	Conexiones Roscar Salida	Presión timbre bar	CÓDIGO Danfoss	MODELO	CÓDIGO	Precio EUROS
133	1583	1184	1038	G 3/4"	G 1"	16	148F3216	**SFA 15 T 216**	325.305.0001	**423,10**
133	1780	1325	1168	G 3/4"	G 1"	18	148F3218	**SFA 15 T 218**	325.305.0002	**423,10**
133	2011	1538	1366	G 3/4"	G 1"	21	148F3221	**SFA 15 T 221**	325.305.0003	**423,10**

Cuerpo con Conexiones Dobles para SFA

Descripción	Conexiones Entr. Soldar	Conexiones Sal. Roscar	CÓDIGO Danfoss	MODELO	CÓDIGO	Precio EUROS
Conjunto formado por un cuerpo para acoplar dos válvulas de seguridad SFA15T	1"	G 3/4"	148F3005	**DSV1 D25/ND20**	325.305.0004	**870,70**

Válvulas de Cierre Rápido para Drenaje de Aceite

Rango Tº de uso	Presión máx. operación	Conexiones Entr. Soldar	Conexiones Sal. Roscar	CÓDIGO Danfoss	MODELO	CÓDIGO	Precio EUROS
-50/+150ºC	40 bar	DN 15	G 3/4"	148H3272	**QDV 15 D**	320.305.0012	**250,80**

Válvula Control de Presión de Desescarche en Sistemas Inundados

Rango Presión dif. (bar)	Rango Tª de uso	Kv	Conexiones Soldar	CÓDIGO Danfoss	MODELO	CÓDIGO	Precio EUROS
2 a 8	–50/ + 150 ºC	0,52	3/4"	2412+183	**OFV 20 D**	320.300.0008	**342,50**
2 a 8	–50/ + 150 ºC	1,5	1"	2412+184	**OFV 25 D**	320.300.0009	**354,20**

Válvula Control de Presión de Desescarche en Sistemas Inundados

Rango Tº de uso	Conexiones Soldar	Máx. presión trabajo	Relé	CÓDIGO Danfoss	MODELO	CÓDIGO	Precio EUROS
–50/ + 65 ºC	1"	28 bar	250 Vca 10A 30 V cc 5A	148H3194	**AKS38**	320.305.0009	**943,30**

Filtros de Linea FA — *Para Montar con EVRA/T*

Aplicación	Presión máx. (bar)	Rango de Tª (ºC)	CÓDIGO Danfoss	MODELO	CÓDIGO	Precio EUROS
EVRA/T10-15	28	–50 a –140	006-1012	**FA 15**	326.305.0001	**98,60**
EVRA/T20	28	–50 a –140	006-1013	**FA 20**	326.305.0002	**138,50**
EVR15, EVR3	28	–50 a –140	006-0043	**FA 15**	326.305.0018	**103,30**
EVR20	28	–50 a –140	006-0046	**FA 20**	326.305.0003	**145,80**

Filtros de Linea FA — *Soldar Acero con Bridas*

1/2"	28	–50 a –140	006-0052	**FA 15**	326.305.0004	**138,50**
3/4"	28	–50 a –140	006-0053	**FA 15**	326.305.0005	**138,50**
3/4"	28	–50 a –140	006-0066	**FA 20**	321.305.0001	**206,40**

Filtros de Linea FA — *Soldar Cobre con Bridas*

1/2"	28	–50 a –140	006-0057	**FA 15**	326.305.0006	**138,50**
5/8"	28	–50 a –140	006-0058	**FA 15**	326.305.0007	**138,50**
1"	28	–50 a –140	006-0060	**FA 15**	326.305.0008	**172,80**
1-1/8"	28	–50 a –140	006-0074	**FA 20**	326.305.0009	**206,40**
7/8"	28	–50 a –140	006-0075	**FA 15**	326.305.0010	**172,80**

Filtros Deshidratadores Serie SM

Filtros Deshidratadores para Compresores Herméticos

Soldar ODF	Cap. gramos	MODELO	CÓDIGO	Precio EUROS
1/4" x 1/4"	20	**SM-2/20 H**	340.350.0001	**3,60**
1/4" x Capilar 2,5	20	**SM-2/20**	340.350.0002	
3/16" x Capilar 2,5	20	**SM-2/20 P**	340.250.0001	
1/4" x 1/4"	40	**SM-20/4**	340.350.0003	**5,10**
1/4" x Capilar 2,5	40	**SM-2/40 P**	340.350.0004	

Filtros para R-134a. Consultar

Filtros Deshidratadores / Filtros Línea Retorno de Aceite

Filtros Deshidratadores de Núcleo Sólido

Volumen Desecante cm³	Conexiones Roscar SAE M	Conexiones Soldar ODF	MODELO	CÓDIGO	Precio EUROS
50	1/4"		**4303/2**	340.301.0001	**9,00**
		1/4"	**4303/2S**	340.301.0002	
80	1/4"		**4305/2**	340.301.0003	**9,00**
		1/4"	**4305/2S**	340.301.0004	
	3/8"		**4305/3**	340.301.0005	**9,00**
		3/8"	**4305/3S**	340.301.0006	
130	1/4"		**4308/2**	340.301.0007	**10,00**
		1/4"	**4308/2S**	340.301.0008	
	3/8"		**4308/3**	340.301.0009	
		3/8"	**4308/3S**	340.301.0010	
	1/2"		**4308/4**	340.301.0011	**12,00**
		1/2"	**4308/4S**	340.301.0012	
250	3/8"		**4316/3**	340.301.0013	**13,00**
		3/8"	**4316/3S**	340.301.0014	
	1/2"		**4316/4**	340.301.0015	**14,00**
		1/2"	**4316/4S**	340.301.0016	
	5/8"		**4316/5**	340.301.0017	**16,00**
		5/8"	**4316/5S**	340.301.0018	
500	1/2"		**4332/4**	340.301.0019	**28,00**
	5/8"		**4332/5**	340.301.0020	**29,00**
		5/8"	**4332/5S**	340.301.0021	
670	5/8"		**4341/5**	340.301.0022	**32,00**
		5/8"	**4341/5S**	340.301.0023	
	3/4"		**4341/6**	340.301.0024	**32,50**
		3/4"	**4341/6S**	340.301.0025	
		7/8"	**4341/7S**	340.301.0026	**33,50**

- Caída de presión de 0,07 bar.
- Presión máxima de trabajo 45 bar.
- Hasta final de existencias.

Filtro Línea de Aceite

Dimensiones (mm) Ø	Dimensiones (mm) Alto	Superficie (cm³)	Conexión	MODELO Roscar	MODELO Soldar	CÓDIGO	Precio EUROS
76	109	58	3/8"	4510/3	-	350.301.0001	**14,30**
				-	**4520/3**	350.301.0002	**15,20**
76	174	142	1/2"	4510/4	-	350.301.0003	**15,20**
76	122	58	1/2"	-	**4520/4**	350.301.0004	**15,20**
76	126	58	5/8"		**4520/5**	350.301.0005	**14,70**

Filtros Deshidratadores

Antihumedad de núcleo sólido 100% molecular

Volumen Desecante cm³	Conexiones Roscar SAE M	Conexiones Soldar ODF	MODELO	CÓDIGO	Precio EUROS
50	1/4"		**DF303/2**	340.301.0063	**6,22**
		1/4"	**DF303/2S**	340.301.0064	**6,22**
80	1/4"		**DF305/2**	340.301.0065	**6,86**
		1/4"	**DF305/2S**	340.301.0066	**6,86**
	3/8"		**DF305/3**	340.301.0067	**6,86**
		3/8"	**DF305/3S**	340.301.0068	**6,86**
130	1/4"		**DF308/2**	340.301.0069	**9,59**
		1/4"	**DF308/2S**	340.301.0070	**9,59**
	3/8"		**DF308/3**	340.301.0071	**9,59**
		3/8"	**DF308/3S**	340.301.0072	**9,59**
	1/2"		**DF308/4**	340.301.0073	**9,59**
		1/2"	**DF308/4S**	340.301.0074	**9,59**
	3/8"		**DF316/3**	340.301.0075	**11,50**
250		3/8"	**DF316/3S**	340.301.0076	**11,50**
	1/2"		**DF316/4**	340.301.0077	**11,50**
		1/2"	**DF316/4S**	340.301.0078	**11,50**
	5/8"		**DF316/5**	340.301.0079	**11,50**
		5/8"	**DF316/5S**	340.301.0080	**11,50**
500	1/2"		**DF332/4**	340.301.0081	**20,90**
		1/2"	**DF332/4S**	340.301.0089	**20,90**
	1/2"		**DF332/5**	340.301.0082	**22,00**
		1/2"	**DF332/5S**	340.301.0083	**22,00**
670	5/8"		**DF341/5**	340.301.0084	**29,80**
		5/8"	**DF341/5S**	340.301.0085	**29,80**
	3/4"		**DF341/6**	340.301.0086	**30,70**
		3/4"	**DF341/6S**	340.301.0087	**30,70**
		7/8"	**DF341/7S**	340.301.0088	**31,50**

Presión máxima funcionamiento 47 bar

Antiácidos de núcleo sólido 80% molecular + 20% alumina

Volumen Desecante cm³	Conexiones Roscar SAE M	Conexiones Soldar ODF	MODELO	CÓDIGO	Precio EUROS
50	1/4"		**DF203/2**	360.301.0001	**6,22**
		1/4"	**DF203/2S**	360.301.0002	**6,22**
80	1/4"		**DF205/2**	360.301.0003	**6,86**
		1/4"	**DF205/2S**	360.301.0004	**6,86**
	3/8"		**DF205/3**	360.301.0005	**6,86**
		3/8"	**DF205/3S**	360.301.0006	**6,86**
130	1/4"		**DF208/2**	360.301.0007	**9,59**
		1/4"	**DF208/2S**	360.301.0008	**9,59**
	3/8"		**DF208/3**	360.301.0009	**9,59**
		3/8"	**DF208/3S**	360.301.0010	**9,59**
	1/2"		**DF208/4**	360.301.0011	**9,59**
		1/2"	**DF208/4S**	360.301.0012	**9,59**
	3/8"		**DF216/3**	360.301.0013	**11,50**
250		3/8"	**DF216/3S**	360.301.0014	**11,50**
	1/2"		**DF216/4**	360.301.0015	**11,50**
		1/2"	**DF216/4S**	360.301.0016	**11,50**
	5/8"		**DF216/5**	360.301.0017	**11,50**
		5/8"	**DF216/5S**	360.301.0018	**11,50**
500	1/2"		**DF232/4**	360.301.0019	**20,90**
		1/2"	**DF232/4S**	360.301.0020	**20,90**
	1/2"		**DF232/5**	360.301.0021	**20,90**
		1/2"	**DF232/5S**	360.301.0022	**20,90**
670	5/8"		**DF241/5**	360.301.0023	**29,80**
		5/8"	**DF241/5S**	360.301.0024	**29,80**
	3/4"		**DF241/6**	360.301.0025	**30,70**
		3/4"	**DF241/6S**	360.301.0026	**30,70**
		7/8"	**DF241/7S**	360.301.0027	**31,50**

Presión máxima funcionamiento 47 bar

Antihumedad de núcleo sólido 100% molecular con visor incorporado

Volumen Desecante cm3	Conexiones Soldar	Conexiones ODF	MODELO	CÓDIGO	Precio EUROS
130	1/4"		**4108/2S**	340.301.0091	**29,90**
	3/8"		**4108/3S**	340.301.0092	**30,60**
250	1/2"		**4116/4S**	340.301.0093	**35,50**
	5/8"		**4116/5S**	340.301.0094	**37,00**

Filtros y Visores

Castel

Novedad

Filtro deshidratador de núcleo sólido 100% molecular

Líneas de líquido o aspiración 60/80bar.

Conexiones ODS cobre

Conexiones ODS	Volumen Nominal (cm³)	Ps Máx (bar)	MODELO	CÓDIGO	Precio EUROS
1/4"	50	80	**DF303E/2S**	326.301.0011	**12,10**
3/8"			**DF303E/3S**	326.301.0012	**12,10**
1/4"	80		**DF305E/2S**	326.301.0013	**13,40**
3/8"			**DF305E/3S**	326.301.0014	**13,40**
1/4"	130		**DF308E/2S**	326.301.0015	**21,50**
3/8"			**DF308E/3S**	326.301.0016	**21,50**
1/2"			**DF308E/4S**	326.301.0017	**21,50**
3/8"	250		**DF316E/3S**	326.301.0018	**27,30**
1/2"			**DF316E/4S**	326.301.0019	**27,30**
5/8"			**DF316E/5S**	326.301.0020	**27,30**
3/8"	500		**DF330E/3S**	326.301.0021	**51,90**
1/2"			**DF330E/4S**	326.301.0022	**51,90**
5/8"			**DF330E/5S**	326.301.0023	**51,90**
1/2"	670		**DF341E/4S**	326.301.0024	**70,10**
5/8"			**DF341E/5S**	326.301.0025	**70,10**

Filtro de aceite

Líneas de sistemas de aceite 60bar.

Conexiones				Superficie de filtrado (cm²)	Ps Máx (bar)	MODELO	CÓDIGO	Precio EUROS
ODS	ODM	ODS	ODM					
Ø in.	Ø mm	Ø in.	Ø mm.					
-	10	-	12	58	60	**4520E/M10**	350.301.0006	**20,60**
-	12	-	14			**4520E/M12**	350.301.0007	**21,10**
5/8"	16	3/4"	-			**4520E/5**	350.301.0008	**23,10**

Visor de líquido

Líneas de líquido o aspiración 60/80bar.

Conexiones ODS cobre

Conexiones ODS	Ps máx (bar)	MODELO	CÓDIGO	Precio EUROS
1/4"	80	**3740E/2**	341.301.0032	**26,80**
3/8"		**3740E/3**	341.301.0033	**29,00**
1/2"		**3740E/4**	341.301.0034	**29,00**
5/8"		**3740E/5**	341.301.0035	**31,90**
3/4"		**3740E/6**	341.301.0036	**37,10**
7/8"		**3740E/7**	341.301.0037	**51,20**
1 1/8"		**3740E/9**	341.301.0039	**63,40**

Conexiones ODS cobre K65

Conexiones ODS	Ps máx (bar)	MODELO	CÓDIGO	Precio EUROS
1/4"	120	**3747E/2**	341.301.0024	**34,10**
3/8"		**3747E/3**	341.301.0025	**34,10**
1/2"		**3747E/4**	341.301.0026	**35,40**
5/8"		**3747E/5**	341.301.0027	**39,10**
3/4"		**3747E/6**	341.301.0028	**52,30**
7/8"		**3747E/7**	341.301.0029	**74,90**
1 1/8"		**3747E/9**	341.301.0030	**116,90**
1 3/8"		**3777E/11**	341.301.0031	**120,70**

Disponibles para 140bar con conexiones en acero inoxidable para zona de alta presión en instalaciones transcríticas.

Filtros Deshidratadores Serie DML/DML-S

Filtros Deshidratadores DML

Capacidades Recomendadas (KW)			Superf. cm2	Volumen Desecante cm3	Conexiones		CÓDIGO Danfoss	MODELO	CÓDIGO	Precio EUROS
R-134a	R-404A R-507A	R-407C R-410A			Roscar SAE M	Soldar ODF				
7,00	5,00	7,00	65	41	1/4"	-	023Z5035	**DML-032**	340.300.0001	**19,20**
					-	1/4"	023Z4552	**DML-032S**	340.300.0002	
17,00	13,00	19,00			3/8"	-	023Z5036	**DML-033**	340.300.0003	
					-	3/8"	023Z4555	**DML-033S**	340.300.0004	
7,00	5,00	8,00	75	65	1/4"	-	023Z5037	**DML-052**	340.300.0005	**23,10**
					-	1/4"	023Z4559	**DML-052S**	340.300.0006	
18,00	14,00	19,00			3/8"	-	023Z5038	**DML-053**	340.300.0007	
					-	3/8"	023Z4562	**DML-053S**	340.300.0008	
7,00	5,00	8,00	110	100	1/4"	-	023Z5039	**DML-082**	340.300.0009	**28,30**
					-	1/4"	023Z4567	**DML-082S**	340.300.0010	
19,00	14,00	21,00			3/8"	-	023Z5040	**DML-083**	340.300.0011	
					-	3/8"	023Z4570	**DML-083S**	340.300.0012	
26,00	20,00	29,00			1/2"	-	023Z5041	**DML-084**	340.300.0013	
					-	1/2"	023Z4572	**DML-084S**	340.300.0014	
42,00	31,00	46,00			-	5/8"	023Z4573	**DML-085S**	340.300.0015	
7,00	5,00	8,00	175	225	1/4"	-	023Z5042	**DML-162**	340.300.0016	**38,30**
					-	1/4"	023Z4575	**DML-162S**	340.300.0017	
22,00	16,00	24,00			3/8"	-	023Z5043	**DML-163**	340.300.0018	
					-	3/8"	023Z4578	**DML-163S**	340.300.0019	
30,00	22,00	33,00			1/2"	-	023Z5044	**DML-164**	340.300.0020	
					-	1/2"	023Z4580	**DML-164S**	340.300.0021	
43,00	30,00	47,00			5/8"	-	023Z5045	**DML-165**	340.300.0022	
					-	5/8"	023Z4581	**DML-165S**	340.300.0023	
44,00	31,00	48,00			3/4"	-	023Z5046	**DML-166**	340.300.0024	
					-	3/4"	023Z4582	**DML-166S**	340.300.0025	
21,00	15,00	23,00	330	480	3/8"	-	023Z0049	**DML-303**	340.300.0026	**64,90**
					-	3/8"	023Z4585	**DML-303S**	340.300.0026	
31,00	22,00	34,00			1/2"	-	023Z0050	**DML-304**	340.300.0027	**68,50**
					-	1/2"	023Z4587	**DML-304S**	340.300.0028	**68,40**
45,00	33,00	49,00			5/8"	-	023Z0051	**DML-305**	340.300.0029	**68,60**
					-	5/8"	023Z4588	**DML-305S**	340.300.0030	**68,40**
62,00	45,00	68,00			3/4"	-	023Z0193	**DML-306**	340.300.0031	**68,60**
					-	3/4"	023Z4589	**DML-306S**	340.300.0032	**68,40**
					-	7/8"	023Z4590	**DML-307S**	340.300.0033	
					-	1 1/8"	023Z4592	**DML-309S**	340.300.0034	**64,90**
32,00	23,00	35,00	400	650	1/2"	-	023Z0109	**DML-414**	340.300.0035	**105,80**
					-	1/2"	023Z4594	**DML-414S**	340.300.0036	**105,70**
53,00	37,00	58,00			5/8"	-	023Z0110	**DML-415**	340.300.0037	**105,80**
					-	5/8"	023Z4595	**DML-415S**	340.300.0038	**105,70**
91,00	65,00	100,00			-	7/8"	023Z4596	**DML-417S**	340.300.0039	
27,00	20,00	31,00	660	960	-	1/2"	023Z4600	**DML-604S**	340.300.0040	**145,40**
75,00	54,00	82,00			-	7/8"	023Z4602	**DML-607S**	340.300.0041	
87,00	64,00	95,00			-	1 1/8"	023Z4604	**DML-609S**	340.300.0042	
82,00	60,00	90,00	800	1.300	-	7/8"	023Z4605	**DML-757S**	340.300.0043	**160,30**
94,00	68,00	102,00			-	1 1/8"	023Z4607	**DML-759S**	340.300.0044	

- Aplicación en la línea de líquido.
- Elimina la humedad en el refrigerante.

NOTA: hasta finalizar stock.

Filtros Deshidratadores Serie DCL/DCL-S

Filtros Deshidratadores de Núcleo Sólido

Capacidades Recomendadas (KW)			Volumen Desecante cm³	Conexiones		CÓDIGO Danfoss	MODELO	CÓDIGO	Precio EUROS
R-134a	R-404A R-507A	R-407C R-410A		Roscar SAE M	Soldar ODF				
7,00	5,00	7,00	41	1/4	-	023Z5000	**DCL-32**	340.300.0045	**17,60**
				-	1/4	023Z4501	**DCL-32S**	340.300.0046	
17,00	13,00	19,00		3/8	-	023Z5001	**DCL-33**	340.300.0047	
				-	3/8	023Z4504	**DCL-33S**	340.300.0048	
7,00	5,00	8,00	65	1/4	-	023Z5002	**DCL-52**	340.300.0049	**21,00**
				-	1/4	023Z4506	**DCL-52S**	340.300.0050	
18,00	14,00	19,00		3/8	-	023Z5003	**DCL-53**	340.300.0051	
				-	3/8	023Z4509	**DCL-53S**	340.300.0052	
7,00	5,00	8,00	100	1/4	-	023Z5004	**DCL-82**	340.300.0053	**25,60**
				-	1/4	023Z4511	**DCL-82S**	340.300.0054	
19,00	14,00	21,00		3/8	-	023Z5005	**DCL-83**	340.300.0055	
				-	3/8	023Z4514	**DCL-83S**	340.300.0056	
26,00	20,00	29,00		1/2	-	023Z5006	**DCL-84**	340.300.0057	
				-	1/2	023Z4516	**DCL-84S**	340.300.0058	
7,00	5,00	8,00	225	1/4	-	023Z5007	**DCL-162**	340.300.0059	**34,70**
				-	1/4	023Z4518	**DCL-162S**	340.300.0060	
22,00	16,00	24,00		3/8	-	023Z5008	**DCL-163**	340.300.0061	
				-	3/8	023Z4521	**DCL-163S**	340.300.0062	
30,00	22,00	33,00		1/2	-	023Z5009	**DCL-164**	340.300.0063	
				-	1/2	023Z4523	**DCL-164S**	340.300.0064	
43,00	30,00	47,00		5/8	-	023Z5010	**DCL-165**	340.300.0065	
				-	5/8	023Z4524	**DCL-165S**	340.300.0066	
				3/4	-	023Z5011	**DCL-166**	340.300.0067	
				-	3/4	023Z4525	**DCL-166S**	340.300.0068	
21,00	15,00	23,00	480	3/8	-	023Z0012	**DCL-303**	340.300.0069	**58,50**
				-	3/8	023Z4528	**DCL-303S**	340.300.0070	**59,00**
31,00	22,00	34,00		1/2	-	023Z0013	**DCL-304**	340.300.0071	**61,90**
				-	1/2	023Z4530	**DCL-304S**	340.300.0072	**62,50**
45,00	33,00	49,00		5/8	-	023Z0014	**DCL-305**	340.300.0073	**61,90**
				-	5/8	023Z4531	**DCL-305S**	340.300.0074	**62,50**
62,00	45,00	68,00		3/4	-	023Z0156	**DCL-306**	340.300.0075	**62,60**
				-	3/4	023Z4533	**DCL-306S**	340.300.0076	**62,50**
				-	7/8	023Z4534	**DCL-307S**	340.300.0077	
32,00	23,00	35,00	650	1/2"	-	023Z0102	**DCL-414**	340.300.0078	**92,50**
				-	1/2"	023Z4538	**DCL-414S**	340.300.0079	**96,10**
53,00	37,00	58,00		5/8"	-	023Z0103	**DCL-415**	340.300.0080	**92,50**
				-	5/8"	023Z4539	**DCL-415S**	340.300.0081	**96,10**
91,00	65,00	100,00		-	7/8"	023Z4540	**DCL-417S**	340.300.0082	
27,00	20,00	31,00	960	-	1/2"	023Z4544	**DCL-604S**	340.300.0083	**132,40**
75,00	54,00	82,00		-	7/8"	023Z4545	**DCL-607S**	340.300.0084	
82,00	60,00	90,00	1300	-	7/8"	023Z4548	**DCL-757S**	340.300.0085	**145,80**
94,00	68,00	102,00		-	1 1/8"	023Z4550	**DCL-759S**	340.300.0086	**143,00**

- Optimizados para HFC con aditivos de aceites poliolester (POE) o polialquilenglicol (PAG) compatible con R-22.
- Los filtros se suministran con conexiones roscar o soldar acero tratado con cobre.
- Rango de temperatura: -40ºC a 70ºC.
- Máxima presión de trabajo: 46 bar.

Nota:
Conexiones abocardar(DCL) o soldar de acero tratadas con cobre (DCL_S)

Filtros Deshidratadores Serie DCB/DCB_S y DMB/DMB_S

Filtros Deshidratadores Bi-Direcionales

Capacidades Recomendadas (KW)			Superf. cm²	Volumen Desecante cm³	Conexiones		CÓDIGO Danfoss	MODELO	CÓDIGO	Precio EUROS
R-134a	R-404A R-507A	R-407C R-410A			Roscar SAE M	Soldar ODF				
3,90	2,80	4,30	73	80	1/4	-	023Z1402	**DCB-082**	340.300.0087	**71,40**
					-	1/4	023Z1464	**DCB-082S**	340.300.0088	
7,40	5,30	8,20			3/8	-	023Z1401	**DCB-083**	340.300.0089	
					-	3/8	023Z1463	**DCB-083S**	340.300.0090	
8,30	6,00	9,20			1/2	-	023Z1400	**DCB-084**	340.300.0091	
					-	1/2	023Z1462	**DCB-084S**	340.300.0092	
7,60	5,30	8,80	100	145	1/4	-	023Z1406	**DCB-162**	340.300.0093	**74,70**
18,00	13,00	20,00			3/8	-	023Z1405	**DCB-163**	340.300.0094	
					-	3/8	023Z1467	**DCB-163S**	340.300.0095	
28,00	20,00	32,00			1/2	-	023Z1404	**DCB-164**	340.300.0096	
					-	1/2	023Z1466	**DCB-164S**	340.300.0097	
37,00	29,00	40,00			5/8	-	023Z1403	**DCB-165**	340.300.0098	
					-	5/8	023Z1465	**DCB-165S**	340.300.0099	
19,00	15,00	21,00	250	365	3/8	-	023Z1409	**DCB-303**	340.300.0100	**86,50**
28,00	20,00	31,00			1/2	-	023Z1408	**DCB-304**	340.300.0101	
					-	1/2	023Z1470	**DCB-304S**	340.300.0102	
38,00	28,00	42,00			5/8	-	023Z1407	**DCB-305**	340.300.0103	
					-	5/8	023Z1469	**DCB-305S**	340.300.0104	
43,00	32,00	47,00			-	7/8	023Z1468	**DCB-307S**	340.300.0105	

- Filtros secadores bidireccionales dotados de un núcleo por fanuces moleculares y alúmina activa.
- Aplicación: en instalaciones de A.C con refrigerantes HCFC y aceites minerales, también con refrigerantes HFC y aceite poliolester. • Presión máxima de trabajo 42 bar.

Capacidades Recomendadas (KW)			Superf. cm²	Volumen Desecante cm³	Conexiones		CÓDIGO Danfoss	MODELO	CÓDIGO	Precio EUROS
R-134a	R-404A R-507A	R-407C R-410A			Roscar SAE M	Soldar ODF				
3,90	2,80	4,30	73	80		-	023Z1412	**DMB-082**	340.300.0106	**63,20**
						1/4	023Z1473	**DMB-082S**	340.300.0107	
7,40	5,30	8,20				-	023Z1411	**DMB-083**	340.300.0108	
						3/8	023Z1472	**DMB-083S**	340.300.0109	
8,30	6,00	9,20				-	023Z1410	**DMB-084**	340.300.0110	
						1/2	023Z1471	**DMB-084S**	340.300.0111	
18,00	13,00	20,00	100	145		-	023Z1415	**DMB-163**	340.300.0113	**78,30**
						3/8	023Z1476	**DMB-163S**	340.300.0114	
28,00	20,00	32,00				-	023Z1414	**DMB-164**	340.300.0115	
						1/2	023Z1475	**DMB-164S**	340.300.0116	
37,00	29,00	40,00				-	023Z1413	**DMB-165**	340.300.0117	
						5/8	023Z1474	**DMB-165S**	340.300.0118	
19,00	15,00	21,00	250	365		-	023Z1419	**DMB-303**	340.300.0119	**90,50**
28,00	20,00	31,00				-	023Z1418	**DMB-304**	340.300.0120	
						1/2	023Z1479	**DMB-304S**	340.300.0121	
38,00	28,00	42,00				-	023Z1417	**DMB-305**	340.300.0122	
						5/8	023Z1478	**DMB-305S**	340.300.0123	
43,00	32,00	47,00				7/8	023Z1477	**DMB-307S**	340.300.0124	

- Filtros secadores de doble flujo. Se utilizan en líneas de líquido en bombas de calor. • Válvulas de retención incorporadas, para asegurar siempre el paso del líquido a través del núcleo del filtro desde el exterior hacia el centro.
- Se retienen todas las partículas de suciedad. • Rango de Temperatura: -44ºC a +70ºC.
- Máxima presión de trabajo: 46 bar.
- Valores según la norma ARI 710-86 para te= -15ºC, tc=30ºC y Ap= 0,07 bar
- Conexiones abocardar DMB o soldar de acero tratadas con cobre DMB_S

Filtros de Cartuchos Desmontables Serie DCR/DCR_S

Filtros Especiales Antiácidos

Capacidades Recomendadas (KW)			Nucleo sólido		Conexiones		CÓDIGO Danfoss	MODELO	CÓDIGO	Precio EUROS
R-134a	R-404A R-507A	R-407C R-410A	Nº de Núcleos	Tipo	Acero	Cobre				
79,00	57,00	88,00	1	48 D/...	1/2"	5/8"	023U7050	**DCR-0485**	360.300.0001	**239,00**
					-	5/8"	023U7250	**DCR-0485S**	360.300.0002	**203,10**
139,00	99,00	153,00			3/4"	7/8"	023U7051	**DCR-0487**	360.300.0003	**239,00**
					-	7/8"	023U7251	**DCR-0487S**	360.300.0004	**203,10**
186,00	133,00	206,00			1"	1 1/8"	023U7053	**DCR-0489**	360.300.0005	**239,00**
					-	1 1/8"	023U7253	**DCR-0489S**	360.300.0006	**203,10**
227,00	162,00	259,00			-	1 3/8"	023U7254	**DCR-04811S**	360.300.0007	**203,10**
					1 1/2"	1 5/8"	023U7055	**DCR-04813**	360.300.0008	**239,00**
					-	1 5/8"	023U7255	**DCR-04813S**	360.300.0009	**203,10**
					2"	2 1/8"	023U7057	**DCR-048117**	360.300.0010	**239,00**
					-	2 1/8"	023U7257	**DCR-04817S**	360.300.0011	**218,40**
16,80	21,80	27,30			-	2 5/8"	023U7276	**DCR-04821S (*)**	360.300.0012	
140,00	100,00	155,00	2		-	7/8"	023U7258	**DCR-0967S**	360.300.0013	**231,00**
217,00	155,00	240,00			-	1 1/8"	023U7260	**DCR-0969S**	360.300.0014	
295,00	211,00	326,00			-	1 3/8"	023U7261	**DCR-09611S**	360.300.0015	
358,00	256,00	396,00			-	1 5/8"	023U7262	**DCR-09613S**	360.300.0016	
					-	2 1/8"	023U7264	**DCR-09617S**	360.300.0001	**239,00**
356,00	255,00	394,00	3		-	1 3/8"	023U7267	**DCR-14411S**	360.300.0017	**308,60**
460,00	329,00	509,00	4		-	1 5/8"	023U7272	**DCR-19213S**	360.300.0018	**363,60**
					-	2 1/8"	023U7274	**DCR-19217S**	360.300.0019	

- El filtro DCR se suministra con núcleos intercambiables para utilizar en líneas de líquido y aspiración en instalaciones con refrigerantes fluorados.
- Rango de temperatura: -40ºC a +70ºC. / • Presión de trabajo permitida:
- Deshidratador: DCR 048-144: 46 bar. / DCR 192: 40 bar.
- Aspiración (Partículas): DCR 048/096: 46 bar.
  DCR 044: 35 bar.
  DCR 192: 28 bar.
- (*) Válido únicamente para bloques DA.

Bloques/Cartuchos Filtrantes Líquido para DCR

Aplicación	CÓDIGO Danfoss	MODELO	CÓDIGO	Precio EUROS
Núcleo de filtro	023U1392	**48-DU/DM**	360.300.0020	**61,30**
Secado de humedad y ácidos	023U4381	**48-DN/DC**	360.300.0021	**60,80**
Absorción de ácidos por quema de motor	023U5381	**48-DA**	360.300.0022	**72,40**
Filtro mecánico para retención de impurezas	023U1921	**48-F**	360.300.0023	**68,10**

Filtros Especiales
Serie DAS/DAS_S/DMT

Filtros Especiales Antiácidos

Capacidades Recomendadas (KW)			Capacidad absorción gramos	Conexiones		CÓDIGO Danfoss	MODELO	CÓDIGO	Precio EUROS
R-134a	R-404A R-507A	R-407C R-410A		Roscar SAE M	Soldar ODF				
3,50	4,50	6,00	3,8	3/8	-	023Z1001	**DAS-083**	360.300.0024	**55,30**
				-	3/8	023Z1003	**DAS-083S**	360.300.0025	
5,50	8,00	10,00		1/2	-	023Z1002	**DAS-084**	360.300.0026	
				-	1/2	023Z1004	**DAS-084S**	360.300.0027	
9,00	12,50	14,50		-	5/8	023Z1005	**DAS-085S**	360.300.0028	
11,50	16,50	19,00		-	3/4	023Z1006	**DAS-086S**	360.300.0029	**53,20**
6,00	8,50	10,50	8,6	1/2	-	023Z1007	**DAS-164**	360.300.0030	**69,30**
9,50	13,00	15,00		-	1/2	023Z1009	**DAS-164S**	360.300.0031	
				5/8	-	023Z1008	**DAS-165**	360.300.0032	
12,00	17,00	20,00		-	5/8	023Z1010	**DAS-165S**	360.300.0033	
				-	3/4	023Z1011	**DAS-166S**	360.300.0034	
13,50	19,00	22,00	18,2	-	7/8	023Z1012	**DAS-167S**	360.300.0035	
11,00	15,00	18,00		-	5/8	023Z1013	**DAS-305S**	360.300.0036	**119,00**
14,00	19,00	22,00		-	3/4	023Z1014	**DAS-306S**	360.300.0037	
16,00	22,00	26,00		-	7/8	023Z1015	**DAS-307S**	360.300.0038	
20,00	27,00	31,00		-	1-1/8	023Z1016	**DAS-309S**	360.300.0039	
18,00	25,00	30,00	24,3	-	7/8	023Z1017	**DAS-417S**	360.300.0040	**154,10**
22,00	30,00	35,00		-	1-1/8	023Z1018	**DAS-419S**	360.300.0041	
12,00	17,50	20,00		-	7/8	023Z1019	**DAS-607S**	360.300.0042	**196,00**
			36,5	-	1-1/8	023Z1020	**DAS-609S**	360.300.0043	

- Se utiliza en línea de aspiración para limpieza de sistemas de refrigeración o aire acondicionado.
- Equipado con 2 válvulas de obús que permite medir la caída de presión en el filtro.
- Tª evaporación +4ºC, pérdida de carga 0,21 bar
- Capacidad de absorción de ácido oleico de 0,05 TAN (Total Acid Number)
- Si la Tª evaporación es diferente a +4ºC se la calcula la capacidad utilizando los factores de corrección para la temperatura de evaporación real.
- Para hallar la capacidad nominal. Qe/Fe= Qn
- Qe=Capacidad de evaporación real
- Qn=Capacidad nominal
- Fe=Factor de corrección
- Presión máxima de trabajo 46 bar.

Factor de Corrección Fe, Tª de Evaporación

ºC	4	1	-5	-10	-15	-20	-25	-30	-35	-40
Fe	1	0,9	0,75	0,6	0,5	0,4	0,35	0,25	0,2	0,15

Filtro deshidratador de núcleo sólido 100% molecular

Líneas de líquido

Conexiones ODS	Capacidad en líquido (kW)	Capacidad de secado (ppm W)	Ps máx (bar)	Código Danfoss	MODELO	CÓDIGO	Precio EUROS
1/4"	3,56	143	140	023Z8408	**DMT 082s**	340.300.0145	**97,00**
3/8"	10,61			023Z8409	**DMT 083s**	340.300.0139	**106,00**
1/2"	13,49			023Z8410	**DMT 084s**	340.300.0140	**108,00**
3/8"	10,99	232		023Z8411	**DMT 133s**	340.300.0141	**108,10**
1/2"	13,49			023Z8412	**DMT 134s**	340.300.0142	**108,00**

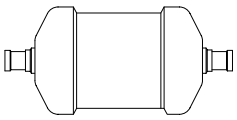

Filtros

Filtros secadores antiácidos

Capacidades Recomendadas kW			Volúmen Desecante cm3	Conexiones		MODELO	CÓDIGO	Precio EUROS
R-134a	R-404A R-507A	R-407C		Roscar	SAE/ODS			
3,6	2,5	3,6	49	1/4		**ADK-032**	360.302.0005	**16,90**
3,6	2,5	3,6			1/4	**ADK-032S**	360.302.0007	**20,50**
3,6	2,5	3,6	82	1/4		**ADK-052**	360.302.0009	**20,50**
3,6	2,5	3,6			1/4	**ADK-052S**	360.302.0011	**25,10**
9,6	7	9,5		3/8		**ADK-053**	360.302.0013	**25,10**
9,6	7	9,5			3/8	**ADK-053S**	360.302.0015	**25,10**
3,6	2,5	3,6	131	1/4		**ADK-082**	360.302.0017	**30,30**
3,6	2,5	3,6			1/4	**ADK-082S**	360.302.0018	**30,30**
12	9	12,4		3/8		**ADK-083**	360.302.0020	**30,30**
12	9	12,4			3/8	**ADK-083S**	360.302.0003	**30,30**
14,4	11	15,2		1/2		**ADK-084**	360.302.0023	**48,30**
14,4	11	15,2			1/2	**ADK-084S**	360.302.0024	**48,30**
3,6	2,5	3,6	262			**ADK-162**	360.302.0026	**48,30**
13,2	10	13,3		3/8		**ADK-163**	360.302.0029	**81,30**
13,2	10	13,3			3/8	**ADK-163S**	360.302.0030	**81,30**
24	17	24,7		1/2		**ADK-164**	360.302.0006	**16,90**
24	17	24,7			1/2	**ADK-164S**	360.302.0008	**20,50**
30	22	30,4		5/8		**ADK-165**	360.302.0010	**20,50**
30	22	30,4			5/8	**ADK-165S**	360.302.0012	**25,10**
13,2	10	13,3	492	3/8		**ADK-303**	360.302.0014	**25,10**
24	17	24,7		1/5		**ADK-304**	360.302.0016	**25,10**
24	17	24,7			1/2	**ADK-304S**	360.302.0019	**30,30**
42	30	41,8		5/8		**ADK-305**	360.302.0021	**30,30**
42	30	41,8			5/8	**ADK-305S**	360.302.0022	**30,30**
54	38	54,2		7/8	7/8	**ADK-307S**	360.302.0025	**48,30**
24	17	24,7	672	1/2		**ADK-414**	360.302.0027	**48,30**
42	30	41,8		5/8		**ADK-415**	360.302.0028	**48,30**
42	30	41,8			5/8	**ADK-415s**	360.302.0031	**81,30**
66	46	64,6		7/8	7/8	**ADK-417s**	360.302.0032	**81,30**
84	60	85,5	-	7/8	7/8	**ADK-757s**	360.302.0033	**108,50**
114	80	114	-	1-1/8	1-1/8	**ADK-759s**	360.302.0034	**108,50**

Filtros doble dirección circuito reversible

Volúmen Desecante	Conexión	MODELO	CÓDIGO	Precio EUROS
82	1/4"SAE	**BFK-052**	340.302.0002	**32,40**
	1/4"ODF	**BFK-052s**	340.302.0003	**32,40**
131	3/8"SAE	**BFK-083**	340.302.0004	**41,10**
	3/8"ODS	**BFK-083s**	340.302.0005	**41,10**
	1/2"SAE	**BFK-084**	340.302.0006	**41,10**
	1/2"ODS	**BFK-084s**	340.302.0007	**41,10**
40,2	3/8"SAE	**BFK-163**	340.302.0008	**49,40**
	3/8"ODS	**BFK-163s**	340.302.0009	**49,40**
	1/2"SAE	**BFK-164**	340.302.0010	**49,40**
	1/2"ODS	**BFK-164s**	340.302.0011	**49,40**
	5/8"SAE	**BFK-165**	340.302.0012	**49,40**
	5/8"ODS	**BFK-165s**	340.302.0013	**49,40**
50,1	5/8"ODF	**BFK-305s**	340.302.0014	**61,60**
	7/8"ODF	**BFK-307s**	340.302.0015	**61,60**
	1 1/8"ODF	**BFK-309s**	340.302.0016	**61,60**

Cargas Cartucho núcleo Sólido

Absorción		Filtrado	MODELO	CÓDIGO	Precio EUROS
De agua	De líquido				
Si	Si	Si	**H-48**	340.302.0001	**31,90**
Si	Si	Si	**S-48**	340.302.0035	**33,30**
Si	Si	Si	**W-48**	340.302.0036	**55,30**

Filtros secadores desmontable (carcasa)

Capacidades Recomendadas kW			Cargas	Conex. ODF	MODELO	CÓDIGO	Precio EUROS
R-134a	R-404A R-507A	R-407C					
42	30	43	1	5/8"	**ADKS-485**	340.302.0017	**182,70**
72	55	71		7/8"	**ADKS-487**	340.302.0018	**182,70**
78	60	76	H-48	1-1/8"	**ADKS-489**	340.302.0019	**182,70**
84	65	86	W 48	1-3/8"	**ADKS-4811**	340.302.0020	**182,70**
89	70	91		1-5/8"	**ADKS-4813**	340.302.0021	**182,70**
94	75	96	S 48	2-1/8"	**ADKS-4817**	340.302.0022	**182,70**
84	65	86	2	7/8"	**ADKS-967**	340.302.0023	**208,40**
132	95	133	H-48	1-1/8"	**ADKS-969**	340.302.0024	**208,40**
156	115	157	W 48	1-3/8"	**ADKS-9611**	340.302.0025	**208,40**
168	120	166	S 48	1-5/8"	**ADKS-9613**	340.302.0026	**208,40**
132	95	133	3	1-1/8"	**ADKS-1449**	340.302.0027	**247,50**
204	145	204	H-48	1-3/8"	**ADKS-14411**	340.302.0028	**247,50**
228	165	228	W 48	1-5/8"	**ADKS-14413**	340.302.0029	**247,50**
252	185	252	S 48	2-1/8"	**ADKS-14417**	340.302.0030	**247,50**
204	145	204	4	1-3/8"	**ADKS-19211**	340.302.0031	**305,10**
312	215	309	H-48	1-5/8"	**ADKS-19213**	340.302.0032	**305,10**
324	240	328	W 48 S48	2-1/8"	**ADKS-19217**	340.302.0033	**305,10**

Filtros Aspiración

Filtros Deshidratadorores Desmontables

Capacidades Recomendadas (KW)				Nº Bloques	Conex. ODF	MODELO	CÓDIGO	Precio EUROS
R-134a	R-404A R-507A	R-407C R-410A	R-410A					
83,00	90,00	59,00	90,00	1	5/8"	**4411/5A**	340.301.0027	**74,20**
146,00	158,00	103,00	159,00		7/8"	**4411/7A**	340.301.0028	**70,70**
200,00	216,00	141,00	217,00		1 1/8"	**4411/9A**	340.301.0029	**74,30**
233,00	252,00	164,00	253,00		1 3/8"	**4411/11A**	340.301.0030	**74,20**
250,00	270,00	176,00	271,00		1 5/8"	**4411/13A**	340.301.0031	**75,80**
146,00	158,00	103,00	159,00	2	7/8"	**4412/7A**	340.301.0032	**80,70**
226,00	244,00	159,00	245,00		1 1/8"	**4412/9A**	340.301.0033	**80,70**
306,00	331,00	215,00	332,00		1 3/8"	**4412/11A**	340.301.0034	**83,50**
327,00	354,00	230,00	355,00	3	1 3/8"	**4413/11A**	340.301.0035	**104,00**
361,00	391,00	254,00	393,00		1 5/8"	**4413/13A**	340.301.0036	**107,00**
426,00	460,00	300,00	462,00	4	1 5/8"	**4414/13A**	340.301.0037	**144,00**
					2 1/8"	**4414/17A**	340.301.0038	**117,00**

Bloques /Cartuchos Filtrante para Carcasas

Aplicación	MODELO	CÓDIGO	Precio EUROS
Secado humedad y ácidos	**4490/A**	340.301.0039	**9,15**
Filtro mecánico para retención de impurezas	**4495/C**	340.301.0040	**19,80**
Secado humedad y antiácidos	**4490/AA**	340.301.0041	**12,00**
Secado Humedad	**4491/A**	340.301.0042	**26,00**
Secado humedad y antiácidos	**4491/AA**	340.301.0043	**33,00**

Filtros desmontables. Conexión Cobre

Capacidad	Conexiones	MODELO	CÓDIGO	Precio EUROS
1 cartucho Ø 87	7/8"	**4411/7C**	340.301.0044	**81,00**
1 cartucho Ø 87	1 1/8"	**4411/9C**	340.301.0045	**84,00**
1 cartucho Ø 87	1 3/8"	**4411/11C**	340.301.0046	**73,00**
1 cartucho Ø 87	1 5/8"	**4411/13C**	340.301.0047	**75,80**
1 cartucho Ø 87	2 1/8"	**4411/17C**	340.301.0048	**83,00**
1 cartucho Ø 87	2 5/8"	**4411/21C**	340.301.0049	**98,00**

Filtros Desmontables. Conexión Hierro

Capacidad	Conexiones	MODELO	CÓDIGO	Precio EUROS
1 cartucho Ø 87	7/8"	**4411/7CF**	340.301.0050	**105,00**
1 cartucho Ø 87	1 1/8"	**4411/9CF**	340.301.0051	**105,00**
1 cartucho Ø 87	1 3/8"	**4411/11CF**	340.301.0052	**105,00**
1 cartucho Ø 87	1 5/8"	**4411/13CF**	340.301.0053	**110,00**
1 cartucho Ø 87	2 1/8"	**4411/17CF**	340.301.0054	**107,00**
1 cartucho Ø 87	2 5/8"	**4411/21CF**	340.301.0055	**122,00**
1 cartucho Ø 113	2 5/8"	**4421/21C**	340.301.0056	**331,00**
1 cartucho Ø 113	3 1/8"	**4421/25C**	340.301.0057	**342,00**
1 cartucho Ø 113	4 1/8"	**4421/33C**	340.301.0058	**340,00**

Filtros Aspiración

Paso Águlo

Ø Nominal	MODELO	CÓDIGO	Precio EUROS
1 1/2"	**FAT-1 1/2**	340.350.0005	**271,00**
2"	**FAT-2**	340.350.0006	**356,00**
2 1/2"	**FAT-2 1/2**	340.350.0007	**453,00**
3"	**FAT-3**	340.350.0008	**595,00**
4"	**FAT-4**	340.350.0009	**741,00**
5"	**FAT-5**	340.350.0010	**1.128,00**
6"	**FAT-6**	340.350.0011	**1.394,00**

Paso Recto

Ø Nominal	MODELO	CÓDIGO	Precio EUROS
1 1/2"	**FAD-1 1/2**	340.350.0012	**285,00**
2"	**FAD-2**	340.350.0013	**337,00**
2 1/2"	**FAD-2 1/2**	340.350.0014	**458,00**
3"	**FAD-3**	340.350.0015	**555,00**
4"	**FAD-4**	340.350.0016	**710,00**
5"	**FAD-5**	340.350.0017	**1.260,00**
6"	**FAD-6**	340.350.0018	**1.581,00**

Filtros Especiales Antiácidos

Ref.	% Área útil	Mesh
20	50,6	20
25	45,5	
35	41,2	30
50	42	40
60	36,4	
80	38	60
100	38	80
160	42	100

El tamiz filtro standard está formado por un cilindro de tela metálica de 9 hilos de 0,4 mm. de diámetro por cm2 equivalente a 20 Mesh aprox.

Visores
Serie SGI/SGP

Visores de líquido y humedad

Conexiones SAE	Conexiones ODS	CÓDIGO Danfoss	MODELO (*)	CÓDIGO	Precio EUROS
1/4" M		014L0161	SGP-6	341.300.0021	31,40
1/4" H-M		014L0171		341.300.0022	
	1/4"	014L0181		341.300.0023	
3/8" M		014L0162	SGP-10	341.300.0024	34,10
3/8" H-M		014L0172		341.300.0025	
	3/8"	014L0182		341.300.0010	
1/2" M		014L0163	SGP-12	341.300.0027	37,40
1/2" H-M		014L0173		341.300.0028	
	1/2"	014L0183		341.300.0029	
5/8" M		014L0165	SGP-16	341.300.0030	50,30
	5/8"	014L0184		341.300.0031	51,20
3/4" M		014L0166	SGP-19	341.300.0032	66,20
3/4" M-H		014L0175		341.300.0033	
	3/4"	014L0185		341.300.0034	
	7/8"	014L0186	SGP-22	341.300.0035	81,10

- Los visores SGI y SGP se utilizan para indicar el estado de refrigerante en la tubería del líquido de la instalación, el contenido de humedad del refrigerante y la circulación en la tubería de retorno desde el separador de aceite.
- Los visores SGI y SGP tienen un indicador que cambia de color para indicar el contenido de humedad en el refrigerante en sistemas con HFC o HCFC.
- Color VERDE: Seco (contenido de humedad bajo).
- Color AMARILLO: Húmedo (contenido de humedad alto). Se debe cambiar el filtro.
- Temperatura ambiente: -50ºC hasta +80ºC
- Máxima presión de trabajo en SGI = 35 bar.
- Máxima presión de trabajo en SGP = 52 bar.
- SAE: Entrada de acceso con rosca flare.
- ODS: Conexiones de diámetro de tubos de cobre.

Visores de líquido y humedad

Conexión SAE	MODELO	CÓDIGO	Precio EUROS
1/4"	**AMI-1 MM2**	341.302.0001	**33,00**
3/8"	**AMI-1 MM3**	341.302.0002	**37,10**
1/2"	**AMI-1 MM4**	341.302.0003	**43,40**
5/8"	**AMI-1 MM5**	341.302.0004	**50,40**

Conexión ODF	MODELO	CÓDIGO	Precio EUROS
1/4"	**AMI-1 TT2**	341.302.0005	**35,90**
3/8"	**AMI-1 TT3**	341.302.0006	**41,30**
1/2"	**AMI-1 TT4**	341.302.0007	**45,30**
5/8"	**AMI-1 TT5**	341.302.0008	**52,00**
7/8"	**AMI-1 TT7**	341.302.0009	**69,90**
1-1/8"	**AMI-1 TT9**	341.302.0010	**85,50**

AMI

Visores

Castel

Visores Indicadores de Humedad

SAE M	SAE M/H	ODS	MODELO Nuevo	CÓDIGO	Precio EUROS
1/4"	-	-	**3910/22**	341.301.0001	**10,30**
-	1/4"	-	**3950/22**	341.301.0002	**11,60**
-	-	1/4"	**3940/2**	341.301.0003	**14,60**
3/8"	-	-	**3910/33**	341.301.0004	**10,40**
-	3/8"	-	**3950/33**	341.301.0005	**13,30**
-	-	3/8"	**3940/3**	341.301.0006	**15,30**
1/2"	-	-	**3910/44**	341.301.0007	**12,00**
-	1/2"	-	**3950/44**	341.301.0008	**12,60**
-	-	1/2"	**3940/4**	341.301.0009	**16,50**

SAE M	SAE M/H	ODS	MODELO Nuevo	CÓDIGO	Precio EUROS
5/8"	-	-	**3910/55**	341.301.0010	**12,60**
-	5/8"	-	**3950/55**	341.301.0011	**17,70**
-	-	5/8"	**3940/5**	341.301.0012	**17,70**
3/4"	-	-	**3910/66**	341.301.0013	**18,90**
-	3/4"	-	**3950/66**	341.301.0014	**34,00**
-	-	3/4"	**3940/6**	341.301.0015	**21,90**
-	-	7/8"	**3940/7**	341.301.0016	**24,40**
-	-	1 1/8"	**3940/9**	341.301.0017	**37,40**
-	-	*	**3780/5**	341.301.0018	**13,60**

(*)Cuerpo de Visor para soldar a tubería de cobre de Ø 5/8".
• El color del indicador depende del contenido de humedad del refrigerante VERDE: Seco (contenido de humedad bajo). AMARILLO: Húmedo (contenido de humedad alto). Se debe cambiar el filtro secador.

Visores Indicadores de Humedad Para CO2 / R744 con Conexiones ODS Reforzadas (K65)

Conexión ODS	Presión máxima	MODELO	CÓDIGO	Precio EUROS
1/4"	120	**3747E/2**	341.301.0024	**34,10**
3/8"		**3747E/3**	341.301.0025	**34,10**
1/2"		**3747E/4**	341.301.0026	**35,40**
5/8"		**3747E/5**	341.301.0027	**39,10**
3/4"		**3747E/6**	341.301.0028	**52,30**
7/8"		**3747E/7**	341.301.0029	**74,90**
1.1/8"		**3747E/9**	341.301.0030	**116,90**
1.3/8"		**3777E/11**	341.301.0031	**120,70**

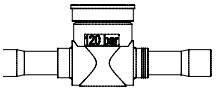

Visor para Recipiente de Líquido (soldar directo a tubo)

Conexión a tubo	MODELO	CÓDIGO	Precio EUROS
1 1/8"	**3780/9**	341.301.0038	**14,50**
1 3/8"	**3780/11**	341.301.0019	**13,00**

HENRY TECHNOLOGIES

Visores para Recipiente de Líquido

Dimensiones (mm.)			Conex. Roscar MPT	MODELO	CÓDIGO	Precio EUROS
A	B	C Ø				
24	23	14,2	1/2"	**SG-1204**	341.304.0001	**30,00**
28,5	27	19,1	3/4"	**SG-1206**	341.304.0002	**25,80**
35	33,5	24	1"	**SG-1208**	341.304.0003	**36,50**
44,5	31,8	30	1 1/4"	**SG-1210**	341.304.0004	**51,60**
51	36	33,3	1 1/2"	**SG-1212**	341.304.0005	**60,00**
63,5	32,5	41,4	2"	**SG-1216**	341.304.0006	**91,40**

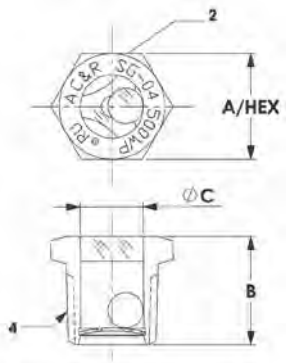

TECNAC

Visores para Recipiente de Líquido

Referencia	MODELO	CÓDIGO	Precio EUROS
A-0050006	**Visor 1/2" NPT**	341.308.0001	**45,00**
A-0050007	**Visor 1" NPT**	341.308.0002	**50,00**

Recipientes de Líquido
Serie BV/BAV/TRV

TECNAC

Recipientes de Líquido Verticales sin Visores

Vol. Litros	Pot. Frigorífica R-404 (W)		Dimensiones		Válvulas Rotalock Conexiones a soldar		Racor NPT VSG	MODELO	CÓDIGO	Precio EUROS
	-5ºC	-25ºC	D (mm)	L (mm)	Entrada	Salida				
1,2	600	300	80	248	1/4"	1/4"	-	**DVR-150-M**	342.308.0001	**45,00**
2	700	400	110	270	3/8"	3/8"		**DVR-200-M**	342.308.0002	**50,00**
3	1.100	700	110	382	1/2"	1/2"	1/4"	**DVR-300-M**	342.308.0003	**64,00**
5	1.900	1.100	150	340	1/2"	1/2"		**DVR-500-M**	342.308.0004	**87,00**
7	3.300	1.900	150	475	1/2"	1/2"		**DVR-700-M**	342.308.0005	**99,00**
11	4.800	3.300	180	467	5/8"	1/2"		**DVR-1100-M**	342.308.0006	**133,00**
14	8.500	4.800	180	632	7/8"	7/8"		**DVR-1500-M**	342.308.0007	**150,00**
18	10.000	6.000	300	435	7/8"	7/8"	3/8"	**BAV-18M**	342.308.0008	**429,00**

Notas:
- Fabricaciones en chapa de acero AP04 NE UNE 36086.
- Código de diseño AD-Merkblatter.
- Marcado CE.
- Condiciones de funcionamiento: Presión de servicio 3MPa / Rango de temperatura -10ºC a +60ºC.
- Válvulas rotalock: válvulas tipo soldar de acero con revestimiento anticorrosión. Tapón de sellado de plástico de gran capacidad para evitar pérdidas de refrigerante.
- NPT: rosca de tubería diámetro interno nominal.
- Con toma para válvula de seguridad.

Recipientes de Líquido Verticales con Visores

Vol. Litros	Pot. Frigorífica R-404 (W)		Dimensiones		Válvulas Rotalock Conexiones a soldar		Nº Visores	Válvula Seguridad	Válvula de Servicio	MODELO	CÓDIGO	Precio EUROS
	-5ºC	-25ºC	D (mm)	L (mm)	Entrada	Salida						
30	19.000	11.000	273	642	1 1/8"	7/8"	3	3/8"	1/4"	**TRV- 30**	342.308.0009	**706,00**
45	30.370	18.000		925	1 1/8"	1 1/8"	3			**TRV- 45**	342.308.0010	**755,00**
60	42.000	24.000	323	885	1 3/8"	1 1/8"	3			**TRV- 60**	342.308.0011	**926,00**
90	70.000	40.000		1.200	1 5/8"	1 3/8"	3	1/2"		**TRV- 90**	342.308.0012	**1.197,00**
120	100.000	60.000		1.680	2 1/8"	1 5/8"	5	2 x 1/2"		**TRV- 120**	342.308.0013	**1.767,00**
150	120.000	70.000	406	1.356	2 1/8"	1 5/8"	5			**TRV- 150**	342.308.0014	**2.052,00**
180	220.000	120.000		1.606	2 1/8"	1 5/8"	5			**TRV- 180**	342.308.0015	**2.351,00**
250	210.000	120.000	406	1.766	2 1/2"	2 1/8"	5			**TRV- 250**	342.308.0016	**3.405,00**
350	290.000	174.000	610	1.442	3"	2 1/2"	5			**TRV- 350**	342.308.0017	**5.128,30**
500	420.000	250.000		1.780	3"	2 1/2"	5			**TRV- 500**	342.308.0018	**5.385,00**
750	630.000	375.000		2.738	4"	3"	5			**TRV- 750**	342.308.0019	**9.932,00**
1.000	850.000	500.000	813	2.040	5"	4"	5			**TRV- 1000**	342.308.0020	**10.905,00**
1.500	1.300.000	760.000		3.040	5"	4"	5			**TRV- 1500**	342.308.0021	**16.339,00**

Notas:
- Fabricados con tubo de acero DIN 2458/1626 CALIDAD St.37-2 DIN 17100.
- Código de diseño AD-Merkblatter
- Marcado CE
- Condiciones de funcionamiento: Presión de servicio 32 bar / Rango de temperatura -20ºC a +100ºC.
- Válvulas rotalock: válvulas tipo soldar de acero con revestimiento anticorrosión. Tapón de sellado de plástico de gran capacidad para evitar pérdidas de refrigerante.
- NPT: rosca de tubería diámetro interno nominal.
- VSG: Válvula de seguridad

1. Válvula de seguridad.
2. Válvula de servicio 1/4"
3. Válvula de entrada Rotalock.
4. Visores nivel de líquido.
5. Conexión 1/4" NPT para columna de nivel.
6. Conexión detector de nivel 1/2" NPT.
7. Válvula salida Rotalock.

Recipientes de Líquido Serie TRH

TECNAC

Recipiente de Líquido Horizontales sin Soporte

Vol. Litros	Pot. Frigorífica R-404 (W)		Dimensiones			Válvulas Rotalock Conexiones a soldar		Válvula de Seguridad	MODELO	CÓDIGO	Precio EUROS
	-5ºC	-25ºC	D (mm)	L (mm)	H (mm)	Entrada	Salida				
20	12.000	8.000	219	583	268	7/8"	7/8"	3/8"	**TRH-20**	342.308.0022	**522,00**
30	19.000	11.000		866	289	1 1/8"	7/8"		**TRH-30**	342.308.0023	**643,00**
45	30.370	18.000		1.310	289	1 1/8"	1 1/8"		**TRH-45**	342.308.0024	**782,00**
60	42.000	24.000	273	1.142	289	1 3/8"	1 1/8"		**TRH-60**	342.308.0025	**850,00**
90	70.000	40.000		1.635	348	1 5/8"	1 3/8"	1/2"	**TRH-90**	342.308.0026	**1.150,00**
120	100.000	60.000		2.140	362	2 1/8"	1 5/8"		**TRH-120**	342.308.0027	**1.696,00**
150	120.000	70.000	406,4	2.100	354	2 1/8"	1 5/8"		**TRH-150**	342.308.0028	**2.016,00**
180	220.000	120.000		2.900	580	2 1/8"	1 5/8"		**TRH-180**	342.308.0029	**2.294,90**
250	210.000	120.000		2.170	546	2 1/2"	2 1/8"		**TRH-250**	342.308.0030	**2.850,00**
350	290.000	174.000		2.980	561	3"	2 1/2"	2x1/2"	**TRH-350**	342.308.0031	**4.708,00**
500	420.000	250.000	610	1.764	822	3"	2 1/2"		**TRH-500**	342.308.0032	**6.296,00**
750	630.000	375.000		2.714	840	4"	3"		**TRH-750**	342.308.0033	**9.721,00**
1.000	850.000	500.000	813	2.000	1.064	5"			**TRH-1000**	342.308.0034	**10.852,00**
1.250	1.060.000	630.000		2.500	1.064	5"	4"		**TRH-1250**	342.308.0035	**Consultar**
1.500	1.300.000	760.000		3.000	1.064	5"	4"		**TRH-1500**	342.308.0036	**14.972,00**

Notas: con válvulas de seguridad.

Recipiente de Líquido Horizontales con Soporte

Vol. Litros	Pot. Frigorífica R-404 (W)		Dimensiones			Válvulas Rotalock Conexiones a soldar		Válvula de Seguridad	MODELO	CÓDIGO	Precio EUROS
	-5ºC	-25ºC	D (mm)	L (mm)	H (mm)	Entrada	Salida				
15	-	-	159	874	-	7/8"	5/8"	1/2"	**TRH-15C**	342.308.0037	**546,00**
20	12.000	8.000	193	800	268	7/8	7/8	3/8"	**TRH-20C**	342.308.0038	**616,00**
30	19.000	11.000	219	900	359	1 1/8"	7/8"	3/8"	**TRH-30C**	342.308.0039	**743,00**
45	30.370	18.000		1.350	359	1 1/8"	1 1/8"	3/8"	**TRH-45C**	342.308.0040	**949,00**
60	42.000	24.000		1.200	411	1 3/8"	1 1/8"	3/8"	**TRH-60C**	342.308.0041	**1.012,00**
90	70.000	40.000	273	1.780	433	1 5/8"	1 3/8"	1/2"	**TRH-90C**	342.308.0042	**1.318,00**
120	100.000	60.000		2.330	424	2 1/8"	1 5/8"	1/2"	**TRH-120C**	342.308.0043	**2.325,00**

Notas:
- Fabricados con tubo de acero DIN 2458/1626 CALIDAD St.37-2 DIN 17100.
- Código de diseño AD-Merkblatter.
- Marcado CE. / • Todos los modelos llevan un visor al 25%.
- Condiciones de funcionamiento: rango de temperatura -20ºC a +100ºC
  Presión de Servicio 3MPa.

HENRY TECHNOLOGIES

Interruptor de Ninel Líquido

Conex.	Contacto Señal	Alimentación/ Intensidad Relé	Temp. Trabajo	MODELO	CÓDIGO	Precio EUROS
1/2" NPT	Normal abierto	240 V. CA 0,25 Amp	-40/+93 ºC	**S-9420A**	341.304.0007	**225,20**
	Normal abierto	24 V. CC 0,5 Amp.	-40/+99 ºC	**S-9424A**	341.304.0008	
	Normal cerrado	240 V. CA 0,25 Amp	-40/+93 ºC	**S-9420**	341.304.0009	
	Normal cerrado	24 V. CC 0,5 Amp.	-40/+99 ºC	**S-9424**	341.304.0010	

- Montaje: Conexión horizontal Ø 1/2" NPT.
- 82,7 bar. Construido con normas UL#873 estándar.
- Sensor prisma de cristal en contacto con el fluido.
- Diseñado para trabajar sin pérdida de refrigerante.
- Es adecuado para líquido refrigerante, aceite, agua o cualquier fluido no corrosivo.
  Interruptor de estado sólido con sensor de líquido y relé.

Esquemas de Conexionado

MODELO	Contacto Señal	Cables Alimentación	Cable Señal Entrada/Salida
S-9420A	N A	Negro/ Blanco rayado	Blanco rayado/Rojo
S-9424A	N A		Blanco rayado/Naranja
S-9420	N C		Blanco/Rojo
S-9424	N C		Blanco/Naranja

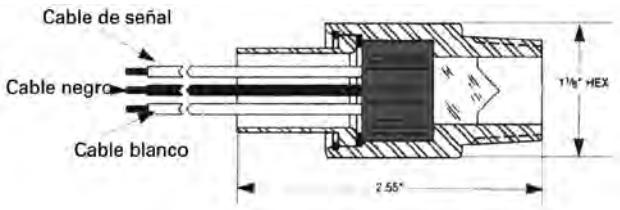

Sistema de Aceite

Separadores de Aceite

Dimesiones (mm)		Capacidad Nominal kW		Conex. ODS	Volumen Litros	Tipo	MODELO	CÓDIGO	Precio EUROS
Ø	Alto	R-134a	R-404A/-507						
102	249	4,9	7,3	1/2"	1,8	Hermético	**OSH-404**	351.302.0001	**173,90**
102	297	13,1	19,4	5/8"	2,1		**OSH-405**	351.302.0002	**182,20**
102	345	19,7	29	7/8"	2,5		**OSH-407**	351.302.0003	**203,70**
102	369	26,2	38,7	1-1/8"	2,7		**OSH-409**	351.302.0004	**212,30**
102	449	32,8	48,4	1-3/8"	3,3		**OSH-411**	351.302.0005	**227,70**
102	449	45,9	67,8	1-5/8"	3,3		**OSH-413**	351.302.0006	**240,50**
153	356	36,1	53,3	1-3/8"	5,6		**OSH-611**	351.302.0007	**354,70**
153	432	45,9	67,8	1-5/8"	6,8		**OSH-613**	351.302.0008	**358,80**
153	432	73,8	108,9	2-1/8"	6,8		**OSH-617**	351.302.0009	**438,40**
102	238	4,9	7,3	1/2"	1,6	Desmontable	**OST-404**	351.302.0010	**244,30**
102	339	13,1	19,4	5/8"	2,4		**OST-405**	351.302.0011	**254,40**
102	416	19,7	29	7/8"	3,0		**OST-407**	351.302.0012	**275,90**
102	492	26,2	38,7	1-1/8"	3,5		**OST-409**	351.302.0013	**299,20**
102	492	32,8	48,4	1-3/8"	3,5		**OST-411**	351.302.0014	**313,50**
102	492	45,9	67,4	1-5/8"	3,5		**OST-413**	351.302.0015	**338,20**
153	511	45,9	67,4	1-5/8"	7,3		**OSB-613**	351.302.0016	**562,40**
153	516	73,8	108,9	2-1/8"	7,3		**OSB-617**	351.302.0017	**600,90**

Temperatura de aspiración +4ºC.

Temperatura de condensación +38ºC.

Presión máxima de trabajo 31 bar.

Separadores de Líquido

Dimesiones (mm)		Capacidad Nominal kW				Conexión	Volumen Litros	MODELO	CÓDIGO	Precio EUROS
Ø	Alto	R-134a		R-404A/-507						
		máx.	min.	máx.	min.					
77	191	4,2	0,6	4,6	0,7	1/2"	0,73	**A08-304**	351.302.0018	**51,00**
77	350	6	0,9	7	1,1	5/8"	1,4	**A14-305**	351.302.0019	**67,30**
77	350	8,1	1,2	9,1	1,4	3/4"	1,4	**A14-306**	351.302.0020	**70,80**
102	143	4,2	0,6	4,6	0,7	5/8"	0,93	**A06-405**	351.302.0021	**78,90**
102	254	6	0,9	7	1,1	5/8"	1,75	**A10-405**	351.302.0022	**102,00**
102	254	8,1	1,2	9,1	1,4	3/4"	1,75	**A10-406**	351.302.0023	**106,60**
127	216	8,1	1,2	9,1	1,4	3/4"	2,33	**A09-506**	351.302.0024	**95,00**
127	340	14	2,1	16,1	2,4	7/8"	3,8	**A13-507**	351.302.0025	**113,40**
127	430	25,3	3,8	26,7	4	1-1/8"	4,87	**A17-509**	351.302.0026	**123,50**
127	430	37,6	5,6	42,8	6,4	1-3/8"	4,87	**A17-511**	351.302.0027	**144,50**
153	320	14	2,1	16,1	2,4	7/8"	4,98	**A13-607**	351.302.0028	**163,40**
153	320	25,3	3,8	26,7	4	1-1/8"	4,98	**A13-609**	351.302.0029	**166,30**
153	350	37,6	5,6	42,8	6,4	1-3/8"	5,48	**A14-611**	351.302.0030	**169,20**
153	514	59,7	9	63,9	9,6	1-5/8"	8,21	**A20-613**	351.302.0031	**213,90**
153	635	59,7	9	63,9	9,6	1-5/8"	10,23	**A25-613**	351.302.0032	**281,80**

Presión máxima de trabajo 20,7 bar

Capacidades calculadas +4ºC y mínima -12ºC

Temperatura mínima de gas de aspiración -12ºC, si es más baja usar calentador auxiliar.

Sistema de Aceite

HENRY TECHNOLOGIES

Separadores de Aceite Helicoidales "ALTA EFICACIA

Capacidades Recomendadas						Máx. Volumen de Descarga m³/h	Conex. ODF	Tipo	MODELO	CÓDIGO	Precio EUROS
R-134a		R-22		R-404A/R-507							
-40ºC	+5ºC	-40ºC	+5ºC	-40ºC	+5ºC						
3,50	5,30	5,30	7,00	5,30	7,00	2,6	1/2"	Hermético	**S-5182CE**	351.304.0001	**268,70**
									SH-5182CE	351.304.0002	**413,00**
10,60	14,10	15,80	19,40	14,10	19,40	6,8	5/8"		**S-5185CE**	351.304.0003	**296,10**
									SH-5185CE	351.304.0004	**453,40**
15,80	19,30	24,60	28,20	23,00	30,00	10,2	7/8"		**S-5187CE**	351.304.0005	**342,00**
									SH-5187CE	351.304.0006	**528,30**
21,10	26,40	31,70	37,00	29,80	38,70	13,6	1 1/8"		**S-5188CE**	351.304.0007	**356,20**
									SH-5188CE	351.304.0008	**552,20**
28,10	35,20	44,80	49,30	42,20	52,80	18,7	1 3/8"		**S-5190CE**	351.304.0009	**480,70**
									SH-5190CE	351.304.0010	**740,80**
38,70	45,70	56,30	64,40	52,80	66,90	23,8	1 5/8"		**S-5192CE**	351.304.0011	**516,10**
15,80	19,30	24,70	28,20	23,00	30,00	10,2	7/8"	Desmontable	**S-5287CE**	351.304.0012	**844,00**
21,10	26,40	31,70	37,00	29,80	38,70	13,6	1 1/8"		**S-5288CE**	351.304.0013	**896,40**
28,10	35,20	44,80	49,30	42,20	52,80	18,7	1 3/8"		**SN-5290CE**	351.304.0014	**783,80**
38,70	45,70	56,30	63,40	52,80	66,90	23,8	1 5/8"		**SN-5292CE**	351.304.0015	**805,90**
63,40	73,80	88,00	106,00	84,40	109,00	37,4	2 1/8"		**SN-5294CE**	351.304.0016	**831,50**
							1 5/8"		**S-5411CE**	351.304.0017	**1.354,60**
77,40	95,00	123,00	137,00	109,00	144,00	49,3	2 1/8"		**S-5412CE**	351.304.0018	**1.459,70**
162,00	197,00	250,00	281,00	225,00	292,00	102,0	2 5/8"		**S-5413CE**	351.304.0019	**1.710,60**
253,00	310,00	394,00	447,00	352,00	461,00	159,8	3 1/8"		**S-5414CE**	351.304.0020	**2.096,70**

- Modelos S: Presión 0 a 31 bar, Tª -10ºC a 130ºC.
- Modelos SH: Presión 0 a 40 bar, Tª -10ºC a 110ºC.

Esquemas de Conexionado

MODELO	Dimensiones en mm.				Cantidad de Precarga	Figura
	Ø A	B	C	D		
S-5182CE	102	333	69	64	0,4	2
SH-5182CE		352		81		
S-5185CE		384		66		
SH-5185CE		401		81		
S-5187CE		434	74	76		
SH-5187CE		453		94		
S-5188CE		483	75	78		
SH-5188CE		500		94		
S-5190CE	152	384	108	91	1,1	
SH-5190CE		570		135		
S-5192CE		428		98		
S-5287CE	102	563	74	76	0,7	3
S-5288CE		614	75	78		
SN-5290CE	152	508	108	91		
SN-5292CE		559		98		
SN-5294CE			114	105		
S-5411CE	219	641	148	164		4
S-5412CE				201		
S-5413CE	273	750	183			
S-5414CE	324	821	215	229		

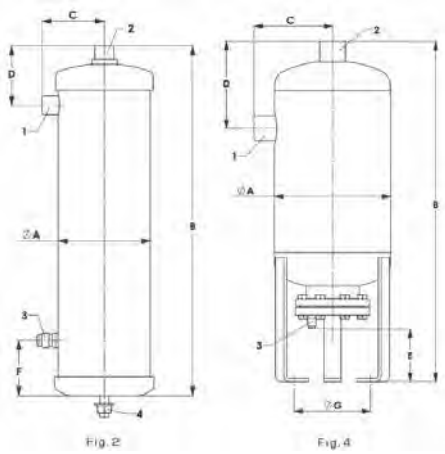

1 ENTRADA
2 SALIDA
3 RETORNO ACEITE 3/8" SAE M
4 TORNILLO M-10 PARA FIJACIÓN

- Tª condensación 38ºC
- Tª aspiración 18ºC
- Retorno aceite lleva conexión standard cónica 3/8"
- La conexión 10mm, ODS está disponible añadiendo un sufijo X
- El sufijo "M" implica conexiones métricas cuando sea posible.

Sistema de Aceite

Castel

Separador de Aceite-Conexiones Soldar

Dimesiones (mm)		Potencia Frigorífica (W) a la Temperatura de Evaporación				Conexiones ODS		MODELO	CÓDIGO	Precio EUROS
Ø	Alto	R-134a		R-404A		Int.	Ø			
		-20ºC	+5ºC	-40ºC	+5ºC					
123	280	5.300	6.100	6.400	8.800	1/2"	(5/8")	**5540/4**	351.301.0001	**108,00**
123	367	16.400	18.900	19.900	27.300	5/8"	(3/4")	**5540/5**	351.301.0002	**113,00**
123	367	18.600	21.300	22.500	30.800	7/8"	(1 1/8")	**5540/7**	351.301.0003	**118,00**
123	428	21.200	24.300	25.700	35.200	1 1/8"	(1 3/8")	**5540/9**	351.301.0004	**135,00**
123	428	23.900	27.400	28.900	39.600	1 3/8"	(1 5/8")	**5540/11**	351.301.0005	**148,00**
163,5	471	33.100	38.000	40.100	54.900	1 5/8"	–	**5540/13**	351.301.0006	**248,00**
163,5	481	38.000	48.800	51.500	70.600	2 1/8"	–	**5540/17**	351.301.0007	**363,00**

- Separador de aceite.
- Presión máxima de trabajo: 32 bar.
- Temperatura máxima del refrigerante: 130ºC.
- Los cuerpos son fabricados de tubos de acero.
- El fondo del separador incluye una cámara que recoge las impurezas metálicas mediante magneto o imán.
- Posición vertical

TECNAC

Separador de Aceite

Vol. Total (L)	Dimensiones (mm)				Conexión Drenaje Aceite	Entrada/Salida Aceite	MODELO	CÓDIGO	Precio EUROS
	D	A	B	C					
2	102	290	255	48	1/4"	1/2"	**SD1**	351.308.0001	**151,00**
2,7		385	350			5/8"	**SD2**	351.308.0002	**160,00**
3,5		493	455		3/8"	7/8"	**SD3**	351.308.0003	**170,00**
4		525	485			1 1/8"	**SD4**	351.308.0004	**179,00**
5	114	535	485	57		1 3/8"	**SD5**	351.308.0005	**263,00**
7,5	152	480	430	78,5		1 5/8"	**SD6**	351.308.0006	**383,00**
8,5		545	490			2 1/8"	**SD7**	351.308.0007	**430,00**

Separadores de Aceite Desmontables

Vol. Total (L)	Vol. Aceite (L)	Dimensiones (mm)			Entrada/ Salida Aceite	Capacidad (kW)				MODELO	CÓDIGO	Precio EUROS
		D	H	d		R-134a		R-404A/R-507				
						-40ºC	+5ºC	-40ºC	+5ºC			
7,5	5	159	641,5	100	1 5/8"	37	45	53	68	**SA-5**	351.308.0008	**701,00**
7,5	5	159	641,5	100	2 1/8"	60	73	85	109	**SA-5**	351.308.0009	**761,00**
11	8	219	488	114	1 5/8"	48	60	66	88	**SA-8**	351.308.0010	**960,20**
11	8	219	484	114	2 1/8"	73	88	98	128	**SA-8**	351.308.0011	**1.016,00**
20	13	273	562	114	2 5/8"	129	160	168	237	**SA-13**	351.308.0012	**1.054,00**
36	25	323	636	170	3 1/8"	182	222	252	330	**SA-25**	351.308.0013	**1.346,00**

Separador de Aceite Hermético

Vol. Total (L)	Dimensiones (mm)				Conexión Drenaje Aceite	Entrada/Salida Aceite	MODELO	CÓDIGO	Precio EUROS
	D	A	B	C					
2	102	290	255	52	1/4"	1/2"	**SH1**	351.308.0014	**127,00**
2,7		385	350			5/8"	**SH2**	351.308.0015	**137,00**
3,5		493	455		3/8"	7/8"	**SH3**	351.308.0016	**147,00**
4		525	485			1 1/8"	**SH4**	351.308.0017	**157,00**
5	114	535	485	60		1 3/8"	**SH5**	351.308.0018	**193,00**
7,5	152	480	430	80		1 5/8"	**SH6**	351.308.0019	**290,00**
8,5		545	490			2 1/8"	**SH7**	351.308.0020	**311,00**

Separadores de Aceite

TECNAC

Novedad

A diferencia de otros separadores de aceite, la eficacia de los separadores coalescentes Tecnac, no depende de la velocidad. Por consiguiente, el separador de aceite TECNAC continua funcionando (separando aceite) al 99% de eficacia cuando la carga disminuye. Todos los separadores se entregan con el filtro coalescente incorporado

Separadores de Aceite Coalescentes para CO_2 Subcrítico

45 bar -10/120ºC. 10 bar -20/100ºC

Potencia (kW) (Tªcond. -3,88ºC Supercalen. 5,6ºC Subenf. 0ºC)		Peso (Kg)	Volumen sep. Aceite (Va)	Volumen recipiente (Vr)	MODELO	CÓDIGO	Precio EUROS
+4,4ºC	-40ºC						
141	34	19	1,5	3	**SAC-1 –45 7/8"**	351.308.0050	**804,00**
258	62	21	1,6	4	**SAC-2 –45 1 1/8"**	351.308.0063	**1.022,00**
393	95,5	21	1,6	4	**SAC-3 –45 1 3/8"**	351.308.0064	**1.028,00**
673	163,7	50	3,5	13	**SAC-4 –45 1 5/8"**	351.308.0065	**1.875,00**
918	222	50	3,5	13	**SAC-5 –45 2 1/8"**	351.308.0066	**1.941,00**
1534,5	373,4	95	17,2	50	**SAC-6 –45 2 5/8"**	351.308.0067	**3.944,00**
2610	634,9	96	17,2	50	**SAC-7 –45 3 1/8"**	351.308.0068	**4.005,00**
2612	640	100	22,3	65	**SAC-8 – 45 3 1/8"**	351.308.0069	**4.005,00**

Separadores de Aceite Coalescentes con recipiente de Aceite para CO_2 Subcrítico

45 bar -10/120ºC. 10 bar -20/100ºC

Potencia (kW) (Tªcond. -3,88ºC Supercalen. 5,6ºC Subenf. 0ºC)		Peso (Kg)	Vol. (Va)	Vol. (Vr)	Vol. (Vt)	MODELO	CÓDIGO	Precio EUROS
+4,4ºC	-40ºC							
141	34	16,5	1,5	2,5	4	**SARC-1 –45 7/8"**	351.308.0070	**857,00**
258	62	18	2,3	2,7	5	**SARC-2 –45 1 1/8"**	351.308.0071	**1.127,00**
393	95,5	18	2,3	2,7	5	**SARC-3 –45 1 3/8"**	351.308.0072	**1.145,00**
673	163,7	47	8	8	16	**SARC-4 –45 1 5/8"**	351.308.0073	**1.962,00**
918	222	47	8	8	16	**SARC-5 –45 2 1/8"**	351.308.0074	**2.068,00**
1534,5	373,4	92	35	24	59	**SARC-6 –45 2 5/8"**	351.308.0075	**4.010,00**
2610	634,9	93	35	24	59	**SARC-7 –45 3 1/8"**	351.308.0076	**4.049,00**
2612	640	97	44	30	74	**SARC-8–45 3 1/8"**	351.308.0077	**5.288,00**

Va = Volumen separador de aceite; Vr= Volumen recipiente de aceite; Vt= Volumen Total

Separadores de Aceite

TECNAC

Novedad

Diseñados para sistemas CO2 transcríticos, obteniendo múltiples ventajas: una eficiencia de separación mayor del 98,5%, mejora de la eficiencia de la transferencia térmica (minimiza la cantidad de aceite en el evaporador), reducción de tiempos de funcionamiento del compresor, por lo que se obtienen mejores rendimientos que el resto de tecnologías de filtración y separación.

Separadores de Aceite Coalescentes para CO_2 Transcrítico

130 bar -10/80ºC. 90 bar -10/120ºC. 90 bar -40/80ºC

Potencia (kW) (Tªcond. -3,88ºC Supercalen. 5,6ºC Subenf. 0ºC)		Peso (Kg)	Vol. (Vt)	MODELO	CÓDIGO	Precio EUROS
+4,4ºC	-40ºC					
23.5	4.5	23	2,9	**SAC 0-130bar 3/4"**	351.308.0078	**2.362,00**
41.3	8	23	2,9	**SAC 1-130bar 7/8"**	351.308.0079	**2.387,00**
158	29.8	25	3,6	**SAC 2-130bar 1 1/8"**	351.308.0080	**2.458,00**
462.2	87.8	25	3,6	**SAC 3-130bar 1 3/8"**	351.308.0081	**2.480,00**
674.8	128	60	13,8	**SAC 4-130bar 1 5/8"**	351.308.0082	**3.058,00**
845.1	160.7	60	13,8	**SAC 5-130bar 2 1/8"**	351.308.0083	**3.112,00**

Va = Volumen separador de aceite; Vr= Volumen recipiente de aceite; Vt= Volumen Total

Separadores de Aceite Desmontables para CO_2 Transcrítico

45 bar -10/100ºC

Peso (Kg)	V (L)º		MODELO	CÓDIGO	Precio EUROS
	Va	Vt			
18,5	2.9	11	**SA8-45bar 1 5/8"**	351.308.0109	**1.513,00**
18,5	2.9	11	**SA8-45bar 2 1/8"**	351.308.0110	**1.524,00**
23	3.6	20	**SA13-45bar 2 5/8"**	351.308.0111	**1.592,00**
30	3.6	31	**SA25-45bar 3 5/8"**	351.308.0112	**1.862,00**

Va = Volumen separador de aceite;
Vt= Volumen Total= Va + Volumen de recipiente de aceite

Separadores de Aceite de alta presión para CO_2

45bar -10/100ºC (Subcrítico)

Kg	V (L)				MODELO	CÓDIGO	Precio EUROS
	Va	Vt	Vv1	Vv2			
10	3,5	9	0,9	2,1	**SAV-3,5/45 7/8"**	351.308.0052	**529,00**
10	3,5	9	0,9	2,1	**SAV-3,5/45 1 1/8"**	351.308.0084	**887,00**
10	3,5	9	0,9	2,1	**SAV-3,5/45 1 3/8"**	351.308.0085	**1.437,00**
19	9,5	17	2,9	5,6	**SAV-9,5/45 1 3/8"**	351.308.0086	**1.447,00**
19	9,5	17	2,9	5,6	**SAV-9,5/45 1 5/8"**	351.308.0087	**1.484,00**
19	9,5	17	2,9	5,6	**SAV-9,5/45 2 1/8"**	351.308.0088	**2.044,00**
28	20	31	5,5	12	**SAV-20/45 2 1/8"**	351.308.0089	**2.056,00**
28	20	31	5,5	12	**SAV-20/45 2 5/8"**	351.308.0090	**2.121,00**
28	20	31	5,5	12	**SAV-20/45 3 1/8"**	351.308.0091	**379,00**

Todos los modelos incluyen válvula rotalock 1" x 3/8" SAE en la conexión.

Separadores de Aspiración

TECNAC

Novedad

Acumuladores de Aspiración para CO_2 Subcrítico

30bar -10/80ºC

Kg	Vol (L)	Conex. pulg.	MODELO	CÓDIGO	Precio EUROS
6	4	1 1/8"	**DAL-018A - CO2**	351.308.0092	**379,00**
7	4	1 1/8"	**DAL-019A - CO2**	351.308.0093	**386,00**
8	7,1	1 3/8"	**DAL-021A - CO2**	351.308.0094	**402,00**
9,5	9	1 3/8"	**DAL-022A - CO2**	351.308.0095	**413,00**
11	12	1 5/8"	**DAL-023B - CO2**	351.308.0096	**448,00**

30bar -40/100ºC

Kg	Vol (L)	Conex. pulg.	MODELO	CÓDIGO	Precio EUROS
22	18	2 1/8"	**BT-180A - CO2**	351.308.0097	**1.149,00**
39	36	2 1/8"	**BT-360A - CO2**	351.308.0098	**1.558,00**
40	36	3 1/8"	**BT-360B - CO2**	351.308.0099	**1.683,00**
23	18	2 1/8	**BTR-180A - CO2**	351.308.0100	**1.180,00**
40	36	2 5/8"	**BTR-360A - CO2**	351.308.0101	**1.616,00**

Acumuladores de Aspiración para CO_2 Transcrítico

130bar -10/80ºC. 90bar -40/80ºC

Vol (L)	Conex. pulg.	MODELO	CÓDIGO	Precio EUROS
1,5	5/8"	**DAL-011A - 130 bar –TR**	351.308.0102	**985,00**
2	3/4"	**DAL-012A - 130bar - TR**	351.308.0103	**1.013,00**
3	7/8"	**DAL-016A - 130bar - TR**	351.308.0104	**1.049,00**
4	7/8"	**DAL-017A - 130bar - TR**	351.308.0105	**1.137,00**
5	1 1/8"	**DAL-019A - 130bar - TR**	351.308.0106	**1.177,00**
7	1 3/8"	**DAL-021B - 130bar - TR**	351.308.0107	**1.243,00**
9	1 5/8"	**DAL-022B - 130bar - TR**	351.308.0108	**consultar**

Acumuladores Especiales

Fabricación a medida de acumuladores para las condiciones indicadas en la tabla:

Tubo Ø	Condiciones de Funcionamiento					
101	CO_2		CO_2		CO_2	
127						
139,7	**45bar -10/100ºC 32bar -10/120ºC 20bar -20/80ºC** 15L-35L	**45bar -10/100ºC** 15L-35L	**60bar -10/80ºC** 0,8L-2500L	**80bar -10/80ºC** 0,8L-2500L	**90bar -10/120ºC 60bar -40/80ºC** 0,8L-2500L	**130bar -10/80ºC 120bar -10/80ºC 90bar -40/80ºC** 0,8L-2500L
159						
168,3						
219						
273						
323						
406						
508						
610						
813			**Consultar**			
914						

Recipientes de Líquido

TECNAC

Novedad

Recipientes Verticales para CO_2 Subcrítico

45bar -10/100ºC

Dimensiones (mm)					V (L)	Visor	Conex. Segur.	Detec Nivel Min.	MODELO	CÓDIGO	Precio EUROS
Ø	L	IN (1)	IN (2)	OUT							
159	620	7/8" ODS	-	1/2" ODS	10	2	1/2" NPT	1/2" NPT	**RV10-CO2**	342.308.0073	**900,00**
	920		-		15				**RV15-CO2**	342.308.0074	**942,00**
219	900		7/8" ODS	7/8" ODS	30				**RV30-CO2**	342.308.0075	**1.359,00**
	1343				45				**RV45-CO2**	342.308.0064	**1.485,00**
273	1192				60				**RV60-CO2**	342.308.0056	**1.603,00**
	1684				90				**RV90-CO2 (273)**	342.308.0076	**1.804,00**
355	1108								**RV90-CO2 (355)**	342.308.0077	**1.949,00**
323	1700				120	3	1/2" NPT		**RV120-CO2**	342.308.0078	**2.203,00**
355	1446								**RV120-CO2(355)**	342.308.0079	**2.182,00**
406	1396	1 1/8" ODS	1 1/8" ODS	1 1/8" ODS	150				**RV150-CO2**	342.308.0080	**2.620,00**
	1646				180				**RV180-CO2**	342.308.0081	**2.798,00**
	1786				225				**RV250-CO2**	342.308.0082	**3.361,00**
406	2611				300				**RV300-CO2**	342.308.0083	**4.756,00**
508	1763				300				**RV300-CO2 (508)**	342.308.0084	**7.179,00**

Recipientes de Líquido

TECNAC

Novedad

Recipientes Horizontales para CO_2 Subcrítico

45bar -10/100ºC.

Dimensiones (mm)					V (L)	Visor	Conex. Segur.	Detec. Nivel Min.	MODELO	CÓDIGO	Precio EUROS
Ø	L	IN (1)	IN (2)	OUT							
159	580	7/8" ODS	-	1/2" ODS	10	1	1/2" NPT	1/2" NPT	**RH10-CO2**	342.308.0085	**782,00**
	874		-		15				**RH15-CO2**	342.308.0086	**825,00**
219	866		7/8" ODS	7/8" ODS	30	2			**RH30-CO2**	342.308.0087	**1.246,00**
	1310				45				**RH45-CO2**	342.308.0088	**1.416,00**
273	1143				60				**RH60-CO2**	342.308.0089	**1.493,00**
	1335				90	3			**RH90-CO2 (273)**	342.308.0090	**1.808,00**
355	1058								**RH90-CO2 (355)**	342.308.0091	**1.860,00**
323	1655				120		1/2" NPT		**RH120-CO2 (323)**	342.308.0092	**2.128,00**
355	1396								**RH120-CO2 (355)**	342.308.0093	**2.091,00**
406	1330	1 1/8" ODS	1 1/8" ODS	1 1/8" ODS	150				**RH150-CO2**	342.308.0094	**2.506,00**
	1580				180				**RH180-CO2**	342.308.0095	**2.729,00**
	2100				225				**RH250-CO2**	342.308.0096	**3.231,00**
	2610				300				**RH300-CO2**	342.308.0097	**3.604,00**
159	592	7/8" ODS	-	2/2" ODS	10	2	1/2" NPT	1/2" NPT	**RH10-INC-CO2**	342.308.0098	**868,00**
	898		-		15				**RH15-INC-CO2**	342.308.0099	**913,00**
219	866		7/8" ODS	7/8" ODS	30				**RH30-INC-CO2**	342.308.0100	**1.354,00**
	1310				45				**RH45-INC-CO2**	342.308.0101	**1.527,00**
273	1143				60				**RH60-INC-CO2**	342.308.0102	**1.604,00**
	1635				90				**RH90-INC-CO2 (273)**	342.308.0103	**1.899,00**
355	1116								**RH90-INC-CO2 (355)**	342.308.0104	**1.945,00**
323	1655				120		1/2" NPT		**RH120-INC-CO2 (323)**	342.308.0105	**2.210,00**
355	1387								**RH120-INC-CO2 (355)**	342.308.0106	**2.176,00**
406	1330	1 1/8" ODS	1 1/8" ODS	1 1/8" ODS	150				**RH150-INC-CO2**	342.308.0107	**2.583,00**
	1580				180				**RH180-INC-CO2**	342.308.0108	**2.806,00**
	2100				225				**RH250-INC-CO2**	342.308.0109	**3.300,00**
	2610				300				**RH300-INC-CO2**	342.308.0110	**3.673,00**

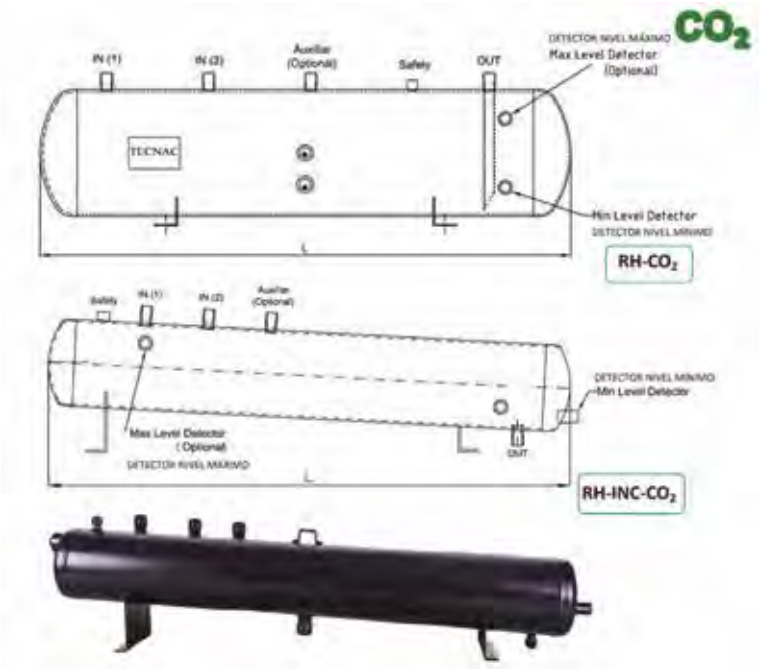

Recipientes de Líquido

TECNAC

Novedad

Recipientes Verticales para CO_2 Transcrítico

60 bar -10/80ºC

V (L)	Visor	Conex. Segur.	Detec. Nivel Min.	MODELO	CÓDIGO	Precio EUROS
10	1" NPT	1/2" NPT	1/2" NPT	**RV10-60bar-TR**	342.308.0111	**1.723,00**
15				**RV15-60bar-TR**	342.308.0112	**1.779,00**
30				**RV30-60bar-TR**	342.308.0113	**2.534,00**
45				**RV45-60bar-TR**	342.308.0114	**2.687,00**
60				**RV60-60bar-TR**	342.308.0115	**2.834,00**
90				**RV90-60bar-TR (273)**	342.308.0116	**3.114,00**
				RV90-60bar-TR (355)	342.308.0117	**3.659,00**
120				**RV120-60bar-TR**	342.308.0118	**3.983,00**
150				**RV150-60bar-TR**	342.308.0119	**4.583,00**
180				**RV180-60bar-TR**	342.308.0120	**4.921,00**
225				**RV250-60bar-TR**	342.308.0121	**5.232,00**
300				**RV300-60bar-TR**	342.308.0122	**5.841,00**

130 bar -10/80ºC. 90 bar -40/80ºC

V (L)	Visor	Conex. Segur.	Detec. Nivel Min.	MODELO	CÓDIGO	
10	1" NPT	1/2" NPT	1/2" NPT	**RV10-130bar-TR**	342.308.0123	**2.086,00**
15				**RV15-130bar-TR**	342.308.0124	**2.203,00**
30				**RV30-130bar-TR**	342.308.0125	**3.988,00**
45				**RV45-130bar-TR**	342.308.0126	**4.240,00**
60				**RV60-130bar-TR**	342.308.0127	**4.448,00**
90				**RV90-130bar-TR (273)**	342.308.0128	**4.915,00**
				RV90-130bar-TR (355)	342.308.0129	**6.713,00**
120				**RV120-130bar-TR**	342.308.0130	**7.325,00**
150				**RV150-130bar-TR**	342.308.0131	**7.387,00**
180				**RV180-130bar-TR**	342.308.0132	**8.079,00**
225				**RV250-130bar-TR**	342.308.0133	**8.558,00**
300				**RV300-130bar-TR**	342.308.0134	**10.126,00**

Recipientes Especiales

Fabricación a medida de recipientes para las condiciones indicadas en la tabla:

Tubo Ø	Condiciones de Funcionamiento						
101	CO_2 **5bar -10/100ºC**			CO_2		CO_2	
127							
139,7	**42bar -10/100ºC 32bar -10/120ºC 20bar -20/80ºC 10bar -40/80ºC** 15L-2500L	**45bar -10/100ºC 32bar -10/120ºC 20bar -20/80ºC 10bar -40/80ºC** 15L-350L	CO_2 **45bar -40/120ºC** 15L-2500L	**60bar -10/80ºC** 0,8L-2500L	**80bar -10/80ºC** 0,8L-2500L	**90bar -10/120ºC 60bar -40/80ºC** 0,8L-2500L	**130bar -10/80ºC 120bar -10/80ºC 90bar -40/80ºC** 0,8L-2500L
159							
168,3							
219							
273							
323							
406							
508							
610							
813			**Consultar**				
914							

Recipientes de Aceite

TECNAC

Novedad

El recipiente de aceite debería ser montado encima de los reguladores de nivel de aceite para el suministro de aceite por gravedad.

Debido a la alta presión, puede retornar aceite al recipiente.

En un período de tiempo, bastante presión podría afectar desfavorablemente al regulador de nivel del aceite. Para la protección, se instala una línea de ventilación por encima del recipiente de aceite, regresando la baja presión a la línea del acumulador.

Esta línea permite que la presión en el recipiente de aceite sea aproximadamente la misma que en la línea de succión y el cárter

Recipientes de Aceite para CO_2 Subcrítico

45bar -10/100ºC

Vol (L)	Val. ENT/SAL	MODELO	CÓDIGO	Precio EUROS
8	3/8" SAE	**RHA-8-45**	353.308.0007	**480,00**
12	3/8" SAE	**RHA-12-45**	353.308.0008	**485,00**
16	3/8" SAE	**RHA-16-45**	353.308.0009	**518,00**
20	3/8" SAE	**RHA-20-45**	353.308.0010	**785,00**
30	3/8" SAE	**RHA-30-45**	353.308.0011	**864,00**

Recipientes de Aceite para CO_2 Transcrítico

60bar -10/80ºC

Vol (L)	Val. ENT/SAL	MODELO	CÓDIGO	Precio EUROS
8	3/8" ODS	**RHA-8-60bar**	353.308.0012	**1.354,00**
12	3/8" ODS	**RHA-12-60bar**	353.308.0013	**1.387,00**
16	3/8" ODS	**RHA-16-60bar**	353.308.0014	**1.488,00**
20	3/8" ODS	**RHA-20-60bar**	353.308.0015	**1.529,00**
30	3/8" ODS	**RHA-30-60bar**	353.308.0016	**1.616,00**

130bar -10/80ºC; 90bar -40/80ºC

Vol (L)	Val. ENT/SAL	MODELO	CÓDIGO	Precio EUROS
8	3/8" ODS	**RHA-8-130bar**	353.308.0017	**1.566,00**
12	3/8" ODS	**RHA-12-130bar**	353.308.0018	**1.634,00**
16	3/8" ODS	**RHA-16-130bar**	353.308.0019	**1.759,00**
20	3/8" ODS	**RHA-20-130bar**	353.308.0020	**1.836,00**
30	3/8" ODS	**RHA-30-130bar**	353.308.0021	**1.993,00**

Todos los modelos incluyen dos visores
Válvula de presión recipiente de aceite no incluido (pedir código A-005269)

Silenciadores de Descarga

TECNAC

Novedad

Silenciadores de descarga para CO_2

Montaje en posición vertical y horizontal.
Para unos mejores resultados, es obligatorio instalar antes del silenciador de descarga un eliminador de vibraciones.
Presión de servicio: 130 bar

Dimensiones (mm)		ODS	MODELO	CÓDIGO	Precio EUROS
L	D				
140	76,2	3/8"	**SDS-500-130bar**	353.308.0001	**242,00**
145	76,2	1/2"	**SDS-600-130bar**	353.308.0002	**281,00**
148	76,2	5/8"	**SDS-700-130bar**	353.308.0003	**331,00**
271	76,2	7/8"	**SDS-900-130bar**	353.308.0004	**598,00**
273	76,2	1 1/8"	**SDS-1000-130bar**	353.308.0022	**consultar**
283	76,2	1 3/8"	**SDS-1100-130bar**	353.308.0006	**consultar**

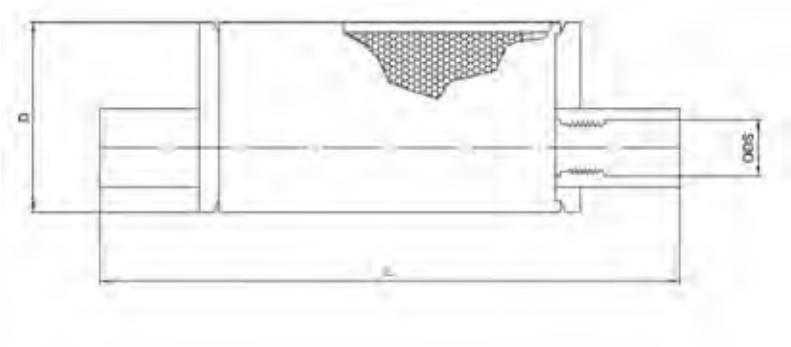

Separadores de Aceite

TECNAC

Novedad

Separadores de Aceite Coalescentes (31 bar -10/120ºC - 10 bar -20/100ºC)

	Kg	Tipo	Va (L)	Vt (L)	kW (Tªcond. 37,8ºC; sobrecal. 5,6ºC; subenfr. 0ºC)		MODELO	CÓDIGO	Precio EUROS
					+4,4ºC	-40ºC			
CAT. I	18	a	1,5	3	48	7,4	**SAC-1 NH3 7/8"**	351.308.0113	**986,00**
CAT. I	19	a	1,6	4	87	12,5	**SAC-2 NH3 1 1/8"**	351.308.0114	**1.201,00**
CAT. I	19	a	1,6	4	130	19,8	**SAC-3 NH3 1 3/8"**	351.308.0115	**1.207,00**
CAT. II	46	b	3,5	13	225	35	**SAC-4 NH3 1 5/8"**	351.308.0116	**2.090,00**
CAT. II	46,5	b	3,5	13	310	47	**SAC-5 NH3 2 1/8"**	351.308.0044	**2.263,00**
CAT. III	80	b	17,2	50	512	77	**SAC-6 NH3 2 5/8"**	351.308.0045	**4.284,00**
CAT. III	81	b	17,2	50	874	132	**SAC-7 NH3 3 1/8"**	351.308.0046	**4.338,00**
CAT. III	84	b	22,3	65	880	135	**SAC-8 NH3 3 1/8"**	351.308.0117	**5.687,00**

Dimensiones (mm)				MODELO
D	H	H1	H2	
102	450	150	388	**SAC-1 NH3 7/8"**
102	550	150	485	**SAC-2 NH3 1 1/8"**
102	550	150	485	**SAC-3 NH3 1 3/8"**
159	860	770	770	**SAC-4 NH3 1 5/8"**
159	860	765	765	**SAC-5 NH3 2 1/8"**
273	1222	1075	1075	**SAC-6 NH3 2 5/8"**
273	1222	1075	1075	**SAC-7 NH3 3 1/8"**
273	1450	1303	1303	**SAC-8 NH3 3 1/8"**

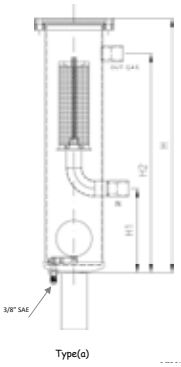

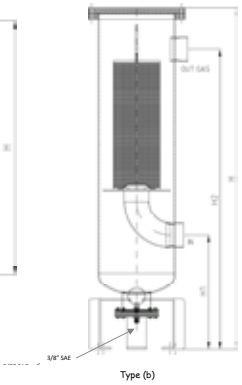

Separadores de Aceite Coalescentes con Recipiente de Aceite (31 bar -10/120ºC - 10 bar -20/100ºC)

	Kg	Tipo	Va (L)	Vr (L)	Vt (L)	kW (Tªcond. 37,8ºC; sobrecal. 5,6ºC; subenfr. 0ºC)		MODELO	CÓDIGO	Precio EUROS
						+4,4ºC	-40ºC			
CAT. I	15,5	a	1,5	2,5	4	48	7,4	**SARC-1 NH3 7/8"**	351.308.0118	**1.034,00**
CAT. I	16,5	b	1,6	2,7	5	87	12,5	**SARC-2 NH3 1 1/8"**	351.308.0119	**1.297,00**
CAT. I	16,5	b	1,6	2,7	5	130	19,8	**SARC-3 NH3 1 3/8"**	351.308.0120	**1.313,00**
CAT. II	43,5	b	3,5	8	16	225	35	**SARC-4 NH3 1 5/8"**	351.308.0058	**2.165,00**
CAT. II	43,5	b	3,5	8	16	310	47	**SARC-5 NH3 2 1/8"**	351.308.0121	**2.266,00**
CAT. III	77,5	b	17,2	24	59	512	77	**SARC-6 NH3 2 5/8"**	351.308.0122	**4.344,00**
CAT. III	78,5	b	17,2	24	59	874	132	**SARC-7 NH3 3 1/8"**	351.308.0123	**4.380,00**
CAT. III	81	b	22,3	30	74	880	135	**SARC-8 NH3 3 1/8"**	351.308.0057	**5.650,00**

Dimensiones (mm)					MODELO
D	H	h	H1	H2	
102	550	65	250	485	**SARC-1 NH3 7/8"**
102	830	110	425	765	**SARC-2 NH3 1 1/8"**
102	830	110	425	765	**SARC-3 NH3 1 3/8"**
159	980	110	420	890	**SARC-4 NH3 1 5/8"**
159	980	110	420	885	**SARC-5 NH3 2 1/8"**
273	1200	185	383	1050	**SARC-6 NH3 2 5/8"**
273	1200	185	383	1050	**SARC-7 NH3 3 1/8"**
273	1428	185	383	1278	**SARC-8 NH3 3 1/8"**

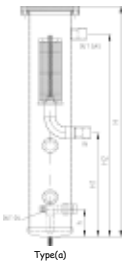

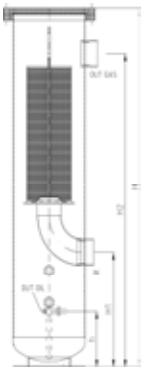

Va= Volumen de aceite ; **Vr**= Volumen recipiente; **Vt**= Volumen total

Separadores de Aceite

TECNAC

Novedad

Repuestos

Repuesto de Filtro Coalescente			
Modelo Filtro	Modelo Separador	CÓDIGO	Precio EUROS
55 x 155	**SAC-1 / SARC-1 NH3 7/8"**	351.308.0124	**509,00**
55 x 253	**SAC-2 / SARC-2 NH3 1 1/8"**	351.308.0125	**542,00**
	SAC-3 / SARC-3 NH3 1 3/8"		
120 x 333	**SAC-4 / SARC-4 NH3 1 5/8"**	351.308.0060	**765,00**
	SAC-5 / SARC-5 NH3 2 1/8"		
175 x 462	**SAC-6 / SARC-6 NH3 2 5/8"**	351.308.0126	**1.389,00**
	SAC-7 / SARC-7 NH3 3 1/8"		
175 x 680	**SAC-8 / SARC-8 NH3 3 1/8"**	351.308.0059	**2.280,00**

Repuesto de Boya		
Descripción	CÓDIGO	Precio EUROS
Boya con junta	351.308.0129	**215,00**

Repuesto de Junta de Brida		
Modelo Junta	CÓDIGO	Precio EUROS
Junta SAC 1-2-3 (102)	351.308.0127	**23,15**
Junta SAC 4-5 (159)	351.308.0048	**80,00**
Junta SAC 6-7 (273)	351.308.0128	**30,00**

Separadores de Aceite Coalescentes para Compresores de Tornillo (31 bar -10/120ºC)

	Kg	Número máximo compres.	Número Resisten. eléctricas	Entrada refriger.	Salida refriger.	Válvula segurid.	Salida de aceite	Llenado de aceite	Modelo	CÓDIGO	Precio EUROS
CAT. III	95	3	2	1/2" NPT	DN65	1/2" NPT	Adaptador 1 3/4" x 1 3/8" ODS (DN32)	1 1/4" x 7/8" ODS (DN20)	**SAPC-40L-NH3**	351.308.0130	**8.335,00**
CAT. IV	220	6	3	DN100	DN100	2 x 1/2" NPT	Adaptador 2 1/4" x 1 5/8" ODS (DN40)		**SAPC-90L-NH3**	351.308.0131	**12.842,00**
CAT. IV	321						Adaptador 2 1/4" x 2 1/8" ODS (DN50)		**SAPC-140L-NH3**	351.308.0132	**17.490,00**
CAT. IV	505		4	DN125	DN125		Conexión 3 1/8" ODS (DN80)		**SAPC-250L-NH3**	351.308.0133	**24.850,00**
CAT. IV	605								**SAPC-320L-NH3**	351.308.0134	**27.135,00**

Dimensiones (mm)					Modelo
Ø	C	L	V total	V aceite	
23	974	1262	80	40	**SAPC-40L-NH3**
508	1222	1685	228	90	**SAPC-90L-NH3**
610	1174	1667	385	140	**SAPC-140L-NH3**
813	1086	1564	655	250	**SAPC-250L-NH3**
813	1585	2063	600	320	**SAPC-320L-NH3**

Todos los modelos incluyen:		
Descripción	CÓDIGO	Precio EUROS
Termostato de aceite A-005071	351.308.0135	**187,00**
Resistencia aceite (140W) A-005074	351.308.0136	**229,00**
Detector de nivel de aceite electrónico A-005256	351.308.0137	**476,00**

Aceite alta presión

TECNAC

Novedad

Separador de Aceite de Alta Presión (32bar -20/100ºC) NH3

	Kg	V(L)				Dimensiones (mm)						MODELO	CÓDIGO	Precio EUROS
		Va	Vt	Vv1	Vv2	Ø	Hout	Hr	Hv1	Hv2	H			
CAT. II	3,5	9	0,9	2,1	2,1	159	426	68	64	122	546	**SAV-3,5 NH3 7/8"**	351.308.0138	**599,00**
												SAV-3,5 NH3 1 1/8"	351.308.0139	**618,00**
												SAV-3,5 NH3 1 3/8"	351.308.0140	**637,00**
CAT. II	9,5	17	2,9	5,6	5,6	193	584	121	155	255	732	**SAV-9,5 NH3 1 3/8"**	351.308.0141	**1.031,00**
												SAV-9,5 NH3 1 5/8"	351.308.0142	**1.096,00**
												SAV-9,5 NH3 2 1/8"	351.308.0143	**1.134,00**
CAT. III	20	31	5,5	12	12	273	512	170	170	288	773	**SAV-20NH3 2 1/8"**	351.308.0144	**1.528,00**
												SAV-20 NH3 2 5/8"	351.308.0145	**1.608,00**
												SAV-20 NH3 3 1/8"	351.308.0146	**1.642,00**

Todos los modelos incluyen adaptador rotalock 1″ x 3/8″ ODS en la conexión de salida de aceite

Va: Volumen del separador de aceite - Vr: Volumen del recipiente Vt: Volumen total (separador + recipiente)

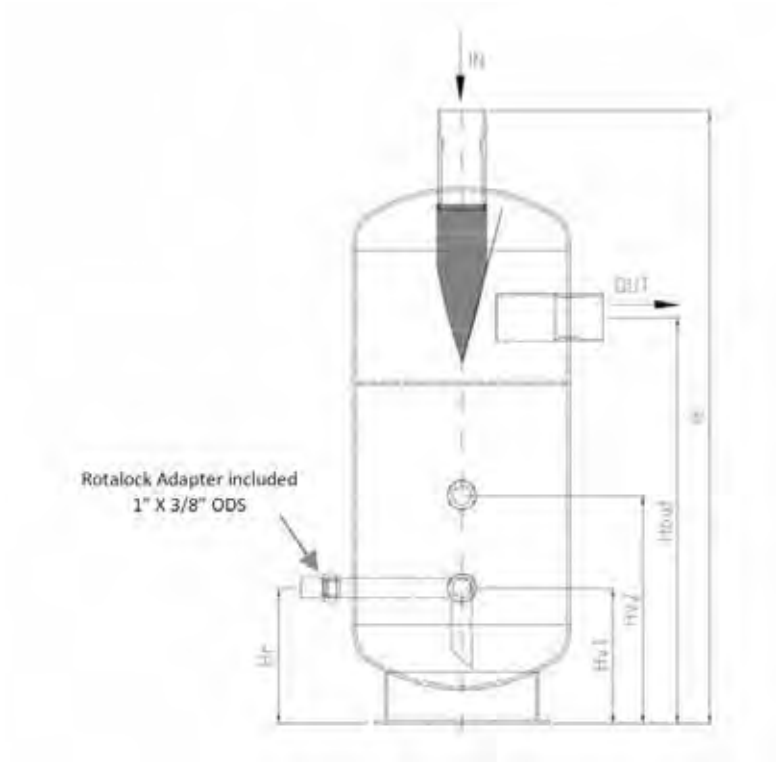

Aceite primarios

TECNAC

Novedad

Separadores de Aceite Primarios para Compresores de Tornillo (32bar -20/100ºC) NH3

	Caudal Máximo de Aspiración (m³/h)			V(L)		Nº máx. compr.	Nº Resist eléc.	Entr. refrig,	Salida refrig.	Salida aceite	Vál. segur.	Llen. aceite	MODELO	CÓDIGO	Precio EUROS
	Alta Temp.	Media Temp.	Baja Temp.	Vt	Va										
CAT. III	155	230	298	40	18	2	1	DN50	Adap. 1 3/4" x 1 5/8"	Adap. 1 3/4" x 1 1/8" ODS (DN25)	1/2" NPT	1 1/4" x 7/8" ODS (DN20)	**SAP-18L NH3**	351.308.0040	**2.579,00**
CAT. III	318	438	660	80	40	3	2	DN65	DN65	Adap. 1 3/4" x 1 3/8" ODS (DN32)			**SAP-40L NH3**	351.308.0041	**3.634,00**
CAT. IV	640	899	1319	228	90	6	3	DN100	DN100	Adap. 2 1/4" x 1 5/8" ODS (DN40)	2 x 1/2" NPT		**SAP-90L NH3**	351.308.0042	**5.952,00**
CAT. IV	959	1317	1319	285	140					Adap. 2 1/4" x 2 1/8" ODS (DN50)			**SAP-140L NH3**	351.308.0043	**9.589,00**
CAT. IV	1452	2050	2498	655	250		4	DN125	DN125	Conx. 3 1/8" ODS (DN80)			**SAP-250L NH3**	351.308.0147	**15.625,00**
CAT. IV	1452	2050	2498	655	250								**SAP-250L (813) NH3**	351.308.0148	**16.667,00**
CAT. IV				900	320								**SAP-320L NH3**	351.308.0149	**18.056,00**

Dimensiones (mm) y Peso				
Ø	C	L	Kg	MODELO
273	688	912	52	**SAP-18L NH3**
323	974	1262	90	**SAP-40L NH3**
508	1222	1685	215	**SAP-90L NH3**
610	1174	1667	316	**SAP-140L NH3**
610	1924	2647	454	**SAP-250L NH3**
813	1086	1564	500	**SAP-250L (813) NH3**
813	1585	2063	600	**SAP-320L NH3**

Todos los modelos incluyen: Termostato de aceite, resistencia y detector de nivel de aceite electrónico

Kit Opcional Para cada Modelo:					
Llenado de Aceite	CÓDIGO	Salida de Aceite	MODELO	CÓDIGO	Precio EUROS
Válvula Rotalock 1 1/4 x 1 1/4 UNF + Adaptador Rotalock 1 1/4 x 7/8 ODS DN20	-	Válvula Rotalock 1 3/4 x 1 3/4 UNF +	**SAP-18L NH3**	309.308.0025	**104,00**
	-	Adaptador 1 3/4 x 1 1/8 (DN25)		309.308.0026	**29,00**
	309.308.0023	Válvula Rotalock 1 3/4 x 1 3/4 UNF +	**SAP-40L NH3**	309.308.0025	**104,00**
	+	Adaptador 1 3/4 x 1 3/8 (DN32)		190.150.0064	**32,50**
		Válvula Rotalock 2 1/4 x 2 1/4 UNF +	**SAP-90L NH3**	309.308.0027	**181,00**
	309.308.0024	Adaptador 2 1/4 x 1 5/8 (DN40)		190.150.0065	**49,00**
	-	Válvula Rotalock 2 1/4 x 2 1/4 UNF +	**SAP-140L NH3**	309.308.0027	**181,00**
	-	Adaptador 2 1/4 x 2 1/8 (DN50)		309.308.0028	**58,00**
	309.308.0023	Válvula 3" (DN80)	**SAP-250L NH3**	309.308.0029	**414,00**
	+		**SAP-250L (813) NH3**		
	309.308.0024		**SAP-320L NH3**		

Opcionalmente Válvulas de Seguridad montadas
Va: Volumen del separador de aceite - Vr: Volumen del recipiente Vt: Volumen total (separador + recipiente)

Aceite combinados

TECNAC

Novedad

Separadores de Aceite Combinados (32bar -20/100ºC) NH3

	Caudal Máximo de Aspiración (m³/h)			Entr. refrig,	Salida refrig.	Salida de aceite (2ª etapa) + Vortex	Salida de aceite (3ª etapa)	Entrada aceite	Term.	Detec. nivel de aceite electró.	Válv. de serv.	Vál. seg.	MODELO	CÓDIGO	Precio EUROS
	Alta Temp.	Media Temp.	Baja Temp.												
CAT. III	640	899	1319	DN100 (Ø114,3)	DN100 (Ø114,3)	Rotalock 1 3/4 + Vortex	Termosifón + 1/4" NPT	1/2" NPT	3/4" NPT	Rotalock 1" 3/4	1/4" NPT	1/2" NPT	**SACH 333L NH3**	351.308.0150	**17.962,00**
CAT. III	959	1317	1790										**SACH 385L NH3**	351.308.0151	**21.990,00**
CAT. IV	1452	2050	2498	DN125 (Ø139,7)	DN125 (Ø139,7)								**SACH 655L NH3**	351.308.0152	**28.590,00**
CAT. IV	1899	2245	2605										**SACH 900L NH3**	351.308.0153	**34.820,00**
CAT. IV	2481	2587	2855										**SACH 1450L NH3**	351.308.0154	**39.590,00**
CAT. IV	2900	2940	3117										**SACH 2024L NH3**	351.308.0155	**50.950,00**

Dimensiones (mm)		Nº Resistencias eléctricas	Nº Visores	MODELO
Ø	L			
508	1959	3	2	**SACH 333L NH3**
508	2199			**SACH 385L NH3**
610	2569	4		**SACH 655L NH3**
610	3356			**SACH 900L NH3**
813	3130			**SACH 1450L NH3**
914	3499			**SACH 2024L NH3**

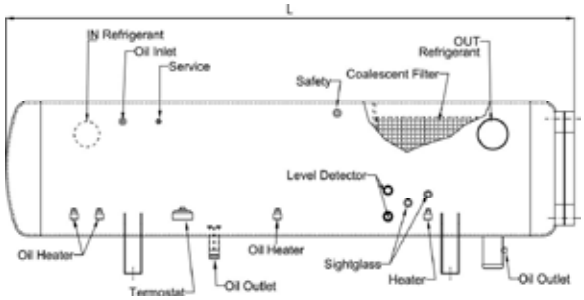

Todos los modelos incluyen: Termostato de aceite, resistencia de aceite (140w) y detector de nivel de aceite electrónico

Válvulas de seguridad	
CÓDIGO/ MODELO	CÓDIGO
A -005187 Double 1/2" FPT	309.308.0030
A -005188 Double 3/4" FPT	309.308.0031
A-005205 Double 1" FPT	309.308.0032
A-005206 Double 1 1/4" FPT	309.308.0033
A-005189 3/4" FPT x 1" FPT	309.308.0034
A-005207 1/2" FPT x 3/4" FPT	309.308.0035
A -005190 1" FPT x 1 1/4" FPT	309.308.0036
A -005208 1 1/4" FPT x 1 1/2" FPT	309.308.0037

Sistema de Aceite

HENRY TECHNOLOGIES

REGULADORES

Estandar

Tipo Regul.	Indicación nivel aceite	Ecualizador	Presión dif. aceite (bar)	Máx presión de trabajo	MODELO	CÓDIGO	Precio EUROS
Fijo Ajustable	1/2 1/4 a 5/8	NO	0,35 a 2,1 bar	31bar	**S-9510**	352.304.0001	**221,80**
		SI	5 a 30 lb		**S-9510 E**	352.304.0002	**241,30**
		NO	0,35 a 6,2 bar		**S-9530**	352.304.0003	**310,00**
		SI	5 a 90 lb		**S-9530 E**	352.304.0004	**342,00**
		SI		40 bar	**SN-9530 EHP**	352.304.0005	**414,10**

- S-9110 / S-9120/ S-9211A sustituidos por S-9510.
- S-9130 / S-9119A sustituidos por S-9530.
- Fijación: 3 tornillos 1 7/8" BC y 4 tornillos 50 mm, BC.

Adaptadores Estandar

Descripción	MODELO	CÓDIGO	Precio EUROS
Bitzer Octagón	**3-033-262**	352.304.0006	**127,30**

Electro Mecánicos

Máxpresión de Trabajo	Indicación nivel aceite	Presión dif. aceite (bar)	Aplicación en compresores	MODELO	CÓDIGO	Precio EUROS
31bar	3/8 a 3/4	0,35 a 20,7 bar 5 a 300 lb	Universal	**S-9030**	352.304.0007	**695,80**
	1/2 a 3/4	0,35 a 6,2 bar 5 a 90 lb	Copeland Scroll Bitzer Octagón	**S-9040 R**	352.304.0008	**624,00**
				S-9040 RA	352.304.0009	**695,80**
		0,35 a 20,7 bar 5 a 300 lb	Copeland Scroll	**S-9040 RHP**	352.304.0010	

- Conexión a compresor: S-9030 Brida.
- Series 9040, 2 conexiones de 3/4 NPT+ manguito roscado Ø 3/4" M NPT.
- Alimentación 24V ca
- Válvulas solenoide NC bobina a 24V ca 6W
- Salida Alarma con piloto
- Nivel de aceite ajustable
- Alarma de bajo nivel aceite
- Conexión entrada aceite Ø 3/8" M SAE

KRIWAN

Control de Nivel de Líquido de Refrigerante

Descripción	MODELO	CÓDIGO	Precio EUROS
Refrigerantes CFC HCFC. HFC y Amoníaco, Conex.1/2" NPT, Presión 32 Bar Tensión 208/240 50/60Hz con Led	**INT-276 L**	352.304.0011	**286,40**

Regulador de Nivel de Aceite Electrónico	MODELO	CÓDIGO	Precio EUROS
Control de nivel regulado a medio visor a través de un sensor óptico. / Protección: IP65. Tensión alimentación: 230 V. 50/60 Hz Presión dif.máx admisible 1 a 25 bar Aplic. Compr. Universal 3 ó 4 tornillos	**INT-280**	352.304.0012	**484,67**

Adaptadores para Regulador Nivel de Aceite Electrónico	CÓDIGO	Precio EUROS
1-1/8"-18 UNEF	352.304.0014	**75,50**
3/4"-14 NPT	352.304.0016	**75,50**
1-3/4"-12 UNF	352.304.0018	**92,50**

Controles

KRIWAN

Control de Nivel de Líquido Electrónico CO_2/R744

Descripción	Voltaje (V)	Referencia Kriwan	MODELO	CÓDIGO	Precio EUROS
Sensor de nivel de líquido electrónico (cable 2m.)	230V	52S476S66	**INT 276 LN**	352.304.0033	**263,00**

Control de Nivel de Aceite Electrónico

Descripción	Voltaje (V)	Referencia Kriwan	MODELO	CÓDIGO	Precio EUROS
Sensor de nivel de aceite electrónico (cable 1m.)	230V	52S476S62	**INT 276 LC+**	352.304.0034	**238,00**

EMERSON Climate Technologies

Novedad

Control de Nivel de Aceite Electrónico CO_2/R744

Descripción	Voltaje (V)	Ø Conexión con el recipiente	Medio	Referencia Emerson	MODELO	CÓDIGO	Precio EUROS
Sensor electrónico de bajo nivel de aceite	24V AC	1/2"	CO2 - Aceite	805483	**LW5X-L120**	352.302.0015	**266,40**
Sensor electrónico de alto nivel de aceite				805484	**LW5X-H120**	352.302.0016	**266,40**
Sensor electrónico de bajo nivel de aceite		> 1/2"		805480	**LW5-L120**	352.302.0017	**276,90**
Sensor electrónico de alto nivel de aceite				805481	**LW5-H120**	352.302.0018	**276,90**

Máxima presión de trabajo 130bar.

Adaptadores para conexión a roscar				
Descripción	Ref. Emerson	MODELO	CÓDIGO	Precio EUROS
Adaptador 1/2"-14 NPTF	805257	**LW0-1/2 CO2**	352.302.0019	**65,00**
Adaptador 3/4"-14 NPTF	805254	**LW0-CCA CO2**	352.302.0020	**68,00**

Cable y conector para salida de señal digital				
Descripción	Ref. Emerson	MODELO	CÓDIGO	Precio EUROS
Conector con cable de 3 metros	805141	**OM3-N30**	352.302.0011	**11,60**
Conector con cable de 6 metros	805142	**OM3-N60**	352.302.0021	**19,50**
Conector con cable de 10 metros	805146	**OM3-N100**	352.302.0022	**25,60**

Cable y conector para alimentación eléctrica a 24V AC

Descripción	Referencia Emerson	MODELO	CÓDIGO	Precio EUROS
Conector con cable de 3 metros	805500	**LW-24V-3**	352.302.0023	**12,60**
Conector con cable de 6 metros	805500	**LW-24V-6**	352.302.0024	**17,00**
Conector con cable de 10 metros	805500	**LW-24V-10**	352.302.0025	**22,10**
Transformador 230VAC a 24VAC, 60VA	804421	**ECT-623**	352.302.0012	**37,10**

Sistema de Aceite

HENRY TECHNOLOGIES

Optronic

Regulador de Nivel de Aceite Electrónico	MODELO	CÓDIGO	Precio EUROS
Regulador de nivel de aceite electrónico para su aplicación en sistemas de Alta y Baja presión. Diseñados para su montaje en compresores Alternativos y Scroll, aprobados para refrigerantes HFC con aceites POE. Presión de operación de 0 a 35 bar. Máx presión diferencial 24 bar, alimentación eléctrica 24 V ca 50/60Hz. Protección IP54. Alarma bajo nivel. Conexión entrada aceite 1/4 M SAE, conexión a compresor brida y adaptador 3/4"NPT (ver tabla)	**OPTRONIC**	352.304.0019	**420,70**

Adaptadores OPTRONIC

Modelo Compresor	Tipo de montaje	MODELO	CÓDIGO	Precio EUROS
Bitze Octagón	1 1/8"-18 UNEF con O-ring	**A4134**	352.304.0020	**55,50**
Maneurop	1 1/8"-18 UNEF con junta de Teflon	**A4221**	352.304.0021	
Copeland ZR Scroll	1 1/8"-12 UNEF con O-ring	**A4382**	352.304.0022	
Frascold & Bitzer 4 cilindros	Brida con 3&4 taladros + O-ring	**A4562 ***	352.304.0023	**70,40**
Frascold & Bitzer 6 cilindros	Brida con 3&4 taladros + O-ring	**A4563 ***	352.304.0024	

* Adaptadores solo validos para compresores Bitzer fabricados después de Mayo 1997

Regulador Nivel Aceite Electrónicos

TECNAC

Regulador Nivel Aceite CFC-HCFC-HFC

Tensión	Presión máxima (bar)	MODELO	CÓDIGO	Precio EUROS
230V	46	**TK3-46**	352.350.0002	**275,40**
24V			352.350.0003	

Regulador Nivel Aceite para CO2 / R744

Tensión	Presión máxima (bar)	MODELO	CÓDIGO	Precio EUROS
230V	80	**TK3-80**	352.350.0005	**557,00**
24V			352.350.0006	
230V	120	**TK3-120**	352.350.0007	**661,00**
24V			352.350.0008	

Adaptadores para Reguladores

MODELO	CÓDIGO	Precio EUROS
TK-3 ADAPTER 1-1/8" 18UNEF	352.350.0009	**42,70**
TK-3 ADAPTER 3/4" NPT	352.350.0010	**42,70**
TK-3 ADAPTER FLANGE 3/4/6 holes (also as spacer 50mm)	352.350.0004	**57,20**
TK-3 ADAPTER 1" GAS	352.350.0011	**136,50**
TK-3 ADAPTER ROTALOCK 1-3/4"-12 UNF	352.350.0001	**83,70**
TK-3 ADAPTER M-36 X 1,5	352.350.0012	**135,60**
TK-3 ADAPTER ROTALOCK 1-1/4" -12UNF	352.350.0013	**79,80**
TK-3 ADAPTER FLANGE 3/4/6 holes (also as spacer 22mm)	352.350.0014	**79,80**

REGULADOR ELECTRÓNICO TRAXOIL OM3

Características	MODELO	CÓDIGO	Precio EUROS
Regulador Nivel Base	**OM3-020 (805133)**	352.302.0005	**309,60**

Acoplamientos para OM3-020

Compresores Copeland D2,D3,D4,D6,D9,2D,3D,4D,6D,4M y 6M	**OM0-CUA (805037)**	352.302.0006	**62,30**
Compresores Copeland DK, DL, KM, KL, KJ, KS, LE, LF, LJ, LL y LS	**OM0-CCB (805040)**	352.302.0007	**62,30**
Compresores Copeland D8D,D8S y 8D (excepto D8SJ/D8SK, 1 visor aceite)	**OM0-CCC (805041)**	352.302.0008	**62,30**
Compresores Copeland ZR90 a ZR19, ZR250 a ZR380 y ZP235 a ZP385	**OM0-CCD (805042)**	352.302.0003	**70,50**

Bobinas para OM3-020

Bobina Solenoide 24V 50-60Hz 17VA	**ASC24 VAC (801079)**	302.302.0007	**32,80**
Bobina Solenoide 230V 50-60Hz 17VA	**ASC230 VAC (801077)**	302.302.0004	**32,80**

Cables Alimentación

Cable alimentación y solenoide 24V 3 metros (necesario transformador)	**OM3-P30 (805151)**	352.302.0009	**21,80**
Cable alimentación y solenoide 230V 3 metros.	**OM-230V-3 (805163)**	352.302.0010	**37,40**
Cable relé 3 metros. Temp. Ambiente -25ºC / +80ºC	**OM3-N30 (805141)**	352.302.0011	**11,60**
Transformador alimentación 230 V VAC/50VA	**ECT-623 (804421)**	352.302.0012	**37,10**

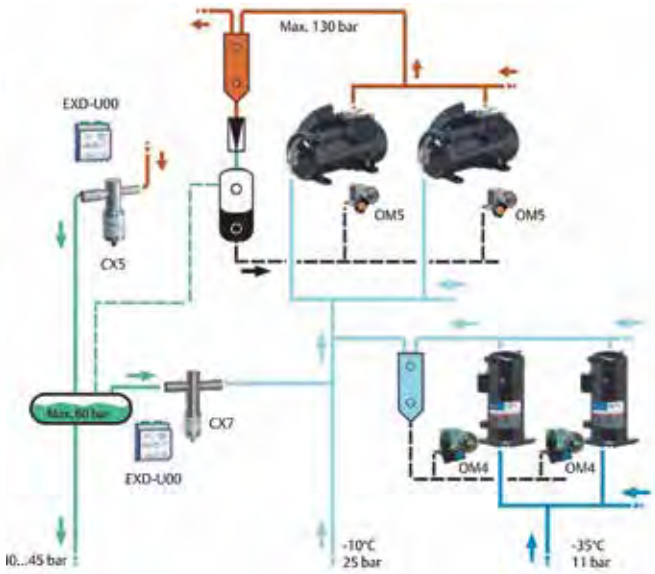

Consultar Precio y Disponibilidad

Sistemas de Aceite

TECNAC

Recipiente Aceite

Capac. Máx. (L)	Conexión Válvula Entr Sal Roscar	Dimensiones								MODELO	CÓDIGO	Precio EUROS
		Ø	A	B	C	D	E	H	L			
8	3/8"	159	240	120	436	80	120	215	480	**RHA-8**	353.308.0001	**242,00**
12		159	350	183	671	80	120	215	715	**RHA-12**	353.308.0002	**281,00**
16		159	290	290	826	80	120	215	870	**RHA-16**	353.308.0003	**331,00**
20		219	300	152	350	100	250	268	605	**RHA-20**	353.308.0005	**456,00**
30		219	300	158	359	100	250	352	616	**RHA-30**	353.308.0004	**598,00**

Todos los modelos incluyen dos visores de Ø 1", incluyen válvulas Rotalock.

Detector Eléctrico Nivel de Líquido

Voltaje e Intensidad Relé	Contacto Señal con Líquido	Led Señal Falta de Líquido	MODELO	CÓDIGO	Precio EUROS
230V 2, 5 Amp	Cerrado SPST	NO	**DNE-1**	390.308.0001	**149,00**

HENRY TECHNOLOGIES

Recipiente Aceite

Capac. Máx. (L)	Dimensiones mm.		Conexión Roscar	MODELO	CÓDIGO	Precio EUROS
	Diámetro	Altura				
15,1	152,4	964	3/8" SAE	**S-9108**	353.304.0001	**533,70**
11,4	152,4	735	3/8" SAE	**S-9108U**	342.304.0001	**522,10**
7,6	152,4	507	3/8" SAE	**S-9109**	353.304.0002	**400,00**

Válvula Servicio Control Nivel Aceite

Características	Conexión Roscar	MODELO	CÓDIGO	Precio EUROS
Aisla el control de nivel para revisar filtros, cargar aceite, etc.	3/8" SAE	**S-9106 V**	306.304.0009	**72,00**

Válvula Presión Recipiente

Características	Conexión Roscar	MODELO	CÓDIGO	Precio EUROS
Mantiene CINCO libras de presión diferencial en recipiente por encima de la presión del cárter.	3/8" SAE H/M	**S-9104**	307.304.0001	**51,60**
Mantiene VEINTE libras de presión diferencial en recipiente por encima de la presión del cárter.	3/8" SAE H/M	**S-9104H**	307.304.0003	

Filtro Línea Aceite

Características	Conexión Roscar	MODELO	CÓDIGO	Precio EUROS
Filtro para líneas de aceite.	3/8" SAE	**S-9105**	350.304.0001	**53,30**

ODS: Conexiones de diámetros de tubos de cobre.

Acumulador de Aspiración

HENRY TECHNOLOGIES

Acumuladores de Aspiración Verticales.

Capacidad Almacenaje Refrig.(kg a -18ºC)			Cap.	Capacidades Recomendadas (kW) Temperatura de Evaporación (ºC)						Conex. ODS	Conex. HE ODS	MODELO	CÓDIGO	Precio EUROS
				R-134a		R-22		R-404A/R-507						
R-134a	R-22	R-404A		-40ºC	+5ºC	-40ºC	+5ºC	-40ºC	+5ºC					
2,0	1,9	1,7	Max.	0,60	1,62	0,70	3,20	0,60	3,13	1/2"	-	**S-7044**	361.304.0001	**119,30**
			Min.	0,14	0,32	0,21	0,50	0,18	0,46					
			Max.	0,63	3,24	1,30	6,37	1,13	6,26	5/8"	3/8"	**S-7045**	361.304.0002	**122,10**
			Min.	0,28	0,67	0,42	0,91	0,35	0,91			**S-7045HE**	361.304.0003	**206,00**
			Max.	0,84	4,50	1,83	8,83	1,55	8,65	3/4"		**S-7046**	361.304.0004	**122,90**
			Min.	0,39	0,88	0,56	1,23	0,49	1,27			**S-7046HE**	361.304.0005	**213,10**
4,2	3,9	3,5	Max.	1,41	7,70	3,02	14,88	2,57	14,91	7/8"	1/2"	**S-7057CE**	361.304.0006	**154,70**
			Min.	0,60	1,30	0,88	1,79	0,74	1,76			**S-7057HE**	361.304.0007	**238,60**
5,8	5,4	4,9	Max.	2,88	16,25	6,12	31,97	5,21	31,37	1 1/8"	5/8"	**S-7061CE**	361.304.0008	**186,50**
			Min.	0,98	2,15	1,44	2,99	1,23	2,92			**S-7061HE**	361.304.0009	**343,80**
9,9	9,1	8,3	Max.	4,17	27,82	10,02	54,87	8,55	53,81	1 3/8"		**S-7063CE**	361.304.0010	**234,30**
			Min.	2,00	4,40	2,92	6,08	2,50	5,98			**S-7063HE**	361.304.0011	**508,20**
			Max.	8,23	49,24	17,51	96,72	14,95	94,96	1 5/8"	3/4"	**S-7065CE**	361.304.0012	**328,80**
			Min.	3,52	7,56	5,13	10,48	4,40	10,27			**S-7065HE**	361.304.0013	**604,40**
14,8	13,6	12,3	Max.	17,50	109,03	42,20	203,99	35,17	200,47	2 1/8"	-	**S-7721CE**	361.304.0014	**880,10**
			Min.	7,03	14,07	10,55	21,10	8,79	21,10					

- Para capacidades mayores CONSULTAR.
- Conexiones intercambiador de calor (sólo Modelo HE).
- Condiciones de trabajo: presión 31 bar, Tª. 100ºC (Modelos S-70xx excepto HE).
- Para capacidades mayores CONSULTAR.

Dimensiones

MODELO	Dimensiones mm.				Peso Kg	Figura
	Ø A	B	C	D		
S-7044	102	264	48	-	2,5	1
S-7045			48	-		
S-7045HE			64	64		
S-7046		270	48	-		
S-7046HE			64	64		
S-7057CE	127	330	57	-	5	
S-7057HECE				70		
S-7061CE	152	381	76	-	8	
S-7061HECE				73		
S-7063CE		630		-	12	
S-7063HECE				73		
S-7065CE				-	13	
S-7065HECE				73		
S-7721CE	219	588	89	-	22	2

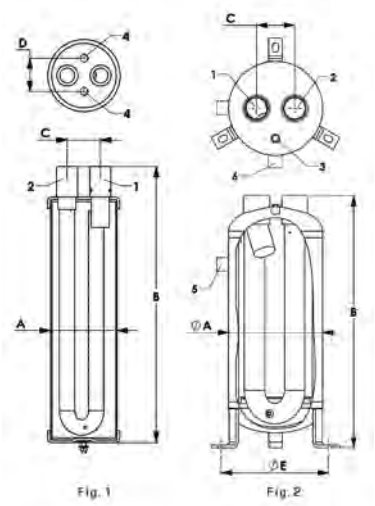

1 ENTRADA
2 SALIDA
3 CONEXIÓN 1/4" NPT H
4 CONEXIONES INTERCAMBIADOR DE CALOR (SOLO MOD.HE)
5 CONEXIÓN PARA INTERRUPTOR DE NIVEL 1" NPT H

Acumulador de Aspiración

TECNAC

Acumuladores de Aspiración Verticales.

Tª Evap. ºC	Capacidades Recomendadas (kW) Temperatura de Evaporación (ºC)						Conex. ODS	Conex. HE ODS	MODELO	CÓDIGO	Precio EUROS
	R-134a		R-22		R-404A/R-507						
	Max.	Min.	Max.	Min.	Max.	Min.					
+4,4 ºC	2,60	0,70	3,10	0,9	2,9	0,70	5/8"	-	**DAL-010A**	361.308.0001	**78,20**
-28,9 ºC	1,10	0,30	2,10	0,50	1,80	0,50	5/8"	-	**DAL-010S**	361.308.0002	
+4,4 ºC	5,20	0,70	6,30	0,90	5,20	7,00	5/8"	-	**DAL-011A**	361.308.0003	**90,00**
							5/8"	3/8"	**DALH-011A**	361.308.0004	**171,00**
-28,9 ºC	2,10	0,30	4,10	5,00	4,10	0,50	3/4"	-	**DAL-011F**	361.308.0005	**90,00**
							3/4"	3/8"	**DALH-011F**	361.308.0006	**177,00**
+4,4 ºC	7,00	0,70	8,40	0,90	8,20	0,70	3/4"	-	**DAL-012A**	361.308.0007	**101,00**
-28,9 ºC	2,90	0,30	5,60	0,50	5,50	0,50	5/8"	-	**DAL-012B**	361.308.0008	**107,00**
+4,4 ºC	8,70	0,90	10,50	1,50	10,20	0,70	3/4"	-	**DAL-013A**	361.308.0009	**102,00**
-28,9 ºC	3,60	0,60	6,90	0,90	6,90	0,50					
+4,4 ºC	7,90	0,90	9,40	1,50	9,30	0,70	3/4"	-	**DAL-014A**	361.308.0010	**104,00**
-28,9 ºC	3,20	0,60	6,30	0,90	6,10	0,50					
+4,4 ºC	9,40	0,90	11,30	1,50	11,10	1,20	7/8"	-	**DAL-016A**	361.308.0011	**114,00**
-28,9 ºC	3,90	0,60	7,50	0,90	7,10	0,80					
+4,4 ºC	11,00	0,90	13,20	1,50	12,80	1,20	1 1/8"	-	**DAL-017S**	361.308.0012	**144,00**
-28,9 ºC	4,50	0,60	7,40	0,90	7,10	0,80					
+4,4 ºC	12,60	0,90	15,10	1,50	14,70	1,20	7/8"	-	**DAL-017A**	361.308.0013	**126,00**
							7/8"	1/2"	**DALH-017A**	361.308.0014	**246,00**
+4,4 ºC	12,40	0,90	14,80	1,50	14,60	1,20	1 1/8"	-	**DAL-018A**	361.308.0015	**141,10**
-28,9 ºC	5,10	0,60	7,20	0,90	7,20	0,90					
+4,4 ºC	15,10	1,40	18,60	1,50	18,20	1,20	1 1/8"	-	**DAL-019A**	361.308.0016	**146,00**
-28,9 ºC	6,40	0,70	12,40	0,90	12,10	0,90					
+4,4 ºC	21,40	1,40	24,80	1,50	24,20	1,20	1 3/8"	-	**DAL-021A**	361.308.0017	**156,00**
-28,9 ºC	8,80	0,70	17,00	0,90	16,70	0,90	1 1/8"	-	**DAL-021B**	361.308.0018	**169,00**
+4,4 ºC	27,30	1,340	31,20	1,50	30,80	1,20	1 3/8"	-	**DAL-022A**	361.308.0019	**193,00**
							1 3/8"	5/8"	**DALH-022A**	361.308.0020	**371,00**
-28,9 ºC	11,20	0,70	21,60	0,90	21,40	0,90	1 5/8"	-	**DAL-022B**	361.308.0021	**197,00**
							1 5/8"	-	**DALH-022B**	361.308.0022	**379,00**
+4,4 ºC	36,00	1,40	40,50	1,50	40,10	1,20	1 3/8"	3/4"	**DAL-023A**	361.308.0023	**218,00**
-28,9 ºC	14,80	0,70	28,90	0,90	28,30	0,90	1 5/8"	-	**DAL-023B**	361.308.0024	**233,00**
+4,4 ºC	42,00	1,40	47,30	1,60	46,30	1,40	1 3/8"	3/4"	**DAL-024A**	361.308.0025	**250,00**
-28,9 ºC	17,30	0,70	33,70	1,00	33,20	0,90					
-7 ºC	70,60	-	140,00	19,40	133,80	17,40	2 1/8"	-	**DAL-150A**	361.308.0026	**758,00**
-28,9 ºC	26,50	8,70	63,20	14,00	56,10	12,10					
-7 ºC	113,00	19,20	214,70	29,60	203,80	28,00	2 1/8"	-	**DAL-200A**	361.308.0027	**847,00**
-28,9 ºC	40,20	12,20	98,40	22,70	88,10	21,00					
-7 ºC	215,00	29,60	112,80	19,20	203,80	28,00	2 5/8"	-	**DAL-210A**	361.308.0028	**877,50**
-28,9 ºC	98,40	22,70	44,20	12,10	88,10	21,00					
-7 ºC	324,00	45,40	196,00	32,10	307,20	43,40	2 5/8"	-	**DAL-340A**	361.308.0029	**1.196,00**
-28,9 ºC	141,00	33,20	84,40	22,80	124,70	29,40					
-7 ºC	196,00	32,10	323,60	45,40	307,20	43,40	3 1/8"	-	**DAL-350A**	361.308.0030	**1.228,00**
-28,9 ºC	84,40	22,80	140,60	33,20	124,70	29,40					
-7 ºC	196,00	32,10	323,60	45,40	307,20	43,40	3 5/8"	-	**DAL-350Y**	361.308.0031	**1.287,80**
-28,9 ºC	84,40	22,80	140,60	33,20	124,70	29,40					
-7 ºC	257,00	88,20	506,00	122,00	502,70	112,80	4 1/8"	-	**DAL-500A**	361.308.0032	**1.814,00**
-28,9 ºC	105,00	58,60	210,30	84,80	200,70	115,20					
-7 ºC	259,00	88,60	509,60	124,00	502,60	112,40	4 1/8"	-	**DAL-1000A**	361.308.0033	**2.790,60**
-28,9 ºC	107,00	59,40	210,90	86,80	200,30	45,80					

Acumulador de Aspiración

TECNAC

Acumuladores de Aspiración Verticales.

Dimensiones

MODELO	Dimensiones mm.					Cap. alm. Ltr.
	Ø A	H	L	E	Fijación	
DAL-010A	101,6	155	125	45	M-8	0,75
DAL-010S		175	145			0,87
DAL / H-011A		266	236			1,5
DAL / H-011F		266	236			1,5
DAL-012A		340	310			2
DAL-012B		340	310			2
DAL-013A		425	385			2,5
DAL-014A	127	287	247	80		2,5
DAL-016A		333	293			3
DAL-017S		393	353			3,5
DAL / H-017A		428	388			4
DAL-018A	159	286	246	90	M-10	4
DAL-019A		344	304			5
DAL-021B		461	423			7,2
DAL / H-022A		561	523			9
DAL / H-022B		561	523			9
DAL-023A		726	688			12
DAL-023B		726	688			12
DAL-024A	180	646	580	100		14
DAL-150A	219	542	354	160	4xØ11	15
DAL-200A	273	490	300	215	4xØ13	20
DAL-210A						20
DAL-340A		705	495			35
DAL-350A		708	500			35
DAL-350Y		762	480			35
DAL-500A	323	758	522	265		50
DAL-1000A		1300	1077			100

- Acumuladores fabricados según directiva 97/23CE con placa de características y certificado PED
- Los modelos con DALH con intercambiador de calor
- Todos los modelos disponibles para R-410A

Condiciones de funcionamiento

	Presión (bar)	Tª min. / Tªmáx. (º C)	Presión (bar)	Tª min. / Tªmáx. (º C)
Hasta 14 L.	20	-40 / 80	28	-20 / 100
Desde 15 L.	20	-40 / 100	32	-10 / 60

Silenciadores de Descarga

HENRY TECHNOLOGIES

Silenciadores de Descarga

Dimensiones mm.		Conexión	MODELO	CÓDIGO	Precio EUROS
Diámetro	Longitud				
76	197	1/2"	**S-6304**	370.304.0001	**77,00**
102	172	5/8"	**S-6405**	370.304.0002	**112,10**
	178	7/8"	**S-6407**	370.304.0003	**116,20**
	337	1 1/8"	**S-6411**	370.304.0004	**121,90**
	349	1 3/8"	**S-6413**	370.304.0005	**138,90**
	464	1 5/8"	**S-6415**	370.304.0006	**177,50**
152	533	2 1/8"	**S-6621**	370.304.0007	**470,70**

TECNAC

Silenciadores de Descarga

Dimensiones mm.		Conexión	MODELO	CÓDIGO	Precio EUROS
Diámetro	Longitud				
48,3	160	3/8"	**SDS-500**	370.308.0001	**30,00**
		1/2"	**SDS-600**	370.308.0002	**34,00**
		5/8"	**SDS-700**	370.308.0003	

Antivibradores

Antivibradores Flexibles

Conexiones ODS	Long (mm)	Presión max. Kg/cm	MODELO	CÓDIGO	Precio EUROS
1/4"	230	44,8	**UFI-2**	371.350.0001	**21,60**
3/8"	230	44,8	**UFI-3**	371.350.0002	**22,50**
1/2"	230	44,8	**UFI-4**	371.350.0003	**26,30**
5/8"	255	44,8	**UFI-5**	371.350.0004	**29,40**
3/4"	255	44,8	**UFI-6**	371.350.0005	**34,00**
7/8"	290	44,8	**UFI-8**	371.350.0006	**41,70**
1-1/8"	330	41,3	**UFI-9**	371.350.0007	**52,50**
1-3/8"	375	37,9	**UFI-10**	371.350.0008	**74,10**
1-5/8"	430	35	**UFI-11**	371.350.0009	**98,30**
2-1/8"	510	27,5	**UFI-82**	371.350.0010	**134,60**
2-5/8"	690	24	**UFI-83**	371.350.0011	**275,10**

Aplicación: Líneas de aspiración, descarga y líquido. Características: Unión metálica flexible en acero inoxidable AISI 321 con trenzado en inox. AISI 304, con conexiones en cobre soldadura TIG por fusión de materiales, lo que hace, que no sea necesario enfriar en el proceso de soldadura.
Presión nominal: 25 bar
Temp. mim. de trabajo: -100º C
Temp. max. de trabajo: +250º C
ODS: conexiones de diámetros de tubo de cobre.

PACKLESS

Antivibradores Flexibles

3/8"	210	45	**VAFS-3**	371.350.0012	**26,20**
1/2"	229	45	**VAFS-4**	371.350.0013	**30,50**
5/8"	248	45	**VAFS-5**	371.350.0014	**33,90**
3/4"	267	45	**VAFS-6**	371.350.0015	**39,20**
7/8"	292	45	**VAFS-8**	371.350.0016	**47,80**
1 1/8"	330	45	**VAFS-9**	371.350.0017	**60,80**
1 3/8"	375	45	**VAFS-10**	371.350.0018	**102,00**
1 5/8"	432	45	**VAFS-11**	371.350.0019	**113,00**

Intercambiador de Calor

Conexiones ODS		MODELO	CÓDIGO	Precio EUROS
Líquido A	Aspiración B			
1/4"	1/2"	**HXR-25**	999.350.0001	**66,50**
3/8"	5/8"	**HXR-35**	999.350.0002	**75,00**
3/8"	5/8"	**HXR-50**	999.350.0003	**78,00**
3/8"	7/8"	**HXR-75**	999.350.0004	**100,00**
3/8"	1-1/8"	**HXR-100**	999.350.0005	**128,00**
1/2"	1-1/8"	**HXR-150**	999.350.0006	**128,00**
5/8"	1-3/8"	**HXR-250**	999.350.0007	**191,00**
5/8"	1-5/8"	**HXR-350**	999.350.0008	**209,00**
7/8"	2-1/8"	**HXR-500**	999.350.0009	**354,00**

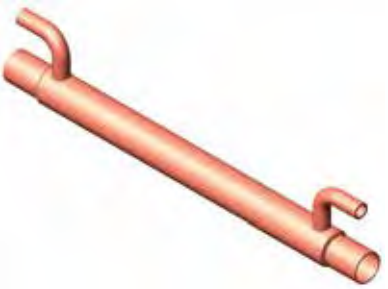

- Aplicación: Línea de líquido caliente.
- Características:
  por cada 1ºC aumenta la eficiencia del sistema 1% hasta 4%-10% de mejora. Protege al compresor de gotas de refrigerante no evaporado.
  Ayuda a eliminar burbujas antes de la válvula de expansión.
  Construído en cobre. Tubos acanalado de cobre tipo L.
  Tubo único o múltiple para reducir velocidad y caída de presión.
  ODS: conexiones de diámetros de tubo de cobre.

Dimensiones (mm)			Nominal HP	Conexiones ODS		MODELO	CÓDIGO	Precio EUROS
Largo	Fondo	Alto		Líquido	Aspiración			
755	74	176	15	7/8"	2 1/8"	**LHXR-15**	999.350.0010	**702,00**
755	74	176	20	1 1/8"	2 1/8"	**LHXR-20**	999.350.0011	**732,00**
973	90	192	25	1 1/8"	2 5/8"	**LHXR-25**	999.350.0012	**854,00**
973	90	205	30	1 3/8"	2 5/8"	**LHXR-30**	999.350.0013	**880,00**
1027	90	205	35	1 3/8"	2 5/8"	**LHXR-35**	999.350.0014	**934,00**
813	115	224	40	1 3/8"	3 1/8"	**LHXR-40**	999.350.0015	**1.201,00**
813	115	237	50	1 5/8"	3 1/8"	**LHXR-50**	999.350.0016	**1.218,00**
989	115	243	60	1 5/8"	4 1/8"	**LHXR-60**	999.350.0017	**1.532,00**
1046	115	269	80	2 1/8"	4 1/8"	**LHXR-80**	999.350.0018	**1.739,00**

Accesorios/Repuestos

Repuestos para Separadores y Reguladores Nivel Aceite

Descripción	Serie	MODELO	CÓDIGO	Precio EUROS
Conjuto boya	S-2900	**A-2900-30**	351.304.0021	**310,20**
	S-5410			
	S-5290			
	S-5700	**A-5700-30**	351.304.0022	**281,90**
	S-5800	**A-5000-30**	351.304.0023	**137,00**
Visor con lente Reflex	S-91XX	**2-020-006**	351.304.0024	**39,40**

A-2900-30
A-5700-30

2-020-006

Válvula Rotalock+Junta

Descripción	MODELO	CÓDIGO	Precio EUROS
de rotalock para recipiente de aceite.	**2-030-122**	309.304.0001	**122,80**
Junta	**A8604**	309.304.0002	**63,00**

Notas:
- El modelo 2-030-121 tipo de conexión 3/8S x 3/4R

Válvula Rotalock

Descripción	MODELO	CÓDIGO	Precio EUROS
A-0050003-01	**R 1" x 1/2" ODS**	190.150.0040	**26,00**
A-0050003-02	**R 1" x 5/8" ODS**	309.308.0001	**24,00**
A-0050001-01	**R 1 1/4" x 3/4" ODS**	309.308.0002	**34,00**
A-0050001-02	**R 1 1/4" x 7/8" ODS**	190.150.0038	**38,00**
	R 1 1/4" x 1 1/8" ODS	190.150.0039	**97,00**
A-0050002-01	**R 1 3/4" x 1 1/8" ODS**	190.150.0044	**57,00**
A-0050002-02	**R 1 3/4" x 1 3/8" ODS**	190.308.0001	**53,00**
A-0050004-02	**R 2 1/4" x 1 5/8" ODS**	190.308.0002	**93,00**
A-0050004-01	**R 2 1/4" x 2 1/8" ODS**	309.308.0004	**96,00**

Notas:
- Válvulas con revestimiento anticorrosión.
- Tapón de sellado de plástico.
- Todas las válvulas incluyen dos tomas de 1/4" SAE con tapón, sin juntas.
- Dependiendo de las medidas de las conexiones, son de categoría I conforme a PED 97/32/CE.
- Certificado CE, compatibles con fluidos del grupo II.

Juntas Teflón para Compresores

Descripción	MODELO	CÓDIGO	Precio EUROS
A-0050005-02 C	**R-1"**	309.308.0005	**2,00**
A-0050005-03 C	**R-1 1/4"**	309.308.0006	**3,00**
A-0050005-04 C	**R-1 3/4"**	309.308.0007	**3,00**
A-0050005-05 C	**R-2 1/4"**	309.308.0008	**3,00**
HMHQ03	**R-3/4"**	309.308.0009	**1,00**

El Control de la Instalación

Presostatos

Termostatos

Sistema Multifunción-Control de Temperatura

Controles de Caudal

Reguladores de Velocidad

Registradores de Temperatura y Humedad / Termómetros

Temporizadores de Desescarche

Microprocesadores

Cuadros Eléctricos

Gestión Instalación Frigorífica

Controladores

Líderes en control para la refrigeración comercial

eliwell IBÉRICA

Soluciones **COLDFACE**

La solución más completa de cajas y alarmas para cámaras frigoríficas en el mercado

Cajas **EVA**
para evaporador

Cajas **TMM, TTM, TTT**
para evaporador y condensadora

Coldface **500 HT**
temperatura y humedad

Cold**TOUCH**
con pantalla KDT Vertical

Cajas **ColdAlarm**

Soluciones **CO2**

Soluciones Alarma **Freón**

Sistemas **ELIWELL**

Soluciones Eliwell para monitorización, control y gestión remota de instalaciones

TelevisBlue

Sistema remoto para monitorización de instalaciones en la nube CONECTIVIDAD INCLUIDA.

CompactTouch

Nuevo sistema táctil para control y gestión remota de instalaciones

TelevisGo

Sistema para monitorización, control y gestión remota de instalaciones

DESCARGA NUESTROS FOLLETOS DE CAJAS Y SISTEMAS EN
www.eliwell.es

Teléfono Asistencia al Cliente: **(+34) 96 313 42 05**

www.eliwell.es

Presostatos Pág. 4-9

Termostatos Pág. 10-20

Controles de Caudal Pág. 21

Registradores de Temperatura y Humedad/Termómetros Pág. 22-27

Termómetros / Higrómetros Pág. 28

Temporizadores de Desescarche Pág. 29

Termostatos/Sondas Pág. 30-42

Sensores/Transductores de Presión Pág. 34-35 y 43-44

Termostatos/Termómetros Pág. 45-46

Reguladores para Control de Centrales/Condensadores Pág. 47

Supervisión y Telegestión Sondas Temperatura y Humedad Pág. 48 61-65 78-79

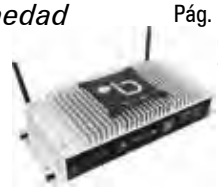

Controladores Sondas Pág. 50-59 ; 66-71 y 75-77

Soluciones para Cámaras Pág. 59-61

Centralitas / Servidores Web Pág. 80

Sondas, Transductores y Accesorios Pág. 81

Detectores de Fugas Pág. 82-87

Cuadros Eléctricos / Variadores de frecuencia Pág. 88-930

Presostatos

Presostatos de Baja, Alta y Alta/Baja (BY RANCO)

Aplicación	Rango Bar	Diferencial Bar	Rearme	MODELO	CÓDIGO	Precio EUROS
Alta	7 a 30	2,5 a 8	Autom.	**T016-H8784**	400.450.0001	**56,50**
		3 a 8	Autom.	**T016-H8786(1)***	400.450.0002	**81,00**
		3,2 fijo	Manual	**T016-H8785**	400.450.0003	**58,30**
		3,2 fijo	Manual	**T016-H8787(1)***	400.450.0004	**83,00**
Baja	0,3 a 7	0,6 a 4	Autom.	**T016-H8735**	400.450.0005	**52,70**
		0,6 fijo	Manual	**T016-H8736**	400.450.0006	**56,50**
Alta/Baja	8 a 30/0,3 a 7	3,5 fijo/0,6 a 4	Auto	**T017-H8716**	400.450.0007	**96,00**
	7 a 30/0,3 a 7	4 fijo/0,6 a 4	Auto	**T017-H8718 ***	400.450.0008	**118,00**
		3,5 fijo/0,6 a 4	Manual/Autom.	**T017-H8717**	400.450.0009	**107,00**
		4 fijo/0,6 a 4	Manual/Autom.	**T017-H8719 ***	400.450.0010	**134,00**

Notas:
(1) Protección IP66 resto IP44.
*Presostatos de a cuerdo con Directiva PED 97/23 EC.

Accesorios

Aplicación	Descripción	MODELO	CÓDIGO	Precio EUROS
Todos	Soporte para montaje presostatos.	**I74011**	400.450.0011	**4,00**
	Maneta de regulación.	**I74012**	400.450.0012	**1,20**

Presostatos de Baja, Alta y Alta/Baja

Aplicación	Gama de Ajuste		Rearme	Contactos	CÓDIGO Danfoss	MODELO	CÓDIGO	Precio EUROS
	Rango Bar	Diferen. Bar						
Baja	-0,2....7,5	0,7....4,0	Autom.	SPDT	60 110166	**KP-1**	400.300.0001	**72,20**
	0,9....7,0	Fijo 0,7	Manual		60 110366	**KP-1**	400.300.0002	**76,60**
	-0,2....7,5	0,7....4,0	Autom.		60 116066	**KP-1A**	400.300.0003	**236,10**
Alta	8....32	1,8....6,0	Autom.		60 117166	**KP-5**	400.300.0004	**72,20**
		Fijo 3	Manual		60 117366	**KP-5**	400.300.0005	**76,60**
		1,8....6,0	Autom.		60 123066	**KP-5A**	400.300.0006	**234,10**
Alta	8....32	4....10	Autom.		60 119066	**KP-7W**	400.300.0047	**104,70**
		Fijo 4	Manual	SPST	60 120566	**KP-7ABS**	400.300.0038	**239,30**
Alta	8....32	Fijo 4	Autom.	SPDT + señal LP	60 124166	**KP-15**	400.300.0007	**118,00**
Baja	-0,2....7,5	0,7....4,0	Autom.					
Alta	8....32	Fijo 4	Manual		60 124366	**KP-15**	400.300.0008	**122,10**
Baja	-0,2....7,5	0,7....4,0	Autom.					
Alta	8....32	Fijo 4	Autom.	SPDT + señal LPyHP	60 126566	**KP-15**	400.300.0009	**121,60**
Baja	-0,2....7,5	0,7....4,0	Autom.					
Alta	8....32	Fijo 4	Autom.		60 129566	**KP-15A**	400.300.0010	**251,10**
Baja	-0,2....7,5	0,7....4,0	Autom.					
Alta	8…32	Fijo 4	Manual	SPDT	60 519166	**KP-6B***	400.300.0011	**108,80**
Alta	8…42	4-10	Autom.	SPDT	60 519066	**KP-6W**	400.300.0012	**108,10**
Alta	8…34	Fijo 4	Autom.	(2) SPDT + SPST (NO)	60 127566	**KP-17W**	400.300.0076	**121,60**
Baja	-0,2…7,5	0,7…4	Autom.					

MODELOS KP-7W, KP-17W y KP7ABS equipados con doble fuelle a prueba de fallos.

Notas:
Todos los modelos terminados en A son para amoniaco.
Conexión M 10 x 0,75.
Protección IP55.
Resto de los modelos para refrigerantes HFC, conexión 1/4" macho SAE.

Accesorios

Aplicación	Descripción	CÓDIGO Danfoss	MODELO	CÓDIGO	Precio EUROS
Todos	Soporte para montaje presostatos Danfoss	60 1056	**Placa fijación**	400.300.0013	**6,90**

Presostatos

Johnson Controls

Presostatos de Baja, Alta y Alta/Baja

Aplicación	Rango Bar	Diferencial Bar	MODELO	CÓDIGO	Precio EUROS
Baja	- 0,5….7	0,5….3	**P77AAA-9300**	400.303.0001	**82,80**
			P77AAA-9700 *	400.303.0002	**255,30**
Alta	3….30	3….12	**P77AAA-9350**	400.303.0003	**75,90**
			P77AAA-9750 *	400.303.0004	**299,70**
		Rea./Man.	**P77BEA-9350**	400.303.0005	**98,70**
			P77BEA-9750 *	400.303.0006	**227,40**
Alta	3….30	Automático	**P77AAW-9370****	400.303.0007	**165,40**
Alta/Baja	3….30/- 0,5….7	3 Fijo/0,5….3	**P78LCA-9300**	400.303.0008	**144,10**
		R.M/0,5….3	**P78MCA-9300**	400.303.0009	**161,50**
		R.M./R.M.	**P78PGA-9300**	400.303.0010	**223,30**
Alta/Alta	30….21	1,8 Fijo	**P78ALA-9351**	400.303.0011	**240,40**
Alta/Baja	3….30/-0,5….7	Automático	**P78LCW-9300**	400.303.0012	**165,30**
Alta	3 a 42 Bar	4 a 12	**P77AAW-9355**	400.303.0013	**169,30**
Alta	3 a 42 Bar	Rearme Manual	**P77BEB-9355**	400.303.0097	**200,00**

Los modelos con (*) son para amoniaco.
Tipo de protección IP 54.
Presostato P78ALA-9351 para regulación de dos ventiladores de condensadores ambos puntos desde corte se ajustan por separado.
Tomas de presión: los presotatos para amoniaco 1/4" NPT Hembra resto 1/4" SAE Macho.
** Presostatos de acuerdo con Directiva PED 97/23EC.

Presostatos de Baja, Alta y Alta/Baja Serie Económica

Aplicación	Rango Bar	Diferencial Bar	MODELO	CÓDIGO	Precio EUROS
Baja	- 0,5….7	0,5….3	**P735AAA-9300**	400.303.0014	**60,40**
		Rea./Man.	**P735BCA-9300**	400.303.0015	**109,70**
Alta	3….30	3….12	**P735AAA-9350**	400.303.0016	**60,60**
		3,5 ….12	**P735AAW-9350 ***	400.303.0017	**74,90**
		Rea./Man.	**P735BEA-9350**	400.303.0018	**100,80**
			P735BEB-9350 *	400.303.0019	**112,00**
Alta/Baja	3….30/- 0,5….7	3Fijo/0,5….3	**P736LCA-9300**	400.303.0020	**97,60**
		R.M/0,5….3	**P736MCA-9300**	400.303.0021	**124,60**
		R.M./R.M.	**P736PGA-9300**	400.303.0022	**162,80**
		3Fijo/0,6….3	**P736LCW-9300 ***	400.303.0023	**118,90**
		R.M/0,6….3	**P736MCB-9300 ***	400.303.0024	**162,30**
		R.M./R.M.	**P736PGB-9300 ***	400.303.0025	**174,00**

Los modelos con (*) son de acuerdo con Directiva PED 97/23EC
Tomas de presión : 1/4" SAE Macho

Presostatos Miniatura

Aplicación	Rango Bar	Diferencial Bar	MODELO	CÓDIGO	Precio EUROS
Baja	0,5…10	2,1 Fijo	**P20EA-9630FC**	400.303.0026	**112,50**
Alta	7….29	5,2Fijo	**P20EA-9670XC**	400.303.0027	**112,50**
		Rea./Man.	**P20GA-9650XC**	400.303.0062	**153,40**

Contactos SPDT 8 A. Longitud capilar 90 cm. Contactos abiertos a la caida de presión.

Presostatos para Aire / Vapor / Agua

Aplicación	Rango Bar	Diferencial Bar	MODELO	CÓDIGO	Precio EUROS
Aire Agua Vapor	0 a 1	0,16 a 0,55	**P48AAA-9110 ***	400.303.0029	**338,70**
	0,2 a 4	0,25 a 0,8	**P48AAA-9120 ***	400.303.0030	**282,40**
	-0,2 a 10	1 a 4,5	**P48AAA-9130 ***	400.303.0031	
	1 a 16	1,3 a 2,5	**P48AAA-9140 ***	400.303.0032	

*Presostatos de acuerdo con Directiva PED 97/23 EC.

Accesorios

Aplicación	Descripción	MODELO	CÓDIGO	Precio EUROS
Todos	Soporte para montaje presostatos Johnson Control.	**271-51L**	400.303.0033	**9,90**

Presostatos

Presostatos Freones

Aplicación	Escala (bar)	Diferencial (bar)	Contacto	MODELO	CÓDIGO	Precio EUROS
BAJA	0,5/7	0,5/5	SPDT	**PS1-A3A**	400.302.0007	**61,10**
BAJA rearme/mín	-0,5/7	R.manual » 1	SPDT	**PS1-R3A**	400.302.0008	**65,40**
ALTA	6/31	2/15	SPDT	**PS1-A5A**	400.302.0009	**61,10**
ALTA rearme/máx.	6/31	R.manual » 3	SPDT	**PS1-R5A**	400.302.0010	**65,40**
ALTA/BAJA	-0,5/7 B 6/31 A	0,5/5 B 4 A	SPDT + SPDT	**PS2-A7A**	400.302.0002	**94,70**
ALTA/BAJA rearme/máx.	-0,5/7 B 6/31 A	0,5/5 B R.man. » 4	SPDT + SPDT	**PS2-L7A**	400.302.0011	**99,00**
ALTA/BAJA rearme/min/ máx.	-0,5/7 B 6/31 A	R.min -1 B R.man. » 4 A	SPDT + SPDT	**PS2-R7A**	400.302.0012	**103,00**

2 contactos conmutados independientes ALTA/BAJA

Presostatos Freones (TÜV)

Aplicación	Escala (bar)	Diferencial (bar)	Contacto	MODELO	CÓDIGO	Precio EUROS
BAJA	-0,5/7	0,5/5	SPDT	**PS1-W3A**	400.302.0013	**88,40**
ALTA	6/31	2/15	SPDT	**PS1-W5A**	400.302.0014	**74,10**
ALTA rearme/máx.	6/31	R.manual » 3	SPDT	**PS1-B5A**	400.302.0015	**78,40**

*Presostatos de **Baja** compactos **Rearme Automático***

Corte	Conexión	Temperatura Conexión ºC	Máxima Ambiente ºC	Prueba Presión (bar)	MODELO	CÓDIGO	Precio EUROS
-0,3	1,2	+70	+70	30	**PS3-W1S 0714760**	400.302.0018	**47,60**
0,3	1,8				**PS3-W1S 0714761**	400.302.0019	**47,60**
2,0	3,5				**PS3-W1S 0714762**	400.302.0020	**47,60**

*Presostatos de **Alta** compactos **Rearme Automático***

Corte	Conexión	Temperatura Conexión ºC	Máxima Ambiente ºC	Prueba Presión (bar)	MODELO	CÓDIGO	Precio EUROS
14,0	10,0	+150	+70	48	**PS3-W6S 0715831**	400.302.0021	**58,10**
21,0	16,0				**PS3-W6S 0715556**	400.302.0022	**58,10**
25,0	20,0				**PS3-W6S 0715555**	400.302.0023	**58,10**
29,0	23,0				**PS3-W6S 0715567**	400.302.0024	**58,10**
33,5	27,5				**PS3-W6S 0715550**	400.302.0025	**58,10**
40,0	33,0				**PS3-W6S 0715553**	400.302.0026	**58,10**

*Presostatos de **Alta** compactos **Rearme Manual***

Corte	Conexión	Temperatura Conexión ºC	Máxima Ambiente ºC	Prueba Presión (bar)	MODELO	CÓDIGO	Precio EUROS
19,2	5 bares por debajo de corte aprox.	+150	+70	48	**PS3-B6S 0715568**	400.302.0027	**58,10**
22,7					**PS3-B6S 0715564**	400.302.0028	**58,10**
27,3					**PS3-B6S 0715563**	400.302.0029	**58,10**
29,5					**PS3-B6S 0715569**	400.302.0030	**58,10**
36,0					**PS3-B6S 0715560**	400.302.0031	**58,10**

Contactos SPDT en todos los modelos, conexión 1/4 SAE Hembra.

Cables para Presostatos Compactos

Descripción	MODELO	CÓDIGO	Precio EUROS
Cable de 1,5 metros y 3 hilos x 0,75 mm2.	**PS3-N15 804580**	400.302.0032	**8,20**
Cable de 3 metros y 3 hilos x 0,75 mm2.	**PS3-N30 804581**	400.302.0033	**10,90**
Cable de 6 metros y 3 hilos x 0,75 mm2.	**PS3-N60 804582**	400.302.0034	**16,40**

Presostatos

Mini-Presostatos

Aplicación	Refrig.	Rearme	Abre Bar	Cierra Bar	Conexión	CÓDIGO Danfoss	MODELO	CÓDIGO	Precio EUROS
Baja	R-134a	Automático N/O	0,5	1,5	1/4" soldar tubo cobre	061F7519	**ACB-2UA519W**	400.300.0014	**53,60**
					1/4" SAE roscar hembra con depresor	061F7520	**ACB-2UA520W**	400.300.0015	
	R-407C		1,7	2,7	1/4" SAE roscar hembra con depresor	061F7526	**ACB-2UA526W**	400.300.0016	
	R-404A		0,7	1,7	1/4" SAE roscar hembra con depresor	061F7523	**ACB-2UA523W**	400.300.0017	
Alta	R-134a	Automático N/C	18	13	1/4" SAE roscar hembra con depresor	061F7506	**ACB-2UB506W**	400.300.0018	
	R-407C		28	21	1/4" SOLDAR tubo de cobre	061F7513	**ACB-2UB513W**	400.300.0019	
					1/4" SAE roscar hembra con depresor	061F7514	**ACB-2UB514W**	400.300.0020	
	R-404A		26	20	1/4" SOLDAR tubo de cobre	061F7508	**ACB-2UB508W**	400.300.0021	
					1/4" SAE roscar hembra con depresor	061F7509	**ACB-2UB509W**	400.300.0022	
	R-410A		42	33	1/4" SAE roscar hembra con depresor	061F7517	**ACB-2UB517W**	400.300.0023	
	R-404A	Manual	26	20	1/4" SAE roscar hembra con depresor	061F9713	**ACB-2UB5813MW**	400.300.0024	**62,20**

- (1) 1/4" ODF tubo para soldar 1/4" SAE rosca hembra.
- Terminación eléctrica: cable de 1,5 m de long.
- Contactos: SPST para N/C - N/O - RM

Mini-Presostatos

Aplicación	Refrig.	Rearme	Abre Bar	Cierra Bar	MODELO	CÓDIGO	Precio EUROS
Baja	-	Automático N/O	0,5	1,6	**P100AP-66D**	400.303.0034	**42,90**
	R-134a		2,5	4	**P100AP-300D**	400.303.0035	**34,00**
	R-407C		4	6	**P100AP-302D**	400.303.0036	**34,50**
	R-404A		0,3	2,8	**P100AP-306D**	400.303.0037	**35,90**
	-		0,7	1,7	**P100AP-316D**	400.303.0038	**35,50**
Alta	R-134a	Automático N/C	16	11	**P100CP-102D**	400.303.0039	**36,70**
	R-407C		24	18	**P100CP-104D**	400.303.0040	**36,70**
	R-404A		28	23	**P100CP-106D**	400.303.0041	**35,10**
	R-410A		38	28	**P100CP-108D**	400.303.0042	**36,70**
Alta	R-134a	Manual	16	-	**P100DA-66D**	400.303.0043	**51,80**
	R-407C		26	-	**P100DA-68D**	400.303.0044	**51,00**
	R-404A		28	-	**P100DA-70D**	400.303.0045	**53,90**
	R-410A		38	-	**P100DA-72D**	400.303.0046	**51,80**

- Conexión: Rosca Hembra 1/4" SAE
- Terminación electrica: cable de 2 m de long.
- Contactos: SPST para N/C - N/O y SPSP para RM.
- Protección: IP67.

Presostatos

Johnson Controls

Transductores de Presión

Aplicación	Abre Bar	SALIDA	CONEXIÓN	Conexión Eléctrica	MODELO	CÓDIGO	Precio EUROS
Baja Presión	-1 a 8 Bar	4..20mA	1/4" SAE Hembra	Conector DIN	**P499ACH-401C**	431.303.0001	**185,40**
Baja Presión	-1 a 15 Bar	4..20mA		Conector DIN	**P499ACH-402C**	431.303.0002	**180,40**
Alta Presión	0 a 30 Bar	4..20mA		Conector DIN	**P499ACH-404C**	431.303.0003	**185,40**
Alta Presión	0 a 50 Bar	4..20mA		Conector DIN	**P499ACH-405C**	431.303.0004	**147,10**
Alta Presión	0 a 30 Bar	4..20mA		Cable 2 mts	**P499ACS-404C(*)**	431.303.0005	**145,00**
Alta Presión	0 a 50 Bar	4..20mA		Cable 2 mts	**P499ACS-405C(*)**	431.303.0006	**167,40**
Baja Presión	-1 a 8 Bar	0..10 V DC		Conector DIN	**P499VCH-401C**	431.303.0007	**174,60**
Alta Presión	0 a 30 Bar	0..10 V DC		Conector DIN	**P499VCH-404C**	431.303.0008	**174,60**
Baja Presión	-1 a 80 Bar	0,5..4,5 V DC		Conector DIN	**P499RCH-401C**	431.303.0009	**185,30**
Alta Presión	0 a 30 Bar	0,5..4,5 V DC		Conector DIN	**P499RCH-404C**	431.303.0010	**185,30**

- El transductor P499 está diseñado para producir una señal analógica lineal basada en la presión captada.
- La pieza se obtiene por mecanizado de un bloque sólido de acero inoxidable 1/4" endurecido por precipitación.
- (*) Transductor de presión idóneo para trabajar con el controlador electrónico VRTMT.

ALCO CONTROLS

Transductores de Presión

Alimentación (V) cc	Cable eléctrico	Señal de salida (mA)	Escala (bar)	Presión de trabajo (bar)	Conexión Presión	MODELO	CÓDIGO	Precio EUROS
(8... 30 Vdc) 24V	2 hilos	4-20	-0,8/7	25	1/4" SAE Hembra con actuador de obús	**PT5-07M**	431.302.0001	**112,00**
			0/18	33		**PT5-18M**	431.302.0002	**112,00**
			0/30	33		**PT5-30M**	431.302.0003	**111,60**
			0/50	50		**PT5-50M**	431.302.0004	**111,60**
Conector con cable 1,5 mts.						**PT4-M15**	431.302.0005	**8,20**
Conector con cable 3 mts.						**PT4-M30**	431.302.0006	**12,00**
Conector con cable 6 mts.						**PT4-M60**	431.302.0007	**19,00**

Filtro electrónico intergrado en conectores PT4 en cumplimiento del EMC, (etiqueta CE).
Calibrado 24V cc medida según IEC 770 < 1% de escala a +20 ºC.
Temperatura de conexión de presión -40 ºC a + 80 ºC.
34
Resistencia a vibración: 10 a 2.000 Hz, máx. 4 g.
Envoltura fuerte y antiocorrosión.
Protección: IP65.

Presostatos Diferenciales de Aceite

Tensión Nominal	Aplicación	Diferencial cierre manual	Escala apertura	Retardo	Conexión	MODELO	CÓDIGO	Precio EUROS
24-240 V	Freones	0,2 bares sobre ajuste	0,63 bares	120 segundos	1/4 macho SAE	**FD 113ZU A22-057**	400.302.0016	**263,10**
24-240 V			0,3/4,5 bares	de 20 a 150 segundos		**FD 113ZU 3465300**	400.302.0017	**263,10**

Presostatos

Presostatos Diferenciales de Aceite

Retardo Seg.	Rango Bar	Diferen. Máx. Ap Bar	Conexión	CÓDIGO Danfoss	MODELO	CÓDIGO	Precio EUROS
90	0,3....4,5	0,2	1/4" SAE Macho	60B017266	**MP-55**	400.300.0025	**351,50**
120				60B017366	**MP-55**	400.300.0026	**351,50**
120				60B017766	**MP-55A**	400.300.0027	**466,30**

- Interruptores de seguridad.
- Control de presión de aceite.
- MP-55 aplicación en gases: R-404A, R-134a, R-22, R-12 y R-502.
- MP-55A aplicación en gases: R-717 (NH3 amoniaco).

Presostatos Diferenciales de Aceite

Retardo Seg.	Rango Bar	Conexión	MODELO	CÓDIGO	Precio EUROS
90	0,6....4,8	Cap. 90 cm con tuerca 1/4" SAE	**P28DP-9660**	400.303.0047	**605,70**
		1/4" NPT Hembra	**P28DP-9860***	400.303.0048	**587,20**

- El modelo con (*) es para R-717 (NH3 amoniaco).

Presostatos Diferenciales Sin Escala

Retardo Seg.	Rango Bar	Conexión	MODELO	CÓDIGO	Precio EUROS
90	0,5....4	1/4" SAE Macho	**P45NBB-9361B**	400.303.0049	**430,00**

- Regulación de fabrica 0,6 bar. Otra regulación especificar en el pedido.

Presostatos Diferenciales de Aire

Retardo Seg.	Rango Bar	MODELO	CÓDIGO	Precio EUROS
0,5 a 4	0,25	**P233A-4-AAC**	400.303.0050	**78,30**
		P233A-4-AKC*	400.303.0051	**152,50**
1,4....10	0,5	**P233A-10-AAC**	400.303.0052	**76,40**
		P233A-10-AKC*	400.303.0053	**130,70**
Soporte		**BKT024N001R**	400.303.0054	**34,00**
Tubos + pasamuros		**GMT008N600R**	400.303.0055	**26,50**

- Los modelos con * llevan soporte, tubos y pasamuros incluidos en el precio.

Presostatos Diferenciales de Aceite

Retardo Seg.	Rango Bar	Conexión	MODELO	CÓDIGO	Precio EUROS
90	0,7....4	Tuerca 1/4"	**P3003701000**	400.450.0013	**304,00**
120	0,6	Tuerca 1/4"	**P3005826000**	400.450.0014	
120	0,6	M SAE 1/4"	**P3005839057**	400.450.0015	

Termostatos

Termostatos Carga de Vapor

Rango ºC	Diferencial Temp. Mín. ºC	Diferencial Temp. Máx. ºC	Tipo Bulbo	CÓDIGO Danfoss	MODELO	CÓDIGO	Precio EUROS
-30…+13	4,5…23	1,2…7	B	60L1102	**KP-61**	401.300.0001	**92,40**
-50…-10	10,0…70	2,7…8	B	60L1108	**KP-63**	401.300.0002	
-5…+35	4,5…25	1,8…7	B	60L1112	**KP-69**	401.300.0003	

- Relación entre la presión y la Tª del vapor saturado.
- El elemento está cargado con vapor saturado más una pequeña cantidad de líquido.

Termostatos Carga de Absorción

Rango ºC	Diferencial Temp. Mín. ºC	Diferencial Temp. Máx. ºC	Tipo Bulbo	CÓDIGO Danfoss	MODELO	CÓDIGO	Precio EUROS
-5…+20	3,0…10	2,2…9	E 2	60L1113	**KP-71**	401.300.0004	**105,50**
-25…+15	12,0…70	8,0…25	E 1	60L1117	**KP-73**	401.300.0005	
-25…+15	Fijo 3,5	Fijo 3,5	D 1	60L1138	**KP-73**	401.300.0007	**109,70**
20…60	3,5…10	3,5…10	E 3	60L1121	**KP-77**	401.300.0008	**105,50**

- Longitud de capilar 2 m. En stock hasta final de existencias.
- La carga consiste en un gas recalentado y una materia sólida con una gran superficie de absorción.

Tipos de Bulbo para Termostatos KP

A	Sensor de tubo capilar recto	D	Bulbo de contacto doble C2: Ø 25 x 67 mm.
B	Sensor de tubo capilar enrrollado Ø 9,5 x 70 mm.	E	Bulbo cilíndrico E1: Ø 6,4 x 85 mm. E2: Ø 9,5 x 100 mm. E3: Ø 9,5 x 70 mm.
C	Sensor de aire C1: Ø 40 x 25 mm. C2: Ø 25 x 67 mm.	F	Sensor de conducto Ø 25 x 125 mm.

Termostatos ambiente aire ajuste frontal

Rango ºC	Diferencial ºC	Tipo bulbo	Selector marcha/paro	Ajuste	MODELO	CÓDIGO	Precio EUROS
-10/+35	1,5/16	Vapor bobina 0 m	No equipado	Superior	**TS1-A3E**	401.302.0001	**79,30**
			Equipado		**TS1-B3E**	401.302.0002	**83,60**
-10/+25	1,5/15		No equipado	Frontal	**TS1-E3E**	401.302.0003	**76,20**
			Equipado		**TS1-F3E**	401.302.0004	**80,60**

Termostatos

Johnson Controls

Termostatos para Refrigeración y Aire Acondicionado

Rango ºC	Diferencial ºC	Longitud Capilar	MODELO	CÓDIGO	Precio EUROS
-5....+28	2 Fijo	2 m.	**A19AAC-9005**	401.303.0001	**179,10**
+1....+60	2 Fijo	3 m.	**A19AAC-9127**	401.303.0002	**219,20**
-35....+10	2,5 Fijo	2 m.	**A19AAC-9102**	401.303.0003	**199,50**
-35....+40	2,8....8	3,5 m.	**A19ABC-9037**	401.303.0004	**204,00**
-5....+28	2....8	2 m.	**A19ABC-9104**	401.303.0005	**242,00**
+10....+95	3,5....13	3,5 m.	**A19ABC-9106**	401.303.0006	**319,50**
+1....+60	2....8	3 m.	**A19ABC-9116**	401.303.0007	**266,30**
-5....+28	4 Fijo (1)	2 m.	**A19ACC-9101**	401.303.0008	**212,90**
-35...+10	6 Fijo (1)	3,5 m.	**A19ACC-9105**	401.303.0009	**221,50**

(1) Rearme manual.
- Tipo de protección IP 30.

Termostato para Fan Coil

Descripción	MODELO (Kits)	CÓDIGO	Precio EUROS
Termostatos analógicos para fan coil 2 tubos frio o calor con 3 velocidades de ventilador	**T125BAC-JSO-E**	404.303.0007	**71,10**
Termostatos analógicos para fan coil 4 tubos frio o calor con 3 velocidades de ventilador	**T125FAC-JSO-E**	404.303.0008	**71,10**
Termostato fancoil 2 tubos, 3 velocidades de ventilador, On/Off, cambio I/V manual	**FCT-01-2PA**	404.303.0001	**64,30**
Termostato fancoil 4 tubos, 3 velocidades de ventilador On/Off, cambio I/V manual	**FCT-01-4PA**	404.303.0002	**80,40**
Termostato fancoil 2tubos, 3 velocidades de ventilador, On/Off, cambio I/V manual	**JCI-M2TH**	404.303.0003	**77,50**
Termostato fancoil , 4 tubos, 3 velocidades de ventilador, On/Off, cambio I/V manual	**JCI-M4TH**	404.303.0004	**80,80**
Termostato fancoil, 2 tubos, 3 velocidades de ventilador, On/Off, cambio I/V manual (digital)	**FCT03-2PA**	404.303.0005	**106,90**
Termostato fancoil, 4 tubos, 3 velocidades de ventilador, On/Off, cambio I/V automático (digital)	**FCT03-4PA**	404.303.0006	**115,80**
Termostato digital para fan coil 2 tubos frío o calor, SALIDA PAT, SALIDA ON/OFF	**T5200-TB-9JSO-E**	404.303.0009	**129,90**
Termostato digital para fan coil 4 tubos frío o calor, SALIDA ON/OFF	**T5200-TF-9JSO-E**	404.303.0010	**145,20**

Termostato para Torres de Refrigeración

Rango ºC	Diferencial ºC	Longitud Capilar	MODELO	CÓDIGO	Precio EUROS
+5....+50	2,5....11	2 m.	**A19ARC-9105**	401.303.0010	**397,80**

- Capilar y bulbo revestido con neopreno.
- Tipo de protección IP 65.

Termostatos

Johnson Controls

Termostatos para Refrigeración 2, 3 y 4 Etapas

Rango ºC	Diferencial (K)		Capilar Longitud m	Rearme Automático	MODELO	CÓDIGO	Precio EUROS
	Etapa	Entre Etapas					
-5 a +28	1,5	1 a 4	2	SPDT Abierto / Ajuste bajo	**A28AA-9007**	401.303.0011	**350,20**
1 a 60	2		3	SPDT Abierto / Ajuste alto	**A28AA-9118**	401.303.0012	**432,50**

- SPDT para las siguientes aplicaciones:
- 2 etapas de calefacción.
- 2 etapas de refrigeración.
- Una etapa de calefacción y una de refrigeración con cambio Calor / Frío automático.

Rango ºC	Diferencial (K)	Capilar Longitud m	Rearme Automático	MODELO	CÓDIGO	Precio EUROS
+10 a +95	Ver esquema A	3	3 Amp	**A36AHB-9103**	401.303.0013	**842,00**
-18 a +20	Ver esquema B	3,5		**A36AHB-9104**	401.303.0014	**640,50**

- Aplicación: Enfriadoras de agua.
Bombas de calor.
Resistencias eléctricas.
Climatizadores de aire.

A

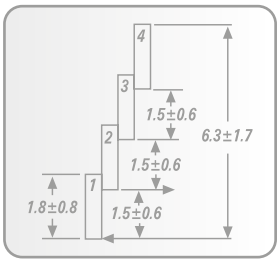

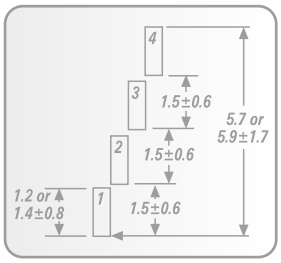

B

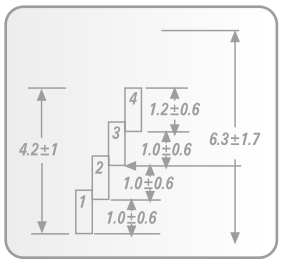

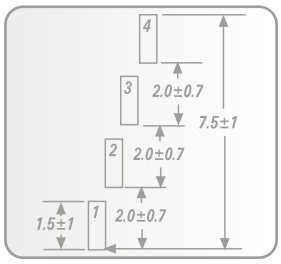

Termostatos / Humidostatos

Johnson Controls

Humidostato de Ambiente

Rango ºC	Diferencial % Hr	MODELO	CÓDIGO	Precio EUROS
0....90	4	**W43C-9100**	402.303.0001	**301,20**
0....30	4	**RFHSB-060.10**	402.303.0002	**151,40**

Termostato Universal

Rango ºC	Diferen. K	Rearme	Long. Capilar	MODELO	CÓDIGO	Precio EUROS
-35 / +35	3	autom.	1,5 m	**JTAMH-3036**	401.303.0015	**63,50**
				JTAMH-3036B*	401.303.0016	**22,40**
				JTAMH-3050	401.303.0017	**61,20**

* Sin caja (empotrable).

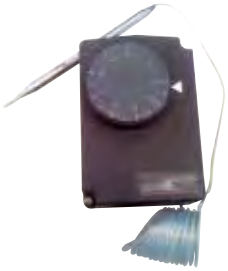

Danfoss

Termostato Universal

Rango ºC	Diferen. K	Rearme	Long. Capilar	CÓDIGO Danfoss	MODELO	CÓDIGO	Precio EUROS
-30....+30	2,3	autom.	1,5 m	060H1304	**UT 72 c/caja**	401.300.0052	**36,70**

Termostato Universal

Rango ºC	Diferen. K	Rearme	Long. Capilar	MODELO	CÓDIGO	Precio EUROS
-35 / +35	2 a 3	Autom.	1,5m	**F/2000 con caja**	401.450.0001	**23,90**
				TR/711N sin caja	401.450.0002	**18,90**

Termostatos

Termostatos de Servicio

Aplicación	Rango Temperatura ºC		Longitud Capilar m.	MODELO	CÓDIGO	Precio EUROS
	Posic. Caliente Conex./Desc.	Posic. fría Conex./Desc.				
Frigoríficos	+2,5 / -5	-13,5 / -25	1,3	**077B7001**	401.300.0010	**25,90**
Frigoríficos con desescarche por pulsador	0 / -7,5	-12 / -22	1,3	**077B7002 (1)**	401.300.0011	**29,40**
Frigoríficos con desescarche por automático	+3,5 / -11	+3,5 / -27,5	1,6	**077B7003 (2)**	401.300.0012	**33,70**
Frigoríficos de absorción	+3,5 / -1	-5 / -11	1,5	**077B7004 (2)**	401.300.0013	**28,00**
Congeladores sin señalización	-7,5 / -15	-21 / -32,5	2,3	**077B7005**	401.300.0014	**25,90**
Congeladores con señalización activa	-10 / -17	-24 / -34,5	2,3	**077B7006 (3)**	401.300.0015	**34,30**
Congeladores con señalización pasiva	-10 / -17	-24 / -34,5	2,3	**077B7007 (4)**	401.300.0016	**34,30**
Enfriadores para botellas y líquidos	+11,5 / +6	-1 / -8,5	2,0	**077B7008**	401.300.0017	**25,90**

(1) Desescarchado a +6 ºC.
(2) Con interruptor auxiliar.
(3) Con señalización activa a -6 ºC. (en marcha).
(4) Con señalización pasiva a -6 ºC. (parado).

Termostatos de Servicio

Aplicación	Rango Temperatura ºC				Set ºC		Diferencial Fijo ºC	Longitud Capilar m.	MODELO	CÓDIGO	Precio EUROS
	Frío		Caliente		Mín.	Máx.					
	Abre	Cierra	Abre	Cierra							
Mueble Frigorifico	-17	-8	-	+7	-8	+7	-9	1,2	**K50L3046001**	401.450.0004	**19,50**
Mueble Frigorifico	-23,5	-17	-	-11	-17	-11	-6		**K50L3047001**	401.450.0005	
Botellero	-1	+3,5	-	+7,5	+3,5	+7,5	-4,5		**K50L3048001**	401.450.0006	
Conservación helados	-38	-	-21	-15	-32	-15	-6		**K50L3049001**	401.450.0007	
Cubitos de hielo	+1,5	+4	-	+11	+4	+11	-2,5	2	**K50P1115004**	401.450.0008	**21,00**

Termostatos

EBERLE

Termostatos Aire Acondicionado (Bimetálicos)

Descripción	MODELO	CÓDIGO	Precio EUROS
Termostato serie EUROPA "S" con contacto conmutado para calefacción o refrigeración. Rango de +5....+30 ºC.	**RTR-E 6721**	404.405.0001	**45,80**
Igual a RTR 6732 más interruptor marcha-paro y cambio I / V centralizado.	**RTR-E 6732**	404.405.0002	**70,90**
Conecta y desconecta el elemento controlado. Conmutadores: I-O Escala de +5....+30 ºC. diferencial aprox. 0,5 K. Bloque de escala.	**RTR-E 6763**	404.405.0003	**62,20**
Actúa sólo sobre la válvula (vent. permanente). Conmutadores: I-O, I / V. 3 velocidades vent. Rango de +5....+30 ºC diferencial aprox. 0,5 K. Bloque de escala.	**KLR-E 7010**	404.405.0004	**89,30**
Actúa sólo calefacción o refrigeración. Conmutadores: I-O, y 3 velocidades vent. Rango de +5....+30 ºC diferencial aprox. 0,5 K. Bloque de escala.	**KLR-E 7011**	404.405.0005	**91,90**
Actúa sobre la válvula de frío o de calor. Conmutadores: I-O, I / V. 3 velocidades vent. Rango de +5....+30 ºC diferencial aprox. 0,5 K. Bloque de escala.	**KLR-E 7012**	404.405.0006	**102,30**
Para bomba de calor. Actúa sobre la válvula inversora, compresor y ventilador. Conmutadores: I / V Ventilador cont./autom. Frío-Calor-Ventilador.	**KLR-E 7007**	404.405.0007	**86,00**
Para bomba de calor. Actúa sobre el compresor, en calor la válvula esta siempre con tensión, funcionamiento continuo de ventilador. Conmutadores: I / V 3 velocidades ventilador. Frío-Calor-Ventilador y pilotos señalización.	**KLR-E 7006**	404.405.0008	**104,70**

DATOS TÉCNICOS
- Tensión (*)220 V 50Hz
- ContactoConmutado
- Intensidad permanente (**) 6 (3) A
- Elemento sensorBimetálico
- Tipo de protección IP 30
  según DIN 40050

* Modelo RTR 7007 220V/24 V 50Hz
** Modelos RTR 6721/6732/6763 5 (2) A

Termostatos

EBERLE

Termostatos Electrónicos Aire Acondicionado

Descripción	MODELO	CÓDIGO	Precio EUROS
Para cambio invierno/verano exterior. Con entrada de control y dependiendo del tipo conexionado eléctrico se puede actuar sobre válvula-ventilador-válvula y ventilador.	**KLR-E527 21**	404.405.0009	**100,10**
Conmutadores: I/V 3 velocidades ventilador. Cambio I / V local, dispone de salidas para frío y calor independientes. Selector Frío-Paro-Calor y 3 velocidades ventilador.	**KLR-E527 22**	404.405.0010	**121,00**
Sonda retorno (opcional)	**-**	404.405.0011	**37,50**
Igual a 527 22 con display digital para visualizar temperaturas de consigna y ambiente.	**KLR-E527 24**	404.405.0012	**155,00**

Termostatos Bimetálicos Aire Acondicionado con Zona Muerta

Descripción	MODELO	CÓDIGO	Precio EUROS
Termostato bimetálico con zona muerta fija de aprox. 1,2 K, regulación a tres puntos, actúa sobre las válvulas de frío y calor, sin conmutadores frontales.	**KLR-E 7201**	404.405.0013	**90,40**
Igual a RTR 7021 c/conmutador marcha/paro	**KLR-E 7202**	404.405.0014	**100,80**
Igual a RTR 7021 c/conmutador marcha/paro y 3 velocidades ventilador.	**KLR-E 7203**	404.405.0015	**102,30**

Termostatos

CEPRA

Cronotermostatos

Descripción	MODELO	CÓDIGO	Precio EUROS
Cronotermostato electrónico con interruptor marcha-paro y pantalla digital con temperatura consigna y ambiente	**CEPRA 4110**	405.405.0001	**74,10**
Conotermostato electrónico con frío/paro/calor y pantalla digital para consigna y ambiente	**CEPRA 4120**	405.405.0002	**63,90**
"Programable, para instalaciones de fan-coils o bomba de calor. Selector de 3 velocidades de ventilador, selector de continuo-automático de ventilador, y selector frío/paro/calor. Programación diaria, semanal o 3 bloques (L-V, S,D). Pantalla digital iluminada. Posibilidad de conectar una sonda remota en retorno SR5400 y un contacto ventana NA libre de tensión que al cerrar desconecta todas las salidas, (no incluidos). Marco enbellecedor."	**CEPRA 5400**	404.405.0061	**191,00**
"Cronotermostato electrónico con conexión a dos hilos. Dispone de un bloque de programación diaria/semanal con posibilidad de ajustar 6 periodos horarios por día/bloque. El suministro incluye un marco embellecedor que permite el montaje encaja de mecanismos o en superficie."	**CEPRA 5300**	405.405.0004	**140,00**

Termostatos Electrónicos Aire Acondicionado

Aplicación	Descripción	MODELO	CÓDIGO	Precio EUROS
Equipo Aire Acond. 1 etapa de frío. Fan-coil a 2 tubos para refrigeración.	Modo func. OFF, FRIO. 3 velocidades de ventilación. Conmutador I/O (marcha/paro). Selector FRIO / VENT. Selector de velocidad de ventilador CONTINUA / AUTOMATICA.	**TB4**	404.405.0016	**82,00**
		TB4-S24	404.405.0017	
Equipo Aire Acond. 1 etapa de frío y de calor. Fan-coil a 2 y 4 tubos para refrigeración y calefacción. Fan-coil a 2 tubos para refrigeración con calefacción eléctrica. Bomba de calor 1 etapa	Modo func. OFF, VENT, FRIO, CALOR. 1 velocidad de ventilación. Conmutador I/O (marcha/paro). Selector FRIO / VENT / CALOR. Selector de velocidad de ventilador CONTINUA / AUTOMATICA.	**TB10**	404.405.0018	
		TB10-S24	404.405.0019	
	Modo func. OFF, VENT, FRIO, CALOR. 3 velocidades de ventilación. Conmutador I/O (marcha/paro). Selector FRIO / VENT / CALOR. Selector de velocidad de ventilador NO CONTINUA / AUTOMATICA.	**TB11**	404.405.0020	
		TB11-S24	404.405.0021	
	Modo de func. OFF, VENT, FRIO, CALOR. 3 velocidades de ventilación. Conmutador I/O (marcha/paro). Selector FRIO / VENT / CALOR. Selector de velocidad de ventilador CONTINUA / AUTOMATICA.	**TB12**	404.405.0022	
		TB12-S24	404.405.0023	
	Modo de func. OFF, FRIO, CALOR. 3 velocidades de ventilación. Selector FRIO / VENT / CALOR. Selector de velocidad de ventilador CONTINUA / AUTOMATICA.	**TB26**	404.405.0024	
		TB26-S24	404.405.0025	

•Modelos: 230Va.c y 24Va.c (S24)

Termostatos

Termostatos Electrónicos Aire Acondicionado

Aplicación	Descripción	MODELO	CÓDIGO	Precio EUROS
Equipo Aire Acond. 1 etapa frío y de calor.Fan-coil a 2 y 4 tubos para refrigeración y calefacción. A 2 tubos para refrigeración con calefacción eléctrica. Sistema radiante a 2 y 4 tubos para refrigeración y calefacción. Bomba de calor 1 etapa. Control de válvula, compuerta ó rejilla.	Modo func. OFF, FRIO, CALOR. 1 velocidad de ventilación. Selector de velocidad de ventilador NO CONTINUA / AUTOMATICA.	**TB23**	404.405.0026	**82,00**
Equipo Aire Acond. 1 etapa frío y de calor. Fan-coil a 2 y 4 tubos para refrigeración y calefacción. A 2 tubos para refrigeración con calefacción eléctrica. Bomba de calor de 1 etapa.	Modo func. OFF, FRIO, CALOR. 3 velocidades de ventilación. Selector de velocidad de ventilador NO CONTINUA / AUTOMATICA.	**TB25**	404.405.0027	

• Modelos: 230Va.c

Termostato Electrónicos Aire Acond. con Zona Muerta

Equipo Aire Acond. 1 etapa de frío y de calor. Fan-coil a 2 y 4 tubos para refrigeración y calefacción. Fan-coil a 2 tubos para refrigeración con calefacción eléctrica. Bomba de calor 1 etapa	Modo func. OFF, FRIO, CALOR, AUTO. 3 velocidades de ventilación. Conmutador I/O (marcha/paro). Selector FRIO / VENT / CALOR. Selector de velocidad de ventilador CONTINUA / AUTOMATICA.	**TB20**	404.405.0028	**82,00**
		TB20-S24	404.405.0029	

• Modelos: 230Va.c y 24Va.c (S24)

Equipo Aire Acond. 1 etapa de frío y calor. Fan-coil a 4 tubos para refrigeración y calefacción. A 2 tubos para refrigeración con calefacción eléctrica. Bomba de calor de 1 etapa.	Modo func. OFFy AUTO.. 1 velocidad de ventilación. Selector de velocidad de ventilador NO CONTINUA / AUTOMATICA.	**TB17SC**	404.405.0030	**82,00**
	Modo func. OFFy AUTO. 3 velocidades de ventilación. Selector de velocidad de ventilador NO CONTINUA / AUTOMATICA.	**TB19SC**	404.405.0031	

• Modelos: 230Va.c

Termostatos Digitales Aire Acondicionado con Comunicaciones

Aplicación	Descripción	MODELO	CÓDIGO	Precio EUROS
Equipo Aire Acond. Con 1 etapa de frío y 1 ó 2 etapas de calefacción eléctrica.	Modo func. OFF, VENT, FRIO, CALOR, AUTO. Selector de velocidad de ventilador CONTINUA / AUTOMATICA	**TI112P**	404.405.0032	**334,00**
Equipo Aire Acond. Con 1 etapa de frío y 1 ó 2 etapas de calefacción eléctrica.		**TI122P**	404.405.0033	

• Modelos: 230Va.c

Cronotermostato Digital con Comunicaciones

Aplicación	Descripción	MODELO	CÓDIGO	Precio EUROS
Calefacción (caldera). Control de válvula, compuerta o elemento de difusión motorizado	Modo func. OFF, CALOR	**TX136**	405.405.0005	**252,00**

• Modelos: 230Va.c

Termostatos

Termostatos Digitales Aire Acondicionado

Aplicación	Descripción	MODELO	CÓDIGO	Precio EUROS
Equipo Aire Acond. 1 etapa de frío y de calor. Fan-coli a 2 y 4 tubos para refrigeración y calefacción. Fan-coil a 2 tubos para refrigeración con calefacción eléctrica. Bomba de calor de 1 etapa.	Modo func. OFF, VENT, FRIO, CALOR. 1 velocidad de ventilación. Conmutador I/O (marcha/paro). Selector FRIO / VENT / CALOR. Selector de velocidad de ventilador CONTINUA / AUTOMATICA.	**TBD10**	404.405.0034	**123,00**
		TBD10-S24	404.405.0035	
		TBD11	404.405.0036	
		TBD11-S24	404.405.0037	
		TBD12	404.405.0038	
		TBD12-S24	404.405.0039	

• Modelos: 230Va.c y 24Va.c (S24)

Termostatos Digitales Aire Acond. con Zona Muerta

Equipo Aire Acond. 1 etapa de frío y de calor. Fan-coil a 4 tubos para refrigeración y calefacción. Fan-coil a 2 tubos para refrigeración con calefacción eléctrica. Bomba de calor de 1 etapa.	Modo func.OFF, FRIO, CALOR, AUTO. 3 velocidades. Selector de velocidad de ventilador CONTINUA / AUTOMATICA.	**TBD20**	404.405.0040	**123,00**
		TBD20-S24	404.405.0041	

• Modelos: 230Va.c y 24Va.c (S-24)

Termostato Digital Aire Acond. con Detector de Presencia

Equipo Aire Acond. 1 etapa de frío y de calor. Fan-coil a 2 y 4 tubos para refrigeración y calefacción. Fan-coil a 2 tubos para refrigeración con calefacción eléctrica. Bomba de calor de 1 etapa.	Modo func. OFF, FRIO, CALOR, VENT. 3 velocidades. Selector de velocidad de ventilador CONTINUA / AUTOMATICA	**TBD12.DPI**	404.405.0042	**156,00**

• Modelos: 230Va.c

Protectores para Termostatos

Descripción	Dimensiones mm			MODELO	CÓDIGO	Precio EUROS
	Alto	Ancho	Fondo			
Caja Termostato Pequeño	176	103	75	**P269-0005**	404.450.0001	**77,00**
Caja Termostato Grande	218	123	92	**P269-0007**	404.450.0002	**73,00**

Termostatos

Termostatos Digitales Aire Acondicionado

Aplicación	Descripción	MODELO	CÓDIGO	Precio EUROS
Equipos de Aire Acondicionado con 1 etapa de frío y 1 ó 2 de calor eléctrico.	Selector VENTIL-FRIO-CALOR-AUTOM. En todos los modelos se puede seleccionar ventilación continua o automática. Ante la falta de alimentación por un periodo no superior a 100 horas el termostato conserva todos los parámetros.	**TX-112 N**	404.405.0043	**196,00**
		TX-112 P	404.405.0044	
Equipos de Aire Acondicionado con 2 etapas de frío y 1 ó 2 de calor eléctrico.		**TX-122 N**	404.405.0045	
		TX-122 P	404.405.0046	
Equipos de Aire Acondicionado con 1 etapa de frío 1 etapa de bomba de calor y una de calor eléctrico.		**TX-212 N**	404.405.0047	
		TX-212 P	404.405.0048	
Equipos de Aire Acondicionado con 1 etapa de frío y 2 de calor eléctrico.		**TX-213 N**	404.405.0049	
		TX-213 P	404.405.0050	
Equipos de Aire Acondicionado con 2 etapas de frío 2 etapas de bomba de calor y una de calor eléctrico.		**TX-223 N**	404.405.0051	
		TX-223 P	404.405.0052	
Equipos de Aire Acondicionado con 2 etapas de frío 2 etapas de bomba de calor y una de calor de emergencia.		**TX-224 N**	404.405.0053	
		TX-224 P	404.405.0054	

CARACTERÍSTICAS:
- Sonda remota.
- Parámetros configurables: Diferencial de etapa, Diferencial entre etapas, Zona muerta, Tiempo de separación entre conexión de etapas, Tiempo de separación entre desconexión de etapas.
- Pantalla de cristal líquido de fácil lectura.
- Función Antihielo.
- Selección de Válvula reversible actuada en Calor o en Frío.
- Ventilación continua o automática.
- Bloqueo total o parcial de teclado
- Programación semanal diaria con función copiar entre días, reducción nocturna y gestión energética en modelos programables.
- Amplia gama en termostatos Programables.

DATOS TÉCNICOS:
- Alimentación: 24Va.c. 50/60 Hz.
- Elemento sensor: NTC.
- Opcionalmente sensor remoto Rango de medida: 0ºC a 40ºC
- Intensidad por contactos: 1A a 30Va.c
- Temperatura de funcionamiento: 0ºC a 50ºC
- Dimensiones: 145 x 85 x 32

OPCIONALES:
- EASTAV1: Sonda de ambiente.
- EASTCL150A: Sonda de conducto.

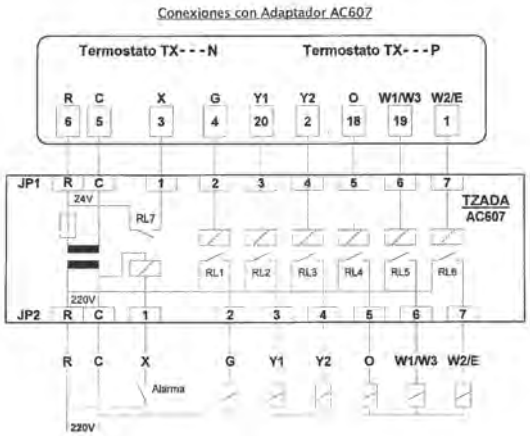

Sondas

Descripción	MODELO	CÓDIGO	Precio EUROS
Sonda de Conducto	**EASTCL150A**	430.405.0001	**90,70**
Sonda de Ambiente	**EASTAV1**	430.405.0002	**52,20**

TZADA - Adaptador 230V/24V para Termostatos TX

Descripción	Relés	MODELO	CÓDIGO	Precio EUROS
TX-122N / P	1 + 5	**ESAC606**	923.405.0001	**140,90**
TX-212N / P				
TX-213N / P				
TX-223N / P				

La placa de adaptación TZADA permite conectar un termostato TX a máquinas con maniobra a 230 V a.c.

Controles de Caudal

Johnson Controls

Interruptores de Flujo (Líquidos)

Rango dm^3/s	Conexión	Prot.	Láminas Tipo	MODELO	CÓDIGO	Precio EUROS
0,04 a 0,07	T - 1/2" NPTF	IP 43	1/2"	**F61SD-9150**	406.303.0001	**233,80**
0,15 a 46	R 1" DIN2999		3"	**F61SB-9100**	406.303.0002	**220,00**
		IP 67	1,2,3, y 6"	**F61TB-9100**	406.303.0003	**334,80**

- Circuito SPDT 15 (8) Amp. 220 V
- Temperatura máxima del líquido 100º C

Accesorios para Interruptores de Flujo

Descripción	MODELO Interruptor	MODELO	CÓDIGO	Precio EUROS
Juego paletas 1,2,3 y 6" Inox.	F61TB-9103	**KIT21A-602**	406.303.0004	**30,90**

Interruptor de Flujo (Aire)

Velocidad Máx. del aire	Contactos	Protección	MODELO	CÓDIGO	Precio EUROS
10 m/seg.	SPDT 15 (8) A 220V	IP43	**F62SA-9100**	406.303.0005	**253,70**

Interruptor de Nivel (Líquidos)

Conexión	Contactos	Protección	MODELO	CÓDIGO	Precio EUROS
1-1/2" NPT	SPDT 15 (8) A 220 V	IP 67	**F63BT-9101**	406.303.0006	**547,00**

Registradores de Temperatura y Humedad

Descripción	MODELO	CÓDIGO	Precio EUROS
Indicador Digital de Temperatura y Humedad (Real Decreto 1826/2009. Es un dispositivo electrónico basado en microprocesador. Dimensiones 420x300mm Instalación rápida y sencilla tanto en pared como en techo. Dígitos led de color rojo La temperatura se indica en ºC y la humedad relativa en %. Rango de temp: 0ºC a 50ºC (+-0,5ºC) Rango de humedad relativa: 5% a 95% (+-3,0%)	**S132**	420.450.0001	**863,00**

CARACTERÍSTICAS

- La temperatura del aire en los recintos calefactados no será superior a 21ºC.
- La temperatura del aire en los recintos refrigerados no será inferior a 26ºC
- Las condiciones de temperatura anteriores estarán referidas al mantenimiento de una humedad relativa comprendida entre el 30% y el 70%.
- Aplicación: tiendas, supermercados, centros comerciales, establecimientos culturales, restauración.

Controlador de Temperatura y Humedad

Descripción	MODELO	CÓDIGO	Precio EUROS
Controlador temperatura y humedad. Kit (Pantalla táctil THR 7"+100N MASTER+CABLE. PEGO	**THR**	421.450.0001	**2.227,00**

CARACTERÍSTICAS

- Pantalla Táctil 7" TFT. LED con iluminación trasera.
- Interface Intuitivo.
- Reloj y calendario.
- USB 2.0, micro SD, RS 485.
- Menú navegación PEGO y programación que garantiza un inmediato inicio.
- Password

FABRICACIÓN PROPIA

BEIJER REF

- GRUPOS DE COMPRESIÓN
- UNIDADES STANDARD Y EQUIPADAS
- EVAPORADORES TÚNEL
- UNIDADES Y CENTRALES PARA REFRIGERANTES NATURALES
- ENFRIADORAS
- EQUIPOS ESPECIALES PERSONALIZADOS
- MULTICIRCUITOS
- MINICENTRALES CON COMPRESORES ALTERNATIVOS Y DE TORNILLO

FLEXIBILIDAD

Nos adaptamos a tu medida, garantizamos mejor plazo y precio

i-MINILide

CON LICENCIA DE SOFTWARE INCLUÍDA

¡Manténgase conectado!

- E-mail de alerta en caso de alarma
- Visualización de los gráficos y de las alarmas vía internet en el PC y/o en el teléfono móvil

De 1 a 16 sondas o contactos secos

Configuración
- Directamente en la pantalla táctil o en su PC conectado a la red

Utilización de los datos
- Visualización de las medidas y gráficos en la pantalla
- Visualización de las medidas en un PC conectado vía software, o a través de internet consultando el ultimo día grabado a través del teléfono móvil y/o PC

Alarmas
- Visuales por vibración en el local en el i-MINILide y a distancia a través del mail

Apagado de alarmas
- Directamente en el i-MINILide y/o a distancia a través de internet

i-MINILide + licencia del software = PACK WEB COMPLETO

Registradores de Temperatura

Dataloggers

Descripción	MODELO	CÓDIGO	Precio EUROS
PACK-iM1-EX1 canal con licencia de software incluida 1 entrada para temperatura o contacto libre. 1 salida de alarma. Batería de apoyo interna (12 horas). 1 sensor de temperatura.	**I-MINILIDE 1**	420.450.0003	**779,30**
PACK-iM2-EX2 canales con licencia de software incluida 2 entradas para temperatura o contacto libre. 1 salida de alarma. Batería de apoyo interna (12 horas). 2 sensores de temperatura.	**I-MINILIDE 2**	420.450.0004	**960,00**
PACK-iM4-EX4 canales con licencia de software incluida 4 entradas para temperatura o contacto libre. 1 salida de alarma. Batería de apoyo interna (12 horas). 4 sensores de temperatura.	**I-MINILIDE 4**	420.450.0005	**1.743,70**
PACK-iM8-EX8 canales con licencia de software incluida 8 entradas para temperatura o contacto libre. 1 salida de alarma. Batería de apoyo interna (12 horas). 6 sensores de temperatura.	**I-MINILIDE 8**	420.450.0006	**2.198,60**
PACK-iM16-EX16 canales con licencia de software incluida 16 entradas para temperatura o contacto libre. 1 salida de alarma. Batería de apoyo interna (12 horas). 10 sensores de temperatura.	**I-MINILIDE 16**	420.450.0002	**3.315,60**

- Registrador autónomo de temperaturas y contactos secos.
  Gestiona la toma de medidas, y su registro en la memoria interna.
  Gestiona las alertas en caso de depasar el umbral y permite una explotación directa de los datos en la pantalla táctil a través de un gráfico o en el PC. Tiene numerosas posibilidades de comunicación con una entrada de memoria USB y una entrada RJ45 para red informática.
- Pantalla táctil en color (visualización y trazado de curvas, zoom y cursor táctil)
- 1 salida de alarma (salida para parada 1A)
- Alimentación 220V con cargador de batería incluído
- Vendido con una batería de 6V.
- Funciona sin PC
- Salida directa para memoria USB: recuperación de datos en fichero de texto o tipo EXCEL
- Salida directa a través de la red informática: toma RJ45
- Vibrador interno
- Banda amplia de toma de temperaturas: -100°C hasta +300°C
- Intervalo de medida de 1 minuto
- Almacenamiento de datos superior a 1 año
- Captor PT100 4 hilos
- Canal configurable como entrada de temperatura o contacto seco

Funcionamiento con o sin software/licencia

- Sin software:

volcado de datos a una memoria USB.
Conexión PC por cable y navegador Web tipo internet explorer (configuración, visualización).

- Con software:

Conexión a un PC, conectado a la red o compañía telefónica (configuración, consulta, volcado de datos, apagado de alarmas). Envío de datos al servidor Web Microlide a través la conexión telefónica por cable (consultar un día de registro con el Teléfono móvil o el PC a través del navegador)

Registradores de Temperatura y Humedad

testo

Registrador Portátil

Descripción	CÓDIGO testo	MODELO	CÓDIGO	Precio EUROS
Registrador de Temperatura 1 canal. Sensor NTC (interno). Rango -35º a +55º C. EN 12830	0572 1751	**175 T1**	420.600.0001	**221,00**
Registrador de Temperatura 2 canales. Sensor NTC interno y entrada externa para sonda NTC (no incluída). Rango -35º a +55º C interno. -40º a +120º C externo	0572 1752	**175 T2**	420.600.0002	**276,00**
Registrador de Temperatura 2 canales con conexiones para sondas externas (TP Tipo T Y Tipo k) Rango -50º a 1000ºC (termopar tipo K)	0572 1753	**175 T3**	420.600.0003	**332,00**
Registrador de Temperatura y Humedad de 2 canales con sensor de humedad externo (NTC/sensor de humedad capacitivo). Rango -20º a +55º.-40º a +50º C. 0 a 100%HR	0572 1754	**175 H1**	420.600.0004	**462,00**

- Registradores portatiles para Temperatura y Humedad con capacidad de memorizar hasta 7,800 (175-T1) y 16.000 registros (175-T2 y 175-H1/H2)
- Con conexión para recolector de datos testo 580
- Alimentación: Bateria de Litio Intecambiable

Registradores de Temperatura y Humedad

AKO

Registrador de Temperatura para Cámaras Frigoríficas

Descripción	Impresora	MODELO	CÓDIGO	Precio EUROS
CAMREGIS H VP2 - Registrador de temperatura 2 entradas. Sondas de 3 y 6 mts. Comunicación RS5485.	No	**AKO-15767**	420.402.0001	**1.078,00**
CAMREGIS H VP2 - Registrador de temperatura 2 entradas. Sondas de 6 y 15 mts. Comunicación RS5485.	No	**AKO-15767-15**	420.402.0003	**1.126,00**

- Los registradores de temperatura empleados para controlar la temperatura en las cámaras frigoríficas, deben estar sometidas a control meteorológico.

Registrador de Temperatura, Humedad y Eventos

Descripción	Entradas	Temp.	HR	Impresora	MODELO	CÓDIGO	Precio EUROS
CAMREGIS-5 ENTRADAS	5	SI	SI	NO	**AKO-15750**	420.402.0005	**908,60**
CAMREGIS-5 ENTRADAS(*)	5	SI	SI	SI	**AKO-15752**	420.402.0006	**1.089,80**
CAMREGIS-10 ENTRADAS	10	SI	SI	NO	**AKO-15740**	420.402.0007	**1.149,60**
CAMREGIS-10 ENTRADAS(*)	10	SI	SI	SI	**AKO-15742**	420.402.0008	**1.444,30**

(*) Impresora para imprimir los datos o gráficas.
- Registradores de temperatura, humedad. Instalaciones que no requieren de un control meteorológico.

Accesorios

Descripción	MODELO	CÓDIGO	Precio EUROS
Sonda NTC 1,5m Cable	**AKO-14901**	430.402.0001	**9,30**
SOFTREGIS-H Software para Gestión y Monitorización Registradores	**AKO-5008H**	420.402.0009	**286,10**
Conversor RS485	**AKO-80039**	420.402.0010	**338,30**
Sonda Humedad Tubular (5 a 95% Hr) y (-10ºC/+70ºC)	**AKO-80040**	432.402.0001	**329,90**
Sonda Humedad Mural (0 a 95% Hr) y (-5ºC/+50ºC)	**AKO-80013**	432.402.0002	**788,00**
Batería de repuesto para CAMREGIS	**AKO-15704**	420.402.0011	**67,80**
Rollo de papel térmico para repuestos	**AKO-15703**	420.402.0012	**5,60**
Cable de prolongación de sondas y comunicación RS485	**AKO-15586**	420.402.0013	**5,00**

Termómetros / Higrómetros

Termómetros de Esfera

Descripción	MODELO	CÓDIGO	Precio EUROS
Termómetro de esfera Ø 100 mm. de -40º a +40 ºC. Long. sonda 1,5 mts.	**FR-87R-100. 1,5**	401.600.0001	**70,80**
Termómetro de esfera digital Ø 80 mm. de -40º a +40 ºC long. sonda 1,5 mts. alimentación 12 V ca.	**FR-87R-80. 1,5**	401.600.0002	**64,40**

Termómetros para Encastrar

Descripción	MODELO	CÓDIGO	Precio EUROS
Termómetro digital para encastrar rectangular de 58x26 mm. Rango de temperatura -40ºC a +40ºC	**15165**	401.600.0003	**33,30**

Termómetros para Frigoríficos

Descripción	MODELO	CÓDIGO	Precio EUROS
Termómetro frigorífico de -40ºC a +40ºC. Ø 65 mm	**15519/10**	401.600.0004	**10,20**

Higrómetro Mural

Descripción	MODELO	CÓDIGO	Precio EUROS
Higrómetro mural de -10ºC a +70ºC y 0 a 100%	**TH-70**	402.600.0001	**141,00**

Temporizadores de Desescarche

theben

Reloj de Desescarche

Descripción	MODELO	CÓDIGO	Precio EUROS
Interruptor horario (con caja). Ciclos de desescarche de 60 minutos.	**GCR 24 (con caja)**	403.450.0001	**48,50**
Interruptor horario (sin caja).	**GCR 24 (sin caja)**	403.450.0002	**45,40**
Interruptor horario THEBEN con retardo de vent. Programación mediante caballetes móviles ajustables. 220 V/50 Hz y 2 contactos conmutados de 16 (A). Tª de trabajo de -10º a +50 ºC. IP 20.	**FRI 77 G2 s/caja**	403.450.0003	**112,44**
Interruptor horario THEBEN	**FRI 77 G2 c/caja**	403.450.0004	**122,88**
Caballete ROJO.	**CR**	403.450.0005	**0,50**
Caballete VERDE.	**CV**	403.450.0006	**0,50**

Control de Desescarche

Temperatura Desescarche		Tiempo máximo desescarche	Tiempo mínimo entre desescarches configurable según entradas BP / TCE			MODELO	CÓDIGO	Precio EUROS
Inicio	Final		BP	TCE	Tiempo			
-2ºC	+15ºC	10 min	Abierta	Abierta	30 min	**S101DS**	403.450.0012	**169,40**
			Abierta	Cerrada	45 min			
			Cerrada	Abierta	60 min			
			Cerrada	Cerrada	90 min			

La unidad de control **S101DS** realiza el ciclo de desescarche tanto por tiempo como por temperatura. Se permite un tiempo prefijado de funcionamiento de la bomba de calor, al cabo del cual se realizará la función de desescarche de manera automática, siempre y cuando se den las condiciones necesarias.

INICIO DE DESESCARCHE- El control inicia el ciclo de desescarche siempre y cuando se cumplan las dos circunstancias siguientes:

- La temperatura medida por la sonda de temperatura es menor que la temperatura de inicio de desescarche (-2ºC).
- Ha transcurrido el tiempo seleccionado para el intervalo entre desescarches.

FINAL DE DESESCARCHE- El ciclo de desescarche finaliza por una de las siguientes causas:

- La temperatura medida por la sonda de temperatura es superior a la temperatura de final de desescarche (+15ºC).
- Que el tiempo transcurrido desde el inicio del desescarche sea superior al tiempo máximo de desescarche (10min).

DESESCARCHE MANUAL- El control dispone de dos terminales (bornas A2 y A2C) para posibilitar el inicio de un desescarche manual, siempre que la temperatura medida por la sonda de temperatura sea inferior a la temperatura de final de desescarche (+15ºC).En esta situación, el control no tiene en cuenta ni la temperatura de inicio de desescarche ni el intervalo entre desescarches.

Nota: Para comenzar el desescarche manual se debe actuar puenteando momentáneamente los terminales A2 y A2C, mediante un pulsador externo al control.

Termostatos / Termómetros / Accesorios

eliwell

Termostatos

Sondas	E. Digital	Relés	Control	Alimentación	Telegestión	Formato	MODELO	CÓDIGO	Precio EUROS
1 NTC	1	2 Hp	Compresor	220 Vac	NO	74 x 32mm	**IDW 961**	401.401.0001	**47,00**
2 NTC		2Hp + 8A + 5A	Compresor + Vent. + Resist. Configurables: Alarma, Aux…				**IDW 974**	401.401.0004	**92,00**

• **IDW** - FAMILIA BÁSICA - PRECIO AJUSTADO, CAJA INDIVIDUAL, INCLUYE SONDAS.

Sondas	E. Digital	Relés	Control	Alimentación	Telegestión	Formato	MODELO	CÓDIGO	Precio EUROS
1 NTC, PTC, PT 1000	1	2 Hp	Compresor	220 Vac	SI	74 x 32mm	**IDPLUS 961**	401.401.0002	**77,00**
2 NTC, PTC, PT 1000		2Hp + 8A + 5A	Compresor + Vent. + Resist. Configurables: Alarma, Luz…				**IDPLUS 974**	401.401.0005	**129,00**

• **IDPLUS** - FAMILIA UNIVERSAL, MULTISONDA, MAYOR CONFIGURACIÓN, TELEGESTIÓN, HACCP, CAJA INDIVIDUAL.

Sondas	E. Digital	Relés	Control	Alimentación	Telegestión	Formato	MODELO	CÓDIGO	Precio EUROS
3 NTC, PTC	2	8 + 8 + 8 + 5 (A)	Sol. Liq.+ Sol. asp.+ Sol. Gas caliente + Vent. Config.	12 Vac	SI	74 x 32mm	**ID985 LX HG**	421.401.0003	**227,00**
		5 + 3 + 3 + 3 (A)	Compresor + Vent + Resist. + Alarma Config.	220 Vac			**ID985 / V**	401.401.0006	**275,00**
		8 + 5 + 5 + 5 (A)					**ID985 TOP**	421.401.0002	**266,00**

ID985 - FAMILIA PARA REFRIGERACIÓN AVANZADA, RELOJ A TIEMPO REAL, LINK, APLICACIONES VÁLVULA DE EXPANSIÓN ELECTRÓNICA **(ID985/V)** Y GAS CALIENTE **(ID985 HG)**, HACCP , CAJA INDIVIDUAL.

*Corrientes de relés indicadas para 250 Vac.

Termostatos / Termómetros / Accesorios

eliwell

Termómetros

Display	Campo Visualización	Alimentación	Formato	MODELO	CÓDIGO	Precio EUROS
3,5 dig + signo. IP65	NTC (-50 a 110 ºC) PTC (-55 a 140 ºC)	220 Vac	74x32x30 mm	**EM PLUS 600**	421.401.0090	**65,00**
				EM 300 ESP	421.401.0008	**142,00**
2,5 dig.	-20 a 70 ºC con PD	Pila 1,5v. LR44 Duración 12 meses	48x28,6x13,5 mm	**EWTL-300**	421.401.0004	**30,00**
	-40 a 109 ºC sin PD		62x30x19 mm	**EWTL-310**	421.401.0005	**36,50**
	-20 a 80 ºC	Solar	66x30x11,6 mm	**DST-30**	421.401.0006	**28,00**

TERMÓMETROS - A PILAS, SOLAR Y FORMATO 74X32, TERMÓMETRO HOMOLOGADO METROLOGÍA ITC 3701 (EM300 ESP)
MODELOS **EM300ESP**, **EWTL** Y **DST** INCLUYEN SONDA.

Accesorios

Display	Conexiones	Salida Auxiliar	Alimentación	Formato	MODELO	CÓDIGO	Precio EUROS
3 DIN	TTL - RS 485 Doble	12 v	230 v	51x85x60mm	**BUS AD 130**	421.401.0009	**78,00**
		-			**BUS AD 150**	421.401.0010	**70,00**

BUS ADAPTER - MÓDULO PARA INTEGRAR TERMOSTATO EN RED PARA SISTEMA DE TELEGESTIÓN. CON CABLE DE 2,5 M

Sondas de Temperatura

eliwell

Sondas NTC (Resistente al agua)

Tipo de Cable	Mts.	Hilos	Aplicación	ºC	MODELO	CÓDIGO	Precio EUROS
GOMA TERMOPLÁSTICA	1'5	2	AMBIENTE / CONTACTO	-40ºC a +110ºC	**NTC 6x50 mm**	430.401.0006	**22,50**
	3				**NTC 6x50 mm**	430.401.0007	**23,60**

Sondas NTC Standard

Tipo de Cable	Mts.	Hilos	Aplicación	ºC	MODELO	CÓDIGO	Precio EUROS
PVC	1'5	2	AMBIENTE / CONTACTO	-30ºC a +80ºC	**NTC 6x40 mm**	430.401.0008	**12,60**
	3				**NTC 6x40 mm**	430.401.0009	**13,30**
SILICONA	1'5			-50ºC a +110ºC	**NTC 6x40 mm**	430.401.0010	**17,62**
	3				**NTC 6x40 mm**	430.401.0011	**19,50**

Sondas NTC Semitec

Tipo de Cable	Mts.	Hilos	Aplicación	ºC	MODELO	CÓDIGO	Precio EUROS
PVC	1'5	2	AMBIENTE / SEMITEC	-50ºC a +110ºC	**NTC 4x15 mm**	430.401.0012	**11,75**
GOMA TERMOPLÁSTICA	3		CONTACTO / RÁPIDA (V800)		**NTC 4x40 mm**	301.401.0013	**23,00**
			ABRAZADERA / RÁPIDA (EWCM9000)		**NTC 4x16 mm**	430.401.0013	**23,00**

Sondas PTC (Semiconductor)

Tipo de Cable	Mts.	Hilos	Aplicación	ºC	MODELO	CÓDIGO	Precio EUROS
PVC	3	2	AMBIENTE / CONTACTO	-20 a +80ºC	**PTC(N) 6x40 mm**	430.401.0014	**13,30**
SILICONA	1'5		ESTANCA	-55 a +150ºC	**PTC(S) 6x40 mm**	430.401.0015	**18,75**
PVC			AMBIENTE	-20 a +80ºC	**PTC(A)**	430.401.0016	**13,30**
	3		PARA TUBO		**PTC(T)**	430.401.0017	**16,20**
Sin Cable	-		AMBIENTE / PARED	-40 a +120ºC	**PTC(W)**	430.401.0018	**53,00**
SILICONA	3		PINCHO (Mango PVC)	-50 a +140ºC	**PTC(S) 3x150 mm**	430.401.0019	**65,00**
			SONDA Y MANGO "L" 100% INOX		**PTC(S) 6x130 + 8x80**	430.401.0020	**155,00**

Sondas de Temperatura

eliwell

Sondas Pt1000 (Termo-Resistencia) IP68

Tipo de Cable	Mts.	Hilos	Aplicación	ºC	MODELO	CÓDIGO	Precio EUROS
SILICONA	3	2	AMBIENTE / CONTACTO	-50ºC a +110ºC	**Pt1000 6x40 mm**	430.401.0021	**59,00**
MALLA	1.5				**Pt1000 5x20 mm**	430.401.0022	**21,00**
SILICONA	3				**Pt1000 5x20 mm**	430.401.0023	**25,00**

Sondas Pt100 (Termo-Resistencia RTD)

Tipo de Cable	Mts.	Hilos	Aplicación	ºC	MODELO	CÓDIGO	Precio EUROS
SILICONA	3	2	ESTANCA	-50ºC a +250ºC	**PT100(S)S2 6x100 mm**	430.401.0024	**54,50**
		3			**PT100(S)S3 6x100 mm**	430.401.0025	**61,00**
VETROTEX			AMBIENTE / CONTACTO	-70ºC a +500ºC	**PT100(V) 6x100 mm**	430.401.0026	**71,00**
SILICONA			ESTANCA	-200ºC a +600ºC	**PT100(S) 6x100 mm**	430.401.0027	**140,00**
VETROTEX	1'5	2	AMBIENTE / CONTACTO	-50ºC a +350ºC	**PT100(V2) 6x80 mm**	430.401.0028	**52,00**
	3				**PT100(V2) 6x80 mm**	430.401.0029	**58,00**
		3			**PT100(V) 6x55 mm**	430.401.0030	**59,00**
	1'5				**PT100(V) 6x100 mm**	430.401.0031	**59,00**
	3				**PT100(V) 6x100 mm**	430.401.0032	**61,00**

Sondas de Humedad y Presión

eliwell

Sondas de Humedad

Aplicación	Grado de Aislamiento	Dimensiones	Tensión de Alimentación	Corriente de Salida	Campo Medición de Humedad	MODELO	CÓDIGO	Precio EUROS
Humedad	IP54	103x25mm	9..28V	4 (0%)..20mA(100%)	15..90% RH	**EWHS 284**	432.401.0001	**278,00**
	IP65	80x80x52mm	9..30V		0..100% RH	**EWHS 304**	432.401.0002	**455,00**
Humedad y Temperatura			15..40V ó 12..28V			**EWHS 314**	432.401.0003	**541,00**

- Las sondas de humedad de la serie EWHS se conectan a instrumentos de medición de humedad y humedad/temperatura.
- Instalación: Modelo EWHS 284 (utilice la pinza suministrada con la sonda); EWHS 304 y 314 (mediante 2 ejes externos).
- Temperatura ambiente: -10 hasta +60ºC (EWHS 284) y -40 hasta +60ºC (EWHS 304 y 314).
- Temperatura de funcionamiento: -30..+70ºC (Modelo EWHS 314) /
- Filtro de aire polietileno

Sondas / Transductores de Presión

Tipo de Cable	Temperatura de Trabajo	Tensión de Alimentación	Conexión	Señal de Salida	MODELO	CÓDIGO	Precio EUROS
-0,5..7 bares (relativo) / 0,5 ..8 bares (absoluto	-40ºC-100ºC	8..32V	1/4 Macho SAE	4..20 mA	**EWPA 007**	432.401.0004	**213,00**
	-20ºC-80ºC	8..28V	1/4 Hembra SAE		**SPA007**	301.401.0014	**136,00**
0..30 bares (relativo) / 1..31 bares (absoluto)	-40ºC-100ºC	8..32V	1/4 Macho SAE		**EWPA030**	432.401.0005	**213,00**
	-20ºC-80ªC	8..28V	1/4 Hembra SAE		**SPA030**	432.401.0006	**136,00**

Sondas/Transductores de Presión y Accesorios

Sondas / Transductores Radiométricos

Rango de Presión	Temperatura de Trabajo	Tensión de Alimentación	Conexión	Señal de Salida	MODELO	CÓDIGO	Precio EUROS
0..10 bar(abs)/-1..9bar (rel.)	-40ºC..100ºC	5Vcc+-0,5	1/4 Hembra SAE	0,5 - 4,5 v	**EWPD 010**	432.401.0007	**140,00**
0..30 bar (abs)/-1..29 bar (rel)	-20ºC..80ºC				**EWPD 030**	432.401.0008	**140,00**
0..46 bar (abs)/-1..45 bar (rel.)	-40ºC..100ºC				**EWPD 050**	432.401.0009	**177,00**

• Conexión 3 hilos.

Accesorios

Descripción	MODELO	CÓDIGO	Precio EUROS
Caja de acero inox. vertical con tapa troquelada para montaje de un aparato no incluido + interruptor.	**IDSVE**	490.401.0001	**55,00**
Caja de PVC vertical con tapa troquelada para montaje de dos aparatos no incluido.	**IDDVE**	490.401.0002	**75,00**
Caja de PVC con tapa troquelada para montaje de Termómetro EM300 y sonda NTC incluidos	**CAJA EM300**	490.401.0003	**131,00**

• Potencia nominal 3 VA. Aislamiento p/s 4,5 KV.
• Material en existencias hasta finalización de STOCK.

Termostatos

AKO

Termostatos de Temperatura

Sonda	Relé	Tensión	Montaje	RS485	Dimensiones (mm)	MODELO	CÓDIGO	Precio EUROS
1 x NTC incluída	0	12Vac	Panel	NO	58x26	**AKO-13012**	421.402.0001	**65,00**
		230Vac				**AKO-13023**	401.402.0001	**65,30**
1 x NTC incluída ó PTC	0	12/24Vac	Panel	NO	72x34	**AKO-D14012**	421.402.0002	**56,00**
		230Vac				**AKO-D14023**	421.402.0003	**54,70**
				SI		**AKO-D14023-C**	421.402.0004	**120,20**
1 x NTC incluída	1	12Vac	Panel	NO	58x26	**AKO-13112**	401.402.0002	**67,90**
		230Vac				**AKO-13123**	401.402.0003	**63,40**
1 x NTC incluída ó PTC	1	12/24Vac	Panel	NO	72x34	**AKO-D14112**	401.402.0004	**57,60**
		230Vac				**AKO-D14123**	401.402.0005	**61,60**
1 x NTC INCLUIDA	0	230Vac	Mural	NO	80x120	**AKO-14605**	401.402.0006	**73,00**
1 x NTC INCLUIDA	1	230Vac	Mural	NO	80x120	**AKO-14615**	421.402.0005	**83,70**
1 x NTC INCLUIDA ó 1 x PTC	0	230Vac	Mural	NO	94x71	**AKO-14602**	401.402.0006	**87,80**
1 x NTC INCLUIDA ó 1 x PTC	1	230Vac	Mural	NO	94x71	**AKO-14610**	401.402.0007	**99,40**
1 x NTC INCLUIDA ó 1 x PTC	3	230Vac	Mural	NO	94x71	**AKO-14632**	421.402.0007	**144,80**
1 x NTC INCLUIDA ó 1 x PTC	4	230Vac	Mural	NO	94x71	**AKO-14642**	421.402.0008	**201,80**
1 x NTC/PTC/PT100	2 x SPDT 8(3)A	230Vac	-	NO	72x34	**AKO-14726**	401.402.0008	**145,20**
TERMOPARJOK	ZONA NEUTRA							
2xNTC	2 x SPDT 12(9)A	12Vac	Panel	NO	72x34	**AKO-D14212**	421.402.0009	**95,00**
(1xNTC INCLUIDA)	SPDT 8(4)A	230Vac				**AKO-D14223**	421.402.0010	**99,00**
2xNTC	SPDT12(9)A	12Vac	Panel	NO	72x34	**AKO-D14312**	421.402.0011	**115,80**
(1xNTC INCLUIDA)	SPDT5(4)A / SPDT8(4)A	230Vac				**AKO-D14323**	421.402.0012	**111,10**
2xNTC	SPDT12(9)A	230Vac	Panel	SI	72x34	**AKO-D14323-C**	421.402.0013	**172,50**
(1xNTC INCLUIDA)	SPDT5(4)A / SPDT8(4)A							
3xNTC	4xSPDT5(4)A	12Vac	Panel	SI	72x34	**AKO-D14412RC**	421.402.0014	**204,20**
(1xNTC INCLUIDA)		230Vac				**AKO-D14423RC**	421.402.0015	**205,00**

- (1) El rango es programable en función del tipo de unidad de valor que se desea controlar.
- (2) Sonda no incluida, en función del tipo de aplicación ver accesorios. Pag.1
- 1 Entrada para cambio de SET POINT
- ON/OFF: 2 Relés de salida 8A SPDT. Entrada 4-20mA.
- 4 Modos de funcionamiento: 2 etapas independientes, 2 etapas relacionadas.
- Zona neutra y 1 etapa con alarma.
- Sonda de humedad AKO-80013 y AKO-B0040.

Reguladores de Temperatura Frontal Largo hasta 2 Sondas

Rango ºC	Montaje	Sonda (2)	Tensión	Dimensiones (mm)	MODELO	CÓDIGO	Precio EUROS
-49,9 a +99,9	Panel	NTC	230V 50/60Hz	149 x 30 x 57,7 mm	**AKO - 10123**	401.402.0009	**117,60**
					AKO - 10223	421.402.0017	**131,20**
					AKO - 10323	421.402.0018	**136,30**
					AKO - D10123	421.402.0019	**76,90**
					AKO - D10223	421.402.0020	**98,10**
					AKO - D10323	421.402.0021	**117,90**

- (1) 2 sondas: todos los apartados tienen 1ª sonda incluída en el precio y 2ª sonda opcional.
- Teclado con 6 pulsadores: SET, subir, bajar, desescarche, ON/OFF y luz.
- AKO 10123: 16A SPST (compresor) + SPST 8A (Luz). (2 Relés).
- AKO 10223: 16A SPST (compresor) + SPST 8A (Luz) + SPST 8A (Desescarche o Ventiladores). (3 Relés).
- AKO 10323: 16A SPST (compresor) + SPST 8A (Luz) + SPDT 8A (Desescarche) + SPST 8A (Ventiladores). (4 Relés).
- Dimensiones de hueco para montaje en panel 150 x 31.

Termostatos

AKO

Reguladores de Temperatura de Panel y Carril DIN

Relé Control	Relé Desescarche	Relé Ventiladores	Relé Alarma	Reloj Tiempo Real	Alarma Interna	Montaje	MODELO	CÓDIGO	Precio EUROS
SI	-	-	-	-	-	Carril DIN	**AKOTIM-21TE**	421.402.0023	**140,00**
SI	SI	-	-	-	-	Carril DIN	**AKOTIM-22TE**	421.402.0025	**143,00**
SI	SI	SI	-	-	-	Carril DIN	**AKOTIM-23TE**	401.402.0010	**148,00**
SI	-	-	SI	SI	SI	Panel	**AKOTIM-11ARTEB**	421.402.0027	**180,00**
SI	SI	-	SI	SI	SI	Panel	**AKOTIM-12ARTEB**	421.402.0029	**182,00**
SI	SI	SI	SI	SI	SI	Panel	**AKOTIM-13ARTEB**	421.402.0031	**186,50**
						Carril DIN	**AKOTIM-23ARTEB**	401.402.0011	**192,50**

- Grados en ºC o ºF opcional por programa.
- Información bajo contraseña (password).
- Tensión de alimentación 230V.
- 3 Relés: SPST 16A (Compresor) + SPST 8A (Ventiladores).
- Entrada digital.
- Entrada sonda para temperatura independiente.
- 1 sonda NTC incluída.
- Conector para módulo RS485 a PC.

Notas:
- Controla los Puntos de Control Criticos (PCCs).
- Análisis de Peligros y Puntos de Control Críticos (APPCC).
- Especial aplicación en AUTOCONTROL en Seguridad Alimentaria.
- Dimensiones de hueco para montaje en panel 70,5 x 28,5.
- Montaje para carril DINl. (4 módulos).

Controladores de Temperatura – Tipo de Control ON-OFF ó PID

Rango (1) ºC	Montaje	Sonda (2)	Tensión	Dimensiones L x A x F	Tipo de Control	MODELO	CÓDIGO	Precio EUROS
Ver notas	Panel	Ver notas	24 a 48 V ca/cc	48x48x119mm	ON/OFF	**AKO-15440**	421.402.0032	**484,60**
			100 a 240 V 50/60 Hz		ON/OFF	**AKO-15490**	421.402.0033	**322,30**
			24 a 48 V ca/cc		PID	**AKO-15400**	421.402.0034	**444,70**
			100 a 240 V 50/60 Hz		PID	**AKO-15450**	421.402.0035	**411,40**
			24 a 48 V ca/cc		PID	**AKO-15402 (*)**	421.402.0036	**593,50**
			100 a 240 V 50/60 Hz		PID	**AKO-15452 (*)**	421.402.0037	**593,50**
			24 a 48 V ca/cc		PID	**AKO-15410 (**)**	421.402.0038	**554,70**
			100 a 240 V 50/60 Hz		PID	**AKO-15460 (**)**	421.402.0039	**454,90**
			24 a 48 V ca/cc		PID	**AKO-15430**	421.402.0040	**615,30**
			100 a 240 V 50/60 Hz		PID	**AKO-15480**	421.402.0041	**510,90**
			24 a 48 V ca/cc		PID	**AKO-15437 (*)**	421.402.0042	**718,10**
			100 a 240 V 50/60 Hz		PID	**AKO-15487 (*)**	421.402.0043	**613,60**
			24 a 48 V ca/cc		PID	**AKO-15413 (**)**	421.402.0044	**671,30**
			100 a 240 V 50/60 Hz		PID	**AKO-15463 (**)**	421.402.0045	**570,20**

- Controlador diseñado para visualizar y controlar procesos de forma ajustada mediante control ON/OFF ó PID.
- Formato 48x48
- 2 Relés de salida.
- Entrada configurable para sonda Pt100, Termopar J ó K y 4-20mA.
- 1 Entrada Digital salida para SSR configurable.

(1) El rango de temperatura de -100ºC a +1370ºC según modelo sonda.
(2) Sonda no incluída.En función del tipo de aplicación.
(*) con comunicación RS485
(**) 3 relés de salida.

Termostatos

CAREL

TERMOSTATOS ELECTRÓNICOS PARA REFRIGERACIÓN

PJEZ EASY			Sondas	MODELO	CÓDIGO	Precio EUROS
Nº Relés	Alimentación	Salidas				
-	230V	ermómetro	2 ó 3 entradas NTC y 1 entrada DI	**PJEZM0N010**	401.400.0033	**62,00**
1 (16A)		Compresor	2 entradas NTC y 1 entrada DI o NTC	**PJEZS0P000**	401.400.0035	**76,00**
2 (8A+8A)		Compresor, Desescarche	2 entradas NTC y 1 entrada DI o NTC	**PJEZY0H000**	401.400.0036	**79,00**
3 (2HP+8A+8A)		Compresor, Desescarche, Ventilador	2 entradas NTC y 1 entrada DI o NTC	**PJEZC0H000**	401.400.0051	**97,00**

- Reguladores electrónicos por microprocesador con visualización por LED.
- Aplicación: unidades frigoríficas, vitrinas y mostradores frigoríficos.
- Teclado completamente plano: HACCP en limpieza.
- Protección IP65
- Gestión de alarma de alta temperatura del condensador.
- Reloj a tiempo real para gestión de set point nocturno y desescarches programados.
- Multiset de parámetros (hasta 4 diferentes configurables a través de ordenador y software VPM)
- Entrada digital programable: alarma externa, desescarche, funcionamiento nocturno, on/off remoto, activación de la salida aux, interruptor de puerta con gestión de ventilaciones y compresor, cambio de modo funcionamiento directo/inverso, sonda para alarma de condensador sucio, sonda de producto.

POWER COMPACT			Sondas	MODELO	CÓDIGO	Precio EUROS
Nº Relés	Alimentación	Salidas				
3 (30A+8A+5A) +1 Aux.(5A)	115/230V	Compresor, Desescarche,Ventilador, Aux	2 entradas NTC y 2 entradas DI o NTC	**PB00C0SNFA**	401.400.0041	**122,00**

IR 33 +			Sondas	MODELO	CÓDIGO	Precio EUROS
Nº Relés	Alimentación	Salidas				
1 (2HP)	230V	Compresor	2 entradas NTC y 1 entrada DI	**IREVS0EHA0**	401.400.0052	**91,00**
4 (16A+8A+8A+8A)	12V	Compresor, Desescarche,Ventilador, Aux	2 entradas NTC y 2 entradas DI	**IREVN00N00**	401.400.0053	**94,00**
3 (2HP+8A+5A)	230V	Compresor, Desescarche, Ventilador	2 entradas NTC y 1 entrada DI	**IREVF0EHA0**	401.400.0054	**106,00**
3 (2HP+8A+8A)+1 Aux.(8A)	115/230V	Compresor, Desescarche,Ventilador, Aux	2 entradas NTC y 2 entradas DI	**IREVC0HE20**	401.400.0055	**147,00**

- DI (entrada digital)

Termostatos

CAREL

TERMOSTATOS ELECTRÓNICOS PARA REFRIGERACIÓN

IR33 DIN (Montaje en carril DIN cuadro eléctrico)			Sondas	MODELO	CÓDIGO	Precio EUROS
Nº Relés	Alimentación	Salidas				
1 (16A)	12 a 24 Vac	Compresor	2 entradas NTC y 3 entradas digitales	**DN33S0LR00**	401.400.0005	**93,00**
3 (16A+16A+8A) +1 Aux.(8A)		Comp.+Deses.+vent evap+luz Aux1		**DN33C0LR00**	401.400.0006	**109,00**
				DN33C0LC00	401.400.0007	**139,00**
				DN33C0LB00	401.400.0008	**142,00**

- IR33: control remoto por infrarrojos, display (03 cifras con punto decimal), normas HACCP garantiza control de temperatura en productos conservados.
- Reloj tiempo real, desescarche inteligente, alimentación switching, controlador puede funcionar en ambientes de hasta 60ºC
- Relés de potencia de 2HP para el control de compresores frigoríficos de elevada potencia.
- Montaje: encastrado o en carril DIN.
- RS-485: tarjeta de comunicación en todos los modelos.
- 1 ó 2 entradas digitales programables.
- Certificados ISO 9001, CE, UL y VDE.•IR33 carril DIN: regulación de temperatura y humedad de válvulas solenoides, hardware muy potente, relés de potencia de hasta 2 HP control compresores y gestión de resistencias de desescarche con relés de 16A, versión TOP 5 relés, todos los modelos de serie 2 entradas sondas y 3 entradas digitales.

IR 33 UNIVERSALES (Montaje en panel)		Sondas	MODELO	CÓDIGO	Precio EUROS
Nº Relés	Alimentación				
1	115 a 230Vca (1)	Universales	**IR33V9HR20**	401.400.0020	**126,00**
2			**IR33W9HR20**	421.400.0006	**139,00**
4			**IR33Z9HR20**	401.400.0021	**155,00**
4 SSR			**IR33A9HR20**	421.400.0009	**126,00**
1 + 1 salida analógica 0 a 10 V			**IR33B9HR20**	401.400.0022	**151,00**
2 + 2 salidas analógicas 0 a 10 V			**IR33E9HR20**	401.400.0024	**167,00**

IR 33 UNIVERSALES (Montaje en carril din)		Sondas	MODELO	CÓDIGO	Precio EUROS
Nº Relés	Alimentación				
1	115 a 230Vca (1)	Universales	**DN33V9HR20**	421.400.0138	**144,00**
2			**DN33W9HR20**	421.400.0219	**192,00**
4			**DN33Z9HR20**	421.400.0084	**174,00**
4 SSR			**DN33A9HR20**	421.400.0220	**Consultar**
1 + 1 salida analógica 0 a 10 V			**DN33B9HR20**	421.400.0221	**174,00**
2 + 2 salidas analógicas 0 a 10 V			**DN33E9HR20**	421.400.0096	**186,00**

- Reguladores universales de temperatura, humedad, presión, en unidades de acondicionamiento, refrigeración y calefacción.
- * SSR = Relé de estado sólido
- Aplicación: enfriadora de tamaño pequeño, hornos, cámaras climaticas.
- Funciones: regulación PID con auto-tuning, reloj RTC (segun moldelo) para registar alarmas y los ciclos de trabajo.
- En todos los modelos se encuentran disponibles 2 entradas analógicas universales (2EA) y 2 entradas digitales (2ED) para gestionar 2 lazos de regulación independientes
- (1) Otras tensiones de alimentación disponibles . Consultar.

Accesorios

CAREL

VPM (Visual Parameter Manager)- Software programación con PC	MODELO	CÓDIGO	Precio EUROS
Software VPM descargable desde http://ksa.carel.com/	**Software VPM**	-	**-**
Convertidor USB-12C para usar con VPM y llave IROPZKEY00/A0	**IROPZPRG00**	401.400.0027	**171,00**
Llave de programación alimentación 12V baterías incluídas	**IROPZKEY00**	401.400.0009	**87,00**
Llave de programación con alimentación externa 230Vac	**IROPZKEYA0**	401.400.0010	**86,00**

- El VPM Visual Parameter Manager, es un kit compuesto de una llave de programación+un convertidor USB+ software de gestión de archivos y configuraciones especiales.
- Mediante el VPM se pueden programar las llaves IROPZKEY y/o directamente los parámetros de la mayoría de reguladores paramétricos de Carel.
- Incorpora otras funciones como la gestión de prefiles de usuario, creación de gráficos etc..
- El VPM Visual Parameter Manager, es un kit compuesto de una llave de programación+un convertidor USB+ software de gestión de archivos y configuraciones especiales.

Nota: termostatos programables a través del VPM (Visual Parameter Manager)Software programación con PC. Mediante el software VPM, cargaremos los parámetros en la llave y posteriormente al termostato.

DESCRIPCIÓN	MODELO	CÓDIGO	Precio EUROS
Tarjeta conexión serial RS-485 (modelos panel)	**IROPZ48500**	401.400.0011	**44,00**
Mando a distancia, ideal para programar los termostatos a distancia	**IRTRRES000**	401.400.0012	**25,00**
Tarjeta comunicación serial RS485 Con Rx/Tx automático	**IROPZ485S0**	401.400.0025	**49,00**
Telecomando para IR33 universal	**IRTRUES000**	401.400.0026	**23,00**
Frontales intercambiables de diferentes colores	**PEOPZ...**	401.400.0039	**Consultar**
Protector transparente con tapa tamaño grande	**PBOPZCTR00**	421.400.0012	**9,00**

DESCRIPCIÓN	MODELO	CÓDIGO	Precio EUROS
Transformador 4VA alimentación 240/12	**TRA0060000**	421.400.0003	**16,00**
Transformador 4 VA alimentación 240/24	**TRADR4W024**	421.400.0004	**19,00**

Sondas de Temperatura y Humedad

CAREL

Sondas Pasivas - Serie NTC

Descripción	MODELO	CÓDIGO	Precio EUROS
Sonda IP67, cable 1,5m, rango -50 a +50ºC, bulbo poliolefina	**NTC015HP00**	430.400.0001	**7,00**
Sonda IP67, cable 3m, rango -50 a +50ºC, bulbo poliolefina	**NTC030HP00**	430.400.0004	**9,00**
Sonda IP68, cable 1,5m, -50 a +105ºC bulbo con funda AISI 316	**NTC015WH00**	430.400.0022	**11,00**
Sonda IP68, cable 3m, -50 a +105ºC bulbo con funda AISI 316	**NTC030WH00**	430.400.0005	**15,00**
Sonda IP68, cable 1,5m, rango -50 a 105ºC bulbo AISI 316	**NTC015WF00**	301.400.0047	**12,00**
Sonda IP67, cable 6m, rango -50 a +110ºC bulbo inserción AISI 316	**NTCINF0600**	430.400.0006	**70,00**
Sonda IP65, cable 1,5m, Rango 0 a 150ºC	**NTC015HT00**	430.400.0007	**15,00**
Vaina de Latón 8x60 1/4 gas	**1413306AXX**	430.400.0008	**11,00**
Vaina de Inox 8x 60 1/4 gas	**1413309AXX**	430.400.0009	**21,00**

Sondas Pasivas NTC son transductores para la medición de temperatura.

Sondas Pasivas - Serie PTC

Descripción	MODELO	CÓDIGO	Precio EUROS
Sonda IP67, cable 1,5m, rango -50 a +100ºC	**PTC015W000**	430.400.0003	**13,00**

- Sonda pasiva de temperatura PTC son transductores para la medición de temperatura.
- Solución para aplicaciones tanto de refrigeración como calefacción
- Rango de temperatura: -50T100ºC y 0T150ºC

Sondas Pasivas - Serie PT100

Descripción	MODELO	CÓDIGO	Precio EUROS
Sonda IP67 cable 3 m, -50 / +250 ºC	**PT100000A1**	430.400.0010	**40,00**

Sondas de Temperatura y Humedad

CAREL

Sondas Ambiente - Serie DPW

Rango Temp.	Descripción	MODELO	CÓDIGO	Precio EUROS
NTC (–10 / 60 °C)		**DPWT011000**	432.400.0001	**33,00**
NTC (–10 / 60 °C)		**DPWC111000**	432.400.0002	**122,00**
–10 / 60 °C		**DPWC110000**	432.400.0003	**142,00**
Alimentación: 24VAC DC. Señal de salida: 0 ...10 Vdc				
–10 / 60 °C		**DPWC112000**	432.400.0004	**142,00**
Alimentación: 12...24 Vac +/–10% o 8...32 Vdc (min-max). Señal de salida: RS485 serial optoasilada				
–10 / 60 °C		**DPWT014000**	432.400.0005	**143,00**
–10 / 60 °C		**DPWC114000**	432.400.0006	**203,00**

- Aplicación: para instalaciones en ambiente. Montaje en pared.
- Condiciones de funcionamiento Tª: -10ºC a 70ºC, Humedad: 10 a 90% (sin condensación)
- Tensión de alimentación: seleccionable 09-30Vdc/12-24Vac. Señal de salida seleccionable: -0,5..1VCD, 4...20mA

Sondas de Conducto - Serie DPD

Rango Temp.	Descripción	MODELO	CÓDIGO	Precio EUROS
–20 / 70ºC		**DPDC110000**	432.400.0007	**235,00**
Condiciones de funcionamiento: Temperatura: –10ºC a 70ºC, humedad: <90% (sin condensación)				
NTC (–20 / 70ºC)		**DPDT011000**	301.400.0053	**77,00**
–20 / 70ºC		**DPDC111000**	432.400.0008	**235,00**
–20 / 70ºC		**DPDC210000**	720.702.0043	**367,00**

- Aplicación: para instalaciones en conductos
- Condiciones de funcionamiento Tª: -20ºC a 70ºC, Humedad: 10 a 90% o 0 a 100% (sin condensación)
- Tensión de alimentación: seleccionable 09-30Vdc/12-24Vac. Señal de salida seleccionable: -0,5..1VCD, 4...20mA

Sondas de Ambiente Industrial - Serie DPP

Rango Temp.	Descripción	MODELO	CÓDIGO	Precio EUROS
NTC (–20 / 70 °C)		**DPPT011000**	432.400.0009	**46,00**
–20 / 70 °C		**DPPC110000**	432.400.0010	**235,00**
–20 / 70 °C		**DPPC111000**	432.400.0027	**235,00**
–20 / 70 °C		**DPPC210000**	432.400.0011	**367,00**
Alimentación: 12...24 Vac +/–10% o 8...32 Vdc (min-max). Señal de salida seleccionable: serial optoaislada				
–20 / 70 °C		**DPPT014000**	432.400.0012	**187,00**
–20 / 70 °C		**DPPC114000**	432.400.0013	**265,00**
–20 / 70 °C		**DPPC214000**	432.400.0014	**409,00**

- Aplicación: para instalaciones en conductos
- Condiciones de funcionamiento Tª: -20ºC a 70ºC, Humedad: 10 a 90% o 0 a 100% (sin condensación)
- Tensión de alimentación: seleccionable 09-30Vdc/12-24Vac. Señal de salida seleccionable: -0,5..1VCD, 4...20mA

Sondas Universales - Serie ASIT

Rango Temp.	Descripción	MODELO	CÓDIGO	Precio EUROS
–30 / 90ºC	10 - 90% HR sin cond.	**ASIT030000**	432.400.0015	**132,00**

- Aplicación: sirven para medir la temperatura del interior de los circuitos de refrigeración y calefacción. La sonda está en contacto directo con el fluído que se está controlando.
- Condiciones de funcionamiento Tª: -10ºC a 70ºC, Humedad: >90% (sin condensación)
- Tensión de alimentación: seleccionable 09-30Vdc/12-24Vac. Señal de salida seleccionable: -0,5..1VDC, 4...20mA

Sondas Caudal de aire conducto - Serie DPDQ

Rango Temp.	MODELO	CÓDIGO	Precio EUROS
VOC con salida 0...10 Vcc o 4...20 mA	**DPDQ306000**	432.400.0016	**449,00**
VOC y CO2 con salida 0...10 Vcc	**DPDQ502000**	432.400.0017	**1.192,00**
CO2 con salida 0...10 Vcc	**DPDQ402000**	432.400.0018	**989,00**

Sonda calidad de aire para conducto.

Sondas Caudal de aire Ambiente - Serie DPWQ

Rango Temp.	MODELO	CÓDIGO	Precio EUROS
VOC con salida 0...10 Vcc o 4...20 mA	**DPWQ306000**	432.400.0019	**288,00**
VOC y CO2 con salida 0...10 Vcc	**DPWQ502000**	432.400.0020	**845,00**
CO2 con salida 0...10 Vcc	**DPWQ402000**	432.400.0021	**605,00**

Sonda calidad de aire para ambiente.

SENSORES INALÁMBRICOS DE TEMPERATURA

DESCRIPCIÓN	MODELO	CÓDIGO	Precio EUROS
Sensor inalámbrico versión BP (sonda incorporada)- 40T50ºC versión Mod.Bus	**WS01U01M00**	421.400.0013	**174,00**
Sensor inalámbrico versión EP (sondas NTC externas-no incluídas) para supermercados. 2 NTC- 2 ED. Ver mod bus	**WS01W02M00**	421.400.0014	**190,00**
Sensor inalámbrico versión T/HR.Mod.BUS	**WS01G01M00**	421.400.0015	**318,00**

Punto de Acceso

Tensión de alimentación	Comunicación	Descripción	MODELO	CÓDIGO	Precio EUROS
12/24Vac	ModBus	Repetidor, Antena 19 cm	**WS01AB2M20**	421.400.0016	**291,00**

Repetidor

Tensión de alimentación	Comunicación	Descripción	MODELO	CÓDIGO	Precio EUROS
12/24Vac	ModBus	Repetidor, Antena 19 cm	**WS01RB2M20**	421.400.0017	**303,00**

Accesorios

Descripción	MODELO	CÓDIGO	Precio EUROS
Transformador ENCHUFABLE 230/12Vac	**TRASP3E120**	420.400.0006	**29,00**
Transformador ENCHUFABLE 230/24Vac	**TRASP3E240**	420.400.0007	**29,00**
Recambio baterías para sensores inalámbricos	**WS00BAT000**	421.400.0018	**17,00**
Convertidor serial USB/RS485 con conector de 3 pines a tornillo	**CVSTDUM0R0**	421.400.0019	**231,00**
Mando remoto ZigBee para configuración de equipos	**WS01L01M00**	421.400.0020	**485,00**

- Sensores inalámbricos de temperatura que facilitan la monitorización de la temperatura en instalaciones ya en funcionamiento.
- Permiten adaptar antiguos supermercados a los nuevos procedimientos de monitorización y registro de temperaturas.
- El sistema compuesto por: Sensor inalámbrico+Punto de acceso (conectado al ordenador)+Repetidor (se usa cuando la distancia entre el sensor y el punto de acceso supera los 30m.)con los respectivos transformadores.
- Gestiona hasta 4 sondas de temperatura NTC ó 2 NTC y 2 transductores 4..20mA ó 0..5Vcc.
- Contactos digitales en tensión: 2 optoaislados, 2 contactos pulidos
- 1 salida de relé para activar actuadores ó gestionar una alarma local.
- Tensión de alimentación: IOM (230Vca) (115 Vca) (24Vca)
- Consumo: 2,7VA
- Condiciones de funcionamiento: 0T50ºC, 20…80% H.R. sin cond.
- Condiciones de almacenaje: -20T70ºC, 0..80% H.R. sin cond.
- Montaje: en carril DIN
- Grado de Protección: IP20 para dispositivo no incorporado en cuadro eléctrico
- Certificaciones: EN 13485 relativa a los termómetros para la medición de la temperatura del aire para aplicaciones en unidades de conservación y de distribución de alimentos refrigerados, congelados y de helados.

Transductores de Presión

CAREL

Serie SPKT (4-20mA)

Presión psiG		Presión barG		Material	Protección	MODELO	CÓDIGO	Precio EUROS
4 mA	20 mA	4 mA	20 mA					
-8	100	-0.5	7	Acero Inoxidable 316L	IP67	**SPKT0021C0**	301.400.0029	**84,00**
0	145	0	10			**SPKT0011C0**	431.400.0010	**84,00**
	435		30			**SPKT0031C0**	301.400.0030	**84,00**
	260		18.2			**SPKT0041C0**	431.400.0011	**84,00**
	650		44.8			**SPKT00B1C0**	431.400.0058	**124,00**
	860		60			**SPKT00G1C0**	431.400.0059	**102,00**

Serie SPKT (Raciométrica)

Presión psiG		Presión barG		Material	Protección	MODELO	CÓDIGO	Precio EUROS
0.5 Vcc	4.5 Vcc	0.5 Vcc	4.5 Vcc					
-15	135	-1	9.3	Latón	IP67	**SPKT0013P0**	431.400.0045	**59,00**
0	500	0	34.5			**SPKT0033P0**	431.400.0056	**70,00**
0	250	0	17.3			**SPKT0043P0**	431.400.0054	**56,00**
-15	60	-1	4.2			**SPKT0053P0**	301.400.0026	**59,00**
0	650	0	45.0			**SPKT00B6P0**	431.400.0055	**62,00**
-15	185	-1	12.8			**SPKT00E3P0**	431.400.0060	**62,00**
0	300	0	20.7			**SPKT00F3P0**	431.400.0061	**62,00**

- Mide la presión en los circuitos refrigerados.
- Aplicación: refigeración y acondicionamiento del aire.
- Alimentación: 5Vcc +-10%
- Señal de Salida en tensión 0-5Vcc
- Rosca conexión hembra 7/16" 20 UNF
- Condiciones de funcionamiento -40 C a +135 C

Serie SPKT (Raciométrica)

Descripción	MODELO	CÓDIGO	Precio EUROS
Cable para sondas SPKT* 3 hilos, conector PACKARD vulcanizado, IP67. Longitud 2 mts.	**SPKC002310**	431.400.0049	**10,00**
Cable para sondas SPKT* 3 hilos, conector PACKARD vulcanizado, IP67. Longitud 5 mts.	**SPKC005310**	301.400.0032	**15,00**

Termostatos / Termómetros

OSAKA

Termostatos Digitales para Refrigeración (Estándar)

Rango	Relés	Alimentación	Entradas	Dimensiones	MODELO	CÓDIGO	Precio EUROS
-50/+150 ºC	1	230V	PTC/NTC (Incluye NTC-1)	32 x 74	**T 20-CLIC**	421.403.0008	**66,30**
			NTC (Incluye NTC-1)		**F 1**	421.403.0081	**65,30**
-50/+150 ºC		230…110V	PTC/NTC (Incluye NTC-1)		**F 100**	421.403.0009	**87,90**
-50/+110 ºC	2		2 x PTC/NTC (Incluye NTC-1)		**F 200**	401.403.0003	**106,80**
-50/+150 ºC	3		2 Sondas NTC-1		**F 300**	401.403.0019	**133,50**
-50/+150 ºC	4		4x PTC/NTC/PT1000		**F 500**	401.403.0020	**202,80**
-50/+110 ºC			4x PTC/NTC/PT1000/RS485		**F 500 RS**	401.403.0007	**255,00**

Termostato Digital para refrigeración con función de descarches. De 1 a 4 reles con punto decimal y frontal IP65.
Posibilidad de incorporar 2 sondas PTC/NTC a partir del termostato de 2 reles.
1, 2, 3 y 4 relés configurables.

Descripción	MODELO	CÓDIGO	Precio EUROS
Adaptador de Línea TTL a RS485. Formato Key Mini y Compacto. Alimentación a través de la TTL del instrumento. Incluye cable conector. Compatible con las líneas F/QB/M/Compact.	**KEY TTL-RS**	490.403.0003	**37,50**

Termostatos Murales Digitales para Refrigeración

Rango	Relés	Alimentación	Entradas	Dimensiones	MODELO	CÓDIGO	Precio EUROS
-50.0/+150.0 ºC -50.0/+110.0 ºC	1	230…110 V	PTC / NTC (Incluye NTC-1)	Mural	**M1**	401.403.0008	**86,40**
	3		2x PTC / NTC (Incluye 1x NTC-1)		**M3**	401.403.0009	**117,20**

Termostato Digital para refrigeración. Punto decimal. Display azúl de 4 dígitos.
El M1 y M3 tienen 8 A-AC1 (resistencias) y 3 A-AC3 (compresores) 1/2 HP.

Termostatos Digitales para Refrigeración tipo Rain DIN

Rango	Relés	Alimentación	Entradas	Dimensiones	MODELO	CÓDIGO	Precio EUROS
-50.0/+150.0 ºC -50.0/+110.0 ºC	1	230… 110 V	PTC / NTC (Incluye NTC-1)	RAIL DIN	**OF 41-AZ**	401.403.0010	**103,80**
	3		2x PTC / NTC		**OF 43-AZ**	421.403.0010	**191,20**

Termostato Digital para refrigeración. Punto decimal. Display de 4 dígitos. Frontal IP65. Con conector para COPY-KEY.

Termostatos Digitales Compactos para Refrigeración

Rango	Relés	Alimentación	Entradas	Dimensiones	MODELO	CÓDIGO	Precio EUROS
-50.0/+150.0 ºC -50.0/+110.0 ºC	2	230… 110 V	2x PTC / NTC (1 Sonda NTC-1 Incluida)	185 x 38	**COMPACT 2R Red Gris**	401.403.0011	**118,60**
	3				**COMPACT 3R Red Gris**	401.403.0012	**124,50**
	3				**COMPACT 3R Blue Inox**	401.403.0013	**191,20**
	4				**COMPACT 4R Blue Inox**	401.403.0014	**177,90**

Termostato digital compacto con botonera frontal integrada (paro/ marcha, luces, descarche manual, parámetros...).
Control de compresor, ventiladores, descarche o luces. Regulación 1 o 2 sondas. Frontal INOX IP65. Conexión a X2.
2R: 2 relés (1 conmutado + 1 simple), 3R: 3 relés (1 conmutado + 2 simples), 4R: 4 relés (1 conmutado + 3 simples).
1 entrada digital. Display azul. 4 dígitos.

Rango	MODELO	CÓDIGO	Precio EUROS
Visualizador duplicador de temperatura (remoto) para OF / Compact / TSF. Incluye cable conexión 2 metros autoalimentado a través del equipo Master.	**X2**	421.403.0011	**55,60**

Termostatos / Termómetros

OSAKA

Termómetros Digitales Standard

Rango	Montaje	Alimentación	Dimensiones	MODELO	CÓDIGO	Precio EUROS
-40ºC / +70ºC	Mural	Batería posterior	28 x 48 x 14	**OI 10**	421.403.0001	**23,20**
	Panel	Batería frontal	28 x 56 x 18	**OI 10-F**	421.403.0002	**26,30**

- Indicador digital de temperatura panelable. Económico.
- Dimensiones reducidas. Pantalla LCD. 3 metros de cable con sonda.

-50ºC / +150ºC	Panel	230 V	32 x 74	**OI 22**	421.403.0003	**66,30**

- Indicador digital PTC / NTC con tres digitos de temperatura, frontal IP65 y sonda NTC 1 incluida.

Termómetro Digital Gran Formato

-999,9 / +999,9ºC	Mural	230 V	135 x 225	**OIG-MA**	421.403.0004	**769,00**

- Indicador de temperatura PT100 con sonda incluida.

Termómetro Digital Panelable Gran Formato

-50ºC / +99ºC	Panel	TS B - SPLIT	50 x 96	**TS B30-BLUE**	401.403.0001	**109,80**
			97 x 135	**TS B55-BLUE**	401.403.0002	**141,00**
-	-	230..110 V	67 x 101	**TS B-SPLIT**	421.403.0005	**63,30**

- Termostato digital Gran display (Touch System). PTC/NTC. Calor/frío/descarche/ventiladores. Teclado Táctil.
- Display azul alta nitidez. Punto decimal. Zumbador interno. Frontal IP65. Design Control (Necesita módulo potencia TS B-SPLIT que contiene 4 relés).

Termo Higrómetro Digital de Sobremesa o Pared

-50ºC / +70ºC 20-99 % HR	Mural	Batería 1,5 V	90 x 133	**OI 20-N**	421.403.0006	**78,70**

- Termohigrómetro. Display temperatura + display %HR.
- Lectura máxima y mínima de temperatura y humedad. Montaje en pared o sobremesa

Termo Higrómetro Digital Panelable con 4 Reles

Rango	Relés	Alimentación	Dimensiones	MODELO	CÓDIGO	Precio EUROS
3x PTC/NTC 1x 0/4..20 mA	4	230…110 V	32 x 74	**OK 33 THR**	421.403.0007	**239,00**

- Indicador/Regulador digital panelable de temperatura + humedad.
- Doble display. 4 relés configurables a dos reles zona muerta para temperatura y dos reles zona muerta para humedad. 1 entrada 0/4...20 mA. 3 entradas PTC/NTC. IP65.
- Funcionamiento configurable gestión frío/calor/secado/humectar/alarmas/descarche (Fan + Def).

Sondas de humedad

Sonda	Tipo	Rango	MODELO	CÓDIGO	Precio EUROS
Sensor Humedad de 0..100%HR. Cuerpo redondo INOX Ø50 mm. Señal 4..20 mA. Protección IP67. Alimentación 10...25 Vdc. 1,5 m. de cable PVC. Vaina 130x Ø22 mm. Precisión 2%.	4,,20 mA	0..100% HR	**CP 50**	432.403.0001	**275,00**
Sensor Humedad de 0..100%HR. Cuerpo TUBULAR INOX. Señal 4..20 mA. Protección IP65. Alimentación 10...25 Vdc. 1,5 m. de cable PVC. Vaina 130x Ø22 mm. Precisión 2%.	4,,20 mA	0..100% HR	**CP 84-T**	432.403.0002	
Sensor mixto de humedad+temperatura. (-40/70ºC); [0/100 %HR]. Cuerpo PVC Tubular. 2x señal 4…20 mA. Alimentación 10,,25 Vdc. Vaina 130x22 mm.	2x 4,,20 mA	0..100% HR; -40/+70 ºC	**CP 97-T**	432.403.0003	**478,00**

Reguladores para Control de Centrales / Condensadores

OSAKA

Reguladores PID, on/off para Procesos (1, 2 y 4 relés)

Rango	Relés	Alimentación	Entradas	Dimensiones	MODELO	CÓDIGO	Precio EUROS
-50.0/+150.0 ºC -50.0/+110.0 ºC	1	230…110 V	PTC / NTC	32 x 74	**OK31-A-0-S**	421.403.0012	**131,90**
-199.9/+850.0 ºC 0/+1000 ºC 0/+1370 ºC 0/+1760 ºC			PT100 Termopar J Termopar K Termopar S		**OK31-A-PT-S**	421.403.0013	**148,20**
-50.0/+150.0 ºC -50.0/+110.0 ºC	2		PTC / NTC		**OK51-A-0-S**	421.403.0014	**170,50**
-199.9/+850.0 ºC 0/+1000 ºC 0/+1370 ºC 0/+1760 ºC			PT100 Termopar J Termopar K Termopar S		**OK51-A-PT-S**	421.403.0015	**172,00**

Reguladores PID, ON/OFF para Humedad, Presión y Procesos

Rango	Relés	Alimentación	Entradas	Dimensiones	MODELO	CÓDIGO	Precio EUROS
-1999/+9999 -199.9/+999.9 -19.99/+99.9	1	230…110 V	0/4…20 mA	32 x 74	**OK31-A-MA-S**	421.403.0016	**157,10**
			0…1 Vdc 0/1…5 Vdc 0/2…10 Vdc		**OK31-A-V-S**	421.403.0017	**157,10**
	2		0/4…20 mA		**OK51-A-MA-S**	421.403.0018	**194,20**
			0…1 Vdc 0/1…5 Vdc 0/2…10 Vdc		**OK51-A-V-S**	421.403.0019	**194,20**

Reguladores PID, ON/OFF para Humedad, Presión y Procesos

Rango	Relés	Alimentación	Entradas	Dimensiones	MODELO	CÓDIGO	Precio EUROS
-50.0/+150.0 ºC -50.0/+110.0 ºC	4	12 Vac/dc	PTC / NTC	32 x 74	**OKC 41-0**	421.403.0020	**207,00**
-1999/+9999 -199.9/+999.9 -19.99/+99.9			0/4…20 mA		**OKC 41-MA**	421.403.0021	**281,00**
Regulador de Centrales, Unidades Condensadoras y Ventiladores, de 4 cargas.Regulación de capacidad conjunta con rotación.							
Transformador aislado. Salida12 Vac (3VA). Alimentación a 1 equipo.			230 V	33 x 58	**TF 3**	421.403.0022	**14,00**

CONTROL MCX para centrales frigorífica (COMPRESOR + CONDENSADOR)

Rango	Relés	IN DIGITAL	OUT 0/10 V	Display	MODELO	CÓDIGO	Precio EUROS
230 V	8	8	2	Opcional o MMI	**MCX08**	421.403.0023	**1.201,00**
	15	15		Opcional o MMI	**MCX15**	421.403.0024	**1.226,00**
	20	20		Opcional o MMI	**MCX20**	421.403.0025	**1.286,00**
Regulación por capacidad/rotación. Programación rápida y sencilla. Regulación inverter aspiración. Regulación inverter condensación. Regulación condesación flotante.							
A través de MCX	Pantalla LCD retroiluminada. Formato 150x88 mm.				**MMI**	421.403.0026	**322,00**

Soluciones de Supervisión y Telegestión

OSAKA

Avisador / Gestor de Alarmas SMS

Descripción	MODELO	CÓDIGO	Precio EUROS
• Sistema de supervisión y control a través de Modem GSM/GPRS integrado, permite monitorizar eventos/alarmas/informes de forma remota. • 8 entradas digitales y 2 salidas relé que se pueden activar/desactivar mediante SMS • 4 entradas para sondas de temperatura. • Transmite mediante GSM ó GPRS notificación de alarmas por fallo de tensión, temperatura fuera de rango, señales digitales activas y registros de datos de cualquiera de sus entradas. • Registro histórico de más de 20.000 valores. • Posibilidad de activar/desactivar de forma remota cualquiera de las 2 salidas relé para ejecutar funciones. • Software de gestión y registro de Alarmas/Valores. (Gratuito). • Aplicación: pequeños supermercados, cámaras frigoríficas, etc..	**AVISA GSM PLUS (SMS)**	421.403.0027	**1.195,00**
• Sonda digital para conectar directamente al AVISA GSM PLUS • Rango de trabajo -40 a +100ºC. Precisión/Resolución: 0,5ºC. • Longitud cable PVC de 1,5mts. Longitud máxima de cable de 75 mts. IP66.	**SONDA AGP**	421.403.0028	**84,80**

Soluciones con Software Comunicator

Descripción	MODELO	CÓDIGO	Precio EUROS
Software que permite controlar y registrar instalaciones de máximo 224 equipos con RS485 (OF35ZRS/F 500-RS..). Permite visualizar los datos tabulados, gráficas y controlar la instalación de forma virtual a tiempo real. Reguistro de alarmas.	**SOFTWARE COMUNICATOR PLUS**	421.403.0031	**2.304,00**
Idénticas especificaciones que el COMUNICATOR PLUS pero limitado a un máximo de 4 equipos.	**SOFTWARE COMUNICATOR BASIC**	421.403.0033	**2.304,00**
Pasarela Adaptada para el Comunicator que nos permitirá poder gestionar la instalación desde cualquier punto que tengamos instalado el comunicator. Es necesaria conexión ADSL en la instalación.	**MAX-IP (PASARELA DE COMUNICACIÓN)**	421.403.0032	**1.303,00**
Convertidor bus RS485 a RS232 o USB para conectar al PC	**CONV-RS**	421.403.0029	**347,00**
Modem GSM, DIN RAIL o sobremesa para conectar al PC vía DB9 o USB. Para el envío de SMS en caso de alarmas.	**MODEM GSM**	421.403.0030	**609,00**
Equipo autónomo webserver formato sobremesa / DIN Rail. Incluye: Cables de conexión a ETHERNET (Local/Internet), Tarjeta SD 4GB y transfomador de alimentación 230V.	**MAXSERVER**	421.403.0075	**1.889,00**

Sondas de Temperatura / Humedad / Presión

OSAKA

Sondas Temperatura Tipo PTC

Sonda	Tipo	Rango	MODELO	CÓDIGO	Precio EUROS
Sonda de temperatura tipo PTC a 2 hilos. Vaina INOX 30 x 6 mm. Resinada. 1,5 metros de cable PVC.	PTC	-30/+80ºC	**S 6**	430.403.0001	**187,20**
Sonda de temperatura tipo PTC a 2 hilos. Vaina INOX 40 x 6 mm. Resinada. 2 metros de cable PVC.	PTC	-30/+80ºC	**S 6 (2)**	430.403.0002	**187,20**
Sonda de temperatura tipo PTC a 2 hilos. Vaina INOX 40 x 6 mm. Resinada. 1,5 metros de cable PVC.	PTC	-30/+80ºC	**S 6-R**	430.403.0003	**161,60**
Sonda de temperatura tipo PTC a 2 hilos. Vaina INOX 40 x 6 mm. Resinada. 2 metros de cable silicona.	PTC	-50/+120ºC	**S 6-S**	430.403.0004	**18,60**
Sonda de temperatura AMBIENTE tipo PTC a 2 hilos. Vaina INOX 40 x 6 mm. 2 metros de cable PVC.Idónea para sistemas que requieran mayor sensibilidad (Ej. aire acondicionado, etc.).	PTC	+5/+70ºC	**SA 6**	430.403.0005	**21,70**
"Sonda de temperatura tipo PTC a 2 hilos. Vaina INOX 2,6 x 1,5 mm. 2 metros de cable PVC. Idónea para medición en TUBERÍAS con diámetro desde 10 mm hasta 20 mm."	PTC	-30/+80ºC	**ST 6**	430.403.0006	**21,70**
"Sonda de temperatura tipo PTC a 2 hilos. Vaina INOX disco de 12 mm. 2 metros de cable PVC. Idónea para medición en tuberías/contacto. Fácil colocación con bridas u otros sistemas."	PTC	-50/+120ºC	**SO 6**	430.403.0007	**34,00**
"Sonda de temperatura tipo PTC a 2 hilos. Vaina INOX 25 x 6 mm. 2 metros de cable PVC con rosca 1/4 macho. Idónea para cubas, depósitos, motores, etc."	PTC	-50/+120ºC	**SC 6**	430.403.0008	**57,10**
"Sonda de temperatura tipo PTC a 2 hilos. Vaina INOX terminación pincho 100 x 6 mm. 2 metros de cable PVC con protección mediante muelle."	PTC	-50/+120ºC	**SP 6**	430.403.0009	**34,00**
Sonda de temperatura tipo PTC a 2 hilos. Vaina INOX terminación pincho cónico 110 x 6 mm con mango termoplástico. 3 metros de cable PVC con protección mediante retráctil.	PTC	-50/+120ºC	**SP 6-M (3)**	430.403.0010	**100,80**

Sondas Temperatura Tipo NTC

Sonda de temperatura tipo NTC a 2 hilos. Vaina goma 15 x 5 mm. 1,5 metros de cable termoplástico.	NTC	-30/+80ºC	**NTC 1**	430.403.0011	**15,50**
Sonda de temperatura tipo NTC a 2 hilos. Vaina INOX 40 x 6 mm. Resinada. 1,5 metros de cable PVC. Idónea para ambientes secos o humedos.	NTC	-50/+120ºC	**NTC 2-R**	430.403.0012	**21,70**

Sondas Temperatura Tipo PT100

Ø Sonda de temperatura tipo PT100 a 3 hilos. Vaina INOX 40 x 6 mm. 2 metros de cable silicona.	PT100	-40/+180ºC	**PT S**	430.403.0013	**32,50**
Sonda de temperatura tipo PT100 a 3 hilos. Vaina INOX 40 x 6 mm. Resinada. 2 metros de cable silicona.	PT100	-40/+180ºC	**PT S-R**	430.403.0014	**40,20**
Sonda de temperatura tipo PT100 a 3 hilos. Vaina INOX 100 x 6 mm. 2 metros de cable silicona.	PT100	0/+200ºC	**PT 6-S**	430.403.0015	**50,90**
Sonda de temperatura tipo PT100 a 3 hilos. Vaina INOX 100 x 6 mm. 2 metros de cable silicona. Idónea para bajas temperaturas."	PT100	-80/+200ºC	**PT 6-SB**	430.403.0016	**77,10**
Sonda de temperatura tipo PT100 a 3 hilos. Vaina INOX 100 x 6 mm. 3 metros de cable vetrotex (fibra de vídreo + malla metálica).	PT100	0/+500ºC	**PT 6-F**	430.403.0017	**66,40**
Sonda de temperatura tipo PT100 a 3 hilos. Vaina INOX disco de 12 mm. 2 metros de cable silicona. Idónea para medición en tuberías/contacto. fácil colocación con bridas u otros sistemas.	PT100	-50/+200ºC	**PT SO-6**	430.403.0018	**121,60**

Sondas de Humedad

Sensor Humedad de 0..100%HR. Cuerpo redondo INOX Ø50 mm. Señal 4..20 mA. Protección IP67. Alimentación 10...25 Vdc. 1,5 m. de cable PVC. Vaina 130x Ø22 mm. Precisión 2%.	4,,20 mA	0..100% HR	**CP 50**	432.403.0001	**275,00**
Sensor Humedad de 0..100%HR. Cuerpo TUBULAR INOX. Señal 4..20 mA. Protección IP65. Alimentación 10...25 Vdc. 1,5 m. de cable PVC. Vaina 130x Ø22 mm. Precisión 2%.	4,,20 mA	0..100% HR	**CP 84-T**	432.403.0002	
Sensor mixto de humedad+temperatura. (-40/70ºC); [0/100 %HR]. Cuerpo PVC Tubular. 2x señal 4…20 mA. Alimentación 10,,25 Vdc. Vaina 130x22 mm.	2x 4,,20 mA	0..100% HR; -40/+70 ºC	**CP 97-T**	432.403.0003	**478,00**

Sondas de Presión

Sonda de Presión. Salida 4...20 mA. Conexión Frigorífica 7/16" UNF (SAE). Linealidad: 0.3% Estabilidad: 0.2 %. Alimentación de 8…28 Vdc.	0,5 a 8 Bar	**PP08**	431.403.0001	**187,20**
	0 a 30 Bar	**PP30**	431.403.0002	
	-1/30 Bar; 0/31 Bar	**PP31**	431.403.0003	**161,60**

Controladores

Controladores de Capacidad de Compresores

Descripción	Código Danfoss	MODELO	CÓDIGO	Precio EUROS
Controlador de Capacidad 230V	080G0281	**AK-PC 551**	301.300.0059	**699,50**
Controlador de Capacidad 230V con Display a distancia	080G0282	**AK-PC 551**	301.300.0069	**808,50**
Controlador de Capacidad 24V	080G0283	**AK-PC 551**	301.300.0058	**661,70**
Transformador 230V/24V c.c. (36 VA)	080Z0054	**AK-PS 150**	421.300.0028	**134,20**

Sondas

Sonda Descarga - Pt 1000 (2,5 m), -70 a 180ºC	084N2007	**AKS 21A**	430.300.0011	**89,50**
Sonda aspiración - Pt 1000 (3,5 m), -50 a 100ºC	084N0003	**AKS 11**	301.300.0025	**39,40**
Sonda de presión (-1 a 34 bar), 1/4 Aboc.	060G0090	**AKS 32R**	301.300.0054	**156,45**
Sonda de presión (-1 a 12 bar) - 1/4"	060G1036	**AKS 32R**	301.300.0030	**156,45**
Conector para AKS 32 R	060G1034	**CONECTOR**	301.300.0031	**40,78**

Control del ventilador
Los ventiladores se pueden controlar de manera progresiva mediante los relés del controlador,
o por control de velocidad a través de la salida analógica del controlador.
El control de velocidad puede hacerse a través de un transformador de frecuencia de tipo VLT.
Si los ventiladores tienen motores CE, la señal 0-10 V puede utilizarse directamente.

Etapa y velocidad simultáneamente. (Señales paralelas en etapas entre sí). Aunque esta función se utiliza principalmente para controlar un convertidor de frecuencia, si este último falla,
el cableado externo se conmutará al control por etapas.

Durante el funcionamiento nocturno, puede reducirse el nivel de ruido de los ventiladores. Esto se hace limitando la capacidad de conexión.

Para el control de velocidad, mantenga bajo el número de revoluciones.

Omita la actividad de etapas para la activación gradual.
Se evita esta limitación si las funciones de seguridad Sd máx. y Pc máx. comienzan a funcionar.

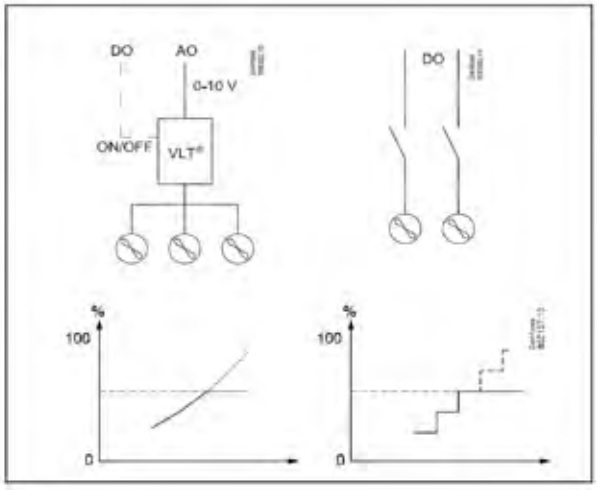

Aplicación
El controlador se utiliza para la regulación de capacidad de compresores y condensadores en pequeños sistemas de refrigeración. Pueden regularse un máximo de ocho compresores y un condensador. Por ejemplo:
. Un grupo de aspiración + un grupo de condensador.
. Dos grupos de aspiración + un condensador compartido (máx. 4+4 etapas).
. Un grupo compresor, máx. 8 etapas.
. Un grupo condensador, máx. 8 etapas.

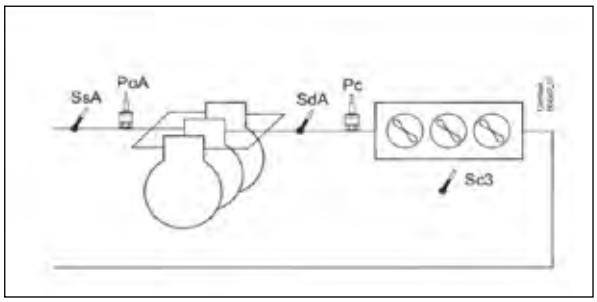

Tipos de compresores
Los siguientes tipos de compresores pueden utilizarse para la regulación:
. Compresores monoetapa (uno puede ser con control de velocidad).
. Compresores con descargadores.
. Compresores *scroll* (uno puede ser *scroll* digital)
. Copeland Compresor *stream* con un descargador (4 cilindros).
. Bitzer CRII compresor con 2 descargadores (4 cilindros).

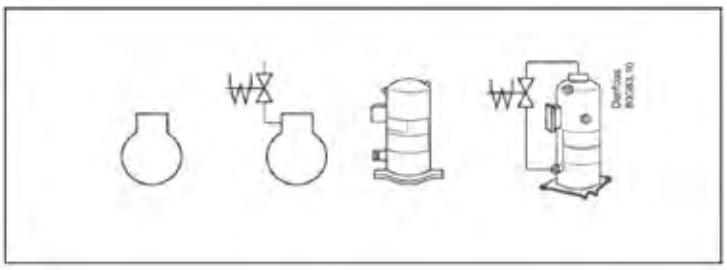

Controladores

Controladores de Capacidad de Compresores

Descripción	Código Danfoss	MODELO	CÓDIGO	Precio EUROS
Controlador de Capacidad 24V	080G0289	**AK-PC 351**	421.300.0039	**427,00**
Transformador 230V/24V c.c. (36 VA)	080Z0054	**AK-PS 150**	421.300.0028	**134,20**

Sondas

Sonda exterior - Pt 1000 (3,5 m), -50 a 100ºC	084N0003	**AKS 11**	301.300.0025	**39,40**
Sonda de presión (-1 a 34 bar), 1/4 Aboc.	060G0090	**AKS 32R**	301.300.0054	**156,45**
Sonda de presión (-1 a 12 bar) - 1/4"	060G1036	**AKS 32R**	301.300.0030	**156,45**
Conector para AKS 32 R	060G1034	**CONECTOR**	301.300.0031	**40,78**

Condensador

Control del ventilador
Los ventiladores se pueden controlar de manera progresiva mediante los relés del controlador,
o por control de velocidad a través de la salida analógica del controlador.
El control de velocidad puede hacerse a través de un transformador de frecuencia de tipo VLT.
Si los ventiladores tienen motores CE, la señal 0-10 V puede utilizarse directamente.

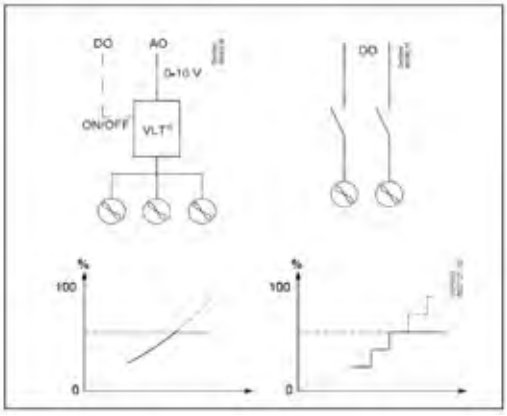

Aplicación
El controlador se utiliza para la regulación de capacidad de compresores y condensadores en pequeños sistemas de refrigeración. Pueden regularse un máximo de 4 compresores y un
condensador. Por ejemplo:
. Un grupo de aspiración + un grupo de condensador.
. Dos grupos de aspiración + un condensador compartido (máx. 6 etapas).
. Un grupo compresor, máx. 4 etapas.
. Un grupo condensador, máx. 4 etapas.

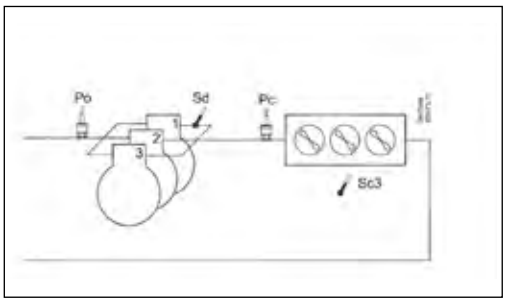

Tipos de compresores
Para la regulación puede utilizarse los siguientes tipos de combinaciones de compresores:
. Compresores monoetapa.
. Compresor con variador de frecuencia junto a monoetapa.
. Compresor *scroll* digital junto a monoetapa.
. Compresor *stream* de 4 cilindros junto a monoetapa.
.Compresores con igual número de descargadores.

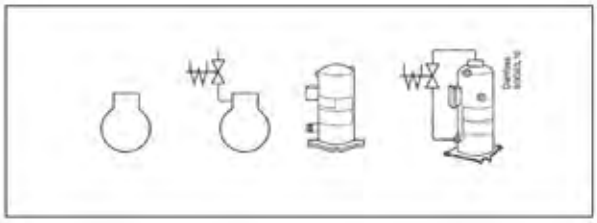

Controladores

Novedad

AK-CC 550

El control AK-CC 550 permite el control del recalentamiento de las AKV/H además del resto de funciones habituales como desescarches, función nocturna, iluminación, contacto de puerta, etc…

MODELO	CÓDIGO Danfoss	CÓDIGO	Precio EUROS
Control AK-CC 550 (230V)	084B8030	421.300.0015	**726,75**

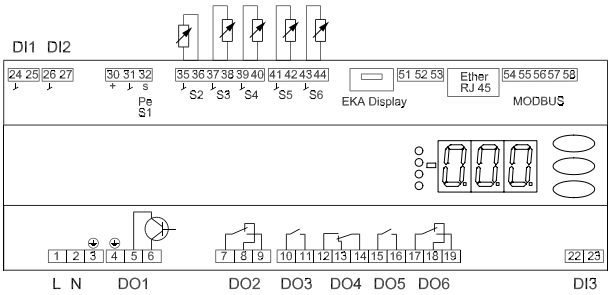

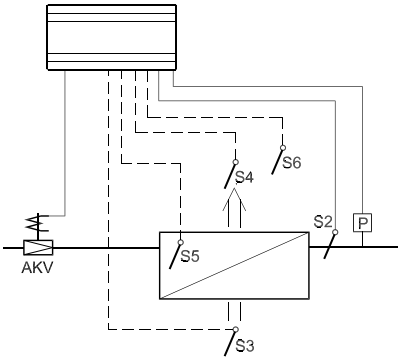

Pos.	descripción	tipo
AKV	Válvula de expansión	AKV - AKVH
P / S1	Sonda presión / temperatura	AKS2050 / PT1000
S2	Sonda recalentamiento	PT1000
S3	Sonda temperatura ambiente	PT1000 - PTC1000
S4	Sonda temperatura salida	PT1000 - PTC1000
S5	Sonda final desescarche	PT1000 - PTC1000
S6	Sonda temperatura producto	PT1000 - PTC1000

Accesorios necesarios para el montaje (a parte de válvula + bobina):

MODELO	CÓDIGO Danfoss	CÓDIGO	Precio EUROS
Transductor AKS 2050 (3/8")	060G5750	431.300.0033	**228,00**
Conector del transductor	060G1034	301.300.0031	**40,78**
Sonda AKS 12	084N0036	301.300.0028	**38,00**
Sonda recalentamiento AKS 11	084N0003	301.300.0025	**39,40**

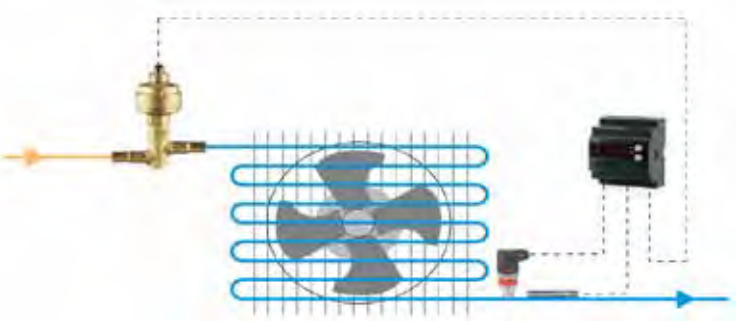

AK-PC

Los controles de la serie AK-PC ofrecen la posibilidad de controlar centrales del tipo HFC estándar, CO2 trancríticas y en cascada.

Función	Nº compresores (max)	MODELO	CÓDIGO Danfoss	CÓDIGO	Precio EUROS
mediano-grande en transcrítico (aspiración unica)	8	**AK-PC 781**	080Z0186	421.300.0050	**2.138,00**
mediano-grande en transcrítico (aspiración unica)	10	**AK-PC 781A**	080Z0191	421.300.0052	**2.203,00**
mediano-grande en transcrítico (aspiración triple)	8	**AK-PC 782A**	080Z0192	421.300.0053	**3.304,00**
sistema en cascada (aspiración doble)	4x4	**AK-PC 783**	080Z0196	421.300.0031	**1.710,00**
pequeño en transcrítico	3x2	**AK-PC 772**	080Z0200	421.300.0055	**1.477,00**

Controladores

Novedad

EKC 315A

El control EKC 315A permite el control del recalentamiento de las AKV/H

MODELO	CÓDIGO Danfoss	CÓDIGO	Precio EUROS
Control EKC 315A (24V)	084B7086	421.300.0004	**837,00**

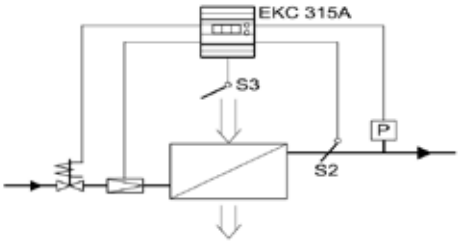

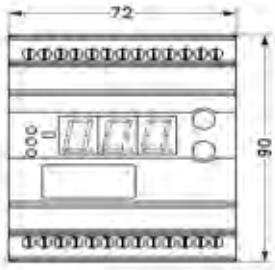

EKD 316

El control EKD316 permite el control de recalentamiento de las CCMT/ETS

MODELO	CÓDIGO Danfoss	CÓDIGO	Precio EUROS
Control EKD 316 (24V)	084B8040	421.300.0048	**320,98**

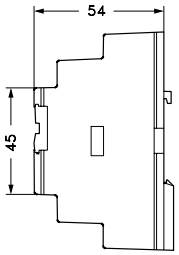

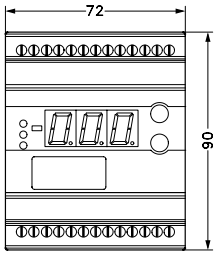

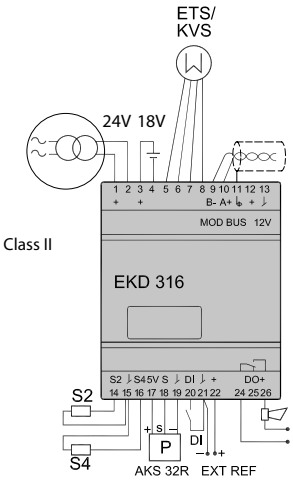

Accesorios necesarios para el montaje (a parte de válvula + conector):

MODELO	CÓDIGO Danfoss	CÓDIGO	Precio EUROS
EKA 164A Display	084B8563	301.300.0035	**105,98**
EKA 183A Programador	084B8582	301.300.0040	**181,69**
AK-PS 075 Transformador	080Z0053	421.300.0024	**95,40**

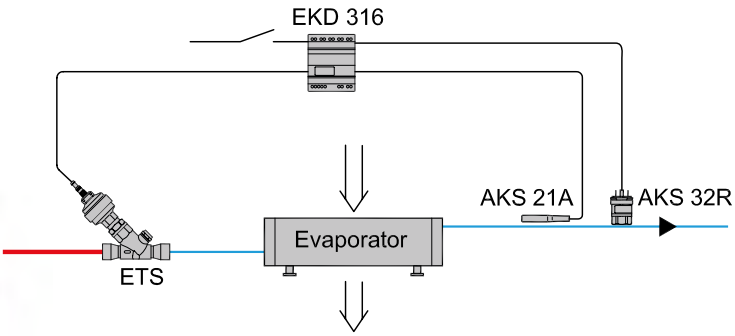

Accesorios necesarios para conexión a un sistema de tele-gestión:

	MODELO	CÓDIGO Danfoss	CÓDIGO	Precio EUROS
para (EKC 202/AK-CC 210)	**Tarjeta Modbus EKA 178A**	084B8564	999.300.0048	**47,00**
para (EKC 202/AK-CC 210)	**Tarjeta LON RS-485**	084B8565	999.300.0001	**137,50**
para (AK-CC 450/550, EKC 302, AK-PC 500)	**Tarjeta Modbus EKA 178B**	084B8571	301.300.0048	**62,20**

Controladores

Novedad

CONTROLADORES PARA VÁLVULA ETS COLIBRÍ

Sondas		Sondas compatibles	Comunicación MODbus	CÓDIGO Danfoss	MODELO	Tensión de Alimentación	CÓDIGO	Precio EUROS
Temp.	Presión							
1	1	NTC 10K	NO	080G5300	**EKE 1A**	24V AC / DC	421.300.0058	**396,70**
2	1	NTC 10K	SI	080G5350	**EKE 1B**	24V AC / DC	421.300.0059	**538,00**
3	2	NTC 10K / PT1000	SI	080G5400	**EKE 1C**	24V AC / DC	421.300.0060	**978,08**

AK-System Manager

El controlador de la interfaz del AK-SM 800 de Danfoss es una innovadora solución para establecimientos minoristas de alimentación de mediano y gran tamaño. El AK-SM dispone de la tecnología más avanzada para ofrecer todas las ventajas posibles al usuario final en cuanto a la optimización del ahorro energético, a las opciones de control y al acceso de fácil manejo. Diseñado especialmente para aplicaciones del sector minorista de alimentación, el AK-SM brinda todas las funciones y herramientas necesarias para proporcionar una cobertura completa de las aplicaciones, desde refrigeración.

El AK-SM de Danfoss representa la respuesta más versátil a las necesidades actuales y aúna un control eficaz, una optimización energética contínua y una flexibilidad a largo plazo gracias a diversas entradas y comandos de lógica booleana: todo ello integrado en un controlador de la interfaz de fácil manejo.

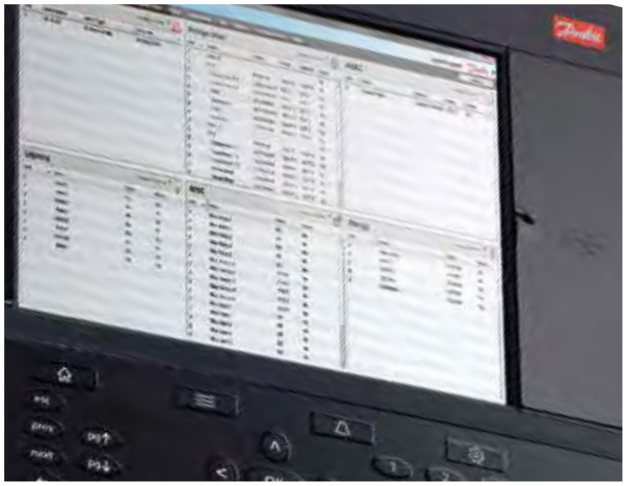

MODELO	CÓDIGO Danfoss	CÓDIGO	Precio EUROS
AK-SM 850 (LON+Modbus, Refrig.+Iluminac., Pantalla, 125 direcciones)	080Z4001	421.300.0034	**3.810,00**
AK-SM 820 (LON+Modbus, Refrig.+Iluminac+HVAC., Pantalla, 32 direcciones)	080Z4004	421.300.0030	**3.110,00**
AK-SM 810 (LON+Modbus, Refrig.+Iluminac+HVAC., SIN Pantalla, 32 direcciones)	080Z4006	421.300.0056	**2.120,00**
AK-SM 880 (LON+Modbus, Refrig.+Iluminac+HVAC., Pantalla, 125 direcciones)	080Z4008	421.300.0057	**4.664,00**

Sistemas eyectores CO_2

Novedad

SISTEMA EYECTOR DANFOSS

SISTEMAS MULTI EYECTOR

La solución Danfoss Multi Ejector, consiste en una válvula de alta presión CTM 6 y un controlador AK-PC 782A. Esta solución hace que los sistemas de refrigeración con CO2 sean económicamente competitivos contra los sistemas de HFC a todas las temperaturas ambientales al mejorar COP en comparación con los sistemas de compresores paralelos estándar. Los sistemas de CO2 con la solución Multi Ejector se pueden instalar en cualquier clima con un consumo de energía menor que, por ejemplo, el R404A. Elimina la barrera de ecuador de CO2 por completo.

El Multi Eyector está diseñado para levantar una parte del gas de la aspiración de MT y mezclarlo con el gas proveniente del enfriador de gas a un nivel de presión medio. El gas precomprimido se toma desde el receptor hasta el compresor paralelo que funciona de manera más eficiente debido a que se requiere una elevación de presión más baja.

Sistema Transcritico Media Temperatura (una etapa) con compresor en paralelo (IT) y Danfoss Multi Ejector de gas

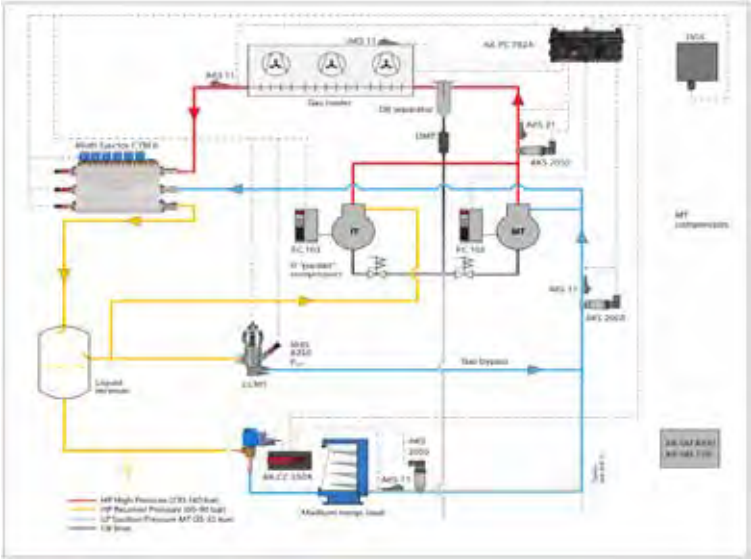

Sistema Booster Transcrítico (dos etapas) Media Temperatura con compresor en paralelo (IT) y Danfoss Multi Ejector de gas / LT en expansión directa

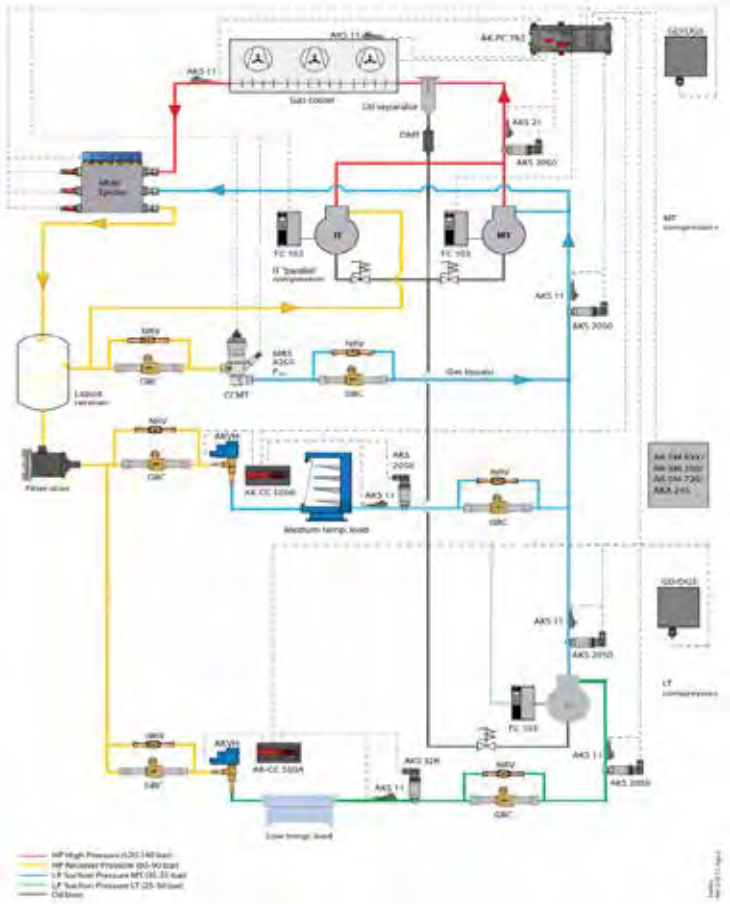

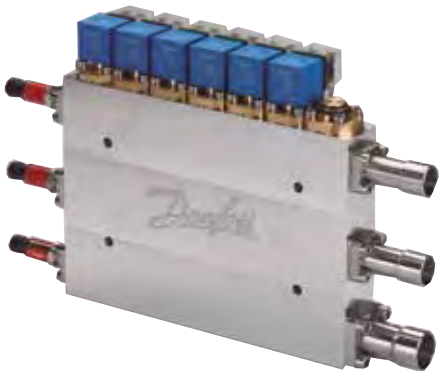

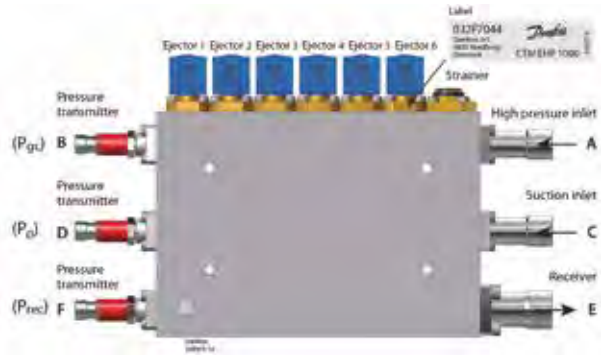

Controladores

CONTROLADOR PARA VÁLVULAS EX4-EX8

Modelo Vávula	Capacidad Regulación	Refrigerantes	MODELO	CÓDIGO	Precio EUROS
EX4-I21	0-100 %	R-507, R-404A	**EC3-X33**	301.302.0000	**343,70**
EX5-U21		R-410A, R407C			
EX6-I21		R-134a, R-124			
EX7-I21		R-22, R-744*			
EX8-I21					

* Sólo para aplicaciones en Subcrítico

Accesorios para Controlador EC3-X33

Descripción	MODELO	CÓDIGO	Precio EUROS
Kit terminales para EC3-X33.	**K03-X33**	350.302.0008	**14,00**
Sensor de temperatura con cable de 6 m.	**ECN-N60**	350.302.0003	**38,40**
Sensor de presión para R-507, R-404A, R-134a, R-407C, R-22, R-124.	**PT5-07M**	350.302.0004	**111,60**
Sensor de presión para R-410A.	**PT5-18M**	350.302.0009	**111,60**
Sensor de presión para R-744.	**PT5-30M**	350.302.0010	**111,60**
Conector con cable de 6 m para sensor presión PT4/PT5.	**PT4-M60**	350.302.0005	**19,00**
Display con teclado para programación. Indica estado de funcionamiento.	**ECD-002**	350.302.0001	**106,70**
Cable de 3 m, de conexión entre EC3-X33 y ECD-002 conectores RJ45.	**ECC-N30**	350.302.0002	**6,90**
Transformador 230-24 V de 25 VA, para 1 válvula.	**ECT-323**	350.302.0011	**27,70**
Transformador 230-24 V de 60 VA, para 2 válvulas.	**ECT-623**	350.302.0012	**37,10**
Batería de repuesto para EC3.	**807790**	350.302.0013	**54,10**
Conector con Cable de 6 metros	**EXV-M60**	350.302.0000	**18,60**

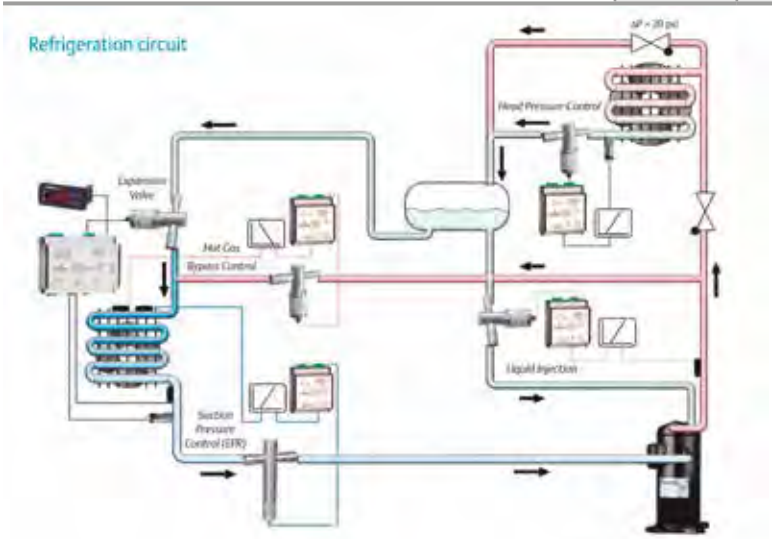

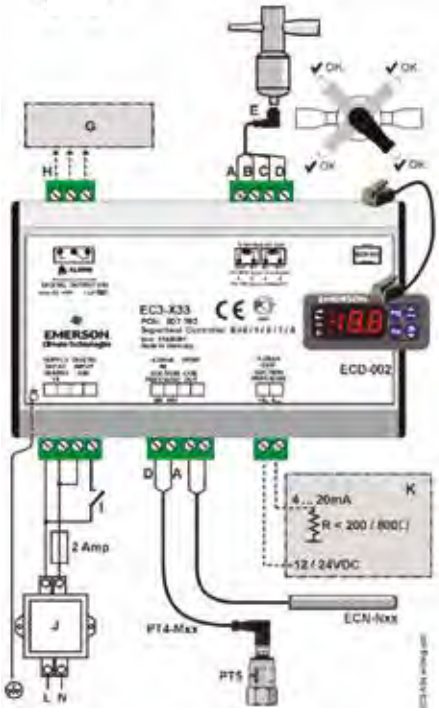

A: Blanco **B:** Negro **C:** Azul **D:** Marrón
E: Cable-conector EXV-Mxx para EX4/EX5/EX6/EX7/EX8
G: Cuadro eléctrico, Controlador del sistema
H: Relé de alarma. La bobina del relé no está energizada en estado de alarma o cuando la alimentación del controlador está desconectada.

Controladores

Controladores Serie EWCM 4180

Entradas Analógicas	Entradas Digitales	Salidas Analógicas	Salidas Digitales (Relé)	Tensión	Conectividad	Dimensiones	MODELO	CÓDIGO	Precio EUROS
2 NTC/4..20mA/ radiométrica 0..5V/ 0..10V / D.I.	7	2 PWM + 0..10V/4..20mA	5 de 2A + Open Collector	12V-50/60Hz	Puerto TTL para conexión a Copy Card a Televis system mediante módulo opcional Bus Adapter	74x32x70mm	**EWCM 4180**	421.401.0012	**367,00**

- Aplicación: pequeñas y medianas centrales de compresores.
- Control de compresor con variador de frecuencia.
- Control de condensación con variador de frecuencia.
- Posibilidad de visualizar la presión / temperatura de aspiración o condensación en bar/psi o ºC/ºF
- Temperatura de funcionamiento: -5ºC..60ºC.

MODELO	CÓDIGO	Precio EUROS
Cable Conexión Salidas Digitales 9 V	421.401.0013	**13,30**
Cable Conexión Salidas Digitales 16 V	421.401.0014	**15,00**
Cable Conexión Salida Analógica	421.401.0015	**12,00**
Transformador 230/12 6 VA	421.401.0016	**19,50**

Controladores Serie EWCM EO

Entradas Analógicas	Entradas Digitales	Salidas Analógicas	Salidas Digitales	Tensión	MODELO	CÓDIGO	Precio EUROS
4 sondas (NTC / NTC extendida / PTC / D.I.) +2 en corriente de alta precisión (4..20mA/0..5V/0..10V).	6 en tensión (100..240Va)	2 en tensión / corriente (0..10V/4..20mA)	6 SPST 5(2)A 250Va+ 1 SPDT 8(3)A 250Va (alarma)	100..240V+- 10% 50/60Hz	**EWCM 8900 EO**	421.401.0017	**1.101,00**
	10 en tensión (100..240Vac)+4 libres de tensión configurables		11 SPST 5 (2)A 250Va+ 2 SPDT 8(3)A 250Va		**EWCM 9100 EO**	421.401.0018	**1.424,00**
4 sondas (NTC / NTC extendida / PTC / D.I.)+ 2 en corriente de alta precisión (4..20mA/0..5V/0..10V)+1 en corriente /tensión (4..20mA/0..5V/0..10V).	14 en tensión (100..240Vac)+6 libres de tensión configurables	3 en tensión / corriente (0..10V/4..20mA)	17 SPST 5(2)A 250Va+2 SPDT 8(3)A 250Va		**EWCM 9900 EO**	421.401.0019	**1.688,00**

- Conectividad: puerto TTL para CopyCard USB RS-485 para TelevisSystem y ModBus RS-485 EXP para driver V800/V910
- Regulación más fluída de los sistemas con variador en compresor; con reducción de las oscilaciones y de los ciclos ON/OFF de los compresores por etapas.
- Entrada digital configurable.
- Nuevo regulador configurable incluyendo alarmas para las funciones: calefacción ó enfriamiento del aceite, enfriamiento del cuadro eléctrico, subenfriamiento de líquido de impulsión mediante 1 válvula de expansión a pulsos o paso - paso, apagado de la máquina y visualización estado en el display, compatibilidad con módulo Televis Compact y Televis GO.
- Montaje instrumento: 3 modelos (227,5x110x60mm)
- Montaje teclado: 138x68mm
- EO: pantalla incluída.

Controladores

Controlador Serie EWCM PRO

Entradas Analógicas	Entradas Digitales	Salidas Analógicas	Salidas Digitales	Tensión	MODELO	CÓDIGO	Precio EUROS
3 configurables como temperatura (AI1, AI2, AI5) 2 configurables como presión (AI3, AI4)	6 entradas digitales libres de tensión (DI1…DI6)	1 Open Collector PWM 0…10Vdc (A01) 2 de 0…10Vdc (A03, A04) 1 de 4…20mA (inverter condensación)	2 Open Collector (D04, D05) 3 de 2A, 240Vac (D01, D02, D03) 2 Triac de 2A, 240Vac (TC1, TC2)	12Va + - 10% 50/60Hz	**EWCM 436D PRO**	421.401.0126	**844,00**

- Control de la presión de aspiración mediante un compresor CRII y hasta un máximo de 4 compresores individuales;
- Control de hasta 3 válvulas CRII;
- Control de la presión de impulsión mediante ventiladores digitales o salida analógica para pilotaje del inverter;
- Condensación flotante;
- Diagnósticos completos, histórico de alarmas;
- Configuración de parámetros desde teclado o mediante PC;
- MFK 100 / UNICARD para descargar o cargar mapas de parámetros;
- Entradas analógicas configurables NTC, 0…20 mA, 4...20 mA, 0...1 V, 0...5 V, 0...10 V o entradas digitales configurables con parámetros;
- Puerto serie RS-485 a bordo y protocolo abierto Modbus RTU para supervisión;
- Display remoto opcional SKP10 (hasta 100 m de cable) que se conecta directamente sin puertos de serie

Accesorios

Descripción	MODELO	CÓDIGO	Precio EUROS
Cable 20 vías para línea señal	**COLV0000E0100**	421.401.0044	**22,00**
Cable conexión 4 vías salidas analógicas	**COLV000042100**	421.401.0015	**12,00**
Cable conexión puerto serie RS-485	**COLV000035100**	421.401.0127	**12,00**
Transformador 230/12 11 VA	**TF411210**	421.401.0042	**27,00**
SKP10	**SKP1000000000**	421.401.0021	**150,00**

Controles y Soluciones a las Normativas para Cámaras

eliwell

Controladores

Sondas	Entrada Digital	Refrigerantes Relés	Alimentación	Telegestión	MODELO	CÓDIGO	Precio EUROS
2 + 1	1 + 1	3 configurables	220 Vac	Si	**EWRC 300 NT**	421.401.0118	**275,00**
		5 configurables			**EWRC 500 NT**	421.401.0076	**323,00**
					*** RCH300DTX3700 EWRC5000NT**	421.401.0156	**451,00**
					EWRC500NT 4D W/B	421.401.0111	**449,00**

* **EWRC 500 NT** – COLDFACE, MEJORE LA IMAGEN DE SUS INSTALACIONES, TERMOSTATO DE 5 RELES INTEGRADO EN UN ENVOLVENTE DE PLÁSTICO REFORZADO CON DISEÑO Y FUNCIONALIDADES PARA RESOLVER EL CONTROL DE LA CÁMARA MODELO 4D W/B INCORPORA PROTECCIÓN MAGNETOTÉRMICA 16A.
* ACCESORIO CONEXIÓN TELEGESTIÓN KP00Q350
DIMENSIONES MODELO **EWRC5000NT**: 450 x 380 x 160 mm.

Registradores

Sondas	Entrada Digital	Relés	Impresora	Puerto SD	Alimentación	Telegestión	MODELO	CÓDIGO	Precio EUROS
Hasta 4	2	1 Alarma	NO	Si	220 Vac	Si	**MEMORY 1245**	420.401.0001	**954,00**
			SI				**MEMORY 1240**	420.401.0002	**1.248,00**
Hasta 8			NO				**MEMORY 1285**	420.401.0003	**1.101,00**
			SI				**MEMORY 1280**	420.401.0004	**1.394,00**

* **MEMORY 1000** – REGISTRADOR HOMOLOGADO PARA CUMPLIR NORMATIVA ITC 3701 / 2006
* NO REQUIEREN DE CARNET PARA SU INSTALACIÓN Y SE SUMINISTRAN CON EL CERTIFICADO DE CUMPLIMIENTO DE ITC 3701, INLCUYE SOFTWARE GRATUITO PUEDEN GESTIONAR UN MODEM GSM PARA ENVIO DE ALARMAS POR ALTA TEMPERATURA O PUERTA ABIERTA EN LA CÁMARA

Longitud Sondas	CÓDIGO	Precio EUROS
3 mts.	430.401.0001	**22,50**
6 mts.	430.401.0002	**37,00**
15 mts.	430.401.0003	**52,00**
30 mts.	430.401.0004	**96,00**
60 mts.	430.401.0005	**140,00**

Cajas de Alarma

Alarma Visual	Alarma Sonora	Batería Incorporada	Alimentación	MODELO	CÓDIGO	Precio EUROS
Si	Si	Si	220 Vac	**ALARMA CON BATERÍA**	730.401.0001	**382,00**
		NO		**ALARMA SIN BATERÍA**	730.401.0002	**213,00**

* PARA PERSONA ENCERRADA SEGÚN REGLAMENTO INST. FRIGORÍFICAS R.D.138 SUMINISTRO DE LA CAJA CON SETA PARA EL INTERIOR DE LA CÁMARA Y CAJA PARA EXTERIOR CON AVISADOR POR PILOTO LUMINOSO Y ZUMBADOR.
SI LA APLICACIÓN ES CÁMARA DE CONGELADOS O ATMÓSFERA CONTROLADA SE DEBEN MONTAR LOS DOS TIPOS DE ALARMAS PARA SER DOS CIRCUITOS DE LLAMADA, SI ES CÁMARA DE REFRIGERADOS ES NECESARIO EL DE SIN BATERÍA.

Soluciones Integradas para Cámaras

eliwell

Aplicación Cámara Refrigerados (Mayor 0ºc)

Descripción	MODELO	CÓDIGO	Precio EUROS
Coldface con Alarma Persona Encerrada	**COLDALARNSB**	421.401.0112	**501,00**
Coldface con Alarma Persona Encerrada y Detector de Fugas Necesario Lkd no Incluido	**COLDALARSBF**	421.401.0079	**514,00**
Coldface con Alarma Persona Encerrada y Termómetro Metrológico	**COLDALARNTERSB**	421.401.0114	**743,00**
Coldface con Alarma Persona Encerrada mas Detector de Fugas y Driver Valvula Expansión Electrónica	**COLDALARNSBF800**	421.401.0115	**872,00**
Alarma Persona Encerrada con Termometro Homologado	**CAJAALARNTERSB**	730.401.0004	**363,00**
Alarma Persona Encerrada con Detector de Fugas	**CAJAALARNFUHE/SB**	730.401.0003	**291,00**

Aplicación Cámara Congelados (Menor 0ºC) O Atmósfera Controlada

Descripción	MODELO	CÓDIGO	Precio EUROS
Coldface Con Alarma Persona Encerrada	**COLDALARNBSB**	421.401.0116	**904,00**
Coldface Con Alarma Persona Encerrada Y Detector De Fugas Necesario Lkd No Incluido	**COLDALARNBSB**	421.401.0080	**852,00**
Coldface Con Alarma Persona Encerrada Detector De Fugas De Co2	**COLDALARNBSBFCO2**	421.401.0113	**1.114,00**
Coldface Con Alarma Persona Encerrada Y Detector De Fugas De Co2 Mas Driver Valvula Expansión Electrónica	**COLDALARNBSBFCO2V800**	421.401.0117	**1.420,00**
Alarma Persona Encerrada Con Termometro Homologado	**CAJAALARNTER**	730.401.0005	**549,00**

Soluciones Integradas para Cámaras

Novedad

Alarmas con envolvente Coldface. Aplicación CO_2

Descripción. Tipo de Alarma	Rango ppm	Pulsadores	MODELO	CÓDIGO	Precio EUROS
Cold Alarma Tª Negativa. Fuga CO2 / Persona encerrada: con/sin batería	5000-10000	2	**CAJAALARNTBSBFC02L**	730.401.0009	**991,00**
Cold Alarma Tª Positiva. Fuga CO2 / Persona encerrada: sin batería	5000-10000	1	**CAJAALARNTSBFC02L**	730.401.0010	**930,00**
Cold Alarma MICRO. Fuga CO2 / Persona encerrada: con/sin batería + piloto alarma micro de puerta y luz encendida	5000-10000	2	**CAJAALARNTBSBFC02**	730.401.0011	**1.276,00**
Alarma Negativa EW72. Alarma hombre encerrado sin/con batería + Fugas CO2 EW722	5000-10000	2	**CAJAEWCOBFCSB**	730.401.0012	**1.602,00**
Alarma Sala EW72. Alarma de fugas freon + CO EW7222	5000-10000	0	**CAJAEWCO1FM**	730.401.0013	**1.077,00**

COLD ALARMA

- Incluye en una misma caja una alarma de fuga de gas CO_2 con dos niveles y alarma de persona encerrada, con y sin batería.
- Incluye pulsadores para interior de cámara (1 o 2 según modelo. Ver tabla).

COLD ALARMA MICRO

- Incluye en una misma caja una alarma de fuga de gas CO_2 y alarma de persona encerrada.
- Incluye además los pilotos de alarma de puerta abierta y luz encendida.
- Incluye pulsadores.

ALARMA NEGATIVA EW72

- Alarma de hombre encerrado sin/con batería.
- Alarma fugas CO2 con EW72
- Para cámara temperatura negativa.

ALARMA SALA EW72

- Alarma de fugas para freón y CO2 con EW7222
- Para sala de máquinas.

Sistemas de Telegestión

eliwell

Novedad

Sistema táctil para control y gestión remota de instalaciones. COMPACT TOUCH

» Compatible con Televis Twin.
» Compatible con instrumentos Modbus e instrumentos de la gama Eliwell como RTX 600/V, ID985/S - MODBUS, TELEVIS IN, EWRC 500 NT, EWCM EO.
» Otros consultar.

Descripción modelo	CÓDIGO	Precio EUROS
Compact Touch 15, PGSTOUCH0715VO 15 dispositivos	420.401.0026	**1.888,00**
Compact Touch 30, PGSTOUCH0730VO 30 dispositivos	420.401.0027	**2.281,00**
Soporte montaje Empotrar* FIXTOUCH	420.401.0028	**17,00**
Soporte montaje Pared ** FIXTOUCHWALL	420.401.0029	**150,00**

* Precio unitario necesario dos unidades
** Precio unitario y necesario dos unidades del FIXTOUCH
Disponibles hasta 50 dispositivos

» Display táctil capacitivo de 7 pulgadas. Resolución 800x480.
» Gestión local y remota mediante servidor web integrado.
» Accesible desde cualquier dispositivo (PC, tablet, smartphone) mediante un navegador web.
» Multi-usuario y multi-idioma.
» Incluye suministro de tarjeta SD para almacenamiento de datos.
» Sin limitación de variables.
» Reconocimiento de la red <automático>. No es necesario introducir de forma manual uno a uno los instrumentos.
» Compatible con Televis Twin.
» Compatible con instrumentos Modbus e instrumentos de la gama Eliwell como RTX 600/V, ID985/S - MODBUS, TELEVIS IN, EWRC 500 NT, EWCM EO (consultar).
» **Sistema no sometido a control metrológico ITC 3701/2006.**

Sistema para control y gestión remota de instalaciones. COMPACT BOX

Descripción modelo	CÓDIGO	Precio EUROS
Compact Box PGSBOX15V0 15 dispositivos	420.401.0030	**1.258,00**

» El sistema **Compact Box** le ofrece las mismas capacidades de gestión remota que el Compact Touch excepto la pantalla táctil.
» Incluye suministro de **tarjeta SD** para almacenamiento de datos.
» **Sistema no sometido a control metrolótico ITC 3701/2006.**
» Compatibilidad: idéntica a la de Compact Touch (ver arriba).

Gestión remota

» Compact BOX a través de su conexión LAN se conecta a internet, lo que le permite utilizar el mismo software que el Compact Touch en cualquier dispositivo, ya sea ordenador, móvil o tablet a través de la nube.

Sistemas de Telegestión

eliwell

Televis Go Integrado (No Precisa PC)

Número de Dispositivos	MODELO	CÓDIGO	Precio EUROS
Hasta 30	**TELEVIS GO 30**	420.401.0011	**4.805,00**
Hasta 60	**TELEVIS GO 60**	420.401.0012	**5.582,00**
Hasta 224	**TELEVIS GO 224**	420.401.0013	**7.219,00**

- ORDENADOR INDUSTRIAL SIN VENTILADOR
- PUERTOS USB Y VGA, PARA CONEXIÓN DE MONITOR , TECLADO Y RATÓN.
- ACCESO AL SOFTWARE POR WEBSERVER DESDE NAVEGADOR (INTERNET EXPLORER, CHROME, ETC)
- SOFTWARE PARA CONTROL DE LA INSTALACIÓN
  - Gestión de todos los recursos de los dispositivos (Lectura , escritura, copia de seguridad)
  - Histórico de datos en tabla o gráficos
  - Control de aparatos por RVD
  - Envío de comandos de manera remota (desescarches, on/off de luces, on/off del dispositivo)
  - Gestión de horarios para eventos (cambios de setpoint, desescarches, etc)
  - Gestión de alarmas y envío por e-mail y por SMS (necesita modem GSM)
  - Gestión de usuarios por perfiles y derechos de acceso.
  - Realización de sinópticos de la instalación
  - Envío de informes automáticos por e-mail.
- POSIBILIDAD DE CONEXIÓN DE GSM PARA ENVÍO DE ALARMAS
- MEMORIA DE 160 GB

Sistemas de Telegestión

eliwell

Sistema de Monitorización TelevisBlue

TelevisBLUE STARTER	Recursos	MODELO	CÓDIGO	Precio EUROS
005-1Y 2G	5	**TBR2S011E0000**	420.401.0016	**1.495,00**
025-1Y 2G	25	**TBR2S051E0000**	420.401.0017	**2.375,00**
050-1Y 2G	50	**TBR2S101E0000**	420.401.0018	**2.062,00**
150-1Y 2G	150	**TBR2S301E0000**	420.401.0019	**3.190,00**
250-1Y 2G	250	**TBR2S501E0000**	420.401.0020	**4.653,00**
500-1Y 2G	500	**TBR2S1H1E0000**	420.401.0021	**6.248,00**
Antena 3B 3m cable MCX90/M	-	**SAMANT3B30300**	420.401.0022	**116,00**

- Sistema para la monitorización basado en la nube y especialmente dedicado para sistemas de pequeñas y medianas dimensiones.
- Recogida de datos accesible desde la web.
- Kit preactivado para mayor simplicidad y rapidez.
- Utiliza únicamente la propia conexión de datos móviles M2M protegida para transferir la información desde la instalación sin necesidad de ninguna configuración adicional.
- Recoge y transfiere información durante 12 meses desde la primera activación.
- Renovable anualmente. En caso de cese voluntario de la licencia, los datos permanecerán consultables durante otros 12 meses.
- No requiere descarga ni actualización. Basta con loguearse a la web www.Televisblue.com.

Eliwell se ocupa de actualizar el software, publicar nuevas funcionalidades y actualizar el manual online.

Sondas Inalámbricas EWSense

Tensión	Dimensiones	Montaje	Conectividad	Alcance señal	Rango	MODELO	CÓDIGO	Precio EUROS
24…240 Vdc/ac	121 x 89/105 x 61,6	Guía DIN	RS-485 Modbus RTU	Máxima: 30 m – Típica: 15 m	desde–30°C hasta+55°C	**EWSense Gate ESG0010700**	420.401.0023	**582,00**
Batería 2 años de duración (no reemplazable)	40,1 x 39,1 x 16,35	Adhesivo doble Collarete	ZigBee Green Power			**EWSense Temp. ESST010B00**	420.401.0024	**114,00**

- Adquisición de temperatura de módulos inalámbricos
- Hasta 60 sensores (EWSense Temp) por cada receptor (EWSense Gate)
- Amplio rango de funcionamiento en el área de adquisición de temperatura, desde –30°C hasta +55°C.
- EWSense Temp alimentado con batería de hasta 2 años de duración
- Intervalo de transmisión de datos cada 5 minutos
- RS-485 a bordo y protocolo Modbus para transmisión de datos

Sondas y Accesorios

AKO

Sondas

Descripción	Escala ºC	MODELO	CÓDIGO	Precio EUROS
Sonda NTC con cable long. 1,5 mts. 2 hilos	-50….+100	**AKO-14901**	430.402.0001	**9,30**
Sonda NTC con cable long. 2 mts. 2 hilos		**AKO-14902**	430.402.0002	**9,60**
Sonda NTC con cable long. 3,0 mts. 2 hilos		**AKO 14903**	430.402.0003	**12,00**
Sonda NTC con cable long. 6,0 mts. 2 hilos		**AKO-14906**	430.402.0004	**29,20**
Sonda NTC IP 68 AISI 304 con cable long. 1,5 mts. 2 hilos		**AKO-15561**	430.402.0005	**16,30**
Sonda NTC IP 68 AISI 304 con cable long. 3 mts. 2 hilos		**AKO-14915**	430.402.0006	**91,70**
Sonda PTC con cable long. 1,5 mts. 2 hilos	-50….+150	**AKO-155801**	430.402.0007	**14,60**
Sonda PTC con cable long. 2 mts. 2 hilos		**AKO-155802**	430.402.0008	**18,40**
Sonda PTC con cable long. 3 mts. 2 hilos		**AKO-155803**	430.402.0009	**20,60**
Sonda Pt-100 con cable con trenza long. 2,0 mts. 3 hilos	-40….+180	**AKO-15585A**	430.402.0010	**65,60**
	-60….+350	**AKO-15587**	430.402.0011	**80,50**
Sonda de humedad en caja + convertidor 4-20 mA.	10 a 95 %	**AKO-80013**	432.402.0002	**788,00**
Sonda de humedad tubular 4-20 mA	5 a 95 %	**AKO-80040**	432.402.0001	**329,90**

Accesorios

Descripción	MODELO	CÓDIGO	Precio EUROS
Cable para prolongación de sondas (1)	**AKO-15586**	420.402.0013	**5,00**
Transformador 120-230 V / 12 V 3 VA	**AKO-15590**	421.402.0046	**22,80**
Vaina protectora de acero inox rosca 1/2" GAS	**AKO-155908**	421.402.0047	**74,00**

Controladores

CAREL

Controladores para camaras frigorificas pequeñas Smartcella

Nº Reles	Salidas	Sondas	MODELO	CÓDIGO	Precio EUROS
1	1 rele: compresor (16 A)	2 entradas NTC y 3 DI multifunción	**WE00S1EN00**	421.400.0222	**129,00**
	1 rele: compresor (16 A) + Módulo de potencia cableado		**WE00S1EN0A**	421.400.0223	**294,00**
	1 rele: compresor (16 A) + Mando seccionador y cableado		**WE00S1ET00**	421.400.0224	**287,00**
4	4 reles: compresor (2 Hp), desescarche (16 A), vent. evaporador (8 A), aux (8 A) + RTC		**WE00C2HC00**	421.400.0225	**Consultar**
	4 reles: compresor (2 Hp), desescarche (16 A), vent. evaporador (8 A), aux (8 A), + conexión serial		**WE00C2HM00**	421.400.0226	**Consultar**
	4 reles: compresor (2 Hp), desescarche (16 A), vent. evaporador (8 A), aux (8 A)		**WE00C2HN00**	421.400.0227	**158,00**
	4 reles: compresor (2 Hp) , desescarche (16 A), vent. evaporador (8 A), aux (8 A), + Modulo de potencia cableado		**WE00C2HN0A**	421.400.0228	**405,00**
	4 reles: compresor (2 Hp) , desescarche (16 A), vent. evaporador (8 A), aux (8 A) + Mando seccionador y cableado		**WE00C2HT00**	421.400.0229	**381,00**
	4 reles: compresor (2 Hp), desescarche (16 A), vent. evaporador (8 A), aux (8 A) + rele externo de 3 Hp		**WE00C3HN00**	421.400.0230	**169,00**

Alimentación 115/230 VAC 50/60 Hz

Controladores para camaras frigorificas medianas / grandes Ultracella

Nº Reles	Salidas	Sondas	MODELO	CÓDIGO	Precio EUROS
6	Doble display LED VERDE. 6 reles, 1 salida analógica 0…10 V, 5 entradas (3) NTC/PT1000, (1) NTC/0…10 V, (1) 4…20 mA/0…5 V raciometrica, 3 entradas multifunción , RTC	5 entradas analógicas: (3) NTC/PT1000 (1) NTC/0…10 V (1) 4…20 mA/0…5 V raciometrica 3 entradas multifunción RTC	**WB000DG0F0**	421.400.0195	**352,00**
	Doble display LED BLANCO. 6 reles, 1 salida analógica 0…10 V, 5 entradas (3) NTC/PT1000, (1) NTC/0…10 V, (1) 4…20 mA/0…5 V raciometrica, 3 entradas multifunción , RTC		**WB000DW0F0**	421.400.0231	**Consultar**
	Display simple LED VERDE. 6 reles, 1 salida analógica 0…10 V, 5 entradas (3) NTC/PT1000, (1) NTC/0…10 V, (1) 4…20 mA/0…5 V raciometrica, 3 entradas multifunción , RTC		**WB000SG0F0**	421.400.0156	**357,00**
	Display simple LED BLANCO. 6 reles, 1 salida analógica 0…10 V, 5 entradas (3) NTC/PT1000, (1) NTC/0…10 V, (1) 4…20 mA/0…5 V raciometrica, 3 entradas multifunción , RTC		**WB000SW0F0**	421.400.0232	**Consultar**

Alimentación 230 VAC 50/60 Hz

Novedad

Accesorios para UltraCella

Descripción	MODELO	CÓDIGO	Precio EUROS
Terminal de servicio para puesta en marcha	**PGDEWB0FZ0**	421.400.0200	**307,00**

Modulos para la gestión de la válvula de expansión electrónica para SmartCella / UltraCella EVD Module

Descripción	MODELO	CODIGO	Precio EUROS
Módulo de expansión Ultra EVD, sin Ultracap, sin display EVD, montaje modular combinado con UltraCella/SmartCella	**WM00ENS000**	421.400.0234	**282,00**
Módulo de expansión Ultra EVD, con Ultracap, sin display EVD, montaje independiente (caja ciega)	**WM00EUC000**	421.400.0235	**402,00**
Módulo de expansión Ultra EVD, con Ultracap, sin display EVD, montaje modular combinado con UltraCella/SmartCella	**WM00EUS000**	421.400.0236	**429,00**

Alimentación 230 VAC 50/60 Hz

Módulos de expansión Ultra Power trifásicos Power Module

Alimentacion	Descripción	MODELO	CODIGO	Precio EUROS
400 V AC - III - 50/60 Hz	Módulo de expansión Ultra Power trifásico, para resistencia de desescarche 4 kW	**WT00SB00N0**	421.400.0237	**Consultar**
	Módulo de expansión Ultra Power trifásico, para resistencia de desescarche 6,9 kW	**WT00SC00N0**	421.400.0238	**200,00**
	Módulo de expansión Ultra Power trifásico, para resistencia de desescarche 11 kW	**WT00SD00N0**	421.400.0239	**206,00**
230 V AC 50/60Hz	Módulo de expansión Ultra Power con interruptor magnetotérmico y relé de 3HP	**WM00P0003N**	421.400.0240	**198,00**
	Módulo Ultra Power con interruptor magnetotérmico	**WM00P000NN**	421.400.0241	**117,00**

Controladores

CAREL

Modulos trifásicos para UltraCella

Descripción	MODELO	CODIGO	Precio EUROS
Módulo de expansión Ultra trifásico, versión Evaporador, resistencia de desescarche 6 kW	**WT00E600N0**	421.400.0201	**571,00**
Módulo de expansión Ultra trifásico, versión Evaporador, resistencia de desescarche 9 kW	**WT00E900N0**	421.400.0208	**571,00**
Módulo de expansión Ultra trifásico, versión Evaporador, resistencia de desescarche 20 kW	**WT00EA00N0**	421.400.0209	**731,00**
Módulo de expansión Ultra trifásico, versión Full, resistencia de desescarche 6 kW, unidad condensadora 4 HP, protección motor 10...16 A	**WT00F4B0N0**	421.400.0210	**731,00**
Módulo de expansión Ultra trifásico, versión Full, resistencia de desescarche 9 kW, unidad condensadora 7.5 HP, protección motor 16…20 A	**WT00F7C0N0**	421.400.0211	**731,00**

Alimentación 400 VAC - III - 50/60 Hz

Modulos para la gestión de la válvula de expansión electrónica EVD Module

Descripción	MODELO	CODIGO	Precio EUROS
Módulo de expansión Ultra EVD, sin Ultracap, CIEGO, montaje modular combinado con UltraCella	**WM00ENNI00**	421.400.0155	**240,00**
Módulo de expansión Ultra EVD, con Ultracap, CIEGO, conexión serial con UltraCella, montaje independiente (caja ciega)	**WM00EUK000**	421.400.0212	**360,00**
Módulo de expansión Ultra EVD, con Ultracap, CIEGO, montaje modular combinado con UltraCella	**WM00EUN000**	421.400.0196	**401,00**

Alimentación 230 VAC - 50/60 Hz

SmartCella 3PH Trifásicos

Descripción	Sondas	MODELO	CODIGO	Precio EUROS
Compresor 4 HP, guardamotor (1.6 a 2.5 A), desescarche trifásico (6kW), ventiladores evaporador monofásicos (500W), ventiladores de condensación monofásicos (800W), luz monofásica (800W)	2 entradas NTC y 1 DI multifunción	**WP00B14A10**	421.400.0213	**1.207,00**
Compresor 4 HP, guardamotor (2.5 a 4.0 A), desescarche trifásico (6kW), ventiladores evaporador monofásicos (500W), ventiladores de condensación monofásicos (800W), luz monofásica (800W)		**WP00B24A10**	421.400.0214	**1.341,00**
Compresor 4 HP, guardamotor (4.0 a 6.3 A), desescarche trifásico (6kW), ventiladores evaporador monofásicos (500W), ventiladores de condensación monofásicos (800W), luz monofásica (800W)		**WP00B34A10**	421.400.0215	**1.341,00**
Compresor 4 HP, guardamotor (6.3 a 10 A), desescarche trifásico (6kW), ventiladores evaporador monofásicos (500W), ventiladores de condensación monofásicos (800W), luz monofásica (800W)		**WP00B44A10**	421.400.0216	**1.341,00**
Compresor 4 HP, guardamotor (6.3 a 10 A), desescarche trifásico (9kW), ventiladores evaporador trifásicos (2kW), ventiladores de condensación monofásicos (800W), luz monofásica (800W)		**WP00B47B20**	421.400.0217	**1.470,00**
Compresor 7.5 HP, guardamotor (10 a 16 A), desescarche trifásico (9kW), ventiladores evaporador trifásicos (2kW), ventiladores de condensación monofásicos (800W), luz monofásica (800W)		**WP00B57B20**	421.400.0218	**1.470,00**

Alimentación 400 VAC - III - 50/60Hz

Alarma Hombre atrapado ColdWatch

Descripción	MODELO	CODIGO	Precio EUROS
ColdWatch: Kit alarma hombre atrapado, 1 rele, caja externa con sirena y bateria, pulsador de emergencia.	**CM00006080**	730.400.0001	**443,00**
ColdWatch: Kit alarma hombre atrapado, 1 rele, caja externa con sirena y SIN BATERIA, pulsador de emergencia.	**CM0000A1135**	730.400.0002	**403,00**

Alimentación 230 V AC - 50/60 Hz

Accesorios para ColdWatch

Descripción	MODELO	CÓDIGO	Precio EUROS
Pulsador de emergencia adicional para Coldwatch, Español	**KTCWPSSPAN**	730.400.0003	**86,00**
Kit bateria de recambio para CM00006080	**KTCWSPARBA**	730.400.0004	**61,00**

Controladores

CAREL

MASTER CELLA COMPACTOS

Nº Relés	Nº Relé Aux	Alimentación	Salidas	Sondas	MODELO	CÓDIGO	Precio EUROS
1 (16A)	2 (8A+16A)	230V a.c.50/60Hz	Compresor	2 entradas NTC y 3 entradas DI o NTC	**MD33A0EN00**	421.400.0021	**201,00**
1 (30A)	2 (8A+2HP)		Compresor		**MD33A2ER00**	421.400.0022	**207,00**
3 (16A+16A+8A)	2 (8A+16A)		Compresor, Desescarche, Ventilador		**MD33D0EN00**	421.400.0023	**212,00**
3 (30A+16A+8A)	2 (8A+16A)		Compresor, Desescarche, Ventilador		**MD33D2EN00**	421.400.0024	**215,00**
3 (16A+16A+8A)	2 (8A+16A)		Compresor, Desescarche, Ventilador		**MD33D0EB00**	421.400.0025	**248,00**
3 (30A+16A+8A)	2 (8A+2HP)		Compresor, Desescarche, Ventilador		**MD33D5EB00**	421.400.0026	**255,00**

- Master Cella: el control de cámaras frigoríficas monofásicas/trifásicas, estáticas o ventiladas.
- Alimentación: 115/230Vca, 50/60Hz
- Condiciones de almacenaje: -20T70ºC
- Alto grado de protección IP65. Permite la instalación del Master Cella incluso en ambientes húmedos
- Conformidad HACCP: informa al usuario de la evolución correcta de la temperatura.
- Reloj para los desescarches en tiempo real

MASTER CELLA SPLIT (Opción B)

Nº Relés	Nº Relé Aux	Alimentación	Salidas	Sondas	MODELO	CÓDIGO	Precio EUROS
3 (2HP+16A+10A)	2 (10A+10A)	230V a.c.50/60Hz	Compr, Deses., Ventilador, Aux	2 entradas NTC y 2 entradas DI ó NTC	**MTSB000010**	421.400.0027	**193,00**
Terminal de usuario con 8 teclas				1 entrada NTC, entradas digitales	**MTST00V100**	421.400.0028	**154,00**

- Master Cella Split: solución sencilla y completa para el control de cámaras frigoríficas monofásicas/trifásicas con grupo frigorífico remoto.
- Se puede configurar mediante teclado o mediante llave de programación electrónica.
- La tarjeta de potencia está provisto de 6 relés para la gestión de: compresor de hasta 2 HP, ventiladores del evaporador, resistencias de desescarche, luz, salida auxiliar y alarmas.

Accesorios

Descripción	MODELO	CÓDIGO	Precio EUROS
Sonda NTC de –50/+50 ºC IP67 1,5 m	**NTC015HP00**	430.400.0001	**7,00**
Sonda NTC de –50/+100 ºC IP68 1,5 m	**NTC015WP00**	430.400.0002	**11,00**
Transformador para split 230/24 VCA a 4 VA	**TRADRAW024**	421.400.0004	**19,00**
Llave progr. alimentación 12 V baterías incluidas (Mastercella 2)	**IROPZKEY00**	401.400.0009	**87,00**
Llave progr. alimentación externa 230 Vac (Mastercella 2)	**IROPZKEYA0**	401.400.0010	**86,00**
Llave progr. alimentación 12 baterías incluidas (Mastercella Split)	**PSOPZKEY00**	421.400.0029	**109,00**
Llave progr. alimentación externa 230 Vac (Mastercella Split)	**PSOPZKEYA0**	421.400.0030	**109,00**
Tarjeta comunicación RS485 para Mastercella 2	**IROPZSEM30**	421.400.0031	**27,00**
Tarjeta comunicación RS485 para Mastercella Split	**FCSER0000**	421.400.0032	**40,00**
Junta de goma montaje Mastercella en cuadro	**MTSTK1T000**	421.400.0033	**15,00**
Mando a distancia infrarrojos	**IRTRRES000**	401.400.0012	**25,00**

ClubBeijer.com

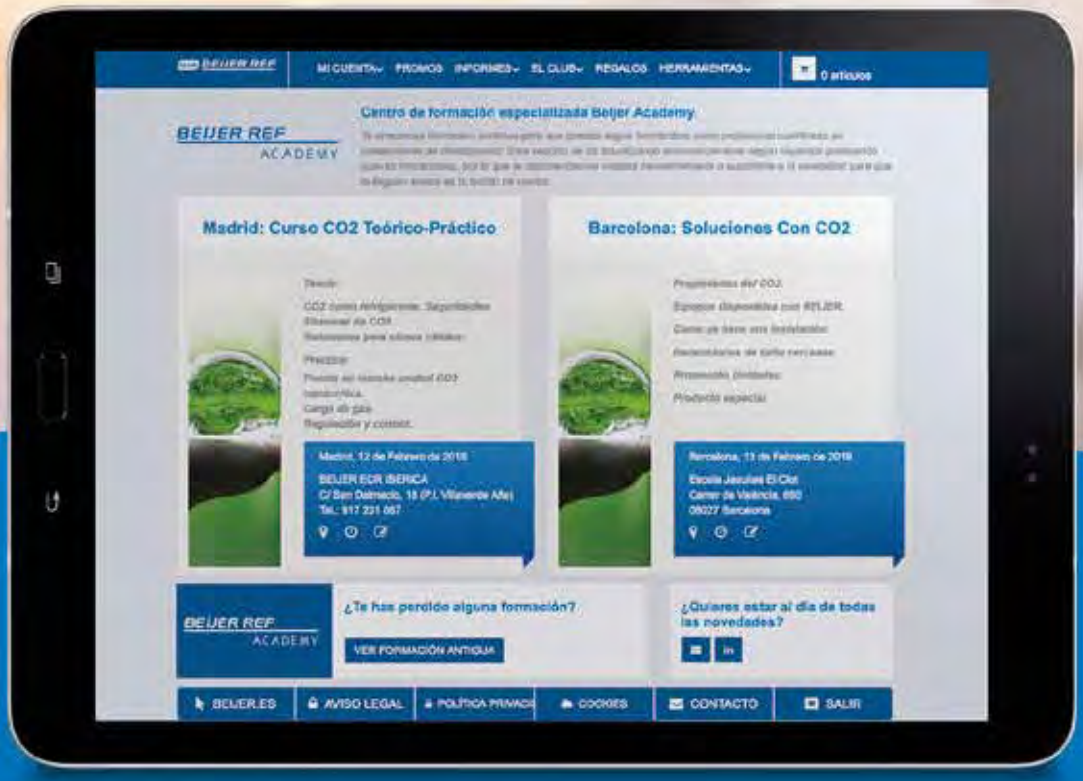

- Accede a ClubBeijer.com para saber cuándo tendrán lugar las próximas jornadas formativas en tu ciudad y reservar tu plaza online.

- Introduce tus claves.
  Si es la primera vez que accedes, introduce tu código de cliente (consulta tu código en tus facturas o albaranes de compra) y tu CIF como contraseña.

- Completa tu registro entrando en “mi cuenta” y modificando tus datos personales.

- No te olvides de leer y, si estás de acuerdo, aceptar las bases legales.

CLUB BEIJER REF

Mejora el rendimiento de tus **cámaras frigoríficas**

CAREL

hasta un **30%** de ahorro energético EXV sistema

gestión de la humedad: **0%** pérdida de peso en productos almacenados

NATURAL REFRIGERANT **READY**

- Control integral de la cámara frigorífica con un rendimiento óptimo del evaporador gracias a la integración de la **válvula de expansión electrónica**
- Capacidad de **monitorización completa local o remota**
- Optimización en la conservación de alimentos almacenados en combinación con los **humidificadores CAREL**
- El mejor resultado con unidades de **condensación de velocidad variable** SCM

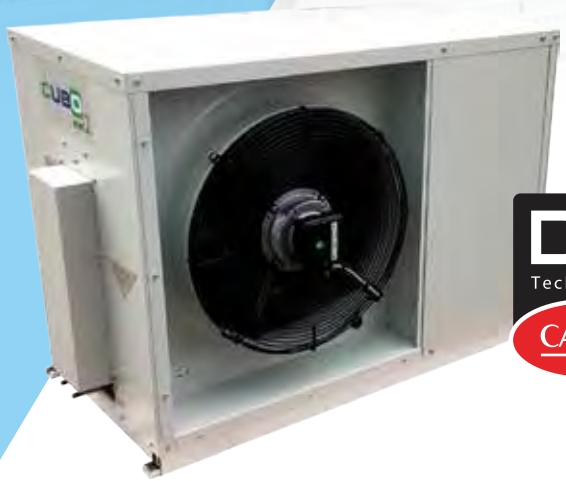

DC Technology CAREL

Connected Efficiency

Controladores

CAREL

KIT CONTROL COMPLETO CO_2

Controles para la refrigeración con motocondensadoras de CO2 transcrítico.

Las unidades CUBO2 ofrecidas por Beijer integran de serie todos los controles y válvulas necesarias para el correcto funcionamiento del equipo.

Tan solo es necesario añadir el controlador del servicio y expansión electrónica. UltraCella + Módulo EVD + E2V o MPXPRO + E2V

Válvulas de expansión CO_2 para CUBO2

CAREL

Novedad

E2V-Z cuerpo de válvula SIN VISOR

Descripción	MODELO	CÓDIGO	Precio EUROS
EL.EXP.VALVE E2VZ 12-12 ODF - SOLO CUERPO - SIN VISOR	**E2BR00SF10**	301.400.0116	**36,00**
EL.EXP.VALVE E2VZ 16(5/8")-16(5/8") ODF - SOLO CUERPO - SIN VISOR	**E2BR00SM10**	301.400.0125	**2.712,00**

E2V-Z cuerpo de válvula CON VISOR

Descripción	MODELO	CÓDIGO	Precio EUROS
EL.EXP.VALVE E2VZ 12-12 ODF - SOLO CUERPO - CON VISOR	**E2BR00SF00**	301.400.0126	**54,00**
EL.EXP.VALVE E2VZ 16(5/8")-16(5/8") ODF - SOLO CUERPO - CON VISOR	**E2BR00SM00**	301.400.0127	**59,00**

E2V-Z Cartucho

Descripción	MODELO	CÓDIGO	Precio EUROS
E2V-Z CARTUCHO ACTUADOR CON ORIFICIO INTEGRADO E2V03Z	**E2VATT03Z0**	301.400.0117	**125,00**
E2V-Z CARTUCHO ACTUADOR CON ORIFICIO INTEGRADO E2V05Z	**E2VATT05Z0**	301.400.0118	**125,00**
E2V-Z CARTUCHO ACTUADOR CON ORIFICIO INTEGRADO E2V09Z	**E2VATT09Z0**	301.400.0119	**125,00**
E2V-Z CARTUCHO ACTUADOR CON ORIFICIO INTEGRADO E2V11Z	**E2VATT11Z0**	301.400.0120	**125,00**
E2V-Z CARTUCHO ACTUADOR CON ORIFICIO INTEGRADO E2V14Z	**E2VATT14Z0**	301.400.0128	**119,00**
E2V-Z CARTUCHO ACTUADOR CON ORIFICIO INTEGRADO E2V18Z	**E2VATT18Z0**	301.400.0121	**125,00**
E2V-Z CARTUCHO ACTUADOR CON ORIFICIO INTEGRADO E2V24Z	**E2VATT24Z0**	301.400.0129	**111,00**
E2V-Z CARTUCHO ACTUADOR CON ORIFICIO INTEGRADO E2V30Z	**E2VATT30Z0**	301.400.0130	**111,00**
E2V-Z CARTUCHO ACTUADOR CON ORIFICIO INTEGRADO E2V35Z	**E2VATT35Z0**	301.400.0131	**111,00**

E2V-Z Bipolar. Cable apantallado. Bobina Estator

Descripción	MODELO	CÓDIGO	Precio EUROS
CABLE VÁLVULA BIPOLAR APANTALLADO 6m CON CONECTOR SUPER ESTANCO	**E2VCABS610**	301.400.0069	**28,00**
BOBINA EGV ESTATOR	**E2VSTAS230**	301.400.0122	**32,00**

MODELO	Capacidad Máxima (Kw)	
	Tevap -10ºC	Tevap -30ºC
E2V03	2,20	3,1
E2V05	3,20	4,3
E2V09	5,30	7,3
E2V11	9,30	12,7
E2V14	14,70	20
E2V18	20,10	27,3
E2V24	40,20	54,7
E2V30	60,30	82,1
E2V35	81,70	111,3

En el mercado de la refrigeración comercial, las válvulas E2V-Z se presentan como la evolución de las válvulas E2V Smart.

Las principales características de este nuevo modelo de válvula se adaptan perfectamente a las aplicaciones de refrigeración y en particular a muebles frigoríficos de CO2.

- Amplio rango de trabajo a altas presiones:
  - Presión máxima operativa 60 bares
  - Presión máxima en reposo 90 bares
- Alta resistencia en ambientes extremos (dentro de muebles tanto de MT como BT y cámaras)
  - Stator IP69K
  - Conector Super Estanco
- Usabilidad y Mantenimiento
  - La válvula puede ser revisada y mantenida.
  - Filtro incluido.
  - Fácil instalación y sencillez para cambiar el tamaño.
  - Diseñada para soportar las condiciones de instalación más duras

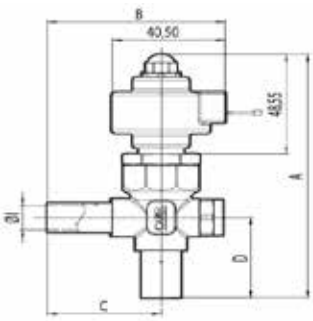

A	B	C	D	Ø
118,5mm	63,7mm	40,7mm	39mm	12mm

Controladores válvulas expansión CO_2 para CUBO2

CAREL

Novedad

UltraCella

Ultracella es una familia de productos constituida por un control para las funciones básicas de una cámara frigorífica al que es posible añadir módulos adicionales para las funcionalidades accesorias (como válvula electrónica, relé de potencia, etc).

Descripción	MODELO	CÓDIGO	Precio EUROS
UltraCella con Display de doble linea Led verde 230V	**WB000DG0F0**	421.400.0195	**352,00**
Módulo Ultra EVD "ciego" con UltraCap	**WM00EUN000**	421.400.0196	**401,00**

A estos dos dispositivos se les deben añadir los siguientes elementos para realizar un control completo de la cámara y de la válvula de expansión electrónica

Descripción	MODELO	CÓDIGO	Precio EUROS
Sonda de presión	**SPKT00B6P0**	431.400.0055	**62,00**
Cable conector	**SPKC005310**	301.400.0032	**15,00**
Sonda de temperatura regulación -50+50 (2 uds)	**NTC030HP00**	430.400.0004	**9,00**
Sonda de temperatura de recalentamiento	**NTC030HF09**	301.400.0033	**15,00**
Terminal Service; display	**PGDEWB0FZ0**	421.400.0200	**307,00**

Módulos Adicionales para UltraCella

Módulo Evaporador Trifásico

Descripción	MODELO	CÓDIGO	Precio EUROS
Módulo Evaporador 3PH de 6KW	**WT00E600N0**	421.400.0201	**571,00**
Módulo Evaporador 3PH de 9KW	**WT00E900N0**	421.400.0208	**571,00**
Módulo Evaporador 3PH de 20KW	**WT00EA00N0**	421.400.0209	**731,00**

Modulo Full Trifásico

Descripción	MODELO	CÓDIGO	Precio EUROS
Módulo 3PH Compresor 4HP y evaporador de 6kW	**WT00F4B0N0**	421.400.0210	**731,00**
Módulo 3PH Compresor 7,5HP Y evaporador de 9kW	**WT00F7C0N0**	421.400.0211	**731,00**

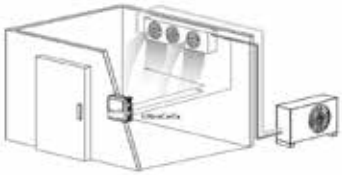

Módulo Ultra EVD

- Fácil de ensamblar y conectar con UltraCella, garantizando los notables resultados de ahorro energético ya obtenidos por las válvulas ExV CAREL;
- Incluye transformador interno.

Sistemas eyectores CO_2

CAREL

Novedad

SISTEMA EYECTOR CAREL

Sistema Booster Trasncrítico (dos etapas) Media Temperatura con compresor en paralelo (CP) y Carel EmJ Ejector de gas / LT en expansión directa

SISTEMA EYECTOR CAREL

El eyector modulador optimiza los costos y la complejidad de la instalación, ya que puede adaptarse de forma continua e instantánea a condiciones operativas específicas y la modulación continua aumenta directamente la eficiencia energética de los sistemas transcríticos de CO_2 en todas las condiciones de trabajo.

El uso de eyectores moduladores con el controlador de rack de compresor pRack pR300T de CAREL permite una gestión integrada y sincronizada de todos los componentes del rack.

El resultado global es una reducción en el número de compresores necesarios para la misma capacidad de enfriamiento que un sistema sin eyectores moduladores CAREL.

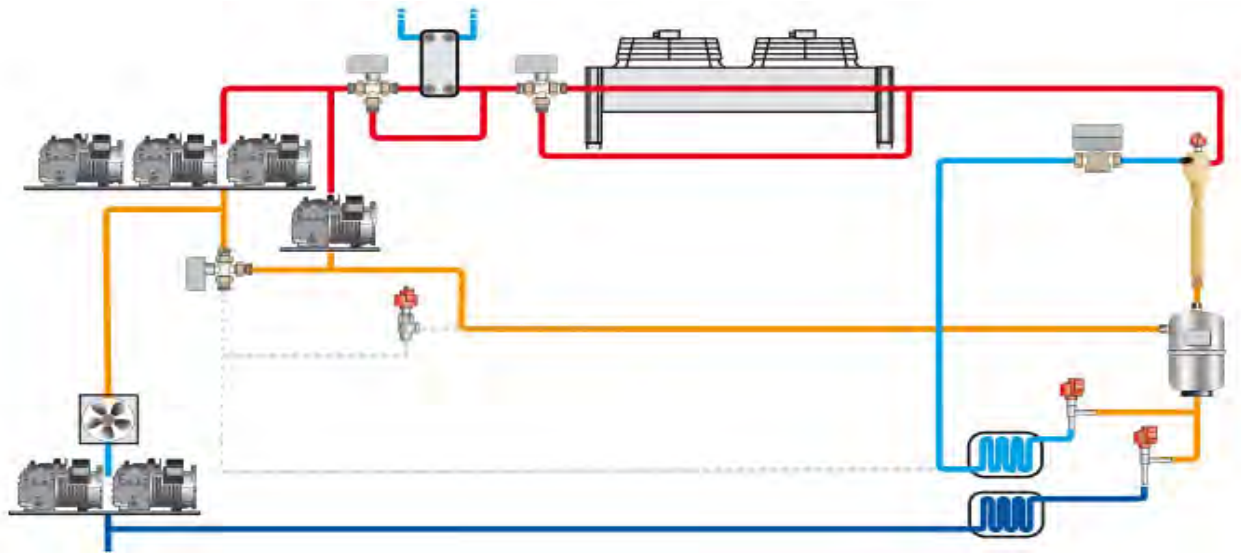

Controladores

CAREL

Serie MPXPRO

Máster/ Esclavo	Nº Relé	Alimentación	Tarjeta RS485 y RTC	2 Salidas PWM	Tarjeta Driver PWM para valv. E*V Carel y salida 0-10Vcc	Tarjeta Driver PWM para valv.no Carel y salida 0-10Vcc	MODELO	CÓDIGO	Precio EUROS
Master	5 (8A+2HP+16A+8A+8A)	115 a 230Vac	Si (*)	Si	Si	No	**MX30M25HO0**	421.400.0037	**359,00**
Esclavo			No	Si	Si	No	**MX30S25HO0**	421.400.0038	**317,00**

- MPXPRO: el controlador puede incluir tarjeta driver para regular posicionamiento válvula E*V de CAREL
- MPXPRO: el controlador puede incluir tarjeta driver PWM para regulación posicionamiento válvula no CAREL
- Modelos MX30M21HO0, MX30S21HO0 y MX30S31HO0 no poseen ULTRACAP (válvula de seguridad)

Accesorios

Descripción		MODELO	CÓDIGO	Precio EUROS
Sondas	IP67, 1.5 m cable, -50T105 °C	**NTC015HP00**	430.400.0001	**7,00**
	IP67, 3 m cable, -50T105 °C	**NTC030HP00**	430.400.0004	**9,00**
	IP67, 1.5 m cable, -50T90 °C (Bolsa 10 uds)	**NTC015HF00**	430.400.0012	**11,00**
	IP67, 3 m cable, -50T90 °C (Bolsa 10 uds)	**NTC030HF00**	301.400.0033	**15,00**
Transductores de presión	0 a 5 Vdc, -1 a 4.2 bar (0 a 75 psiA)	**SPKT0053P0**	301.400.0026	**59,00**
	0 a 5 Vdc, -1 a 9.3 bar (0 a 150 psiA)	**SPKT0013P0**	431.400.0045	**59,00**
	0 a 5 Vdc, 0 a 34.5 bar (15 a 515 psiA)	**SPKT0033P0**	431.400.0056	**70,00**
	IP67, 5 m cable para SPKT*	**SPKC005310**	301.400.0032	**15,00**

Descripción		MODELO	CÓDIGO	Precio EUROS
Opcionales	Terminal de usuario	**IR00UGC300**	421.400.0120	**48,00**
	Display remoto (color verde LEDs)	**IR00XC6300**	421.400.0042	**43,00**
	Interface llave de programación (USB - I2C) para programar MPXPRO	**IROPZPRG00**	401.400.0027	**171,00**
	Llave de programación (230 Vac)	**MXOPZKEYA0**	421.400.0043	**146,00**

- MPXPRO: Controlador electrónico para la gestión de mostradores ó cámaras frigoríficas, con o sin driver integrado
- El controlador Máster puede ser suministrado sin tarjeta driver (MX30M00E00), con tarjeta driver para válvula E2V (MX30*25E00) o con tarjeta driver PWM (MX30*24E00).
- Capaz de gestionar una red local Máster-Esclavo, compuesta por un máximo de 6 unidades (1 master+5 esclavos)
- El controlador MASTER, conectado a la red de supervisión, coordina las funciones de los 5 controladores Esclavos conectados por medio de la red tLAN.
- Está preparado para el montaje en carril DIN y provisto de terminales de tornillo extraíbles
- Amplia gama de modelos que se diferencia por: tipo de controlador (Máster ó Esclavo), por el nºsalidas de relé disponibles, por el tipo de sondas conectables (NTC,PTC,Pt1000..), por el tipo de driver integrado para válvula de expansión electrónica etc.
- Los controladores Esclavos pueden convertirse en MASTER montando la tarjeta MX3OP48500 (accesorio) y cambiando un parámetro apropiado (In).
- Es posible transformar un controlador MASTER en un controlador Esclavo cambiando un parámetro apropiado (In).

Controladores Electrónicos / Termostatos

Serie Coolmate

Dígitos 1er Display	Dígitos 2º Display	Tipo Sonda Termostato 1 y 2 Tipo Sonda Desescarche 1 y 2	Relé Desescarche	Relé 2º Desescarche	Relé Ventilador y Relé 2º Ventilador	MODELO	CÓDIGO	Precio EUROS
3	4	NTC/PTC	16A	5A	5A	**XLR470-501C1**	421.407.0001	**262,00**

Alimentación 230V
Serie XLR 470 para 2 circuitos independientes con desescarches independientes.
Modelos con salida RS485 incorporada.
8 botones de teclado y 4 sondas.
1 entrada digital configurable y 1 contacto de puerta.
8 salidas de Relé. Relé Compresor y Relé 2º Compresor de 20A
Relé Luz de 16A y Relé Alarma de 8A.
Con Conexión para llave de programación, Zumbador y Reloj en tiempo real.

E-Class

Nº Sondas tipo NTC	Salidas Relé	Relé Compresor	Relé Desescarche	Relé Ventiladores	Dimensiones (mm)	MODELO	CÓDIGO	Precio EUROS Sin Sonda
1	1	20A	-	-	34x72x50	**XR02CX-5N0C1**	421.407.0002	**44,65**
2	3	20A	8A	5A	34x72x59	**XR06CX-5N0C1**	421.407.0003	**61,80**

Alimentación 230V
Resolución decimal.
Protección frontal IP65.
Controladores con 3 dígitos por Display.
Ambos Controladores con 1 Entrada Digital.
Ambos Controladores incluyen Conexión para llave de programación.
NOTA: Se pueden pedir con dígitos en otro color, blanco, azul, etc.
Consultar precio y cantidades mínimas.

Nº Sondas	Tipo Sondas	Salidas Relé	Relé Compresor	Relé Desescarche	Relé Luz o alarma	Salida serie	MODELO	CÓDIGO	Precio EUROS Sin Sonda
1	NTC/PTC	1	20A	No (paro compresor)	-	TTL	**XR20CX-5N0C1**	401.407.0001	**51,70**
1		2		No (paro compresor)	8A		**XR30CX-5N0C1**	401.407.0002	**58,60**
2		2		8A	-		**XR40CX-5N0C1**	401.407.0003	**58,60**

Alimentación 230V
Posibilidad de XREP display a distancia bajo pedido.
Posibilidad del XR77CX con carga de relés separada.
En una cámara con dos evaporadores, el XR64CX controla los dos desescarches.
Controladores con 3 dígitos por Display.
Controladores con 1 Entrada digital.
Los tres Controladores incluyen Conexión para llave de programación.

Serie WING BASIC

Nº Sondas	Tipo Sondas	Entradas digitales	Salidas Relé	Relé Compresor	Relé Ventiladores	Relé Desescarche	Relé Luz o ON/OFF	Salida serie	MODELO	CÓDIGO	Precio EUROS Sin Sonda
3	NTC/PTC	2	2	20A	-	-	8A	TTL	**XW20L-5N0C0-N**	421.407.0004	**80,60**
2		1	2		-	-	8A		**XW20LS-5N0C1-N**	421.407.0005	**76,70**
2		1	3		-	8A	8A		**XW40LS-5N0C1-N**	421.407.0006	**84,50**
4		2	4		8A	8A	8A		**XW60L-5N0C0-N**	421.407.0007	**88,50**

Alimentación 230V
6 Botones de Teclado.
3 Dígitos Display.
Los cuatro Controladores incluyen Conexión para llave de programación.

Controladores Electrónicos

CONTROLADOR WING TOUCH

Serie LT Fondo 70mm

Nº Sondas	Teclado	Ciclo	Desescarche	Relés de carga directa	Compresor	Ventilador	Luz	MODELO	CÓDIGO	Precio EUROS
3	6	contínuo	-	2	20A	-	8A	**XW20LT**	421.407.0008	**Consultar**
4			16A	4		8A		**XW60LT**	421.407.0009	**119,00**

Alimentación 230V-24V

Serie LRT Fondo 40mm

Nº Sondas	Teclado	Ciclo	Desescarche	Relés de carga directa	Compresor	Ventilador	Luz	MODELO	CÓDIGO	Precio EUROS
3	6	contínuo	-	2	20A	-	5A	**XW20LRT**	421.407.0010	**Consultar**
			8A	3		-		**XW40LRT**	421.407.0011	**Consultar**
			8A	4		5A		**XW60LRT**	421.407.0012	**162,00**

Alimentación 230V
Display rojo / Iconos blancos.
Bloqueo de teclado.
Desescarche manual.
Función Paro/Marcha.
Incluyen zumbador.
Salida TTL.
2 Entradas digitales.
Configuración Desescarche exterior.
Segunda entrada configurable.
Terminales con tornillos.
Hot Key.
Protección display IP65.
NOTA: Display remoto, RTC, Display Azul/Iconos blancos y Display Blanco OPCIONALES.

CONTROLADORES VÁLVULAS DE EXPANSIÓN

Serie XEV

Nº Sondas	Presión de Aspiración	Tª de aspiración	Relé Alarma	Salida serie	Salida de válvula	MODELO	CÓDIGO	Precio EUROS Sin Sonda
2	4-20 mA/0-5V	Pt1000	8A	RS485	<30W	**XEV12D-5P1C0**	421.407.0013	**129,00**

Alimentación y salida 230V
Válvula del controlador por pulsos.
3 Dígitos Display.
3 botones.
1 entrada digital libre de tensión.
1 entrada digital de alta tensión.
1 salida de Relé.
Con llave de programación.
Con recuperación de alarma por LAN.

CONTROLADORES MULTIFUNCIÓN

Dígitos 1er Display	Dígitos 2º Display	Nº Sondas	Sonda Termostato	Sonda Humedad	Relé Compresor	Relé Ventiladores	Relé Control Calor	Relé Humidificación	Salida serie	MODELO	CÓDIGO	Precio EUROS Sin Sonda
3	4	2	NTC	4-20 mA	20A	8A	16A	8A	TTL	**XH240K-500C0**	421.407.0014	**79,30**

Alimentación 230V
Teclado VH620 con 6 botones.
1 entrada digital.
4 salidas de Relé.
Con conexión para llave de programación.

Supervisión y Control de Instalaciones Frigoríficas

CAREL

Plantwatch PRO-3

Descripción	MODELO	CÓDIGO	Precio EUROS
Supervisor de 15 servicios. 100 variables (para empotrar).	**PW3P000TP000**	421.400.0141	**1.079,00**
Supervisor de 30 servicios. 300 variables (para empotrar).	**PW3P000TS000**	421.400.0142	**1.150,00**
Supervisor de 30 servicios. 300 variables (para pared).	**PW3W000TSI00**	421.400.0143	**1.806,00**
Supervisor de 50 servicios. 500 variables (para pared).	**PW3W000TEIS0**	421.400.0144	**2.394,00**

Para envío de SMS:

Descripción	MODELO	CÓDIGO	Precio EUROS
KIT MODEM GSM para PWPR03	**PW3AGSM000**	421.400.0145	**780,00**

- Monitorización de temperatura
- 2 versiones: panel (en locales técnicos dentro del cuadro eléctrico) y pared (instalación en ambiente..oficinas)
- Posibilidad de exportar o enviar email informes en distintos formatos.
- Acceso remoto, por medio de interfaz WEB, accesible tanto desde PC como de Smartphone o tablet.

Registrador de Temperatura I/O Logger con Supervisor Incluido*

Descripción	MODELO	CÓDIGO	Precio EUROS
I/O Logger Box 230VAC, 10 Canales, supervisor PW3PNN0TP000 incluido.	**PW3C000TP100**	421.400.0190	**3.100,00**
I/O Logger Box 230VAC, 20 Canales, supervisor PW3PNN0TP000 incluido.	**PW3C000TP200**	421.400.0191	**3.580,00**

Voltaje: 230V 1~ +N+T 50/60 Hz Max 50W
Peso: 7 – 7.2 Kg
Condiciones de trabajo: -20...+60 °C, <85% RH sin condensación
Condiciones de almacenamiento: -20...+70 °C, <85% RH sin condensación
Clasificación de protección contra sobretensiones: Clase II
Carcasa: Plástico negro, dimensiones 380x300x120 mm
Grado de protección: IP56
* No sometido a control metrológico

Supervisor Boss

Descripción	MODELO	CÓDIGO	Precio EUROS
Supervisor Boss capacidad estandar (hasta 100 dispositivos / 1500 registros)	**BMHST00XS0**	421.400.0181	**5.360,00**
Supervisor Boss capacidad extendida (hasta 300 dispositivos / 3500 registros)	**BMHST00XE0**	421.400.0189	**6.260,00**

Adaptan su gráficos automaticamente al dispositivo en el que se muestran (ordenadores, smartphones, tablets…)
Wifi integrado para crear su propia red y permitir el acceso al sistema de supervisión por el propio dispositivo.
Toda la información está disponible para el usuario de manera rápida y fácil incluyendo la configuración del sistema
y la gestión del dispositivo.
Ahorro energético y optimización del sistema a través del análisis y comparación de algoritmos para facilitar y guiar el consumo de energía.
Gestión centralizada a través de la sincronización automática de datos y alarmas con Remote PRO para supervisar la situación de todos los sistemas conectados.
Dispone de instalación del driver de la impresora, copia de archivos, etc…
Robusta carcasa de aluminio que permite ser instalado en diferentes ambientes.

Módulo de Gestión de Entradas y Salidas (IOM)

CAREL

Tensión	Sondas y transductores	Contactos digitales	Salida Relé	MODELO	CÓDIGO	Precio EUROS
230 V	Configurables: 4 NTC ó 2 NTC y 2 transductores tipo 4..20mA/0..5Vdc	2 en tensión 2 libres de tensión	1 relé Serial RS 485	**IOM0023000**	421.400.0064	**158,00**
24V				**IOM0002400**	421.400.0065	**149,00**

- Gestiona hasta 4 sondas de temperatura NTC ó 2 NTC y 2 transductores 4..20mA ó 0..5Vcc.
- Contactos digitales en tensión: 2 optoaislados, 2 contactos pulidos
- 1 salida de relé para activar actuadores ó gestionar una alarma local.
- Tensión de alimentación: IOM (230Vca) (115 Vca) (24Vca)
- Consumo: 2,7VA
- Condiciones de funcionamiento: 0T50ºC, 20…80% H.R. sin cond.
- Condiciones de almacenaje: -20T70ºC, 0..80% H.R. sin cond.
- Montaje: en carril DIN
- Grado de Protección: IP20 para dispositivo no incorporado en cuadro eléctrico
- Certificaciones: EN 13485 relativa a los termómetros para la medición de la temperatura del aire para aplicaciones en unidades de conservación y de distribución de alimentos refrigerados, congelados y de helados.

Centralitas de Compresores y Ventiladores

Serie XC1000D

Sonda de aspiración 1 y 2 Sonda de condensación 1 y 2	Salidas Relé para cargas	Salidas Relé Alarma	Salida de compresor y ventilador inverter	MODELO	CÓDIGO	Precio EUROS
NTC/PTC/4-20 mA/0-5 V	15x7A	2x8A	2x 4-20 mA/0-10 V	**XC1015D-1B01F**	421.407.0015	**550,00**

Alimentación 24V
Fuente alimentación 24 V la TF20D.
8 Sondas.
4 Sondas Auxiliares NTC/PTC.
1 Entrada digital 1 baja presión.
1 Entrada digital 2 baja presión.
1 Entrada digital 3 alta presión.

Salida serie RS485
1 Entrada digital 4 alta presión.
15 Entradas de seguridades.
4 Entradas digitales libres de tensión.
Con Llave de programación.
Salida de display remoto VGC810.
Conexiones a módulos externos: LAN hasta 8 aparatos, 1 maestro + esclavos.

DISPLAY LÓGICO PROGRAMABLE

Modelos Compatibles	Alimentación	Salida Visokey	Montaje	MODELO	CÓDIGO	Precio EUROS
XC1008D, XC1011D, XC1015D	Desde la centralita	Sí	Panel	**VGC810-IP000**	421.407.0016	**184,00**

Display lógico programable (LCD - 240x96 pixel) para controladores de la serie XC1000D. Para montaje en panel con zumbador

SERVIDORES WEB Y MODULOS DE RELÉS Y ADQUISICIÓN DE DATOS

MODELO	CÓDIGO	Precio EUROS
XWEB5000 EVO	421.407.0017	

Provisto con una herramienta de supervisión, es adecuado para instalaciones de hasta 247 dispositivos en la refrigeración, acondicionamiento de aire y automatización de edificios, donde es necesario programar diferentes acciones que el controlador ha de realizar. Servicio (modem, ethernet y conexión a internet). Este sistema maneja la transmisión de alarmas (vía Fax, e-mail, SMS y también a través de salidas de relé) y también puede funcionar sin usar un PC, conectandole directamente un monitor, un teclado y un ratón).
Conectables con controladores Dixell con salida serie a dispositivos ModBUS-RTU compatibles.
Conexión Serie Moden GSM externo.
Alimentación 230 V.

Chequeo de la línea RS-485:
Una nueva herramienta potente es capaz de chequear el rendimiento y los datos estadísticos para cada controlador realizando un test funcional para cada dispositivo conectado a la red RS-485.

Programación de parámetros y función en tiempo real:
Intuitivo, potente, y al mismo tiempo muy versátil dispositivo, que permite modificar los diversos parámetros de funcionamiento de los instrumentos. Esta es una
página dinámica y la información mostrada se actualiza en tiempo real. El estado de los dispositivos conectados se visualiza de manera clara y simple.

Exportación de datos
Es posible exportar todos los datos a un archivo de Excel. Es posible seleccionar un intervalo de datos y un filtro entre los diferentes controladores.

Planos y comandos globales
Un potente editor gráfico que no requiere la instalación en el PC de ningún software adicional, es el que hace de los planos para el XWEB la solución ideal. La opción comandos globales permite enviar múltiples comandos a uno o más controladores al mismo tiempo. Además, usando la entrada digital es posible iniciar automáticamente el envío de comandos.

Programador
Este programador es una potente herramienta gráfica para manejar el envío de comandos a los controladores. Pueden programarse fácilmente rutinas de ahorro de energía y desescarches.

Medidor rendimiento
Esta función altamente apreciada, permite verificar la temperatura adecuada para cada dispositivo de refrigeración (murales, bancos refrigerados, cámaras...). Este gráfico ofrece una visión completa sobre el modo de funcionamiento de la planta.

Gráficos:
El XWEB puede aportar potentes gráficos, capaces de representar múltiples variables analógicas en el mismo sistema pictórico y el curso del estado de las salidas y alarmas. Esto permite al usuario tener una precisa e instantánea visión de variables importantes, para un fácil diagnóstico de fallos. Gracias al amplio periodo de muestreo de gráficos circulares, estos son más detallados y apreciados por los mantenedores para el diagnóstico.

Sondas de Temperatura y Humedad Transductores y Accesorios.

Sondas PTC

Cable	Rango de Temperatura	MODELO	CÓDIGO	Precio EUROS
PVC - 1,5 m	-30 ºC - +80 ºC	**S6 1,5 m**	430.407.0001	**7,10**

Sondas NTC

Cable	Rango de Temperatura	MODELO	CÓDIGO	Precio EUROS
Silicona - 1,5 m IP67 Sensor metálico (batería)	-40 ºC - +110ºC	**NS6S 1,5 m**	430.407.0002	**9,10**

Sondas Humedad/Temperatura

Temperatura de Operación / Precisión	Rango de Medición	MODELO	CÓDIGO	Precio EUROS
0 ºC - +60 ºC / ± 5%	30 - 90% Hr	**XH10P-00000**	430.407.0003	**80,10**
0 ºC - +70 ºC / ± 3%	0 - 99% Hr	**XH20P-00000**	430.407.0004	**162,00**

Alimentación 9-18 VAC - 19-35 VDC
Salida 4-20 mA

TRANSDUCTORES DE PRESIÓN

Rango de Presión	MODELO	CÓDIGO	Precio EUROS
Transductor de 2 hilos con salida 4-20 mA y rango de medición -0,5 - 7bar. Conexión Macho.	**PP07 M**	431.407.0001	**133,00**

Alimentación: 4,5-5,5VDC.
Salida 0,5-4,5VDC.
Protección IP65.
Temperatura de operación: -40 - +135 ºC.
Temperatura de almacenaje: -40 - +135 ºC.
Precisión: 1,2% F.S.

ACCESORIOS PARA CONTROLADORES DIXELL

Llave programación fácil

Descripción	MODELO	CÓDIGO	Precio EUROS
"Display remoto para lectura de temperatura para ser usado con controladores Dixell Compatibles". El panel frontal es IP65 y hace la instalación fácil en cualquier parte que la temperatura necesite ser mostrada." Para la serie XR PRIME CX.	**Hot key**	490.407.0001	**7,90**

Detectores de Fugas

Unidades Multi Puntos Mpu

Descripción	voltaje /pot. máx.	Canales	MODELO	CÓDIGO	Precio EUROS
Temperatura ambiente: 0ºC ..50ºC		2	**MPU2C**	422.406.0002	**1.190,90**
Humedad: 10 ..95% HR (sin condensación) Protección IP66	230v AC - 24v DC / 10w	4	**MUP4C**	422.406.0003	**1.628,30**
HFC, HCFC, CO2, NH3, etc…		6	**MUP6C**	422.406.0004	**2.045,60**
Unidad un solo Punto Spu					
Temperatura ambiente: 0ºC ..50ºC	24v AC-DC / 2w	1	**SPU24**	422.406.0005	**599,80**
Humedad: 0 ..95 % humedad relativa (sin condensación) Proteción IP54	230v AC / 2w	1	**SPU230**	422.406.0006	**616,90**
Paneles de Alarma		Protec.			
Temperatura ambiente: 0ºC ..50ºC Humedad: 10 ..95% HR (sin condensación)	12 DI 230v AC / 10 w	IP32	**LAN63-PKT**	422.406.0007	**763,60**
Detectores de Amoníaco					
Temperatura ambiente: -40ºC ..+50ºC	12-24v AC DC / 2w		**GD24-NH3-4000**	422.406.0001	**789,20**
Humedad: 0 ..95% humedad relativa (sin condensación)		IP21			
Montaje de habitaciones / 0-4000 ppm (partes por millón)	230v AC / 2w		**GD230-NH3-4000**	422.406.0008	**827,70**
Temperatura ambiente: -40ºC ..+50ºC	12-24v AC DC / 2w		**GS24-NH3-4000**	422.406.0009	**955,90**
Humedad: 0 ..95% humedad relativa (sin condensación)		IP54			
A prueba de salpicaduras, sala de montaje / 0-4000 ppm	230v AC / 2w		**GS230-NH3-4000**	422.406.0010	**995,00**
Temperatura ambiente: -40ºC ..+50ºC	12-24v AC DC / 2w		**GSR24-NH3-4000**	422.406.0011	**1.012,90**
Humedad: 0 ..95% humedad relativa (sin condensación) / 0-4000 ppm		IP54			
A prueba de salpicaduras, montaje con sensor remoto habitación, cable 5 m.	230v AC / 2w		**GSR230-NH3-4000**	422.406.0012	**1.054,20**
Temp.amb.: -40ºC ..+50ºC Humedad: 0 ..95% HR (sin condensación) / 0-4000 ppm	12-24v AC DC / 2w		**GSR24-NH3-4000**	422.406.0013	**994,30**
Diseñado especialmente para conductos de ventilación de las válvulas de alivio de		IP54			
presión en las plantas de refrigeración. 1'5 m.de cable entre sensor y detector.	230v AC / 2w		**GR230-NH3-4000**	422.406.0014	**1.032,80**
Detectores (NH3) para la Conexión al MPU		Protec.			
Temperatura ambiente: -40ºC ..+50ºC Humedad: 0 ..95% humedad relativa (sin condensación) Montaje de habitaciones. / 0-4000 ppm (partes por millón)		IP21	**MP-D-NH3-4000**	422.406.0015	**501,50**
Temperatura ambiente: -40ºC ..+50ºC Humedad: 0 ..95% humedad relativa (sin condensación) A prueba de salpicaduras, sala de montaje / 0-4000 ppm (partes por millón)		IP54	**MP-DS-NH3-4000**	422.406.0016	**625,40**
Temperatura ambiente: -40ºC ..+50ºC Humedad: 0 ..95% humedad relativa (sin condensación) / 0-4000 ppm Diseñado especificamente para instalaciones de refrigeración. Sensor montado en conexión T en descarga de la válvula de seguridad para detectar fugas internas. Montaje en acero cromado amarillo 1/2"R.		IP54	**MP-DR-NH3-4000**	422.406.0017	**518,60**
Detectores para Refrigerantes Sintéticos	voltaje /pot. máx.				
Temperatura ambiente: -40ºC ..+50ºC	230v AC / 2w		**GD230-HFC**	422.406.0018	**658,20**
Humedad: 0 ..95% humedad relativa (sin condensación)		IP21			
Montaje de habitaciones / 0-4000 ppm (partes por millon)	12-24v AC DC / 2w		**GD24-HFC**	422.406.0019	**616,90**
Temperatura ambiente: -40ºC ..+50ºC	230v AC / 2w		**GS230-HFC**	422.406.0020	**844,80**
Humedad: 0 ..95% humedad relativa (sin condensación)		IP54			
A prueba de salpicaduras, sala de montaje / 0-4000 ppm	12-24v AC DC / 2w		**GS24-HFC**	422.406.0021	**804,90**
Temperatura ambiente: -40ºC ..+50ºC	230v AC / 2w		**GSR230-HFC**	422.406.0022	**950,20**
Humedad: 0 ..95% humedad relativa (sin condensación) / 0-4000 ppm		IP54			
A prueba de salpicaduras, montaje con sensor remoto habitación, cable 5 m.	12-24v AC DC / 2w		**GSR24-HFC**	422.406.0023	**908,90**
Temp.amb.: -40ºC ..+50ºC Humedad: 0 ..95% HR (sin condensación) / 0-4000 ppm	230v AC / 2w		**GR230-HFC**	422.406.0024	**844,80**
Diseñado especialmente para conductos de ventilación de las válvulas de alivio de		IP54			
presión en las plantas de refrigeración. 1'5 m.de cable entre sensor y detector.	12-24v AC DC / 2w		**GR24-HFC**	422.406.0025	**804,90**
Detectores (HFC) para la conexión al MPU		Protec.			
Temperatura ambiente: -40ºC ..+50ºC Humedad: 0 ..95% humedad relativa (sin condensación) Montaje de habitaciones. / 0-4000 ppm (partes por millón)		IP21	**MP-D HFC**	422.406.0026	**461,60**
Temperatura ambiente: -40ºC ..+50ºC Humedad: 0 ..95% humedad relativa (sin condensación) A prueba de salpicaduras, sala de montaje / 0-4000 ppm (partes por millón)		IP54	**MP-DS-HFC**	422.406.0027	**558,50**
Temperatura ambiente: -40ºC ..+50ºC Humedad: 0 ..95% humedad relativa (sin condensación) / 0-4000 ppm Diseñado especificamente para instalaciones de refrigeración. Sensor montado en conexión T en descarga de la válvula de seguridad para detectar fugas internas. Montaje en latón 1/2"R.		IP54	**MP-DR-HFC**	422.406.0028	**471,60**
Temperatura ambiente: 0ºC ..+50ºC Humedad: 0 ..95% de humedad relativa (sin condensación) Para la motorización de la sala (hoteles, oficinas, etc…) 0-5000 ppm (calibración estandar para R410A) máximo 2 W		IP54	**RM-HFC**	422.406.0029	**398,00**

Detectores de Fugas

Detectores de Dióxido de Carbono

Descripción	voltaje /pot. máx.	Protec.	MODELO	CÓDIGO	Precio EUROS
Temperatura ambiente: 0ºC ..+50ºC	12-24v AC DC / 5w	IP67	**GS24-CO2-10000**	422.406.0030	**914,60**
Humedad: 0 ..95% humedad relativa (sin condensación)					
A prueba de salpicaduras, sala de montaje / 0-10000 ppm (partes por millon)	230v AC / 5w		**GS230-CO2-10000**	422.406.0031	**953,00**
Tª. amb.: -40ºC ..+50ºC Humedad: 0 ..95% HR (sin condensación) / 0-10000 ppm A prueba de salpicaduras, sala de montaje. Calefactor integrado para su instalación en cámaras frigoríficas. Precisa suministro 24v AC DC separado para el calentador.	12-24v AC DC / 15w		**GSLT24-CO2-10000**	422.406.0032	**1.035,70**

Detectores (CO2) para la Conexión al MPU

Temperatura ambiente: 0ºC ..+50ºC Humedad: 0 ..95% humedad relativa (sin condensación) Montaje de habitaciones. / 0-10000 ppm (partes por millon) máximo 3 W		IP21	**MP-D-CO2-10000**	422.406.0033	**638,20**
Temperatura ambiente: 0ºC ..+50ºC Humedad: 0 ..95% humedad relativa (sin condensación) A prueba de salpicaduras, sala de montaje / 0-10000 ppm (partes por millon) máximo 3W		IP67	**MP-DS-CO2-10000**	422.406.0034	**690,90**
Temperatura ambiente: -40ºC ..+50ºC Humedad: 0 ..95% humedad relativa (sin condensación) A prueba de salpicaduras, sala de montaje. Calefactor integrado para su instalación en cámaras frigoríficas La unidad requiere un suministro 24v AC DC separado para el calentador. 0-10000 ppm máximo 15 W		IP67	**MP-DSLT-CO2-10000**	422.406.0035	**794,90**

Batería de Respaldo

Salida: 6, 12 o 24v DC | Carga máxima: 4 A | Baterías: 12v / 7Ah (por separado) Medidas 370 x 315 x 95 mm.		IP21	**UPS4000**	422.406.0036	**804,90**

Luz Intermitente	*Color*				
Temperatura ambiente: -25ºC ..+70ºC | 9 ..60v DC (88mA at 24v DC)	Naranja	IP54	**BE-A-24VDC**	422.406.0038	**104,00**
Montaje al aire libre o en interiores. IP54 con toma bajo nivel. Medidas: 93x75mm.	Rojo		**BE-R-24VDC**	422.406.0039	
Alto zócalo (IP65) opcional con pasacables de entrada lateral (2 modelos)	Azul		**BE-BL-24VDC**	422.406.0040	

Sirena y Luz Intermitente Combinadas	*Color*				
Tª. ambiente: -10ºC ..+55ºC | 18 ..28v DC (85mA a 24v DC) Sirena y luz se activan por separado. Dip-switch para la selecección de la señal. IP65 con toma de alto nivel. Medidas: 93x120mm. Opcion: Alto zócalo p/ 230v AC.	Rojo	IP65	**FL-RL-R**	422.406.0043	**251,00**
Tª. ambiente.: -25ºC ..+80ºC | 9 ..28v DC. Montaje al aire libre o interiores. Dip-switch selec. de señal incorporado en control de volumen. IP54 toma bajo nivel Medida: 93x75mm. Alto zócalo (IP65) opcional con pasacables de entrada lateral.		IP54	**1992-R-L**	422.406.0044	**98,40**
Alto zócalo		IP65	**SOCK-H-R**	422.406.0041	**17,10**
Alto zócalo para enchufe a 230v AC			**SOCK-H-R-230**	422.406.0042	**82,20**

Soporte Protector	*Medida Interior*			
Soporte de acero inoxidable de 3 mm. de espesor	Grande: L x H - 174 x 92 mm.	**40-901**	422.406.0045	**42,80**
para detectores GD, MP, etc…	Pequeño: L x H - 94 x 92 mm.	**40-902**	422.406.0046	

Herraminetas de Servicio

Unidad base. Temp.amb.: -25ºC ..+50ºC. Herramienta de diagnóstico para control y calibración de detectores, etc…	**DT300**	422.406.0047	**621,10**
Sensor para gases refrigerantes (HFC, CFC, HCFC, HFO)	**SM300-HFC**	422.406.0048	**290,60**
Sensor para amoniaco (NH3) - 4000	**SM300-NH3-4000**	422.406.0049	**290,60**
Herramienta para control y ajuste de niveles de alarma, se utiliza con voltímetro. P/ modelos serie G / MPU 230-24v	**SA200**	422.406.0050	**282,70**

Detectores de Fugas

eliwell

Detectores de Fugas

Descripción	GAS	Voltaje	IP	Dimensiones (mm) Peso	Rango Tª	MODELO	CÓDIGO	Precio EUROS
Infrarrojos.Sensor de gas.	CO2	12 / 24V.	IP 41	86 x 142 x 53 180gr	-20ºC…+50ºC	**LKD41 CO2X R400**	422.401.0001	**1.262,00**
Semiconductor. Sensor de gas.	R134a					**LKD41 R134 R400**	422.401.0002	**587,00**
	R404a					**LKD41 R404 R400**	422.401.0003	**587,00**
	NH3					**LKD41 NH3 R400**	422.401.0004	**675,00**
	R290					**LKD41 R290 R400**	422.401.0005	**675,00**
	R600					**LKD41 R600 R400**	422.401.0006	**675,00**
	R448					**LKD41 R448 R400**	422.401.0017	**646,00**
	R507					**LKD41 R507 R400**	422.401.0019	**645,00**
	R407A					**LKD41 R4A7 R400**	422.401.0022	**645,00**
	R407F					**LKD41 R4F7 R400**	422.401.0023	**645,00**
	R410					**LKD41 R410 R400**	422.401.0024	**645,00**
	R450					**LKD41 R450 R400**	422.401.0025	**645,00**
	R449					**LKD41 R449 R400**	422.401.0026	**645,00**
	R513					**LKD41R513 R400**	422.401.0027	**645,00**
Infrarrojos.Sensor de gas.	CO2		IP 66	175 x 165 x 82 629gr	-40ºC…+50ºC	**LKD66 CO2X R400**	422.401.0007	**1.438,00**
Semiconductor. Sensor de gas.	R134a					**LKD66 R134 R400**	422.401.0008	**705,00**
	R404a					**LKD66 R404 R400**	422.401.0009	**705,00**
	NH3					**LKD66 NH3 R400**	422.401.0010	**731,00**
	R290					**LKD66 R290 R400**	422.401.0011	**731,00**
	R600					**LKD66 R600 R400**	422.401.0012	**731,00**
	R448					**LKD66 R448 R400**	422.401.0018	**775,00**
	R407F					**LKD66 R4F7 R400**	422.401.0020	**705,00**
	R507					**LKD66 R507 R400**	422.401.0013	**705,00**
	R450					**LKD66 R450 R400**	422.401.0028	**705,00**
	R449					**LKD66 R449 R400**	422.401.0029	**705,00**
	R513					**LKD66 R513 R400**	422.401.0030	**705,00**

- LKD - DETEC TORES DE FUGAS PARA APLICACIÓN SEGÚN REGLAMENTO DE INSTALACIONES FRIGORÍFICAS R.D.138.
- CON LEDS DE ESTADO Y ALARMA, ZUMBADOR, RELE(1 A, 24 Vac) Y SALIDA ANALÓGICA INCORPORADA (0-10v, 4..20 mA).
- Los sensores de gas LKD se pueden utilizar solos, gracias a 1 salida digital de relé (1A/24Vc/a) que puede controlar un zumbador, una sirena.. O se pueden utilizar integrados en el sistema de gestión remoto Eliwell (TelevisGo) o de terceras partes gracias a un puerto RS485 a bordo para conexión a supervisor Modbus.
- Salida analógica para indicación de la concentración en tiempo real. 0-5V, 1-5V, 0-10V, 2-10V,4-20mA.

Pueden utilizarse:

- Independientes (stand-alone) gracias a una salida digital de relé que controla un zumbador, una sirena, etc
- Integrados en sistema de gestión remoto Eliwell (por ej. Televis Go) o de terceros gracias al puerto RS485 (solo modelo Modbus).

¡Estrenamos nueva web!

DESCUBRE PORQUÉ SOMOS LÍDERES EN

www.beijer.es

Todo sobre refrigeración con **CO2**

CLUB BEIJER REF

Acceso al Club Beijer y Formaciones Beijer Academy

Catálogos descargables

Mapa de delegaciones

Mucho más...

BEIJER REF
Ibérica

Una nueva forma de ver la **detección de gas** para refrigeración industrial

Presentamos la **nueva generación** de **detection de gas** para refrigeración industrial

Como líder mundial en innovación en refrigeración industrial, Danfoss se complace en presentar una nueva gama de detectores de gas para aplicaciones de refrigeración industrial.

La nueva generación de detectores de gas de Danfoss está basada en una plataforma digital que ofrece múltiples opciones de comunicación e integración para proporcionar una mayor fiabilidad operativa, una calibración sencilla y eficiencia en el mantenimiento, mayor rentabilidad y conformidad con las normativas..

Plug & Play!

Detectores de gas y sensores digitales precalibrados

Descubre cómo las soluciones del mañana están disponibles hoy
visita GDIR.danfoss.com

ENGINEERING
TOMORROW

Danfoss

Detectores de Fugas

Novedad

Detectores de Fugas DGS (Danfoss Gas Sensor)

Modelo / Descripción	Código Danfoss	CÓDIGO	Precio EUROS
DGS-SC HFC gr. 1*	080Z2803	422.300.0016	**487,00**
DGS-SC HFC gr. 2*	080Z2804	422.300.0017	**509,00**
DGS-SC HFC gr. 3*	080Z2805	422.300.0018	**509,00**
DGS-PE Propane	080Z2806	422.300.0019	**710,00**
DGS-IR-CO2	080Z2800	422.300.0020	**1.171,00**
DGS-IR-CO2 5 m	080Z2801	422.300.0021	**1.288,00**
DGS-IR 2 * CO2 - 5 m	080Z2802	422.300.0022	**2.056,00**
DGS-SC HFC gr.1* + B&L	080Z2809	422.300.0023	**621,00**
DGS-SC HFC gr.2* + B&L	080Z2810	422.300.0024	**621,00**
DGS-SC HFC gr.3* + B&L	080Z2811	422.300.0025	**621,00**
DGS-PE Propane + B&L	080Z2812	422.300.0026	**835,00**
DGS-IR CO2 + B&L	080Z2807	422.300.0027	**1.310,00**
DGS-IR-CO2 5 m + B&L	080Z2808	422.300.0028	**1.408,00**

HFC gr.1:: R1234ze, R454c, R1234yf, R454a, R452A, R454b, R513a
HFC gr.2: R407F,R416a, R417a, R407A, R422a, R427a, R449A, R437a, R134A, R438a, R422D
HFC gr.3: R448A, R125, R404A, R32, R507A, R434a, R410A, R452b, R407C, R143b

Variadores de frecuencia

Variadores De Frecuencia Para Motores Y Compresores (Alto Par)

Entrada-Salida Trifásica. 380-480V

OSAKA

Kw	HP	Amp. (A)	MODELO	CÓDIGO	Precio EUROS
0,75	1	2,2	**VFM-33-0075K022**	408.403.0001	**355,00**
1,5	2	4,1	**VFM-33-0150K041**	408.403.0002	**411,00**
2,2	3	5,8	**VFM-33-0220K058**	408.403.0003	**547,00**
4	5,5	9,5	**VFM-33-0400K095**	408.403.0004	**664,00**
5,5	7,5	14	**VFM-33-0550K140**	408.403.0005	**744,00**
7,5	10	18	**VFM-33-0750K180**	408.403.0006	**794,00**
11	14,7	24	**VFM-33-1100K240**	408.403.0007	**919,00**
15	20	30	**VFM-33-1500K300**	408.403.0008	**1.034,00**
22	29,5	46	**VFM-33-2200K460**	408.403.0009	**1.329,00**
30	40	61	**VFM-33-3000K610**	408.403.0010	**1.523,00**
37	49,5	72	**VFM-33-3700K720**	408.403.0011	**1.922,00**

VLT FC101 BASIC HVAC - 400 V IP20

Danfoss

Potencia (Kw)	HP	FILTRO RFI	CÓDIGO DANFOSS	MODELO	CÓDIGO	Precio EUROS
0,37	0,5	H4 (A1)	131L9861	**FC-101PK37T4E2**	408.450.0001	**355,00**
0,75	1	H4 (A1)	131L9862	**FC-101PK75T4E2**	408.450.0002	**411,00**
1,5	2	H4 (A1)	131L9863	**FC-101P1K5T4E2**	408.450.0003	**547,00**
2,2	3	H4 (A1)	131L9864	**FC-101P2K2T4E2**	408.450.0004	**664,00**
3	4	H4 (A1)	131L9865	**FC-101P3K0T4E2**	408.450.0005	**744,00**
4	5,5	H4 (A1)	131L9866	**FC-101P4K0T4E2**	408.450.0006	**794,00**
5,5	7,5	H4 (A1)	131L9867	**FC-101P5K5T4E2**	408.450.0007	**919,00**
7,5	10	H4 (A1)	131L9868	**FC-101P7K5T4E2**	408.450.0008	**1.034,00**
11	14,7	H4 (A1)	131L9869	**FC-101P11KT4E2**	408.450.0009	**1.329,00**
15	20	H4 (A1)	131L9870	**FC-101P15KT4E2**	408.450.0010	**1.523,00**
18,5	25	H4 (A1)	131L9871	**FC-101P18KT4E2**	408.450.0011	**1.922,00**
22	29,5	H4 (A1)	131L9872	**FC-101P22KT4E2**	408.450.0012	**2.255,00**
30	40	H2 (A2)	131L9874	**FC-101P30KT4E2**	408.450.0013	**2.678,00**
37	49,5	H2 (A2)	131L9882	**FC-101P37KT4E2**	408.450.0014	**3.244,00**

Otros tipos de tensión y/o potencias. Consultar

VLT FC101 BASIC HVAC - 400 V IP54

Potencia (Kw)	HP	FILTRO RFI	CÓDIGO DANFOSS	MODELO	CÓDIGO	Precio EUROS
0,37	0,5	H2 (A2)	131L9921	**FC-101PK37T4E5**	408.450.0015	**488,00**
0,75	1	H2 (A2)	131N0177	**FC-101PK75T4E5**	408.450.0016	**538,00**
1,5	2	H2 (A2)	131N0179	**FC-101P1K5T4E5**	408.450.0017	**667,00**
2,2	3	H2 (A2)	131N0181	**FC-101P2K2T4E5**	408.450.0018	**812,00**
3	4	H2 (A2)	131N0183	**FC-101P3K0T4E5**	408.450.0019	**887,00**
4	5,5	H2 (A2)	131N0185	**FC-101P4K0T4E5**	408.450.0020	**935,00**
5,5	7,5	H2 (A2)	131N0187	**FC-101P5K5T4E5**	408.450.0021	**1.076,00**
7,5	10	H2 (A2)	131N0189	**FC-101P7K5T4E5**	408.450.0022	**1.204,00**
11	14,7	H2 (A2)	131N0191	**FC-101P11KT4E5**	408.450.0023	**1.497,00**
15	20	H2 (A2)	131N0193	**FC-101P15KT4E5**	408.450.0024	**1.707,00**
18,5	25	H2 (A2)	131N0195	**FC-101P18KT4E5**	408.450.0025	**2.140,00**
22	29,5	H2 (A2)	131N0197	**FC-101P22KT4E5**	408.450.0026	**2.502,00**
30	40	H2 (A2)	131N0201	**FC-101P30KT4E5**	408.450.0027	**2.861,00**
37	49,5	H2 (A2)	131N0205	**FC-101P37KT4E5**	408.450.0028	**3.499,00**

Bus de campor y opciones de control, realimentación y opciones, entrada de alimentación de 24V, opciones programables, display e interfaz (LCP), señales de control , reactor de enlace de CC, filtros RF y opción de red de entrada.

Cuadros Eléctricos

CUADROS TOTALINE BY PEGO

Cuadro MONOFÁSICO

HP	Dimens.	Interruptor magnetotérmico dif Bipolar	ENTRADAS		SALIDAS		Resistencias de desescarche	Luz cámara	MODELO	CÓDIGO	Precio EUROS
			Sonda ambiente	Sonda evap.	Compresor	Ventiladores evap.					
2	262x168x97	16A	NTC		1.500 W (2HP)	500 W	3.000 W	800 W	**TTL200 EXPERT**	423.404.0001	**292,00**

- Gestión directa del compresor.
- Tensión de alimentación 230V/Monof.
- Resistencias de desescarche.
- Grado de protección IP65.
- Relé auxiliar configurable mediante parámetros.
- Salida RS485 para conexión con la red de supervisión industrial TeleNET.

HP	Dimens.	Interruptor magnetotérmico dif Bipolar	ENTRADAS		SALIDAS		Resistencias de desescarche	Luz cámara	MODELO	CÓDIGO	Precio EUROS
			Sonda ambiente	Sonda evap.	Compresor	Ventiladores evap.					
2	262x168x97	16A	NTC		1.500 W (2HP)	500 W	3.000 W	800 W	**TTL200 EXPERT THR**	423.404.0002	**709,00**

- Gestión de temperatura y humedad.
- Compresor monofásico hasta 2HP y resistencias eléctricas para calor.
- Grado de protección IP65.
- Salida RS485 para la conexión con la red de supervisión industrial TeleNET.
- Programación hasta 5 recetas, de 7 fases cada una configurables y personalizables.
- Control Pego (THR integrado)

- Pantalla LCD retroiluminada (indicación estado de componentes)
- Pantalla LCD+Zumbador (avisos de alarma)

Novedad

Cuadro eléctrico con válvula de expansión electrónica PULSE

HP	Dimens.	Interruptor magnetotérmico dif Bipolar	ENTRADAS		SALIDAS		Resistencias de desescarche	Luz cámara	MODELO	CÓDIGO	Precio EUROS
			Sonda ambiente	Sonda evap.	Compresor	Ventiladores evap.					
2	262x168x97	16A	NTC		1.500 W (2HP)	500 W	3.000 W	800 W	**ECP EXPERT PULSE**	423.404.0262	**402,00**

(*) = Función configurable

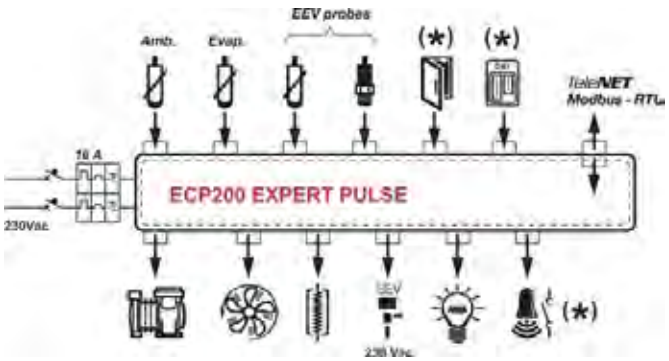

Cuadros Eléctricos

CUADROS TOTALINE BY PEGO

Cuadro TRIFÁSICO

HP Máx 400V/Trif.	Condensador	Evaporador	Desescarche (W)	Luz (W)	Auxiliar (W)	MODELO	CÓDIGO	Precio EUROS
1	800	500 (230V/Monof.)	6.000	6.000	800	**TTL EXPERT / ECP-300 VD4 (2,5 a 4A)**	423.404.0003	**832,00**
4	800	500 (230V/Monof.)	6.000	6.000	800	**TTL EXPERT / ECP-300 VD4 (6 a 10A)**	423.404.0004	**832,00**
7,5	800 (2 vent)	2000 (400V/Trif.)	9.000	9.000	800	**TTL EXPERT / ECP-300 VD7 (14 a 20A)**	423.404.0005	**1.043,00**

Nota:
Modelos TTL Expert Plus XXX VD X con DATALOGGER **CONSULTAR**.

CARACTERÍSTICAS:
Gestión directa de compresor, ventiladores de condensador, resistencia de cárter, resistencias de desescarche, ventiladores del evaporador,válvula solenoide, luz de cámara y las protecciones eléctricas previstas por la normativa.
Magneto térmico general de protección, TTL 400 VD4 (26A) y para TTL 750 VD4 (25A) con función de interruptor general, Accesible desde el panel frontal del cuadro, Diyuntor regulable para protección del compresor accesible en el frontal.
Selección del modo de funcionamiento del compresor (pump-down/termostato).
Microprocesador PEGO, con amplio Display de Led y teclado. Señalización de iconos de LED sobre el estado de la instalación.
Caja con puerta transparente en material ABS auto extinguible, Protección IP 65 tipo aislamiento Clase II.
Relé auxiliar con activación configurable mediante parámetros. Salida RS485 para conexión a la red de supervisión TeleNET.
Alimentación 400V 3F+N+T 50/60 Hz.

	TTL Expert ECP-300 VD4	**TTL Expert ECP-300 VD7**
Salidas		
Compresor	370 a 3000W (0,5 a 4 CV)	3000 a 5500 W (4 a 7,5 CV)
1 ventilador condensador	800 W (1 fase)	800 W Total (1 fase)
2 ventiladores condens. (parcializada)	-	(1 fase)
Ventiladores evaporador	500 W (1 Fase)	2000 W (1Fase / 3 Fases)
Resistencias desescarches	6.000 W	9.000 W
Relé Alarma	100 W (Configurable)	100 W (Configurable)
Luz cámara	800 W (AC!) carga resistiva	800 W (AC!) carga resistiva
Válvula solenoide	incluída	incluída
Resistencia Carter compresor	incluída	incluída
Supervisión	TeleNET	TeleNET
Entradas		
Sonda Cámara	NTC	NTC
Sonda Evaporador	NTC	NTC
Micro puerta cámara	Incluido	Incluido
Presostato A/B presión	Incluido	Incluido
Conexión modulo electron.	Incluido	Incluido
Selección modo de funcionamiento	Pump-down / Termostato	Pump-down / Termostato

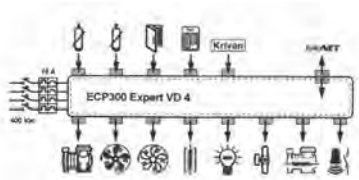

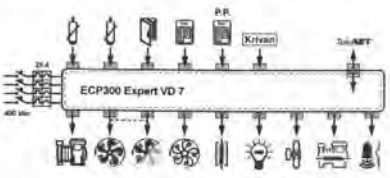

Cuadros Eléctricos

BEIJER REF

Serie PBM

Consumo Máx (A)	Modelos PVC Monofásicos				MODELO	CÓDIGO	Precio EUROS
	Evapodor		Deshielo				
	230 V (A)	400 V (A)	Aire	Eléctrico 230V			
9	2	-	X	-	**PBM-9**	423.404.0229	**650,00**
			-	3.5 kW	**PBM-9R**	423.404.0230	**710,00**
12	2	-	X	-	**PBM-12**	423.404.0231	**644,00**
			-	3.5 kW	**PBM-12R**	423.404.0232	**693,00**
16	2	-	X	-	**PBM-16**	423.404.0233	**660,00**
			-	3.5 kW	**PBM-16R**	423.404.0234	**709,00**
25	2	-	X	-	**PBM-25**	423.404.0235	**709,00**
			-	5.5 kW	**PBM-25R**	423.404.0236	**774,00**

Envolvente PVC con puerta para facil revisión de los elementos.
Interruptor general de corte en carga
Pilotos de señalización LED de alta luminosidad.
Sinóptico estándar BEIJER
Magnetotérmico de maniobra
Si desescarche por aire, microprocesador ELIWELL IDW971 (sondas NTC incluidas)
Si desescarche eléctrico, microprocesador ELIWELL IDW974 (sondas NTC incluidas
Selector Paro / Paro por recogida / Marcha

Serie PBT

Consumo Máx (A)	Modelos PVC Trifásicos				MODELO	CÓDIGO	Precio EUROS
	Evapodor		Deshielo				
	230 V (A)	400 V (A)	Aire	Eléctrico 230V			
2.5…4	2	-	X	-	**PBT-4A**	423.404.0237	**796,00**
			-	3.5 kW	**PBT-4R**	423.404.0238	**913,00**
4…6	2	-	X	-	**PBT-6A**	423.404.0239	**796,00**
			-	3.5 kW	**PBT-6R**	423.404.0240	**913,00**
6…10	2	-	X	-	**PBT-10A**	423.404.0241	**816,00**
			-	10 kW	**PBT-10R**	423.404.0242	**991,00**
8…12	2	-	X	-	**PBT-12A**	423.404.0243	**816,00**
			-	10 kW	**PBT-12R**	423.404.0244	**991,00**
10…16	2	-	X	-	**PBT-16A**	423.404.0245	**816,00**
			-	10 kW	**PBT-16R**	423.404.0246	**991,00**

Envolvente PVC con puerta para facil revisión de los elementos.
Interruptor general de corte en carga.
Pilotos de señalización LED de alta luminosidad.
Sinóptico estándar BEIJER.
Magnetotérmico de maniobra.
Disyuntor y contactor por compresor.
Para desescarche eléctrico: magnetotérmico + contactor por resistencias.
Salidas 230V para mando de condensador y resistencia de cárter
(consumo máximo 2 A para el condensador)
Si desescarche por aire, microprocesador ELIWELL IDW971 (sondas NTC incluidas)
Si desescarche eléctrico, microprocesador ELIWELL IDW974 (sondas NTC incluidas)
Selector Paro / Paro por recogida / Marcha

Serie PBS / PBSM

Modelos PVC para control de servicio				MODELO	CÓDIGO	Precio EUROS
Evaporador		Desescarche				
230V	400V	Aire	Eléctrico			
-	-	Sí	-	**PBSM-A**	423.404.0121	**481,00**
5A	-	-	3.5 kW	**PBSM-R2**	423.404.0122	**520,00**
-	-	-	10 kW	**PBSM-R4**	423.404.0123	**580,00**
-	-	Sí	-	**PBS-A**	423.404.0124	**575,00**
-	2.5A	-	10 kW	**PBS-R4**	423.404.0125	**725,00**

Envolvente PVC con puerta para facil revisión de los elementos.
Pilotos de señalización LED de alta luminosidad.
Sinóptico estándar BEIJER
Magnetotérmico de maniobra
Para evaporador monofásico: Contactor para ventiladores.
Para evaporador trifásico: disyuntor + contactor.
Para desescarche eléctrico: magnetotérmico + contactor por resistencias
Si desescarche por aire, microprocesador ELIWELL IDW971 (sondas NTC incluidas)
Si desescarche eléctrico, microprocesador ELIWELL IDW974 (sondas NTC incluidas)
Selector Paro / Marcha

Cuadros Eléctricos

BEIJER REF

Serie CBS / CBSM

Modelos metálicos para control de servicio				MODELO	CÓDIGO	Precio EUROS
Evaporador		Desescarche				
230V	400V	Aire	Eléctrico			
5A	-	Sí	-	**CBSM-A**	423.404.0006	**516,00**
		-	3.5 kW	**CBSM-R2**	423.404.0007	**604,00**
		-	10 kW	**CBSM-R4**	423.404.0008	**717,00**
-	2.5A	Sí	-	**CBS-A**	423.404.0009	**642,00**
		-	10 kW	**CBS-R4**	423.404.0010	**808,00**

Envolvente metálico
Pilotos de señalización LED de alta luminosidad.
Sinóptico estándar BEIJER
Magnetotérmico de maniobra
Para evaporador monofásico: Contactor para ventiladores.
Para evaporador trifásico: disyuntor + contactor.
Para desescarche eléctrico: magnetotérmico + contactor por resistencias
Si desescarche por aire, microprocesador ELIWELL IDW971 (sondas NTC incluidas)
Si desescarche eléctrico, microprocesador ELIWELL IDW974 (sondas NTC incluidas)
Selector Paro / Marcha

Serie CBD

Modelos con arranque directo								MODELO	CÓDIGO	Precio EUROS
Compresor HP (400 V/trif.)	Consumo máx (A)	Evaporador		Deshielo		Condensador (400 V/ trif)				
		230 V / Mon. (A)	400 V / trif. (A)	Aire	Eléctrico 400V	2 x 2A *	2 x 4A *			
5	16	5	-	Si	-	Si	-	**CBD-16AM-1V**	423.404.0011	**1.476,00**
						-	Si	**CBD-16AM-2V**	423.404.0012	**1.590,00**
					10 Kw	Si	-	**CBD-16RM-1V**	423.404.0013	**1.744,00**
						-	Si	**CBD-16RM-2V**	423.404.0014	**1.854,00**
7,5	20	5	-	Si	-	Si	-	**CBD-20AM-1V**	423.404.0015	**1.548,00**
						-	Si	**CBD-20AM-2V**	423.404.0016	**1.684,00**
					12 Kw	Si	-	**CBD-20RM-1V**	423.404.0017	**1.778,00**
						-	Si	**CBD-20RM-2V**	423.404.0018	**1.946,00**
		-	4	Si	-	Si	-	**CBD-20AT-1V**	423.404.0019	**1.325,00**
						-	Si	**CBD-20AT-2V**	423.404.0020	**1.891,00**
					12 Kw	Si	-	**CBD-20RT-1V**	423.404.0021	**1.761,00**
						-	Si	**CBD-20RT-2V**	423.404.0022	**2.153,00**
10	25	5	-	Si	-	Si	-	**CBD-25AM-1V**	423.404.0023	**1.602,00**
						-	Si	**CBD-25AM-2V**	423.404.0024	**1.740,00**
					12 Kw	Si	-	**CBD-25RM-1V**	423.404.0025	**1.797,00**
						-	Si	**CBD-25RM-2V**	423.404.0026	**2.003,00**
		-	4	Si	-	Si	-	**CBD-25AT-1V**	423.404.0027	**1.325,00**
						-	Si	**CBD-25AT-2V**	423.404.0028	**1.946,00**
					12 Kw	Si	-	**CBD-25RT-1V**	423.404.0029	**1.797,00**
						-	Si	**CBD-25RT-2V**	423.404.0030	**2.358,00**

Envolvente metálico
Interruptor general de corte en carga
Pilotos de señalización LED de alta luminosidad.
Sinóptico
Magnetotérmico de maniobra
Disyuntor y contactor por compresor
Incluye maniobra de diferencial de aceite
Si evaporador monofásico, mando mediante elemento de potencia
Si evaporador trifásico, disyuntor + contactor
Para desescarche eléctrico: magnetotérmico + contactor por resistencias
Ventiladores del condensador: *
En el caso de 2x2A -> 1 ventilador conectado a la máquina y 1 ventilador mediante disyuntor + contactor
(segundo ventilador controlado mediante PA)
El consumo máximo del compresor será Imax de compresor + Imax de ventilador de condensador 1
En el caso de 2x4A -> Disyuntor + contactor por ventilador (segundo ventilador controlado mediante PA)
Si desescarche por aire, microprocesador ELIWELL IDW971
(sondas NTC incluidas)
Si desescarche eléctrico, microprocesador ELIWELL IDW974
(sondas NTC incluidas)
Selector Paro / Paro por recogida / Marcha

Cuadros Eléctricos

BEIJER REF

Serie CBP

Modelos con arranque P.W. (50 / 50)												
Compresor HP	Consumo máx (A)	Evaporador				Deshielo		Condensador (400 V/ trif)		MODELO	CÓDIGO	Precio EUROS
		230 V / Monof.	400 V / trif. (A)									
			1 Vent.	2 Vent.	3 Vent.	Aire	Eléctrico 400V	2 x 2A *	2 x 4A *			
7,5	20 (12.6…20)	Si	-	-	-	Si	-	Si	-	**CBP2-7A-M**	423.404.0031	**2.606,00**
		-	Si							**CBP2-7A-1V**	423.404.0032	**2.694,00**
			-	Si						**CBP2-7A-2V**	423.404.0033	**2.919,00**
				-	Si					**CBP2-7A-3V**	423.404.0034	**3.181,00**
		Si	-	-	-			-	Si	**CBP4-7A-M**	423.404.0035	**2.606,00**
		-	Si							**CBP4-7A-1V**	423.404.0036	**2.694,00**
			-	Si						**CBP4-7A-2V**	423.404.0037	**2.919,00**
				-	Si					**CBP4-7A-3V**	423.404.0038	**3.181,00**
		Si	-	-	-	-	12 Kw	Si	-	**CBP2-7R-M**	423.404.0039	**2.905,00**
		-	Si							**CBP2-7R-1V**	423.404.0040	**2.993,00**
			-	Si						**CBP2-7R-2V**	423.404.0041	**3.218,00**
				-	Si					**CBP2-7R-3V**	423.404.0042	**3.481,00**
		Si	-	-	-			-	Si	**CBP4-7R-M**	423.404.0043	**2.905,00**
		-	Si							**CBP4-7R-1V**	423.404.0044	**2.993,00**
			-	Si						**CBP4-7R-2V**	423.404.0045	**3.218,00**
				-	Si					**CBP4-7R-3V**	423.404.0046	**3.481,00**
10	24 (16…24)	Si	-	-	-	Si	-	Si	-	**CBP2-10A-M**	423.404.0047	**2.606,00**
		-	Si							**CBP2-10A-1V**	423.404.0048	**2.694,00**
			-	Si						**CBP2-10A-2V**	423.404.0049	**2.919,00**
				-	Si					**CBP2-10A-3V**	423.404.0050	**3.181,00**
		Si	-	-	-			-	Si	**CBP4-10A-M**	423.404.0051	**2.606,00**
		-	Si							**CBP4-10A-1V**	423.404.0052	**2.694,00**
			-	Si						**CBP4-10A-2V**	423.404.0053	**2.919,00**
				-	Si					**CBP4-10A-3V**	423.404.0054	**3.181,00**
		Si	-	-	-	-	12 Kw	Si	-	**CBP2-10R-M**	423.404.0055	**2.979,00**
		-	Si							**CBP2-10R-1V**	423.404.0056	**3.069,00**
			-	Si						**CBP2-10R-2V**	423.404.0057	**3.293,00**
				-	Si					**CBP2-10R-3V**	423.404.0058	**3.556,00**
		Si	-	-	-			-	Si	**CBP4-10R-M**	423.404.0059	**2.979,00**
		-	Si							**CBP4-10R-1V**	423.404.0060	**3.069,00**
			-	Si						**CBP4-10R-2V**	423.404.0061	**3.293,00**
				-	Si					**CBP4-10R-3V**	423.404.0062	**3.556,00**
15	32 (20…32)	Si	-	-	-	Si	-	Si	-	**CBP2-15A-M**	423.404.0213	**2.346,00**
		-	Si							**CBP2-15A-1V**	423.404.0214	**2.407,00**
			-	Si						**CBP2-15A-2V**	423.404.0215	**2.605,00**
				-	Si					**CBP2-15A-3V**	423.404.0216	**2.818,00**
		Si	-	-	-			-	Si	**CBP4-15A-M**	423.404.0217	**2.346,00**
		-	Si							**CBP4-15A-1V**	423.404.0218	**2.407,00**
			-	Si						**CBP4-15A-2V**	423.404.0219	**2.605,00**
				-	Si					**CBP4-15A-3V**	423.404.0220	**2.818,00**
		Si	-	-	-	-	15 Kw	Si	-	**CBP2-15R-M**	423.404.0221	**2.666,00**
		-	Si							**CBP2-15R-1V**	423.404.0222	**2.742,00**
			-	Si						**CBP2-15R-2V**	423.404.0223	**2.940,00**
				-	Si					**CBP2-15R-3V**	423.404.0224	**3.153,00**
		Si	-	-	-			-	Si	**CBP4-15R-M**	423.404.0225	**2.666,00**
		-	Si							**CBP4-15R-1V**	423.404.0226	**2.742,00**
			-	Si						**CBP4-15R-2V**	423.404.0227	**2.940,00**
				-	Si					**CBP4-15R-3V**	423.404.0228	**3.153,00**

Envolvente metálico
Interruptor general de corte en carga
Pilotos de señalización LED de alta luminosidad.
Sinóptico
Magnetotérmico de maniobra
2 disyuntores + 2 contactores para arranque P.W. Se incluye arranque descargado
Incluye maniobra de presostato diferencial de aceite
Si evaporador monofásico, mando mediante elemento de potencia
Si evaporador trifásico, disyuntor + contactor
En caso de disyuntor + contactor por evaporador, consumo máximo total de ventiladores 4 A
En caso de 2 o 3 ventiladores de evaporador, se incluye disyuntor + contactor por ventilador.
Consumo máximo por ventilador de 2.5 A
Para desescarche eléctrico: magnetotérmico + contactor por resistencias
Ventiladores del condensador: Disyuntor + contactor por ventilador, primer ventilador al unísono con el compresor y el segundo por PA
Si desescarche por aire, microprocesador ELIWELL IDPLUS971 (sondas NTC incluidas)
Si desescarche eléctrico, microprocesador ELIWELL IDPLUS974 (sondas NTC incluidas)
Selector Paro / Paro por recogida / Marcha
NOTA: Para compresores Copeland con PW 66/33 pedir cuadro especial.

Refrigeración con CO2

NATURAL REF
by BEIJER REF

BEIJER REF
Nº1 en Refrigeración Europea
10 AÑOS AL SERVICIO DEL INSTALADOR PROFESIONAL

Materiales Básicos

Tubería de Cobre

Enlaces Flexibles

Aislamiento de Tuberías

Aislamiento en Planchas

Refrigerantes

Aceites Refrigerantes

Analizadores

Productos Químicos

Soporte de Tuberías

Soldaduras

Elementos y Accesorios

TALOS XS para CO_2

Tubo Aislado

Tubo Refrigeración

Pueden consultar todos productos que comercializamos en nuestra página web:
http://www.coasol.es/

COPPER TUBES

TALOS

Tubería de cobre para refrigeración y aire acondicionado

HALCOR

57th km Athens - Lamia National Road,
GR-32011 Inofita-Viotia, GREECE
Tel.: +30 22620 48 111, Fax: +30 22620 48 911
E-mail: info@halcor.vionet.gr **www.halcor.gr**

DM EURO PREINSULATED PIPES

TRY IT, LOVE IT.

WHITESHIELD
ROLLO DE COBRE PREAISLADO

APLICACIONES

Se adapta perfectamente a cualquiersistema de aire acondicionado, como uno de conducto de ventilación mini-splits, de reparto de refrigeración variable, bombas de calor y unidades de conducto de aire centralizado.

ESPECIFICACIONES TÉCNICAS

AISLAMIENTO

Espuma de células cerradas de polietileno: garantizan el aislamiento térmico del entorno. Densidad de conformidad con UNI EN 14114:2006, para evitar el goteo en condiciones normales de trabajo (temperatura fulida mínima interior de 7°C, temperatura ambiente 27°C, humedad relativa más baja o igual a 50%).
Espuma de polietileno de baja densidad: espuma de células cerradas, sin gases CFC ni HCFC.
Permeabilidad dal vapor de agua: μ =12000
Absorción de agua: WS 005
Temperatura de servicio máxima: ST(+) 110
Densidad de pared: 7 y 10 mm
Características de la combustión de la superficie: aislamiento certificado de clase CL -s1, d0 y BL -s1, d0
Conductividad térmica: 0,038 W/mk (a 40°), de conformidad con UNI EN ISO 8497

COBRE

Tubos: fabricados según EN 12735-1. Aptos para gases R407 y R410.
Cobre: n. C122200 DHP (fosforoso deoxidizado, fosforoso altamente residual), 99.90%

CARACTERÍSTICAS ESPECIALES

Funda externa: cubierta adicional de polietileno blanco que protege a la espuma de aislamiento de la rotura durante el proceso de instalación.
Marcado: un aislamiento incrementado de marcado en cada metro para asegurar la carga inicial adecuada.
R410a comprobado: el recubrimiento blanco puede emplearse en aplicaciones en las que se utilicen gases a alta presióncomo fuentes de refrigeración.
Resistente a los rayos UV: el recubrimiento blanco resiste los rayos UV.
Pintable: el aislamiento puede pintarse para adaptarse al entorno.

CÓDIGO DE PRODUCTO	TAMAÑO ROLLO	ROLLOS (por pallet)	LONGITUD (de rollos)
F100.GUS1425	1/4x0.8	32	25 M
F100.GUS3825	3/8x0.8	30	25 M
F100.GUS1225	1/2x0.8	30	25 M
F100.GUS58X0825	5/8x0.8	20	25 M
F100.GUS58X125	5/8x1.0	20	25 M
F100.GUS3425	3/4x1.0	16	25 M
F100.GUS7825	7/8x1.0	14	25 M

TWINSHIELD
PAREJAS DE TUBERÍA DE COBRE PREAISLADAS

APLICACIONES

Se adapta perfectamente a cualquiersistema de aire acondicionado, como uno de conducto de ventilación mini-splits, de reparto de refrigeración variable, bombas de calor y unidades de conducto de aire centralizado.

ESPECIFICACIONES TÉCNICAS

AISLAMIENTO

Espuma de células cerradas de polietileno: garantizan el aislamiento térmico del entorno. Densidad de conformidad con UNI EN 14114:2006, para evitar el goteo en condiciones normales de trabajo (temperatura fulida mínima interior de 7°C, temperatura ambiente 27°C, humedad relativa más baja o igual a 50%).
Espuma de polietileno de baja densidad: espuma de células cerradas, sin gases CFC ni HCFC.
Permeabilidad dal vapor de agua: μ =12000
Absorción de agua: WS 005
Temperatura de servicio máxima: ST(+) 110
Densidad de pared: 8 y 10 mm
Características de la combustión de la superficie: aislamiento certificado de clase CL -s1, d0 y BL -s1, d0
Conductividad térmica: 0,038 W/mk (a 40°), de conformidad con UNI EN ISO 8497

COBRE

Tubos: fabricados según EN 12735-1. Aptos para gases R407 y R410.
Cobre: n. C122200 DHP (fosforoso deoxidizado, fosforoso altamente residual), 99.90%

CARACTERÍSTICAS ESPECIALES

Funda externa: cubierta adicional de polietileno blanco que protege a la espuma de aislamiento de la rotura durante el proceso de instalación.
Marcado: un aislamiento incrementado de marcado en cada metro para asegurar la carga inicial adecuada.
R410a comprobado: el recubrimiento blanco puede emplearse en aplicaciones en las que se utilicen gases a alta presióncomo fuentes de refrigeración.
Resistente a los rayos UV: el recubrimiento blanco resiste los rayos UV.
Pintable: el aislamiento puede pintarse para adaptarse al entorno.

CÓDIGO DE PRODUCTO	TAMAÑO ROLLO	ROLLOS (por pallet)	LONGITUD (de rollos)
F100.GUS143820	1/4x0.8-3/8x0.8	20	20 M
F100.GUS141220	1/4x0.8-1/2x0.8	20	20 M
F100.GUS1458X0820	1/4x0.8-5/8x0.8	16	20 M
F100.GUS1458X120	1/4x0.8-5/8x1.0	16	20 M
F100.GUS3858X0820	3/8x0.8-5/8x0.8	17	20 M
F100.GUS3858X120	3/8x0.8-5/8x1.0	17	20 M

Ph: +39 080 2467341 | Fx: +39 080 9145291 | E: info@dmcopper.com | www.dmcopper.com

Capítulo 5

Tubería de Cobre Pág. 6-7

Enlaces Flexibles
Tubos compensación Pág. 8

Accesorios
de Cobre/Latón Pág. 9-16

Soldaduras
y Accesorios Pág. 17-18

Aislamiento de Tuberías
Pág. 19-21, 23-32

Aislamiento en Planchas
Cintas autoadhesivas Pág. 22

Elementos y Accesorios
Aislamiento de Tuberías Pág. 33

Refrigerantes
Pág. 36-37

Aceites
Refrigerantes Pág. 39-41

Analizadores
Anticongelantes Pág. 42

Productos Químicos
Máquinas de Limpieza Pág. 43-46

Soporte
de Tuberías Pág. 47-51

Tubería de Cobre

HALCOR

TUBO CAPILAR

Medidas mm	CÓDIGO	Precio EUROS
0,80x2	503.504.0006	Consultar
1x2	503.504.0007	
1,25x2,45	503.504.0008	
1,50x2,50	503.504.0009	
2x3	503.504.0010	

TUBERÍA DE COBRE EN ROLLOS

Pulgadas Ø	Espesor mm	CÓDIGO	Precio EUROS
1/4"	0,80	500.504.0001	Consultar
5/16"	0,80	500.504.0002	
3/8"	0,80	500.504.0003	
1/2"	0,80	500.504.0004	
5/8"	0,80	500.504.0005	
5/8"	1,00	500.504.0006	
3/4"	0,80	500.504.0007	
7/8"	1,00	500.504.0008	

- Tubería de cobre en rollos de 15,25 m.
- Tubería ajustada a Norma EN 12735-1 (R-410A).

TUBERÍA DE COBRE EN BARRAS

*** Novedad**

Tubería en barras de 5m

Pulgadas Ø	Espesor mm	CÓDIGO	Precio EUROS
3/8"	0,8	501.504.0001	Consultar
1/2"	0,8	501.504.0002	
1/2"	1	501.504.0003	
5/8"	0,8	501.504.0004	
5/8"	1	501.504.0005	
3/4"	0,8	501.504.0006	
3/4"	1	501.504.0007	
7/8"	1	501.504.0008	
7/8"	1,14	501.504.0033 *	
1"	1	501.504.0009	
1 1/8"	1	501.504.0010	
1 1/8"	1,25	501.504.0032 *	
1 3/8"	1,25	501.504.0011	
1 3/8"	1,65	501.504.0034 *	
1 5/8"	1,25	501.504.0012	
1 5/8"	1,65	501.504.0035 *	
2 1/8"	1,25	501.504.0013	
2 5/8"	1,65	501.504.0014	
3 1/8"	1,65	501.504.0015	
4 1/8"	2,79	501.504.0016	

Los precios están dados en metros.
- Tubería de cobre cumpliendo norma acuerdo norma EN 12735-1 (R-410A).

Tubería en barras de 4m

Pulgadas Ø	Espesor mm	CÓDIGO	Precio EUROS
3/8"	0,8	501.504.0043	Consultar
1/2"	0,8	501.504.0044	
1/2"	1	501.504.0045	
5/8"	0,8	501.504.0046	
5/8"	1	501.504.0047	
3/4"	0,8	501.504.0048	
3/4"	1	501.504.0049	
7/8"	1	501.504.0050	
1"	1	501.504.0052	
1 1/8"	1	501.504.0053	
1 3/8"	1,25	501.504.0055	
1 5/8"	1,25	501.504.0057	
2 1/8"	1,25	501.504.0059	
2 5/8"	1,65	501.504.0061	
3 1/8"	1,65	501.504.0062	

Los precios están dados en metros.
- Tubería de cobre cumpliendo norma acuerdo norma EN 12735-1 (R-410A).

Tubería de Cobre

TUBERÍA DE COBRE AISLADA

Pulgadas Ø	Rollo m.	CÓDIGO	Precio EUROS
1/4"	25	502.504.0040	Consultar
3/8"		502.504.0041	
1/2"		502.504.0042	
5/8"		502.504.0043	

- Espuma de células cerradas de polietileno: garantizan el aislamiento térmico del entorno.
- Espuma de polietileno de baja densidad: Espuma de células cerradas, sin gases CFC ni HCFC.
- Permeabilidad del vapor de agua: m = 12000* Permeabilidad del vapor acorde con ASTN E96-09 P=4ºC 10^{-15}
- Conductividad térmica: 0,038 W/mK (a 40°C) de conformidad con UNI EN ISO 8497

TUBERÍA DE COBRE DOBLE AISLADA

Pulgadas Ø	Rollo m.	CÓDIGO	Precio EUROS
1/4"-3/8"	20	502.504.0044	Consultar
1/4"-1/2"		502.504.0045	
1/4"-5/8"		502.504.0046	
3/8"-5/8"		502.504.0047	

- Tubería de cobre aislada individualmente con recubrimiento en polietileno color blanco.
- El acabado es rugoso.
- Según la norma DIN 52615: la permeabilidad al vapor de agua es de > 12000.
- Autoextinguible según la norma DIN 4120-B1-B2, B5476 es M1.
- Tubería de cobre cumpliendo la norma EN 12735.

TUBERÍA DE COBRE PARA CO2, BARRAS DE 5 m.

Pulgadas Ø	Espesor mm	CÓDIGO	Precio EUROS
3/8	0,65	501.504.0036	Consultar
1/2	0,85	501.504.0037	
5/8	1,05	501.504.0038	
3/4	1,30	501.504.0042	
7/8	1,50	501.504.0030	
1-1/8	1,90	501.504.0039	
1-3/8	2,30	501.504.0040	
1-5/8	2,70	501.504.0031	

- Tubería de aleación de Cobre y Hierro CuFe2p para aplicaciones de CO2. Opera hasta 120 bar a 120ºC.

Enlace Flexible / Capilares con Tuerca

TUBO FLEXIBLE

Longitud	Terminal Tubo SAE H x H	Modelo 1/4"			Modelo 3/8"			Modelo 1/2"		
		Conex.	CÓDIGO	Precio EUROS	Conex.	CÓDIGO	Precio EUROS	Conex.	CÓDIGO	Precio EUROS
300 mm	Recto/Recto	1/4"	504.350.0001	**12,60**	3/8"	-	-	1/2"	-	-
	Recto/Codo 90º		504.350.0002	**14,20**		-	-		-	-
370 mm	Recto/Recto		-	-		504.350.0017	**19,80**		-	-
	Recto/Codo 90º		-	-		504.350.0018	**23,40**		-	-
450 mm	Recto/Recto		504.350.0003	**15,10**		-	-		-	-
	Recto/Codo 90º		504.350.0004	**16,50**		-	-		-	-
470 mm	Recto/Recto		-	-		504.350.0019	**22,50**		504.350.0031	**23,20**
	Recto/Codo 90º		-	-		504.350.0020	**25,40**		504.350.0032	**27,90**
600 mm	Recto/Recto		504.350.0005	**17,90**		504.350.0021	**25,00**		504.350.0033	**26,50**
	Recto/Codo 90º		504.350.0006	**18,80**		504.350.0022	**28,30**		504.350.0034	**30,50**
750 mm	Recto/Recto		504.350.0007	**19,40**		-	-		504.350.0035	**30,50**
	Recto/Codo 90º		504.350.0008	**21,10**		-	-		504.350.0036	**34,10**
800 mm	Recto/Recto		-	-		504.350.0023	**28,70**		-	-
	Recto/Codo 90º		-	-		504.350.0024	**32,60**		-	-
900 mm	Recto/Recto		504.350.0009	**22,00**		-	-		-	-
	Recto/Codo 90º		504.350.0010	**23,30**		-	-		-	-
1000 mm	Recto/Recto		-	-		504.350.0025	**35,10**		504.350.0037	**40,20**
	Recto/Codo 90º		-	-		504.350.0026	**36,80**		504.350.0038	**41,20**
1100 mm	Recto/Recto		504.350.0011	**24,20**		-	-		-	-
	Recto/Codo 90º		504.350.0012	**27,40**		-	-		-	-
1200 mm	Recto/Recto		-	-		504.350.0027	**38,80**		-	-
	Recto/Codo 90º		-	-		504.350.0028	**41,10**		-	-
1300 mm	Recto/Recto		504.350.0013	**28,60**		-	-		-	-
	Recto/Codo 90º		504.350.0014	**30,10**		-	-		-	-
1400 mm	Recto/Recto		-	-		504.350.0029	**44,00**		-	-
	Recto/Codo 90º		-	-		504.350.0030	**45,10**		-	-
1500 mm	Recto/Recto		504.350.0015	**31,10**		-	-		-	-
	Recto/Codo 90º		504.350.0016	**32,80**		-	-		-	-

- Aplicación: Interconexiones entre presostatos, válvulas de expansión, retornos de aceite, etc., sometidos a fuertes vibraciones.
- Características: Conexiones flexibles en tubería interior en teflón G2 con trenzado.

TUBOS DE COMPENSACIÓN

DESCRIPCIÓN	CÓDIGO	Precio EUROS
Tubo capilar de 1,5 m. con tuercas de 1/4 en ambos extremos	590.600.0003	**11,90**
Tubo capilar de 1,5 m. con tuercas de 1/4 en ambos extremos y depresor pincha-obús.	590.504.0001	**11,00**

Accesorios de Cobre

ACCESORIOS DE ENLACE

Curva 90º (Hembra - Hembra)

Conexión	CÓDIGO	Precio EUROS
1/4"	590.500.0001	**5,20**
3/8"	590.500.0002	**4,90**
1/2"	590.500.0003	**5,92**
5/8"	590.500.0004	**5,61**
3/4"	590.500.0005	**5,92**
7/8"	590.500.0006	**7,34**
1"	590.500.0007	**16,12**
1-1/8"	590.500.0008	**10,71**
1-3/8"	590.500.0009	**16,93**
1-5/8"	590.500.0010	**21,22**
2-1/8"	590.500.0011	**46,31**
2-5/8"	590.500.0012	**92,51**
3-1/8"	590.500.0013	**128,11**

Curva 45º (Hembra - Hembra)

Conexión	CÓDIGO	Precio EUROS
1/4"	590.500.0014	**7,24**
3/8"	590.500.0015	**6,83**
1/2"	590.500.0016	**5,20**
5/8"	590.500.0017	**1,94**
3/4"	590.500.0018	**9,69**
7/8"	590.500.0019	**4,08**
1"	590.500.0020	**20,20**
1-1/8"	590.500.0021	**8,36**
1-3/8"	590.500.0022	**11,22**
1-5/8"	590.500.0023	**14,08**
2-1/8"	590.500.0024	**23,05**
2-5/8"	590.500.0025	**48,86**
3-1/8"	590.500.0026	**72,52**

Curva 180º (Hembra - Hembra)

Conexión	CÓDIGO	Precio EUROS
1/4"	590.500.0027	**5,76**
3/8"	590.500.0028	**5,20**
1/2"	590.500.0029	**6,58**
5/8"	590.500.0030	**11,02**
3/4"	590.500.0031	**18,36**
7/8"	590.500.0032	**23,56**
1-1/8"	590.500.0033	**48,14**
1-3/8"	590.500.0034	**74,36**

Codo 90º (Hembra - Hembra)

Conexión	CÓDIGO	Precio EUROS
1/4"	590.500.0035	**2,75**
3/8"	590.500.0036	**2,75**
1/2"	590.500.0037	**2,65**
5/8"	590.500.0038	**1,33**
3/4"	590.500.0039	**2,00**
7/8"	590.500.0040	**2,86**
1-1/8"	590.500.0041	**6,12**
1-3/8"	590.500.0042	**8,26**
1-5/8"	590.500.0043	**12,75**
2-1/8"	590.500.0044	**25,19**
2-5/8"	590.500.0045	**48,14**
3-1/8"	590.500.0046	**65,99**

Codo 90º (Macho - Hembra)

Conexión	CÓDIGO	Precio EUROS
1/2"	590.500.0047	**4,39**
5/8"	590.500.0048	**2,14**
3/4"	590.500.0206	**9,80**
7/8"	590.500.0049	**4,90**
1 1/8"	590.500.0050	**11,73**
1 3/8"	590.500.0051	**19,89**
1 5/8"	590.500.0052	**22,95**
2 1/8"	590.500.0053	**56,10**
2 5/8"	590.500.0054	**82,01**

Sifones (Hembra - Hembra)

Conexión	CÓDIGO	Precio EUROS
5/8"	590.500.0055	**32,03**
3/4"	590.500.0056	**34,17**
7/8"	590.500.0057	**36,31**
1 1/8"	590.500.0058	**50,59**
1 3/8"	590.500.0059	**80,58**
1 5/8"	590.500.0060	**121,38**
2 1/8"	590.500.0061	**254,80**

Nota: Accesorios de cobre a soldar.

Accesorios de Cobre

ACCESORIOS DE ENLACE

Curva 90º (Macho - Hembra)

Conexión	CÓDIGO	Precio EUROS
3/8"	590.500.0062	**7,45**
1/2"	590.500.0063	**14,18**
5/8"	590.500.0064	**10,30**
3/4"	590.500.0065	**11,93**
7/8"	590.500.0066	**12,14**
1-1/8"	590.500.0067	**19,89**
1-3/8"	590.500.0068	**28,25**
1-5/8"	590.500.0069	**38,76**
2-1/8"	590.500.0070	**63,04**
2-5/8"	590.500.0071	**125,87**

Curva 45º (Macho - Hembra)

Conexión	CÓDIGO	Precio EUROS
1/2"	590.500.0072	**8,06**
3/4"	590.500.0073	**18,67**
7/8"	590.500.0074	**6,02**
1-1/8"	590.500.0075	**15,61**
1-3/8"	590.500.0076	**19,58**
1-5/8"	590.500.0077	**23,15**

Reducciones (Macho - Hembra)

Conexión	CÓDIGO	Precio EUROS
3/8" x 1/4"	590.500.0078	**2,75**
1/2" x 1/4"	590.500.0079	**3,26**
1/2" x 3/8"	590.500.0080	**3,16**
5/8" x 1/2"	590.500.0081	**2,75**
5/8" x 3/8"	590.500.0082	**2,75**
3/4" x 5/8"	590.500.0083	**5,71**
3/4" x 1/2"	590.500.0084	**6,02**
3/4" x 3/8"	590.500.0085	**6,32**
7/8" x 3/4"	590.500.0086	**3,67**
7/8" x 5/8"	590.500.0087	**3,67**
7/8" x 1/2"	590.500.0088	**5,05**
1-1/8" x 7/8"	590.500.0089	**6,32**
1-1/8" x 3/4"	590.500.0090	**6,32**
1-1/8" x 5/8"	590.500.0091	**6,94**
1-1/8" x 1/2"	590.500.0092	**6,73**
1-3/8" x 1-1/8"	590.500.0093	**10,00**
1-3/8" x 7/8"	590.500.0094	**10,51**
1-5/8" x 1-3/8"	590.500.0095	**14,18**
1-5/8" x 1-1/8"	590.500.0096	**14,18**
2-1/8" x 1-5/8"	590.500.0097	**26,42**
2-1/8" x 1-3/8"	590.500.0098	**26,42**
2-1/8" x 1-1/8"	590.500.0099	**26,42**
2-5/8" x 2-1/8"	590.500.0100	**52,94**
3-1/8" x 2-5/8"	590.500.0101	**64,57**

Reducciones (Hembra - Hembra)

Conexión	CÓDIGO	Precio EUROS
3/8" x 1/4"	590.500.0102	**2,81**
1/2" x 3/8"	590.500.0103	**2,24**
5/8" x 1/2"	590.500.0104	**2,14**
5/8" x 3/8"	590.500.0105	**2,14**
3/4" x 5/8"	590.500.0106	**5,10**
3/4" x 1/2"	590.500.0107	**6,02**
3/4" x 3/8"	590.500.0108	**5,61**
7/8" x 3/4"	590.500.0109	**4,18**
7/8" x 5/8"	590.500.0110	**3,98**
7/8" x 1/2"	590.500.0111	**4,28**
1-1/8" x 7/8"	590.500.0112	**6,53**
1-1/8" x 3/4"	590.500.0113	**6,53**
1-1/8" x 5/8"	590.500.0114	**6,53**
1-1/8" x 1/2"	590.500.0115	**8,16**
1-3/8" x 1-1/8"	590.500.0116	**8,98**
1-3/8" x 7/8"	590.500.0117	**9,49**
1-5/8" x 1-3/8"	590.500.0118	**15,71**
1-5/8" x 1-1/8"	590.500.0119	**15,71**
2-5/8" x 1-5/8"	590.500.0120	**54,06**
2-1/8" x 1-5/8"	590.500.0121	**24,99**
2-1/8" x 1-3/8"	590.500.0122	**24,99**
2-1/8" x 1-1/8"	590.500.0123	**24,99**
2-5/8" x 2-1/8"	590.500.0124	**52,94**
3-1/8" x 2-5/8"	590.500.0125	**70,28**
3-1/8" x 2-1/8"	590.500.0126	**70,28**

Nota: Accesorios de latón a roscar.

Accesorios de Cobre

ACCESORIOS DE ENLACE

Uniones (Hembra - Hembra)

Conexión	CÓDIGO	Precio EUROS
1/4"	590.500.0127	**0,66**
5/16"	590.500.0128	**0,82**
3/8"	590.500.0129	**0,97**
1/2"	590.500.0130	**1,12**
5/8"	590.500.0131	**0,82**
3/4"	590.500.0132	**2,55**
7/8"	590.500.0133	**2,55**
1"	590.500.0134	**5,61**
1-1/8"	590.500.0135	**3,47**
1-3/8"	590.500.0136	**5,71**
1-5/8"	590.500.0137	**7,75**
2-1/8"	590.500.0138	**12,55**
2-5/8"	590.500.0139	**28,87**
3-1/8"	590.500.0140	**40,19**

Tes Reducidas

Conexión	CÓDIGO	Precio EUROS
3/8" x 1/4" x 3/8"	590.500.0141	**16,73**
1/2" x 3/8" x 1/2"	590.500.0142	**13,87**
1/2"x 1/2" x3/8"	590.500.0143	**19,89**
5/8" x 1/2" x 5/8"	590.500.0144	**13,57**
3/4" x 5/8" x 3/4"	590.500.0145	**20,40**
3/4" x 1/2" x 3/4"	590.500.0146	**20,40**
7/8" x 3/4" x 7/8"	590.500.0147	**6,73**
7/8" x 5/8" x 7/8"	590.500.0148	**6,94**
7/8" x 1/2" x 7/8"	590.500.0149	**6,73**
1-1/8" x 7/8" x 1-1/8"	590.500.0150	**17,95**
1-1/8" x 5/8" x 1-1/8"	590.500.0151	**17,95**
1-3/8" x 1-1/8" x 1-3/8"	590.500.0152	**26,83**
1-3/8" x 7/8" x 1-3/8"	590.500.0153	**25,91**
1-3/8" x 5/8" x 1-3/8"	590.500.0154	**47,94**
1-5/8" x 1-3/8" x 1-5/8"	590.500.0155	**29,07**
1-5/8" x 1-1/8" x 1-5/8"	590.500.0156	**28,05**
1-5/8" x 7/8" x 1-5/8"	590.500.0157	**47,94**
2-1/8" x 1- 5/8" x 2-1/8"	590.500.0158	**46,61**
2-1/8" x 1- 3/8" x 2-1/8"	590.500.0159	**51,61**
2-1/8" x 1- 1/8" x 2-1/8"	590.500.0160	**49,88**

Tapones (Hembra)

Conexión	CÓDIGO	Precio EUROS
1/4"	590.500.0161	**1,89**
3/8"	590.500.0162	**1,22**
1/2"	590.500.0163	**2,04**
5/8"	590.500.0164	**1,68**
3/4"	590.500.0165	**2,24**
7/8"	590.500.0166	**1,84**
1 1/8"	590.500.0167	**4,44**
1 3/8"	590.500.0168	**6,07**
1 5/8"	590.500.0169	**9,28**
2 1/8"	590.500.0170	**15,61**

Tes (Hembra)

Conexión	CÓDIGO	Precio EUROS
1/4"	590.500.0171	**7,14**
3/8"	590.500.0172	**7,34**
1/2"	590.500.0173	**5,61**
5/8"	590.500.0174	**3,01**
3/4"	590.500.0175	**12,04**
7/8"	590.500.0176	**4,79**
1-1/8"	590.500.0177	**12,55**
1-3/8"	590.500.0178	**20,30**
1-5/8"	590.500.0179	**29,58**
2-1/8"	590.500.0180	**44,37**
2-5/8"	590.500.0181	**91,29**
3-1/8"	590.500.0182	**141,07**

Nota: Accesorios de cobre a soldar.

Accesorios de Enlace (K65)

K65® Wieland Conex Bänninger

***Novedad**

Curva 90º (Hembra - Hembra) K65

Conexión	CÓDIGO	Precio EUROS
3/8"	590.500.0225	**10,00**
1/2"	590.500.0238	**14,20**
5/8"	590.500.0239	**18,30**
3/4"	590.500.0240	**28,30**
7/8"	590.500.0215	**37,90**
1 1/8"	590.500.0236	**63,30**
1 3/8"	590.500.0241	**106,40**
1 5/8"	590.500.0216	**162,40**
2 1/8"	590.500.0373	**189,30** *

Tes Hembra K65

Conexión	CÓDIGO	Precio EUROS
3/8" x 3/8" x 3/8"	590.500.0224	**13,40**
1/2" x 1/2" x 1/2"	590.500.0247	**18,00**
5/8" x 5/8" x 5/8"	590.500.0223	**24,70**
3/4" x 3/4" x 3/4"	590.500.0248	**37,70**
7/8" x 7/8" x 7/8"	590.500.0219	**49,10**
1 1/8" x 1 1/8" x 1 1/8"	590.500.0222	**79,20**
1 3/8" x 1 3/8" x 1 3/8"	590.500.0249	**127,00**
1 5/8" x 1 5/8" x 1 5/8"	590.500.0220	**183,40**
2 1/8" x 2 1/8" x 2 1/8"	590.500.0374	**316,25** *

Tapones Hembra K65

Conexión	CÓDIGO	Precio EUROS
3/8"	590.500.0258	**14,80**
1/2"	590.500.0259	**14,80**
5/8"	590.500.0260	**15,00**
3/4"	590.500.0261	**18,00**
7/8"	590.500.0262	**19,80**
1 1/8"	590.500.0226	**36,90**
1 3/8"	590.500.0263	**50,60**
1 5/8"	590.500.0264	**63,80**

Curva 45º (Macho - Hembra) K65

Conexión	CÓDIGO	Precio EUROS
3/4"	590.500.0242	**47,70**
7/8"	590.500.0243	**54,40**
1 1/8"	590.500.0244	**62,30**
1 3/8"	590.500.0245	**89,50**
1 5/8"	590.500.0246	**137,60**

Reducciones Macho-Hembra K65

Conexión	CÓDIGO	Precio EUROS
1/2" x 3/8"	590.500.0250	**9,10**
5/8" x 3/8"	590.500.0233	**10,40**
5/8" x 1/2"	590.500.0251	**16,90**
3/4" x 3/8"	590.500.0252	**14,00**
3/4" x 1/2"	590.500.0253	**30,70**
3/4" x 5/8"	590.500.0254	**13,40**
7/8" x 3/8"	590.500.0232	**18,00**
7/8" x 5/8"	590.500.0231	**29,60**
7/8" x 3/4"	590.500.0255	**20,00**
1 1/8" x 5/8"	590.500.0256	**35,80**
1 1/8" x 3/4"	590.500.0257	**33,60**
1 1/8" x 7/8"	590.500.0230	**28,60**
1 3/8" x 1 1/8"	590.500.0229	**46,10**
1 5/8" x 7/8"	590.500.0228	**61,90**
1 5/8" x 1 3/8"	590.500.0227	**102,30**
2 1/8" x 1 5/8"	590.500.0375	**145,89** *

Unión hembra K65

Conexión	CÓDIGO	Precio EUROS
3/8"	590.500.0345	**9,20** *
1/2"	590.500.0342	**10,20** *
5/8"	590.500.0265	**11,80**
3/4"	590.500.0266	**15,30**
7/8"	590.500.0234	**19,80**
1 1/8"	590.500.0267	**30,60**
1 3/8"	590.500.0268	**52,00**
1 5/8"	590.500.0269	**85,80**
2 1/8"	590.500.0352	**80,00** *

Novedad

Curva 45º (Hembra-Hembra) K65

Conexión	CÓDIGO	Precio EUROS
3/8"	590.500.0357	**33,50**
1/2"	590.500.0356	**37,95**
5/8"	590.500.0355	**44,70**
3/4"	590.500.0364	**51,00**
7/8"	590.500.0363	**55,60**
1 1/8"	590.500.0365	**36,95**
1 3/8"	590.500.0376	**90,98**
1 5/8"	590.500.0377	**140,13**

Novedad

Reducciones Hembra-Hembra K65

Conexión	CÓDIGO	Precio EUROS
1/2" x 3/8"	590.500.0372	**28,00**
5/8" x 1/2"	590.500.0367	**16,80**
3/4" x 5/8"	590.500.0371	**28,50**
7/8" x 3/4"	590.500.0366	**19,60**
1 1/8" x 1/2"	590.500.0378	**56,10**
1 1/8" x 7/8"	590.500.0370	**50,00**
1 3/8" x 1/2"	590.500.0379	**145,89**
1 3/8" x 5/8"	590.500.0380	**125,80**
1 3/8" x 3/4"	590.500.0381	**121,35**
1 3/8" x 7/8"	590.500.0382	**108,90**
1 3/8" x 1 1/8"	590.500.0383	**99,75**
1 5/8" x 3/4"	590.500.0384	**167,00**
1 5/8" x 7/8"	590.500.0385	**151,40**
1 5/8" x 1 1/8"	590.500.0386	**151,40**
1 5/8" x 1 3/8"	590.500.0387	**144,75**
2 1/8" x 1 5/8"	590.500.0388	**145,89**

Accesorios MAXI PRO

Uniones Hembra-Hembra

Conexión	MODELO	CÓDIGO	Precio EUROS
1/4"	**MPA5270 0020001**	590.500.0270	**17,70**
3/8"	**MPA5270 0030001**	590.500.0271	**19,30**
1/2"	**MPA5270 0040001**	590.500.0272	**19,30**
5/8"	**MPA5270 0050001**	590.500.0273	**20,10**
3/4"	**MPA5270 0060001**	590.500.0274	**21,70**
7/8"	**MPA5270 0070001**	590.500.0275	**23,70**
1"	**MPA5270 0080001**	590.500.0276	**25,70**
1 1/8"	**MPA5270 0090001**	590.500.0277	**28,90**

Curvas 90º Macho-Hembra

3/8"	**MPA5001 0030001**	590.500.0286	**20,10**
1/2"	**MPA5001 0040001**	590.500.0287	**21,70**
5/8"	**MPA5001 0050001**	590.500.0288	**24,10**
3/4"	**MPA5001 0060001**	590.500.0289	**27,30**
7/8"	**MPA5001 0070001**	590.500.0290	**28,90**
1"	**MPA5001 0080001**	590.500.0291	**38,50**
1 1/8"	**MPA5001 0090001**	590.500.0292	**40,20**

Reducciones Hembra-Hembra

1/2" x 3/8"	**MPA5240 0040301**	590.500.0301	**34,50**
5/8" x 3/8"	**MPA5240 0050301**	590.500.0302	**35,40**
5/8" x 1/2"	**MPA5240 0050401**	590.500.0303	**36,90**
3/4" x 3/8"	**MPA5240 0060301**	590.500.0304	**39,70**
3/4" x 1/2"	**MPA5240 0060401**	590.500.0305	**35,70**
3/4" x 5/8"	**MPA5240 0060501**	590.500.0306	**37,30**
7/8" x 1/2"	**MPA5240 0070401**	590.500.0307	**41,70**
7/8" x 5/8"	**MPA5240 0070501**	590.500.0308	**42,60**
7/8" x 3/4"	**MPA5240 0070601**	590.500.0309	**44,90**
1 1/8" x 5/8"	**MPA5240 0090501**	590.500.0310	**48,20**
1 1/8" x 3/4"	**MPA5240 0090601**	590.500.0311	**49,70**
1 1/8" x 7/8"	**MPA5240 0090701**	590.500.0312	**54,50**

Curvas 45º Hembra-Hembra

1/4"	**MPA5041 0020001**	590.500.0326	**20,10**
3/8"	**MPA5041 0030001**	590.500.0327	**20,10**
1/2"	**MPA5041 0040001**	590.500.0328	**23,30**
5/8"	**MPA5041 0050001**	590.500.0329	**25,70**
3/4"	**MPA5041 0060001**	590.500.0330	**31,30**
7/8"	**MPA5041 0070001**	590.500.0331	**33,00**
1"	**MPA5041 0080001**	590.500.0332	**36,10**
1 1/8"	**MPA5041 0090001**	590.500.0333	**38,50**

Curvas 90º Hembra-Hembra

Conexión	MODELO	CÓDIGO	Precio EUROS
1/4"	**MPA5002 0020001**	590.500.0278	**24,90**
3/8"	**MPA5002 0030001**	590.500.0279	**25,70**
1/2"	**MPA5002 0040001**	590.500.0280	**27,30**
5/8"	**MPA5002 0050001**	590.500.0281	**30,10**
3/4"	**MPA5002 0060001**	590.500.0282	**33,30**
7/8"	**MPA5002 0070001**	590.500.0283	**34,50**
1"	**MPA5002 0080001**	590.500.0284	**36,90**
1 1/8"	**MPA5002 0090001**	590.500.0285	**41,70**

TES

1/4"	**MPA5T 002020201**	590.500.0293	**36,90**
3/8"	**MPA5T 003030301**	590.500.0294	**39,30**
1/2"	**MPA5T 004040401**	590.500.0295	**41,70**
5/8"	**MPA5T 005050501**	590.500.0296	**44,90**
3/4"	**MPA5T 006060601**	590.500.0297	**48,20**
7/8"	**MPA5T 007070701**	590.500.0298	**50,60**
1"	**MPA5T 008080801**	590.500.0299	**53,00**
1 1/8"	**MPA5T 009090901**	590.500.0300	**57,80**

Reducciones Macho-Hembra

3/8" x 1/4"	**MPA5243 0030201**	590.500.0313	**21,70**
1/2" x 3/8"	**MPA5243 0040301**	590.500.0314	**20,90**
5/8" x 3/8"	**MPA5243 0050301**	590.500.0315	**19,70**
5/8" x 1/2"	**MPA5243 0050401**	590.500.0316	**19,70**
3/4" x 1/2"	**MPA5243 0060401**	590.500.0317	**26,50**
3/4" x 5/8"	**MPA5243 0060501**	590.500.0318	**28,90**
7/8" x 1/2"	**MPA5243 0070401**	590.500.0319	**21,70**
7/8" x 5/8"	**MPA5243 0070501**	590.500.0320	**23,30**
7/8" x 3/4"	**MPA5243 0070601**	590.500.0321	**24,10**
1 1/8" x 1/2"	**MPA5243 0090401**	590.500.0322	**28,20**
1 1/8" x 5/8"	**MPA5243 0090501**	590.500.0323	**29,70**
1 1/8" x 3/4"	**MPA5243 0090601**	590.500.0324	**31,30**
1 1/8" x 7/8"	**MPA5243 0090701**	590.500.0325	**33,70**

Tapones

1/4"	**MPA5301 0020001**	590.500.0334	**20,10**
3/8"	**MPA5301 0030001**	590.500.0335	**20,90**
1/2"	**MPA5301 0040001**	590.500.0336	**23,30**
5/8"	**MPA5301 0050001**	590.500.0337	**28,20**
3/4"	**MPA5301 0060001**	590.500.0338	**32,10**
7/8"	**MPA5301 0070001**	590.500.0339	**36,10**
1"	**MPA5301 0080001**	590.500.0340	**40,20**
1 1/8"	**MPA5301 0090001**	590.500.0341	**44,10**

Prensa Hidráulica Romax Compact

Conexión	MODELO	CÓDIGO	Precio EUROS
Set de mordazas 1/4",3/8",1/2",5/8" 3/4"	**1000001766**	611.600.0167	**1.404,00**
Set de mordazas 1/4",3/8",1/2",5/8" 3/4" 7/8",1", 11/8"	**1000001989**	611.600.0168	**2.349,00**
Romax Compact Basic Pack +Set de mordazas 1/4",3/8",1/2",5/8" 3/4" 7/8",1", 11/8"	**1000001990**	611.600.0169	**4.414,00**

Accesorios de Latón

ACCESORIOS DE ENLACE

Uniones SAE (Macho - Macho)

Conexión	MODELO	CÓDIGO	Precio EUROS
1/4" x 1/4"	**U-1**	590.501.0001	**2,20**
3/8" x 3/8"	**U-2**	590.501.0002	**4,60**
1/2" x 1/2"	**U-3**	590.501.0003	**7,20**
5/8" x 5/8"	**U-4**	590.501.0004	**10,70**
3/4" x 3/4"	**U-5**	590.501.0005	**13,40**

Tuercas SAE

Conexión	MODELO	CÓDIGO	Precio EUROS
1/4"	**NS4-4**	590.501.0006	**1,60**
3/8"	**NS4-6**	590.501.0007	**2,40**
1/2"	**NS4-8**	590.501.0008	**3,00**
5/8"	**NS4-10**	590.501.0009	**4,50**
3/4"	**NS4-12**	590.501.0010	**6,20**

Tuercas SAE Reducidas

Conexión Ø Pulgadas Tuerca x Tubo	MODELO	CÓDIGO	Precio EUROS
3/8" x 1/4"	**NSR4-64**	590.501.0011	**2,60**
1/2" x 3/8"	**NSR4-86**	590.501.0012	**3,90**
5/8" x 1/2"	**NSR4-108**	590.501.0013	**4,80**
3/4" x 5/8"	**NSR4-1210**	590.501.0014	**7,90**

Reducciones SAE (Macho - Macho)

Conexión	MODELO	CÓDIGO	Precio EUROS
3/8" x 1/4"	**R-1**	590.501.0015	**6,30**
1/2" x 1/4"	**R-2**	590.501.0016	**8,60**
1/2" x 3/8"	**R-4**	590.501.0017	**8,30**
5/8" x 1/4"	**R-3**	590.501.0018	**9,50**
5/8" x 3/8"	**R-5**	590.501.0019	**10,80**
5/8" x 1/2"	**R-6**	590.501.0020	**8,00**
3/4" x 3/8"	**R-7**	590.501.0021	**16,20**
3/4" x 1/2"	**R-8**	590.501.0022	**16,20**
3/4" x 5/8"	**R-9**	590.501.0023	**14,50**

Acoplamiento Macho SAE x GAS

Conexión M (S) H (G)	MODELO	CÓDIGO	Precio EUROS
1/4" x 1/8"	**A-1**	590.501.0024	**2,20**
1/4" x 1/4"	**A-2**	590.501.0025	**3,10**
1/4" x 3/8"	**A-6**	590.501.0026	**4,10**
3/8" x 1/4"	**A-3**	590.501.0027	**3,30**
3/8" x 3/8"	**A-7**	590.501.0028	**3,90**
3/8" x 1/2"	**A-9**	590.501.0029	**7,90**
1/2" x 3/8"	**A-8**	590.501.0030	**7,90**
1/2" x 1/2"	**A-10**	590.501.0031	**8,70**
5/8" x 1/2"	**A-11**	590.501.0032	**7,40**
3/4" x 3/4"	**A-15**	590.501.0033	**16,60**

Nota: Accesorios de latón a roscar.

Accesorios de Latón

ACCESORIOS DE ENLACE

Reducciones SAE x GAS (Macho - Hembra)

Conexión M (S) H (G)	MODELO	CÓDIGO	Precio EUROS
1/4" x 1/8"	**R-43**	590.501.0034	**3,00**
1/4" x 1/4"	**R-44**	590.501.0035	**3,60**
3/8" x 1/4"	**R-45**	590.501.0036	**4,20**
1/2" x 3/8"	**R-47**	590.501.0037	**4,90**

Reducciones (Macho - Hembra)

Conexión M H	MODELO	CÓDIGO	Precio EUROS
1/4" x 1/4"	**R-10**	590.501.0048	**3,70**
1/4" x 3/8"	**R-11**	590.501.0049	**6,30**
1/4" x 1/2"	**R-12**	590.501.0050	**8,60**
1/4" x 5/8"	**R-13**	590.501.0051	**8,50**
3/8" x 1/4"	**R-14**	590.501.0052	**4,10**
3/8" x 3/8"	**R-15**	590.501.0053	**8,50**
3/8" x 1/2"	**R-16**	590.501.0054	**8,30**
3/8" x 5/8"	**R-17**	590.501.0055	**6,90**
1/2" x 3/8"	**R-19**	590.501.0056	**7,70**
1/2" x 1/2"	**R-20**	590.501.0057	**7,40**
1/2" x 5/8"	**R-21**	590.501.0058	**9,50**
1/2" x 3/4"	**R-22**	590.501.0059	**17,60**
5/8" x 1/4"	**R-23**	590.501.0060	**17,60**
5/8" x 3/8"	**R-24**	590.501.0061	**7,30**
5/8" x 1/2"	**R-25**	590.501.0062	**8,00**
5/8" x 5/8"	**R-26**	590.501.0063	**9,10**
5/8" x 3/4"	**R-27**	590.501.0064	**13,80**
3/4" x 1/2"	**R-28**	590.501.0065	**14,50**
3/4" x 5/8"	**R-29**	590.501.0066	**14,50**

Reducciones para Botella de Refrigerante (Macho - Hembra)

Conexión M H	MODELO	CÓDIGO	Precio EUROS
1/4"SAE x W1/4"	**R-30**	590.501.0077	**4,80**

Tapones SAE (Macho)

Conexión	MODELO	CÓDIGO	Precio EUROS
1/4"	**TS-1**	590.501.0038	**1,80**
3/8"	**TS-2**	590.501.0039	**3,40**
1/2"	**TS-3**	590.501.0040	**5,00**
5/8"	**TS-4**	590.501.0041	**5,90**
3/4"	**TS-5**	590.501.0042	**11,20**

Tapones SAE (Hembra)

1/4"	**TH-1**	590.501.0043	**1,80**
3/8"	**TH-2**	590.501.0044	**3,90**
1/2"	**TH-3**	590.501.0045	**5,60**
5/8"	**TH-4**	590.501.0046	**7,10**
3/4"	**TH-5**	590.501.0047	**13,00**

Tapones GAS (Macho)

1/8"	**TG-1**	590.501.0067	**4,30**
1/4"	**TG-2**	590.501.0068	**2,60**
3/8"	**TG-3**	590.501.0069	**3,40**
1/2"	**TG-4**	590.501.0070	**4,70**

Reducciones SAE (Hembra)

Conexión	MODELO	CÓDIGO	Precio EUROS
3/8" x 1/4"	**R-31**	590.501.0071	**6,50**
1/2" x 1/4"	**R-32**	590.501.0072	**8,00**
1/2" x 3/8"	**R-35**	590.501.0073	**11,10**
1/2" x 5/8"	**R-38**	590.501.0074	**14,30**
5/8" x 1/4"	**R-33**	590.501.0075	**18,70**
5/8" x 3/4"	**R-41**	590.501.0076	**19,80**

Uniones SAE (Hembra)

Conexión	MODELO	CÓDIGO	Precio EUROS
1/4" x 1/4"	**R-30**	590.501.0078	**3,80**
3/8" x 3/8"	**R-34**	590.501.0079	**5,90**
1/2" x 1/2"	**R-37**	590.501.0080	**9,90**
5/8" x 5/8"	**R-40**	590.501.0081	**12,60**
3/4" x 3/4"	**R-42**	590.501.0082	**16,80**

Nota: Accesorios de cobre a soldar.

Accesorios de Latón

ACCESORIOS DE ENLACE

Codo 90º SAE (Macho)

Conexión	MODELO	CÓDIGO	Precio EUROS
1/4" x 1/4"	**CS-201**	590.501.0083	**6,90**
3/8" x 3/8"	**CS-202**	590.501.0084	**14,70**
1/2" x 1/2"	**CS-203**	590.501.0085	**18,10**
5/8" x 5/8"	**CS-204**	590.501.0086	**20,10**
3/4" x 3/4"	**CS-205**	590.501.0087	**29,20**

Codo 90º SAE x GAS (Macho)

Conexión S G	MODELO	CÓDIGO	Precio EUROS
1/4" x 1/8"	**CS-201**	590.501.0088	**7,70**
1/4" x 1/4"	**CS-202**	590.501.0089	**17,70**
3/8" x 1/4"	**CS-203**	590.501.0090	**21,50**
1/2" x 3/8"	**CS-204**	590.501.0091	**23,80**
5/8" x 1/2"	**CS-205**	590.501.0092	**32,10**

Tes (Macho)

Conexión S G S	MODELO	CÓDIGO	Precio EUROS
1/4" x 1/8" x 1/4"	**TSS-101**	590.501.0093	**11,70**
1/4" x 1/4" x 1/4"	**TSS-102**	590.501.0094	**25,20**

Tes (Macho)

Conexión	MODELO	CÓDIGO	Precio EUROS
1/4"	**TSS-101**	590.501.0095	**9,90**
3/8"	**TSS-102**	590.501.0096	**18,90**
1/2"	**TSS-103**	590.501.0097	**26,90**
5/8"	**TSS-104**	590.501.0098	**59,70**
3/4"	**TSS-105**	590.501.0099	**71,60**

Cinta Teflón

Conexión Long.	Ancho	MODELO	CÓDIGO	Precio EUROS
12 m.	12 m.	**Cinta de Teflón**	590.600.0001	**2,90**

Tes con Tuerca SAE (Hembra)

Conexión Long.	Ancho	MODELO	CÓDIGO	Precio EUROS
1/4"		-	590.501.0100	**19,30**

• Con obús y depresor.

Líquido Adhesivo para Juntas y Roscas

Conexión	CÓDIGO	Precio EUROS
LOCTITE 565	590.600.0002	**35,40**

Nota: Accesorios de latón a roscar.

Soldaduras y Accesorios

Varilla para Soldaduras

Composición Varillas sin recubrimiento	Aplicaciones	Contenido Envase	MODELO	CÓDIGO	Precio EUROS
Cobre - Fósforo	Cobre-cobre Cobre-Latón Cobre-Bronce	1 Kg.	**L-CUP8 Ø2**	510.507.0001	**Consultar**
Cobre-Fósforo-Plata 5%		200 gr.	**L-AG5P Ø2**	510.507.0002	
		1 Kg.	**L-AG5P Ø2**	510.507.0003	
		200 gr.	**L-AG5P 2x2**	510.507.0004	
		1 Kg.	**L-AG5P 2x2**	510.507.0005	
Cobre-Zinc-Plata 25%	Cobre-Cobre Cobre-Latón Aceros-Latón Aceros-Cobre Férrico	200 gr.	**L-AG25SN Ø2**	510.507.0006	
		1 Kg.	**L-AG25SN Ø2**	510.507.0007	
Cobre-Zinc-Plata 34%		200 gr.	**L-AG34SN Ø2**	510.507.0008	
		1 Kg.	**L-AG34SN Ø2**	510.507.0009	
Cobre-Zinc-Plata 45%		200 gr.	**L-AG45SN Ø2**	510.507.0010	
		1 Kg.	**L-AG45SN Ø2**	510.507.0011	

Composición Varillas con recubrimiento	Aplicaciones	Contenido Envase	MODELO	CÓDIGO	Precio EUROS
Cobre - zinc - Plata 25%	Cobre-Cobre,Cobre-Latón, Aceros-Latón, Aceros-Cobre Férrico	200 gr.	**L-AG25SN FC Ø1,5**	510.507.0012	**Consultar**
		500 gr.	**L-AG25SN FC Ø1,5**	510.507.0013	**Consultar**

Decapante

Composición Varillas sin recubrimiento	Contenido Envase	MODELO	CÓDIGO	Precio EUROS
Decapante para aplicar en soldaduras con varillas de Plata y Bronces-Latones Cobres-Aceros y Aceros inox.	200 Grs	**FX6103**	511.507.0001	**22,70**

Pantallas Térmicas

Composición Varillas sin recubrimiento	Contenido Envase	MODELO	CÓDIGO	Precio EUROS
Pantalla de protección térmica para zonas o equipos de los efectos de la llama durante los procesos de soldadura.	Pack de 3 unds	**730373 X1**	511.600.0001	**34,30**
Pantalla de protección térmica para zonas o equipos de los efectos de la llama durante los procesos de soldadura. Espesor 6mm.	Pack de 1 und	**ALFOMBRA IGNIFUGA 1000ºC**	511.507.0002	**90,00**

Soldaduras y Accesorios

Accesorios

Descripción	Contenido Envase	MODELO	CÓDIGO	Precio EUROS
Fibra impregnada de abrasivos especialmente estudiados para la limpieza de tubos de cobre, aporta una seguridad máxima durante las operaciones de soldadura. No daña el cobre y no deja restos metálicos.	Pack de 5 unds	69900	511.507.0003	**39,50**

Descripción	MODELO	CÓDIGO	Precio EUROS
Gafas Anti-Impacto, Óptica incolora grado 1. Amplio campo de visión resistencia al impacto grado 2.	**73503 C**	511.600.0002	**70,20**
Gafas para soldar. Filito ultra violeta 100 %. Filtro infrarrojos 100 %.	**73513 C**	511.600.0003	**91,90**

Descripción	MODELO	CÓDIGO	Precio EUROS
Castobloc, masilla 1 Kg.	**197001**	511.600.0005	**49,90**

AIR FIRE Disipador Térmico

Descripción	MODELO	CÓDIGO	Precio EUROS
Disipador y protector térmico para soldaduras	**AIR FIRE Pulverizador 750 ml**	511.600.0006	**26,65**

Aislamiento de Tuberías Calidad AF-1 / AF-2

AF/Armaflex® armacell

AF-1 (7,0-10,0mm espesor aislamiento) — *Coquillas Longitud 2m*

Tubo de Cobre Diámetro Ext. Pulgadas O.D.	Tubo de Hierro Diámetro Ext. Pulgadas I.P.S.	Contenido Cartón m.l.	MODELO	CÓDIGO	Precio EUROS m.l.
1/4"	-	466	**AF-1-006**	520.503.0001	**1,30**
3/8"	1/8"	284	**AF-1-010**	520.503.0002	**1,44**
1/2"	-	234	**AF-1-012**	520.503.0003	**1,61**
5/8"	1/4"	192	**AF-1-015**	520.503.0004	**1,74**
3/4"	3/8"	168	**AF-1-018**	520.503.0005	**1,96**
7/8"	1/2"	132	**AF-1-022**	520.503.0006	**2,12**
1"	-	108	**AF-1-025**	520.503.0007	**2,23**
1 1/8"	3/4"	96	**AF-1-028**	520.503.0008	**2,54**
1 3/8"	1"	70	**AF-1-035**	520.503.0009	**3,28**
1 5/8"	1 1/4"	60	**AF-1-042**	520.503.0010	**4,28**
-	1 1/2"	50	**AF-1-048**	520.503.0011	**4,76**
2 1/8"	-	40	**AF-1-054**	520.503.0012	**5,34**
-	2"	36	**AF-1-060**	520.503.0013	**6,05**
2 5/8"	-	32	**AF-1-064**	520.503.0014	**6,55**
-	2 1/2"	24	**AF-1-076**	520.503.0015	**7,28**
3 1/2"	3"	20	**AF-1-089***	520.503.0016	**8,65**
-	4"	16	**AF-1-114**	520.503.0017	**16,83**

(*) Se sirven contra pedido específico.

AF-2 (9,5-16,0mm espesor aislamiento) — *Coquillas Longitud 2m*

Tubo de Cobre Diámetro Ext. Pulgadas O.D.	Tubo de Hierro Diámetro Ext. Pulgadas I.P.S.	Contenido Cartón m.l.	MODELO	CÓDIGO	Precio EUROS m.l.
1/4"	-	288	**AF-2-006**	520.503.0018	**1,91**
3/8"	1/8"	192	**AF-2-010**	520.503.0019	**2,04**
1/2"	-	168	**AF-2-012***	520.503.0020	**2,21**
5/8"	1/4"	144	**AF-2-015**	520.503.0021	**2,41**
3/4"	3/8"	120	**AF-2-018***	520.503.0022	**2,78**
7/8"	1/2"	96	**AF-2-022**	520.503.0023	**3,05**
1"	-	84	**AF-2-025**	520.503.0024	**3,37**
1 1/8"	3/4"	80	**AF-2-028**	520.503.0025	**3,99**
1 3/8"	1"	60	**AF-2-035**	520.503.0026	**4,81**
1 5/8"	1 1/4"	40	**AF-2-042**	520.503.0027	**5,72**
-	1 1/2"	40	**AF-2-048**	520.503.0028	**6,10**
2 1/8"	-	32	**AF-2-054**	520.503.0029	**6,66**
-	2"	32	**AF-2-060**	520.503.0030	**7,19**
2 5/8"	-	28	**AF-2-064**	520.503.0031	**7,80**
-	2 1/2"	28	**AF-2-076**	520.503.0032	**9,46**
3 1/2"	3"	20	**AF-2-089***	520.503.0033	**11,86**
3 5/8"	3 1/2"	16	**AF-2-102***	520.503.0034	**19,66**
-	4"	16	**AF-2-114***	520.503.0035	**21,92**

- Las coquillas se servirán cerradas longitudinalmente en largos estándar de 2 metros. Suministrándose abiertas longitudinalmente contra pedido específico y con recargo.
- Tolerancia de espesor +-1,5mm

(*) Se sirven contra pedido específico

Ver notas generales en página 16

Aislamiento de Tuberías Calidad AF-3 / AF-4

AF/Armaflex® armacell

AF-3 (12,5-19,0mm espesor aislamiento) — *Coquillas Longitud 2m*

Tubo de Cobre Diámetro Ext. Pulgadas O.D.	Tubo de Hierro Diámetro Ext. Pulgadas I.P.S.	Contenido Cartón m.l.	MODELO	CÓDIGO	Precio EUROS m.l.
3/8"	1/8"	156	**AF-3-010***	520.503.0036	**3,21**
1/2"	-	144	**AF-3-012***	520.503.0037	**3,57**
5/8"	1/4"	108	**AF-3-015***	520.503.0038	**3,86**
3/4"	3/8"	96	**AF-3-018***	520.503.0039	**3,91**
7/8"	1/2"	84	**AF-3-022***	520.503.0040	**4,38**
1 1/8"	3/4"	60	**AF-3-028***	520.503.0041	**5,00**
1 3/8"	1"	50	**AF-3-035***	520.503.0042	**6,02**
1 5/8"	1 1/4"	40	**AF-3-042***	520.503.0043	**8,04**
-	1 1/2"	32	**AF-3-048***	520.503.0044	**9,56**
2 1/8"	-	24	**AF-3-054***	520.503.0045	**10,51**
-	2"	24	**AF-3-060***	520.503.0046	**11,47**
2 5/8"	-	20	**AF-3-064***	520.503.0047	**15,80**
-	2 1/2"	16	**AF-3-076***	520.503.0048	**16,99**
3 1/2"	3"	16	**AF-3-089***	520.503.0049	**22,10**
-	4	12	**AF-3-114***	520.503.0050	**43,39**

(*) Se sirven contra pedido específico.

AF-4 (15,5-25,0mm espesor aislamiento) — *Coquillas Longitud 2m*

Tubo de Cobre Diámetro Ext. Pulgadas O.D.	Tubo de Hierro Diámetro Ext. Pulgadas I.P.S.	Contenido Cartón m.l.	MODELO	CÓDIGO	Precio EUROS m.l.
3/8"	1/8"	110	**AF-4-010**	520.503.0051	**4,53**
1/2"	-	100	**AF-4-012**	520.503.0052	**5,28**
5/8"	1/4"	90	**AF-4-015**	520.503.0053	**5,88**
3/4"	3/8"	60	**AF-4-018**	520.503.0054	**6,45**
7/8"	1/2"	56	**AF-4-022**	520.503.0055	**7,06**
1"	-	56	**AF-4-025**	520.503.0056	**7,84**
1 1/8"	3/4"	48	**AF-4-028**	520.503.0057	**8,63**
1 3/8"	1"	36	**AF-4-035**	520.503.0058	**9,63**
1 5/8"	1 1/4"	32	**AF-4-042**	520.503.0059	**10,68**
-	1 1/2"	24	**AF-4-048**	520.503.0060	**12,56**
2 1/8"	-	24	**AF-4-054**	520.503.0061	**13,53**
-	2"	20	**AF-4-060**	520.503.0062	**16,22**
2 5/8"	-	18	**AF-4-064**	520.503.0063	**17,19**
-	2 1/2"	16	**AF-4-076**	520.503.0064	**18,95**
3 1/2"	3"	12	**AF-4-089***	520.503.0065	**25,54**
3 5/8"	3 1/2"	10	**AF-4-102***	520.503.0066	**47,36**
-	4"	10	**AF-4-114***	520.503.0067	**52,77**
-	5"	6	**AF-4-140***	520.503.0068	**54,64**
-	-	6	**AF-4-160***	520.503.0069	**57,14**

- Las coquillas se servirán cerradas longitudinalmente en largos estándar de 2 metros. Suministrándose abiertas longitudinalmente contra pedido específico y con recargo.
- Tolerancia de espesor +-1,5mm

(*) Se sirven contra pedido específico

Ver notas generales en página 16

Aislamiento de Tuberías Calidad AF-5 / AF-6

AF/Armaflex® armacell

AF-5 (25,0-32,0mm espesor aislamiento) — *Coquillas Longitud 2m*

Tubo de Cobre Diámetro Ext. Pulgadas O.D.	Tubo de Hierro Diámetro Ext. Pulgadas I.P.S.	Contenido Cartón m.l.	MODELO	CÓDIGO	Precio EUROS m.l.
3/4"	3/8"	42	**AF-5-018**	520.503.0070	**9,58**
7/8"	1/2"	36	**AF-5-022**	520.503.0071	**9,76**
1 1/8"	3/4"	36	**AF-5-028**	520.503.0072	**11,69**
1 3/8"	1"	24	**AF-5-035**	520.503.0073	**13,11**
1 5/8"	1 1/4"	22	**AF-5-042**	520.503.0074	**16,03**
-	1 1/2"	16	**AF-5-048**	520.503.0075	**17,37**
2 1/8"	-	16	**AF-5-054**	520.503.0076	**18,54**
-	2"	12	**AF-5-060**	520.503.0077	**20,21**
2 5/8"	-	12	**AF-5-064**	520.503.0078	**22,06**
-	2 1/2"	10	**AF-5-076**	520.503.0079	**23,28**
3 1/2"	3"	8	**AF-5-089**	520.503.0080	**26,71**
-	4"	6	**AF-5-114**	520.503.0081	**54,14**
-	5"	6	**AF-5-140***	520.503.0082	**74,48**
-	6"	4	**AF-5-168**	520.503.0083	**79,02**

(*) Se sirven contra pedido específico.

AF-6 (32,0-45,0mm espesor aislamiento) — *Coquillas Longitud 2m*

Tubo de Cobre Diámetro Ext. Pulgadas O.D.	Tubo de Hierro Diámetro Ext. Pulgadas I.P.S.	Contenido Cartón m.l.	MODELO	CÓDIGO	Precio EUROS m.l.
5/8"	1/4"	32	**AF-6-015***	520.503.0084	**13,53**
3/4"	3/8"	32	**AF-6-018***	520.503.0085	**14,36**
7/8"	1/2"	28	**AF-6-022***	520.503.0086	**15,34**
1 1/8"	3/4"	24	**AF-6-028***	520.503.0087	**18,60**
1 3/8"	1"	18	**AF-6-035***	520.503.0088	**20,79**
1 5/8"	1 1/4"	16	**AF-6-042***	520.503.0089	**25,07**
-	1 1/2"	12	**AF-6-048***	520.503.0090	**28,90**
2 1/8"	-	12	**AF-6-054***	520.503.0091	**30,93**
-	2"	10	**AF-6-060***	520.503.0092	**32,60**
2 5/8"	-	10	**AF-6-064***	520.503.0093	**33,92**
-	2 1/2"	8	**AF-6-076***	520.503.0094	**42,50**
3 1/2"	3"	6	**AF-6-089***	520.503.0095	**51,94**
-	4"	4	**AF-6-114***	520.503.0096	**69,15**
-	5"	4	**AF-6-140***	520.503.0097	**73,67**
-	-	4	**AF-6-160***	520.503.0098	**98,57**
-	6"	4	**AF-6-168***	520.503.0099	**112,86**

- Las coquillas se servirán cerradas longitudinalmente en largos estándar de 2 metros. Suministrándose abiertas longitudinalmente contra pedido específico y con recargo.
- Tolerancia de espesor +-3mm

(*) Se sirven contra pedido específico.

Notas Generales

- Aislamiento térmico flexible de espuma elastomérica.
- Protección antimicrobiana Microban.
- Valor añadido en edificios no residenciales: industria alimentaria, farmacéutica, laboratorios; edificios públicos (escuelas, universidades, aeropuertos).
- Su baja conductividad térmica y su alta resistencia a la difusión del vapor de agua aseguran una mayor durabilidad y un mayor rendimiento de su instalación.
- Gracias a la estructura de célula cerrada y a su concepto de espesor técnico creciente, AF/Armaflex garantiza una temperatura superficial constante.
- Las funciones: asegurar calidad, adecuada instalación y servicio al cliente.
- AF/Armaflex, expuesto a la intemperie, se protegerá inmediatamente después de pasadas 36 horas, con un recubrimiento resistente a la radiación solar, recomendado Pintura Armafinish.
- Ayuda a prevenir la condensación en sistemas de refrigeración y climatización. Certificado de producto N de AENOR.
- La gama AF/Armaflex cumple con los espesores definidos por el RITE

Aislamiento en Planchas Calidad AF

AF/Armaflex® armacell

Aislamiento en Plancha

Espesor (mm)	Medida Hoja Longitud x Altura	Contenido Cartón		MODELO	CÓDIGO	Precio EUROS m.l.
		Planchas	m²			
10	2x0,5	13	13	**AF-10MM**	520.503.0100	**31,04**
13	2x0,5	9	9	**AF-13MM**	520.503.0101	**39,61**
19	2x0,5	7	7	**AF-19MM**	520.503.0102	**58,52**
25	2x0,5	5	5	**AF-25MM**	520.503.0103	**66,71**
32	2x0,5	4	4	**AF-32MM**	520.503.0104	**86,66**
50	2x0,5	3	3	**AF-50MM**	520.503.0105	**127,26**

Plancha Autoadhesiva

10	2x0,5	13	13	**AF-10MM/A**	520.503.0106	**37,94**
13	2x0,5	9	9	**AF-13MM/A**	520.503.0107	**47,19**
19	2x0,5	7	7	**AF-19MM/A**	520.503.0108	**67,30**
25	2x0,5	5	5	**AF-25MM/A**	520.503.0109	**76,88**
32	2x0,5	4	4	**AF-32MM/A**	520.503.0110	**95,32**

Plancha Rollo

6	15x1	15	15	**AF-06MM/E**	520.503.0111	**24,82**
10	10x1	10	10	**AF-10MM/E**	520.503.0112	**31,04**
13	8x1	8	8	**AF-13MM/E**	520.503.0113	**39,61**
19	6x1	6	6	**AF-19MM/E**	520.503.0114	**58,52**
25	4x1	4	4	**AF-25MM/E**	520.503.0115	**66,71**
32	3x1	3	3	**AF-32MM/E**	520.503.0116	**86,66**
36	5x1	5	5	**AF-36MM/E**	520.503.0117	**97,43**
50	5x1	5	5	**AF-50MM/E**	520.503.0118	**127,26**

Plancha en Rollo Autoadhesiva

6	15x1	15	**AF-06MM/EA**	520.503.0119	**31,71**
10	10x1	10	**AF-10MM/EA**	520.503.0120	**37,94**
13	8x1	8	**AF-13MM/EA**	520.503.0121	**47,19**
19	6x1	6	**AF-19MM/EA**	520.503.0122	**67,30**
25	4x1	4	**AF-25MM/EA**	520.503.0123	**76,88**
32	3x1	3	**AF-32MM/EA**	520.503.0124	**95,32**

Cinta en Rollo Autoadhesiva

3	15x0,5	12	12	**TAPE/MC**	520.550.0001	**32,23**
3	30x0,5	10	10	**TAPE/MC 30**	520.550.0002	**58,55**

Aislamiento de Tuberías Calidad SE

Accoflex® SE

SE (6 / 9 /13 /19 / 25 mm Espesor Aislamiento)

Ø Exterior Máx de tubería (mm)	m / Caja	MODELO	CÓDIGO	Precio EUROS m.l.
6	496	**SE-06X006**	520.503.0125	**0,48**
10	364	**SE-06X010**	520.503.0126	**0,53**
12	316	**SE-06X012**	520.503.0127	**0,56**
15	266	**SE-06X015**	520.503.0128	**0,59**
18	210	**SE-06X018**	520.503.0500	**0,74**
22	166	**SE-06X022**	520.503.0501	**0,85**
6	352	**SE-09X006**	520.503.0131	**0,61**
10	266	**SE-09X010**	520.503.0132	**0,68**
12	234	**SE-09X012**	520.503.0133	**0,72**
15	192	**SE-09X015**	520.503.0134	**0,78**
18	166	**SE-09X018**	520.503.0135	**0,90**
22	136	**SE-09X022**	520.503.0136	**0,99**
28	98	**SE-09X02**	520.503.0137	**1,24**
10	172	**SE-13X010**	520.503.0129	**1,05**
12	162	**SE-13X012**	520.503.0130	**1,17**
15	136	**SE-13X015**	520.503.0138	**1,26**
18	118	**SE-13X018**	520.503.0139	**1,38**
22	98	**SE-13X022**	520.503.0140	**1,54**
28	78	**SE-13X028**	520.503.0141	**1,99**
35	58	**SE-13X035**	520.503.0144	**2,46**
42	48	**SE-13X042**	520.503.0145	**2,67**
54	34	**SE-13X054**	520.503.0146	**3,43**
6	100	**SE-19X006**	520.503.0147	**2,20**
10	92	**SE-19X010**	520.503.0148	**2,32**
12	84	**SE-19X012**	520.503.0149	**2,47**
15	72	**SE-19X015**	520.503.0150	**2,82**
18	60	**SE-19X018**	520.503.0151	**2,93**
22	56	**SE-19X022**	520.503.0152	**3,21**
28	48	**SE-19X028**	520.503.0153	**3,98**
35	36	**SE-19X035**	520.503.0154	**4,34**
42	32	**SE-19X042**	520.503.0155	**4,92**
48	24	**SE-19X048**	520.503.0156	**6,17**
54	24	**SE-19X054**	520.503.0157	**6,78**
15	48	**SE-25X015**	520.503.0158	**4,26**
18	42	**SE-25X018**	520.503.0159	**4,48**
22	36	**SE-25X022**	520.503.0160	**4,82**
28	32	**SE-25X028**	520.503.0161	**5,76**
35	24	**SE-25X035**	520.503.0162	**6,26**

- Campo aplicación: -50ºC a +100ºC.
- Resistencia al vapor de agua factor μ 7000
- Conductividad Térmica 0ºC= 0,036

Aislamiento de Tuberías Calidad XG

Armaflex® XG armacell

XG-6 (6mm espesor aislamiento)

Tubo de Cobre Diámetro Ext. Pulgadas O.D.	Tubo de Hierro Diámetro Ext. Pulgadas I.P.S.	metros/cartón	MODELO	CÓDIGO	Precio EUROS m.l.
1/4"	-	496	**XG-06X006**	520.503.0163	**0,59**
3/8"	1/8"	380	**XG-06X010**	520.503.0164	**0,66**
1/2"	-	330	**XG-06X012**	520.503.0165	**0,74**
5/8"	1/4"	280	**XG-06X015**	520.503.0166	**0,81**
3/4"	3/8"	210	**XG-06X018**	520.503.0167	**0,95**
7/8"	1/2"	170	**XG-06X022**	520.503.0168	**1,09**
1"	-	116	**XG-06X025**	520.503.0169	**1,30**
1 1/8"	3/4"	112	**XG-06X028**	520.503.0170	**1,34**

• Tolerancia del espesor: ± 1 mm

XG-9 (9mm espesor aislamiento)

Tubo de Cobre Diámetro Ext. Pulgadas O.D.	Tubo de Hierro Diámetro Ext. Pulgadas I.P.S.	Contenido Cartón m.l.	MODELO	CÓDIGO	Precio EUROS m.l.
1/4"	-	352	**XG-09X006**	520.503.0171	**0,76**
3/8"	1/8"	266	**XG-09X010**	520.503.0172	**0,82**
1/2"	-	234	**XG-09X012**	520.503.0173	**0,93**
5/8"	1/4"	200	**XG-09X015 (1)**	520.503.0174	**1,05**
3/4"	3/8"	166	**XG-09X018**	520.503.0175	**1,23**
7/8"	1/2"	140	**XG-09X022**	520.503.0176	**1,38**
1"	-	108	**XG-09X025 (1)**	520.503.0177	**1,59**
1 1/8"	3/4"	98	**XG-09X028**	520.503.0178	**1,82**
1 3/8"	1"	76	**XG-09X035**	520.503.0179	**2,39**
1 5/8"	1 1/4"	64	**XG-09X042**	520.503.0180	**2,63**
-	1 1/2"	54	**XG-09X048**	520.503.0181	**2,94**
2 1/8"	2 1/8"	52	**XG-09X054**	520.503.0182	**3,22**
-	2"	48	**XG-09X060**	520.503.0183	**3,71**
2 5/8"	-	44	**XG-09X064 (1)**	520.503.0184	**4,48**
-	2 1/2"	32	**XG-09X076 (1)**	520.503.0185	**5,25**
3 1/2"	3"	28	**XG-09X089 (1)**	520.503.0186	**5,73**
3 5/8"	3 1/2"	26	**XG-09X102**	520.503.0187	**7,40**

• Tolerancia del espesor: ± 1 mm
(1) Indicadas para instalaciones de tuberías termoplásticas

Aislamiento de Tuberías Calidad XG

Armaflex® XG armacell

XG-13 (13mm espesor aislamiento)

Tubo de Cobre Diámetro Ext. Pulgadas O.D.	Tubo de Hierro Diámetro Ext. Pulgadas I.P.S.	Contenido Cartón m.l.	MODELO	CÓDIGO	Precio EUROS m.l.
1/4"	-	200	**XG-13X006 (2)**	520.503.0188	**1,22**
3/8"	1/8"	172	**XG-13X010**	520.503.0189	**1,36**
1/2"	-	162	**XG-13X012**	520.503.0190	**1,50**
5/8"	1/4"	122	**XG-13X015 (1)**	520.503.0191	**1,65**
3/4"	3/8"	104	**XG-13X018**	520.503.0192	**1,84**
7/8"	1/2"	100	**XG-13X022**	520.503.0193	**2,00**
1"	-	88	**XG-13X025 (1) (2)**	520.503.0194	**2,45**
1 1/8"	3/4"	82	**XG-13X028**	520.503.0195	**2,60**
1 3/8"	1"	60	**XG-13X035**	520.503.0196	**3,13**
1 5/8"	1 1/4"	50	**XG-13X042**	520.503.0197	**3,52**
-	1 1/2"	42	**XG-13X048**	520.503.0198	**3,77**
2 1/8"	-	38	**XG-13X054**	520.503.0199	**4,23**
-	2"	32	**XG-13X060**	520.503.0200	**4,55**
2 5/8"	-	30	**XG-13X064 (1)**	520.503.0201	**4,98**
-	2 1/2"	28	**XG-13X076 (1)**	520.503.0202	**6,09**
3 1/2"	3"	20	**XG-13X089 (1)**	520.503.0203	**7,44**
3 5/8"	3 1/2"	20	**XG-13X102 (2)**	520.503.0204	**10,22**
-	5"	12	**XG-13X140 (2)**	520.503.0205	**18,10**

• Tolerancia de espesor: ± 1 mm.

XG-19 (19 mm espesor aislamiento)

Tubo de Cobre Diámetro Ext. Pulgadas O.D.	Tubo de Hierro Diámetro Ext. Pulgadas I.P.S.	Contenido Cartón m.l.	MODELO	CÓDIGO	Precio EUROS m.l.
1/4"	-	100	**XG-19X006**	520.503.0206	**2,75**
3/8"	1/8"	92	**XG-19X010**	520.503.0207	**3,27**
1/2"	-	84	**XG-19X012**	520.503.0208	**3,67**
5/8"	1/4"	72	**XG-19X015 (1)**	520.503.0209	**4,16**
3/4"	3/8"	60	**XG-19X018**	520.503.0210	**4,52**
7/8"	1/2"	56	**XG-19X022**	520.503.0211	**4,97**
1"	-	50	**XG-19X025 (1)**	520.503.0212	**5,49**
1 1/8"	3/4"	48	**XG-19X028**	520.503.0213	**6,06**
1 3/8"	1"	36	**XG-19X035**	520.503.0214	**6,61**
1 5/8"	1 1/4"	32	**XG-19X042**	520.503.0215	**7,29**
-	1 1/2"	28	**XG-19X048**	520.503.0216	**8,59**
2 1/8"	-	24	**XG-19X054**	520.503.0217	**9,39**
-	2"	24	**XG-19X060**	520.503.0218	**10,83**
2 5/8"	-	20	**XG-19X064 (1)**	520.503.0219	**11,91**
-	2 1/2"	18	**XG-19X076 (1)**	520.503.0220	**12,44**
3 1/2"	3"	16	**XG-19X089 (1)**	520.503.0221	**14,02**
3 5/8"	3 1/2"	16	**XG-19X102 (2)**	520.503.0222	**17,42**
-	5"	10	**XG-19X140**	520.503.0223	**23,27**
-	6"	8	**XG-19X168**	520.503.0224	**34,56**

• Tolerancia de espesor: ± 2,5 mm.
(1) Indicadas para tuberías de termoplástico
(2) Se sirven contra pedido específico

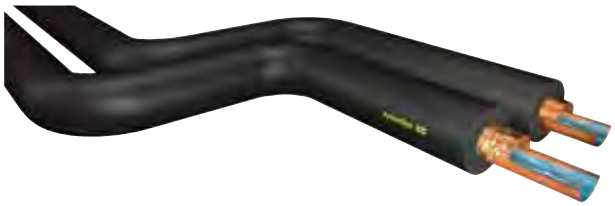

Aislamiento de Tuberías Calidad XG

Armaflex® XG armacell

XG-25 (25mm espesor aislamiento)

Tubo de Cobre Diámetro Ext. Pulgadas O.D.	Tubo de Hierro Diámetro Ext. Pulgadas I.P.S.	Contenido Cartón m.l.	MODELO	CÓDIGO	Precio EUROS m.l.
1/2"	-	54	**XG-25X012**	520.503.0225	**5,85**
5/8"	1/4"	48	**XG-25X015 (1)**	520.503.0226	**5,94**
3/4"	3/8"	40	**XG-25X018**	520.503.0227	**6,04**
7/8"	1/2"	40	**XG-25X022**	520.503.0228	**6,21**
1 1/8"	3/4"	36	**XG-25X028**	520.503.0229	**7,50**
1 3/8"	1"	24	**XG-25X035**	520.503.0230	**8,40**
1 5/8"	1 1/4"	24	**XG-25X042**	520.503.0231	**9,61**
-	1 1/2"	20	**XG-25X048**	520.503.0232	**10,91**
2 1/8"	-	18	**XG-25X054**	520.503.0233	**12,05**
-	2	18	**XG-25X060**	520.503.0234	**13,19**
2 5/8"	-	16	**XG-25X064 (1)**	520.503.0235	**14,08**
-	2 1/2"	12	**XG-25X076 (1)**	520.503.0236	**15,10**
3 1/2"	3	12	**XG-25X089 (1) (2)**	520.503.0237	**18,74**
3 5/8"	3 1/2"	8	**XG-25X102 (1) (2)**	520.503.0238	**22,33**

XG-32 (32mm espesor aislamiento)

Tubo de Cobre Diámetro Ext. Pulgadas O.D.	Tubo de Hierro Diámetro Ext. Pulgadas I.P.S.	Contenido Cartón m.l.	MODELO	CÓDIGO	Precio EUROS m.l.
5/8"	1/4"	32	**XG-32X015 (1) (2)**	520.503.0239	**8,82**
3/4"	3/8"	32	**XG-32X018**	520.503.0240	**9,11**
7/8"	1/2"	24	**XG-32X022**	520.503.0241	**10,03**
1 1/8"	3/4"	24	**XG-32X028**	520.503.0242	**11,31**
1 3/8"	1"	18	**XG-32X035**	520.503.0243	**12,43**
1 5/8"	1 1/4"	18	**XG-32X042**	520.503.0244	**13,68**
-	1 1/2"	18	**XG-32X048**	520.503.0245	**14,97**
2 1/8"	-	12	**XG-32X054**	520.503.0246	**16,00**
-	2	10	**XG-32X060**	520.503.0247	**17,75**
2 5/8"	-	10	**XG-32X064 (1)**	520.503.0248	**18,86**
-	2 1/2"	10	**XG-32X076 (1)**	520.503.0249	**19,97**
3 1/2"	3	10	**XG-32X089 (1)**	520.503.0250	**22,25**
3 5/8"	3 1/2"	6	**XG-32X102**	520.503.0251	**25,50**
-	5"	4	**XG-32X140**	520.503.0252	**30,81**

• Tolerancia de espesor: ± 3 mm

XG-40 (40mm espesor aislamiento)

Tubo de Cobre Diámetro Ext. Pulgadas O.D.	Tubo de Hierro Diámetro Ext. Pulgadas I.P.S.	Contenido Cartón m.l.	MODELO	CÓDIGO	Precio EUROS m.l.
3 5/8"	3 1/2"	8	**XG-40X102 (2)**	520.503.0253	**33,56**
-	5"	4	**XG-40X140**	520.503.0254	**34,50**
-	6"	4	**XG-40X168**	520.503.0255	**48,90**

• Tolerancia de espesor: ± 3 mm
(1) Indicadas para tuberías de termoplástico
(2) Se sirven contra pedido específico

Aislamiento de Tuberías Calidad XG

Armaflex® XG armacell

XG-06 (6mm espesor aislamiento) — *Coquilla en Rollo*

Tubo de Cobre Diámetro Ext. Pulgadas O.D.	Tubo de Hierro Diámetro Ext. Pulgadas I.P.S.	metros/cartón	MODELO	CÓDIGO	Precio EUROS m.l.
1/4"	-	95	**XG-06X006/E**	520.503.0256	**0,66**
3/8"	1/8"	75	**XG-06X010/E**	520.503.0257	**0,73**
1/2"	-	65	**XG-06X012/E**	520.503.0258	**0,82**
5/8"	1/4"	55	**XG-06X015/E**	520.503.0259	**0,87**
3/4"	3/8"	45	**XG-06X018/E**	520.503.0260	**1,01**
7/8"	1/2"	40	**XG-06X022/E**	520.503.0261	**1,18**
1 1/8"	3/4"	30	**XG-06X028/E**	520.503.0262	**1,43**

• Tolerancia de espesor: ± 1 mm.

XG-09 (9mm espesor aislamiento) — *Coquilla en Rollo*

Tubo de Cobre Diámetro Ext. Pulgadas O.D.	Tubo de Hierro Diámetro Ext. Pulgadas I.P.S.	metros/cartón	MODELO	CÓDIGO	Precio EUROS m.l.
1/4"	-	70	**XG-09X006/E**	520.503.0263	**0,78**
3/8"	1/8"	50	**XG-09X010/E**	520.503.0264	**0,86**
1/2"	-	45	**XG-09X012/E**	520.503.0265	**0,99**
5/8"	1/4"	40	**XG-09X015/E**	520.503.0266	**1,11**
3/4"	3/8"	38	**XG-09X018/E**	520.503.0267	**1,27**
7/8"	1/2"	30	**XG-09X022/E**	520.503.0268	**1,43**
1 1/8"	3/4"	26	**XG-09X028/E**	520.503.0269	**1,87**

• Tolerancia de espesor: ± 1,5 mm.

Aislamiento de Tuberías Calidad XG

Armaflex® XG armacell

XG-Plancha en rollo estándar

Medida Long. x Ancho (m)	Contenido Cartón m.l.	Espesor Aislamiento (mm)	MODELO	CÓDIGO	Precio EUROS m.l.
15x1	15	6	**XG-06-99/E**	520.503.0270	**17,43**
10x1	10	10	**XG-09-99/E**	520.503.0271	**22,48**
8x1	8	13	**XG-13-99/E**	520.503.0272	**28,16**
6x1	6	19	**XG-19-99/E**	520.503.0273	**42,37**
4x1	4	25	**XG-25-99/E**	520.503.0274	**47,83**
3x1	3	32	**XG-32-99/E**	520.503.0275	**62,74**
7x1	7	40	**XG-40-99/E**	520.503.0276	**82,85**

XG-Plancha en rollo autoadhesiva

Medida Long. x Ancho (m)	Contenido Cartón m.l.	Espesor Aislamiento (mm)	MODELO	CÓDIGO	Precio EUROS m.l.
15x1	15	6	**XG-06-99/EA**	520.503.0277	**22,70**
10x1	10	10	**XG-09-99/EA**	520.503.0278	**26,56**
8x1	8	13	**XG-13-99/EA**	520.503.0279	**33,03**
6x1	6	19	**XG-19-99/EA**	520.503.0280	**47,56**
4x1	4	25	**XG-25-99/EA**	520.503.0281	**53,03**
3x1	3	32	**XG-32-99/EA**	520.503.0282	**67,16**
7x1	7	40	**XG-40-99/EA**	520.503.0283	**89,09**

XG-Cinta en rollo

Medida Long. x Ancho (m)	Contenido Cartón m.l.	Espesor Aislamiento (mm)	MODELO	CÓDIGO	Precio EUROS m.l.
15x0,5	12	3	**XG-TAPE**	520.550.0003	**22,77**

Aislamiento de Tuberías Calidad SH

SH/Armaflex armacell

SH-10 (10mm espesor de aislamiento) — *Coquillas Longitud 2m*

Medida Long. x Ancho (m)	Contenido Cartón m.l.	Espesor Aislamiento (mm)	MODELO	CÓDIGO	Precio EUROS m.l.
1/2"	-	180	**SH-10X012**	520.503.0284	**1,29**
5/8"	1/4"	150	**SH-10X015**	520.503.0285	**1,39**
3/4"	3/8"	130	**SH-10X018**	520.503.0286	**1,59**
-	-	100	**SH-10X020 (1)**	520.503.0287	**1,68**
7/8"	1/2"	100	**SH-10X022**	520.503.0288	**1,73**
1"	-	80	**SH-10X025 (1)**	520.503.0289	**1,98**
1 1/8"	3/4"	80	**SH-10X028**	520.503.0290	**2,22**
-	-	70	**SH-10X032**	520.503.0291	**2,64**
1 3/8"	1"	70	**SH-10X035**	520.503.0292	**2,95**
-	-	60	**SH-10X040 (1)**	520.503.0293	**3,29**
1 5/8"	1 1/4"	60	**SH-10X042**	520.503.0294	**3,50**
-	1 1/2"	50	**SH-10X048**	520.503.0295	**3,99**
-	-	44	**SH-10X050 (1)**	520.503.0296	**4,12**
2 1/8"	-	44	**SH-10X054**	520.503.0297	**4,24**
-	2"	40	**SH-10X060**	520.503.0298	**5,02**
2 5/8"	-	36	**SH-09X064 (1)**	520.503.0299	**5,46**
-	2 1/2"	28	**SH-09X076**	520.503.0300	**6,65**
3 1/2"	3	24	**SH-09X089**	520.503.0301	**7,73**
-	-	20	**SH-09X110 (1)**	520.503.0302	**Consultar**
-	-	20	**SH-09X114**	520.503.0303	**11,11**

• Tolerancia de espesor: ± 1,5 mm.

SH-10 (10mm espesor de aislamiento) — *Coquilla Autoadhesiva*

Medida Long. x Ancho (m)	Contenido Cartón m.l.	Espesor Aislamiento (mm)	MODELO	CÓDIGO	Precio EUROS m.l.
1/2"	-	180	**SH-10X012-A**	520.503.0304	**3,47**
5/8"	1/4"	150	**SH-10X015-A (1)**	520.503.0305	**3,52**
3/4"	3/8"	130	**SH-10X018-A**	520.503.0306	**3,63**
-	-	100	**SH-10X020-A (1)**	520.503.0307	**Consultar**
7/8"	1/2"	100	**SH-10X022-A**	520.503.0308	**3,78**
1"	-	80	**SH-10X025-A (1)**	520.503.0309	**4,13**
1 1/8"	3/4"	80	**SH-10X028-A**	520.503.0310	**4,15**
-	-	70	**SH-10X032-A (1)**	520.503.0311	**5,19**
1 3/8"	1"	70	**SH-10X035-A**	520.503.0312	**5,29**
1 5/8"	1 1/4"	60	**SH-10X042-A**	520.503.0313	**5,87**
-	1 1/2"	50	**SH-10X048-A**	520.503.0314	**6,14**
2 1/8"	-	44	**SH-10X054-A**	520.503.0315	**6,93**
-	2"	40	**SH-10X060-A**	520.503.0316	**8,32**

• No están contempladas por AENOR para coquillas estándar.
(1) Indicadas para tuberías de termoplástico.

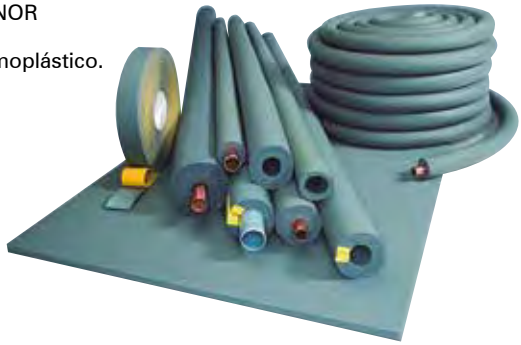

Aislamiento de Tuberías Calidad SH

SH/Armaflex armacell

SH-19 (19mm espesor de aislamiento) — *Coquillas Longitud 2m*

Tubo de Cobre Diámetro Ext. Pulgadas O.D.	Tubo de Hierro Diámetro Ext. Pulgadas I.P.S.	Contenido Cartón m.l.	MODELO	CÓDIGO	Precio EUROS m.l.
1/2"	-	72	**SH-19X012**	520.503.0317	**4,10**
5/8"	1/4"	72	**SH-19X015**	520.503.0318	**4,30**
3/4"	3/8"	66	**SH-19X018**	520.503.0319	**4,73**
-	-	60	**SH-19X020 (1)**	520.503.0320	**4,96**
7/8"	1/2"	60	**SH-19X022**	520.503.0321	**5,16**
1"	-	50	**SH-19X025 (1)**	520.503.0322	**5,71**
1 1/8"	3/4"	48	**SH-19X028**	520.503.0323	**6,10**
-	-	32	**SH-19X032 (1)**	520.503.0324	**6,64**
1 3/8"	1"	40	**SH-19X035**	520.503.0325	**7,13**
-	-	32	**SH-19X040 (1)**	520.503.0326	**7,76**
1 5/8"	1 1/4"	32	**SH-19X042**	520.503.0327	**7,95**
-	1 1/2"	30	**SH-19X048**	520.503.0328	**9,00**
-	-	26	**SH-19X050 (1)**	520.503.0329	**9,35**
2 1/8"	-	26	**SH-19X054**	520.503.0330	**9,70**

• Tolerancia de espesor: ± 2,5mm
(1) Para instalaciones de tuberías termoplásticas
Nota: Las coquillas se pueden suministrar también autoadhesivas con doble sellado.

SH-24 (24mm espesor de aislamiento) — *Coquillas Longitud 2m*

Tubo de Cobre Diámetro Ext. Pulgadas O.D.	Tubo de Hierro Diámetro Ext. Pulgadas I.P.S.	Contenido Cartón m.l.	MODELO	CÓDIGO	Precio EUROS m.l.
5/8"	1/4"	36	**SH-24X015**	520.503.0331	**6,61**
3/4"	3/8"	36	**SH-24X018**	520.503.0332	**6,91**
-	-	36	**SH-24X020**	520.503.0333	**7,08**
7/8"	1/2"	36	**SH-24X022**	520.503.0334	**7,26**
1"	-	32	**SH-24X025**	520.503.0335	**7,88**
1 1/8"	3/4"	32	**SH-24X028**	520.503.0336	**8,51**
-	-	24	**SH-24X032**	520.503.0337	**9,07**
1 3/8"	1"	24	**SH-24X035**	520.503.0338	**9,59**

• Tolerancia de espesor: ± 2,5mm.

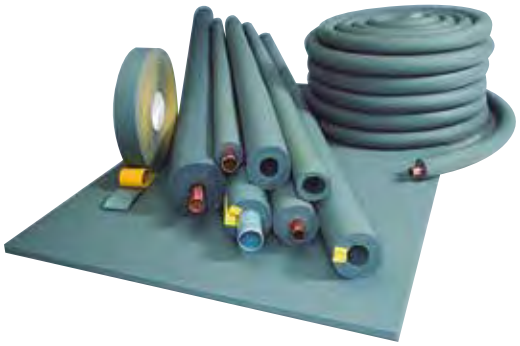

Aislamiento de Tuberías Calidad SH

SH/Armaflex armacell

SH-30 (30mm espesor de aislamiento) — *Coquillas Longitud 2m*

Tubo de Cobre Diámetro Ext. Pulgadas O.D.	Tubo de Hierro Diámetro Ext. Pulgadas I.P.S.	Contenido Cartón m.l.	MODELO	CÓDIGO	Precio EUROS m.l.
1 5/8"	1 1/4"	18	**SH-30X042**	520.503.0339	**13,74**
-	1 1/2"	18	**SH-30X048**	520.503.0340	**14,69**
2 1/8"	-	16	**SH-30X054**	520.503.0341	**15,84**
-	2"	12	**SH-30X060**	520.503.0342	**16,93**
2 5/8"	-	10	**SH-30X064 (1)**	520.503.0343	**18,55**
-	2 1/2"	10	**SH-30X076**	520.503.0344	**19,69**
3 1/2"	3"	8	**SH-30X089**	520.503.0345	**22,42**
-	5"	6	**SH-30X140**	520.503.0346	**33,42**

• Tolerancia de espesor: ± 2,5mm.
(1) Para instalaciones de tuberías termoplásticas.

SH-36 (36mm espesor de aislamiento) — *Coquillas Longitud 2m*

-	5"	4	**SH-36X140**	520.503.0347	**40,17**
-	6"	4	**SH-36X168**	520.503.0348	**55,71**

• Tolerancia de espesor: ± 3,0mm.
(1) Para instalaciones de tuberías termoplásticas

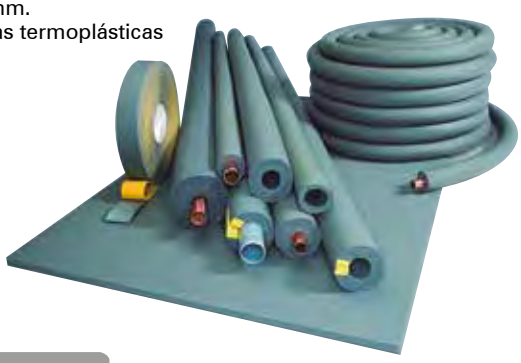

Plancha en hojas estándar

Medida Long. x Ancho (m)	Nº Planchas/ Cartón	Espesor Aislamiento (mm)	MODELO	CÓDIGO	Precio EUROS m.l.
2 x 0,5	13	10	**SH-10-99***	520.503.0349	**26,08**
2 x 0,5	7	20	**SH-20-99***	520.503.0350	**42,91**

• Tolerancia de longitud: ± 1,5%.
• Tolerancia de espesor: ± 1,0mm.
• Tolerancia de anchura: ± 2%.

Cinta autoadhesiva

15 x 50	12	3	**SH-TAPE**	520.550.0004	**32,92**

• Tolerancia de longitud: +5 a -1,5%.
• Tolerancia de espesor: -0,1 a +1,5mm.
• Tolerancia de anchura: ± 2%.

Aislamiento de Tuberías Calidad HT Solar

armacell

Tubo de Cobre Diámetro Ext. Pulgadas O.D.	Tubo de Hierro Diámetro Ext. Pulgadas I.P.S.	Contenido Cartón m.l.	Espesor Nominal 20 mm. Referencia	CÓDIGO	Precio EUROS m.l.
5/8"	1/4"	64	**HT-20X015-SWH**	520.503.0351	**10,35**
3/4"	3/8"	58	**HT-20X018-SWH**	520.503.0352	**11,18**
7/8"	1/2"	50	**HT-20X022-SWH**	520.503.0353	**12,12**
1 1/8"	3/4"	42	**HT-20X028-SWH**	520.503.0354	**14,76**
1 3/8"	1"	32	**HT-20X035-SWH**	520.503.0355	**16,41**
1 5/8"	1 1/4"	24	**HT-20X042-SWH**	520.503.0356	**18,15**

Tubo de Cobre Diámetro Ext. Pulgadas O.D.	Tubo de Hierro Diámetro Ext. Pulgadas I.P.S.	Contenido Cartón m.l.	Espesor Nominal 35 mm. Referencia	CÓDIGO	Precio EUROS m.l.
5/8"	1/4"	30	**HT-32X015-SWH**	520.503.0357	**23,74**
3/4"	3/8"	28	**HT-32X018-SWH**	520.503.0358	**24,93**
7/8"	1/2"	24	**HT-32X022-SWH**	520.503.0359	**26,10**
1 1/8"	3/4"	20	**HT-32X028-SWH**	520.503.0360	**27,88**
1 3/8"	1"	20	**HT-32X035-SWH**	520.503.0361	**30,26**
1 5/8"	1 1/4"	16	**HT-32X042-SWH**	520.503.0362	**32,04**

- Aislamiento térmico de caucho sintético sin CFC ni HCFC, de alta flexibilidad para ser usado hasta en temperaturas de + 175ºC. Resistente a los rayos ultravioletas.

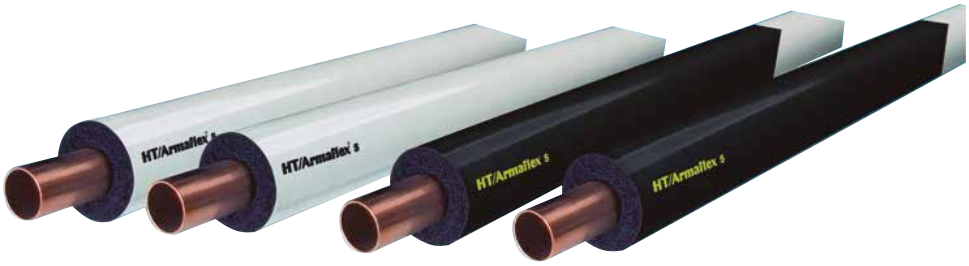

Cinta en Rollo Autoadhesiva

Largo	Ancho	Espesor	Rollos/ Cartón	MODELO	CÓDIGO	Precio EUROS m.l.
15 m	50,0 mm	3 mm	24	**HT-TAPE**	520.550.0005	**54,81**

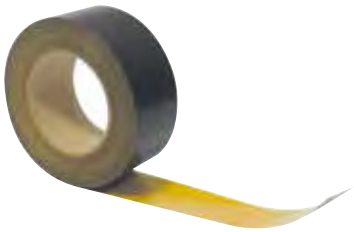

Adhesivos

Capacidad Envase	Contenido Cartón		MODELO	CÓDIGO	Precio EUROS m.l.
	Envase	Litros			
0,25 l	50	12,5	**ADH520/0,25E**	520.550.0006	**6,68**
1,00 l	12	12	**ADH520/1,00E**	520.550.0007	**19,99**

Pintura Armafinish

Capacidad Envase	Rendimiento por Capa y Color	Contenido Cartón	MODELO	CÓDIGO	Precio EUROS m.l.
Blanco	7 a 8 m²/Kg	6 x 1 Kg	**FINIS-WH**	520.550.0008	**39,80**
Teja	9 a 10 m²/Kg	6 x 1 Kg	**FINIS-RE**	520.550.0009	**39,80**
Gris			**FINIS-GY**	520.550.0010	**39,80**
Azul			**FINIS-BE**	520.550.0011	**39,80**

Cuchillo Cortador

Especificación	CÓDIGO	Precio EUROS m.l.
Herramienta para cortar y abrir Armaflex	520.550.0012	**42,60**
Hojas de repuesto en paquete de 60 cuchillos	520.550.0013	**82,42**

Soluciones Profesionales en Aislamiento para Sistemas y en Edificios Públicos

armacell

Producto	Tipo de instalación					Ventaja adicional / Requerimiento			
	Refrigeración	Agua Fría	Calefacción	ACS	Energía Solar	Control Condensación	Protección contra fuego	Protección Mecánica	Resistencias a altas temperaturas
AF/Armaflex ®	xxx	xx			OK	OK			
SH/Armaflex ®			xxx	xx	OK				
HT/Armaflex S®			xx		OK				OK
NH/Armaflex®	xx	xx	xx	xx	OK	OK	OK		
Armaflex ® Protect R-90	xxx	xx	xxx	xx	OK	OK	OK		
Armaflex ®DuoSolar					OK			OK	OK

SOPORTE
PARA TUBERÍAS

Armafix Ecolight

Nuevo soporte para tuberías ecológico, económico y ligero para instalaciones de refrigeración y aire acondicionado

PET 100% RECICLADO

www.armacell.es

- **LIGERO** Y CON GRAN RESISTENCIA A LA COMPRESIÓN
- **RESPETUOSO CON EL MEDIOAMBIENTE,** FABRICADO CON PET RECICLADO
- **COMPATIBLE** CON LAS SOLUCIONES DE AISLAMIENTO FLEXIBLE DE ARMACELL
- **INSTALACIÓN RÁPIDA** GRACIAS A SU CIERRE AUTO-ADHESIVO

armacell®
Armafix Ecolight

Reducción HFC Complementada por Prohibiciones(Ban)

Para nuevos equipos & servicio

Ban 10
Refrigeradores domésticos y congeladores, **GWP ≥ 150.** Prohibe R134a. Se usarán refrigerante naturales como el R600a.

Ban 14
Aparatos portátiles A/C, sellados herméticamente, **GWP ≥ 150.** Prohibe HFCs tradicionales. Por debajo de 150g se usarán los refrigerantes naturales.

Servicio de equipos que utilizan nuevos refrigerantes con GWP ≥ 2500 para temperaturas ≥ -50 ° C y carga ≥ 40 toneladas de CO2eq. Excepto para equipos militares con carga de 10,2 kg o más utilizando el nuevo 404A / 507. refrigerante reciclado todavía está permitido.

Ban 11
Refrigeradores y Congeladores comerciales sellados herméticamente, **GWP ≥ 150**, Prohibe R134a. Los refrigerantes naturales serán los principales refrigerantes usados. Pueden usarse soluciones HFO.

Ban 15
Sistema split de A/C que contiene menos de 3kg de HFC, **GWP ≥750**. Prohibe R134a, R407C y R410A. Parece muy factible para los refrigerantes A2L.

Servicio de equipos que utilizan refrigerantes con **GWP ≥ 2500** para temperaturas ≥ -50 ° C y carga ≥ 40 toneladas de CO2eq. Excepto para el equipo militar. Prohibe el servicio de equipos 404A / 507 con carga de 10,2kg o más.

2015 → 2020 — 2025 — 2030

Ban 11
Refrigeradores y congeladores comerciales herméticamente sellados, **GWP ≥ 2500**. Prohibiciones R404A / 507. Los refrigerantes naturales serán los principales refrigerantes usados.

Ban 12
Equipos de refrigeración estacionarios para temperaturas superiores a -50 ° C, **GWP ≥ 2500**. Prohibiciones R404A / 507. Los refrigerantes naturales y también los nuevos HFC aumentarán. Muchos tipos de soluciones.

Ban 13
Sistemas de refrigeración centralizados para uso comercial con una capacidad ≥ 40kW, **GWP ≥ 150 y ≥ 1500**, para circuitos primarios de cascadas. Prohibe HFC tradicional, excepto R134a en cascadas. También nuevas mezclas HFC / HFO pueden desempeñar un papel.

Principales **refrigerantes en juego**

una vista de la continua evolución

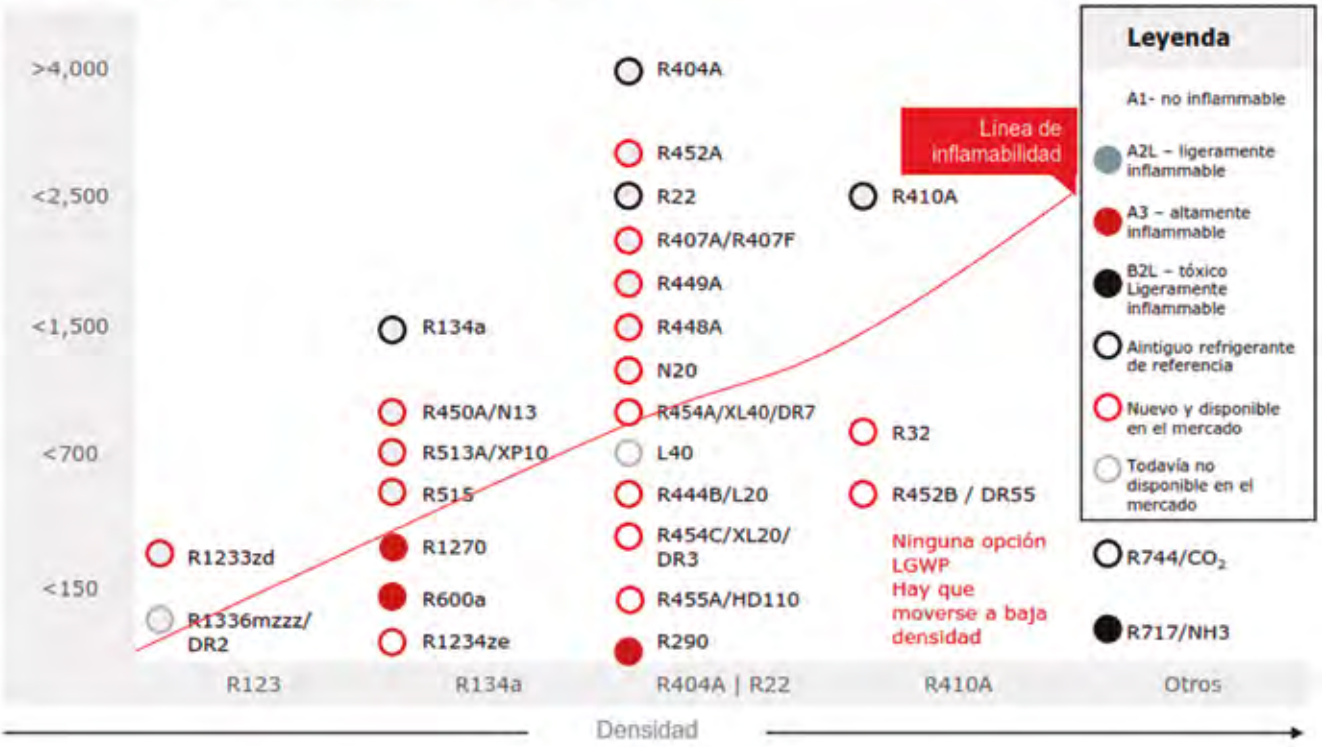

Refrigerantes

531.506.0003 6 Kg. ENVASE GAS

CÓDIGO REFRIGERANTE	CARGA BOTELLA	PCA / GWP	Precio EUROS
530.505.0037 R134A	6 kg	1430	Consultar
530.505.0063 XP40 (R449A)	5 kg	1396	Consultar
530.505.0052 R407C	5 kg	1774	Consultar
530.505.0038 R410A	5 kg	2087,5	Consultar

531.506.0002 50/60 Kg. ENVASE GAS

*Novedad

CÓDIGO REFRIGERANTE	CARGA BOTELLA	PCA / GWP	Precio EUROS
530.505.0018 R134A	60 kg	1430	Consultar
530.505.0030 RS50 (R442A)	55 kg	1888	Consultar
530.505.0057 XP40 (R449A)	53 kg	1396	Consultar
530.505.0021 R507	50 kg	3985	Consultar
530.505.0019 R407C	55 kg	1774	Consultar
530.505.0020 R410A	50 kg	2087,5	Consultar
530.505.0055 RS70 (R453A)	50 kg	1765	Consultar
530.505.0072 XP10 (R513A)	60 kg	629	Consultar *

531.506.0004 14,5 Kg. ENVASE GAS

*Novedad

CÓDIGO REFRIGERANTE	CARGA BOTELLA	PCA / GWP	Precio EUROS
530.505.0040 R134A	15 kg	1430	Consultar
530.505.0053 RS50 (R442A)	13 kg	1888	Consultar
530.505.0086 XP40 (R449A)	12 kg	1396	Consultar *
530.505.0054 R507	12 kg	3985	Consultar
530.505.0042 R407C	13 kg	1774	Consultar
530.505.0043 R410A	11 kg	2087,5	Consultar
530.505.0046 RS70 (453A)	12 kg	1765	Consultar
530.505.0083 XP10 (R513A)	14 kg	629	Consultar *

CAPACIDAD	CÓDIGO	Precio EUROS
27 Kg	621.600.0021	220,00
61 Kg	621.600.0022	359,00

Envase de recuperación. Válvula de servicio con doble toma para fase de líquido y fase de vapor. Se incluye válvula de seguridad.

*Novedad

531.506.0008 2 LITROS

CÓDIGO REFRIGERANTE	CAPACIDAD	PCA / GWP	Precio EUROS
530.505.0068 R-32	1,8 Kg	675	Consultar
530.505.0064 R-32	9 Kg	675	Consultar *

HIDROCARBUROS REF

BOTELLAS DESECHABLES Refrigerantes Naturales

CÓDIGO REFRIGERANTE	CAPACIDAD	PCA / GWP	Precio EUROS
530.505.0077 R600a Isobutano	420 grm.	3	Consultar
530.505.0078 R290 Propano	430 grm.	3	Consultar

Ver dispositivos de carga en Capítulo 6, página 42.

Suniso®

Pasión por la refrigeración

Desde su creación, Suniso fue y continúa siendo la marca pionera a nivel mundial en la investigación, desarrollo y fabricación de aceites para compresores de refrigeración.

Todos nuestros lubricantes, son formulados a partir de una selección de materias primas y aditivos de máxima calidad.

Si es Suniso, es garantía de calidad

Ofrecemos una extensa gama de lubricantes:

Suniso SL	(Poliolester - POE)
Suniso GS	(Nafténico)
Suniso 4SA	(Parafínico)
Suniso AKB	(Alquilbencénico)
Sunoco A 68 SYN	(Polialolefina)
Sunoco PAK NH3	(Polialolefina + Alquilbenceno)
Suniso NH3	(Hidrocarburo + Polialolefina)
Sunoco PAG	(Polialquilenglicol)
Sunice EF	(Polioléster, especial para CO2)
Vacuum Pump	(Bombas de vacío)
Antifreeze	(Anticongelantes)
Suniso Hybrid AC	(Coches híbridos)

SUNOCO

www.sunoilespana.com

Aceites Incongelables para Refrigerantes

Suniso®

ACEITES UNIVERSALES

***Novedad**

Tipo de Aceite	Refrigerante	Viscosidad a 40ºC cSt	Aplicación	Tipo de Compresor	Litros por Envase	MODELO	CÓDIGO	Precio EUROS/L
Mineral	R-22	32	M/B	Pistones	4	**SUNISO 3GS**	540.502.0019	**12,05**
					20	**SUNISO 3GS**	540.502.0003	**11,41**
		57	A/M	Tornillo & Pistones	4	**SUNISO 4 GS**	540.502.0005	**12,05**
					20	**SUNISO 4 GS**	540.502.0006	**11,41**

Tipo de Aceite	Refrigerante	Viscosidad a 40ºC cSt	Tipo de Compresor	Envase por caja	Litros por Envase	MODELO	CÓDIGO	Precio EUROS/L
Lubricantes 100% Sintéticos POE Esteres	FC / HFC - R134a, R404A, R507, R410A, R407C, etc. - HFO / HFC	22	Pistones	6	4	**SUNISO SL-22**	540.502.0008	**26,95**
				1	20		540.502.0009	**26,46**
		32		10	1	**SUNISO SL-32**	540.502.0014	**27,18**
				6	4		540.502.0015	**26,05**
		46	Pistones / scroll	6	4	**SUNISO SL-46**	540.502.0034	**26,05** *
		68	Pistones centrifugo tornillo	10	1	**SUNISO SL-68**	540.502.0103	**27,18** *
				6	4		540.502.0010	**26,05**
				1	20		540.502.0029	**25,90** *
		100	Tornillo	6	4	**SUNISO SL-100**	540.502.0031	**26,20** *
		170	Tornillo	4	5	**SUNISO SL-170**	540.502.0104	**36,05** *
		220		1	20	**SUNISO SL-220**	540.502.0032	**35,22** *
	CO2	55	Tornillo scroll	4	5	**SUNOCO EF-55**	540.502.0105	**36,05** *
		65		1	20	**SUNOCO EF 68**	540.502.0028	**35,22** *
		80		1	60	**SUNOCO EF-85**	540.502.0106	**35,22** *
		170		1	205	**SUNOCO EF-170**	540.502.0107	**34,89** *

Novedad

Tipo de Aceite	Refrigerante	Viscosidad a 40ºC cSt	Tipo de Compresor	Envases	Litros por Envase	MODELO	CÓDIGO	Precio EUROS/L
Mineral	NH3	68 / 32	Tornillo	1	20	**SUNISO 4 SA**	540.502.0108	**11,91**
	Amoniaco			1	205		540.502.0047	**11,24**
Sintético	NH3	68 / 32	Tornillo	1	20	**SUNOCO A 68 SYNT**	540.502.0057	**18,85**
PAO	< -54ºC			1	208		540.502.0056	**18,20**
Sintético	< -45ºC	68 / 32	Tornillo	1	20	**SUNOCO NH3**	540.502.0109	**16,90**
Hidrocarburo				1	208		540.502.0110	**16,21**

Novedad

Tipo de Aceite	Refrigerante	Viscosidad a 40ºC cSt	Envases	Litros por Envase	MODELO	CÓDIGO	Precio EUROS/L
POE	1234yf	100 / 68	10	1	**HYBRID AC**	540.502.0111	**29,15**
PAG	134a	100	10	1	**SUNICE PB 100**	540.502.0112	**32,50**

Aceites Incongelables para Refrigerantes

ACEITES UNIVERSALES

Tipo Aceite	Refrigerante	Viscosidad a cSt 40ºC	Tipo Compresor	Envases por caja	Litros por Envase	MODELO	CÓDIGO	Precio EUROS
Sintético - POE	FC / HFC (R134a, R404A, R507, R410A, R407C, etc.). HFO/HFC	22	Pistones	20	1	**RENISO TRITON SEZ 22**	540.502.0067	**43,10**
				6	5		540.502.0068	**179,30**
		32		6	5	**RENISO TRITON SEZ 32**	540.502.0042	**231,80**
				3	10		540.502.0071	**441,00**
				-	20		540.502.0069	**787,50**
		55		4	5	**RENISO TRITON SE 55**	540.502.0072	**216,30**
				3	10		540.502.0012	**457,00**
		35	Scroll	6	5	**RENISO TRITON SEZ 35 SC**	540.502.0083	**236,30**
		68	Pistón / Centrífugo	4	5	**RENISO TRITON SEZ 68**	540.502.0011	**215,00**
				3	10		540.502.0073	**420,00**
		100	Tornillo	6	5	**RENISO TRITON SEZ 100**	540.502.0074	**435,80**
		170		-	20	**RENISO TRITON SE 170**	540.502.0044	**748,00**
				6	5		540.502.0075	**215,30**
				3	10		540.502.0013	**457,00**
		220		4	5	**RENISO TRITON SE 220**	540.502.0076	**200,60**
		320		3	10	**RENISO TRITON SEZ 320**	540.502.0077	**435,80**
	CO2	55	Tornillo / Scroll	4	5	**RENISO C 55 E**	540.502.0064	**377,00**
		80		3	10	**RENISO C 85 E**	540.502.0060	**644,00**
		170		3	10	**RENISO C 170 E**	540.502.0065	**613,00**

La Gama RENISO TRITON SE son Lubricantes totalmente sintéticos (POE) y con aditivos de extrema presión (EP) y antidesgaste (AW) dirigidos a compresores herméticos, semi-herméticos y de pistón, así como para compresores de tornillo y turbocompresores.

Tipo Aceite	Refrigerante	Viscosidad a cSt 40ºC	Tipo Compresor	Litros por Envase	MODELO	CÓDIGO	Precio EUROS
Sintético - PAO	NH3	62	Tornillo: T.evaporación < -45ºC	20	**RENISO ULTRACOOL 68**	540.502.0078	**320,30**
				205		540.502.0079	**3.176,30**
		68	Tornillo: T.evaporación < -50ºC	20	**RENISO SYNTH 68**	540.502.0080	**482,00**
				205		540.502.0081	**4.829,00**
		32	Bomba de calor	20	**RENISO ULTRACOOL 100**	540.502.0082	**477,80**

Lubricantes sintéticos (PAO) para sistemas de refrigeración trabajando con amoniaco

COMPRESORES BITZER

Tipo Aceite	Refrigerante	Viscosidad a cSt 40ºC	Aplicación	Tipo Compresor	Envase Litros	MODELO	CÓDIGO	Precio EUROS
Mineral	R-22	39	A / M / B	Pistones	5	**B5.2**	540.100.0001	**107,20**
		100	M / B	Tornillos	10	**B 100**	540.100.0002	**235,30**
		150	A / M / B		20	**B 150SH**	540.100.0003	**983,20**
Ester	R-404A R134a R407C R507	33,5	M / B	Pistones	5	**BSE 32**	540.100.0004	**221,60**
		52,5	A / M		5	**BSE 55**	540.100.0005	**230,50**
		170	A / M / B	Tornillos	10	**BSE 170**	540.100.0006	**610,40**

Aceites Incongelables para Refrigerantes

COMPRESORES DANFOSS

Tipo Aceite	Refrigerante	Aplicación	Tipo Compresor	Envase Litros	CÓDIGO DANFOSS	MODELO	CÓDIGO	Precio EUROS
Mineral	R-22	A / M	Scroll (SM) / Pistones (MT/LT)	2	7754001	**160P**	540.108.0002	**93,08**
				5	7754002		540.108.0003	**178,56**
Ester	R-404A/R134A/R407C/R507 R488A/R449A/R452A	A / M / B	Pistones(MTZ/NTZ)	1	120Z0638	**175PZ**	540.108.0009	**129,00**
				2,5	120Z0639		540.108.0010	**262,00**
	R-404A/R134A/R407C/R507	A / M / B	Pistones(MTZ/NTZ)	2,5	120Z0573	**160PZ***	540.108.0005	**295,25**
	R-404A	A / M / B	Pistones(LTZ)	1	7754025	**160Z**	540.108.0006	**156,10**
	R-404A/R134A/R407C/R507/R410A	A / M	Scroll (SZ/SH)	1	7754023	**160SZ**	540.120.0002	**91,00**
				2,5	120Z0571		540.108.0007	**230,00**
	R-452A/448/449	B / M	Scroll (MLZ-LLZ)	1	120Z0648	**215PZ**	540.108.0011	**166,00**
PVE	R134A/R404A	B / M	Scroll (MLZ-LLZ)	1	120Z5034	**320HV**	540.108.0008	**170,00**

*Hasta finalización de stock.

COMPRESORES COPELAND

Tipo Aceite	Refrigerante	Viscosidad a cSt 40ºC	Aplicación	Tipo Compresor	Envase Litros	MODELO	CÓDIGO	Precio EUROS
Mineral	R-22	30	M / B	Scroll / Pistones	4	**SUNISO 3GS**	540.502.0019	**14,10**
Ester	R-404A R134a R407C R507	22	A / M / B	Scroll / Pistones	20	**EAL ARTIC 22cc**	540.502.0020	**737,00**
					5	**EAL ARTIC 22cc**	540.502.0021	**289,00**

COMPRESORES FRASCOLD

Tipo Aceite	Refrigerante	Viscosidad a cSt 40ºC	Aplicación	Tipo Compresor	Envase Litros	MODELO	CÓDIGO	Precio EUROS
Ester	R-404A R134a R407C R507	32	M / B	Pistones	5	**FRASCOLD 32FC**	540.105.0001	**336,00**
		68	A / M		5	**FRASCOLD 68FC**	540.105.0002	**307,00**

COMPRESORES CARLYLE

Tipo Aceite	Refrigerante	Viscosidad a cSt 40ºC	Aplicación	Tipo Compresor	Envase Litros	MODELO	CÓDIGO	Precio EUROS
Mineral	R-22	-	M / B	Pistones	5	**1505TTL**	540.502.0022	**75,00**
		-	A / M		20	**P9035W22020TLL**	R540.300.0014	**809,00**
		-	Automoción		3,78	**P9030301S**	540.502.0024	**39,60**
Ester	R-404A R134a R407C R507	-	A / M	Pistones	5	**P903SW685TLL**	R540.300.0017	**200,00**

CUBO SMART2

DESCRIPCIÓN	CÓDIGO	Precio EUROS
PAG 100 Envase 1 litro	540.502.0066	**42,00**

Descripción	MODELO	CÓDIGO	Precio EUROS
Bomba de carga de aceite manual.	**Maxflow**	611.600.0098	**299,30**

Anticongelantes y Tratamiendo de Acidez

Anticongelantes/Antioxidantes de naturaleza MONOETILENGLICOL (Uso Industrial)

Descripción	ENVASE	MODELO	CÓDIGO	Precio EUROS/Kg
Anticongelante Monoetilenglicol Concentrado	55 Kg	**THERMISOL AG VM**	540.502.0084	**409,50**
	230 Kg		540.502.0085	**1.509,90**
	1.100 Kg		540.502.0086	**7.321,70**

Fluido de refrigeración y climatización basado en aditivos anticorrosivos, antioxidantes y glicoles de bajo punto de congelación.
THERMISOL AG VM es utilizado tanto como fluido calo-portador, como para protección de bajas temperaturas a circuitos de refrigeración y climatización en: Supermercados, piscinas, teatros, bodegas, fábricas industriales, almacenes, etc. Y en general en cualquier instalación dónde se requiera un fluido calo-portador, siempre y cuando no exista posibilidad de fuga o contacto con circuitos de agua potable, en cuyo caso se recomienda utilizar THERMISOL **SUN 100**.

Anticongelantes/Antioxidantes de naturaleza POLIPROPILENGLICOL (No Tóxico)

Descripción	ENVASE	MODELO	CÓDIGO	Precio EUROS/Kg
Anticongelante Polipropilenglicol Concentrado	20 Kg	**THERMISOL SUN 100**	540.502.0087	**224,00**
	200 Kg		540.502.0088	**2.131,00**
	1.000 Kg		540.502.0089	**10.054,00**

Fluido calo-portador y de refrigeración basado en aditivos anticorrosivos, antioxidantes y glicoles de bajo punto de congelación, aprobados para la elaboración de productos alimenticios.
THERMISOL SUN 100 está Indicado para uso alimentario.
Utilizado como fluido de transferencia de calor para sistemas que deban tener contacto con agua potable.
Para paneles solares, circuitos de agua caliente, sistemas de aire acondicionado, líquido para extinción de fuego (sistema splinkler), bombas de calor, calefacción radiante por tubo de agua, etc.

Analizador de Acidez de Aceite

Descripción	MODELO	CÓDIGO	Precio EUROS
Producto seguro y fiable para la detección de acidez en instalaciones frigoríficas. Cambia de color ante un exceso de acidez. No usar con aceites sintéticos.	**AOK-U01**	550.302.0001	**29,30**
Detecta la presencia o formación de ácido en los sistemas de A/A y refrigeración, sólo vale para aceite mineral y alquilbenceno, indicación de nivel de acidez por cambio de color, no daña los componentes del sistema. No tóxico ni inflamable, biodegradable.	**ACID DETECTOR**	550.600.0005	**41,70**
Analizador de acidez compatible con aceite mineral y sintético. Incluye 4 frascos (4 tests) Añadir 12 gotas de aceite en 1 frasco, el color líquido cambiará: amarillo (acidez), verde (bien) azul (aceite bueno)	**Acid Test Kit**	550.600.0036	**37,80**

Nota: mantener el bote cerrado, no tiene caducidad.

Neutralizador de Acidez de Aceite

Descripción	MODELO	CÓDIGO	Precio EUROS
NO-ACID es un neutralizador que elimina completamente los residuos de ácido presentes en sistemas de a/c y refrigeración y evita rotura del compresor.	**NO-ACID**	550.600.0007	**31,80**

Productos Químicos

AIRNET - AIRPUR Limpiador e Higienizante para split

Descripción	MODELO		CÓDIGO	Precio EUROS
Limpiador para aire acondicionado	**AIRNET**	**Garrafa 5L**	550.600.0008	**81,80**
		Aerosol 400 ml	550.600.0010	**21,30**
		Pulverizador 750 ml	550.600.0011	**21,60**
Higienizante eliminador de olores	**AIRPUR**	**Garrafa 5 L**	550.600.0012	**117,10**
		Aerosol 400 ml	550.600.0014	**24,00**
		Pulverizador 750 ml	550.600.0015	**30,50**

Novedad

AIR SERNET - AIR AC Desengrasante limpiador para condensadoras

Descripción	MODELO	CÓDIGO	Precio EUROS
Desengrasante limpiador para condensadoras	**AIR SERNET Garrafa 5 L**	550.600.0046	**45,40**
Desengrasante limpiador super concentrado para condensadoras	**AIR SERNET SUPER Garrafa 5 L**	550.600.0054	**86,00**
Limpiador ácido diluible espumante para baterías y condensadoras.	**AIR AC PLUS Garrafa 5 L**	550.600.0055	**59,20**

Productos Químicos

DG10 Desengrasante neutro

Novedad

Descripción	MODELO		CÓDIGO	Precio EUROS
Desengrasante detergente uso profesional	**DG10**	**Pulverizador 750 ml**	550.600.0068	**10,30**
		Garrafa 5L	550.600.0069	**36,95**

AIR PROTECT Protector de aletas

Novedad

Descripción	MODELO	CÓDIGO	Precio EUROS
Disipador y protector térmico para soldaduras	**AIR PROTECT Aerosol 400 ml**	550.600.0050	**25,80**

Descongelante

Descripción	MODELO	CÓDIGO	Precio EUROS
Aerosol Antihielo para cerraduras y parabrisas. 520 ml.	**DESGLASS SP**	550.600.0049	**11,20**

PROPIEDADES:
Descongelante inmediato que derrite la escarcha, el hielo y la nieve de cristales, faros, parabrisas, cerraduras, bisagras, porta esquís. No es tóxico ni ataca los materiales como gomas, aluminio, acero, hierro, pinturas lacadas, etc.

PROPIEDADES FISICAS:
Aspecto: Aerosol
Color: No tiene
Densidad: 0.83 gr/cc

COMPOSICION CUALITATIVA:
Alcoholes
Antioxidante

Productos Químicos

Productos de Limpieza

Descripción	MODELO	CÓDIGO	Precio EUROS
Producto que limpia los condensadores. No ácido Ideal para la limpieza de serpentines y condensadores con acumulaciones grandes de grasa. Envase 4 litros.	**P9020101S**	550.501.0001	**57,00**
Producto que limpia los serpentines para uso bajo techo. Fácil uso. No tóxico. Desodoriza. Envase 4 litros.	**P9021001S**	550.501.0002	**76,00**
Limpiador de condensadores no ácido. Elimina la grasa.	**P9023002**	550.600.0025	**92,00**
Limpiador sin fosfatos	**P9020301**	550.600.0026	**76,00**

Productos de Limpieza

Descripción	MODELO	CÓDIGO	Precio EUROS
Producto limpia las baterias de condensadores y evaporadores, su fórmula en polvo es más segura que los limpiadores líquidos, contiene un inhibidor de corrosión que ayuda a prevenir la corrosión, en envase de 0,3 kg. equivalente a 3,8 l de concentrado.	**COIL MAX**	550.600.0027	**49,80**

Desincrustantes para Circuitos de Refrigeración

Descripción	MODELO	CÓDIGO	Precio EUROS
Botes de 6 Kgs (cajas de 6 botes)	**Adic503**	550.600.0028	**116,80**
Botes de 6 Kgs (Cajas de 6 botes)	**Adic504**	550.600.0029	**61,80**

Aplicaciones: Eliminación de incrustaciones calcáreas y ferrosas en calderas, circuitos de refrigeración, bandejas de condensados y aparatos diversos. Cuando se desee obtener buenos resultados en menor tiempo, esta dosis puede ser aumentada.
ADIC 503: Dosis: varían entre 1,5 y 4,5 Kg por 100 litros de agua.
ADIC 504: Dosis: varían entre 10 y 30 Kg por 100 litros de agua.

Biocidas para Limpieza de Circuitos de Refrigeración

Descripción	MODELO	CÓDIGO	Precio EUROS
10 Kg	**ADICIDA 182**	550.600.0056	**121,70**
	ADICLENE 1352 M	550.600.0018	**194,10**
	ADIC 516	550.600.0019	**349,70**
	ADICIDA W 128	550.600.0020	**124,50**
Kit tiras 100 Determinaciones	**ADICTEST 182**	550.600.0021	**206,00**
Precio/Tableta. Envases de 100	**ADICOMPLET**	550.600.0022	**5,90**

Aplicaciones: biocida altamente efectivo para el control de Legionella spp. en la bandejas de los aires acondicionados.
ADICLENE 1352M: Aplicaciones: Tratamiento circuitos refrigeración.
Dosis: 50-200 ppm, dependiendo del sistema.
ADIC 516: Aplicaciones: Tratamiento circuitos refrigeración.
Dosis: 5-10 gramos por m3 de agua.
ADICÍDA 182: Aplicaciones: Tratamiento circuitos refrigeración.
Dosis: 5-400 ppm dependiendo del sistema.
ADICÍDA W-128: Aplicaciones: Tratamiento circuitos refrigeración.
Dosis: 50-100 ppm, dependiendo del sistema.
ADICOMPLET: Dosis-orientativamente se puede estimar una dosis de 1 pastilla por cada 0,1m2 de área de bandeja.
La pastilla se parte por la mitad y se distribuye en la bandeja de manera que su efectividad se maximice.

Limpieza de equipos, interior y exterior

Limpiador de Circuitos

Descripción	MODELO	CÓDIGO	Precio EUROS
• Limpiador interno de sistemas de refrigeración. • Compatible con todo los aceites y refrigerantes. • Es biodegradable, ecológico y no inflamable. En envases de 5 litros, 4,5 Kg.	**STAG FLUSH**	550.600.0030	**260,00**
• Producto limpiador para el lavado de circuítos frigoríficos. Envase de 20 Kg. • Elimina todoa los resíduos sólidos causados por la ruptura del compresor o del filtro. • Elimina completamente los resíduos de aceite del sistema A/C.	**SUPER FLUSH**	550.600.0031	**380,80**

Máquinas / Estaciones de Limpieza

Descripción	MODELO	CÓDIGO	Precio EUROS
• Máquina para limpieza de instalaciones, con Stag-Flush, Caudal 300 l/h., Presión 12 kg/cm². Peso 17 kg.	**WLK-301**	551.600.0001	**1.096,00**
• Estación de lavado para cualquiercircuito frigorífico. • Depósito 10 l. Caudal 840l/h. • Presión máxima 0,45 Mpa. Peso 13Kg. • Recomendamos usar el Super-Flush.	**FLUSH-1**	551.600.0002	**1.771,90**

Novedad

KIT de lavado para unidades internas de climatización

Descripción	MODELO	CÓDIGO	Precio EUROS
- La limpieza y desinfección de las bandejas y depósitos de recogida de condensados, - La limpieza y desinfección de las baterías con aletas para la eliminación de la suciedad orgánica e inorgánica. - La limpieza y sustitución periódica de los filtros siguiendo las indicaciones del fabricante. - Incluye: hidrolimpiadora (regulable 7-10 bar, caudal 4 l/m), bomba manual pulverizadora 2 litros, 2 fundas protectoras para split y envase 5 litros líquido lavado.	**KIT EVA WASH**	551.600.0004	**698,40**
- Envase de 5 litros líquido lavado especial para evaporadores.	**EVA CLEANER**	550.600.0070	**164,00**

Nota importante: Equipamiento OBLIGATORIO para empresas habilitadas, 1 por centro de trabajo.

Turbinas de Limpieza

Descripción	MODELO	CÓDIGO	Precio EUROS
Turbina aspiradora manual. Potencia: 530W. Alimentación: 220V-50/60 Hz. Velocidad: 15.000rpm Caudal: 2,8m³/min Longitud: 405 mm. Peso: 1,7 Kg.	**SHB-530B**	551.600.0003	**195,00**

Soporte de Tuberías

Carril de Instalación MPC Galvanizado

Descripción	Dimensiones Ancho/Alto/Long.	CÓDIGO	Precio EUROS
Carril para instalación galvanizado	27/18 - (2m)	560.907.0001	**11,30**
	28/30 - (2m)	560.907.0002	**17,30**
	38/40 - (2m)	560.907.0003	**27,30**

Tuerca Soporte

Descripción	Dimensiones Ancho/Alto	CÓDIGO	Precio EUROS
Tuerca para utilización en carriles galvanizado	M8(Perfiles 27/18 y 28/30)	560.907.0004	**0,50**
	M8 (Perfiles 38/40, 39/52 y 40/90)	560.907.0005	**0,60**
	M10 (Perfiles 38/40, 39/52 y 40/90)	560.907.0006	**0,82**

Tornillo Soporte

Descripción	Dimensiones Ancho/Alto	CÓDIGO	Precio EUROS
Tornillo soporte	M8/30 (Perfiles 27/18 y 28/30)	560.907.0007	**1,50**
	M8/35 (Perfiles 38/40, 39/52 y 40/90)	560.907.0008	**1,60**
	M10/35 (Perfiles 38/40, 39/52 y 40/90)	560.907.0009	**2,10**

Abrazadera Top 8

Descripción	Dimensiones		CÓDIGO	Precio EUROS
	Ø"	Ø mm.		
Abrazadera que consta de dos partes con un conector roscado de M8 ó M10, además de un goma de insonorización para montar tuberías en las instalaciones de servicios.	1/4"	12-15	560.907.0010	**2,00**
	3/8"	16-18	560.907.0011	**2,10**
	1/2"	19-22	560.907.0012	**2,00**
	3/4"	23-27	560.907.0013	**1,80**
	1"	32-35	560.907.0014	**2,30**
	1 1/4"	42-46	560.907.0015	**2,60**
	1 1/2"	48-51	560.907.0016	**2,80**
		53-58	560.907.0017	**2,90**
	2"	59-64	560.907.0018	**3,00**
		68-73	560.907.0019	**4,80**
	2 1/2"	74-80	560.907.0020	**5,70**

Soporte de Tuberías

Abrazaderas de Polipropileno para Tuberías

Descripción	MEDIDA	CÓDIGO	Precio EUROS
Abrazaderas de Polipropileno para Tuberías	3/8	560.907.0071	**3,20**
	1/2	560.907.0072	**3,30**
	5/8	560.907.0073	**3,50**
	7/8	560.907.0074	**4,00**
	1-1/8	560.907.0075	**4,80**
	1-3/8	560.907.0076	**7,10**
	1-5/8	560.907.0077	**7,10**

Arandela Soporte

Descripción	Dimensiones Ancho/Alto	CÓDIGO	Precio EUROS
Arandelas soporte para fijar carriles de instalación galvanizadas	M6	560.907.0021	**0,30**
	M8-24 (Perfiles 27/18 y 28/30)	560.907.0022	**0,30**
	M8-36 (Perfiles 38/40, 39/52 y 40/60)	560.907.0023	**0,40**
	M10-36 (Perfiles 38/40, 39/52 y 40/60)	560.907.0024	**0,40**

Soporte de Carril

Descripción	Dimensiones Ancho/Alto	CÓDIGO	Precio EUROS
Soporte de Carril Galvanizado	200 mm (Perfiles 27/18)	560.907.0025	**8,60**
	300 mm (Perfiles 27/18)	560.907.0026	**9,70**
	240 mm (Perfiles 28/30)	560.907.0027	**15,45**
	400 mm (Perfiles 28/30)	560.907.0028	**18,00**

Tirafondo

Descripción	Dimensiones Ancho/Alto	CÓDIGO	Precio EUROS
Tirafondo roscado	M8/80	560.907.0029	**0,50**

Tuercas

Descripción	Dimensiones	CÓDIGO	Precio EUROS
Tuerca Hexagonal	M6	560.907.0030	**0,30**
	M8	560.907.0031	**0,20**
	M10	560.907.0032	**0,30**
	M12	560.907.0033	**0,40**

Varillas Roscadas

Descripción	Dimensiones	CÓDIGO	Precio EUROS
Varilla Roscada Zincada, 1m	M8	560.907.0034	**4,30**
	M10	560.907.0035	**6,70**
	M12	560.907.0036	**9,60**

Soporte de Tuberías

Taco Tirafondo

Descripción	Dimensiones Ancho/Alto	CÓDIGO	Precio EUROS
Taco tirafondo	6/35	560.907.0037	**0,30**

Tirafondo Roscado

Descripción	Dimensiones Ancho/Alto	CÓDIGO	Precio EUROS
Tirafondo roscado con taco Nylon	M8/80	560.907.0038	**1,00**

Taco para Ladrillo Perforado

Descripción	Dimensiones Ancho/Alto	CÓDIGO	Precio EUROS
Taco para ladrillo perforado RU-K. Cab. Hex.	10 x 80	560.907.0039	**1,50**

Taco Euronylon

Descripción	Dimensiones Ancho/Alto	CÓDIGO	Precio EUROS
Taco Euronylon	6/30	560.907.0040	**0,20**
	8/40	560.907.0041	**0,10**
	10/50	560.907.0042	**0,10**
	12/60	560.907.0043	**0,50**

Taco Vuelco

Descripción	Dimensiones Ancho/Alto	CÓDIGO	Precio EUROS
Taco vuelco galvanizado	M6/100	560.907.0044	**4,50**
	M8/100	560.907.0045	**3,90**

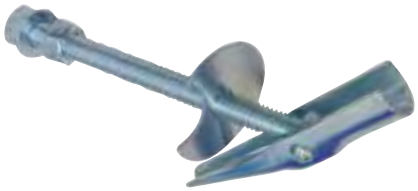

Anclaje de Rosca Int.

Descripción	Dimensiones Ancho/Alto	CÓDIGO	Precio EUROS
Anclaje de rosca int.	M6	560.907.0046	**0,50**
	M8	560.907.0047	**0,60**
	M10	560.907.0048	**1,10**
	M12	560.907.0049	**1,50**

Soporte de Tuberías

Escuadra Doble para Conductos DGL

Descripción	Dimensiones	CÓDIGO	Precio EUROS
Escuadra doble para conducto	60 x 30 x 3	560.907.0050	**3,19**
	89 x 40 x 3	560.907.0051	**7,11**

Soporte para Conductos de Aire DGL

Descripción	CÓDIGO	Precio EUROS
Soporte para conductos de aire	560.907.0052	**4,74**

Amortiguador

Descripción	Dimensiones	CÓDIGO	Precio EUROS
Amortiguador	M10-43 x 11	560.907.0053	**5,70**

Arandelas de fijación

Descripción	Dimensiones	CÓDIGO	Precio EUROS
Arandela Ins. DGL	M8-28 x 8,5	560.907.0054	**1,00**
Arandela metálica de fijación	M8-28 x 8,5	560.907.0055	**0,40**
	M10-34 x 10,5	560.907.0056	**0,80**

Suspensor

Descripción	Dimensiones	CÓDIGO	Precio EUROS
Suspensor Insonorizado Galvanizado	M8	560.907.0057	**3,50**
	M10	560.907.0058	**13,30**

Sistemas de Identificación de Tuberías

Descripción	CÓDIGO	Precio EUROS
Soporte Universal	560.907.0059	**2,99**
Placa Base M6 C/Tapa	560.907.0060	**3,50**
Cinta tensora niquelada	560.907.0061	**65,92**

Soporte de Tuberías

Perfil de Fijación

Descripción	Dimensiones Ancho/Alto	CÓDIGO	Precio EUROS
Perfil de fijación MPS zincado	2 m (50 x 3)	560.907.0062	**18,70**

Tenazas

Descripción	CÓDIGO	Precio EUROS
Tenazas para doblar perfil	560.907.0063	**222,79**

Maletín

Descripción	CÓDIGO	Precio EUROS
Maletín Stabofix	560.907.0064	**437,96**

Tornillos

Descripción	Dimensiones Ancho/Alto	CÓDIGO	Precio EUROS
Tornillos Stabofix zincados	M8 x 8	560.907.0065	**0,62**
	M8 x 10,5	560.907.0066	**0,72**

Cintas de Sellado

Descripción	Dimensiones Ancho/Alto	CÓDIGO	Precio EUROS
Cinta textil reforzada resistente al agua	48 mm. x 50 m.	560.907.0067	**30,60**

Cintas de Sellado Aluminio para Conductos

Descripción	Dimensiones			CÓDIGO	Precio EUROS
	Long.	Ancho	Espesor		
Aluminio+malla autoextinguible	50 m.	50 mm.	0,12 mm.	560.950.0001	**19,40**
Aluminio+polipropileno	100 m.		0,04 mm.	560.950.0002	**22,76**
	50 m.		0,04 mm.	560.950.0003	**11,23**
Aluminio puro	50 m.		0,08 mm.	560.950.0004	**9,90**

Cintas de Sellado P.V.C. Inalterables

Descripción	Dimensiones			CÓDIGO	Precio EUROS
	Long.	Ancho	Espesor		
Material base: P.V.C. Aplicación como barrera anti-vapor en juntas	25 m.	50 mm.	0,15 mm.	560.950.0005	**10,90**
				560.950.0006	**10,90**
		25 mm.		560.950.0007	**6,30**
				560.950.0008	**6,28**

Herramientas y Equipos de Medida

Analizadores / Manómetros

Vacuómetros / Mangueras

Herramientas

Equipos De Soldadura

Bombas de Vacío

Equipos de Recuperación y Reciclaje

Detectores de Fugas

Medidas de Temperatura / Parámetros Electrónicos

CLUB BEIJER REF

DESCUBRE EL CLUB BEIJER REF, NUESTRO ESPACIO DE FIDELIZACIÓN CREADO ESPECIALMENTE PARA TI.

A través del Club, tendrás acceso a descuentos especiales, promociones exclusivas, regalos novedosos, noticias del sector y **¡mucho más!**

clubbeijer.com

¡CLUB BEIJER REF, TAMBIÉN EN APP!

¿ERES NUESTRO CLIENTE?

Regístrate siguiendo estos pasos...

1. Accede a **www.clubbeijer.com**.

2. Introduce tus datos de acceso.
   Si es la primera vez que accedes, introduce tu código de cliente (consulta tu código en tus facturas o albaranes de compra) y tu CIF como contraseña.

3. Completa tu registro entrando en "mi cuenta" y modificando tus datos personales.

4. No te olvides de leer y, si estás de acuerdo, aceptar las bases legales.

5. ¡Disfruta de las ventajas de ser del CLUB BEIJER REF!

¿QUIERES SER NUESTRO CLIENTE?

Solicita tu alta de cliente en **www.clubbeijer.com/registro.php**.

¿TIENES ALGUNA DUDA?

Contacta con nosotros a través de **info@clubbeijer.com**.

THE **LEADING MANUFACTURER OF PROFESSIONAL QUALITY HVAC/R SERVICE TOOLS**

FABRICANTE LÍDER EN CALIDAD DE HERRAMIENTAS PROFESIONALES HVAC/R

MASTERCOOL

is...

AIR CONDITIONING

USA HEADQUARTERS
1 Aspen Drive • Randolph, NJ 07869
MASTERCOOL EUROPE N.V.
Industriezone TTS • Laagstraat 19
9140 Temse, Belgium
luca@mastercool.com
www.mastercool.com

Herramientas y Equipos de Medida

Analizadores / Manómetros Pág. 7-12

Vacuómetros / Mangueras Pág. 13

Herramientas para tubería Pág. 14

Herramientas Frigorista y Universales Pág. 15-19

Equipos de Soldadura Pág. 20-21

Bombas de Vacío Pág. 23-24

Kit Vacío y carga R290 R600 Perforadora Pág. 24

Bombas aceite y refrigerante Pág. 25

Equipos de Recuperación y Reciclaje Pág. 25-27

Detectores de Fugas Pág. 28-30

Medidas Temperatura / Parámetros Electrónicos Pinzas Voltiamperimétricas Pág. 31-37

Instrumento de diagnóstico Fases Inverter Pág. 38

Básculas Pág. 39

Accesorios CO2/R32/R600a/R290 Oxígeno y Nitrógeno Pág. 40-41

WIGAM

OTRO PUNTO DE VISTA DE LOS GASES REFRIGERANTES

SPY ANALIZADOR "GRAN VISOR" SERIE SPY

Refrigerante limpio

Aceite y refrigerante con buena misciblidad

Aceite, aditivo y refrigerante con buena miscibilidad

Mala miscibilidad de aceite y refrigerante

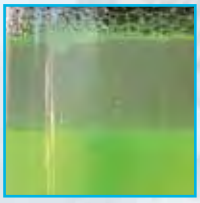

Refrigerante y aditivo con contaminación de agua

Compresor quemado

¿Qué información proprociona?

A continuación les detallamos unos ejemplos de la información que puede ser obtenida de un modo fácil y rápido utilizando el analizador **SPY**:

Comprobar claramente si estamos trabajando con refrigerante en fase líquida o vapor.

Comprobar la limpieza del refrigerante.

Comprobar la miscibilidad del refrigerante con el aceite de la instalación.

Comprobar la presencia de agua/humedad mezclada con el refrigerante.

Posibilidad de extraer muestra de aceite para su análisis y posterior aplicación de tratamiento si fuera necesario.

¡CONFÍA EN TUS OJOS!

www.wigam.es

Made in Wigam

Analizadores

WIGAM

Descripción	MODELO	CÓDIGO	Precio EUROS
Grupo manométrico digital con 4 vías de pistón en maletín con 2 sondas TK109. Banco de datos con más de 50 refrigerantes CFC, HCFC, HFC y HFO actualizables.	**FOX-100**	600.600.0040	**509,00**

Dimensiones: 310 x 370 x 130 mm.

Descripción	MODELO	CÓDIGO	Precio EUROS
Grupo manométrico digital con 4 vías de pistón en maletín con 2 sondas TK109. Banco de datos con más de 50 refrigerantes CFC, HCFC, HFC y HFO actualizables. Datalogger integrado. App de control, diagnosis y registro. Vacuómetro digital integrado de alta precisión	**FOX-ONE-100**	600.600.0041	**942,00**

Dimensiones: 310 x 370 x 130 mm.

Descripción	MODELO	CÓDIGO	Precio EUROS
Grupo manométrico digital con 4 vías de pistón en maletín con 2 sondas TK109, báscula electrónica wireless SCALE-ONE y pinza amperimétrica wireless CLAMP-ONE. Banco de datos con más de 50 refrigerantes CFC, HCFC, HFC y HFO actualizables. Datalogger integrado. App de control, diagnosis y registro. Vacuómetro digital integrado de alta precisión	**FOX-ONE-100/SC**	600.600.0042	**1.583,00**

Dimensiones: 480 x 400 x 130 mm.

Nota: Disponible APP de control, diagnosis y registro.

Novedad

Descripción	MODELO	CÓDIGO	Precio EUROS
Analizador digital para R744 (CO_2) **ÚNICO** válido para trabajar en fase **SUBCRÍTICA** y **TRANSCRÍTICA**. Presión máxima de trabajo 160 bar. Medida de vacío en ambos lados de trabajo (0,01bar) Actualización inmediata de los datos de medición. Equipado con cierres de pistón. Incorpora 2 sondas universales tipo "K" y robusto maletín de transporte.	**FOX-R744**	600.600.0043	**780,00**

TABLA DE REFRIGERANTES SERIES FOX Y FOX ONE (ACTUALIZABLE MEDIANTE SOFTWARE)											
R134a	R407C	R410A	R404A	R507	R152a	R290 (Propano)		R600a (isobutano)		R22	R502
R1234ze	R1234yf	R407A	R407D	R407F	R407H	R32	R236fa	R245fa	R417A	R422A	R422D
R424A	R426A	R427A	R428A	R434A	R437A	R438A	R442A	R448A	R449A	R450A	R452A
R452B	R453A	R454C	R455A	R508A	R508b	R513A	R1270	R744 (CO2)			

Analizadores

Analizadores Digitales

Descripción	MODELO	CÓDIGO	Precio EUROS
REFCO			
- Analizador de refrigeración digital de 2 vías. - 48 tablas refrigerante incl. R-410A, R-774(CO2).. - Display analógico y digital - Resolución presión: 0,01 bar/ 0,5 psi/1 kPa/ 0,001 Mpa - Indicador presión: -0,95 a +60 bar. - Tª funcionamiento: -20ºC a +50ºC. - Indicador de batería - Función test de fuga - Sensor de vacío interno y externo.	**DIGIMON SE-8**	603.600.0072	**579,90**
- 2 sensores de temperatura K-Type.	**DIGIMON-SENSOR K-TYPE**	600.600.0002	**52,90**
- Pinza (opcional).Rango Temp: -40ºC a +125ºC. Resolución 0,5ºC	**DIGIMON-CLAMP**	600.600.0003	**132,50**
- Sensor de vacío (opcional). Rango: 0 a 10000 Micras	**DIGIMON-VAC**	604.600.0014	**287,40**

testo			
- Conexión por Bluetooth a la App para smartphones y tablets para revisión y medición en sistemas de frío. - Visualización de mediciones en formato numérico o gráfico, elaboración de informes inmediatos. - Cálculo automático del recalentamiento/subenfriamiento en tiempo real.	**TESTO-550**	600.600.0018	**626,00**
- También disponible con juego de 3 mangueras de carga	**0563 2550**	600.600.0038	**709,00**

- App para smartphones y tablets: visualización de datos en remoto y envío de informes por e-mail. - Medición de vacío exacta gracias a su sonda externa Pirani de alta precisión. - Test de estanqueidad con compensación de temperatura; medición automática presión ambiental. - 60 refrigerantes en memoria actualizables con la App - Cálculo automático del recalentamiento/subenfriamiento en tiempo real. Evita errores en cálculos manuales.	**TESTO-557**	600.600.0021	**856,00**
- También disponible con juego de 3 mangueras de carga	**0563 2557**	600.600.0039	**962,00**

Analizadores Analógicos

Descripción	MODELO	CÓDIGO	Precio EUROS
Mastercool			
Maletín con analizador de 2 vías y manómetros de 80 mm. Escala de refrigeración: R-12, R-22, R-134a y R-404a Incluye 3 mangueras de 1,5 mts. x 1/4 SAE.	**93661-MRB + Maleta**	601.600.0004	**200,90**
Maletín con analizador de 2 vías y manómetros de 80 mm. Escala de refrigeración: R-22, R-407 y R-410 Incluye 3 mangueras de 1,5 mts. con adaptadores de 5/16 x 1/4 SAE.	**93661-EB + Maleta**	601.600.0005	**198,40**
Maletín con analizador de 2 vías y manómetros de 80 mm. Escala de refrigeración: R-1270, R-290 y R-600a Incluye 3 mangueras de 1,5 mts. x 1/4 SAE.	**93661-RB1 + Maleta**	601.600.0017	**189,30**
Adaptador (Opcional) CIERRE MANUAL 1/4"	**90430**	605.650.0000	**29,90**

- Consultar adaptadores opcionales 1/4x5/16" (modelos E o EB)

Analizadores

Maletas

Descripción	MODELO	CÓDIGO	Precio EUROS
Maleta completa versión refrigeración. Incluye manifold de dos vías con manómetros "Pulse Free" de alta y baja de Ø 80 mm. con escala en bares para R22, R134A, R404A y R407C mas 3 mangueras 1/4SAE de 1'5 m.	**SM2-3DS-R**	601.600.0001	**287,40**
Maleta completa versión Climatización. Incluye manifold de dos vías con manómetros "Pulse Free" de alta y baja de Ø 80 mm. con escala en bares para R22, R407C y R410A mas 3 mangueras 1/4SAE de 1'5 m. y 2 mangueras 5/16" de 1'5 m. para R410A	**SM-23-DS-C**	601.600.0002	**293,40**
Maleta completa versión Climatización SWISS MADE Incluye manifold de dos vías con manómetros "Pulse Free" de alta y baja de Ø 80 mm. con escala en bares para R422A, R422D y R417A mas 3 mangueras 1/4SAE de 1'5 m.	**SM-23-DS**	601.600.0003	**287,40**

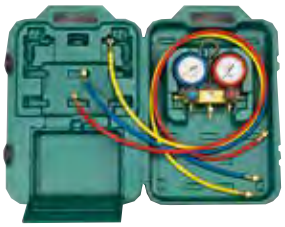

Analizadores Analógicos

Descripción	MODELO	CÓDIGO	Precio EUROS
REFCO			
- Manifold- Analizador versión refrigeración de 2 vías. Sin accesorios - Escalas R-22, R-134a, R-404a, R-407c (en caja)	**SM2-8-DS-MULTI**	602.600.0001	**189,70**
- Manifold-Analizador versión refrigeración de 4 vías. - Manómetros Ø 80mm, juego de mangueras longitud 1.500mm. - Escalas R-22, R-134a, R-404a, R-407c.	**SM4-6-DS-MULTI**	602.600.0002	**324,90**
- Manifold- Analizador para climatización de 2 vías. - Manómetros Ø 68mm. - Escalas R-410A sin accesorios.	**BM2-8-DS-R410A**	602.600.0003	**175,70**
- Manifold- Analizador para climatización de 2 vías. - Manómetros Ø 68mm y mangueras de 900mm. - Escalas R-32 y R-410A	**BM2-6-DS-R32**	602.600.0016	**199,00**
- Analizador para climatización 1 vía. - Manómetros Ø 68mm. - Escalas R-410A sin accesorios.	**M1-8-LP-DS-R410A**	602.600.0004	**104,70**

ROBINAIR			
- Analizador para climatización de 2 vías. - Manómetros Ø 80mm - Escalas R-410A sin accesorios	**RA-41148E**	602.600.0008	**126,00**
- Analizador para refrigeración de 2 vías. - Manómetros Ø 80mm. - Escalas R-22, R-134a, R-404A, R-407C sin accesorios.	**RA-41178E**	602.600.0010	**126,00**
- Estuche vacío para analizadores de 2 y 4 vías	**RA-40025E**	602.600.0011	**56,30**
- Analizadores de 2 vías, manómetros Ø 80 R422D	**RA-44182E**	602.600.0012	**126,00**

Analizadores / Manómetros

WIGAM

*Novedad

SPY

Kit de carga SPY - GRAN VISOR

Descripción	MODELO	CÓDIGO	Precio EUROS
INCLUYE: analizador 4 vías "SPY" R22-R134A-R404A-R407C 4 mangueras 1,5m. (2 con llave) 2 válvula de bloqueo 1/4" Maletín de transporte	**K-SPYFA6-4-GYSS60-LV**	602.600.0018	**413,40**
INCLUYE: analizador 4 vías "SPY" R22-R134A-R404A-R407C Maletín de transporte	**SPYPFA6-4**	602.600.0026	**217,00** *
INCLUYE: analizador 4 vías "SPY" R410A-R32 4 mangueras 1,5m. (2 con llave) 2 válvula de bloqueo 5/16" Maletín de transporte	**K-SPYFA4-5-GYSS60-LV**	602.600.0019	**429,90**
INCLUYE: analizador 4 vías "SPY" R410A-R32 Maletín de transporte	**SPYPFA4-5**	602.600.0025	**225,00** *

INFORMACIÓN VISUAL:
- Clara comprobación de la fase del refrigerante, vapor o líquida.
- Limpieza del refrigerante.
- Mezcla del aceite con el refrigerante.
- Presencia de agua/humedad.
- Posibilidad de extracción de muestra de aceite para su análisis y tratamiento si procediera.

Refrigerante limpio

Buena mezcla de aceite y refrigerante

Buena mezcla de aceite, refrigerante y aditivo

Mala mezcla de aceite y refrigerante

Refrigerante y aditivo con contaminación de agua

Compresor quemado

Analizadores para R290-R600a

Descripción	MODELO	CÓDIGO	Precio EUROS
Analizador 2 vías manómetros GLICERINA ø 80 mm, escalas R290-R600a	**PF2ML80/D6/4**	602.600.0020	**208,40**
Analizador BAJA 1 vía GLICERINA ø 80 mm, escalas R290-R600a	**WILML80/D6/4**	602.600.0021	**98,60**

Kit de carga para R744 - CO_2

Descripción	MODELO	CÓDIGO	Precio EUROS
- Kit de carga para R744 - CO_2, compuesto por: • 1 Analizador 2 vías PISTON con manómetros GLICERINA ø 80 mm, manómetro baja (-1 + 100 bar) , manómetro alta (0-160 bar) • 1 Juego de mangueras INOXIDABLE 1500 mm, conexiones 1/4" • Maletín de transporte con poliforma interna	**K-PF2ML/D5-4-COS**	602.600.0022	**596,00**
Analizador 2 vías PISTON para R744 - CO_2 Ø 80 mm Clase I Glicerina	**PF2ML80/A6/4**	602.600.0023	**208,40**

Manómetros

Descripción	MODELO	CÓDIGO	Precio EUROS
Manómetro ALTA, escalas R410A-R32 Ø 80 mm - salida vertical 1/8" NPT - Clase I	**MS80/53R1/A4**	603.600.0105	**21,20**
Manómetro BAJA, escalas R410A-R32 Ø 80 mm - salida vertical 1/8" NPT - Clase I Glicerina	**ML80/38R1/A4**	603.600.0106	**67,50**
Manómetro ALTA, escalas R410A-R32 Ø 80 mm - salida vertical 1/8" NPT - Clase I Glicerina	**ML80/53R1/A4**	603.600.0107	**67,50**
Manómetro BAJA, escalas R744 (CO_2) Ø 80 mm - salida vertical 1/8" NPT - Clase I Glicerina	**ML80/100R1/D5**	603.600.0108	**104,20**
Manómetro ALTA, escalas R744 (CO_2) Ø 80 mm - salida vertical 1/8" NPT - Clase I Glicerina	**ML80/160R1/D5**	603.600.0109	**104,20**
Manómetro BAJA, escala R744-CO_2 (-1 + 100 BAR) Ø 80 mm PANEL salida posterior 1/4" Sae - Clase I Glicerina	**ML80/100C4S/D5/K1**	603.600.0110	**71,10**
Manómetro BAJA, escala R744-CO_2 (-1 + 160 BAR) Ø 80 mm PANEL salida posterior 1/4" Sae - Clase I Glicerina	**ML80/160C4S/D5/K1**	603.600.0111	**71,10**
Manómetro BAJA, escalas R290-R600a-R1270 Ø 80 mm - salida vertical 1/8" NPT - Clase I Glicerina	**ML80/18R1/D6**	603.600.0112	**67,50**
Manómetro ALTA, escalas R290-R600a-R1270 Ø 80 mm - salida vertical 1/8" NPT - Clase I Glicerina	**ML80/38R1/D6**	603.600.0113	**67,50**
Manómetro BAJA, escalas R410A-R32 Ø 60 mm - salida vertical 1/4" - Clase I Glicerina Blondelle	**BL60/20R1/A4**	603.600.0114	**110,00**
Manómetro ALTA, escalas R410A-R32 Ø 60 mm - salida vertical 1/4" - Clase I Glicerina Blondelle	**BL60/40R1/A4**	603.600.0095	**110,00**

WIGAM

SISTEMAS Y HERRAMIENTAS PARA HVACR

SPY

Herramientas para profesionales acordes con las normativas actuales

Ready

R32

CO_2

R290

1 Posibilidad de trabajar con carraca manual o con destornillador eléctrico.

2 Dispositivo de frenado para el tubo de cobre.

3 Sistema de desconexión rápido de ala barra.

4 Maletín incluido.

www.wigam.es

Made in Wigam

Manómetros

Manómetros

Descripción	MODELO	CÓDIGO	Precio EUROS
Manómetro Baja Ø 80 mm PULSE-FREE R-22, R-134a, R-407C, R-410A	**PF-80/38RI/A4K1**	603.600.0001	**30,90**
Manómetro Alta Ø 80 mm PULSE-FREE R-22, R-407C, R-410A	**PF-80/53RI/A4K1**	603.600.0002	**44,30**
Manómetro Baja Ø 80 mm PULSE-FREE R-22, R-134a, R-404A, R-407C	**PF-80/15RI/A6K1**	603.600.0003	**26,80**
Manómetro Alta Ø 80 mm PULSE-FREE R-22, R-134a, R-404A	**PF-80/35RI/A6K1**	603.600.0004	**26,80**
Manómetro Baja Ø 80 mm PULSE-FREE R-417A, R-422A, R-422D	**M5-250-DS**	603.600.0005	**56,70**
Manómetro Alta Ø 80 mm PULSE-FREE R-417A, R-422A, R-422D	**M5-500-DS**	603.600.0006	**51,50**

• Toma Vertical 1/8

REFCO

Descripción	MODELO	CÓDIGO	Precio EUROS
- Manómetro Baja Ø 68 mm, escala bar/psi para R-410A	**M2-255-DS-R410A**	603.600.0009	**38,90**
- Manómetro Alta Ø 68 mm, escala bar/psi para R-410A	**M2-555-DS-R410A**	603.600.0010	**38,90**
- Manómetro Baja Ø 80 mm, escala kPa/psi para R-22,R-134a,R-404A, R407C	**M5-250-DS-MULTI**	603.600.0011	**71,50**
- Manómetro Alta Ø 80 mm, escala kPa/psi para R-22,R-134a,R-404A, R407C	**M5-500-DS-MULTI**	603.600.0012	**71,50**
- Protector para manómetros Ø 68 mm color rojo/azul.	**M2-GS**	603.600.0015	**21,10**

• Toma Vertical

ROBINAIR

Descripción	MODELO	CÓDIGO	Precio EUROS
- Manómetro Baja, Ø 80mm escala R-422D	**RA-41182LP**	603.600.0018	**19,00**
- Manómetro Alta, Ø 80mm escala R-422D	**RA-41182HP**	603.600.0019	
- Manómetro Baja, Ø 80mm escala R-22,R-404A, R-407c, R-134a	**RA-41178LP**	603.600.0020	
- Manómetro Alta, Ø 80mm escala R-22,R-404A, R-407c, R-134a	**RA-41178HP**	603.600.0021	

Vacuómetros / Mangueras

Vacuómetros

Descripción	MODELO	CÓDIGO	Precio EUROS
REFCO			
- Vacuómetro analógico - Vacío: rango de 0 a 1000mbar - Válvula seguridad recalibre - Esfera de Ø 80mm. Conexión 1/8" NPT M.	**19800-SV**	604.600.0001	**131,90**
- Vacuómetro digital. Rango 0 a 18.000 micrones. Conexión en T 1/4 SAE. - Apagado automático. - Pantalla retroiluminada.	**REF-VAC**	604.600.0004	**459,10**
testo			
- Vacuómetro digital de medición de vacío con conexión BT. - En sistemas de refrigeración y bomba de calor. - Con sensor de presión absoluta sin mantenimiento. - Alarma acústica. Funciona con 2 pilas AA hasta 2.400 hrs.	**0560 5522**	604.600.0006	**306,00**

Mangueras

Descripción	MODELO	CÓDIGO	Precio EUROS
REFCO			
- Juego de 3 mangueras de carga. Conexión 1/4" SAE. Longitud 900mm. Presión de trabajo 60 bar.	**CCL-36**	605.600.0001	**54,40**
- Juego de 3 mangueras de carga. Conexión 1/4" SAE. Longitud 1500mm. Presión de trabajo 60 bar.	**CCL-60**	605.600.0002	**66,00**
- Juego de 3 mangueras de carga. Conexión 1/4" SAE. Longitud 900mm. Norma SAE J2196.	**CCL-36 -J2196**	605.600.0003	**72,90**
- Juego de 3 mangueras de carga. Conexión 1/4" SAE. Longitud 1500mm. Norma SAE J2196.	**CCL-60 -J2196**	605.600.0004	**104,70**
- Manguera de carga amarilla. Conexión 1/4" SAE. Longitud 1500mm. Norma SAE J2196.	**CL-60-J2196**	605.600.0005	**31,70**
- Junta de manguera de goma 1/4".	**P-509/100**	605.600.0006	**2,50**
- Junta de manguera 3/8"	**P-510/100**	605.600.0007	**2,00**
- Junta de manguera Teflón 1/4".	**P-509-T/100**	605.600.0008	**1,50**
- Juntas de manguera 5/16" para R-410a (1 bolsa con 10 juntas)	**-**	999.600.0028	**12,00**

WIGAM

Descripción	MODELO	CÓDIGO	Precio EUROS
Serie "HD" HEAVY DUTY con refuerzo externo andidesgaste (Sae J2196 - Sae J2788)			
Juego 3 mangueras 1500 mm, conexiones H 1/4"	**3HDSA/4-4/60**	605.600.0044	**129,00**
Juego 3 mangueras 1500 mm, conexiones H 5/16"	**3HDA/5-5/60**	605.600.0045	**134,00**
Serie "HD" HEAVY DUTY con válvula INTERMEDIA o válvula FINAL			
Juego 3 mangueras 1500 mm con válvula final, conexiones H 1/4"	**3V/HDSS/4-4/60**	605.600.0046	**155,00**
Juego 3 mangueras 1500 mm con válvula final, conexiones H 5/16"	**3V/HDSS/5-5/60**	605.600.0047	**250,00**
Juego 3 mangueras 1500 mm con válvula intermedia, conexiones H 1/4"	**3HDSA/4-4/56V4**	605.600.0048	**182,00**
Juego 3 mangueras 1500 mm con válvula intermedia, conexiones H 5/16"	**3HDSA/5-5/56V4**	605.600.0049	**184,00**
Mangueras de carga INOXIDABLE para R744 - CO_2			
Juego 3 mangueras INOXIDABLE 1500 mm, presión máxima de trabajo 200 bar	**3COSS/4-4/60**	605.600.0050	**200,10**

Herramientas para Tubería

VÁLVULAS Y CONEXIONES

Válvulas de Obús

Conexión	MODELO	CÓDIGO	Precio EUROS
1/4" SAE X 1/4" SAE	**OB 1**	610.600.0020	**2,60**
1/4" SAE X 1/4" ODS	**OB 5**	610.600.0021	**2,20**
1/4" SAE X 1/8" GAS	**OB 2**	610.600.0022	**2,80**
1/4" SAE X Tubo 1/4"	**BOBTUB-40**	610.600.0023	**4,00**
1/4" SAE X Tubo 1/4"	**AVX-4**	610.600.0008	**4,20**

Mecanismo Obús

Mecanismo interno de la válvula de obús	610.600.0024	**2,10**

Pisa Obús

Lengüeta percutora para obuses	610.600.0025	**0,60**

Cambia-Obús

Descripción	MODELO	CÓDIGO	Precio EUROS
Destornillador quita obús incluye 6 obús + 2 llaves	**A32000**	610.600.0015	**28,30**
Desmonatdor sin pérdida de carga 1/4 SAE	**EW3900**	610.600.0016	**109,70**
Desmonatdor sin pérdida de carga 5/16 SAE	**EW3900/05**	590.600.0017	**90,40**
Estuche 2 desmontadores sin pérdida de carga 1/4 + 5/16"	**91498**	610.600.0032	**118,50**

Conexiones Rápidas

Conexión	MODELO	CÓDIGO	Precio EUROS
1/4 SAE M-H RECTO + CODO	**18C**	610.600.0011	**72,80**
1/4 SAE M-H RECTO	**16C**	610.600.0012	**51,40**
5/16 SAE M-H RECTO	**26C**	610.600.0013	**52,50**
1/4 SAE M-H CODO	**17C**	610.600.0014	**86,70**
5/16 SAE M-H CODO	**27C**	610.600.0031	**56,70**
5/16 SAE M-H CODO	**LOCK-VALVE**	306.600.0002	**46,90**
1/4 SAE M-H CODO	**LOCK-VALVE**	306.600.0003	**46,90**

Conexión Rápida Automoción

Conexión	MODELO	CÓDIGO	Precio EUROS
Válvula toma de baja	**CA-1523**	610.600.0009	**50,00**
Válvula toma de alta	**CA-1522**	610.600.0010	**50,00**

Válvulas de Pincho

Conexión	MODELO	CÓDIGO	Precio EUROS
1/2 y 5/8	**BTV 2**	610.600.0026	**5,30**
3/4 y 7/8	**BTV 3**	610.600.0027	**8,10**
1/2 y 5/8	**BPV-21**	610.600.0028	**13,60**
1/4, 5/16 y 3/8	**BPV-31**	610.600.0029	**9,40**

Válvulas de Intervención

Conexión	MODELO	CÓDIGO	Precio EUROS
3/16"	**LT 3G**	610.600.0001	**4,00**
5/16"	**LT 5G**	610.600.0002	**4,00**
3/8"	**LT 6G**	610.600.0003	**4,20**
1/2"	**LT 8G**	610.600.0004	**4,00**
5/8"	**LT 10G**	610.600.0005	**4,10**

Las válvulas serie LT son rápidas y seguras para carga, descarga y verificación de líneas.
La válvula sella en 3 puntos: conicidad de la aguja, sello y tapa.
Sello elástico especial que elimina problema de fugas.
El funcionamiento de la válvula se realiza incorporando la válvula giratoria de control CV (ver a continuación)
(Hasta fin de stock)

Válvulas Giratorias de Control

Conexión	MODELO	CÓDIGO	Precio EUROS
1 toma 1/4" SAE	**CV-1G**	610.600.0017	**17,90**
2 tomas 1/4" SAE	**CV-2G**	610.600.0018	**22,60**
1 toma 1/4" SAE	**CV-3G**	610.600.0019	**29,80**

La válvula giratoria de control CV se ajusta la válvula LT, gira en cualquier posición, se puede quitar y volver a usar.
El modelo CV 3G dispone de una contratuerca roscada con el eje de la válvula para evitar el pistoneo de la válvula cuando está bajo presión.
(Hasta fin de stock)

Herramientas Universales

Cortatubos

Descripción	MODELO	CÓDIGO	Precio EUROS
- Cortatubos Miniatura para tubos 1/8" a 5/8"	**T-TC-1050**	611.600.0001	**41,80**
- Cortatubos 1/8" a 1 1/8" con ruedas de recambio	**T-TC-1000**	611.600.0002	**53,50**
- Cortatubos	**T-174F**	611.600.0003	**56,80**
- Cortatubos tamaño reducido, de 1/8" a 3/4"	**227 FA**	611.600.0004	**43,90**
- Cortatubos de 1/8" a 1 5/8" con ruedas recambio y escariador	**312 FC**	611.600.0006	**79,20**
- Cortatubos de ajuste rápido de 3/8" a 2 5/8" con escariador retractil.	**206 FB**	611.600.0007	**145,60**

ROTHENBERGER

- Cortatubos miniatura 1/4"-7/8"	**Mini 722**	611.600.0008	**19,00**
- Cortatubos con diseño ergonómico del cuerpo y con un radio de trabajo muy pequeño 1/8 - 1-1/8"	**Mini Max 728**	611.600.0009	**24,00**
- Cortatubos con cuchilla escaridado retráctil y avance de la cuchilla por sistema telescópico. 1/4 - 1-3/8"	**Telescopico 735**	611.600.0010	**46,00**

Mastercool

- Cortatubos MINI para 3 a 16mm (1/8-5/8") - Diámetro ext.tubo (1/8 a 1/2" Nominal)	**MINI**	611.600.0011	**14,50**
- Cortatubos MIDI para 4 a 28mm (3/8-1 1/8") - Diámetro ext.tubo (1/4 a 1" Nominal)	**MIDI**	611.600.0012	**21,70**
- Cortatubos Reforzado para 6 a 40mm (1/4- 1 5/8") - Diámetro ext.tubo (1/4 a 1 1/2" Nominal)	**REFORZADO**	611.600.0013	**37,60**

Doblatubos

- Doblatubos P/Tuberías 3/8"	**T-364 FHA 06**	611.600.0014	**138,10**
- Doblatubos P/Tuberías 1/2"	**T-364 FHA 08**	611.600.0015	**187,30**
- Doblatubos P/Tuberías 5/8"	**T-364 FHA 10**	611.600.0016	**246,60**
- Doblatubos P/Tuberías 3/4"	**T-364 FHA 12**	611.600.0017	**311,40**
- Juego de muelles doblatubos para curvar tubería de cobre de 3/8",1/2" y 5/8".	**163 F ***	611.600.0021	**38,60**
- Muelle doblatubos para tubería de cobre de 3/4".	**102 F ***	611.600.0022	**11,80**
- Juego de 5 muelles doblatubos para curvar tuberías de cobre de 1/4, 3/8, 1/2, 5/8 y 3/4	**200 F**	611.600.0213	**39,00**

* Hasta finalización de stock.

ROTHENBERGER

- Doblatubos para curvado hasta 180º. 1/4 - 5/16 - 3/8"	**Minibend**	611.600.0024	**46,00**
- Doblatubos para curvar tubos de cobre 3/8 - 1/2 - 5/8 - 3/4 - 7/8"	**Maxibender**	611.600.0025	**322,00**

Herramientas Universales

Llaves de Carraca

Descripción	MODELO	CÓDIGO	Precio EUROS
LLave de Carraca Inversora 1/4", 3/16", 3/8", 5/16"	**122**	611.600.0155	**10,70**
	T-127 C*	611.600.0045	**25,70**
Llave de carraca BELZER con cambio de sentido en un extremo con doble cuadradillo de 1/4" y 3/16", y en el otro extremo cuadradillos fijos de 5/16", 3/8" y 1/2".	**R 6950**	611.600.0046	**168,30**

*Hasta finalización de stock

Escariadores

Descripción	MODELO	CÓDIGO	Precio EUROS
- Escariador 3/16" a 1 1/2"	**T-208F**	611.600.0026	**27,80**

ROTHENBERGER

- Escariador de bolsillo.	**Unigrat**	611.600.0027	**30,00**
- Escariador cilíndrico 3/16" - 1-1/2".	**T-780F**	611.600.0028	**16,00**

Las herramientas calibradoras se suministran en pequeñas bolsas con 1 juego.
Cada caja contiene 10 bolsas

Tenaza Corta Capilar

- Tenaza / Pinza Cortacapilar	**CPT-1/20950000**	611.600.0042	**21,00**

Mordaza de Presión

Mordaza de Presión	**VISEGRIP**	611.600.0043	**58,00**
Mordaza de Presión / Pinzatubos	**GRIP**	611.600.0044	**16,00**

Cuchillas para Cortatubos/Escariadores

Cuchilla de repuesto para cortatubos TC 1050	**32633**	611.600.0037	**10,00**
Cuchilla de repuesto para cortatubos TC 1000, TC 1020 y 312 FB.	**75015**	611.600.0038	**10,80**
Cuchilla de repuesto para cortatubos 206 FB	**74761**	611.600.0039	**20,40**
Cuchillas de repuesto para escariador Unigrat	**R2.165200**	611.600.0041	**21,00**

Herramientas Universales

Abocardadores

Descripción	MODELO	CÓDIGO	Precio EUROS
- Abocardador 3/16" a 5/8"	**T-525 F**	611.600.0050	**119,90**
- Abocardador 1/8" a 3/4" (+ adaptadores)	**T-275 FS**	611.600.0051	**328,50**

WIGAM

Kit abocardador / ensanchador (1/8" a 3/4")	**W275L**	611.600.0166	**89,00**

Abocardador excéntrico de carraca con nuevo cuerpo de aluminio ligero.	**W850-AVIO**	611.600.0179	**281,00**

Desde 1/4 hasta 3/4.

- Aleación ligera, peso 1.030 gramos.
- Posibilidad de trabajar con carraca manual o con destornillador eléctrico.
- Dispositivo de frenado para el tubo de cobre y sistema de desconexión rápida de la barra.

Abocardador excéntrico de carraca 1/4, 5/16, 3/8, 1/2, 5/8 y 3/4.	**W810A**	611.600.0197	**171,50**

ROTHENBERGER

- Abocardador 3/16"-5/8"	**R222**	611.600.0055	**227,00**
- 490 KIT Abocardador con cortatubo	**490050016**	611.600.0056	**302,00**
- Maletín/Kit abocardador + expandidor. Abocardados 1/8 - 3/4. Cabezas expandidoras 3/16 - 3/4. Llave de carraca cuadrada 1/4 - 5/16.	**R22350000**	611.600.0057	**150,00**

Mastercool

- Abocardador. 3/16, 1/4, 5/16, 3/8, 1/2 y 5/8" diam ext tubo.	**70052**	611.600.0058	**87,80**
- Herramienta Hidráulica expandidora y abocinadora	**71700**	611.600.0059	**471,80**

Sistema Spin Expansionador Y Abocardador Para Taladro

Descripción	Para Tuberías	MODELO	CÓDIGO	Precio EUROS
Juego de puntas para abocardar acoplables a máquina taladradora	SET ABOCARDADOR 8004030 1/4 3/8 1/2 y 5/8	**F SPIN 100**	611.600.0164	**152,90**
Juego de puntas para ensanchar acoplables a máquina taladradora	SET EXPANDIDOR 8004034 1/4 3/8 1/2 y 5/8	**S SPIN 500**	611.600.0165	**150,80**

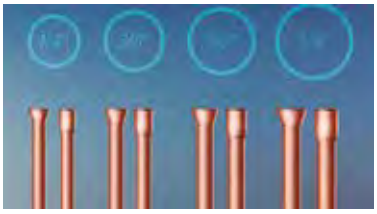

Herramientas Universales

Repuesto Cabeza Expandidora

Descripción	MODELO	CÓDIGO	Precio EUROS
Maletín- Juego de ensanchadores compuesto por tenaza expandidora y 7 cabezas para tubo de 3/8" a 1 1/8" incluye estuche metálico.	**TE6**	611.600.0061	**1.061,50**
Repuesto Cabeza Expandidora 3/8"	**H-06**	611.600.0062	**118,80**
Repuesto Cabeza Expandidora 1/2"	**H-08**	611.600.0063	**118,80**
Repuesto Cabeza Expandidora 5/8"	**H-10**	611.600.0064	**118,80**
Repuesto Cabeza Expandidora 3/4"	**H-12**	611.600.0065	**121,00**
Repuesto Cabeza Expandidora 7/8"	**H-14**	611.600.0066	**118,80**
Repuesto Cabeza Expandidora 1"	**H-16**	611.600.0067	**106,00**
Repuesto Cabeza Expandidora 1-1/8"	**H-18**	611.600.0068	**118,80**
Repuesto Cabeza Expandidora 1-3/8"	**H-22**	611.600.0069	**247,30**
Repuesto Cabeza Expandidora 1-5/8"	**H-26**	611.600.0070	**259,80**

Ensanchadores

Juego de ensanchadores de golpe para tubos de 1/4",3/8",1/2" y 5/8".	**193 S**	611.600.0060	**38,60**

Peine de Aletas

Peine enderezador de aletas de acero universal.	**14402**	611.600.0071	**22,50**

- Peine aletas combi mariposa	**2245**	611.600.0072	**23,00**

Espejo de Bolsillo

Espejo telescópico de inspección	**GM-3**	611.600.0074	**13,70**
Espejo de inspección con luz	**FLM-1**	611.600.0075	**41,80**
Espejo telescópico de inspección con luz	**-**	611.600.0145	**27,90**

Maletín

Maletín con carro	**804412C**	611.600.0076	**388,00**
Maletín con carro	**805413C**	611.600.0077	**536,35**

Alicates

De corte diagonal	**A 605**	611.600.0078	**40,00**
De boca redonda	**A 604**	611.600.0079	**40,00**
Universal	**A 618**	611.600.0080	**40,00**

Tijera Electricista

MODELO	CÓDIGO	Precio EUROS
T 645	611.600.0081	**38,20**

Herramienta Estandar

Juego de carraca completo "MANNESMANN".	**2055 SL**	611.600.0047	**166,00**

Herramientas Universales

Linterna

Descripción	MODELO	CÓDIGO	Precio EUROS
Linterna	**27LED**	611.600.0083	**32,50**

Navaja

Descripción	CÓDIGO	Precio EUROS
Navaja	**611.600.0084**	**25,50**

Martillos

Descripción Ø x L (mm)	MODELO	CÓDIGO	Precio EUROS
Peña	**196515**	611.600.0087	**21,90**
Bola	**M 004**	611.600.0088	**36,30**

Llave

Descripción	MODELO	CÓDIGO	Precio EUROS
Llave de cabina	**191990**	611.600.0085	**35,60**
Llave Dinamométrica AIRCON (Rothenberger)	**AIRCON**	611.600.0086	**265,00**

Actuador Magnético

Descripción Ø x L (mm)	MODELO	CÓDIGO	Precio EUROS
Para núcleos de Ø 18 mm	**RA-SVOM-18**	611.600.0097	**53,10**

Destornilladores Planos

Descripción Ø x L (mm)	MODELO	CÓDIGO	Precio EUROS
3 x 100	**DP 34**	611.600.0089	**7,10**
4 x100	**DP 44**	611.600.0090	**8,70**
5,5 x 125	**DP 55**	611.600.0091	**11,60**
6,5 x 150	**DP 66**	611.600.0092	**14,70**
8 x 175	**DP 87**	611.600.0093	**19,20**
4 x 110	**BUSCAPOLO**	611.600.0094	**5,30**

Nota:
"L" es la long. del vástago.

Destornilladores Estrella

Descripción Ø x L (mm)	MODELO	CÓDIGO	Precio EUROS
1 x 80	**DE 210**	611.600.0095	**9,60**
2 x 100	**DE 220**	611.600.0096	**11,60**

Nota:
"L" es la long. del vástago.

Equipos de Soldadura

Equipos de Soldadura Oxi-Butano

Descripción	MODELO	CÓDIGO	Precio EUROS
SUPPLYGAS®			
- Equipo de soldar. - 2 botellas: 1 de oxígeno 400 litros y otra de butano 0,5kg - Equipo de manómetros, mangueras y boquilla.	**ESF400**	612.600.0001	**540,80**
- Equipo de soldar. - 2 botellas: 1 de oxígeno 1000 litros y otra de butano 2,8kg - Equipo de manómetros, mangueras y boquilla.	**ESF1000**	612.600.0002	**757,10**
- Equipo de soldar. - 2 botellas: 1 de oxígeno 1000 litros y otra de acetileno 1kg	**ESF 1000 AD**	612.600.0003	**1.377,80**
- Soplete soldar	**SB-19**	612.600.0004	**171,90**

Accesorios

- Manguera Bitubo Oxigeno/Butano 6x6 2,5 mts	**FGR 2,5 M**	612.600.0005	**30,30**
- Manguera 50 bar 3 mts ALTA PRESION	**-**	612.600.0006	**45,40**
- Válvula antillama Oxigeno Soplete 9/16" D.	**188-R**	612.600.0007	**43,90**
- Válvula antillama Gas Soplete 9/16" I.	**188-L**	612.600.0008	**43,90**
- Boquilla soldar 1390-2N Butano	**1390-2N**	612.600.0009	**8,40**
- Boquilla soldar 1390-3N Butano	**1390-3N**	612.600.0010	**8,40**
- Boquilla soldar 1390-4N Butano	**1390-4N**	612.600.0011	**9,10**
- Boquilla soldar 1390-3AC Acetileno	**1390-3AC**	612.600.0012	**9,10**
- Boquilla soldar 1390-5AC Acetileno	**1390-5AC**	612.600.0013	**9,10**
- Regulador Oxígeno	**101-0X**	612.600.0014	**232,60**
- Regulador Nitrógeno 50 Bar 1/4" SAE	**JET**	612.600.0015	**262,00**
- Regulador de nitrógeno 50 bar. Manguera de pruebas de 3 metros con racores 1/4" SAE. - 3 juntas entrada regulador y maleta de transporte de 37 x 31 x 14 cm. AS0508019A	**CPN 503**	612.600.0053	**330,40**

Castolin

- Soplete. 4 horas de funcionamiento ininterrumpido.	**Turbo Lite**	612.600.0016	**345,00**
- Mango completo	**716 06/09**	612.600.0017	**204,50**
- Lanza soldadura	**2-HA**	612.600.0018	**63,50**

ROTHENBERGER

- Equipo de soldadura. 1 soplete+3 botellas (Map/Pro)	**POWER FIRE COMPACT**	612.600.0019	**180,00**
- Carga de gas para equipos de soldadura STK1 y Turbo Lite. Metano 2.000ºC. Acetileno-Propano, Propileno 4h autonomía.	**MAPP/PRO**	612.600.0027	**27,70**

Equipos de Soldadura

Descripción	MODELO	CÓDIGO	Precio EUROS
Carrito pequeño	**HTKOX**	612.600.0040	**247,00**

Descripción	MODELO	CÓDIGO	Precio EUROS
Harris-Oxygen	**HTKOX**	612.600.0043	**46,30**

Descripción	MODELO	CÓDIGO	Precio EUROS
Harris-Propan-Mix	**HTKLPC**	612.600.0044	**30,90**

Descripción	MODELO	CÓDIGO	Precio EUROS
Adaptador botella europea a soplete conex. americana	**HTKADAPTOR**	612.600.0045	**21,70**

Descripción	MODELO	CÓDIGO	Precio EUROS
Soplete	**HSLT604HD**	612.600.0042	**95,60**

Descripción	MODELO	CÓDIGO	Precio EUROS
Maletin (Soplete+2Cargas Propan-Mix)	**HTK**	612.600.0041	**194,20**

Bosch Automotive Service Solutions GmbH

Lürriper Straße 62 · 41065 Mönchengladbach · Germany · Tel. +49 (0) 21 61 - 5 99 06-0 · Fax +49 (0) 21 61 - 5 99 06-16

www.atp-europe.de · info@atp-europe.de

Bombas de Vacío

Descripción	MODELO	CÓDIGO	Precio EUROS
ROBINAIR			
Bomba de vacío adecuada para R32 y NH3 Dos etapas, vacío de 15 micrones, capacidad 128 L/min. Motor de 500W, voltaje 240V / 50Hz, conexión 1/4 y 3/8 SAE Carga de aceite 500ml., cable de alimentación de 1'8 m. Dimensiones: 335 x 140 x 255 mm., peso: 10'2 Kg.	**RA 15501 A-E-A2L**	620.600.0036	**483,00**
Con interruptor de selección de voltaje 110V-230V Dos etapas, vacío de 15 micrones, capacidad 84 L/min. Motor de 450W, voltaje 120-240V / 50Hz, conexión 1/4 y 3/8 SAECarga de aceite 450ml., cable de alimentación de 1'8 m. Dimensiones: 335 x 140 x 255 mm., peso: 9'5 Kg.	**RA 15301 A-E**	620.600.0031	**373,00**

***Novedad**

Descripción	MODELO	CÓDIGO	Precio EUROS	
ROTHENBERGER				
- Bomba de vacío de 2 etapas. - Velocidad de bomba: 1,8 CFM / 50l/min. 7,5 kg. - 230V/50Hz. - Conexión estándar: 1/4" SAE sin adaptador. - Capacidad de aceite: 180 ml. - Manómetro Ø80mm controla el aceite. - Válvula para gas estabilizador. - Filtro especial-reduce neblina del aceite. - Vacuómetro integrado.	**ROAIRVAC**	620.600.0012	**353,00**	
- Válida para refrigerantes clase A1, A2 y CO2 subcrítico (R744) - R134a, R410A, R32, R1234y… - Capacidad del sistema <24kW. - Caudal: 42 l/m. 2,5 m3/h. 2 niveles de vacío, vacío final 15 micrones. - Alimentación: 230V 50/60Hz. - Conexión 1/4", con adaptador 5/16"M SAE 3/8"M SAE. - Capacidad aceite 250 ml. Peso 10,1 Kg.	**ROAIRVAC 1.5 R32**	620.600.0050	**399,00**	*
- Bomba de vacío doble efecto para CFC, HFC, HCFC y refrigerantes de clase A1 A2 (R32 y R1234yf) - Tensión: 230 V. - Equipada con vacuómetro y solenoide anti retorno. - Caudal de 10,2 m3/h. - Carga de aceite: 0'58 litros. - Peso: 11'4 Kgs.	**ROAIRVAC R 32 - 6.0**	620.600.0026	**798,00**	

Descripción	MODELO	CÓDIGO	Precio EUROS
INFICON			
Referencia: 700-100-P10 Dos etapas, vacío de 15 micrones, capacidad 142 L/min. Motor de 1/2HP-AC con protección térmica, doble voltaje 115V-230V Carga de aceite 370 ml, peso 10'9 Kg.	**QS 5**	620.600.0028	**555,60**

Descripción	MODELO	CÓDIGO	Precio EUROS	
Mastercool				
- Bomba **INALÁMBRICA**, 18V. con **BATERÍA RECARGABLE** Li-ion 6,0 Ah. - Incluye manguito adaptador y cargador de batería estándar 110/220V. - Motor DC 90W, 2 etapas, vacío final 15 mics, caudal 1,5 CFM, 1/4 SAE - Aceite 0,10 Lts. Dim.sin bat. 251 x 94 x 155 mm. Pse 3,58 kgs. - Cargador batería, IN: 100-240 V, 50-60 Hz, 73 W. OUT: 18V / 14.4V 3A	**90058-E**	620.600.0051	**1.010,00**	*

Aceite para Bombas de Vacío

ENVASES	TIPO	CÓDIGO	Precio EUROS	
0,95 Lts.	**RA13203**	540.600.0001	**11,00**	*
1 Lt.	**CHEMOIL-500**	620.502.0001	**54,50**	*
1 Lt.	**AV-30**	620.600.0008	**25,20**	*

ENVASES	TIPO	CÓDIGO	Precio EUROS	
3,78 Lts.	**P903-0601S**	620.502.0002	**51,00**	*
5 Lts.	**AV-30**	620.600.0009	**18,30**	**

* Precio por envase. ** Precio por litro.

Bombas de Vacío / Kit de vacío y carga

WIGAM

*Novedad

Bombas de vacío de doble efecto con vacuómetro y solenoide (Válidas para R32)

Descripción	MODELO	CÓDIGO	Precio EUROS
2 Etapas. Alimentación: 220-240/1/50-60. Potencia instalada: 150W Caudal: 42 l/m – 2,52 m³/h. Vacío final: 15 Micrones – 2 x 10^{-2} mbar Peso y Dimensiones: 5,6 kgs – 255 x 105 x 202 mm. Conexiones: 1/4"–5/16"–3/8". Carga de aceite: 150cc	**WP3DE/V**	620.600.0041	**380,30**
2 Etapas. Alimentación: 220-240/1/50-60. Potencia instalada: 368W Caudal: 128 l/m – 7,7 m³/h. Vacío final: 15 Micrones – 2 x 10^{-2} mbar Peso y Dimensiones: 12,4 kgs – 338 x 138 x 244 mm. Conexiones: 1/4"–5/16"–3/8". Carga de aceite: 325cc	**WP8DE/V**	620.600.0046	**564,40** *
Alimentación: 220-240/1/50-60. Caudal: 180 l/m – 10,8 m³/h. Vacío final: 7,5 Micrones – 1 x 10^{-2} - 0,01 mbar Peso y Dimensiones: 12,4 kgs – 338 x 138 x 244 mm. Conexiones: 1/4"–5/16"–3/8".	**RS9D/EV**	620.600.0042	**1.302,00**

Bombas de vacío R290-R600a-NH_3 (amoníaco)

Descripción	MODELO	CÓDIGO	Precio EUROS
- Bomba de vacío doble efecto con motor ATEX, para R290 - R600a - Caudal 46 l/m (10,8 m³/h) - Vacío final 1 x 10^{-2} - 0,01 Mbar - 7,5 Microns	**RS3D/EX**	620.600.0043	**1.803,00**
- Bomba de vacío doble efecto DOBLE entrada 1/4" Sae - Caudal 250 l/m (15 m³/h) - Vacío final 1 x 10^{-2} - 0,01 Mbar - 7,5 Microns	**RS15-NH3**	620.600.0044	**2.891,00**

Herramienta para R290-R600a

Kit de vacío y carga ATEX

Descripción	MODELO	CÓDIGO	Precio EUROS
Kit de vacío y carga equipado con bomba de vacío normativa ATEX, en cumplimiento de las más estrictas medidas de seguridad para trabajar con hidrocarburos y refrigerantes inflamables, clasificación A2L / A3. Kit compuesto de: • Bomba doble efecto con racor rígido giratorio H 3/8" en aspiración. • Analizador de pistón de 4 vías con manómetros Ø 80 mm, glicerina. • Balanza capacidad 5 kg, resolución 1 g. • 2 tubos flexibles 1500 mm + 2 válvulas Lock Valve. • 1 tubo de descarga de vapor de 5 m • 2 soportes para envases de R290 y R600a • Baúl de transporte en plástico.	**K-EX46D/D6-ATEX**	620.600.0045	**2.562,90**

Pinza perforadora

Descripción	MODELO	CÓDIGO	Precio EUROS
La pinza perforadora permite el acceso inmediato a cualquier tubo de carga de un sistema de refrigeración. Una vez perforado el tubo es posible el vacío y la carga del sistema. Imprescindible para trabajar en sistemas con hidrocarburos e inflamables.	**PT-109**	611.600.0192	**128,00**

Equipos de Recuperación / Reciclaje

WIGAM

Equipos de recuperación (Válidos para R32)

Descripción	MODELO	CÓDIGO	Precio EUROS
- Capacidad de recuperación fase vapor 16 kgs/h - Capacidad de recuperación fase líquida 132 kgs/h - Capacidad de recuperación Push Pull 378 kgs/h	**EASYREC-1**	621.600.0037	**1.471,00**
- Capacidad de recuperación fase vapor 32 kgs/h - Capacidad de recuperación fase líquida 198 kgs/h - Capacidad de recuperación Push Pull 570 kgs/h	**EASYREC-2**	621.600.0051	**2.133,00**

- Válidos para todos los refrigerantes, incluído el R32
- Compresor de pistón en seco
- Potencia 550 W (Easyrec-1) ó 750 W (Easyrec-2)
- Incorpora presostato de alta (38,5 bar)
- Incorpora presostato de BAJA, que desconecta el equipo una vez finalizada la recuperación del refrigerante, lo que evita los problemas de averías en el compresor de la unidad al trabajar en ausencia de refrigerante.
- Dispositivo de evacuación automática que permite cambiar facilmente el tipo de refrigerante

Equipos de recuperación & reciclaje (Válidos para R32)

Descripción	MODELO	CÓDIGO	Precio EUROS
- Capacidad de recuperación fase vapor 16 kgs/h - Capacidad de recuperación fase líquida 132 kgs/h - Capacidad de reciclaje fase líquida 18 kgs/h - Capacidad de recuperación Push Pull 378 kgs/h	**EASYREC-1R**	621.600.0009	**2.434,00**
- Capacidad de recuperación fase vapor 32 kgs/h - Capacidad de recuperación fase líquida 198 kgs/h - Capacidad de reciclaje fase líquida 36 kgs/h - Capacidad de recuperación Push Pull 570 kgs/h	**EASYREC-2R**	621.600.0052	**2.976,20**

- Válidos para todos los refrigerantes, incluído el R32
- Sistema de destilación con control del flujo de refrigerante líquido que permite la separación del aceite/aditivos hasta 900 cc de altísima eficacia.
- Elevado intercambio térmico que permite optimizar el procedimiento de destilación.
- Compresor de pistón en seco
- Potencia 550 W (Easyrec-1R) ó 750 W (Easyrec-2R)
- Incorpora presostato de alta (38,5 bar)
- Incorpora presostato de BAJA, que desconecta el equipo una vez finalizada la recuperación del refrigerante, lo que evita los problemas de averías en el compresor de la unidad al trabajar en ausencia de refrigerante.
- Dispositivo de evacuación automática que permite cambiar facilmente el tipo de refrigerante.

Equipo de recuperación & reciclaje "ALTA CAPACIDAD"

Descripción	MODELO	CÓDIGO	Precio EUROS
- Válidos para todos los refrigerantes, incluído el R32 - Sistema de destilación con control del flujo de refrigerante líquido que permite la separación del aceite/aditivos de altísima eficacia. - Elevado intercambio térmico que permite optimizar el procedimiento de destilación Capacacidad reciclaje en vapor, 60 kgs/h Capacacidad función Push-Pull, 660 kgs/h - Compresor lubricado con aceite - Potencia 1800 w - Incorpora presostato de alta (7 bar) - Incorpora presostato de BAJA, que desconecta el equipo una vez finalizada la recuperación del refrigerante, lo que evita los problemas de averías en el compresor de la unidad al trabajar en ausencia de refrigerante. - Dispositivo de evacuación automática que permite cambiar facilmente el tipo de refrigerante.	**EASYREC-HP**	621.600.0053	**6.861,80**

Bombas de carga de aceite y trasvase de refrigerante

Descripción	MODELO	CÓDIGO	Precio EUROS
- **Bomba ELECTRICA de trasvase de aceite** - Caudal 4 l/m - Potencia 180 w - Presión máxima de trabajo 20 bar	**ETO-4**	620.600.0039	**695,00**
- **Bomba de trasvase para refrigerante (necesita motor 71/4F-M)** - Caudal 3-4 l/m - Presión máxima de trabajo 15 Bar	**MF4/KK**	611.600.0190	**1.803,00**
- **Motor eléctrico para bomba de trasvase de refrigerante** - Potencia del motor 350 w	**71/4F-M**	611.600.0191	**531,00**

INFICON
Des outils fiables

Realice su trabajo de mantenimiento con confianza.

INFICON ofrece una extensa gama de herramientas de calidad, durabilidad y precisión para climatización, refrigeración y calefacción. Vea nuestro catálogo en www.inficonservicetools-europe.com

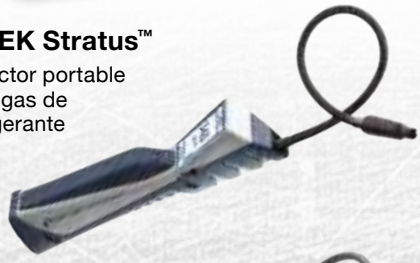

D-TEK Stratus™
Detector portable de fugas de refrigerante

D-TEK® Select
Detector de fugas de refrigerante

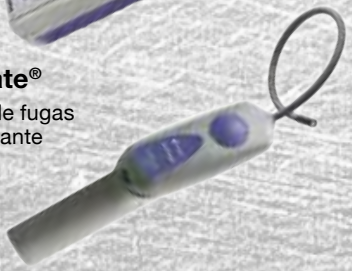

TEK-Mate®
Detector de fugas de refrigerante

Whisper®
Detector ultrasónico de fugas

GAS-Mate®
Detector de fugas de gases combustibles

D-TEK® CO_2
Detector de fugas de CO_2

Vortex® Dual
Estación de recuperación de refrigerante

Wey-TEK HD Wireless™
Báscula para refrigerante

Wey-TEK™
Báscula inalámbrica para refrigerante

Pilot® Plus
Medidor de vacío

CO Check®
Detector de monóxido de carbono

QS5
Bomba de vacío

TEK-Check™
Fuga de R134a de referencia

www.inficonservicetools-europe.com

Equipos de Recuperación

Descripción	MODELO	CÓDIGO	Precio EUROS
APPION			
- Equipo portátil para recuperación (Push-Pull) - Más pequeña y ligera que otras máquinas. - G5 Twin= 24 lbs y otras máquinas 30-37 lbs. - Alta presión estática del ventilador 600CFM. - Recupera el refrigerante en estado líquido o vapor. - Caja de arranque con 2 pistones. - Diseñada para trabajar con R-410a.	**G5 TWIN APPION**	621.600.0001	**1.782,00**
PROMAX			
- Equipo Portátil para recuperación (Push-Pull) - Utiliza bombas sin aceite Push-Pull manual. - Hasta 50 kg/h en fase líquida y 17kg/h en vapor. - CFC (R-12..)y HFC (R-404A, R-410A..). - Peso: 11 kg. - Presostatos de seguridad.	**MINIMAX E**	621.600.0002	**1.645,00**
- Equipo portátil para recuperación (Push-Pull) - Utiliza bombas sin aceite CFC, HFC y HCFC (R-410A)	**RG5 410A E**	621.600.0003	**1.926,00**
- Extraer y reutilización o eliminación (HCFC) y HFC. Con filtro integral.	**RG 3000E**	621.600.0004	**2.493,40**
- Kit:limpia y recicla refrigerante para cualquier recuperadora. Separador de aceite.	**CLK-1**	621.600.0005	**332,00**
INFICON			
Equipo de recuperación para CFCs, HCFCs y HFCs de uso común incluyendo mezcla como R410A, 12, 22, 134a, 404, 407C, 500, 502 y otros refrigerantes Clase III, IV y V Voltaje 230V, 50 Hz, 10A. Cable de alimentación desmontable de 1'8 m. Compresor de doble pistón sin aceite de 1HP, incluye filtro deshidratador Manómetros protegidos de gran tamaño para la presión de succión y del tanque Purgas automáticas sin necesidad de cambiar las mangueras Funda neutralizadora de sonido moldeada por soplado Dimensiones 424 x 233 x 360mm, peso 13'5 Kg., correa para el hombro.	**VORTEX DUAL**	621.600.0035	**1.881,50**
Mastercool			
- Recuperadora de refrigerantes TWIN TURBO - Compresor de pistón doble+sistema de enfriamiento por un ventilador y condensador.	**69300-220**	621.600.0007	**1.938,50**
- Recuperadora de refrigerantes TWIN TURBO - Compresor de pistón doble+sistema de enfriamiento por un ventilador y condensador. - Adicional: módulo Separador de aceite, filtro secador y visor.	**69350-220**	621.600.0008	**3.004,70**
***Novedad**			
- Recuperadora sin chispas, compatible con todos los gases combustibles además de los CFC, HCFC y HFC. Compresor de doble pistón, motor 1/2 HP. - Pequeña y ligera, Ideal para espacios reducidos. Peso 11 kgs. - Dimensiones 300 x 200 x 270 mm. - Temperatura de funcionamiento: 0 a 50 ° C (32 a 122 ° F)	**MINI TWINTURBO 69400-220**	621.600.0059	**1.725,00** *
- **PERMITE CONVERTIR CUALQUIER RECUPERADORA EN UN RECICLADOR PORTÁTIL.** - Ligero y fácil de llevar. Peso 5,5 kgs. Dimensiones 43 x 38 x 10 cms. - Separador de aceite de gran capacidad. Elimina humedad. - Visor de gran tamaño. - El estuche de transporte resistente puede sostenerse solo o montarse en una pared o banco. Incluye mangueras.	**RECOVERYMATE 69500**	621.600.0048	**833,00** *

- Envase de recuperación - Válvula de servicio con doble toma para fase líquido y fase de vapor. Se incluye válvula de seguridad.	**27 Kg**	621.600.0021	**220,00**
	61 Kg	621.600.0022	**359,00**

Detector de Fugas

Detector de Fugas-Spray

Descripción	MODELO	CÓDIGO	Precio EUROS
Detector de Fugas-Spray	**P902-1432**	630.600.0001	**15,00**

Detector de Fugas-Envase

Descripción	MODELO	CÓDIGO	Precio EUROS
Proporciona rápida y fácil detección de fuga de gas. No produce obstrucciones. No es corrosivo. Envase.	**CALORIE**	630.600.0002	**14,49**

Detector de Fugas U/V Amarillo

Descripción	MODELO	CÓDIGO	Precio EUROS
Blister de 12 Cartuchos. 12pcs. Cartuchos de 7,5ml.	**BRILLIANT**	630.600.0003	**68,00**

Sellador de Fugas para Sistemas de a/c y refrigeración

Descripción	MODELO	CÓDIGO	Precio EUROS
Bombona Aerosol de 30ml. Sistema Push & Fill.	**EXTREME**	630.600.0004	**68,00**

Gafas y Linterna

Descripción	MODELO	CÓDIGO	Precio EUROS
Gafas y Linterna MASTERCOOL	**53517-UV**	630.600.0005	**79,70**

Mastercool

Descripción	MODELO	CÓDIGO	Precio EUROS
- Detector de fugas electrónico - Micro procesador de señal digital. - Sonda flexible 43 cm (16”). - Alarma audible de frecuencia variable. - 3 niveles de sensibilidad (5 niveles de detección). - Detecta todos los refrigerantes CFC´s, HCFC´s, HFC´s. - Compatible con SAE J1627 /en conformidad con CE. - Incluye estuche de transporte.	**55100 ***	631.600.0012	**325,50**
- “INSPECTOR” electrónico+UV . - Ofrece 6 niveles de sensibilidad con 1 indicador Led tricolor. - La luz ultrabrillante UV es integrada al extremo de la sonda (zonas difíciles).	**55200**	631.600.0013	**406,90**
- “RAPTOR” Detector de fugas electrónico - 3 niveles de sensibilidad (5 niveles de detección). - Detecta fugas mínimas desde 1/10 oz (3 gramos/año) - Indicador de carga de batería. - Función RESET. - Incluye estuche de transporte.	**56100**	631.600.0039	**325,50**

* Hasta finalización de stock.

Detector de Fugas

Descripción	MODELO	CÓDIGO	Precio EUROS
- Detector de fugas para todos los refrigerantes halogenados (CFC, HFC, HCFC). TIF - Temperatura de funcionamiento: -20ºC a 52ºC. - Sensibilidad final <7 gr/yr.	**TIF RX-1A**	631.600.0002	**378,00**
- Para todos los refrigerantes halogenados incluido el (R32). Sensibilidad <3gr./año. - Maletín duro, incluye cargador de batería. Teclado táctil. Longitud sensor 40 cms. - Certificados SAE J2913 / SAE J2791 / E-35422 / EN 14624. CE aprobado.	**ATP ZX-1A**	631.600.0004	**778,00**
- Detector de fugas para todos los refrigerantes halogenados (CFC, HFC, HCFC). TIF - Tª funcionamiento: -20ºC a +52ºC. - Sensibilidad final<3 gr/yr	**TIF XP-1A**	631.600.0006	**525,00**
- Gases refrigerantes (R-22, R-134a, R-404A, R-410A, R-507 y R-438A y todos los CFC, HCFC y HFC en sistemas de refrigeración) - Dispone de 5 LED´s como indicador de nivel de fuga y alarma acústica. Incluye maletín, cabezal de sensor y protocolo de calibración.	**TESTO 316-3**	631.600.0007	**510,00**
- Detector de fugas.Set 1 para sistemas de refrigeración con CFC, HCFC, HFC, H2. TESTO - Alimentador, auriculares y maletín. - Alarma visual y acústica. - Tª funcionamiento de -20ºC a +50ºC.	**TESTO 316-4**	631.600.0008	**815,00**
Kit de repuesto de la boquilla del sensor para detectores TIF, XP-1A y TIF RX-1A	**TIF XP-2**	631.600.0005	**170,40**
Sensor NH3 (Amoniaco) para TESTO 316-4	**0554 3181**	631.600.0009	**304,00**
Sensor para el resto de refrigerantes (CFC, HCFC, HFC, H2.) para TESTO 316-4	**0554 3180**	631.600.0010	**204,00**

Novedad

Descripción	MODELO	CÓDIGO	Precio EUROS
- Detector de fugas electrónico para R744 (**CO_2**) - Sensibilidad inferior a 50 ppm. - Duración del sensor: 1 año aprox. - Calentamiento: de 25 a 90 segundos. - Reset 5 segundos o más según cocentración de refrigerante.	**ELD-D**	422.600.0001	**1.810,00**
- Detector de fugas electrónico halogenado, válido también para R32. - Sensibilidad (2 niveles): inferior a 3 gramos/año. - Duración del sensor: 30 horas aprox. - Calentamiento: inferior a 2 segundos. - Función auto-apagado.	**ELD-H**	631.600.0045	**357,00**
- Detector de fugas electrónico con electrolito semiconductor y luz UV. - Sensibilidad (3 niveles): 1´5 gramos/año. - Duración del sensor: 300 horas aprox. - Indicador bajo nivel de baterías. - Detecta todos los refrigerantes halogenados incluyendo el R32.	**DISCOVERY UV**	631.600.0046	**811,30**

- Disponible Certificado de Calibración Opcional para modelos ELD-H y DISCOVERY.
- Modelo ELD-D: Calibración automática.

Detector de Fugas

INFICON

*Novedad

Detector de fugas electrónico para CO2 (R-744)

Sensibilidad mínima	Controles	Duración Batería	Certificaciones	MODELO	CÓDIGO	Precio EUROS
5 gramos/año	Alimentación: on/off Sensibilidad: alta/baja	6,5 horas	Marca CE de seguridad en equipos de potencia y EMC	**D-TEK CO2**	631.600.0022	**990,00**

Incluye: Celda de infrarrojos, pilas NiMH recargables, filtros de repuesto, adaptador 230V (ac) con cable de 1,8 m., adaptador 12V (ac) con toma de mechero y maletín de plástico para transporte.

Descripción	MODELO	CÓDIGO	Precio EUROS
Sensibilidad: 0.03 oz./año (1 gramo/año) Batería de Litio recargable USB duración aprox. 10 horas. El detector puede utilizarse mientras la batería se está cargando. Dispone de cargador de pared (AC) y de coche (DC). Incluye sensor de infrarojos, filtros de repuesto, sonda extralarga (38 cms.), auriculares y estuche de transporte.	**D-TEK Stratus**	631.600.0047	**1.815,90**

VÁLIDO PARA: R22, R32, R134a, R404a, R407c, R410a, R422b, R448a, R449a, R452a, R452b, R507 (AZ50), R1234yf, CO2 (requiere sensor de CO2), NH3, SF6 y más...

Detecta R22, R134a, R404a, R410a, R507 (AZ-50), R32, HFO1234yf y todos los CFC, HCFC, HFC y HFO. Sensibilidad mínima 7 gramos/año, sensibilidad por EN14624 (R134a) 2 gramos/año Botón multifunción para encendido y selección de sensibilidad alta y baja. No necesita ajustes, ya que la función de compensación automática, controla continuamente y compensa cualquier cambio en el «ruido» de fondo. Temperatura de funcionamiento -20 a 50 °C (-4 a 122 °F) Funciona con 2 baterías alcalinas de tamaño "D", duración aproximada 16 h. Longitud del sensor 38 cms. Peso 70 gramos.	**TEK-Mate**	631.600.0027	**422,00**

Certificaciónes: EN 14624:2012, marca CE para seguridad y EMC

Detecta R22 R134a, R404a, R410a, R507 (AZ-50), R32, HFO1234yf y todos los CFC, HCFC, HFC y HFO. Sensibilidad mínima 3 gramos/año, sensibilidad por EN14624 (R134a) 1 gramo/año. La celda de infrarrojos no se desgasta con el tiempo, de manera que la respuesta sigue siendo consistente y precisa. Duración del sensor 1.000 h. Temperatura de funcionamiento -20 a 50 °C (-4 a 122 °F). Funciona con 2 baterías ecológicas NiMH recargables, duración aproximada 6,5 h. La pila de NiMH es ecológica, lo que significa que no sufrirá daños por corrosión. Incluye filtros de repuesto, cargador de pared, cargador de 12V para coche y estuche de plástico duro. Longitud del sensor 38 cms. Peso 540 gramos.	**D-TEK-Select**	631.600.0025	**1.066,70**

Certificaciónes: EN 14624:2012, marca CE para seguridad y EMC

Fuga Calibrada TEK-Chek

Descripción	MODELO	CÓDIGO	Precio EUROS
Permite verificar fácilmente el correcto funcionamiento del detector antes de la búsqueda de fugas en la instalación frigorífica. Regulable de 5 a 9 gr/año.	**703-080-G10**	630.600.0016	**191,00**

WIGAM

Detector de fugas electrónico gases combustibles (R290 - R600a- NH3...)

Descripción	MODELO	CÓDIGO	Precio EUROS
Sensibilidad 10 ppm (metano) Duración sensor > 500 horas Alimentación 4 pilas alcalinas AA (Duración 30 h.continuas) Tiempo de calentamiento / autocalibración < 10 segundos Longitud de la sonda 43 cm. Certificado por MSHA (USA)	**D54**	631.600.0040	**654,80**

Medidas de la Temperatura, Hr % y Parámetros Electrónicos

Termómetro de Bolsillo

Descripción	MODELO	CÓDIGO	Precio EUROS
REFCO — ROBINAIR — ROTHENBERGER — testo			
Termómetro de de alcohol con funda de plástico. Escala -40ºC a +40ºC (REFCO)	**15139**	640.600.0001	**34,40**
Termómetro de bolsillo digital con funda plástico. Escala de -40ºC a +200ºC (ROBINAIR)	**43240**	640.600.0002	**49,20**
Termómetro digital de bolsillo. Escala -50ºC a +260ºC (ºC/ºF) Alarma programable para baja ó alta temperatura. (ROTHENBERGER)	**DT-1630**	640.600.0003	**47,00**
Rango: -50ºC…+150ºC. (ºC/ºF). Alarma programable. Temperatura de operación: -10ºC…+50ºC. Pilas 1,5V (AAA), duración aprox. 500 horas (TESTO)	**0900 0530**	640.600.0058	**133,00**

Termómetro de Infrarrojos

Descripción	CÓDIGO TESTO	MODELO	CÓDIGO	Precio EUROS
testo				
Rango -30 hasta +400 ºC. Precisión +/- 1,5 ºC Láser de 1 haz con óptica 10:1	**0560 8311**	**TESTO 830-T1**	640.600.0074	**110,00**
Rango -30 hasta +500 ºC. Función de alarma / Max / Min 2 punteros láser con óptica 12:1. Precisión +/- 0,5 ºC	**0560 8312**	**TESTO 830-T2**	640.600.0076	**147,00**
Mastercool				
- Termómetro de infrarrojos con láser. - Muestra luzde fondo LCD a color. - Escala de temperatura: -50 a 500ºC. - Precisión: +-2ºC o +-2% de lectura. - Batería: 180 horas aprox.	**-**	**52224-A**	640.600.0005	**141,20**
Fieldpiece				
- Termómetro infrarrojos estilo pistola con guía laser. Rango de temperatura -30ºC a 550ºC. Pantalla retroiluminada azul.	**-**	**SIG1**	640.600.0006	**177,00**
TIF				
Termohigrómetro de infrarrojos para la medición sin contacto de tª de -50 a 500ºC. Entrada de tª tipo K para medición de tª de contacto de -200 a 1370ºC. Humedad relativa del 10 al 90%. Punto de rocío de -68 a 60ºC y tª del bulbo humedo de -21 a 60ºC. Pantalla de LCD para fácil lectura a distancia.		**TIF 3110**	640.600.0042	**503,70**
Termómetro para la medición de temperatura de contacto (T1 y T2).		**TIF 3310**	640.600.0043	**268,20**

Termohigrómetro Digital

Termohigrómetro digital con pantalla doble, medida de temperatura y humedad relativa interior en una y en la otra temperatura exterior Escalas: interior de -0º a +50 ºC y de 25% a 95 %,exterior de -50º a +70 ºC. Memoria de temp.máx. y min. exterior.	**TERMO HIGROMETRO DIG.**	640.600.0044	**85,30**

sauermann®

NUEVO

Si-RM3/Si-RV3

Manifold digital y vacuómetro con sondas inalámbricas y válvula dual

Con el Si-RM3 y el Si-RV3 de Sauermann, los instaladores disponen de una herramienta ergonómica que se adapta a lugares estrechos y compactos, dotada de la aplicación Si-Manifold y una conexión Bluetooth® hasta 30 metros, así como de un dispositivo integral diseñado para medir distintos datos esenciales.

- Diseño ergonómico
- Bluetooth® 4.2 hasta 30 m
- Mediciones durante la carga
- Mediciones precisas de altas y bajas presiones
- Válvulas Schrader® integradas
- Cálculos de sobrecalentamiento/ subenfriamiento en tiempo real

Más información en:

www.sauermann.es

Medidas de la Temperatura, Hr % y Parámetros Electrónicos

sauermann

Manifold digital con sondas inalámbricas y válvual dual

Características	MODELO	CÓDIGO	Precio EUROS
Capacidad de almacenamiento hasta 124 refrigerantes, incluidos los de bajo potencial de calentamiento global (PGC) y los refrigerantes naturales. Lee la presión de distintos líquidos y gases presentes en los sistemas HVACR, así como la presión de vacío.	**Si-RM3**	600.600.0034	**404,00**

- Mediciones precisas de altas y bajas presiones: mediante dos sondas de presión que indican las temperaturas de condensación/evaporación.
- Cálculos de sobrecalentamiento/subenfriamiento en tiempo real: dos sondas de temperatura llevan a cabo estas mediciones y evitan tener que realizar cálculos manuales.
- Mediciones durante la carga: una segunda conexión permite cargar el sistema, y el núcleo integrado Schrader® evita las fugas.
- Ligero y ergonómico con tan sólo 136 gramos de peso.

- El Si-RM3 también dispone de una aplicación Si-Manifold, que ofrece las siguientes funciones:
- Comunicación por Bluetooth® de bajo consumo hasta 30 m.
- Indicación instantánea en la aplicación Si-Manifold de las temperaturas de condensación/evaporación, del conducto y del ambiente, así como de las mediciones del vacío.
- Registro de datos, prueba de estanqueidad, consignas de presión, función de vacío, etc.
- Exportación de informes en formato PDF, CSV y XML, con posibilidad de envío por email.
- Visualización clara en valores absolutos, tablas y gráficos.
- La configuración se puede guardar y recuperar en una misma ronda de mediciones. Muy útil en intervenciones de más de un día.

Manifold digital con sondas inalámbricas, puente y mangueras

Características	MODELO	CÓDIGO	Precio EUROS
Equipado con cuerpo by-pass de 2 vías y latiguillos con llave.	**Si-RM13**	600.600.0035	**679,00**

- Cuerpo de aluminio anodizado de máxima durabilidad.
- Mediciones durante la carga.

Vacuómetro digital.

Descripción	MODELO	CÓDIGO	Precio EUROS
Medidor de vacío inalámbrico con válvula para descarga de refrigerante.	**Si-RV3**	600.600.0036	**266,00**

- Sensor Pirani® de alta precisión.
- Medición del vacío durante la evacuación.

Aplicación para móvil y tablet todo en uno Si-Manifold

Disponible gratis la App Si-Manifold con capacidad para 124 refrigerantes y visualización en valores absolutos, tablas y gráficos.

Medidas de la Temperatura, Hr % y Parámetros Electrónicos

Smartprobes — testo — Para Smartphones y Tablets

Descripción	CÓDIGO TESTO	MODELO	CÓDIGO	Precio EUROS
Termómetro -50 … +150 °C	**0560 1905**	**testo 905 I**	640.600.0099	**151,00**
Termómetro de pinza para tuberías, diámetro 6 a 35 mm.-40 … +150 °C	**0560 1115**	**testo 115 I**	600.600.0025	**116,00**
Termómetro por Infrarojos.-30 … +250 °C. Óptica 10:1	**0560 1805**	**testo 805 I**	640.600.0097	**174,00**
Termohigrómetro 0 … 100 %HR y -20 … +60 °C	**0560 1605**	**testo 605 I**	640.600.0096	**174,00**
Manómetro de alta presión. -1 … 60 bar	**0560 1549**	**testo 549 I**	600.600.0024	**139,00**
Manómetro diferencial adaptable, incluye tubos (Ø 4 y 5 mm) -150 … 150 hPa	**0560 1510**	**testo 510 I**	640.600.0098	**197,00**
Anemómetro térmico 0 … 30 m/s y -20 … +60 °C	**0560 1405**	**testo 405 I**	640.600.0094	**209,00**
Anemómetro de molinete 0,4 … 30 m/s y -20 … +60 °C	**0560 1410**	**testo 410 I**	640.600.0095	**174,00**
Set de Refrigeración, incluye 2 testo 549 i + 2 testo 115 i	**0563 0002 02**	**SET REFRIG.**	600.600.0023	**510,00**

Incluyen pilas y protocolo de calibración.

Medidor de Temperatura y Humedad

Descripción	CÓDIGO TESTO	MODELO	CÓDIGO	Precio EUROS
Medidor de humedad y temperatura ambiente con 2 sondas rango: T-10 a +60ºC sensor NTC HR 0 a 100% sensor tipo K	**0563 6251**	**TESTO 625**	640.600.0015	**369,00**
Instrumento de medición de humedad y temperatura. Incl. Tapa de protección, pilas y protocolo de calibración.	**0560 0610**	**TESTO 610**	640.600.0016	**240,00**
Termohigrómetro de gran precisión con visualización de históricos. El histograma muestra la humedad y la temperatura de los últimos días – resumen hasta las últimas 12 semanas.	**0560 6230**	**TESTO 623**	640.600.0017	**280,00**

Incluyen pilas y protocolo de calibración.

Accesorios

Descripción	CÓDIGO TESTO	CÓDIGO	Precio EUROS
Empuñadura para sonda acoplable de humedad + cable.	**0430 9725**	640.600.0018	**76,00**
Protector contra suciedad y golpes.	**0516 0221**	640.600.0020	**49,00**
Estuche para instrumento y sondas.	**0516 0210**	640.600.0021	**49,00**

Todos los aparatos se entregan con pilas

Nota general:

Para todos los aparatos de medición **TESTO**, el certificado de calibración no está incluido en el precio de venta. **CONSULTAR**

Anemómetro

Descripción	CÓDIGO TESTO	MODELO	CÓDIGO	Precio EUROS
Anemómetro con sonda telescópica de molinete de 16 mm. integrada (long. Max. 890 mm) Valores max. / min. Iluminación del visualizador rango +0,6 a +40 m/s.	**0560 4160**	**TESTO 416**	640.600.0022	**808,00**
Anemómetro térmico con sonda de velocidad integrada incl. medición de temperatura y empuñadura telescópica (820 mm). Valores de Max. / Min. Iluminación del visualizador, Tecla Hol, rango 0 a +20 m/s y Temperatura -20 a +70 ºC.	**0560 4251**	**TESTO 425**	640.600.0023	**755,00**
Anemómetro con sonda de molinete y sensor de humedad y temperatura. (NTC) incluido. Tapa de protección, pilas y protocolo de calibración	**0560 4102**	**TESTO 410-2**	640.600.0024	**285,00**

Incluyen pilas y protocolo de calibración.

Medidas de la Temperatura, Hr % y Parámetros Electrónicos / Pinzas VA

Instrumentos de medida Multifunción

testo

Descripción	CÓDIGO TESTO	MODELO	CÓDIGO	Precio EUROS
Manómetro de presión diferencial y medición de velocidad con tubo de pitot (no incluido). Rango 0… 100 hPa. Incl. Tapa de protección, pilas y protocolo de calibración	**0563 0510**	**TESTO 510**	640.600.0025	**299,00**

Instrumentos de medida Multifunción

Descripción	CÓDIGO TESTO	CÓDIGO	Precio EUROS
Empuñadura por radio para cabezales de sondas acoplables, inc. Adaptador T/P.	**0554 0189**	640.600.0033	**199,00**
Maletín de servicio para equipo básico. 400x310x96mm	**0516 1035**	640.600.0037	**221,00**
Tubo Pitot long. 350 mmm acero inox. Para medir velocidad.	**0635 2145**	640.600.0038	**225,00**
Impresora con conexión IRDA e interface por infrarojos.	**0554 0549**	640.600.0040	**556,00**
Protector contra suciedad y golpes.	**0516 0221**	640.600.0020	**49,00**
Estuche para instrumento y sondas	**0516 0210**	640.600.0021	**49,00**

Termómetro Alarma

testo

Descripción	CÓDIGO TESTO	MODELO	CÓDIGO	Precio EUROS
Instrumento de medición de temp. de 1 canal T/P tipo K., alarma acústica (valores limites) rango -50 a +1000º C conexión de sonda por radio.	**0560 9250**	**TESTO 925**	640.600.0008	**163,00**
Igual a 925 pero con 2 canales.	**0560 9221**	**TESTO 922**	640.600.0009	**226,00**

Incluyen certificado de calibración.

Accesorios

Descripción	CÓDIGO TESTO	CÓDIGO	Precio EUROS
Sonda de inmersión/ penetración estanca T/P tipo K.	**0602 1293**	640.600.0010	**71,00**
Sonda estanca de superficie estanca T/P tipo K.	**0602 1993**	640.600.0011	**100,00**
Sensor conexión a tubería con velcro hasta Ø 120 mm.	**0628 0020**	640.600.0012	**72,25**
Protector contra suciedad y golpes.	**0516 0222**	640.600.0013	**49,00**

Todos los aparatos se entregan con pilas

Nota general: Para todos los aparatos de medición **TESTO**, el certificado de calibración no está incluido en el precio de venta. **CONSULTAR**

WIGAM

Pinza Voltiamperimétrica

Descripción	MODELO	CÓDIGO	Precio EUROS
Para equipos inverter. Puntas de alta calidad, medición de corriente AC hasta 600A. Circuito óhnmico, diodo, continuidad, capacidad, frecuencia protectota hasta 600V AC/DC rms.	**W 9001**	640.600.0132	**208,00**

Pinza Voltiamperimétrica

Fieldpiece

Descripción	MODELO	CÓDIGO	Precio EUROS
AC DC / 400 amps AC / Temperatura F/C 40 Mega Ohm / 0,01 resolución Continuidad / Test Diodo / Indicador batería	**SC-260**	640.600.0079	**298,00**

Perfecto para comprobaciones puntuales.

El set de refrigeración testo Smart Probes.

Perfecto para el servicio técnico.

Los analizadores digitales de refrigeración testo 550/557.

Instrumentos de Medición

testo

Instrumento Testo 440

Descripción	MODELO	CÓDIGO	Precio EUROS
Instrumento de medición testo 440 con menús claramente estructurados para el caudal, IAQ, turbulencia, etc. Con posibilidad de sondas Bluetooth para más comodidad en la medición. El equipo dispone de memoria interna para hasta 7.500 protocolos de medición y puerto USB para la exportación de datos e impresión opcional de los valores medidos.	**0560 4401**	640.600.0160	**445,00**

Testo 440 BT set básico molinete de 100 mm

Descripción	MODELO	CÓDIGO	Precio EUROS
Instrumento para climatización testo 440 con memoria interna y función de exportación de datos. Incluye sonda molinete de 100 mm con sensor temperatura y conexión Bluetooth. Menú de medición, entre otras, para la determinación del caudal volumétrico así como el cálculo del valor medio temporal y puntual. Incluye maletín básico para el testo 440 y 1 sonda.	**0563 4403**	640.600.0161	**1.185,00**

Testo 440 BT set básico de Tª/%Hr

Descripción	MODELO	CÓDIGO	Precio EUROS
Instrumento para climatización testo 440 con memoria interna y función de exportación de datos. Incluye sonda de temperatura y humedad con conexión Bluetooth. Incluye maletín básico para el testo 440 y 1 sonda.	**0563 4404**	640.600.0162	**740,00**

CABEZALES

Cabezal de temperatura y humedad

Descripción	MODELO	CÓDIGO	Precio EUROS
Cabezal de temperatura y humedad. Rangos de medición 0 … 100 %HR y -20 … +70 °C. Exactitud del sensor ±2 %HR para el rango (5 … 90 %HR) y ±0,5°C. Resolución 0,1 %HR y 0,1 °C	**0636 9730**	640.600.0163	**150,00**

Cabezal de CO2, temperatura y humedad

Descripción	MODELO	CÓDIGO	Precio EUROS
Cabezal de CO2, temperatura y humedad con cable fijo. Rango de medición 0 … 10000 ppm CO2, 5 … 95 %HR y -0 … +50 °C. Exactitud ±(50 ppm + 3 % del v.m.) para el rango (0 … 5 000 ppm), ±(100 ppm + 5 % del v.m.) para el rango (5 001 … 10 000 ppm), ±3 %HR para el rango (10 … 35 %HR), ±2 %HR para el rango (35 … 65 %HR), ±3 %HR para el rango (65 … 90 %HR) y ±5 %HR para el resto de rango. ±0,5 °C. Resolución 1 ppm, 0,1 %HR y 0,1 °C.	**0632 1550**	640.600.0164	**670,00**

Cabezal de CO

Descripción	MODELO	CÓDIGO	Precio EUROS
Cabezal de CO. Rango de medición 0 … 500 ppm. Exactitud ±3 ppm para el rango (0 … 30 ppm) y ±10 % del v.m. para el rango (30,1 … 500 ppm). Resolución 0,1 ppm	**0632 1270**	640.600.0165	**445,00**

• Consultar gama de cabezales disponibles.

Instrumentos de Diagnóstico

Kit comprobador de Inverter

Descripción	MODELO	CÓDIGO	Precio EUROS
Módulo comprobador de fases Inverter	**INVERTER CHECK**	640.600.0052	**470,70**

Comprueba las salidas inverter mostrando los dispositivos de salida que no funcionan correctamente o las fases de salida dañadas. Chequea la comunicación serial entre la unidad interior y exterior. Detecta problemas de conexión o fallos de funcionamiento en las placas electrónicas. Resulta de gran utilidad para diagnosticar problemas de inverter.

¡ATENCIÓN!
Antes de comenzar a realizar cualquier test, APAGUE TODAS LAS FUENTES DE ALIMENTACIÓN y espere un MÍNIMO DE 3 MINUTOS para que la tensión del condensador decaiga. Antes de conectar o desconectar cualquier terminal, compruebe que todos los niveles de tensión están a cero.

Este equipo comprobador
- **NO DEBE SER UTILIZADO** en entornos húmedos o mojados
- solo puede ser utilizado por un técnico para ello cualificado
- no está indicado para estar conectado permanentemente
- tiene una tensión máx. de 440 V y una potencia máx. de 1,8 W

OBSERVACIÓN: Las placas inverter de algunos fabricantes llevan un sistema de desconexión de seguridad que detiene el inverter a los pocos segundos si el compresor no está conectado. En esos casos, los seis pilotos luminosos del comprobador de inverter solo se mantendrán encendidos durante unos segundos, pero ya el hecho de que se enciendan los seis pilotos indica que la placa electrónica del inverter está probablemente bien. Realizando un segundo test con el compresor y el comprobador de inverter conectados podrá obtener una segunda confirmación.

Este test consiste en realizar un simple chequeo de las conexiones de datos y no es necesario que se efectúe en un sistema con inverter.
Cuando el sistema está funcionando, se produce un flujo de datos entre la unidad exterior y la unidad interior de la placa electrónica.

1. Para comprobar el flujo de datos, conecte las sondas de datos de color rojo y negro a la terminal de alimentación de la unidad interior.
2. Si el sistema está encendido y en funcionamiento, debería parpadear al menos uno de los dos pilotos luminosos de datos.
   Dependiendo de la marca y del modelo de su sistema, podrán parpadear los dos pilotos o uno solo. Este parpadeo no es simétrico y varía en intensidad y frecuencia en función del tipo y de la cantidad de datos que se transmiten.
3. Si no parpadeara ningún piloto luminoso, debería comprobarse que el cable de conexión no está dañado y que las dos terminales están conectadas correctamente. En este caso, también debe comprobarse que la unidad exterior y la unidad interior están conectadas entre sí por una toma de tierra.

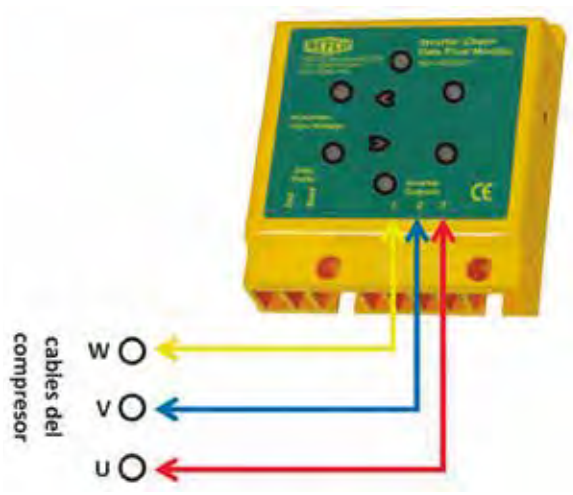

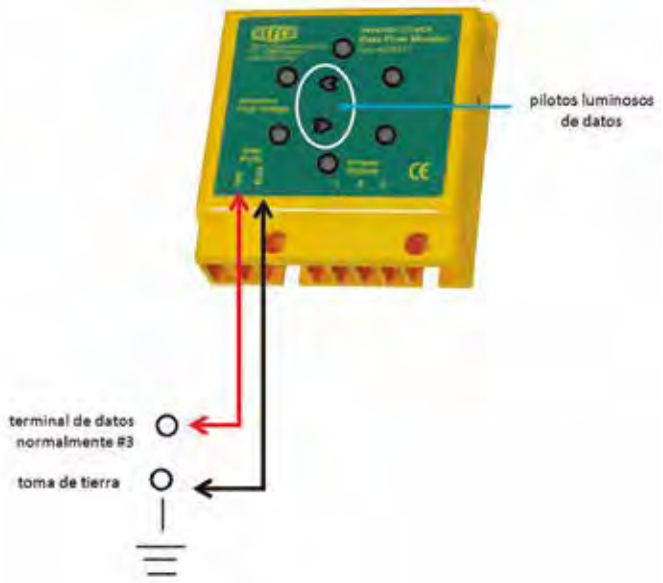

Básculas Electrónicas

*Novedad

WIGAM

Descripción	MODELO	CÓDIGO	Precio EUROS
- Báscula electrónica Programable R744 **[CO2]** hasta 100 kgs. - Resolución: ± 1 g/f hasta 9.999 g (capacidad 30 kg) ± 10 g/f (capacidad 100 kg) - Precisión: ± 5 g/f hasta 30 kg ± 10 g/f >de 30 kg - Alimentación: 230/1/50-60 Hz. Peso 8,5 kgs. - Dimensiones: 460 x 350 x 170 mm, Plataforma 300 x 300 mm. - Temperatura trabajo: 0…+50ºC. Conexiones: 1/4"SAE- 5/16"SAE ç	**EXACTA-MAXI-C02**	640.600.0179	**1.922,40** *
• Peso máximo 100 kgs, resolución 5 gramos, precisión 0,5 % del valor. • Unidad de medida kg o lbs/oz. Alimentación eléctrica pila de 9V alcalina. • Función auto-apagado 1,5 minutos. Peso 3,10 kgs.	**PRATIKA-100-05**	640.600.0133	**257,90**

PROMAX

Descripción	MODELO	CÓDIGO	Precio EUROS
- Báscula electrónica portátil con batería. - Capacidad de carga hasta 100 kg /200 libras. - Display con 3 visualizaciones: libras/onzas, libras y kilos - Alimentación pila 9V alcalina. Peso 3,2kg	**ADS 100**	640.600.0046	**408,00**

TIF

Descripción	MODELO	CÓDIGO	Precio EUROS
- Báscula electrónico portátil. - Capacidad de carga hasta 50kg/110 libras. - Display con 3 visualizaciones libras/onzas, libras y kilos.	**TIF 9010 A**	640.600.0047	**439,00**
- Báscula electrónica portátil. - Capacidad de carga hasta 100kg. - Display con 3 visualizaciones.	**TIF 9030 E**	640.600.0048	**385,20**

Fieldpiece

Descripción	MODELO	CÓDIGO	Precio EUROS
Inalámbrica. Resistente al agua. Pesa hasta 114 Kgs. Informe de peso a través de la aplicación móvil "Job Link" Duración batería de plataforma: 200 horas.	**SRS 3**	640.600.0159	**530,00**

REFCO

Descripción	MODELO	CÓDIGO	Precio EUROS
- Báscula electrónica de carga. - Entrada de cable única. - Ligera carcasa sólida de aluminio. - Capacidad de carga hasta 110 Kg.	**REF-METER-OCTA**	640.600.0050	**578,70**
- Módulo de carga automática para todos refrig. - Señal visual y acústica se indica el peso rellenado.	**REF-METER-OCTA-PLUS**	640.600.0051	**287,40**

Mastercool

Descripción	MODELO	CÓDIGO	Precio EUROS
Balanza inalámbrica para carga de refrigerantes Control remoto fácil de guardar en el cuerpo de la plataforma Teclado facilita calibración a cero y sincronización Sensor de peso extremadamente preciso Imán en el control remoto permite colocarlo en superficies metálicas Capacidad: 110 kg Cierre Automático: 20 minutos Temperatura de Operación: de 0 a 49°C	**98310**	640.600.0053	**453,20**

Oxígeno y Nitrógeno R744-CO_2 / Regulador

Air Liquide creative oxygen

Oxígeno

Descripción	CÓDIGO Carga	Precio EUROS Carga	CÓDIGO Envase	Precio EUROS Envase
B2 OXÍGENO/200 bar	530.510.0001	**40,20**	531.511.0001	**208,00**
B5 OXÍGENO/200 bar	530.510.0002	**50,50**	531.511.0002	**243,00**

Precios válidos solo para Península

Nitrógeno

Descripción	CÓDIGO Carga	Precio EUROS Carga	CÓDIGO Envase	Precio EUROS Envase
B5 NITROGENO/200 bar	530.510.0003	**67,00**	531.511.0003	**243,00**
B7 NITROGENO/200 bar	530.510.0004	**70,10**	531.511.0004	**279,00**
B11 NITROGENO/200 bar	530.510.0005	**87,60**	531.511.0005	**589,00**

Precios válidos solo para Península

***Novedad**

WIGAM

Test de presión para CO_2

Descripción	MODELO	CÓDIGO	Precio EUROS
Kit Test presiones para R744 **[CO_2]** Longitud total 1.750 mm. 220 x 240 x 70 mm. 1 kg. Dotado de manómetro de 0-200 bar con indicador de referencia.	**COSS/4-4 60V8/PF80/ N2-K1**	603.600.0124	**321,00** *

Regulador para botellas R744 - CO_2

Descripción	MODELO	CÓDIGO	Precio EUROS
• Presión de entrada 220 bar • Presión de salida 0 - 200 bar • Capacidad máxima 60 Nm3/h • Sistema regulación, PISTON • Manómetros de alta y baja presión (0-315 bar)	**AZ200-200**	612.600.0071	**702,80**

Botellas FIBRA DE CARBONO ultraligeras R744 - CO_2

Descripción	MODELO	CÓDIGO	Precio EUROS
Envase FIBRA CARBONO 13,3 litros cargado R744 - CO_2	**BIC-13-R744**	612.600.0072	**990,50**
Envase FIBRA CARBONO 13,3 litros cargado R744 - CO_2	**BIC-20-R744**	612.600.0073	**1.273,20**

- Ligera y fácil de transportar, de idéntica capacidad y misma presión de servicio (200 bar), es más resistente y 3 veces menos pesada que las botellas actuales gracias a su fabricación en FIBRA DE CARBONO.
- Fabricada con metales ligeros, composite y termoplásticos, que hacen de él un envase RESISTENTE pero BAJO PESO y vida ILIMITADA.
- El interior de ALUMINIO de la botella la hace idónea para el envasado de gases de alta pureza y por supuesto del resto de gases.
- A prueba de golpes, cortes y fuego, la nueva botella cumple con los más altos estándares de calidad y seguridad.

Herramientas de carga para R32, R600a y R290

REFCO

Dispositivo de carga

Descripción	MODELO	CÓDIGO	Precio EUROS
10612-50 Dispositivo de soporte para llenado de líquido y carga de latas de R600a (Isobutano) en conexión con balanza electrónica 10500. Conexión 7/16-28 UNEF. **9885074** **10612-50 1/4" SAE** Dispositivo de soporte para refrigerantes en lata. Conexión 1/4" SAE, 7/16-20 UNF. **4682781**	**9885074**	611.600.0193	**152,60**

WIGAM

Dispositivo de carga

Descripción	MODELO	CÓDIGO	Precio EUROS
05104049 Soporte + tubo para envase R32	**S/R32**	611.600.0194	**84,70**
05104038 Soprte + tubo 1/4" para envase R600a (Isobutano)	**S/BF**	611.600.0195	**82,40**
05104052 Soporte + tubo 1/4" para envase R290	**S/R290**	611.600.0196	**84,70**

*Para envases:

Capítulo 5, página 37*

ROTHENBERGER
pipetool technologies at work

Tecnología de refrigeración y aire acondicionado

ROCOOL 600

Manómetro digital para la puesta en marcha, mantenimiento y documentación de circuitos de gases refrigerantes de todo tipo.

Conexión sonda de vacío

Conexión Red Box

ROREC PRO Digital

Unidad de recuperación ligera para la recuperación de refrigerantes de las clases A1, A2L y A2 (incluido R32). Adecuado para todos los tamaños de unidad gracias a su alta tasa de recuperación.

+ Sistema modular
Ampliable con Red Box para leer o registrar datos en el ordenador, y sonda externa de vacío.

+ 70 gases refrigerantes
Incluido R744.

+ Fácil de usar
Pantalla grande, con todos los datos.

+ Manipulación segura
Apto para refrigerantes de las clases A1, A2L y A2 (incluido R32).

+ Ligero
Diseño compacto con un peso inferior a 12 kg.

+ Fácil de usar
Pantalla digital y control con un solo mando.

rothenberger.com

Cámaras

Conjuntos Completos: Cámaras + Equipos Frigoríficos

Paneles / Puertas Frigoríficas

Estanterías Y Herrajes

Cortinas

Humidificadores / Deshumidificadores

Accesorios

CUBO PACKS Multi-refrigerant units

The new **CUBO line** can boast a wide range of solutions for commercial and industrial application:
from small, single - compressor air - cooled condensing units - **CUBO ONE**
up to multipack air - cooled units equipped with 3 compressors - **CUBO MULTI**

The **CUBO MULTI line** is available in the following versions:
MT - Medium Temperature applications | R407F, R448A, R449A, R404A, R450A and R134a
BT - Low Temperature applications | R407F, R448A, R449A and R404A

products of
BEIJER REF
made by
SCM FRIGO spa

Cámaras

Conjuntos Completos
Cámara+Equipo Frigorífico Pág. 4-16

Paneles/
Puertas Frigoríficas Pág. 17-21

Estanterías y Herrajes/Componentes
Cámaras Frigoríficas Pág. 22-24

Cortinas
Pág. 25

Humidificadores/
Deshumidificadores Pág. 26-35

Accesorios
Pág. 36-38

Conjuntos Completos: Cámara+Equipo Frigorífico+Estantería

ColdKit
A Purever Company

CÁMARAS DESMONTABLES ISARK SIN SUELO, EQUIPO MONOBLOCK

Temperatura Interior 0ºC (Temperatura Positiva)

Dimensiones exteriores (mm)			Volumen Interior m³	Cámara desmontable ISARK			MODELO INTARCON Monoblock	
Ancho	Fondo	Alto		Cámara	CÓDIGO	Precio EUROS	Pared	Techo
1.770	970	2.030	2,49	**ICP-1/2**	700.700.0001	**3.348,00**	0010	0010
	1.370		3,74	**ICP-2/2**	700.700.0002	**3.954,00**	0010	0010
	1.770		4,98	**ICP-3/2**	700.700.0003	**4.244,00**	0015	0015
	2.170		6,23	**ICP-4/2**	700.700.0004	**4.518,00**	1015	1015
	2.570		7,47	**ICP-5/2**	700.700.0005	**5.084,00**	1026	1015
	2.970		8,72	**ICP-6/2**	700.700.0006	**5.506,00**	1026	1026
	3.370		9,96	**ICP-7/2**	700.700.0007	**5.764,00**	1026	1026
2.170	970		3,12	**ICP-8/2**	700.700.0008	**3.563,00**	0010	0010
	1.370		4,67	**ICP-9/2**	700.700.0009	**4.186,00**	0015	0015
	1.770		6,23	**ICP-10/2**	700.700.0010	**4.565,00**	1015	1015
	2.170		7,78	**ICP-11/2**	700.700.0011	**4.792,00**	1026	1015
	2.570		9,34	**ICP-12/2**	700.700.0012	**5.506,00**	1026	1026
	2.970		10,90	**ICP-13/2**	700.700.0013	**5.796,00**	1026	1026
	3.370		12,45	**ICP-14/2**	700.700.0014	**6.079,00**	1033	1033
2.577	1.370		5,61	**ICP-5,61**	700.700.0015	**4.560,00**	0015	0015
	1.770		7,47	**ICP-16/2**	700.700.0016	**4.840,00**	1026	1015
	2.170		9,34	**ICP-17/2**	700.700.0017	**4.840,00**	1026	1026
	2.570		11,21	**ICP-18/2**	700.700.0018	**5.819,00**	1026	1026
	2.970		13,08	**ICP-19/2**	700.700.0019	**6.111,00**	1033	1033
	3.370		14,94	**ICP-20/2**	700.700.0020	**6.707,00**	1033	1033
2.970	1.370		6,54	**ICP-21/2**	700.700.0021	**5.027,00**	1015	1015
	1.770		8,72	**ICP-22/2**	700.700.0022	**5.478,00**	1026	1026
	2.170		10,90	**ICP-23/2**	700.700.0023	**5.790,00**	1026	1026
	2.570		13,08	**ICP-24/2**	700.700.0024	**6.478,00**	1033	1033
	2.970		15,25	**ICP-25/2**	700.700.0025	**6.894,00**	1033	1033
	3.370		17,43	**ICP-26/2**	700.700.0026	**7.207,00**	2033	2033

Condensador con Ventilador Axial

Pared (Mochila)			Techo		
MODELO	CÓDIGO	Precio EUROS	MODELO	CÓDIGO	Precio EUROS
MCV-NY-0 010	130.117.0372	**1.474,00**	**MCR-NY-0 010**	130.117.0591	**1.589,00**
MCV-NY-0 015	130.117.0410	**1.702,00**	**MCR-NY-0 015**	130.117.0592	**1.817,00**
MCV-NY-1 015	130.117.0389	**1.878,00**	**MCR-NY-1 015**	130.117.0593	**1.935,00**
MCV-NY-1 026	130.117.0380	**2.095,00**	**MCR-NY-1 026**	130.117.0594	**2.360,00**
MCV-NY-1 033	130.117.0411	**2.213,00**	**MCR-NY-1 033**	130.117.0595	**2.665,00**
MCV-NY-2 033	130.117.0361	**2.726,00**	**MCR-NY-2 033**	130.117.0596	**3.029,00**
MCV-NY-2 053	130.117.0412	**3.054,00**	**MCR-NY-2 053**	130.117.0597	**3.590,00**
MCV-NY-3 053	130.117.0413	**3.528,00**	**MCR-NY-2 074**	130.117.0598	**3.974,00**
MCV-NY-3 074	130.117.0363	**3.832,00**			
MCV-NY-3 108	130.117.0309	**4.081,00**			

Condensador con Ventilador Centrífugo

Pared (Mochila)			Techo		
MODELO	CÓDIGO	Precio EUROS	MODELO	CÓDIGO	Precio EUROS
MCV-CY-0 010	130.117.0423	**1.672,00**	**MCR-CY-0 010**	130.117.0449	**1.799,00**
MCV-CY-0 015	130.117.0424	**1.928,00**	**MCR-CY-0 015**	130.117.0450	**2.058,00**
MCV-CY-1 015	130.117.0366	**2.127,00**	**MCR-CY-1 015**	130.117.0235	**2.193,00**
MCV-CY-1 026	130.117.0425	**2.375,00**	**MCR-CY-1 026**	130.117.0451	**2.673,00**
MCV-CY-1 033	130.117.0375	**2.507,00**	**MCR-CY-1 033**	130.117.0316	**3.017,00**
MCV-CY-2 033	130.117.0426	**3.089,00**	**MCR-CY-2 033**	130.117.0452	**3.433,00**
MCV-CY-2 053	130.117.0397	**3.459,00**	**MCR-CY-2 053**	130.117.0453	**4.068,00**
MCV-CY-3 053	130.117.0427	**4.142,00**	**MCR-CY-2 074**	130.117.0454	**4.502,00**
MCV-CY-3 074	130.117.0428	**4.500,00**			
MCV-CY-3 108	130.117.0429	**4.791,00**			

Conjuntos Completos: Cámara+Equipo Frigorífico+Estantería

ColdKit
A Purever Company

CÁMARAS DESMONTABLES ISARK SIN SUELO, EQUIPO MONOBLOCK

Temperatura Interior 0ºC (Temperatura Positiva)

Dimensiones exteriores (mm)			Volumen Interior m³	Cámara desmontable ISARK			MODELO INTARCON Monoblock	
Ancho	Fondo	Alto		Cámara	CÓDIGO	Precio EUROS	Pared	Techo
1.770	970	2.430	3,01	**ICP-1/2,4**	700.700.0027	**3.570,00**	0010	0010
	1.370		4,51	**ICP-2/2,4**	700.700.0028	**3.651,00**	0015	0015
	1.770		6,01	**ICP-3/2,4**	700.700.0029	**4.080,00**	0015	0015
	2.170		7,51	**ICP-4/2,4**	700.700.0030	**4.476,00**	1026	1015
	2.570		9,01	**ICP-5/2,4**	700.700.0031	**4.932,00**	1026	1026
	2.970		10,51	**ICP-6/2,4**	700.700.0032	**5.361,00**	1026	1026
	3.370		12,01	**ICP-7/2,4**	700.700.0033	**5.761,00**	1026	1026
2.170	970		3,76	**ICP-8/2,4**	700.700.0034	**3.831,00**	0010	0010
	1.370		5,63	**ICP-9/2,4**	700.700.0035	**4.472,00**	0015	0015
	1.770		7,51	**ICP-10/2,4**	700.700.0036	**4.967,00**	1026	1015
	2.170		9,38	**ICP-11/2,4**	700.700.0037	**5.495,00**	1026	1026
	2.570		11,26	**ICP-12/2,4**	700.700.0038	**5.995,00**	1026	1026
	2.970		13,14	**ICP-13/2,4**	700.700.0039	**6.308,00**	1033	1033
	3.370		15,01	**ICP-14/2,4**	700.700.0040	**6.479,00**	1033	1033
2.577	1.370		6,76	**ICP-15/2,4**	700.700.0041	**4.891,00**	1015	1015
	1.770		9,01	**ICP-16/2,4**	700.700.0042	**5.289,00**	1026	1026
	2.170		11,26	**ICP-17/2,4**	700.700.0043	**5.766,00**	1026	1026
	2.570		13,51	**ICP-18/2,4**	700.700.0044	**6.354,00**	1033	1033
	2.970		15,76	**ICP-19/2,4**	700.700.0045	**6.600,00**	1033	1033
	3.370		18,01	**ICP-20/2,4**	700.700.0046	**7.272,00**	2033	2033
2.970	1.370		7,88	**ICP-21/2,4**	700.700.0047	**5.400,00**	1026	1015
	1.770		10,51	**ICP-22/2,4**	700.700.0048	**5.922,00**	1026	1026
	2.170		13,14	**ICP-23/2,4**	700.700.0049	**6.259,00**	1033	1033
	2.570		15,76	**ICP-24/2,4**	700.700.0050	**7.058,00**	1033	1033
	2.970		18,39	**ICP-25/2,4**	700.700.0051	**7.448,00**	2033	2033
	3.370		21,02	**ICP-26/2,4**	700.700.0052	**7.786,00**	2033	2033

Condensador con Ventilador Axial

Pared (Mochila)			Techo		
MODELO	CÓDIGO	Precio EUROS	MODELO	CÓDIGO	Precio EUROS
MCV-NY-0 010	130.117.0372	**1.474,00**	**MCR-NY-0 010**	130.117.0591	**1.589,00**
MCV-NY-0 015	130.117.0410	**1.702,00**	**MCR-NY-0 015**	130.117.0592	**1.817,00**
MCV-NY-1 015	130.117.0389	**1.878,00**	**MCR-NY-1 015**	130.117.0593	**1.935,00**
MCV-NY-1 026	130.117.0380	**2.095,00**	**MCR-NY-1 026**	130.117.0594	**2.360,00**
MCV-NY-1 033	130.117.0411	**2.213,00**	**MCR-NY-1 033**	130.117.0595	**2.665,00**
MCV-NY-2 033	130.117.0361	**2.726,00**	**MCR-NY-2 033**	130.117.0596	**3.029,00**
MCV-NY-2 053	130.117.0412	**3.054,00**	**MCR-NY-2 053**	130.117.0597	**3.590,00**
MCV-NY-3 053	130.117.0413	**3.528,00**	**MCR-NY-2 074**	130.117.0598	**3.974,00**
MCV-NY-3 074	130.117.0363	**3.832,00**			
MCV-NY-3 108	130.117.0309	**4.081,00**			

Condensador con Ventilador Centrífugo

Pared (Mochila)			Techo		
MODELO	CÓDIGO	Precio EUROS	MODELO	CÓDIGO	Precio EUROS
MCV-CY-0 010	130.117.0423	**1.672,00**	**MCR-CY-0 010**	130.117.0449	**1.799,00**
MCV-CY-0 015	130.117.0424	**1.928,00**	**MCR-CY-0 015**	130.117.0450	**2.058,00**
MCV-CY-1 015	130.117.0366	**2.127,00**	**MCR-CY-1 015**	130.117.0235	**2.193,00**
MCV-CY-1 026	130.117.0425	**2.375,00**	**MCR-CY-1 026**	130.117.0451	**2.673,00**
MCV-CY-1 033	130.117.0375	**2.507,00**	**MCR-CY-1 033**	130.117.0316	**3.017,00**
MCV-CY-2 033	130.117.0426	**3.089,00**	**MCR-CY-2 033**	130.117.0452	**3.433,00**
MCV-CY-2 053	130.117.0397	**3.459,00**	**MCR-CY-2 053**	130.117.0453	**4.068,00**
MCV-CY-3 053	130.117.0427	**4.142,00**	**MCR-CY-2 074**	130.117.0454	**4.502,00**
MCV-CY-3 074	130.117.0428	**4.500,00**			
MCV-CY-3 108	130.117.0429	**4.791,00**			

Conjuntos Completos: Cámara+Equipo Frigorífico+Estantería

ColdKit
A Purever Company

CÁMARAS DESMONTABLES ISARK CON SUELO, EQUIPO MONOBLOCK

Temperatura Interior -20ºC (Temperatura Negativa)

Dimensiones exteriores (mm)			Volumen Interior m³	Cámara desmontable ISARK			MODELO INTARCON Monoblock	
Ancho	Fondo	Alto		Cámara	CÓDIGO	Precio EUROS	Pared	Techo
1.770	970	2.030	2,35	**ICN-1/2**	700.700.0053	**3.566,00**	1026	1026
	1.370		3,52	**ICN-2/2**	700.700.0054	**4.201,00**	1026	1026
	1.770		4,69	**ICN-3/2**	700.700.0055	**4.733,00**	1034	1034
	2.170		5,86	**ICN-4/2**	700.700.0056	**5.082,00**	1034	1034
	2.570		7,03	**ICN-5/2**	700.700.0057	**5.719,00**	2034	2034
	2.970		8,20	**ICN-6/2**	700.700.0058	**6.247,00**	2054	2054
	3.370		9,37	**ICN-7/2**	700.700.0059	**6.586,00**	2054	2054
2.170	970		2,93	**ICN-8/2**	700.700.0060	**3.813,00**	1026	1026
	1.370		4,40	**ICN-9/2**	700.700.0061	**4.489,00**	1026	1034
	1.770		5,86	**ICN-10/2**	700.700.0062	**5.082,00**	1034	1034
	2.170		7,32	**ICN-11/2**	700.700.0063	**5.468,00**	2034	2034
	2.570		8,79	**ICN-12/2**	700.700.0064	**6.359,00**	2054	2054
	3.370		11,72	**ICN-14/2**	700.700.0065	**7.064,00**	2054	2054
2.570	1.370		5,28	**ICN-15/2**	700.700.0066	**4.977,00**	1034	1034
	1.770		7,03	**ICN-16/2**	700.700.0067	**5.425,00**	2034	2034
	2.170		8,79	**ICN-17/2**	700.700.0068	**6.146,00**	2054	2054
	2.570		10,55	**ICN-18/2**	700.700.0069	**6.794,00**	2054	2054
	2.970		12,30	**ICN-19/2**	700.700.0070	**7.133,00**	2074	2054
	3.370		14,06	**ICN-20/2**	700.700.0071	**8.012,00**	2074	2074
2.970	1.370		6,15	**ICN-21/2**	700.700.0072	**5.431,00**	1034	2034
	2.170		10,25	**ICN-23/2**	700.700.0073	**6.679,00**	2054	2054
	2.570		12,30	**ICN-24/2**	700.700.0074	**7.587,00**	2054	2054
	2.970		14,35	**ICN-25/2**	700.700.0075	**8.201,00**	2074	2074
	3.370		16,40	**ICN-26/2**	700.700.0076	**8.652,00**	2074	2074

Condensador con Ventilador Axial

Pared (Mochila)			Techo		
MODELO	CÓDIGO	Precio EUROS	MODELO	CÓDIGO	Precio EUROS
BCV-NG-0 018	130.117.0414	**1.984,00**	**BCR-NG-0 018**	130.117.0443	**2.045,00**
BCV-NG-1 026	130.117.0415	**2.288,00**	**BCR-NG-1 026**	130.117.0444	**2.384,00**
BCV-NG-1 034	130.117.0416	**2.351,00**	**BCR-NG-1 034**	130.117.0445	**2.511,00**
BCV-NG-2 034	130.117.0417	**2.510,00**	**BCR-NG-2 034**	130.117.0446	**2.854,00**
BCV-NG-2 054	130.117.0418	**2.865,00**	**BCR-NG-2 054**	130.117.0447	**3.201,00**
BCV-NG-2 074	130.117.0419	**3.140,00**	**BCR-NG-2 074**	130.117.0448	**3.615,00**
BCV-NG-3 074	130.117.0420	**3.510,00**			
BCV-NG-3 086	130.117.0421	**3.664,00**			
BCV-NG-3 096	130.117.0422	**3.897,00**			

Condensador con Ventilador Centrífugo

Pared (Mochila)			Techo		
MODELO	CÓDIGO	Precio EUROS	MODELO	CÓDIGO	Precio EUROS
BCV-CG-0 018	130.117.0430	**2.215,00**	**BCR-CG-0 018**	130.117.0455	**2.285,00**
BCV-CG-1 026	130.117.0431	**2.551,00**	**BCR-CG-1 026**	130.117.0456	**2.670,00**
BCV-CG-1 034	130.117.0432	**2.609,00**	**BCR-CG-1 034**	130.117.0457	**2.802,00**
BCV-CG-2 034	130.117.0433	**2.893,00**	**BCR-CG-2 034**	130.117.0458	**3.267,00**
BCV-CG-2 054	130.117.0434	**3.255,00**	**BCR-CG-2 054**	130.117.0459	**3.627,00**
BCV-CG-2 074	130.117.0435	**3.532,00**	**BCR-CG-2 074**	130.117.0460	**4.059,00**
BCV-CG-3 074	130.117.0436	**4.091,00**			
BCV-CG-3 086	130.117.0437	**4.249,00**			
BCV-CG-3 096	130.117.0438	**4.490,00**			

- Los modelos monoblock son orientativos
- Conjunto completos:
  - Cámara + Equipo de Refrigeración.
  - (*) Los modelos monoblock son orientativos.
  - Modelo ICN.
- Aplicación:
  - Pequeños espacios. El montaje se realiza desde el interior lo cuál permite su montaje en espacios reducidos.
  - Puede ser reversible.
  - Montada en el lado ancho.
- Material:
  - Aislamiento de poliuretano de 85 mm de espesor acabado en chapa lacada en blanco de calidad alimentaria (También disponible 105 mm).
  - Suelo en resina fenólica con aislamiento de 85 mm de espesor.
  - Puertas de paso libre 1,83x0,70, cerradura con llave y sistema anti-pánico interior, resistencia calefactora, abertura sentido derecha, puede ser reversible.
  - Accesorios y perfiles sanitarios no incluídos.

Equipos compactos Tropicalizados (*)

Conjuntos Completos: Cámara+Equipo Frigorífico+Estantería

ColdKit
A Purever Company

CÁMARAS DESMONTABLES ISARK CON SUELO, EQUIPO MONOBLOCK

Temperatura Interior -20ºC (Temperatura Negativa)

Dimensiones exteriores (mm)			Volumen Interior m³	Cámara desmontable ISARK			MODELO INTARCON Monoblock	
Ancho	Fondo	Alto		Cámara	CÓDIGO	Precio EUROS	Pared	Techo
1.770	970	2.430	2,86	**ICN1/2,4**	700.700.0077	**3.803,00**	1026	1026
	1.370		4,29	**ICN2/2,4**	700.700.0078	**4.459,00**	1026	1034
	1.770		5,71	**ICN3/2,4**	700.700.0079	**5.058,00**	1034	1034
	2.170		7,14	**ICN4/2,4**	700.700.0080	**5.431,00**	2034	2034
	2.570		8,57	**ICN5/2,4**	700.700.0081	**6.303,00**	2054	2054
	2.970		10,00	**ICN6/2,4**	700.700.0082	**6.684,00**	2054	2054
	3.370		11,42	**ICN7/2,4**	700.700.0083	**7.045,00**	2054	2054
2.170	970		3,57	**ICN8/2,4**	700.700.0084	**4.096,00**	1026	1026
	1.370		5,36	**ICN9/2,4**	700.700.0085	**4.792,00**	1034	1034
	1.770		7,14	**ICN10/2,4**	700.700.0086	**5.510,00**	2034	2034
	2.170		8,92	**ICN11/2,4**	700.700.0087	**5.864,00**	2054	2054
	2.570		10,71	**ICN12/2,4**	700.700.0088	**6.865,00**	2054	2054
	2.970		12,49	**ICN13/2,4**	700.700.0089	**7.277,00**	2074	2054
	3.370		14,28	**ICN14/2,4**	700.700.0090	**7.570,00**	2074	2074
2.570	1.370		6,43	**ICN15/2,4**	700.700.0091	**5.322,00**	2034	2034
	1.770		8,57	**ICN16/2,4**	700.700.0092	**5.903,00**	2054	2054
	2.170		10,71	**ICN17/2,4**	700.700.0093	**6.559,00**	2054	2054
	2.570		12,85	**ICN18/2,4**	700.700.0094	**7.346,00**	2074	2054
	2.970		14,99	**ICN19/2,4**	700.700.0095	**7.639,00**	2074	2074
	3.370		17,13	**ICN20/2,4**	700.700.0096	**8.632,00**	2074	2074
2.970	1.370		7,50	**ICN21/2,4**	700.700.0097	**5.821,00**	2034	2034
	1.770		10,00	**ICN22/2,4**	700.700.0098	**6.489,00**	2054	2054
	2.170		12,49	**ICN23/2,4**	700.700.0099	**7.162,00**	2074	2054
	2.570		14,99	**ICN24/2,4**	700.700.0100	**8.183,00**	2074	2074
	2.970		17,49	**ICN25/2,4**	700.700.0101	**8.769,00**	2074	2074
	3.370		19,99	**ICN26/2,4**	700.700.0102	**9.247,00**	3074	X

Condensador con Ventilador Axial

Pared (Mochila)			Techo		
MODELO	CÓDIGO	Precio EUROS	MODELO	CÓDIGO	Precio EUROS
BCV-NG-0 018	130.117.0414	**1.984,00**	**BCR-NG-0 018**	130.117.0433	**2.893,00**
BCV-NG-1 026	130.117.0415	**2.288,00**	**BCR-NG-1 026**	130.117.0444	**2.384,00**
BCV-NG-1 034	130.117.0416	**2.351,00**	**BCR-NG-1 034**	130.117.0445	**2.511,00**
BCV-NG-2 034	130.117.0417	**2.510,00**	**BCR-NG-2 034**	130.117.0446	**2.854,00**
BCV-NG-2 054	130.117.0418	**2.865,00**	**BCR-NG-2 054**	130.117.0447	**3.201,00**
BCV-NG-2 074	130.117.0419	**3.140,00**	**BCR-NG-2 074**	130.117.0448	**3.615,00**
BCV-NG-3 074	130.117.0420	**3.510,00**			
BCV-NG-3 086	130.117.0421	**3.664,00**			
BCV-NG-3 096	130.117.0422	**3.897,00**			

Condensador con Ventilador Centrífugo

Pared (Mochila)			Techo		
MODELO	CÓDIGO	Precio EUROS	MODELO	CÓDIGO	Precio EUROS
BCV-CG-0 018	130.117.0430	**2.215,00**	**BCR-CG-0 018**	130.117.0455	**2.285,00**
BCV-CG-1 026	130.117.0431	**2.551,00**	**BCR-CG-1 026**	130.117.0456	**2.670,00**
BCV-CG-1 034	130.117.0432	**2.609,00**	**BCR-CG-1 034**	130.117.0457	**2.802,00**
BCV-CG-2 034	130.117.0433	**2.893,00**	**BCR-CG-2 034**	130.117.0458	**3.267,00**
BCV-CG-2 054	130.117.0434	**3.255,00**	**BCR-CG-2 054**	130.117.0459	**3.627,00**
BCV-CG-2 074	130.117.0435	**3.532,00**	**BCR-CG-2 074**	130.117.0460	**4.059,00**
BCV-CG-3 074	130.117.0436	**4.091,00**			
BCV-CG-3 086	130.117.0437	**4.249,00**			
BCV-CG-3 096	130.117.0438	**4.490,00**			

- Los modelos monoblock son orientativos
- Conjunto completos:
  - Cámara + Equipo de Refrigeración.
  - (*) Los modelos monoblock son orientativos.
  - Modelo ICN.
- Aplicación:
  - Pequeños espacios. El montaje se realiza desde el interior lo cuál permite su montaje en espacios reducidos.
  - Puede ser reversible.
  - Montada en el lado ancho.
- Material:
  - Aislamiento de poliuretano de 85 mm de espesor acabado en chapa lacada en blanco de calidad alimentaria. (También disponible 105 mm).
  - Suelo en resina fenólica con aislamiento de 85 mm de espesor.
  - Puertas de paso libre 1,90x0,80, cerradura con llave y sistema anti-pánico interior, resistencia calefactora, abertura sentido derecha, puede ser reversible.
  - Accesorios y perfiles sanitarios no incluídos.

Equipos compactos Tropicalizados (*)

Opciones de Accesorios

ColdKit
A Purever Company

Dimensiones Cámara (mm)					Perfiles Sanitarios				
Interiores			Exteriores		Vt y Tt en Altura Interior (mm)		En Suelo	Rodapiés	
A	B	m2	A	B	1.830	2.230		Interior	Exterior
1.600	800	1,28	1.700	970	MS100101	MS100151	MS100601	MS100201	MS100301
	1.200	1,92		1.370	MS100102	MS100152	MS100602	MS100202	MS100302
	1.400	2,24		1.570	MS100103	MS100153	MS100603	MS100203	MS100303
	1.600	2,56		1.770					
	1.800	2,88		1.970	MS100104	MS100154	MS100604	MS100204	MS100304
	2.000	3,20		2.170					
	2.200	3,52		2.370	MS100105	MS100155	MS100605	MS100205	MS100305
	2.400	3,84		2.570					
	2.600	4,16		2.770	MS100106	MS100156	MS100606	MS100206	MS100306
	2.800	4,16		2.970					
	3.000	4,80		3.170	MS100107	MS100157	MS100607	MS100207	MS100307
	3.200	5,12		3.370					
2.000	800	1,60	2.170	970	MS100108	MS100158	MS100608	MS100208	MS100308
	1.200	2,40		1.370	MS100109	MS100159	MS100609	MS100209	MS100309
	1.400	2,80		1.570	MS100110	MS100160	MS100610	MS100210	MS100310
	1.600	3,20		1.770					
	1.800	3,60		1.970	MS100111	MS100161	MS100611	MS100211	MS100311
	2.000	4,00		2.170					
	2.200	4,40		2.370	MS100112	MS100162	MS100612	MS100212	MS 100312
	2.400	4,80		2.570					
	2.600	5,20		2.770	MS100113	MS100163	MS100613	MS100213	MS100313
	2.800	5,60		2.970					
	3.000	6,00		3.170	MS100114	MS100164	MS100614	MS100214	MS100314
	3.200	6,40		3.370					
2.400	1.200	2,88	2.570	1.370	MS100115	MS100165	MS100615	MS100215	MS100315
	1.400	3,36		1.670	MS100116	MS100166	MS100616	MS100216	MS100316
	1.600	3,84		1.770					
	1.800	4,32		1.970	MS100117	MS100167	MS100617	MS100217	MS100317
	2.000	4,80		2.170					
	2.200	5,28		2.370	MS100118	MS100168	MS100618	MS100218	MS100318
	2.400	5,76		2.570					
	2.600	6,24		2.770	MS100119	MS100169	MSI00619	MS100219	MS100319
	2.800	8,72		2.970					
	3.000	7,20		3.170	MS100120	MS100170	MS100620	MS100220	MS100320
	3.200	7,68		3.370					
2.800	1.200	3,36	2.970	1.370	MS100121	MS100171	MS100621	MS100221	MS100321
	1.400	3,92		1.570	MS100122	MS100172	MS100622	MS100222	MS100322
	1.600	4,48		1.770					
	1.800	5,04		1.970	MS100123	MS100173	MS100623	MS100223	MS100323
	2.000	5,60		2.170					
	2.200	6,16		2.370	MS100124	MS100174	MS100624	MS100224	MS100324
	2.400	6,72		2.570					
	2.600	7,28		2.770	MS100125	MS100175	MS100625	MS100225	MS100325
	2.800	7,84		2.970					
	3.000	8,40		3.170	MS100126	MS100176	MS100626	MS100226	MS100326
	3.200	8,96		3.370					

Las válvulas de equilibrio de presiones tienen la función de equilibrar las presiones entre el interior y el exterior de una cámara frigorífica trabajando en temperaturas negativas.

Se dispone de un dispositivo de evacuación de aire (depresión y sobrepresión) y de una resistencia de calentamiento en la zona de trabajo de la válvula.
Su uso es obligatorio en cámaras frigoríficas para temperaturas negativas.

Paneles Frigoríficos

ColdKit
A Purever Company

PANELES

Las cámaras MATRIX cuentan con una amplia variedad de espesores para una mejor adaptación a las distintas necesidades de refrigeración: 60,80,105 y 150 mm.

Espesor	60 mm
Aplicación	Temperaturas Positivas (de +8º C a +1º C)
Ancho (m)	Módulos de 0,40 0,60 0,80 1,00 1,20
Alturas (m)	2,00 2,20 2,40 2,60 2,80 3,00 3,20 3,40 3,60 3,80 4,00

Espesor	85 mm
Aplicación	Temperaturas Negativas hasta -18º C /-25º C (ambiente externos calientes)
Ancho (m)	Módulos de 0,40 0,60 0,80 1,00 1,20
Alturas (m)	2,00 2,20 2,40 2,60 2,80 3,00 3,20 3,40 3,60 3,80 4,00

Espesor	105 mm
Aplicación	Temperaturas Negativas hasta -18º C /-25º C (ambiente externos extremos)
Ancho (m)	Módulos de 0,40 0,60 0,80 1,00 1,20
Alturas (m)	2,00 2,20 2,40 2,60 2,80 3,00 3,20 3,40 3,60 3,80 4,00

Espesor	150 mm
Aplicación	Congelación y Sobrecongelación hasta -40º C
Ancho (m)	Módulos de 0,40 0,80 1,20
Alturas (m)	2,00 2,40 2,80 3,20 3,60 4,00

Espesor	Estándar	Reforzado
Revestimiento exterior	Resina fenólica Acero inox.	Acero inox.
Cargas máx. Admisible		
Estática (repartida)	3000kg/m²	4000kg/m²
Estática (concentrada)	400kg/60cm²	500kg/60cm²
Dinámica (sobre 4 ruedas)	500kg/m²	800kg/m²

PANELES PARA CÁMARAS MATRIX

- Aplicación:
  - Conservación y almacenaje de productos alimentarios.
  - Modulación de 20 en 20 cm.
  - Permite crear espacios con zonas diferenciadas para distintos productos.
- Material:
  - Puertas con líneas curvadas.
  - Paneles lisos en color gris en el exterior y blanco en el interior.
  - Los ángulos de la cámara redondeados , tanto internos como externos, realizados con material de alta calidad.
  - Sencilla limpieza y reduce la acumulación de gérmenes.

Taver®
Desde 1965

Especialistas en paneles aislantes

La calidad como respuesta

Grupo Taver dispone de una solución para cada una de sus necesidades.

Panel Discontinuo Instaclack®

El panel frigorífico con sistema de unión mecánico hecho a medida.

Grosor del panel en mm

40*	60*	70	80	100	120	155	180	200	240

Panel Industrial Taver Kont®

Panel Frigorífico

FM APPROVED

Grosor del panel en mm

40	60	80	100	120	150	180	200

Panel de Cubierta

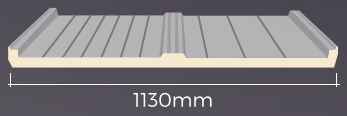

Grosor del panel en mm

30	40

Panel de Fachada

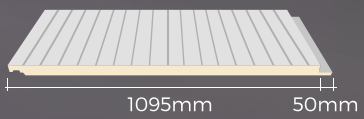

Grosor del panel en mm

40	60

Todos ellos en una amplía gama de acabados que personalizarán su proyecto.
La gama más amplia del mercado.

902 24 07 10
grupotaver@taver.es
W3 www.taver.es

Taver®
Desde 1965

Instaclack®
SISTEMA PATENTADO

100% DESMONTABLE, TRASLADABLE Y AMPLIABLE

MONTAJE RÁPIDO Y EFICAZ

HECHO A MEDIDA Y SIN CORTES VISTOS

24h
PLAZOS DE ENTREGA GARANTIZADOS

SISTEMA DE UNIÓN EXCLUSIVO PATENTADO

SIN ANGULARES. ACABADO IMPECABLE

HIGIÉNICO Y SIN MANTENIMIENTO

MÁXIMO AHORRO ENERGÉTICO

PANEL CON AISLAMIENTO DE ALTAS PRESTACIONES

ACCESORIOS Y COMPLEMENTOS

Cámaras Frigoríficas modulares SUPERPLUS®

Sistema patentado Instaclack®

- ✓ 1200 modelos disponibles
- ✓ No requiere sellado de juntas
- ✓ Disponemos de todos los accesorios que completan su instalación:

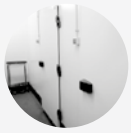
ACCESOS

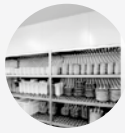
ESTANTERÍAS

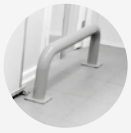
PROTECCIONES

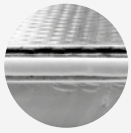
SUELOS

SABER MÁS

902 24 07 10
grupotaver@taver.es
W3 www.taver.es

Conjuntos Completos: Cámara+Equipo Frigorífico+Estantería

Taver Instaclack

CÁMARAS DESMONTABLES SUPERPLUS SIN SUELO, E. MONOBLOCK

Temperatura Interior 0ºC (Temperatura Positiva) — *Espesor 70 mm aislamiento*

Dimensiones exteriores (mm)			Volumen Interior m³	Cámara desmontable			MODELO INTARCON Monoblock	
Ancho	Fondo	Alto		Cámara	CÓDIGO	Precio EUROS	Pared	Techo
1.260	1.640	1.970	3,19	**SUPERPLUS S-701**	700.700.0103	**3.478,00**	0010	0010
1.260	2.020		4,00	**SUPERPLUS S-702**	700.700.0104	**3.692,00**	0010	0010
1.260	2.400		4,81	**SUPERPLUS S-703**	700.700.0105	**3.907,00**	0015	0015
1.640	1.640		4,28	**SUPERPLUS S-704**	700.700.0106	**3.705,00**	0015	0015
1.640	2.020		5,36	**SUPERPLUS S-705**	700.700.0107	**3.933,00**	0015	0015
2.020	2.020		6,72	**SUPERPLUS S-706**	700.700.0108	**5.226,00**	1015	1015
2.020	2.400		8,07	**SUPERPLUS S-707**	700.700.0109	**4.426,00**	1026	1015
2.400	2.400		9,70	**SUPERPLUS S-708**	700.700.0110	**4.693,00**	1026	1026
1.260	1.640	2.350	3,83	**SUPERPLUS S-709**	700.700.0111	**3.719,00**	0010	0010
1.260	2.020		4,80	**SUPERPLUS S-710**	700.700.0112	**3.958,00**	0015	0015
1.260	2.400		5,77	**SUPERPLUS S-711**	700.700.0113	**4.211,00**	0015	0015
1.640	1.640		5,13	**SUPERPLUS S-712**	700.700.0114	**3.984,00**	0015	0015
1.640	2.020		6,43	**SUPERPLUS S-713**	700.700.0115	**4.236,00**	1015	1015
1.640	2.400		7,73	**SUPERPLUS S-714**	700.700.0116	**4.501,00**	1026	1015
1.640	2.780		9,03	**SUPERPLUS S-715**	700.700.0117	**4.754,00**	1026	1026
2.020	2.020		8,06	**SUPERPLUS S-716**	700.700.0118	**4.515,00**	1026	1026
2.020	2.400		9,69	**SUPERPLUS S-717**	700.700.0119	**4.793,00**	1026	1026
2.020	2.780		11,32	**SUPERPLUS S-718**	700.700.0120	**5.070,00**	1026	1026
2.020	3.160		12,94	**SUPERPLUS S-719**	700.700.0121	**5.336,00**	1033	1033
2.400	2.400		11,65	**SUPERPLUS S-720**	700.700.0122	**5.084,00**	1026	1026
2.400	2.780		13,60	**SUPERPLUS S-721**	700.700.0123	**5.373,00**	1033	1033
2.400	3.160		15,56	**SUPERPLUS S-722**	700.700.0124	**5.665,00**	1033	1033
2.400	3.540		17,52	**SUPERPLUS S-723**	700.700.0125	**5.955,00**	2033	2033
2.780	2.780		15,89	**SUPERPLUS S-724**	700.700.0126	**5.677,00**	1033	1033
2.780	3.540		20,47	**SUPERPLUS S-725**	700.700.0127	**6.298,00**	2033	2033

Condensador con Ventilador Axial

Pared (Mochila)			Techo		
MODELO	CÓDIGO	Precio EUROS	MODELO	CÓDIGO	Precio EUROS
MCV-NY-0 010	130.117.0372	**1.474,00**	**MCR-NY-0 010**	130.117.0591	**1.589,00**
MCV-NY-0 015	130.117.0410	**1.702,00**	**MCR-NY-0 015**	130.117.0592	**1.817,00**
MCV-NY-1 015	130.117.0389	**1.878,00**	**MCR-NY-1 015**	130.117.0593	**1.935,00**
MCV-NY-1 026	130.117.0380	**2.095,00**	**MCR-NY-1 026**	130.117.0594	**2.360,00**
MCV-NY-1 033	130.117.0411	**2.213,00**	**MCR-NY-1 033**	130.117.0595	**2.665,00**
MCV-NY-2 033	130.117.0361	**2.726,00**	**MCR-NY-2 033**	130.117.0596	**3.029,00**
MCV-NY-2 053	130.117.0412	**3.054,00**	**MCR-NY-2 053**	130.117.0597	**3.590,00**
MCV-NY-3 053	130.117.0413	**3.528,00**	**MCR-NY-2 074**	130.117.0598	**3.974,00**
MCV-NY-3 074	130.117.0363	**3.832,00**			
MCV-NY-3 108	130.117.0309	**4.081,00**			

- Los modelos monoblock son orientativos
- Aplicación: pequeños espacios. El montaje se realiza desde el interior.
- Material: Aislamiento de poliuretano de 70 mm.
- Sistema de unión exclusivo y patentado a nivel mundial: Instaclack.
- Desmontable. Ampliables. Trasladables
- Puertas de 1.850 x 800 mm con llave.
- Perfil sanitario no incluido.

Condensador con Ventilador Centrífugo

Pared (Mochila)			Techo		
MODELO	CÓDIGO	Precio EUROS	MODELO	CÓDIGO	Precio EUROS
MCV-CY-0 010	130.117.0423	**1.672,00**	**MCR-CY-0 010**	130.117.0449	**1.799,00**
MCV-CY-0 015	130.117.0424	**1.928,00**	**MCR-CY-0 015**	130.117.0450	**2.058,00**
MCV-CY-1 015	130.117.0366	**2.127,00**	**MCR-CY-1 015**	130.117.0235	**2.193,00**
MCV-CY-1 026	130.117.0425	**2.375,00**	**MCR-CY-1 026**	130.117.0451	**2.673,00**
MCV-CY-1 033	130.117.0375	**2.507,00**	**MCR-CY-1 033**	130.117.0316	**3.017,00**
MCV-CY-2 033	130.117.0426	**3.089,00**	**MCR-CY-2 033**	130.117.0452	**3.433,00**
MCV-CY-2 053	130.117.0397	**3.459,00**	**MCR-CY-2 053**	130.117.0453	**4.068,00**
MCV-CY-3 053	130.117.0427	**4.142,00**	**MCR-CY-2 074**	130.117.0454	**4.502,00**
MCV-CY-3 074	130.117.0428	**4.500,00**			
MCV-CY-3 108	130.117.0429	**4.791,00**			

Conjuntos Completos: Cámara+Equipo Frigorífico+Estantería

Taver Instaclack

CÁMARAS DESMONTABLES SUPERPLUS CON SUELO, E. MONOBLOCK

Temperatura Interior 0ºC (Temperatura Positiva) — *Espesor 70 mm aislamiento*

Dimensiones exteriores (mm)			Volumen Interior m³	Cámara desmontable			MODELO INTARCON Monoblock	
Ancho	Fondo	Alto		Cámara	CÓDIGO	Precio EUROS	Pared	Techo
1.260	1.640	2.070	3,19	**SUPERPLUS C-701**	700.700.0128	**3.958,00**	0010	0010
1.260	2.020		4,00	**SUPERPLUS C-702**	700.700.0129	**4.274,00**	0010	0010
1.260	2.400		4,81	**SUPERPLUS C-703**	700.700.0130	**4.603,00**	0015	0015
1.640	1.640		4,28	**SUPERPLUS C-704**	700.700.0131	**4.325,00**	0015	0015
1.640	2.020		5,36	**SUPERPLUS C-705**	700.700.0132	**4.693,00**	0015	0015
2.020	2.020		6,72	**SUPERPLUS C-706**	700.700.0133	**5.096,00**	1015	1015
2.020	2.400		8,07	**SUPERPLUS C-707**	700.700.0134	**5.500,00**	1026	1015
2.400	2.400		9,70	**SUPERPLUS C-708**	700.700.0135	**5.955,00**	1026	1026
1.260	1.640	2.450	3,83	**SUPERPLUS C-709**	700.700.0136	**4.198,00**	0010	0010
1.260	2.020		4,80	**SUPERPLUS C-710**	700.700.0137	**4.554,00**	0015	0015
1.260	2.400		5,77	**SUPERPLUS C-711**	700.700.0138	**4.893,00**	0015	0015
1.640	1.640		5,13	**SUPERPLUS C-712**	700.700.0139	**4.589,00**	0015	0015
1.640	2.020		6,43	**SUPERPLUS C-713**	700.700.0140	**4.995,00**	1015	1015
1.640	2.400		7,73	**SUPERPLUS C-714**	700.700.0141	**5.387,00**	1026	1015
1.640	2.780		9,03	**SUPERPLUS C-715**	700.700.0142	**5.779,00**	1026	1026
2.020	2.020		8,06	**SUPERPLUS C-716**	700.700.0143	**5.424,00**	1026	1015
2.020	2.400		9,69	**SUPERPLUS C-717**	700.700.0144	**5.867,00**	1026	1026
2.020	2.780		11,32	**SUPERPLUS C-718**	700.700.0145	**6.310,00**	1026	1026
2.020	3.160		12,94	**SUPERPLUS C-719**	700.700.0146	**6.754,00**	1033	1033
2.400	2.400		11,65	**SUPERPLUS C-720**	700.700.0147	**6.347,00**	1026	1026
2.400	2.780		13,60	**SUPERPLUS C-721**	700.700.0148	**6.842,00**	1033	1033
2.400	3.160		15,56	**SUPERPLUS C-722**	700.700.0149	**7.321,00**	1033	1033
2.400	3.540		17,52	**SUPERPLUS C-723**	700.700.0150	**7.801,00**	2033	2033
2.780	2.780		15,89	**SUPERPLUS C-724**	700.700.0151	**7.358,00**	1033	1033
2.780	3.540		20,47	**SUPERPLUS C-725**	700.700.0152	**8.420,00**	2033	2033

Condensador con Ventilador Axial

Pared (Mochila)			Techo		
MODELO	CÓDIGO	Precio EUROS	MODELO	CÓDIGO	Precio EUROS
MCV-NY-0 010	130.117.0372	**1.474,00**	**MCR-NY-0 010**	130.117.0591	**1.589,00**
MCV-NY-0 015	130.117.0410	**1.702,00**	**MCR-NY-0 015**	130.117.0592	**1.817,00**
MCV-NY-1 015	130.117.0389	**1.878,00**	**MCR-NY-1 015**	130.117.0593	**1.935,00**
MCV-NY-1 026	130.117.0380	**2.095,00**	**MCR-NY-1 026**	130.117.0594	**2.360,00**
MCV-NY-1 033	130.117.0411	**2.213,00**	**MCR-NY-1 033**	130.117.0595	**2.665,00**
MCV-NY-2 033	130.117.0361	**2.726,00**	**MCR-NY-2 033**	130.117.0596	**3.029,00**
MCV-NY-2 053	130.117.0412	**3.054,00**	**MCR-NY-2 053**	130.117.0597	**3.590,00**
MCV-NY-3 053	130.117.0413	**3.528,00**	**MCR-NY-2 074**	130.117.0598	**3.974,00**
MCV-NY-3 074	130.117.0363	**3.832,00**			
MCV-NY-3 108	130.117.0309	**4.081,00**			

- Los modelos monoblock son orientativos
- Aplicación: pequeños espacios. El montaje se realiza desde el interior.
- Material: Aislamiento de poliuretano de 70 mm.
- Sistema de unión exclusivo y patentado a nivel mundial: Instaclack.
- Desmontable. Ampliables. Trasladables
- Puertas de 1.850 x 800 mm con llave.
- Perfil sanitario no incluido.
- **Suelo reforzado Fenólico antideslizante 100 mm espesor.**

Condensador con Ventilador Centrífugo

Pared (Mochila)			Techo		
MODELO	CÓDIGO	Precio EUROS	MODELO	CÓDIGO	Precio EUROS
MCV-CY-0 010	130.117.0423	**1.672,00**	**MCR-CY-0 010**	130.117.0449	**1.799,00**
MCV-CY-0 015	130.117.0424	**1.928,00**	**MCR-CY-0 015**	130.117.0450	**2.058,00**
MCV-CY-1 015	130.117.0366	**2.127,00**	**MCR-CY-1 015**	130.117.0235	**2.193,00**
MCV-CY-1 026	130.117.0425	**2.375,00**	**MCR-CY-1 026**	130.117.0451	**2.673,00**
MCV-CY-1 033	130.117.0375	**2.507,00**	**MCR-CY-1 033**	130.117.0316	**3.017,00**
MCV-CY-2 033	130.117.0426	**3.089,00**	**MCR-CY-2 033**	130.117.0452	**3.433,00**
MCV-CY-2 053	130.117.0397	**3.459,00**	**MCR-CY-2 053**	130.117.0453	**4.068,00**
MCV-CY-3 053	130.117.0427	**4.142,00**	**MCR-CY-2 074**	130.117.0454	**4.502,00**
MCV-CY-3 074	130.117.0428	**4.500,00**			
MCV-CY-3 108	130.117.0429	**4.791,00**			

Conjuntos Completos: Cámara+Equipo Frigorífico+Estantería

Taver Instaclack

CÁMARAS DESMONTABLES SUPERPLUS CON SUELO, E. MONOBLOCK

Temperatura Interior -22ºC (Temperatura Negativa) — *Espesor 100 mm aislamiento*

Dimensiones exteriores (mm)			Volumen Interior m³	Cámara desmontable			MODELO INTARCON Monoblock	
Ancho	Fondo	Alto		Cámara	CÓDIGO	Precio EUROS	Pared	Techo
1.320	1.700	2.100	3,19	**SUPERPLUS C-1001**	700.700.0153	**4.797,00**	1026	1026
1.320	2.080		4,00	**SUPERPLUS C-1002**	700.700.0154	**5.152,00**	1026	1026
1.320	2.460		4,81	**SUPERPLUS C-1003**	700.700.0155	**5.505,00**	1034	1034
1.700	1.700		4,28	**SUPERPLUS C-1004**	700.700.0156	**5.201,00**	1026	1034
1.700	2.080		5,36	**SUPERPLUS C-1005**	700.700.0157	**5.605,00**	1034	1034
2.080	2.080		6,72	**SUPERPLUS C-1006**	700.700.0158	**6.061,00**	2034	2034
2.080	2.460		8,07	**SUPERPLUS C-1007**	700.700.0159	**6.504,00**	2054	2034
2.460	2.460		9,70	**SUPERPLUS C-1008**	700.700.0160	**7.010,00**	2054	2054
1.320	1.700	2.480	3,83	**SUPERPLUS C-1009**	700.700.0161	**5.076,00**	1026	1026
1.320	2.080		4,80	**SUPERPLUS C-1010**	700.700.0162	**5.467,00**	1034	1034
1.320	2.460		5,77	**SUPERPLUS C-1011**	700.700.0163	**5.859,00**	1034	1034
1.700	1.700		5,13	**SUPERPLUS C-1012**	700.700.0164	**5.517,00**	1034	1034
1.700	2.080		6,43	**SUPERPLUS C-1013**	700.700.0165	**5.960,00**	2034	2034
1.700	2.460		7,73	**SUPERPLUS C-1014**	700.700.0166	**6.390,00**	2034	2034
1.700	2.840		9,03	**SUPERPLUS C-1015**	700.700.0167	**6.833,00**	2054	2054
2.080	2.080		8,06	**SUPERPLUS C-1016**	700.700.0168	**6.440,00**	2054	2054
2.080	2.460		9,69	**SUPERPLUS C-1017**	700.700.0169	**6.921,00**	2054	2054
2.080	2.840		11,32	**SUPERPLUS C-1018**	700.700.0170	**7.413,00**	2054	2054
2.080	3.220		12,94	**SUPERPLUS C-1019**	700.700.0171	**7.893,00**	2074	2054
2.460	2.460		11,65	**SUPERPLUS C-1020**	700.700.0172	**7.464,00**	2054	2054
2.460	2.840		13,60	**SUPERPLUS C-1021**	700.700.0173	**7.995,00**	2074	2074
2.460	3.220		15,56	**SUPERPLUS C-1022**	700.700.0174	**8.528,00**	2074	2074
2.460	3.600		17,52	**SUPERPLUS C-1023**	700.700.0175	**9.059,00**	3074	2074
2.840	2.840		15,89	**SUPERPLUS C-1024**	700.700.0176	**8.577,00**	2074	2074
2.840	3.600		20,47	**SUPERPLUS C-1025**	700.700.0177	**9.729,00**	3074	-

Condensador con Ventilador Axial

Pared (Mochila)			Techo		
MODELO	CÓDIGO	Precio EUROS	MODELO	CÓDIGO	Precio EUROS
BCV-NG-0 018	130.117.0414	**1.984,00**	**BCR-NG-0 018**	130.117.0433	**2.893,00**
BCV-NG-1 026	130.117.0415	**2.288,00**	**BCR-NG-1 026**	130.117.0444	**2.384,00**
BCV-NG-1 034	130.117.0416	**2.351,00**	**BCR-NG-1 034**	130.117.0445	**2.511,00**
BCV-NG-2 034	130.117.0417	**2.510,00**	**BCR-NG-2 034**	130.117.0446	**2.854,00**
BCV-NG-2 054	130.117.0418	**2.865,00**	**BCR-NG-2 054**	130.117.0447	**3.201,00**
BCV-NG-2 074	130.117.0419	**3.140,00**	**BCR-NG-2 074**	130.117.0448	**3.615,00**
BCV-NG-3 074	130.117.0420	**3.510,00**			
BCV-NG-3 086	130.117.0421	**3.664,00**			
BCV-NG-3 096	130.117.0422	**3.897,00**			

- Los modelos monoblock son orientativos
- Aplicación: pequeños espacios. El montaje se realiza desde el interior.
- Material: Aislamiento de poliuretano de 100 mm.
- Sistema de unión exclusivo y patentado a nivel mundial: Instaclack.
- Desmontable. Ampliables. Trasladables
- Puertas de 1.850 x 800 mm con llave.
- Perfil sanitario no incluido.
- **Suelo reforzado Fenólico antideslizante 100 mm espesor.**

Condensador con Ventilador Centrífugo

Pared (Mochila)			Techo		
MODELO	CÓDIGO	Precio EUROS	MODELO	CÓDIGO	Precio EUROS
BCV-CG-0 018	130.117.0430	**2.215,00**	**BCR-CG-0 018**	130.117.0455	**2.285,00**
BCV-CG-1 026	130.117.0431	**2.551,00**	**BCR-CG-1 026**	130.117.0456	**2.670,00**
BCV-CG-1 034	130.117.0432	**2.609,00**	**BCR-CG-1 034**	130.117.0457	**2.802,00**
BCV-CG-2 034	130.117.0433	**2.893,00**	**BCR-CG-2 034**	130.117.0458	**3.267,00**
BCV-CG-2 054	130.117.0434	**3.255,00**	**BCR-CG-2 054**	130.117.0459	**3.627,00**
BCV-CG-2 074	130.117.0435	**3.532,00**	**BCR-CG-2 074**	130.117.0460	**4.059,00**
BCV-CG-3 074	130.117.0436	**4.091,00**			
BCV-CG-3 086	130.117.0437	**4.249,00**			
BCV-CG-3 096	130.117.0438	**4.490,00**			

Conjuntos Completos: Cámara+Equipo Frigorífico+Estantería

Taver Instaclack

CÁMARAS DESMONTABLES SUPERPLUS CON SUELO, E. MONOBLOCK

Temperatura Interior 0ºC (Temperatura Positiva) — *Espesor 100 mm aislamiento*

Dimensiones exteriores (mm)			Volumen Interior m³	Cámara desmontable			MODELO INTARCON Monoblock	
Ancho	Fondo	Alto		Cámara	CÓDIGO	Precio EUROS	Pared	Techo
1.320	1.700	2.100	3,19	**SUPERPLUS C-1001**	700.700.0178	**4.299,00**	0010	0010
1.320	2.080		4,00	**SUPERPLUS C-1002**	700.700.0179	**4.654,00**	0010	0010
1.320	2.460		4,81	**SUPERPLUS C-1003**	700.700.0180	**5.008,00**	0015	0015
1.700	1.700		4,28	**SUPERPLUS C-1004**	700.700.0181	**4.705,00**	0015	0015
1.700	2.080		5,36	**SUPERPLUS C-1005**	700.700.0182	**5.108,00**	0015	0015
2.080	2.080		6,72	**SUPERPLUS C-1006**	700.700.0183	**5.565,00**	1015	1015
2.080	2.460		8,07	**SUPERPLUS C-1007**	700.700.0184	**6.007,00**	1026	1015
2.460	2.460		9,70	**SUPERPLUS C-1008**	700.700.0185	**6.511,00**	1026	1026
1.320	1.700	2.480	3,83	**SUPERPLUS C-1009**	700.700.0186	**4.577,00**	0010	0010
1.320	2.080		4,80	**SUPERPLUS C-1010**	700.700.0187	**4.969,00**	0015	0015
1.320	2.460		5,77	**SUPERPLUS C-1011**	700.700.0188	**5.361,00**	0015	0015
1.700	1.700		5,13	**SUPERPLUS C-1012**	700.700.0189	**5.020,00**	0015	0015
1.700	2.080		6,43	**SUPERPLUS C-1013**	700.700.0190	**5.463,00**	1015	1015
1.700	2.460		7,73	**SUPERPLUS C-1014**	700.700.0191	**5.892,00**	1026	1015
1.700	2.840		9,03	**SUPERPLUS C-1015**	700.700.0192	**6.335,00**	1026	1026
2.080	2.080		8,06	**SUPERPLUS C-1016**	700.700.0193	**5.943,00**	1026	1015
2.080	2.460		9,69	**SUPERPLUS C-1017**	700.700.0194	**6.423,00**	1026	1026
2.080	2.840		11,32	**SUPERPLUS C-1018**	700.700.0195	**6.917,00**	1026	1026
2.080	3.220		12,94	**SUPERPLUS C-1019**	700.700.0196	**7.397,00**	1033	1033
2.460	2.460		11,65	**SUPERPLUS C-1020**	700.700.0197	**6.966,00**	1026	1026
2.460	2.840		13,60	**SUPERPLUS C-1021**	700.700.0198	**7.497,00**	1033	1033
2.460	3.220		15,56	**SUPERPLUS C-1022**	700.700.0199	**8.030,00**	1033	1033
2.460	3.600		17,52	**SUPERPLUS C-1023**	700.700.0200	**8.561,00**	2033	2033
2.840	2.840		15,89	**SUPERPLUS C-1024**	700.700.0201	**8.080,00**	1033	1033
2.840	3.600		20,47	**SUPERPLUS C-1025**	700.700.0202	**9.231,00**	2033	2033

Condensador con Ventilador Axial

Pared (Mochila)			Techo		
MODELO	CÓDIGO	Precio EUROS	MODELO	CÓDIGO	Precio EUROS
MCV-NY-0 010	130.117.0372	**1.474,00**	**MCR-NY-0 010**	130.117.0591	**1.589,00**
MCV-NY-0 015	130.117.0410	**1.702,00**	**MCR-NY-0 015**	130.117.0592	**1.817,00**
MCV-NY-1 015	130.117.0389	**1.878,00**	**MCR-NY-1 015**	130.117.0593	**1.935,00**
MCV-NY-1 026	130.117.0380	**2.095,00**	**MCR-NY-1 026**	130.117.0594	**2.360,00**
MCV-NY-1 033	130.117.0411	**2.213,00**	**MCR-NY-1 033**	130.117.0595	**2.665,00**
MCV-NY-2 033	130.117.0361	**2.726,00**	**MCR-NY-2 033**	130.117.0596	**3.029,00**
MCV-NY-2 053	130.117.0412	**3.054,00**	**MCR-NY-2 053**	130.117.0597	**3.590,00**
MCV-NY-3 053	130.117.0413	**3.528,00**	**MCR-NY-2 074**	130.117.0598	**3.974,00**
MCV-NY-3 074	130.117.0363	**3.832,00**			
MCV-NY-3 108	130.117.0309	**4.081,00**			

- Los modelos monoblock son orientativos
- Aplicación: pequeños espacios. El montaje se realiza desde el interior.
- Material: Aislamiento de poliuretano de 100 mm.
- Sistema de unión exclusivo y patentado a nivel mundial: Instaclack.
- Desmontable. Ampliables. Trasladables
- Puertas de 1.850 x 800 mm con llave.
- Perfil sanitario no incluido.
- **Suelo reforzado Fenólico antideslizante 100 mm espesor.**

Condensador con Ventilador Centrífugo

Pared (Mochila)			Techo		
MODELO	CÓDIGO	Precio EUROS	MODELO	CÓDIGO	Precio EUROS
MCV-CY-0 010	130.117.0423	**1.672,00**	**MCR-CY-0 010**	130.117.0449	**1.799,00**
MCV-CY-0 015	130.117.0424	**1.928,00**	**MCR-CY-0 015**	130.117.0450	**2.058,00**
MCV-CY-1 015	130.117.0366	**2.127,00**	**MCR-CY-1 015**	130.117.0235	**2.193,00**
MCV-CY-1 026	130.117.0425	**2.375,00**	**MCR-CY-1 026**	130.117.0451	**2.673,00**
MCV-CY-1 033	130.117.0375	**2.507,00**	**MCR-CY-1 033**	130.117.0316	**3.017,00**
MCV-CY-2 033	130.117.0426	**3.089,00**	**MCR-CY-2 033**	130.117.0452	**3.433,00**
MCV-CY-2 053	130.117.0397	**3.459,00**	**MCR-CY-2 053**	130.117.0453	**4.068,00**
MCV-CY-3 053	130.117.0427	**4.142,00**	**MCR-CY-2 074**	130.117.0454	**4.502,00**
MCV-CY-3 074	130.117.0428	**4.500,00**			
MCV-CY-3 108	130.117.0429	**4.791,00**			

Conjuntos Completos: Cámara + Equipo Frigorífico + Estantería

Taver Instaclack

CÁMARAS DESMONTABLES SUPERPLUS SIN SUELO, E. MONOBLOCK

Temperatura Interior 0ºC (Temperatura Positiva) — *Espesor 100 mm aislamiento*

Dimensiones exteriores (mm)			Volumen Interior m³	Cámara desmontable			MODELO INTARCON Monoblock	
Ancho	Fondo	Alto		Cámara	CÓDIGO	Precio EUROS	Pared	Techo
1.320	1.700	2.380	3,83	**SUPERPLUS S-101**	700.700.0203	**4.052,00**	0010	0010
1.320	2.080		4,80	**SUPERPLUS S-102**	700.700.0204	**4.331,00**	0015	0015
1.320	2.460		5,77	**SUPERPLUS S-103**	700.700.0205	**4.622,00**	0015	0015
1.700	1.700		5,13	**SUPERPLUS S-104**	700.700.0206	**4.356,00**	0015	0015
1.700	2.080		6,43	**SUPERPLUS S-105**	700.700.0207	**4.660,00**	1015	1015
1.700	2.460		7,73	**SUPERPLUS S-106**	700.700.0208	**4.951,00**	1026	1015
1.700	2.840		9,03	**SUPERPLUS S-107**	700.700.0209	**5.255,00**	1026	1026
2.080	2.080		8,06	**SUPERPLUS S-108**	700.700.0210	**4.977,00**	1026	1015
2.080	2.460		9,69	**SUPERPLUS S-109**	700.700.0211	**5.294,00**	1026	1026
2.080	2.840		11,32	**SUPERPLUS S-110**	700.700.0212	**5.609,00**	1026	1026
2.080	3.220		12,94	**SUPERPLUS S-111**	700.700.0213	**5.927,00**	1033	1033
2.460	2.460		11,65	**SUPERPLUS S-112**	700.700.0214	**5.623,00**	1026	1026
2.460	2.840		13,60	**SUPERPLUS S-113**	700.700.0215	**5.964,00**	1033	1033
2.460	3.220		15,56	**SUPERPLUS S-114**	700.700.0216	**6.295,00**	1033	1033
2.460	3.600		17,52	**SUPERPLUS S-115**	700.700.0217	**6.624,00**	2033	2033
2.840	2.840		15,89	**SUPERPLUS S-116**	700.700.0218	**6.306,00**	1033	1033
2.840	3.600		20,47	**SUPERPLUS S-117**	700.700.0219	**7.016,00**	2033	2033

Condensador con Ventilador Axial

Pared (Mochila)			Techo		
MODELO	CÓDIGO	Precio EUROS	MODELO	CÓDIGO	Precio EUROS
MCV-NY-0 010	130.117.0372	**1.474,00**	**MCR-NY-0 010**	130.117.0591	**1.589,00**
MCV-NY-0 015	130.117.0410	**1.702,00**	**MCR-NY-0 015**	130.117.0592	**1.817,00**
MCV-NY-1 015	130.117.0389	**1.878,00**	**MCR-NY-1 015**	130.117.0593	**1.935,00**
MCV-NY-1 026	130.117.0380	**2.095,00**	**MCR-NY-1 026**	130.117.0594	**2.360,00**
MCV-NY-1 033	130.117.0411	**2.213,00**	**MCR-NY-1 033**	130.117.0595	**2.665,00**
MCV-NY-2 033	130.117.0361	**2.726,00**	**MCR-NY-2 033**	130.117.0596	**3.029,00**
MCV-NY-2 053	130.117.0412	**3.054,00**	**MCR-NY-2 053**	130.117.0597	**3.590,00**
MCV-NY-3 053	130.117.0413	**3.528,00**	**MCR-NY-2 074**	130.117.0598	**3.974,00**
MCV-NY-3 074	130.117.0363	**3.832,00**			
MCV-NY-3 108	130.117.0309	**4.081,00**			

- Los modelos monoblock son orientativos
- Aplicación: pequeños espacios. El montaje se realiza desde el interior.
- Material: Aislamiento de poliuretano de 100 mm.
- Sistema de unión exclusivo y patentado a nivel mundial: Instaclack.
- Desmontable. Ampliables. Trasladables
- Puertas de 1.850 x 800 mm con llave.
- Perfil sanitario no incluido.

Condensador con Ventilador Centrífugo

Pared (Mochila)			Techo		
MODELO	CÓDIGO	Precio EUROS	MODELO	CÓDIGO	Precio EUROS
MCV-CY-0 010	130.117.0423	**1.672,00**	**MCR-CY-0 010**	130.117.0449	**1.799,00**
MCV-CY-0 015	130.117.0424	**1.928,00**	**MCR-CY-0 015**	130.117.0450	**2.058,00**
MCV-CY-1 015	130.117.0366	**2.127,00**	**MCR-CY-1 015**	130.117.0235	**2.193,00**
MCV-CY-1 026	130.117.0425	**2.375,00**	**MCR-CY-1 026**	130.117.0451	**2.673,00**
MCV-CY-1 033	130.117.0375	**2.507,00**	**MCR-CY-1 033**	130.117.0316	**3.017,00**
MCV-CY-2 033	130.117.0426	**3.089,00**	**MCR-CY-2 033**	130.117.0452	**3.433,00**
MCV-CY-2 053	130.117.0397	**3.459,00**	**MCR-CY-2 053**	130.117.0453	**4.068,00**
MCV-CY-3 053	130.117.0427	**4.142,00**	**MCR-CY-2 074**	130.117.0454	**4.502,00**
MCV-CY-3 074	130.117.0428	**4.500,00**			
MCV-CY-3 108	130.117.0429	**4.791,00**			

Puertas Frigoríficas

infraca

PUERTAS PIVOTANTES

Medidas (mm)		Conservación +0ºC Modelo / Serie PSS01		Congelación -20ºC Modelo / Serie PSG01	
Ancho	Alto	CÓDIGO	Precio EUROS	CÓDIGO	Precio EUROS
800	1.900	701.701.0005	**1.812,80**	701.701.0014	**2.268,00**
	2.000	701.701.0351	**1.851,90**	701.701.0359	**2.316,00**
900	2.000	701.701.0006	**1.888,10**	701.701.0015	**2.364,00**
	2.100	701.701.0352	**1.918,30**	701.701.0360	**2.403,00**
1.000	2.000	701.701.0007	**1.924,90**	701.701.0016	**2.433,00**
	2.100	701.701.0353	**2.019,00**	701.701.0361	**2.516,00**
	2.200	701.701.0354	**2.050,00**	701.701.0362	**2.557,00**
1.100	2.200	701.701.0355	**2.088,00**	701.701.0363	**2.606,00**
1.200	2.000	701.701.0356	**2.060,00**	701.701.0364	**2.571,00**
	2.100	701.701.0357	**2.093,00**	701.701.0365	**2.613,00**
	2.200	701.701.0358	**2.128,00**	701.701.0366	**2.658,00**
		Hoja 60 mm Cierre 5520 Bisagra 980		Hoja 80 mm Cierre 5520 Bisagra 980	

El precio incluye marco aluminio con paso carretilla y doble rotura térmica para espesores de panel hasta 120 mm.
El precio está indicado para acabado Banda Color lacado en blanco.
Otros acabados (PVC, Inox, Poliéster) consultar precio.

Características Generales:
- Aplicación: Industria Agroalimentaria, Centros Logísticos, Hipermercados ...
- Marco: Aluminio extrusionado en forma de L con doble rotura térmica. Color lacado blanco o gris anonizado.
- Hoja: Inyectada individualmente con poliuretano (40-45 kgs/m3). Burletes y juntas muy flexibles

Accesorios montados en fábrica para puertas Serie PSS01 / PSG01

Descripción	CÓDIGO	Precio EUROS
Paso Carretilla Madera FORRADO (indicar altura panel suelo)	701.701.0029	**538,60**
Mirilla Doble Cristal 30 x 30 cm	701.701.0370	**847,40**

Repuestos para puertas Serie PSS01 / PSG01

Descripción	MODELO	CÓDIGO	Precio EUROS
Hojas puertas BC/BC (medidas luz)			
Hoja 60 mm de 190 x 80 T 0ºC	**HPSCACB11908E**	701.701.0372	**852,50**
Hoja 60 mm de 190 x 80 T 0ºC	**HPSCAGB11908E**	701.701.0373	**1.005,60**
Hoja 60 mm de 200 x 100 T 0ºC	**HPSCACB12010E**	701.701.0374	**939,30**
Hoja 80 mm de 200 x 100 T -20ºC	**HPSCAGB12010E**	701.701.0375	**1.115,30**
Resistencia calefactora 30 w (2 x (alto + ancho) + 0,8)	**00364**	701.701.0376	**31,00**

PUERTAS CORREDERAS FRIGORÍFICAS SISTEMA 002

Medidas (mm)		Conservación +0ºC Modelo / Serie CF2AS01		Congelación -20ºC Modelo / Serie CF2AG01	
Ancho	Alto	CÓDIGO	Precio EUROS	CÓDIGO	Precio EUROS
1.200	2.200	701.701.0078	**3.980,00**	701.701.0079	**4.298,00**
1.300	2.200	701.701.0080	**4.094,00**	701.701.0081	**4.379,00**
1.400	2.200	701.701.0367	**4.185,00**	701.701.0368	**4.516,00**
	2.400	701.701.0082	**4.276,00**	701.701.0083	**4.621,00**
1.500	2.400	701.701.0084	**4.366,00**	701.701.0085	**4.717,00**
	2.500	701.701.0088	**4.446,00**	701.701.0089	**4.801,00**
1.600	2.400	701.701.0086	**4.412,00**	701.701.0087	**4.771,00**
	2.500	701.701.0090	**4.493,00**	701.701.0091	**4.855,00**
	2.600	701.701.0100	**4.697,00**	701.701.0101	**5.079,00**
1.700	2.500	701.701.0092	**4.570,00**	701.701.0093	**4.939,00**
	2.600	701.701.0102	**4.617,00**	701.701.0103	**4.993,00**
1.800	2.500	701.701.0094	**4.649,00**	701.701.0095	**5.024,00**
	2.600	701.701.0104	**4.697,00**	701.701.0105	**5.079,00**
1.900	2.500	701.701.0096	**4.726,00**	701.701.0097	**5.108,00**
	2.600	701.701.0106	**4.775,00**	701.701.0107	**5.164,00**
2.000	2.500	701.701.0098	**4.860,00**	701.701.0099	**5.249,00**
	2.600	701.701.0108	**4.911,00**	701.701.0109	**5.307,00**
Hoja 80 mm				Hoja 100 mm	

El precio incluye marco aluminio con paso carretilla y doble rotura térmica para espesores de panel hasta 120 mm.
El precio está indicado para acabado Banda Color lacado en blanco.
Otros acabados (PVC, Inox, Poliéster) consultar precio.

Características Generales:
- Aplicación: Industria Agroalimentaria, Supermercados, Restauración…
- Marco: Aluminio extrusionado en forma de L con doble rotura térmica. Color lacado blanco o gris anonizado.
- Hoja: Inyectada individualmente con poliuretano (40-45 kgs/m3).

Accesorios montados en fábrica para puertas Serie CF2AS01 / CF2AG01

Descripción	CÓDIGO	Precio EUROS
Paso Carretilla Madera FORRADO hasta 100 mm panel suelo (indicar altura panel)	701.701.0029	**538,60**
Mirilla Doble Cristal 30 x 30 cm para Conservación 0ºC	701.701.0370	**847,40**

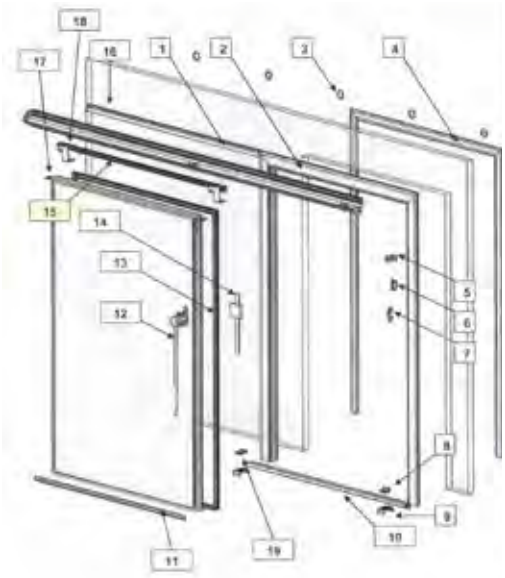

Repuestos para puertas Serie CF2AS01 / CF2AG01

1 Suplemento Marco Industrial
2 Marco Industrial
3 Chino (cubre tuercas)
4 Contramarco
5 Tope cierre hoja
6 Tope Leva Maneta
7 Tope Maneta Interior
8 Patín Tope
9 Base Patín Tope
10 Paso de Carretilla
11 Perfil Guía Inferior
12 Maneta Exterior
13 Burlete Frontal
14 Maneta Interior
15 Carro Guía
16 Perfil Guía Cierre
17 Brida L
18 Brida U
19 Patín Guía

Puertas Frigoríficas

infraca

PUERTAS CORREDERAS FRIGORÍFICAS SISTEMA IF

Medidas (mm)		Conservación +0ºC Modelo / Serie CF1WS01		Congelación -20ºC Modelo / Serie CF1WG01	
Ancho	Alto	CÓDIGO	Precio EUROS	CÓDIGO	Precio EUROS
1.400	2.400	701.701.0031	**5.259,00**	701.701.0032	**5.707,00**
1.600	2.400	701.701.0033	**5.463,00**	701.701.0034	**5.926,00**
	2.500	701.701.0035	**5.522,00**	701.701.0036	**5.993,00**
	2.600	701.701.0043	**5.581,00**	701.701.0044	**6.059,00**
	2.800	701.701.0330	**5.705,00**	701.701.0341	**6.197,00**
1.800	2.500	701.701.0037	**5.712,00**	701.701.0038	**6.200,00**
	2.600	701.701.0045	**5.773,00**	701.701.0046	**6.268,00**
	2.800	701.701.0331	**5.964,00**	701.701.0342	**6.476,00**
2.000	2.500	701.701.0039	**5.966,00**	701.701.0040	**6.473,00**
	2.600	701.701.0047	**6.029,00**	701.701.0048	**6.543,00**
	2.800	701.701.0051	**6.169,00**	701.701.0052	**6.699,00**
	3.000	701.701.0057	**6.324,00**	701.701.0058	**6.871,00**
	3.200	701.701.0332	**6.465,00**	701.701.0343	**7.027,00**
2.200	2.500	701.701.0041	**6.188,00**	701.701.0042	**6.701,00**
	2.600	701.701.0049	**6.258,00**	701.701.0050	**6.779,00**
	2.800	701.701.0053	**6.419,00**	701.701.0054	**6.957,00**
	3.000	701.701.0059	**6.557,00**	701.701.0060	**7.111,00**
	3.200	701.701.0333	**6.687,00**	701.701.0390	**7.257,00**
2.400	2.800	701.701.0055	**6.617,00**	701.701.0056	**7.172,00**
	3.000	701.701.0063	**6.968,00**	701.701.0062	**7.329,00**
	3.200	701.701.0334	**6.906,00**	701.701.0344	**7.495,00**
	3.500	701.701.0335	**7.115,00**	701.701.0345	**7.729,00**
2.600	3.000	701.701.0061	**6.757,00**	701.701.0064	**7.565,00**
	3.200	701.701.0336	**7.108,00**	701.701.0346	**7.723,00**
	3.500	701.701.0067	**7.375,00**	701.701.0068	**8.018,00**
2.800	3.000	701.701.0065	**7.168,00**	701.701.0066	**7.784,00**
	3.200	701.701.0337	**7.366,00**	701.701.0347	**8.001,00**
	3.500	701.701.0069	**7.596,00**	701.701.0070	**8.258,00**
3.000	3.000	701.701.0338	**7.421,00**	701.701.0348	**8.057,00**
	3.200	701.701.0339	**7.576,00**	701.701.0349	**8.231,00**
	3.500	701.701.0340	**7.811,00**	701.701.0350	**8.493,00**
		Hoja 100 mm		Hoja 120 mm	

El precio incluye marco aluminio con paso carretilla y doble rotura térmica para espesores de panel hasta 120 mm.
El precio está indicado para acabado Banda Color lacado en blanco.
Otros acabados (PVC, Inox, Poliéster) consultar precio.

Características Generales:

- Aplicación: Industria Agroalimentaria, Centros logísticos, Hipermercados...
- Marco: Aluminio extrusionado en forma de L con doble rotura térmica. Color lacado blanco o gris anonizado.
- Hoja: Inyectada individualmente con poliuretano (40-45 kgs/m3). Burletes y juntas muy flexibles.

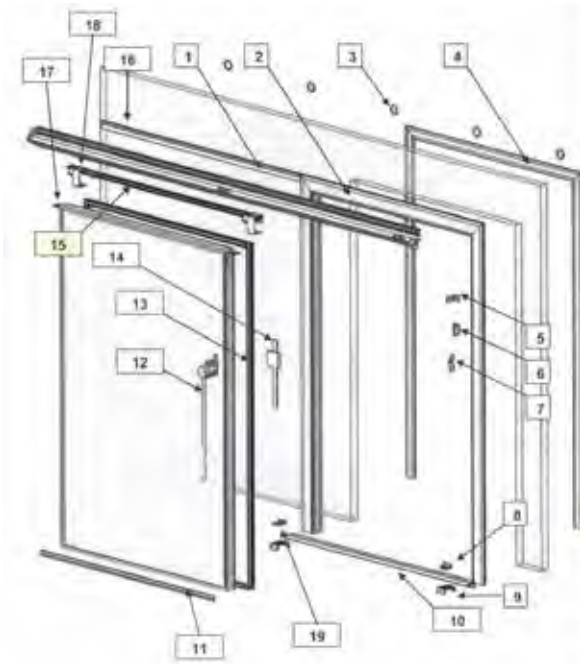

Repuestos para puertas Serie CF2AS01 / CF2AG01

1 Suplemento Marco Industrial
2 Marco Industrial
3 Chino (cubre tuercas)
4 Contramarco
5 Tope cierre hoja
6 Tope Leva Maneta
7 Tope Maneta Interior
8 Patín Tope
9 Base Patín Tope
10 Paso de Carretilla
11 Perfil Guía Inferior
12 Maneta Exterior
13 Burlete Frontal
14 Maneta Interior
15 Carro Guía
16 Perfil Guía Cierre
17 Brida L
18 Brida U
19 Patín Guía

Puertas Frigoríficas

infraca

PUERTAS BATIENTES RÍGIDAS

Medidas (mm)		Nº de Hojas	Modelo / Serie BR01 Bisagra INOX	
Ancho	Alto		CÓDIGO	Precio EUROS
800	2.000	1 HOJA	701.701.0110	**1.639,20**
	2.200		701.701.0308	**1.689,70**
900	2.000		701.701.0309	**1.668,80**
	2.200		701.701.0310	**1.728,10**
1.000	2.000		701.701.0111	**1.706,40**
	2.200		701.701.0311	**1.757,00**
1.200	2.000	1 HOJA	701.701.0312	**2.395,00**
	2.200		701.701.0112	**2.460,00**
1.300	2.300		701.701.0313	**2.527,00**
1.400	2.400		701.701.0314	**2.592,00**
1.500	2.400		701.701.0315	**2.824,00**
	2.500		701.701.0316	**2.859,00**
1.600	2.400		701.701.0317	**2.856,00**
	2.500		701.701.0318	**2.899,00**
	2.600		701.701.0319	**2.934,00**
1.700	2.400		701.701.0320	**2.896,00**
	2.500		701.701.0321	**2.932,00**
	2.600		701.701.0322	**2.968,00**
1.800	2.400		701.701.0323	**2.928,00**
	2.500		701.701.0324	**2.965,00**
	2.600		701.701.0325	**3.206,00**
1.900	2.500		701.701.0326	**3.202,00**
	2.600		701.701.0327	**3.242,00**
2.000	2.500		701.701.0328	**3.238,00**
	2.600		701.701.0329	**3.276,00**

El precio incluye marco hasta panel de 100 mm, Mirilla y defensa en polietileno (300 mm de alto y 5mm de espesor)
El precio está indicado para acabado Banda Color lacado en blanco.
Otros acabados (PVC, Color) consultar precio.

Características Generales:
- Aplicación: Industria Agroalimentaria, Supermercados, Restauración...
- Marco: Aluminio lacado en Blanco en forma de L
- Hoja: Rígida inyectada 40mm

Accesorio montado en fábrica

Descripción
Bumper 250x5mm (1 en cada cara de la hoja)

Bisagra Inox incluida

BISAGRA INOXIDABLE: doble acción, más resistente, sin retención a 90°.

Puertas Frigoríficas

infraca

PUERTAS RÁPIDAS ENROLLABLES

Serie RE001-PRE

Medidas (mts)	CÓDIGO	Precio EUROS	Medidas (mts)	CÓDIGO	Precio EUROS	Medidas (mts)	CÓDIGO	Precio EUROS	Medidas (mts)	CÓDIGO	Precio EUROS
2,00x1,20	701.701.0154	**5.211,00**	2,40x1,20	701.701.0178	**5.499,00**	2,80x1,20	701.701.0202	**5.588,00**	3,20x1,20	701.701.0226	**5.679,00**
2,00x1,40	701.701.0155	**5.482,00**	2,40x1,40	701.701.0179	**5.598,00**	2,80x1,40	701.701.0203	**5.689,00**	3,20x1,40	701.701.0227	**5.780,00**
2,00x1,60	701.701.0156	**5.581,00**	2,40x1,60	701.701.0180	**5.695,00**	2,80x1,60	701.701.0204	**5.790,00**	3,20x1,60	701.701.0228	**5.884,00**
2,00x1,80	701.701.0157	**5.676,00**	2,40x1,80	701.701.0181	**5.794,00**	2,80x1,80	701.701.0205	**5.891,00**	3,20x1,80	701.701.0229	**5.987,00**
2,00x2,00	701.701.0158	**5.774,00**	2,40x2,00	701.701.0182	**5.893,00**	2,80x2,00	701.701.0206	**5.992,00**	3,20x2,00	701.701.0230	**6.091,00**
2,00x2,20	701.701.0159	**5.871,00**	2,40x2,20	701.701.0183	**5.994,00**	2,80x2,20	701.701.0207	**6.093,00**	3,20x2,20	701.701.0231	**6.193,00**
2,00x2,40	701.701.0160	**5.986,00**	2,40x2,40	701.701.0184	**6.113,00**	2,80x2,40	701.701.0208	**6.218,00**	3,20x2,40	701.701.0232	**6.319,00**
2,00x2,60	701.701.0161	**6.082,00**	2,40x2,60	701.701.0185	**6.214,00**	2,80x2,60	701.701.0209	**6.319,00**	3,20x2,60	701.701.0233	**6.421,00**
2,00x2,80	701.701.0162	**6.179,00**	2,40x2,80	701.701.0186	**6.314,00**	2,80x2,80	701.701.0210	**6.419,00**	3,20x2,80	701.701.0234	**6.524,00**
2,00x3,00	701.701.0163	**6.320,00**	2,40x3,00	701.701.0187	**6.457,00**	2,80x3,00	701.701.0211	**6.565,00**	3,20x3,00	701.701.0235	**6.672,00**
2,00x3,20	701.701.0164	**6.419,00**	2,40x3,20	701.701.0188	**6.556,00**	2,80x3,20	701.701.0212	**6.666,00**	3,20x3,20	701.701.0236	**6.777,00**
2,00x3,40	701.701.0165	**6.515,00**	2,40x3,40	701.701.0189	**6.655,00**	2,80x3,40	701.701.0213	**6.766,00**	3,20x3,40	701.701.0237	**6.878,00**
2,20x1,20	701.701.0166	**5.453,00**	2,60x1,20	701.701.0190	**5.543,00**	3,00x1,20	701.701.0214	**5.632,00**	3,40x1,20	701.701.0238	**5.723,00**
2,20x1,40	701.701.0167	**5.549,00**	2,60x1,40	701.701.0191	**5.643,00**	3,00x1,40	701.701.0215	**5.736,00**	3,40x1,40	701.701.0239	**5.827,00**
2,20x1,60	701.701.0168	**5.650,00**	2,60x1,60	701.701.0192	**5.744,00**	3,00x1,60	701.701.0216	**5.837,00**	3,40x1,60	701.701.0240	**5.931,00**
2,20x1,80	701.701.0169	**5.747,00**	2,60x1,80	701.701.0193	**5.844,00**	3,00x1,80	701.701.0217	**5.940,00**	3,40x1,80	701.701.0241	**6.036,00**
2,20x2,00	701.701.0170	**5.846,00**	2,60x2,00	701.701.0194	**5.942,00**	3,00x2,00	701.701.0218	**6.041,00**	3,40x2,00	701.701.0242	**6.140,00**
2,20x2,20	701.701.0171	**5.942,00**	2,60x2,20	701.701.0195	**6.042,00**	3,00x2,20	701.701.0219	**6.143,00**	3,40x2,20	701.701.0243	**6.243,00**
2,20x2,40	701.701.0172	**6.064,00**	2,60x2,40	701.701.0196	**6.166,00**	3,00x2,40	701.701.0220	**6.267,00**	3,40x2,40	701.701.0244	**6.371,00**
2,20x2,60	701.701.0173	**6.162,00**	2,60x2,60	701.701.0197	**6.267,00**	3,00x2,60	701.701.0221	**6.371,00**	3,40x2,60	701.701.0245	**6.474,00**
2,20x2,80	701.701.0174	**6.259,00**	2,60x2,80	701.701.0198	**6.364,00**	3,00x2,80	701.701.0222	**6.471,00**	3,40x2,80	701.701.0246	**6.576,00**
2,20x3,00	701.701.0175	**6.403,00**	2,60x3,00	701.701.0199	**6.510,00**	3,00x3,00	701.701.0223	**6.620,00**	3,40x3,00	701.701.0247	**6.727,00**
2,20x3,20	701.701.0176	**6.501,00**	2,60x3,20	701.701.0200	**6.612,00**	3,00x3,20	701.701.0224	**6.721,00**	3,40x3,20	701.701.0248	**6.831,00**
2,20x3,40	701.701.0177	**6.600,00**	2,60x3,40	701.701.0201	**6.711,00**	3,00x3,40	701.701.0225	**6.823,00**	3,40x3,40	701.701.0249	**6.934,00**

- Aplicación: instalaciones industriales y comerciales (Supermercados y Almacenes..)
- Marcado CE: UNE-EN-13241-1:2004 de obligatorio cumplimiento para puertas industriales automáticas.
- Estructura: guías en aluminio anodizado con cepillos para evitar entrada suciedad.
- Lona: tejido de PVC de 950gr/m^2, resistente a Tª extremas y a la degradación solar. Diferentes colores disponibles.
- Seguridad: banda de seguridad y paro de emergencia en botonera exterior e interior. • Voltaje: 380V+N y frecuencia de 50Hz.• Velocidad: 0,9 m/s• Sin cables: sistema inalámbrico

Estanterías y Herrajes

coolblok
A Purever Company

ESTANTERÍAS PARA CÁMARAS FRIGORÍFICAS

Estantes

Dimensiones		Referencia	CÓDIGO	Precio EUROS
a	b			
370	1670	COPR-37	702.701.0001	**230,80**
	2000	COPR-372	702.701.0002	**130,00**
470	1670	COPR-47	702.701.0003	**113,00**
	2000	COPR- 472	702.701.0004	**135,00**

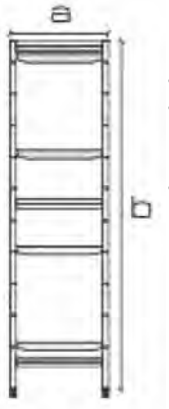

- Estructura de aluminio con anonizado de 15 micras.
- Estantes regulables. Hasta 10 alturas parrillas disponibles en varios tamaños, que permiten la mejor solución de acuerdo con las diferentes necesidades.
- Capacidad por estante < 1mt= 120 kg. > 1 mt = 100 kg, (peso repartido) Patas regulables para nivelación.

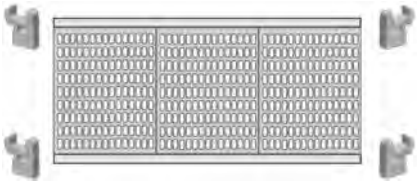

Dimensiones		Referencia	CÓDIGO	Precio EUROS
Largo	Ancho			
650	370	COPA-3765	702.701.0005	**47,00**
770		COPA-3777	702.701.0006	**53,00**
890		COPA-3789	702.701.0007	**58,00**
940		COPA-3794	702.701.0008	**64,00**
1060		COPA-37106	702.701.0009	**71,00**
1180		COPA-37118	702.701.0010	**75,00**
1300		COPA-37130	702.701.0011	**81,00**
1480		COPA-37148	702.701.0012	**92,00**
1600		COPA-37160	702.701.0013	**98,00**
650	470	COPA-4765	702.701.0014	**53,00**
770		COPA-4777	702.701.0015	**58,00**
890		COPA-4789	702.701.0016	**64,00**
940		COPA-4794	702.701.0017	**72,00**
1060		COPA-47106	702.701.0018	**79,00**
1180		COPA-47118	702.701.0019	**85,00**
1300		COPA-47130	702.701.0020	**91,00**
1480		COPA-47148	702.701.0021	**104,00**
1600		COPA-47160	702.701.0022	**109,00**

Dimensión máxima

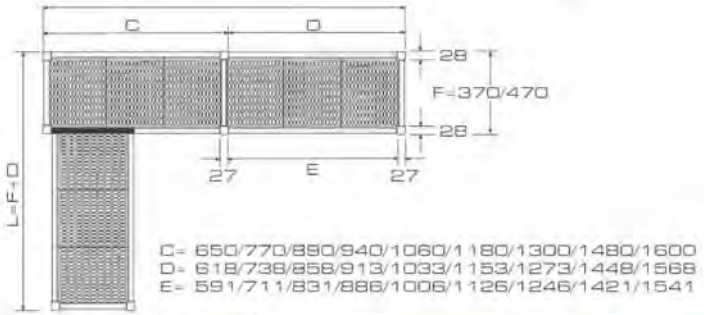

Soportes

Descripción	Referencia	CÓDIGO	Precio EUROS
Soporte angulo 370	COAG-37	702.701.0023	**16,00**
Soporte angulo 470	COAG-47	702.701.0024	**19,00**

Accesorios/Repuestos

coolblok

Placas Poliestileno

Descripción	Referencia	CÓDIGO	Precio EUROS
Placa de 340 x 415	CEPA-34P41	702.701.0025	**13,00**
Placa de 440 x 295	CEPA-44P29	702.701.0026	**11,00**
Placa de 440 x 415	CEPA-44P41	702.701.0027	**14,00**
Pata para nivelación	CPERKM	702.701.0028	**3,00**

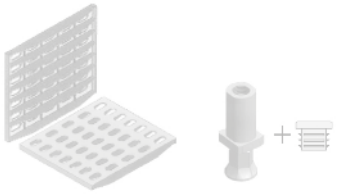

Componentes para Cámaras Frigoríficas

Bisagras para Puertas/Muebles

Descripción	Acabado	MODELO	CÓDIGO	Precio EUROS
Bisagra Muebles	Parte Fija en Zamak 5 cromo brillo.	**G-425**	710.701.0001	**11,90**
Bisagra Muebles	Parte móvil en acero zincado cromo brillate	**G-625**	710.701.0002	**8,70**
Bisagra Puerta	Bisagra en Zamak cromo brillo. 4 tronillos de 4mm. Peso máximo15 Kg.	**G-306/5**	710.701.0003	**10,90**

Bisagras con/sin Rampa

Bisagra sin rampa	Epoxi Gris	**I-201**	710.701.0004	**141,10**
		I-206	710.701.0005	**48,60**
Bisagra sin rampa	Composite Gris	**G-480**	710.701.0006	**33,50**
Bisagra con rampa		**G-481**	710.701.0007	**33,50**
Bisagra sin rampa para puertas pivotantes superpuestas	Cuerpos y rampas en composite	**G-490HP**	710.701.0008	**112,60**
Bisagra con rampa para puertas pivotantes superpuestas		**G-491HP**	710.701.0009	**112,60**
Bisagra sin rampa	Composite Gris	**G-980**	710.701.0010	**37,00**
Bisagra con rampa		**G-981**	710.701.0011	**39,30**
Bisagra sin rampa	Zamak 5. Cromo brillo	**G-207**	710.701.0012	**94,10**
	Zamak 5. Epoxi Gris	**G-207 P**	710.701.0013	**94,10**
Bisagra con rampa. Mod izquierda	Zamak 5. Cromo brillo	**G-208 I/D**	710.701.0014	**96,90**
Bisagra con rampa. Mod izquierda	Zamak 5. Epoxi Gris	**G-208 P-I/D**	710.701.0015	**96,90**
Bisagra con rampa	Zamak 5 como brillo	**G-309**	710.701.0016	**81,40**
Bisagra sin rampa	27 mm Zamak 5 como brillo	**HU-172**	710.701.0017	**68,30**
	32 mm Zamak 5 como brillo	**HU-172A**	710.701.0018	**77,10**

Bisagras con Regulación

Bisagra para espesor puerta de 25 a 35mm	Inox 18/10 de doble acción incluído el muelle. Permite apertura de 180ºC	**N-2**	710.701.0020	**168,10**
Bisagra para espesor puerta de 25 a 40mm	Inox 18/10 de doble acción incluído el muelle. Permite apertura de 180ºC	**N-3**	710.701.0021	**130,00**
Bisagra con regulación	Composite Gris	**PL-4551N**	710.701.0022	**49,50**
Bisagra y embellecedores	Bisagra con arcón en acero zincado y embellecedores en poliestireno anti choc blanco	**CPE**	710.701.0023	**41,30**
		CPS/2P	710.701.0024	**23,30**

Burletes Caucho para Puertas

Burlete de goma 1/2 caña y pestaña de color negro.	50 mt	**US-287/N**	710.701.0025	**262,20**
	25 mt	**365**	710.701.0026	**232,20**
Burlete 2 alveolos con tensor frontal.	2 mt	**G-501**	710.701.0027	**85,50**

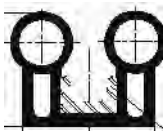

Accesorios

Pata Regulable	Poliestireno antichoc color negro de 30x30	**860**	710.701.0028	**1,30**
	Poliestireno antichoc color negro de 40x40	**861**	710.701.0029	**1,40**
	40x40 Plástico	**4040PLX**	710.701.0030	**2,70**
	40x40 Aluminio	**4040AL**	710.701.0031	**1,80**
	Redonda	**TIH16R**	710.701.0032	**8,80**
	Hexagonal	**TIH16E**	710.701.0033	**9,20**
	Redonda	**TIH12R**	710.701.0034	**8,60**
	Hexagonal	**TIH12E**	710.701.0035	**8,80**

Componentes para Cámaras Frigoríficas

Cierres

Descripción	Acabado	MODELO	CÓDIGO	Precio EUROS
Cierre con maneta interior	Zamak 5 cromado brillo	**G-200**	710.701.0036	**236,50**
Cierre con maneta interior	Conjunto pintado-Gris	**G-200P**	710.701.0037	**208,00**
Cierre sin maneta interior	Cromado	**G-200/01**	710.701.0038	**145,30**
Cierre sin maneta interior	Gris	**G-200/01P**	710.701.0039	**129,70**
Conjunto automático con 1 punto de cierre exterior. Sin cerradura	Conjunto pintado	**G-620P**	710.701.0040	**283,50**
Conjunto automático con 1 punto de cierre exterior. Con cerradura	Conjunto pintado con cerradura	**G-621P**	710.701.0041	**300,60**
Cierre con nariz	Zamak 5 cromado brillo	**G-680Z**	710.701.0042	**21,30**
		G-690	710.701.0043	**37,00**
		G-780 I	710.701.0044	**21,30**
Para cierres G-6/8	Zamak	**Nariz C**	710.701.0045	**7,80**
Conjunto automático con 3 puntos de cierre exterior. Caja composite gris y Maneta composite gris nariz (3 narices regulables).	Conjunto en composite	**F-920B**	710.701.0046	**220,80**
Conjunto automático con 1 punto de cierre exterior. Caja composite gris y Maneta composite gris nariz (3 narices regulables).		**F-920M**	710.701.0047	**303,50**
Conjunto automático con 1 punto de cierre exterior. Caja composite gris y Maneta composite gris nariz (3 narices regulables).		**F-920A**	710.701.0048	**235,10**
Conjunto automático con 1 punto de cierre exterior. Sin cerradura	Conjunto pintado	**G-990P**	710.701.0049	**322,00**
Conjunto automático con 1 punto de cierre exterior. Con cerradura	Conjunto pintado	**G-995P**	710.701.0050	**430,20**
Conjunto automático con 1 punto de cierre exterior. Sin cerradura	Conjunto en composite	**G-5590HP**	710.701.0051	**104,00**
Conjunto automático con 1 punto de cierre exterior. Con cerradura	Conjunto en composite	**G-5591HP**	710.701.0052	**112,60**
Conjunto automático con 2 puntos de cierre exterior. Posibilidad de regulación compresión muelles.	Conjunto cromado	**G-76**	710.701.0053	**66,30**
	Conjunto pintado	**G-76P**	710.701.0054	**213,70**
Conjunto automático con 2 puntos de cierre exterior.	Zamak 5 Epoxi Gris	**G-1925P**	710.701.0055	**485,80**
Conjunto automático con 2 puntos de cierre exterior con desbloqueo interior. Con cerradura	Conjunto pintado	**G-1926P**	710.701.0056	**863,30**
Conjunto automático con 2 puntos de cierre exterior. Posibilidad de regulación compresión muelles.	Conjunto pintado	**I-1006-I/D**	710.701.0057	**159,60**
Conjunto automático con 3 puntos de cierre exterior. Posibilidad de regulación compresión muelles.	Conjunto pintado o cromado	**G-72**	710.701.0058	**430,20**
Conjunto a presión con 1 punto de cierre interior	Material ext y base en zamak 5 cromado brillo. Maneta int y base en aluminio epoxi blanco	**G-942P**	710.701.0059	**290,60**

Tiradores

Descripción	Acabado	MODELO	CÓDIGO	Precio EUROS
Tirador. Fijación horizontal o vertical	Zamak cromado con embellecedor en ABS negro.	**E-222**	710.701.0060	**12,40**
Tirador. Fijación mediante espárragos roscados. Aplicación horizontal ó vertical.	Zamak cromado	**VI-62**	710.701.0061	**2,20**
	AISI 316 pulido	**VI-63**	710.701.0062	**8,50**
		VI-64I	710.701.0063	**9,50**

Cortinas

infraca

Cortinas de Lamas de PVC

Cortinas de Lamas. Medidas Alto x Ancho	CÓDIGO	Precio EUROS Lamas de 200 x 3 mm	CÓDIGO	Precio EUROS Lamas de 200 x 5 mm
1,80 x 0,80	710.701.0064	**399,00**	710.701.0089	**468,10**
1,90 x 0,90	710.701.0065	**413,20**	710.701.0090	**483,80**
2,00 x 1,00	710.701.0066	**438,30**	710.701.0091	**529,40**
2,10 x 1,10	710.701.0067	**486,90**	710.701.0092	**609,50**
2,20 x 1,20	710.701.0068	**523,10**	710.701.0093	**634,50**
2,30 x 1,30	710.701.0069	**592,20**	710.701.0094	**735,10**
2,40 x 1,40	710.701.0070	**611,10**	710.701.0095	**771,20**
2,40 x 1,50	710.701.0071	**650,30**	710.701.0096	**804,20**
2,40 x 1,60	710.701.0072	**691,10**	710.701.0097	**890,50**
2,40 x 1,70	710.701.0073	**706,90**	710.701.0098	**882,70**
2,50 x 1,50	710.701.0074	**633,00**	710.701.0099	**819,90**
2,50 x 1,60	710.701.0075	**721,00**	710.701.0100	**906,30**
2,50 x 1,70	710.701.0076	**695,80**	710.701.0101	**926,70**
2,50 x 1,80	710.701.0077	**769,70**	710.701.0102	**970,70**
2,50 x 1,90	710.701.0078	**799,50**	710.701.0103	**1.041,40**
2,50 x 2,00	710.701.0079	**826,20**	710.701.0104	**1.094,70**
2,50 x 2,10	710.701.0080	**857,60**	710.701.0105	**1.118,30**
2,50 x 2,20	710.701.0081	**909,40**	710.701.0106	**1.187,40**
2,60 x 1,60	710.701.0082	**749,20**	710.701.0107	**945,60**
2,60 x 1,70	710.701.0083	**724,10**	710.701.0108	**986,30**
2,60 x 1,80	710.701.0084	**799,50**	710.701.0109	**1.011,50**
2,60 x 1,90	710.701.0085	**830,90**	710.701.0110	**1.083,80**
2,60 x 2,00	710.701.0086	**860,80**	710.701.0111	**1.093,20**
2,60 x 2,10	710.701.0087	**895,30**	710.701.0112	**1.165,40**
2,60 x 2,20	710.701.0088	**967,50**	710.701.0113	**1.237,70**

Características Generales:
- Aplicación: Industria Agroalimentaria, Supermercados, Restauración...
- Materiales con certificado alimentario.

Repuesto

Descripción	MODELO	CÓDIGO	Precio EUROS
Rollos de Lamas PVC precio indicado por metro lineal	**200 X 3**	720.701.0001	**25,00**
	200 X 5	921.701.0001	**39,60**
	300 X 3	720.701.0005	**38,00**

Humectación Isotérmica
Humidificadores de vapor

CAREL

Serie HumiSteam

Tensión de Alimentación	Peso Vacío (kg)	Salida Vapor		Dimensiones (mm)	Pot. Eléctrica Absorbida (kW)	Producción Vapor (kg/h)	MODELO	CÓDIGO	Precio EUROS
		Cilindros	Ø mm						
230-1-50	13,5	1	22/30	365 x 275 x 620	1,12	1,5	**UE001XD001**	720.702.0001	**1.897,00**
	13,5	1	22/30	365 x 275 x 620	2,25	3	**UE003XD001**	720.702.0002	**2.160,00**
	13,5	1	30	365 x 275 x 620	3,75	5	**UE005XD001**	720.702.0003	**2.388,00**
	17	1	30	365 x 275 x 710	6,75	9	**UE009XD001**	720.702.0004	**2.678,00**
400-3-50	13,5	1	22/30	365 x 275 x 620	2,25	3	**UE003XL001**	720.702.0005	**2.160,00**
	13,5	1	30	365 x 275 x 620	3,75	5	**UE005XL001**	720.702.0006	**2.388,00**
	13,5	1	30	365 x 275 x 620	6	8	**UE008XL001**	720.702.0007	**2.557,00**
	17	1	30	365 x 275 x 710	7,5	10	**UE010XL001**	720.702.0008	**2.626,00**
	17	1	30	365 x 275 x 710	11,25	15	**UE015XL001**	720.702.0009	**2.713,00**
	18	1	30	365 x 275 x 710	13,5	18	**UE018XL001**	720.702.0010	**2.790,00**
	34	1	40	555 x 360 x 890	18,75	25	**UE025XL001**	720.702.0011	**3.496,00**
	34	1	40	555 x 360 x 890	26,25	35	**UE035XL001**	720.702.0012	**4.117,00**
	34	1	40	555 x 360 x 890	33,75	45	**UE045XL001**	720.702.0013	**4.528,00**
	44	1	2 x 40	650 x 455 x 945	48,75	65	**UE065XL001**	720.702.0014	**5.477,00**
	70	2	2 x 40	1150 x 465 x 890	67,5	90	**UE090XL001**	720.702.0015	**6.923,00**
	71	2	4 x 40	1150 x 465 x 890	97,5	130	**UE130XL001**	720.702.0016	**7.779,00**

- **Serie humiSteam:** humidificación de vapor. Valores del agua: dureza 10-40ºfH.
- Conductividad 75-1250 µS/cm.
- Producción de vapor de 1 a 130 kg/h.
- **Funcionamiento:** Funciona con agua de la red con conductividad comprendida entre 75 y 1250 µS/cm
- **Controles:** la producción de vapor se regula con un humidostato interno en modo proporcional y 1 sonda externa. Tipo Xplus (x).
- **Componentes:** vaciado de condensado, racor en "Y", tubo de transporte de vapor, vaciado de agua, llenado de agua, alimentación eléctrica
- **Sondas de Tª y humedad:** DPW (para ambiente civil), DPP (para ambiente industrial), ASET (para baño turco), DPD (para conducto)
- **Aplicación:** ambientes civiles, oficinas, hospitales, establecimientos industriales.

Serie CompactSteam

Tensión de Alimentación	Peso Vacío (kg)	Salida Vapor		Dimensiones (mm)	Pot. Eléctrica Absorbida (kW)	Producción Vapor (kg/h)	MODELO	CÓDIGO	Precio EUROS
		Cilindros	Ø mm						
230-1-50	8	1	22	600x341x204	1,18	1,6	**CH001V2001**	720.702.0017	**1.300,00**
	8	1	22	600x341x204	1,18	1,6	**CHF01V2001**	720.702.0018	**1.411,00**
	8	1	22	600x341x204	2,36	3,2	**CH003V2001**	720.702.0019	**1.335,00**
	8	1	22	600x341x204	2,36	3,2	**CHF03V2001**	720.702.0020	**1.450,00**

- **Serie compactSteam:** humidificadores isotérmicos para la producción de vapor en ambiente.
- **Capacidad:** 1,6 a 5,4 kg/h. Temperatura de funcionamiento 1T40ºC, 10-90% r.H.
- **Componentes:** distribuidor de vapor ventilado integrado (con aletas orientables), válvula de llenado (conectada a la red hidráulica), tubo llenado (el agua fluye por el tubo) bandeja llenado (el agua rebosa y comienza llenar cilindro), cilindro (2 electrodos sumergidos), salida del vapor, sensor de nivel , válvula mezcladora, válvula de drenaje, filtro de agua de drenaje.
- **Funcionamiento:**El vapor se produce a partir del agua contenida en el cilindro interno (conectado a la red hidráulica) / El agua hierve y se evapora por medio de la corriente eléctrica generada por 2 electrodos sumergidos en el cilindro/El cilindro de plástico contiene los electrodos que son los elementos más importantes del humidificador.
- **Aplicación:** humidificador compacto para aplicaciones residenciales y comerciales.
- **Modelo CH0*:** para conducto (sin ventilador integrado) y Modelo CHF*para ambiente (con ventilador integrado).
- **Cilindro CY0S1B000:** 1,5-3,2kg/h, 110-230V, 1Ph Mod.B, 3 Conexiones Eléctricas, Máx.Presión Interna: 0,001 Mpa, Peso: 2 (lb)

Serie GaSteam

Producción vapor	Tensión nominal Alimentación	Conexión Vapor (mm)	Condic. Func.	Potencia térmica nominal (kW)	Grado de Protección	MODELO	CÓDIGO	Precio EUROS
45	230/50-60Hz	2x40	1T40ºC, 10..90% HR sin cond.	33,02	IP20	**UG045**	720.702.0021	**18.566,00**
90				62,50		**UG090**	720.702.0022	**24.424,00**
180		4x40		125,00		**UG180**	720.702.0023	**35.173,00**

- **Serie gaSteam:** humidificador de vapor a gas.
- Intercambiador de calor de aleación ligera.
- Revestimiento de niflón antiadherente.
- **Funcionamiento:** Sistema de control que ofrece control integrado con sondas de humedad o producción modulada por un controlador externo / GaSteam puede ser conectado a una red vía Modbus.
- **Componentes:** cuadro eléctrico, terminales, transformador, relé de comando, tarjeta principal de control, enchufes de 3,9,12,14 polos, canaleta para cables, display, interruptor.

Humectación Isotérmica

CAREL

*Novedad

Serie HeaterSteam

Tensión de Alimentación	Peso Vacío (kg)	Salida Vapor		Dimensiones (mm)	Pot. Eléctrica absorbida (kW)	Producción Vapor (kg/h)	MODELO Antiguo	MODELO Actual	CÓDIGO	Precio EUROS	
		Nº de resistencias	Ø (mm)								
230-1-50	26	1	30	365 x 275 x 712	2,0	2	**UR002HD003**	**UR002HD004**	720.702.0024	**2.844,00**	
	26	1	30	365 x 275 x 712	2,0	2	**UR002HD103**	**UR002HD104**	720.702.0025	**3.043,00**	
	26	1	30	365 x 275 x 712	3,3	4	**UR004HD003**	**UR004HD004**	720.702.0128	**3.010,00**	*
	26	1	30	365 x 275 x 712	3,3	4	**UR004HD103**	**UR004HD104**	720.702.0027	**3.241,00**	
	26	1	30	365 x 275 x 712	4,7	6	**UR006HD003**	**UR006HD004**	720.702.0028	**4.090,00**	
	26	1	30	365 x 275 x 712	4,7	6	**UR006HD103**	**UR006HD104**	720.702.0029	**4.488,00**	
400-3-50	26	3	30	365 x 275 x 712	4,7	6	**UR006HL003**	**UR006HL004**	720.702.0030	**4.133,00**	
	26	3	30	365 x 275 x 712	4,7	6	**UR006HL103**	**UR006HL104**	720.702.0031	**4.488,00**	
	26	3	30	365 x 275 x 712	7,4	10	**UR010HL003**	**UR010HL004**	720.702.0032	**4.488,00**	
	26	3	30	365 x 275 x 712	7,4	10	**UR010HL103**	**UR010HL104**	720.702.0033	**4.887,00**	
	26	3	30	365 x 275 x 712	10,0	13	**UR013HL003**	**UR013HL004**	720.702.0129	**4.935,00**	*
	26	3	30	365 x 275 x 712	10,0	13	**UR013HL103**	**UR013HL104**	720.702.0130	**5.415,00**	*
	63	6	40	690 x 445 x 888	15,2	20	**UR020HL003**	**UR020HL004**	720.702.0034	**5.599,00**	
	63	6	40	690 x 445 x 888	15,2	20	**UR020HL103**	**UR020HL104**	720.702.0035	**6.083,00**	
	63	6	40	690 x 445 x 888	20,0	27	**UR027HL003**	**UR027HL004**	720.702.0036	**5.793,00**	
	63	6	40	690 x 445 x 888	20,0	27	**UR027HL103**	**UR027HL104**	720.702.0037	**6.275,00**	
	63	6	40	690 x 445 x 888	30,5	40	**UR040HL003**	**UR040HL004**	720.702.0038	**8.109,00**	
	63	6	40	690 x 445 x 888	30,5	40	**UR040HL103**	**UR040HL104**	720.702.0039	**8.881,00**	
	67	6	2 x 40	876 x 445 x 888	40,0	53	**UR053HL003**	**UR053HL004**	720.702.0131	**8.900,00**	*
	67	6	2 x 40	876 x 445 x 888	40,0	53	**UR053HL103**	**UR053HL104**	720.702.0132	**10.210,00**	*
	87	9	2 x 40	876 x 445 x 888	45,7	60	**UR060HL003**	**UR060HL004**	720.702.0040	**9.653,00**	
	87	9	2 x 40	876 x 445 x 888	45,7	60	**UR060HL103**	**UR060HL104**	720.702.0041	**10.619,00**	
	87	9	2 x 40	876 x 445 x 888	60,0	80	**UR080HL003**	**UR080HL004**	720.702.0133	**12.310,00**	*
	87	9	2 x 40	876 x 445 x 888	60,0	80	**UR080HL103**	**UR080HL104**	720.702.0134	**14.156,50**	*

- Serie Heater System: Humidificador de vapor por resistencias eléctricas.
- Puede ser utilizada con agua de red como con agua desmineralizada.
- Sistema automático de medida de la conductividad del agua de alimentación.
- Valores de agua: Dureza 5-40 °fH.
- Protección de sobrecalentamiento gracias a sondas PTC integradas en las resistencias.
- Los elementos calefactores estan inmersas en fundicion de aluminio y obstaculiza la adhesión de la cal facilitando su limpieza.
- Para aplicaciones de precisión, salas blancas, hospitales y High Tech.

HeaterSteam process. Modelos 004

- elementos resistivos de Incoloy® 825;
- instalación rápida gracias al Wizard de puesta en marcha;
- shock térmico automático;
- protocolos Modbus y BACnet™ en puerto BMS y Ethernet;
- puerto USB;
- preparado para el servicio tERA;
- precalentamiento para una respuesta rápida de producción.

HeaterSteam titanium. Modelos 104

- elementos resistivos de titanio;
- web server integrado;
- master/slave “endurance” con redundancia y rotación;
- admisión de sondas wireless;
- saco de recogida de cal de kevlar;
- aislamiento térmico del cilindro.

Humectación Isotérmica Accesorios/Recambios

CAREL

Humidostato

Descripción	MODELO	CÓDIGO	Precio EUROS
Humidostato standard, 1 salida digital, 1 salida analógica + reloj	**ADCD000110**	720.702.0042	**438,00**

Alimentación 24 Vac y 22-35 Vcc.

Sondas de Humedad

Tª (–20/+70 °C) + humedad (10 a 90% HR)	**DPDC110000**	432.400.0007	**235,00**
Tª (–20/+70 °C) NTC + humedad (10 a 90% HR)	**DPDC111000**	432.400.0008	**235,00**
Tª (–20/+70 °C) + humedad (0 a 100% HR)	**DPDC210000**	720.702.0043	**367,00**

Sondas activas para conducto

Tª (–20/+70 °C) + humedad (10 a 90% HR)	**DPPC110000**	432.400.0010	**235,00**
Tª (–20/+70 °C) NTC + humedad (10 a 90% HR)	**DPPC111000**	432.400.0027	**235,00**
Tª (–20/+70 °C) + humedad (0 a 100% HR)	**DPPC210000**	432.400.0011	**367,00**

Sondas activas para ambientes industriales

Sonda Ambiente 10-90% Señal de salida: 0 a 1 V / 4 a 20mA Tensión de alimentación: 9 a 30 Vdc, 12 a 24 Vac	**DPWC111000**	432.400.0002	**122,00**

Sondas activas para ambiente de confort: (alimentación: 9 a 30 Vdc/ 12 a 24 Vac, salida seleccionable: –0.5 ÷ 1 Vdc / 4 ÷ 20 mA).

Distribuidores de Vapor Ventilados

Distribuidor de vapor ventilado (directamente al ambiente) de 1 a 18 kg/h, alimentado desde el propio humidificador. A instalar sobre el humidificador o hasta 4 mts de distancia.	**VSDU0A0003**	720.702.0126	**981,00**
Soporte para el montaje remoto del distribuidor ventilado VSDU0A003	**VSDREM0003**	720.703.0065	**174,00**

Distribuidores de Vapor Lineal Inoxidable para Conducto

Ø=22 mm, L = 350 mm	**DP035D22R0**	720.702.0047	**135,00**
Ø =22 mm, L = 450 mm	**DP045D22R0**	720.702.0048	**153,00**
Ø =22 mm, L = 600 mm	**DP060D22R0**	720.702.0049	**167,00**
Ø =22 mm, L = 850 mm	**DP085D22R0**	720.702.0050	**206,00**
Ø =30 mm, L = 350 mm	**DP035D30R0**	720.702.0051	**655,00**
Ø =30 mm, L = 450 mm	**DP045D30R0**	720.702.0052	**808,00**
Ø =30 mm, L = 600 mm	**DP060D30R0**	720.702.0053	**206,00**
Ø =30 mm, L = 850 mm	**DP085D30R0**	720.702.0054	**272,00**
Ø =30 mm, L = 1.050 mm	**DP105D30R0**	720.702.0055	**273,00**
Ø =30 mm, L = 1.250 mm	**DP125D30R0**	720.702.0056	**283,00**
Ø =40 mm, L = 850 mm	**DP085D40R0**	720.702.0057	**360,00**
Ø =40 mm, L = 1.050 mm	**DP105D40R0**	720.702.0058	**445,00**
Ø =40 mm, L = 1.250 mm	**DP125D40R0**	720.702.0059	**357,00**
Ø =40 mm, L = 1.650 mm	**DP165D40R0**	720.702.0060	**485,00**
Ø =40 mm, L = 2.050 mm	**DP205D40R0**	720.702.0061	**580,00**

Humectación Isotérmica Accesorios/Recambios

CAREL

Boquillas de Plástico

Descripción	MODELO	CÓDIGO	Precio EUROS
Boquillas (plástico) de vapor para la difusión de vapor hasta 3 kg/h	**SDPOEM0012**	720.702.0062	**58,00**
Boquillas (plástico) de vapor para la difusión de vapor 3 a 15 kg/h	**SDPOEM0022**	720.702.0063	**58,00**
Boquilla (plástico) de vapor para la difusión de vapor no perforada	**SDPOEM0000**	720.702.0064	**58,00**

• Boquillas de vapor par ala difusión de vapor en pequeñas canalizaciones o baños turcos.

Tubos de Vapor

Tubos de vapor con muelle de acero de 22 mm (el metro)	**1312360AXX**	720.702.0065	**57,00**
Tubos de vapor con muelle de acero de 30 mm (el metro)	**1312365AXX**	720.702.0066	**68,00**
Tubos de vapor con muelle de acero de 40 mm (el metro)	**1312367AXX**	720.702.0067	**75,00**
SFC 006: tubo de vaciado de condensados de 7 mm (el metro)	**1312353APG**	720.702.0068	**72,00**

- Los distribuidores de vapor lineales se utilizan para la difusión de vapor en las instalaciones en conducto.
- Se suministran completos con brida de fijación para el montaje en el conducto.

Cilindros standard desechables (Recambio)

HumiSteam Monofásico 230Vca (220…240V)

Conductividad del agua	Producción vapor	MODELO	CÓDIGO	Precio EUROS
BAJA 75/350µS/cm	Capac. 1,3kg/h reducido.	**BL0SRE00H2**	720.702.0069	**118,00**
	Capac.1,3 kg/h.	**BL0S1E00H2**	720.702.0070	**104,00**
	Capac.5 kg/h.	**BL0S2E00H2**	720.702.0071	**205,00**
	Capac.9kg/h.	**BL0S3E00H2**	720.702.0072	**208,00**
MEDIA 350/750µS/cm ALTA 750/1250µS/cm	Capac.1,3kg/h reducido.	**BL0SRF00H2**	720.702.0073	**100,00**
	Capac.1,3kg/h.	**BL0S1F00H2**	720.702.0074	**96,00**
	Capac.5kg/h.	**BL0S2E00H2**	720.702.0071	**205,00**
	Capac.9kg/h.	**BL0S3F00H2**	720.702.0075	**201,00**

HumiSteam Trifásico 400Vac (380…415V)

Conductividad del agua	Producción vapor	MODELO	CÓDIGO	Precio EUROS
BAJA75/350µS/cm	Capac.3 kg/h.	**BL0T1A00H2**	720.702.0076	**145,00**
	Capac.5,8 kg/h.	**BL0T2B00H2**	720.702.0077	**176,00**
	Capac.10,15,18 kg/h.	**BL0T3B00H2**	720.702.0078	**216,00**
	Capac.25,35 kg/h.	**BL0T4C00H2**	720.702.0079	**430,00**
	Capac.45,90 (2x).	**BL0T4B00H2**	720.702.0080	**454,00**
	Capac.65,130(2x)	**BL0T5B00H0**	720.702.0081	**602,00**
MEDIA 350/750µS/cm	Capac.3 kg/h.	**BL0T1C00H2**	720.702.0082	**129,00**
	Capac.5,8 kg/h.	**BL0T2C00H2**	720.702.0083	**171,00**
	Capac.10,15,18 kg/h.	**BL0T3C00H2**	720.702.0084	**201,00**
ALTA 750/1250µS/cm	Capac.3 kg/h.	**BL0T1D00H2**	720.702.0085	**136,00**
	Capac.5,8 kg/h.	**BL0T2D00H2**	720.702.0086	**174,00**
	Capac.10,15,18 kg/h.	**BL0T3D00H2**	720.702.0087	**212,00**
MEDIA 350/750µS/cm ALTA 750/1250µS/cm	Capac.25,35 kg/h.	**BL0T4D00H2 (*)**	720.702.0088	**692,00**
	Capac.45,90 (2x).	**BL0T4C00H2 (*)**	720.702.0079	**430,00**
	Capac.65,130(2x)	**BL0T5C00H0**	720.702.0089	**525,00**

Humectación Adiabática

CAREL

Serie MC MULTIZONE

Tipo de Control	Dimensiones AltoxAnchoxFondo	Potencia (kW)	Producc.Vapor (Kg/h)	MODELO	CÓDIGO	Precio EUROS
ON/OFF	580 x 515 x 165	65 VA	60	**MC060CDM00**	720.702.0090	**2.758,00**
Proporcional	580 x 515 x 165	65 VA	60	**MC060HDM00**	720.702.0091	**3.742,00**
ON/OFF	630 x 550 x 165	65 VA	230	**MC230CDM00**	720.702.0092	**4.038,00**
Proporcional	630 x 550 x 165	65 VA	230	**MC230HDM00**	720.702.0093	**5.457,00**
ON/OFF	580 x 515 x 165	65 VA	60	**MC060CDM01**	720.702.0094	**3.644,00**
Proporcional	580 x 515 x 165	65 VA	60	**MC060HDM01**	720.702.0095	**4.628,00**
ON/OFF	630 x 550 x 165	65 VA	230	**MC230CDM01**	720.702.0096	**4.885,00**
Proporcional	630 x 550 x 165	65 VA	230	**MC230HDM01**	720.702.0097	**6.302,00**

- Sistema que utiliza aire comprimido para atomizar el agua en gotitas muy finas y se evaporan en el aire, humectándolo y enfriándolo.
- Controla el suministro de agua y aire comprimido a las boquillas.
- La unidad puede controlar la humedad independiente (hasta 6 zonas) utilizando un MASTER-ESCLAVO.
- Gran LCD, boquillas acero inoxsidable AISI316 disponen de sistema de autolimpieza.
- Aplicación: industrial, cámaras frigoríficas, industrias textiles.

Accesorios

Descripción	MODELO	CÓDIGO	Precio EUROS
Cabezal atomizador, capacidad 2,7 kg/h	**MCAA200000**	720.702.0098	**391,00**
Cabezal atomizador, capacidad 4,0 kg/h	**MCAB200000**	720.702.0099	**391,00**
Cabezal atomizador, capacidad 5,4 kg/h	**MCAC200000**	720.702.0100	**402,00**
Cabezal atomizador, capacidad 6,8 kg/h	**MCAD200000**	720.702.0101	**402,00**
Cabezal atomizador, capacidad 10 kg/h	**MCAE200000**	720.702.0102	**402,00**
Kit montaje cabezal atomizador	**MCK1AW0000**	720.702.0103	**54,00**
Cartucho filtrante para agua	**MCC05PP005**	720.702.0104	**37,00**
Bloque para alojar filtro de agua (porta filtro)	**MCFILWAT05**	720.702.0105	**95,00**
Filtro para aire comprimido, 5 μm	**MCFILAIR01**	720.702.0106	**205,00**
Separador de aceite para aire comprimido, 1 μm	**MCFILOIL01**	720.702.0107	**993,00**
Kit lámpara Ultra Violeta (UV)	**MCKSUV0000**	720.702.0108	**595,00**

Humectación Adiabática y Evaporativa

CAREL

Serie HUMIFOG MULTIZONA

- Humidificadores por agua a presión.
- Utiliza una bomba de alta presión (70 bar) para distribuir el agua a través de boquillas en conducto o ambiente de acero inoxidable. Se produce una niebla muy fina. Las gotitas generadas se evaporan humectando y enfriando el aire.
- Aplicaciones: de precisión (+-2% % HR) y gestión máximo de 6 zonas independientes)
- Para aplicaciones que requieran un humidificador hasta 600 kg/h.
- Disponibilidad modelos con capacidades de hasta 5.000 kg/h.
- Consumo 4W por cada l/h de agua atomizada.
- No requiere el uso de un compresor o la instalación de una línea de aire comprimido.
- Funcionamiento invierno/verano: enfría el aire en verano, no incrementa la humedad gracias a la refrigeración evaporativa indirecta.
- Aplicación: ambientes hospitalarios, comerciales e industriales.
- Producto certificado VDI6022 (Utiliza agua osmotizada, no recircula agua y vacía automáticamente la instalación)

Serie HUMISONIC

- Humidificadores por ultrasonidos.
- Regula el nivel de humedad.
- Instalado en el interior de fancoils.
- Capaz de producir finísimas gotas de diámetro de unos 1-5μm.
- Sistema de canalización entre batería y boquillas de salida de aire.
- La combinación y regulación precisa de temperatura y humedad del aire aseguran un mayor confort en ambientes domésticos y comerciales.
- La humectación por ultrasonidos necesita un 98% menos de energía que la generación de vapor.
- Humisonic+Sonda de humedad+Detector de flujo (TAM).
- Necesita un bajo consumo de energía eléctrica (40W). Solución "Energy Saving"
- Higiene- Ciclos de lavado periódicos vaciando el depósito al final del ciclo.

Serie HUMIDISK - Humidificadores Centrífugos

- Humidificadores centrífugos.
- Pequeños, robusto y fácil de instalar.
- Trabaja con agua de la red o desmineralizada.
- Disco giratorio atomiza el agua en gotitas muy finas que pueden ser absorbidas por el aire circundante, humectándolo y refrigerando al mismo tiempo.
- Drenaje automático del depósito de agua tras cada ciclo de funcionamiento. Garantiza higiene.
- Aplicación: para almacenaje de alimentos, cámaras y otros ambientes industriales y almacenes pequeños.
- Opcional: puede ser equipado con una resistencia antihielo que se activa a los 0ºC permitiendo funcionar hasta -2ºC.

Serie - OPTIMIST

- Sistema completo que incluye tanto la humectación como la refrigeración evaporativa.
- Permite gestionar la refrigeración evaporativa directa (DEC), indirecta (IEC) y la humectación adiabática.
- Puede ser utilizado para tratar el aire en una CTA (Central de tratamiento de aire).
- Se utiliza para humectar el aire en impulsión como para refrigerar indirectamente el aire de renovación.
- Garantiza ahorro energético global en CTA (68 kW) cada 100 L de agua evaporada. Pérdida de carga (30Pa).

Serie - CHILLBOOSTER

- Utilizado para aumentar la eficiencia de enfriadoras y drycoolers.
- Atomiza el agua en gotitas finísimas y se evaporan refrigerando el aire.
- Sustraen calor al aire humectado y refrigerado.
- Utiliza una bomba de paletas para presurizar el agua atomizándolo por medio de boquillas especiales.

DESHUMIDIFICACIÓN

CONDENSACIÓN
ADSORCIÓN
Rango trabajo 12 l/día a 1300 l/día

HUMIDIFICACIÓN

ADIABÁTICOS
ISOTÉRMICOS
Rango trabajo 1kg/h a 900 kg/h

BOMBAS DE CONDENSADOS

AIRE ACONDICIONADO
FRÍO COMERCIAL
CALDERAS CONDENSACIÓN

MODELO KITCHEN.
Específico calderas de condensación

REGULACIÓN Y CONTROL

Temperatura, humedad relativa, CO_2, presión.
Control 0-10 V / 4.20 mA.
Actuadores y válvulas de control.

CHARMEX S.A.

MEJORE EL RENDIMIENTO DE LAS INSTALACIONES Y CONFORT CONTROLANDO LA HUMEDAD A LO LARGO DE TODO EL AÑO.

EN VERANO, CONSEGUIRÁ REDUCIR LAS HORAS DE FUNCIONAMIENTO DE LOS EQUIPOS DE AIRE ACONDICIONADO Y EN INVIERNO, DISPONER DE UN MAYOR CONFORT AMBIENTAL.

Según el vigente Reglamento de Instalaciones Térmicas en los Edificios (RITE), es obligatorio controlar la humedad en cualquier tipo de instalación climatizada, incluídas las piscinas y centros deportivos.

Humectación

CHARMEX S.A.

Humidificadores Centrífugos

Descripción	Produc. Vapor Kg/h	Presión Agua Bar	Potencia Absorbida W	Aliment Elect. V/Hz	MODELO	CÓDIGO	Precio EUROS
Humidificadores centrífugos con nebulizador interno que pulveriza el agua favoreciendo una rápida absorción por parte del aire. Requieren agua filtrada	1,5	< 5	90	230/50	**HR-15**	720.450.0002	**623,00**
	3 a 5				**HR-50**	720.450.0003	**1.100,00**
	3 a 7				**CEZIO**	720.750.0009	**1.007,00**
	0,85 a 6,5	1 a 10	220/290		**NEB-6500***	720.450.0004	**2.200,00**

* Equipado con sistema antilegionela. Opcional resistencia antihielo para trabajar hasta -2ºC.

HR15

CEZIO

NEB 5600

Descripción	Caudal m^3/h	Capacid. humidif. l/h.	Potencia W	Aliment Elect.	MODELO	CÓDIGO	Precio EUROS
Humidificador Centrífugo. No precisa alta presión del agua, pulverizan directamente al ambiente.	-	15-60	0,20	230/50	**UCP**	720.450.0015	**1.076,00**
	1.800	15-30	0,42		**UCP-FLY**	720.450.0016	**1.971,00**

Modelo UCP no incorpora ventilador para montaje delante del evaporador.

Humidificadores de vapor por electrodos

Descripción	Produc. Vapor L/h	Presión Agua K/cm^2	Potencia Absorbida W	Aliment Elect. V/Hz	MODELO	CÓDIGO	Precio EUROS
Humidificadores de vapor por electrodos de acero inox., sumergidos en un cilindro de plástico. Producción de vapor de 1 a 90 kg/h.	3	1 a 6	2,3	230/50	**CMC3**	720.750.0006	**1.737,00**
	5		4,24	400/50	**ELMC 5/3 PI**	720.450.0005	**2.486,00**
	10		8,21		**ELMC 10 PI**	720.450.0006	**2.715,00**
	20		16,07		**ELMC 20 PI**	720.450.0007	**3.146,00**

Accesorios **CONSULTAR**

Humidificadores de vapor por resistencias

Humidificadores autoproductores de vapor mediante resistencias eléctricas, producción de vapor de 5 a 80 kg/h. **CONSULTAR PRECIOS.**

Humidificadores de vapor por gas

Humidificadores autoproductores de vapor mediante gas, producción de vapor de 50 a 400 kg/h. **CONSULTAR PRECIOS.**

Humectación

CHARMEX S.A.

Humidificadores Evaporativos

Descripción	Produc. Vapor L/h	Potencia Absorbida W	Aliment Elect. V/Hz	Caudal Aire m³/h	MODELO	CÓDIGO	Precio EUROS
Humidificadores evaporativos tipo sobremesa (B120) y consola. Depósito interno de llenado, sistema de llenado automático (B450 opcional)	0,95*	25	230/50	130	**B-120**	720.450.0011	**499,00**
	2,50**	53		800	**B-450**	720.750.0010	**375,00**

* a 25ºC /20%HR

** a 21ºC / 30%HR

B-120

B-450

Humidificadores Ultrasonidos

Descripción	Produc. Vapor Kg/h	Potencia Absorbida W	Aliment Elect. V/Hz	Caudal Aire m³/h	MODELO	CÓDIGO	Precio EUROS
Humidificador de atomización por ultrasonidos. Genera Aerosol de 1 micra a temperatura ambiente (vapor frío). Requiere agua osmotizada	3	300	230/50	250	**TRAU UH 03YD**	720.750.0011	**1.240,00**
	15	1.500		500	**TRAU UH 15YD**	720.750.0012	**2.850,00**

SERIE UH

Display de control

Deshumectación

*Novedad

CHARMEX S.A.

Deshumificadores Portátiles

Descripción	Extracción Máx.	Tensión V/Hz	MODELO	CÓDIGO	Precio EUROS
Deshumidificador portátil. 1 velocidad de ventilador desescarche automático. R-134a. Depósito condensadores 2L	12 L/día	230/1/150	**DH 12**	721.750.0011	**304,00**
Deshumidificador portátil. 2 velocidades de ventilador desescarche automático. R-410a. Depósito condensadores 4L	16 L/día		**DH 716 E**	721.450.0002	**496,00**
Deshumidificador portátil. 2 velocidades de ventilador desescarche automático. R-410a. Depósito condensadores 4L	20 L/día		**DH 720 E**	721.450.0003	**582,00**
Deshumidificador portátil. 2 velocidades de ventilador desescarche automático. Depósito condensadores 6L	50 L/día		**DH 755 E**	721.750.0024	**690,00** *
Deshumidificador Comercial 2 velocidades de ventilador desagüe permanente. R-410a	105 L/día		**DH 6105**	721.450.0008	**1.915,00**
Deshumidificador Industrial 1.000 m3/h desagüe permanente. R-407c	80 L/día		**FD 80**	721.750.0012	**3.393,00**

Acoplable a conductos, presión disponible de 5 a 15 mm.c.a. Humidificadores / Deshumidificadores Industriales **CONSULTAR.**

DH 12

DH 716 E/DH 720 E

DH 6105

FD 80

Deshumidificadores por Absorción

Descripción	Extracción Máx.	Tensión V/Hz	MODELO	CÓDIGO	Precio EUROS
Deshumidificadores rotativos para trabajar a baja temperatura (-20ºC) y baja humedad absoluta. Específicos para salas de refrigerados y congelación	1,25 Kg/h	230/50	**DDH-350E INOX**	721.750.0021	**3.750,00**
	2,2 Kg/h		**DT-450E**	721.750.0022	**8.431,00**

CONSULTAR MODELOS HASTA 37,4 KG/H

Accesorios

Válvulas

Descripción	MODELO	CÓDIGO	Precio EUROS
Cámaras conservación temp. posit. hasta 20 m3 sin resistencias.	**MINI ELEBAR TN**	701.701.0250	**74,40**
Cámaras conservación Tª neg. hasta 20 m3 con resistencias a 220 V.	**MINI ELEBAR BT**	701.701.0251	**115,40**
Cámaras conservación Tª posit. hasta 100 m3 sin resistencias.	**ELEBAR TN**	701.701.0252	**89,80**
Cámaras conservación Tª neg. hasta 100 m3 con resistencias a 220 V.	**ELEBAR BT**	701.701.0253	**135,40**
Cámaras conservación Tª neg. hasta 500 m3 con resistencias a 220 V.	**MAXI ELEBAR BT**	701.701.0254	**653,90**
Cámaras conservación Tª neg. hasta 1.500 m3 con resistencias a 220 V.	**F-2230**	701.701.0255	**806,30**
Microelebar sin resistencias sin resistencias	**TN-BT**	701.701.0256	**36,10**

Hachas para Cámaras Frigoríficas

Descripción	MODELO	CÓDIGO	Precio EUROS
Hacha tipo bombero acero especial, con mango corto sanitario. Sin funda.	**32MF-1000**	710.600.0001	**115,70**
Hacha tipo bombero acero especial, con mango largo sanitario. Sin funda.	**32MF-1600**	710.600.0002	**203,50**
Soporte hacha	**-**	710.600.0003	**25,20**

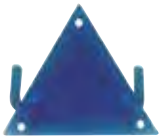

Sellante Espuma de Poliuretano

Descripción	MODELO	CÓDIGO	Precio EUROS
Espuma de poliuretano ideal para el fijado y rellenado de marcos, puertas, ventanas, cámaras y muebles frigoríficos	**BOSTIK**	703.750.0001	**13,20**

Accesorios

Novedad

Plafones LED Cámaras Frigoríficas

La lámpara de techo EXPERT LED es la solución perfecta para iluminar su cámara frigorífica. La misma permite ahorrar energía gracias al uso de la tecnología LED, además su diseño fino y moderno garantiza un espacio de ocupación mínimo.

MODELO	CÓDIGO	Precio EUROS
Expert Led 30	710.701.0350	**167,00**
Expert Led 60	710.701.0351	**197,00**
Expert Led 120	710.701.0352	**314,00**

Led 30 419 x 93 x 36 mm

Led 60 665 x 93 x 36 mm

Led 120 1157 x 93 x 36 mm

Ejemplos de instalación

DIMENSIONES CÁMARA FRIGORÍFICA			EXPERT LED 30 Unidades	EXPERT LED 60 Unidades	EXPERT LED 120 unidades
H = 2	1,2 m	1,2 m	1	-	-
	2 m	2 m	2	1	-
	3 m	3 m	3	1	-
	4 m	4 m	4	2	1
	5 m	5 m	6	3	2
H = 2,4	1,2 m	1,2 m	1	-	-
	2 m	2 m	2	1	-
	3 m	3 m	3	2	1
	4 m	4 m	6	2	1
	5 m	5 m	8	3	2

Serie ColdWach - Sistema de seguridad

Descripción	MODELO	CÓDIGO	Precio EUROS
Alim. 230Va.c 50/60Hz. Batería 12Va.c.c. Autonomía de la batería 10 h. Señalización visual (LED parpadeante rojo). 90 dB a 1m. Módulo exterior de la cámara -10 a +40ºC IP43. Relé auxiliar 250Va.c. 8A AC1.	**CM00006080**	730.400.0001	**443,00**

- Sistema de seguridad para colocar en cámaras de baja temperatura.
- Kit de alarma de ¨hombre en la cámara frigorífica¨.
- Compuesto por la centralita (1) con señal acústica visual, la batería de reserva y el pulsador de emergencia (2) luminoso para el interior de la cámara.
- Permite a la persona que ha quedado atrapada en el interior de la cámara activar por medio del pulsador de emergencia,la señal acústica luminosa presente en el panel exterior para pedir auxilio.
- Pulsador de emergencia siempre iluminado dentro de la cámara frigorífica.
- Batería contenida en el interior de la centralita, suministra energía eléctrica en caso de apagón.

Accesorios

Resistencias Flexibles

Descripción	Long. en mm.	Potencia (W)	MODELO	CÓDIGO	Precio EUROS
Resistencia flexibles (30 W/m l) con funda de goma siliconada acabado con borne tubular	1500	45	**SFF-1,5**	740.701.0001	**9,10**
	2000	60	**SFF-2**	740.701.0002	**12,10**
	3000	90	**SFF-3**	740.701.0003	**18,10**
	4500	135	**SFF-4,5**	740.701.0004	**25,60**
	5000	150	**SFF-5**	740.701.0005	**31,80**
	6000	180	**SFF-6**	740.701.0006	**36,20**
	7000	210	**SFF-7**	740.701.0007	**40,90**
	8000	240	**SFF-8**	740.701.0008	**45,20**
	10000	300	**SFF-10**	740.701.0009	**60,40**
	12000	360	**SFF-12**	740.701.0010	**72,50**

Nota:
- Para 15W/ml mismo precio.
- Tensión de alimentación a 220 V.

Descripción	Long. en mm.	Potencia (W)	MODELO	CÓDIGO	Precio EUROS
Resistencia Flexible, Elementos adaptables para desescarche evaporador ó bandeja.	1000	350	**RRFI1**	740.701.0011	**38,00**
	1500	525	**RRFI1,5**	740.701.0012	**48,80**
	2000	700	**RRFI2**	740.701.0013	**53,20**
	2500	875	**RRFI2,5**	740.701.0014	**62,20**
	3000	1000	**RRFI3**	740.701.0015	**68,70**
	3500	1250	**RRFI3,5**	740.701.0016	**84,30**
	4000	1400	**RRFI4**	740.701.0017	**118,60**
	5000	1750	**RRFI5**	740.701.0018	**133,50**
	6000	2100	**RRFI6**	740.701.0019	**148,90**

- Se sirve en rollos de 0,55m de diámetro a excepción de los modelos a excepción de RRFI1,5
- Tubo de acero inoxidable AISI 321 ó AISI 304 recocido de Ø 8mm.
- Cámaras frigoríficas, Vitrinas Expositoras, Descongelación en cámaras, Mantenimiento de calor en tuberías de instalaciones donde no se pueda poner cable calefactor.

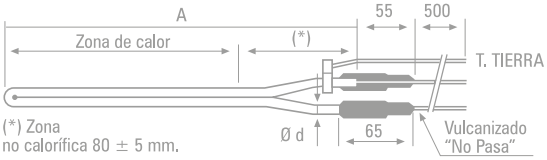

Resistencias Blindadas en "U"

Descripción	Long. en mm.	Potencia (W)	MODELO	CÓDIGO	Precio EUROS
Resistencia blindada en tubo de cobre niquelado. Ø 6,5 mm hasta 2 m de long. Ø 8 mm para long. superiores, alimentación 220 v. long. cable 400 mm.	1000	120	**RFIE-1**	740.701.0020	**48,40**
	1500	180	**RFIE-1,5**	740.701.0021	**62,00**
	2000	350	**RFIE-2**	740.701.0022	**69,80**
	2200	400	**RFIE-2,2**	740.701.0023	**94,90**
	2850	500	**RFIE-2,8**	740.701.0024	**112,60**

AKO

Cables Calefactores

Descripción	MODELO	CÓDIGO	Precio EUROS
Cable calefactor paralelo potencia constante hasta 55ºC 30W/m a 230V. Aislamiento silicona.	**AKO 5234**	740.701.0025	**8,70**
Cable calefactor paralelo potencia constante hasta 55ºC 30W/m a 230V. Aislamiento silicona.+trenza metálica.	**AKO 52341**	740.701.0026	**8,50**
Kit de terminación con sellado de conexión y final.	**AKO 52383**	740.701.0027	**7,50**
Cable calefactor autoregulante hasta 55ºC 25W/m a 10ºC 230V. Aislamiento con trenza metálica.	**AKO 1221**	740.701.0028	**25,00**
Kit de terminación con sellado de conexión y final.	**AKO 5239**	740.701.0029	**9,00**

Ventilación

Ventilación Industrial

Ventilación Doméstica

Rejillas / Difusores / Compuertas / Toberas

Actuadores / Mantas y Espumas Filtrantes

Recuperadores de Calor

Cortinas de Aire

Materiales para Conductos

La Royal League

de ventiladores

Sienta el futuro

FE2owlet – Ventilador de alta tecnología para una refrigeración perfecta.
Axial, revolucionario, inmejorable en rendimiento y eficiencia. Diseño de pala biónica único en todo el mundo, absolutamente silencioso, 100% controlable en velocidad. Soluciones personalizadas posibles. ¡El punto de referencia para aplicaciones industriales, tecnología de ventilación, refrigeración y aire acondicionado! **www.ziehl-abegg.com/es**

EC blue – Motores de alta tecnología
Económicos, silenciosos y altamente eficientes.
Rango de potencia: 90 W - 6000 W

La Royal League en tecnología de **ventilación**, control y accionamientos

Movimiento hacia la perfección

PLUS X AWARD honoured as: BEST PRODUCT 2015/2016 — ZAvblue

PLUS X AWARD honoured as: BEST PRODUCT 2015/2016 — ZAwheel

PLUS X AWARD honoured as: BEST PRODUCT 2016/2017 — ZAbluefin

ZIEHL-ABEGG

Ventilación Industrial y Doméstica

Cajas de Ventilación Centrífugas y Helicoidales Accesorios Pág. 4-9 y 29

Ventiladores Centrífugos / Accesorios Media presión / Doble aspiración Pág. 10-14 y 29

Motores Eléctricos Pág. 15

Ventiladores Axiales / Tangenciales / Helicoidales Regulación y Control / Accesorios Pág. 16-22

Extractores Helicoidales de Cubierta Pág. 23-24

Recuperadores de Calor Pág. 25-26

Extractores de Humos Pág. 30-31

Extractores en línea para conductos / Aseos y Baños / Accesorios Pág. 32-35

Cortinas de Aire Pág. 36-37

Difusores / Rejillas / Compuertas Pág. 38-45

Toberas de Largo Alcance Pág. 46-48

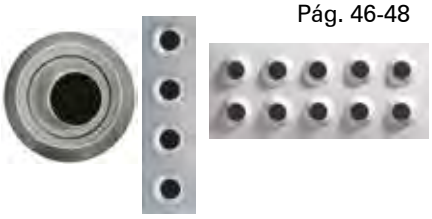

Control de Zonas Pág. 49

Actuadores de Compuerta Pág. 50

Mantas y Espumas filtrantes Pág. 51

Materiales para conductos Pág. 52-53

CAJAS DE VENTILACIÓN CENTRÍFUGAS

Serie CJBD

Dimensiones (mm)			Bocas (mm)		Ventilador (r.p.m.)	Caudal máx. (m³/h)	Potencia (W)	MODELO	CÓDIGO	Precio EUROS
Alto	Ancho	Fondo	Aspiración	Impulsión						
450	500	460	366 x 406	224 x 245	1.230	1.520	150W -I	**CJBD-1919 4M 1/5**	800.801.0001	**404,00**
450	500	460	366 x 406	224 x 245	820	1.230	70W -I	**CJBD-1919 6M 1/10**	800.801.0002	**400,00**
500	550	522	428 x 456	280,5 x 312	1.320	2.800	370W -I	**CJBD-2525 4M 1/2**	800.801.0003	**500,00**
500	550	522	428 x 456	280,5 x 312	1.310	3.600	550W -I	**CJBD-2525 4M 3/4**	800.801.0004	**537,00**
500	550	522	428 x 456	280,5 x 312	850	2.200	150W -I	**CJBD-2525 6M 1/5**	800.801.0005	**454,00**
500	550	522	428 x 456	280,5 x 312	830	2.700	250W -I	**CJBD-2525 6M 1/3**	800.801.0006	**462,00**
550	600	575	481 x 506	305,5 x 339,5	1.320	2.800	373W -I	**CJBD-2828 4M 1/2**	800.801.0007	**535,00**
550	600	575	481 x 506	305,5 x 339,5	1.310	3.950	550W -I	**CJBD-2828 4M 3/4**	800.801.0008	**574,00**
550	600	575	481 x 506	305,5 x 339,5	830	3.200	250W -I/III	**CJBD-2828 6M 1/3**	800.801.0009	**502,00**
650	700	650	556 x 606	358 x 400	900	7.800	1100W -I	**CJBD-3333 6T 1 1/2**	800.801.0010	**697,00**
650	700	650	556 x 606	358 x 400	850	4.900	550W -I	**CJBD-3333 6M 3/4**	800.801.0011	**666,00**
650	700	650	556 x 606	358 x 400	850	6.000	736W -I	**CJBD-3333 6M 1**	800.801.0012	**778,00**
800	800	755	661 x 706	419,5 x 487	900	11.900	2200W -I/III	**CJBD-3939 6T 3**	800.801.0013	**1.115,00**

Serie CJBD/AL

Dimensiones (mm)			Bocas (mm)		Ventilador (r.p.m.)	Caudal máx. (m³/h)	Potencia (W)	MODELO	CÓDIGO	Precio EUROS
Alto	Ancho	Fondo	Aspiración	Impulsión						
410	520	410	360 x 470	213 x 236	1.230	1.520	150W -I	**CJBD/AL-1919 4M 1/5**	800.801.0014	**525,00**
410	520	410	360 x 470	213 x 236	820	1.230	70W -I	**CJBD/AL-1919 6M 1/10**	800.801.0015	**520,00**
480	590	480	430 x 540	302 x 269	1.320	2.800	370W-I	**CJBD/AL-2525 4M 1/2**	800.801.0016	**649,00**
480	590	480	430 x 540	302 x 269	1.320	3.600	550W -I	**CJBD/AL-2525 4M 3/4**	800.801.0017	**698,00**
480	590	480	430 x 540	302 x 269	850	2.200	150W -I	**CJBD/AL-2525 6M 1/5**	800.801.0018	**590,00**
480	590	480	430 x 540	302 x 269	830	2.700	250W -I	**CJBD/AL-2525 6M 1/3**	800.801.0019	**600,00**
530	690	530	480 x 640	295 x 330	1.320	2.800	373W -I	**CJBD/AL-2828 4M 1/2**	800.801.0020	**696,00**
530	690	530	480 x 640	295 x 330	1.320	3.950	550W -I	**CJBD/AL-2828 4M 3/4**	800.801.0021	**746,00**
530	690	530	480 x 640	295 x 330	830	3.200	250W -I/III	**CJBD/AL-2828 6M 1/3**	800.801.0022	**653,00**
600	800	600	550 x 750	346 x 390	900	7.800	1100W -I	**CJBD/AL-3333 6T 1 1/2**	800.801.0023	**907,00**
600	800	600	550 x 750	346 x 390	850	4.900	550W -I	**CJBD/AL-3333 6M 3/4**	800.801.0024	**866,00**
600	800	600	550 x 750	346 x 390	850	6.000	736W -I	**CJBD/AL-3333 6M 1**	800.801.0025	**1.011,00**
750	950	750	700 x 900	408 x 478	890	11.900	2200W -I/III	**CJBD/AL-3939 6T 3**	800.801.0026	**1.450,00**

Ventilación Industrial

CAJAS DE VENTILACIÓN CENTRÍFUGAS

Serie CJBX (por Correas)

Dimensiones (mm)			Bocas (mm)		Ventilador (r.m.p.)		Caudal máx. (m³/h)		MODELO	CÓDIGO	Precio EUROS
Alto	Ancho	Fondo	Aspiración	Impulsión	Minimo	Máximo	Minimo	Máximo			
650	500	460	366 x 406	224 x 245	1.090	1.790	1.050	1.500	**CJBX-7/7 0,5***	800.801.0029	**732,00**
									CJBX-7/7 0,75	800.801.0030	**781,00**
									CJBX-7/7 1	800.801.0031	**822,00**
700	550	522	428 x 464	280,5 x 312	825	1.260	1.050	1.500	**CJBX-9/9 0,25**	800.801.0032	**798,00**
									CJBX-9/9 0,33	800.801.0033	**813,00**
									CJBX-9/9 0,5	800.801.0034	**831,00**
									CJBX-9/9 0,75	800.801.0035	**868,00**
									CJBX-9/9 1	800.801.0036	**916,00**
									CJBX-9/9 1,5	800.801.0037	**974,00**
750	600	575	481 x 506	305,5 x 339,5	845	1.140	2.950	5.400	**CJBX-10/10 0,75**	800.801.0039	**930,00**
									CJBX-10/10 1	800.801.0040	**975,00**
									CJBX-10/10 1,5	800.801.0041	**1.033,00**
									CJBX-10/10 2	800.801.0042	**1.108,00**
850	700	650	556 x 606	358 x 400	595	1.180	4.200	7.400	**CJBX-12/12 0,5**	800.801.0043	**1.000,00**
									CJBX-12/12 0,75	800.801.0044	**1.027,00**
									CJBX-12/12 1	800.801.0045	**1.069,00**
									CJBX-12/12 1,5	800.801.0046	**1.137,00**
									CJBX-12/12 2	800.801.0047	**1.238,00**
									CJBX-12/12 3	800.801.0048	**1.308,00**
1.000	800	755	661 x 706	419,5 x 488	525	965	5.900	12.000	**CJBX-15/15 0,75**	800.801.0049	**1.187,00**
									CJBX-15/15 1	800.801.0050	**1.233,00**
									CJBX-15/15 1,5	800.801.0051	**1.288,00**
									CJBX-15/15 2	800.801.0052	**1.354,00**
									CJBX-15/15 3	800.801.0053	**1.456,00**
									CJBX-15/15 4	800.801.0054	**1.647,00**
									CJBX-15/15 5,5*	800.801.0055	**1.763,00**
1.200	1.000	875	781 x 906	495,5 x 570	480	760	9.000	17.000	**CJBX-18/18 1,5**	800.801.0056	**1.488,00**
									CJBX-18/18 2	800.801.0057	**1.567,00**
									CJBX-18/18 3	800.801.0058	**1.652,00**
									CJBX-18/18 4	800.801.0059	**1.864,00**
									CJBX-18/18 5,5	800.801.0060	**2.033,00**
									CJBX-18/18 7,5	800.801.0061	**2.391,00**
1.400	1.100	1.175	1079 x 1004	619,5 x 618	430	725	11.500	20.000	**CJBX-20/20 2**	800.801.0062	**2.923,00**
									CJBX-20/20 3	800.801.0063	**3.029,00**
									CJBX-20/20 4	800.801.0064	**3.128,00**
									CJBX-20/20 5,5	800.801.0065	**3.231,00**
									CJBX-20/20 7,5	800.801.0066	**3.603,00**
									CJBX-20/20 10	800.801.0067	**3.913,00**
1.480	1.250	1.250	1.154 x 1.154	710 x 670	385	765	14.000	27.000	**CJBX-22/22 2**	800.801.0068	**3.184,00**
									CJBX-22/22 3	800.801.0069	**3.290,00**
									CJBX-22/22 4	800.801.0070	**3.361,00**
									CJBX-22/22 5,5	800.801.0071	**3.428,00**
									CJBX-22/22 7,5	800.801.0072	**3.829,00**
									CJBX-22/22 10	800.801.0073	**4.252,00**
									CJBX-22/22 15	800.801.0074	**4.869,00**
1.660	1.450	1.375	1.279 x 1.354	809 x 779	375	610	17.000	32.000	**CJBX-25/25 3**	800.801.0075	**3.689,00**
									CJBX-25/25 4	800.801.0076	**3.761,00**
									CJBX-25/25 5,5	800.801.0077	**3.954,00**
									CJBX-25/25 7,5	800.801.0078	**4.414,00**
									CJBX-25/25 10	800.801.0079	**4.720,00**
									CJBX-25/25 15	800.801.0080	**5.631,00**
1.800	1.650	1.600	1.504 x 1.554	948 x 905	330	480	20.000	48.000	**CJBX-30/28 3**	800.801.0081	**4.409,00**
									CJBX-30/28 4	800.801.0082	**4.470,00**
									CJBX-30/28 5,5	800.801.0083	**4.536,00**
									CJBX-30/28 7,5	800.801.0084	**4.734,00**
									CJBX-30/28 10	800.801.0085	**5.023,00**
									CJBX-30/28 15	800.801.0086	**6.070,00**
									CJBX-30/28 20	800.801.0087	**6.634,00**

***** Hasta finalización de stock

Unidades de ventilación a transmisión con ventilador de doble aspiración. Unidades de ventilación aisladas acústicamente con polietileno expandido y ignífugo (M1). Estructura de chapa de acero galvanizada desmontable. Ventiladores centrífugos serie CJBX incluyendo motor, polea y correas. Todo el conjunto montado sobre amortiguadores de goma. Motores trifásicos clase térmica F, protección IP55
Trifásicos 230/400V-50HZ (hasta 5,5 CV) y 400/690V-50HZ (potencias superiores a 5.5 CV)

CAJAS DE VENTILACIÓN CENTRÍFUGAS

Serie CJTX-C

Dimensiones (mm)			Ventilador (r.p.m.)	Caudal máx. (m^3/h)	Intensidad Máx. (A)	Presión sonora dB(A)	MODELO	CÓDIGO	Precio EUROS
Alto	Ancho	Fondo							
776	1.150	1.055	630	7000	4,38/2,53	64	**CJTX-C 15/15 1,5**	800.801.0088	**2.399,00**
776	1.150	1.055	700	7800	5,53/3,19	66	**CJTX-C 15/15 2**	800.801.0089	**2.423,00**
776	1.150	1.055	800	9000	8,40/4,85	69	**CJTX-C 15/15 3**	800.801.0090	**2.517,00**
900	1.328	1.205	540	10800	5,53/3,19	64	**CJTX-C 18/18 2**	800.801.0091	**2.681,00**
900	1.328	1.205	680	14.000	11,22/6,48	70	**CJTX-C 18/18 4**	800.801.0092	**2.988,00**
900	1.328	1.205	750	15.000	14,98/8,65	72	**CJTX-C 18/18 5,5**	800.801.0093	**3.162,00**
1.080	1.555	1.419	660	18.000	14,98/8,65	72	**CJTX-C 20/20 5,5**	800.801.0094	**4.193,00**
1.180	1.700	1.570	520	20.000	14,98/8,65	69	**CJTX-C 22/22 5,5**	800.801.0095	**5.140,00**
1.300	1.860	1.770	420	24.000	14,98/8,65	70	**CJTX-C 25/25 5,5**	800.801.0096	**5.683,00**
1.300	1.860	1.770	470	26.500	-/11,40	73	**CJTX-C 25/25 7,5**	800.801.0097	**5.940,00**
1.300	1.860	1.770	510	29.000	-/14,80	75	**CJTX-C 25/25 10**	800.801.0098	**6.263,00**
1.525	2.060	2.079	360	32.500	-/11,40	71	**CJTX-C 30/28 7,5**	800.801.0099	**6.911,00**
1.525	2.060	2.079	410	36.000	-/14,80	73	**CJTX-C 30/28 10**	800.801.0100	**7.129,00**
1.525	2.060	2.079	480	40.000	-/21,00	76	**CJTX-C 30/28 15**	800.801.0101	**7.792,00**
1.525	2.060	2.079	520	45.000	-/28,60	78	**CJTX-C 30/28 20**	800.801.0102	**8.800,00**

- Unidades de extracción 400ºC/2h con motor de transmisión en el interior de la caja, para trabajar en el exterior de la zona de riesgo de incendios.
- Unidades de ventilación a transmisión con ventilador de doble aspiración.
- Estructura en chapa de acero galvanizado, turbina con álabes hacia delante, en chapa de acero galvanizado.
- Motores clase F, con rodamientos a bolas, protección IP55, de 1 ó 2 velocidades según modelo.
- Tensión alimentación 230/400/690V

CAJAS DE VENTILACIÓN CENTRÍFUGAS

Serie CJSX

Dimensiones (mm)			Ø Bocas	Ventilador (r.p.m.)	Intensidad Máx. (A)	Caudal máx. (m^3/h)	MODELO	CÓDIGO	Precio EUROS
Alto	Ancho	Fondo							
755	600	1.000	850	4.800	4,49/2,59/-	69	**CJSX-15/7 1,5**	800.801.0103	**1.664,00**
755	600	1.000	920	5.400	5,98/3,45/-	72	**CJSX- 15/7 2**	800.801.0104	**1.715,00**
755	600	1.000	1.000	6.400	11,22/6,48/-	75	**CJSX- 15/7 3**	800.801.0105	**1.776,00**
875	620	1.200	790	6.600	5,98/3,45/-	70	**CJSX- 18/9 2**	800.801.0106	**1.887,00**
875	620	1.200	850	9.000	14,9/8,6/-	76	**CJSX- 18/9 4**	800.801.0107	**2.082,00**
875	620	1.200	920	10.500	14,9/8,6/-	78	**CJSX- 18/9 5,5**	800.801.0108	**2.555,00**
1.175	731	1.301	790	13.100	14,9/8,6/-	73	**CJSX- 20/10 5,5**	800.801.0109	**3.585,00**
1.250	763	1.403	650	15.000	14,9/8,6/-	72	**CJSX- 22/11 5,5**	800.801.0110	**3.817,00**
1.380	823	1.503	550	17.000	14,9/8,6/-	65	**CJSX- 25/13 5,5**	800.801.0111	**4.043,00**
1.380	823	1.503	590	19.500	-/11,1/6,4	67	**CJSX- 25/13 7,5**	800.801.0112	**4.295,00**
1.380	823	1.503	620	23.000	-/14,8/8,5	70	**CJSX- 25/13 10**	800.801.0113	**4.851,00**
1.600	857	1.653	425	24.000	-/11,1/6,4	72	**CJSX- 30/14 7,5**	800.801.0114	**4.826,00**
1.600	857	1.653	460	27.500	-/14,8/8,5	74	**CJSX- 30/14 10**	800.801.0115	**5.670,00**
1.600	857	1.653	500	33.000	-/21,5/12,4	77	**CJSX- 30/14 15**	800.801.0116	**5.823,00**
1.600	857	1.653	550	38.000	-/28,5/16,5	78	**CJSX- 30/14 20**	800.801.0117	**7.141,00**

- Unidades de extracción 400ºC/2H
- Motor fuera del paso del aire, para trabajar en el exterior de la zona de riesgo de incendios.
- Motores clase F, con rodamientos de bolas, protección IP55.
- Trifásicos 230/400V 50 Hz hasta 5,5CV y 400/690V 50Hz para potencias superiores.
- Acabado anticorrosivo en chapa de acero galvanizado.
- Bajo demanda: Extractores con motor de dos velocidades.
- Extractores con salida vertical.

CAJAS DE VENTILACIÓN HELICOIDALES

Serie CJTHT Plus

Dimensiones (mm)			Ventilador (r.p.m.)	Caudal máx. (m^3/h)	Intensidad Máx. (A)	Presión sonora dB(A)	MODELO	CÓDIGO	Precio EUROS
Alto	Ancho	Fondo							
825	825	550	1.420	14.000	4,8 / 2,8	69	**CJTHT-56 4T 1,5 PLUS**	800.801.0118	**2.139,00**
825	825	550	1.420	17.000	4,8 / 2,8	69	**CJTHT-63 4T 1,5 PLUS**	800.801.0119	**2.186,00**
825	825	550	1.425	18.900	6,2 / 3,6	70	**CJTHT-63 4T 2 PLUS**	800.801.0120	**2.382,00**
825	825	550	1.435	22.000	9,0 / 5,20	72	**CJTHT-63 4T 3 PLUS**	800.801.0121	**2.602,00**
825	825	550	1.430	25.200	11,8 / 6,8	73	**CJTHT-63 4T 4 PLUS**	800.801.0122	**2.905,00**
1.000	1.000	650	1.430	29.400	11,8 / 6,8	77	**CJTHT-71 4T 4 PLUS**	800.801.0123	**3.114,00**
1.000	1.000	650	1.430	37.000	11,8 / 6,8	79	**CJTHT-80 4T 4 PLUS**	800.801.0124	**3.165,00**
1.200	1.200	750	1.440	46.500	-/ 8,4	84	**CJTHT-90 4T 5,5 PLUS**	800.801.0125	**3.730,00**
1.200	1.200	750	1.460	51.000	-/ 12,6	86	**CJTHT-90 4T 7,5 PLUS**	800.801.0126	**4.051,00**
1.200	1.200	750	1.460	54.700	-/ 17,7	87	**CJTHT-90 4T 10 PLUS**	800.801.0127	**4.578,00**
1.200	1.200	750	1.460	63.000	-/ 17,7	89	**CJTHT-100 4T 10 PLUS**	800.801.0128	**4.669,00**
1.200	1.200	750	1.460	68.000	-/ 22	90	**CJTHT-100 4T 15 PLUS**	800.801.0129	**6.211,00**
1.200	1.200	750	1.460	72.000	-/ 29	91	**CJTHT-100 4T 20 PLUS**	800.801.0130	**6.922,00**

- Unidades de extracción con caja aislada acústicamente, para trabajar inmersas en zonas de riesgo de incendios 400ºC/2h. y atenuador acústico, con núcleo central incorporado.
- Cajas de ventilación con ventiladores helicoidales 400ºC/2h.
- Ventiladores de la serie THT aptas para trabajar en posición vertical como horizontal.
- Se suministran con marcado CE-400ºC/2 h. (Norma EN-12101-3-2002)
- Las cajas de esta serie pueden llevar incorporada una persiana de sobrepresión homologada 400ºC/2h con certificación.
- Se suministrará ya montada.

ACCESORIOS CAJA DE VENTILACIÓN

Descripción	Aplic. Cajas			MODELO	CÓDIGO	Precio EUROS
	CJBX	CJBD	CJTX			
Visera para impulsión con rejilla de protección	7/7	1919	7/7	**VIS - 7/7**	890.801.0001	**73,00**
	9/9	2525	9/9	**VIS - 9/9**	890.801.0002	**79,00**
	10/10	2828	10/10	**VIS - 10/10**	890.801.0003	**85,00**
	12/12	3333	12/12	**VIS - 12/12**	890.801.0004	**93,00**
	15/15	3939	15/15	**VIS - 15/15**	890.801.0005	**106,00**
	18/18	-	18/18	**VIS - 18/18**	890.801.0006	**117,00**
	20/20	-	20/20	**VIS - 20/20**	890.801.0007	**144,00**
	25/25	-	25/25	**VIS - 25/25**	890.801.0008	**155,00**
	30/28	-	30/28	**VIS - '30/28**	890.801.0009	**165,00**
Tejadillo para intemperie	7/7	1919	-	**TEJ - 7/7**	890.801.0010	**95,00**
	9/9	2525	-	**TEJ - 9/9**	890.801.0011	**96,00**
	10/10	2828	-	**TEJ - 10/10**	890.801.0012	**99,00**
	12/12	3333	-	**TEJ - 12/12**	890.801.0013	**109,00**
	15/15	3939	-	**TEJ - 15/15**	890.801.0014	**141,00**
	18/18	-	-	**TEJ - 18/18**	890.801.0015	**159,00**
	20/20	-	-	**TEJ - 20/20**	890.801.0016	**311,00**
	25/25	-	-	**TEJ - 25/25**	890.801.0017	**415,00**
	30/28	-	-	**TEJ - '30/28**	890.801.0018	**436,00**
Protección cubre motores	-	-	Motor 0,25/1 CV	**CM - 1**	890.801.0019	**52,00**
	-	-	Motor 1,5/2 CV	**CM - 2**	890.801.0020	**54,00**
	-	-	Motor 5,5 CV	**CM - 5,5**	890.801.0021	**73,00**
	-	-	Motor 7,5/10 CV	**CM - 10**	890.801.0022	**112,00**
	-	-	Motor 15/20 CV	**CM - 20**	890.801.0023	**138,00**

Descripción	Intensidad (Amp)	kW	MODELO	CÓDIGO	Precio EUROS
Interruptor de seguridad Paro/Marcha para instalar al lado del ventilador o caja con motor trifasico 6 polos y contacto auxiliar. Protección IP-65, de cauerdo a la norma IEC947-3.	20	5,5	**INT-KG10/6CA***	890.801.0024	**91,00**
	25	7,5	**INT-KG20/6CA**	890.801.0025	**174,00**
	32	11	**INT-KG32/6CA***	890.801.0026	**174,00**
	40	15	**INT-KG41/6CA**	890.801.0027	**286,00**
Igual al anterior pero para motor monofasico 3 polos y contacto auxiliar.	20	5,5	**INT-KG10/3CA***	890.801.0028	**75,00**
	25	7,5	**INT-KG20/3CA**	890.801.0029	**107,00**
	32	11	**INT-KG32/3CA***	890.801.0030	**112,00**
	40	15	**INT-KG41/3CA**	890.801.0031	**159,00**

Interruptores de mayor intensidad. **Consultar.**

Descripción	MODELO	CÓDIGO	Precio EUROS
Interruptores de seguridad paro-marcha para 400ºC/24h. Norma VNE-EN 60204-1	**IAT-400-20/3P**	890.801.0032	**294,00**
	IAT-400-32/3P	890.801.0033	**367,00**
	IAT-400-63/3P	890.801.0034	**717,00**
	IAT-400-125/3P	890.801.0035	**1.247,00**
	IAT-400-20/6P	890.801.0036	**320,00**
	IAT-400-32/6P	890.801.0037	**397,00**
	IAT-400-63/6P	890.801.0038	**793,00**
	IAT-400-125/6P	890.801.0039	**1.406,00**
Reguladores electrónicos de velocidad diseñados para la variación de velocidad por control de fase en los ventiladores con motores de alimentación monofásica. Conmutador Marcha/Paro, Ajuste de velocidad mínima, Filtro EMC. Protección de sobre intensidad por fusible, preparados para una carga mínima de 0,5 A/fase. En caso de una carga inferior, los reguladores desconectarán iluminándose el indicador. Caja de plástico, conexiones por regletas.	**RM-1**	890.801.0040	**103,00**
	RM-2	890.801.0041	**127,00**
	RM-3	890.801.0042	**209,00**

* HASTA FINALIZACIÓN STOCK

VENTILADORES CENTRÍFUGOS

Serie CBD

Dimensiones (mm)			Pot. Motor (cv)	Equivalencia (pulgadas)	Ventilador (r.p.m.)	Caudal máx. (m³/h)	MODELO	CÓDIGO	Precio EUROS
Alto	Ancho	Fondo							
333	230	315	1/5 -I	7/7	1.185	1.520	**CBD-1919 4M 1/5**	801.801.0001	**232,00**
333	230	315	1/10 -I	7/7	820	1.230	**CBD-1919 6M 1/10**	801.801.0002	**227,00**
400	300	380	1/2 -I	9/9	1.250	2.800	**CBD-2525 4M 1/2**	801.801.0003	**303,00**
400	300	380	3/4 -I	9/9	1.250	3.600	**CBD-2525 4M 3/4**	801.801.0004	**343,00**
400	300	380	1/5 -I	9/9	850	2.200	**CBD-2525 6M 1/5**	801.801.0005	**275,00**
400	300	380	1/3 -I	9/9	830	2.700	**CBD-2525 6M 1/3**	801.801.0006	**285,00**
450	326	422	1/2 -I	10/10	1.250	2.800	**CBD-2828 4M 1/2**	801.801.0007	**338,00**
450	326	422	3/4 -I	10/10	1.250	3.950	**CBD-2828 4M 3/4**	801.801.0008	**348,00**
450	326	422	1/3 -I	10/10	830	3.200	**CBD-2828 6M 1/3**	801.801.0009	**314,00**
526	387	493	1,5 -III	12/12	725	7.800	**CBD-3333 6T 1 1/2**	801.801.0010	**473,00**
526	387	493	3/4 -I	12/12	900	4.900	**CBD-3333 6M 3/4**	801.801.0011	**473,00**
526	387	493	1 -I	12/12	900	6.000	**CBD-3333 6M 1**	801.801.0012	**495,00**
632	473	553	3 -III	15/15	925	11.900	**CBD-3939 6T 3**	801.801.0013	**847,00**

- Ventilador centrífugo de baja presión y doble aspiración con motor directo.
- Motores cerrados con protector térmico incorporado en el devanado montados.
- Monofásicos de condensador permanente 220-240V/50Hz Protección IP-54.
- Trifásicos 220-240/380V 50Hz protección IP-22
- Aislamiento Clase F.
- Pies soportes (PSB) no incluidos

Serie CBX / CBXC / CBXR

Dimensiones (mm)			Pot. Motor (cv)	Equivalencia (pulgadas)	Ventilador (r.p.m.)	Caudal máx. (m³/h)	MODELO	CÓDIGO	Precio EUROS
Alto	Ancho	Fondo							
333	230	316	1,1	7/7	2.500	3.700	**CBX-1919**	801.801.0014	**149,00**
400	300	380	2,2	9/9	1.800	6.200	**CBX-2525**	801.801.0015	**176,00**
450	326	422	3	10/10	1.700	7.500	**CBX-2828**	801.801.0016	**194,00**
526	387	493	3	12/12	1.400	9.500	**CBX-3333**	801.801.0017	**232,00**
621	473	579	4	15/15	1.000	14.400	**CBX-3939**	801.801.0018	**319,00**
746	540	686	5,5	18/18	800	23.500	**CBX-4747**	801.801.0019	**427,00**
342	290	322	1,5	7/7	2.700	4.200	**CBXC-7/7**	801.801.0020	**207,00**
402	360	388	3	9/9	2.100	7.000	**CBXC-9/9**	801.801.0021	**216,00**
450	386	428	4	10/10	1.900	8.400	**CBXC-10/10**	801.801.0022	**230,00**
532	447	498	4	12/12	1.600	10.500	**CBXC-12/12**	801.801.0023	**293,00**
632	533	583	5,5	15/15	1.100	16.000	**CBXC-15/15**	801.801.0024	**352,00**
756	600	694	7,5	18/18	900	26.000	**CBXC-18/18**	801.801.0025	**429,00**
963	683	843	11	20/20	1.000	28.000	**CBXR-20/20**	801.801.0026	**1.089,00**
1046	736	913	15	22/22	900	34000	**CBXR-22/22**	801.801.0027	**1.180,00**
1161	845	998	15	25/25	700	46000	**CBXR-25/25**	801.801.0028	**1.312,00**
1400	968	1206	18,5	30/28	600	60000	**CBXR-30/28**	801.801.0029	**1.680,00**

CBX: Ventiladores centrífugos de doble aspiración a trasmisión, con salida de eje por ambos lados y con álabes CBX hacia delante.

CBXC: Ventiladores centrífugos de doble aspiración a trasmisión, con estructura cúbica de gran rigidez para reforzar la envolvente.

CBXR: Ventiladores centrífugos de doble aspiración a trasmisión, con estructura reforzada y rodamientos de puente rígido soportados sobre la estructura.

ACCESORIOS VENTILADORES

Accesorios Ventiladores Centrífugos Juego Pie Soporte

MODELO	CÓDIGO	Precio EUROS
PSB-1428	890.801.0043	**25,00**
PSB-1733	890.801.0044	**27,00**
PSB-19	890.801.0045	**20,00**
PSB-25	890.801.0046	**23,00**
PSB-28	890.801.0047	**24,00**
PSB-33	890.801.0048	**25,00**
PSB-39	890.801.0049	**26,00**
PSB-47	890.801.0050	**30,00**

Accesorios Ventiladores Centrífugos Soporte Motor con Tensor Correa

MODELO	CÓDIGO	Precio EUROS
SM-19	890.801.0051	**13,00**
SM-25	890.801.0052	**13,00**
SM-28	890.801.0053	**14,00**
SM-33	890.801.0054	**15,00**
SM-39	890.801.0055	**15,00**
SM-47	890.801.0056	**15,00**

VENTILADORES CENTRÍFUGOS DE MEDIA PRESIÓN EQUIPADOS CON TURBINA MULTIPALA

Serie CMP

Dimensiones (mm)			Pot. Motor (cv)	Ventilador (r.p.m.)	Caudal máx. (m³/h)	MODELO	CÓDIGO	Precio EUROS
Alto	Ancho	Fondo						
165	97	141	0,01	2650	135	**CMP-38-2M/E**	801.801.0030	**103,00**
176,5	103,5	164,5	0,01	2600	160	**CMP-38-2M**	801.801.0093	**122,00**
207	118	182	0,08	2850	490	**CMP-512-2T**	801.801.0080	**165,00**
207	118	182	0,08	2900	490	**CMP-512-2M**	801.801.0031	**172,00**
207	118	182	0,05	1440	255	**CMP-512-4T**	801.801.0081	**163,00**
207	118	182	0,05	1440	255	**CMP-512-4M**	801.801.0082	**168,00**
254	150	225	0,18	2850	800	**CMP-514-2T**	801.801.0083	**220,00**
254	150	225	0,18	2700	800	**CMP-514-2M**	801.801.0084	**225,00**
254	150	225	0,08	1440	565	**CMP-514-4T**	801.801.0085	**198,00**
254	150	225	0,08	1440	565	**CMP-514-4M**	801.801.0034	**201,00**
297	173,5	258	0,55	2740	1380	**CMP-616-2T**	801.801.0086	**244,00**
297	173,5	258	0,55	2760	1380	**CMP-616-2M**	801.801.0087	**271,00**
297	173,5	258	0,1	1400	850	**CMP-616-4T**	801.801.0088	**213,00**
297	173,5	258	0,1	1400	850	**CMP-616-4M**	801.801.0072	**222,00**
347	202,5	298	0,37	2740	765	**CMP-620-2T**	801.801.0089	**311,00**
347	202,5	298	0,37	2760	765	**CMP-620-2M**	801.801.0090	**335,00**
347	202,5	298	0,1	1375	810	**CMP-620-4T**	801.801.0091	**274,00**
347	202,5	298	0,1	1375	810	**CMP-620-4M**	801.801.0092	**294,00**

- Ventiladores centrífugos de media presión y simple aspiración con envolvente y turbina multipala en chapa de acero.
- Ventilador: envolvente en chapa de acero, turbina con álabes hacia delante, en chapa de acero galvanizado.
- Motor: motores clase F con rodamientos a bolas. Protección IP55 excepto modelos monofásicos IP54.Mod. CMP-38 IP21.
- Monofásicos y Trifásicos
- Temperatura máxima del aire a transportar: -20ºC a +120ºC.
- Rodetes equilibrados dinámicamente con núcleos de gran robustez.
- Acabado anticorrosivo en resina de poliester
- Para otros modelos con mayor flujo de aire, CONSULTAR.

NICOTRA

VENTILADORES CENTRÍFUGOS- DOBLE ASPIRACIÓN

Modo Abierto

Potencia Motor (W)	Caudal máx. (m³/h)	Tensión Alimentación (V)	Nº Veloc.	Nº Polos	IP	Regulación	Tipo Rotor	MODELO	CÓDIGO	Precio EUROS
500	3.000	230V/1ph/50Hz	1	4	10	Electrónica	Rotor Externo	**DDM 9/7 E6G2404**	801.800.0154	**436,00**
300	2.400		1	4	10	Electrónica		**DDM 9/9 E6G2306**	801.800.0170	**499,00**
550	4.400		1	4	20	Electronica		**DDM 9/9 E6G2503**	801.800.0173	**595,00**
550	3.700		3	4	10	No		**DDM 10/8 E6G2701**	801.800.0171	**856,00**
550	4.500		1	4	20	Electronica		**DDM 10/10 E6G2503**	801.800.0176	**625,00**
550	4.000		3	4	20	No		**DDM 10/10 E6G2701**	801.800.0178	**747,00**
590	5.500	230-400V/3ph/50Hz	1	6	20	Electronica	Rotor Interno	**DD 12/9 M91F**	801.800.0016	**642,00**
735	5.750		1	6	20	Electronica		**DD 12/9 M92G**	801.800.0186	**793,00**
735	5.200		3	6	20	No		**DD 12/9 M92F**	801.800.0018	**779,00**
590	5.300		1	6	20	Electronica		**DD 12/12 M91F**	801.800.0179	**761,00**
735	5.700		1	6	20	Electronica		**DD 12/12 M92G**	801.800.0167	**810,00**
735	5.500		3	6	20	No		**DD 12/12 M92F**	801.800.0180	**882,00**
1100	6.500		1	6	20	Transfor.		**DD 12/9 M92C**	801.800.0022	**710,00**
1100	7.500		1	6	20	No		**DD12/12 M92C**	801.800.0023	**719,00**
2200	11.200		1	6	20	Transfor.		**DD 15/15 M94G**	801.800.0197	**1.068,00**

Modo Cerrado

Potencia Motor (W)	Caudal máx. (m³/h)	Tensión Alimentación (V)	Nº Veloc.	Nº Polos	IP	Regulación	Tipo Rotor	MODELO	CÓDIGO	Precio EUROS
40	650	230V/1ph/50Hz	3	4	32	No	Rotor Interno	**DD 146/220 M048**	801.800.0168	**309,00**
50	1.150		1	6	32	Electronica		**DD 7/7 M99A**	801.800.0028	**304,00**
147	1.700		1	4	55	Electronica	Rotor Externo	**DDM 7/7 E5G3301**	801.800.0188	**462,00**
175	1.700		3	4	55	No		**DDM 7/7 E6G5307**	801.800.0189	**516,00**
300	2.400		1	4	55	Electronica		**DDM 7/7 E6G3304**	801.800.0043	**488,00**
350	2.250		3	4	55	No		**DDM 9/7 E6G3502**	801.800.0174	**628,00**
420	2.800		1	4	55	Electronica		**DDM 9/7 E6G3405**	801.800.0150	**516,00**
350	2.500		3	4	55	No		**DDM 9/9 E6G3502**	801.800.0148	**639,00**
420	3.200		1	4	55	Electrónica		**DDM 9/9 E6G3405**	801.800.0149	**516,00**
250	3.200		1	6	55	Electronica		**DDM 10/8 E6G3506**	801.800.0169	**645,00**
550	3.200		1	4	55	Electrónica		**DDM 10/8 E6G3604**	801.800.0175	**685,00**
600	3.700		1	4	55	Electronica		**DDM 10/8 E6G3704**	801.800.0177	**847,00**
250	3.000	230-400V/3ph/50Hz	1	6	55	Electronica		**DDM 10/10 E6G3402**	801.800.0172	**575,00**
315	3.700		1	6	55	Electrónica		**DDM 10/10 E6G3608**	801.800.0143	**627,00**
350	3.800		3	6	55	No		**DDM 10/10 E6G3605**	R950.300.0830	**706,00**
600	4.400		1	4	55	Electronica		**DDM 10/10 E6G3704**	801.800.0165	**747,00**
590	4.900		1	6	44	Electrónica	Rotor Interno	**DD 12/9 M91G**	801.800.0181	**781,00**
735	5.300		1	6	55	Electronica		**DD 12/9 M93G**	801.800.0142	**753,00**
735	4.700		3	6	44	No		**DD 12/9 M94F**	R801.300.0167	**952,00**
590	5.000		1	6	44	Electrónica		**DD 12/12 M91G**	801.800.0182	**799,00**
735	5.250		1	6	55	Electronica		**DD 12/12 M93G**	801.800.0036	**853,00**
1100	6.300		1	6	55	Transfor.		**DD 12/9 M9Y7**	801.800.0185	**861,00**
1100	6.800		1	6	55	Transfor.		**DD 12/12 M9Y7**	801.800.0076	**750,00**
2200	12.800		1	6	55	Inverter		**DD 15/15 142951**	801.800.0184	**2.383,00**
3000	19.000		1	8	55	Inverter		**DD 18/18 142974**	801.800.0187	**3.295,00**

- Ventiladores centrífugos DD y DDM de doble aspiración con motor directo.
- Carcasa espiral se fabrica en chapa de acero galvanizado.
- El rodete se monta en el eje de salida del motor de rotor interno (SERIE DD) o directamente acoplado al rotor del motor de rotor exerno (SERIE DDM).
- Los motores se pueden proporcionar con protectores térmicos para evitar recalentamiento.
- Los ventiladores son adecuados para la circulación del aire limpio libre de partículas (polvo, grasa, etc..) y otros gases o vapores no agresivos.
- Temperatura permisible del aire en circulación de -20ºC a +40ºC.
- Accesorios: Soporte Base (de entrega inmediata), rejillas de protección y bridas (bajo pedido).
- Velocidad Motor Ventilador: 1.000 r.p.m (6 polos) , 1.500 r.p.m (4 polos) y 750 r.p.m (8 polos)
- (2) SCT: ventiladores con caja de conexión.

VENTILADORES CENTRÍFUGOS

Serie Simplex

MODELO	CÓDIGO	Precio EUROS
AT7/7S Ø20SP	801.800.0048	178,00
AT9/7S Ø20SP	801.800.0049	211,00
AT9/9S Ø20SP	801.800.0050	214,00
AT10/8S Ø20SP	801.800.0051	233,00
AT10/10S Ø20SP	801.800.0052	237,00
AT12/9S Ø25	801.800.0053	280,00
AT12/12S Ø25	801.800.0054	285,00
AT15/11S Ø25	801.800.0055	342,00
AT15/15S Ø25	801.800.0056	357,00
AT18/13S Ø25	801.800.0057	420,00
AT18/18S Ø25	801.800.0058	446,00

- Ventiladores a transmisión doble aspiración
- Rodete de palas hacia delante
- Caudales hasta 18.000 m3/h

Serie SC

MODELO	CÓDIGO	Precio EUROS
AT7/7SC Ø20	801.800.0059	257,00
AT9/7SC Ø20	801.800.0060	273,00
AT9/9SC Ø20	801.800.0061	281,00
AT10/8SC Ø20	801.800.0062	303,00
AT10/10SC Ø20	801.800.0063	307,00
AT12/9SC Ø25	801.800.0064	382,00
AT12/12SC Ø25	801.800.0065	386,00
AT15/11SC Ø25	801.800.0066	480,00
AT15/15SC Ø25	801.800.0067	485,00
AT18/13SC Ø25	801.800.0068	601,00
AT18/18SC Ø25	801.800.0069	607,00
AT18/18C Ø25 SP	801.800.0070	623,00

- Ventiladores a transmisión reforzados con 2 bastidores.
- Caudales hasta 18.000 m3/h
- Accesorios para montaje: soporte motor y tensor de correas no incluido.

Accesorios Ventiladores Centrífugos

MODELO	CÓDIGO	Precio EUROS
SOP. Base 7 C/TORNILLOS	890.800.0001	10,00
SOP. Base 9 C/TORNILLOS	890.800.0002	10,00
SOP. Base 10 C/TORNILLOS	890.800.0003	12,00
SOP. Base 12 C/TORNILLOS	890.800.0004	17,00
SOP. Base 15 C/TORNILLOS	890.800.0005	18,00
SOP. Base 18 C/TORNILLOS	890.800.0006	26,00
SOP. Motor AT 7/7 -9/7	890.800.0007	11,00
SOP. Motor AT 9/9	890.800.0008	12,00
SOP. Motor AT 10/8	890.800.0009	12,00
SOP. Motor AT 10/10	890.800.0010	17,00
SOP. Motor AT 12/9	890.800.0011	12,00
SOP. Motor AT 12/12	890.800.0012	17,00
SOP. Motor AT 15/11	890.800.0013	12,00
SOP. Motor AT 15/15	890.800.0014	17,00
SOP. Motor AT 18/13	890.800.0015	12,00
SOP. Motor AT 18/18	890.800.0016	19,00

MOTORES ELÉCTRICOS

Descripción	Tensión	Velocidad	Potencia		MODELO	Patas B3	
			kW	CV		CÓDIGO	Precio EUROS
Motor eléctrico cerrado 1 velocidad (1500 o 2900 rpm) con ventilación exterior.	220-240V / 380-420V 3Ph 50Hz	1500 rpm	0,75	1	**AMNH80ZBA4(AEG, IE3, 0,75 KW)**	150.150.0176	**269,00**
			1,1	1,5	**AMNH90SAA4(AEG,IE3, 1,1 KW)**	150.150.0177	**333,00**
			1,5	2	**AMNH90LBA4(AEG,IE3, 1,5 KW)**	150.150.0102	**401,00**
			2,2	3	**AMNH100LAA4(AEG,IE3, 2,2 KW)**	150.150.0178	**457,00**
			3	4	**AMNH100LBA4(AEG,IE3,3 KW)**	150.150.0179	**561,00**
			4	5,5	**AMN112MAA4(AEG, IE3, 4 KW)**	150.150.0180	**610,00**
			5,5	7,5	**AMN132SZA4(AEG, IE3, 5,5 KW)**	150.150.0181	**819,00**
			7,5	10	**AMNH132MZA4(AEG,IE3,7,5 KW)**	150.150.0107	**971,00**
		2900 rpm	1,1	1,5	**AMNH80ZBA2(AEG,IE3,1,1 KW)**	150.150.0189	**279,00**
			1,5	2	**AMNH90SAA2(AEG,IE3,1,5 KW)**	150.150.0190	**342,00**
			2,2	3	**AMNH90LCA2(AEG,IE3,2,2 KW)**	150.150.0191	**360,00**
			3	4	**AMNH100LAA2(AEG,IE3,3 KW)**	150.150.0192	**509,00**
			4	5,5	**AMNH112MAA2(AEG,IE3,4 KW)**	150.150.0193	**664,00**
			5,5	7,5	**AMNH132SYA2(AEG,IE3,5,5 KW)**	150.150.0194	**819,00**
			7,5	10	**AMNH132SZA2(AEG,IE3,7,5 KW)**	150.150.0145	**906,00**
			5,5	7,5	**AMN132SYA2(AEG,IE3,5,5 KW)**	150.150.0144	**656,00**
			7,5	10	**AMNH132SZA2(AEG,IE3,7,5 KW)**	150.150.0145	**906,00**
	380-420V / 660-720V 3Ph 50Hz	1500 rpm	5,5	7,5	**AMNH132SZA4(AEG, IE3, 5,5 KW)**	150.150.0181	**819,00**
			7,5	10	**AMNH132MZA4(AEG,IE3,7,5 KW)**	150.150.0107	**971,00**
			11	15	**AMNH160MA4(AEG,IE3,11KW)**	150.150.0108	**1.430,00**
			15	20	**AMNH160LA4(AEG,IE3,15 KW)**	150.150.0109	**1.670,00**
			18,5	25	**AMNH180MZA4(AEG,IE3,18,5 KW)**	150.150.0110	**2.050,00**
			22	30	**AMNH180LT4(AEG,IE3,22 KW)**	150.150.0111	**2.210,00**
			30	40	**AMNH200LNA4(AEG,IE3,30 KW)**	150.150.0112	**2.735,00**
			37	50	**AMNH225SN4(AEG,IE3,37 KW)**	150.150.0113	**3.378,00**
			45	60	**AMNH225MG4(AEG,IE3,45 KW)**	150.150.0114	**3.772,00**
			55	75	**AMNH250MN4(AEG,IE3,55 KW)**	150.150.0115	**4.679,00**
			75	100	**AMNH280ST4(AEG,IE3,75 KW)**	150.150.0116	**5.775,00**
			90	125	**AMNH280MT4(AEG,IE3,90 KW)**	150.150.0117	**6.565,00**
			110	150	**AMNH315SYE4(AEG,IE3,110 KW)**	150.150.0118	**10.688,00**
		2900 rpm	11	15	**AMNH160SZA2(AEG,IE3,11 KW)**	150.150.0146	**1.395,00**
			15	20	**AMNH160MXA2(AEG,IE3,15 KW)**	150.150.0147	**1.583,00**
			18,5	25	**AMNH160LXA2(AEG,IE3,18,5 KW)**	150.150.0148	**1.695,00**
			22	30	**AMNH180MT2(AEG,IE3,22 KW)**	150.150.0149	**2.070,00**
			30	40	**AMNH200LLA2(AEG,IE3,30 KW)**	150.150.0150	**2.632,00**
			37	50	**AMNH200LNA2(AEG,IE3,37 KW)**	150.150.0151	**2.910,00**
			45	60	**AMNH225MN2(AEG,IE3,45 KW)**	150.150.0152	**3.816,00**
			55	75	**AMNH250MN2(AEG,IE3,55 KW)**	150.150.0153	**4.781,00**
			75	100	**AMNH280ST2(AEG,IE3,75 KW)**	150.150.0154	**5.805,00**
			90	125	**AMNH280MT2(AEG,IE3,90 KW)**	150.150.0155	**6.653,00**
			110	150	**AMNH315SYE2(AEG,IE3,110 KW)**	150.150.0156	**12.267,00**

- **AMN**: carcasa de aluminio.
- **AMNH**: carcasa de hierro.
- Motores de 1.500 o 2.900 r.p.m con protección IP55 según IEC 60034-5.
- Tensión de red según IEC 60038 para 400Vn +/-10% 50Hz.
- Aislamiento clase F según IEC 60034-1. Calentamiento B.
- Diseño estándar apto para interior y exterior.
- Construcción cerrada con ventilación propia, ventilación superficial.
- Para otras velocidades, potencias y soluciones, CONSULTAR.

Ventilación Industrial

ZIEHL-ABEGG

VENTILADORES AXIALES DE ROTOR EXTERNO (IMPELENTES/ASPIRANTES)

Hélice (mm)	Caudal	Tensión	Potencia (W)	Dirección Aire	MODELO	CÓDIGO	Precio EUROS
250	990	230 I	50	Impelente	**# FN025-4EW.W8.A7***	230.202.0001	**143,00**
	990	230 I	50	Aspirante	**# FN025-4EK.W8.V7***	230.202.0002	**143,00**
300	1950	230 I	90	Impelente	**# FN030-4EW.WC.A7***	230.202.0003	**161,00**
	1950	230 I	90	Aspirante	**# FN030-4EK.WC.V7***	230.202.0004	**161,00**
350	2900	230 I	130	Impelente	**# FN035-4EW.WD.A7***	230.202.0005	**206,00**
	2900	230 I	130	Aspirante	**# FN035-4EK.WD.V7***	230.202.0006	**206,00**
	3500	230/400 III	190	Aspirante	**# FN035-4DK.0F.V7P2***	230.202.0123	**240,00**
400	4450	230 I	260	Aspirante	**# FN040-4EK.0F.V7P2**	230.202.0124	**266,00**
	3900	230 I	240	Impelente	**# FN040-4EW.0F.A7P1**	230.202.0125	**309,00**
	3850	230/400 III	230	Aspirante	**# FN040-4DK.0F.V7P2***	802.202.0022	**266,00**
	3850	230/400 III	230	Impelente	**# FN040-4DW.0F.A7P2***	802.202.0023	**324,00**
450	5300	230 I	390	Aspirante	**FB045-4EK.4F.V4P***	230.202.0010	**378,00**
	4900	230 I	180	Aspirante	**FN045-6EK.4F.V7P1***	230.202.0174	**438,00**
	5600	230/400 III	350	Aspirante	**# FN045-4DK.2F.V7P2***	230.202.0127	**321,00**
	5600	230/400 III	350	Impelente	**# FN045-4DW.2F.A7P2***	230.202.0128	**294,00**
	7100	400 III	540/360	Aspirante	**FN045-VDK.4F.V7P1***	230.202.0012	**466,00**
500	8800	230 I	640	Aspirante	**FN050-4EK.4I.V7P1***	230.202.0145	**460,00**
	6400	230 I	270	Aspirante	**FN050-6EK.4F.V7P3**	230.202.0194	**523,00**
	9500	400 III	770/490	Aspirante	**FN050-VDK.4I.V7P1***	230.202.0016	**454,00**
	9500	230/400 III	770	Aspirante	**FN050-4DK.4I.V7P1***	230.202.0122	**504,00**
	9500	230/400 III	770	Impelente	**FN050-4DW.4I.A7P1***	230.202.0013	**471,00**
560	10500	400 III	1000/600	Aspirante	**FC056-VDK.4I.V7**	230.202.0082	**532,00**
630	9800	230/400 III	420	Aspirante	**FB063-6DK.4I.V4P***	230.202.0020	**556,00**
	11000	230 I	660	Aspirante	**FN063-6EK.4I.V7P1***	230.202.0129	**557,00**
	11200	230/400 III	630	Aspirante	**FN063-6DK-4I.V7P1***	230.202.0021	**607,00**
	11200	400 III	620/440	Aspirante	**FN063-SDK.4I.V7P1***	230.202.0022	**487,00**
710	13800	230 I	950	Aspirante	**FN071-6EK.6K.V7P1**	230.202.0023	**864,00**
	15500	400 III	940/620	Aspirante	**FN071-SDK.6F.V7P1**	230.202.0024	**1.008,00**
800	25500	400 III	1800/1150	Aspirante	**FN080-SDS.6N.V7**	230.202.0025	**1.077,00**
910	25800	400 III	1650/1000	Aspirante	**FN091-SDK.6N.V7P2***	R801.300.0060	**1.213,00**

PALA FN, Fibra Vidrio

PALA FN Aluminio

PALA FC

PALA FB

DIRECCIÓN DEL FLUJO DE AIRE

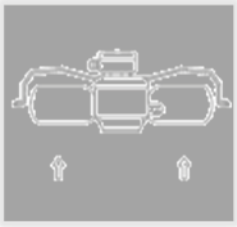

V: ASPIRANTE

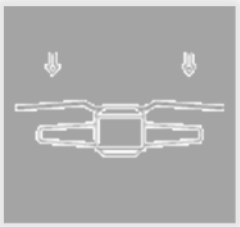

A: IMPELENTE

CARACTERÍSTICAS:
- Hasta 40.000 horas de trabajo en régimen continuo.
- Capacidad de trabajo hasta los 40 grados C negativos. Monofásicos a consultar.
- Construcción compacta libre de mantenimiento.
- Regulable en tensión de 0 a 100%.
- Motor protegido por termocontactos. Dispositivo a instalar para protección del motor.
- Ventiladores marcados con * pueden funcionar a frecuencias de 50 y 60 Hz
- Ventiladores marcados con # disponen de palas fabricadas en fibra de vidrio.
- Todos montan rejilla K para embocadura corta (salvo el de 800 mm) y caja de bornas.
- Para otros modelos diferentes en potencias, ejecuciones, prestaciones, etc. consultar.
- Cumplen la Normativa Europea de Eficiencia Energética ErP en toda la gama.

Ventilación Industrial

ZIEHL-ABEGG

MOTOVENTILADORES AXIALES ELECTRÓNICOS TECNOLOGÍA EC

Hélice (mm)	Caudal	Tensión/ Frecuencia	Potencia (W)	Dirección Aire	MODELO	CÓDIGO	Precio EUROS
500	9.900	380-480 V /50-60 Hz	1.000	Aspirante	**FN050-ZIQ.DC.V7P2***	230.202.0130	**1.560,00**
630	14.100	380-480 V /50-60 Hz	1.250	Aspirante	**FN063-ZIQ.DG.V7P2***	230.202.0131	**1.705,00**
800	24.000	380-480 V /50-60 Hz	1.950	Aspirante	**FN080-ZIQ.GG.V7P3***	230.202.0132	**2.325,00**

- Interiormente trabajan en corriente continua (DC)
- Llevan un regulador de velocidad incorporado
- Alto rendimiento a menor consumo
- Admiten directamente sondas de presión, señal 0-10V, 4-20mA
- Reduccion de los costos de instalación, ahorro energetico y bajo nivel sonoro
- Novedoso aislamiento de la electronica, protegiendola del calor, humedad y vibraciones
- Distintos tipos y construcciones dependiendo de las necesidades de aplicación
- Intercambiables con los motoventiladores tradicionales
- También disponibles en modelos radiales.

* Ejecución con carcasa cuadrada o marco

Sondas de presión inteligentes EC

Descripción	Presión Disponible (Pa)	MODELO	CÓDIGO	Precio EUROS
Sonda presión diferencial inteligente, salida 0-10 V. En función de la presión diferencial podemos mantener un caudal a una presión constante, de manera automática	1.000 Pa	**CPG-1000AV**	290.202.0034	**503,00**
	6.000 Pa	**CPG-6000AV**	290.202.0035	**503,00**
Sonda de presión inteligente para gases, salida 0-10 V. Mantenimiento constante de la presión automática.	30 bar	**CBG-30AV**	290.202.0030	**202,00**
	50 bar	**CBG-50AV**	290.202.0037	**240,00**

VENTILADORES TANGENCIALES

Caudal (m3/h)	Potencia (W) a 50 HZ	Ø Rodete x longitud mm	Longitud total (mm)	Tensión/ Frecuencia	MODELO	CÓDIGO	Precio EUROS
320	40	72x380	461	230V I / 50-60 Hz	**QR06A-2EM.38.AB**	803.202.0006	**429,00**
600	60	78x500	613	230V I / 50-60 Hz	**QK08A-4EM.50.CD**	803.202.0007	**463,00**
900	90	78x700	823	230V I / 50-60 Hz	**QK08A-4EM.70.CF**	803.202.0008	**706,00**
1.450	130	102x780	913	230V I / 50-60 Hz	**QK10A-4EM.78.CH**	803.202.0009	**802,00**
1.900	670	102x480	648	230/400 V III / 50-60 Hz	**QK10A-2DM.48.FK**	803.202.0010	**864,00**
2.600	870	102x680	848	230/400 V III / 50 Hz	**QK10A-2DM.68.FK**	803.202.0011	**971,00**

- Ventiladores tangenciales o de cortina de aire de gran caudal
- Material: aluminio y acero. Motor a la derecha
- Rodamientos y grasa especial de gran duración
- Tensión trifásica o monofásica

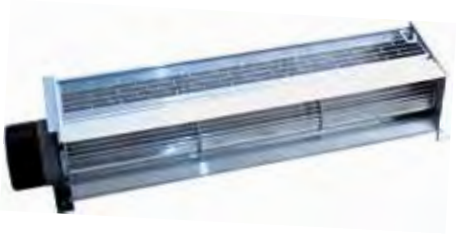

Ventilación Industrial

ZIEHL-ABEGG

Reguladores electrónicos de accionamiento directo para ventiladores

Descripción	Tensión	Int. Motor	Int. mín a regular	MODELO	CÓDIGO	Precio EUROS
Ajuste de velocidad mínima, protección sobre intensidad, Filtro anti-interferencias EMC, Interruptor luminoso externo, Caja estanca IP54Control de velocidad a través de potenciómetro externo.	230V / 1F / 50-60Hz	3 A	0,5 A	**TLR-403**	407.202.0001	**89,00**
		5 A	0,8 A	**TLR-405**	407.202.0002	**105,00**
		10 A	1 A	**TLR-410**	407.202.0003	**165,00**
Regulador de velocidad por Presión o Temperatura con tensión regulable para ventiladores monofásicos con entrada para sensor de presión(0-10V, 4-20mA) o sensor de temperatura TFR.		2,5 A	-	**PKE-2,5 VE**	407.202.0005	**245,00**
		10 A	-	**PKE-10**	407.202.0006	**520,00**
Regulador electr. para motores trifásicos…	400V / 3F/ 50-60Hz	6 A	Min. Intesidad del motor 200 mA	**PKDM-6**	407.202.0007	**767,00**
Regulador electr. para motores trifásicos con fusible línea…		10 A		**PKDM-10**	407.202.0008	**942,00**
Regulador electr. de velocidad para motores trifásicos. Acepta sondas y lazos de regulación program. de Tª, presión de cond. y diferencial entrada 0-10 V DC, configurable a través de potenciometros de ajuste internos. Ajuste manual de veloc. del motor mediante el uso de potenciometro externo (opción no instalada y opcional). Cajas de protección de plástico IP54, y metálicas IP20 (a instalar en armarios elect) para los modelos PKDM20 y 25.		12 A		**PKDM-12**	407.202.0009	**1.056,00**
		15 A		**PKDM-15**	407.202.0010	**1.280,00**
		25 A		**PKDM-25**	407.202.0011	**1.758,00**
		35 A		**PKDM-35**	407.202.0012	**2.027,00**

Sensores

Descripción	Rango	MODELO	CÓDIGO	Precio EUROS
Sensor de presión	0-30 bar	**MBG30I**	431.202.0001	**183,00**
	0-50 bar	**MBG50I**	431.202.0003	**141,00**
Sensor de temperatura PTCV	-20º a +60º C	**TFR**	430.202.0001	**54,00**
Sonda de presión diferencial*	0-500 Pa	**DSG-500**	431.202.0002	**420,00**
Conmutador diferencial de presión	20-300 Pa	**MPR-300**	490.202.0001	**129,00**

*Disponibles desde 50 hasta 6.000 Pa

Accesorios

Descripción	Tensión	Int. Motor	MODELO	CÓDIGO	Precio EUROS
Equipos de protección de motor para motores con termocontacto o termistores, desconexión automática por calentamiento de motor.	220 V 1F	10 A	**S-ET 10E**	490.202.0002	**74,00**
	400 V 3F	16 A	**STDT 16E**	490.202.0003	**207,00**
Transformador de tensión monofásico. Tensión de salida ajustable mediante conmuntador de 5 escalones 65 / 110 / 135 / 170 / 230 V 1f.	220 V 1F	1,5 A	**R-E-1,5G**	490.202.0004	**210,00**
		6 A	**R-E-6G**	490.202.0005	**277,00**
Transformador de tensión trifásico.Tensión de salida ajustable mediante conmuntador de 5 escalones 95 / 145 / 190 / 240 / 400 V 1f.	400 V 3F	1 A	**RD-1**	490.202.0006	**454,00**
		7 A	**RD-7**	490.202.0007	**629,00**

Ventilación Industrial

Danfoss — SAGroMIX

Reguladores de Velocidad

Rango regulación Bar (1)	Banda Proporc. Bar (2)	Refrig.	Tensión	Amp. Mín.	Amp. Máx.	CÓDIGO Danfoss	MODELO	CÓDIGO	Precio EUROS
8 a 28	Fijo a 4	R-22/R-410A/R-407c	220/230V	4	4	061H3005	**RGE-Z1N4-7DS**	407.300.0001	**286,00**
				6	6	061H3008	**RGE-Z1P4-7DS**	407.300.0002	**410,00**
			50/60Hz	8	8	061H3009	**RGE-Z1Q4-7DS**	407.300.0003	**491,00**
			400V 50/60Hz	5		061H3006	**RGE-X3R4-7DS**	407.300.0004	**1.378,00**
10 a 25	19	R-407c/R-404A/R-134a/R-22	220/230V	3	0,2	061H3140	**XGE-4C**	407.300.0005	**153,00**
			50/60Hz			061H3142	**XGE-4CB**	407.300.0006	
22 a 39	28	R-410A	220/230V	3	0,2	061H3160	**XGE-6C**	407.300.0007	
			50/60Hz			061H3162	**XGE-6CB**	407.300.0008	**145,00**
10 a 25	19	R-407c/R-404A/R-134a/R-22	220/230V	3	0,2	061H3240	**XGE-4M**	407.300.0009	**153,00**
			50/60Hz			061H3242	**XGE-4MB**	407.300.0010	
22 a 39	28	R-410A	220/230V	3	0,2	061H3260	**XGE-6M**	407.300.0011	

- Reguladores de velocidad de ventiladores de condensadores para aplicaciones de refrigeración.
- El XGE es idóneo para montaje en líneas de refrigeración sin suponer una sobrecarga a las tuberías. Refrigerantes: R-22, R-407c, R-404A, R-134a y R-410A.
- El RGE es un regulador de velocidad variable.Disponible en versión monofásica y trifásica. Controla la velocidad del ventilador por presión (no requiere sonda de presión).
- Tiene elemento sensor de presión con fuelles. En baja velocidad de funcionamiento permite seleccionar: velocidad mínima de funcionamiento o desconexión.
  (1) Presión a la que proporciona una salida del 95% de la tensión efectiva.
  (2) Presión mínima para velocidad mínima: 35% (60Hz), 45% (50Hz) de la tensión de alimentación o desconexión.
- Presión máxima de trabajo. 47 Bar.
- Ajuste de fábrica 19 Bar.
- Modelos XGC_C: cuando alcanza el 45% del voltaje para el ventilador.
- Modelos XGC_M: cuando alcanza el 45% del voltaje para el ventilador mantiene la mínima velocidad.
- Controlador para montaje directo con conexión 7/16-20 UNF Hembra con depresor. Posibilidad de montaje en panel mediante soporte no incluído en el precio.
- Conexionado eléctrico mediante conector que puede posicionarse en 4 direcciones. Protección IP 65.

Johnson Controls

Controladores de velocidad del ventilador del condensador

Rangoregulación Bar	Amp.	Tensión	Refrigerantes	MODELO	CÓDIGO	Precio EUROS
10 a 25	4	220/230V-1Ph	R-22,R-404A,R-407C	**P215PR-9200**	407.303.0001	**198,00**
22 a 42			R-410A	**P215PR-9202**	407.303.0002	**199,00**
10 a 25			R-22,R-404A,R-407C	**P215RM-9700**	407.303.0003	**260,00**
22 a 42			R-410A	**P215RM-9702**	407.303.0004	**276,00**
8 a 25 Bar	1,1mA	0 -10V	R-134a, R-407C, R-404A, R-22 etc..	**P315PR-9200C**	407.303.0026	**188,00**
22 a 42 Bar			R-410a	**P315PR-9202C**	407.303.0027	**183,00**

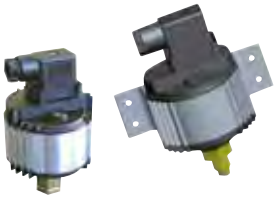

- Regulador de velocidad para ventiladores EC de condensador monofásico y trifásico (P315PR)
- Voltaje de excitación directo desde el motor de conmutación electrónica.

Rangoregulación Bar	Amp.	Tensión	Refrigerantes	MODELO	CÓDIGO	Precio EUROS
14 a 24	6	220/230V-1Ph	R-22,R-404A,R-407C	**P215ST-9100**	407.303.0005	**477,00**
22 a 42	6		R-410A	**P215ST-9102**	407.303.0006	**644,00**
4 a 42	0,5-12	220V	R-134a, R-407c, R-22, R-404A, NH3, CO2 etc..	**P216EEA-2K**	407.303.0021	**523,00**

- Nuevo regulador de velocidad de ventiladores de condensador monofásico. Fácil de instalar y fácil de operar.
- Incluye transductor de presión 0-50 Bar modelo P499ACS-405C
- Modo bomba de calor, funcionamiento inverso.
- IP54

Rango Bar	Banda Bar	Tensión (V)	Amperes	REFRIGERANTE	MODELO	CÓDIGO	Precio EUROS
0 a 30/50	Configurable	400	8	HFC, HCFC, NH3, CO2	**VRTMT8CPTPL55V**	407.303.0014	**1.474,00**
0 a 30/50	Configurable	400	12	HFC, HCFC, NH3, CO2	**VRTMT12CPTPL55V**	407.303.0015	**1.590,00**

- VRTMT: controladores de velocidad de ventiladores trifásicos de condensador.
- Ideal para los motores eléctricos asincrónicos ajustables en tensión.
- VRTMT controla la carga según los datos que recibe de las medidas, las configuraciones de los parámetros, los I/O de control y el panel de control.
- VRTMT: conexión Modbus para dialogar con un posibleequipo de supervisión a distancia.

Ventilación Industrial

AREA Cooling Solutions

Ventilador de rotor externo

Hélice (mm)	Caudal	Tensión	Potencia (W)	Dirección Aire	MODELO	CÓDIGO	Precio EUROS
250	1.800	230/II	50	Aspirante	**YWF4E-250**	230.202.0027	**101,00**
300	2.800	230/II	140		**YWF4E-300**	230.202.0028	**114,00**
350	2.973	230/II	150		**YWF4E-350**	230.202.0029	**140,00**
400	4.400	230/II	180		**YWF4E-400**	230.202.0030	**155,00**
	4.500	400 III	180		**YWF4D-400**	230.202.0031	**155,00**
450	5.680	230/II	250		**YWF4E-450**	230.202.0032	**167,00**
	4.600	230/II	160		**YWF6E-450**	230.202.0033	**175,00**
	5.680	400 III	250		**YWF4D-450**	230.202.0034	**167,00**
	4.600	400 III	150		**YWF6D-450**	230.202.0035	**175,00**
500	6.046	230/II	420		**YWF4E-500**	230.202.0036	**229,00**
	5.800	230/II	230		**YWF6E-500**	230.202.0037	**233,00**
	6.246	400 III	420		**YWF4D-500**	230.202.0038	**229,00**
	5.800	400 III	230		**YWF6D-500**	230.202.0039	**233,00**
630	11.000	230/II	700		**YWF4E-630**	230.202.0040	**371,00**
	9.500	230/II	560		**YWF6E-630**	230.202.0041	**364,00**
	9.500	400 III	560		**YWF6D-630**	230.202.0042	**364,00**

Motoventiladores EC 120 v (60 hz) 1 ph / 240 v (50 hz) 1 ph

Pot. Nom.	MODELO	CÓDIGO	Precio EUROS
2,5 - 7,5 W	**ECM 7108**	290.202.0066	**80,00**
2,5 - 23,5 W	**ECM 7112**	290.202.0067	**90,00**
2,5 - 32 W	**ECM 7120**	290.202.0068	**101,00**

Motores con pie montado

Pot. Nom.	MODELO	CÓDIGO	Precio EUROS
5	**NET 3 T05**	290.202.0001	**19,00**
10	**NET 3 T10**	290.202.0002	**22,00**
16	**NET 3 T16**	290.202.0003	**27,00**
25	**NET 3 T25**	290.202.0004	**33,00**
34	**NET 3 T34**	290.202.0005	**49,00**

Hélices

MODELO Hélice motor	CÓDIGO	Precio EUROS
NET 3 T05	290.202.0006	**4,00**
NET 3 T16	290.202.0007	**6,00**
NET 3 T25	290.202.0008	**7,00**

Ventiladores Tangenciales

Caudal (m3/h)	Potencia (W) a 50 HZ	Turbina (mm)	Longitud total (mm)	MODELO	CÓDIGO	Precio EUROS
130	27	60x180	248	**TGA.60/1-180-20**	803.202.0002	**32,00**
130	27	60x180	248	**TGO.60/1-180-20**	803.202.0001	**32,00**
200	34	60x240	318	**TGO.60/1-240-30**	803.202.0004	**44,00**
280	29	2x60x180	470	**TGD.60/1-180-30**	803.202.0003	**74,00**
325	36	2x60x240	585	**TGD.60/1-240-30**	803.202.0014	**85,00**

- TGA: motor derecha
- TGO: motor izquierda
- TGD: motor central

Ventilación Industrial

ebmpapst

Hélice (mm)	Caudal	Tensión	Potencia (W)	Dirección Aire	MODELO	CÓDIGO	Precio EUROS
250	870	230	72	Aspirante	**S4S250-AA02-19**	230.202.0043	**163,00**
	870	230	72	Impelente	**S4S250-AA02-20**	230.202.0044	**163,00**
300	1740	230	72	Aspirante	**S4E300-AS72-57**	230.202.0045	**163,00**
	1740	230	72	Impelente	**S4E300-AS72-75**	230.202.0046	**163,00**
315	2000	230	120	Aspirante	**S4E315-AC08-07**	230.202.0047	**294,00**
330	2365	230	130	Aspirante	**S4E330-AA06-07**	230.202.0048	**310,00**
350	2900	400	155	Aspirante	**S4D350-AN38-36**	230.202.0049	**270,00**
	3110	230	165	Aspirante	**S4E350-AN02-99**	230.202.0068	**200,00**
	3110	230	165	Impelente	**S4E350-AN02-79***	230.202.0094	**200,00**
400	4240	230/400	160	Aspirante	**S4D400-AA06-11**	230.202.0052	**403,00**
	3820	230	150	Aspirante	**S4E400-AQ12-57**	230.202.0053	**259,00**
	3820	230	150	Impelente	**S4E400-AQ12-58**	230.202.0054	**259,00**
450	7050	230/400	480	Aspirante	**S4D450-AN12-76**	230.202.0055	**417,00**
500	9500	230/400	720	Aspirante	**S4D500-AM01-03**	230.202.0056	**483,00**
630	12100	230/400	640	Aspirante	**S6D630-AN05-03**	230.202.0057	**561,00**

- Ventilador axial con motor rotor externo.
- (*)Palas "Hyblade" de alta eficiencia y bajo nivel sonoro, fabricada en aluminio y fibra de vidrio reforzada
- Grado Protección IP44, (a partir de diámetro 450 protección IP54).
- Protección térmica por medio de termo contacto, (interno en versión monofásica y externo con salida de cable del diámetro 450-800).
- Rodamientos de bolas especial para frío industrial, libre de mantenimiento.

Caudal Máx. m³/h	r.p.m	Potencia (W)	Dimensiones L x A x H	MODELO	CÓDIGO	Precio EUROS
2,30	2300	15	120 x 120 x 38	**12A-SWL**	230.202.0058	**31,00**
2,10	2700	14	120 x120 x 25	**12B-SWH**	230.202.0059	**33,00**
0,87	2900	14	92 x 92 x 25	**92B-SWH**	230.202.0060	**34,00**
0,83	3000	12	80 x 80 x 38	**80A-SWH**	230.202.0061	**36,00**
0,68	3000	14	80 x 80 x 25	**80B-SWH**	230.202.0062	**37,00**

ebmpapst

Motor	MODELO	CÓDIGO	Precio EUROS
Q-motor 5W, 230V, con patas H72 (incluye pie)	**M4Q045-BD01-39**	290.202.0091	**24,00**
Hélice 200x37,5x28grados.	**73808-2-3634**	290.202.0090	**5,00**
Q-motor 10W, con pie H84 montado (incluye pie)	**M4Q045-CA03-49**	290.202.0073	**26,00**
Hélice 254x37,0x22 grados. "V"	**73813-2-3634**	290.202.0074	**4,00**
Q-Motor 18 Wat.230V 50/60Hz.	**M4Q045-DA01-01**	230.202.0121	**45,00**
Pie soporte H109 4 taladros.	**71886-2-4053**	290.202.0105	**5,00**
Hélice 300x42,5x22 grados."V"	**73816-2-3634**	290.202.0103	**10,00**
Q-Motor 25W, sin TW, 230V, 50Hz.	**M4Q045-EA01-09**	290.202.0102	**55,00**
Pie soporte H 108, 4 fijaciones.	**71887-2-4053**	290.202.0106	**5,00**
Hélice 300x x34 grados."V"	**73818-2-3634**	290.202.0104	**10,00**
Q-Motor 34W, 230V, 50/60Hz	**M4Q045-EF01-01**	290.202.0101	**80,00**
Pie soporte H 108, 4 fijaciones.	**71887-2-4053**	290.202.0106	**5,00**
Hélice 300x x34 grados."V"	**73818-2-3634**	290.202.0104	**10,00**

VENTILADORES HELICOIDALES MURALES

Serie HCD

Ventilador (r.p.m.)	Pot. Máx. abs. (W)	Intensidad Máx. (A)	Caudal máx. (m^3/h)	Presión sonora dB(A)	Peso (Kg)	MODELO	CÓDIGO	Precio EUROS
1.350	36	0,21	560	38	1,15	**HCD-20-4M**	802.801.0001	**106,00**
1.340	41	0,25	960	43	1,6	**HCD-25-4M**	802.801.0002	**125,00**
1.360	76	0,51	1.350	48	2,15	**HCD-30-4M**	802.801.0003	**150,00**
1.365	115	0,80	1.820	53	6,2	**HCD-35-4M**	802.801.0004	**200,00**
1.410	150	1,00	3.100	57	7,2	**HCD-40-4M**	802.801.0005	**311,00**

- Ventiladores helicoidales murales, con hélice en chapa de aluminio, motores de espira de sombra y cable de conexión incorporado.
- Marco soporte en chapa de acero y hélice en chapa de aluminio. •Motores monofásicos 230V 50Hz con protección IP44 y IP54 en modelo 40. •Motores clase B, cojinetes de fricción autolubricados. -25º a + 50ºC

Serie HEP

Ventilador (r.p.m.)	Pot. Máx. abs. (W)	Intensidad Máx. (A)	Caudal máx. (m^3/h)	Presión sonora dB(A)	Peso (Kg)	MODELO	CÓDIGO	Precio EUROS
2.750	285	1,94/-	2.300	64	5,3	**HEP-25 2M/H**	802.801.0006	**343,00**
1.440	100	0,65/-	1.250	52	4,5	**HEP-25 4M/H**	802.801.0007	**324,00**
1.450	87	0,69/0,4	1.250	52	4,5	**HEP-25 4T/H**	802.801.0008	**307,00**
2.640	515	2,3/-	4.000	74	7	**HEP-31 2M/H**	802.801.0009	**392,00**
1.410	140	0,75/-	2.400	55	5,7	**HEP-31 4M/H**	802.801.0010	**337,00**
1.410	115	0,69/0,4	2.400	55	5,7	**HEP-31 4T/H**	802.801.0011	**307,00**
2.675	690	2,8/-	6.020	76	8,8	**HEP-35 2M/H**	802.801.0012	**447,00**
1.340	180	0,98	3.500	58	7,1	**HEP-35 4M/H**	802.801.0013	**415,00**
1.340	170	0,74/0,43	3.500	58	7,1	**HEP-35 4T/H**	802.801.0014	**398,00**
1400	360	1,85/-	5.200	61	10,6	**HEP-40 4M/H**	802.801.0015	**455,00**
1.420	325	2,1/1,2	5.200	61	10,6	**HEP-40 4T/H**	802.801.0016	**429,00**
1.400	480	2,35	7.300	66	12,5	**HEP-45 4M/H**	802.801.0017	**561,00**
1.400	470	2,11/1,22	7.300	66	12,5	**HEP-45 4T/H**	802.801.0018	**547,00**
1.380	720	3,45/-	10.150	69	15	**HEP-50 4M/H**	802.801.0019	**677,00**
1.420	720	3,1/1,8	10.150	69	15	**HEP-50 4T/H**	802.801.0020	**638,00**

- Ventiladores helicoidales murales con motor IP65 con protector térmico incorporado.
- Hélices de plástico reforzado con fibra de vidrio.
- Acabado anticorrosivo en resina de poliester polimerizada a 190ºC, previo desengrase alcalino y pretratamiento libre de fosfatos.
- Motores monofásicos y trifásicos • Motores 4-6-8 polos y -25ºC a + 45ºC

EXTRACTORES HELICOIDALES TUBULARES

Serie THT

Ventilador (r.p.m.)	Pot. Motor (kW)	Intensidad Máx. (A)		Caudal máx. (m^3/h)	Presión sonora dB(A)	Peso (Kg) Larga/ Corta	MODELO	CÓDIGO	Precio EUROS
		230V	400V						
1.430	1,1	4,8	2,8	14.000	74	44/39,7	**THT-56 4T 1,5**	802.801.0033	**1.754,00**
1.430	1,1	4,8	2,8	17.000	74	51/45,3	**THT-63 4T 1,5**	802.801.0034	**1.830,00**
1.420	1,5	6,2	3,6	18.900	75	54,5/48,8	**THT-63 4T 2**	802.801.0035	**1.939,00**
1.430	2,2	9	5,2	22.000	76	64,1/53,9	**THT-63 4T 3**	802.801.0036	**2.173,00**
1.430	3	11,8	6,8	25.200	77	72,9/63	**THT-63 4T 4**	802.801.0037	**2.479,00**
1.430	3	11,8	6,8	29.400	82	78,6/69,8	**THT-71 4T 4**	802.801.0038	**2.601,00**
1.430	3	11,8	6,8	37.000	83	87,7/78	**THT-80 4T 4**	802.801.0039	**2.712,00**
1.435	4	8,4	-	46.500	89	116,5/99,4	**THT-90 4T 5,5**	802.801.0040	**3.287,00**
1.460	5,5	12,6	-	51.000	91	143,2/125,7	**THT-90 4T 7,5**	802.801.0041	**3.350,00**
1.460	7,5	17,7	-	54.700	92	154,2/136,7	**THT-90 4T 10**	802.801.0042	**3.978,00**
1.460	7,5	17,7	-	63.000	93	162,3/142,2	**THT-100 4T 10**	802.801.0043	**4.044,00**
1.460	11	22	-	68.000	94	214,7/194,8	**THT-100 4T 15**	802.801.0044	**5.582,00**
1.460	15	29	-	72.000	95	229,7/209,8	**THT-100 4T 20**	802.801.0045	**6.233,00**

- Extractores helicoidales tubulares con carcasa corta
- Para trabajar inmersos en zonas de riesgo de incendios 400ºC/2h
- THT/ATEX: con certificación ATEX categoría 3 EX II3G

Ventilación Industrial

EXTRACTORES DE CUBIERTA

Serie HT

Ventilador (r.p.m.)	Pot. Motor (kW)	Intensidad Máx. (A)	Caudal máx. (m³/h)	Presión Sonora dB(A)	Peso (Kg)	MODELO	CÓDIGO	Precio EUROS
1.380	0,37	2,08/1,2/-	6.500	53	29	**HT-45-4T**	810.801.0001	**776,00**
1.380	0,55	2,94/1,7/-	8.500	57	36	**HT-50-4T**	810.801.0002	**853,00**
1.450	0,75	3,46/2/-	9.800	57	35	**HT-56-4T**	810.801.0003	**1.230,00**
1.450	1,1	5,2/3/-	14.000	59	65,8	**HT-63-4T**	810.801.0004	**1.458,00**
1.450	1,5	6,41/3,7/-	18.000	67	64	**HT-71-4T**	810.801.0005	**1.744,00**
1.450	2,2	8,92/5,15/-	26.200	73	87	**HT-80-4T**	810.801.0006	**2.319,00**
1.450	3	11,78/6,8/-	31.500	77	94	**HT-90-4T**	810.801.0007	**2.916,00**
1.450	5,5	-/11,9/6,9	37.000	80	114	**HT-100-4T-7,5**	810.801.0008	**3.203,00**
1.450	7,5	-/16,9/9,8	44.000	84	125	**HT-100-4T-10**	810.801.0009	**3.638,00**

- Extractores helicoidales de tejado, con hélice de plástico reforzada con fibra de vidrio, con base plana para la instalación en el tejado.
- Acabado anticorrosivo en resina de poliester polimerizada a 190ºC, previo desengrase alcalino y pretratamiento libre de fosfatos.
- Posibilidad de suministro como ventiladores de impulsión. •Tensión de alimentación 230/400/690V

Serie CHT

Ventilador (r.p.m.)	Pot. Motor (kW)	Intensidad Máx. (A)	Caudal máx. (m³/h)	Presión Sonora dB(A)	Peso (Kg)	MODELO	CÓDIGO	Precio EUROS
1.350	0,25	1,58/0,91	1.450	43	25	**CHT-200-4T**	810.801.0010	**679,00**
1.380	0,25	0,65/-	1.450	43	25	**CHT-200-4M**	810.801.0011	**805,00**
1.350	0,25	1,58/0,91	2.100	47	25	**CHT-225-4T**	810.801.0012	**810,00**
1.380	0,25	0,95/-	2.100	47	25	**CHT-225-4M**	810.801.0013	**815,00**
1.350	0,25	1,58/0,91	3.100	50	34	**CHT-250-4T**	810.801.0014	**947,00**
1.380	0,25	1,35/-	3.100	50	34	**CHT-250-4M**	810.801.0015	**954,00**
1.370	0,55	2,51/1,45	4.950	54	39	**CHT-315-4T**	810.801.0016	**1.078,00**
1.380	0,55	3,3/-	4.950	54	39	**CHT-315-4M**	810.801.0017	**1.085,00**
1.380	0,75	3,84/2,22	7.000	61	57	**CHT-400-4T**	810.801.0018	**1.386,00**
1.380	0,75	4,4	7.000	61	57	**CHT-400-4M**	810.801.0019	**1.354,00**
1.400	1,5	6,69/3,86	10.200	64	66	**CHT-450-4T**	810.801.0020	**1.972,00**

- Extractor centrífugo de tejado 400ºC/2h, con salida de aire horizontal, sombrerete de aluminio.
- Turbina con álabes a reacción en chapa de acero y rejilla de protección antipájaros.
- Tensión de alimentación 230/400V

Serie CVT

Ventilador (r.p.m.)	Pot. Motor (kW)	Intensidad Máx. (A)	Caudal máx. (m³/h)	Presión Sonora dB(A)	Peso (Kg)	MODELO	CÓDIGO	Precio EUROS
1.350	0,25	1,58/0,91	1.450	43	25	**CVT-200-4T**	810.801.0021	**860,00**
1.380	0,25	0,65/-	1.450	43	25	**CVT-200-4M**	810.801.0022	**964,00**
1.350	0,25	1,58/0,91	2.100	47	25	**CVT-225-4T**	810.801.0023	**975,00**
1.380	0,25	0,95/-	2.100	47	25	**CVT-225-4M**	810.801.0024	**982,00**
1.350	0,25	1,58/0,91	3.100	50	34	**CVT-250-4T**	810.801.0025	**1.174,00**
1.380	0,25	1,35/-	3.100	50	34	**CVT-250-4M**	810.801.0026	**1.180,00**
1.370	0,55	2,51/1,45	4.950	54	39	**CVT-315-4T**	810.801.0027	**1.157,00**
1.380	0,55	3,3/-	4.950	54	39	**CVT-315-4M**	810.801.0028	**1.163,00**
1.380	0,75	3,84/2,22	7.000	61	57	**CVT-400-4T**	810.801.0029	**1.792,00**
1.380	0,75	4,4	7.000	61	57	**CVT-400-4M**	810.801.0030	**1.748,00**
1.400	1,5	6,69/3,86	10.200	64	66	**CVT-450-4T**	810.801.0031	**2.185,00**

- Tensión de alimentación 230V

RECUPERADORES DE CALOR DE DOBLE FLUJO

Serie REB

Caudal Máximo (m3/h)	Potencia Total (W)	Intensidad Máxima Admisible 220-240V (A)	Eficiencia Recuperación (%)	Nivel Sonoro Irradiado a 3 mts. dB(A)	Peso (Kg)	MODELO
150	60	0.26	72	38	18	**REB-15**
250	70	0.3	81	35	31	**REB-25**
400	90	0.39	82	37	39	**REB-40**
600	140	0.61	80	39	55	**REB-60**
800	300	1.3	82	41	72	**REB-80**
1.200	325	1.41	79	42	91	**REB-120**

Recuperadores de calor con BY-PASS para falso techo.

- Recuperadores de calor de bajo perfil para instalación en falso techo con BY-PASS incorporado.
- Bajo consumo eléctrico y eficiencia de recuperación de calor de hasta el 82%.
- Estructura en acero galvanizado.
- Recubrimiento de espuma anticondensación.
- Interior en polipropileno expandido de bajo peso y bajas emisiones acústicas.
- Bajo perfil para instalación en falso techo.
- Intercambiador de calor a contraflujo.
- Incorpora BY-PASS 100% automático, excepto REB-15.
- Ventiladores EC de bajo consumo de tres velocidades.
- Acceso a mantenimiento lateral.
- Funcionamiento compatible 50/60 Hz.
- Filtros G4.
- Selector CP-SM-V-4 de 3 velocidades como accesorio.

REB - 15

Serie — Modelo

Ventilación Industrial

RECUPERADORES DE CALOR DE DOBLE FLUJO

Serie RIS H EKO

rpm	Intensidad (A)	Potencia (kW)	Caudal Máximo F7 (m3/h)	Eficiencia Térmica (%)	LpA Irradiado dB(A)	Tensión Total (V)	Intensidad Total (A)	Potencia Total (kW)	Peso (Kg)	TIPO	MODELO
2.930	2 x 1,7	2 x 0,23	850	90	56	1 x 230	3,3	0,4	105	AMBIENTAL F7	**RIS-700-H-EKO-S**
							8,5	1,6	105	ELECTRICA F7	**RIS-700-H-EKO-E**
							3,3	0,4	117,5	BATERIA AGUA F7	**RIS-700-H-EKO-W**
3.400	2 x 2,7	2 x 0,42	1.350		53		5,3	0,8	184	AMBIENTAL F7	**RIS-1200-H-EKO-S**
							14	2,8	184	ELECTRICA F7	**RIS-1200-H-EKO-E**
							5,3	0,8	200	BATERIA AGUA F7	**RIS-1200-H-EKO-W**
2.600	2 x 3,2	2 x 0,50	2.000		60		6,3	0,9	260	AMBIENTAL F7	**RIS-1900-H-EKO-S**
							19,3	3,9	260	ELECTRICA F7	**RIS-1900-H-EKO-E**
							6,3	0,9	276	BATERIA AGUA F7	**RIS-1900-H-EKO-W**
2.200	2 x 4,4	2 x 1,00	3.300		62	3 x 400	8,4	1,8	390	AMBIENTAL F7	**RIS-2500-H-EKO-S**
							13,6	5,5	390	ELECTRICA F7	**RIS-2500-H-EKO-E**
							8,4	1,8	408	BATERIA AGUA F7	**RIS-2500-H-EKO-W**
2.390	2 x 5,4	2 x 1,60	4.100		69		10,9	2,3	627	AMBIENTAL F7	**RIS-3500-H-EKO-S**
							19,5	8,3	627	ELECTRICA F7	**RIS-3500-H-EKO-E**
							10,9	2,3	649	BATERIA AGUA F7	**RIS-3500-H-EKO-W**
2.180	2 x 3,6	2 x 1,80	6.100		77		6	3,7	768	AMBIENTAL F7	**RIS-5500-H-EKO-S**
							23,3	15,7	768	ELECTRICA F7	**RIS-5500-H-EKO-E**
							6	3,7	790	BATERIA AGUA F7	**RIS-5500-H-EKO-W**

Recuperadores de calor provistos de intercambiador de placas a contraflujo, control automático y motor EC, para conductos horizontales e instalación en cubierta o sala técnica.

- Interruptor seccionador para mantenimiento incorporado.
- Ventiladores EC regulables, eficientes y de bajo nivel sonoro.
- Aislamiento acústico de hasta 50mm para un bajo nivel sonoro.
- Grandes puertas de acceso al mantenimiento.
- Bandeja de recogida de condensación y drenaje.

Funciones del control PRV 3.0 incorporado:
- Función free cooling mediante BY-PASS motorizado.
- Protección anticongelación incorporada.
- Sistema de control integrado con panel de control remoto FLEX (incluido cable 13m).
- Sensores de temperatura y humedad incorporados (según modelos).
- Control de compuertas externas de cierre (compuertas incluidas) según modelos.
- Control PARO / MARCHA y de velocidades disponible mediante panel o contactos externos.
- Control de enfriadoras DX externas.
- Control del estado de los filtros mediante presostatos incorporados.
- Control de la velocidad de los ventiladores por selección manual o por sensores externos opcionales (CO2 o presión).
- Gestión de alarmas de fallos en equipo e incendio.
- Compatible con MODBUS RTU.
- Acabado: Pintura RAL 7040.

RIS	-	2500	-	H-EKO	-	E	-	D	-	F7
Modelo		Tamaño		Conductos horizontales		**S:** Sin Batería **E:** Batería Eléctrica **W:** Batería de agua		Lado de la conexión del suministro de aire al local, visto desde acceso mantenimiento **D**:Lado derecho (estándar) **K**: Lado izquierdo		Filtro F7 (filtro de aportación)

SOLUCIONES EN
VENTILACIÓN

EFFICIENT WORK FANS

EC AC

SISTEMAS DE CONTROL DE PRESURIZACIÓN

VENTILADORES HELICOIDALES

RECUPERADORES DE CALOR

VENTILADORES CENTRÍFUGOS

UNIDADES DE FILTRACIÓN

EXTRACTORES DE TEJADO

CORTINAS DE AIRE

EXTRACTORES EVACUACIÓN DE HUMOS

VENTILADORES DE VIVIENDA

VENTILADORES BAJA PRESIÓN

EXTRACTORES EN LÍNEA

EXTRACTORES PARA ATMÓSFERAS EXPLOSIVAS ATEX

Ctra. de Berga, km 0,7
E-08580 SANT QUIRZE DE BESORA
Barcelona, SPAIN
Tel. +34 93 852 91 11
Fax +34 93 852 90 42

General sales: comercial@sodeca.com
Export sales: ventilation@sodeca.com
www.sodeca.com

SODECA

sisteven

ErP CE

F-400

SUST-SILENT

Unidades de extracción 400ºC/2h, a transmisión con ventilador de simple aspiración, en chapa prelacada, con doble pared de aislante acústico de 40 mm.

400ºC/2h belt-driven extraction units with single-inlet fan pre-lacquered sheet with double-wall with soundproofing of 40 mm.

SUST

Unidades de extracción 400ºC/2h, a transmisión con ventilador de simple aspiración.

400ºC/2h belt-driven single-inlet extractor fan units.

TSK

Extractores centrífugos de tejado 400ºC/2h, con salida de aire horizontal, sombrerete en aluminio.

400ºC/2h centrifugal roof fans with horizontal air outlet, hood in aluminium.

CADSX

Unidades de extracción 400 ºC/2h para trabajar en el exterior de la zonade riesgo de incendios, accionados a transmisión con turbina a reacción.

400ºC/2h belt-driven centrifugal extractor fan units for outdoor operation in fire risk zones, with reaction impellers.

Avda. de Daganzo, km 1,7
28806 Alcalá de Henares
Madrid (SPAIN)

T. +34 91 889 76 13
F. +34 91 881 77 09

comercial@sisteven.com
export@sisteven.com
www.sisteven.com

sisteven

Ventilación Industrial

sisteven

MOTOVENTILADORES

Serie DTM

Dimensiones (mm)			Pot. Motor (cv)	Equivalencia (cm)	Ventilador (r.p.m.)	Caudal máx. (m³/h)	230 V (A)	400 V (A)	KW	dB(A)	MODELO	CÓDIGO	Precio EUROS
Alto	Ancho	Fondo											
333	300	315	1/5	19/19	1.230	1.520	1,40	-	0,15	59	**DTM-7/7-4M 1/5**	801.802.0000	**201,00**
333	300	315	1/10	19/19	820	1.230	0,85	-	0,08	53	**DTM-7/7-6M 1/10**	801.802.0001	**196,00**
400	357	380	1/2	25/25	1.320	2.800	3,30	-	0,37	66	**DTM-9/9-4M 1/2**	801.802.0002	**263,00**
400	357	380	3/4	25/25	1.310	3.600	4,50	-	0,55	70	**DTM-9/9-4M 3/4**	801.802.0003	**297,00**
400	357	380	1/5	25/25	850	2.200	1,50	-	0,15	60	**DTM-9/9-6M 1/5**	801.802.0004	**238,00**
400	357	380	1/3	25/25	830	2.700	2,20	-	0,25	62	**DTM-9/9-6M 1/3**	801.802.0005	**247,00**
450	371	422	1/2	28/28	1.320	2.800	3,30	-	0,37	65	**DTM-10/10-4M 1/2**	801.802.0006	**293,00**
450	371	422	3/4	28/28	1.310	3.950	4,50	-	0,55	70	**DTM-10/10-4M 3/4**	801.802.0007	**301,00**
450	371	422	1/3	28/28	830	3.200	2,20	-	0,25	62	**DTM-10/10-6M 1/3**	801.802.0008	**272,00**
526	457	493	1/2	33/33	850	7.000	6,60	3,80	1,10	75	**DTM-12/12-6T 1 1/2**	801.802.0009	**409,00**
526	457	493	3/4	33/33	850	4.900	5,00	-	0,55	64	**DTM-12/12-6M 3/4**	801.802.0010	**409,00**
526	457	493	1	33/33	850	6.000	6,00	-	0,75	71	**DTM-12/12-6M 1**	801.802.0011	**429,00**
632	533	553	3	39/39	890	11.900	10,90	6,30	2,20	75	**DTM-15/15-6T 3**	801.802.0012	**733,00**

CAJAS DE VENTILACIÓN

Serie CADTM

Dimensiones (mm)			Pot. Motor (cv)	Equivalencia (cm)	Ventilador (r.p.m.)	Caudal máx. (m³/h)	230 V (A)	400 V (A)	KW	dB(A)	MODELO	CÓDIGO	Precio EUROS
Alto	Ancho	Fondo											
460	500	510	1/5	19/19	1.230	1.520	1,40	-	0,15	58	**CADTM-7/7-4M 1/5**	800.802.0003	**350,00**
460	500	510	1/10	19/19	820	1.230	0,85	-	0,08	53	**CADTM-7/7-6M 1/10**	800.802.0004	**347,00**
522	550	560	1/2	25/25	1.320	2.800	3,30	-	0,37	66	**CADTM-9/9-4M 1/2**	800.802.0005	**433,00**
522	550	560	3/4	25/25	1.310	3.600	4,50	-	0,55	70	**CADTM-9/9-4M 3/4**	800.802.0006	**465,00**
522	550	560	1/5	25/25	850	2.200	1,50	-	0,15	59	**CADTM-9/9-6M 1/5**	800.802.0007	**393,00**
522	550	560	1/3	25/25	830	2.700	2,20	-	0,25	61	**CADTM-9/9-6M 1/3**	800.802.0008	**400,00**
575	600	610	1/2	28/28	1.320	2.800	3,30	-	0,37	65	**CADTM-10/10-4M 1/2**	800.802.0009	**464,00**
575	600	610	3/4	28/28	1.310	3.950	4,50	-	0,55	70	**CADTM-10/10-4M 3/4**	800.802.0010	**497,00**
575	600	610	1/3	28/28	830	3.200	2,20	-	0,25	61	**CADTM-10/10-6M 1/3**	800.802.0011	**435,00**
650	700	710	1/2	33/33	850	7.000	6,60	3,80	1,10	74	**CADTM-12/12-6T 1 1/2**	800.802.0012	**604,00**
650	700	710	3/4	33/33	850	4.900	5,00	-	0,55	63	**CADTM-12/12-6M 3/4**	800.802.0013	**577,00**
755	800	860	1	33/33	850	6.000	6,00	-	0,75	70	**CADTM-12/12-6M 1**	800.802.0014	**673,00**

Extractores de Humos

sisteven

Novedad

EXTRACTORES PARA LA EVACUACIÓN DE HUMOS-EXTERIOR

Serie SUVT-C

r.p.m.	Intensidad Max (A)		Potencia (kW)	Flujo aire (m³/h)	Nivel presión sonora (dBA)	Peso aprox. (Kg)	MODELO	CÓDIGO	Precio EUROS
	230V	400V							
1600	2,28	1,31	0,55	2350	67	58	**SUVT-C-7/7-0.75-F-400**	800.802.0053	**1.251,59**
1800	2,83	1,63	0,75	2600	69	62	**SUVT-C-7/7-1-F-400-IE3**	800.802.0054	**1.288,80**
960	1,84	1,06	0,37	2800	61	66	**SUVT-C-9/9-0.5-F-400**	800.802.0020	**1.233,41**
1060	2,28	1,31	0,55	3200	65	69	**SUVT-C-9/9-0.75-F-400**	800.802.0055	**1.253,93**
1200	2,83	1,63	0,75	3500	67	73	**SUVT-C-9/9-1-F-400-IE3**	800.802.0039	**1.311,93**
1340	4,03	2,32	1,1	4100	70	80	**SUVT-C-9/9-1.5-F-400-IE3**	800.802.0018	**1.333,17**
1500	5,96	3,44	1,5	4400	72	84	**SUVT-C-9/9-2-F-400-IE3**	800.802.0040	**1.507,73**
660	1,9	1,096	0,25	2800	57	77	**SUVT-C-10/10-0.33-F-400**	800.802.0056	**1.283,63**
800	1,84	1,06	0,37	3300	61	77	**SUVT-C-10/10-0.5-F-400**	800.802.0057	**1.295,42**
880	2,28	1,31	0,55	3800	63	81	**SUVT-C-10/10-0.75-F-400**	800.802.0041	**1.316,21**
1000	2,83	1,63	0,75	4200	65	85	**SUVT-C-10/10-1-F-400-IE3**	800.802.0058	**1.375,88**
1130	4,03	2,32	1,1	4800	68	92	**SUVT-C-10/10-1.5-F-400-IE3**	800.802.0029	**1.417,41**
1270	5,96	3,44	1,5	5300	71	94	**SUVT-C-10/10-2-F-400-IE3**	800.802.0059	**1.438,61**
1450	8,36	4,83	2,2	5900	74	89	**SUVT-C-10/10-3-F-400-IE3**	800.802.0042	**1.470,92**
600	1,84	1,06	0,37	4200	60	96	**SUVT-C-12/12-0.5-F-400**	800.802.0060	**1.660,05**
700	2,28	1,31	0,55	4600	63	99	**SUVT-C-12/12-0.75-F-400**	800.802.0061	**1.685,88**
800	2,83	1,63	0,75	5100	65	104	**SUVT-C-12/12-1-F-400-IE3**	800.802.0062	**1.756,26**
880	4,03	2,32	1,1	5700	68	111	**SUVT-C-12/12-1.5-F-400-IE3**	800.802.0043	**1.777,59**
1020	5,96	3,44	1,5	6400	70	113	**SUVT-C-12/12-2-F-400-IE3**	800.802.0063	**1.820,21**
1140	8,36	4,83	2,2	7400	73	107	**SUVT-C-12/12-3-F-400-IE3**	800.802.0017	**1.904,36**
530	2,28	1,31	0,55	4700	59	126	**SUVT-C-15/15-0.75-F-400**	800.802.0064	**2.056,55**
560	2,83	1,63	0,75	6000	61	130	**SUVT-C-15/15-1-F-400-IE3**	800.802.0065	**2.137,73**
630	4,03	2,32	1,1	7000	64	138	**SUVT-C-15/15-1.5-F-400-IE3**	800.802.0066	**2.159,10**
700	5,96	3,44	1,5	7800	66	141	**SUVT-C-15/15-2-F-400-IE3**	800.802.0045	**2.180,25**
800	8,36	4,83	2,2	9000	69	135	**SUVT-C-15/15-3-F-400-IE3**	800.802.0025	**2.264,49**
460	2,83	1,63	0,75	7500	60	163	**SUVT-C-18/18-1-F-400-IE3**	800.802.0067	**2.283,48**
510	4,03	2,32	1,1	9000	61	171	**SUVT-C-18/18-1.5-F-400-IE3**	800.802.0068	**2.391,44**
540	5,96	3,44	1,5	10800	64	175	**SUVT-C-18/18-2-F-400-IE3**	800.802.0069	**2.412,72**
610	8,36	4,83	2,2	12500	67	170	**SUVT-C-18/18-3-F-400-IE3**	800.802.0047	**2.476,62**
680	10,96	6,33	3	14000	70	177	**SUVT-C-18/18-4-F-400-IE3**	800.802.0016	**2.688,93**

Ventilador con caja de acero galvanizado.
Álabes acción.

Doble oído.
Transmisión por correas.

Serie SUST

r.p.m.	Intensidad Max (A)		Potencia (kW)	Flujo aire (m³/h)	Nivel presión sonora (dBA)	Peso aprox. (Kg)	MODELO	CÓDIGO	Precio EUROS
	230V	400V							
1000	2,28	1,31	0,55	2600	69	73	**SUST-12/6-0.75-F-400**	800.802.0070	**1.253,48**
1100	3,1	1,79	0,75	3100	71	74	**SUST-12/6-1-F-400-IE3**	800.802.0071	**1.304,01**
1250	4,03	2,32	1,1	3500	74	77	**SUST-12/6-1.5-F-400-IE3**	800.802.0072	**1.379,97**
1300	5,96	3,44	1,5	4250	77	80	**SUST-12/6-2-F-400-IE3**	800.802.0073	**1.425,65**
1500	8,36	4,83	2,2	4800	79	85	**SUST-12/6-3-F-400-IE3**	800.802.0074	**1.480,10**
800	3,1	1,79	0,75	4000	67	92	**SUST-15/7-1-F-400-IE3**	800.802.0075	**1.421,42**
850	4,03	2,32	1,1	4800	69	95	**SUST-15/7-1.5-F-400-IE3**	800.802.0051	**1.497,47**
920	5,96	3,44	1,5	5400	72	98	**SUST-15/7-2-F-400-IE3**	800.802.0076	**1.591,00**
1000	8,36	4,83	2,2	6400	75	103	**SUST-15/7-3-F-400-IE3**	800.802.0077	**1.646,00**
1050	10,96	6,33	3	7400	77	106	**SUST-15/7-4-F-400-IE3**	800.802.0078	**1.771,00**
750	4,03	2,32	1,1	5800	68	111	**SUST-18/9-1.5-F-400-IE3**	800.802.0079	**1.703,00**
790	5,96	3,44	1,5	6600	70	114	**SUST-18/9-2-F-400-IE3**	800.802.0080	**1.749,00**
800	8,36	4,83	2,2	8200	74	119	**SUST-18/9-3-F-400-IE3**	800.802.0081	**1.806,00**
850	10,96	6,33	3	9000	76	122	**SUST-18/9-4-F-400-IE3**	800.802.0082	**1.930,00**
920	14,1	8,12	4	10500	78	125	**SUST-18/9-5.5-F-400-IE3**	800.802.0083	**2.369,00**

Ventilador con caja de acero galvanizado.
Álabes acción.

Simple aspiración.
Transmisión por correas.

Extractores de Humos

sisteven

Novedad

EXTRACTORES PARA LA EVACUACIÓN DE HUMOS-EXTERIOR

Serie SUST-SILENT

r.p.m.	Intensidad Max (A)		Potencia (kW)	Flujo aire (m^3/h)	Nivel presión sonora (dBA)	Peso aprox. (Kg)	MODELO	CÓDIGO	Precio EUROS
	230V	400V							
1000	2,28	1,31	0,55	2600	63	82	**SUST-SILENT-12/6-0.75-F-400**	800.802.0084	**1.551,00**
1100	3,1	1,79	0,75	3100	65	83	**SUST-SILENT-12/6-1-F-400-IE3**	800.802.0085	**1.612,00**
1250	4,03	2,32	1,1	3500	68	86	**SUST-SILENT-12/6-1.5-F-400-IE3**	800.802.0086	**1.707,00**
1300	5,96	3,44	1,5	4250	71	89	**SUST-SILENT-12/6-2-F-400-IE3**	800.802.0087	**1.763,00**
1500	8,36	4,83	2,2	4800	73	94	**SUST-SILENT-12/6-3-F-400-IE3**	800.802.0088	**1.831,00**
800	3,1	1,79	0,75	4000	60	103	**SUST-SILENT-15/7-1-F-400-IE3**	800.802.0089	**1.758,00**
850	4,03	2,32	1,1	4800	62	106	**SUST-SILENT-15/7-1.5-F-400-IE3**	800.802.0090	**1.851,00**
920	5,96	3,44	1,5	5400	65	109	**SUST-SILENT-15/7-2-F-400-IE3**	800.802.0091	**1.908,00**
1000	8,36	4,83	2,2	6400	68	114	**SUST-SILENT-15/7-3-F-400-IE3**	800.802.0092	**1.976,00**
1050	10,96	6,33	3	7400	70	117	**SUST-SILENT-15/7-4-F-400-IE3**	800.802.0093	**2.124,00**
750	4,03	2,32	1,1	5800	62	126	**SUST-SILENT-18/9-1.5-F-400-IE3**	800.802.0094	**2.043,00**
790	5,96	3,44	1,5	6600	64	129	**SUST-SILENT-18/9-2-F-400-IE3**	800.802.0095	**2.100,00**
800	8,36	4,83	2,2	8200	68	134	**SUST-SILENT-18/9-3-F-400-IE3**	800.802.0096	**2.167,00**
850	10,96	6,33	3	9000	70	137	**SUST-SILENT-18/9-4-F-400-IE3**	800.802.0097	**2.316,00**
920	14,1	8,12	4	10500	72	140	**SUST-SILENT-18/9-5.5-F-400-IE3**	800.802.0098	**2.843,00**

Caja en chapa precalada con perfil de aluminio y doble pared aislante acústicos de 40 mm.
Álabes acción.
Simple aspiración.
Transmisión por correas.

Serie TSK

r.p.m.	Intensidad Max (A)		Potencia (kW)	Flujo aire (m^3/h)	Nivel presión sonora (dBA)	Peso aprox. (Kg)	MODELO	CÓDIGO	Precio EUROS
	230V	400V							
1350	1,66	0,96	0,25	1450	37	25	**TSK-280-4T**	810.802.0009	**739,00**
1380	0,65	-	0,25	1450	37	25	**TSK-280-4M**	810.802.0010	**792,00**
1350	1,66	0,96	0,25	2100	41	25	**TSK-315-4T**	810.802.0011	**754,00**
1380	0,95	-	0,25	2100	41	25	**TSK-315-4M**	810.802.0012	**808,00**
900	1,51	0,87	0,25	1400	30	25	**TSK-315-6T**	810.802.0013	**794,00**
890	0,5	-	0,25	1400	30	25	**TSK-315-6M**	810.802.0014	**851,00**
1350	1,66	0,96	0,25	3100	45	32	**TSK-355-4T**	810.802.0002	**759,00**
1380	1,35	-	0,25	3100	45	32	**TSK-355-4M**	810.802.0015	**913,00**
900	1,51	0,87	0,25	2000	33	33	**TSK-355-6T**	810.802.0016	**899,00**
890	0,65	-	0,25	2000	33	33	**TSK-355-6M**	810.802.0017	**956,00**
1380	2,92	1,69	0,55	4950	48	35	**TSK-400-4T**	810.802.0018	**980,00**
1380	3,3	-	0,55	4950	48	35	**TSK-400-4M**	810.802.0019	**1.062,00**
900	2,24	1,3	0,37	3200	37	35	**TSK-400-6T**	810.802.0020	**987,00**
910	0,95	-	0,37	3200	37	35	**TSK-400-6M**	810.802.0021	**1.089,00**
1410	3,1	1,79	0,75	7000	55	52	**TSK-450-4T**	810.802.0022	**1.248,00**
1380	4,4	-	0,75	7000	55	52	**TSK-450-4M**	810.802.0023	**1.279,00**
900	2,24	1,3	0,37	4500	44	51	**TSK-450-6T**	810.802.0024	**1.145,00**
910	1,8	-	0,37	4500	44	51	**TSK-450-6M**	810.802.0025	**1.247,00**
1430	5,96	3,44	1,5	10200	59	60	**TSK-500-4T**	810.802.0026	**1.369,00**
900	2,24	1,3	0,37	6900	47	53	**TSK-500-6T**	810.802.0027	**1.371,00**
910	2	-	0,37	6900	47	53	**TSK-500-6M**	810.802.0028	**1.373,00**

Ventilador Centrífugo.
Álabes acción.
Motor directo.
Descarga horizontal.

Ventilación Doméstica

EXTRACTORES PARA CONDUCTOS

Serie NEOLINEO

Caudal máx. descarga libre (m³/h)	Velocidad máxima (r.p.m.)	Intensidad máxima admisible (A)	Potencia instalada (W)	Nivel sonoro irradiado a 3 m db (A)	MODELO	CÓDIGO	Precio EUROS
200 / 155	2.620/ 2.070	0,07 / 0,05	15 / 12	29 / 25	**NEOLINEO 100 Q***	810.801.0039	**99,00**
255 / 180	2.170 / 1.590	0,11 / 0,09	23 / 20	30 / 25	**NEOLINEO 100**	810.801.0041	**130,00**
					NEOLINEO 100 T	810.801.0042	**149,00**
365 / 250	2.300 / 1.600	0,15 / 0,11	33 / 25	33 / 27	**NEOLINEO 125**	810.801.0043	**160,00**
					NEOLINEO 125 T	810.801.0044	**178,00**
550 / 385	2.290 / 1.520	0,26 / 0,18	58 / 40	33 / 28	**NEOLINEO 150**	810.801.0045	**194,00**
					NEOLINEO 150 T	810.801.0046	**214,00**
550 / 385	2.290 / 1.520	0,26 / 0,18	58 / 40	34 / 28	**NEOLINEO 160**	810.801.0047	**194,00**
					NEOLINEO 160 T	810.801.0048	**214,00**
1.060 / 790	2.390 / 1.900	0,64 / 0,43	74 / 22	38 / 32	**NEOLINEO 200**	810.801.0049	**271,00**
			75 / 45		**NEOLINEO 200 T**	810.801.0050	**287,00**
1.350 / 990	2.640 / 1.950	0,78 / 0,48	124 / 127	40 / 38	**NEOLINEO 250**	810.801.0051	**381,00**
2.270 / 1.580	2.500 / 1.820	1,32 / 0,90	240 / 119	47 / 41	**NEOLINEO 315**	810.801.0052	**425,00**

- Extractores para conductos de 2 velocidades.
- Envolvente y turbina fabricados en plástico auto-extinguible V0 exclusivo cierre doble palanca permite extraer el cuerpo sin tener que mover los conductos y cambiar la posición de la caja de bornas, instalación rápida y sencilla.
- Motor eléctrico regulable (excepto en modelos TIMER) y rodamientos de bolas.
- Protección contra chorro de agua IP X4.
- Temporizador ajustable de 3 a 20 mint. en modelos Neolineo 100Q a Neolineo 200.
- Protección contra descargas eléctricas.
- Protección contra descargas con rearme manual en modelos Lineo 250 y 315.
- Accesorios para montaje de extractores en serie y paralelo CONSULTAR.
- Modelo *hasta finalización de stock.

Serie CA/LINE

Caudal máximo (m³/h)	Velocidad (r/min)	Potencia Abs. kW	Nivel Presión Sonora dB(A)	MODELO	CÓDIGO	Precio EUROS
260	2478	0,063	33	**CA/LINE-10**	810.801.0053	**123,00**
350	2514	0,067	35	**CA/LINE-12**	810.801.0054	**128,00**
537	2503	0,100	41	**CA/LINE-15**	810.801.0055	**159,00**
980	2518	0,162	36	**CA/LINE-20**	810.801.0056	**210,00**
1008	2518	0,162	38	**CA/LINE-25**	810.801.0057	**216,00**
1596	2266	0,285	37	**CA/LINE-31**	810.801.0058	**283,00**

- **Serie CA/LINE:** Extractores circulares en línea para conductos .
- **Ventilador:** envolvente en chapa de acero, caja de bornes externa, instalación rápida y sencilla, pie soporte incluido.
- **Motor:** motores con rodamientos a bolas de larga duración, 2 velocidades y regulables, monofásico 220-240V/50-60Hz.
- **Acabado:** Anticorrosivo en resina de poliester, polimerizada a 190ºC previo desengrase alcalino y pretratamiento libre de fosfatos.

EXTRACTORES EN LÍNEA PARA CONDUCTOS

Serie SV/FILTER

Velocidad (rpm)	Intensidad Máxima Admisible (A) 230V	Potencia Instalada (kW)	Caudal Máximo (m3/h) Filtros			Dimensiones Filtros (mm)		MODELO	CÓDIGO	Precio EUROS
			G4+F6	F6+F8	F7+F9	G4	F			
2.220	0,65	0,08	300	255	240	282x194x48	282x194x98	**SV/FILTER-125/H**	810.801.0060	**228,00**
2.220	1,25	0,17	445	385	360	334x216x48	334x216x98	**SV/FILTER-150/H**	810.801.0062	**272,00**
1.240	0,85	0,12	590	430	375	389x248x48	389x248x98	**SV/FILTER-200/H**	810.801.0064	**326,00**
2.380	0,95	0,14	660	560	525	414x267x48	414x267x98	**SV/FILTER-250/H**	810.801.0067	**348,00**
1.330	0,75	0,12	1.035	850	790	513x344x48	513x344x98	**SV/FILTER-315/H**	810.801.0078	**566,00**
1.280	0,95	0,14	1.550	1.270	1.180	602x385x48	602x385x98	**SV/FILTER-350/H**	810.801.0069	**723,00**
1.330	1,80	0,30	2.050	1.720	1.600	660x405x48	660x405x98	**SV/FILTER-400/H**	810.801.0070	**970,00**

Extractores en línea para conductos, con bajo nivel sonoro y diferentes etapas de filtración

- Envolvente acústica recubierta de material fonoabsorbente.
- Bridas normalizadas en aspiración e impulsión, para facilitar la instalación en condutos.
- Filtros G4 + F6, F6 + F8 y F7 + F9 según modelo.
- Tapa de inspección y limpieza de fácil acceso.
- Envolvente en chapa de acero galvanizado.
- Turbina con álabes a reacción, excepto modelos 125 y 150 con turbina multipala. Se suministra con 4 pies soporte, que facilita su montaje.
- Puertas de acceso para facilitar el mantenimiento y la limpieza.
- Motores de rotor exterior, con protector térmico incorporado, clase F, con rodamientos a bolas, protección IP-54.
- Monofásicos 230V. -50/60Hz. Regulables.
- Temperatura máxima del aire a transportar +50ºC.
- Anticorrosivo en resina de poliéster polimerizada a 190 ºC, previo desengrase con tratamiento nanotecnológico libre de fosfatos.

SV/FILTER	-	200/H	-	F7+F9
↓ Modelo		↓ Tamaño		↓ Combinación de filtros

Nota: La selección de combinación de filtros estará sujeta a variaciones en el precio.

Ventilación Doméstica

EXTRACTORES DE ASEOS Y BAÑOS

Serie EDMF

Caudal (m3/h)	Velocidad (r.p.m)	Potencia (W)	Presión Sonora dB(A)	MODELO	CÓDIGO	Precio EUROS
70	2.500	14	29	**EDMF-90**	810.801.0179	**35,00**
98	2.300	14	34	**EDMF-100**	810.801.0151	**42,00**
				EDMF-100-T	810.801.0159	**66,00**
				EDMF-100-LL	810.801.0172	**43,00**
				EDMF-100-LL-T	810.801.0231	**88,00**
190	2.400	16	35	**EDMF-120**	810.801.0165	**54,00**
				EDMF-120-T	810.801.0160	**81,00**
				EDMF-120-LL	810.801.0150	**55,00**
320	2.400	24	38	**EDMF-150**	810.801.0228	**55,00**
				EDMF-150-T	810.801.0229	**74,00**
				EDMF-150-LL	810.801.0219	**89,00**

- Fácil y rápida instalación.
- Integración estética. Diseño extraplano con solo 17 mm de grosor.
- Ultrasilenciosos y de alto rendimiento gracias a su diseño aerodinámico.
- Acabado en blanco. Construido con materiales reciclables.
- Todos los modelos disponen de compuerta antiretorno incorporada.
- Modelos básicos: funcionan con el interruptor de la luz o de manera independiente.
- Modelos Timer **(T)** : funcionan con temporizador electrónico regulable.
- Modelos Long Life **(LL)** : con rodamientos de bolas, larga duración.

ACCESORIOS

Descripción	Aplicación	MODELO	CÓDIGO	Precio EUROS
Kit instalación en serie (tubo)	Neolineo 100 a Neolineo 315	CONSULTAR		
Placa instalación en serie				
Kit instalación en paralelo (bridas y railes)				
Válvula de mariposa	Neolineo 100Q a Neolineo	CONSULTAR		
Rejillas fijas				
Cajas de filtros de aire				
Baterias eléctricas				

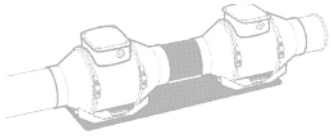
Kit de Instalación serie (tubo)

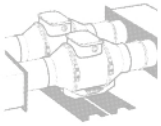
Placa de instalación en serie

Kit de Instalación en paralelo (bridas y raíles)

Válvulas de mariposa

Rejillas fijas

Cajas de filtros de aire

Baterías eléctricas

Descripción	MODELO	CÓDIGO	Precio EUROS
Regulador de velocidad aplicable para todas las series MF y MG. Posibilidad de montaje en superficie o empotrado	**RM02**	810.801.0071	**74,00**
Rejilla decorativa de color blanco y lamas fijas para montaje en pared o techo. Aplicables para todas las Series MFy MG Ø 90, 100 y 120	**RD 100**	810.801.0072	**9,00**
Igual al anterior . Aplicables para todas las MF y MG Ø 150 Series MF y MG Ø 150	**RD 150**	810.801.0073	**28,00**
Igual al anterior. Aplicables para todas las MF y MG Ø 150 Series MF y MG Ø 150	**PL 15***	810.801.0075	**15,00**

* Hasta finalización de stock

MODELO	Cotas (mm)						
	A	B	C	D1xD2	E	G1	L
Neolineo 100 Q	231	96	82	174	156	95	152
Neolineo 100	303	96	101,5	211	188,5	90	189
Neolineo 125	258	122	101,5	211	188,5	90	189
Neolineo 150	294	146	112,5	234	214,5	110	212
Neolineo 160	272,5	156	112,5	234	214,5	110	212
Neolineo 200	300	196	125,5	260,5	234,5	140	235
Neolineo 250	385	247	152,5	317	300	176,5	292
Neolineo 315	448	312	188,5	392,5	361,5	220,5	359

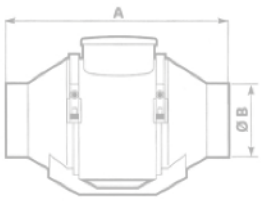

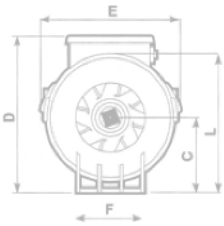

Cortinas de Aire

Serie ECONOMIC

Longitud (mm)	Altura Puerta (m)	Caudal Máximo (m3/h)	NPS Irradiado dB(A)	Potencia Calorífica (kW)	Tensión Batería (V)	Intensidad Batería (A)	Tensión Ventilador (V)	Intensidad Ventilador (A)	Peso (Kg)	MODELO	CÓDIGO	Precio EUROS
900	3	1.200	43	-	-	-	1 x 230	0,65	14,5	**AC-09-S**	811.801.0034	**241,00**
1.000	3	1.350	44	-	-	-	1 x 230	0,72	16	**AC-10-S**	811.801.0002	**265,00**
1.500	3	2.100	46	-	-	-	1 x 230	0,95	23,5	**AC-15-S**	811.801.0035	**363,00**
900	3	1.000	45	3,5	1 x 230	15	1 x 230	0,65	18	**AC-09-E**	811.801.0004	**487,00**
1.000	3	1.150	46	4	1 x 230	19	1 x 230	0,72	20	**AC-10-E**	811.801.0005	**536,00**
1.500	3	1.800	47	5,5	3 x 400	9	1 x 230	0,95	31	**AC-15-S**	811.801.0006	**724,00**
2.000	3	2.400	51	10	2 x 400	16	1 x 230	1,38	39	**AC-20-E**	811.801.0007	**920,00**

- Cortinas de aire económicas diseñadas para pequeños recintos comerciales.
- Instalación horizontal.
- Estructura metálica pintada.
- **S**: Ambiental (recirculación de aire).
- **E**: Eléctrica 230V o 400V según modelo.
- Control externo (mando a distancia).

Serie COMERCIAL

Longitud (mm)	Altura Puerta (m)	Caudal Máximo (m3/h)	LpA 5m dB(A)	Potencia Calefactor (kW)		Tensión / Intensidad Total (V) / (A)	Tensión / Intensidad Ventilador (V) / (A)	Incremento Temperatura (ºC)	Peso (Kg)	MODELO	CÓDIGO	Precio EUROS
				1ª Etapa	Máximo							
1.000	4	1.450	51,5	2,4	5,9	3 x 400 / 10,2	1 x 230 / 0,6	12	16	**VCZ-02-B-100-E-SM***	811.801.0012	**1.185,00**
1.500	4	2.150	52,6	4,9	10	3 x 400 / 15,9	1 x 230 / 0,7	15	22	**VCZ-02-B-150-E-SM***	811.801.0013	**1.546,00**

***** Hasta finalización de stock. Nuevos modelos consultar.

- Cortinas de aire diseñadas para puertas comerciales.
- Instalación horizontal.
- Estructura metálica pintada en poliéster (RAL-9010).
- **SM**: Selector manual para instalación mural.
- Opción: Control **DMT**: Selector digital táctil para instalación mural.
- Cortinas a 400V : Cable trifásico + neutro.
- **Nota**: La selección del control (**SM** o **DMT**) estará sujeta a una variación en precio.

Cortinas de Aire

Serie OPTIMAL

Longitud (mm)	Altura Puerta (m)	Caudal Máximo (m3/h)	LpA 5m dB(A)	Potencia Calefactor (kW)		Tensión / Intensidad Total (V) / (A)	Tensión / Intensidad Ventilador (V) / (A)	Incremento Temperatura (ºC)	Peso (Kg)	MODELO	CONTROL	CÓDIGO	Precio EUROS
				1ª Etapa	Máximo								
1.000	5	2.500	61,1	5	9,9	3 x 400 / 15,7	1 x 230 / 1,3	12	23	**VCO-B-100-E***	**SM / DMT**	811.801.0074	**1.314,00**
1.500	5	3.600	61,7	7,9	15,2	3 x 400 / 23,8	1 x 230 / 1,7	13	32	**VCO-B-150-E***	**SM / DMT**	811.801.0016	**1.820,00**
2.000	5	4.550	60,6	10,2	19,1	3 x 400 / 30,5	1 x 230 / 2,8	13	39	**VCO-B-200-E***	**SM / DMT**	811.801.0017	**2.068,00**

* Hasta finalización de stock. Nuevos modelos Consultar.

- Cortinas de aire diseñadas para puertas comerciales.
- Instalación horizontal.
- Estructura metálica pintada en poliéster (RAL-9010).
- **SM**: Selector manual para instalación mural.
- **DMT**: Selector digital táctil para instalación mural.
- Cortinas a 400V : Cable trifásico + neutro.

Nota: La selección del control (**SM** o **DMT**) estará sujeta a una variación en precio.

Serie EMPOTRABLE

Longitud (mm)	Altura Puerta (m)	Caudal Máximo (m3/h)	LpA 3m dB(A)	Potencia Calefactor (kW)	Tensión / Intensidad Total (V) / (A)	Tensión / Intensidad Ventilador (V) / (A)	Incremento Temperatura (ºC)	Peso (Kg)	MODELO	CÓDIGO	Precio EUROS
1.000	4	2.250	57,9	9,4	3 x 400 / 15,5	1 x 230 / 2,2	12,1	39,5	**VCS-F-B- 100-E-SM**	811.801.0078	**1.604,00**
1.500	4	3.230	60,2	15	3 x 400 / 25,2	1 x 230 / 3,3	13,5	54,5	**VCS-F-B-150-E-SM**	811.801.0079	**2.050,00**
2.000	4	4.360	61,2	19	3 x 400 / 31,3	1 x 230 / 4,4	13,1	71	**VCS-F-B-200-E-SM**	811.801.0080	**2.518,00**
1.000	5	2.960	61,2	9,4	3 x 400 / 17,9	1 x 230 / 4,0	9,7	44	**VCS-F-C-100-E-SM**	811.801.0081	**1.865,00**
1.500	5	4.080	62,7	15	3 x 400 / 27,2	1 x 230 / 5,2	10,7	60	**VCS-F-C-150-E-SM**	811.801.0082	**2.322,00**
2.000	5	5.180	64	19	3 x 400 / 34,3	1 x 230 / 6,8	10,9	75,5	**VCS-F-C-200-E-SM**	811.801.0083	**2.797,00**

- Cortinas de aire empotrables de alta presión para puertas comerciales.
- Instalación horizontal.
- Estructura metálica pintada en poliéster (RAL-9010).
- **SM**: Selector manual para instalación mural.
- Control opcional **DMRF**: Selector electrónico inalámbrico para instalación mural.
- Control opcional **DARF**: Selector electrónico inalámbrico automático para instalación mural.
- **Nota**: La selección del control (SM, **DMRF** o **DARF**) estar sujeta a una variación en precio.

Serie INDUSTRIAL MODULAR

Longitud (mm)	Altura Puerta (m)	Caudal Máximo (m3/h)	NPS 5m dB(A)	Potencia Calorífica (kW)	Tensión Batería (V)	Consumo Batería (I)	Tensión Ventilador (V)	Consumo Ventilador (I)	Incremento Temperatura (ºC)	Peso (Kg)	MODELO	CÓDIGO	Precio EUROS
1.650	7,5	11.550	63	24,3	3 x 400	35,2	1 x 230	3,6	3	55	**VCIN1A-150-E1**	811.801.0075	**2.014,00**
2.200	8	15.100	64,9	32,4	3 x 400	47,0	1 x 230	4,8	4	74	**VCIN1A-200-E1**	811.801.0076	**2.714,00**
2.750	7,5	18.500	66,7	40,5	3 x 400	58,6	1 x 230	6,0	5	89	**VCIN1A-250-E1**	811.801.0077	**3.093,00**

- Cortinas de aire de construcción modular para instalación en puertas industriales de hasta 8 m. de alto y hasta 12 m. de ancho, instalando cortinas en dos caras.
- Estructura de acero galvanizado pintada en poliéster (RAL-9010).
- Diseño para instalación horizontal o vertical.
- **Bajo pedido**: Cuadro de control automático como accesorio.
- Cuadro de control automático especial compatible con MODBUS.
- Soportes para instalación en techo, vertical fijo o vertical orientable.

DIFUSORES CIRCULARES

Características

- Difusores de conos fijos en aluminio, para instalar a una altura entre 2,6 y 4 metros.

Clasificación

- **DCN** Difusor circular de conos fijos.
- **DCN-MOD** Difusor especialmente diseñado para techos modulares.
- .../**T15**/ Placa para techo modular perfil 15 mm y placa descolgada.
- .../**T24**/ Placa para techo modular perfil 24 mm y placa descolgada.

Accesorios

- **R3E** Regulador de caudal tipo mariposa.
- **PMN** Puente de montaje para instalación en falso techo con conducto rectangular.
- **PFLEX** Cuello de montaje para instalación en falso techo con conducto flexible.
- **PLDN** Plenum con conexión circular lateral.
- ...**-R** Regulador de caudal en el cuello.
- .../**S**/ Conexión superior.
- .../**AIS**/ Aislado termoacústicamente (suplemento 35%).

Fijación

1) Fijación a puente o cuello de montaje o a plenum, mediante tornillo central.
2) MOD Apoyado en los perfiles del techo modular en substitución de una placa.

Acabados

- AA Anodizado plata mate.
- M9016 Lacado blanco similar al RAL 9016.
- R9010 Lacado blanco RAL 9010.
- RAL... Lacado otros colores RAL. (suplemento fijo de 104,02 €+ 20% unitario)

DIMENSIONES

	B	Z	Y	D1
600	590	350	375	248
625	615	350	375	248

Medidas en mm.

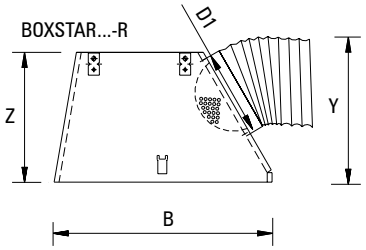

DIMENSIONES

	D2	F	Z	D1
160	245	285	300	123
200	285	335	300	158
250	335	385	300	198
315	400	435	340	248
355	440	485	340	248
400	485	535	420	313

Medidas en mm.

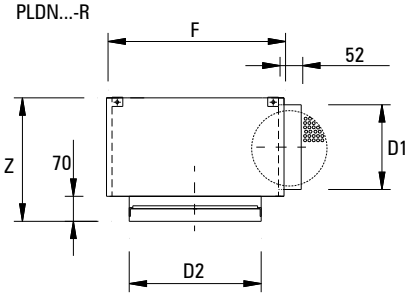

DIMENSIONES

	E	A	C
160	263	223	154
200	303	263	194
250	353	313	244
315	418	378	309
355	458	418	349
400	503	463	394

Medidas en mm.

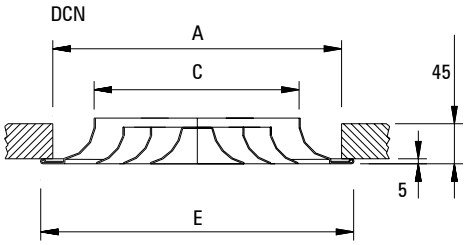

DIFUSORES LINEALES

Características

Difusores lineales con aletas deflectoras sectorizadas, para instalar a una altura entre 2,6 y 4 m.
Difusor construido en aluminio. Aletas deflectoras en PVC negro.

Clasificación

LSD-AR Difusor con ángulos de remate, para longitudes 2 m.
...-ARI Difusor con un ángulo de remate en lado izquierdo, para formar líneas > 2 m.
...-ARD Difusor con un ángulo de remate en lado derecho, para formar líneas > 2 m.
...-INT Difusor sin ángulos de remate para formar líneas > 4 m.

Accesorios

PLSD Plenum con conexión lateral.
...-R Regulador de caudal en el cuello.
.../AIS/ Aislado termoacústicamente (suplemento 35%)
A90/LSDx1 Angulo a 90ª inactivo de 1 vía, sin remates
A90/LSDx2 Angulo a 90ª inactivo de 1 vías, sin remates
A90/LSDx3 Angulo a 90ª inactivo de 3 vías, sin remates
A90/LSDx4 Angulo a 90ª inactivo de 4 vías, sin remates

Fijación

(D) Escuadras para suspensión del techo de LSD o LSD+PLSD.
(PL) Conexión a plenum PLSD+PML mediante clips y suspensión del conjunto al techo.
Este sistema simplifica y facilita el montaje y desmontaje del difusor al plenum
(PM) Puentes de montaje para instalación del difusor sin plenum en falso techo (suplemento 10,31 €)

Acabados

AA Anodizado color plata mate.
M9016 Lacado blanco similar al RAL 9016.
R9010 Lacado blanco RAL 9010.
RAL... Lacado otros colores RAL (suplemento fijo de 104,02 €+ 12% unitario)

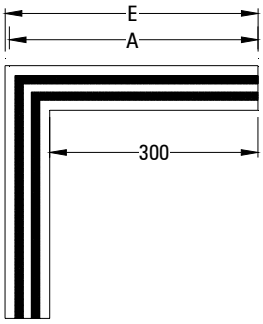

Nº Vías	E	A
1	368	358
2	407	397
3	447	437
4	486	476

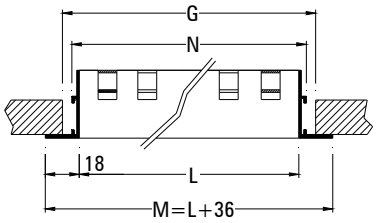

L	M	N	G
500	536	507	516
1000	1036	1007	1016
1200	1236	1207	1216
1500	1536	1507	1516
2000	2036	2007	2016

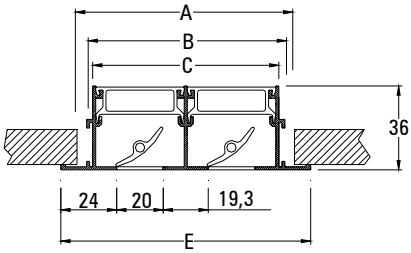

Nº Vías	E	A	B	C
1	68	55	47	40
2	107	95	86	80
3	147	134	125	119
4	186	173	165	159

DIFUSORES ROTACIONALES ORIENTABLES

Características

- Difusores rotacionales cuadrados de aletas orientables, para instalar a una altura entre 2,6 y 4 metros. Construidos en acerogalvanizado y aletas en plástico ABS negro.

Clasificación

AXO-S Difusor con aletas en disposición radial.

Accesorios

PMXO Puente de montaje para instalar en falso techo con conducto rectangular.
BOXSTAR Plenum piramidal apilable con conexión circular lateral.

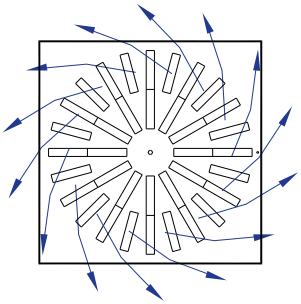

Fijación

1) Fijación a puente de montaje o a plenum, mediante tornillo central.

Acabados

M9016 Lacado blanco similar al RAL 9016.
R9010 Lacado blanco RAL 9010.
RAL... Lacado otros colores RAL(suplemento fijo de 102,99 ° + 6% unitario)
.../AB/ Aletas en plástico ABS blanco.

DIFUSORES ROTACIONALES FIJOS

Características

Los difusores rotacionales de la serie NEX, están diseñados para su aplicación en aire acondicionado,ventilación y calefacción. Montaje en falso techo o suspendido en el techo.
Los elementos cóncavos garantizan un flujo de aire uniforme.
Admiten variación del caudal del 60%.
Se pueden instalar a una altura entre 2,6 y 4 m.
Construidos en acero galvanizado yelementos de difusión en plástico ABS.

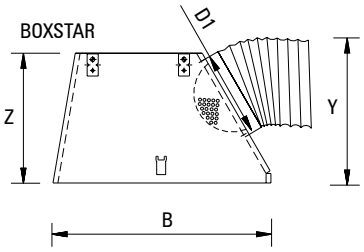

Clasificación

NEX-S Difusor cuadrado de elementos de difusión en ABS negro.

Accesorios

PMXO Puente de montaje para instalar en falso techo con conducto rectangular.
BOXSTAR Plenum piramidal apilable con conexión lateral.
...-R Regulador de caudal en el cuello.
.../S/ Conexión superior.
.../AIS/ Aislado termoacústicamente (suplemento 35%)

Fijación

1) Fijación a puente de montaje o a plenum, mediante tornillo central.

Acabados

M9016 Lacado blanco similar al RAL 9016.
R9010 Lacado blanco RAL 9010.
RAL... Lacado otros colores RAL (suplemento fijo de 102,99 € + 10% unitario)
.../EB/ Elementos en plástico ABS blanco.
.../EL/ Elementos en plástico ABS azul lavanda.
.../EV/ Elementos en plástico ABS verde pistacho.
.../ER/ Elementos en plástico ABS rojo.

REJILLAS DE IMPULSIÓN

Características

Rejillas de simple deflexión para impulsión del aire con aletas orientables individualmente.

Clasificación

-... Rejilla con aletas paralelas a la dimensión mayor (cota L).
BMT-... Rejilla con aletas paralelas a la dimensión menor (cota H).
...-AN Rejilla de aluminio.
...-N Rejilla de acero galvanizado.

Accesorios

SP Regulador de caudal de aletas opuestas construido en acero zincado lacado negro.
SPM-A Regulador SP con mando exterior (suplemento 4,24 €)
FD Captador de aire ajustable.
CM Marco de montaje construido en acero galvanizado (suministro en 4 elementos)
PLRX Plenum con conexión circular: ver página serie PLRX

Fijación

(S) Clips. Precisa marco de montaje CM.
(O) Tornillo oculto. Precisa marco CM (suplemento 2,43 €)
(T) Tornillos visibles.

Acabados ...-AN

AA Anodizado color plata mate.
M9016 Lacado blanco similar al RAL 9016.

Acabados ...-N

M9006 Lacado gris similar al RAL 9006.
M9016 Lacado blanco similar al RAL 9016.
R9010 Lacado blanco RAL 9010.
RAL... Lacado otros colores RAL
(suplemento fijo por color de 104,02 €+ 15% unitario)

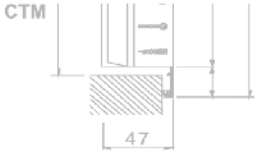

Características

- Rejillas de impulsión de doble deflexión. Aletas orientables individualmente

Clasificación

CTM-... Rejilla con la primera fila de aletas paralelas a la dimensión mayor (cota L).
CMT-... Rejilla con la primera fila de aletas paralelas a la dimensión menor (cota H).
...-AN Rejilla de aluminio.
...-N Rejilla de acero galvanizado.

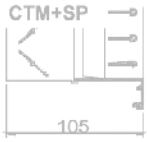

Accesorios

SP Regulador de caudal de aletas opuestas construido en acero zincado lacado negro.
SPM-C Regulador SP con mando exterior (suplemento 4,24)
FD Captador de aire ajustable.
CM Marco de montaje construido en acero galvanizado (suministro en 4 elementos)
PLRX Plenum con conexión circular: ver página serie PLRX

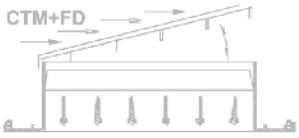

Fijación

(S) Clips. Precisa marco de montaje CM.
(O) Tornillo oculto. Precisa marco CM (suplemento 2,43 €)
(T) Tornillos visibles. **(T)** Tornillos visibles.

Acabados ...-AN

AA Anodizado color plata mate.
M9016 Lacado blanco similar al RAL 9016.

Acabados ...-N

M9006 Lacado gris similar al RAL 9006.
M9016 Lacado blanco similar al RAL 9016.
R9010 Lacado blanco RAL 9010.
RAL... Lacado otros colores RAL
(suplemento fijo por color de 104,02 + 15% unitario)

REJILLAS DE ALETAS

Características

- Rejillas con aletas fijas a 45º para retorno de aire.
  Construidas en aluminio.

Clasificación

DMT-AR Rejilla con aletas paralelas a la dimensión mayor (cota L).
EMT-AR Rejilla con aletas paralelas a la dimensión menor (cota H).

Accesorios

SP SP Regulador de caudal de aletas opuestas construido en acero zincado lacado negro.
SPM-A Regulador SP con mando exterior (suplemento 4,24 €)

EN 779 G3.

MLL Malla galvanizada de 13x13 mm.
CM Marco de montaje construido en acero galvanizado (suministrado en 4 elementos)

Fijación

(S) Clips. Precisa marco de montaje CM.
(O) Tornillo oculto. Precisa marco CM (suplemento 2,43 €)
(T) Tornillos visibles.

Acabados

AA Anodizado color plata mate.
M9016 Lacado blanco similar al RAL 9016.
RAL... Lacado otros colores RAL
(suplemento fijo de 104,02 €+ 25% unitario)

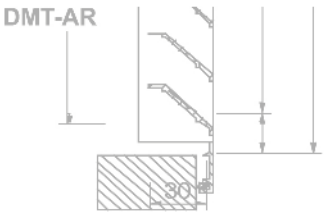

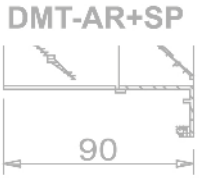

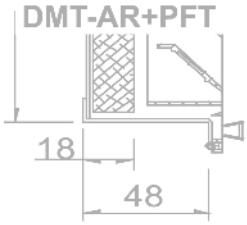

COMPUERTAS CORTAFUEGOS

Descripción

- Compuerta cortafuego para instalar en conducto circular.
- Compuerta para montaje mural clasificada FOC-EIS 90/120/180 MA/M7.
- Integridad frente al fuego, aislamiento térmico y estanqueidad al paso del humo durante 90/120/180 minutos, según UNE-EN 1366-2.
- Indicada para utilización en zonas de riesgo especial medio.
- Compuertas de cierre por fusible térmico a 72ºC, con junta intumescente para impedir la propagación del humo.
- Estas compuerta cumplen las condiciones requeridas para la sigla (S). Estanqueidad a los humos fríos.

Fijación

- La fijación de la compuerta corta-fuego al muro se realiza según la figura. Se aconseja la unión de la compuerta cortafuegos con el conducto a través de una lona anti-vibratoria que evite la deformación de la estructura de la compuerta en caso de incendio.
- Las compuertas deben ser instaladas de tal forma que puedan ser actuadas manualmente
- FOC-EIS-…-MA
  Compuerta de rearme manual. No precisa la apertura de la caja de mecanismos.
- FOC-EIS-…-M7 (24V / 230V)
  Compuerta con servomotor con fin de carrera a 24V0 230V

Accesorios para compuertas -MA

Descripción
Placa con contactos de inicio y final de carrera (PIF)

Descripción
Electroiman 24/48V cierre por emisión de corriente (FBC)
Electroiman 230V cierre por emisión de corriente (FBA)
Electroiman 24/48V cierre por falta de corriente (FEC)
Electroiman 230V cierre por falta de corriente (FEA)

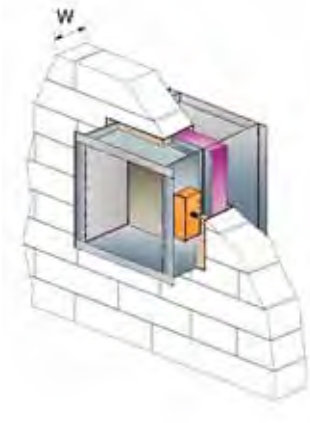

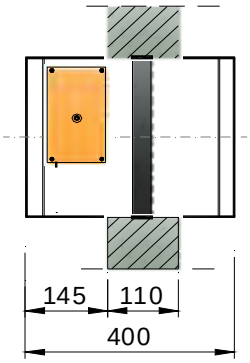

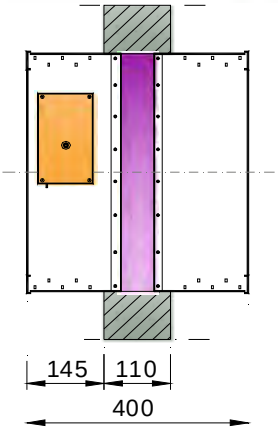

COMPUERTAS CORTAFUEGOS

FOK-EIS-120- MA
FOK-EIS-180- MA

Características

Compuertas corta-fuego para instalar en conducto rectangular con relleno exterior refractario para facilitar su montaje.Compuerta para montaje mural, clasificada EIS 120 (integridad frente al fuego, aislamiento térmico y estanqueidad al paso de humo; durante 120 minutos) según norma UNE-EN 1366-2.
Indicada para utilización en zonas de riesgo especial medio (ver Código Técnico de Edificación; "Sección SI 1 Propagación Interior").
Compuertas de cierre por fusible térmico a 72ºC, conjunta intumescente para impedir la propagación del humo. Una junta de estanqueidad al paso de aire impide la propagación de humo a baja temperatura, mientras la junta intumescente se está dilatando para sellar la compuerta.
Estas compuertas cumplen las condiciones requeridas para la sigla (S) estanqueidad a los humos fríos. En caso de incendio, la intoxicación por humos es la principal causa de muerte. Compuertas construidas en acero galvanizado y material refractario.

Clasificación

FOK-EIS-120-H Compuerta de conexión por bridas. Lama paralela a la cota mayor.
FOK-EIS-120-V Compuerta de conexión por bridas. Lama paralela a la cota menor.
...-MA Compuerta de rearme manual. No precisa apertura de la caja de mecanismos.
...-M7F Compuerta con servomotor con fin de carrera a 24/ 230v.
...-M16F Compuerta con servomotor con fin de carrera a 24/ 230v.

Accesorios para compuertas -MA

Descripción
Placa con contactos de inicio y final de carrera (PIF)

Descripción
Electroiman 24/48V cierre por emisión de corriente (FBC)
Electroiman 230V cierre por emisión de corriente (FBA)
Electroiman 24/48V cierre por falta de corriente (FEC)
Electroiman 230V cierre por falta de corriente (FEA)

Fijación

1) Sistemas de montaje: Página .....
/**CR**/ Cuello conexión recto (suplemento 7%)

Clasificación

FOK-EIS-180-H Compuerta de conexión por bridas. Lama paralela a la cota mayor.
FOK-EIS-180-V Compuerta de conexión por bridas. Lama paralela a la cota menor.
...-MA Compuerta de rearme manual. No precisa apertura de la caja de mecanismos.
...-M7F Compuerta con servomotor con fin de carrera a 24/ 230v.
...-M16F Compuerta con servomotor con fin de carrera a 24/ 230v.

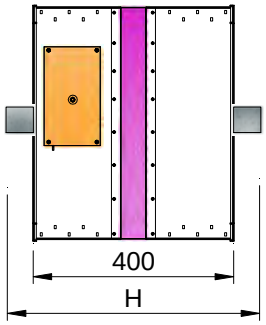

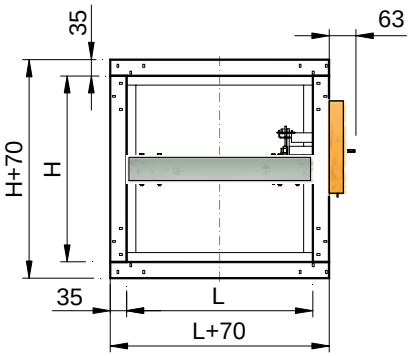

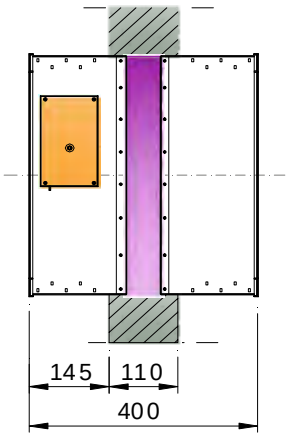

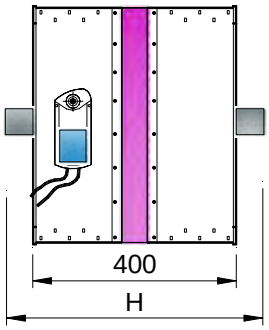

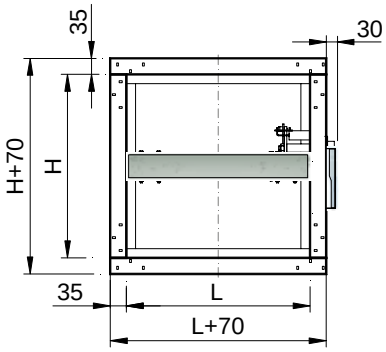

COMPUERTAS CORTAFUEGOS

Características
Compuertas corta-fuego para instalar en conducto rectangular.
Compuerta para montaje mural, clasificada EIS 120 (integridad frente al fuego, aislamiento térmico y estanqueidad al paso de humo; durante 120 minutos) según norma UNE-EN 1366-2.
Indicada para utilización en zonas de riesgo especial medio (ver Código Técnico de Edificación; "Sección SI 1 Propagación Interior").
Compuertas de cierre por fusible térmico a 72ºC, con junta intumescente para impedir la propagación del humo. Una junta de estanqueidad al paso de aire impide la propagación de humo a baja temperatura, mientras la junta intumescente se está dilatando para sellar la compuerta.
Estas compuertas cumplen las condiciones requeridas para la sigla (S) estanqueidad a los humos fríos. En caso de incendio, la intoxicación por humos es la principal causa de muerte. Compuertas construidas en acero galvanizado y material refractario.

FBK-EIS-120-H Compuerta de conexión por bridas. Lama paralela a la cota mayor.
FBK-EIS-120-V Compuerta de conexión por bridas. Lama paralela a la cota menor.
...-MA Compuerta de rearme manual. No precisa apertura de la caja de mecanismos.
...-M7F Compuerta con servomotor con fin de carrera a 24/ 230v.

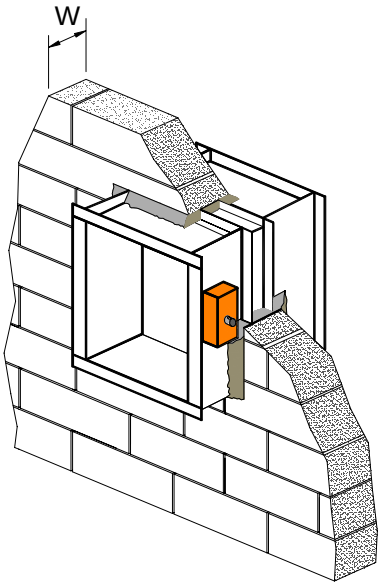

Accesorios para compuertas -MA

Descripción
Placa con contactos de inicio y final de carrera (PIF)

Descripción
Electroiman 24/48V cierre por emisión de corriente (FBC)
Electroiman 230V cierre por emisión de corriente (FBA)
Electroiman 24/48V cierre por falta de corriente (FEC)
Electroiman 230V cierre por falta de corriente (FEA)

Fijación
1) Sistemas de montaje: Página .....
/**CR**/ Cuello conexión recto (suplemento 7%)
Prescripción
Sum. y col. de compuerta cortafuegos clasificada EIS 120 según norma UNE-EN 1366-2 de la serie **FBK-EIS-180-H-M7F24 LxH**.
Accionamiento mediante servomotor eléctrico a **24v M7F24**, contactos de inicio y final de carrera.
Construido en acero galvanizado y material refractario.
Fusible termo-eléctrico a 72ºC.
Con junta intumescente y otra de estanqueidad que impiden la propagación de humos fríos.
Con elementos necesarios para montaje. Marca .

FBK-EIS-120- MA

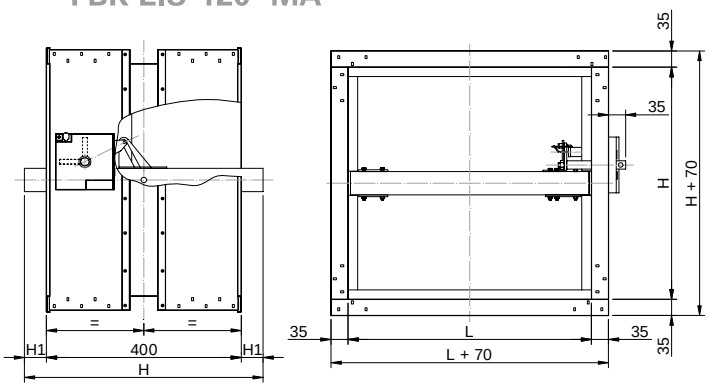

FBK-EIS-120-M7F

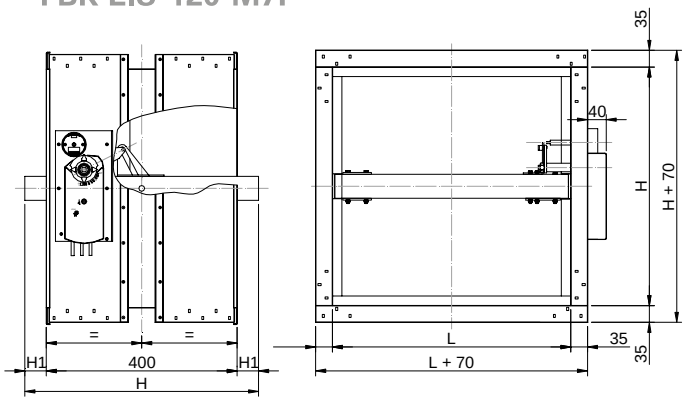

Toberas de Largo Alcance

MADEL

SERIE KAM

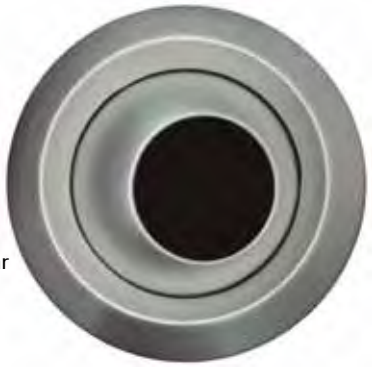

Descripción
- Toberas de largo alcance para la difusión de aire de grandes espacios.
- Construidas en aluminio y junta de rotación de material inmutable.
- KAM-W Tobera orientable manualmente en todas direcciones para instalar en pared o techo.

Fijación con tornillos ocultos
- KAM-D Tobera orientable manualmente en todas direcciones para instalación directa a conducto circular
- KAM-T Tobera orientable manualmente en todas direcciones para instalar en pared o techo.

Fijación con tornillos vistos
- .....-M5-25/230 Tobera de angulo de impulsión ajustable mediante servomotor tipo On/Off.

Acabados
- M9016 Lacado en blanco similar al RAL 9016
- R9010 Lacado en blanco similar al RAL 9010
- M9006 Lacado en gris similar al RAL 9006
- RAL Lacado otros colores RAL

Ø	A	B	C	D	EW	ED	ET	F	G
125	135	61	123	55	181	126	165	27	85
160	170	80	158	55	231	162	205	34	92
200	210	102	198	74	289	203	252	40	122
250	260	130	248	99	359	253	304	48	158
315	325	166	313	126	453	320	390	57	196
400	410	212	398	162	575	404	490	75	261

Accesorios
- DIFTRONIC Control automático del ángulo de impulsión del aire.
  El sistema se compone de una sonda de tª conectada a una cental de control que pude gestionar de 1 a 30 unidades
- IEH Injerto para montaje longitudinal de KAM-D en conducto circular visto.

	Dint
IEH-KAM-D-125-Día	125
IEH-KAM-D-160-Día	160
IEH-KAM-D-200 Día	200
IEH-KAM-D-250-Día	250
IEH-KAM-D-315-Día	315
IEH-KAM-D-400-Día	400

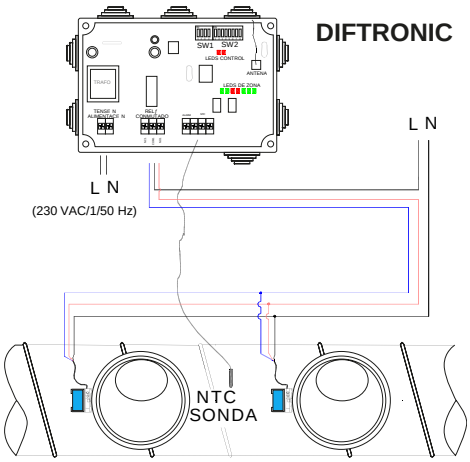

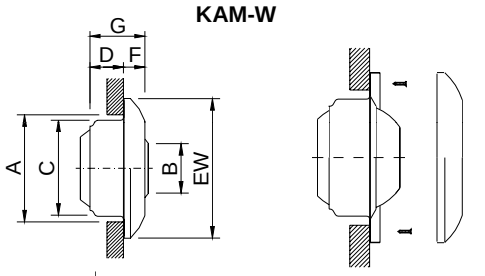

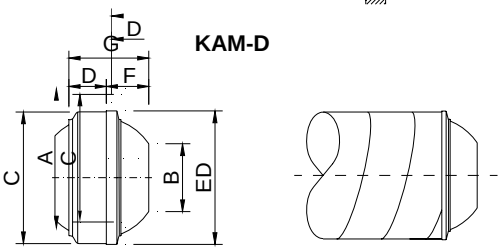

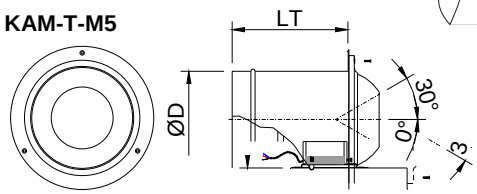

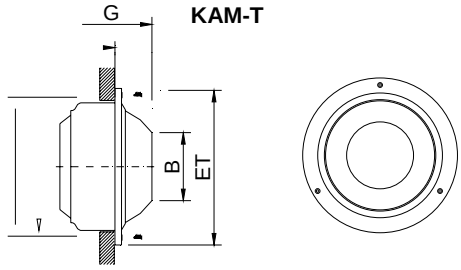

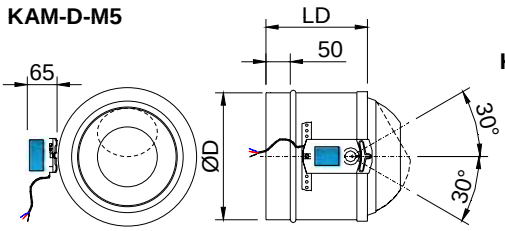

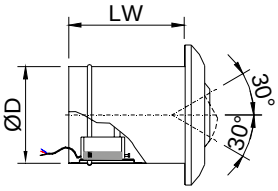

KAM	ØD	LW	LD	LT
250	248	302	199	302
315	313	330	211	330
400	398	390	222	390

Toberas de Largo Alcance

MADEL

SERIE KOO

Descripción
- Multi-toberas de largo alcance orientable en todas direcciones, para instalar en pared. Construidas en aluminio y placa en acero galvanizado con juntas de rotación de material inmutable.
- KOO Multitobera orientable manualmente.

Accesorios
- CM Marco de montaje construido en acero galvanizado (Suministrado en 4 elementos)
- PLRX Plenums de conexión
- IEK Injerto para montaje longitudinal en conducto circular visto. Precisa fijación (T)

Fijación
- (S) Clips. Precisa marco de montaje CM
- (T) Tornillos visibles

Acabados
- M9016 Lacado en blanco similar al RAL 9016
- R9010 Lacado en blanco similar al RAL 9010
- RAL Lacado otros colores RAL

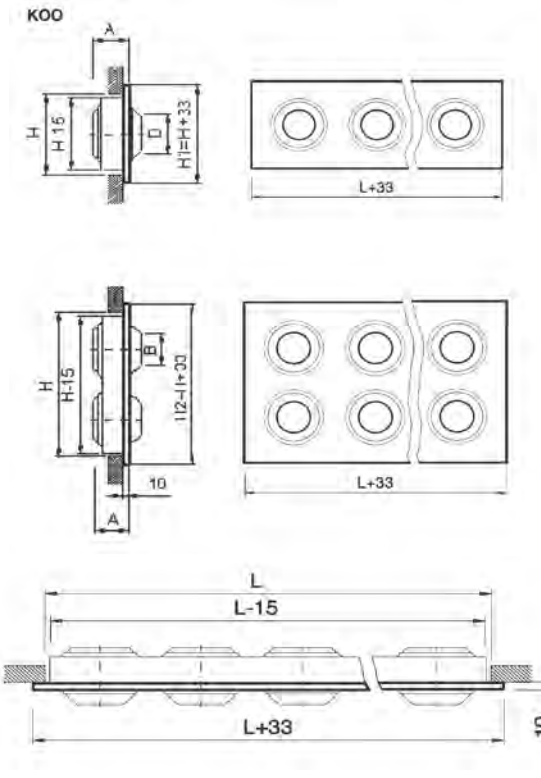

Lx100	nº toberas	Lx100	nº toberas
200x100	2	200x200	4
300x100	3	300x200	6
400x100	4	400x200	8
500x100	5	500x200	10
600x100	6	600x200	12
700x100	7	700x200	14
600x100	8	800x200	16
900x100	9	900x200	18
1000x100	10	1000x200	20

Lx150	nº toberas	Lx100	nº toberas
300x150	2	300x300	4
450x150	3	450x300	6
600x150	4	600x300	8
750x150	5	750x300	10
900x150	6	900x300	12
1050x150	7	1050x300	14
1200x150	8	1200x300	16

Ø	LxH	B	A	H1	H2	UN.	
80	Lx100	44	46	133	-	L/H 4x(L/H)	1 Line 2 Lines
	Lx200	44	46	-	233		
150	Lx150	61	63	183	-		
	Lx300	61	63	-	333		

IEK

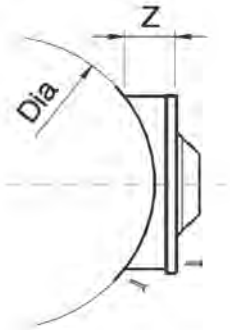

IEK-Dia-LxH	Dia Conducto Dia Duct	Z
IEK-Dia-Lx100	200-1600	48
IEK-Dia-Lx150	250-1600	48
IEK-Dia-Lx200	315-1600	65
IEK-Dia-Lx300	400-1600	95

Toberas de Largo Alcance

MADEL

SERIE KAP

Descripción
• Multi-toberas de largo alcance orientable en todas direcciones, para instalar en pared.
Construidas en aluminio y placa en acero galvanizado con juntas de rotación de material inmutable.
• KAP Multitobera orientable manualmente.
Accesorios
• IBK Injerto para montaje longitudinal en conducto circular visto
Fijación
• (T) Tornillos visibles
Acabados
• M9016 Lacado en blanco similar al RAL 9016
• R9010 Lacado en blanco similar al RAL 9010
• RAL Lacado otros colores RAL

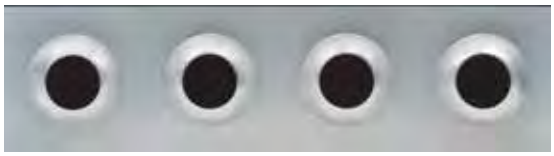

Lx100	n	Ø	A	B	C	Ø
500x200	2	160	90	80	10	158
800x200	3					
1000x200	5					
1500x200	7					
2000x200	9					
500x250	2	200	115	102	10	198
800x250	3					
1000x250	4					
1500x250	6					
2000x250	7					
800x300	2	250	125	130	15	248
1000x300	3					
1500x300	4					
2000x300	6					
800x400	2	315	180	166	15	313
1000x400	2					
1500x400	3					
2000x400	4					

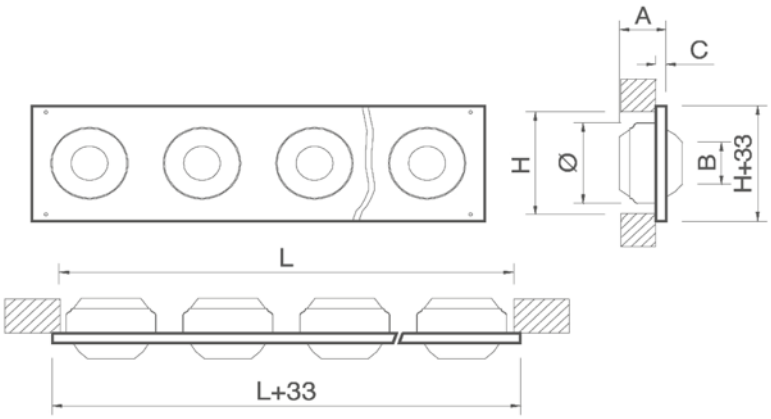

IBK-Dia-LxH	Dia Conducto Dia Duct	Z
IBK-Dia-Lx200	315-1600	65
IBK-Dia-Lx250	400-1600	75
IBK-Dia-Lx300	500-1600	85
IBK-Dia-Lx400	630-1600	170

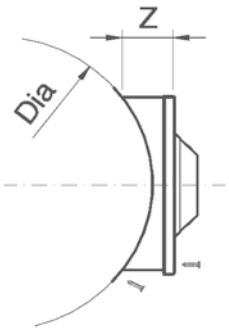

Control de Zonas Serie ZmartBox

MADEL

Novedad

ZmartBox Kit zoning plug & play.
Comprende un plenum repartidor motorizado PLZON, los elementos de control y una compuerta de by pass si corresponde.
Completamente cableado y configurado.

/**DX** para unidades de EXPANSIÓN DIRECTA. Incluye el interface de comunicación con la máquina de cliam.

/**FC** para unidades de FANCOIL. Incluye las sondas NTC de control de temperatura de agua.

/**RC** Kit vía Radio: Central ZITY-RC y termostatos inalámbricos ZOE-RC.

/**W** Kit por cables: Central ZITY-W y termostatos cableados ZEBRA-B.

/**KBY** Comprende Kit de control de presión electrónico KBY + compuerta motorizada ZC o ZQ.

Plenums para adaptar a unidades de conductos.

PLZON Plenum con compuertas motorizadas y b-pass ya montadas.

PLMAC Plenum con salidas de conexión circulares.

Sistema de zonificación ZITY

Descripción	MODELO	CÓDIGO	Precio EUROS
Central de control vía radio de 2 a 6 zonas	**ZITY-RC**	821.803.0031	**260,00**
Central de control cables de 2 a 6 zonas	**ZITY-W**	821.803.0034	**219,00**

Crono-termostatos

Descripción	MODELO	CÓDIGO	Precio EUROS
Cronotermostato Master/slave por cables	**ZEBRA-B**	821.803.0033	**94,00**
Cronotermostato Master/slave vía radio	**ZOE-RC**	821.803.0026	**118,00**

Interfaces de comunicación máquina

Descripción	MODELO	CÓDIGO	Precio EUROS
Para unidades Carrier	**CARBOX**	813.803.3406	**231,00**

Interfaces de comunicación CLOUD

Descripción	MODELO	CÓDIGO	Precio EUROS
Interface para comunicación Zoning-Cloud	**NetBox**	821.803.0035	**286,00**

Kit incluye Zity, Carbox y Plenum.

TABLA DE SELECCIÓN

		ZONAS D150/160					ZONAS D200				
MARCA	MODELO	2	3	4	5	6	2	3	4	5	6
TOSHIBA	RAV-RM561BTP-E	ST	ST	SP	SP	SP	ST	ST	SP	SP	SP
	RAV-RM801BTP-E	ST	ST	ST	ST	SP	ST	ST	ST	SP	SP
	RAV-RM1101BTP-E	ST (1)	ST (1)	ST	ST	ST	ST (1)	ST (1)	ST	ST	ST
	RAV-RM1401BTP-E	ST (1)	ST (1)	ST	ST	ST	ST (1)	ST (1)	ST	ST	ST
Carrier	42QSS 18-A6	ST	ST	ST	SP	SP	ST	ST	SP	SP	SP
	42QSS 24-A6	ST (1)	ST	ST	ST	SP	ST	ST	ST	SP	SP
	42QSS 36-A6	ST (1)	ST (1)	ST	ST	ST	ST (1)	ST (1)	ST	ST	SP
	42QSS 48/60-A6	ST (1)	ST (1)	ST	ST	ST	ST (1)	ST (1)	ST	ST	SP

Nota: Otras marcas y modelos, consultar.

Actuadores de Compuerta

Johnson Controls

ACTUADOR ROTATIVO

Serie M-9100

Superficie Máxima de Compuerta	Par de Giro Nm	Acción de control	Tensión	MODELO	CÓDIGO	Precio EUROS
2 m²	8	Todo/Nada/3 puntos	24 V AC/DC	**M9108-AGA-1**	820.850.0001	**259,00**
2 m²	8	Todo/Nada/3 puntos	230 V AC	**M9108-ADA-1**	820.850.0002	**251,00**
2 m²	8	0(2)-10V/0(4)-20mA	24 V AC/DC	**M9108-GGA-1**	820.850.0003	**361,00**
2 m²	8	0(2)-10V/0(4)-20mA	230 V AC	**M9108-GDA-1**	820.850.0004	**409,00**
4 m²	16	Todo/Nada/3 puntos	24 V AC/DC	**M9116-AGA-1**	820.850.0005	**295,00**
4 m²	16	Todo/Nada/3 puntos	230 V AC	**M9116-ADA-1**	820.850.0006	**324,00**
4 m²	16	0(2)-10V/0(4)-20mA	24 V AC/DC	**M9116-GGA-1**	820.850.0007	**415,00**
4 m²	16	0(2)-10V/0(4)-20mA	230 V AC	**M9116-GDA-1**	820.850.0008	**460,00**
6 m²	24	Todo/Nada/3 puntos	24 V AC/DC	**M9124-AGA-1**	820.850.0009	**464,00**
6 m²	24	Todo/Nada/3 puntos	230 V AC	**M9124-ADA-1**	820.850.0010	**481,00**
6 m²	24	0(2)-10V/0(4)-20mA	24 V AC/DC	**M9124-GGA-1**	820.850.0011	**599,00**
6 m²	24	0(2)-10V/0(4)-20mA	230 V AC	**M9124-GDA-1**	820.850.0012	**615,00**

- Sin muelle de retorno.
- Para válvulas de sector y compuertas

Superficie Máxima de Compuerta	Par de Giro Nm	Acción de control	Tensión	MODELO	CÓDIGO	Precio EUROS
4 m²	20	Todo/Nada/3 puntos	24 V AC/DC	**M9220-BGA-1**	820.850.0014	**484,00**
4 m²	16	Todo/Nada/3 puntos	230 V AC	**M9216-BDA-1**	820.850.0015	**580,00**
4 m²	16	0(2)-10V/0(4)-20mA	24 V AC/DC	**M9216-HGA-1**	820.850.0016	**655,00**

- Con muelle de retorno.
- Para válvulas de sector y compuertas

Mantas / Espumas Filtrantes

SERVIFILTRO

MANTAS FILTRANTES

SIN MARCAR

Din53438	Nff16101	Dimensión	Espesor	Clase	MODELO	CÓDIGO	Precio EUROS
F1	-	20 X 1 m	8/10 mm	G 2	**SF/SV412**	830.811.0001	**155,00**
F1	-	20 X 1 m	12/14 mm	G 3	**SF/SV415**	830.811.0002	**190,00**
F1	-	20 X 1 m	18/20 mm	G 4	**SF/SV430**	830.811.0003	**225,00**
MARCADA							
F1	M1-F1	20 X 1 m	8/10 mm	G 2	**SF/BCFA1/9/90**	830.811.0094	**187,00**
F1	M1-F1	20 X 1 m	12/14 mm	G 3	**SF/BCFA1/10/140**	830.811.0095	**225,00**
F1	M1-F1	20 X 1 m	18/20 mm	G 4	**SF/BCFA1/11/200**	830.811.0096	**241,00**
MARCADA							
F1	M1-F1	40 X 1 m	8/10 mm	G 2	**T200/80***	830.811.0097	**245,00**
F1	M1-F1	40 X 1 m	12/14 mm	G 3	**T200/140***	830.811.0098	**332,00**
F1	M1-F1	30 X 1 m	18/20 mm	G 4	**T200/200***	830.811.0099	**308,00**

* Hasta finalización de stock.

ESPUMAS FILTRANTES

Caudal m³ / h	Dimensiones (m)	Pérdida Carga Inicial Pa	Veloc. aire m/s	Espesor mm	Clase Filtro	MODELO	CÓDIGO	Precio EUROS
5.400	2x1	10	1,5	10	G1/G2	**EF20/10**	830.811.0004	**46,00**

- Diseñadas para prefiltración ó filtración de partículas gruesas en sistemas de ventilación
- Regenerable

Materiales para Conductos

Tubo Flexible Tipo SF/SERVIALU

Medida	CÓDIGO	Precio EUROS
82	831.811.0001	**21,00**
102	831.811.0002	**24,00**
127	831.811.0003	**25,00**
152	831.811.0004	**30,00**
160	831.811.0005	**31,00**
180	831.811.0006	**37,00**
203	831.811.0007	**40,00**
229	831.811.0008	**47,00**
254	831.811.0009	**52,00**
305	831.811.0010	**68,00**
315	831.811.0011	**72,00**
356	831.811.0012	**83,00**
406	831.811.0013	**103,00**
457	831.811.0014	**127,00**
508	831.811.0015	**189,00**

- Aluminio sin aislar
- Precios por tramos de 10 metros

Tubo Flexible Tipo SF/SERVISONO

Medida	CÓDIGO	Precio EUROS
82	831.811.0016	**56,00**
102	831.811.0017	**74,00**
127	831.811.0018	**80,00**
152	831.811.0019	**90,00**
160	831.811.0020	**94,00**
180	831.811.0021	**117,00**
203	831.811.0022	**118,00**
229	831.811.0023	**137,00**
254	831.811.0024	**144,00**
305	831.811.0025	**195,00**
315	831.811.0026	**215,00**
356	831.811.0027	**235,00**
406	831.811.0028	**280,00**
457	831.811.0029	**318,00**
508	831.811.0030	**355,00**

- Aluminio aislamiento térmico y acústico
- Precios por tramos de 10 metros

Tubo Flexible Tipo SF/SERVICOMBI

Medida	CÓDIGO	Precio EUROS
82	831.811.0031	**40,00**
102	831.811.0032	**47,00**
127	831.811.0033	**52,00**
152	831.811.0034	**58,00**
160	831.811.0035	**61,00**
180	831.811.0036	**73,00**
203	831.811.0037	**78,00**
229	831.811.0038	**91,00**
254	831.811.0039	**106,00**
305	831.811.0040	**122,00**
315	831.811.0041	**131,00**
356	831.811.0042	**155,00**
406	831.811.0043	**172,00**
457	831.811.0044	**217,00**
508	831.811.0045	**265,00**

- Aluminio y polietileno (ext) sin aislar
- Precios por tramos de 10 metros

Paneles para Conductos

Dimensiones			MODELO	CÓDIGO	Precio EUROS
Long.	Ancho	Espesor			
3 m	1,22 m	25mm	**Climaver Plus C/Caja**	832.811.0001	**128,00**
			Climaver Plus S/Caja	832.811.0002	**113,00**
2,4 m	1,19 m		**Climaver Plus**	832.811.0003	**89,00**
3 m	1,19 m		**Climaver Neto**	832.811.0004	**135,00**

- Panel rígido de lana de vidrio de alta densidad.
- Ambas caras del panel están cubiertas por un revestimiento de aluminio visto y kraft interior reforzado.
- El revestimiento exterior tiene la función de barrera de vapor y el interior de reducción de las pérdidas de presión estática.
- Canteado exclusivo de los bordes longitudinales de los paneles. Proporciona resistencia y facilidad de montaje de las uniones de los conductos.

Climaver Plus R: paneles con aluminio en ambas caras. Ofrece aislamiento térmico, acústico, mantenimiento y amplio rango de utilización
Climaver Neto: panel con aluminio en la cara externa y un exclusivo revestimiento con un tejido negro por el interior. Aislamiento acústico.
Climaver Apta: panel con aluminio en la cara externa y con un tejido negro por el interior. Confort acústico. Elevados coeficientes de absorción acústica.

Accesorios y Herramientas

Descripción	CÓDIGO	Precio EUROS
Grapas caja de 5.000 uds	832.811.0007	**27,00**
Cuchilla	832.811.0008	**107,00**
Grapadora	832.811.0009	**280,00**

Materiales para Conductos

Sistema de difusión de aire mediante conductos textiles

- Sistema de distribución del aire procedente de aparatos de aire acondicionado, calefacción, refrigeración o unidades de filtración hasta el lugar de destino.
- El aire se distribuye a través de unos orificios en el tejido que están modificados de distintas maneras.
- Extensión del flujo de aire desde los difusores de tela: boquilla, perforación, micro perforación direccional, micro perforación uniforme.
- El flujo de aire varía dependiendo de la presión estática en el difusor y diferencia de temperatura.
- La distribución del aire mediante conductos textiles proporciona "Confort térmico".
- Materiales: tejidos técnicos avanzados realizados en fibras inorgánicas. Amplia gama RAL. Posibilidad de materiales ignífugos. Tejidos lavables. Higiénicos. No provocan el crecimiento ni proliferación de bacterias ni microorganismos.
- Sistema membrana difusora: opción de distribución del aire para conseguir una calefacción eficaz y refrigeración sin corrientes de aire.
- Tipo: sección transversal, circular y semicircular y segmentos en L.
- Aplicación: refrigeración, calefacción, climatización o ventilación.
- Sector: agroalimentario (secaderos, salas de exposición, invernaderos..), industrial (plantas de producción, almacenes, laboratorios..) y público (gimnasios, piscinas..)
- Ventajas.

o Económico: reducción entre un 30% y un 50% comparado con la clásica distribución de conducción en chapa o fibra. Debido principalmente a la facilidad de instalación.
o Aislamiento: no es necesario, ningún tipo de aislamiento, en ninguna de las aplicaciones.
o Condensación: elimina el riesgo de condensación de agua sobre la superficie de los sistemas de distribución.
o Ruido: ausencia de ruido, debido a las bajas velocidades de aire utilizadas 0.01 m/s. a 0. 5 m/s.
o Ligero: por las propias características del material, no es necesaria una costosa estructura de sujeción. Un Kit con los elementos necesarios de sujeción, es entregado con cada conducto.
o Adaptabilidad: facilidad de adaptación a las peculiaridades arquitectónicas de los locales (altura, columnas, formas etc.)
o Mantenimiento: montaje y desmontaje rápidos. Limpiado y desinfección realizable en lavadoras convencionales.

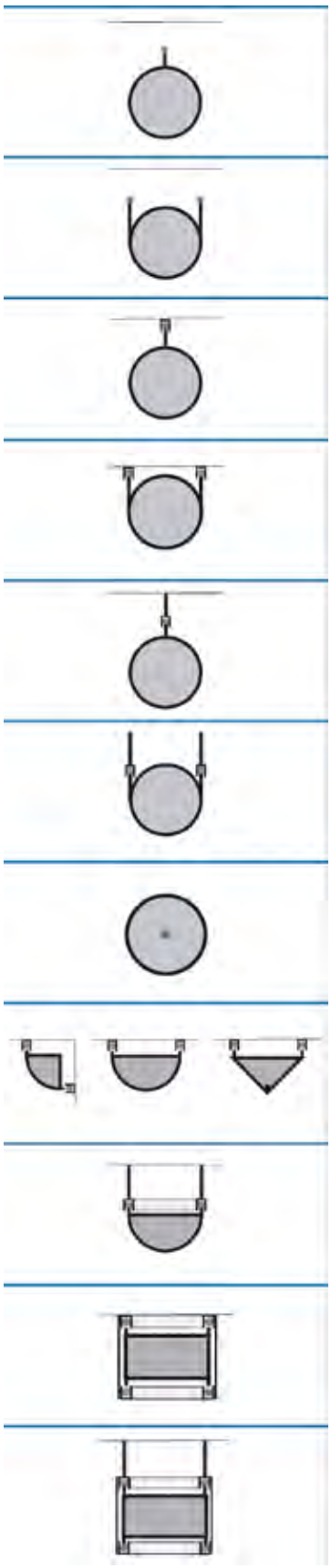

Salida de aire de los difusores
El flujo de aire (V) se inyecta en el difusor a través de cualquiera de los extremos o mediante el adaptador de entrada.
Puede salir de las siguientes maneras:

o A - a través de una tela permeable.
o B - a través de micro perforaciones (0,2-0,4mm agujeros en la tela).
o C - a través de la perforación (agujeros con un diámetro mayor de 4 mm).
o D – a través de una boquilla.
o E – a través de un adaptador – aire es guiado fuera en otra línea de ductos.

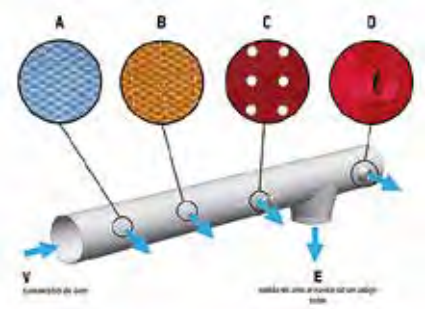

wob

Eficiente y silencioso.

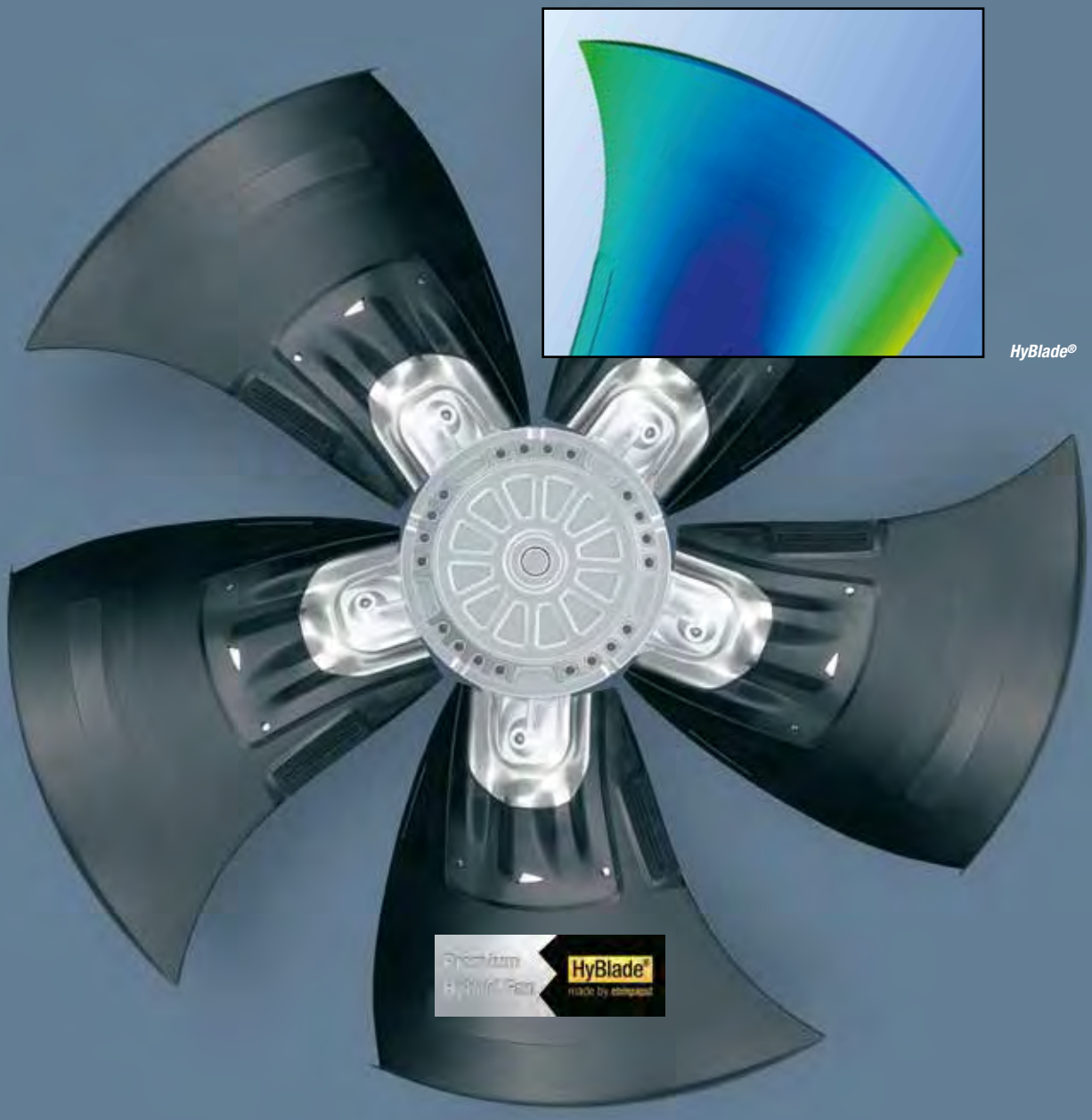

Con la introducción de los ventiladores HyBlade® ebm-papst ha revolucionado el mercado de los ventiladores axiales. HyBlade® cuenta con la solidez del aluminio acompañada de la ligereza y maleabilidad de la fibra de vidrio reforzada. Con ello, además de reducir el peso considerablemente, conseguimos una aerodinámica óptima que nos permite trabajar con un grado de eficiencia máximo y un nivel sonoro reducido. Y por último, aunque no menos importante, HyBlade® tiene un saldo energético en su producción, transporte y reciclaje que permite ser menos agresivo con los recursos naturales.

www.hyblade.ebmpapst.com

GREEN TECH

The engineer's choice

ebmpapst

Aire Acondicionado y Accesorios

Aire Acondicionado

Soportes y Bandejas Para Unidades Condensadoras

Bombas y Tuberías para Condensados

Canaletas para Tuberías

Materiales Eléctricos

Amortiguadores y Antivibradores

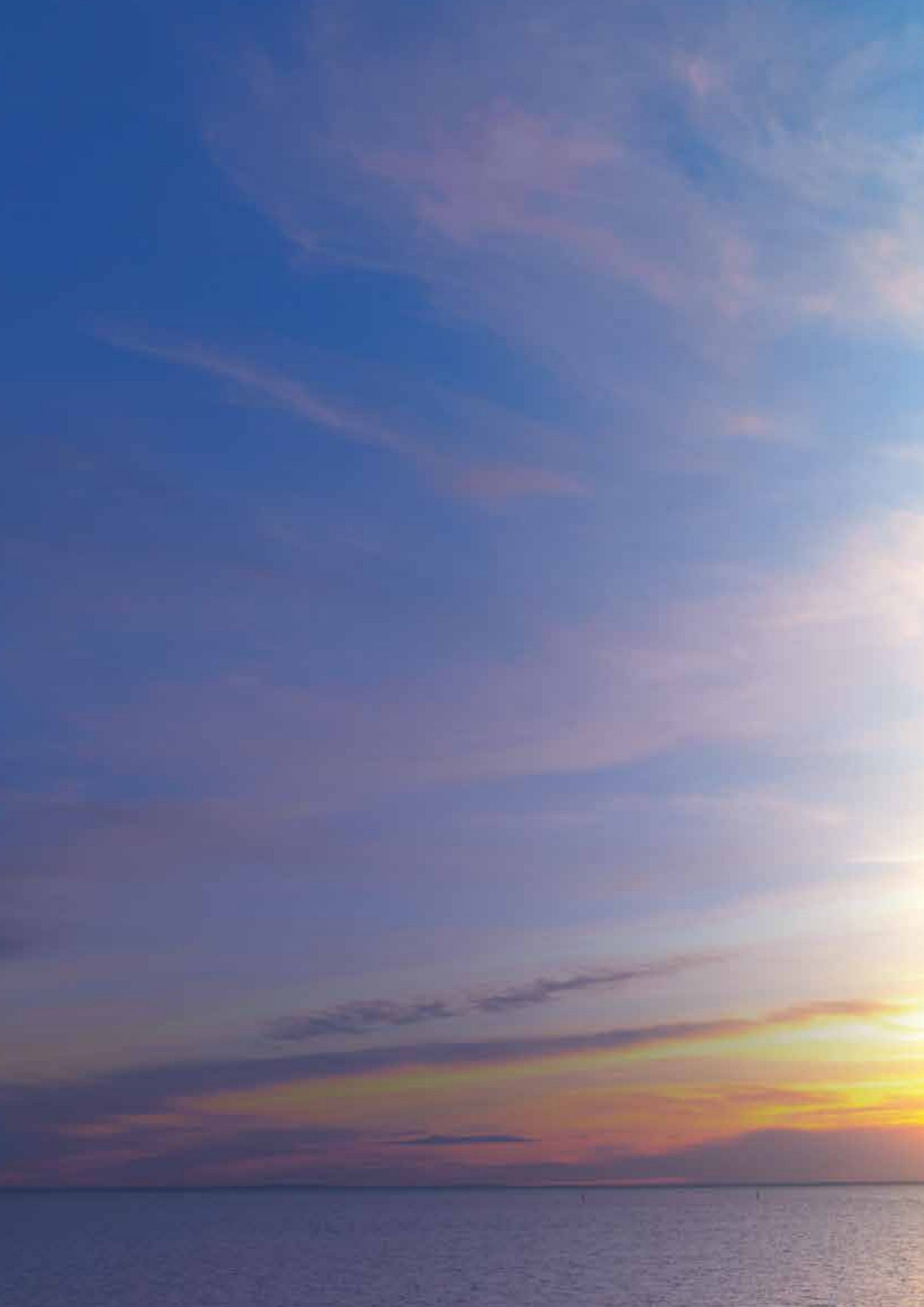

Carrie
United Technologies

Menos impacto en el medio ambiente

El R-32 es un gas refrigerante HFC puro, con cero agotamiento en la capa de ozono y bajo potencial de calentamiento atmosférico, utilizado en estado puro en pequeños equipos nuevos de aire acondicionado y también como componente en mezclas HFC.

El R-32 es adecuado para nuevos equipos especialmente diseñados para R-32, en aplicaciones que normalmente utilizaban R-410A. No es un gas para retrofit. Dispone de un PCA (GWP) dentro de los límites aceptados para gases refrigerantes utilizados en equipos nuevos con carga inferior a 3 kg puestos en el mercado a partir del 1/01/2025 según el reglamento Europeo CE Nº517/2014.

Tiene excelentes propiedades termodinámicas como refrigerante. Sus características de refrigeración, son similares a los refrigerantes R-22 y R-502. Ha sido utilizado como componente en mezclas de refrigerante HFC muy conocidas por la industria como el R-407C, R-410A, R-442A (RS50), R-407F, R-407A, RS70...

Además, el R-32 está clasificado como A2L, de baja inflamabilidad.

Capítulo 9

Aire Acondicionado Carrier Gama HighWall Pág. 6-7

Portátiles Pág. 8

Deshumidificadores Pág. 9

Gama Cassette Carrier Pág. 10-11

Gama Conductos Carrier Pág. 12-13

Gama Suelo-Techo Pág. 14-15

Consolas Pág. 16-17

Gama MultiSplit Carrier Pág. 18-21

Gama Split Mural Toshiba Pág. 23

Gama Conductos Toshiba Pág. 23

Gama Cassette Toshiba Pág. 24

Gama MultiSplit Toshiba Pág. 25

Sistema WVF multizona Octoplus HITECSA Pág. 28

Equipos autónomos Mosaic HITECSA Pág. 29

Unids. tipo Roof Top Kubic HITECSA Pág. 30

Monobloques Krono2 HITECSA Pág. 31

Soportes condensadoras Pág. 33

Bombas de condensados Pág. 35-39

Tuberías y accesorios para condensados Pág. 40

Canales y Accesorios Pág. 41-42

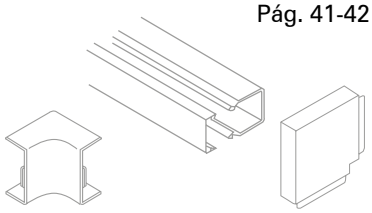

Material eléctrico
Clemas, Bridas, Cajas Preinstalación Pág. 43

Amortiguadores, Antivibradores Pág. 44-46

Gama SPLIT MURAL R-410A

Carrier
United Technologies

GARANTÍA COMPRESOR 5 AÑOS

Consultar condiciones

Capacidad nominal		Eficiencia energética			"Dimensiones (mm)		MODELO U.Interior	MODELO U.Exterior	MODELO COMPLETO	CÓDIGO	Precio EUROS
Frío(Kw)	Calor(Kw)	SEER	SCOP (media)	SCOP (cálida)	U. Interior	U. Exterior					
2,7	2,9	7.2	5.2	4.0	730×192×291	700×275×550	42QHC009DS	38QHC009DS	**QHC009**	910.910.0151	**626,00**
3,52	3,8	6.7	5.1	4.0	812×192×300	770×300×555	42QHC012DS	38QHC012DS	**QHC012**	910.910.0152	**645,00**
5,28	5,5	7.0	5.1	4.0	973×218×319	800×333×554	42QHC018DS	38QHC018DS	**QHC018**	910.910.0153	**1.194,00**
6,4	7,0	6.8	4.8	4.0	1082×225×338	845×363×702	42QHC024DS	38QHC024DS	**QHC024**	910.910.0154	**1.762,00**
WIFI OPCIONAL PARA SERIE QHC										910.910.0038	**70,00**

WIFI
Opcional

Gama SPLIT MURAL R-32

Consultar condiciones

Capacidad nominal		Eficiencia energética				Dimensiones (mm) (AnxAlxPr)		MODELO U.Interior	MODELO U.Exterior	MODELO CONJUNTO	CÓDIGO	Precio EUROS
Frío (kW)	Calor (kW)	SEER	SCOP (más cálida)	SCOP (media)	SCOP (más fría)	U. Interior	U. Exterior					
2,64	4,2	9.3	6.2	5.2	4.2	895x298x248	800x554x333	42QHP09-E8S	38QHP09-E8S	**QHP09-E8S**	910.910.0240	**1.447,00**
3,52	4,2	9.0	6.2	5.2	4.2	895x298x248	800x554x333	42QHP012-E8S	38QHP012-E8S	**QHP012-E8S**	910.910.0241	**1.491,00**
MANDO DE PARED OPCIONAL KJR120G1											910.910.0148	**105,00**

Opcional

Incluído

Consultar condiciones

Capacidad nominal		Eficiencia energética			Dimensiones (mm) (AnxAlxPr)		MODELO U.Interior	MODELO U.Exterior	MODELO CONJUNTO	CÓDIGO	Precio EUROS
Frío (kW)	Calor (kW)	SEER	SCOP (media)	SCOP (cálida)	U. Interior	U. Exterior					
2,7	3	7.2	4.0	5.1	730x291x192	770x555x300	42QHC009-D8S	38QHC009-D8S	**QHC009-D8S**	910.910.0155	**689,00**
3,52	3,8	6.7	4.0	5.1	812x300x192	770x555x300	42QHC012-D8S	38QHC012-D8S	**QHC012-D8S**	910.910.0156	**710,00**
5,28	5,5	7.2	4.0	5.1	973x319x218	800x554x333	42QHC018-D8S	38QHC018-D8S	**QHC018-D8S**	910.910.0157	**1.313,00**
7,04	7,5	6.7	4.0	5.1	1082x338x225	845x702x363	42QHC024-D8S	38QHC024-D8S	**QHC024-D8S**	910.910.0158	**1.938,00**
MANDO DE PARED OPCIONAL KJR120G1										910.910.0148	**105,00**
WIFI OPCIONAL PARA SERIE QHC-D8S										910.910.0038	**70,00**

Opcional

WIFI
Opcional

Gama PORTÁTIL

Capacidad nominal		Eficiencia energética		Dimensiones (mm)	MODELO COMPLETO	CÓDIGO	Precio EUROS
Frío(Kw)	Calor(Kw)	SEER	SCOP				
2,6	2,5	4.4	3	466x397x765	**51QPD009NS Unidad Portátil**	910.910.0036	**559,00**
3,3	3,0	5.9	2.8	466x397x765	**51QPD012NS Unidad Portátil**	910.910.0037	**655,00**
KIT DESCARGA VENTANA						R950.400.0019	**24,00**

Accesorios descarga de aire (incluído)

1 Manguera flexible descarga de Aire
2 Adaptador C (Manguera a Salida de Pared)
3 Adaptador A (Equipo a Manguera Flexible)
4 Accesorio Salida de Pared
5 Tubo Desagüe Condensados

Accesorios ventana (Opcional)

1 Manguera flexible descarga de Aire
2 Guía Telescópica para Ventana
3 Adaptador A (Equipo a Manguera Flexible)
4 Adaptador B (Manguera a Guía Ventana)
5 Burletes

Gama DESHUMIDIFICADORES

Litros Día	Área Aplicación	Rango Tª	Alimentación	Corriente	Consumo	Refrig.	KG Refrig.	Presión Sonora	Caudal de Aire	Peso (Kg)	Dimensiones (mm)	MODELO COMPLETO	CÓDIGO	Precio EUROS
10	16-31	5-35	220-240V, 1ph, 50Hz	1,20	260	R134A	0,11	47/43	200	10,50	350x238x510	**CDG105E**	910.910.0048	**254,00**
16	29-44			1,75	375	R134A	0,1	47/43	200	12,00	350x238x510	**CDG165E**	910.910.0045	**287,00**
20	37-52			1,85	400	R134A	0,13	47	200	12,00	350x238x510	**CDG205E**	910.910.0046	**318,00**

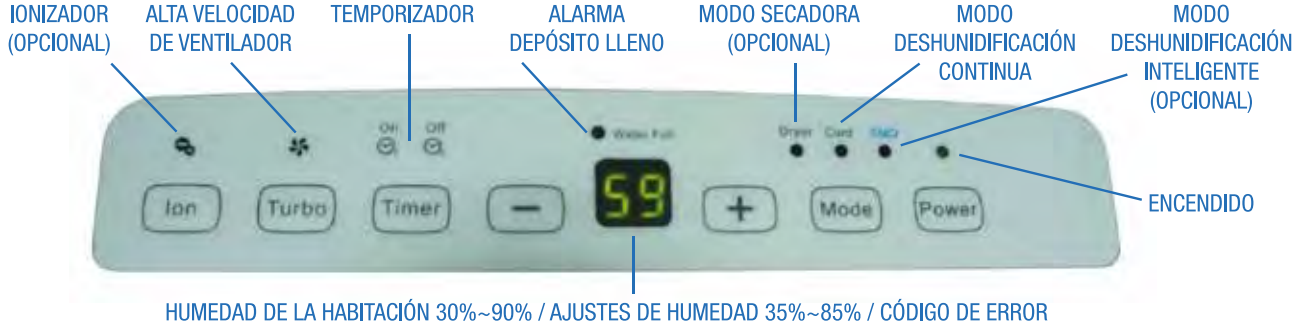

Gama CASSETTE R-410A

Carrier
United Technologies

GARANTÍA COMPRESOR 5 AÑOS

Consultar condiciones

60X60 Monofásicos

Capacidad Nominal		SEER	Eficiencia Energética		Dimensiones (mm) (AnxAlxPr)			MODELO U. Interior	MODELO U. Exterior	MODELO COMPLETO	CÓDIGO	Precio EUROS
Frío(Kw)	Calor(Kw)		SCOP (Cálida)	SCOP	U. Interior (Cuerpo)	U. Interior (Panel)	U. Exterior					
3,52	4,0	6.2	4.1	5.1	570x570x260	647x647x50	800x333x554	42QTD012DS-1	38QUS012DS-1	**QTD12**	910.910.0161	**1.599,00**
5,0	5,5	6.0	4.0	5.1	570x570x260	647x647x50	800x333x554	42QTD018DS-1	38QUS018DS-1	**QTD18**	910.910.0162	**1.974,00**
MANDO DE PARED OPCIONAL KJR120G2											910.910.0149	**114,00**

90X90 Monofásicos

Capacidad Nominal		SEER	Eficiencia Energética		Dimensiones (mm) (AnxAlxPr)			MODELO U. Interior	MODELO U. Exterior	MODELO COMPLETO	CÓDIGO	Precio EUROS
Frío(Kw)	Calor(Kw)		SCOP (Cálida)	SCOP	U. Interior (Cuerpo)	U. Interior (Panel)	U. Exterior					
7,03	7,03	6.1	4.0	4.8	840x840x245	950x950x55	845x363x702	42QTD024DS-1	38QUS024DS-1	**QTD24**	910.910.0163	**2.456,00**
8,4	9,1	6.4	4.0	5.2	840x840x245	950x950x55	946x410x810	42QTD030DS-1	38QUS030DS-1	**QTD30**	910.910.0164	**2.735,00**
10,2	11,3	5.5	4.0	5.0	840x840x245	950x950x55	946x410x810	42QTD036DS-1	38QUS036DS-1	**QTD36**	910.910.0165	**3.014,00**
13,4	15,5	5.5	4.0	5.0	840x840x287	950x950x55	952x415x1333	42QTD048DS-1	38QUS048DS-1	**QTD48**	910.910.0166	**3.326,00**
MANDO DE PARED OPCIONAL KJR120G2											910.910.0149	**114,00**

90X90 Trifásicos

Capacidad Nominal		SEER	Eficiencia Energética		Dimensiones (mm) (AnxAlxPr)			MODELO U. Interior	MODELO U. Exterior	MODELO COMPLETO	CÓDIGO	Precio EUROS
Frío(Kw)	Calor(Kw)		SCOP (Cálida)	SCOP	U. Interior (Cuerpo)	U. Interior (Panel)	U. Exterior					
10,2	11,3	5.9	4.0	5.0	840x840x245	950x950x55	946x410x810	42QTD036DT-1	38QUS048DS-1	**QTD36 TRIF**	910.910.0167	**3.149,00**
13,4	15,5	5.6	4.0	5.1	840x840x287	950x950x55	952x415x1333	42QTD048DT-1	38QUS048DT-1	**QTD48 TRIF**	910.910.0168	**3.428,00**
15,1	18,0	5.7	4.0	5.2	840x840x287	950x950x55	952x415x1333	42QTD060DT-1	38QUS060DT-1	**QTD60 TRIF**	910.910.0169	**3.977,00**
MANDO DE PARED OPCIONAL KJR120G2											910.910.0149	**114,00**

Opcional

Gama CASSETTE R-32

Carrier
United Technologies

*Novedad

R32

GARANTÍA COMPRESOR 5 AÑOS

Consultar condiciones

Cassette 60X60 Monofásicos

Capacidad Nominal		Eficiencia energética			Dimensiones (mm) (AnxAlxPr)			MODELO U. Interior	MODELO U. Exterior	MODELO CONJUNTO	CÓDIGO	Precio EUROS
Frío (Kw)	Calor (Kw)	SEER	SCOP (promedio)	SCOP (más cálido)	U. Interior (Cuerpo)	U. Interior (Panel)	U. Exterior					
3,50	4,40	7.8	4.6	5.1	570x260x570	647x50x647	800x554x333	42QTD012D8S	38QUS012D8S	**QTD012-D8S**	910.910.0262	**1.547,00** *
5,30	5,42	6.1	4.0	4.9	570x260x570	647x50x647	800x554x333	42QTD018D8S	38QUS018D8S	**QTD018-D8S**	910.910.0260	**2.281,00** *
MANDO DE PARED OPCIONAL KJR120G2											910.910.0149	**114,00**
MÓDULO WIFI OPCIONAL GAMA LIGHT COMMERCIAL											910.910.0099	**195,00** *

Cassette Slim 90X90 Monofásicos

Capacidad nominal		Eficiencia energética			Dimensiones (mm) (AnxAlxPr)			MODELO U.Interior	MODELO U.Exterior	MODELO CONJUNTO	CÓDIGO	Precio EUROS
Frío (kW)	Calor (kW)	SEER	SCOP (promedio)	SCOP (más cálido)	U. Interior (cuerpo)	U. Interior (panel)	U. Exterior					
5,2	5,5	6.9	4.0	5.1	840x205x840	950x55x950	800x554x333	42QTD018-R8S	38QUS018-R8S	**QTD18-R8S**	910.910.0242	**2.281,00**
7,05	7,2	6.1	4.0	5.1	840x205x840	950x55x950	845x702x363	42QTD024-R8S	38QUS024-R8S	**QTD24-R8S**	910.910.0243	**2.838,00**
8,40	9,10	6.4	4.0	5.2	840x205x840	950x55x950	946x810x410	42QTD030-R8S	38QUS030-R8S	**QTD30-R8S***	910.910.0289	**2.439,00** *
10,5	10,6	6.1	4.0	4.9	840x245x840	840x245x840	946x810x410	42QTD036-R8S	38QUS036-R8S	**QTD36-R8S**	910.910.0244	**3.482,00**
MANDO DE PARED OPCIONAL KJR120G2											910.910.0149	**114,00**
MÓDULO WIFI OPCIONAL GAMA LIGHT COMMERCIAL											910.910.0099	**195,00** *

* Consultar disponibilidad

Cassette Slim 90X90 Trifásicos

Capacidad nominal		Eficiencia energética			Dimensiones (mm) (AnxAlxPr)			MODELO U.Interior	MODELO U.Exterior	MODELO CONJUNTO	CÓDIGO	Precio EUROS
Frío (kW)	Calor (kW)	SEER	SCOP (promedio)	SCOP (más cálido)	U. Interior (cuerpo)	U. Interior (panel)	U. Exterior					
10,5	10,8	6.1	4.0	4.9	840x245x840	950x55x950	946x810x410	42QTD036-R8S	38QUS036-R8T	**QTD036-R8T**	910.910.0245	**3.637,00**
14	15,6	6.1	4.0	4.6	840x287x840	950x55x950	952x1333x415	42QTD048-R8S	38QUS048-R8T	**QTD048-R8T**	910.910.0246	**3.960,00**
15,4	18,0	6.1	4.0	5.1	840x287x840	950x55x950	952x1333x415	42QTD060-R8S	38QUS060-R8T	**QTD060-R8T**	910.910.0247	**4.594,00**
MANDO DE PARED OPCIONAL KJR120G2											910.910.0149	**114,00**
MÓDULO WIFI OPCIONAL GAMA LIGHT COMMERCIAL											910.910.0099	**195,00** *

WIFI
Opcional

Opcional

Gama CONDUCTOS R-410A

Carrier
United Technologies

GARANTÍA COMPRESOR 5 AÑOS

Consultar condiciones

Monofásicos

Capacidad nominal		Eficiencia energética			Dimensiones (mm)		MODELO U.Interior	MODELO U.Exterior	MODELO COMPLETO	CÓDIGO	Precio EUROS
Frío (kW)	Calor (kW)	SEER	SCOP (Cálida)	SCOP	U. Interior	U. Exterior					
3,52	3,8	6.1	4.0	5.1	700x635x210	800x333x554	42QSS012DS-1	38QUS012DS-1	**QSS12**	910.910.0171	**1.396,00**
5,0	5,4	6.3	4.0	5.1	880x674x210	800x333x554	42QSS018DS-1	38QUS018DS-1	**QSS018**	910.910.0172	**1.560,00**
7,03	7,4	6.1	4.0	5.1	1100x774x249	845x363x702	42QSS024DS-1	38QUS024DS-1	**QSS024**	910.910.0173	**1.807,00**
8,7	9,3	6.5	4.0	4.8	1360x774x249	946x410x810	42QSS030DS-1	38QUS030DS-1	**QSS030**	910.910.0174	**2.292,00**
10,2	12,7	6.2	4.0	5.1	1360x774x249	946x410x810	42QSS036DS-1	38QUS036DS-1	**QSS036**	910.910.0175	**2.783,00**
13,7	15,4	5.8	4.0	4.9	1200x874x300	952x415x1333	42QSS048DS-1	38QUS048DS-1	**QSS048**	910.910.0176	**3.426,00**

Trifásicos

Capacidad nominal		Eficiencia energética			Dimensiones (mm)		MODELO U.Interior	MODELO U.Exterior	MODELO COMPLETO	CÓDIGO	Precio EUROS
Frío (kW)	Calor (kW)	SEER	SCOP (Cálida)	SCOP	U. Interior	U. Exterior					
10,2	12,7	6.2	4.0	5.0	1360x774x249	946x410x810	42QSS036DS-1	38QUS036DT-1	**QSS36 TRIF**	910.910.0177	**2.889,00**
13,7	15,4	5.9	4.0	5.4	1200x874x300	952x415x1333	42QSS048DS-1	38QUS048DT-1	**QSS48 TRIF**	910.910.0178	**3.519,00**
15,4	17,6	5.5	4.0	5.1	1200x874x300	952x415x1333	42QSS060DS-1	38QUS060DT-1	**QSS60 TRIF**	910.910.0179	**3.727,00**

Gama CONDUCTOS R-32

Carrier
United Technologies

*Novedad

R32

GARANTÍA COMPRESOR 5 AÑOS

Consultar condiciones

Monofásicos

Capacidad nominal		Eficiencia energética			Dimensiones (mm) (AnxAlxPr)		MODELO U.Interior	MODELO U.Exterior	MODELO CONJUNTO	CÓDIGO	Precio EUROS
Frío (kW)	Calor (kW)	SEER	SCOP (promedio)	SCOP (más cálido)	U. Interior	U. Exterior					
3,5	4,1	6.5	4.0	4.8	700x200x450	800x554x333	42QSS012-D8S	38QUS012-D8S	**QSS012-D8S**	910.910.0264	**1.340,00** *
5,3	5,86	6.14	4.0	5.0	880x210x674	800x554x333	42QSS018-D8S	38QUS018-D8S	**QSS018-D8S**	910.910.0265	**1.802,00** *
5,2	5,5	6.4	4.0	4.9	880x210x674	800x554x333	42QSSQ18-R8S	38QUSQ18-R8S	**QSS018-R8S**	910.910.0248	**1.802,00**
7,05	7,6	6.5	4.0	4.8	1100x249x774	845x702x363	42QSS024-R8S	38QUS0024-R8S	**QSS024-R8S**	910.910.0249	**2.088,00**
8,8	9,38	6.1	4.0	5.1	1570x315x805	946x810x410	42QSS030-R8S	38QUS030-R8S	**QSS030-R8S**	910.910.0270	**2.510,00** *
10,5	11,3	6.1	4.0	4.9	1360x249x774	946x810x410	42QSS036-R8S	38QUS036-R8S	**QSS036-R8S**	910.910.0250	**3.062,00**
12,4	13,48	6.1	4.0	5.0	1200x300x874	946x810x410	42QSS042-R8S	38QUS042-R8S	**QSS042-R8S**	910.910.0273	**3.860,00** *
MÓDULO WIFI OPCIONAL GAMA LIGHT COMMERCIAL										910.910.0099	**195,00** *

Trifásicos

Capacidad nominal		Eficiencia energética			Dimensiones (mm) (AnxAlxPr)		MODELO U.Interior	MODELO U.Exterior	MODELO CONJUNTO	CÓDIGO	Precio EUROS
Frío (kW)	Calor (kW)	SEER	SCOP (promedio)	SCOP (más cálido)	U. Interior	U. Exterior					
10,5	11,6	6.2	4.0	5.1	1360x249x774	946x810x410	42QSS036-R8S	38QUS036-R8T	**QSS036-R8T**	910.910.0251	**3.337,00**
14	15,6	6.1	4.0	5.0	1200x300x874	952x1333x415	42QSS048-R8S	38QUS048-R8T	**QSS048-R8T**	910.910.0252	**4.065,00**
15,4	18	6.1	4.0	5.1	1200x300x874	952x1333x415	42QSS060-R8S	38QUS060-R8T	**QSS060-R8T**	910.910.0253	**4.305,00**
MÓDULO WIFI OPCIONAL GAMA LIGHT COMMERCIAL										910.910.0099	**195,00** *

WIFI
(Opcional)

Gama SUELO TECHO R-410A

Consultar condiciones

Monofásicos

Capacidad nominal		Eficiencia energética			Dimensiones (mm) (AnxAlxPr)		MODELO U.Interior	MODELO U.Exterior	MODELO COMPLETO	CÓDIGO	Precio EUROS
Frío (kW)	Calor (kW)	SEER	SCOP (Cálida)	SCOP	U. Interior	U. Exterior					
7,03	7,3	5.8	4.0	4.6	1068x675x235	845x363x702	42QZL024DS-1	38QUS024DS-1	**QZL024**	910.910.0192	**2.330,00**
8,4	9	6.3	4.0	5.2	1285x675x235	946x410x810	42QZL030DS-1	38QUS030DS-1	**QZL030**	910.910.0193	**2.712,00**
10,4	11,9	6.3	4.0	5.1	1650x675x235	946x410x810	42QZL036DS-1	38QUS036DS-1	**QZL036**	910.910.0194	**3.101,00**
13,6	15,5	5.9	4.0	5.3	1650x675x235	952x415x1333	42QZL048DS-1	38QUS048DS-1	**QZL048**	910.910.0195	**4.098,00**
MANDO DE PARED OPCIONAL KJR120G2										910.910.0149	**114,00**

Trifásicos

Capacidad nominal		Eficiencia energética			Dimensiones (mm) (AnxAlxPr)		MODELO U.Interior	MODELO U.Exterior	MODELO COMPLETO	CÓDIGO	Precio EUROS
Frío (kW)	Calor (kW)	SEER	SCOP (Cálida)	SCOP	U. Interior	U. Exterior					
10,4	11,9	6.3	4.0	5.1	1650x675x235	946x410x810	42QZL036DS-1	38QUS036DS-1	**QZL036 TRIF**	910.910.0196	**3.447,00**
13,6	15,5	5.8	4.0	5.3	1650x675x235	952x415x1333	42QZL048DS-1	38QUS048DT-1	**QZL048 TRIF**	910.910.0197	**4.218,00**
15,5	17,5	5.8	4.1	5.1	1650x675x235	952x415x1333	42QZL060DS-1	38QUS060DT-1	**QZL060 TRIF**	910.910.0198	**4.526,00**
MANDO DE PARED OPCIONAL KJR120G2										910.910.0149	**114,00**

Opcional

Gama SUELO TECHO R-32

Carrier
United Technologies

*Novedad

R32

GARANTÍA COMPRESOR 5 AÑOS
Consultar condiciones

Monofásicos

Capacidad nominal		Eficiencia energética			Dimensiones (mm)		MODELO U.Interior	MODELO U.Exterior	MODELO CONJUNTO	CÓDIGO	Precio EUROS	
Frío (kW)	Calor (kW)	SEER	SCOP (Promedio)	SCOP (más cálido)	U. Interior	U. Exterior						
5,3	5,57	6.1	4.0	5.1	1068x235x675	800x554x333	42QZL018-D8S	38QUS018-D8S	**QZL018-D8S**	910.910.0276	**2.303,00**	*
5,2	5,7	6.9	4.0	5.1	1068x235x675	800x554x333	42QZL018-R8S	38QUS018-R8S	**QZL018-R8S**	910.910.0254	**2.303,00**	
7,05	7,4	6.3	4.0	5.0	1068x235x675	845x702x363	42QZL024-R8S	38QUS024-R8S	**QZL024-R8S**	910.910.0255	**2.692,00**	
8,87	9,3	6.1	4.0	5.1	1285x235x675	946x810x410	42QZL030-R8S	38QUS030-R8S	**QZL030-R8S***	910.910.0279	**3.150,00**	*
10,5	12,5	6.6	4.0	5.1	1285x235x675	946x810x410	42QZL036-R8S	38QUS036-R8S	**QZL036-R8S**	910.910.0256	**3.583,00**	
MANDO DE PARED OPCIONAL KJR120G2										910.910.0149	**114,00**	
MÓDULO WIFI OPCIONAL GAMA LIGHT COMMERCIAL										910.910.0099	**195,00**	*

* Consultar disponibilidad

Trifásicos

Capacidad nominal		Eficiencia energética			Dimensiones (mm)		MODELO U.Interior	MODELO U.Exterior	MODELO CONJUNTO	CÓDIGO	Precio EUROS	
Frío (kW)	Calor (kW)	SEER	SCOP (Promedio)	SCOP (más cálido)	U. Interior	U. Exterior						
10,5	10,8	6.5	4.0	5.1	1650x235x675	946x810x410	42QZL036-R8S	38QUS036-R8T	**QZL036-R8T**	910.910.0257	**3.982,00**	
14	15,6	6.1	4.0	4.8	1650x235x675	952x1333x415	42QZL048-R8S	38QUS048-R8T	**QZL048-R8T**	910.910.0258	**4.872,00**	
15,4	18	6.1	4.0	5.1	1200x300x874	952x1333x415	42QZL060-R8S	38QUS060-R8T	**QZL060-R8T**	910.910.0259	**5.228,00**	
MANDO DE PARED OPCIONAL KJR120G2										910.910.0149	**114,00**	
MÓDULO WIFI OPCIONAL GAMA LIGHT COMMERCIAL										910.910.0099	**195,00**	*

WIFI
(Opcional)

Opcional

CONSOLAS R-410A

Consultar condiciones

Capacidad nominal		Eficiencia energética			Dimensiones (mm) (AnxAlxPr)		MODELO U.Interior	MODELO U.Exterior	MODELO COMPLETO	CÓDIGO	Precio EUROS
Frío (kW)	Calor (kW)	SEER	SCOP (Cálida)	SCOP	U. Interior	U. Exterior					
3,52	3,7	5.8	4	4.6	700x600x210	800x333x554	42QZA012DS-1	38QUS012DS-1	**QZA012**	910.910.0182	**1.030,00**
MANDO DE PARED OPCIONAL KJR12B										910.910.0032	**79,00**

Opcional

CONSOLA R-32

Carrier
United Technologies

Novedad

Capacidad nominal		Eficiencia energética			Dimensiones (mm) (AnxAlxPr)		MODELO U.Interior	MODELO U.Exterior	MODELO COMPLETO	CÓDIGO	Precio EUROS
Frío (kW)	Calor (kW)	SEER	SCOP (Promedio)	SCOP (más cálido)	U. Interior	U. Exterior					
3,5	3,8	7.7	4.3	4.7	700x600x210	800x554x333	42QZA012-D8S	38QUS012-D8S	**QZA012-D8S**	910.910.0284	**1.213,00**
MANDO DE PARED OPCIONAL KJR12B										910.910.0032	**79,00**

Opcional

Multis Exteriores R410-A

Consultar condiciones

Unidades	Capacidad nominal		Eficiencia energética		Dimensiones (mm) (AnxAlxPr)	MODELO	CÓDIGO	Precio EUROS
	FRIO (kW)	CALOR (kW)	SEER	SCOP (Promedio)	U.Exterior			
2x1	4,1	4,5	7.1	4.0	800x554x333	**38QUS014DS2-1**	910.910.0119	**1.079,00**
2x1	4,9	5,9	6.1	3.8	845x702x363	**38QUS018DS2-1**	910.910.0120	**1.211,00**
3x1	7,5	8,2	6.1	3.8	845x702x363	**38QUS027DS3-1**	910.910.0121	**1.893,00**
4x1	10,2	11,2	6.9	3.8	946x810x410	**38QUS036DS4-1**	910.910.0122	**2.454,00**
5x1	12,3	12,3	6.4	3.5	946x810x410	**38QUS042DS5-1**	910.910.0123	**3.415,00**

Multis Interiores R410-A

Consultar condiciones

HIGHWALL

Capacidad nominal		Dimensiones (mm) (AnxAlxPr)	MODELO	CÓDIGO	Precio EUROS
FRIO (kW)	CALOR (kW)	U.Interior			
2,05	2,5	192x291x730	**42QHC007DS**	910.910.0100	**191,00**
2,64	2,9	192x291x730	**42QHC009DS**	910.910.0101	**210,00**
3,52	3,8	192x300x812	**42QHC012DS**	910.910.0102	**239,00**
5,28	5,5	218x319x973	**42QHC018DS**	910.910.0103	**424,00**
6,4	7	225x338x1082	**42QHC024DS**	910.910.0104	**616,00**

Multis Interiores R410-A

Carrier
United Technologies

GARANTÍA COMPRESOR 5 AÑOS
Consultar condiciones

*Novedad

CASSETTES

Capacidad nominal		Dimensiones (mm) (AnxAlxPr)		MODELO	CÓDIGO	Precio EUROS
FRIO (kW)	CALOR (kW)	CUERPO	PANEL			
3,52	4	570x260x570	647x50x647	**42QTD012DS-1**	910.910.0125	**834,00**
5	5,5	570x260x570	647x50x647	**42QTD018DS-1**	910.910.0126	**1.059,00**
7,03	7	840x245x40	950x55x950	**42QTD024DS-1**	910.910.0127	**1.136,00**
PANEL				**40CAS-S4 60-60**	910.910.0027	**71,00** *
				40CAS-L5 90-90	910.910.0049	**131,00** *

CONDUCTOS

Capacidad nominal		Dimensiones (mm) (AnxAlxPr)	MODELO	CÓDIGO	Precio EUROS
FRIO (kW)	CALOR (kW)	U.Interior			
3,52	3,8	635x210x700	**42QSS012DS-1**	910.910.0133	**770,00**
5	5,4	674x210x880	**42QSS018DS-1**	910.910.0134	**809,00**
7,03	7,4	774x249x1100	**42QSS024DS-1**	910.910.0135	**886,00**

CONSOLA

Capacidad nominal		Dimensiones (mm) (AnxAlxPr)	MODELO	CÓDIGO	Precio EUROS
FRIO (kW)	CALOR (kW)	U.Interior			
3,52	3,7	600x210x700	**42QZA012DS-1**	910.910.0147	**607,00**

Multis Exteriores R-32

Carrier
United Technologies

*Novedad

R32

GARANTÍA COMPRESOR 5 AÑOS
Consultar condiciones

Unidades	Capacidad nominal		Eficiencia energética		Dimensiones (mm) (AnxAlxPr)	MODELO U.Exterior	CÓDIGO	Precio EUROS	
	FRIO (kW)	CALOR (kW)	SEER	SCOP (Promedio)	U. Exterior				
2x1	4,10	4,40	6,8	4,0	800x554x333	**38QUS014D8S2**	910.910.0285	**1.099,00**	*
2x1	5,20	5,60	5.9	3.8-6.7	800x554x333	**38QUS018D8S2-1**	910.910.0207	**1.333,00**	
3x1	6,15	6,59	6,5	4,0	845x702x363	**38QUS021D8S3**	910.910.0286	**1.590,00**	*
3x1	7,60-7,70	7,90-8,40	5.7	3.8-6.3	845x702x363	**38QUS027D8S3-1**	910.910.0208	**2.083,00**	
4x1	8,20	8,80	7,0	4,0	946x810x410	**38QUS028D8S4**	910.910.0287	**2.575,00**	*
4x1	10,10-10,20	10,70-11,00	5.7	3.8-6.5	946x810x410	**38QUS036D8S4-1**	910.910.0209	**2.835,00**	
5x1	12,00	11,70-12,00	5.7	3.8-6.8	946x810x410	**38QUS042D8S5-1**	910.910.0210	**3.945,00**	

38QUS014D8S2
38QUS018D8S2-1

38QUS021D8S3
38QUS027D8S3-1

38QUS028D8S4
38QUS036D8S4
38QUS042D8S5

Multis Interiores R-32

Carrier
United Technologies

*Novedad

R32

GARANTÍA COMPRESOR 5 AÑOS
Consultar condiciones

HIGHWALL

Capacidad nominal		Dimensiones (mm) (AnxAlxPr)	MODELO Highwall	CÓDIGO	Precio EUROS	
FRIO (kW)	CALOR (kW)	U.Interior				
2,05	2,50	730x291x192	**42QHC007D8S**	910.910.0100	**191,00**	*
2,64	2,90	730x291x192	**42QHC009D8S**	910.910.0090	**231,00**	
3,52	3,80	812x300x192	**42QHC012D8S**	910.910.0091	**255,00**	
5,28	5,50	973x319x218	**42QHC018D8S**	910.910.0092	**491,00**	
7,04	7,04	1082x338x225	**42QHC024D8S**	910.910.0093	**712,00**	

Multis Interiores R-32

Carrier
United Technologies

GARANTÍA COMPRESOR 5 AÑOS
Consultar condiciones

*Novedad

SUELO TECHO

Capacidad nominal		Dimensiones (mm) (AnxAlxPr)	MODELO	CÓDIGO	Precio EUROS
FRIO (kW)	CALOR (kW)				
5,3	5,57	1068x235x675	**42QZL018D8S-1**	910.910.0277	**920,00** *

CASSETTES

Capacidad nominal		Dimensiones (mm) (AnxAlxPr)		MODELO Cassettes	CÓDIGO	Precio EUROS
FRIO (kW)	CALOR (kW)	CUERPO	PANEL			
2,64	3	570x260x570	647x50x647	**42QTD009D8S-1**	910.910.0218	**866,00**
3,52	4	570x260x570	647x50x647	**42QTD012D8S-1**	910.910.0219	**918,00**
5	5,5	570x260x570	647x50x647	**42QTD018D8S-1**	910.910.0220	**1.165,00**
PANEL				**40CAS-S4 60-60**	910.910.0027	**71,00** *

CONDUCTOS

Capacidad nominal		Dimensiones (mm) (AnxAlxPr)	MODELO Cassettes	CÓDIGO	Precio EUROS
FRIO (kW)	CALOR (kW)				
2,64	2,93	700x200x450	**42QSS009D8S-1**	910.910.0211	**857,00**
3,52	3,8	700x200x450	**42QSS012D8S-1**	910.910.0212	**847,00**
5,0	5,4	880x210x674	**42QSS018D8S**	910.910.0269	**1.049,00** *

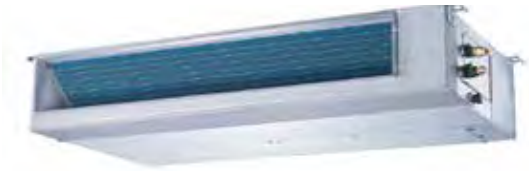

CONSOLA

Capacidad nominal		Dimensiones (mm) (AnxAlxPr)	MODELO Consola	CÓDIGO	Precio EUROS
FRIO (kW)	CALOR (kW)	U.Interior			
3,52	3,7	700x210x600	**42QZA012D8S**	910.910.0226	**668,00**

TOSHIBA

NUEVO
split de pared **A++**

Eficiencia y confort
con la garantía TOSHIBA

Gama desde 1,5 a 6,5 kW
Compatible con TOSHIBA HOME AC CONTROL
Ultra silenciosa
Modo Alta Potencia
Mando "Uso fácil" (con nuevas funcionalidades)
Magic Coil
Modo silencioso para unidad exterior.
Puede ser utilizada en 1:1 y en sistemas Multi

www.toshiba-aire.es

Split 1x1 / Conductos

TOSHIBA
CALEFACCIÓN & AIRE ACONDICIONADO

Split 1 x 1 MIRAI

Talla	Frío CAP.NOM. (Kw) / SEER / CLASE ENERGÉTICA	Calor CAP.NOM. (Kw)/SCOP/ CLASE ENERGÉTICA	Tubería	DIMENSIONES U. INTERIOR U. EXTERIOR	MODELOS U. INTERIOR U. EXTERIOR	CÓDIGO	Precio EUROS
7	2,0 / 5,7 / A+	2,5 / 4,0 / A+	1/4-3/8	293x798x230	**RAS07BKVE**	910.902.0125	**699,00**
				530x660x240	**RAS07BAVE**		
10	2,5 / 5,6 / A+	3,2 / 4,0 / A+		293x798x230	**RAS10BKVE1**	910.902.0126	**729,00**
				530x660x240	**RAS10BAVE**		
13	3,1 / 5,7 / A+	3,6 / 4,0 / A+		293x798x230	**RAS13BKVE1**	910.902.0122	**810,00**
				530x660x240	**RAS13BAVE**		
16	4,4 / 5,9 / A+	5,2 / 4,2 / A+	1/4-1/2	293x798x230	**RAS16BKVE**	910.902.0127	**1.299,00**
				550x780x290	**RAS16BAVE**		

Conductos DI SPA

Talla	Frío CAP. NOM. (Kw) / SEER / CLASE ENERGÉTICA	Calor CAP.NOM. (Kw)/SCOP/ CLASE ENERGÉTICA	Tubería	DIMENSIONES U. INTERIOR U. EXTERIOR	MODELOS U. INTERIOR U. EXTERIOR	CÓDIGOS U. INTERIOR U. EXTERIOR	Precio EUROS	Precio EUROS Conjunto
				-	MANDO	MANDO		
56	5,0 / 4,8 / B	5,3 / 3,98 / A	1/4-1/2	275x700x750	**RAVRM561BTPE**	910.902.0068	**792,00**	**1.909,00**
				550x780x290	**RAVSM564ATPE**	910.902.0038	**923,00**	
				-	**RBCASC11E**	990.902.0076	**68,00**	
80	6,7 / 5,04 / B	7,7 / 3,83 / A	3/8-5/8	275x1000x750	**RAVRM801BTPE**	910.902.0111	**800,00**	**2.159,00**
				550x780x290	**RAVSM804ATPE**	910.902.0009	**1.149,00**	
				-	**RBCASC11E**	990.902.0076	**68,00**	
110	10 / 5,03 / B	11,2 / 4,14 / A+		275x1400x750	**RAVRM1101BTPE**	910.902.0062	**988,00**	**3.129,00**
				890x900x320	**RAVSM1104ATPE1**	910.902.0086	**1.870,00**	
				-	**RBCASC11E**	990.902.0076	**68,00**	
140	12,1 / - / -	12,8 / - / -		275x1400x750	**RAVRM1401BTPE**	910.902.0021	**1.048,00**	**3.650,00**
				890x900x320	**RAVSM1404ATPE**	910.902.0016	**2.297,00**	
				-	**RBCASC11E**	990.902.0076	**68,00**	
160	14,0 / - / -	16,0 / - / -	1/4-1/2	275x1400x750	**RAVSM1604BTPE**	910.902.0095	**1.225,00**	**3.912,00**
				1340x900x320	**RAVSM1603AT-E**	910.902.0078	**3.248,00**	
				-	**RBCASC11E**	990.902.0076	**68,00**	

Cassettes

TOSHIBA
CALEFACCIÓN & AIRE ACONDICIONADO

Cassette DI DAYTONA

Talla	Frío	Calor	Tubería	DIMENSIONES U. INTERIOR U. EXTERIOR	MODELOS U. INTERIOR U. EXTERIOR	CÓDIGOS U. INTERIOR U. EXTERIOR	Precio EUROS	Precio EUROS Conjunto
	CAP. NOM. (Kw) / SEER / CLASE ENERGÉTICA	CAP.NOM. (Kw)/SCOP/ CLASE ENERGÉTICA		-	MANDO	MANDO		
56	5,3 / 6,14 / A++	5,3 / 4,51 / A+	1/4-1/2	256x840x840	**RAVRM561UTP-E**	910.902.0022	**997,00**	**1.952,00**
				550x780x290	**RAVSM564ATPE**	910.902.0038	**923,00**	
				-	**RBCASC11E**	990.902.0076	**68,00**	
80	6,7 / 5,81 / A+	7,7 / 4053 / A+	3/8-5/8	256x840x840	**RAVRM801UTP-E**	910.902.0011	**1.133,00**	**2.452,00**
				550x780x290	**RAVSM804ATPE**	910.902.0009	**1.149,00**	
				-	**RBCASC11E**	990.902.0076	**68,00**	
110	10 / 5,87 / A+	11,2 / 4,28 / A+		319x840x840	**RAVRM1101UTP-E**	910.902.0085	**1.354,00**	**3.445,00**
				890x900x320	**RAVSM1104ATPE1**	910.902.0086	**1.870,00**	
				-	**RBCASC11E**	990.902.0076	**68,00**	
140	12,0 / 5,36 / A	12,8 / 4,19 / A+		319x840x840	**RAVRM1401UTP-E**	910.902.0019	**1.561,00**	**3.795,00**
				890x900x320	**RAVSM1404ATPE**	910.902.0016	**2.297,00**	
				-	**RBCASC11E**	990.902.0076	**68,00**	
160	14,0 / - / -	16,0 / - / -		319x840x840	**RAVSM1604UTPE**	910.902.0077	**1.646,00**	**4.823,00**
				1340x900x320	**RAVSM1603AT-E**	910.902.0078	**3.248,00**	
				-	**RBCASC11E**	990.902.0076	**68,00**	

Sistemas Multi Split

TOSHIBA
CALEFACCIÓN & AIRE ACONDICIONADO

Unidades Exteriores

Número de unidades interiores conexionables	Frío	Calor	DIMENSIONES	MODELO	CÓDIGO	Precio EUROS
	CAP. NOM. (Kw) / SEER / CLASE ENERGÉTICA	CAP. NOM. (Kw) / SCOP / CLASE ENERGÉTICA				
2	4,0 / 6,73 / A++	4,40 / 4,41 / A+	630 x 800 x 300	**RAS-2M14S3AV-E**	910.902.0005	**1.108,00**
2	5,2 / 6,90 / A++	5,6 / 4,60 / A++	630 x 800 x 300	**RAS-2M18S3AV-E**	910.902.0054	**1.446,00**
3	5,2 / 6,80 / A++	6,8 / 4,60 / A++	630 x 800 x 300	**RAS-3M18S3AV-E**	910.902.0023	**1.718,00**
3	7,5 / 6,19 / A++	9,0 / 4,41 / A+	890 x 900 x 320	**RAS-3M26S3AV-E**	910.902.0110	**2.520,00**
4	8,0 / 6,11 / A++	9,0 / 4,23 / A+	890 x 900 x 320	**RAS-4M27S3AV-E**	910.902.0263	**3.335,00**
5	10,0 / 6,31 / A++	12,0 / 4,06 / A+	890 x 900 x 320	**RAS-5M34S3AV-E**	910.902.0056	**4.393,00**

Unidades Interiores

Talla	Tipo de unidad interior	Frío	Calor	Tubería	DIMENSIONES	MODELO	CÓDIGO	Precio EUROS
		CAP. NOM. (Kw)	CAP. NOM. (Kw)					
7	Pared	2,0	2,5	1/4-3/8	293 x 798 x 230	**RAS-B07BKVG-E**	910.902.0170	**284,00**
	Pared				293 x 798 x 230	**RAS-M07PKVSG-E**	910.902.0171	**381,00**
	Conducto				210 x 700 x 450	**RAS-M07U2DVGE**	910.902.0132	**804,00**
10	Pared	2,5	3,2		293 x 798 x 230	**RAS-B10BKVG-E**	910.902.0172	**294,00**
	Pared				293 x 798 x 230	**RAS-B10PKVSG-E**	910.902.0173	**402,00**
	Pared				275 x 790 x 225	**RAS-B10N3KVP-E**	910.902.0121	**599,00**
	Conducto				210 x 700 x 450	**RAS-M10U2DVGE**	910.902.0174	**806,00**
	Cassette				268 x 575 x 575	**RAS-M10U2MUVG-E**	910.902.0175	**1.179,00**
	Consola de suelo				600 x 700 x 220	**RAS-B10U2FVGE**	910.902.0176	**986,00**
13	Pared	3,5	4,2		293 x 798 x 230	**RAS-B13BKVG-E**	910.902.0177	**326,00**
	Pared				293 x 798 x 230	**RAS-B13PKVSG-E**	910.902.0178	**508,00**
	Pared				275 x 790 x 225	**RAS-B13N3KVP-E**	910.902.0096	**674,00**
	Conducto				210 x 700 x 450	**RAS-M13U2DVGE**	910.902.0134	**817,00**
	Cassette				268 x 575 x 575	**RAS-M13U2MUVG-E**	910.902.0179	**1.269,00**
	Consola de suelo				600 x 700 x 220	**RAS-B13U2FVGE**	910.902.0045	**1.031,00**
16	Pared	4,5	5,2	1/4-1/2	293 x 798 x 230	**RAS-B16BKVG-E**	910.902.0180	**532,00**
	Pared				293 x 798 x 230	**RAS-B16PKVSG-E**	910.902.0181	**658,00**
	Pared				275 x 790 x 225	**RAS-B16N3KVP-E**	910.902.0120	**854,00**
	Conducto				210 x 700 x 450	**RAS-M16U2DVGE**	910.902.0135	**859,00**
	Cassette				268 x 575 x 575	**RAS-M16U2MUVG-E**	910.902.0033	**1.329,00**
18	Consola de suelo	5,0	5,2		600 x 700 x 220	**RAS-B18U2FVGE**	910.902.0052	**1.542,00**
22	Pared	6	7		320 x 1050 x 250	**RAS-B22PKVSG-E**	910.902.0182	**779,00**
24	Pared	7	8		320 x 1050 x 250	**RAS-B24PKVSG-E**	910.902.0183	**848,00**

SPA

TOSHIBA

CALEFACCIÓN & AIRE ACONDICIONADO

"Alta tecnología Inverter para uso comercial y residencial"

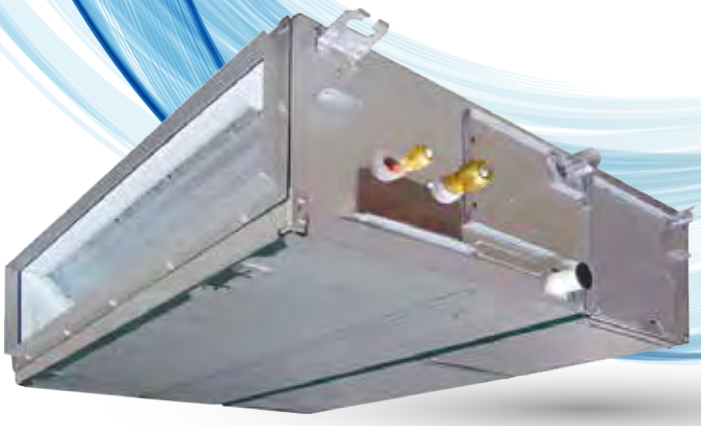

La Tecnología que la vida necesita

Human Smart Community by lifenology

Reutilización de Tuberías

- **Compresor Twin Rotary**
- Compensación de la estratificación
- Presión estática ajustable hasta 120Pa
- Bomba de drenaje incluida
- Posibilidad Twin (hasta 4 unidades interiores)
- Gama de unidades exteriores monofásicas y trifásicas

www.toshiba-aire.es

¡Estrenamos nueva web!

DESCUBRE PORQUÉ SOMOS LÍDERES EN

www.beijer.es

Todo sobre refrigeración con **CO2**

CLUB BEIJER REF

Acceso al Club Beijer y Formaciones Beijer Academy

Catálogos descargables

Mapa de delegaciones

Mucho más...

BEIJER REF
Ibérica

Gama OCTOPLUS

HITECSA COOL AIR

Novedad

MOSAIC OCTOPLUS

ECODESIGN HITECSA ERP READY

Sistema de Climatización Multizona Full Inverter Horizontal

UNIDAD EXTERIOR (UE) - Bomba de calor full inverter
UNIDADES INTERIORES (UI) - Hasta 8 unidades interiores combinables

UNIDAD EXTERIOR EWCIBA

kW/ frío	kW/ calor	EER	COP	Caudal Nominal	Dimensiones	Peso	OCTOPLUS UE	CÓDIGO	Precio EUROS
15,80	18,10	2,71	2,93	6.000	655x1520x1860	332	**16i**	911.911.0067	**10.439,00**
19,90	22,70	2,83	2,93	8.000	655x1820x1860	410	**20i**	911.911.0068	**13.110,00**
24,30	27,90	2,70	2,92	9.000	655x1820x1860	419	**25i**	911.911.0069	**14.197,00**

UNIDADES INTERIORES

kW/ frío	kW/ calor	Caudal Nominal	Presión Nominal	Dimensiones	Peso	FCCW-OCT	CÓDIGO	Precio EUROS
2,13	2,15	546	0	1060x225x480	27	**30 V**	912.911.0002	**847,00**
3,45	3,76	1.005	0	1260x225x480	35	**60 V**	912.911.0003	**984,00**
4,95	5,04	1.291	0	1460x225x585	46	**80 V**	912.911.0004	**1.408,00**
9,69	10,69	1.908	0	1960x257x602	57	**110 V**	912.911.0005	**1.537,00**
2,13	2,15	546	0	1060x225x480	27	**BE 30 V**	912.911.0006	**1.044,00**
3,45	3,76	1.005	0	1260x225x480	35	**BE 60 V**	912.911.0007	**1.186,00**
4,95	5,04	1.291	0	1460x225x585	46	**BE 80 V**	912.911.0008	**1.759,00**
9,69	10,69	1.908	0	1960x257x602	57	**BE 110 V**	912.911.0009	**1.898,00**
2,13	2,15	546	0	1060x225x480	27	**BR 30 V**	912.911.0010	**1.006,00**
3,45	3,76	1.005	0	1260x225x480	35	**BR 60 V**	912.911.0011	**1.132,00**
4,95	5,04	1.291	0	1460x225x585	46	**BR 80 V**	912.911.0012	**1.574,00**
9,69	10,69	1.908	0	1960x257x602	57	**BR 110 V**	912.911.0013	**1.703,00**

kW/ frío	kW/ calor	Caudal Nominal	Presión Nominal	Dimensiones	Peso	FCW-OCT	CÓDIGO	Precio EUROS
2,38	2,35	390	20	1260x460x225	27	**30 H**	912.911.0014	**797,00**
4,18	4,23	720	20	1460x565x225	35	**60 H**	912.911.0015	**961,00**
2,38	2,35	390	20	1260x460x225	27	**BE 30 H**	912.911.0016	**983,00**
4,18	4,23	720	20	1460x565x225	35	**BE 60 H**	912.911.0017	**1.150,00**
2,38	2,35	390	20	1260x460x225	27	**BR 30 H**	912.911.0018	**956,00**
4,18	4,23	720	20	1460x565x225	35	**BR 60 H**	912.911.0019	**1.110 ,00**

kW/ frío	kW/ calor	Caudal Nominal	Presión Nominal	Dimensiones	BSW-OCT	CÓDIGO	Precio EUROS
6,58	6,57	1.039	55	1290x643x297	**20 R H**	912.911.0020	**1.371,00**
9,02	9,63	1.528	73	1430x6143x347	**30 R H**	912.911.0021	**1.584,00**
15,13	16,84	2.806	72	1800x770x397	**50 R H**	912.911.0022	**2.211,00**
6,58	6,57	1.039	55	1290x643x297	**BE 20 R H**	912.911.0023	**1.992,00**
9,02	9,63	1.528	73	1430x6143x347	**BE 30 R H**	912.911.0024	**2.211,00**
15,13	16,84	2.806	72	1800x770x397	**BE 50 R H**	912.911.0025	**2.851,00**
6,58	6,57	1.039	55	1290x643x297	**BR 20 R H**	912.911.0026	**1.543,00**
9,02	9,63	1.528	73	1430x6143x347	**BR 30 R H**	912.911.0027	**1.986,00**
15,13	16,84	2.806	72	1800x770x397	**BR 50 R H**	912.911.0028	**3.285,00**

kW/ frío	kW/ calor	Dimensiones	Peso	FKZEN-OCT	CÓDIGO	Precio EUROS
2,67	2,62	575x575x285	24	**62**	912.911.0029	**1.227,00**
5,38	5,42	575x575x285	27	**65**	912.911.0030	**1.465,00**
9,50	8,61	818x818x326	50	**72**	912.911.0031	**1.867,00**
2,67	2,62	575x575x285	24	**BE 62**	912.911.0032	**1.530,00**
5,38	5,42	575x575x285	27	**BE 65**	912.911.0033	**1.850,00**
2,67	2,62	575x575x285	24	**BR 62**	912.911.0034	**1.426,00**
5,38	5,42	575x575x285	27	**BR 65**	912.911.0035	**1.737,00**
9,50	8,61	818x818x326	50	**BR 72**	912.911.0036	**2.049,00**

* V:Vertical / H: Horizontal
* BE: versión batería eléctrica
* BR: versión brushless

Gama MOSAIC HE

HITECSA COOL AIR

Novedad

MOSAIC HE HORIZONTALES

Equipos autónomos compactos y partidos horizontales inverter con ventiladores tipo plug fan en condensación y evaporación, adecuados para operar acoplados a una red de distribución de aire tanto en la sección interior como exterior.

ACHIBA HE- Configuración compacta *CCHIBA HE / ECHIBA HE- Configuración partida (split)*

MOSAIC HE HORIZONTALES	17		22		27	
kW/ frío	3,8 - 12,9 - 17,3		4,9 - 16,6 - 22,4		6,2 - 20,6 - 26,5	
kW/ calor	4 -13 -18,6		4,9 - 16,6 - 22,4		6,2 - 20,6 - 26,5	
EER	2,5		2,53		2,42	
COP	2,52		2,64		2,35	
Caudal Nominal Unidad Exterior	5600		6200		7500	
Presión Nominal Unidad Exterior	50		50		50	
Caudal Nominal Unidad Interior	3600		4600		5500	
Presión Nominal Unidad Interior	70		80		90	
Dimensiones ACHIBA HE	1.755x1.697x640		1.755x1.697x640		1.998x1.755x672	
Dimensiones CCHIBA HE	1.755x1.004x640		1.755x1.004x640		1.750x1.057x662	
Dimensiones ECHIBA HE	1755x752x640		1755x752x640		1750x900x662	
Peso	375		420		495	
Termostato	TH Tune		TH Tune		TH Tune	
	CODIGO	PRECIO EUROS	CODIGO	PRECIO EUROS	CODIGO	PRECIO EUROS
ACHIBA HE	910.912.0029	**13.365,00**	910.912.0030	**14.949,00**	910.912.0031	**16.213,00**
CCHIBA HE	910.912.0032	**9.603,00**	910.912.0033	**10.871,00**	910.912.0034	**12.437,00**
ECHIBA HE	910.912.0035	**3.776,00**	910.912.0036	**4.159,00**	910.912.0037	**4.420,00**

inverter

MOSAIC HE VERTICALES

Equipos autónomos compactos y partidos verticales inverter con ventiladores tipo plug fan en condensación y evaporación, adecuados para operar acoplados a una red de distribución de aire tanto en la sección interior como exterior.

ACVIBA HE- Configuración compacta *CCVIBA HE / ECVIBA HE - Configuración partida (split)*

MOSAIC HE VERTICALES	17		22		27	
kW/ frío	4 - 13,8 - 18,5		5,2 - 17,7 - 23,9		6,5 - 22 - 28,3	
kW/ calor	4,2 - 13,9 - 19,8		4,5 -17,8 - 25,8		7 - 22,5 - 30,2	
EER	2,9 - 2,6 - 2,5		2,86 - 2,56 - 2,45		2,98 - 2,54 - 2,44	
COP	2,95 - 2,62 - 2,52		2,94 - 2,69 - 2,55		2,99 - 2,64 - 2,54	
Caudal Nominal Unidad Exterior	5600		7300		10000	
Presión Nominal Unidad Exterior	50		50		50	
Caudal Nominal Unidad Interior	4000		4800		5900	
Presión Nominal Unidad Interior	70		75		90	
Dimensiones ACVIBA HE	1130x800x1900		1130x800x1900		1700x870x1900	
Dimensiones CCVIBA HE	1130x800x1250		1130x800x1250		1700x870x1250	
Dimensiones ECVIBA HE	1130x800x650		1130x800x650		1700x870x650	
Peso	400		470		600	
Termostato	TH Tune		TH Tune		TH Tune	
	CODIGO	PRECIO EUROS	CODIGO	PRECIO EUROS	CODIGO	PRECIO EUROS
ACVIBA HE	910.912.0038	**14.653,00**	910.912.0039	**16.248,00**	910.912.0040	**17.436,00**
CCVIBA HE	910.912.0041	**10.358,00**	910.912.0042	**11.146,00**	910.912.0043	**12.345,00**
ECVIBA HE	910.912.0044	**3.894,00**	910.912.0045	**3.934,00**	910.912.0046	**4.926,00**

inverter

MOSAIC HE BIG VERTICALES

Equipos autónomos compactos y partidos verticales full inverter con ventiladores tipo plug fan en condensación y evaporación, adecuados para operar acoplados a una red de distribución de aire tanto en la sección interior como exterior.

ACVIBA HE BIG - Configuración compacta
CCVIBA HE BIG / ECVIBA HE BIG - Configuración partida (split)

full inverter

MOSAIC HE BIG VERTICALES	35i		40i		45i		55i		70i		80i	
kW/ frío	8,4 - 33,8		9,9 - 39,9		11,1 - 44,4		13,4 - 53,8		16,9 - 67,8		20,0 - 80,1	
kW/ calor	6,3 - 29,7		7,3 - 34,4		8,5 - 40,1		10,2 - 48,2		12,5 - 59,1		14,5 - 68,4	
EER	3,78		3,2		4,25		3,83		3,8		3,32	
COP	3,51		3,03		4,08		3,69		3,50		3,02	
Caudal Nom. Unidad Ext.	13.000		15.000		18.400		22.000		26.000		30.000	
Presión Nom. Unidad Ext.	60		60		60		60		60		60	
Caudal Nom. Unidad Int.	6.500		8.500		9.600		11.000		13.000		17.000	
Presión Nom. Unidad Int.	150		150		150		200		200		200	
Dimen. ACVIBA HE BIG	1425x855x2490		1425x855x2490		2800x855x2490		2800x855x2490		2800x855x2490		2800x855x2490	
Dimen. CCVIBA HE BIG	1425x855x1670		1425x855x1670		2800x855x1670		2800x855x1670		2800x855x1670		2800x855x1670	
Dimen. ECVIBA HE BIG	1425x855x925		1425x855x925		2800x855x925		2800x855x925		2800x855x925		2800x855x925	
Termostato	TH Tune		TH Tune		TH Tune		TH Tune		TH Tune		TH Tune	
	CODIGO	PRECIO €	CODIGO	PRECIO €	CODIGO	PRECIO €	CODIGO	PRECIO €	CODIGO	PRECIO €	CODIGO	PRECIO €
ACVIBA HE BIG	910.912.0047	**17.323,00**	910.912.0048	**19.053,00**	910.912.0049	**28.500,00**	910.912.0050	**30.392,00**	910.912.0051	**32.506,00**	910.912.0052	**34.234,00**
CCVIBA HE BIG	910.912.0053	**13.775,00**	910.912.0054	**15.150,00**	910.912.0055	**22.409,00**	910.912.0056	**23.897,00**	910.912.0057	**25.559,00**	910.912.0058	**26.918,00**
ECVIBA HE BIG	910.912.0059	**4.865,00**	910.912.0060	**5.351,00**	910.912.0061	**7.915,00**	910.912.0062	**8.440,00**	910.912.0063	**9.027,00**	910.912.0064	**9.507,00**

Gama KUBIC

HITECSA COOL AIR

Novedad

KUBIC HE

Los equipos de la serie KUBIC HE son unidades de tipo Roof Top autónomas de alta eficiencia, especialmente indicadas para instalar en azoteas, cubiertas o cualquier otro espacio exterior.

KUBIC HE	40.3	45.3	57.3	71.3	77.3	100.3	114.2	125.2	135.2	171.4	200.4	219.4
kW/ frío	39,54	45,15	57,17	70,96	76,93	101,53	113,60	125,30	134,80	171,00	200,00	218,50
kW/ calor	42,40	49,30	58,20	76,00	83,70	100,80	119,10	132,70	143,00	169,80	205,70	226,70
EER	2,41	2,41	2,41	2,41	2,41	3,11	2,88	2,82	2,70	3,17	2,89	2,81
COP	3,41	3,41	3,21	3,01	3,01	3,41	3,35	3,21	3,12	3,41	3,25	3,21
Caudal Nominal Vent. Ext.	27.300	27.200	33.100	32.900	32.800	46.600	46.600	60.100	60.100	76.200	76.100	76.100
Presión Nominal Vent. Ext.	0	0	0	0	0	0	0	0	0	0	0	0
Caudal Nominal Vent. Int.	9.000	10.200	11.500	14.000	15.500	19.000	21.000	23.000	25.000	28.500	34.000	37.000
Presión Nominal Vent. Int.	150	200	200	200	200	250	250	300	300	350	350	350
Dimensiones	2910x2220x 1300	2910x2220x 1300	2910x2220x 1300	2910x2220x 1300	2910x2220x 1300	3900x2220x 1900	3900x2220x 1900	3900x2220x 1901	3900x2220x 1902	4330x2220x 2240	4330x2220x 2241	4330x2220x 2242
Peso	1.080	1.087	1.155	1.169	1.217	1.577	1.594	1.704	1.721	2.454	2.624	2.628
Termostato	TH Tune	TH Tune	TH Tune	TH Tune	TH Tune	TH Tune	TH Tune	TH Tune	TH Tune	-	-	-
CÓDIGO	910.912.0001	910.912.0002	910.912.0003	910.912.0004	910.912.0005	910.912.0006	910.912.0007	910.912.0008	910.912.0009	910.912.0010	910.912.0011	910.912.0012
PRECIO EUROS	**22.013,00**	**23.649,00**	**27.012,00**	**consultar**	**consultar**	**consultar**	**consultar**	**consultar**	**consultar**	**consultar**	**consultar**	**consultar**

KUBIC RCF

Los equipos de la serie KUBIC RCF son unidades de tipo Roof Top con Recuperación de Calor Frigorífica y freecooling térmico de serie, especialmente indicadas para instalar en azoteas, cubiertas o cualquier otro espacio exterior.

KUBIC RCF	1402.2	1602.2	2002.2	2402.2	3002.2	3502.2	4002.2	4502.2
kW/ frío	64,10	71,10	87,40	103,50	116,40	152,00	164,80	178,40
kW/ calor	67,40	76,80	89,20	106,00	120,80	163,80	177,60	193,50
EER	3,16	2,97	3,26	3,01	2,81	3,06	2,96	2,83
COP	3,94	3,85	3,92	3,76	3,51	3,86	3,66	3,53
Caudal Nominal Exterior	31.724	31.724	39.332	39.332	39.332	46.556	60.088	60.088
Presión Nominal Exterior	0	0	0	0	0	0	0	0
Caudal Nominal Interior	9.500	10.200	11.500	14.000	15.500	21.000	23.000	25.000
Presión Nominal Interior	100	100	125	125	125	150	150	150
Dimensiones	3988x2219x1240	3988x2219x1241	3988x2219x1242	3988x2219x1243	3988x2219x1244	5845x2219x1900	5845x2219x1901	5845x2219x1902
Peso	1.315	1.353	1.417	1.445	1.531	2.373	2.519	2.549
Termostato	TH Tune	TH Tune	TH Tune	TH Tune	TH Tune	TH Tune	TH Tune	TH Tune
CODIGO	910.912.0013	910.912.0014	910.912.0015	910.912.0016	910.912.0017	910.912.0018	910.912.0019	910.912.0020
PRECIO EUROS	**26.679,00**	**30.078,00**	**consultar**	**consultar**	**consultar**	**consultar**	**consultar**	**consultar**

Nota: Datos de potencia calculados con un 90% de aire de renovación (consultar pontencias para otras condiciones de renovación).

KUBIC VRC

Los equipos de la serie KUBIC VRC son unidades de tipo Roof Top con Ventilador de Retorno Centrífugo y freecooling térmico de serie, especialmente indicadas para instalar en azoteas, cubiertas o cualquier otro espacio exterior.

KUBIC VRC	1402.2	1602.2	2002.2	2402.2	3002.2	3502.2	4002.2	4502.2
kW/ frío	48,20	54,90	68,00	82,80	91,00	118,70	131,10	141,20
kW/ calor	48,40	56,70	67,30	83,20	93,30	121,20	137,30	150,40
EER	2,80	2,57	2,93	2,69	2,49	2,74	2,66	2,53
COP	3,25	3,02	3,38	3,08	2,96	3,08	2,95	2,90
Caudal Nominal Exterior	31.724	31.724	39.332	39.332	39.332	46.556	60.088	60.088
Presión Nominal Exterior	0	0	0	0	0	0	0	0
Caudal Nominal Interior	9.000	10.200	11.500	14.000	15.500	21.000	23.000	25.000
Presión Nominal Interior	100	100	125	125	125	150	150	150
Dimensiones	3988x2219x1240	3988x2219x1240	3988x2219x1240	3988x2219x1240	3988x2219x1240	5845x2219x1900	5845x2219x1900	5845x2219x1900
Peso	1.233	1.265	1.347	1.376	1.442	2.238	2.380	2.405
Termostato	TH Tune	TH Tune	TH Tune	TH Tune	TH Tune	TH Tune	TH Tune	TH Tune
CODIGO	910.912.0021	910.912.0022	910.912.0023	910.912.0024	910.912.0025	910.912.0026	910.912.0027	910.912.0028
PRECIO EUROS	**21.235,00**	**23.769,00**	**26.500,00**	**consultar**	**consultar**	**consultar**	**consultar**	**consultar**

Gama KRONO2

HITECSA COOL AIR

Novedad

MINI KRONO2 INVERTER

Bombas de calor reversibles monobloque con condensación por aire y ventiladores axiales. Serie de compresores herméticos rotativo DC Inverter y gas refrigerante R410A.

kW/ frío	kW/ calor	EER	COP	Dimensiones	Peso	Termostato	MINI KRONO2 INVERTER	CÓDIGO	Precio EUROS
18,00	21,20	2,06	2,03	1214x1083x1483	365	MiniPGD	**18i**	911.911.0070	**11.740,00**
21,70	26,40	2,10	2,22	1214x1083x1483	381	MiniPGD	**22i**	911.911.0071	**12.884,00**
26,30	31,20	2,00	2,24	1214x1083x1483	386	MiniPGD	**27i**	911.911.0072	**13.180,00**

inverter

KRONO2 HE

Bombas de calor reversibles monobloque con condensación por aire y ventiladores axiales. Serie de compresores herméticos rotativo tipo scroll y gas refrigerante R410A.

kW/ frío	kW/ calor	EER	COP	Caudal Nominal Unidad Exterior	Presión Nominal Unidad Exterior	Dimensiones	Peso	Termostato	KRONO2 HE	CÓDIGO	Precio EUROS
37,90	42,30	2,62	2,76	34.468	0	2215x1350x1520	634	MCX08	**38.2**	911.911.0073	**16.238,00**
44,10	48,90	2,61	2,74	34.384	0	2215x1350x1520	657	MCX08	**44.2**	911.911.0074	**17.629,00**
47,30	55,20	2,47	2,66	34.329	0	2215x1350x1520	660	MCX08	**47.2**	911.911.0075	**19.255,00**
55,40	63,50	2,60	2,81	38.059	0	2215x1350x1520	690	MCX08	**55.2**	911.911.0076	**22.865,00**
59,30	71,70	2,47	2,73	37.990	0	2215x1350x1520	690	MCX08	**59.2**	911.911.0077	**23.781,00**
66,60	79,60	2,37	2,72	37.885	0	2215x1350x1520	698	MCX08	**67.2**	911.911.0078	**26.227,00**
75,30	84,80	2,87	3,08	44.000	0	3200x1350x2150	855	MCX08	**75.2**	911.911.0079	**consultar**
96,60	109,80	2,71	2,62	50.100	0	3200x1350x2150	970	MCX08	**95.2**	911.911.0080	**consultar**
115,50	131,20	2,57	2,72	54.000	0	3200x1350x2150	970	MCX08	**109.2**	911.911.0081	**consultar**

KRONO2 HE BIG

Bombas de calor reversibles monobloque con condensación por aire y ventiladores axiales. Serie de compresores herméticos rotativo tipo scroll y gas refrigerante R410A.

kW/ frío	kW/ calor	EER	COP	Caudal Nominal Unidad Exterior	Presión Nominal Unidad Exterior	Dimensiones	Peso	Termostato	KRONO2 HE BIG	CÓDIGO	Precio EUROS
120,60	133,70	2,65	2,70	91.780	0	3200x2215x2150	1.621	MCX15	**121.4**	911.911.0082	**consultar**
131,50	141,20	2,60	2,66	91.626	0	3200x2215x2150	1.733	MCX15	**132.4**	911.911.0083	**consultar**
171,30	196,50	2,75	2,85	87.660	0	3200x2215x2150	1.865	MCX15	**171.4**	911.911.0084	**consultar**
193,30	221,50	2,70	2,94	100.428	0	3200x2215x2150	1.898	MCX15	**193.4**	911.911.0085	**consultar**
206,50	242,30	2,58	2,74	100.222	0	3200x2215x2150	1.901	MCX15	**207.4**	911.911.0086	**consultar**

Hay cosas inmejorables...
HASTA QUE ALGUIEN LAS MEJORA

NUEVAS GAMAS HIGH EFFICIENCY

Gamas Hitecsa con rendimientos mejorados y adecuadas a normativa EcoDesign

Alta eficiencia energética | **Menor consumo y costes** | **Máximo respeto medioambiental**

ECODESIGN HITECSA ERP READY

KUBIC HE — ROOF TOP SERIES BY HITECSA

KRONO 2 HE — CHILLER SERIES BY HITECSA

VERNE HE — WATER-AIR SERIES BY HITECSA

MOSAIC HE — INVERTER SERIES BY HITECSA

GLOBAL TECHNOLOGY MADE IN SPAIN

Innovación y eficiencia para mejorar el bienestar de nuestros clientes.

HITECSA
COOL AIR

HIPLUS AIRE ACONDICIONADO S.L.
Masia Torrents, 2
08800 Vilanova i la Geltrú (Barcelona, España)
Tel. +34 938 934 912 - Fax +34 938 939 615
www.hitecsa.com

Soportes y Bandejas para Unidades Condensadoras

Sistemas de Soportes Big Foot

Componentes del sistema de estructuras modulares	MODELO	CÓDIGO	Precio EUROS
2 barras de 1 mt. + 2 barras de 1,2 mts. Sop. total=1,0 x 1,2 m 4 pies de 305 mm2 (120 Kg.máx.c/u) + 2 kit de abrazaderas	**B6075**	900.907.0001	**1.155,00**
2 barras de 2 mts. + 4 barras de 1,2 mts. Sop. total=2,0 x 1,2 m 6 pies de 305 mm2 (120 Kg.máx.c/u) + 4 kit de abrazaderas	**B6077**	900.907.0002	**1.540,00**

- Ideal para unidades condensadoras de todos los tamaños, sistemas de aire acondicionado VRV y unidades de ventilación y refrigeración.
- Tres estructuras básicas modulares disponibles en versiones 1 m., 2 m. y 3 m.
- Diseño de estructuras a medida. Estructuras rígidas y robustas.
- Cada pie puede sacarse individualmente mientras se realiza el mantenimiento de la cubierta.
- Embalaje plano y compacto para un fácil transporte.
- Metal galvanizado en caliente.

Sistemas de Soportes Fix-It Foot

Descripción	Medida (mm)	MODELO	CÓDIGO	Precio EUROS
Sistema que permite soportar los pequeños elementos en la superficie de la cubierta.Está fabricado en caucho reciclado, material duradero y antivibratorio, consiguiendo un producto económico y respetuoso con el medio ambiente. Canal de aluminio de 40 x 20 mm. integrado en parte superior.	600 x 180 x 95	**B 6737**	900.907.0028	**Consultar**
	400 x 180 x 95	**B 6736**	900.907.0029	**Consultar**
	250 x 180 x 95	**B 6735**	900.907.0030	**Consultar**

Soportes para Condensadoras

Descripción	Medida (mm)	CÓDIGO	Precio EUROS
Juego de soportes metálico en "L"	400 x 400	900.907.0006	**22,30**
	500 x 450	900.907.0007	**22,30**
	500 x 500	900.907.0008	**23,90**
	500 x 600	900.907.0009	**35,00**
	600 x 930	900.907.0010	**79,40**
Juego de soportes metálico en "U"	250 x 460 x 65	900.907.0011	**58,90**
Soportes de plástico 150 Kg. (unidad). Incluye fijaciones.	Long. 350	900.907.0012	**8,10**
	Long. 450	900.907.0013	**9,60**

Soporte para Garrafa

Descripción	Medida (mm)	CÓDIGO	Precio EUROS
Para recipiente de recogida de condensados	250 x 275 x 185	900.907.0014	**39,80**

Bandejas de Condensado

Descripción	Medida (mm)	CÓDIGO	Precio EUROS
Bandeja de plástico para desagüe adaptable al soporte.	370 x 790	990.950.0001	**57,80**
Disponible en dos tamaños.	420 x 940	990.950.0002	**65,20**

sauermann®

MINI BOMBAS

La solución precisa para cada instalador

Buscador de bombas de condensados

El modelo necesario tan sólo a unos clics

ANDROID APP ON Google play

Download on the App Store

www.sauermann.es

Bombas y Tuberías para Condensados

sauermann

Bombas de Condensados Silenciosos

*Novedad

Aplicación	Niveles de detección (mm)	Caudal Máximo	Altura Descarga Máxima	Altura Aspiración Máx.	Pot.	MODELO	CÓDIGO	Precio EUROS
Unidades en pared y suelo	ON: 16 / OFF: 11 Seguridad: 19	20 l/h	10 m	-	14W	**SI-20**	920.904.0048	**195,00**
Climatizadores hasta 20kW				3 m		**SI-30**	920.904.0002	**185,20**
						SI-30 Detect+	920.904.0049	**218,00**
Unidades en pared y suelo / Climatizadores hasta 20kW	ON: 16 / OFF: 11 Seguridad: 19	20 l/h	10 m	3 m	20W	**SI-27**	920.904.0072	**129,00** *

La nueva **Si-27** combina la tecnología de bomba de pistones patentada por Sauermann, un funcionamiento silencioso, fácil instalación y eficiencia. Incluye tubo de 1.5 m - Ø6 mm

Aplicación	Niveles de detección (mm)	Caudal Máx.	Altura Descarga Máx.	Altura Aspiración Máx.	Pot.	MODELO	CÓDIGO	Precio EUROS
Mini Split murales y de techo	ON: 16mm OFF: 11mm Alarma: 19mm	10l/h	6m	2m	18W	**SI-2750***	920.904.0003	**170,40**
Consolas/Ventilo-Convectores Armarios, Vitrinas	-	20l/h	10m	-	14W	**Si-60**	920.904.0004	**226,60**
Equipos Murales, de Techo y Conductos	ON: 16mm OFF: 11mm Alarma: 19mm	30l/h	13m	4m	22W	**Si-33**	920.904.0005	**198,60**

* Hasta finalización de stock.

Caudal	Altura Descarga max.	Depósito	MODELO	CÓDIGO	Precio EUROS
500 l/h	5	0,5 lts	**SI 1805**	920.904.0006	**155,60**
500 l/h	5	2 lts	**SI-82**	920.904.0007	**130,40**

Caudal	MODELO	CÓDIGO	Precio EUROS
20 l/h	**DELTA PACK* 1082**	920.904.0008	**185,20**
20 l/h	**DELTA PACK 80x60 Crema**	920.904.0073	**186,45** *

* Hasta finalización de stock.

Aplicación	Caudal Máx.	Altura Descarga Máx.	Altura Aspiración Máx.	Pot.	MODELO	CÓDIGO	Precio EUROS
acondicionadores hasta 67k Btu/h	19 L/h.	10 mts.	3 mts.	14 W	**OMEGA PACK**	920.904.0041	**179,50**

Bomba Centrífuga

Aplicación	Niveles de detección (mm)	Caudal máximo	Altura descarga máxima	Alimentación	Pot.	dBA	MODELO	CÓDIGO	Precio EUROS
Para sistemas de aire acondicionado tipo Cassette	Seguridad: 18	100 L/h. at 200mm	0,9 m (24L/h)	230V. 50/60Hz	14 W	<30	**SI-2052**	920.904.0025	**107,10**

Puede sustituir a la mayoría de las bombas para sistemas de cassette.
El Kit contiene: Bomba centrífuga SI 2052- Cable preformado de 250 mm. Cable de 850 mm. con conector-Detector (DET01550, cable de 900 mm.) + placa de acero inoxidable para fijación.

Bombas y Tuberías para Condensados

SICCOM

*Novedad

Bomba de Condensados SUNNY FLOWATCH

Dimensiones (AlxAnxPr)	Depósito Lts	Altura Descarga	Caudal (l/h)	MODELO	CÓDIGO	Precio EUROS
186x110x100	0,7	10	15	**CLIM**	920.904.0009	**118,00**
186x110x100	0,7	10	19	**DUO**	920.904.0074	**135,00**

- Alimentación: 230V 50/60Hz 19W • Sin alarma • Fácil instalación • Compacta, silenciosa y fiable (IP64) • 2 canales de evacuación de condensados (Ø 32 mm máx)• Filtro integrado que resuelve un mantenimiento rápido
- Accesorios de fijación a la pared incluidos
- SUNNY FLOWATCH CLIM - Para la evacuación de condensados de climatizadores hasta 10kW
- SUNNY FLOWATCH DUO - Para la evacuación de condensados de calderas de condensación de gas hasta 60 kW

Bomba de Condensados MINI FLOWATCH

Dimensiones (bomba) (AlxAnxPr)	Nivel Sonoro	MODELO	CÓDIGO	Precio EUROS
86x28x48	<21 dB(A)	**2**	920.904.0011	**127,00**
98x30x41	<21 dB(A)	**0**	920.904.0043	**83,15**

- Aplicación: instalación residencial • Bajo nivel sonoro <21 dB(A) certificado LNE
- Protección térmica: la bomba está protegida contra sobrecalentamiento • IP64
- Tensión de alimentación: 230VAC /50- 60Hz/ 19W
- Vertical aspiración: 6m (máx) • Descarga horizontal: 30m (máx)

Bomba de Condensados FLOWATCH DESIGN

Dimensiones (bomba) (AlxAnxPr)	Nivel Sonoro	CÓDIGO	Precio EUROS
85x28x48	<21 dB(A)	920.904.0012	**166,50**

- Kit: Mini Flowatch 2, canaleta 80x80mm (incluído accesorios)

Bomba de Condensados FLOWITA

Dimensiones (bomba) (AlxAnxPr)	Caudal (l/h)	CÓDIGO	Precio EUROS
135x105x55	12	920.904.0016	**96,80**

- La bomba de condensado FLOWITA puede ser instalado debajo de una unidad de pared • Protección térmica • Volumen tanque: 185 ml
- Tensión de alimentación: 230 VAC / 50 Hz / 16W • Nivel sonoro: <26 dBa • (Nivel presión sonora a 1m) • Vertical aspiración: 10m

Bomba Centrífuga CP08

Dimensiones (bomba) (AlxAnxPr)	Nivel Sonoro	CÓDIGO	Precio EUROS
82,5x76x97,3	26 dbA @ 30 cm	920.904.0044	**48,50**

Bomba Centrífuga ECOTANK 2.5 L

Dimensiones (bomba) (AlxAnxPr)	Depósito Lts	Altura Descarga	Caudal (l/h)	CÓDIGO	Precio EUROS
280x159x130	2,5	4,6	300	920.904.0035	**117,85**

Bomba Centrífuga FLOWATCH TANK

Dimensiones (bomba) (AlxAnxPr)	Altura Descarga	Caudal (l/h)	CÓDIGO	Precio EUROS
280x130x135	5,5	788	920.904.0010	**151,00**

SICCOM
INNOVATIVE VISION

Bombas de condensados

Una gama completa para todas sus aplicaciones

FlowIta +

mini FLOWATCH® 2

FLOWATCH® DESIGN

SUNNY FLOWATCH® CLIM

ECOTANK+ 2.5

CP08

SUNNY FLOWATCH® DUO

mini FLOWATCH® 0

FLOWATCH® TANK

www.siccom.com

Bombas y Tuberías para Condensados

CHARMEX S.A.

Bomba de condensados de Bajo Perfil

Aplicación	Caudal máx.	Altura máx. de descarga	Nivel Sonoro	Capacidad Depósito	Dimensiones/ Peso	MODELO	CÓDIGO	Precio EUROS
Vitrina / Mural	190 L./h.	21 mts.	60 dB(A)	3,5 L.	530x240x75mm. 2'4 Kg.	**Low Profile ERRP**	920.904.0042	**982,00**

- Equipada con interruptor de seguridad normalmente cerrado. •Máxima temperatura de trabajo del agua: +40ºC.
- Protección IP: IPX4.

Bomba de Condensados Peristáltica

Descripción	Tipo	MODELO	CÓDIGO	Precio EUROS
Funciona con maniobra compresor.	STANDARD	**BCPST**	920.904.0013	**314,00**
Funciona por salto térmico aspiración-impulsión.	UNIVERSAL	**BCPUN**	920.904.0014	**413,00**

Bomba de Condensados MINI BLANC DELUXE

Dimensiones (bomba) (AlxAnxPr)	Nivel Sonoro	CÓDIGO	Precio EUROS
115x182x55mm	21 dB (A)	920.904.0015	**140,00**

- Diseñada para ser instalada debajo de unidad interior • Adecuada para instalaciones domésticas y comerciales • 220-240V AC 16 W • Altura máxima recomendada: 10 m •Dispositivo Anti Sifón

Bomba de Condensados

Caudal máx.	Altura Descarga max.	Altura Aspiración max.	Protección IP	Nivel Sonoro	MODELO	CÓDIGO	Precio EUROS
12 L/h	10 mts	2 mts	IPX4	21 dB (A)	**MINI AQUA**	920.904.0034	**168,50**

- Pueden ser instaladas tanto en el interior de la evaporadora como en la canaleta de los tubos o en falso techo.
- Compuesta por: 2 piezas, depósito de recogida y bomba, control por flotador de 3 niveles.
- Tensión de alimentación: 230V-50Hz • Para caudal de 3 litros: 1 metro de aspiración y 8m de descarga.
- Dimensiones: Bomba 28x165x28mm. Depósito 42x80x40mm. • Dispositivo Anti Sifón

Bombas y Tuberías para Condensados

Blue Diamond Pumps Inc

Bombas de Condensado MicroBlue

Caudal de Hasta	Altura Máxima	Aspiración de Hasta	Equipada Con	MODELO	CÓDIGO	Precio EUROS
5 litros/hora	5 metros	2 metros	sensor del depósito	**X85-001**	920.904.0052	**172,00**

Bombas de Condensado MiniBlue

8 litros/hora	8 metros	5 metros	sensor caliente y fría	**X87-504**	920.904.0053	**199,00**
			CR enchufe	**X87-500**	920.904.0054	**170,00**

Bombas de Condensado MiniBlue R

8 litros/hora	8 metros	5 metros	sensor del depósito	**X87 -509**	920.904.0055	**220,00**
			kit de canalización	**X87 -507**	920.904.0056	**242,00**

Bombas de Condensado MaxiBlue

14 litros/hora	8 metros	8 metros	sensor del depósito	**X87-701**	920.904.0057	**241,00**
			sensor caliente y fría	**X87-703**	920.904.0058	**241,00**
			Drainstik	**X87-702**	920.904.0059	**241,00**

Bombas de Condensado MegaBlue

50 litros/hora	20 metros	7 metros	sensor del depósito	**X87-813**	920.904.0060	**332,00**
			sensor caliente y fría	**X87-814**	920.904.0061	**348,00**
			Drainstik	**X87-820**	920.904.0062	**348,00**

Bombas de Condensado Arctik Blue

Caudal de Hasta	Altura Máxima	Capacidad Depósito	Señal de Alarma	MODELO	CÓDIGO	Precio EUROS
5 litros/hora	20 metros	4,1 metros	Relé de 0 V	**X87-837**	920.904.0063	**763,00**

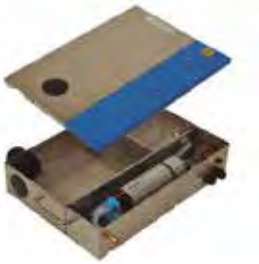

REFCO

Caudal	Aspiración	Altura Máxima	dBA	Voltaje	Pot	Tª de Servicio		Peso	MODELO	CÓDIGO	Precio EUROS
						Ambiente	Agua				
42 litros/hora	3 metros	20 metros	<20	100-240 VAC 50/60Hz	8W	3ºC -50ºC	5ºC -50ºC	1,0 kg	**Gobi II**	920.904.0050	**225,20**
								0,9 kg	**Combi**	920.904.0051	**190,80**

Bombas y Tuberías para Condensados

TUBERÍA Y ACCESORIOS DE P.V.C.

Tubo para Recogida Condensación Agua

Descripción	Long. Rollo	MODELO	CÓDIGO	Precio EUROS
Vinilo transparente Ø int. 6 mm.	25m	**TCV-6**	921.950.0001	**11,20**
Vinilo transparente Ø int. 10 mm.	25m	**TCV-10**	921.950.0002	**37,10**
Tubo corrugado de polietileno de baja densidad en tramos de 1 metro con manguito M/H colo marfil en rollo.	50m	**DH-16**	921.950.0003	**66,70**
Vinilo transparente Ø int.15 mm. Presión máx. 2,5 Kg/cm² Temp. máx. fluido +40ºC	25m	**TCU-25**	921.950.0004	**74,10**

Tubo rígido para desagües

Descripción	CÓDIGO	Precio EUROS
Tubo rígido Ø 16 mm.	921.950.0005	**1,30**
Tubo rígido Ø 20 mm.	921.950.0006	**3,00**
Tubo rígido Ø 25 mm.	921.950.0007	**4,30**
Tubo rígido Ø 32 mm.	921.950.0008	**6,90**
Tubo rígido Ø 42 mm.	921.950.0009	**8,10**

Codos

Descripción	CÓDIGO	Precio EUROS
Codo 45º Ø 16 mm.	921.950.0016	**1,20**
Codo 45º Ø 20 mm.	921.950.0017	**1,30**
Codo 45º Ø 25 mm.	921.950.0018	**1,70**
Codo 45º Ø 32 mm.	921.950.0019	**2,10**
Codo 45º Ø 42 mm.	921.950.0020	**2,70**
Codo 90º Ø 16 mm.	921.950.0021	**1,00**
Codo 90º Ø 20 mm.	921.950.0022	**1,00**
Codo 90º Ø 25 mm.	921.950.0023	**1,20**
Codo 90º Ø 32 mm.	921.950.0024	**1,70**
Codo 90º Ø 42 mm.	921.950.0025	**4,60**

Reducciones

Descripción	CÓDIGO	Precio EUROS
Reducción M/H 25 x 16	921.950.0031	**1,70**
Reducción M/H 32 x 20	921.950.0032	**1,70**
Reducción M/H 42 x 25	921.950.0033	**2,10**
Reducción M/H 42 x 20	921.950.0034	**2,10**
Reducción M/H 50 x 32	921.950.0035	**2,60**
Reducción M/H 50 x 25	921.950.0036	**2,70**

Tubo PVC Flexible

Descripción	CÓDIGO	Precio EUROS
Rollo PVC Flexible Ø 20mm (25m)	921.950.0010	**102,90**

Manguitos

Descripción	CÓDIGO	Precio EUROS
Manguito Ø 16 mm.	921.950.0011	**1,10**
Manguito Ø 20 mm.	921.950.0012	**1,10**
Manguito Ø 25 mm.	921.950.0013	**1,40**
Manguito Ø 32 mm.	921.950.0014	**1,70**
Manguito Ø 42 mm.	921.950.0015	**2,40**

Tes

Descripción	CÓDIGO	Precio EUROS
Te Ø 16 mm.	921.950.0026	**1,20**
Te Ø 20 mm.	921.950.0027	**1,40**
Te Ø 25 mm.	921.950.0028	**1,60**
Te Ø 32 mm.	921.950.0029	**2,20**
Te Ø 42 mm.	921.950.0030	**3,60**

Accesorios

Descripción	CÓDIGO	Precio EUROS
Adhesivo para P.V.C. 125 grs.	921.950.0037	**5,40**
Adhesivo para P.V.C. 1Kg.	921.950.0038	**42,10**
Limpiador TANGIT 500	921.950.0039	**28,30**

Canaletas para Tuberías

OBO BETTERMANN

Canaleta Blanca con Tapa en Tramos de 2 Metros

Dimensiones		MODELO	CÓDIGO	Precio EUROS
Ancho	Largo			
40	60	**WDK-40060**	922.905.0001	**12,90**
40	88	**WDK-40090**	922.905.0002	**18,00**
60	62	**WDK-60060**	922.905.0003	**15,40**
60	88	**WDK-60090**	922.905.0004	**22,70**
60	109	**WDK-60110**	922.905.0005	**28,10**
60	150	**WDK-60150**	922.905.0006	**41,70**

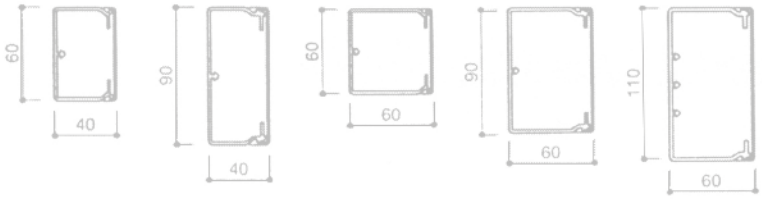

Ángulo Interior

MODELO	CÓDIGO	Precio EUROS
WDK-HI 40060	922.905.0007	**9,40**
WDK-HI 40090	922.905.0008	**11,80**
WDK-HI 60060	922.905.0009	**11,40**
WDK-HI 60090	922.905.0010	**12,40**
WDK-HI 60110	922.905.0011	**15,60**

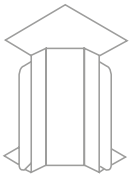

Ángulo Exterior

MODELO	CÓDIGO	Precio EUROS
WDK-HA 40060	922.905.0012	**9,40**
WDK-HA 40090	922.905.0013	**11,80**
WDK-HA 60060	922.905.0014	**11,40**
WDK-HA 60090	922.905.0015	**12,40**
WDK-HA 60110	922.905.0016	**15,10**

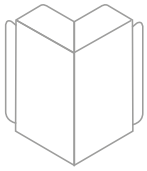

Ángulo Plano

MODELO	CÓDIGO	Precio EUROS
WDK-HF 40060	922.905.0017	**9,70**
WDK-HF 40090	922.905.0018	**11,00**
WDK-HF 60060	922.905.0019	**11,80**
WDK-HF 60090	922.905.0020	**12,20**
WDK-HF 60110	922.905.0021	**15,00**

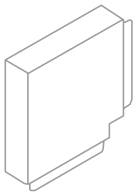

Tapa Terminal

MODELO	CÓDIGO	Precio EUROS
WDK-HE 40060	922.905.0022	**4,50**
WDK-HE 40090	922.905.0023	**5,10**
WDK-HE 60060	922.905.0024	**5,20**
WDK-HE 60090	922.905.0025	**5,70**
WDK-HE 60110	922.905.0026	**6,30**

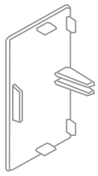

Derivaciones en T

MODELO	CÓDIGO	Precio EUROS
WDK-HK 40060	922.905.0027	**10,00**
WDK-HK 40090	922.905.0028	**13,20**
WDK-HK 60060	922.905.0029	**13,20**
WDK-HK 60090	922.905.0030	**14,60**
WDK-HK 60110	922.905.0031	**18,30**

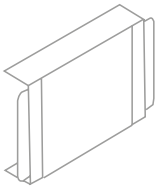

Canaletas para Tuberías

OBO BETTERMANN

CANALES Y ACCESORIOS PARA ELECTRICIDAD

Canales para Cables Eléctricos

Dimensiones Alto x Ancho	MODELO	CÓDIGO	Precio EUROS
10,5 x 20	**WDK-10020**	922.905.0032	**1,90**
18 x 18	**WDK-20020**	922.905.0033	**3,10**
17,5 x 30	**WDK-15030**	922.905.0034	**4,50**
25 x 25	**WDK-25025**	922.905.0035	**6,90**
30 x 30	**WDK-30030**	922.905.0036	**7,50**

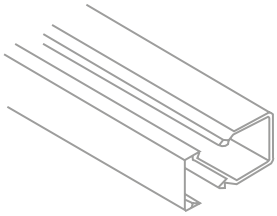

Ángulo Interior

MODELO	CÓDIGO	Precio EUROS
WDK-HI 10020	922.905.0037	**1,60**
WDK-HI 20020	922.905.0038	**1,80**
WDK-HI 15030	922.905.0039	**1,90**
WDK-HI 25025	922.905.0040	**2,40**
WDK-HI 30030	922.905.0041	**3,20**

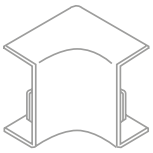

Ángulo Exterior

MODELO	CÓDIGO	Precio EUROS
WDK-HA 10020	922.905.0042	**1,60**
WDK-HA 20020	922.905.0043	**1,80**
WDK-HA 15030	922.905.0044	**1,90**
WDK-HA 25025	922.905.0045	**2,40**
WDK-HA 30030	922.905.0046	**3,20**

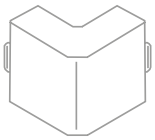

Ángulo Plano

MODELO	CÓDIGO	Precio EUROS
WDK-HF 10020	922.905.0047	**1,60**
WDK-HF 20020	922.905.0048	**1,70**
WDK-HF 15030	922.905.0049	**2,00**
WDK-HF 25025	922.905.0050	**2,90**
WDK-HF 30030	922.905.0051	**3,20**

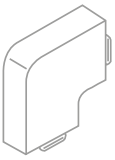

Tapa Terminal

MODELO	CÓDIGO	Precio EUROS
WDK-HE 10020	922.905.0052	**1,60**
WDK-HE 20020	922.905.0053	**2,00**
WDK-HE 15030	922.905.0054	**2,40**
WDK-HE 25025	922.905.0055	**2,40**
WDK-HE 30030	922.905.0056	**3,20**

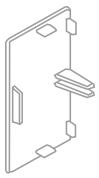

Derivación en T

MODELO	CÓDIGO	Precio EUROS
WDK-HT 10020	922.905.0057	**2,40**
WDK-HT 20020	922.905.0058	**2,30**
WDK-HT 15030	922.905.0059	**2,50**
WDK-HT 25025	922.905.0060	**2,90**
WDK-HT 30030	922.905.0061	**3,50**

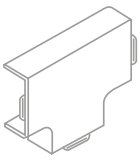

Materiales Eléctricos

OBO BETTERMANN

Manguera Eléctrica Tradicional*

Nº de hilos x sección mm²	CÓDIGO	Precio EUROS
2 x 1,5	923.950.0001	157,20
3 x 1,5	923.950.0002	167,60
3 x 2,5	923.950.0003	258,90
4 x 1,5	923.950.0004	238,40
4 x 2,5	923.950.0005	413,00
5 x 1,5	923.950.0006	291,80
6 x 1,5	923.950.0007	462,40
7 x 1,5	923.950.0008	550,70

* Hasta finalización de stock

Manguera Eléctrica Halógeno Cero

Nº de hilos x sección mm²	CÓDIGO	Precio EUROS
2 x 1,5	923.950.0009	188,60
3 x 1,5	923.950.0010	211,00
3 x 2,5	923.950.0011	288,80
4 x 1,5	923.950.0012	275,40
4 x 2,5	923.950.0013	368,10
5 x 1,5	923.950.0014	335,20
7 x 1,5	923.950.0015	606,00

Regletas de Conexión

Nº de polo x sección mm²	Denominación	CÓDIGO	Precio EUROS
12 x 2,5	Regleta de conexiones Termoplástico transparente	923.950.0016	0,90
12 x 6		923.950.0017	1,30
12 x 10		923.950.0018	1,70
12 x 16		923.950.0019	3,30
12 x 25		923.950.0020	5,60

ELEMENTOS DE FIJACIÓN

Bridas

Descripción	Dimensiones (mm) Alto	Dimensiones (mm) Ancho	MODELO	CÓDIGO	Precio EUROS
Brida de fijación para tubos y cables eléctricos en bolsas de 100 und. color negro.	280	3,6	NG-72237	924.905.0001	0,20
	200	4,8	NG-72244	924.905.0002	0,10
	280		KB-290	924.905.0003	0,20
	360		KB-390N	924.905.0004	0,20

Tacos

Descripción	Dimensiones (mm) Alto	Dimensiones (mm) Ancho	MODELO	CÓDIGO	Precio EUROS
Taco de plástico para bridas	14	43	S/D 10	924.905.0005	0,20
	8	36	S/D 8	924.905.0006	0,20

Caja de Pre-instalación para Tuberías y Electricidad

Dimensiones	MODELO	CÓDIGO	Precio EUROS
427 x 113 x 65	E-BOX CL	925.950.0001	10,70
427 x 113 x 65	E-BOX VO	925.950.0002	11,00
427 x 113 x 65	E-BOX HO	925.950.0003	11,00

Amortiguadores y Antivibradores

Antivibradores de Caucho

Antivibrador

Carga Estática a Compresión		Aplicación	MODELO	CÓDIGO	Precio EUROS
Carga (kg)	Flecha (mm)				
100	5,0 ± 0,5	Unidades Exteriores	**A35NR45**	926.903.0067	**1,20**
100	5,0 ± 0,5	Unidades condensadores	**A35**	926.903.0068	**1,20**
115	6,0 ± 1,0	Máquinas pequeñas	**A45**	926.903.0069	**2,40**

Amortiguador Suelo

Carga Estática a Compresión		Aplicación	MODELO	CÓDIGO	Precio EUROS
Carga (kg)	Flecha (mm)				
100	4,5 ± 1,0	Amortiguadores de caucho polivalentes	**SB35NR60**	926.903.0075	**7,30**
200	7,0 ± 1,0	Amortiguadores de caucho polivalentes	**SB45NR60**	926.903.0076	**7,30**
60	2,0 ± 0,5	Amortiguadores de caucho-metal especial	**AS39**	926.903.0062	**1,70**
90	4,0 ± 0,5	Amortiguadores de caucho-metal especial	**AS4020**	926.903.0063	**1,90**
275	4,0 ± 1,0	Amortiguadores de caucho-metal especial	**AS6020**	926.903.0064	**5,80**
330	5,0 ± 1,0	Amortiguadores de caucho-metal especial	**AS7526**	926.903.0065	**7,70**
500	4,5 ± 1,0	Amortiguadores de caucho-metal especial	**SOP.1(M-12)**	926.903.0066	**21,20**

Amortiguadores y Antivibradores

Amortiguador de Techo

Carga Estática a Compresión				Aplicación	MODELO	CÓDIGO	Precio EUROS
Carga (kg)		Flecha (mm)					
Mín.	Máx.	Mín.	Máx.				
18	50	1	3	Se suspenden del techo Fan-Coil, conductos y falsos techos	**TVA60D10**	926.903.0001	**7,40**

Taco Caucho

Carga Estática a Compresión		Aplicación	MODELO	CÓDIGO	Precio EUROS
Carga (kg)	Flecha (mm)				
200	4,0 ± 0,5	Pastillas antivibratorias	**G-522**	926.903.0002	**4,00**
600	7,0 ± 1,0	Pastillas antivibratorias	**G-070**	926.903.0003	**6,20**
750	7,0 ± 1,0	Pastillas antivibratorias	**G853**	926.903.0004	**11,50**
1200	12,0 ± 1,5	Pastillas antivibratorias	**G1064**	926.903.0005	**15,30**

Manta Antivibratoria

Carga Estática a Compresión		Aplicación	MODELO	CÓDIGO	Precio EUROS
Carga (kg)	Flecha (mm)				
1000	1,6 ± 0,5	Manta antivibratoria	**ALFOMBRILLA300**	926.903.0006	**17,40**
2000	2,4 ± 0,5	Manta antivibratoria	**ALFOMBRILLA400**	926.903.0007	**25,00**

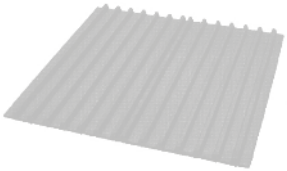

ANTIVIBRADORES METÁLICOS

Aisladores de Techo

Carga Estática a Compresión		Aplicación	MODELO	CÓDIGO	Precio EUROS
Carga (kg)	Flecha (mm)				
25	24 ± 3,0	Trabaja a compresión en equipos 475 rpm, aislamiento 80%	**TMLC25**	926.903.0008	**20,00**
50	24 ± 3,0		**TMLC50**	926.903.0009	**20,00**
75	24 ± 3,0		**TMLC75**	926.903.0010	**20,00**
100	24 ± 3,0		**TMLC100**	926.903.0011	**20,00**
150	24 ± 3,0		**TMLC150**	926.903.0012	**47,00**
200	24 ± 3,0		**TMLC200**	926.903.0013	**44,20**
250	24 ± 3,0		**TMLC250**	926.903.0014	**49,70**
350	24 ± 3,0		**TMLC350**	926.903.0015	**49,70**
450	24 ± 3,0		**TMLC450**	926.903.0016	**55,30**

Amortiguadores y Antivibradores

Aisladores de Suelo

Carga Estática a Compresión		Aplicación	MODELO	CÓDIGO	Precio EUROS
Carga (kg)	Flecha (mm)				
25	20 ± 2,0	Trabaja a compresión en equipos 525 rpm, aislamiento 80%	**MLC25**	926.903.0017	**11,60**
50	20 ± 2,0		**MLC50**	926.903.0018	**12,50**
75	20 ± 2,0		**MLC75**	926.903.0019	**12,50**
100	20 ± 2,0		**MLC100**	926.903.0020	**13,50**
125	20 ± 2,0		**MLC125**	926.903.0021	**12,90**
25	20 ± 2,0	Trabaja a compresión en equipos 525 rpm, aislamiento 80%	**MLCF25+BASE**	926.903.0022	**16,60**
50	20 ± 2,0		**MLCF50+BASE**	926.903.0023	**16,60**
75	20 ± 2,0		**MLCF75+BASE**	926.903.0024	**17,10**
100	20 ± 2,0		**MLCF100+BASE**	926.903.0025	**19,30**
125	20 ± 2,0		**MLCF125+BASE**	926.903.0026	**18,50**
25	20 ± 2,0	Trabaja a compresión en equipos 525 rpm, aislamiento 80%	**MLCF25+2 BASES**	926.903.0027	**21,30**
50	20 ± 2,0		**MLCF50+2 BASES**	926.903.0028	**21,30**
75	20 ± 2,0		**MLCF75+2 BASES**	926.903.0029	**22,00**
100	20 ± 2,0		**MLCF100+2 BASES**	926.903.0030	**22,60**
125	20 ± 2,0		**MLCF125+2 BASES**	926.903.0031	**22,60**
150	30 ± 3,0	Serie aisladores para trabajar a compresión en equipos 425 rpm, aislamiento 80%	**MLCF150+BASE**	926.903.0032	**35,40**
200	30 ± 3,0		**MLCF200+BASE**	926.903.0033	**36,30**
250	30 ± 3,0		**MLCF250+BASE**	926.903.0034	**38,40**
350	30 ± 3,0		**MLCF350+BASE**	926.903.0035	**46,10**
450	30 ± 3,0		**MLCF450+BASE**	926.903.0036	**55,30**
150	30 ± 3,0		**MLCF151+2 BASES**	926.903.0037	**43,20**
200	30 ± 3,0		**MLCF201+2 BASES**	926.903.0038	**44,10**
250	30 ± 3,0		**MLCF251+2 BASES**	926.903.0039	**44,10**
350	30 ± 3,0		**MLCF351+2 BASES**	926.903.0040	**49,90**
450	30 ± 3,0		**MLCF451+2 BASES**	926.903.0041	**59,00**
300	30 ± 3,0		**2M300**	926.903.0042	**86,10**
400	30 ± 3,0		**2M400**	926.903.0043	**94,60**
500	30 ± 3,0		**2M500**	926.903.0044	**94,60**
600	30 ± 3,0		**2M600(250+350)**	926.903.0045	**104,40**
700	30 ± 3,0		**2M700**	926.903.0046	**100,30**
800	30 ± 3,0		**2M800(350+450)**	926.903.0047	**114,30**
900	30 ± 3,0		**2M900**	926.903.0048	**109,90**
600	30 ± 3,0		**4M600**	926.903.0049	**162,50**
700	30 ± 3,0		**4M700(2-150+2-200)**	926.903.0050	**169,00**
800	30 ± 3,0		**4M800**	926.903.0051	**162,50**
900	30 ± 3,0		**4M900(2-200+2-250)**	926.903.0052	**162,50**
1000	30 ± 3,0		**4M1000**	926.903.0053	**169,00**
1100	30 ± 3,0		**4M1100(3-250+1-350)**	926.903.0054	**167,20**
1200	30 ± 3,0		**4M1200(2-250+2-350)**	926.903.0055	**167,20**
1300	30 ± 3,0		**4M1300(1-250+3-350)**	926.903.0056	**167,20**
1400	30 ± 3,0		**4M1400**	926.903.0057	**219,90**
1500	30 ± 3,0		**4M1500(3-350+1-450)**	926.903.0058	**228,70**
1600	30 ± 3,0		**4M1600(2-350+2-450)**	926.903.0059	**219,90**
1700	30 ± 3,0		**4M1700(1-350+3-450)**	926.903.0060	**219,90**
1800	30 ± 3,0		**4M1800**	926.903.0061	**228,70**

OFICINA Y ALMACENES CENTRALES

c/ San Dalmacio, 18
P.I. Villaverde Alto · 28021 Madrid
Tel.: 91 723 08 02 · Fax: 91 795 55 02

www.beijer.es

DELEGACIONES BEIJER REF

ALICANTE:
C/ Fortuny, 29
(Pol. Ind. Rabasa)
03009 Alicante
Tel.: 965 105 303
alicante@beijer.es

ASTURIAS (Comfriber):
C/ B, Parc. 54, Nave A
(Pol. Ind. de Asipo)
33428 Cayés-Llanera (Asturias)
Tel.: 985 733 625
asturias@comfriber.com

BARCELONA Norte:
C/ Santander 49-51
Locales 5-6.
08020 Barcelona
Tel.: 934 987 590
barcelonanorte@beijer.es

BARCELONA Sur:
Avda. Fabregada, 23
(Pol. Ind. Ctra. del Mig)
08907 L´Hospitalet de Llobregat
Tel.: 934 953 602
hospitalet@beijer.es

BILBAO:
Parcela P- 4-2
(Pol. Ind. Ugaldeguren I)
48160 Derio (Bizkaia)
Tel.: 944 544 385
bilbao@beijer.es

CANTABRIA (Comfriber):
Nave A-10
(Pol. Ind. La Esprilla)
39608 Igollo de Camargo (Cantabria)
Tel.: 942 093 384
cantabria@comfriber.com

CIUDAD REAL:
C/ La Solana 12
(Pol. Ind. Larache)
13005 Ciudad Real
Tel.: 926 211 715
ciudadreal@beijer.es

CÓRDOBA:
C/ Islandia, 20A
(Parque Comercial El Torerito)
14014 Córdoba
Tel.: 957 420 408
cordoba@beijer.es

FUERTEVENTURA Norte:
(Repuestos Morales y Cabrera)
C/ Alisios, 5 Manzana A, Parcela 17
35600 Puerto del Rosario (Fuerteventura)
Tel.: 928 851 841
puerto@moralesycabrera.com

FUERTEVENTURA Sur:
(Repuestos Morales y Cabrera)
C/ Mástil, 4
35625 Jandía (Fuerteventura)
Tel.: 928 545 154
jandia@moralesycabrera.com

GRAN CANARIA:
C/ José María Millares Sall, 38
(Pol. Ind. El Goro)
35219 Telde (Gran Canaria)
Tel.: 928 700 323
laspalmas@beijer.es

LANZAROTE:
(Repuestos Morales y Cabrera)
C/ León y Castillo, 151 - Local
35500 Arrecife (Lanzarote)
Tel.: 928 802 820
lanzarote@moralesycabrera.com

LEÓN (Comfriber):
C/ Casallena, 1
24010 San Andrés del Rabanedo
(León)
Tel.: 987 394 516
leon@comfriber.com

MADRID Este:
C/ Sierra Morena, 10
(Pol. Ind. San Fernando)
28830 San Fernando de Henares
Tel.: 916 749 130
sanfernando@beijer.es

MADRID Sur:
C/ San Dalmacio, 18
(Pol. Ind. Villaverde Alto)
28021 Madrid
Tel.: 917 231 087
madrid@beijer.es

MÁLAGA:
C/ Bahía Blanca, 48-50. Naves C-D
(Pol. Ind. San Luis)
29006 Málaga
Tel: 952 363 163
malaga@beijer.es

MÉRIDA:
C/ Granada R-67
(Pol. Ind. El Prado)
06800 Mérida
Tel.: 924 315 020
merida@beijer.es

MURCIA:
Avda. de las Américas P/1/13
Módulo 2 (Pol. Ind. Oeste)
30820 Alcantarilla (Murcia)
Tel.: 968 836 055
murcia@beijer.es

PALMA DE MALLORCA:
C/ Gremio Boneteros, 29
(Pol. Ind. Son Castelló)
07009 Palma de Mallorca
Tel.: 971 434 126
baleares@beijer.es

SALAMANCA (Comfriber):
C/ Caño de las Pimientas, 51
(Pol. Ind. Los Villares)
37184 Villares de la Reina (Salamanca)
Tel.: 923 204 040
salamanca@comfriber.com

SEVILLA:
C/ Gramil, 23
(Pol. Ind. Store)
41008 Sevilla
Tel.: 954 939 680
sevilla@beijer.es

TARRAGONA:
C/ De L'Estany, 14 Nave 36
(Pol. Ind. Riu Clar)
43006 Tarragona
Tel.: 977 206 179
tarragona@beijer.es

TENERIFE:
C/ Laura Grote de la Puerta, 7
Urbanización El Mayorazgo, Edificio Yeray
38110 Santa Cruz de Tenerife
Tel.: 922 539 244
tenerife@beijer.es

TERRASSA:
C/ Colón, 577
(Pol. Ind. Colom II)
08228 Terrassa (Barcelona)
Tel.: 937 361 239
terrassa@beijer.es

VALENCIA:
C/ Camí Vell de L'Assagador, 44
46470 Massanassa
(Valencia)
Tel.: 963 990 452
valencia@beijer.es

VALLADOLID (Comfriber):
C/ Zanfona, 2 B
47012
Valladolid
Tel.: 983 213 838
comfriber@comfriber.com

VIGO:
C/ Parcela, 15 mod.14
(Pol. Ind. Rebullón)
36416 Mos (Pontevedra)
Tel.: 986 486 608
vigo@beijer.es

ZARAGOZA:
C/ Charles Sauria, 3
(Pol. Ind. Molino del Pilar)
50015 Zaragoza
Tel.: 976 547 869
zaragoza@beijer.es

BEIJER REF
Ibérica

Equipos, Componentes y Repuestos para Refrigeración y Aire Acondicionado