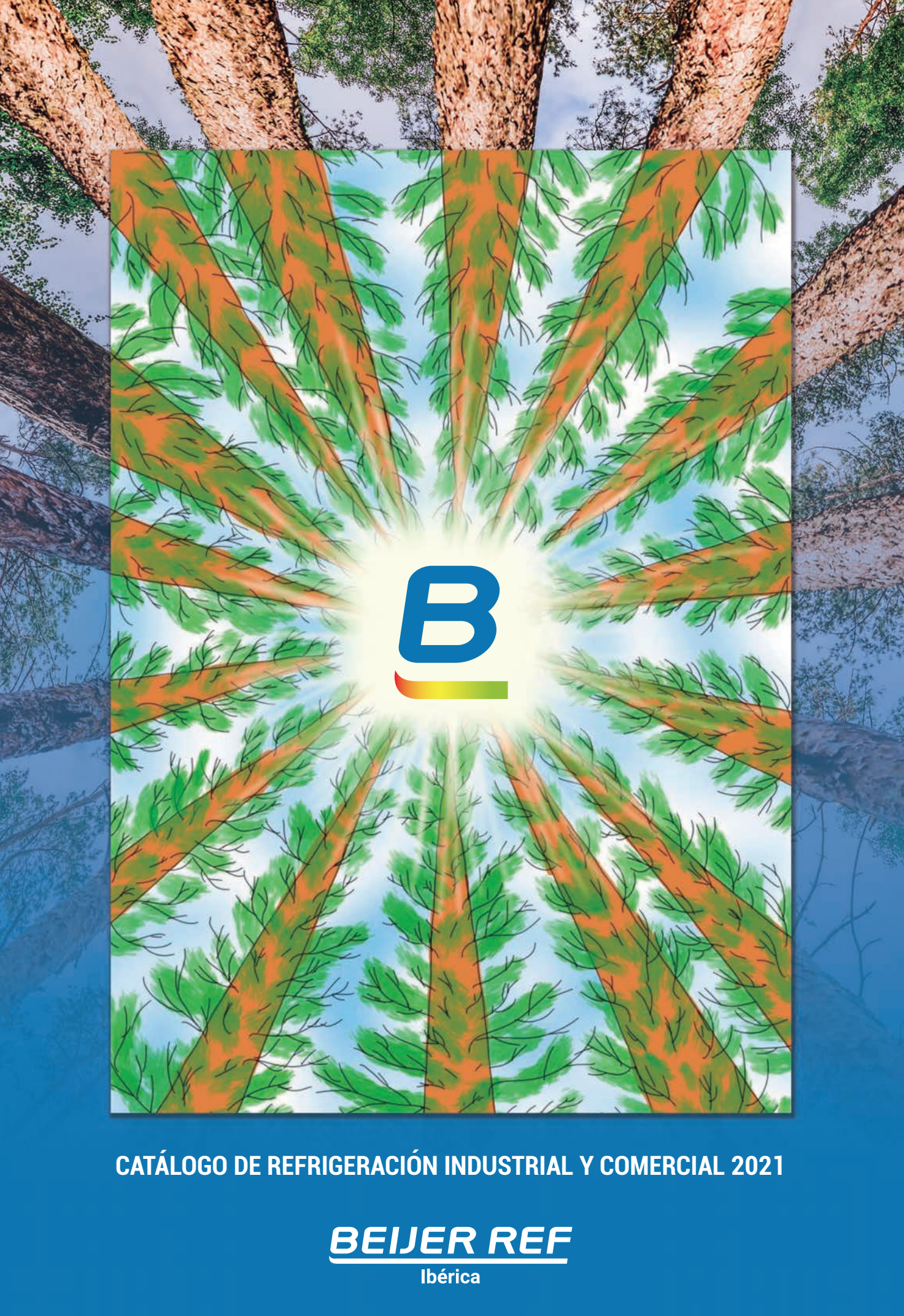

CATÁLOGO DE REFRIGERACIÓN INDUSTRIAL Y COMERCIAL 2021

BEIJER REF
Ibérica

BEIJER REF
Ibérica

Catálogo de Refrigeración Industrial y Comercial 2021

Dibujo de portada realizada por: ***Nuria Rejas Cuevas***,14 años

La Zona de Compresión

Compresores y Unidades Herméticas
Compresores Semiherméticos
Compresores Abiertos / Compresores Tornillo
Motores Eléctricos
Equipos CO_2
Equipos R-290
Unidades Semiherméticas
Equipos Completos / Carrozados
Equipos Monoblock
Equipos NH3

C.1

La Zona del Intercambio Térmico

Evaporadores
Condensadores
Intercambiadores de Calor
Repuestos

C.2

Componentes Mecánicos del Circuito

Válvulas
Filtros
Visores
Recipientes
Sistema de Aceite
Antivibradores
Accesorios / Repuestos

C.3

El Control de la Instalación

Presostatos
Termostatos
Sistema Multifunción-Control de Temperatura
Controles de Caudal
Reguladores de Velocidad
Registradores de Temperatura y Humedad / Termómetros
Temporizadores de Desescarche
Microprocesadores
Cuadros Eléctricos
Variadores de Frecuencia

C.4

Materiales Básicos

Tubería de Cobre
Enlaces Flexibles
Aislamiento de Tuberías
Aislamiento en Planchas
Refrigerantes
Aceites Refrigerantes
Analizadores
Productos Químicos
Soporte de Tuberías
Soldaduras
Elementos y Accesorios

C.5

Herramientas y Equipos de Medida

Analizadores / Manómetros
Vacuómetros / Mangueras
Herramientas
Equipos De Soldadura
Bombas de Vacío
Equipos de Recuperación y Reciclaje
Detectores de Fugas
Medidas de Temperatura / Parámetros Electrónicos

C.6

Cámaras

Conjuntos Completos: Cámaras + Equipos Frigoríficos
Paneles / Puertas Frigoríficas
Estanterías Y Herrajes
Alarmas
Cortinas
Humidificadores / Deshumidificadores
Accesorios
Elevadores de Carga

C.7

Unidades y Tablas de Conversión

Unidades de Medida - Tabla de Conversión

Longitud

1 Pulgada o "= 25,4 milímetros
1 Pie = 30,48 cm equivalente 12 pulgadas
Las más utilizadas son:

3/16"	= 04,76 mm
1/4"	= 06,35 mm
5/16"	= 07,93 mm
3/8"	= 09,53 mm
1/2"	= 12,70 mm
5/8"	= 15,87 mm
3/4"	= 19,05 mm
7/8"	= 22,22 mm
1"	= 25,40 mm
1" 1/8	= 28,57 mm
1" 3/8	= 34,92 mm
2" 1/8	= 53,97 mm
2" 5/8	= 66,67 mm
3" 1/8	= 79,37 mm

Presión

1 ATMOSFERA NORMAL (atm)	= 760 mm Hg
	= 101.300 Pa (Pascal)
	= 1,013 bar
	= 10.330 mm CE
1 mm Hg (mercurio)	= 133,3 pa
1 mm CE (columna/agua)	= 9,81 pa
1 bar	= 105 pa
1 bar	= 1,0197 kgf/cm2
1 bar	= 15 PSI (lbs/pulgada/cuadrada)
1 PSI	= 0,0689 Bar= 0,06805 atm= 6890 pa
PSI	= libra por pulgada cuadrada
1 Pulgada/Vacio	= 25,4 mm Hg
1 Torre	= 1 mm Hg

Volumen / Masa / Capacidad

1 GALON	US	= 3,785 litros
1 ONZA	(Oz)	= 28,35 gramos
1 LIBRA	(Lb)	= 453,6 gramos
1 Kg	= 2,2 lb	= 35 Oz

Temperatura

ºC (Celcius)+273	=K (Kelvin)
ºC (Celcius)	= 5 (ºF-32) / 9
ºF (Farhenheit)	= 9/5 ºC +32

Calor / Energía

1kWh	= 860 kcal
1kWh	= 3.414 BTU
1kWh	=3.600 Kj
1 BTU	= 0,25 kcal
1 BTU	= 0,25 Joules
1 kcal/h	= 1,163 W
1 kcal/h	=3.968 BTU
1 kcal/h	=3,024 TON
1 cal	= 4,18 Joules
1 fg/h	= 1 kcal/h

Potencia

1 CV	= 736 W
1HP	= 745.7 W
1BTU/h	= 0.293 W

Algunas Conversiones Útiles

W x 0,86	= kcal/h
kcal/h x 1,163	= W
BTU/h x 0,283	= W
Ton x 3,52	= kW

Correspondencia de Unidades de Presión

X / Y ►	Pascal	Bays dina/cm²	Milibar	Bar	Kgp/cm²	1 atmosfera normal =769 mm Hg	Torre =1mm Hg	mm**	mm	p.s.l / libras pulgada/ cuadr.	Pulg./Hg	Pulg/Agua	Pie/Agua
Pascal (newton/m3)	1	10	10-2	10-5	1,019x10-5	9,86x10-6	7,50x10-3	1,019x10-1	1,019x10-4	1,450x10-4	2,950x10-4	4,015x10-3	3,346x10-4
Bays (dina/cm2)	0,1	1	10-3	10-6	1,019x10-6	9,86x10-7	7,50x10-4	1,019x10-2	1,019x10-5	1,450x10-5	2,950x10-5	4,015x10-4	3,346x10-5
Millibar	102	103	1	10-3	1,019x10-3	9,86x10-4	0,750	10,19	1,019x10-2	1,450x10-2	2,950x10-2	0,4015	3,346x10-2
Bar	105	106	103	1	1,019	0,986	750	1,019x104	10,19	14,60	29,50	401,50	33,46
Kgp/cm2	9,806x104	9,806x105	9,806x102	0,9806	1	0,967	7,355x102	104	10	14,22	28,95	3,936x102	32,80
1 atmosfera normal (=769 mm Hg)	1,03x105	1,013x106	1,013x103	0,986	1,033	1	760	1,033x10-4	10,33	14,69	29,92	4,087x102	33,89
Torre (=1 mm Hg)	1,333x102	1,333x103	1,333	1,333x10-3	1,359x10-3	1,315x10-3	1	13,59	1,359x10-2	1,933x10-2	3,937x10-2	0,535	4,45x10-2
mm**	9,806	98,06	9,806x10-2	9,806x10-5	10-4	9,678x10-5	7,35x10-2	1	10-3	1,422x10-3	2,895x10-3	3,937x10-2	3,281x10-3
m	9,806x103	9,806x104	98,06	9,806x10-2	0,1	9,678x10-2	73,50	1000	1	1,422	2,895	39,37	3,281
p.s.l libras/pulgada/cuadr.	6,894x103	6,894x104	68,94	6,894x10-2	7,03x10-2	6,804x10-2	51,71	7,03x102	0,703	1	2,036	27,67	2,306
Pulg./Hg	3,386x103	3,386x104	33,86	3,386x10-2	3,453x10-2	3,342x10-2	25,40	3,453x102	3,453x10-1	0,4911	1	13,59	1,132
Pulg/Agua	2,490x102	2,490x103	2,49	2,490x10-3	2,540x10-3	2,458x10-3	1,868	25,40	2,540x10-2	3,612x10-2	7,35x10-2	1	8,33x10-2
Pie/Agua	2,989x103	2,989x104	29,89	2,989x10-2	3,048x10-2	2,949x10-2	22,41	304,8	0,3048	0,4335	0,882	12	1

Notas:

- Pascal (Pa): es la presión que ejerce una fuerza de 1 Newton sobre una superficie de 1m2 normal a la misma. Equivale a 10-5 bares y 10 barias
- Bar: unidad de presión equivalente a un millón de barias, aproximadamente igual a 1 atmósfera
- 1 bar: 1.000.000 barias: 106 barias
- 1 bar: 100.000 pascales: 105 pascales / • 1 atmósfera: 1,01325 bares
- 1 bar: 14,5037738 PSI (=Libras/Pulgada2=lb/in2)
- 1 bar: 750,062 Torr (mm Hg) / • 1 atm: 760 Torr (mm Hg)
- g: 980,6 cm/s 2 / • Densidad del Mercurio: 13,595 gr/cm3 a 0ºC
- (*) Se admite 1 kgp/cm2 como valor de la presión atmosférica (Este valor se conoce como ATMÓSFERA TÉCNICA. No confundir con ATMÓSFERA NORMAL.. 1 A.T.=0,967 A.N.)
- (**) a 4ºC

Color de Identificación y Marcado

Para identificar el tipo de gas la capa exterior de la manguera deberá estar coloreada tal y como se define en la tabla a continuación:

Gas	Color de la capa exterior
Acetileno y otros gases combustibles (1) (excepto GLP, MPS, Gas Natural)	Rojo
Oxígeno (2)	Azul
Aire, Nitrógeno, Argón, CO2	Negro
GLP, MPS, Gas Natural	Naranja

(1) El fabricante deberá ser consultado sobre si es adecuada la manguera para su utilización con hidrógeno.
(2) Tambien para mezclas aire-oxígeno con un contenido de oxígeno mayor del 20%.

Marcado

La capa exterior de la manguera se deberá marcar continuamente y de forma duradera al menos cada 1.000mm con la siguiente información:
a) el número de esta Norma Europea: EN 559
b) la presión máxima de trabajo en Pa y entre paréntesis en bar;
c) el diámtetro nominal interior

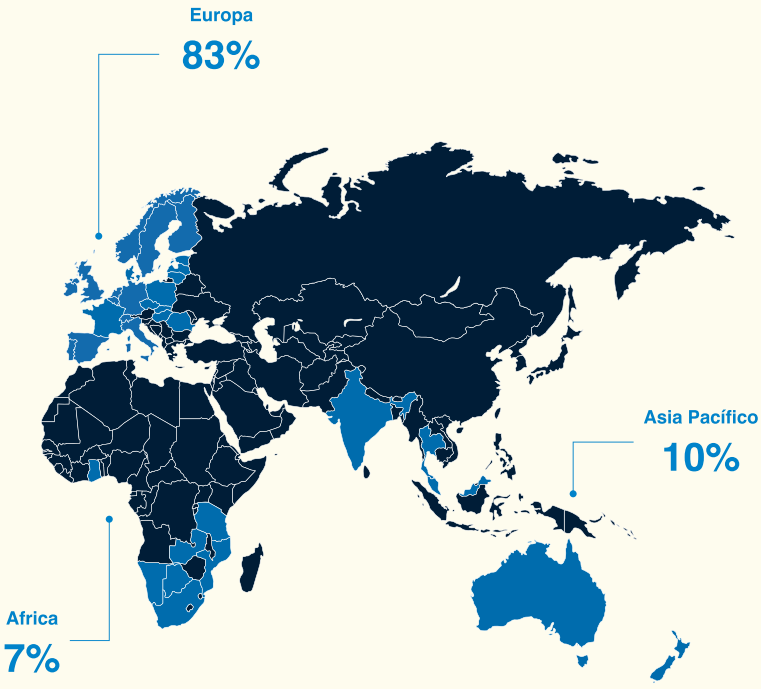

Acerca de Beijer

BEIJER REF es el mayor grupo europeo en distribución y fabricación de productos de refrigeración. Con más de 150 años de historia, es el proveedor más importante de Europa y Sudáfrica de equipos de refrigeración industrial y comercial, así como de componentes y sistemas de Aire Acondicionado.

Trabajando con más de 1.200 proveedores y con presencia en más de 32 países, ofrece las principales marcas y la gama más completa de productos de refrigeración y aire acondicionado.

En España, el grupo BEIJER REF, está representado por BEIJER ECR Ibérica SLU que a través de sus 21 puntos de venta y sus distribuidores locales ofrece un abanico de productos y soluciones al sector de la refrigeración y aire acondicionado.

Nuestra historia

1866 Nace G&L Beijer

1953 El aceite sustituye al carbón

1992 G&L Beijer se reconstruye, Skrinet forma parte

1995 Skrinet cambia su nombre a G&L Beijer

2000 Beijer Electronics se convierte en una empresa independiente

2004 Beijer comienza a comercializar Danfoss

2009 Beijer realiza acuerdo con EEUU Carrier Corporation

2010 Beijer Tech se vende a Beijer Alma

2014 Contrato exclusivo de distribución con Toshiba Japón

2015 Beijer Ref amplía su cobertura de mercado global

2018 Beijer se ha convertido en el grupo de refrigeración líder en el mundo

Descubre más en www.beijer.es



Beijer REF.

Líderes en refrigeración con CO^2

El CO2 es la alternativa de refrigeración más limpia del mercado y está destinada a convertirse en líder del sector en los próximos años. Descubre todo sobre el uso del CO2 como gas refrigerante y adelántate al mercado de la mano de Beijer REF.

¿Por qué usar el gas refrigerante CO^2 en tus instalaciones?



El cuidado con el medio ambiente: al utilizarlo, estamos reciclando uno de los principales gases de efecto invernadero.

El CO2 es químicamente estable y económico de producir, convirtiéndose en una alternativa segura y barata para la refrigeración.





Es compatible con la mayoría de los materiales. No es corrosivo.

El CO2 tiene una alta capacidad de refrigeración volumétrica, lo que resulta en compresores, componentes y tuberías más pequeños.





Alta densidad de vapor y alta entalpía de evaporación. Gradiente entre la velocidad del vapor y la fase líquida es bajo.

Baja viscosidad en líneas de líquidos y gas (pequeñas pérdidas de presión).





Altos coeficientes de transferencia de calor y alta conductividad térmica.

Descubre más en www.beijer.es

Tecumseh





A2L

Pag. 5

Compresores Herméticos Pistones
Aplicación Alta Temperatura
R455A/R454C y R134a/R1234yf





Pag. 39

Compresores Herméticos Rotativos
Aplicación Alta / Media Temperatura
A / A Bomba de Calor

Danfoss
Optyma™ Slim Pack



A2L

Pag. 76

Unidades Carrozadas
Herméticas Pistones
Aplicación Media / Baja emperatura
R454C

Danfoss
Optyma™ iCO2



Pag. 77

Unidades Carrozadas
Herméticas Inverter
Aplicación Alta / Media Temperatura
R-744 CO2

iCOOL



A2L

Pag. 82

Unidades Condensadoras Inverter
Aplicación Alta /
Media Temperatura
R455A

EMERSON
Copeland
brand products



Pag. 91

Unidades Condensadoras Silenciosas
ZX Small
Aplicación Alta / Media Temperatura



A2L

Pag. 94

Unidades Condensadoras Silenciosas
Eazycool ZX
Aplicación Alta / Media Temperatura

Novedades 2021

C.1



Pag. 145-146

Compresores SH Tornillo
Gama FVRH/FVRL
Aplicación Alta /
Baja Temperatura

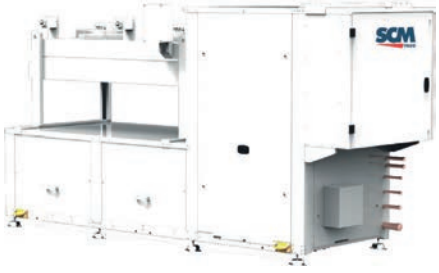

Smart Booster CO_2
Línea Exterior
Aplicación Media / Baja Temperatura

Pág. 203



A2L

Unidades Condensadoras
por aire Carrozadas SH
Gama Ecolite
Aplicación Alta / Media /
Baja Temperatura

Pág. 262

C.3



A2L

Pág. 6

Válvulas de Expansión
Convencionales
Serie T-2/TE-2



A2L

Pág. 8

Válvulas de Expansión
Convencionales
Serie TE



Pág. 13

Válvulas de Expansión
Electrónica
Serie AKV para CO_2



Pág. 17-18

Controlador para
válvulas AKV
Serie AK-CC



Pág. 25

Válvulas de expansión CO_2
Serie E2V-C



Pág. 41

Válvulas Solenoides
Serie Polyhedra



Pág. 45

Válvulas de 3 Vías
Motorizadas

Novedades 2021

C.3

Castel



Pág. 61

Válvulas de Seguridad Paso Ángulo para CO_2



Pág. 67

Válvulas de Presión Constante para CO_2



A2L

Pág. 88

Filtro Línea de Aceite Serie Polyhedra



A2L

Pág. 89

Filtros Deshidratadores Desmontables

HENRY TECHNOLOGIES



Pág. 116

Regulador de Nivel de Aceite Electrónico IntelOil

C.4

eliwell



Pág. 27

Termostatos IDNEXT



TFHS 200
TFHS 244
SS301D



EWHS 2840/S
EWHS 3040
EWHS 3140

Pág. 30

Sondas de Humedad EWHS, TFHS, SS301D



Pág. 55

Controladores Serie EWCM



Pág. 77

Detectores de Fugas Serie IP 41 / IP 66

Danfoss



Pág. 50

Controladores Serie AK-CC



Pág. 80

Variadores de Frecuencia VLT® FC102 HVAC



Pág. 17

Varilla Especial para Instalaciones CO_2
Varilla para Uniones de Acero Inoxidable sin decapante
STAY-SILV 15 y SAFETY-SILV 50N



Pág. 42

Desinfectante
SANIBACT



Pág. 40

Disolvente técnico limpia circuitos HVAC
AIR DISLIM



Pág. 40

Desincrustante circuitos cobre y aluminio
AC 30



Pág. 41

Limpiador eq. electr. gas inerte y seco
ELECTRON CI



Pág. 41

Aflojatodo, aceite de engrase
Desoxidante lubricante
FLODUR NSF



Pág. 41

Gel hidroalcohólico Antiséptico
H-GEL

Novedades 2021

Be sure. testo



Pág. 8

Analizador digital
Testo 550i
Set smart disponible



Pág. 9

Set básico
Testo 550s
Set Smart disponible



Pág. 10

Set Smart y Vacío
Testo 557s



Pág. 11

Vacuómetro
Testo 552i

ROTHENBERGER



Pág. 20

Mochila textil con ruedas



Pág. 21

Abocinador-expandidor



Pág. 24

Kit Soplete + 2 botellas Gas Mapp + Bolsa portaherramientas
PRO FIRE

HARRIS



Pág. 26

Regulador Pruebas de Presión
601HVAC



Pág. 26

Blister, Soplete 105B con
Mezclador, tubo y 5 boquillas
Propano / Acetileno



Pág. 26

Kit Reguladores 601, FBA, Manguera, Soplete,
Mezclador, 3 Boquillas
Propano / Acetileno

C.6



Pág. 33

Detector de Fugas ELD-C-EX



Pág. 33

Detector de Fugas VOYAGER



Pág. 35

Detector de Fugas Electrónico CO_2 D-TEK-3 y D-TEK-3 CO_2



Pág. 40

Medidores Portátiles Balómetro Serie DBM 620

C.7



Pág. 15

Controladores Serie KDX + RTX 600



Pág. 15

Alarma sin batería + con batería + Fugas

Índice

A Producto- Marca	Capítulo	Página/s
Abocardadores-Ensanchadores	*6*	*21-22*
Abrazaderas para Tuberías	*5*	*44-45*
Accesorios / Componentes Compresores Tornillo BITZER	*1*	*115-116*
Accesorios Compresores Abiertos Pistones BITZER	*1*	*108*
Accesorios Compresores Herméticos Pistones BRISTOL	*1*	*36-37*
Accesorios Compresores Herméticos Pistones DANFOSS	*1*	*23-24*
Accesorios Compresores Herméticos Pistones MANEUROP	*1*	*32*
Accesorios Compresores Herméticos Scroll COPELAND	*1*	*52-53*
Accesorios Compresores Herméticos Scroll MANEUROP	*1*	*46*
Accesorios Compresores Herméticos Universales	*1*	*38*
Accesorios Compresores Semi Herméticos DORIN	*1*	*131*
Accesorios Compresores Semi Herméticos FRASCOLD	*1*	*140*
Accesorios Compresores Semi Herméticos Pistones BITZER	*1*	*102-103*
Accesorios Compresores Semi Herméticos Pistones CARLYLE	*1*	*154*
Accesorios Compresores Semi Herméticos Pistones COPELAND	*1*	*123*
Accesorios Compresores Semi Herméticos Stream y Stream Digital COPELAND	*1*	*124*
Accesorios Compresores Tornillo FRASCOLD	*1*	*147*
Accesorios de Cobre	*5*	*9-11*
Accesorios de Cobre (K65) para CO_2	*5*	*12*
Accesorios de Cobre MAXI PRO	*5*	*13*
Accesorios de Latón	*5*	*14-16*
Accesorios Evaporadores ROLLER	*2*	*166-168*
Accesorios Montados para Unidades FRASCOLD, BITZER y COPELAND	*1*	*188-195*
Accesorios para Cámaras, Bisagras, Burletes, Patas, Cierres, Tiradores	*7*	*24-25*
Accesorios para Servidores CAREL	*4*	*41*
Accesorios para Soldadura	*5*	*18*
Aceite para Bombas de Vacío	*6*	*28*
Aceite para Unidades Cubo 2 Smart FUCHS	*5*	*38*
Aceites Incogelables para Refrigerantes FUCHS	*5*	*37*
Aceites Incogelables para Refrigerantes SUNISO	*5*	*36*
Aceites Universales para Compresores Bitzer, Danfoss, Copeland, Frascold, Carlyle	*5*	*37-38*
Actuador Magnético	*6*	*23*
Acumuladores de Aspiración HENRY	*3*	*119*
Acumuladores de Aspiración para CO_2 TECNAC	*3*	*106*
Acumuladores de Aspiración TECNAC	*3*	*120-121*
Adhesivo para Aislamiento Armaflex 520 ARMACELL	*5*	*29*
AEG Motores para Compresores Bitzer y Carlyle Abiertos Pistones / Tornillos	*1*	*149-150*
Aflojatodo, Desoxidante Lubricante en Aerosol FLODUR CH QUÍMICA	*5 / 6*	*41 / 22*
AIR LIQUIDE Oxígeno y Nitrógeno	*6*	*51*
Aislamiento de Tubería Armaflex AF ARMACELL	*5*	*19-21*
Aislamiento de Tuberías Accoflex SE ARMACELL	*5*	*28*
Aislamiento de Tuberías Armaflex XG ARMACELL	*5*	*23-25*
Aislamiento en Plancha Armaflex AF ARMACELL	*5*	*22*
Aislamiento en Plancha Armaflex XG ARMACELL	*5*	*27*
Aislamiento en Rollo Armaflex XG ARMACELL	*5*	*26*
AKO Cables Calefactores y Kits de Terminación para Cámaras Frigoríficas	*7*	*40*
AKO Registradores de Temperatura y Humedad	*4*	*24*
AKO Resistencias Flexibles Tipo Torpedo para Cámaras Frigoríficas	*7*	*40*

Índice

A Producto- Marca	Capítulo	Página/s
AKO Sondas y Accesorios	4	38
AKO Termostatos	4	36-37
Alarma Persona Atrapada para Cámara Frigorífica	7	38
Alarma Persona Atrapada y Accesorios CAREL	4	58
ALCO Controladores Electrónicos y Accesorios	4	54
ALCO Filtros Deshidratadores	3	95
ALCO Presostatos	4	6
ALCO Presostatos Diferenciales de Aceite	4	8
ALCO Reguladores de Nivel de Aceite Electrónicos	3	117
ALCO Separadores de Aceite	3	101
ALCO Termostatos	4	10
ALCO Transductores de Presión	4	8
ALCO Válvulas de Bola	3	55
ALCO Válvulas de Expansión Convencionales	3	30-33
ALCO Válvulas de Expansión Electrónica Paso-Paso	3	28
ALCO Válvulas de Regulación Comercial	3	49
ALCO Válvulas Solenoides	3	38
ALCO Visores de Líquido y Humedad	3	96
Alicates	6	22
Amortiguadores de Suspensión y Accesorios	5	47-48
Analizadores Analógicos REFCO, ROBINAIR, WIGAM	6	13-14
Analizadores Analógicos y Accesorios MASTERCOOL	6	12
Analizadores Digitales WIGAM	6	7
Analizadores Digitales y Accesorios REFCO	6	12
Analizadores Digitales y Accesorios TESTO	6	8-12
Anticongelantes FUCHS	5	39
Antivibradores de Tubería Flexibles (Anacondas)	3	123
Aplicaciones CO_2	1	196
APPION Equipos de Recuperación	6	31
ARMACELL Adhesivo para Aislamiento Armaflex 520	5	29
ARMACELL Aislamiento de Tubería Armaflex AF	5	19-21
ARMACELL Aislamiento de Tuberías Accoflex SE	5	28
ARMACELL Aislamiento de Tuberías Armaflex XG	5	23-25
ARMACELL Aislamiento en Plancha Armaflex AF	5	22
ARMACELL Aislamiento en Plancha Armaflex XG	5	27
ARMACELL Aislamiento en Rollo Armaflex XG	5	26
ARMACELL Cinta Autoadhesiva en Rollo Armaflex AF	5	22
ARMACELL Cinta Autoadhesiva en Rollo Armaflex SH	5	29
ARMACELL Cinta Autoadhesiva en Rollo Armaflex XG	5	27
ARMACELL Herramienta para Abrir y Cortar Coquilla Armaflex	5	29
ARMACELL Pintura para Aislamiento Armafinish	5	29
ARMACELL Soluciones Profesionales en Aislamiento para Sistemas y en Edificios Públicos	5	30
Aspirador-Soplador, Turbina para Limpieza	5	43
AUXREF Condensadores Contracorriente	2	162
B Producto- Marca	**Capítulo**	**Página/s**
Balómetros y Accesorios para Medición de Velocidad, Presión, Humedad y Caudal del Aire	6	40
Básculas Electrónicas	6	50
BEIJER REF Cuadros Eléctricos	4	83-89

Índice

B Producto- Marca	Capítulo	Página/s
BITZER Accesorios / Componentes Compresores Tornillo	1	115-116
BITZER Accesorios Compresores Abiertos Pistones	1	108
BITZER Accesorios Compresores Semi Herméticos Pistones	1	102-103
BITZER Accesorios Montados para Unidades Condensadoras	1	190-191
BITZER Compresores Abiertos 2 Etapas	1	107
BITZER Compresores Abiertos Pistones	1	104-107
BITZER Compresores Abiertos Tornillo	1	113-114
BITZER Compresores Semi Herméticos de Tornillo	1	109-110
BITZER Compresores Semi Herméticos de Tornillo con Equipo Integrado	1	111-112
BITZER Compresores Semi Herméticos Pistones 2 Etapas	1	102
BITZER Compresores Semi Herméticos Pistones CO_2 Serie Octagon	1	99-100
BITZER Compresores Semi Herméticos Serie Ecoline	1	96-98
BITZER Compresores Semi Herméticos Variador Frecuencia Serie Octagon	1	101
BITZER Condensadores Multitubulares	2	158-161
BITZER Evaporadores Multitubulares de Agua	2	157
BITZER Kit Mantenimiento Compresores Serie OS-A 95	1	112
BITZER Unidades Condensadoras Centrífugas Tabo Pistón	1	168-169
BITZER Unidades Condensadoras Originales Axial Pistón	1	158-161
BITZER Unidades Motocompresoras Tabo Pistón	1	174-175 / 178-179
BITZER Unidades Semi Herméticas por Aire Inverter ECOSTAR	1	259
BITZER Unidades Semi Herméticas por Aire Carrozadas ECOLITE (Certif. A2L)	1	261-262
BITZER Variador de Frecuencia VARIPACK	1	101
BITZER Volantes para Compresores Abiertos Pistones	1	105-106
Bomba Manual para Carga de Aceite MAXFLOW WIGAM	5	38
Bombas de Trasvase, Aceite y Refrigerante	6	30
Bombas de Vacío	6	28-29
BRISTOL Accesorios Compresores Herméticos Pistones	1	36-37
BRISTOL Compresores Herméticos Pistones	1	33-35
C Producto- Marca	**Capítulo**	**Página/s**
Cables Calefactores y Kits de Terminación para Cámaras Frigoríficas	7	40
CAFF Accesorios para Cámaras, Bisagras, Burletes, Patas, Cierres, Tiradores	7	24-25
Cajas Protectoras para Termostatos	4	17
Cámara Termográfica	6	48
Cámaras Desmontables + Equipo Frigorífico	7	4-7 / 10-14
Cámaras Frigoríficas, Normativas y Soluciones, Controles ELIWELL	7	15-17
CAREL Accesorios para Servidores	4	41
CAREL Alarma Persona Atrapada para Cámara Frigorífica	7	38
CAREL Alarma Persona Atrapada y Accesorios	4	58
CAREL Controladores de Válvulas de Expansión CO_2 para CUBO2	4	63
CAREL Controladores Electrónicos y Accesorios	4	57-59 / 65
CAREL Humectación Adiabática y Accesorios	7	31-32
CAREL Humectación Isotérmica; Humidificadores, Accesorios y Recambios	7	27-30
CAREL Kit Control Completo CO_2	4	62
CAREL Módulo de Gestión de Entradas y Salidas (IOM)	4	70
CAREL Sensores de Temperatura Inalámbricos y Accesorios	4	44
CAREL Sistemas Eyectores CO_2	1 / 4	199 / 64
CAREL Sondas de Temperatura, Humedad y Caudal de Aire	4	42-43
CAREL Supervisión y Control de Instalaciones Frigoríficas	4	69

Índice

C Producto- Marca	Capítulo	Página/s
CAREL Termostatos	4	39-40
CAREL Transductores de Presión	4	45
CAREL Válvulas de Expansión CO_2 / HFC y HC	3	24-25
CAREL Válvulas Expansión, Driver, Display, Sondas y Accesorios	3	22-23 / 26
CARLYLE Accesorios Compresores Semi Herméticos Pistones	1	154
CARLYLE Compresores Semi Herméticos Pistones	1	151-153
Carril de Instalación Galvanizado y Accesorios	5	44
CASTEL Filtro de Red / Malla para Ciclos Transcríticos	3	69
CASTEL Filtros Deshidratadores	3	87-89
CASTEL Separadores de Aceite	3	103
CASTEL Válvulas de 3 Vías Motorizadas	3	45
CASTEL Válvulas de Bola	3	55
CASTEL Válvulas de Bola CO_2	3	55
CASTEL Válvulas de Cierre	3	60
CASTEL Válvulas de Corte Conexión K65 y Acero Inoxidable	3	68
CASTEL Válvulas de Expansión Convencionales	3	12
CASTEL Válvulas de Presión Constante en Evaporador CO_2	3	67
CASTEL Válvulas de Recipiente	3	64
CASTEL Válvulas de Regulación Comercial	3	51
CASTEL Válvulas de Retención	3	65
CASTEL Válvulas de Retención CO_2	3	67-69
CASTEL Válvulas de Seguridad	3	61-62
CASTEL Válvulas Solenoides	3	40-44
CASTEL Visores de Líquido y Humedad	3	97
Centrales CUBO MULTI	1	251-258
Centralitas de Compresores y Ventiladores DIXELL	4	68
CEPRA Cronotermostatos	4	15
CH QUÍMICA Aflojatodo, Desoxidante Lubricante en Aerosol FLODUR	5 / 6	41 / 22
CH QUÍMICA Descongelante en Aerosol DESGLASS SP	5	41
CH QUÍMICA Gel Hidroalcohólico H-GEL	5	41
CH QUÍMICA Productos Químicos para Limpieza y Desinfección	5	40-41
CH QUÍMICA Protector de Aletas en Aerosol AIR PROTECT	5	41
CHARMEX Deshumectación; Deshumificadores Portátiles, Rotativos por Absorción	7	36
CHARMEX Humectación; Humidificadores Centrífugos, De Vapor, Ultrasonido	7	34-35
Cinta Autoadhesiva en Rollo Armaflex AF ARMACELL	5	22
Cinta Autoadhesiva en Rollo Armaflex SH ARMACELL	5	29
Cinta Autoadhesiva en Rollo Armaflex XG ARMACELL	5	27
Cintas Adhesivas de Sellado, Textil, Aluminio, PCV	5	48
CO2 (R744), Botellas, Reguladores y Test de Presión	6	51
COLDKIT Cámaras Desmontables + Equipo Frigorífico, Paneles y Accesorios	7	4-9
Compresores Abiertos 2 Etapas BITZER	1	107
Compresores Abiertos Pistones BITZER	1	104-107
Compresores Abiertos Tornillo BITZER	1	113-114
Compresores Abiertos Tornillo FRASCOLD	1	143
Compresores Abiertos Tornillo NH3 FRASCOLD	1	144
Compresores Herméticos Pistones BRISTOL	1	33-35
Compresores Herméticos Pistones CUBIGEL	1	15-17
Compresores Herméticos Pistones DANFOSS	1	21-22

Índice

C Producto- Marca	Capítulo	Página/s
Compresores Herméticos Pistones EMBRACO	1	18-20
Compresores Herméticos Pistones MANEUROP	1	26-31
Compresores Herméticos Pistones TECUMSEH	1	5-13
Compresores Herméticos Rotativos GMCC	1	41
Compresores Herméticos Rotativos TECUMSEH	1	39-40
Compresores Herméticos Scroll COPELAND	1	47-52
Compresores Herméticos Scroll MANEUROP	1	42-45
Compresores Herméticos Scroll PANASONIC	1	54
Compresores Semi Herméticos 2 Etapas FRASCOLD	1	146
Compresores Semi Herméticos CO_2 DORIN	1	132-134
Compresores Semi Herméticos CO_2 FRASCOLD	1	141
Compresores Semi Herméticos de Tornillo BITZER	1	109-110
Compresores Semi Herméticos de Tornillo con Equipo Integrado BITZER	1	111-112
Compresores Semi Herméticos Doble Etapa CO_2 DORIN	1	133
Compresores Semi Herméticos DORIN	1	128-130
Compresores Semi Herméticos FRASCOLD	1	137-139
Compresores Semi Herméticos Pistones 2 Etapas BITZER	1	102
Compresores Semi Herméticos Pistones CARLYLE	1	151-153
Compresores Semi Herméticos Pistones CO_2 Serie Octagon BITZER	1	99-100
Compresores Semi Herméticos Serie Digital Stream COPELAND	1	121
Compresores Semi Herméticos Serie Discus COPELAND	1	122
Compresores Semi Herméticos Serie Ecoline BITZER	1	96-98
Compresores Semi Herméticos Serie S y Serie Stream COPELAND	1	118-120
Compresores Semi Herméticos Tornillo Compactos Equipo Integrado FRASCOLD	1	142
Compresores Semi Herméticos Tornillo FRASCOLD	1	145-146
Compresores Semi Herméticos Variador Frecuencia Serie Octagon BITZER	1	101
Condensadores Centrífugos KOBOL	2	154-156
Condensadores Coaxiales TECNAC	2	163
Condensadores Contracorriente AUXREF	2	162
Condensadores Helicoidales FRIMETAL	2	147-153
Condensadores Helicoidales por Aire ECO MODINE	2	142-146
Condensadores Helicoidales Serie H / HCA / BT / BC	2	141
Condensadores Multitubulares BITZER	2	158-161
Control de Desescarche Electrónico SISTENA	4	26
Control de Nivel de Aceite Electrónico CO2 EMERSON	3	115
Control de Nivel de Aceite Electrónico KRIWAN	3	115
Control de Nivel de Líquido de Refrigerante KRIWAN	3	114
Control de Nivel de Líquido Electrónico CO2 KRIWAN	3	115
Controlador de Temperatura y Humedad PEGO	4	20
Controladores de Válvulas de Expansión CO_2 para CUBO2 CAREL	4	63
Controladores Electrónicos DIXELL	4	66
Controladores Electrónicos y Accesorios ALCO	4	54
Controladores Electrónicos y Accesorios CAREL	4	57-59 / 65
Controladores Electrónicos y Accesorios DANFOSS	4	48-52
Controladores Electrónicos y Accesorios ELIWELL	4	55-56
COOLBLOK Estanterías y Accesorios para Cámaras Frigoríficas	7	23
COPELAND Accesorios Compresores Herméticos Scroll	1	52-53
COPELAND Accesorios Compresores Semi Herméticos Pistones	1	123

Índice

C Producto- Marca	Capítulo	Página/s
COPELAND Accesorios Compresores Semi Herméticos Stream y Stream Digital	1	124
COPELAND Accesorios Montados para Unidades Condensadoras	1	192-193
COPELAND Compresores Herméticos Scroll	1	47-52
COPELAND Compresores Semi Herméticos Serie Digital Stream	1	121
COPELAND Compresores Semi Herméticos Serie Discus	1	122
COPELAND Compresores Semi Herméticos Serie S y Serie Stream	1	118-120
COPELAND Unidades Condensadoras Centrífugas Tabo Pistón	1	170-171
COPELAND Unidades Condensadoras Silenciosas EAZYCOOL ZX A2L	1	94-95
COPELAND Unidades Condensadoras Silenciosas ZX SMALL	1	91
COPELAND Unidades Condensadoras Tabo Axial Pistón	1	162-163
COPELAND Unidades Motocompresoras Tabo Pistón	1	180-183
COPELAND Unidades Silenciosas DIGITAL SCROLL EAZYCOOL	1	92-93
Cortatubos	6	19
Cortinas de Lamas en PVC	7	26
Cronotermostatos CEPRA	4	15
Cuadros Eléctricos BEIJER REF	4	83-89
Cuadros Eléctricos PEGO	4	81-82
CUBIGEL Compresores Herméticos Pistones	1	15-17
CUBIGEL Unidades Herméticas Pistones	1	58-59
CUBO 2 PLUS Unidades Condensadoras CO_2	1	220-223
CUBO 2 SMART Kit Adiabático	1	218-219
CUBO 2 SMART Unidades Condensadoras CO_2	1	214-217
CUBO AQUA Unidades Condensadoras	1	236-239
CUBO LIGHT Unidades Condensadoras Semi Herméticas	1	155-157
CUBO MULTI Centrales	1	251-258
CUBO MULTI Unidades Condensadoras	1	249-250
CUBO ONE Unidades Condensadoras	1	244-248
CUBO PACKS Unidades Condensadoras	1	242-243
CUBO RACKS	1	240-241
Cuchillas de Repuesto para Cortatubos y Escariadores	6	20

D Producto- Marca	Capítulo	Página/s
DANFOSS (Saginomiya) Válvulas Inversoras 4 Vías	3	47
DANFOSS Accesorios Compresores Herméticos Pistones	1	23-24
DANFOSS Compresores Herméticos Pistones	1	21-22
DANFOSS Controladores Electrónicos y Accesorios	4	48-52
DANFOSS Detectores de Fugas HFC, HCFC, CO_2, NH3	4	78
DANFOSS Filtros Deshidratadores	3	90-94
DANFOSS Mini-Presostatos	4	7
DANFOSS Presostatos	4	4
DANFOSS Presostatos Diferenciales de Aceite	4	9
DANFOSS Sistemas Eyectores CO_2	1 / 4	198 / 53
DANFOSS Termostatos	4	10 / 12-13
DANFOSS Termostatos Electrónicos de Panel	4	47
DANFOSS Unidades Carrozadas Herméticas Inverter Optyma iCO_2	1	77
DANFOSS Unidades Carrozadas Herméticas Optyma Plus Inverter	1	74
DANFOSS Unidades Carrozadas Herméticas Pistones / Scroll Optyma Slim Pack	1	72-73
DANFOSS Unidades Carrozadas Herméticas Pistones Optyma Slim Pack A2L	1	76
DANFOSS Válvulas de Bola	3	54

Índice

D Producto- Marca	Capítulo	Página/s
DANFOSS Válvulas de Bola CO_2	3	53
DANFOSS Válvulas de Cierre	3	60
DANFOSS Válvulas de Expansión Convencionales	3	5-11
DANFOSS Válvulas de Expansión Electrónica	3	13-20
DANFOSS Válvulas de Regulación Comercial	3	50
DANFOSS Válvulas de Regulación Industrial	3	52
DANFOSS Válvulas de Retención	3	70
DANFOSS Válvulas Solenoides	3	34-37
DANFOSS Valvulería Industrial	3	75-86
DANFOSS Variadores de Frecuencia	4	79-80
DANFOSS Visores de Líquido y Humedad	3	96
Descongelante en Aerosol DESGLASS SP CH QUÍMICA	5	41
Deshumectación; Deshumificadores Portátiles, Rotativos por Absorción	7	36
Desinfectante SANIBACT GASSERVEI	5	42
Destornilladores	6	23
Detectores de Fugas HFC, HCFC, CO_2, NH3 DANFOSS	4	78
Detectores de Fugas HFC, HCFC, CO_2, NH3 ELIWELL	4	77
Detectores de Fugas HFC, HCFC, CO_2, NH3... SAMON	4	75-76
Detectores de Fugas; Espuma, Reactivos, Contraste, Electrónicos	6	32-35
Dispositivos de Carga para R32, R290, R600a	6	52
DIXELL Centralitas de Compresores y Ventiladores	4	68
DIXELL Controladores Electrónicos	4	66
DIXELL Servidores Web, Módulos de Relés y Adquisición de Datos	4	68
DIXELL Sondas de Temperatura, Humedad, Presión y Accesorios	4	32
DIXELL Termostatos y Controladores Electrónicos	4	31
DM Tubería de Cobre Aislada en Rollo Bitubo y Monotubo	5	7
Doblatubos	6	19
DORIN Accesorios Compresores Semi Herméticos	1	131
DORIN Compresores Semi Herméticos	1	128-130
DORIN Compresores Semi Herméticos CO_2	1	132-134
DORIN Compresores Semi Herméticos Doble Etapa CO_2	1	133
DORIN Innovación para Eficiencia Energética y Soluciones de Ahorro	1	127
DORIN Unidades Condensadoras Axial Pistón	1	164-165
DORIN Unidades Condensadoras Axial Pistón Carrozados Montados	1	166
DORIN Unidades Condensadoras Centrífugas Tabo Pistón	1	172-173
DORIN Unidades Motocompresoras Tabo Pistón	1	186-187
E Producto- Marca	**Capítulo**	**Página/s**
EBERLE Termostatos	4	14-15
ECO MODINE Condensadores Helicoidales por Aire	2	142-146
ECO MODINE Evaporadores Bajo Perfil para CO_2	2	53-58
ECO MODINE Evaporadores Cúbicos	2	76-89
ECO MODINE Evaporadores Cúbicos para CO_2	2	90-107
ECO MODINE Evaporadores de Plafón Doble Flujo para CO_2	2	108-126
ECO MODINE Evaporadores de Techo	2	62-75
ECO MODINE Evaporadores de Techo Inclinados	2	50-52
ECO MODINE Evaporadores Doble Flujo Inclinados	2	60-61
ECO MODINE Mini Evaporadores de Techo 1 Boca	2	48
ECO MODINE Mini Evaporadores Mural con Tubo Ranurado	2	47

Índice

E Producto- Marca	Capítulo	Página/s
ECO MODINE Mini Evaporadores Techo Doble Boca Tubo Ranurado	2	49
ECO MODINE Recambios Evaporadores y Condensadores	2	169-176
Elevadores de Carga	6	53
ELIWELL Alarmas para Cámaras Frigoríficas	7	16-17
ELIWELL Controladores Electrónicos y Accesorios	4	55-56
ELIWELL Controles de Temperatura para Cámaras Frigoríficas	7	15
ELIWELL Detectores de Fugas HFC, HCFC, CO_2, NH3	4	77
ELIWELL Registradores de Temperatura para Cámaras Frigoríficas	7	15
ELIWELL Sondas de Temperatura, Humedad, Presión y Accesorios	4	28-30
ELIWELL Telegestión	4	71-73
ELIWELL Termostatos, Termómetros y Accesorios	4	27
ELIWELL Válvulas de Expansión Electrónica	3	27
ELIWELL Válvulas Inversoras de 4 Vías	3	46
EMBRACO Compresores Herméticos Pistones	1	18-20
EMBRACO Unidades Herméticas Pistones	1	60-63
EMERSON Control de Nivel de Aceite Electrónico CO_2	3	115
EMERSON Grupos de Compresión DIGITAL SCROLL	1	86-87
Enfriadoras NH3 SCM REF	1	224-228
Enfriadoras R-290 INFINEE TECUMSEH	1	234
Enfriadoras R-290 SCM REF	1	229-233
Envases de Recuperación	5 / 6	34 / 31
Equipos Compactos Axiales Pared INTARBLOCK INTARCON	1	268
Equipos Compactos Axiales Techo INTARTOP INTARCON	1	270
Equipos Compactos Centrífugos Pared INTARBLOCK INTARCON	1	269
Equipos Compactos Centrífugos Techo INTARTOP INTARCON	1	271
Equipos Compactos de Puerta (Cortina Aire) Horizontales INTARBLOCK INTARCON	1	264
Equipos Compactos R-290 INTARBLOCK INTARCON	1	265
Equipos de Limpieza y Productos para Exterior e Interior	5	43
Equipos de Recuperación / Reciclaje	6	30-31
Equipos de Soldadura, Accesorios y Reguladores de Presión	6	24-26
Equipos Semicompactos Centrífugos INTARSPLIT INTARCON	1	273
Equipos Semicompactos Horizontales INTARSPLIT INTARCON	1	272 / 274
Equipos Semicompactos para Conservación y Maduración de Carne INTARCON	1	266-267
Equipos Semicompactos SIGILUS INTARCON	1	275
Escariadores	6	20
Espejos de Inspección	6	22
Espuma Selladora de Poliuretano	7	37
Estanterías y Accesorios para Cámaras Frigoríficas	7	23
Evaporadores Bajo Perfil CO_2 60 bar ROLLER	2	28-31
Evaporadores Bajo Perfil CO_2 80 bar ROLLER	2	24-27
Evaporadores Bajo Perfil para CO_2 ECO MODINE	2	53-58
Evaporadores Centrífugos FRIMETAL	2	139
Evaporadores Coaxiales TECNAC	2	163
Evaporadores Compactos de Techo ROLLER	2	10-11
Evaporadores Cúbicos CO_2 60 bar ROLLER	2	20-23
Evaporadores Cúbicos CO_2 80 bar ROLLER	2	16-19
Evaporadores Cúbicos Doble Batería INSFRI	2	38-39
Evaporadores Cúbicos ECO MODINE	2	76-89 / 127

Índice

E Producto- Marca	Capítulo	Página/s
Evaporadores Cúbicos FRIMETAL	*2*	*133-138*
Evaporadores Cúbicos HISPANIA	*2*	*44-45*
Evaporadores Cúbicos para CO_2 ECO MODINE	*2*	*90-107*
Evaporadores Cúbicos Tiro Forzado ROLLER	*2*	*6-9*
Evaporadores de Doble Flujo ROLLER	*2*	*12-13*
Evaporadores de Plafón Doble Flujo para CO_2 ECO MODINE	*2*	*108-126*
Evaporadores de Techo Bajo Perfil HISPANIA	*2*	*41-42*
Evaporadores de Techo Doble Flujo HISPANIA	*2*	*43*
Evaporadores de Techo ECO MODINE	*2*	*62-75*
Evaporadores de Techo Inclinados ECO MODINE	*2*	*50-52*
Evaporadores de Techo Inclinados FRIMETAL	*2*	*130-132*
Evaporadores Doble Flujo CO_2 80 bar ROLLER	*2*	*32-33*
Evaporadores Doble Flujo Inclinados ECO MODINE	*2*	*60-61*
Evaporadores Estáticos FRIMETAL	*2*	*129*
Evaporadores Multitubulares de Agua BITZER	*2*	*157*
Evaporadores Murales FRIMETAL	*2*	*140*
Evaporadores Techo Doble Batería INSFRI	*2*	*36-37*
F Producto- Marca	**Capítulo**	**Página/s**
FAVRE Válvulas de Seguridad	*3*	*63*
FIELDPIECE Básculas Electrónicas	*6*	*50*
FIELDPIECE Pinza Voltiamperimétrica	*6*	*23*
FIELDPIECE Termómetro de Infrarrojos	*6*	*37*
Filtro de Red / Malla para Ciclos Transcríticos CASTEL	*3*	*69*
Filtros Deshidratadores ALCO	*3*	*95*
Filtros Deshidratadores CASTEL	*3*	*87-89*
Filtros Deshidratadores DANFOSS	*3*	*90-94*
Filtros Deshidratadores de Cobre Serie SM para Compresores Herméticos	*3*	*96*
FRASCOLD Accesorios Compresores Semi Herméticos	*1*	*140*
FRASCOLD Accesorios Compresores Tornillo	*1*	*147*
FRASCOLD Accesorios Montados para Unidades Condensadoras	*1*	*188-189*
FRASCOLD Compresores Abiertos Tornillo	*1*	*143*
FRASCOLD Compresores Abiertos Tornillo NH3	*1*	*144*
FRASCOLD Compresores Semi Herméticos	*1*	*137-139*
FRASCOLD Compresores Semi Herméticos 2 Etapas	*1*	*146*
FRASCOLD Compresores Semi Herméticos CO_2	*1*	*141*
FRASCOLD Compresores Semi Herméticos Tornillo	*1*	*145-146*
FRASCOLD Compresores Semi Herméticos Tornillo Compactos Equipo Integrado	*1*	*142*
FRASCOLD Unidades Condensadoras Centrífugas Tabo Pistón	*1*	*176-177*
FRASCOLD Unidades Condensadoras Originales Axial Pistón	*1*	*167*
FRASCOLD Unidades Motocompresoras Tabo Pistón	*1*	*184-185*
FRIMETAL Condensadores Helicoidales	*2*	*147-153*
FRIMETAL Evaporadores Centrífugos	*2*	*139*
FRIMETAL Evaporadores Cúbicos	*2*	*133-138*
FRIMETAL Evaporadores de Techo Inclinados	*2*	*130-132*
FRIMETAL Evaporadores Estáticos	*2*	*129*
FRIMETAL Evaporadores Murales	*2*	*140*
FRIMETAL Repuestos Evaporadores	*2*	*177-178*
FUCHS Aceite para Unidades Cubo 2 Smart	*5*	*38*

Índice

F Producto- Marca	Capítulo	Página/s
FUCHS Aceites Incogelables para Refrigerantes	5	37
FUCHS Anticongelantes	5	39
G Producto- Marca	**Capítulo**	**Página/s**
GASSERVEI Desinfectante SANIBACT	5	42
Gel Hidroalcohólico H-GEL CH QUÍMICA	5	41
GMCC Compresores Herméticos Rotativos	1	41
Grupos de Compresión DIGITAL SCROLL EMERSON	1	86-87
H Producto- Marca	**Capítulo**	**Página/s**
Hachas para Cámaras Frigoríficas	7	37
HALCOR Tubería de Cobre Recocido en Rollo	5	6
HALCOR Tubería de Cobre Rígido en Barras de 4 y 5 mts.	5	6
HARRIS Equipos de Soldadura, Accesorios y Regulador de Presión	6	25-26
HARRIS Varilla de Soldar	5	17
HENRY Acumuladores de Aspiración	3	119
HENRY Interruptores de Nivel de Líquido	3	100
HENRY Recipientes de Aceite, Válvulas, Filtro	3	118
HENRY Reguladores de Nivel de Aceite	3	114
HENRY Reguladores de Nivel de Aceite Electrónicos	3	116
HENRY Separadores de Aceite	3	102
HENRY Silenciadores de Descarga	3	122
HENRY Válvulas de Bola	3	54
HENRY Visores para Recipientes de Líquido	3	98
Herramienta para Abrir y Cortar Coquilla Armaflex ARMACELL	5	29
Herramientas para Tubería, Válvulas, Obuses, Conexiones Rápidas	6	18
Higrómetro Mural REFCO	4	25
HISPANIA Evaporadores Cúbicos	2	44-45
HISPANIA Evaporadores de Techo Bajo Perfil	2	41-42
HISPANIA Evaporadores de Techo Doble Flujo	2	43
HISPANIA Mini Evaporadores de Techo	2	40
Humectación Adiabática y Accesorios	7	31-32
Humectación Isotérmica; Humidificadores, Accesorios y Recambios	7	27-30
Humectación; Humidificadores Centrífugos, De Vapor, Ultrasonido	7	34-35
Humidostatos JOHNSON CONTROLS	4	12
I Producto- Marca	**Capítulo**	**Página/s**
i-COOL Unidades Condensadoras Inverter	1	80-81
i-COOL Unidades Condensadoras Inverter A2L	1	82-83
i-COOL Unidades Inverter Silenciosas Ventilador Potenciado	1	79
Indicador Digital de Temperatura y Humedad (R.D. 1826/2009) SISTENA	4	20
INFICON Bombas de Vacío	6	28
INFICON Detectores de Fugas Electrónicos y Accesorios	6	34-35
INFICON Equipos de Recuperación	6	31
INFRACA Cortinas de Lamas en PVC	7	26
INFRACA Puertas Pivotantes, Correderas, Batientes, Enrollables; Repuestos y Accesorios	7	18-22
Innovación para Eficiencia Energética y Soluciones de Ahorro DORIN	1	127
INSFRI Evaporadores Cúbicos Doble Batería	2	38-39
INSFRI Evaporadores Techo Doble Batería	2	36-37
Instrumento de Diagnóstico de Fases Inverter	6	49
Instrumentos de Medición para Temperatura, Humedad, Caudal, Calidad del Aire	6	47

Índice

I Producto- Marca	Capítulo	Página/s
INTARCON Equipos Compactos Axiales Pared INTARBLOCK	1	268
INTARCON Equipos Compactos Axiales Techo INTARTOP	1	270
INTARCON Equipos Compactos Centrífugos Pared INTARBLOCK	1	269
INTARCON Equipos Compactos Centrífugos Techo INTARTOP	1	271
INTARCON Equipos Compactos de Puerta (Cortina Aire) Horizontales INTARBLOCK	1	264
INTARCON Equipos Compactos R-290 INTARBLOCK	1	265
INTARCON Equipos Semicompactos Centrífugos INTARSPLIT	1	273
INTARCON Equipos Semicompactos Horizontales INTARSPLIT	1	272 / 274
INTARCON Equipos Semicompactos para Conservación y Maduración de Carne	1	266-267
INTARCON Equipos Semicompactos SIGILUS	1	275
Intercambiadores de Calor PACKLESS	3	123
Intercambiadores de Placas Serie GBS / SWEP	2	164-165
Interruptores de Caudal JOHNSON CONTROLS	4	19
Interruptores de Nivel de Líquido HENRY	3	100
Interruptores Horarios para Desescarche THEBEN	4	26

J Producto- Marca	Capítulo	Página/s
JOHNSON CONTROLS Humidostatos	4	12
JOHNSON CONTROLS Interruptores de Caudal	4	19
JOHNSON CONTROLS Mini-Presostatos	4	7
JOHNSON CONTROLS Presostatos	4	5
JOHNSON CONTROLS Presostatos Diferenciales de Aceite	4	9
JOHNSON CONTROLS Presostatos Diferenciales de Aire	4	9
JOHNSON CONTROLS Termostatos	4	11-12
JOHNSON CONTROLS Transductores de Presión	4	8
JOHNSON CONTROLS Válvulas de Expansión Electrónica	3	29
JOHNSON CONTROLS Válvulas Fan-Coil 2 y 3 Vías, Actuadores	3	48
JOHNSON CONTROLS Válvulas Inversoras 4 Vías	3	47
JOHNSON CONTROLS Válvulas Presostáticas de Agua	3	74
Juego de Carraca	6	22

K Producto- Marca	Capítulo	Página/s
KIEBACK & PETER Válvulas Fan-Coil 2 y 3 Vías, Actuadores, Racores	3	48
Kit Adiabático CUBO 2 SMART	1	218-219
Kit Control Completo CO_2 CAREL	4	62
Kit de Vacío y Carga R290 R600a	6	29
Kit Mantenimiento Compresores Serie OS-A 95 BITZER	1	112
KOBOL Condensadores Centrífugos	2	154-156
KRIWAN Control de Nivel de Aceite Electrónico	3	115
KRIWAN Control de Nivel de Líquido de Refrigerante	3	114
KRIWAN Control de Nivel de Líquido Electrónico CO_2	3	115
KRIWAN Módulos de Protección Compresores (Bitzer, Copeland, Frascold)	1	148
KRIWAN Regulador de Nivel de Aceite Electrónico	3	114

L Producto- Marca	Capítulo	Página/s
Linterna	6	23
Llaves de Cabina y Dinamométrica	6	23
Llaves de Carraca	6	20

M Producto- Marca	Capítulo	Página/s
Maletas Portaherramientas	6	20 / 22
MANEUROP Accesorios Compresores Herméticos Pistones	1	32

Índice

M Producto- Marca	Capítulo	Página/s
MANEUROP Accesorios Compresores Herméticos Scroll	1	46
MANEUROP Compresores Herméticos Pistones	1	26-31
MANEUROP Compresores Herméticos Scroll	1	42-45
Mangueras de Carga	6	17
Manifold Digital y Vacuómetro con Comunicación con App por Bluetooth	6	39
Manómetros	6	14 / 16
Martillos	6	23
MASTERCOOL Analizadores Analógicos y Accesorios	6	12
MICROLIDE Registradores de Temperatura	4	22
Mini Evaporadores de Techo 1 Boca ECO MODINE	2	48
Mini Evaporadores de Techo HISPANIA	2	40
Mini Evaporadores Mural con Tubo Ranurado ECO MODINE	2	47
Mini Evaporadores Techo Doble Boca Tubo Ranurado ECO MODINE	2	49
Mini-Presostatos DANFOSS	4	7
Mini-Presostatos JOHNSON CONTROLS	4	7
Módulo de Gestión de Entradas y Salidas (IOM) CAREL	4	70
Módulos de Protección Compresores KRIWAN (Bitzer, Copeland, Frascold)	1	148
Mordazas de Presión	6	20
Motores para Compresores Bitzer y Carlyle Abiertos Pistones / Tornillos AEG	1	149-150
N Producto- Marca	**Capítulo**	**Página/s**
Navaja	6	23
Neutralizador de Acidez	5	39
Nitrógeno y Oxígeno (Cargas y Envases)	6	51
O Producto- Marca	**Capítulo**	**Página/s**
Opciones de Accesorios para Cámaras Frigoríficas COLDKIT	7	8
OSAKA Reguladores para Control de Centrales / Condensadores	4	67
OSAKA Sondas de Temperatura, Humedad y Presión	4	35
OSAKA Telegestión	4	74
OSAKA Termo-Higrómetros	4	34
OSAKA Termostatos y Termómetros	4	33-34
Oxígeno y Nitrógeno (Cargas y Envases)	6	51
P Producto- Marca	**Capítulo**	**Página/s**
PACKLESS Antivibradores de Tubería Flexibles (Anacondas)	3	123
PACKLESS Intercambiadores de Calor	3	123
PANASONIC Compresores Herméticos Scroll	1	54
PANASONIC Unidades Condensadores AXIAL SCROLL	1	88-89
Paneles Frigoríficos para Cámaras COLDKIT	7	9
PEGO Controlador de Temperatura y Humedad	4	20
PEGO Cuadros Eléctricos	4	81-82
PEGO Plafones LED para Cámaras Frigoríficas	7	38
Peines de Aletas	6	22
Pintura para Aislamiento Armafinish ARMACELL	5	29
Pinza Perforadora	6	29
Pinzas Voltiamperimétricas	6	23
Plafones LED para Cámaras Frigoríficas	7	38
Prensa Hidráulica para Accesorio de Cobre MAXI PRO ROTHENBERGER	5	13
Presostatos ALCO	4	6
Presostatos DANFOSS	4	4

Índice

P Producto- Marca	Capítulo	Página/s
Presostatos Diferenciales de Aceite ALCO	4	8
Presostatos Diferenciales de Aceite DANFOSS	4	9
Presostatos Diferenciales de Aceite JOHNSON CONTROLS	4	9
Presostatos Diferenciales de Aceite RANCO	4	9
Presostatos Diferenciales de Aire JOHNSON CONTROLS	4	9
Presostatos JOHNSON CONTROLS	4	5
Presostatos RANCO	4	4
Productos Químicos para Limpieza y Desinfeción CH QUIMICA	5	40-41
Productos Químicos; Limpieza, Desincrustantes y Biocidas	5	42
PROMAX Básculas Electrónicas	6	50
PROMAX Equipos de Recuperación	6	31
Protector de Aletas en Aerosol AIR PROTECT CH QUÍMICA	5	41
Puertas Frigoríficas; Pivotantes, Correderas, Batientes, Enrollables; Repuestos y Accesorios	7	18-22
R Producto- Marca	**Capítulo**	**Página/s**
RANCO Presostatos	4	4
RANCO Presostatos Diferenciales de Aceite	4	9
RANCO Termostatos	4	13
Recambios Evaporadores y Condensadores ECO MODINE	2	169-176
Recipientes de Aceite para CO_2 TECNAC	3	110
Recipientes de Aceite TECNAC	3	118
Recipientes de Aceite, Válvulas, Filtro HENRY	3	118
Recipientes de Líquido para CO_2 TECNAC	3	107-109
Recipientes de Líquido TECNAC	3	99-100
REFCO Analizadores Analógicos	6	13
REFCO Analizadores Digitales y Accesorios	6	12
REFCO Básculas Electrónicas	6	50
REFCO Dispositivos de Carga para R600a y otros Refrigerantes en Envases Desechables	6	52
REFCO Higrómetro Mural	4	25
REFCO Instrumento de Diagnóstico de Fases Inverter	6	49
REFCO Mangueras de Carga	6	17
REFCO Manómetros	6	16
REFCO Termómetro de Alcohol con Funda de Plástico.	6	37
REFCO Termómetros de Esfera	4	25
REFCO Vacuométros	6	17
REFRIGERA Válvulas de Bola CO_2	3	56-59
REFRIGERA Válvulas de Bola con Válvula de Retención Integrada	3	73
REFRIGERA Válvulas de Retención CO_2	3	71-72
REFRIGERA Valvulería de Seguridad	3	63
Refrigeración con CO_2; Booster, Electrónica, Centrales, Enfriadoras SCM	1	200-211
Refrigerantes	5	34
Registradores de Temperatura MICROLIDE	4	22
Registradores de Temperatura y Humedad AKO	4	24
Registradores de Temperatura y Humedad TESTO	4	23
Regulador de Nivel de Aceite Electrónico KRIWAN	3	114
Reguladores de Nivel de Aceite Electrónicos ALCO	3	117
Reguladores de Nivel de Aceite Electrónicos HENRY	3	116
Reguladores de Nivel de Aceite HENRY	3	114
Reguladores Nivel Aceite TECNAC	3	116

Índice

R Producto- Marca	Capítulo	Página/s
Reguladores para Control de Centrales / Condensadores OSAKA	*4*	*67*
Repuesto Evaporadores FRIMETAL	*2*	*177-178*
Repuestos Separadores de Aceite Coalescentes TECNAC	*3*	*112*
Repuestos Sistemas de Aceite; Boyas, Visor, Válvulas Rotalock, Juntas Teflón	*3*	*124*
Resistencias Blindadas para Cámaras Frigoríficas	*7*	*39*
Resistencias Flexibles para Cámaras Frigoríficas	*7*	*39*
Resistencias Flexibles Tipo Torpedo para Cámaras Frigoríficas	*7*	*40*
ROBINAIR Analizadores Analógicos	*6*	*13*
ROBINAIR Bombas de Vacío	*6*	*28*
ROBINAIR Detectores de Fugas Electrónicos y Accesorios	*6*	*33*
ROBINAIR Manómetros	*6*	*16*
ROBINAIR Termómetro de Bolsillo Digital con Funda Plástico	*6*	*37*
ROLLER Accesorios Evaporadores	*2*	*166-168*
ROLLER Evaporadores Bajo Perfil CO_2 60 bar	*2*	*28-31*
ROLLER Evaporadores Bajo Perfil CO_2 80 bar	*2*	*24-27*
ROLLER Evaporadores Compactos de Techo	*2*	*10-11*
ROLLER Evaporadores Cúbicos CO_2 60 bar	*2*	*20-23*
ROLLER Evaporadores Cúbicos CO_2 80 bar	*2*	*16-19*
ROLLER Evaporadores Cúbicos Tiro Forzado	*2*	*6-9*
ROLLER Evaporadores de Doble Flujo	*2*	*12-13*
ROLLER Evaporadores Doble Flujo CO_2 80 bar	*2*	*32-33*
ROLLER Ventiladores Evaporadores (Datos Técnicos)	*2*	*14-15*
ROTHENBERGER Abocardadores-Ensanchadores	*6*	*21*
ROTHENBERGER Bombas de Vacío	*6*	*28*
ROTHENBERGER Cortatubos	*6*	*19*
ROTHENBERGER Doblatubos	*6*	*19*
ROTHENBERGER Equipos de Soldadura y Accesorios	*6*	*24*
ROTHENBERGER Escariadores	*6*	*20*
ROTHENBERGER Mochila Textil Portaherramientas	*6*	*20*
ROTHENBERGER Prensa Hidráulica para Accesorio de Cobre MAXI PRO	*5*	*13*
ROTHENBERGER Termómetro Digital con Alarma	*6*	*37*
S Producto- Marca	**Capítulo**	**Página/s**
SAMON Detectores de Fugas HFC, HCFC, CO_2, NH3...	*4*	*75-76*
SAUERMANN Balómetros, Campanas y Accesorios	*6*	*40*
SAUERMANN Manifold Digital y Vacuómetro con App y Bluetooth	*6*	*39*
SAUERMANN Termómetros, Higrómetros, Anemómetros y Manómetro con App y Bluetooth	*6*	*38*
SCM REF Enfriadoras NH3	*1*	*224-228*
SCM REF Enfriadoras R-290	*1*	*229-233*
SCM Refrigeración con CO_2; Booster, Electrónica, Centrales, Enfriadoras	*1*	*200-211*
Sellador de Fugas para Aire Acondicionado y Refrigeración	*6*	*32*
Sensores de Temperatura Inalámbricos y Accesorios CAREL	*4*	*44*
Separadores de Aceite ALCO	*3*	*101*
Separadores de Aceite CASTEL	*3*	*103*
Separadores de Aceite Coalescentes para CO_2 TECNAC	*3*	*104-105*
Separadores de Aceite Coalescentes TECNAC	*3*	*111*
Separadores de Aceite HENRY	*3*	*102*
Separadores de Aceite para Amoniaco (NH3) TECNAC	*3*	*112-113*
Separadores de Aceite TECNAC	*3*	*103*

Índice

S Producto- Marca	Capítulo	Página/s
Servidores Web, Módulos de Relés y Adquisición de Datos DIXELL	*4*	*68*
Sets Smart Probes para Refrigeración, Climatización y Aire Acondicionado	*6*	*43*
Silenciadores de Descarga HENRY	*3*	*122*
Silenciadores de Descarga TECNAC	*3*	*122*
Sistemas CO_2	*1*	*197*
Sistemas Eyectores $C0_2$ CAREL	*1 / 4*	*199 / 64*
Sistemas Eyectores $C0_2$ DANFOSS	*1 / 4*	*198 / 53*
SISTENA Control de Desescarche Electrónico	*4*	*26*
SISTENA Indicador Digital de Temperatura y Humedad (R.D.1826/2009)	*4*	*20*
SISTENA Termostatos	*4*	*15-18*
Soluciones Profesionales en Aislamiento para Sistemas y en Edificios Públicos ARMACELL	*5*	*30*
Sondas de Temperatura, Humedad y Caudal de Aire CAREL	*4*	*42-43*
Sondas de Temperatura, Humedad, Presión y Accesorios DIXELL	*4*	*32*
Sondas de Temperatura, Humedad, Presión y Accesorios ELIWELL	*4*	*28-30*
Sondas de Temperatura, Humedad, y Presión OSAKA	*4*	*35*
Sondas y Accesorios AKO	*4*	*38*
Soplador-Aspirador, Turbina para Limpieza	*5*	*43*
Soportación de Tuberías y Accesorios de Montaje	*5*	*44-48*
SUNISO Aceites Incogelables para Refrigerantes	*5*	*36*
Supervisión y Control de Instalaciones Frigoríficas CAREL	*4*	*69*
SUPPLYGAS Equipos de Soldadura y Accesorios	*6*	*24*
SWEP Intercambiadores de Placas	*2*	*164-165*
T Producto- Marca	**Capítulo**	**Página/s**
Tacos Tirafondos, Tacos Vuelco, Anclajes de Rosca Interior	*5*	*46*
TAVER Cámaras Desmontables + Equipo Frigorífico	*7*	*10-14*
TECNAC Acumuladores de Aspiración	*3*	*120-121*
TECNAC Acumuladores de Aspiración para CO_2	*3*	*106*
TECNAC Condensadores Coaxiales	*2*	*163*
TECNAC Evaporadores Coaxiales	*2*	*163*
TECNAC Recipientes de Aceite	*3*	*118*
TECNAC Recipientes de Aceite para CO_2	*3*	*110*
TECNAC Recipientes de Líquido	*3*	*99-100*
TECNAC Recipientes de Líquido para CO_2	*3*	*107-109*
TECNAC Reguladores Nivel Aceite	*3*	*116*
TECNAC Repuestos Separadores de Aceite Coalescentes	*3*	*112*
TECNAC Separadores de Aceite	*3*	*103*
TECNAC Separadores de Aceite Coalescentes	*3*	*111*
TECNAC Separadores de Aceite Coalescentes para CO_2	*3*	*104-105*
TECNAC Separadores de Aceite para Amoniaco (NH3)	*3*	*112-113*
TECNAC Silenciadores de Descarga	*3*	*122*
TECNAC Visores para Recipientes de Líquido	*3*	*98*
TECUMSEH Compresores Herméticos Pistones	*1*	*5-13*
TECUMSEH Compresores Herméticos Rotativos	*1*	*39-40*
TECUMSEH Enfriadoras R-290 INFINEE	*1*	*234*
TECUMSEH Unidades Carrozadas Silenciosas NEW WINTSYS	*1*	*64-67*
TECUMSEH Unidades Carrozadas Silenciosas SILENSYS	*1*	*68-69*
TECUMSEH Unidades Carrozadas Silenciosas SILENSYS A2L	*1*	*71*
TECUMSEH Unidades Carrozadas Silenciosas SILENSYS INVERTER	*1*	*85*

Índice

T	Producto- Marca	Capítulo	Página/s
	TECUMSEH Unidades Herméticas Pistones	*1*	*55-57*
	Teflón	*5*	*16*
	Telegestión ELIWELL	*4*	*71-73*
	Telegestión OSAKA	*4*	*74*
	Tenazas Cortacapilar	*6*	*20*
	Termohigrómetro Digital de Sobremesa con Pantalla Doble	*6*	*37*
	Termo-Higrómetros OSAKA	*4*	*34*
	Termómetro para Encastrar	*4*	*25*
	Termómetros de Esfera REFCO	*4*	*25*
	Termómetros, Higrómetros, Anemómetros y Manómetros con Comunicación con App por Bluetooth	*6*	*38 / 44*
	Termómetros, Termohigrómetros, Anemómetros, Manómetros y Accesorios	*6*	*37 / 45-46*
	Termostatos AKO	*4*	*36-37*
	Termostatos ALCO	*4*	*10*
	Termostatos CAREL	*4*	*39-40*
	Termostatos DANFOSS	*4*	*10 / 12-13*
	Termostatos EBERLE	*4*	*14-15*
	Termostatos Electrónicos de Panel DANFOSS	*4*	*47*
	Termostatos JOHNSON CONTROLS	*4*	*11-12*
	Termostatos RANCO	*4*	*13*
	Termostatos SISTENA	*4*	*15-18*
	Termostatos y Controladores Electrónicos DIXELL	*4*	*31*
	Termostatos y Termómetros OSAKA	*4*	*33-34*
	Termostatos, Termómetros y Accesorios ELIWELL	*4*	*27*
	Test de Acidez	*5*	*39*
	Test de Acidez Rápido WIGAM	*5*	*42*
	TESTO Analizadores Digitales y Accesorios	*6*	*8-12*
	TESTO Cámara Termográfica	*6*	*48*
	TESTO Detectores de Fugas Electrónicos y Accesorios	*6*	*33*
	TESTO Instrumentos de Medición para Temperatura, Humedad, Caudal, Calidad del Aire	*6*	*47*
	TESTO Manómetro Digital de Presión Diferencial y Velocidad mas Accesorios	*6*	*46*
	TESTO Registradores de Temperatura y Humedad	*4*	*23*
	TESTO Sets Smart Probes para Refrigeración, Climatización y Aire Acondicionado	*6*	*43*
	TESTO Termómetro Digital con Alarma	*6*	*37*
	TESTO Termómetros de Infrarrojos	*6*	*37*
	TESTO Termómetros Digitales con Alarma y Conexión de Sonda por Radio mas Accesorios	*6*	*46*
	TESTO Termómetros, Higrómetros, Anemómetros y Manómetros con App y Bluetooth	*6*	*44*
	TESTO Termómetros, Termohigrómetros y Accesorios	*6*	*45*
	TESTO Vacuómetros	*6*	*11 / 17*
	THEBEN Interruptores Horarios para Desescarche	*4*	*26*
	TIF Básculas Electrónicas	*6*	*50*
	TIF Detectores de Fugas Electrónicos y Accesorios	*6*	*33*
	TIF Termohigrómetro de Infrarrojos	*6*	*37*
	TIF Termómetro de Contacto	*6*	*37*
	Tijeras Electricista	*6*	*22*
	Transductores de Presión ALCO	*4*	*8*
	Transductores de Presión CAREL	*4*	*45*
	Transductores de Presión JOHNSON CONTROLS	*4*	*8*
	Tubería de Cobre Aislada en Rollo Bitubo y Monotubo DM	*5*	*7*

Índice

T Producto- Marca	Capítulo	Página/s
Tubería de Cobre Capilar en Rollo	*5*	*6*
Tubería de Cobre Recocido en Rollo HALCOR	*5*	*6*
Tubería de Cobre Rígido en Barra de 4 y 5 mts. HALCOR	*5*	*6*
Tubería de Cobre Rígido para CO_2 y K65 en Barra de 5 mts.	*5*	*7*
Tubos Capilares con Tuercas	*5*	*8*
Tubos Flexibles con Tuercas	*5*	*8*
U Producto- Marca	**Capítulo**	**Página/s**
Unidades Carrozadas Herméticas Inverter Optyma iCO2 DANFOSS	*1*	*77*
Unidades Carrozadas Herméticas Optyma Plus Inverter DANFOSS	*1*	*74*
Unidades Carrozadas Herméticas Pistones / Scroll Optyma Slim Pack DANFOSS	*1*	*72-73*
Unidades Carrozadas Herméticas Pistones Optyma Slim Pack A2L DANFOSS	*1*	*76*
Unidades Carrozadas Silenciosas NEW WINTSYS TECUMSEH	*1*	*64-67*
Unidades Carrozadas Silenciosas SILENSYS A2L TECUMSEH	*1*	*71*
Unidades Carrozadas Silenciosas SILENSYS INVERTER TECUMSEH	*1*	*85*
Unidades Carrozadas Silenciosas SILENSYS TECUMSEH	*1*	*68-69*
Unidades Condensadoras Axial Pistón Carrozados Montados DORIN	*1*	*166*
Unidades Condensadoras Axial Pistón DORIN	*1*	*164-165*
Unidades Condensadoras AXIAL SCROLL PANASONIC	*1*	*88-89*
Unidades Condensadoras Centrífugas Tabo Pistón BITZER	*1*	*168-169*
Unidades Condensadoras Centrífugas Tabo Pistón COPELAND	*1*	*170-171*
Unidades Condensadoras Centrífugas Tabo Pistón DORIN	*1*	*172-173*
Unidades Condensadoras Centrífugas Tabo Pistón FRASCOLD	*1*	*176-177*
Unidades Condensadoras CO_2 CUBO 2 PLUS	*1*	*220-223*
Unidades Condensadoras CO_2 CUBO 2 SMART	*1*	*214-217*
Unidades Condensadoras CUBO AQUA	*1*	*236-239*
Unidades Condensadoras CUBO MULTI	*1*	*249-250*
Unidades Condensadoras CUBO ONE	*1*	*244-248*
Unidades Condensadoras CUBO PACKS	*1*	*242-243*
Unidades Condensadoras Inverter A2L i-COOL	*1*	*82-83*
Unidades Condensadoras Inverter i-COOL	*1*	*80-81*
Unidades Condensadoras Originales Axial Pistón BITZER	*1*	*158-161*
Unidades Condensadoras Originales Axial Pistón FRASCOLD	*1*	*167*
Unidades Condensadoras Semi Herméticas CUBO LIGHT	*1*	*155-157*
Unidades Condensadoras Silenciosas EAZYCOOL ZX A2L COPELAND	*1*	*94*
Unidades Condensadoras Silenciosas EAZYCOOL ZX COPELAND	*1*	*95*
Unidades Condensadoras Silenciosas ZX SMALL COPELAND	*1*	*91*
Unidades Condensadoras Tabo Axial Pistón COPELAND	*1*	*162-163*
Unidades Herméticas Pistones CUBIGEL	*1*	*58-59*
Unidades Herméticas Pistones EMBRACO	*1*	*60-63*
Unidades Herméticas Pistones TECUMSEH	*1*	*55-57*
Unidades Inverter Silenciosas Ventilador Potenciado i-COOL	*1*	*79*
Unidades Motocompresoras Tabo Pistón BITZER	*1*	*174-175 / 178-179*
Unidades Motocompresoras Tabo Pistón COPELAND	*1*	*180-183*
Unidades Motocompresoras Tabo Pistón DORIN	*1*	*186-187*
Unidades Motocompresoras Tabo Pistón FRASCOLD	*1*	*184-185*
Unidades Semi Herméticas por Aire Inverter ECOSTAR BITZER	*1*	*259*
Unidades Semi Herméticas por Aire Carrozadas ECOLITE BITZER (Certif. A2L)	*1*	*261-262*
Unidades Silenciosas DIGITAL SCROLL EAZYCOOL COPELAND	*1*	*92-93*

Índice

V Producto- Marca	Capítulo	Página/s
Vacuómetros	*6*	*11 / 17*
Valvula Expansión, Driver, Display, Sondas y Accesorios CAREL	*3*	*22-23 / 26*
Válvulas de 3 Vías Motorizadas CASTEL	*3*	*45*
Válvulas de Bola ALCO	*3*	*55*
Válvulas de Bola CASTEL	*3*	*55*
Válvulas de Bola CO_2 CASTEL	*3*	*55*
Válvulas de Bola CO_2 DANFOSS	*3*	*53*
Válvulas de Bola CO_2 REFRIGERA	*3*	*56-59*
Válvulas de Bola con Válvula de Retención Integrada REFRIGERA	*3*	*73*
Válvulas de Bola DANFOSS	*3*	*54*
Válvulas de Bola HENRY	*3*	*54*
Válvulas de Cierre CASTEL	*3*	*60*
Válvulas de Cierre DANFOSS	*3*	*60*
Válvulas de Corte Conexión K65 y Acero Inoxidable CASTEL	*3*	*68*
Válvulas de Expansión CO_2 / HFC y HC CAREL	*3*	*24-25*
Válvulas de Expansión Convencionales ALCO	*3*	*30-33*
Válvulas de Expansión Convencionales CASTEL	*3*	*12*
Válvulas de Expansión Convencionales DANFOSS	*3*	*5-11*
Válvulas de Expansión Electrónica DANFOSS	*3*	*13-20*
Válvulas de Expansión Electrónica ELIWELL	*3*	*27*
Válvulas de Expansión Electrónica JOHNSON CONTROLS	*3*	*29*
Válvulas de Expansión Electrónica Paso-Paso ALCO	*3*	*28*
Válvulas de Presión Constante en Evaporador CO_2 CASTEL	*3*	*67*
Válvulas de Recipiente CASTEL	*3*	*64*
Válvulas de Regulación Comercial ALCO	*3*	*49*
Válvulas de Regulación Comercial CASTEL	*3*	*51*
Válvulas de Regulación Comercial DANFOSS	*3*	*50*
Válvulas de Regulación Industrial DANFOSS	*3*	*52*
Válvulas de Retención CASTEL	*3*	*65*
Válvulas de Retención CO_2 CASTEL	*3*	*67-69*
Válvulas de Retención DANFOSS	*3*	*70*
Válvulas de Seguridad CASTEL	*3*	*61-62*
Válvulas de Seguridad FAVRE	*3*	*63*
Válvulas Equilibradoras de Presión para Cámaras Frigoríficas	*7*	*37*
Válvulas Fan-Coil 2 y 3 Vías, Actuadores JOHNSON CONTROLS	*3*	*48*
Válvulas Fan-Coil 2 y 3 Vías, Actuadores, Racores KIEBACK & PETER	*3*	*48*
Válvulas Inversoras 4 Vías DANFOSS (Saginomiya)	*3*	*47*
Válvulas Inversoras 4 Vías ELIWELL	*3*	*46*
Válvulas Inversoras 4 Vías JOHNSON CONTROLS	*3*	*47*
Válvulas Presostáticas de Agua JOHNSON CONTROLS	*3*	*74*
Válvulas Retención CO_2 REFRIGERA	*3*	*71-72*
Válvulas Solenoides ALCO	*3*	*38*
Válvulas Solenoides CASTEL	*3*	*40-44*
Válvulas Solenoides DANFOSS	*3*	*34-37*
Válvulería de Seguridad REFRIGERA	*3*	*63*
Valvulería Industrial DANFOSS	*3*	*75-86*
Variador de Frecuencia VARIPACK BITZER	*1*	*101*
Variadores de Frecuencia DANFOSS	*4*	*79-80*

Índice

V Producto- Marca	Capítulo	Página/s
Varilla de Soldar HARRIS	*5*	*17*
Varilla Roscada y Accesorios	*5*	*45*
Ventiladores Evaporadores (Datos Técnicos) ROLLER	*2*	*14-15*
Visores de Líquido y Humedad ALCO	*3*	*96*
Visores de Líquido y Humedad CASTEL	*3*	*97*
Visores de Líquido y Humedad DANFOSS	*3*	*96*
Visores para Recipientes de Líquido HENRY	*3*	*98*
Visores para Recipientes de Líquido TECNAC	*3*	*98*
Volantes para Compresores Abiertos Pistones BITZER	*1*	*105-106*
W Producto- Marca	**Capítulo**	**Página/s**
WIGAM Abocardadores-Ensanchadores	*6*	*21*
WIGAM Analizadores Analógicos	*6*	*14*
WIGAM Analizadores Digitales	*6*	*7*
WIGAM Básculas Electrónicas	*6*	*50*
WIGAM Bomba Manual para Carga de Aceite MAXFLOW	*5*	*38*
WIGAM Bombas de Trasvase, Aceite y Refrigerante	*6*	*30*
WIGAM Bombas de Vacío	*6*	*29*
WIGAM Botellas, Reguladores y Test de Presión para CO_2 (R744)	*6*	*51*
WIGAM Detector de Fugas Electrónicos y Accesorios	*6*	*33*
WIGAM Dispositovos de Carga para R32, R600a, R290 en Envases Desechables	*6*	*52*
WIGAM Elevadores de Carga	*6*	*53*
WIGAM Equipos de Recuperación / Reciclaje	*6*	*30*
WIGAM Kit de Vacío y Carga R290 R600a	*6*	*29*
WIGAM Mangueras de Carga	*6*	*17*
WIGAM Manómetros	*6*	*14*
WIGAM Pinza Perforadora	*6*	*29*
WIGAM Pinza Voltiamperimétrica	*6*	*23*
WIGAM Test de Acidez Rápido	*5*	*42*

Condiciones Generales de Venta

Asesoramiento Técnico Pre-Venta

El asesoramiento técnico que nuestra empresa pueda prestarle a través de planos, cálculos, o la simple selección de materiales incluída en nuestras ofertas, ya sea por escrito u oralmente, constituye un servicio no remunerado que nuestra empresa pone a disposición de sus clientes, pero no puede en ningún caso constituir una garantía o comportar responsabilidad por nuestra parte.

Ofertas

Este Catálogo así como los demás elementos de promoción, divulgación técnica, web o publicidad de nuestros productos se divulgan a efectos informativos y no constituyen compromiso alguno por parte de nuestra empresa.
Las ofertas de venta de nuestra empresa a sus clientes son realizadas en base a la información suministrada por sus clientes sobre sus necesidades. Es responsabilidad de los clientes asegurarse que dicha información, que constituye la base de la posterior oferta de Beijer ECR Ibérica S.L.U., es correcta, precisa y completa, no haciéndonos responsables de errores acaecidos.
Nuestras ofertas incluyen un plazo de entrega estimado en base a una situación de stock en nuestros almacenes precisa en el momento exacto de la realización de la oferta, o en base a plazos de entrega standard de nuestros proveedores, no pudiendo responsabilizarse nuestra empresa de retrasos debidos a situaciones propias de nuestros proveedores.

Pedidos

Excepto en los pedidos servidos de inmediato en los mostradores de nuestras tiendas, todos los demás pedidos deberán recibirse por escrito, vía fax, email o carta del cliente con su membrete o sello, indicando claramente los códigos completos y cantidades de su pedido, aunque hayan podido ser adelantados oralmente a nuestro equipo comercial, personal de mostrador de tiendas o a nuestro Departamento de Atención al Cliente (DAC 91 723 08 02).
Para pedidos por parte de nuestros clientes de productos no presentes en este Catálogo, o productos especiales, se pedirá el pago del 50% de su importe por adelantado como condición para tramitar dicho pedido, quedando el importe restante pendiente en base a las condiciones de crédito y plazo de pago standard del cliente. No se admitirán devoluciones de este tipo de material.
Modificaciones o cancelaciones de pedidos podrán ser atendidas sólo cuando se reciba solicitud por escrito antes de la expedición del producto, y no se trate de productos especiales importados o fabricados para dicho pedido en concreto, mencionados en el párrafo anterior.

Embalaje

Nuestros productos se sirven en los embalajes standard de nuestros proveedores. En caso de requerir embalajes adicionales o especiales, los gastos de dicho servicio serán a cuenta del cliente.

Precios

Los precios de este Catálogo no constituyen compromiso alguno sino que son simplemente una referencia, estando sujetos, en cualquier momento, a modificaciones debido a las frecuentes actualizaciones de precios de nuestros proveedores, cambios de proveedor, o variaciones en los costes de importación.
Recuerde que debe ponerse en contacto con su comercial o tienda correspondiente para cualquier tipo de consulta sobre precios.
Nuestros precios son en Euro, incluyen el embalaje standard de nuestros proveedores, y son franco en nuestras tiendas o almacenes.

Portes

Desde el momento en que nuestra mercancía es entregada al transportista para su expedición, ésta pasa a responsabilidad del cliente, quedando nuestra empresa exenta de responsabilidad ante incidencias de transporte que pueda dañar el producto o suponer retraso en su entrega.
Nuestras ofertas y precios son en general en condiciones de portes debidos por el cliente. Excepto en aquellos casos que el cliente facilite su propio transportista, nuestro Dpto. de Logística gestionará la expedición del pedido, cargando los costes que se deriven de la puesta a disposición y flete de la mercancía, o una cuota fija estimativa que cubra ambos.
Solamente serán a portes pagados cuando se cumplan todas las siguientes condiciones:
- que el pedido sea de importe superior a 300 euros netos. Nuestro Dpto. de Logística se reserva la posibilidad de modificar este importe en función de la evolución de mercado de los costes de transporte.
- que los productos, por su volumen, peso o dimensiones no impliquen un transporte especial o un coste de transporte excesivo. Consultar a nuestro Dpto. de Logística.
- que la entrega sea realizada por el transportista a elección de nuestro Dpto. de Logística.
- que la entrega sea en la Península.

Las mercancías enviadas con carácter urgente por razones ajenas a Beijer ECR Ibérica S.L.U., serán enviadas siempre a portes debidos.

Recepción

Nuestra mercancía sale de nuestros almacenes en perfecto estado. Nuestro cliente se responsabiliza a realizar una revisión del estado de la mercancía en el momento de la entrega.
En el caso de que la mercancía llegue dañada por culpa del transporte deberán realizar la reclamación por escrito y dentro del plazo de 24 horas a la agencia de transportes para reclamar su posible desperfecto, copia de dicha reclamación deberá ser remitida a Beijer ECR Ibérica S.L.U.

Reclamaciones

No se aceptarán reclamaciones por diferencia de precio o cantidad una vez transcurridos 15 días desde la fecha de entrega de la mercancía.
Para reclamaciones en factura por favor, notificar por escrito al siguiente e-mail reclamaciones@beijer.es o por fax al 91 795 55 02 indicando en el asunto del mismo “Reclamaciones de Factura”.

Devoluciones

No se admitirán devoluciones una vez transcurridos 15 días desde la fecha de entrega del material.
Ninguna devolución será aceptada por parte de Beijer ECR Ibérica S.L.U., sin la autorización previa del Dpto.Comercial, que les asignará una dirección de entrega y una referencia que deberán incluir en el albarán de entrega de la mercancía devuelta y en un lugar visible. No se aceptarán las devoluciones de material sin dicha referencia. Para solicitarla, por favor, póngase en contacto con su comercial o delegación correspondiente.
No se admitirá ninguna devolución a portes debidos, siempre y cuando no sea error en el envío o diferentes motivos imputables a Beijer ECR Ibérica S.L.U., en cuyo caso los portes serán debidos siempre que se realice la expedición a través de la agencia que le indiquemos previamente.
Si el material devuelto por el cliente no se encuentra en perfecto estado así como su embalaje y accesorios para poder ser comercializado posteriormente, no se procederá a realizar el abono oportuno, quedando a disposición del cliente dicha mercancía en nuestros almacenes durante 30 días, periodo tras el cuál procederemos a su destrucción ante notario.
Todas las devoluciones de mercancía se devaluarán entre un 15% y un 25% del valor neto facturado, en concepto de costes de revisión y reacondicionamiento del producto.

Condiciones de Pago

El plazo de pago standard que regirá será el que figure en la ficha de cada cliente dentro de nuestro maestro informático de clientes, excepto expresa modificación. Dicho plazo figurará siempre en factura.
Cualquier tipo de aplazamiento en el pago de una factura por parte del cliente conllevará el bloqueo de la cuenta a crédito del cliente así como un cargo por gastos de gestión e intereses de demora.
Beijer ECR Ibérica S.L.U., mantendrá un nivel de crédito con cada cliente en función de su historial de pagos y de la cobertura de nuestra compañía de seguros de créditos comerciales.
Dicho crédito es sólo aplicable para pedidos de importes superiores a 10 euros netos, debiendo ser abonados al contado (en líquido o a través de tarjeta de crédito en los mostradores de nuestras tiendas) o por transferencia los pedidos de importe inferior.

Garantía

La garantía concedida por nuestra empresa a nuestros clientes es el reflejo de la política de garantía de nuestros proveedores. Esta garantía cubre la reparación (desplazamiento, mano de obra, piezas) por parte del cliente o de terceros, PREVIA AUTORIZACIÓN DE BEIJER ECR IBÉRICA, S.L.U. la sustitución o abono del elemento averiado siempre que el desperfecto sufrido sea, a juicio de nuestro Dpto. Técnico o de nuestros proveedores, imputable a fallos de fabricación. Por lo tanto declinamos toda responsabilidad por desperfectos directos o indirectos ocasionados por la instalación, uso o mantenimiento inadecuado de dichos productos. Así como no asumimos posibles cargos por conceptos como lucro cesante del instalador, o sanciones o penalizaciones que el instalador hubiera podido acordar en su prestación de servicio con el cliente final.
Para la solicitud de garantía, nuestros clientes deberán seguir el procedimiento de Devoluciones anteriormente detallado, indicando como referencia a su petición “Solicitud de Garantía”.
La eventual aplicación de la cobertura de garantía de nuestros proveedores a favor de nuestros clientes será en base al estudio y análisis de las circunstancias de la avería que realizará nuestro Dpto. Técnico usando la información suministrada por el cliente que la solicite, así como la respuesta del Dpto.Técnico de nuestro proveedor.

Venta de Gases

En la venta de gases de envases grandes y pequeñas, se procederá al cargo en factura del envase. Si dicho envase es devuelto en un plazo no superior a 6 meses en condiciones adecuadas para su reutilización se procederá a su abono.

Competencia Legal

La comunicación de pedido de nuestros clientes supone su aceptación de sumisión a la jurisdicción de los Jueces y Tribunales de Madrid, como renuncia a su propio fuero.

Beijer ECR Ibérica S.L.U.

La Zona de Compresión

Compresores y Unidades Herméticas

Compresores Semiherméticos

Compresores Abiertos / Compresores Tornillo

Motores Eléctricos

Unidades Semiherméticas

Equipos Completos / Carrozados

Equipos Monoblock

Capítulo 1

Compresores/Unidades/Accesorios

Tecumseh
Compresores Herméticos
Pistones Pág. 5-13



cubigel compressors
Compresores Herméticos
Pistones Pág. 15-17



embraco POWER IN. CHANGE ON.
Compresores Herméticos
Pistones Pág. 18-20



Danfoss
Compresores Herméticos
Pistones/Acc Pág. 21-25



Maneurop Reciprocating Compressors
Compresores Herméticos
Pistones/Acc Pág. 26-32



BRISTOL COMPRESSORS
Compresores Herméticos
Pistones/Acc Pág. 33-37



AKO DUCATI
Accesorios Compresores
Herméticos Pág. 38



Tecumseh
Compresores Herméticos
Rotativos Pág. 39-40



GMCC
Compresores Herméticos
Rotativos Pág. 41



Maneurop Reciprocating Compressors
Compresores Herméticos
Scroll Pág. 42-45



Accesorios Compresores
Herméticos Scroll Pág. 46



EMERSON Copeland brand products
Comp. Herméticos Scroll
Digital Scroll Pág. 47-52



Accesorios Compresores
Herméticos Scroll Pág. 53



Panasonic
Compresores Herméticos
Scroll Pág. 54



Tecumseh
Unidades Herméticas
Pistones Pág. 55-57



cubigel compressors
Unidades Herméticas
Pistones Pág. 58-59



embraco POWER IN. CHANGE ON.
Unidades Herméticas
Pistones Pág. 60-63



Tecumseh
Unidades Carrozadas
New Wintsys Pág. 64-67



Tecumseh
Unidades Carrozadas
Silensys Pág. 68-71



Danfoss
Unidades Carrozadas Her.
Pistones/Scroll A2L/CO2
Pág. 72-73/74-76



Danfoss
Unidades Carrozadas Her.
Inverter Pág. 75



i-cool
Unidades Condensadoras
Inverter/A2L Pág. 80-83



i-cool eco DESIGN
U.C. Inverter Silenciosas
Ventilador Potenciado Pág. 79



Tecumseh
Unidades Carrozadas
Silensys Inverter Pág. 85



EMERSON Climate Technologies
Grupos de Compresión
Digital Scroll Pág. 86-87

Panasonic
Unidades Condensadoras
Axial Scroll Pág. 88-89

EMERSON Copeland brand products
U. C. Silenciosa Digital
Scroll Eazycool
SMALL/A2L Pág. 91-95

Compresores Semi-Herméticos
Serie Ecoline Pág. 96-98









Capítulo 1

Compresores/Unidades Semi Herméticas/ Accesorios/Centrales

Comp. Semi-Herméticos CO_2
Serie Octagon Pág. 99-100

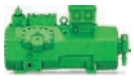

Comp. Semi-Herméticos Octagon
Variador de Frecuencia Pág. 101

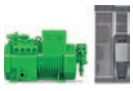

Comp. Semi-Herméticos
2 Etapas Pág. 102



Accesorios Comp. Semi-Herm.
Pistones Pág. 102-103



Compresores Abiertos Pistones
por Correas / 2 Etapas
Pág. 104-107



Accesorios Comp. Abiertos
Pistones Pág. 108



Comp. Semi-Herm. Tornillo
Serie HSK/HSN Pág. 109-110



Comp. Semi-Herm. Tornillo con equipo integrado
Serie CSH/CSVH Pág. 111-112



Compresores Abiertos Tornillo
OSK/N-OSKA/NA Pág. 113-114



Accesorios y Componentes
Comp. Tornillo Pág. 115-116



Comp. Semi-Herméticos
/ Discus/STREAM
Pág. 118-122



Accesorios Comp. S-H Pistón
Stream/Digital Pág. 123-124



Comp. Semi-Herméticos
Pág. 127-131



Comp. Semi-Herméticos
para CO_2 Pág. 132-134



Compresores Semi-Herméticos
Pág. 137-139



Accesorios Comp. Semi-Herm.
Pág. 140



Compresores Semi-Herméticos
para CO_2 Pág. 141



Comp. S-H Tornillo Compactos con equipo integrado. Serie CXH Pág. 142



Comp. Abiertos Tornillo y NH_3
Serie ATSH/ATSL Pág. 143-144



Comp. Semi-Herm. Tornillo
R-TSH/TSL(Y) /FVR Pág. 145-146



Accesorios y Componentes
Comp. Tornillo Pág. 147



Módulos de protección
Pág. 148



Motores eléctricos
Pág. 149-150



Comp. Semi-Herméticos
Serie 06D/06E Pág. 151-153



Accesorios Comp. Semi-Herméticos Pistones
Series 06D / 06E / 05F / 05H Pág. 154

Unidades Condensadoras
CUBO Light Pág. 155-157



Unids. Conden. Originales Axial Pistón / Carrozados Pág. 158-161/167



Unidades Cond. Taller Axial
Pág. 162-167

Unids. Conden. Originales
Pág. 164-166



Unidades Cond. Taller
Centrífugas - Motocompresoras Pág. 168-187

Capítulo 1

Compresores/Unidades Semi Herméticas/ Accesorios/Centrales/CO_2/NH_3/R290

SCM FRIGO

Refrigeración con CO_2
Smart Booster Pág. 200-204



Centrales Subcríticas
Cascada Pág. 205-210



CHILLER CO_2

Enfriadoras Comerciales
Pág. 211

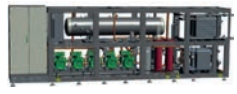

CUBO smart 2

Unidades Condensadoras CO_2
CUBO 2 Smart Pág. 214-217



Kit Adiabático
Pág. 218-219



CUBO plus 2

Unidades Condensadoras CO_2
CUBO 2 Plus Pág. 220-223



SCM REF

Enfriadoras NH3
Pág. 224-227



Enfriadoras R290
OCU-5P Pág. 229-233



Advansor INFINEE

Enfriadoras R290
Infinee Pág. 234



CUBO Aqua

Unidades Condensadoras
CUBO Aqua Pág. 236-239



CUBO Packs

Bancadas de Compresores
CUBO Racks Pág. 240-241



Unidades Condensadoras
CUBO ONE Pág. 242-248



Unids. Condensadoras Centrales
CUBO MULTI Pág. 249-258



Bitzer

Unids. Cond. por aire S-H
Inverter ECOSTAR Pág. 259



Unids. Cond. por aire S-H
Carrozadas ECOLITE Pág. 261-262



INTARCON

Equipos Compactos de puerta
Intarblock MCP/BCP Pág. 264



Equipos Compactos R290
Intarblock MCV/BCV Pág. 265



Equipos Compactos
Maduración Carne MSF/MSH
Pág. 266-267



Equipos Compactos Centrífugos pared
Intarblock MCV/BCV Pág. 267-268



Equipos Compactos Axial techo
Intartop MCR/BCR Pág. 269



Equipos Compactos Centrífugos techo
Intartop MCR/BCR Pág. 270



Equipos Semi-Compactos Horizontales
Intarsplit MSH/BSH Pág. 271



Equipos Semi-Compactos Centrífugos
Intarsplit MSH/BSH-CF Pág. 272



Equipos Semi-Compactos Horizontales
Intarsplit MSH/QY Pág. 273



Equipos Semi-Compactos
Sigilus MSF/BSF Pág. 274-275



Compresores Herméticos Pistones

Tecumseh

Novedad

A2L

APLICACIÓN ALTA TEMPERATURA

R455A/R454C — Monofásicos 230V / 50Hz

HP	Cilind. (cm³)	Potencia Frigorífica (W) a la Temperatura de Evaporación						Sistema Expansión	Enfriam.	MODELO	CÓDIGO	Precio EUROS
		R455A			R454C							
		0°C	5°C	-10°C	0°C	5°C	-10°C					
5/8	15,20	1.615	1.988	1.012	1.387	1.705	873	C/V	F	**AJ4480P FZ**	100.107.0315	**729,00**
1	18,30	1.938	2.386	1.223	1.712	2.122	1.059	C/V	F	**AJ4510P FZ**	100.107.0316	**759,00**
1-1/8	24,20	2.560	3.187	1.573	2.333	2.916	1.412	C/V	F	**AJ4513P FZ**	100.107.0317	**783,00**
1-1/4	26,00	2.806	3.471	1.734	2.616	3.220	1.633	C/V	F	**AJ4517P FZ**	100.107.0318	**807,00**
1-1/2	34,50	3.508	4.323	2.214	3.308	4.045	2.117	C/V	F	**AJ4519P FZ**	100.107.0319	**854,00**

R455A/R454C — Trifásicos 400V / 50Hz

HP	Cilind. (cm³)	Potencia Frigorífica (W) a la Temperatura de Evaporación						Sistema Expansión	Enfriam.	MODELO	CÓDIGO	Precio EUROS
		R455A			R454C							
		0°C	5°C	-10°C	0°C	5°C	-10°C					
5/8	15,20	1.647	2.035	1.038	1.439	1.763	917	C/V	F	**AJ4480P TZ**	100.107.0320	**714,00**
1	18,30	2.006	2.463	1.284	1.752	2.133	1.135	C/V	F	**AJ4510P TZ**	100.107.0321	**763,00**
1-1/8	24,20	2.496	3.100	1.544	2.180	2.686	1.365	C/V	F	**AJ4513P TZ**	100.107.0322	**798,00**
1-1/4	26,00	2.885	3.554	1.810	2.520	3.079	1.600	C/V	F	**AJ4517P TZ**	100.107.0323	**828,00**
1-1/2	34,50	3.648	4.458	2.344	3.187	3.862	2.072	C/V	F	**AJ4519P TZ**	100.107.0324	**828,00**

R134a/R1234yf — Monofásicos 230V / 50Hz

HP	Cilind. (cm³)	Potencia Frigorífica (W) a la Temperatura de Evaporación						Sistema Expansión	Enfriam.	MODELO	CÓDIGO	Precio EUROS
		R134a			R1234yf							
		0°C	5°C	-10°C	0°C	5°C	-10°C					
1/4	8,00	613	760	382	598	726	387	C/V	F	**AE4430N FZ**	100.107.0325	**249,00**
1/3	10,30	790	968	508	771	925	515	C/V	F	**AE4440N FZ**	100.107.0326	**267,00**
1/2	18,30	1.243	1.560	756	1.209	1.487	762	C/V	F	**AJ4461N FZ**	100.107.0327	**611,00**
5/8	21,80	1.484	1.856	888	1.431	1.758	903	C/V	F	**AJ4476N FZ**	100.107.0328	**651,00**
3/4	26,00	1.847	2.307	1.115	1.834	2.239	1.162	C/V	F	**AJ4492N FZ**	100.107.0329	**656,00**
1	32,70	2.397	2.956	1.496	2.293	2.776	1.489	C/V	F	**AJ4511N FZ**	100.107.0330	**730,00**
1-1/8	34,50	2.533	3.118	1.591	2.365	2.866	1.543	C/V	F	**AJ4513N FZ**	100.107.0331	**867,00**

R134a/R1234yf — Trifásicos 400V / 50Hz

HP	Cilind. (cm³)	Potencia Frigorífica (W) a la Temperatura de Evaporación						Sistema Expansión	Enfriam.	MODELO	CÓDIGO	Precio EUROS
		R134a			R1234yf							
		0°C	5°C	-10°C	0°C	5°C	-10°C					
1/2	18,30	1.294	1.619	793	1.270	1.563	809	C/V	F	**AJ4461N TZ**	100.107.0332	**615,00**
3/4	26,00	1.902	2.376	1.147	1.849	2.263	1.162	C/V	F	**AJ4492N TZ**	100.107.0333	**690,00**
1	32,70	2.382	2.945	1.474	2.290	2.779	1.485	C/V	F	**AJ4511N TZ**	100.107.0334	**772,00**

Rendimientos frigoríficos calculados bajo EN12900 con una temperatura de condensación +45°C.

FZ = 230V/I/50Hz ; TZ= 400V/III/50Hz





Capítulo 1

Compresores Herméticos Pistones

Tecumseh

APLICACIÓN ALTA TEMPERATURA A/A - BOMBA DE CALOR

R-407C | Monofásico 230V / 50Hz

HP	Cilind. (cm³)	Potencia Frigorífica (W) a la Temperatura de Evaporación			Aplica.	Enfr.	MODELO	CÓDIGO	Precio EUROS
		+7,2°C	0°C	-5°C					
1/2	12,05	1.350	940	700	C	F	**AE5465C**	100.107.0001	**465,00**
5/8	13,25	1.429	977	729	C	F	**AE5470C**	100.107.0002	**466,00**
7/8	18,60	1.897	1.238	883	C	F	**AJ5510C**	100.107.0003	**757,00**
1	21,75	2.429	1.624	1.175	C	F	**AJ5512C**	100.107.0004	**784,00**
1 1/4	25,95	3.170	2.180	1.617	C	F	**AJ5515C**	100.107.0005	**843,00**
1 1/2	32,70	4.038	2.833	2.136	C	F	**AJ5518C**	100.107.0006	**874,00**
1 5/8	34,45	4.247	2.995	2.262	C	F	**AJ5519C**	100.107.0007	**905,00**
1 3/4	40,80	4.543	3.013	2.169	C	F	**FH5522C**	100.107.0008	**1.242,00**
2	43,90	5.053	3.347	2.408	C	F	**FH5524C**	100.107.0009	**1.264,00**
2 1/4	49,10	5.869	4.011	2.919	C	F	**FH5527C**	100.107.0010	**1.284,00**
2 1/2	56,65	6.856	4.710	3.489	C	F	**FH5531C**	100.107.0011	**1.306,00**
3	74,25	9.151	6.462	4.918	C	F	**FH5540C**	100.107.0012	**1.372,00**

R-407C | Trifásico 400-440V / 50-60Z

HP	Cilind. (cm³)	Potencia Frigorífica (W) a la Temperatura de Evaporación			Aplica.	Enfr.	MODELO	CÓDIGO	Precio EUROS
		+7,2°C	0°C	-5°C					
4	90,20	8.702	5.637	3.961	C/V	F	**TAG5546C**	100.107.0013	**1.699,00**
4 1/2	100,70	10.622	7.012	4.985	C/V	F	**TAG5553C**	100.107.0014	**1.801,00**
5	112,50	12.114	8.194	6.059	C/V	F	**TAG5561C**	100.107.0015	**1.886,00**
6	124,40	13.517	9.324	6.961	C/V	F	**TAG5568C**	100.107.0016	**2.040,00**
6 1/2	134,80	14.868	10.291	7.689	C/V	F	**TAG5573C**	100.107.0017	**2.210,00**

- Rendimientos indicados con Tª Condensación +54,5ºC
- Enfriamiento del compresor (F): por aire-ventilador.
- Compresor con o sin equipo de arranque (Consultar código).
- Sistema de expansión: C=Capilar y C/V=Capilar y/o válvula de expansión.





Ver notas generales en página 11.

Compresores Herméticos Pistones

APLICACIÓN ALTA TEMPERATURA A/A - BOMBA DE CALOR

R-22 — Monofásico 230V / 50Hz — **(Sólo para reposición)**

HP	Cilind. (cm³)	Potencia Frigorífica (W) a la Temperatura de Evaporación			Sist. Expansión	Enfr.	MODELO	CÓDIGO	Precio EUROS
		+7,2°C	0°C	-5°C					
1	21,75	2.909	2.130	1.662	C	F	**AJ5512E PSC**	100.107.0020	**1.481,00**
1 1/4	24,20	3.213	2.386	1.893	C	F	**AJ5513E PSC**	100.107.0021	**1.491,00**
1 1/4	25,95	3.631	2.722	2.169	C/V	F	**AJ5515E PSC**	100.107.0022	**1.590,00**
1 5/8	34,45	4.779	3.587	2.894	C/V	F	**AJ5519E PSC**	100.107.0023	**1.708,00**
1 3/4	40,80	5.483	3.955	3.059	C/V	F	**FH5522E PSC**	100.107.0024	**2.165,00**
2 1/2	53,08	7.619	5.540	4.327	C/V	F	**FH5531E PSC**	100.107.0027	**2.279,00**
3	74,15	9.951	7.215	5.645	C/V	F	**FH5540E PSC**	100.107.0028	**2.284,00**

R-22 — Trifásico 400-440V / 50-60Hz — **(Sólo para reposición)**

HP	Cilind. (cm³)	Potencia Frigorífica (W) a la Temperatura de Evaporación			Sist. Expansión	Enfr.	MODELO	CÓDIGO	Precio EUROS
		+7,2°C	0°C	-5°C					
2	43,90	5.929	4.279	3.309	C/V	F	**TFH5524E**	100.107.0030	**1.868,00**
3	74,25	9.951	7.215	5.645	C/V	F	**TFH5540E**	100.107.0033	**2.033,00**

APLICACIÓN ALTA / MEDIA TEMPERATURA

R-22 — Monofásico 230V / 50Hz — **(Sólo para reposición)**

HP	Cilind. (cm³)	Potencia Frigorífica (W) a la Temperatura de Evaporación			Sist. Expansión	Enfr.	MODELO	CÓDIGO	Precio EUROS
		0°C	-5°C	-10°C					
1/4	5,70	538	430	336	C/V	F	**AE4430E**	100.107.0208	**508,00**
1/3	7,55	733	588	464	C/V	F	**AEZ4440E***	100.107.0098	**523,00**
1/3	7,55	733	588	464	C/V	F	**AE4440E**	100.107.0236	**597,00**
3/8	9,50	896	710	554	C/V	F	**AE4450E**	100.107.0205	**704,00**
1/2	11,30	1.134	909	715	C/V	F	**AE4460E**	100.107.0206	**793,00**
5/8	15,20	1.586	1.278	1.011	C/V	F	**CAJ9480T**	100.107.0103	**1.506,00**
3/4	18,30	1.909	1.547	1.229	C/V	F	**CAJ9510T**	100.107.0104	**1.563,00**
1	24,20	2.411	1.896	1.451	C/V	F	**CAJ9513T**	100.107.0105	**1.651,00**
1 1/4	25,95	2.727	2.171	1.673	C/V	F	**CAJ4517T**	100.107.0106	**1.701,00**
2	43,50	4.131	3.219	2.456	C/V	F	**FH4524F**	100.107.0108	**2.216,00**

(*) Hasta finalización de stock.

R-22 — Trifásico 220V-440V/ 50-60Hz — **(Sólo para reposición)**

HP	Cilind. (cm³)	Potencia Frigorífica (W) a la Temperatura de Evaporación			Sist. Expansión	Enfr.	MODELO	CÓDIGO	Precio EUROS
		0°C	-5°C	-10°C					
1 1/2	34,45	3.601	2.911	2.304	C/V	F	**TAJ4519T**	100.107.0114	**1.709,00**
3	74,25	7.330	5.745	4.301	C/V	F	**TFH4540F 380V**	100.107.0119	**2.394,00**
5	112,50	10.593	8.164	6.133	C/V	F	**TAG4561T 380V**	100.107.0125	**3.161,00**
6	124,40	11.862	9.180	6.967	C/V	F	**TAG4568T 380V**	100.107.0127	**3.409,00**

- Rendimientos indicados con Tª Condensación +54,5ºC
- Enfriamiento del compresor (F): por aire-ventilador.
- Compresor con o sin equipo de arranque (Consultar código).
- Sistema de expansión: C=Capilar y C/V=Capilar y/o válvula de expansión.



Ver notas generales en página 11.

Capítulo 1

Compresores Herméticos Pistones

Tecumseh

APLICACIÓN ALTA / MEDIA TEMPERATURA

R-404A / R-507 / R449A — *Monofásico 230V / 50Hz*

HP	Cilind. (cm³)	Potencia Frigorífica (W) la Temperatura de Evaporación						Sist. Expansión	Enfr.	MODELO	CÓDIGO	Precio EUROS
		R404A / R507			R449A							
		0°C	-5°C	-10°C	0°C	-5°C	-10°C					
1/5	4,24	430	340	260	396	321	257	C/V	F	**AE4425Z-FZ**	100.107.0040	**239,00**
1/4	5,16	550	440	350	489	990	306	C/V	F	**AE4430Z-FZ**	100.107.0041	**242,00**
1/3	6,69	740	590	460	660	526	411	C/V	F	**AE4440Z-FZ**	100.107.0042	**261,00**
3/8	8,85	930	730	570	889	716	565	C/V	F	**AE4450Z-FZ**	100.107.0046	**272,00**
1/2	10,33	1.100	860	660	1.029	835	667	C/V	F	**AE4460Z-FZ**	100.107.0047	**293,00**
1/2	12,01	1.310	1.030	800	1.221	998	802	C/V	F	**AE4470Z-FZ**	100.107.0297	**326,00**
5/8	15,2	1.607	1.284	1.009	1.382	1.101	859	C/V	F	**CAJ9480Z**	100.107.0049	**719,00**
3/4	18,3	1.972	1.583	1.252	1.735	1.386	1.086	C/V	F	**CAJ9510Z**	100.107.0050	**748,00**
1	24,2	2.485	1.955	1.501	2.204	1.735	1.328	C/V	F	**CAJ9513Z**	100.107.0051	**772,00**
1 1/4	25,95	2.857	2.273	1.776	2.455	1.963	1.537	C/V	F	**CAJ4517Z**	100.107.0052	**797,00**
1 1/2	34,45	3.756	3.009	2.353	3.224	2.571	2.002	C/V	F	**CAJ4519Z**	100.107.0053	**843,00**
2	43,5	4.361	3.407	2.570	3.751	2.902	2.167	C/V	F	**FH4524Z**	100.107.0054	**1.457,00**
2 1/2	56,65	5.205	4.030	3.030	4.962	3.861	2.817	C/V	F	**FH4531Z**	100.107.0055	**1.517,00**

R-404A / R-507 / R449A — *Trifásico 400-440V/ 50-60Hz*

HP	Cilind. (cm³)	Potencia Frigorífica (W) a la Temperatura de Evaporación						Sist. Expansión	Enfr.	MODELO	CÓDIGO	Precio EUROS
		R404A / R507			R449A							
		0°C	-5°C	-10°C	0°C	-5°C	-10°C					
5/8	15,20	1.607	1.284	1.009	1.419	1.127	876	C/V	F	**TAJ9480Z**	100.107.0056	**704,00**
3/4	18,30	1.972	1.583	1.252	1.743	1.396	1.096	C/V	F	**TAJ9510Z**	100.107.0057	**754,00**
1	24,20	2.485	1.955	1.501	2.123	1.668	1.276	C/V	F	**TAJ9513Z**	100.107.0058	**787,00**
1 1/4	25,95	2.857	2.273	1.776	2.473	1.955	1.501	C/V	F	**TAJ4517Z**	100.107.0059	**817,00**
1 1/2	34,45	3.756	3.009	2.353	3.176	2.547	1.992	C/V	F	**TAJ4519Z**	100.107.0060	**817,00**
1 3/4	39,95	3.947	3.038	2.240	3.255	2.478	1.814	C/V	F	**TFH4522Z**	100.107.0061	**1.342,00**
2	43,50	4.301	3.407	2.570	3.786	2.921	2.159	C/V	F	**TFH4524Z**	100.107.0062	**1.384,00**
2 1/2	56,65	5.706	4.419	3.300	4.839	3.783	2.857	C/V	F	**TFH4531Z**	100.107.0063	**1.441,00**
3	74,25	7.296	5.771	4.475	6.240	4.492	3.795	C/V	F	**TFH4540Z**	100.107.0064	**1.487,00**
3	74,25	7.296	5.771	4.475	-	-	-	C/V	F	**AW4538Z**	100.107.0252	**1.579,00**
4	90,20	7.956	5.996	4.292	6.846	5.160	3.749	C/V	F	**TAG4546Z**	100.107.0065	**1.699,00**
4 1/2	100,70	8.958	6.752	4.822	7.717	5.858	4.279	C/V	F	**TAG4553Z**	100.107.0066	**1.769,00**
5	112,50	10.452	7.942	5.895	8.740	6.732	5.003	C/V	F	**TAG4561Z**	100.107.0067	**1.818,00**
6	124,40	11.972	9.294	7.097	10.512	8.178	6.172	C/V	F	**TAG4568Z**	100.107.0068	**1.921,00**
6 1/2	134,80	13.123	10.163	7.710	11.015	8.680	6.618	C/V	F	**TAG4573Z**	100.107.0069	**2.106,00**
7	145	14.149	11.197	8.643	12.260	9.724	7.513	C/V	F	**TAG4581Z**	100.107.0070	**2.226,00**

R-404A / R-507 / R449A — *Trifásico 400-440V/ 50-60Hz*

Montaje en Tandem

HP	Cilind. (cm³)	Potencia Frigorífica (W) a la Temperatura de Evaporación						Sist. Expansión	Enfr.	MODELO	CÓDIGO	Precio EUROS
		R404A / R507			R449A							
		+7,2°C	0°C	-5°C	+7,5°C	0°C	-5°C					
4	90,2	7.360	5.500	3.980	9.883	6.846	5.160	C/V	F	**TAGP4546Z**	100.107.0241	**1.884,00**
4 1/2	100,7	8.300	6.240	4.540	11.144	7.717	5.858	C/V	F	**TAGP4553Z**	100.107.0242	**2.173,00**
5	112,5	9.400	7.170	5.305	12.234	8.740	6.732	C/V	F	**TAGP4561Z**	100.107.0243	**2.240,00**
6	124,4	11.310	8.710	6.550	14.558	10.512	8.178	C/V	F	**TAGP4568Z**	100.107.0244	**2.358,00**

- Rendimientos indicados con Tª Condensación +54,5ºC
- Enfriamiento del compresor (F): por aire-ventilador.
- Compresor con o sin equipo de arranque (Consultar código).
- Sistema de expansión: C/V=Capilar y/o válvula de expansión.

Ver notas generales en página 11.

Compresores Herméticos Pistones

APLICACIÓN ALTA TEMPERATURA

R134a / R513A (XP10) — *Monofásico 230V / 50Hz*

HP	Cilind. (cm³)	Potencia Frigorífica (W) a la Temperatura de Evaporación			Sist. Expansión	Enfr.	MODELO	CÓDIGO	Precio EUROS
		+7,2°C	0°C	-5°C					
1/10	2,72	237	168	130	C/V	S	**THB4410Y**	100.107.0071	**268,00**
1/8	3,58	301	215	165	C/V	F	**THB4413Y**	100.107.0072	**268,00**
1/6	4,23	343	246	168	C/V	F	**THB4415Y**	100.107.0073	**276,00**
1/5	5,2	472	344	269	C	F	**THB3419Y**	100.107.0074	**292,00**
					C/V	F	**THB4419Y**	100.107.0075	**218,00**
1/4	6,1	528	393	320	C	F	**THB3422Y**	100.107.0076	**276,00**
					C/V	F	**THB4422Y**	100.107.0077	**223,00**
	6,69	640	460	350	C/V	F	**AE4425Y-FZ**	100.107.0078	**249,00**
	8,02	780	560	430	C/V	F	**AE4430Y-FZ**	100.107.0079	**247,00**
3/8	10,33	1.000	715	565	C/V	F	**AE4440Y-FZ**	100.107.0080	**264,00**
	13,24	1.245	898	697	C/V	F	**AE4450Y-FZ**	100.107.0081	**283,00**
3/8	15,09	1.430	1.070	800	C/V	F	**AE4460Y-FZ**	100.107.0083	**330,00**
3/4	25,95	2.295	1.617	1.215	C/V	F	**CAJ4492Y**	100.107.0084	**647,00**
1	32,7	3.026	2.160	1.654	C/V	F	**CAJ4511Y**	100.107.0085	**721,00**
1/12	53,2	4.583	3.200	2.371	C/V	F	**FH4518Y**	100.107.0086	**1.305,00**
2	74,25	6.053	4.239	3.201	C/V	F	**FH4525Y**	100.107.0087	**1.434,00**

R134a / R513A (XP10) — *Trifásico 400-440V/ 50-60Hz*

HP	Cilind. (cm³)	Potencia Frigorífica (W) a la Temperatura de Evaporación			Sist. Expansión	Enfr.	MODELO	CÓDIGO	Precio EUROS
		+7,2°C	0°C	-5°C					
1/2	18,30	1.570	1.120	860	C/V	F	**TAJ4461Y**	100.107.0088	**604,00**
3/4	25,95	2.300	1.620	1.220	C/V	F	**TAJ4492Y**	100.107.0089	**683,00**
1	32,70	3.030	2.160	1.650	C/V	F	**TAJ4511Y**	100.107.0090	**763,00**
1 1/2	53,20	4.580	3.200	2.370	C/V	F	**TFH4518Y**	100.107.0091	**1.221,00**
2	74,25	6.050	4.240	3.200	C/V	F	**TFH4525Y**	100.107.0092	**1.350,00**
2 1/4	90,20	6.766	4.492	3.208	C/V	F	**TAG4528Y**	100.107.0093	**1.659,00**
2 1/2	100,70	8.070	5.510	4.060	C/V	F	**TAG4534Y**	100.107.0094	**1.735,00**
3	112,50	9.120	6.260	4.630	C/V	F	**TAG4537Y**	100.107.0095	**1.785,00**

R134a / R513A (XP10) — *Trifásico 400-440V/ 50-60Hz* — *Montaje en Tandem*

HP	Cilind. (cm³)	Potencia Frigorífica (W) a la Temperatura de Evaporación			Sist. Expansión	Enfr.	MODELO	CÓDIGO	Precio EUROS
		+7,2°C	0°C	-5°C					
2 1/4	90,2	6.766	4.492	3.208	C/V	F	**TAGP4528Y**	100.107.0237	**2.026,00**
2 1/2	100,7	8.070	5.510	4.060	C/V	F	**TAGP4534Y**	100.107.0238	**2.103,00**
3	112,5	9.120	6.260	4.630	C/V	F	**TAGP4537Y**	100.107.0239	**2.169,00**
3 1/2	124,4	9.841	6.918	4.916	C/V	F	**TAGP4543Y**	100.107.0240	**2.339,00**

- Rendimientos indicados con Tª Condensación +54,5ºC
- Enfriamiento del compresor (F): por aire-ventilador.
- Compresor con o sin equipo de arranque (Consultar código).
- Sistema de expansión: C/V=Capilar y/o válvula de expansión.





Ver notas generales en página 11.

Capítulo 1

Compresores Herméticos Pistones

Tecumseh

APLICACIÓN BAJA TEMPERATURA

R134a / R513A (XP10) — *Monofásico 230V/1/50Hz*

HP	Cilind. (cm³)	Potencia Frigorífica (W) a la Temperatura de Evaporación			Sist. Expansión	Enfr.	MODELO	CÓDIGO	Precio EUROS
		-10°C	-25°C	-35°C					
1/8	3,58	175	80	35	C	S	**THG1335YKS**	100.107.0147	**255,00**
1/6	4,23	205	95	45	C	S	**THG1340YKS**	100.107.0148	**251,00**
1/5	5,20	250	110	50	C	S	**THG1352YKS**	100.107.0149	**254,00**
1/5	6,90	280	130	60	C	S	**THG1365YS**	100.107.0150	**257,00**
1/4	8,02	470	245	102	C	F	**AE1390Y-F**	100.107.0152	**299,00**
1/3	9,39	419	209	140	C/V	F	**AE2410Y**	100.107.0234	**401,00**
3/8	12,01	621	294	215	C/V	F	**AE2413Y**	100.107.0235	**422,00**

APLICACIÓN BAJA TEMPERATURA

R-404A / R-507 / R449A — *Monofásico 230V / 50Hz*

HP	Cilind. (cm³)	Potencia Frigorífica (W) a la Temperatura de Evaporación						Sist. Expansión	Enfr.	MODELO	CÓDIGO	Precio EUROS
		R404A / R507			R449A							
		-10°C	-25°C	-35°C	-10°C	-25°C	-35°C					
1/4	5,02	580	280	142	440	205	102	C/V	F	**AE2410Z-FZ**	100.107.0129	**352,00**
1/3	6,69	675	342	171	482	217	-	C/V	F	**AE2415Z-FZ**	100.107.0130	**358,00**
3/8	9,35	864	412	177	523	273	-	C/V	F	**AE1420Z-FZ1**	100.107.0131	**443,00**
	12,01	1.000	510	239	808	369	-	C/V	F	**AE2425Z-F**	100.107.0135	**526,00**
1/2	15,2	1.270	550	240	869	339	-	C/V	F	**CAJ2428Z**	100.107.0136	**596,00**
5/8	18,3	1.590	690	310	1.101	438	-	C/V	F	**CAJ2432Z**	100.107.0137	**676,00**
5/8	21	1.890	850	410	1.302	537	-	C/V	F	**CAJ2440Z**	100.107.0138	**762,00**
3/4	26,2	2.320	1.090	550	1.590	686	-	C/V	F	**CAJ2446Z**	100.107.0139	**733,00**
1 1/4	34,5	3.030	1.475	760	2.076	904	-	C/V	F	**CAJ2464Z**	100.107.0140	**771,00**
1 3/4	53,2	4.510	1.960	740	3.116	1.268	-	C/V	F	**FH2480Z**	100.107.0141	**1.457,00**
1 1/2	74,25	6.300	2.850	1.380	4.321	1.724	-	C/V	F	**FH2511Z**	100.107.0142	**1.499,00**

R-404A / R-507 / R449A — *Trifásico 400V / 50Hz*

HP	Cilind. (cm³)	Potencia Frigorífica (W)a la Temperatura de Evaporación						Sist. Expansión	Enfr.	MODELO	CÓDIGO	Precio EUROS
		R404A / R507			R449A							
		-10°C	-25°C	-35°C	-10°C	-25°C	-35°C					
3/4	26,20	2.320	1.090	550	1.540	656	-	C/V	F	**TAJ2446Z**	100.107.0143	**755,00**
1 1/4	34,50	3.030	1.475	760	2.044	894	-	C/V	F	**TAJ2464Z**	100.107.0144	**798,00**
1 3/4	53,20	4.510	1.960	740	2.992	1.262	-	C/V	F	**TFH2480Z**	100.107.0145	**1.384,00**
2 1/2	74,25	6.300	2.850	1.380	4.257	1.705	-	C/V	F	**TFH2511Z**	100.107.0146	**1.426,00**
3	101,00	6.570	3.208	1.913	5.170	1.777	-	C/V	F	**TAG2513Z**	100.107.0216	**1.830,00**
3 1/2	112,00	8.851	4.218	2.341	5.941	2.208	-	C/V	F	**TAG2516Z**	100.107.0217	**1.870,00**
4	135,00	10.853	5.380	3.187	7.619	3.020	-	C/V	F	**TAG2522Z**	100.107.0197	**2.023,00**
4 1/2	145,00	12.387	6.048	3.607	8.193	3.396	-	C/V	F	**TAG2525Z**	100.107.0218	**2.178,00**

- Rendimientos indicados con Tª Condensación +54,5ºC
- Enfriamiento del compresor (F) por aire ventilador y (S): estático.
- Compresor con o sin equipo de arranque (Consultar código).
- Sistema de expansión: C=Capilar y C/V=Capilar y/o válvula de expansión.







Ver notas generales en página 11.

Compresores Herméticos Pistones

APLICACIÓN ALTA / MEDIA TEMPERATURA

R-290 | Monofásico 230V-1-50Hz

Cilind. (cm³)	Potencia Frigorífica (W) a la Temperatura de Evaporación			Tipo Motor	MODELO	CÓDIGO	Precio EUROS
	+10°C	0°C	-5°C				
5,02	749	523	430	CSIR	**AE4425U**	100.107.0211	**320,00**
6,12	899	628	516	CSIR	**AE4430U**	100.107.0212	**344,00**
8,02	1.178	823	676	CSIR	**AE4440U**	100.107.0213	**389,00**
10,33	1.485	1.065	892	CSIR	**AE4450U**	100.107.0214	**448,00**
12,01	1.782	1.278	1.070	CSIR	**AE4460U**	100.107.0215	**471,00**

• EN12900: Tª condensación: +45ºC, Tªsalida del evaporador +20ºC, subenfriamiento 0K.

APLICACIÓN BAJA TEMPERATURA

R-290 | Monofásico 230V-1-50Hz

Cilind. (cm³)	Potencia Frigorífica (W) a la Temperatura de Evaporación			Tipo Motor	MODELO	CÓDIGO	Precio EUROS
	-10°C	- 25°C	-35°C				
5,48	426	229	133	CSIR	**AE2410U**	100.107.0219	**357,00**
8,85	682	366	219	CSIR	**AE2415U**	100.107.0220	**385,00**
10,96	846	454	274	CSIR	**AE2420U**	100.107.0221	**457,00**

• EN12900: Tª condensación: +40ºC, Tªsalida del evaporador +20ºC, subenfriamiento 0K.



Ver notas generales en página 11.

Capítulo 1

Compresores Herméticos Pistones

Tecumseh

Notas Generales

Compresores Aire Acondicionado y Bomba de Calor

- Rendimientos indicados con Tª de condensación +54,5 ºC; Tª de ambiente +35 ºC; Tª de entrada válvula líquido +46,1 ºC y recalentamiento 11K.
- Sistema de enfriamiento compresor: por aire-ventilador (F)
- Compresor con o sin equipo de arranque. (Consultar código).
- Sistema de expansión: C=Capilar y CV=Capilar y/o válvula de expansión.

Alcance del suministro:

- Modelos AE, AJ, FH, CAJ, TAJ, TFH y TAG con conexiones a soldar, carga de aceite, carga de nitrógeno y juego de antivibradores (4 amortiguadores+4 distanciadores). Equipo eléctrico de acuerdo a la tensión y al tipo de motor.
- Compresores con R-22 ver nuevo reglamento europeo (CE) nº 2037/2000 del 29/9/2000.

Compresores Alta / Media Temperatura

- Rendimientos indicados con Tª de condensación +54,5 ºC; Tª de ambiente +35 ºC y Tª de entrada válvula líquido +46,1 ºC y recalentamiento 11K.
- Sistema de enfriamiento compresor: por aire-ventilador (F)
- Compresor con o sin equipo de arranque. (Consultar código).
- Sistema de expansión: C=Capilar y CV=Capilar y/o válvula de expansión.

Alcance del suministro:

- Modelos AZ/THB, AEZ y CAE con conexiones a soldar, carga de aceite, carga de nitrógeno y juego de antivibradores (4 amortiguadores+4 distanciadores). Equipo eléctrico de acuerdo a la tensión y al tipo de motor.
- Modelos CAJ y TAJ con conexión a soldar en descarga y manguito a roscar en aspiración para válvula Rotalock incluída.
- Compresores con R-22 ver nuevo reglamento europeo (CE) nº 2037/2000 del 29/9/2000

Compresores Baja Temperatura

- Rendimientos indicados con Tª de condensación +54,5 ºC; Tª de ambiente, entrada de válvula líquido, salida del evaporador y gases aspirados sobrecalentados +32 ºC.
- Sistema de enfriamiento compresor: por aire-ventilador (F); estático (S) y por aceite (RH).
- Compresor con o sin equipo de arranque. (Consultar código).
- Sistema de expansión: C=Capilar y CV=Capilar y/o válvula de expansión.

Alcance del suministro:

- Modelos AZ, AE, AEZ y CAE con conexiones a soldar, carga de aceite, carga de nitrógeno y juego de antivibradores (4 amortiguadores+4 distanciadores). Equipo eléctrico de acuerdo a la tensión y al tipo de motor.
- Modelo CAJ y TAJ con conexiones a soldar en descarga y manguito a roscar en aspiración para válvula Rotalock incluída.
- Modelos FH y TFH con conexiones a roscar para válvulas Rotalock no incluídas resistencia de cárter y visor de aceite.

Compresores de recambio "CFC" Alta / Baja Temperatura

- Modelos AZ, AE, AEZ y CAE con conexiones para soldar, carga de aceite, carga de nitrógeno y juego antivibradores (4 amortiguadores+4 distanciadores). Equipo eléctrico de acuerdo a la tensión y al tipo de motor.
- Modelo CAJ con conexiones a soldar en descarga y manguito a roscar en aspiración para válvula Rotalock incluída.
- La utilización de estos compresores debe estar sujeta a la normativa vigente (CE) nº 2037/2000.







Compresores Herméticos Pistones

COMPRESORES DE RECAMBIO "CFC"

APLICACIÓN ALTA / MEDIA TEMPERATURA

R-12 (R-406) | Monofásico 230V / 50Hz **(Sólo para reposición)**

HP	Cilind. (cm³)	Potencia Frigorífica (W) a la Temperatura de Evaporación			Sist. Expansión	Enfr.	MODELO	CÓDIGO	Precio EUROS
		+7,2°C	0°C	-5°C					
1/4	8,85	831	639	523	C/V	F	**CAE41ZF11(1)**	100.107.0160	**535,00**
3/8	12,05	1.028	765	613	C/V	F	**CAE4440A(1)**	100.107.0161	**668,00**
3/4	25,95	2.295	1.740	1.395	C/V	F	**CAJ4492A(1)**	100.107.0163	**1.397,00**
1	32,70	3.032	2.330	1.900	C/V	F	**CAJ4511A(1)**	100.107.0164	**1.587,00**

APLICACIÓN BAJA TEMPERATURA

R-12 (R-406) | Monofásico 230V / 50Hz **(Sólo para reposición)**

HP	Cilind. (cm³)	Potencia Frigorífica (W) a la Temperatura de Evaporación		Sist. Expansión	Enfr.	MODELO	CÓDIGO	Precio EUROS
		-15°C	-35°C					
1/8	4,50	115	25	C	S	**AE8ZA7F (1)**	100.107.0166	**438,00**
1/3	14,15	496	141	C/V	F	**CAE2412A (1)**	100.107.0174	**728,00**

- Rendimientos indicados con Tª Condensación +54,5ºC
- Enfriamiento del compresor (F) por aire ventilador y (S): estático, (RH):por aceite
- Compresor con o sin equipo de arranque (Consultar código).
- Sistema de expansión: C=Capilar y C/V=Capilar y/o válvula de expansión.

(1) Modelos hasta finalización de stock.





EQUIPOS DE ARRANQUE UNIVERSALES

Descripción	MODELO	CÓDIGO	Precio EUROS
Relé de arranque. Compresores Herméticos 1/12 a 1/2 HP.	**P0230**	190.150.0048	**21,30**
Relé de arranque. Compresores Herméticos 1/12 a 10 HP. Incremento par de arranque de 250%	**SPP**	190.150.0049	**30,30**
Relé de arranque. Compresores Herméticos 1/12 a 10 HP. Incremento par de arranque de 500%	**SPP6**	190.150.0050	**58,60**
Relé de arranque. Compresores Herméticos 1/12 a 10 HP. Incremento par de arranque de 300%	**SPP5**	190.150.0051	**36,40**
Relé de arranque. Compresores Herméticos 1 a 5 HP. EPR (Relé Pot.Electrónica)+Cond arranque. Incremento par de arranque de 500%.	**SPP8E**	190.150.0052	**157,00**
Relé de arranque ajustable de 130 a 370V. Para acomp. Monofásicos hasta 5 HP	**APR-5**	190.150.0053	**105,00**





Ver notas generales en página 11.

La **gama más extensa** de Compresores y Unidades Condensadoras de **alta eficiencia** para la refrigeración comercial



- **Características:** La gama de compresores herméticos más eficiente para la refrigeración comercial.
- **Rango:** 2,2cc-89cc
- **Refrigerantes:** R134a, R600a, R404A, R290, R448A, R449A, R452A, R454C, R455A, R454C, R513A, R450A and R1234yf

- **Aplicaciones:** Enfriadores de agua, pequeños refrigeradores y congeladores, hoteleros, arcones congeladores, máquinas vending, congeladores de helados, tiradores de cerveza, máquinas de hielo, dispensadores de bebidas, entre otras.

Unidades condensadoras ahora también disponibles con **línea de líquido completa**

Unidad más **equipada**

- Fácil y rápida de instalar
- Ahorro de tiempo y costes
- Precio competitivo
- Componentes Danfoss



Compresores Herméticos Pistones

cubigel compressors

APLICACIÓN ALTA / MEDIA TEMPERATURA

R134a / R513A (XP10) — *Monofásico 220/240V / 50Hz*

HP	Cilind. (cm³)	Potencia Frigorifica (W) a Temp. Evaporación				Sist. Expansión	MODELO	CÓDIGO	Precio EUROS
		+7,2ºC	0ºC	-5ºC	-10ºC				
1/8	3,80	369	277	225	183	C/V	**B38G**	100.109.0001	**158,00**
1/6	4,56	372	278	223	174	C/V	**GL45TB**	100.109.0002	**172,00**
1/5	5,68	475	355	284	222	C/V	**GL60TB**	100.109.0003	**172,00**
1/5	7,57	602	451	360	280	C/V	**GL80TB**	100.109.0004	**181,00**
1/4	8,85	718	539	432	338	C/V	**GL90TB**	100.109.0005	**187,00**
3/8	10,70	951	698	555	438	C/V	**GLY12RAa**	100.109.0006	**207,00**
3/8	14,17	1.088	810	643	497	C/V	**GP14TB**	100.109.0007	**217,00**
3/8	16,15	1.429	1.077	865	679	C/V	**GP16TB**	100.109.0008	**241,00**
1/2	18,00	1.611	1.215	982	783	C/V	**GPT18RA**	100.109.0009	**275,00**
1/2	18,40	1.510	1.133	907	709	C/V	**GX18TB**	100.109.0010	**341,00**
5/8	23,20	1.880	1.412	1.131	886	C/V	**GX23TB**	100.109.0011	**375,00**
3/4	25,93	2.260	1.667	1.305	984	C/V	**GS26TB-V**	100.109.0012	**469,00**
1	34,42	3.095	2.329	1.859	1.438	C/V	**GS34TB-V**	100.109.0013	**487,00**

R-404A / R-507 — *Monofásico 220/240V / 50Hz*

HP	Cilind. (cm³)	Potencia Frigorifica (W) a Temp. Evaporación				Sist. Expansión	MODELO	CÓDIGO	Precio EUROS
		+7,2ºC	0ºC	-5ºC	-10ºC				
1/4	5,68	695	533	435	350	C/V	**ML60TB**	100.109.0014	**218,00**
3/8	7,57	943	730	600	484	C/V	**ML80TB**	100.109.0015	**225,00**
3/8	8,85	1.132	873	717	579	C/V	**ML90TB**	100.109.0016	**239,00**
3/8	12,10	1.673	1.317	1.097	899	C/V	**MPT12RA**	100.109.0017	**272,00**
1/2	14,32	1.886	1.464	1.208	983	C/V	**MPT14RA**	100.109.0018	**291,00**
7/8	18,40	2.313	1.784	1.463	1.178	C/V	**MX18TBa**	100.109.0019	**372,00**
1	20,72	2.601	2.005	1.643	1.323	C/V	**MX21TBa**	100.109.0020	**393,00**
1-3/8	25,93	3.423	2.605	2.119	1.677	C/V	**MS26TB-V**	100.109.0021	**501,00**
1-5/8	34,42	4.517	3.535	2.919	2.357	C/V	**MS34TB-V**	100.109.0022	**527,00**

APLICACIÓN BAJA TEMPERATURA

R-404A / R-507 — *Monofásico 220/240V / 50Hz*

HP	Cilind. (cm³)	Potencia Frigorifica (W) a Temp. Evaporación			Sist. Expansión	MODELO	CÓDIGO	Precio EUROS
		-10ºC	-25ºC	-35ºC				
1/6	4,56	274	133	72	C/V	**ML45FB**	100.109.0023	**205,00**
1/5	5,98	302	186	100	C/V	**ML60FB**	100.109.0024	**215,00**
1/3	8,85	446	275	150	C/V	**ML90FB**	100.109.0025	**235,00**
3/8	10,70	620	387	217	C/V	**MLY12LAa**	100.109.0026	**265,00**
1/2	14,17	708	421	204	C/V	**MP14FB**	100.109.0027	**272,00**
5/8	18,40	921	546	272	C/V	**MX18FBa**	100.109.0028	**370,00**
7/8	23,20	1.178	718	381	C/V	**MX23FBa**	100.109.0029	**409,00**
3/4	25,93	1.397	814	360	C/V	**MS26FB-V**	100.109.0030	**498,00**
7/8	29,95	1.589	932	414	C/V	**MS30FB-V**	100.109.0031	**511,00**
1	34,42	1.858	1.083	479	C/V	**MS34FB-V**	100.109.0032	**522,00**

Temperatura Condensación+55ºC, Temperatura Líquido, Ambiente y Aspiración +32ºC
Sistema de Expansión: C=Capilar, C/V= Capilar y/o válvula de expansión



Capítulo 1

Compresores Herméticos Pistones

cubigel compressors

green cooling

APLICACIÓN ALTA/MEDIA TEMPERATURA

R-290 Propano — *Monofásico 220/240V / 50Hz*

HP	Cilind. (cm³)	Potencia Frigorifica (W) a Temp. Evaporación			Sist. Expansión	MODELO	CÓDIGO	Precio EUROS
		7,2ºC	-10ºC	-25ºC				
3/8	10,70	1.452	790	417	C/V	**NLY12RAa**	100.109.0045	**242,00**
1/2	12,10	1.744	884	-	C/V	**NPY12RAa**	100.109.0046	**242,00**
1/2	14,32	2.065	1.012	-	C/V	**NPT14RA**	100.109.0047	**270,00**
3/4	18,40	2.444	1.199	564	C/V	**NX18TBa**	100.109.0048	**371,00**
7/8	20,72	2.714	1.355	663	C/V	**NX21TBa**	100.109.0049	**393,00**

R-600 Isobutano — *Monofásico 220/240V / 50Hz*

HP	Cilind. (cm³)	Potencia Frigorifica (W) a Temp. Evaporación			Sist. Expansión	MODELO	CÓDIGO	Precio EUROS
		-7,2ºC	-10ºC	-25ºC				
1/10	5,46	297	140	52	C	**HLY55MAB**	100.109.0059	**161,00**
1/10	5,50	323	155	70	C	**HUY55MAb**	100.109.0060	**166,00**

APLICACIÓN MEDIA/BAJA TEMPERATURA

R-290 Propano — *Monofásico 220/240V / 50Hz*

HP	Cilind. (cm³)	Potencia Frigorifica (W) a Temp. Evaporación			Sist. Expansión	MODELO	CÓDIGO	Precio EUROS
		-10ºC	-23,3ºC	-35ºC				
1/8	3,50	263	143	77	C	**NBC35NA**	100.109.0034	**125,00**
1/5	5,50	473	264	142	C	**NUT55CAa**	100.109.0036	**153,00**
1/5	5,98	502	291	156	C/V	**NUY60LAa**	100.109.0037	**171,00**
1/4	6,00	535	303	165	C	**NUT60LAa**	100.109.0038	**177,00**
1/4	8,10	670	393	216	C/V	**NUY80LAa**	100.109.0039	**187,00**
1/3	8,90	762	451	256	C/V	**NUY90LAa**	100.109.0040	**197,00**
3/8	10,70	855	488	267	C/V	**NLY12LAa**	100.109.0041	**231,00**

APLICACIÓN BAJA TEMPERATURA

R-290 Propano — *Monofásico 220/240V / 50Hz*

HP	Cilind. (cm³)	Potencia Frigorifica (W) a Temp. Evaporación			Sist. Expansión	MODELO	CÓDIGO	Precio EUROS
		-10ºC	-25ºC	-40ºC				
3/8	10,70	855	450	201	C/V	**NLY12LAa**	100.109.0041	**231,00**
1/2	14,32	1.151	600	267	C/V	**NPY14LAa**	100.109.0042	**244,00**
1/2	16,15	1.316	698	314	C/V	**NPT16LA**	100.109.0043	**256,00**
7/8	23,20	1.750	922	366	C/V	**NX23FBa**	100.109.0044	**443,00**

R-600 Isobutano — *Monofásico 220/240V / 50Hz*

HP	Cilind. (cm³)	Potencia Frigorifica (W) a Temp. Evaporación			Sist. Expansión	MODELO	CÓDIGO	Precio EUROS
		-10ºC	-25ºC	-35ºC				
1/10	5,20	151	71	41	C	**B52CL**	100.109.0050	**124,00**
1/8	6,00	185	95	50	C	**B60CBL**	100.109.0051	**131,00**
1/8	6,50	203	95	56	C	**B65CL**	100.109.0052	**137,00**
1/7	8,10	244	120	65	C	**HLY80AAa**	100.109.0053	**182,00**
1/6	9,09	280	133	81	C	**HLY90AAa**	100.109.0054	**187,00**
1/6	9,95	302	144	84	C	**HLY99AAa**	100.109.0055	**193,00**
1/5	12,10	365	174	95	C	**HPY12AAa**	100.109.0056	**179,00**
1/5	14,32	419	201	112	C	**HPY14AAa**	100.109.0057	**222,00**
1/4	16,15	463	220	123	C	**HPY16AAb**	100.109.0058	**230,00**

Temperatura Condensación +55ºC, Temperatura Líquido, Ambiente y Aspiración +32ºC
Sistema de Expansión: C= Capilar, C/V= Capilar y/o válvula de expansión



Compresores Herméticos Pistones

APLICACIÓN ALTA/MEDIA TEMPERATURA

R134a / R513A (XP10) *Corriente continua, monofásicos 12 y 24 V*

Desplazamiento cm³/h	Potencia Frigorifica en W a la temperatura de evaporación				Voltaje (v)	MODELO	CÓDIGO	Precio EUROS
	+5ºC		-5ºC					
1,9	150	2000rpm	98	2000rpm	12-24 CC	**DL19H**	100.109.0062	**435,00**
	267	3500 rpm	180	3500 rpm				
2,2	161	2000rpm	107	2000rpm	12-24 CC	**DL22H**	100.109.0063	**455,00**
	275	3500 rpm	184	3500 rpm				
3,1	188	2000rpm	123	2000rpm	12-24 CC	**DL30H**	100.109.0064	**479,00**
	307	3500 rpm	212	3500 rpm				



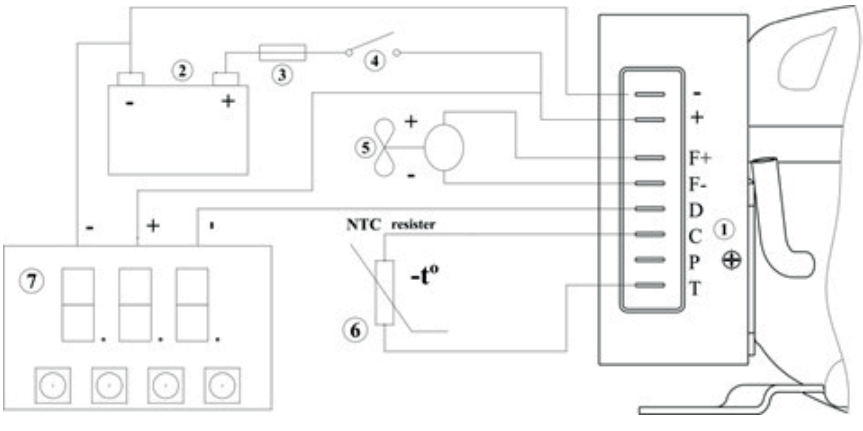

1. Compressor controler
2. Battery
3. Fuse
4. Switch
5. DC12V Fan
6. NTC Thermistor probe
7. Electronic thermostat

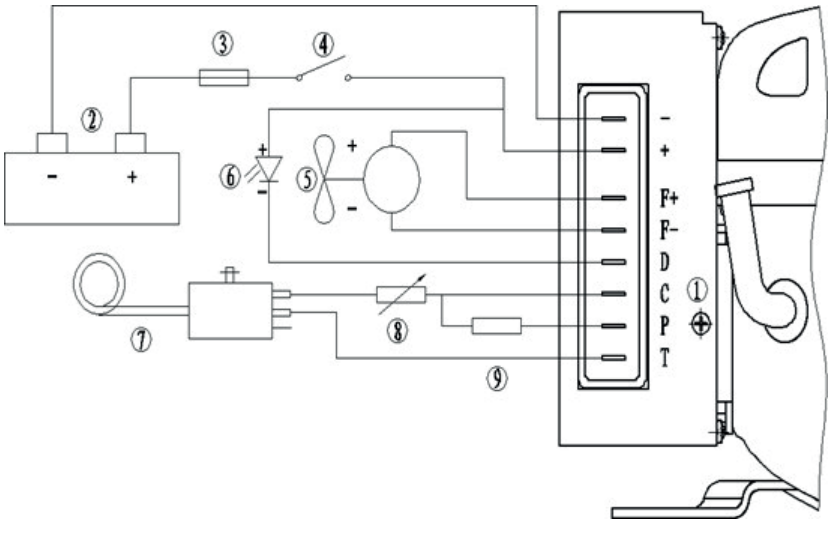

Capítulo 1

Compresores Herméticos Pistones

embraco POWER IN. CHANGE ON.

APLICACIÓN ALTA TEMPERATURA

R134a / R513A (XP10) — *Monofásico 220/240V / 50Hz*

HP	Enfr.	Cilind. (cm³)	Int. A	Conex. Aspir. ODF	Rotalock	Conex. Desc. ODF	Rendimientos (W)*				Sist. Expansión	MODELO	CÓDIGO	Precio EUROS
							+5°C	0°C	-5°C	-10°C				
1/8	S	3,40	0,80	1/4"	-	3/16"	304	249	200	158	C	**EMT37HDP**	100.104.0021	**170,00**
-	S	3,97	0,95	1/4"	-	3/16"	360	294	239	192	C	**EMT45HDR**	100.104.0022	**177,00**
1/6	F	4,50	1,05	5/16"	-	1/4"	403	330	265	210	C	**EMT50HDP**	100.104.0023	**177,00**
1/5	F	5,20	1,38	1/4"	-	3/16"	489	400	323	258	C/V	**EMT6144Z**	100.104.0024	**198,00**
1/4	F	6,76	1,74	5/16"	-	1/4"	625	515	419	335	C/V	**EMT6160Z**	100.104.0025	**217,00**
1/3	F	7,69	2,03	1/4"	-	3/16"	687	568	463	370	C/V	**EMT6170Z**	100.104.0026	**223,00**
1/3	F	10,00	2,80	5/16"	-	1/4"	900	741	604	490	C/V	**NEK6187Z**	100.104.0027	**265,00**
1/3	F	12,12	2,80	5/16"	-	1/4"	1.066	874	700	545	C/V	**NEK6210Z**	100.104.0050	**240,00**
1/2	F	14,28	3,76	3/8"	-	1/4"	-	960	-	561	C/V	**NEU6212Z**	100.104.0056	**274,00**
1/2	F	16,80	3,80	5/16"	-	1/4"	1.237	1.007	807	636	C/V	**NEU6214Z**	100.104.0057	**300,00**
1/2	F	17,39	4,50	3/8"	-	1/4"	1.306	1.054	846	674	C/V	**NT6215Z**	100.104.0029	**509,00**
3/4	F	20,40	4,50	3/8"	-	1/4"	-	1.288	-	764	C/V	**NT6217Z**	100.104.0053	**416,00**
1	F	22,37	5,40	3/8"	-	1/4"	1.618	1.328	1.080	868	C/V	**NT6220Z**	100.104.0030	**528,00**
1	F	26,11	5,70	-	1/2" R	5/16"	1.861	1.489	1.172	896	C/V	**NJ6220Z**	100.104.0031	**649,00**
1 1/4	F	34,38	6,00	-	5/8" R	3/8"	2.417	1.962	1.565	1.212	C/V	**NJ6226Z**	100.104.0032	**674,00**

R134a / R513A (XP10) — *Trifásico 400/440V 50-60 Hz*

HP	Enfr.	Cilind. (cm³)	Int. A	Conex. Aspir. ODF	Rotalock	Conex. Desc. ODF	Rendimientos (W)*				Sist. Expansión	MODELO	CÓDIGO	Precio EUROS
							+5°C	0°C	-5°C	-10°C				
1	F	26,11	1,6	1/2"	-	5/16"	-	1.881	-	1.104	C/V	**NJ6220ZX**	100.104.0058	**609,00**
1-1/4	F	34,38	2,3	1/2"	-	5/16"	-	2.226	-	1.336	C/V	**NJ6226ZX**	100.104.0059	**642,00**

- Tª Condensación: +54 ºC, Tª Líquido, ambiente y aspiración +32 ºC
- Enfriamiento del compresor. S=Estático, F=Con ventilador
- Sistema de expansión: C=capilar y C/V=Capilar y/o válvula de expansión.

R-404A / R-507 — *Monofásico 220/240V 50Hz B. Calor*

HP	Enfr.	Cilind. (cm³)	Int. A	Conex. Aspir. ODF	Rotalock	Conex. Desc. ODF	Rendimientos (W)*				Sist. Expansión	MODELO	CÓDIGO	Precio EUROS
							+5°C	0°C	-5°C	-10°C				
1/4	F	3,97	2,10	1/4"	-	3/16"	548	458	380	311	C/V	**EMT6144GK**	100.104.0033	**240,00**
1/4	F	4,50	2,30	1/4"	-	3/16"	607	509	423	348	C/V	**EMT6152GK**	100.104.0034	**242,00**
1/3	F	5,19	3,00	1/4"	-	3/16"	698	584	483	395	C/V	**EMT6165GK**	100.104.0035	**244,00**
1/3	F	7,28	3,20	1/4"	-	3/16"	1.025	852	703	576	C/V	**NEK6181GK**	100.104.0036	**246,00**
1/2	F	8,77	3,40	1/4"	-	3/16"	1.227	1.018	837	684	C/V	**NEK6210GK**	100.104.0037	**257,00**
1/2	F	8,78	3,49	1/4"	-	3/16"	-	999	821	669	C/V	**NEU6212GK**	100.104.0067	**269,00**
1/2	F	12,11	5,52	5/16"	-	1/4"	1.637	1.375	1.142	938	C/V	**NEK6213GK**	100.104.0038	**274,00**
1/2	F	12,12	5,52	5/16"	-	1/4"	-	1.350	1.120	919	C/V	**NEU6215GK**	100.104.0068	**274,00**
3/4	F	14,28	4,86	3/8"	-	1/4"	1.966	1.657	1.381	1.138	C/V	**NEK6217GK**	100.104.0039	**367,00**
3/4	F	14,50	5,10	3/8"	-	1/4"	1.612	1.339	1.095	882	C/V	**NT6220GK**	100.104.0040	**367,00**
1	F	17,39	5,50	3/8"	-	1/4"	1.952	1.624	1.327	1.066	C/V	**NT6222GK**	100.104.0041	**524,00**
1	F	20,40	6,20	3/8"	-	1/4"	-	2.233	1.822	1.456	C/V	**NT6224GK**	100.104.0069	**484,00**
1	F	22,37	8,47	3/8"	-	1/4"	2.581	2.162	1.786	1.454	C/V	**NT6226GK**	100.104.0042	**556,00**
1 1/4	F	26,11	7,20	5/8"	-	3/8"	2.856	2.344	1.878	1.464	C/V	**NJ9232GK**	100.104.0043	**598,00**
1 1/2	F	32,67	9,60	-	5/8"R	3/8"	3.439	2.882	2.387	1.947	C/V	**NJ9238GK**	100.104.0044	**589,00**

R-404A / R-507 — *Trifásico 400/440V 50-60 Hz*

HP	Enfr.	Cilind. (cm³)	Int. A	Conex. Aspir. ODF	Rotalock	Conex. Desc. ODF	Rendimientos (W)*				Sist. Expansión	MODELO	CÓDIGO	Precio EUROS
							+5°C	0°C	-5°C	-10°C				
1	F	21,71	2,4	3/8"	-	1/4"	-	2.598	2.144	1.744	C/V	**NJ9226GS**	100.104.0070	**590,00**
1-1/4	F	26,11	2,9	1/2"	-	3/8"	-	3.045	2.456	1.940	C/V	**NJ9232GS**	100.104.0071	**600,00**
1-1/2	F	32,67	4	1/2"	-	3/8"	-	3.697	3.014	2.415	C/V	**NJ9232GS**	100.104.0052	**725,00**

- Rendimientos indicados con Tª de condensación +54 ºC, Tª Líquido, ambiente y aspiración +32 ºC
- Enfriamiento del compresor: S = Estático, F = Con ventilador
- Sistema de expansión: C=Capilar y C/V=Capilar y/o válvula de expansión.

Compresores Herméticos Pistones

embraco POWER IN. CHANGE ON.

APLICACIÓN BAJA TEMPERATURA

R134a / R513A (XP10) — Monofásico 220/240V / 50Hz

HP	Enfr.	Cilind. (cm³)	Int. A	Conex. Aspir. ODF	Conex. Desc. ODF	Rendimientos (W)*			Sist. Expansión	MODELO	CÓDIGO	Precio EUROS
						-10°C	-25°C	-35°C				
1/12	S	3,00	0,4	1/4"	3/16"	129	55	25	C	**EMT22HLP**	100.104.0001	**177,00**
1/10	S	3,97	0,6	1/4"	3/16"	177	81	46	C	**EMT36HLP***	100.104.0002	**183,00**
1/10	S	3,97	0,6	1/4"	3/16"	177	81	46	C	**EMY3109Z**	100.104.0093	**166,00**
1/8	S	4,85	0,7	1/4"	3/16"	212	100	54	C	**EMT43HLP***	100.104.0003	**187,00**
1/8	S	4,53	0,64	1/4	3/16	260	113	58	C	**EMY3111Z**	100.104.0092	**169,00**
1/6	S	5,56	0,80	1/4"	3/16"		121		C	**EMT49HLP**	100.104.0054	**169,00**
1/5	S	6,76	1	1/4"	3/16"	295	133	72	C	**EMT60HLP***	100.104.0004	**196,00**
1/5	S	6,76	1	1/4"	3/16"	295	133	72	C	**EMY3115Z**	100.104.0094	**152,00**
1/4	F	9,26	1,4	5/16"	1/4"	500	228	123	C/V	**NE2121Z**	100.104.0005	**287,00**
1/3	F	12,11	2,1	5/16"	1/4"	664	316	182	C/V	**NE2130Z**	100.104.0006	**309,00**
1/2	F	16,80	2,35	5/16"	1/4"	713	321	184	C/V	**NEK2140Z**	100.104.0007	**369,00**

* Hasta fin de existencias

R-404A / R-507 — Monofásico 220/240V / 50Hz

HP	Enfr.	Cilind. (cm³)	Int. A	Conex. Aspir. ODF	Conex. Desc. ODF	Rendimientos (W)*			Sist. Expansión	MODELO	CÓDIGO	Precio EUROS
						-20°C	-25°C	-30°C				
1/4	F	4,50	1,15	1/4"	-	216	171	131	C	**EMT2117GK**	100.104.0008	**227,00**
1/3	F	5,19	1,33	1/4"	-	270	216	171	C	**EMT2121GK**	100.104.0009	**230,00**
1/3	F	5,96	1,57	5/16"	1/4"	410	350	256	C/V	**EMT2125GK**	100.104.0045	**289,00**
1/2	F	6,76	1,80	5/16"	1/4"	439	390	273	C/V	**EMT2130GK**	100.104.0060	**284,00**
1/2	F	8,77	2,35	5/16"	-	411	321	245	C/V	**NEK2134GK**	100.104.0010	**345,00**
3/4	F	12,11	3,1	5/16"	-	542	430	334	C/V	**NEK2150GK**	100.104.0011	**354,00**
5/8	F	12,12	3,10	3/8"	1/4"	716	616	445	C/V	**NEU2155GK**	100.104.0061	**315,00**
3/4	F	14,28	2,58	5/16"	-	809	634	486	C/V	**NEK2168GK**	100.104.0012	**419,00**
3/4	F	14,50	2,6	3/8"	-	762	585	435	C/V	**NT2168GK**	100.104.0013	**548,00**
1	F	17,39	3,2	3/8"	-	666	518	391	C/V	**NT2178GK**	100.104.0014	**550,00**
1	F	20,44	3,29	3/8"	-	834	656	500	C/V	**NT2180GK**	100.104.0015	**507,00**
1 1/4	F	22,37	4,92	3/8"	-	950	736	559	C/V	**NT2192GK***	100.104.0017	**569,00**
1 1/4	F	22,37	4,92	3/8"	-	9*50	736	559	C/V	**NJ2192GT**	100.104.0095	**611,00**
1 1/4	F	26,11	4	3/8"	-	963	742	547	C/V	**NJ2192GK**	100.104.0019	**582,00**
1 1/4	F	27,80	5,04	3/8"	1/4"	1.616	1.373	965	C/V	**NT2212GK**	100.104.0062	**558,00**
1 1/2	F	34,38	5,3	1/2"	-	1.832	1.418	1.052	C/V	**NJ2212GK**	100.104.0020	**611,00**

* Hasta fin de existencias

R-404A / R-507 — Monofásico 220/240V / 50Hz — MONTAJE EN TANDEM GEMINI

HP	Enfr.	Cilind. (cm³)	Int. A	Conex. Aspir. ROTALOCK	Conex. Desc. ODF	Rendimientos (W)*			Sist. Expansión	MODELO	CÓDIGO	Precio EUROS
						-20°C	-25°C	-30°C				
1 1/4	F	26,2	4	1/2" R	5/16"	1.345	1.125	752	C/V	**GNJ2192GK**	100.104.0063	**609,00**
1 1/2	F	34,37	5,3	5/8" R	5/16"	1.775	1.477	945	C/V	**GNJ2212GK**	100.104.0064	**655,00**

R-404A / R-507 — Trifásico 400/440V 50-60 Hz

HP	Enfr.	Cilind. (cm³)	Int. A	Conex. Aspir. ODF	Conex. Desc. ODF	Rendimientos (W)*			Sist. Expansión	MODELO	CÓDIGO	Precio EUROS
						-20°C	-25°C	-30°C				
1 1/4	F	26,11	1,90	3/8"	5/16"	1.345	1.125	752	C/V	**NJ2192GS**	100.104.0065	**536,00**
1 1/2	F	34,37	2	1/2"	5/16"	1.775	1.477	945	C/V	**NJ2212GS**	100.104.0066	**569,00**

- Tª Condensación: +54ºC, Tª Líquido, ambiente y aspiración +32ºC
- Enfriamiento del compresor. S=Estático, F=Con ventilador
- Sistema de expansión: C=capilar y C/V=Capilar y/o válvula de expansión.



Capítulo 1

Compresores Herméticos Pistones

embraco POWER IN. CHANGE ON.

APLICACIÓN ALTA TEMPERATURA

R-290 Propano — *Monofásico 220/240V / 50Hz*

HP	Enfr.	Cilind. (cm³)	Int. A	Conex. Aspir. ODF	Conex. Desc. ODF	Rendimientos (W)*				Sist. Expansión	MODELO	CÓDIGO	Precio EUROS
						+5°C	0°C	-5°C	-10°C				
1/5	F	4,50	1,33	5/16"	1/4"	692	537	422	393	C/V	**EMT6144U**	100.104.0079	**215,00**
1/4	F	6,20	2,32	5/16"	1/4"	839	650	539	443	C/V	**EMT6165U**	100.104.0080	**239,00**
1/3	F	7,28	2,44	5/16"	1/4"	949	737	611	500	C/V	**NEK6181U**	100.104.0081	**275,00**
3/8	F	8,78	2,75	5/16"	1/4"	1.168	905	747	611	C/V	**NEK6210U**	100.104.0082	**284,00**
1/2	F	12,12	4,24	5/16"	1/4"	1.586	1.241	1.033	850	C/V	**NEK6213U**	100.104.0083	**293,00**
1/2	F	14,30	4,27	5/16"	1/4"	2.030	1.598	1.322	1.087	C/V	**NEK6217U**	100.104.0084	**311,00**
3/4	F	17,40	4,06	3/8"	1/4"	2.109	1.606	1.347	1.088	C/V	**NT6220U**	100.104.0085	**460,00**
1	F	20,44	5,80	3/8"	1/4"	2.498	1.916	1.568	1.235	C/V	**NT6222U**	100.104.0086	**467,00**
1	F	22,40	4,85	3/8"	1/4"	2.843	2.162	1.764	1.419	C/V	**NT6224U**	100.104.0087	**473,00**

Temperatura Condensación: +54ºC, Tª Líquido, ambiente y aspiración +32ºC
Enfriamiento del compresor, S=Estático, F=Con ventilador
Sistema de expansión: C=Capilar y C/V=Capilar y/o válvula de expansión.

R-600 Isobutano — *Monofásico 220/240v 50Hz*

HP	Enfr.	Cilind. (cm³)	Int. A	Conex. Aspir. ODF	Conex. Desc. ODF	Rendimientos (W)*				Sist. Expansión	MODELO	CÓDIGO	Precio EUROS
						+5°C	0°C	-5°C	-10°C				
1/5	S	4,50	6,20	1/4"	3/16"	256	200	162	123	C	**EMT30CDP**	100.104.0090	**175,00**
1/4	S	6,78	6,50	1/4"	3/16"	390	290	236	184	C	**EMT45CDP**	100.104.0091	**185,00**
5/8	F	14,30	7,40	5/16"	1/4"	808	612	496	395	C/V	**NEK6170Y**	100.104.0088	**234,00**

- Tª Condensación: +54 ºC, Tª Líquido, ambiente y aspiración +32 ºC
- Enfriamiento del compresor. S=Estático, F=Con ventilador
- Sistema de expansión: C=capilar y C/V=Capilar y/o válvula de expansión.

APLICACIÓN BAJA TEMPERATURA

R-290 Propano — *Monofásico 220/240V / 50Hz*

HP	Enfr.	Cilind. (cm³)	Int. A	Conex. Aspir. ODF	Conex. Desc. OFF	Rendimientos (W)*			Sist. Expansión	MODELO	CÓDIGO	Precio EUROS
						-20°C	-25°C	-30°C				
1/3	F	5,96	1,75	1/4"	3/16"	370	290	230	C/V	**EMT2125U**	100.104.0072	**236,00**
1/2	F	10,00	2,04	1/4"	3/16"	520	410	330	C/V	**NEK2134U**	100.104.0073	**288,00**
1/2	F	13,54	2,98	3/8"	3/16"	680	540	420	C/V	**NEK2150U**	100.104.0074	**308,00**
3/4	F	16,80	3,35	3/8"	3/16"	820	703	488	C/V	**NEK2160U**	100.104.0075	**352,00**
3/4	F	20,44	2,50	3/8"	1/4"	955	754	582	C/V	**NT2170U**	100.104.0076	**519,00**
1	F	22,40	3,30	3/8"	1/4"	1.084	932	860	C/V	**NT2180U**	100.104.0077	**547,00**
1 1/4	F	27,80	5,30	3/8"	1/4"	1.599	1.236	947	C/V	**NT2210U**	100.104.0078	**562,00**

Temperatura Condensación: +54ºC, Tª Líquido, ambiente y aspiración +32ºC
Enfriamiento del compresor, S=Estático, F=Con ventilador
Sistema de expansión: C=Capilar y C/V=Capilar y/o válvula de expansión.



Compresores Herméticos Pistones

APLICACIÓN ALTA / MEDIA Y BAJA TEMPERATURA

R-404A/R-507 — *Monofásico 230V / 50Hz*

HP	Cilind. (cm³)	Potencia Frigorífica (W) a la Temperatura de Evaporación			Sist. Expansión	CÓDIGO DANFOSS	MODELO	CÓDIGO	Precio EUROS
		0ºC	-5ºC	-10ºC					
1/5	3,86	453	361	285	C/V	195B0166	**TL 4DL**	100.103.0001	**249,00**
1/4	6,24	728	598	490	C/V	195B0032	**FR 6DL**	100.103.0002	**257,00**
3/8	10,30	1.274	1.030	817	C/V	195B0075	**SC 10DL**	100.103.0003	**336,00**
1/2	12,90	1.694	1.379	1.100	C/V	195B0077	**SC 12DL**	100.103.0004	**378,00**
5/8	15,30	1.862	1.519	1.220	C/V	195B0089	**SC 15DL**	100.103.0005	**386,00**
1	21,10	2.650	2.164	1.747	C/V	195B0436	**GS21MLX**	100.103.0006	**1.084,00**
1-1/4	26,30	3.351	2.764	2.253	C/V	195B0437	**GS26MLX**	100.103.0007	**1.197,00**
1-1/2	33,80	4.282	3.574	2.953	C/V	195B0438	**GS34MLX**	100.103.0008	**1.421,00**

APLICACIÓN ALTA / BAJA TEMPERATURA

R134a / R513A (XP10) — *Monofásico 230V / 50Hz*

HP	Cilind. (cm³)	Potencia Frigorífica (W) a la Temperatura de Evaporación			Sist. Expansión	CÓDIGO DANFOSS	MODELO	CÓDIGO	Precio EUROS
		0°C	-5ºC	-10ºC					
1/5	5,08	278	220	178	C/V	195B0011	**TL 5G**	100.103.0011	**192,00**
1/5	6,24	365	290	226	C/V	195B0023	**FR 6G**	100.103.0012	**212,00**
1/5	6,93	408	330	254	C/V	195B0024	**FR 7,5G**	100.103.0013	**232,00**
1/4	7,95	478	380	298	C/V	195B0026	**FR 8,5G**	100.103.0014	**237,00**
1/4	9,05	516	410	324	C/V	195B0027	**FR 10G**	100.103.0015	**246,00**
3/8	11,15	628	500	395	C/V	195B0028	**FR 11G**	100.103.0016	**268,00**
3/8	10,29	620	490	370	C/V	195B0043	**SC10G**	100.103.0017	**307,00**
3/8	12,87	785	600	484	C/V	195B0050	**SC 12G**	100.103.0018	**312,00**
1/2	15,28	915	730	579	C/V	195B0053	**SC 15G**	100.103.0019	**338,00**
1/2	17,69	1.087	870	684	C/V	195B0059	**SC 18G**	100.103.0020	**416,00**
5/8	20,95	1.269	1.010	793	C/V	195B0048	**SC 21G**	100.103.0021	**534,00**
7/8	26,30	1.970	1.590	1.265	C/V	195B0433	**GS26MFX**	100.103.0023	**1.164,00**
1	33,80	2.549	2.063	1.648	C/V	195B0435	**GS34MFX**	100.103.0024	**1.123,00**

APLICACIÓN ALTA / MEDIA TEMPERATURA

R-22 — *Monofásico 230V / 50Hz* **(Sólo para reposición)**

HP	Cilind. (cm³)	Potencia Frigorífica (W) a la Temperatura de Evaporación			Sist. Expansión	CÓDIGO DANFOSS	MODELO	CÓDIGO	Precio EUROS
		0ºC	-5ºC	-10ºC					
1/4	6,24	748	600	480	C/V	195B0335	**FR 6D**	100.103.0026	**259,00**
1/3	6,93	836	680	540	C/V	195B0336	**FR 7,5D**	100.103.0027	**270,00**
1/3	10,30	1.057	840	660	C/V	195B0337	**SC 10D**	100.103.0028	**369,00**
3/8	12,90	1.332	1.070	840	C/V	195B0338	**SC 12D**	100.103.0029	**400,00**
1/2	15,30	1.638	1.330	1.050	C/V	195B0339	**SC 15D**	100.103.0030	**474,00**

• Rendimientos indicados con Tª de condensación +54,5ºC



Ver notas generales en página 24.

Capítulo 1

Compresores Herméticos Pistones

APLICACIÓN BAJA TEMPERATURA

R-404A/R-507 — Monofásico 230V / 50Hz

HP	Cilind. (cm^3)	Potencia Frigorífica (W) a la Temperatura de Evaporación			Sist. Expansión	CÓDIGO DANFOSS	MODELO	CÓDIGO	Precio EUROS
		-10ºC	-25ºC	-35ºC					
1/6	3,86	290	140	80	C/V	195B0021	**TL4CL**	100.103.0031	**239,00**
1/5	6,23	470	240	150	C/V	195B0031	**FR6CL**	100.103.0032	**305,00**
1/4	7,95	580	290	170	C/V	195B0038	**FR8,5CL**	100.103.0033	**347,00**
3/8	10,29	800	377	170	C/V	195B0074	**SC 10CL**	100.103.0034	**361,00**
3/8	12,87	1.050	490	240	C/V	195B0076	**SC 12CL**	100.103.0035	**371,00**
1/2	15,28	1.210	620	300	C/V	195B0088	**SC 15CL**	100.103.0036	**440,00**
1/2	17,69	1.430	720	400	C/V	195B0205	**SC 18CL**	100.103.0037	**574,00**
5/8	20,95	1.610	810	460	C/V	195B0070	**SC21CL**	100.103.0038	**587,00**
3/4	26,30	2.430	1.240	700	C/V	195B0427	**GS26CLX**	100.103.0039	**877,00**
1	33,80	3.290	1.720	1.000	C/V	195B0439	**GS34CLX**	100.103.0040	**1.055,00**

COMPRESORES DE RECAMBIO "CFC"

APLICACIÓN ALTA / BAJA TEMPERATURA

R-12 (R-406) — Monofásico 230V / 50Hz **(Sólo para reposición)**

HP	Cilind. (cm^3)	Potencia Frigorífica (W) a la Temperatura de Evaporación			Sist. Expansión	CÓDIGO DANFOSS	MODELO	CÓDIGO	Precio EUROS
		+5ºC	-10ºC	-25ºC					
1,5	6,93	500	275	130	C/V	195B0034	**FR 7,5BX**	100.103.0043	**302,00**
1/4	7,95	580	315	150	C/V	195B0037	**FR 8,5BX**	100.103.0044	**303,00**
1/4	9,05	645	360	170	C/V	195B0040	**FR 10BX**	100.103.0045	**317,00**
3/8	11,15	775	435	212	C/V	195B0606	**FR 11BX**	100.103.0046	**354,00**
3/8	12,90	1.000	540	235	C/V	195B0078	**SC 12BX**	100.103.0047	**446,00**
3/8	15,30	1.160	620	275	C/V	195B0084	**SC 15BX***	100.103.0048	**403,00**
1/2	17,70	1.330	720	365	C/V	195B0063	**SC 18BX***	100.103.0049	**561,00**
3/4	20,95	1.545	890	440	C/V	195B0068	**SC 21BX**	100.103.0050	**663,00**

• Rendimientos indicados con Tª Condensación +54,5ºC
* Hasta finalización de stock



Ver notas generales en página 24.

Accesorios Compresores Herméticos Pistones

COMPONENTES ELÉCTRICOS

Refrigerante	MODELO	Equipo de arranque 220 V			Accesorios		
		Bajo par LST	Alto par HST		Anclaje de cables	Tapa	Fijaciones (1)
		Semiconduct. o PTC	Relé de arranque	Condensador de arranque			
			CÓDIGO Danfoss				
R-404A/R507	**FR 6DL**	No aplica	**117U6010**	**117U5015**	103N1010	103N2010	118-1917
	SC 10DL		**117U6005**	**117U5017**	103N1004	103N2009	
	SC 12DL		**117U6019**	**117U5017**			
	SC 15DL		**117-7029**				
	SC 10CL		**117U6003**	**117U5017**			
	SC 12CL		**117U6005**	**117U5017**			
	SC 15CL		**117U6019**	**117U5017**			
	SC 18CL		**117-7027**				
R-134a	**TL 4G**	103N0011	**117U6004**	**117U5014**	103N1010	103N2010	
	TL 5G		**117U6000**	**117U5014**			
	FR 6G		**117U6000**	**117U5015**			
	FR 7,5G		**117U6001**	**117U5015**			
	FR 8,5G		**117U6015**	**117U5015**			
	FR 10G		**117U6010**	**117U5015**			
	FR 11G		**117U6010**	**117U5015**			
	SC 12G		**117U6020**	**117U5023**	103N1004	103N2009	
	SC 15G		**117U6020**	**117U5023**			
	SC 18G	No aplica	**117U6019**	**117U5017**			
	SC 21G		**117-7029**				
R-22	**TL 4D**		**117U6004**	**117U5014**	103N1010	103N2010	
	FR 6D		**117U6016**	**117U5015**			
	FR 7,5D		**117U6010**	**117U5015**			
	SC 10D		**117U6005**	**117U5015**	103N1004	103N2009	
	SC 12D		**117U6011**	**117U5017**			
	SC 15D		**117-7010 ***				
	SC 12C		**117U6005**	**117U5017**			
	SC 15CM		**117U6019**	**117U5017**			
R-12/(R406)	**FR 6B**	103N0011	**117U6000**	**117U5015**	103N1010	103N2010	
	FR 7,5B		**117U6001**	**117U5015**			
	FR 8,5B		**117U6015**	**117U5015**			
	FR 10B		**117U6010**	**117U5015**			
	FR 11B		**117U6010**	**117U5015**			
	SC 12B		**117U6012**	**117U5023**	103N1004	103N2009	
	SC 15B		**117U6005**	**117U5017**			
	SC 18B		**117U6011**	**117U5017**			
	SC 21B		**117-7010 ***				

(1) Bolsa con cuatro piezas, compuesta de casquillo, perno, arandela y manguito de caucho.

Capítulo 1

Accesorios Compresores Herméticos Pistones

COMPONENTES ELÉCTRICOS

Descripción	CÓDIGO Danfoss	CÓDIGO	Precio EUROS
Equipo de arranque	**117-7010**	190.103.0001	**236,00**
	117-7012	190.103.0002	**243,00**
	117-7028	190.103.0003	**242,00**
Relé de arranque	**117U6000**	190.103.0004	**22,10**
	117U6001	190.103.0005	
	117U6003	190.103.0006	
	117U6005	190.103.0007	
	117U6009	190.103.0008	
	117U6010	190.103.0009	
	117U6015	190.103.0010	
	117U6016	190.103.0011	**22,20**
	117U6019	190.103.0012	**22,10**
Condensador de arranque	**117U5014**	190.103.0013	**39,30**
	117U5015	190.103.0014	
	117U5017	190.103.0015	
Anclaje de cables	**103N1004**	190.103.0016	**4,70**
	103N1010	190.150.0001	**4,80**
Tapa	**103N2009**	190.150.0002	**6,40**
	103N2010	190.103.0017	**7,10**
Fijaciones	**118-1917**	190.103.0018	**13,20**

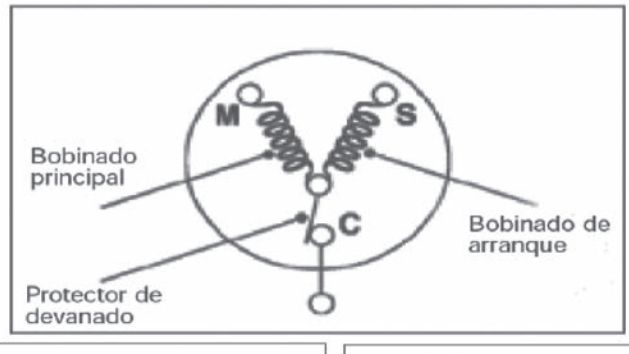

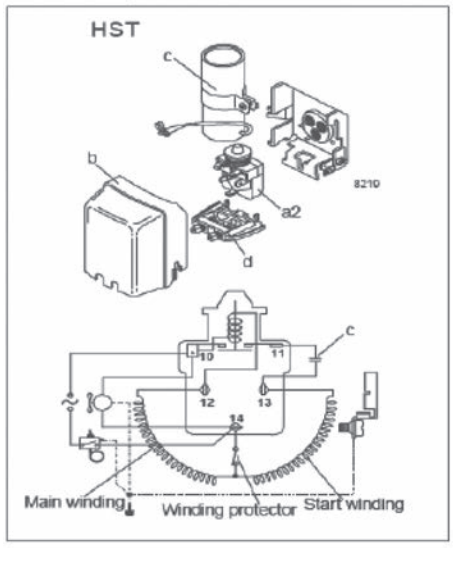

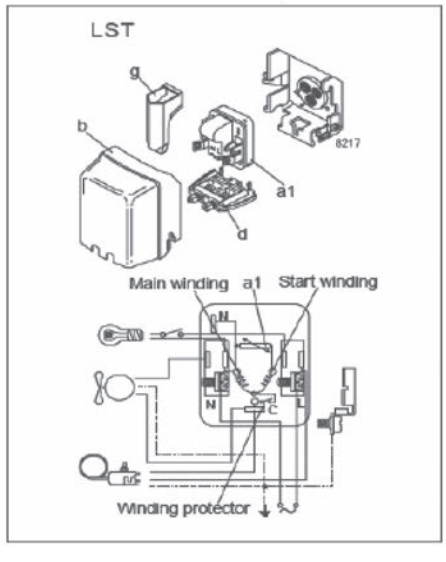

Compresores Herméticos Pistones

Notas Generales

Compresores Alta / Media Temperatura

- Rendimientos indicados con Tª de condensación +55 ºC; Tª de ambiente, entrada de válvula líquido, salida del evaporador y gases aspirados sobrecalentados +32 ºC.
- Sistema de enfriamiento compresor: por aire-ventilador (F)
- Compresores con R-22 ver nuevo reglamento europeo (CE) nº 2037/2000 del 29/9/2000.

Compresores Baja Temperatura

- Rendimientos indicados con Tª de condensación +55 ºC; Tª de ambiente, entrada de válvula líquido, salida del evaporador y gases aspirados sobrecalentados +32 ºC.
- Sistema de enfriamiento compresor: por aire-ventilador (F) y por aceite (RH) Consultar.
- Compresores con R-22 ver nuevo reglamento europeo (CE) nº 2037/2000 del 29/9/2000

Compresores de recambio "CFC"

- Rendimientos indicados con Tª de condensación +55 ºC; Tª de ambiente, entrada de válvula líquido, salida del evaporador y gases aspirados sobrecalentados +32 ºC.
- Sistema de enfriamiento compresor: por aire-ventilador (F) y por aceite (RH) Consultar.

Alcance del suministro

- Con conexión a soldar, carga de aceite, carga de nitrógeno y juego antivibradores.
- Equipo eléctrico de acuerdo a la tensión y tipo de motor. (HST alto par de arranque).
- Compresores con R-22 ver nuevo reglamento europeo (CE) nº 2037/2000 del 29/9/2000.



Capítulo 1

Compresores Herméticos Pistones

Maneurop® Reciprocating Compressors

APLICACIÓN ALTA TEMPERATURA A/A-BOMBA DE CALOR

R134a / R513A (XP10) | Monofásico 230V / 50Hz - Trifásico 400-440V/ 50-60Hz

HP	Cilind. (cm³)	Potencia Frigorífica (W) a la Temperatura de Evaporación			Sist. Expansión	Código motor Voltaje 50 Hz	MODELO	CÓDIGO	Precio EUROS
		+5ºC	-5ºC	-10ºC					
1 1/2	30,23	2.795	1.605	1.145	C/V	4 400 V III	MTZ-18 JA	100.120.0001	1.396,00
						5 220 V I		100.120.0002	1.396,00
1 3/4	38,12	3.610	2.075	1.500	C/V	4 400 V III	MTZ-22 JC	100.120.0003	1.419,00
						5 220 V I		100.120.0004	1.520,00
						6 220 V III		100.120.0005	1.520,00
2	48,06	4.450	2.560	1.885	C/V	4 400 V III	MTZ-28 JE	100.108.0001	1.448,00
						5 220 V I		100.120.0006	1.635,00
						6 220 V III		100.120.0007	1.635,00
2 1/4	53,86	5.235	3.020	2.210	C/V	4 400 V III	MTZ-32 JF	100.108.0002	1.474,00
						5 220 V I		100.120.0008	1.768,00
						6 220 V III		100.120.0009	1.767,00
3	60,47	6.280	3.910	3.000	C/V	4 400 V III	MTZ-36 JG	100.120.0010	1.486,00
						5 220 V I		100.120.0011	1.896,00
						6 220 V III		100.120.0012	1.896,00
3 1/2	67,89	6.635	4.365	3.460	C/V	4 400 V III	MTZ-40 JH	100.108.0003	1.571,00
						6 220 V III		100.120.0013	2.135,00
4	85,64	8.570	5.020	3.700	C/V	4 400 V III	MTZ-50 HK	100.108.0004	1.905,00
						6 220 V III		100.120.0014	2.364,00
5	107,71	10.880	6.395	4.705	C/V	4 400 V III	MTZ-64 HM	100.108.0005	1.988,00
						6 220 V III		100.120.0015	3.030,00
6 1/2	135,78	14.265	8.755	6.625	C/V	4 400 V III	MTZ-80 HP	100.108.0006	2.564,00
						6 220 V III		100.120.0016	3.931,00
8	171,26	16.360	9.670	7.155	C/V	4 400 V III	MTZ-100 HS	100.108.0007	3.557,00
						6 220 V III		100.120.0017	5.259,00
10	215,44	20.215	12.100	8.995	C/V	4 400 V III	MTZ-125 HU	100.108.0008	4.040,00
						6 220 V III		100.120.0018	5.953,00
12	241,87	24.845	15.345	11.680	C/V	4 400 V III	MTZ-144 HV	100.108.0009	4.532,00
13	271,55	27.320	16.885	12.900	C/V	4 400 V III	MTZ-160 HW	100.108.0010	4.506,00
						6 220 V III		100.120.0019	7.009,00

• Rendimientos indicados con Tª Condensación +45ºC



Compresores Herméticos Pistones

Maneurop® Reciprocating Compressors

APLICACIÓN ALTA TEMPERATURA A/A - BOMBA DE CALOR

R-407C — Monofásico 230V / 50Hz - Trifásico 400-440V/ 50-60Hz

HP	Cilind. (cm³)	Potencia Frigorífica (W) a la Temperatura de Evaporación			Sist. Expansión	Código motor Voltaje 50 Hz	MODELO	CÓDIGO	Precio EUROS
		+5ºC	0ºC	-5ºC					
1 1/2	30,23	4.140	3.212	2.444	C/V	4 400 V III	**MTZ-18 JA**	100.120.0001	**1.396,00**
						5 220 V I		100.120.0002	**1.396,00**
1 3/4	38,12	5.251	4.108	3.142	C/V	4 400 V III	**MTZ-22 JC**	100.120.0003	**1.419,00**
						5 220 V I		100.120.0004	**1.520,00**
						6 220 V III		100.120.0005	**1.520,00**
2	48,06	6.694	5.270	4.050	C/V	4 400 V III	**MTZ-28 JE**	100.108.0001	**1.448,00**
						5 220 V I		100.120.0006	**1.635,00**
						6 220 V III		100.120.0007	**1.635,00**
2 1/4	53,86	7.545	5.957	4.585	C/V	4 400 V III	**MTZ-32 JF**	100.108.0002	**1.474,00**
						5 220 V I		100.120.0008	**1.768,00**
						6 220 V III		100.120.0009	**1.767,00**
3	60,47	8.637	6.906	5.403	C/V	4 400 V III	**MTZ-36 JG**	100.120.0010	**1.486,00**
						5 220 V I		100.120.0011	**1.896,00**
						6 220 V III		100.120.0012	**1.896,00**
3 1/2	67,89	9.815	7.931	6.286	C/V	4 400 V III	**MTZ-40 JH**	100.108.0003	**1.571,00**
						6 220 V III		100.120.0013	**2.135,00**
4	85,64	12.198	9.568	7.330	C/V	4 400 V III	**MTZ-50 HK**	100.108.0004	**1.905,00**
						6 220 V III		100.120.0014	**2.364,00**
5	107,71	15.730	12.361	9.486	C/V	4 400 V III	**MTZ-64 HM**	100.108.0005	**1.988,00**
						6 220 V III		100.120.0015	**3.030,00**
6 1/2	135,78	19.888	15.849	12.363	C/V	4 400 V III	**MTZ-80 HP**	100.108.0006	**2.564,00**
						6 220 V III		100.120.0016	**3.931,00**
8	171,26	24.019	18.924	14.619	C/V	4 400 V III	**MTZ-100 HS**	100.108.0007	**3.557,00**
						6 220 V III		100.120.0017	**5.259,00**
10	215,44	31.588	25.211	19.770	C/V	4 400 V III	**MTZ-125 HU**	100.108.0008	**4.040,00**
						6 220 V III		100.120.0018	**5.953,00**
12	241,87	35.469	28.451	22.443	C/V	4 400 V III	**MTZ-144 HV**	100.108.0009	**4.532,00**
13	271,55	40.086	32.304	25.620	C/V	4 400 V III	**MTZ-160 HW**	100.108.0010	**4.506,00**
						6 220 V III		100.120.0019	**7.009,00**

• Rendimientos indicados con Tª Condensación +45ºC



Capítulo 1

Compresores Herméticos Pistones

Maneurop® Reciprocating Compressors

APLICACIÓN ALTA TEMPERATURA

R-404A/R-507 — Monofásico 230V / 50Hz - Trifásico 400-440V / 50-60Hz

HP	Cilind. (cm³)	Potencia Frigorífica (W) a la Temperatura de Evaporación +5ºC	-5ºC	-10ºC	Sist. Expansión	Código motor Voltaje 50 Hz	MODELO	CÓDIGO	Precio EUROS
3 1/2	67,89	11430	7612	6076	C/V	4 400 V III	MTZ-40	100.108.0003	1.571,00
						6 220 V III		100.120.0013	2.135,00
4	85,64	14380	9160	7128	C/V	4 400 V III	MTZ-50	100.108.0004	1.905,00
						6 220 V III		100.120.0014	2.364,00
5	107,71	18430	11700	9084	C/V	4 400 V III	MTZ-64	100.108.0005	1.988,00
						6 220 V III		100.120.0015	3.030,00
6 1/2	135,78	22840	15020	11930	C/V	4 400 V III	MTZ-80	100.108.0006	2.564,00
						6 220 V III		100.120.0016	3.931,00
8	171,26	27500	17820	13990	C/V	4 400 V III	MTZ-100	100.108.0007	3.557,00
						6 220 V III		100.120.0017	5.259,00
10	215,44	35320	22800	17900	C/V	4 400 V III	MTZ-125	100.108.0008	4.040,00
						6 220 V III		100.120.0018	5.953,00
12	241,87	40360	26550	21070	C/V	4 400 V III	MTZ-144	100.108.0009	4.532,00
						6 220 V III		100.120.0037	6.766,00
13	271,55	44190	29120	23140	C/V	4 400 V III	MTZ-160	100.108.0010	4.506,00
						6 220 V III		100.120.0019	7.009,00

- Rendimientos con R-507A multiplicar por 1,03
- Rendimientos indicados con Tª de condensación +45ºC, subenfriamiento 8,3K, recalentamiento 11K

APLICACIÓN ALTA TEMPERATURA

R-513A — Motor 4 - Trifásico 400-440V / 50-60Hz

HP	Cilind. (cm³)	Potencia Frigorífica (W) a la Temperatura de Evaporación +5ºC	-5ºC	-10ºC	C.O.P (W/W)	Sist. Expansión	MODELO	CÓDIGO	Precio EUROS
1-1/2	30,23	2.941	1.760	1.311	1.60	C/V	MTZ018-4	100.120.0001	1.396,00
1-3/4	38,12	3.803	2.286	1.716	1.76	C/V	MTZ022-4	100.120.0003	1.419,00
2	48,06	4.714	2.862	2.164	1.71	C/V	MTZ028-4	100.108.0001	1.448,00
2-1/4	53,86	5.480	3.383	2.573	1.83	C/V	MTZ032-4	100.108.0002	1.474,00
3	60,47	6.318	3.898	2.964	1.81	C/V	MTZ036-4	100.120.0010	1.486,00
3-1/2	67,89	7.347	4.583	3.518	1.78	C/V	MTZ040-4	100.108.0003	1.571,00
4	85,64	8.644	5.277	4.019	1.91	C/V	MTZ050-4	100.108.0004	1.905,00
5	107,71	10.830	6.531	4.904	1.89	C/V	MTZ064-4	100.108.0005	1.988,00
6-1/2	135,78	13.830	8.385	6.327	1.85	C/V	MTZ080-4	100.108.0006	2.564,00
8	171,26	16.980	10.410	7.936	1.83	C/V	MTZ100-4	100.108.0007	3.557,00
10	215,44	22.230	13.810	10.670	2.00	C/V	MTZ125-4	100.108.0008	4.040,00
12	241,9	25.330	15.840	12.210	1.96	C/V	MTZ144-4	100.108.0009	4.532,00
13	271,55	28.350	17.890	13.860	1.96	C/V	MTZ160-4	100.108.0010	4.506,00

- Rendimientos especificados con Tª de condensación +45ºC



Compresores Herméticos Pistones

Maneurop® Reciprocating Compressors

APLICACIÓN ALTA TEMPERATURA

R-448A/R449A — Trifásico 400-440V/ 50-60Hz

HP	Cilind. (cm³)	Potencia Frigorífica (W) a la Temperatura de Evaporación			C.O.P (W/W)	Sist. Expansión	MODELO	CÓDIGO	Precio EUROS
		+5ºC	-5ºC	-10ºC					
1-1/2	30,23	4.056	2.492	1.839	1,77	C/V	**MTZ018-4**	100.120.0001	**1.396,00**
1-3/4	38,12	5.414	3.382	2.577	1,88	C/V	**MTZ022-4**	100.120.0003	**1.419,00**
2	48,06	6.689	4.175	3.182	1,89	C/V	**MTZ028-4**	100.108.0001	**1.448,00**
2-1/4	53,86	7.608	4.793	3.661	1,96	C/V	**MTZ032-4**	100.108.0002	**1.474,00**
3	60,47	8.756	5.568	4.248	1,90	C/V	**MTZ036-4**	100.120.0010	**1.486,00**
3-1/2	67,89	10.060	6.401	4.878	1,86	C/V	**MTZ040-4**	100.108.0003	**1.571,00**
4	85,64	12.380	7.632	5.703	1,98	C/V	**MTZ050-4**	100.108.0004	**1.905,00**
5	107,71	15.500	9.724	7.330	2,02	C/V	**MTZ064-4**	100.108.0005	**1.988,00**
6-1/2	135,78	20.310	13.050	10.008	2,02	C/V	**MTZ080-4**	100.108.0006	**2.564,00**
8	171,26	24.310	15.070	11.310	1,95	C/V	**MTZ100-4**	100.108.0007	**3.557,00**
10	215,44	32.670	20.270	15.218	2,04	C/V	**MTZ125-4**	100.108.0008	**4.040,00**
12	241,90	35.090	22.750	17.563	2,03	C/V	**MTZ144-4**	100.108.0009	**4.532,00**
13	271,55	40.240	26.090	20.143	2,04	C/V	**MTZ160-4**	100.108.0010	**4.506,00**

Rendimientos indicados con Tª de condensación +45ºC. Norma EN12900.

APLICACIÓN ALTA TEMPERATURA

R-452A — Trifásico 400-440V/ 50-60Hz

HP	Cilind. (cm³)	Potencia Frigorífica (W) a la Temperatura de Evaporación			C.O.P (W/W)	Sist. Expansión	MODELO	CÓDIGO	Precio EUROS
		+5ºC	-5ºC	-10ºC					
1-1/2	30,23	4.274	2.663	1.995	1,74	C/V	**MTZ018-4**	100.120.0001	**1.396,00**
1-3/4	38,12	5.666	3.652	2.805	1,86	C/V	**MTZ022-4**	100.120.0003	**1.419,00**
2	48,06	6.653	4.209	3.250	1,75	C/V	**MTZ028-4**	100.108.0001	**1.448,00**
2-1/4	53,86	7.680	4.932	3.787	1,84	C/V	**MTZ032-4**	100.108.0002	**1.474,00**
3	60,47	8.595	5.550	4.298	1,74	C/V	**MTZ036-4**	100.120.0010	**1.486,00**
3-1/2	67,89	10.200	6.579	5.089	1,76	C/V	**MTZ040-4**	100.108.0003	**1.571,00**
4	85,64	12.720	8.053	6.108	1,93	C/V	**MTZ050-4**	100.108.0004	**1.905,00**
5	107,71	15.920	10.240	7.839	1,97	C/V	**MTZ064-4**	100.108.0005	**1.988,00**
6-1/2	135,78	18.860	12.420	9.681	1,84	C/V	**MTZ080-4**	100.108.0006	**2.564,00**
8	171,26	25.180	16.090	12.309	1,93	C/V	**MTZ100-4**	100.108.0007	**3.557,00**
10	215,44	32.830	21.010	16.069	1,96	C/V	**MTZ125-4**	100.108.0008	**4.040,00**
12	241,90	34.110	22.700	17.828	1,86	C/V	**MTZ144-4**	100.108.0009	**4.532,00**
13	271,55	38.030	25.310	19.881	1,84	C/V	**MTZ160-4**	100.108.0010	**4.506,00**

Rendimientos indicados con Tª de condensación +45ºC. Norma EN12900.



Capítulo 1

Compresores Herméticos Pistones

Maneurop® Reciprocating Compressors

APLICACIÓN ALTA TEMPERATURA

R-22 | Monofásico 230V / 50Hz - Trifásico 400-440V/ 50-60Hz | **(Sólo para reposición)**

HP	Cilind. (cm^3)	Potencia Frigorífica (W) a la Temperatura de Evaporación			Sist. Expansión	Código motor Voltaje 50 Hz	MODELO	CÓDIGO	Precio EUROS
		+5ºC	-5ºC	-10ºC					
1 1/2	30,23	4.150	2.445	1.810	C/V	5 220 V I	**MT-18 JA**	100.120.0020	**1.772,00**
						4 400 V III		100.120.0021	**1.778,00**
1 3/4	38,12	5.715	3.545	2.670	C/V	5 220 V I	**MT-22 JC**	100.120.0022	**1.889,00**
						4 400 V III		100.120.0023	**1.892,00**
						6 220 V III		100.120.0024	**1.889,00**
2	48,06	7.720	5.090	3.995	C/V	5 220V I	**MT-28 JE**	100.120.0025	**2.033,00**
						4 400V III		100.108.0011	**1.978,00**
						6 220 V III		100.120.0026	**2.416,00**
2 1/4	53,86	8.425	5.435	4.230	C/V	5 220 V I	**MT-32 JF**	100.120.0027	**2.201,00**
						4 400 V III		100.108.0012	**1.985,00**
						6 220 V III		100.120.0028	**2.201,00**
3	60,47	9.715	6.500	5.150	C/V	5 220 V I	**MT-36 JG**	100.120.0029	**2.360,00**
						4 400 V III		100.108.0013	**2.028,00**
						6 220 V III		100.120.0030	**2.360,00**
3 1/2	67,89	10.665	7.095	5.590	C/V	4 400 V III	**MT-40 JH**	100.108.0014	**2.033,00**
						6 220 V III		100.120.0031	**2.633,00**
4	85,64	12.820	8.045	6.230	C/V	4 400 V III	**MT-50 HK**	100.108.0015	**2.426,00**
						6 220 V III		100.120.0032	**2.945,00**
5	107,71	16.455	10.540	8.190	C/V	4 400 V III	**MT-64 HM**	100.108.0016	**2.527,00**
						6 220 V III		100.120.0033	**3.578,00**
6 1/2	135,78	20.385	13.300	10.415	C/V	4 400 V III	**MT-80 HP**	100.108.0017	**3.163,00**
						6 220 V III		100.120.0034	**4.827,00**
8	171,26	24.735	15.690	12.140	C/V	4 400 V III	**MT-100 HS**	100.108.0018	**4.236,00**
						6 220 V III		100.108.0019	**6.267,00**
10	215,44	32.200	20.845	16.350	C/V	4 400 V III	**MT-125 HU**	100.108.0020	**5.068,00**
						6 220 V III		100.120.0035	**7.416,00**
12	241,87	36.600	23.600	18.515	C/V	4 400 V III	**MT-144 HV**	100.108.0021	**5.543,00**
13	271,55	40.500	26.175	20.655	C/V	4 400 V III	**MT-160 HW**	100.108.0022	**5.796,00**
						6 220 V III		100.108.0023	**5.648,00**

• Rendimientos indicados con Tª Condensación +45ºC



Compresores Herméticos Pistones

Maneurop® Reciprocating Compressors

APLICACIÓN BAJA TEMPERATURA

R-404A/R-507 — *Monofásico 230V / 50Hz - Trifásico 400-440V/ 50-60Hz*

HP	Cilind. (cm³)	Potencia Frigorífica (W) a la Temperatura de Evaporación			Sist. Expansión	Código motor Voltaje 50 Hz	MODELO	CÓDIGO DANFOSS	CÓDIGO	Precio EUROS
		-10ºC	-25ºC	-35ºC						
1 3/4	48,00	3.770	1.730	860	C/V	4 400 V III	NTZ 048	120F0001	100.120.0038	1.860,00
						5 220 V I		120F0087	100.120.0039	1.851,00
2	68,00	5.850	2.620	1.310	C/V	4 400 V III	NTZ 068	120F0002	100.120.0040	2.104,00
						5 220 V I		120F0088	100.120.0041	2.097,00
3 1/2	96,00	7.880	3.440	1.730	C/V	4 400 V III	NTZ 096	120F0003	100.120.0042	2.750,00
4	108,00	9.080	4.130	2.050	C/V		NTZ 108	120F0004	100.120.0043	2.762,00
5	136,00	11.150	5.230	2.790	C/V		NTZ 136	120F0005	100.120.0044	3.514,00
7 1/2	215,00	17.020	8.110	4.280	C/V		NTZ 215	120F0006	100.120.0045	6.037,00
10	271,00	22.890	11.040	6.010	C/V		NTZ 271	120F0007	100.120.0046	6.739,00

Códigos hasta finalización de stock.

R-452A — *Monofásico 230V / 50Hz - Trifásico 400-440V/ 50-60Hz*

HP	Cilind. (cm³)	Potencia Frigorífica (W) a la Temperatura de Evaporación			Sist. Expansión	Código motor Voltaje 50 Hz	MODELO	CÓDIGO DANFOSS	CÓDIGO	Precio EUROS
		-35ºC	-30ºC	-25ºC						
1 3/4	48,00	-	872	1.254	C/V	4 400 V III	NTZ 048	120F0226	100.120.0054	1.860,00
		-	862	1.251	C/V	5 220 V I		120F0228	100.120.0055	1.851,00
2	68,00	-	1.515	2.094	C/V	4 400 V III	NTZ 068	120F0230	100.120.0056	2.104,00
		-	1.497	2.089	C/V	5 220 V I		120F0232	100.120.0057	2.097,00
3 1/2	96,00	-	1.853	2.620	C/V	4 400 V III	NTZ 096	120F0234	100.120.0058	2.750,00
4	108,00	-	2.143	2.902	C/V		NTZ 108	120F0238	100.120.0059	2.761,00
5	136,00	-	3.031	4.101	C/V		NTZ 136	120F0236	100.120.0060	3.514,00
7 1/2	215,00	-	-	-	C/V		NTZ 215	120F0240	100.120.0080	6.037,00
10	271,00	-	-	-	C/V		NTZ 271	120F0242	100.120.0081	6.739,00

- Condiciones de prueba EN 12900
- Temperatura de Condensación +50ºC
- Subenfriamiento 0K
- Recalentamiento 10K



Notas Generales

Compresores Alta / Media Temperatura

- Rendimientos indicados con Tª de condensación +50ºC.
- Compresores con R-22 ver nuevo reglamento europeo (CE) nº 2037/2000 del 29/9/2000.

Compresores Baja Temperatura

- Rendimientos indicados con Tª de condensación +50ºC; Tª de evaporación inferior a -20ºC.

Alcance del suministro:

- Con conexiones a roscar para válvulas rotalock, visor de aceite y conexión para igualador de aceite, carga de aceite, carga de nitrógeno y juego de antivibradores.
- Válvulas rotalock, conexiones a a soldar. Accesorios y componentes eléctricos para motor monofásico NO INCLUIDO en el precio.
- Compresores con R-22 ver nuevo reglamento europeo (CE) nº 2037/2000 del 29/9/2000.



Nota: Los compresores monofásicos están protegidos internamente por un elemento bimetálico que actúa por temperatura o intensidad de corriente, dicha protección corta tanto el bobinado principal como el bobinado de arranque.
Importante: cuando el protector se dispara, pueden pasar hasta 3 horas, antes de poder arrancar de nuevo el compresor.

Capítulo 1

Accesorios Compresores Herméticos Pistones

Maneurop® Reciprocating Compressors

JUEGOS VÁLVULAS ROTALOCK

MODELO COMPRESOR			Denominación		Referencia	CÓDIGO	Precio EUROS
Scroll A/C	Scroll Refrig	Alternativo	Descarga	Aspiración			
-	-	**MT(Z) 18-28 (Excepto 022-1 & 028-1)**	V01 (1"-3/8")	V06 (1"-1/2")	7703004	190.150.0003	**210,00**
-	-	**MT(Z) 32-40 LT(Z) 22-28 NTZ 48-68 & VTZ**	V06 (1"-1/2")	V09 (1"1/4-5/8")	7703005	190.150.0004	**225,00**
-	-	**MT(Z) 44-72 LT(Z) 40-44 NTZ 96-180 & VTZ**	V04 (1"1/4-3/4")	V07 (1"3/4-7/8")	7703006	190.150.0005	**367,00**
SM/SZ 84-125 SH 90-161 SH184	-	**MT(Z) 80-160 LT(Z) 50-100 NTZ 136-271 & VTZ**	V04 (1"1/4-3/4")	V02 (1"3/4-1"1/8")	7703009	190.150.0006	**422,00**
SM/SZ 160-185	**MFZ 250 LFZ250**	-	V07 (1"3/4-7/8")	V08 (2"1/4-1"3/8")	7703010	190.150.0007	**638,00**



RESISTENCIAS DE CÁRTER

MODELO COMPRESOR			Denominación	Referencia	CÓDIGO	Precio EUROS
Scroll A/C	Scroll Refrig	Alternativo				
Todos los modelos			Calentador PTC 27W	120Z0459	190.150.0008	**68,20**
SM/SZ 84-161	**MFZ 166 LFZ 166**	**MT(Z) 44-81 LT(Z) 40-50 NTZ 96-136 VTZ 86-121**	Resistencia cárter cinturón 65W 230V	7773003	190.150.0009	**150,00**
				7773107		
SM/SZ 175-185 SH 180-300 VSH170 PSH 38,51,64	**MFZ 250 LFZ 250**	**MT(Z) 100-160 LT(Z) 88-100 NTZ 215-271 VTZ 171,215,242**	Resistencia cárter cinturón 75W 230V	7773004	190.150.0010	**206,00**
				7773108		

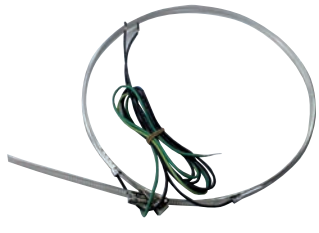

• Tensión de alimentación trifásica CONSULTAR.

EQUIPOS DE ARRANQUE UNIVERSALES

Descripción	MODELO	CÓDIGO	Precio EUROS
Relé de arranque. Compresores Herméticos 1/12 a 1/2 HP.	**P0230**	190.150.0048	**21,30**
Relé de arranque. Compresores Herméticos 1/12 a 10 HP. Incremento par de arranque de 250%	**SPP**	190.150.0049	**30,30**
Relé de arranque. Compresores Herméticos 1/12 a 10 HP. Incremento par de arranque de 500%	**SPP6**	190.150.0050	**58,60**
Relé de arranque. Compresores Herméticos 1/12 a 10 HP. Incremento par de arranque de 300%	**SPP5**	190.150.0051	**36,40**
Relé de arranque. Compresores Herméticos 1 a 5 HP. EPR (Relé Pot.Electrónica)+Cond arranque. Incremento par de arranque de 500%.	**SPP8E**	190.150.0052	**157,00**
Relé de arranque ajustable de 130 a 370V. Para acomp. Monofásicos hasta 5 HP	**APR-5**	190.150.0053	**105,00**





Compresores Herméticos Pistones

BRISTOL COMPRESSORS

APLICACIÓN ALTA TEMPERATURA A/A-BOMBA DE CALOR

R-407C / R-404A — Monofásico 220V/1Ph - Trifásico 400-440V/ 50-60Hz

HP	Cilind. (cm³)	Potencia Frigorífica (W) a la Temperatura de Evaporación			Código motor Voltaje 50 Hz	MODELO	CÓDIGO	Precio EUROS
		+5ºC	0ºC	-5ºC				
1,25	33,40	3.785	2.749	1.856	220V I	**H79B17UABH**	100.101.0002	**1.342,00**
1,5	39,60	4.645	3.444	2.313	220V / I	**H79B20UABH**	100.101.0003	**1.365,00**
2	42,40	5.098	3.990	2.933	400V III	**H79B22UDBV**	100.101.0004	**1.978,00**
2					220V III	**H79B22UDBD**	100.101.0005	**2.072,00**
2	44,20	5.270	3.977	2.870	220V I	**H79B24UABH**	100.101.0006	**1.477,00**
2,25	50,10	6.124	4.793	3.523	220V I	**H79B28UABH**	100.101.0007	**1.585,00**
					220V III	**H79B28UDBD**	100.101.0008	**2.089,00**
					400V III	**H79B28UDBV**	100.101.0009	**2.089,00**
2,5	55,10	6.878	5.379	3.977	220V I	**H79B32UABHA**	100.101.0010	**1.730,00**
2,75	54,10				400V III	**H79B32UDBV**	100.101.0011	**2.104,00**
2,75					220V III	**H79B32UDBD**	100.101.0012	**2.104,00**
2,75	60,60	7.844	6.055	4.521	220V I	**H79B35UABH**	100.101.0013	**1.798,00**
3	66,20	8.081	6.217	4.679	220V I	**H73A383ABK**	100.101.0014	**1.837,00**
					220V III	**H73A383DBL**	100.101.0015	**2.239,00**
					400V III	**H73A383DBE**	100.101.0016	**2.133,00**
3,25	72,56	9.037	6.942	5.220	220V I	**H73A423ABK**	100.101.0017	**1.903,00**
					220V III	**H73A423DBL**	100.101.0018	**2.527,00**
					400V III	**H73A423DBE**	100.101.0019	**2.404,00**
					400V III	**H79A723DBE**	100.101.0020	**3.985,00**
3,5	77,81	9.916	7.583	5.689	220V I	**H73A463ABK**	100.101.0021	**2.025,00**
					220V III	**H73A463DBL**	100.101.0022	**2.513,00**
					400V III	**H73A463DBE**	100.101.0023	**2.468,00**
4	90,91	11.852	9.198	6.956	220V III	**H73A543DBL**	100.101.0024	**3.279,00**
					400V III	**H73A543DBE**	100.101.0025	**3.123,00**
					400V III	**H79A563DBV**	100.101.0026	**3.301,00**
5	101,10	13.392	10.623	8.166	400V III	**H73A623DBE**	100.101.0027	**3.287,00**
					400V III	**H79A623DBV**	100.101.0028	**3.385,00**
					230V / III	**H73A623DBL**	100.101.0029	**3.350,00**
6	117,20	15.982	12.518	9.413	400V III	**H79A723DBV**	100.101.0020	**3.985,00**
					230V / III	**H79A723DBL**	100.101.0030	**Consultar**





Correspondencias Modelo Antiguo-Modelo Nuevo 400V III 50Hz

CV	Cil. Cm³	Rend. frig. R407 W (ARI)	MODELO	CÓDIGO	=	MODELO Nuevo	CÓDIGO Nuevo	Precio EUROS
7,5	167,4	19.558	**H7BG094DBE**	100.101.0031	=	**H92G094DBE RSG**	100.101.0100	**5.966,00**
9	190,5	22.855	**H7BG104DBE**	100.101.0033		**H92G104DBE RSG**	100.101.0101	**6.841,00**
10	219,5	26.659	**H7BG124DBE**	100.101.0035		**H92G124DBE RSG**	100.101.0102	**7.923,00**
12	246,5	31.472	**H75G144DBE**	100.101.0037		**H92G144DBE RSG**	100.101.0103	**8.052,00**
15	334,8	40.514	**H7NG184DPE**	100.101.0039		**H92G184DPE RSG**	100.101.0104	**13.845,00**
18	381,0	46.521	**H7NG204DRE**	100.101.0041		**H92G204DRE RSG**	100.101.0105	**15.265,00**
20	439,0	54.586	**H7NG244DRE**	100.101.0043		**H92G244DRE RSG**	100.101.0106	**16.292,00**
25	508,1	62.199	**H7NG294DPE**	100.101.0045		**H92G294DPE RSG**	100.101.0107	**17.314,00**

*Serie G a roscar

Condiciones	ARI ºC	REF ºC
Temperatura de evaporación	7,2	-5
Temperatura de condensación	54,4	45
Subcool	8,3	8,3
Superheat	11,1	11,1

Ver notas generales en página 33.

Capítulo 1

Compresores Herméticos Pistones

BRISTOL COMPRESSORS

BOMBA DE CALOR Y AIRE ACONDICIONADO

R-407C | Monofásico 220V/1 - Trifásico 400-440V/ 50-60Hz

Cilind. (cm^3)	Código motor Voltaje 50 Hz	Potencia Frigorífica (W)		MODELO	CÓDIGO	Precio EUROS
		Frío	Calor			
35,1	220V I	3.300	4.000	**H71J193ABH**	100.101.0047	**1.548,00**
47,8	220V I	5.200	6.100	**H71J273ABK**	100.101.0049	**1.833,00**
53,2	220V I	5.700	7.100	**H71J323ABK**	100.101.0050	**1.967,00**
63,6	220V I	7.200	8.700	**H71J383ABK**	100.101.0051	**1.987,00**
42,8	400V III	4.900	5.300	**H71J233DBV**	100.101.0052	**2.225,00**
45,3	400V III	4.700	5.500	**H71J253DBV**	100.101.0053	**2.305,00**
53,2	400V III	6.000	7.200	**H71J323DBV**	100.101.0054	**2.340,00**
60,1	400V III	6.800	8.100	**H71J363DBV**	100.101.0055	**2.415,00**
63,6	400V III	7.200	8.700	**H71J383DBV**	100.101.0056	**2.401,00**
70,6	400V III	8.000	9.700	**H71J433DBV**	100.101.0057	**2.533,00**



Notas Generales

Compresores Alta / Media Temperatura

- Rendimientos indicados con Tª de condensación +50ºC.
- Compresores con R-22 ver nuevo reglamento europeo (CE) nº 2037/2000 del 29/9/2000.

Alcance del suministro:

- Series H73A, H73B y H79A con conexiones a soldar (Para conexiones a roscar consultar).
- Series H7BG, H75G y H7NG con conexiones a roscar (Válvula no incluidas).
- Resistencia de carter incluída. • Aparellaje eléctrico NO INCLUÍDO.
- Para otras tensiones consultar.

ABH: 230V/1Ph/50Hz	DRE: 400V/3Ph/50Hz	DBD: 230V/3Ph/50Hz	FRD: 230V/3Ph/50Hz
ABK: 230V/1Ph/50Hz	DPE: 400V/3Ph/50Hz	DBL: 230V/3Ph/50Hz	GPD: 230V/3Ph/50Hz
DBE: 100V/3Ph/50Hz	DBV: 400V/3Ph/50Hz	DPD: 230V/3Ph/50Hz	GPE: 400 V/3Ph/50Hz

Compresores Herméticos Pistones

APLICACIÓN ALTA TEMPERATURA A/A-BOMBA DE CALOR

R-22 | Monofásico 220V/50Hz - Trifásico 400-440V/50-60Hz **(Sólo para reposición)**

HP	Cilind. (cm³)	Potencia Frigorífica (W) a la Temperatura de Evaporación			Código motor Voltaje 50 Hz	MODELO	CÓDIGO	Precio EUROS
		+7,2ºC	0ºC	-5ºC				
2,5	55,91	9.895	5.988	4.622	220V / I	**H2EB293SBK**	100.101.0060	**1.808,00**
	50,45	8.706	6.120	4.584	400V / III	**H29B30UDBV**	100.101.0061	**2.400,00**
3	60,61	10.337	7.273	5.544	220V / I	**H29B35UABH**	100.101.0062	**1.971,00**
3,25	72,50	11.800	8.471	6.558	220V / I	**H23A423ABK**	100.101.0063	**2.214,00**
					400V / III	**H23A423DBE**	100.101.0064	**2.741,00**
3,5	77,80	13.300	9.682	7.552	400V / III	**H23A463DBE**	100.101.0066	**2.814,00**
4	90,90	15.500	11.281	8.782	400V / III	**H23A543DBE**	100.101.0067	**3.562,00**
5	101,10	17.300	12.883	10.134	400V / III	**H23A623DBE**	100.101.0068	**3.749,00**
6	117,20	20.600	15.294	12.204	400V / III	**H29A723DBV**	100.101.0069	**4.681,00**

• Rendimientos indicados con Tª de condensación +50ºC
* Doble de velocidad

Correspondencias Modelo Antiguo-Modelo Nuevo 400V III 50Hz

CV	Cil. Cm³	Rend. frig. R407 W (ARI)	MODELO	CÓDIGO	=	MODELO Nuevo	CÓDIGO Nuevo	Precio EUROS
7,5	167,4	21.200	**H2BG094DBE**	100.101.0070	=	**H92G094DBE RSG**	100.101.0100	**5.966,00**
9	190,5	24.700	**H2BG104DBE**	100.101.0071		**H92G104DBE RSG**	100.101.0101	**6.841,00**
10	219,5	28.400	**H2BG124DBE**	100.101.0072		**H92G124DBE RSG**	100.101.0102	**7.923,00**
12	246,5	34.200	**H25G144DBE**	100.101.0073		**H92G144DBE RSG**	100.101.0103	**8.052,00**
15	334,8	43.100	**H2NG184DPE**	100.101.0074		**H92G184DPE RSG**	100.101.0104	**13.845,00**
18	381,0	50.961	**H2NG204DRE**	100.101.0075		**H92G204DRE RSG**	100.101.0105	**15.265,00**
20	439,0	58.640	**H2NG244DRE**	100.101.0077		**H92G244DRE RSG**	100.101.0106	**16.292,00**
25	508,1	69.834	**H2NG294DPE**	100.101.0078		**H92G294DPE RSG**	100.101.0107	**17.314,00**

*Serie G a roscar

Condiciones	ARI ºC	REF ºC
Temperatura de evaporación	7,2	-5
Temperatura de condensación	54,4	45
Subcool	8,3	8,3
Superheat	11,1	11,1



Notas Generales

Compresores Alta / Media Temperatura

• Rendimientos indicados con Tª de condensación +50ºC.
• Compresores con R-22 ver nuevo reglamento europeo (CE) nº 2037/2000 del 29/9/2000.

Alcance del suministro:
- Series H23A, H23B y H29A con conexiones a soldar (Para conexiones a roscar consultar).
- Series H2BG, H25G y H2NG con conexiones a roscar (Válvula no incluídas).
- Resistencia de carter incluída.
- Aparellaje eléctrico NO INCLUIDO.

Para otras tensiones consultar:

ABH: 220V/1Ph/50Hz DBD: 230V/3Ph/50Hz
ABK: 220V/1Ph/50Hz DBL: 230V/3Ph/50Hz
DBE: 380V/3Ph/50Hz DPD: 230V/3Ph/50Hz
DRE: 380V/3Ph/50Hz FRD: 230V/3Ph/50Hz
DPE: 380V/3Ph/50Hz GPD: 230V/3Ph/50Hz
DBV: 380V/3Ph/50Hz GPE: 400V/3Ph/50Hz



Capítulo 1

Accesorios Compresores Herméticos Pistones

BRISTOL COMPRESSORS

CONDENSADOR DE MARCHA (Permanente)

MODELO COMPRESOR	mF / V	CÓDIGO	Precio EUROS
H29B17UABH	25 / 370	190.150.0017	65,20
H73B17QABH	30 / 370	190.150.0018	81,80
H73B19QABK			
H2EB223ABK			
H23B223ABH*			
H73B22QABH			
H2EB243ABK	35 / 440	190.150.0019	107,00
H23B243ABK *			
H73B24QABK			
H73B28QABH	35 / 370	190.150.0020	107,00
H2EB293ABK	45 / 440	190.150.0021	127,00
H23B303ABK *			
H73B30QABK			
H23B323ABK *			
H73B32QABK			
H23B353ABK *	50 / 440	190.150.0022	139,00
H73B35QABK			
H29B35UABH			
H23A383ABK *	35 / 440	190.150.0019	107,00
H73A383ABK			
H23A423ABK	40 / 440	190.150.0023	119,00
H73A423ABK			
H23A463ABK			
H73A463ABK			

CONDENSADOR DE ARRANQUE

MODELO COMPRESOR	mF / V	CÓDIGO	Precio EUROS
H29B17UABH	88-108 / 250	190.150.0024	52,00
H73B17QABH			
H73B19QABK			
H2EB223ABK			
H23B223ABH*			
H73B22QABH			
H2EB243ABK			
H23B243ABK *			
H73B24QABK			
H73B28QABH			
H2EB293ABK			
H23B303ABK *			
H73B30QABK			
H23B323ABK *			
H73B32QABK			
H23B353ABK *			
H73B35QABK			
H29B35UABH			
H23A383ABK *	145-175 / 330	190.150.0025	84,00
H73A383ABK			
H23A423ABK			
H73A423ABK			
H23A463ABK			
H73A463ABK			

RELÉS

MODELO COMPRESOR	MODELO Relé	CÓDIGO	Precio EUROS
H29B17UABH	3ARR3 10AS	190.150.0026	156,00
H73B19QABK			
H73B17QABH	3ARR3 25AS	190.150.0027	164,00
H2EB223ABK			
H23B223ABH*			
H73B22QABH			
H2EB243ABK	3ARR3 10AS	190.150.0026	164,00
H23B243ABK *			
H73B24QABK			
H73B28QABH	3ARR3 24AP	190.150.0028	164,00
H2EB293ABK	3ARR3 25AS	190.150.0027	164,00
H23B303ABK *			

RELÉS

MODELO COMPRESOR	MODELO Relé	CÓDIGO	Precio EUROS
H73B30QABK	3ARR3 25AS	190.150.0027	164,00
H23B323ABK *			
H73B32QABK	3ARR3 24R	190.150.0029	156,00
H23B353ABK *			
H73B35QABK			
H29B35UABH			
H23A383ABK *	3ARR3 4AA	190.150.0030	167,00
H73A383ABK			
H23A423ABK			
H73A423ABK	3ARR3 27AA	190.150.0031	167,00
H23A463ABK	3ARR3 4AA	190.150.0030	167,00
H73A463ABK			

Capítulo 1

Accesorios Compresores Herméticos Pistones

ACEITES

Denominación	MODELO	CÓDIGO	Precio EUROS
Series H23B y H23A	**Suniso 3GS**	540.502.0019	**12,80**

VÁLVULAS DE SERVICIO

Descarga

Denominación	MODELO	CÓDIGO	Precio EUROS
Del H2BG094 al H2BG124 Del H7BG094 al H7BG124 H25G144 y H75G144	1 1/4 - 7/8	190.150.0038	**44,50**
Del H2NG184 al H2NG294 Del H7NG184 al H7NG294	1 1/4 - 1 1/8	190.150.0039	**115,00**
H23A y H73A	1 - 1/2	190.150.0040	**30,50**

Aspiración

Denominación	MODELO	CÓDIGO	Precio EUROS
Del H2BG094 al H2BG124 Del H7BG094 al H7BG124 H25G144 y H75G144	1 3/4 - 1 1/8	190.150.0044	**66,70**
Del H2NG184 al H2NG294 Del H7NG184 al H7NG294	1 3/4 - 1 5/8	190.150.0045	**176,00**
H23A y H73A	1 1/4 - 7/8	190.150.0038	**44,50**

ACCESORIOS

Denominación	CÓDIGO	Precio EUROS
Resistencia de cárter abrazadera series H23A / H73A / H79 (220 V)	190.150.0033	**86,10**
Resistencia de cárter abrazadera serie HNG	190.150.0034	**172,00**
Serie H2NG (24 V)	190.150.0037	**543,00**

RACORES

Descarga

Denominación	MODELO	CÓDIGO	Precio EUROS
Del H2BG094 al H2BG124 Del H7BG094 al H7BG124 H25G144 y H75G144	1 1/4 - 7/8	190.150.0041	**47,50**
Del H2NG184 al H2NG294 Del H7NG184 al H7NG294	1 1/4 - 1 1/8	190.150.0042	**49,70**

Aspiración

Denominación	MODELO	CÓDIGO	Precio EUROS
Del H2BG094 al H2BG124 Del H7BG094 al H7BG124 H25G144 y H75G144	1 3/4 - 1 1/8	190.150.0046	**74,10**
Del H2NG184 al H2NG294 Del H7NG184 al H7NG294	1 3/4 - 1 5/8	190.150.0047	**77,40**
H23A y H73A	1 1/4 - 7/8	190.150.0041	**47,50**

Capítulo 1

Accesorios Compresores Herméticos

REPUESTOS UNIVERSALES

AKO

Resistencias universales para compresores herméticos

Resistencias con cable calefactor y abrazaderas para compresores frigoríficos. Evitan la absorción de aceite por parte del refrigerante y son adecuados para cualquier tipo de compresor de forma cilíndrica u ovalada, caldera o depósito

Descripción	MODELO	CÓDIGO	Precio EUROS
Res. cable calef. compresores, 35 W, 120 mm Ø mín x 175 mm Ø máx.	**AKO-71863**	740.701.0040	**39,00**
Res. cable calef. compresores, 45 W, 150 mm Ø mín x 280 mm Ø máx.	**AKO-71864**	740.701.0041	**41,30**
Res. cable calef. compresores, 65 W, 220 mm Ø mín x 320 mm Ø máx.	**AKO-71866**	740.701.0042	**45,10**
Res. cable calef. compresores, 75 W, 245 mm Ø mín x 370 mm Ø máx.	**AKO-71867**	740.701.0043	**50,70**



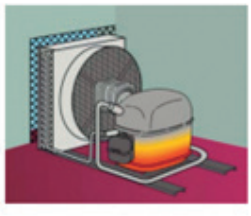

DUCATI energia
Power Capacitors & Regulators

Condensadores de marcha para motores y compresores

Condensador µF / V	CÓDIGO	Precio EUROS
1/475	190.931.0002	**5,50**
1,5/475	190.931.0003	**6,50**
2/450	190.931.0004	**5,50**
2,5/450	190.931.0005	**6,50**
3/450	190.931.0006	**6,50**
4/450	190.931.0007	**6,50**
5/450	190.931.0008	**6,50**
6/450	190.931.0009	**8,70**
8/450	190.931.0010	**8,70**
9/450	190.931.0011	**9,70**
10/450	190.931.0012	**11,00**
12/450	190.931.0013	**13,00**
14/450	190.931.0014	**14,20**

Condensador µF / V	CÓDIGO	Precio EUROS
15/450	190.931.0015	**15,20**
16/450	190.931.0016	**15,20**
18/450	190.931.0017	**16,20**
20/450	190.931.0018	**16,20**
22/450	190.931.0019	**18,40**
25/450	190.931.0020	**20,50**
30/450	190.931.0021	**22,70**
35/450	190.931.0022	**23,70**
40/450	190.115.0001	**28,10**
45/450	190.931.0023	**29,10**
50	190.931.0024	**74,30**
55/450	190.931.0025	**32,40**
60	190.931.0026	**38,80**
70	190.108.0001	**88,90**



Compresores Herméticos Rotativos

Tecumseh

Novedad

APLICACIÓN ALTA TEMPERATURA A/A - BOMBA DE CALOR

R-407C Verticales Monofásico 230V / 50Hz

HP	Cilind. (cm³)	Potencia Frigorífica (W) a la Temperatura de Evaporación			Aplic.	Enfr.	MODELO	CÓDIGO	Precio EUROS
		+7,2ºC	0ºC	-5ºC					
5/8	11,4	1.691	1.272	1.025	C	F	**RG5480W FZ**	101.107.0001	**649,00**
7/8	12,9	1.838	1.364	1.081	C	F	**RG5492W FZ**	101.107.0002	**668,00**
1	14,6	2.190	1.649	1.331	C	F	**RG5510W FZ**	101.107.0003	**698,00**
1 1/4	16,3	2.415	1.810	1.452	C	F	**RG5512W FZ**	101.107.0004	**692,00**
1 1/2	21,4	3.240	2.441	1.970	C	F	**RK5515W FZ**	101.107.0006	**783,00**
1 5/8	24,4	3.710	2.798	2.261	C	F	**RK5521W FZ**	101.107.0007	**816,00**

R-407C Horizontales Monofásico 230V / 50Hz

HP	Cilind. (cm³)	Potencia Frigorífica (W) a la Temperatura de Evaporación			Aplic.	Enfr.	MODELO	CÓDIGO	Precio EUROS
		+7,2ºC	0ºC	-5ºC					
5/8	11,52	1.688	1.240	990	C	F	**HG5480W FZ**	101.107.0008	**633,00**
7/8	12,75	1.896	1.395	1.110	C	F	**HG5492W FZ**	101.107.0009	**635,00**
1	14,25	2.145	1.564	1.233	C	F	**HG5510W FZ**	101.107.0010	**656,00**
1 1/4	16,12	2.348	1.729	1.367	C	F	**HG5512W FZ**	101.107.0011	**652,00**

APLICACIÓN ALTA / MEDIA TEMPERATURA A/A - BOMBA DE CALOR

R134a / R513A (XP10) Verticales Monofásico 230V / 50Hz

HP	Cilind. (cm³)	Potencia Frigorífica (W) a la Temperatura de Evaporación			Aplic.	Enfr.	MODELO	CÓDIGO	Precio EUROS
		+7,2ºC	0ºC	-5ºC					
5/8	11,4	1.260	935	754	C	F	**RG5450N FZ**	101.107.0012	**632,00**
1 1/4	18,1	2.056	1.530	1.232	C	F	**RG5480N FZ**	101.107.0013	**705,00**
1 5/8	24,4	2.641	1.976	1.598	C	F	**RK5512Y FZ**	101.107.0014	**705,00**





Capítulo 1

Compresores Herméticos Rotativos

Tecumseh

APLICACIÓN ALTA TEMPERATURA A/A - BOMBA DE CALOR

R-22 Verticales | Monofásico 230V / 50Hz

HP	Cilind. (cm^3)	Potencia Frigorífica (W) a la Temperatura de Evaporación			Sist. Expansión	Enfr.	MODELO	CÓDIGO	Precio EUROS
		+7,2ºC	0ºC	-5ºC					
5/8	11,4	1.926	1.480	1.223	C	F	**RK5480E**	101.107.0018	**867,00**
7/8	12,9	2.208	1.704	1.414	C	F	**RK5490E**	101.107.0019	**894,00**
1	14,6	2.508	1.938	1.589	C	F	**RK5510E**	101.107.0020	**905,00**
1 1/4	16,3	2.771	2.140	1.779	C	F	**RK5512/W***	101.107.0004	**692,00**
1 1/4	18,1	3.090	2.386	1.972	C	F	**RK5513/W***	101.107.0005	**754,00**
1 1/2	21,4	3.601	2.766	2.276	C	F	**RK5515/W***	101.107.0006	**783,00**
1 5/8	24,4	4.196	3.242	2.668	C	F	**RK5518/W***	101.107.0007	**816,00**

(*) Los compresores RK55-W valen para R-22 y R-407C.

Hasta finalización de stock.



APLICACIÓN ALTA / MEDIA TEMPERATURA

R-290 | Monofásico 230V-1-50Hz

Cilind. (cm^3)	Potencia Frigorífica (W) a la Temperatura de Evaporación			Tipo Motor	MODELO	CÓDIGO	Precio EUROS
	+10ºC	0ºC	-5ºC				
9,5	1.521	1.096	920	CSR	**HGA4467U**	101.107.0021	**892,00**
12,75	2.054	1.476	1.238	CSR	**HGA4492U**	101.107.0022	**939,00**
16,12	2.624	1.892	1.591	CSR	**HGA4512U**	101.107.0023	**977,00**

• EN12900

Notas Generales

Compresores Alta / Media Temperatura

- Rendimientos indicados con Tª de condensación +54,5ºC; Tª de ambiente +35ºC; Tª de entrada de válvula líquido +46,1ºC y recalentamiento 11K. En R-290= Tª condensación: +45ºC, Tªsalida del evaporador +20ºC, subenfriamiento 0K.
- Sistema de enfriamiento compresor: por aire-ventilador (F).
- Aplicación: C=Capilar.
- Compresores con R-22 ver nuevo reglamento europeo (CE) nº 2037/2000 del 29/9/2000.
- Compresores con R-410A.

Alcance del suministro:

- Todos los modelos con conexiones a soldar, carga de aceite, carga de nitrógeno y juego de antivibradores, tapa, junta, tuerca de fijación y protector térmico externo.
- Componentes eléctricos (condensador) NO INCLUIDOS en el precio.

Compresores Herméticos Rotativos

GMCC

R-22 — *220-240/1Ph/50Hz*

Cilind. (cm³)	Pot. Frig (W)	Condensador (μF / V*)	MODELO	CÓDIGO	Precio EUROS
15,1	2.665	35/370	**HSM150V4UDZ**	101.116.0001	**417,00**
20,1	3.515	35/370	**HSM200V1UFT**	101.116.0002	**489,00**
30,8	5.450	55/400	**PH300G2C-4KU**	101.116.0023	**656,00**
30,8	5.450	55/400	**PH310G2C-4KU**	101.116.0003	**558,00**
42,3	7.530	50/400	**PH420G2AS-4MU**	101.116.0004	**759,00**

R-410A — *220-240/1Ph/50Hz*

Cilind. (cm³)	Pot. Frig (W)	Condensador (μF / V*)	MODELO	CÓDIGO	Precio EUROS
8,9	2.170	25/370	**PA89M1C-4DZDE**	101.116.0005	**412,00**
10,8	2.570	25/370	**PA108M1C-4DZDE2**	101.116.0006	**433,00**
12,4	3.500	35/370	**PA125G1C-4FTL1**	101.116.0007	**466,00**
17,1	4.210	35/370	**PA170M2C-4ET2**	101.116.0008	**543,00**
22,4	5.400	50/370	**PA215M2AS-4KU**	101.116.0010	**599,00**
27,0	6.630	60/400	**PA270G2CS-4FT1**	101.116.0011	**814,00**
28,7	7.350	50/400	**PA290G2CS-4MU1**	101.116.0012	**821,00**
32,6	8.220	55/400	**PA331X3CS-4MU1**	101.116.0013	**853,00**



R-407C — *220-240/1Ph/50Hz*

Cilind. (cm³)	Pot. Frig (W)	Condensador (μF / V*)	MODELO	CÓDIGO	Precio EUROS
13,5	2.050	25/450	**QXC-13K**	101.116.0032	**376,00**
16,4	2.670	25/450	**QXC-16K**	101.116.0031	**376,00**
19,3	3.020	30/450	**QXC-19K**	101.116.0027	**404,00**
21,3	3.580	30/450	**QXC-21K**	101.116.0030	**433,00**
22,4	3.970	35/450	**PG225X2C**	101.116.0028	**529,00**
28,6	4.870	50/450	**QXC-30**	101.116.0033	**599,00**
33,6	5.600	50/450	**PG330G2**	101.116.0026	**644,00**
39,78	6.850	50/450	**PG400G2C-7FTS**	101.116.0025	**775,00**

R134a / R513A (XP10) — *380V/3Ph/50Hz Bomba de Calor*

Cilind. (cm³)	Pot. Frig (W)	Condensador (μF / V*)	MODELO	CÓDIGO	Precio EUROS
12,4	1.905	25/370	**PJ125G1C-4DZDE**	101.116.0015	**432,00**
16,0	2,395	25/370	**PJ160G1C-4DZ**	101.116.0016	**689,00**
21,3	3.295	30/370	**PJ215G1C-4FT**	101.116.0017	**699,00**
25,0	3.935	35/370	**PJ250M2C-4FT**	101.116.0018	**604,00**

Condiciones generales:
- Tª de evaporación +7,2ºC.
- Tª de condensación 54,4ºC.
- Tª de ambiente 35ºC.
- Tª de líquido 46,1ºC.
- Tª Gases de retorno 18,3ºC.

Capítulo 1

Compresores Herméticos Scroll

Maneurop® Reciprocating Compressors

APLICACIÓN ALTA TEMPERATURA A/A - BOMBA DE CALOR

R-407C | Trifásico 400-440V/50-60Hz

HP	Cilind. (cm³)	Potencia Frigorífica (W) a la Temperatura de Evaporación			TENSIÓN	MODELO	CÓDIGO	Precio EUROS
		+7,2ºC	0ºC	-5ºC				
8	114,5	20.572	15.307	12.268	400V II	**SZ084 S4 V**	102.120.0002	**3.905,00**
9	120,5	21.706	16.170	12.974	400V III	**SZ090 S4 V**	102.120.0004	**3.965,00**
10	127,2	22.973	17.138	13.762	400V III	**SZ100 S4 V**	102.120.0005	**3.987,00**
11	144,2	26.186	19.591	15.760	400V III	**SZ110 S4 V**	102.120.0007	**4.096,00**
11,5	155,0	28.623	21.412	17.196	400V III	**SZ115 S4 R**	102.120.0008	**7.047,00**
12	166,6	30.420	22.824	18.393	400V III	**SZ120 S4 V**	102.120.0010	**4.611,00**
12,5	166,6	30.449	22.779	18.294	400V III	**SZ125 S4 R**	102.120.0012	**7.537,00**
16	216,6	39.885	29.909	24.119	400V III	**SZ160 S4 R**	102.108.0001	**5.127,00**
17,5	233,0	42.659	32.092	25.926	400V III	**SZ175 S4 R**	102.120.0013	**9.236,00**
18,5	249,9	45.836	34.481	27.856	400V III	**SZ185 S4 R**	102.108.0003	**5.806,00**
20	347,8	57.495	43.046	34.700	400V III	**SZ240-4**	102.120.0045	**9.180,00**
25	437,5	70.530	53.349	43.445	400V III	**SY300-4**	102.120.0084	**11.439,00**

APLICACIÓN ALTA / MEDIA TEMPERATURA

R134a / R513A (XP10) | Trifásico 400-440V/50/60Hz

HP	Cilind. (cm³)	Potencia Frigorífica (W) a la Temperatura de Evaporación			TENSIÓN	MODELO	CÓDIGO	Precio EUROS
		+5C	0ºC	-5ºC				
8	114,5	13.200	10.700	8.500	400 V III	**SZ 084 S4 V**	102.120.0002	**3.905,00**
9	120,5	14.100	11.400	9.200	400 V III	**SZ 090 S4 V**	102.120.0004	**3.965,00**
10	127,2	15.100	12.300	9.900	400 V III	**SZ 100 S4 V**	102.120.0005	**3.987,00**
11	144,2	17.000	13.900	11.200	400 V III	**SZ 110 S4 V**	102.120.0007	**4.096,00**
11,5	155,0	18.800	15.300	12.200	400 V III	**SZ 115 S4 R**	102.120.0008	**7.047,00**
12	166,6	19.600	15.900	12.700	400 V III	**SZ 120 S4 V**	102.120.0010	**4.611,00**
12,5	166,6	20.000	16.300	13.000	400 V III	**SZ 125 S4 R**	102.120.0012	**7.537,00**
16	216,6	26.000	21.100	16.900	400 V III	**SZ 160 S4 R**	102.108.0001	**5.127,00**
17,5	233,0	27.600	22.400	17.900	400 V III	**SZ 175 S4 R**	102.120.0013	**9.236,00**
18,5	249,9	27.400	23.900	19.100	400 V III	**SZ 185 S4 R**	102.108.0003	**5.806,00**
20	347,8	35.628	28.834	23.133	400V III	**SZ240-4**	102.120.0045	**9.180,00**
25	437,5	44.443	36.017	28.892	400V III	**SY300-4**	102.120.0084	**11.439,00**

Notas Generales

- Rendimientos indicados con Tª de condensación +50ºC; Subenfriamiento 8,3K y recalentamiento 11K.
- Los compresores SCROLL se entregan con nitrógeno a presión y carga de aceite, ensamblaje de suspensión (cartuchos amortiguadores) con tornillos.
- Conexiones a soldar V/Conexiones a roscar R



Compresores Herméticos Scroll

Maneurop® Reciprocating Compressors

APLICACIÓN ALTA / MEDIA TEMPERATURA

R-22(*) — *Trifásico 400-440V / 50-60Hz* — **(Sólo para reposición)**

HP	Cilind. (cm³)	Potencia Frigorífica (W) a la Temperatura de Evaporación			TENSIÓN	MODELO	CÓDIGO	Precio EUROS
		+5ºC	0ºC	-5ºC				
14	233,0	40.700	33.900	27.800	400 V III	**SM175S4R**	102.120.0029	**10.838,00**
15	249,9	44.100	36.700	30.100	400 V III	**SM185S4R**	102.108.0004	**6.389,00**

Notas Generales

- Rendimientos indicados con Tª de condensación +50ºC; Subenfriamiento 8,3K y recalentamiento 11K.
- Los compresores SCROLL se entregan con nitrógeno a presión y carga de aceite, ensamblaje de suspensión (cartuchos amortiguadores) con tornillos.
- Conexiones a soldar V/Conexiones a roscar R

APLICACIÓN ALTA / MEDIA TEMPERATURA

R-410A — *Trifásico 400-460V/50/60Hz*

HP	Cilind. (cm³)	Potencia Frigorífica (W) a la Temperatura de Evaporación				TENSIÓN	MODELO	CÓDIGO Danfoss	CÓDIGO	Precio EUROS
		+10ºC	+5ºC	0ºC	-5ºC					
9,64	88,40	23.672	19.833	16.478	13.563	400 V III	**SH090A4ALB**	120H0003	102.120.0050	**3.510,00**
11,36	103,50	28.349	23.832	19.879	16.429	400 V III	**SH105A4ALB**	120H0211	102.120.0032	**3.815,00**
12,69	116,90	31.797	26.649	22.148	18.233	400 V III	**SH120A4ALB**	120H0013	102.120.0033	**3.948,00**
14,56	133,00	36.657	30.843	25.759	21.335	400 V III	**SH140A4ALB**	120H0201	102.120.0034	**4.212,00**
16,29	151,70	41.229	34.611	28.824	23.790	400 V III	**SH161A4ALC**	120H0023	102.120.0035	**4.520,00**
18,41	170,30	47.205	39.764	33.256	27.592	400 V III	**SH184A4ALB 2)4)**	120H0361	102.120.0036	**5.015,00**
18,41	170,20	46.839	39.107	32.347	26.461	400 V III	**SH180A4AAB 2)4)**	120H0267	102.120.0037	**13.168,00**
18,41	170,20	46.839	39.107	32.347	26.461	400 V III	**SH180A4ABB 3)4)**	120H0275	102.120.0038	**7.486,00**
25,17	227,60	64.191	53.813	44.731	36.824	400 V III	**SH240B4ABD 2)4)**	120H0291	102.120.0039	**19.979,00**
25,17	227,60	64.191	53.813	44.731	36.824	400 V III	**SH240A4ABB 3)4)**	120H0299	102.120.0040	**8.163,00**
30,00	285,50	82.226	68.970	57.370	47.276	400 V III	**SH300A4AAB 2)4)**	120H0237	102.120.0041	**23.748,00**
30,00	285,50	82.226	68.970	57.370	47.276	400 V III	**SH300A4ABB 3)4)**	120H0239	102.120.0042	**10.407,00**
38,00	345,00	95.953	80.644	67.257	55.610	400 V III	**SH380A4AAA 2)4)**	120H0253	102.120.0043	**28.412,00**
38,00	345,00	95.953	80.644	67.257	55.610	400 V III	**SH380A4ABA 3)4)**	120H0255	102.120.0044	**10.916,00**

Compresor completo suministrado en embalaje individual con carga de aceite (POE tipo 160 SZ), accesorios de montaje, conexiones soldadas, conexión de igualación de aceite y visor de aceite.

1) Condiciones de prueba: EN 12900: Temp. Evaporación en punto de rocío. Tª de Condensación 50ºC (punto de rocío), recalentamiento 10 K, subenfriamiento 0 K, 50 Hz.
2) Alimentación módulo de protección electrónica: 24 V
3) Alimentación módulo de protección interna: 230 V
4) Modelos con tacos de montaje rígidos, exclusivamente para montaje en paralelo. Para montaje individual, usar kit de montaje flexible, no. Código 8156138.

Otras tensiones y frecuencias, disponibles bajo previa petición.

Notas Generales

- Rendimientos indicados con Tª de condensación +50ºC; Subenfriamiento +0ºC y Tª de gases aspirados 20K.
- Los compresores SCROLL: con carga de nitrógeno a presión y carga de aceite, ensamblaje de suspensión (cartuchos amortiguadores) con tornillo, conexiones a roscar para válvula rotalock (No incluídas), visor de aceite, conexión para equilibrador de aceite, conexión inyección de líquido en modelo LFZ, toma de baja presión y drenaje de aceite.



Capítulo 1

Compresores Herméticos Scroll

Maneurop® Reciprocating Compressors

APLICACIÓN ALTA TEMPERATURA

R-407C — 230 y 400-460V/50-60Hz

HP	Cilind. (cm³)	Rendimientos (W)*				TENSIÓN	MODELO	CÓDIGO Danfoss	CÓDIGO	Precio EUROS
		+5ºC	0ºC	-5ºC	-10ºC					
3 1/3	46,00	7.950	6.490	5.240	4.180	230V I	**HRP034T5LP6**	120U2019	102.108.0009	**1.257,00**
3 1/3	45,97	7.780	6.380	5.170	4.140	400V III	**HRP034T4LP6**	120U2024	102.108.0010	**1.974,00**
3 5/8	51,70	8.820	7.200	5.820	4.640	230V I	**HRP038T5LP6**	120U0961	102.108.0011	**1.847,00**
3 5/8	51,60	8.610	7.060	5.720	4.590	400V III	**HRP038T4LP6**	120U1006	102.108.0012	**1.989,00**
4	54,60	9.180	7.500	6.060	4.830	230V I	**HRP040T5LP6**	120U1929	102.108.0013	**1.219,00**
4	54,40	8.930	7.320	5.940	4.750	400V III	**HRP040T4LP6**	120U1016	102.108.0014	**1.772,00**
4 1/4	57,19	9.380	7.700	6.240	5.000	400V III	**HRP042T4LP6**	120U1026	102.108.0015	**2.072,00**
4 1/2	61,50	10.170	8.310	6.710	5.350	230V I	**HRP045T5LP6**	120U0976	102.108.0016	**1.907,00**
4 1/2	61,45	10.500	8.610	6.980	5.590	400V III	**HRP045T4LP6**	120U1036	102.108.0017	**2.113,00**
4 3/4	64,10	10.910	8.910	7.200	5.740	230V I	**HRP047T5LP6**	120U0986	102.108.0018	**2.001,00**
4 3/4	64,07	10.860	8.910	7.220	5.790	400V III	**HRP047T4LP6**	120U1046	102.108.0019	**1.979,00**
4 5/8	64,40	10.860	8.910	7.220	5.790	400V III	**HRP048T4LP6**	120U1656	102.108.0020	**2.240,00**
5 1/3	72,80	12.280	10.070	8.170	6.560	400 V III	**HRP054T4LP6**	120U1691	102.108.0021	**2.360,00**
5 5/8	78,20	13.310	10.870	8.780	7.010	230V I	**HRP058T5LP6**	120U1596	102.108.0022	**2.164,00**
6	81,00	13.750	11.230	9.080	7.240	230V I	**HRP060T5LP6**	120U1606	102.108.0023	**2.243,00**
6	80,95	13.560	11.120	9.030	7.250	400V III	**HRP060T4LP6**	121L1726	102.108.0024	**1.683,00**
7 1/4	98,65	16.360	13.420	10.880	8.710	400V III	**HLP072T4LC6**	121L1756	102.108.0025	**1.597,00**
4 1/2	102,80	17.590	14.420	11.700	9.370	400V III	**HLP075T4LC6**	120U1766	102.108.0026	**3.652,00**
8 1/4	110,90	18.110	14.840	12.040	9.640	400V III	**HLP081T4LC6**	121L1781	102.108.0027	**3.129,00**
9 1/3	126,00	21.020	17.230	13.970	11.200	400V III	**HCP094T4LC6**	121L0601	102.108.0028	**4.444,00**
10 3/4	148,80	24.450	20.050	16.260	13.020	400V III	**HCP109T4LC6**	121L0376	102.108.0029	**4.985,00**
12	162,40	26.690	21.880	17.750	14.220	400V III	**HCP120T4LC6**	121L0401	102.108.0030	**5.438,00**

R-410A — 230 y 400-460V/50-60Hz

HP	Cilind. (cm³)	Rendimientos (W)*				TENSIÓN	MODELO	CÓDIGO Danfoss	CÓDIGO	Precio EUROS
		+5ºC	0ºC	-5ºC	-10ºC					
3 1/10	29,69	7.660	6.410	5.170	3.980	230V I	**HRH031U5LP6**	120L1166	102.108.0031	**1.803,00**
3 1/10	29,69	7.380	6.010	4.800	3.760	400V III	**HRH031U4LP6**	120L1191	102.108.0032	**1.948,00**
3 1/4	30,64	7.610	6.280	5.110	4.060	230V I	**HRH032U5LP6**	120L1171	102.108.0033	**1.905,00**
3 1/4	30,64	7.520	6.120	4.890	3.830	400V III	**HRH032U4LP6**	120L1196	102.108.0034	**2.091,00**
3 1/2	34,74	8.820	7.270	5.920	4.700	230V I	**HRH036U5LP6**	120L1176	102.108.0035	**2.027,00**
3 1/2	34,74	8.640	7.030	5.620	4.400	400V III	**HRH036U4LP6**	120L1201	102.108.0036	**2.161,00**
3 5/8	36,54	9.260	7.640	6.210	4.930	230V I	**HRH038U5LP6**	120L1181	102.108.0037	**1.942,00**
3 5/8	36,54	9.090	7.400	5.910	4.620	400V III	**HRH038U4LP6**	120L1206	102.108.0038	**2.107,00**
4	39,64	9.990	8.240	6.700	5.320	230V I	**HRH040U5LP6**	120L1186	102.108.0039	**2.054,00**
4	39,64	9.980	8.120	6.490	5.080	400V III	**HRH040U4LP6**	120L1211	102.108.0040	**2.198,00**
4 1/10	39,33	9.880	8.250	6.770	5.370	400V III	**HRH041U4LP6**	120L1356	102.108.0041	**2.261,00**
4 1/2	42,61	10.660	8.900	7.300	5.800	400V III	**HRH044U4LP6**	120L1361	102.108.0042	**2.295,00**
4 3/4	47,36	11.910	9.940	8.160	6.480	400V III	**HRH049U4LP6**	121L1366	102.108.0043	**2.330,00**
5 1/10	49,32	12.620	10.410	8.470	6.720	230V I	**HRH051U5LP6**	120L1326	102.108.0044	**2.287,00**
5 1/10	49,32	12.660	10.570	8.670	6.890	400V III	**HRH051U4LP6**	121L1371	102.108.0045	**2.514,00**
5 1/3	52,11	13.250	10.940	8.900	7.060	230V I	**HRH054U5LP6**	120L1331	102.108.0046	**2.320,00**
5 1/3	52,11	13.150	10.980	9.010	7.150	400V III	**HRH054U4LP6**	121L1376	102.108.0047	**2.525,00**
5 1/2	54,08	13.430	11.090	9.020	7160	230V I	**HRH056U5LP6**	120L1336	102.108.0048	**2.247,00**
5 1/2	54,11	13.640	11.380	9.340	7.420	400V III	**HRH056U4LP6**	120L1381	102.108.0049	**2.497,00**
6 1/10	57,78	14.610	12.200	10.010	7.950	400V III	**HLH061T4LC6**	121L2052	102.108.0050	**2.568,00**
6 5/8	64,4	16.610	13.860	11.370	9.030	400V III	**HLH068T4LC6**	121L1391	102.108.0051	**2.596,00**
7 1/4	67,97	17.540	14.640	12.010	9.540	400V III	**HLJ072T4LC6**	121L1396	102.108.0052	**3.073,00**
8 1/3	78,08	20.140	16.810	13.790	10.950	400V III	**HLJ083T4LC6**	121L1401	102.108.0053	**3.453,00**

Notas Generales

- Rendimientos indicados con Tª de condensación +50ºC; Subenfriamiento 8,3K y recalentamiento 11,1K.
- Código de motor T4: 400V/3Ph/50Hz / • Código de motor T5. 230V/1Ph/50Hz
- Suministrado con carga de aceite, conexiones a soldar, sin igualación de aceite, sin visor de aceite.
- (*) Compresores Herméticos Scroll R-22, sólo para reposición.



Compresores Herméticos Scroll

Maneurop® Reciprocating Compressors

APLICACIÓN ALTA TEMPERATURA

R-513A — Trifásicos 400/460V 50/60Hz

HP	Cilind. (cm³)	Rendimientos (W)*				MODELO	CÓDIGO Danfoss	CÓDIGO	Precio EUROS
		+5ºC	0ºC	-5ºC	-10ºC				
2	33,77	3.896	3.177	2.570	2.061	**MLZ-015T4LP9**	121L8629	100.120.0071	**2.129,00**
3	46,2	5.358	4.373	3.532	2.816	**MLZ-021T4LP9**	121L8633	100.120.0072	**2.682,00**
3-1/2	57,1	6.646	5.426	4.375	3.470	**MLZ-026T4LP9**	121L8637	100.120.0073	**2.788,00**
4	68,8	8.007	6.556	5.320	4.273	**MLZ-030T4LP9**	121L8641	100.120.0074	**2.953,00**
5	81	9.352	7.664	6.227	5.009	**MLZ-038T4LP9**	121L8645	100.120.0075	**3.095,00**
5-1/2	98,6	11.650	9.553	7.760	6.237	**MLZ-045T4LP9**	121L8649	100.120.0076	**3.803,00**
6-1/2	107,5	12.530	10.230	8.267	6.595	**MLZ-048T4LP9**	121L8651	100.120.0077	**3.909,00**
7	126	14.810	12.110	9.794	7.823	**MLZ-058T4LP9**	121L8653	100.120.0078	**6.563,00**
10	152,4	18.620	15.190	12.250	9.370	**MLZ-076T4LP9**	121L8655	100.120.0079	**7.991,00**



R-448A /R-449A — Trifásico 400-440V / 50-60Hz

HP	Cilind. (cm³)	Rendimientos (W)*				MODELO	CÓDIGO Danfoss	CÓDIGO	Precio EUROS
		+5ºC	0ºC	-5ºC	-10ºC				
2	-	5.400	4.500	3.700	3.000	**MLZ-015T4LP9**	121L8629	100.120.0071	**2.129,00**
3	46,2	7.400	6.100	5.000	4.100	**MLZ-021T4LP9**	121L8633	100.120.0072	**2.682,00**
3-1/2	57,1	9.200	7.600	6.200	5.000	**MLZ-026T4LP9**	121L8637	100.120.0073	**2.788,00**
4	68,8	11.000	9.100	7.400	6.000	**MLZ-030T4LP9**	121L8641	100.120.0074	**2.953,00**
5	81	12.900	10.700	8.800	7.200	**MLZ-038T4LP9**	121L8645	100.120.0075	**3.095,00**
5-1/2	98,6	16.100	13.300	10.900	8.900	**MLZ-045T4LP9**	121L8649	100.120.0076	**3.803,00**
6-1/2	107,5	17.400	14.400	11.800	9.600	**MLZ-048T4LP9**	121L8651	100.120.0077	**3.909,00**
7	126	20.300	16.800	13.800	11.200	**MLZ-058T4LP9**	121L8653	100.120.0078	**6.563,00**
10	152,4	26.100	21.400	17.300	13.900	**MLZ-076T4LP9**	121L8655	100.120.0079	**7.991,00**

Nota: Tº condensacion +50ºC, Subenfriamiento 8,3K y recalentamiento 11K

APLICACIÓN BAJA TEMPERATURA

R-452A — Trifásicos 400/460V 50/60Hz

HP	Cilind. (cm³)	Rendimientos (W)*						MODELO	CÓDIGO Danfoss	CÓDIGO	Precio EUROS
		-20ºC	-25ºC	-30ºC	-35ºC	-40ºC	COP				
3	67,4	5.600	4.500	3.600	2.800	-	1,56	**LLZ013**	121L9535	100.120.0066	**4.315,00**
4	83,5	6.700	5.400	4.400	3.500	-	1,52	**LLZ015**	121L9537	100.120.0067	**4.851,00**
5	97,6	7.900	6.500	5.200	4.100	-	1,52	**LLZ018**	121L9539	100.120.0068	**5.133,00**
6	120,2	9.800	8.000	6.400	5.100	-	1,55	**LLZ024**	121L9541	100.120.0069	**7.571,00**
7-1/2	168,7	7.500	9.500	11.700	14.400	-	1,63	**LLZ034**	121L9543	100.120.0070	**8.866,00**

COP Tª de Evaporación -35ºC; Subenfriamiento 0K; Recalentamiento 10K
EN 12900 RGT = 20ºC



Capítulo 1

Accesorios Compresores Herméticos Scroll

Maneurop® Reciprocating Compressors

JUEGOS VALVULAS ROTALOCK

MODELO COMPRESOR	Denominación		CÓDIGO Danfoss	CÓDIGO	Precio EUROS
	Descarga	Aspiración			
LT(Z)050-100; MFZ166, LFZ166; MT(Z)080-160; NTZ136-271; SH090-161;SH184;SM/SZ084-125; VTZ	V04 (1 1/4 - 3/4)	V02 (1 3/4 - 1 1/8)	7703009	190.150.0006	422,00
SH090 ; VSH088	V05 (1 1/4 - 7/8)	V02 (1 3/4 - 1 1/8)	7703008	190.108.0002	400,00
MFZ250, LFZ250; SM/SZ160,175,185	V07 (1 3/4 - 7/8)	V08 (2 1/4 - 1 3/8)	7703010	190.150.0007	638,00



RESISTENCIA DE CÁRTER

MODELO COMPRESOR	Denominación	CÓDIGO Danfoss	CÓDIGO	Precio EUROS
MT(Z)044-081, LT(Z)040-050, NTZ096-136; VSH088-117	Resistencia cárter abrazadera 50W - 240V	7773003	190.150.0009	150,00
LT(Z)040-050;MFZ166, LFZ166; MT(Z)044-081; NTZ096-136; SM/SZ084-161; VSH088-117; VTZ086-121	Resistencia cárter abrazadera 65W- 240V	7773117	190.108.0003	139,00
LT(Z)088-100; MFZ250,LFZ250; MT(Z)100-160; NTZ215-271;SH180-300; SM/SZ175-185;VSH170; VTZ171-215-242; VZH170		7773108	190.150.0010	206,00
LT(Z)088-100; MFZ250,LFZ250; MT(Z)100-160; NTZ215-271; SH180-300; SM/SZ175-185; VSH170; VTZ171-215-242;VZH170	Resistencia cárter abrazadera 75W - 400V	7773118	190.108.0004	196,00

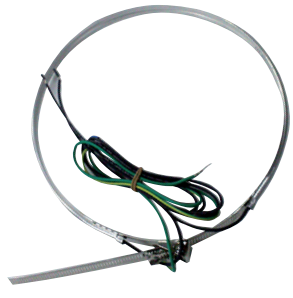

MÓDULO PROTECCIÓN MOTOR

MODELO COMPRESOR	Denominación	CÓDIGO Danfoss	CÓDIGO	Precio EUROS
MFZ166.250, LFZ166.250; SH240-380; SY/SZ240-380	Módulo electrónico protección motor 24V	120Z0584	190.108.0021	532,00
MFZ166.250, LFZ166.250; SH240-380; SY/SZ240-380	Módulo electrónico protección motor 115/230V	120Z0585	190.108.0019	170,00

(*) El módulo electrónico protección motor 24V y 230V también vale para el SZ 240-380 y SH 240-300.



ACEITES

MODELO COMPRESOR	Denominación	CÓDIGO Danfoss	CÓDIGO	Precio EUROS
LFZ; MFZ; PSH con R410A; SH; SZ con R407C, R134a, R404A; VSH; VZH	Lata aceite 160 SZ (2 Litros)	120Z0571	540.108.0007	271,44



Compresores Herméticos Scroll Serie ZR

APLICACIÓN ALTA / MEDIA TEMPERATURA

R-407C — Monofásico 230V / 50Hz y Trifásico 400-440V / 50-60Hz

HP	Cilind. (m³/h)	Potencia Frigorífica (W) a la Temperatura de Evaporación			Tipo Conexión	Tipo Motor	MODELO	CÓDIGO	Precio EUROS
		+7ºC	0ºC	-5ºC					
1,5	4,35	4.000	3.000	2.410		PFJ	**ZR 18K4E**	102.102.0001	**1.398,00**
1,8	5,34	4.900	3.650	2.900		PFJ	**ZR22K3E**	102.102.0002	**1.408,00**
						TFD		102.102.0003	**1.466,00**
2,5	6,83	6.400	4.750	3.800		PFJ	**ZR28K3E**	102.102.0004	**1.485,00**
						TFD		102.102.0005	**1.536,00**
3,0	8,00	7.600	5.650	4.500	522	PFJ	**ZR34K3E**	102.102.0006	**1.556,00**
						TFD		102.102.0007	**1.614,00**
3,5	9,44	8.900	6.650	5.300		PFJ	**ZR40K3E**	102.102.0008	**1.539,00**
						TFD		102.102.0009	**1.605,00**
4,0	11,93	10.950	8.250	6.650		PFJ	**ZR48K3E**	102.102.0010	**1.689,00**
						TFD		102.102.0011	**1.765,00**
5,0	14,40	13.500	10.050	7.950		TFD	**ZR61KCE**	102.102.0012	**2.034,00**
5,0	14,40	13.500	10.050	7.950	502	TFM	**ZR61KSE**	102.102.0151	**2.107,00**
6,0	17,00	15.900	12.100	9.700	522		**ZR72KCE**	102.102.0013	**2.236,00**
6,5	19,20	18.100	13.600	10.900	522		**ZR81KCE**	102.102.0014	**2.512,00**
7,5	22,12	22.300	16.800	13.350	550		**ZR94KCE**	102.102.0015	**3.217,00**
8,0					961		**ZR90K3E**	102.102.0101	**4.534,00**
9,0	24,87	24.900	18.850	15.250	425		**ZR108KCE**	102.102.0017	**3.982,00**
9,0	-	26.900	20.300	16.500	961		**ZR11M3E**	102.102.0108	**5.683,00**
10,0	29,10	29.100	22.000	17.750	425	TFD	**ZR125KCE**	102.102.0019	**4.360,00**
10,0	-	31.000	23.600	19.200	961		**ZR12M3E**	102.102.0102	**6.178,00**
12,0	33,20	33.400	25.200	20.100	550		**ZR144KCE**	102.102.0021	**4.628,00**
13,0	36,40	36.500	26.700	20.800	550		**ZR160KCE**	102.102.0022	**4.965,00**
13,0	-	38.000	28.900	23.600	961		**ZR16M3E**	R102.102.0096	**7.350,00**
15,0	43,40	42.600	31.900	25.500	550		**ZR190KCE**	102.102.0024	**5.401,00**
15,0	-	46.500	35.500	28.800	961		**ZR19M3E**	102.102.0103	**7.631,00**
20,0	56,60	56.500	42.500	34.500		TWD	**ZR250KCE**	102.102.0026	**8.650,00**
25,0	71,40	70.500	53.000	42.500	523		**ZR310KCE**	102.102.0027	**9.407,00**
30,0	87,50	88.500	66.000	53.000			**ZR380KCE**	102.102.0028	**10.960,00**

- Tª de condensación +50ºC
- Tipo de Motor: PFJ= 230-1-50; TFD, TWD=400-3-50; TFM= 380/420-3-50
- Tipo Conexión: 422/522: con conexiones a soldar.
  - 523: con conexiones a roscar (no incluye válvulas)
  - 550: con conexiones a soldar.
  - 551: con conexiones a roscar (no incluye válvulas)
  - 961: con conexiones a roscar (incluye kit a soldar y módulo de protección extra)
  - 502: con conexiones a roscar.



Para otros componentes, accesorios, partes eléctricas y recambios ver página 51 Y 52. Ver notas generales en página 50.

Capítulo 1

Compresores Herméticos Scroll Serie ZP

APLICACIÓN ALTA / MEDIA TEMPERATURA

R-410A — Monofásico 230V / 50Hz y Trifásico 400-440V / 50-60Hz

HP	Cilind. (m³/h)	Potencia Frigorífica (W) a la Temperatura de Evaporación			Tipo Conexión	Tipo Motor	MODELO	CÓDIGO	Precio EUROS
		+7ºC	0ºC	-5ºC					
1,9	4	5440	4170	3390	522	PFZ	ZP24 K* E	102.102.0166	1.398,00
						TFD		102.102.0167	1.483,00
2,2	4,42	5850	4500	3650		PFJ	ZP26 K* E (1)	102.102.0031	1.449,00
2,2	4,8	6510	4940	3960		PFZ	ZP29 K*E	102.102.0168	2.246,00
						TFM		102.102.0169	2.286,00
3	5,1	7002	5310	4230		PFZ	ZP31 K*E	102.102.0170	2.231,00
						TFM		102.102.0171	2.268,00
2,6	5,37	7150	5650	4550		PFJ	ZP32 K*E	102.102.0033	1.609,00
2,6	6	8210	6280	5100		PFZ	ZP36 K*E	102.102.0175	Consultar
						TFM		R102.300.0019	1.596,00
3,4	6,87	9450	7250	5950		PFJ	ZP41 K*E	102.102.0035	1.769,00
3,4	6,9	9600	7260	5820		PFZ	ZP42 K*E	102.102.0172	2.027,00
						TFM		102.102.0173	2.038,00
4,6	9,44	12600	9850	8100		TFM	ZP54 K*E	102.102.0037	2.124,00
5	9,9	14100	10700	8600		TFD	ZP61 K*E	102.102.0038	2.160,00
6	11,68	16500	12800	10550		TFD	ZP72 K*E	102.102.0039	2.479,00
6,5	13,43	19000	14650	12050		TFD	ZP83 K*E	102.102.0040	2.697,00
7,5	14,64	20700	15900	12900	455 / 977	TFD	ZP90 K*E (1)	102.102.0041	3.596,00
7,5	14,7	20700	16005	13150	522	TFD	ZP91 K*E	102.102.0174	4.201,00
9	16,76	24000	18600	15200	455 / 977	TFD	ZP103 K*E	102.102.0042	4.466,00
10	19,76	27900	21600	17600		TFD	ZP120 K*E	102.102.0043	4.644,00
12	22,12	31500	24300	19900		TFD	ZP137 K*E	102.102.0044	5.014,00
13	24,87	35500	27800	23000		TFD	ZP154 K*E	102.102.0045	5.325,00
15	29,08	41900	32500	27100	477 / 977	TFD	ZP182 K*E	102.102.0046	5.737,00
20	36,33	54500	42000	34500	522	TWD	ZP235 K*E	102.102.0047	9.129,00
25	46,7	68500	53000	44000		TWD	ZP295 K*E	102.102.0048	9.918,00
30	60,79	88500	68500	56500		TWD	ZP385 K*E	102.102.0049	11.565,00
40	77,5	112500	88000	73100		TWD	ZP485 K*E	102.102.0116	14.024,00

(1) Hasta finalización de stock.

Temperatura de Condensación +50ºC
Subenfriamiento de líquido 0 K
Recalentamiento 10 K

Tipo Motor	PFJ	220-240/1/50 Hz Protección del motor con Klixon
	PFZ	
	TFD	380-420/3/50 Hz Protección del motor con Klixon
	TFM	
	TWD	380-420/3/50 Hz Módulo de Protección Kriwan en la caja de conexiones

Tipo Conexión	522	Compresores a Soldar
	455	Compresores a Soldar, amortiguadores aparte
	977	Compresores a Soldar



Compresores Herméticos Scroll Serie ZB

ALTA / MEDIA TEMPERATURA

R-404A/R-507 — Monofásico 230V / 50Hz y Trifásico 400-440V / 50-60Hz

HP	Desplaz. 50Hz (m³/h)	Potencia Frigorífica (kW) a la Temperatura de Evaporación						Tipo Motor	MODELO	CÓDIGO	Precio EUROS
		+5ºC	0ºC	-5ºC	-10ºC	-15ºC	-20ºC				
2	5,9	5,67	4,68	3,82	3,07	2,43	1,86	PFJ	ZB-15-KCE	102.102.0050	1.581,00
								TFD		102.102.0051	1.632,00
2,5	6,8	7	5,77	4,74	3,86	3,12	2,5	PFJ	ZB-19-KCE	102.102.0052	1.632,00
								TFD		102.102.0053	1.681,00
3	8,6	8,43	6,99	5,75	4,68	3,78	3,01	PFJ	ZB-21-KCE	102.102.0054	1.663,00
								TFD		102.102.0055	1.715,00
3,5	9,9	10	8,09	6,64	5,41	4,38	3,5	PFJ	ZB-26-KCE	102.102.0056	1.916,00
								TFD		102.102.0057	1.984,00
4	11,7	12	9,56	7,84	6,37	5,12	4,07	TFD	ZB-30-KCE	102.102.0058	2.334,00
5	14,5	14	11,85	9,73	7,92	6,38	5,09	TFD	ZB-38-KCE	102.102.0059	2.411,00
6	17,2	17	13,9	11,45	9,32	7,52	6,01	TFD	ZB-45-KCE	102.102.0060	2.680,00
6	16,2	16	13,4	11	8,97	7,25	5,79	PFJ	ZB-42-KCE	102.102.0061	2.680,00
7,5	19,76	20	16,75	13,7	11,05	8,58	6,26	TFD	ZB-50-KCE	102.102.0062	3.465,00
8	21,4	-	-	-	-	-	-		ZB-57-KCE	102.102.0139	3.722,00
8	22,12	22	18,6	15,25	12,35	9,75	7,42		ZB-58-KCE	102.102.0063	4.000,00
9	24,9	25	20,9	17,2	14	11,3	9		ZB-66-KCE	102.102.0064	4.049,00
10	29,1	30	24,7	20,3	16,6	13,35	10,55		ZB-76-KCE	102.102.0065	4.486,00
13	36,38	37	30,3	14,9	20,2	16	12,3		ZB-95-KCE	102.102.0066	5.014,00
15	43,35	44	36,5	29,8	23,9	28,8	14,3	TWM (6)	ZB-114-KCE	102.102.0067	5.434,00
30	87,51	88	73,1	60,3	49,4	40,1	23,4		ZB-220-KCE	102.102.0068	11.487,00

- Tª de condensación +50ºC
- Compresores ZB cargados con aceite de base éster
- (*) Compresor ZB-42 con aproximadamente un 7% menos de rendimiento que el ZB-45
- Para rendimientos con R-507, multiplicar rendimientos de R-404A por 1,03
- Conexiones para válvulas ROTALOCK (no incluye válvulas en precio)
- Los precios incluyen, carga de aceite de base éster y amortiguadores de caucho, además de caja termistores en motores TWD.
- Tipo de Motor: PFJ= 230-1-50; TFD/TWD=400-3-50
- Los compresores PFJ necesitan un condensador de marcha y en instalaciones con escasa potencia eléctrica, además, un relé más un condensador de arranque.
- Tipo Motor: TWM (6)-Versión 567 para válvulas rotalock y visor de aceite.
- Tipo de conexión: 551, 567 y 591 para válvulas rotalock y visor de aceite.



Ver notas generales en página 50.

Capítulo 1

Compresores Herméticos Scroll
Serie ZX / ZXI

ALTA / MEDIA TEMPERATURA

Monofásico 230V-1Ph-50Hz

HP	Desplaz. 50Hz (m³/h)	Tª de Evaporación										MODELO	CÓDIGO	Precio EUROS
		R449A (XP40)				R134a				R407F/RS50				
		0°C	-5°C	-10°C	COP	+5°C	0°C	-10°C	COP	-10°C	COP			
2	5,9	4,88	4,06	3,33	2,12	4,02	3,32	2,18	2,18	3,31	2,06	**ZX15KCE PFJ**	102.102.0118	**1.865,00**
3	8,6	7,10	5,95	4,92	2,17	5,76	4,77	3,14	2,26	4,82	2,13	**ZX21KCE PFJ**	102.102.0119	**1.966,00**
4	11,7	9,05	7,65	6,39	1,95	7,71	6,39	4,22	2,32	6,77	2,14	**ZX29KCE PFJ**	102.102.0120	**2.539,00**

Trifásico 400V-3Ph-50Hz

HP	Desplaz. 50Hz (m³/h)	Tª de Evaporación										MODELO	CÓDIGO	Precio EUROS
		R449A (XP40)				R134a				R407F/RS50				
		0°C	-5°C	-10°C	COP	+5°C	0°C	-10°C	COP	-10°C	COP			
7,5	18,8	16,10	13,55	11,30	2,24	13,10	10,90	7,23	2,27	11,10	2,53	**ZX51KCE TFD**	102.102.0126	**4.140,00**

BAJA TEMPERATURA

Monofásico 230V-1Ph-50Hz

HP	Desplaz. 50Hz (m³/h)	Tª de Evaporación					MODELO	CÓDIGO	Precio EUROS
		R449A (XP40)							
		-25°C	-30°C	-35°C	-40°C	COP			
2	6,1	2,48	1,97	1,53	1,17	2,46	**ZXI06KCEPFJ**	102.102.0132	**2.694,00**
3	8,0	2,89	2,29	1,77	1,36	2,59	**ZXI09KCEPFJ**	102.102.0133	**3.093,00**

Trifásico 400V-3Ph-50Hz

HP	Desplaz. 50Hz (m³/h)	Tª de Evaporación					MODELO	CÓDIGO	Precio EUROS
		R449A (XP40)							
		-25°C	-30°C	-35°C	-40°C	COP			
2	6,1	2,48	1,97	1,53	1,17	2,46	**ZXI06KCE TFD**	102.102.0134	**2.751,00**
3	12,7	3,22	2,61	2,10	1,68	2,63	**ZXI09KCE TFD**	102.102.0135	**3.156,00**
4	14,4	4,85	3,95	3,17	2,49	2,22	**ZXI14KCE TFD**	102.102.0136	**3.606,00**
5	17,1	6,04	4,97	4,04	3,22	2,38	**ZXI15KCE TFD**	102.102.0137	**4.013,00**
6	18,8	7,01	5,75	4,63	3,62	2,21	**ZXI18KCE TFD**	102.102.0138	**4.526,00**

Rendimientos en kW calculados según EN13215. Temperatura ambiente +32ºC. Recalentamiento 10K. Subenfriamiento 3K.
*COP DEL COMPRESOR CALCULADO EN CONDICIONES EN13215 CON TEMPERATURA DE EVAPORACION DE -10ºC



Compresores Herméticos Scroll Serie ZF

BAJA TEMPERATURA

R-404A/R-507 — Trifásico 400-440V / 50-60Hz

HP	Desplaz. 50Hz (m³/h)	Potencia Frigorífica (W) a la Temperatura de Evaporación						Tipo Motor	MODELO	CÓDIGO	Precio EUROS
		-10ºC	-15ºC	-20ºC	-25ºC	-30ºC	-35ºC				
2	5,9	3.060	2.510	2.050	1.660	1.340	1.050	TFD	**ZF-06-K4E**	102.102.0140	**2.176,00**
2,5	7,3	3.940	3.210	2.590	2.060	1.630	1.290		**ZF-08-K4E**	102.102.0141	**2.310,00**
3	8,1	4.400	3.700	3.100	2.500	2.100	1.700		**ZF-09-K4E**	102.102.0069	**1.883,00**
3,5	10	5.500	4.600	3.800	3.200	2.600	2.100		**ZF-11-K4E**	102.102.0070	**2.328,00**
5	11,8	6.400	5.300	4.400	3.600	2.900	2.400		**ZF-13-K4E**	102.102.0071	**2.470,00**
5	14,5	7.800	6.500	5.400	4.500	3.600	2.900		**ZF-15-K4E**	102.102.0072	**2.748,00**
6	17,2	9.500	7.900	6.600	5.400	4.400	3.600		**ZF-18-K4E**	102.102.0073	**2.966,00**
7,5	21,4	13.000	10.800	8.890	7.290	5.930	4.777		**ZF-25-K5E**	102.102.0142	**3.394,00**
10	28,9	16.300	13.600	11.200	9.200	7.500	6.000	TWD	**ZF-33-K4E**	102.102.0075	**5.448,00**
13	35,6	19.900	16.600	13.800	11.400	9.300	7.400		**ZF-40-K4E**	102.102.0076	**6.802,00**
15	42,1	24.300	20.300	16.800	13.800	11.200	9.000		**ZF-48-K4E**	102.102.0077	**7.402,00**

HP	Desplaz. 50Hz (m³/h)	Potencia Frigorífica (W) a la Temperatura de Evaporación						Tipo Motor	MODELO	CÓDIGO	Precio EUROS
		-10ºC	-15ºC	-20ºC	-25ºC	-30ºC	-35ºC				
4	11,68	10.200	8.500	7.000	5.800	4.700	3.700	TFD	**ZF-13-KVE EVI**	102.102.0078	**2.966,00**
6	17,16	13.700	11.700	9.900	8.400	7.000	5.800		**ZF-18-KVE EVI**	102.102.0079	**3.714,00**
7,5	21	17.000	14.600	12.400	10.400	8.600	7.000	TWD	**ZF-24-KVE EVI**	102.102.0080	**Consultar**
10	29	23.000	19.500	16.500	13.800	11.600	9.600		**ZF-33-KVE EVI**	102.102.0081	**Consultar**
13	36	29.900	25.500	21.500	17.800	14.200	10.700		**ZF-40-KVE EVI**	102.102.0082	**Consultar**
15	42,8	33.400	28.700	24.500	20.700	17.300	14.100		**ZF-48-KVE EVI**	102.102.0083	**10.348,00**



Notas Generales

Compresores Baja Temperatura

- Rendimientos indicados con Tª de condensación +50ºC; Subenfriamiento 0K y recalentamiento 20K.
- Tipo de motor (para otras tensiones consultar):
- PFJ: 220-240 /1Ph/50Hz; TFD/TWD: 380-420/3Ph/50Hz; TF5: 200-220/3Ph/ 50Hz;
- TWR: 220-240/3Ph/50HZ; ABH: 220V/1Ph/50Hz;DBD: 220V/3Ph/50Hz;
- ABK: 220V/1Ph/50Hz; DBL: 220V/3Ph/50Hz; DBE: 380V/3Ph/50Hz; DPD: 220V/3Ph/50Hz;
- DRE: 380V/3Ph/50Hz; FRD:220V/3Ph/50Hz;DPE: 380V/3Ph/50Hz;GPD: 220V/3Ph/50Hz;
- DBV: 380V/3Ph/50Hz; GPE: 380V/3Ph/50Hz
- Tipo 425/522: con conexiones a soldar
- Tipo 523: con conexiones a roscar (no incluye válvulas)
- Tipo 230/551: con conexiones a roscar (no incluye válvulas) y visor de aceite.
- Tipo 525: con conexiones a roscar.
- Tipo 567: con conexiones a roscar (no incluye válvulas) y visor de aceite.

Capítulo 1

Compresores Herméticos Digital Scroll Serie ZBD y ZFD

APLICACIÓN ALTA/MEDIA TEMPERATURA

R-404A/R-507 — Trifásico 400-50 Hz

HP	Desplaz. 50Hz (m³/h)	Potencia Frigorífica (kW) a la Temperatura de Evaporación					Tipo Motor	MODELO	CÓDIGO	Precio EUROS
		+7ºC	0ºC	-10ºC	-20ºC	-25ºC				
3	8,34	9,01	7,01	4,73	3	2,32	TFD	**ZBD 21 K*E**	102.102.0084	**2.176,00**
4	11,7	12,4	9,6	7,92	4,22	3,36	TFD	**ZBD 30 K*E**	102.102.0097	**2.938,00**
5	14,4	15,2	11,75	7,97	5,21	4,14	TFD	**ZBD 38 K*E**	102.102.0086	**3.059,00**
7,5	21,4	-	17,1	12,09	8,28	-	TFD	**ZBD 57 K*E**	102.102.0122	**4.721,00**
6	17,1	18,3	14,15	9,53	6,2	4,91	TFD	**ZBD 45 K*E**	102.102.0106	**3.402,00**
10	28,8	31,8	24,7	16,55	10,5	8,06	TFD	**ZBD 76 K*E**	102.102.0088	**6.030,00**

APLICACIÓN BAJA TEMPERATURA

R-404A/R-507 — Trifásico 400-50 Hz

HP	Desplaz. 50Hz (m³/h)	Potencia Frigorífica (kW) a la Temperatura de Evaporación					Tipo Motor	MODELO	CÓDIGO	Precio EUROS
		-5ºC	-10ºC	-20ºC	-30ºC	-35ºC				
6,0	17,10	16,40	14,00	10,05	7,10	5,95	TFD	**ZFD 18KVE-EVI**	102.102.0089	**4.342,00**



Notas Generales

- Tª de condensación +40ºC, Tª de aspiración +20ºC
- Conexiones para válvulas rotalock
- Tipo de motor : TFD=400-3-50

ACCESORIOS

Aislamiento Acústico

MODELO COMPRESOR	Referencia	CÓDIGO	Precio EUROS
ZB 15/19/21/26/29 / ZBD 21	**8537155**	190.115.0199	**346,00**
ZF 06/08/09/11			
ZP 23/24/26/29/31/32/36/41/42/54			
ZR 34/40/48/61			
ZB 30/38/42/45 / ZBD 30/38/45	**8540508**	190.115.0200	**392,00**
ZF 13/15/18 / ZFD 13/18			
ZP 50/54/61/67/72/83/91			
ZR 49/61/72/81			
ZB 11/56/75/92	**8540519**	190.115.0201	**461,00**
ZF 24/33/40/48			
ZP 180			
ZR 11/12/16/19/90			
ZB 220	**8540406**	190.115.0202	**483,00**
ZP 235/295/385			
ZR 250/300/310/380			



Módulo de Protección

MODELO COMPRESOR	Referencia	CÓDIGO	Precio EUROS
ZP 180/235/295/385/485	**8558514**	190.115.0082	**200,00**
ZR 11/12/16/19/250/300/310/380/90	**8558616**		
ZB 56/75/92/11/220	**8564342**	190.115.0129	**300,00**
ZF 24/33/40/48	**8558547**		



Accesorios Compresores Herméticos Scroll

CONDENSADOR DE MARCHA (Permanente)

MODELO COMPRESOR	mf / V	CÓDIGO	Precio EUROS
ZR 18	35 / 370	190.150.0020	**107,00**
ZR 22	40 / 370	190.115.0001	**28,10**
ZR 28	45 / 475	190.115.0002	**70,20**
ZR 34	50 / 370	190.115.0003	**78,20**
ZR 40	55 / 370	190.115.0004	**80,40**
ZR 48	60 / 370	190.115.0005	**88,60**



ACEITES

MODELO COMPRESOR	ACEITE	CÓDIGO	Precio EUROS*
Series ZR	**Artic SL 22 CC**	540.502.0021	**221,00**

* Envase de 5L



VÁLVULAS DE SERVICIO / ROTABLOCK



Descarga

MODELO COMPRESOR	Rosca/Tubo	CÓDIGO	Precio EUROS
Del ZR 90 al ZR 16	**1 1/4 - 7/8**	190.150.0038	**44,50**
ZR 19	**1 3/4 - 1 1/8**	190.150.0044	**66,70**
Del ZR 250 al ZR 380	**1 3/4 - 1 3/8**	190.308.0001	**62,00**

Aspiración

MODELO COMPRESOR	Rosca/Tubo	CÓDIGO	Precio EUROS
Del ZR 90 al ZR 16	**1 3/4 - 1 3/8**	190.308.0001	**62,00**
ZR 19	**2 1/4 - 1 5/8**	190.308.0002	**111,00**
Del ZR 250 al ZR 380	**2 1/4 - 1 5/8**		

Descripción	Medida	CÓDIGO	Precio EUROS
Junta de teflón para válvula de servicio	**1 1/4**	309.308.0006	**3,60**
	1 3/4	309.308.0007	
	2 1/4	309.308.0008	

Resistencia de Cárter para Compresores Scroll

Modelo Compresor	Modelo Antiguo		Modelo Nuevo		CÓDIGO	Precios EUROS
	W / V	CÓDIGO COPELAND	W / V	CÓDIGO COPELAND		
ZB 15 / ZB 48	70 / 240	8561105			190.115.0006	**91,90**
ZB 15 / ZB 114	66 / 240	8619515+8561025	67-73 / 240	8622731	190.115.0007	**98,80**
ZB 220	95 / 240	8059197+8055753	102 / 240	8062653	190.115.0008	**117,00**
ZR 18	40 / 240	8561161			190.115.0009	**44,90**
ZR 22 / ZR 81	70 / 240	8561105			190.115.0006	**91,90**
ZR 94, ZR 108, ZR 125 ZR144, ZR 160, ZR 190	66 / 240	8619515+8561025	67-73 / 240	8622731	190.115.0007	**98,80**
ZR 90, ZR 11, ZR 12, ZR 16, ZR 19	49 / 240	8564557+8563350	83-90 / 240	8062619	190.115.0010	**98,80**
ZR 90, ZR 11, ZR12, ZR 16, ZR 20	70 / 400	8563361	83 / 400	8062620	190.115.0011	**98,80**
ZR 250	82 / 240	8060099+8055708	83-90 / 240	8062619	190.115.0012	**98,80**
ZR 310 / ZR 380	95 / 240	8059197+8055753	102 /240	8062653	190.115.0008	**117,00**
ZP 23/ ZP 83	70 / 240	8561105			190.115.0006	**91,90**
ZP 90 / ZP 182	66 / 240	8619515+8561025	67-73 / 240	8622731	190.115.0007	**98,80**
ZP 235	82 / 240	8060099+8055708	83-90 / 240	8062619	190.115.0012	**98,80**
ZP 295 / ZP 385	95 / 240	8059197+8055753	102 / 240	8062653	190.115.0008	**117,00**
ZF 09 / ZF 18	70 / 240	8561105			190.115.0006	**91,90**
ZF 24 / ZF 48	49 / 240	8564557+8563350	83-90 / 240	8062619	190.115.0010	**98,80**
ZBD 21 / ZBD 57	70 / 240	8561105			190.115.0006	**91,90**
ZBD 58 / ZBD 76	66 / 240	8619515+8561025	67-73 / 240	8622731	190.115.0007	**98,80**
ZFD 13 /ZFD 18	70 / 240	8561105			190.115.0006	**91,90**



Para otros accesorios Consultar.

Capítulo 1

Compresores Herméticos Scroll

Panasonic

APLICACIÓN ALTA TEMPERATURA

R407C / R134a / R513A (XP10) — *Monofásico 220-240V 50Hz*

CV	Cilind. (cm³/h)	Potencia Frigorífica (W) a la Temperatura de Evaporación			EER	MODELO	CÓDIGO	Precio EUROS
		R407C	R-134a	R-404A				
		+7ºC	+7ºC	-5ºC				
3 1/2	55,70	9.700	6.790	6.070	2,90	**C-SBN 261 H5A**	102.101.0028	**823,00**
4	66,80	11.800	8.250	7.330	3,00	**C-SBN 301 H5A**	102.101.0006	**911,00**
4 1/2	77,40	13.700	9.590	8.010	2,90	**C-SBN 351 H5A**	102.101.0031	**Consultar**
5	83,20	14.500	10.150	8.980	2,90	**C-SBS 180 H15A**	102.101.0032	**1.110,00**
5 3/4	93,10	16.400	11.480	9.580	3,00	**C-SBS 200 H15A**	102.101.0033	**Consultar**

R407C / R134a / R513A (XP10) — *Trifásico 380-415V 50Hz/ 440-460 60Hz*

CV	Cilind. (cm³/h)	Potencia Frigorífica (W) a la Temperatura de Evaporación			EER	MODELO	CÓDIGO	Precio EUROS
		R407C	R-134a	R-404A				
		+7ºC	+7ºC	-5ºC				
3 1/2	55,70	9.600	6.500	6.280	2,90	**C-SBN 263 H8A**	102.101.0020	**823,00**
4	66,90	11.600	8.000	7.540	3,10	**C-SBN 303 H8G**	102.101.0004	**917,00**
4 1/2	77,40	13.400	9.300	8.230	2,90	**C-SBN 353 H8G**	102.101.0015	**1.090,00**
5	83,20	14.500	10.010	9.160	2,90	**C-SBN 373 H8G**	102.101.0002	**1.107,00**
6	100,00	17.600	12.210	9.990	3,00	**C-SBN 453 H8G**	102.101.0003	**1.161,00**
7	110,20	19.500	13.500	11.870	3,10	**C-SBS 235 H38B**	102.101.0034	**1.285,00**
8	137,00	24.500	16.710	13.350	3,20	**C-SCN 603 H8K**	102.101.0019	**1.674,00**
9	148,80	26.500	18.000	16.180	3,10	**C-SCN 673 H8K**	102.101.0035	**2.053,00**
10	171,20	29.900	20.300	18.910	3,20	**C-SCN 753 H8K**	102.101.0009	**2.256,00**
12	205,40	34.900	24.610	21.740	3,10	**C-SCN 903 H8K***	102.101.0011	**2.335,00**

R-410A — *Monofásico 220-240V 50Hz*

CV	Cilind. (cm³/h)	Potencia Frigorífica (W) a la Temperatura de Evaporación	EER	MODELO	CÓDIGO	Precio EUROS
		+7ºC				
3 1/2	39,90	9.800	2,80	**C-SBP 120 H15A**	102.101.0008	**970,00**
4	46,40	11.600	2,90	**C-SBP 140 H15A**	102.101.0036	**1.043,00**
4 1/2	51,80	13.000	2,80	**C-SBP 160 H15A**	102.101.0037	**1.076,00**

R-410A — *Trifásico 380-415V 50Hz / 440-460 60Hz*

CV	Cilind. (cm³/h)	Potencia Frigorífica (W) a la Temperatura de Evaporación	EER	MODELO	CÓDIGO	Precio EUROS
		+7ºC				
3 1/2	39,60	10.000	2,90	**C-SBP 120 H38B**	102.101.0023	**970,00**
4	46,40	11.700	2,90	**C-SBP 140 H38B**	102.101.0025	**1.043,00**
4 1/2	52,00	13.200	2,90	**C-SBP 160 H38B**	102.101.0017	**1.076,00**
5	54,80	14.200	3,00	**C-SBP 170 H38B**	102.101.0024	**1.138,00**
6	66,90	16.900	3,00	**C-SBP 205 H38B**	102.101.0038	**1.187,00**
7	76,00	19.900	3,00	**C-SBP 235 H38B**	102.101.0021	**1.755,00**
8	89,20	22.400	3,00	**C-SCP 270 H38B**	102.101.0039	**2.472,00**
10	104,10	26.400	3,00	**C-SCP 315 H38B**	102.101.0040	**2.542,00**
11	120,20	29.800	3,00	**C-SCP 360 H38B**	102.101.0041	**2.610,00**
12	131,90	32.800	3,00	**C-SCP 400 H38B**	102.101.0042	**2.679,00**
13	148,80	37.190	3,20	**C-SCP 435 H38B**	102.101.0043	**2.806,00**
15	171,20	43.900	3,20	**C-SCP 510 H38B**	102.101.0044	**3.009,00**



Rendimientos indicados con Tª Condensación +54ºC. Subenfriamiento 8,3K. Sobrecalentamiento 11 K

APLICACIÓN BAJA TEMPERATURA

R-404A — *Monofásico 220-240V 50Hz*

CV	Cilind. (cm³/h)	Potencia Frigorífica (W) a la Temperatura de Evaporación			EER	MODELO	CÓDIGO	Precio EUROS
		R407C	R-134a	R-404A				
		-10ºC	-25ºC	-35ºC				
5	83,20	8.460	3.810	2.260	1,50	**C-SCN373L8A**	102.101.0045	**Consultar**
6	104,00	10.080	5.210	3.340	1,40	**C-SCN453L8H**	102.101.0046	**3.433,00**
7	120,00	11.800	5.670	3.470	1,50	**C-SCN523L8H**	102.101.0047	**3.492,00**
8	137,00	13.370	6.450	3.970	1,40	**C-SCN603L8H**	102.101.0048	**3.554,00**
10	171,20	16.920	7.740	4.600	1,50	**C-SCN753L8H**	102.101.0049	**3.663,00**

Rendimientos indicados con Tª Condensación +50ºC. Sobrecalentamiento 33 K.

Unidades Herméticas Pistones

Notas Generales

Unidades condensadoras por aire Alta/Media/Baja Temperatura

- Rendimientos indicados con Tª de ambiente +32ºC; Tª salida del evaporador y gases aspirados 11K. El líquido a la salida del condensador, está enfriado a los límites de condensación del grupo.

Alcance del Suministro:

Unidad Estándar Tropicalizada

- Compresor, condensador de aire helicoidal, ventiladores axiales, rejillas de protección, válvula de servicio, carga de aceite y caja de conexiones.
- Unidades con terminación "R", incluyen Calderín de líquido y válvula de seguridad.
- Carrozado opcional: envolvente exterior carrozado suministrado en Kit aparte para su montaje posterior.

Extras y opciones



ACCESORIOS UNIDADES HERMÉTICAS PISTONES

Carrozados

Dimensiones exteriores			Dimensiones interiores útiles			Peso	MODELO	CÓDIGO	Precio EUROS
A mm.	B mm.	C mm.	A mm.	B mm.	C mm.				
650	650	650	380	475	625	9	**XS**	190.107.0001	**509,00**
690	700	830	580	675	800	16,5	**S**	190.107.0002	**972,00**
1.089	687	559	1.055	670	445	6,85	**L**	190.107.0003	**1.024,00**
1.169	687	658	1.125	670	540	7,85	**XL**	190.107.0004	**1.066,00**

Capítulo 1

Unidades Herméticas Pistones

Tecumseh

APLICACIÓN ALTA TEMPERATURA

RENDIMIENTOS

HP	Cilind. (cm³)	Potencia Frigorífica (W) a la Tª de Evaporación R-134a / R513A (XP10)					COMPRESOR	Voltaje	MODELO	CÓDIGO	Precio EUROS
		+5ºC	0ºC	-5ºC	-10ºC	COP					
1/5	5,20	392	319	267	201	1,56	THB4419Y	FZ	**THBT4419YH**	120.107.0036	**454,00**
1/4	6,69	575	466	370	286	1,55	AE4425Y		**AET4425YH**	120.107.0037	**515,00**
1/4	8,02	724	588	469	368	1,36	AE4430Y		**AET4430YH**	120.107.0039	**622,00**
3/8	10,33	905	743	603	482	1,44	AE4440Y		**AET4440YH**	120.107.0042	**698,00**
									AET4440YHR	120.107.0043	**771,00**
3/8	13,24	1.208	989	799	635	1,65	AE4450Y		**AET4450YH**	120.107.0045	**782,00**
									AET4450YHR	120.107.0046	**856,00**
3/8	14,51	1.371	1.124	910	726	1,67	AE4456Y		**AET4456YH**	120.107.0047	**842,00**
									AET4456YHR	120.107.0048	**930,00**
3/8	15,09	1.426	1.166	942	750	1,82	AE4460Y		**AET4460YHR**	120.107.0079	**986,00**
1/2	18,30	1.529	1.234	980	764	1,63	CAJ4461Y		**CAJT4461YHR**	120.107.0049	**1.080,00**
5/8	21,75	1.777	1.444	1.150	893	1,64	CAJ4476Y		**CAJT4476YHR**	120.107.0080	**1.188,00**
3/4	25,95	2.323	1.870	1.480	1.149	1,78	CAJ4492Y		**CAJT4492YHR**	120.107.0050	**1.460,00**
1	32,70	2.902	2.367	1.901	1.498	1,98	CAJ4511Y		**CAJT4511YHR**	120.107.0051	**1.648,00**
1 1/2	53,20	4.481	3.568	2.807	2.185	2,09	FH4518Y		**FHT4518YHR**	120.107.0052	**2.378,00**
1 1/2	53,20	4.481	3.568	2.807	2.185	2,12	TFH4518Y	TZ	**FHT4518YHR-XG**	120.107.0055	**2.221,00**
2	74,25	5.801	4.638	3.640	2.793	2,07	FH4525Y	FZ	**FHT4525YHR-XC**	120.107.0053	**2.642,00**
2	71,25	5.801	4.638	3.640	2.793	2,26	TFH4525Y		**FHT4525YHR-XG**	120.107.0056	**2.468,00**
2 1/4	90,2	6.161	4.863	3.749	2.802	1,79	TAG4528Y		**TAGT4528YHR**	120.107.0081	**3.269,00**
2 1/4	90,2	7.567	6.034	4.708	3.571	2,03	TAH4534Y	TZ	**TAGT4534YHR**	120.107.0082	**3.466,00**
2 1/2	100,7	8.127	6.434	4.977	3.735	2,02	TAG4537Y		**TAGT4537YHR**	120.107.0083	**3.701,00**
3 1/2	124,4	9.216	7.354	5.751	4.382	2,04	TAG4543Y		**TAGT4543YHR**	120.107.0084	**3.937,00**
4	134,80	9.310	7.543	5.998	4.655	1,88	TAG4547Y		**TAGT4547YHR**	120.107.0085	**4.509,00**

APLICACIÓN MEDIA TEMPERATURA

RENDIMIENTOS

HP	Cilind. (cm³)	Potencia Frigorífica (W) a la Tª de Evaporación R-449A (XP40)			COMPRESOR	Voltaje	MODELO	CÓDIGO	Precio EUROS
		-5ºC	-10ºC	COP					
1/5	4,24	356	278	1,51	AE4425Z	FZ	**AET4425ZH**	120.107.0001	**489,00**
1/4	5,16	434	342	1,28	AE4430Z		**AET4430ZH**	120.107.0002	**627,00**
							AET4430ZHR	120.107.0003	**700,00**
1/3	6,69	574	453	1,39	AE4440Z		**AET4440ZHR**	120.107.0005	**810,00**
3/8	8,85	810	637	1,62	AE4450Z		**AET4450ZH**	120.107.0006	**827,00**
							AET4450ZHR	120.107.0007	**928,00**
1/2	10,33	947	757	1,64	AE4460Z		**AET4460ZHR**	120.107.0008	**968,00**
1/2	12,01	1.094	877	1,64	AE4470Z		**AET4470ZHR**	120.107.0009	**1.078,00**
5/8	15,20	1.266	1.001	1,71	CAJ9480Z		**CAJT9480ZMHR**	120.107.0011	**1.353,00**
3/4	18,30	1.584	1.257	1,75	CAJ9510Z		**CAJT9510ZMHR**	120.107.0012	**1.449,00**
1	24,20	2.049	1.601	1,92	CAJ9513Z		**CAJT9513ZMHR**	120.107.0013	**1.565,00**
1 1/4	25,95	2.232	1.768	1,87	CAJ4517Z		**CAJT4517ZHR**	120.107.0014	**1.758,00**
1 1/2	34,45	3.001	2.372	1,80	CAJ4519Z		**CAJT4519ZHR**	120.107.0015	**2.039,00**
1 3/4	39,95	2.941	2.286	1,87	FH4522Z		**FHT4522ZHR-XC**	120.107.0073	**2.441,00**
1 3/4	39,95	2.918	2.249	1,85	TFH4522Z	TZ	**FHT4522ZHR-XG**	120.107.0074	**2.292,00**
2	43,50	3.483	2.688	1,96	FH4524Z	FZ	**FHT4524ZHR-XC**	120.107.0075	**2.525,00**
2	45,50	3.500	2.694	1,91	TFH4524Z		**TFHT4524ZHR**	120.107.0020	**2.382,00**
2 1/2	56,65	4.434	3.438	1,84	TFH4531Z		**FHT4532ZHR-XG**	120.107.0021	**3.005,00**
3	74,25	5.708	4.453	1,84	AWS4538Z		**FHT4538ZHR-XG**	120.107.0096	**3.267,00**
4	90,20	6.444	4.866	2,01	TAG4546Z		**TAGT4546ZHR**	120.107.0023	**4.490,00**
4 1/2	100,70	7.193	5.467	1,96	TAG4553Z	TZ	**TAGT4553ZHR**	120.107.0024	**4.877,00**
5	112,50	7.940	6.126	1,95	TAG4561Z		**TAGT4561ZHR**	120.107.0025	**4.787,00**
6	124,40	9.505	7.347	2,12	TAG4568Z		**TAGT4568ZHR**	120.107.0076	**4.959,00**
6 1/2	134,80	10.148	7.894	2,05	TAG4573Z		**TAGT4573ZHR**	120.107.0077	**5.204,00**
7	145,00	10.705	8.461	1,88	TAG4581Z		**TAGT4581ZHR**	120.107.0078	**5.407,00**

APLICACIÓN BAJA TEMPERATURA

RENDIMIENTOS

HP	Cilind. (cm³)	Potencia Frigorífica (W) a la Tª de Evaporación R-452A (XP44)			COMPRESOR	Voltaje	MODELO	CÓDIGO	Precio EUROS
		-25ºC	-30ºC	COP					
1/2	15,20	426	308	0,74	CAJ2428Z	FZ	**CAJT2428ZBR**	120.107.0026	**959,00**
5/8	18,30	521	379	0,85	CAJ2432Z		**CAJT2432ZBR**	120.107.0027	**1.137,00**
3/4	26,20	770	580	0,90	CAJ2446Z		**CAJT2446ZBR**	120.107.0028	**1.397,00**
1 1/4	34,50	1.025	773	0,87	CAJ2464Z		**CAJT2464ZBR**	120.107.0029	**1.880,00**
1 3/4	53,20	1.439	1.045	0,85	FH2480Z		**FHT2480ZBR**	120.107.0030	**2.592,00**
1 3/4	53,20	1.426	1.052	0,91	TFH2480Z	TZ	**TFHT2480ZBR**	120.107.0033	**2.424,00**
2 1/2	74,25	2.000	1.450	0,98	FH2511Z	FZ	**FHT2511ZBR**	120.107.0031	**2.622,00**
2 1/2	74,25	1.987	1.442	1,03	TFH2511Z		**TFHT2511ZBR**	120.107.0034	**2.451,00**
3	100,70	2.308	1.605	0,88	TAG2513Z		**TAGT2513ZBR**	120.107.0069	**3.609,00**
3 1/2	112,50	2.980	2.000	0,95	TAG2516Z	TZ	**TAGT2516ZBR**	120.107.0070	**3.785,00**
		3.446	2.514	1,24	TAG2519		**TAGT2519ZBR**	120.107.0097	**3.913,00**
4	134,80	3.454	2.488	0,99	TAG2522Z		**TAGT2522ZBR**	120.107.0071	**3.891,00**
4 1/2	145,00	3.598	2.670	0,94	TAG2525Z		**TAGT2525ZBR**	120.107.0072	**4.137,00**

Cálculos de potencia según EN13215. Tª Ambiente 32ºC. Recalentamiento 10K. Subenfriamiento 3K.
Voltajes. FZ: 230V/1Ph/50Hz. TZ: 400V/3Ph/50Hz ventilador 230V/1Ph/50Hz.
R: Indica recipiente de líquido. / T: Indica condensador tropicalizado. / COP calculado a Tª Evaporación -25ºC.

Unidades Herméticas Pistones

APLICACIÓN ALTA TEMPERATURA

DATOS TÉCNICOS

MODELO	CÓDIGO	Dimensiones (mm)			db10	db	Caudal (m^3/h)	Conexiones		Peso (Kg)
		Largo	Ancho	Alto				Aspiración	Líquido	
THBT4419YH	120.107.0036	309	350	228	31	62	340	3/8	1/4	14
AET4425YH	120.107.0037	322	404	257	31	62	340	3/8	1/4	19
AET4430YH	120.107.0039	501	336	298	29	60	410	3/8	1/4	22
AET4440YH	120.107.0042	355	495	300	35	66	980	3/8	1/4	23
AET4440YHR	120.107.0043	355	495	300	35	66	980	3/8	1/4	24
AET4450YH	102.107.0045	496	433	338	39	70	980	3/8	1/4	25
AET4450YHR	102.107.0046	433	494	338	39	70	980	3/8	1/4	27
AET4456YH	120.107.0047	496	433	338	38	69	980	3/8	1/4	26
AET4456YHR	120.107.0048	430	495	340	38	69	980	3/8	1/4	27
AET4460YHR	120.107.0079	480	433	338	39	70	980	1/2	1/4	27
CAJT4461YHR	120.107.0049	432	481	340	37	68	980	1/2	1/4	34
CAJT4476YHR	120.107.0080	432	481	340	37	68	980	1/2	3/8	38
CAJT4492YHR	120.107.0050	512	607	445	37	68	980	1/2	3/8	47
CAJT4511YHR	120.107.0051	512	607	445	37	68	980	5/8	3/8	48
FHT4518YHR	120.107.0052	1.002	618	496	40	71	1.730	5/8	3/8	80
FHT4518YHR-XG	120.107.0055	1.002	618	496	40	71	1.730	5/8	3/8	96
FHT4525YHR-XC	120.107.0053	1.002	618	496	47	78	1.730	5/8	3/8	79
FHT4525YHR-XG	120.107.0056	1.002	618	415	47	78	1.730	5/8	3/8	98
TAGT4528YHR	120.107.0081	1.080	650	565	50	81	4.300	7/8	3/8	119
TAGT4534YHR	120.107.0082	1.080	650	565	50	81	4.050	7/8	3/8	116
TAGT4537YHR	120.107.0083	1.080	650	565	49	80	4.050	7/8	3/8	116
TAGT4543YHR	120.107.0084	1.080	650	565	50	81	3.650	7/8	3/8	122
TAGT4547YHR	120.107.0085	1.080	650	565	50	81	3.650	7/8	3/8	122



APLICACIÓN MEDIA TEMPERATURA

DATOS TÉCNICOS

MODELO	CÓDIGO	Dimensiones (mm)			db10	db	Caudal (m^3/h)	Conexiones		Peso (Kg)
		Largo	Ancho	Alto				Aspiración	Líquido	
AET4425ZH	120.107.0001	404	322	257	31	62	340	1/4	1/4	17
AET4430ZH	120.107.0002	501	336	298	29	60	410	1/4	1/4	22
AET4430ZHR	120.107.0003	501	336	298	33	64	800	3/8	1/4	23
AET4440ZHR	120.107.0005	501	336	298	35	66	980	3/8	1/4	25
AET4450ZH	120.107.0006	496	433	338	39	70	980	1/4	1/4	25
AET4450ZHR	120.107.0007	496	433	338	38	69	1.130	3/8	1/4	27
AET4460ZHR	120.107.0008	480	433	338	38	69	1.130	3/8	1/4	27
AET4470ZHR	120.107.0009	496	433	338	37	68	980	3/8	1/4	28
CAJT9480ZMHR	120.107.0011	432	481	340	38	69	980	1/2	3/8	39
CAJT9510ZMHR	120.107.0012	512	607	395	39	70	1.180	5/8	3/8	42
CAJT9513ZMHR	120.107.0013	512	607	445	45	76	2.250	5/8	3/8	47
CAJT4517ZHR	120.107.0014	607	512	445	45	76	2.250	5/8	3/8	51
CAJT4519ZHR	120.107.0015	607	575	545	45	76	2.250	5/8	3/8	60
FHT4522ZHR-XC	120.107.0073	615	512	450	46	77	1.650	5/8	3/8	54
FHT4522ZHR-XG	120.107.0074	620	590	540	46	77	1.650	5/8	3/8	54
FHT4524ZHR-XC	120.107.0075	620	590	540	46	77	3.900	5/8	3/8	63
TFHT4524ZHR	120.107.0020	575	619	545	50	81	3.070	5/8	1/2	76
FHT4532ZHR-XG	120.107.0021	1.002	642	469	46	77	4.800	7/8	1/2	97
FHT4538ZHR-XG	120.107.0096	1.080	650	565	50	81	6.600	7/8	1/2	119
TAGT4546ZHR	120.107.0023	1.080	644	565	53	84	6.000	7/8	5/8	120
TAGT4553ZHR	120.107.0024	1.080	644	565	53	84	6.000	7/8	5/8	119
TAGT4561ZHR	120.107.0025	1.080	644	565	53	84	6.000	1 1/8	5/8	126
TAGT4568ZHR	120.107.0076	1.080	650	565	53	84	6.500	1 1/8	5/8	129
TAGT4573ZHR	120.107.0077	1.080	650	565	52	83	6.500	1 1/8	5/8	127
TAGT4581ZHR	120.107.0078	1.060	661	558	55	86	5.900	1 1/8	5/8	135



APLICACIÓN BAJA TEMPERATURA

DATOS TÉCNICOS

MODELO	CÓDIGO	Dimensiones (mm)			db10	db	Caudal (m^3/h)	Conexiones		Peso (Kg)
		Largo	Ancho	Alto				Aspiración	Líquido	
CAJT2428ZBR	120.107.0026	432	481	340	38	69	1.130	1/2	1/4	34
CAJT2432ZBR	120.107.0027	432	481	340	39	70	1.130	1/2	1/4	38
CAJT2446ZBR	120.107.0028	432	481	340	40	71	980	1/2	3/8	36
CAJT2464ZBR	120.107.0029	512	607	445	45	76	2.250	5/8	3/8	48
FHT2480ZBR	120.107.0030	612	992	465	45	76	2.250	5/8	1/2	63
TFHT2480ZBR	120.107.0033	510	630	445	44	75	2.250	5/8	3/8	60
FHT2511ZBR	120.107.0031	490	430	340	48	79	4.800	5/8	3/8	101
TFHT2511ZBR	120.107.0034	1.002	618	469	48	79	4.800	5/8	3/8	101
TAGT2513ZBR	120.107.0069	992	593	469	47	78	4.800	7/8	3/8	93
TAGT2516ZBR	120.107.0070	1.020	593	465	47	78	4.800	7/8	3/8	109
TAGT2519ZBR		760	608	655	-	-	-	-	-	-
TAGT2522ZBR	120.107.0071	1.080	650	565	50	81	6.600	1 1/8	3/8	126
TAGT2525ZBR	120.107.0072	1.080	650	565	52	86	6.800	1 1/8	3/8	108

Capítulo 1

Unidades Herméticas Pistones

cubigel compressors

APLICACIÓN ALTA TEMPERATURA

RENDIMIENTOS

HP	Cilind. (cm³)	Potencia Frigorífica (W) a la Tª de Evaporación R134a / R513A (XP10)			COMPRESOR	MODELO	CÓDIGO	Precio EUROS
		0ºC	-5ºC	-10ºC				
1/5	7,57	580	473	380	GL80TB	**CGL80TG4N**	120.109.0001	**357,00**
1/4	8,85	646	529	426	GL90TB	**CGL90TG4N**	120.109.0002	**375,00**
3/8	10,70	809	662	553	GLY12RAa	**CGLY12RGa4N**	120.109.0003	**401,00**
3/8	10,70	809	662	553	GLY12RAa	**CGLY12RGa3N**	120.109.0004	**458,00**
3/8	14,17	992	820	667	GP14TB	**CGP14TG4N**	120.109.0005	**413,00**
3/8	14,17	992	820	667	GP14TB	**CGP14TG3N**	120.109.0006	**524,00**
3/8	16,15	1195	987	803	GP16TB	**CGP16TG4N**	120.109.0007	**510,00**
3/8	16,15	1195	987	803	GP16TB	**CGP16TG3N**	120.109.0008	**561,00**
5/8	23,20	1602	1360	1128	GX23TB	**CGX23TG3N**	120.109.0009	**711,00**
3/4	25,93	1941	1597	1287	GS26TB-V	**CGS26TG3N**	120.109.0010	**792,00**

APLICACIÓN MEDIA TEMPERATURA

RENDIMIENTOS

HP	Cilind. (cm³)	Potencia Frigorífica (W) a la Tª de Evaporación R-449A (XP40)		COMPRESOR	Voltaje	MODELO	CÓDIGO	Precio EUROS
		-5ºC	-10ºC					
1/5	4,50	407	333	ML45TB	G	**CML45TG4N**	120.109.0011	**327,00**
1/4	5,68	508	416	ML60TB	G	**CML60TG4N**	120.109.0012	**394,00**
3/8	7,57	696	565	ML80TB	G	**CML80TG4N**	120.109.0013	**443,00**
3/8	7,57	696	565	ML90TB	G	**CML80TG3N**	120.109.0014	**521,00**
3/8	8,85	784	534	MPT12RA	G	**CML90TG4N**	120.109.0015	**453,00**
3/8	8,85	784	534	MPT14RA	G	**CML90TG3N**	120.109.0016	**503,00**
1/2	12,05	1142	920	MX18TBa	G	**CMPT12RG3N**	120.109.0017	**614,00**
7/8	18,40	-	-	MX21TBa	G	**CMX18TG3N**	120.109.0018	**741,00**
1-3/8	25,93	-	-	MS26TB-V	G	**CMS26TG3N**	120.109.0019	**1.054,00**
1-5/8	34,42	-	-	MS34TB-V	G	**CMS34TG3N**	120.109.0020	**1.112,00**

Temperatura Condensación +55ºC, Temperatura Líquido, Ambiente y Aspiración +32ºC
- Voltaje G = 200-220V 50Hz / 220-230V 60Hz
- Versión 4 = Para soldar directamente a los tubos del condensador con válvula obus para facilitar la carga refrigerante
- Versión 3 = Equipada con válvulas de servicio y depósito de líquido

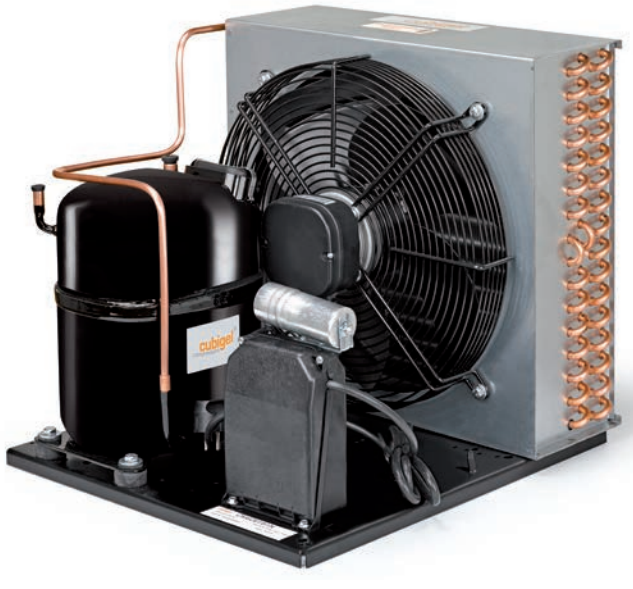

Unidades Herméticas Pistones

APLICACIÓN ALTA TEMPERATURA

DATOS TÉCNICOS

MODELO	CÓDIGO	Dimensiones (mm)			Nº Ventiladores	Caudal (cm^3/h)	Conexiones		Peso (Kg)
		Largo	Ancho	Alto			Aspiración	Líquido	
CGL80TG4N	120.109.0001	325	385	235	1	7,57	3/8	1/4	16,20
CGL90TG4N	120.109.0002	315	385	235	1	8,85	3/8	1/4	17,70
CGLY12RGa4N	120.109.0003	345	385	275	1	10,70	3/8	1/4	19,70
CGLY12RGa3N	120.109.0004	345	425	275	1	10,70	3/8	1/4	20,50
CGP14TG4N	120.109.0005	345	385	275	1	14,17	3/8	1/4	20,70
CGP14TG3N	120.109.0006	345	425	275	1	14,17	3/8	1/4	21,50
CGP16TG4N	120.109.0007	350	490	300	1	16,15	3/8	3/8	21,70
CGP16TG3N	120.109.0008	355	510	300	1	16,15	3/8	3/8	23,00
CGX23TG3N	120.109.0009	455	505	310	1	23,20	3/8	3/8	33,00
CGS26TG3N	120.109.0010	435	535	350	1	25,93	5/8	3/8	36,00

APLICACIÓN MEDIA TEMPERATURA

DATOS TÉCNICOS

MODELO	CÓDIGO	Dimensiones (mm)			Nº Ventiladores	Caudal (cm^3/h)	Conexiones		Peso (Kg)
		Largo	Ancho	Alto			Aspiración	Líquido	
CML45TG4N	120.109.0011	305	385	235	1	4,50	3/8	1/4	13,90
CML60TG4N	120.109.0012	315	385	235	1	5,68	3/8	1/4	21,70
CML80TG4N	120.109.0013	325	415	275	1	7,57	3/8	1/4	22,70
CML80TG3N	120.109.0014	330	455	275	1	7,57	3/8	1/4	23,50
CML90TG4N	120.109.0015	325	415	275	1	8,85	3/8	3/8	22,20
CML90TG3N	120.109.0016	335	425	275	1	8,85	3/8	3/8	23,90
CMPT12RG3N	120.109.0017	435	520	350	1	12,05	3/8	3/8	28,90
CMX18TG3N	120.109.0018	435	525	355	1	18,40	3/8	3/8	33,00
CMS18TG3N	120.109.0019	465	520	440	1	25,93	5/8	3/8	44,60
CMS34TG3N	120.109.0020	460	520	440	1	34,42	5/8	3/8	45,00

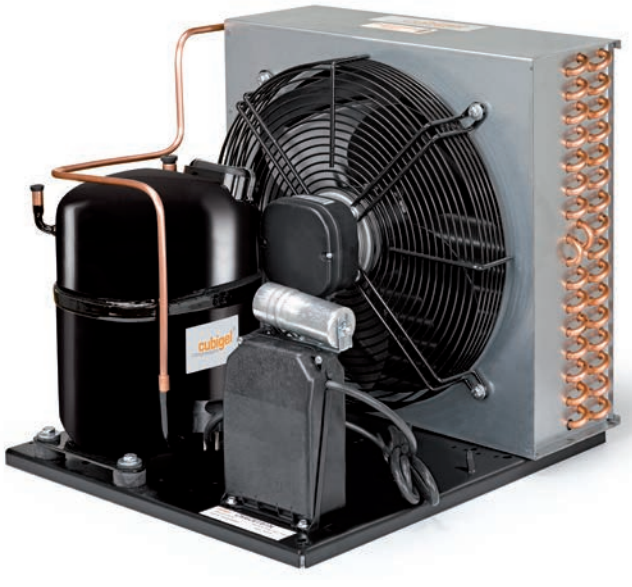

Capítulo 1

Unidades Herméticas
Pistones

embraco POWER IN. CHANGE ON.

APLICACIÓN ALTA/MEDIA TEMPERATURA

RENDIMIENTOS

Unidades Condensadoras Monofásicas 220/240V-I-50Hz

HP	Cilind. (cm³/h)	Tª de Evaporación (kW) R134a / R513A (XP10) -15ºC	-10ºC	-5ºC	0ºC	+5ºC	Sistemas de Expansión	MODELO	CÓDIGO	Precio EUROS
1/5	5,20	221	280	349	431	523	Capilar	**UEMT6144Z-1C**	120.104.0014	**448,00**
1/4	6,76	297	373	465	571	692	Capilar	**UEMT6160Z-1C**	120.104.0050	**486,00**
1/3	7,69	318	402	502	617	749	Capilar	**UEMT6170Z-1C**	120.104.0015	**438,00**
1/3	9,99	359	457	574	711	870	Capilar	**UNEK6187Z-1C**	120.104.0051	**523,00**
1/2+	16,80	584	750	935	1.139	1.368	Capilar	**UNEK6214Z-1C**	120.104.0052	**582,00**
1/2+	20,40	625	775	942	1.135	1.335	Capilar	**UT6215Z-1C**	120.104.0053	**647,00**

Unidades sin recipiente de líquido.

HP	Cilind. (cm³/h)	Tª de Evaporación (kW) R134a / R513A (XP10) -15ºC	-10ºC	-5ºC	0ºC	+5ºC	Sistemas de Expansión	MODELO	CÓDIGO	Precio EUROS
1/5	5,20	221	280	349	431	523	Capilar / Válvula	**UEMT6144Z-2C**	120.104.0054	**500,00**
1/4	6,76	297	373	465	571	692	Capilar / Válvula	**UEMT6160Z-2C**	120.104.0055	**509,00**
1/3	7,69	318	402	502	617	749	Capilar / Válvula	**UEMT6170Z-2C**	120.104.0016	**520,00**
1/3	9,99	481	600	737	894	1.070	Capilar / Válvula	**UNEK6187Z-2C**	120.104.0056	**545,00**
1/2	16,80	658	826	1.004	1.192	1.395	Capilar / Válvula	**UNEK6214Z-2C**	120.104.0018	**575,00**
1/2+	20,40	625	775	942	1.135	1.335	Capilar / Válvula	**UNT6215Z-2C**	120.104.0019	**663,00**
3/4	22,40	1.011	1.259	1.537	1.849	2.193	Capilar / Válvula	**UNJ6220Z-2C**	120.104.0020	**932,00**
1	34,37	1.372	1.686	2.035	2.419	2.814	Capilar / Válvula	**UNJ6226Z-2C**	120.104.0021	**1.017,00**

Unidades con recipiente de líquido.

HP	Cilind. (cm³/h)	Tª de Evaporación (kW) R-404A -15ºC	-10ºC	-5ºC	0ºC	+5ºC	Sistemas de Expansión	MODELO	CÓDIGO	Precio EUROS
1/5	5,20	300	363	438	519	603	Capilar	**UEMT6144GK-1C**	120.104.0001	**438,00**
1/4	5,19	395	477	583	697	799	Capilar	**UEMT6165GK-1C**	120.104.0003	**451,00**
1/2-	7,28	470	585	715	860	1.020	Capilar	**UNEK6181GK-1C**	120.104.0004	**470,00**
1/2	8,77	594	604	826	986	1.204	Capilar	**UNEK6210GK-1C**	120.104.0006	**477,00**
1/2+	12,11	802	966	1.130	1.292	1.439	Capilar	**UNEK6213GK-1C**	120.104.0058	**550,00**

Unidades sin recipiente de líquido.

HP	Cilind. (cm³/h)	Tª de Evaporación (kW) R-404A -15ºC	-10ºC	-5ºC	0ºC	+5ºC	Sistemas de Expansión	MODELO	CÓDIGO	Precio EUROS
1/5	5,20	300	363	438	519	603	Capilar / Válvula	**UEMT6144GK-2C**	120.104.0059	**520,00**
1/4	5,19	395	477	583	697	799	Capilar / Válvula	**UEMT6165GK-2C**	120.104.0060	**528,00**
1/2-	7,28	470	585	715	860	1.020	Capilar / Válvula	**UNEK6181GK-2C**	120.104.0005	**518,00**
1/3	8,77	670	665	886	1.032	1.228	Capilar / Válvula	**UNEK6210GK-2C**	120.104.0007	**519,00**
1/2+	12,11	802	966	1.130	1.292	1.439	Capilar / Válvula	**UNEK6213GK-2C**	120.104.0008	**571,00**
1/2	12,11	904	1.064	1.213	1.352	1.468	Capilar / Válvula	**UNEK6213GK-2V2C**	120.104.0061	**756,00**
1/2	14,28	960	1.180	1.406	1.640	1.880	Capilar / Válvula	**UNEK6217GK-2C**	120.104.0009	**683,00**
1/2	14,28	960	1.180	1.406	1.640	1.880	Capilar / Válvula	**UNEK6217GK-2V2C**	120.104.0062	**756,00**
3/4+	14,50	1.008	1.246	1.503	1.776	2.070	Capilar / Válvula	**UNT6220GK-2C**	120.104.0063	**865,00**
3/4+	14,50	1.008	1.246	1.503	1.776	2.070	Capilar / Válvula	**UNT6220GK-2V2C**	120.104.0064	**986,00**
1-	17,40	1.122	1.389	1.679	1.986	2.316	Capilar / Válvula	**UNT6222GK-2C**	120.104.0010	**869,00**
1	17,40	1.568	1.878	2.198	2.526	2.864	Capilar / Válvula	**UNT6226GK-2C**	120.104.0011	**986,00**
1	17,40	1.568	1.878	2.198	2.526	2.864	Capilar / Válvula	**UNT6226GK-2V2C**	120.104.0065	**1.048,00**
1	26,20	1.764	2.124	2.512	2.898	3.294	Capilar / Válvula	**UNJ9232GK-2C**	120.104.0012	**1.146,00**
1	26,20	1.764	2.124	2.512	2.898	3.294	Capilar / Válvula	**UNJ9232GK-2V2C**	120.104.0066	**1.214,00**
1 1/4	32,67	2.147	2.560	3.157	3.434	3.895	Capilar / Válvula	**UNJ9238GK-2V2C**	120.104.0013	**1.216,00**

Unidades con recipiente de líquido.

Unidades Herméticas Pistones

embraco POWER IN. CHANGE ON.

APLICACIÓN ALTA/MEDIA TEMPERATURA

DATOS TÉCNICOS

MODELO	CÓDIGO	Dimensiones (mm)			Nº Ventiladores	Recipiente de Líquido (dm^3)	Conexiones	
		Largo	Ancho	Alto			Aspiración	Líquido
UEMT6144Z-1C	120.104.0014	431	306	226	1	-	3/8"	1/4"
UEMT6160Z-1C	120.104.0050	435	306	254	1	-	3/8"	1/4"
UEMT6170Z-1C	120.104.0015	435	306	254	1	-	3/8"	1/4"
UNEK6187Z-1C	120.104.0051	467	339	296	1	-	3/8"	1/4"
UNEK6214Z-1C	120.104.0052	467	339	296	1	-	3/8"	1/4"
UT6215Z-1C	120.104.0053	465	340	296	1	-	3/8"	1/4"

MODELO	CÓDIGO	Dimensiones (mm)			Nº Ventiladores	Recipiente de Líquido (dm^3)	Conexiones	
		Largo	Ancho	Alto			Aspiración	Líquido
UEMT6144Z-2C	120.104.0054	431	306	226	1	0,6	3/8"	1/4"
UEMT6160Z-2C	120.104.0055	435	306	254	1	1,1	3/8"	1/4"
UEMT6170Z-2C	120.104.0016	435	306	254	1	1,1	3/8"	1/4"
UNEK6187Z-2C	120.104.0056	467	339	296	1	1,1	3/8"	1/4"
UNEK6214Z-2C	120.104.0018	467	339	296	1	1,1	3/8"	1/4"
UNT6215Z-2C	120.104.0019	465	340	296	1	1,2	3/8"	1/4"
UNJ6220Z-2C	120.104.0020	481	409	324	1	2,3	1/2"	3/8"
UNJ6226Z-2C	120.104.0021	481	409	324	1	2,3	5/8"	3/8"

MODELO	CÓDIGO	Dimensiones (mm)			Nº Ventiladores	Recipiente de Líquido (dm^3)	Conexiones	
		Largo	Ancho	Alto			Aspiración	Líquido
UEMT6144GK-1C	120.104.0001	431	306	226	1	-	3/8"	1/4"
UEMT6165GK-1C	120.104.0003	435	306	254	1	-	3/8"	1/4"
UNEK6181GK-1C	120.104.0004	467	339	296	1	-	3/8"	1/4"
UNEK6210GK-1C	120.104.0006	467	339	296	1	-	3/8"	1/4"
UNEK6213GK-1C	120.104.0058	467	339	296	1	-	3/8"	1/4"

MODELO	CÓDIGO	Dimensiones (mm)			Nº Ventiladores	Recipiente de Líquido (dm^3)	Conexiones	
		Largo	Ancho	Alto			Aspiración	Líquido
UEMT6144GK-2C	120.104.0059	431	306	226	1	0,6	3/8"	1/4"
UEMT6165GK-2C	120.104.0060	435	306	254	1	1,1	3/8"	1/4"
UNEK6181GK-2C	120.104.0005	467	339	296	1	1,1	3/8"	1/4"
UNEK6210GK-2C	120.104.0007	467	339	296	1	1,1	3/8"	1/4"
UNEK6213GK-2C	120.104.0008	467	339	296	1	1,1	3/8"	1/4"
UNEK6213GK-2V2C	120.104.0061	440	609	260	2	1,1	3/8"	1/4"
UNEK6217GK-2C	120.104.0009	470	395	324	1	2,3	3/8"	3/8"
UNEK6217GK-2V2C	120.104.0062	440	613	295	2	2,3	3/8"	3/8"
UNT6220GK-2C	120.104.0063	518	395	324	1	2,3	1/2"	3/8"
UNT6220GK-2V2C	120.104.0064	440	787	293	2	2,3	1/2"	3/8"
UNT6222GK-2C	120.104.0010	518	395	324	1	2,3	1/2"	3/8"
UNT6226GK-2C	120.104.0011	500	405	390	1	2,3	1/2"	3/8"
UNT6226GK-2V2C	120.104.0065	461	787	293	2	2,3	1/2"	3/8"
UNJ9232GK-2C	120.104.0012	600	440	379	1	3,9	5/8"	1/2"
UNJ9232GK-2V2C	120.104.0066	461	787	331	2	3,9	5/8"	1/2"
UNJ9238GK-2V2C	120.104.0013	461	787	331	2	3,9	5/8"	1/2"

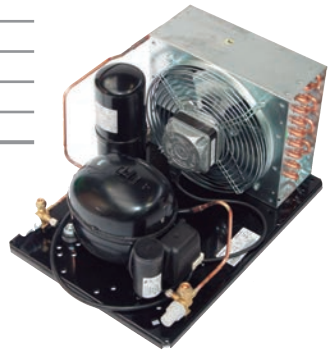

Capítulo 1

Unidades Herméticas Pistones

embraco POWER IN. CHANGE ON.

APLICACIÓN ALTA/MEDIA TEMPERATURA

RENDIMIENTOS

Unidades Condensadoras Trifásicas 380/420V-III-50Hz

HP	Cilind. (cm³/h)	Tª de Evaporación (kW) R134a / R513A (XP10)					Sistemas de Expansión	MODELO	CÓDIGO	Precio EUROS
		-15ºC	-10ºC	-5ºC	0ºC	+5ºC				
3/4	22,40	994	1.256	1.529	1.843	2.154	Capilar / Válvula	**UNJ6220ZX-2C**	120.104.0057	**939,00**

HP	Cilind. (cm³/h)	Tª de Evaporación (kW) R-404A					Sistemas de Expansión	MODELO	CÓDIGO	Precio EUROS
		-15ºC	-10ºC	-5ºC	0ºC	+5ºC				
1	22,37	1.523	1.822	2.094	2.364	2.616	Capilar / Válvula	**UNJ9226GS-2C**	120.104.0067	**1.028,00**
1	22,37	1.523	1.822	2.094	2.364	2.616	Capilar / Válvula	**UNJ9226GS-2V2C**	120.104.0068	**1.092,00**
1	26,20	1.855	2.219	2.550	2.879	3.186	Capilar / Válvula	**UNJ9232GS-2V2C**	120.104.0069	**1.185,00**
1 1/4	32,67	2.268	2.685	3.134	3.638	4.172	Capilar / Válvula	**UNJ9238GS-2C**	120.104.0070	**1.254,00**
1 1/4	32,67	2.268	2.685	3.117	3.585	4.021	Capilar / Válvula	**UNJ9238GS-2V2C**	120.104.0131	**1.331,00**

Unidades con recipiente de líquido.

APLICACIÓN BAJA TEMPERATURA

RENDIMIENTOS

Unidades Condensadoras Monofásicas 220/240V-I-50Hz

HP	Cilind. (cm³/h)	Tª de Evaporación (kW) R-404A					Sistemas de Expansión	MODELO	CÓDIGO	Precio EUROS
		-30ºC	-25ºC	-20ºC	-15ºC	-10ºC				
1/2	8,77	337	456	593	733	884	Capilar / Válvula	**UNEK2134GK-2C**	120.104.0022	**539,00**
2/3	12,11	474	569	683	817	969	Capilar / Válvula	**UNEK2150GK-2C**	120.104.0023	**602,00**
1+	14,28	484	643	825	994	1.153	Capilar / Válvula	**UNEK2168GK-2C**	120.104.0024	**746,00**
1 1/4-	17,39	542	710	912	1.164	1.455	Capilar / Válvula	**UNT2178GK-2C**	120.104.0025	**746,00**
1 1/2	22,37	691	896	1.142	1.443	1.787	Capilar / Válvula	**UNT2192GK-2C**	120.104.0026	**830,00**
2	34,38	962	1.251	1.574	1.950	2.366	Capilar / Válvula	**UNJ2212GK-2C**	120.104.0027	**975,00**
2	34,38	962	1.251	1.574	1.950	2.366	Capilar / Válvula	**UNJ2212GK-2V2C**	120.104.0131	**1.331,00**

Unidades Condensadoras Trifásicas 380/420V-III-50Hz

HP	Cilind. (cm³/h)	Tª de Evaporación (kW) R-404A					Sistemas de Expansión	MODELO	CÓDIGO	Precio EUROS
		-30ºC	-25ºC	-20ºC	-15ºC	-10ºC				
1 3/4	34,38	1.163	1.479	1.826	2.198	2.605	Capilar / Válvula	**UNJ2212GS-2C**	120.104.0072	**1.108,00**

Unidades con recipiente de líquido.

Unidades Herméticas
Pistones

embraco POWER IN. CHANGE ON.

APLICACIÓN ALTA/MEDIA TEMPERATURA

DATOS TÉCNICOS

Unidades Condensadoras Trifásicas 380/420V-III-50Hz

MODELO	CÓDIGO	Dimensiones (mm)			Nº Ventiladores	Recipiente de Líquido (dm³)	Conexiones	
		Largo	Ancho	Alto			Aspiración	Líquido
UNJ6220ZX-2C	120.104.0057	481	409	324	1	2,3	1/2"	3/8"

MODELO	CÓDIGO	Dimensiones (mm)			Nº Ventiladores	Recipiente de Líquido (dm³)	Conexiones	
		Largo	Ancho	Alto			Aspiración	Líquido
EMT6144Z-2C	120.104.0054	431	306	226	1	0,6	3/8"	1/4"
EMT6160Z-2C	120.104.0055	435	306	254	1	1,1	3/8"	1/4"
EMT6170Z-2C	120.104.0016	435	306	254	1	1,1	3/8"	1/4"
NEK6187Z-2C	120.104.0056	467	339	296	1	1,1	3/8"	1/4"
NEK6214Z-2C	120.104.0018	467	339	296	1	1,1	3/8"	1/4"
NT6215Z-2C	120.104.0019	465	340	296	1	1,2	3/8"	1/4"
NJ6220Z-2C	120.104.0020	481	409	324	1	2,3	1/2"	3/8"
NJ6226Z-2C	120.104.0021	481	409	324	1	2,3	5/8"	3/8"

APLICACIÓN BAJA TEMPERATURA

Unidades Condensadoras Monofásicas 220/240V-I-50Hz

MODELO	CÓDIGO	Dimensiones (mm)			Nº Ventiladores	Recipiente de Líquido (dm³)	Conexiones	
		Largo	Ancho	Alto			Aspiración	Líquido
UNEK2134GK-2C	120.104.0022	467	339	296	1	1,1	3/8"	1/4"
UNEK2150GK-2C	120.104.0023	467	339	296	1	1,1	3/8"	1/4"
UNEK2168GK-2C	120.104.0024	467	340	296	1	1,2	3/8"	1/4"
UNT2178GK-2C	120.104.0025	467	340	296	1	1,2	3/8"	1/4"
UNT2192GK-2C	120.104.0026	481	409	324	1	2,3	1/2"	3/8"
UNJ2212GK-2C	120.104.0027	481	409	324	1	2,3	5/8"	3/8"
UNJ2212GK-2V2C	120.104.0131	440	605	312	2	2,3	5/8"	3/8"

Unidades Condensadoras Trifásicas 380/420V-III-50Hz

MODELO	CÓDIGO	Dimensiones (mm)			Nº Ventiladores	Recipiente de Líquido (dm³)	Conexiones	
		Largo	Ancho	Alto			Aspiración	Líquido
UNJ2212GS-2C	120.104.0072	481	409	324	1	2,36	5/8"	3/8"



Capítulo 1

Unidades Carrozadas Silenciosas NEW WINTSYS

APLICACIÓN ALTA TEMPERATURA

RENDIMIENTOS

R134a / R513A (XP10) — Monofásica 220/240V/50Hz - Trifásica 400/440V/50-60Hz

HP	Cilind. (cm³)	Potencia Frigorífica (W) a la Tª de Evaporación					COMPRESOR	Voltaje	MODELO	CÓDIGO	Precio EUROS
		-15ºC	-10ºC	-5ºC	0ºC	+5ºC					
1/2	13,24	571	730	918	1.138	1.395	AE4450Y	FZ	**WINAE4450Y**	121.107.0040	**2.084,00**
5/8	15,09	634	811	917	1.129	1.373	AE4460Y	FZ	**WINAE4460Y**	121.107.0041	**2.104,00**
5/8	21,75	740	975	1.250	1.571	1.943	CAJ4476Y	FZ	**WINAJ4476Y**	121.107.0042	**2.272,00**
3/4	25,95	947	1.235	1.571	1.960	2.404	CAJ4492Y	FZ	**WINAJ4492Y**	121.107.0043	**2.341,00**
							TAJ4492Y	TZ		121.107.0048	**2.341,00**
1	32,7	1.220	1.568	1.967	2.418	2.924	CAJ4511Y	FZ	**WINAJ4511Y**	121.107.0044	**2.415,00**
							TAJ4511Y	TZ		121.107.0049	**2.415,00**
1-1/4		1.286	1.652	2.071	2.547	3.087	CAJ4513Y	FZ	**WINAJ4513Y**	121.107.0045	**2.564,00**
1-1/2	53,2	1.548	2.091	2.730	3.473	4.330	FH4518Y	FZ	**WINFH4518Y**	121.107.0046	**3.048,00**
							TFH4518Y	TZ		121.107.0050	**3.048,00**
2	74,25	2.190	2.848	3.616	4.504	5.523	FH4525Y	FZ	**WINFH4525Y**	121.107.0047	**3.377,00**
							TFH4525Y	TZ		121.107.0051	**3.377,00**

R-449A (XP40) — Monofásica 220/240V/50Hz - Trifásica 400/440V/50-60Hz

HP	Cilind. (cm³)	Potencia Frigorífica (W) a la Tª de Evaporación				COMPRESOR	Voltaje	MODELO	CÓDIGO	Precio EUROS
		-10ºC	-5ºC	0ºC	+5ºC					
1/2	8,85	705	896	1.120	1.383	AE4450Z	FZ	**WINAE4450Z**	121.107.0062	**2.084,00**
1/2	10,33	843	1.057	1.308	1.602	AE4460Z	FZ	**WINAE4460Z**	121.107.0063	**2.170,00**
5/8	12,01	994	1.234	1.531	1.830	AE4470Z	FZ	**WINAE4470Z**	121.107.0064	**2.259,00**
5/8	15,20	1.127	1.423	1.769	2.172	CAJ9480Z	FZ	**WINAJ9480Z**	121.107.0065	**2.341,00**
						TAJ9480Z	TZ		121.107.0073	**2.341,00**
3/4	18,3	1.384	1.738	2.153	2.633	CAJ9510Z	FZ	**WINAJ9510Z**	121.107.0066	**2.415,00**
						TAJ9510Z	TZ		121.107.0074	**2.415,00**
1	24,20	1.728	2.185	2.715	3.325	CAJ9513Z	FZ	**WINAJ9513Z**	121.107.0067	**2.564,00**
						TAJ9513Z	TZ		121.107.0075	**2.564,00**
1-1/4	25,95	1.859	2.325	2.867	3.493	CAJ4517Z	FZ	**WINAJ4517Z**	121.107.0068	**2.968,00**
						TAJ4517Z	TZ		121.107.0076	**2.968,00**
1-1/2	34,45	2.319	2.902	3.576	4.359	CAJ4519Z	FZ	**WINAJ4519Z**	121.107.0069	**3.051,00**
						TAJ4519Z	TZ		121.107.0077	**3.051,00**
2	43,5	2.741	3.524	4.430	5.470	FH4524Z	FZ	**WINFH4524Z**	121.107.0070	**3.442,00**
						TFH4524Z	TZ		121.107.0078	**3.442,00**
2-1/2	56,65	3.493	4.418	5.493	6.742	FH4531Z	FZ	**WINFH4531Z**	121.107.0071	**3.741,00**
						TFH4531Z	TZ		121.107.0079	**3.741,00**
3	74,25	4.550	5.685	6.975	8.440	AWS4538Z	TZ	**WINAWS4538Z**	121.107.0082	**3.861,00**

Temperatura Ambiente 32ºC. Recalentamiento 10K. Subenfriamiento 3K
FZ = 220-240V/1Ph/50Hz
TZ = 400-440V/3Ph/50-60Hz



Unidades Carrozadas Silenciosas
NEW WINTSYS

APLICACIÓN ALTA TEMPERATURA

DATOS TÉCNICOS

R134a / R513A (XP10) — *Monofásica 220/240V/50Hz - Trifásica 400/440V/50-60Hz*

MODELO	CÓDIGO	Dimensiones (mm)				Caudal (m^3/h)	dB(A) a 10m	Conexiones		Recipiente (Lt)	Peso (Kg)
		A	B	C	Talla Base			Aspiración	Líquido		
WINAE4450Y	121.107.0040	930	575	715	S	1.650	31	3/8	1/4	1,5	58
WINAE4460Y	121.107.0041	930	575	715	S	1.650	31	1/2	1/4	1,5	6
WINAJ4476Y	121.107.0042	930	575	715	S	1.650	31	1/2	3/8	1,5	68
WINAJ4492Y	121.107.0043	930	575	715	S	1.650	29	1/2	3/8	1,5	68
	121.107.0048										
WINAJ4511Y	121.107.0044	930	575	715	S	1.650	31	5/8	3/8	1,5	69
	121.107.0049										
WINAJ4513Y	121.107.0045	930	575	715	S	1.650	31	5/8	3/8	1,5	69
WINFH4518Y	121.107.0046	1.145	575	715	M	2.700	37	5/8	1/2	2,35	81
	121.107.0050										
WINFH4525Y	121.107.0047	1.145	575	715	M	2.700	45	5/8	1/2	2,35	81
	121.107.0051										

R-449A (XP40) — *Monofásica 220/240V/50Hz - Trifásica 400/440V/50-60Hz*

MODELO	CÓDIGO	Dimensiones (mm)				Caudal (m^3/h)	dB(A) a 10m		Conexiones		Recipiente (Lt)	Peso (Kg)
		A	B	C	Talla Base		R-404A	R-449A	Aspiración	Líquido		
WINAE4450Z	121.107.0062	930	575	715	S	1.650	31	33	3/8	1/4	0,75	59
WINAE4460Z	121.107.0063	930	575	715	S	1.650	33	34	3/8	1/4	0,75	59
WINAE4470Z	121.107.0064	930	575	715	S	1.650	33	34	3/8	1/4	0,75	60
WINAJ9480Z	121.107.0065	930	575	715	S	1.650	31	31	1/2	3/8	1,5	67
	121.107.0073											
WINAJ9510Z	121.107.0066	930	575	715	S	1.650	33	33	5/8	3/8	1,5	68
	121.107.0074											
WINAJ9513Z	121.107.0067	930	575	715	S	1.650	34	34	5/8	3/8	1,5	70
	121.107.0075											
WINAJ4517Z	121.107.0068	930	575	715	S	2.700	37	34	5/8	3/8	2,35	69
	121.107.0076											
WINAJ4519Z	121.107.0069	930	575	715	S	2.700	39	37	5/8	3/8	2,35	70
	121.107.0077											
WINFH4524Z	121.107.0070	1.145	575	715	M	2.700	43	43	5/8	1/2	2,35	83
	121.107.0078											
WINFH4531Z	121.107.0071	1.145	575	715	M	2.700	44	44	7/8	1/2	3,9	87
	121.107.0079											
WINAWS4538Z	121.107.0082	1.145	575	715	M	2.700	49	49	7/8	1/2	3,9	87

Dimensiones (mm)

Bases	A	B	C
S	930	575	715
M	1.145		

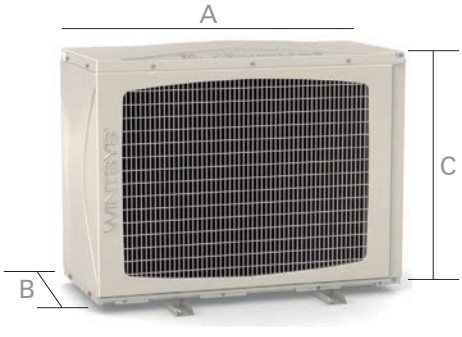

Capítulo 1

Unidades Carrozadas Silenciosas NEW WINTSYS

APLICACIÓN BAJA TEMPERATURA

RENDIMIENTOS

R-452A (XP44) | Monofásica 220/240V/50Hz - Trifásica 400/440V/50-60Hz

HP	Cilind. (cm³)	Potencia Frigorífica (W) a la Tª de Evaporación					COMPRESOR	Voltaje	MODELO	CÓDIGO	Precio EUROS
		-30ºC	-25ºC	-20ºC	-15ºC	-10ºC					
3/8	12,01	358	480	643	798	1.000	AE2425Z	FZ	**WINAE2425Z**	121.107.0052	**2.359,00**
5/8	21,00	495	674	890	1.146	1.447	CAJ2440Z	FZ	**WINAJ2440Z**	121.107.0053	**2.514,00**
3/4	26,20	651	869	1.128	1.435	1.794	CAJ2446Z	FZ	**WINAJ2446Z**	121.107.0054	**2.700,00**
							TAJ2446Z	TZ		121.107.0058	**2.706,00**
1-1/4	34,50	881	1.168	1.505	1.894	2.335	CAJ2464Z	FZ	**WINAJ2464Z**	121.107.0055	**2.804,00**
							TAJ2464Z	TZ		121.107.0059	**2.813,00**
1-3/4	53,20	1.195	1.597	2.053	2.564	3.131	FH2480Z	FZ	**WINFH2480Z**	121.107.0056	**3.262,00**
							TFH2480Z	TZ		121.107.0060	**3.255,00**
2-1/2	74,25	1.570	2.138	2.810	3.594	4.495	FH2511Z	FZ	**WINFH2511Z**	121.107.0057	**3.364,00**
							TFH2511Z	TZ		121.107.0061	**3.356,00**

Tª Ambiente 32ºC. Recalentamiento 10K. Subenfriamiento 3K
FZ = 220-240V/1Ph/50Hz
TZ = 400-440V/3Ph/50-60Hz



ECOdesign

Unidades Carrozadas Silenciosas NEW WINTSYS

APLICACIÓN BAJA TEMPERATURA

DATOS TÉCNICOS

R-449A (XP40) | Monofásica 220/240V/50Hz - Trifásica 400/440V/50-60Hz

MODELO	CÓDIGO	Dimensiones (mm)				Caudal (m^3/h)	dB(A) a 10m		Conexiones		Recipiente (Lt)	Peso (Kg)
		A	B	C	Talla Base		R-404A	R-449A	Aspiración	Líquido		
WINAE2425Z	121.107.0052	930	575	715	S	1650	32	28	3/8	1/4	0,75	53
WINAJ2440Z	121.107.0053	930	575	715	S	1650	32	28	1/2	1/4	1,5	69
WINAJ2446Z	121.107.0054	930	575	715	S	1650	32	29	1/2	3/8	1,5	68
	121.107.0058											
WINAJ2464Z	121.107.0055	930	575	715	S	1650	32	31	5/8	3/8	1,5	71
	121.107.0059											
WINFH2480Z	121.107.0056	1145	575	715	M	2700	41	41	5/8	1/2	2,35	84
	121.107.0060											
WINFH2511Z	121.107.0057	1145	575	715	M	2700	43	43	5/8	1/2	2,35	87
	121.107.0061											

Dimensiones (mm)

Bases	A	B	C
S	930	575	715
M	1.145		

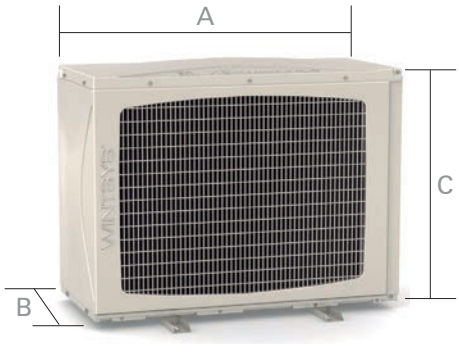

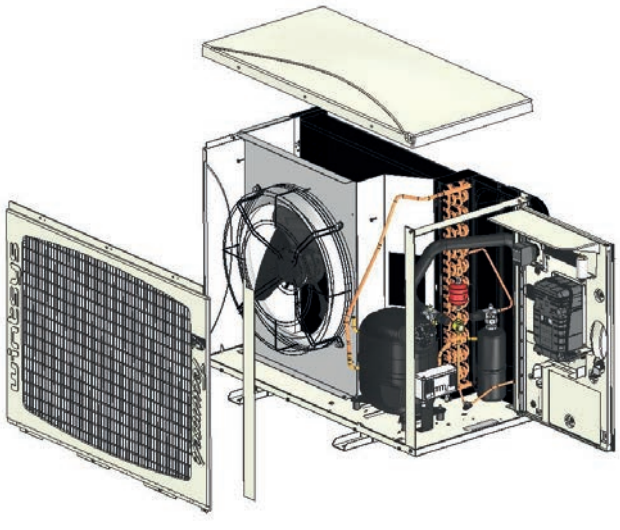

EQUIPAMIENTO

1. Apertura de puerta 90º
2. Compresor Tecumseh alternativo

Electrical Equipment:

3. Carcasa para el exterior (Prolyproylene)
4. Protección eléctrica IP44
5. Resistencia de Cárter
6. Caja eléctrica pre-cableada
7. Interruptor externo aislado
8. Contactor
9. Presostato alta/baja - automático / manual
10. Señal predeterminada del presostato
11. Incrementado la longitud del Rail DIN
12. Válvula Rotalock en el compresor
13. Recipiente con válvula de seguridad
14. Condensador para alta temperatura
15. Motoventilador AC
16. Anclaje montado en la unidad
17. Línea de líquido con filtro secador y visor

Capítulo 1

Unidades Carrozadas Silenciosas SILENSYS

Tecumseh

APLICACIÓN ALTA TEMPERATURA

RENDIMIENTOS

HP	Cilind. (cm³)	Potencia Frigorífica (W) a la Tª de Evaporación R134a / R513A (XP10) -5ºC	0ºC	+5ºC	COP	COMPRESOR	Voltaje	MODELO	CÓDIGO	Precio EUROS
3/8	10,33	625	844	1.086	1,99	AE4440Y	FZ	**SILAE4440Y**	121.110.0029	**2.876,00**
1/2	18,3	1.026	1.308	1.647	1,82	CAJ4461Y	FZ	**SILAJ4461Y**	121.110.0030	**2.871,00**
		1.070	1.361	1.712	2,05	TAJ4461Y	TZ		121.110.0031	**2.905,00**
5/8	22,80	1.210	1.536	1.920	1,81	CAJ4476Y	FZ	**SILAJ4476Y**	121.110.0032	**2.892,00**
3/4	25,9	1.521	1.916	2.376	1,99	CAJ4492Y	FZ	**SILAJ4492Y**	121.110.0033	**3.059,00**
		1.513	1.917	2.380	2,36	TAJ4492Y	TZ		121.110.0034	**3.061,00**
1	32,70	1.904	2.365	2.890	2,11	CAJ4511Y	FZ	**SILAJ4511Y**	121.110.0035	**3.198,00**
		1.877	2.337	2.861	2,07	TAJ4511Y	TZ		121.110.0036	**3.203,00**
1 1/2	53,20	2.625	3.376	4.257	1,84	FH4518Y	FZ	**SILFH4518Y**	121.110.0037	**4.016,00**
		2.643	3.396	4.279	1,84	TFH4518Y	TZ		121.110.0038	**4.010,00**
2	74,25	3.648	4.581	5.652	1,94	FH4525Y	FZ	**SILFH4525Y**	121.110.0039	**4.301,00**
		3.500	4.404	5.458	1,90	TFH4525Y			121.110.0040	**4.296,00**
2 1/4	90,20	4.299	5.591	7.109	2,06	TAG4528Y		**SILAG4528Y**	121.110.0041	**6.522,00**
2 1/2	100,70	4.768	6.154	7.778	2,03	TAG4534Y		**SILAG4534Y**	121.110.0042	**6.819,00**
3	112,50	5.506	7.013	8.774	2,00	TAG4537Y		**SILAG4537Y**	121.110.0043	**6.865,00**
4	124,40	6.138	7.728	9.555	2,06	TAG4543Y	TZ	**SILAG4543Y**	121.110.0077	**7.398,00**
4	134,8	6.727	8.412	10.313	2,20	TAG4547Y		**SILAGD4547Y**	121.110.0081	**7.459,00**
4 1/2	2x 90,2	7.783	10.362	13.266	2,11	2xTAG4528Y		**SILAGD4556Y**	121.110.0044	**11.257,00**
5	2x 100,7	10.108	13.078	16.362	2,33	2xTAG4534Y		**SILAGD4568Y**	121.110.0045	**12.078,00**
6	2x 112,5	9.733	12.517	15.762	2,05	2xTAG4537Y		**SILAGD4574Y**	121.110.0046	**13.377,00**
8	2x 124,4	11.983	15.536	19.561	2,32	2xTAG4543Y		**SILAGD4586Y**	121.110.0047	**14.573,00**

COP calculado a Tª Evaporación -5ºC.

APLICACIÓN MEDIA TEMPERATURA

RENDIMIENTOS

HP	Cilind. (cm³)	Potencia Frigorífica (W) a la Tª de Evaporación R-449A (XP40) -5ºC	-10ºC	COP	COMPRESOR	Voltaje	MODELO	CÓDIGO	Precio EUROS
3/8	8,85	863	672	1,89	AE4450Z	FZ	**SILAE4450Z**	121.110.0001	**2.636,00**
1/2	10,33	1.018	804	1,93	AE4460Z		**SILAE4460Z**	121.110.0002	**2.715,00**
5/8	15,2	1.371	1.074	1,98	CAJ9480Z	FZ	**SILAJ9480Z**	121.110.0003	**3.051,00**
		1.378	1.079	1,98	TAJ9480Z	TZ		121.110.0004	**3.055,00**
3/4	18,3	1.675	1.319	1,99	CAJ9510Z	FZ	**SILAJ9510Z**	121.110.0005	**3.127,00**
		1.657	1.308	1,91	TAJ9510Z	TZ		121.110.0006	**3.130,00**
1	24,2	2.106	1.647	2,13	CAJ9513Z	FZ	**SILAJ9513Z**	121.110.0007	**3.178,00**
		2.063	1.614	2,15	TAJ9513Z	TZ		121.110.0008	**3.181,00**
1 1/4	25,95	2.241	1.772	1,99	CAJ4517Z	FZ	**SILAJ4517Z**	121.110.0009	**3.707,00**
		2.249	1.764	1,89	TAJ4517Z	TZ		121.110.0010	**3.711,00**
1 1/2	34,45	2.797	2.211	1,75	CAJ4519Z	FZ	**SILAJ4519Z**	121.110.0011	**3.875,00**
		2.761	2.191	1,79	TAJ4519Z	TZ		121.110.0012	**3.877,00**
2	43,5	3.370	2.598	1,87	FH4524Z	FZ	**SILFH4524Z**	121.110.0013	**4.209,00**
		3.396	2.613	1,89	TFH4524Z	TZ		121.110.0014	**4.204,00**
2 1/2	56,6	4.307	3.348	1,86	FH4531Z	FZ	**SILFH4531Z**	121.110.0015	**4.691,00**
		4.258	3.330	1,92	TFH4531Z	TZ		121.110.0016	**4.686,00**
3	74,2	5.479	4.338	1,88	AWS4538Z	TZ	**SILAW4538Z**	121.110.0082	**5.250,00**
4	90,2	6.117	4.685	1,95	AG4546Z	TZ	**SILAG4546Z**	121.110.0019	**5.585,00**
4 1/2	100,7	7.126	5.491	2,02	AG4553Z		**SILAG4553Z**	121.110.0020	**5.839,00**
5	112,5	7.634	5.956	1,92	AG4561Z		**SILAG4561Z**	121.110.0021	**6.118,00**
6	124,4	9.203	7.190	2,09	AG4568Z		**SILAG4568Z**	121.110.0022	**6.309,00**
6 1/2	135	9.674	7.619	1,97	AG4573Z		**SILAG4573Z**	121.110.0023	**6.704,00**
8	2x90,2	12.706	9.642	2,08	2xAG4546Z		**SILAGD4590Z**	121.110.0024	**8.060,00**
9	2x100,7	14.022	10.735	2,02	2xAG4553Z		**SILAGD4610Z**	121.110.0025	**8.955,00**
10	2x112,5	15.438	11.959	1,98	2xAG4561Z		**SILAGD4612Z**	121.110.0026	**10.640,00**
12	2x124,4	17.672	13.777	2,02	2xAG4568Z		**SILAGD4614Z**	121.110.0027	**10.222,00**
13	2x135,0	18.552	14.626	1,90	2xAG4573Z		**SILAGD4615Z**	121.110.0028	**12.422,00**

COP calculado a Tª Evaporación -5ºC.

APLICACIÓN BAJA TEMPERATURA

RENDIMIENTOS

HP	Cilind. (cm³)	Potencia Frigorífica (W) a la Tª de Evaporación R-452A (XP44) -25ºC	-30ºC	COP	COMPRESOR	Voltaje	MODELO	CÓDIGO	Precio EUROS
5/8	18,3	528	403	1,06	CAJ2432Z	FZ	**SILAJ2432Z**	121.110.0048	**2.941,00**
5/8	21	623	453	0,99	CAJ2440Z		**SILAJ2440Z**	121.110.0049	**2.995,00**
3/4	26,2	719	595	1,07	CAJ2446Z	FZ	**SILAJ2446Z**	121.110.0050	**3.048,00**
		772	570	0,94	TAJ2446Z	TZ	**SILAJ2446ZTZ**	121.110.0051	**3.050,00**
1 1/4	34,5	1.079	803	1,08	CAJ2464Z	FZ	**SILAJ2464Z**	121.110.0052	**3.279,00**
		1.089	815	1,02	TAJ2464Z	TZ	**SILAJ2464Z**	121.110.0053	**3.282,00**
1 3/4	53,2	1.476	1.077	0,95	CAJ2480Z	FZ	**SILFH2480Z**	121.110.0054	**4.255,00**
		1.475	1.093	0,92	TAJ2480Z	TZ	**SILFH2480Z**	121.110.0055	**4.249,00**
2 1/2	74,2	1.961	1.425	1,01	FH2511Z	FZ	**SILFH2511Z**	121.110.0056	**4.655,00**
		1.974	1.436	1,00	TFH2511Z	TZ	**SILFH2511Z**	121.110.0057	**4.649,00**
3	100,7	2.383	1.652	1,02	TAG2513Z		**SILAG2513Z**	121.110.0080	**5.425,00**
3	112,5	2.885	2.120	1,01	TAG2516Z		**SILAG2516Z**	121.110.0058	**5.313,00**
					TAG2519Z		**SILAG2519Z**	121.110.0083	**5.768,00**
4	135	3.549	2.601	1,03	TAG2522Z		**SILAG2522Z**	121.110.0059	**5.959,00**
2x3	2x 112,5	5.890	4.255	1,02	2xTAG2516Z		**SILAGD2532Z**	121.110.0060	**10.280,00**
					TAGD2538Z		**SILAGD2538Z**	121.110.0084	**11.193,00**
2x4	2x 135,0	6.825	4.986	1,03	2xTAG2522Z		**SILAGD2544Z**	121.110.0061	**11.931,00**

Cálculos de potencia según EN13215. Tª Ambiente 32ºC. Recalentamiento 10K. Subenfriamiento 3K.
Voltajes. FZ: 230V/1Ph/50Hz. TZ: 400V/3Ph/50Hz ventilador 230V/1Ph/50Hz.
R: Indica recipiente de líquido. / T: Indica condensador tropicalizado. / COP calculado a Tª Evaporación -25ºC.

Unidades Carrozadas Silenciosas SILENSYS

APLICACIÓN ALTA TEMPERATURA

DATOS TÉCNICOS

MODELO	CÓDIGO	Dimensiones (mm)			Caudal (m^3/h)	Conexiones		Peso (Kg)
		Largo	Ancho	Alto		Aspiración	Líquido	
SILAE4440Y	121.110.0029	930	575	690	1.650	3/8	1/4	86
SILAJ4461Y	121.110.0030	930	575	690	1.650	1/2	1/4	86
SILAJ4461Y	121.110.0031	930	575	690	1.650	1/2	1/4	86
SILAJ4476Y	121.110.0032	930	575	690	1.650	1/2	3/8	88
SILAJ4492Y	121.110.0033	930	575	690	1.650	1/2	3/8	88
SILAJ4492Y	121.110.0034	930	575	690	1.650	1/2	3/8	88
SILAJ4511Y	121.110.0035	930	575	690	1.650	5/8	3/8	89
SILAJ4511Y	121.110.0036	930	575	690	1.650	5/8	3/8	89
SILFH4518Y	121.110.0037	1.145	575	690	2.700	5/8	3/8	101
SILFH4518Y	121.110.0038	1.145	575	690	2.700	5/8	3/8	101
SILFH4525Y	121.110.0039	1.145	575	690	2.700	5/8	3/8	103
SILFH4525Y	121.110.0040	1.145	575	690	2.700	5/8	3/8	103
SILAG4528Y	121.110.0041	1.145	575	690	5.400	7/8	3/8	143
SILAG4534Y	121.110.0042	1.145	575	690	5.400	7/8	3/8	143
SILAG4537Y	121.110.0043	1.145	575	690	5.400	7/8	3/8	143
SILAG4543Y	121.110.0077	1.145	575	690	5.400	7/8	3/8	143
SILAG4547Y	121.110.0081	1.145	575	690	5.400	7/8	3/8	145
SILAGD4556Y	121.110.0044	1.615	575	1.300	6.600	1 1/8	5/8	285
SILAGD4568Y	121.110.0045	1.615	575	1.300	6.600	1 1/8	5/8	284
SILAGD4574Y	121.110.0046	1.615	575	1.300	6.600	1 1/8	5/8	284
SILAGD4586Y	121.110.0047	1.615	575	1.300	6.600	1 1/8	5/8	284



APLICACIÓN MEDIA TEMPERATURA

DATOS TÉCNICOS

MODELO	CÓDIGO	Dimensiones (mm)			Caudal (m^3/h)	Conexiones		Peso (Kg)
		Largo	Ancho	Alto		Aspiración	Líquido	
SILAE4450Z	121.110.0001	930	575	690	1.650	3/8	1/4	73
SILAE4460Z	121.110.0002	930	575	690	1.650	3/8	1/4	72
SILAJ9480Z	121.110.0003	930	575	690	1.650	1/2	3/8	88
SILAJ9480Z	121.110.0004	930	575	690	1.650	1/2	3/8	88
SILAJ9510Z	121.110.0005	930	575	690	1.650	5/8	3/8	89
SILAJ9510Z	121.110.0006	930	575	690	1.650	5/8	3/8	89
SILAJ9513Z	121.110.0007	930	575	690	1.650	5/8	3/8	91
SILAJ9513Z	121.110.0008	930	575	690	1.650	5/8	3/8	91
SILAJ4517Z	121.110.0009	1.145	575	690	2.700	5/8	3/8	92
SILAJ4517Z	121.110.0010	1.145	575	690	2.700	5/8	3/8	92
SILAJ4519Z	121.110.0011	1.145	575	690	2.700	5/8	3/8	93
SILAJ4519Z	121.110.0012	1.145	575	690	2.700	5/8	3/8	93
SILFH4524Z	121.110.0013	1.145	575	690	2.700	5/8	1/2	106
SILFH4524Z	121.110.0014	1.145	575	690	2.700	5/8	1/2	106
SILFH4531Z	121.110.0015	1.145	575	690	2.700	7/8	1/2	109
SILFH4531Z	121.110.0016	1.145	575	690	2.700	7/8	1/2	109
SILAW54538Z	121.110.0082	1.145	575	690	2.700	7/8	1/2	109
SILAG4546Z	121.110.0019	1.145	575	690	5.400	7/8	5/8	143
SILAG4553Z	121.110.0020	1.145	575	690	5.400	7/8	5/8	149
SILAG4561Z	121.110.0021	1.145	575	690	5.400	1 3/8	5/8	149
SILAG4568Z	121.110.0022	1.145	575	690	5.400	1 3/8	5/8	153
SILAG4573Z	121.110.0023	1.145	575	690	5.400	1 3/8	5/8	154
SILAGD4590Z	121.110.0024	1.615	575	1.300	6.600	1 3/8	5/8	301
SILAGD4610Z	121.110.0025	1.615	575	1.300	6.600	1 3/8	5/8	302
SILAGD4612Z	121.110.0026	1.615	575	1.300	6.600	1 3/8	7/8	304
SILAGD4614Z	121.110.0027	1.615	575	1.300	6.600	1 3/8	7/8	307
SILAGD4615Z	121.110.0028	1.615	575	1.300	6.600	1 3/8	7/8	307



APLICACIÓN BAJA TEMPERATURA

DATOS TÉCNICOS

MODELO	CÓDIGO	Dimensiones (mm)			Caudal (m^3/h)	Conexiones		Peso (Kg)
		Largo	Ancho	Alto		Aspiración	Líquido	
SILAJ2432Z	121.110.0048	930	575	690	1.650	1/2	1/4	88
SILAJ2440Z	121.110.0049	930	575	690	1.650	1/2	1/4	88
SILAJ2446Z	121.110.0050	930	575	690	1.650	1/2	3/8	89
SILAJ2446ZTZ	121.110.0051	930	575	690	1.650	1/2	3/8	89
SILAJ2464Z	121.110.0052	930	575	690	1.650	5/8	3/8	92
SILAJ2464Z	121.110.0053	930	575	690	1.650	1/2	3/8	89
SILFH2480Z	121.110.0054	930	575	690	2.700	5/8	1/2	106
SILFH2480Z	121.110.0055	930	575	690	1.650	1/2	3/8	89
SILFH2511Z	121.110.0056	1.145	575	690	2.700	5/8	1/2	108
SILFH2511Z	121.110.0057	930	575	690	1.650	1/2	3/8	89
SILAG2513Z	121.110.0080	1.145	575	690	5.400	7/8	3/8	142
SILAG2516Z	121.110.0058	1.145	575	690	5.400	7/8	3/8	144
SILAG2519Z	121.110.0083	1.615	575	690	5.400	7/8	3/8	145
SILAG2522Z	121.110.0059	1.145	575	690	5.400	7/8	3/8	146
SILAGD2532Z	121.110.0060	1.145	575	1.300	6.600	1 1/8	5/8	284
SILAGD2538Z	121.110.0084	1.615	575	1.300	6.600	1 1/8	5/8	288
SILAGD2544Z	121.110.0061	1.615	575	1.300	6.600	1 1/8	5/8	290



Tecumseh

SILENSYS® ADVANCED

Seguro por diseño

En conformidad
Instalación conforme a los requerimientos europeos

Sostenible
Solución a largo plazo y energéticamente eficiente

Sin riesgo
Producto seguro por diseño

Fiable
Funciona óptimamente incluso con olas de calor

Simple
Plug & play

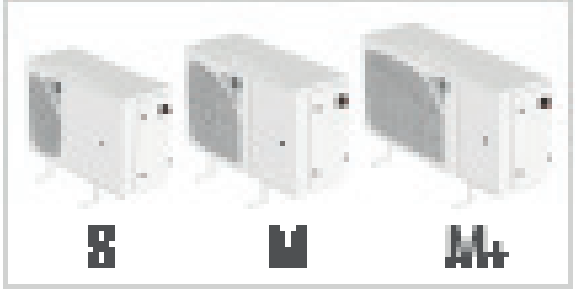



Se tiene que ir A2L with Tecumseh

sales.eu@tecumseh.com - www.tecumseh.com

Cooling For a Better Tomorrow

Para más información, visite nuestro software de selección :

Unidades Carrozadas Silenciosas SILENSYS A2L

APLICACIÓN ALTA TEMPERATURA

RENDIMIENTOS

A2L

HP	Cilind. (cm³/h)	Potencia Frigorífica (W) a la Tª de Evaporación R-1234yF				Compresor	Voltaje	MODELO	CÓDIGO	Precio EUROS
		-5ºC	0ºC	-5ºC	COP					
1/2	18,3	1024	1271	1553	1,73	AJ4461N-TZ	TZ	**SILAJ4461NTZ**	121.110.0088	**3.531,00**
5/8	21,8	1186	1466	1784	1,73	AJ4476N-FZ	FZ	**SILAJ4476NFZ**	121.110.0089	**3.730,00**
3/4	25,95	1468	1799	2166	1,79	AJ4492N-FZ	FZ	**SILAJ4492NFZ**	121.110.0090	**3.832,00**
3/4	25,95	1473	1810	2184	1,96	AJ4492N-TZ	TZ	**SILAJ4492NTZ**	121.110.0091	**3.720,00**
1	32,7	1865	2268	2713	2,03	AJ4511N-FZ	FZ	**SILAJ4511NFZ**	121.110.0092	**4.009,00**
1	32,7	1887	2339	2851	2,11	AJ4511N-TZ	TZ	**SILAJ4511NTZ**	121.110.0093	**3.891,00**
1 1/8	34,45	1983	2420	2908	2,05	AJ4513N-FZ	FZ	**SILAJ4513NFZ**	121.110.0094	**4.170,00**

COP según EN13215 y To -10°C
Potencia Frigorífica calculada con Tamb 32ºC; 10K SC; 3k SE; Mid/Mid

TZ = 380V III 50Hz
FZ = 220V I 50 Hz

HP	Cilind. (cm³/h)	Potencia Frigorífica (W) a la Tª de Evaporación R-455A			R-454C			Compresor	Voltaje	MODELO	CÓDIGO	Precio EUROS
		-5ºC	-10ºC	COP	-5ºC	-10ºC	COP					
5/8	15,2	1452	1158	1,62	1237	985	1,61	AJ4480P-FZ	FZ	**SILAJ4480PFZ**	121.110.0095	**3.823,00**
5/8	15,2	1477	1180	1,63	1280	1025	1,65	AJ4480P-TZ	TZ	**SILAJ4480PTZ**	121.110.0096	**3.712,00**
1	18,3	1692	1351	1,64	1480	1174	1,65	AJ4510P-FZ	FZ	**SILAJ4510PFZ**	121.110.0097	**3.918,00**
1	18,3	1757	1418	1,60	1526	1233	1,61	AJ4510P-TZ	TZ	**SILAJ4510PTZ**	121.110.0098	**3.804,00**
1 1/8	24,2	2224	1774	1,72	2001	1579	1,76	AJ4513P-FZ	FZ	**SILAJ4513PFZ**	121.110.0099	**3.984,00**
1 1/8	24,2	2183	1743	1,70	1902	1520	1,73	AJ4513P-TZ	TZ	**SILAJ4513PTZ**	121.110.0100	**3.869,00**
1 1/4	25,95	2412	1932	1,68	2225	1779	1,79	AJ4517P-FZ	FZ	**SILAJ4517PFZ**	121.110.0101	**4.434,00**
1 1/4	25,95	2576	2068	1,72	2159	1739	1,69	AJ4517P-TZ	TZ	**SILAJ4517PTZ**	121.110.0102	**4.300,00**
1 1/2	34,45	3036	2455	1,74	2829	2288	1,81	AJ4519P-FZ	FZ	**SILAJ4519PFZ**	121.110.0103	**4.644,00**
1 1/2	34,45	3153	2565	1,68	2749	2237	1,71	AJ4519P-TZ	TZ	**SILAJ4519PTZ**	121.110.0104	**4.502,00**

COP según EN13215 y To -10°C
Potencia Frigorífica calculada con Tamb 32ºC; 10K SC; 3k SE; Mid/Mid

TZ = 380V III 50Hz
FZ = 220V I 50 Hz

Datos Técnicos

MODELO	Dimensiones (mm)		
	Ancho	Fondo	Alto
SILAJ4461NTZ	942	654	837
SILAJ4476NFZ	942	654	837
SILAJ4492NFZ	942	654	837
SILAJ4492NTZ	942	654	837
SILAJ4511NFZ	942	654	837
SILAJ4511NTZ	942	654	837
SILAJ4513NFZ	942	654	837
SILAJ4480PFZ	942	654	837
SILAJ4480PTZ	942	654	837
SILAJ4510PFZ	942	654	837
SILAJ4510PTZ	942	654	837
SILAJ4513PFZ	942	654	837
SILAJ4513PTZ	942	654	837
SILAJ4517PFZ	942	654	837
SILAJ4517PTZ	942	654	837
SILAJ4519PFZ	942	654	837
SILAJ4519PTZ	942	654	837





"SILENSYS A2L
Safe by Design

- Contención del refrigerante asegurada por el diseño de componentes precintados.
- Diseñada para prevenir fatigas en los tubos y sus uniones.
- COP comparable con los propios de las Silensys HFC.
- Eficiencia de la expansión directa.
- Solución sostenible con refrigerantes de bajo PCA: R455A/R454C (148 PCA); R1234yf (4 PCA).
- Nuevo diseño del sistema de aislamiento sonoro, debido al doble sistema de acceso por puertas.
- Reducción de una posible concentración de refrigerante gracias al ventilador adicional.
- Unidad condensadora diseñada para cumplir con los estándares EN378 de sistemas, y ISO5149, así como todas las directivas y regulaciones aplicables.
- Componentes eléctricos aislados en zona protegida, con acceso directo a través de una puerta lateral.
- Componentes situados en el compartimento de refrigeración protegidos como ""n-type"" según el estándar 60079: controlador de velocidad del ventilador, presostato, etc.
- Diseñada para posicionarse a 25 metros del evaporador, siempre respetando los límites de carga establecidos por la EN378."

Capítulo 1

Unidades Carrozadas Herméticas Pistones / Scroll

APLICACIÓN ALTA TEMPERATURA

RENDIMIENTOS

HP	Cilind. (m³/rev)	Tª de Evaporación (W) R134a / R513A (XP10) -5ºC	0ºC	+5ºC	COMPRESOR	CÓDIGO DANFOSS	Voltaje	MODELO	CÓDIGO	Precio EUROS
3/8	12,87	820	1.010	1.230	SC12G	114X7099	G	**OP-MSGM012**	121.119.0063	**2.321,00**
1/2	15,28	920	1.140	1.390	SC15G	114X7100		**OP-MSGM015**	121.119.0064	**2.387,00**
1/2	17,69	1.100	1.330	1.600	SC18G	114X7101		**OP-MSGM018**	121.119.0062	**2.534,00**
5/8	20,95	1.300	1.590	1.900	SC21G	114X7102		**OP-MSGM021**	121.119.0065	**2.630,00**
3/4	25,95	1.670	2.090	2.580	CAJ4492Y	114X7103		**OP-MSGM026**	121.119.0066	**2.709,00**
1	32,70	2.170	2.660	3.220	CAJ4511Y	114X7104		**OP-MSGM033**	121.119.0061	**2.855,00**
2	33,77	2.700	3.300	4.000	MLZ015	114X7061	G	**OP-MSXM034**	121.119.0001	**3.325,00**
						114X7062	E	**OP-MSXM034**	121.119.0002	**3.325,00**
3	43,50	3.600	4.400	5.300	MLZ021	114X7063	G	**OP-MSXM046**	121.119.0003	**3.419,00**
						114X7064	E	**OP-MSXM046**	121.119.0004	**3.419,00**
3 1/2	46,20	4.350	5.300	6.350	MLZ026	114X7065	G	**OP-MSXM057**	121.119.0005	**3.515,00**
						114X7066	E	**OP-MSXM057**	121.119.0006	**3.483,00**
4	68,80	5.550	6.800	8.250	MLZ030	114X7067	G	**OP-MSXM068**	121.119.0007	**4.596,00**
						114X7068	E	**OP-MSXM068**	121.119.0008	**4.253,00**
5	81,00	6.450	7.900	9.550	MLZ038	114X7069	G	**OP-MSXM080**	121.119.0009	**4.719,00**
					MLZ038	114X7070	E	**OP-MSXM080**	121.119.0010	**4.326,00**
6	98,60	7.900	9.650	11.700	MLZ045	114X7071	E	**OP-MSXM099**	121.119.0011	**5.049,00**
7	126,00	8.300	10.150	12.250	MLZ048	114X7072		**OP-MSXM108**	121.119.0012	**5.566,00**

Condiciones a Tª Ambiente 32ºC. Recalentamiento 10K. Permite temperaturas de evaporación desde -15ºC hasta +15ºC

APLICACIÓN MEDIA TEMPERATURA

RENDIMIENTOS

HP	Cilind. (m³/rev)	Tª de Evaporación (W) R-449A (XP40) -10ºC	-5ºC	R-407A/RS50 -10ºC	-5ºC	COMPRESOR	CÓDIGO DANFOSS	Voltaje	MODELO	CÓDIGO	Precio EUROS
1/2	9,09	530	670	-	-	MLY90RAb	114X7108	G	**OP-MSYM009**	121.119.0085	**2.269,00**
1/2	12,10	740	930	-	-	MPT12RA	114X7109		**OP-MSYM012**	121.119.0086	**2.294,00**
3/4	14,32	1.180	1.460	-	-	MPT14RA	114X7110		**OP-MSYM014**	121.119.0087	**2.397,00**
3/4	18,30	1.440	1.790	-	-	CAJ9510Z	114X7111		**OP-MSYM018**	121.119.0088	**2.408,00**
1	24,20	1.860	2.380	-	-	CAJ9513Z	114X7097		**OP-MSYM024**	121.119.0089	**2.726,00**
1 1/4	25,95	2.060	2.610	-	-	CAJ4517Z	114X7083	G	**OP-MSYM026**	121.119.0090	**2.897,00**
				-	-	TAJ4517Z	114X7093	E	**OP-MSYM026**	121.119.0091	**2.897,00**
1 1/2	34,45	2.560	3.210	-	-	CAJ4519Z	114X7084	G	**OP-MSYM034**	121.119.0070	**3.054,00**
				-	-	TAJ4519Z	114X7094	E	**OP-MSYM034**	121.119.0092	**3.054,00**
2	-	3.370	4.080	3.500	4.300	MLZ015	114X7061	G	**OP-MSXM034**	121.119.0001	**3.325,00**
							114X7062	E	**OP-MSXM034**	121.119.0002	**3.325,00**
3	43,50	4.400	5.290	4.550	5.500	MLZ021	114X7063	G	**OP-MSXM046**	121.119.0003	**3.419,00**
							114X7064	E	**OP-MSXM046**	121.119.0004	**3.419,00**
3 1/2	46,20	5.210	6.250	5.450	6.550	MLZ026	114X7065	G	**OP-MSXM057**	121.119.0005	**3.515,00**
							114X7066	E	**OP-MSXM057**	121.119.0006	**3.483,00**
4	68,80	6.930	8.370	7.350	8.900	MLZ030	114X7067	G	**OP-MSXM068**	121.119.0007	**4.596,00**
							114X7068	E	**OP-MSXM068**	121.119.0008	**4.253,00**
5	81,00	8.010	9.640	8.350	10.150	MLZ038	114X7069	G	**OP-MSXM080**	121.119.0009	**4.719,00**
							114X7070	E	**OP-MSXM080**	121.119.0010	**4.326,00**
6	98,60	9.580	11.510	10.000	12.200	MLZ045	114X7071	E	**OP-MSXM099**	121.119.0011	**5.049,00**
7	126,00	10.170	12.190	10.800	13.100	MLZ048	114X7072		**OP-MSXM108**	121.119.0012	**5.566,00**

Condiciones a Tª Ambiente 32ºC. Recalentamiento 10K. Permite temperaturas de evaporación desde -20ºC hasta +10ºC

APLICACIÓN BAJA TEMPERATURA

RENDIMIENTOS

HP	Cilind. (m³/rev)	Tª de Evaporación (W R-452A (XP44) -30ºC	-25ºC	COMPRESOR	CÓDIGO DANFOSS	Voltaje	MODELO	CÓDIGO	Precio EUROS
1/2	14,32	530	660	MPT14LA	114X7106	G	**OP-LSQM014**	121.119.0072	**2.328,00**
1/2	16,15	580	740	MPT16LA	114X7107		**OP-LSQM018**	121.119.0093	**2.493,00**
1	26,20	750	1.010	CAJ2446Z	114X7085		**OP-LSQM026**	121.119.0074	**2.764,00**
1 1/4	34,50	950	1.270	CAJ2464Z	114X7086		**OP-LSQM034**	121.119.0075	**2.989,00**
1 1/2	48,00	1.400	1.860	NTZ048	114X7087	G	**OP-LSQM048**	121.119.0076	**3.123,00**
		1.400	1.850		114X7088	E	**OP-LSHM048**	121.119.0077	**3.123,00**
2	74,25	1.730	2.340	FH2511Z	114X7095	G	**OP-LSQM074**	121.119.0078	**3.272,00**
		1.950	2.600	TFH2511Z	114X7096	E	**OP-LSHM074**	121.119.0079	**3.272,00**
2	68,00	2.160	2.800	NTZ068	114X7089	G	**OP-LSQM068**	121.119.0080	**3.318,00**
		2.150	2.750		114X7090	E	**OP-LSHM068**	121.119.0081	**3.318,00**
3	67,40	2.990	3.780	LLZ013	114X7091	E	**OP-LSQM067**	121.119.0082	**4.823,00**
4	83,50	3.630	4.500	LLZ015	114X7092		**OP-LSQM084**	121.119.0083	**5.017,00**
4 1/2	97,60	4.240	5.250	LLZ018	114X7075		**OP-LSQM098**	121.119.0084	**5.499,00**

Condiciones a Tª Ambiente 32ºC. Recalentamiento 10K. Permite temperaturas de evaporación desde -40ºC hasta -10ºC
Voltajes. G: 230V/1Ph/50Hz. E: 400V/3Ph/50Hz ventilador 230V/1Ph/50Hz.

Unidades Carrozadas Herméticas Pistones / Scroll

Optyma™ Slim Pack

APLICACIÓN ALTA TEMPERATURA

DATOS TÉCNICOS

CÓDIGO DANFOSS	CÓDIGO	Dimensiones (mm)			Caudal (m^3/h)	Ventilador Ø	Conexiones		Peso (Kg)
		Largo	Ancho	Alto			Aspiración	Líquido	
114X7099	121.119.0063	950	443	680	2.200	365	1/2"	3/8"	39
114X7100	121.119.0064	950	443	680	2.200	365	1/2"	3/8"	39
114X7101	121.119.0062	950	443	680	2.200	365	1/2"	3/8"	40
114X7102	121.119.0065	950	443	680	2.200	365	1/2"	3/8"	40
114X7103	121.119.0066	1.106	464	695	3.300	450	5/8"	1/2"	75
114X7104	121.119.0061	1.106	464	695	3.300	450	5/8"	1/2"	73
114X7061	121.119.0001	1.106	464	695	3.300	450	3/4"	1/2"	74
114X7062	121.119.0002	1.106	464	695	3.300	450	3/4"	1/2"	74
114X7063	121.119.0003	1.106	464	695	3.300	450	3/4"	1/2"	74
114X7064	121.119.0004	1.106	464	695	3.300	450	3/4"	1/2"	74
114X7065	121.119.0005	1.106	464	695	3.300	450	3/4"	1/2"	74
114X7066	121.119.0006	1.106	464	695	3.300	450	3/4"	1/2"	74
114X7067	121.119.0007	1.106	464	830	5.200	500	7/8"	1/2"	96
114X7068	121.119.0008	1.106	464	830	5.200	500	7/8"	1/2"	96
114X7069	121.119.0009	1.106	464	830	5.200	500	7/8"	1/2"	96
114X7070	121.119.0010	1.106	464	830	5.200	500	7/8"	1/2"	96
114X7071	121.119.0011	1.106	464	830	5.200	500	7/8"	1/2"	96
114X7072	121.119.0012	1.106	464	830	5.200	500	7/8"	1/2"	96



APLICACIÓN MEDIA TEMPERATURA

DATOS TÉCNICOS

CÓDIGO DANFOSS	CÓDIGO	Dimensiones (mm)			Caudal (m^3/h)	Ventilador Ø	Conexiones		Peso (Kg)
		Largo	Ancho	Alto			Aspiración	Líquido	
114X7108	121.119.0085	950	443	680	2.200	365	3/8"	1/4"	53
114X7109	121.119.0086	950	443	680	2.200	365	3/8"	3/8"	53
114X7110	121.119.0087	950	443	680	2.200	365	3/8"	3/8"	53
114X7111	121.119.0088	1.106	464	695	3.300	450	1/2"	1/2"	78
114X7097	121.119.0089	1.106	464	695	3.300	450	1/2"	1/2"	78
114X7083	121.119.0090	1.106	464	695	3.300	450	1/2"	1/2"	78
114X7093	121.119.0091	1.106	464	695	3.300	450	1/2"	1/2"	78
114X7084	121.119.0070	1.106	464	695	3.300	450	1/2"	1/2"	79
114X7094	121.119.0092	1.106	464	695	3.300	450	1/2"	1/2"	79
114X7061	121.119.0001	1.106	464	695	3.300	450	3/4"	1/2"	74
114X7062	121.119.0002	1.106	464	695	3.300	450	3/4"	1/2"	74
114X7063	121.119.0003	1.106	464	695	3.300	450	3/4"	1/2"	74
114X7064	121.119.0004	1.106	464	695	3.300	450	3/4"	1/2"	74
114X7065	121.119.0005	1.106	464	695	3.300	450	3/4"	1/2"	74
114X7066	121.119.0006	1.106	464	695	3.300	450	3/4"	1/2"	74
114X7067	121.119.0007	1.106	464	830	5.200	500	7/8"	1/2"	96
114X7068	121.119.0008	1.106	464	830	5.200	500	7/8"	1/2"	96
114X7069	121.119.0009	1.106	464	830	5.200	500	7/8"	1/2"	96
114X7070	121.119.0010	1.106	464	830	5.200	500	7/8"	1/2"	96
114X7071	121.119.0011	1.106	464	830	5.200	500	7/8"	1/2"	96
114X7072	121.119.0012	1.106	464	830	5.200	500	7/8"	1/2"	96



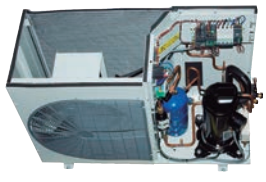

APLICACIÓN BAJA TEMPERATURA

DATOS TÉCNICOS

CÓDIGO DANFOSS	CÓDIGO	Dimensiones (mm)			Caudal (m^3/h)	Ventilador Ø	Conexiones		Peso (Kg)
		Largo	Ancho	Alto			Aspiración	Líquido	
114X7106	121.119.0072	950	443	680	2.200	365	3/8"	3/8"	53
114X7107	121.119.0093	950	443	680	2.200	365	3/8"	3/8"	53
114X7085	121.119.0074	1.106	464	695	3.300	450	1/2"	1/2"	78
114X7086	121.119.0075	1.106	464	695	3.300	450	1/2"	1/2"	79
114X7087	121.119.0076	1.106	464	695	3.300	450	5/8"	1/2"	74
114X7088	121.119.0077	1.106	464	695	3.300	450	5/8"	1/2"	74
114X7095	121.119.0078	1.106	464	695	3.300	450	5/8"	1/2"	92
114X7096	121.119.0079	1.106	464	695	3.300	450	5/8"	1/2"	92
114X7089	121.119.0080	1.106	464	695	3.300	450	5/8"	1/2"	74
114X7090	121.119.0081	1.106	464	695	3.300	450	5/8"	1/2"	74
114X7091	121.119.0082	1.106	464	830	5.200	500	3/4"	1/2"	90
114X7092	121.119.0083	1.106	464	830	5.200	500	3/4"	1/2"	90
114X7075	121.119.0084	1.106	464	830	5.200	500	3/4"	1/2"	90



Unidades condesadoras carrozadas multirrefrigerante.
Incluyen cuadro eléctrico, línea de líquido y todos los componentes necesarios para su correcto funcionamiento

Capítulo 1

Unidades Carrozadas Herméticas Inverter

Optyma Plus Inverter

Rotaciones por segundo (RPS)	Capacidad de refrigeración en kW Tª de evaporación -10ºC			SEPR R448A R449A	Consumo electricidad anual kWh	Nivel de presión sonora @ 10m dB (A)	CÓDIGO DANFOSS	MODELO
	R448A/R449A	R407A	R407F					
30	1,73	1,69	1,81	3,38	10 103	40	114X4302	**OP-MPPM028**
75	4,27	4,18	4,54			42		
100	5,45	5,44	5,86			43		
30	2,17	2,12	2,27	3,29	12 735	42	114X4316	**OP-MPPM035**
75	5,24	5,2	5,65			43		
100	6,68	6,74	7,25			44		
30	2,78	2,7	2,9	3,73	14 094	42	114X4334	**OP-MPPM044**
75	6,57	6,54	7,09			44		
100	8,38	8,42	9,05			45		

Condiciones EN 13215 (punto de rocío): +32 °C de temp. ambiente, recalentamiento10 K, subenfriamiento 0 K
Condiciones nominales para diseño ecológico: +32 °C de temp. ambiente, subenfriamiento 0 K, RGT 20 °C
Tensión compresor 400V / 3 / 50 Hz
Tensión ventilador 230V / 1 / 50 Hz
Diámetro del ventilador 500mm

Modulación continua de la capacidad
Una modulación de 30 a 100 rps supone un aumento de la eficiencia energética del 20-30 % en comparación con las unidades condensadoras de velocidad fija.

CÓDIGO DANFOSS	MODELO	CÓDIGO	Precio EUROS
114X4302	**OP-MPPM028**	121.119.0094	**9.531,00**
114X4316	**OP-MPPM035**	121.119.0095	**9.997,00**
114X4334	**OP-MPPM044**	121.119.0096	**11.652,00**





Flexibilidad y eficiencia
multi-refrigerante



Optyma SlimPack

Cualificada para refrigerantes A2L R1234yf, R454C, R455A (LBP y MBP)

MBP de 0.5 kW a 17 kW

LBP de 0.1 a 7 kW

Optyma ICO2

Velocidad variable

MT de 1.2 a 4.6 kW



Funcionamiento **fiable con CO2 y refrigerantes A2L** con nuevas gamas de unidades condensadoras

optymaslimpack: de 0.5 a 17 kW para aplicaciones MBP y LBP

OPTYMA™

descubre las soluciones del mañana listas hoy
visita www.danfoss.es

Capítulo 1

Unidades Carrozadas Herméticas Pistones

Optyma™ Slim Pack

Novedad

A2L

APLICACIÓN MEDIA TEMPERATURA R454C

HP	Tª de Evaporación (W)				Tª Ambiente	Compresor	Voltaje	Código Danfoss	MODELO	CÓDIGO	Precio EUROS
	-10ºC	-5ºC	0ºC	5ºC							
1/4	788	960	1.144	1.343	32ºC	DLY80RAb	G	114X7226	**OP-MSTM008DYW05G**	121.119.0100	**2.582,00**
	597	737	891	1.061	43ºC						
1/4	864	1.043	1.237	1.445	32ºC	DLY90RAb	G	114X7229	**OP-MSTM009DYW05G**	121.119.0101	**2.617,00**
	660	806	966	1.143	43ºC						
3/8	1.154	1.375	1.609	1.857	32ºC	DPT12RA	G	114X7230	**OP-MSTM012DPW05G**	121.119.0102	**2.645,00**
	884	1.063	1.258	1.468	43ºC						
3/8	1.197	1.431	1.682	1.949	32ºC	DPT14RA	G	114X7231	**OP-MSTM014DPW05G**	121.119.0103	**2.709,00**
	926	1.121	1.335	1.568	43ºC						
1/2	1.316	1.585	1.872	2.181	32ºC	DX18TBa	G	114X7232	**OP-MSTM018DXW05G**	121.119.0104	**2.868,00**
	980	1.196	1.433	1.688	43ºC						
5/8	1.814	2.193	2.614	3.075	32ºC	DS22TB	G	114X7233	**OP-MSTM022DSW05G**	121.119.0105	**3.081,00**
	1.401	1.705	2.042	2.413	43ºC						
7/8	2.200	2.639	3.121	3.642	32ºC	DS26TB	G	114X7234	**OP-MSTM026DSW05G**	121.119.0106	**3.278,00**
	1.698	2.048	2.432	2.847	43ºC						
7/8	2.222	2.666	3.152	3.679	32ºC	DS26T3	E	114X7235	**OP-MSTM026DSW05E**	121.119.0107	**3.278,00**
	1.715	2.069	2.456	2.875	43ºC						
1	2.439	2.956	3.490	4.050	32ºC	DS34TB	G	114X7237	**OP-MSTM034DSW05G**	121.119.0108	**3.452,00**
	1.863	2.271	2.702	3.166	43ºC						
1	2.463	2.986	3.525	4.090	32ºC	DS34T3	E	114X7236	**OP-MSTM034DSW05E**	121.119.0109	**3.452,00**
	1.882	2.294	2.729	3.197	43ºC						

G= Compresor 230V/1Ph/50Hz, ventilador 230V/1Ph/50Hz
E = Compresor 400V/3Ph/50Hz, ventilador 230V/1Ph/50Hz
Condiciones nominales (EN13215), Tª Evaporación (Punto Medio) -10°C, Tª Ambiente +32°C,Tª Gas Retorno 20°C, Subenfriamiento 0K

APLICACIÓN BAJA TEMPERATURA R454C

HP	Tª de Evaporación (W)				Tª Ambiente	Compresor	Voltaje	Código Danfoss	MODELO	CÓDIGO	Precio EUROS
	-35ºC	-30ºC	-25ºC	-20ºC							
1/2	339	462	601	755	32ºC	DPT14LA	G	114X7263	**OP-LSVM014DPW05G**	121.119.0110	**2.682,00**
	243	341	455	586	43ºC						
1/2	351	479	623	781	32ºC	DPT16LA	G	114X7242	**OP-LSVM016DPW05G**	121.119.0111	**2.816,00**
	252	353	471	605	43ºC						
7/8	515	708	931	1.184	32ºC	DST26NA	G	114X7227	**OP-LSVM026DSW05G**	121.119.0112	**3.124,00**
	401	559	747	965	43ºC						
1	824	1.127	1.474	1.864	32ºC	DST34LA	G	114X7228	**OP-LSVM034DSW05G**	121.119.0113	**3.531,00**
	641	888	1.180	1.514	43ºC						
1-3/4	803	1.122	1.513	1.977	32ºC	NTZ048-5B	G	114X7244	**OP-LSWM048NTW05G**	121.119.0114	**3.531,00**
	592	841	1.146	1.512	43ºC						
1-3/4	795	1.111	1.498	1.957	32ºC	NTZ048-4B	E	114X7245	**OP-LSWM048NTW05E**	121.119.0115	**3.380,00**
	586	833	1.135	1.497	43ºC						
2	1.266	1.719	2.247	2.850	32ºC	NTZ068-5B	G	114X7246	**OP-LSWM068NTW05G**	121.119.0116	**3.698,00**
	923	1.298	1.722	2.199	43ºC						
2	1.254	1.702	2.224	2.822	32ºC	NTZ068-4B	E	114X7247	**OP-LSWM068NTW05E**	121.119.0117	**3.698,00**
	914	1.285	1.705	2.177	43ºC						

G= Compressor 230V/1Ph/50Hz, fan 230V/1Ph/50Hz
E = Compressor 400V/3Ph/50Hz, fan 230V/1Ph/50Hz
Condiciones nominales (EN13215), Tª Evaporación (punto de rocío) -35°C, Tª Ambiente +32°C, Tª Gas Retorno 20°C, Subenfriamiento 0K
(NTZ modelo compr. con 10K recalentamiento)

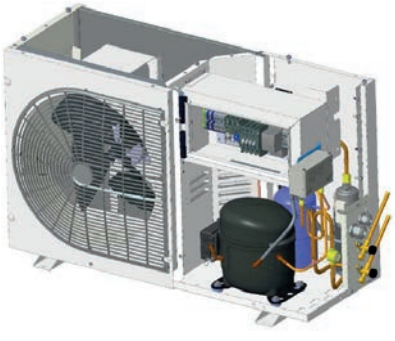



Unidades Carrozadas Herméticas Inverter

Optyma™ iCO2

Novedad

APLICACIÓN ALTA/MEDIA TEMPERATURA R-744 CO_2

Datos Técnicos preliminares

Tª ambiente ºC	Temperatura de evaporación										Código Danfoss	MODELO	CÓDIGO	Precio EUROS
	-15ºC		-10ºC		-5ºC		0ºC		5ºC					
	Cap. min	Cap. max	Cap. min	Cap. max	Cap. min	Cap. max	Cap. min	Cap. max	Cap. min	Cap. max				
46	577	1.770	732	2.122	917	2.547	1.132	3.058	1.362	3.636	114X6001	**OP-MPAM045COP04E**	121.119.0118	**Consultar**
43	713	2.189	905	2.623	1.134	3.148	1.386	3.744	1.652	4.412				
38	843	3.202	1.063	3.800	1.317	4.496	1.602	5.311	1.910	6.252				
32	1.031	3.872	1.292	4.579	1.598	5.416	1.941	6.400	2.314	7.541				
27	1.135	4.184	1.415	4.943	1.744	5.842	2.113	6.899	2.514	8.128				

Voltaje suministro unidad 440V-3ph-50hz ; Ventilador 230V-1ph-50Hz
Condiciones de trabajo EN13215 Recalentamiento 10k , 0K Subenfriamiento

Características

Modulación de capacidad 30% a 100%

Ventiladores DC

Ventiladores con variador de velocidad

Gas cooler microcanal

Danfoss MMILDS display

Fácil acceso (dos puertas)

PED clase 1

Dimensiones y peso

Alto x Ancho x Largo (mm)	800 x 1290 x 480
Peso (Kg)	116

Optyma™ iCO2

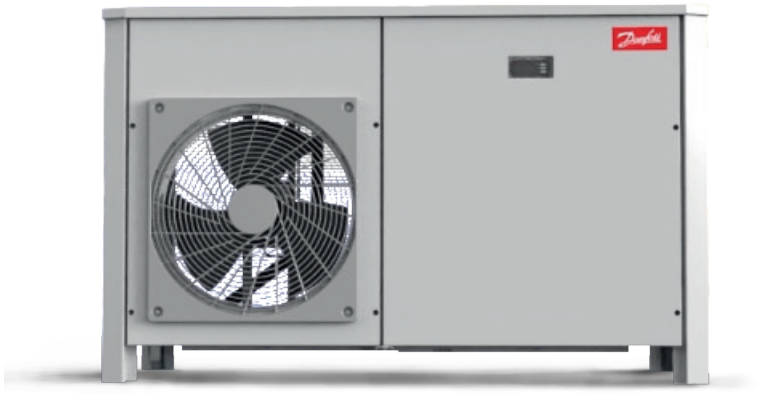

area Casing Solutions

Smart Solutions for a Green Future







iCOOL, Diferente por Naturaleza

iCOOL es la solución modular de unidades condensadoras inverter que ahorra tiempo durante la instalación y en la puesta en marcha, ya que la unidad es tabaco de torre personalizada según sus necesidades. Gracias a su gran capacidad modular y a su continuidad con múltiples refrigerantes, puede utilizarse para cualquier aplicación de refrigeración comercial proporcionando un servicio de hasta un mínimo de 600W para un solo evaporador.

- ✓ Fácil selección enfoque orfeo
- ✓ Fácil de instalar
- ✓ Fácil mantenimiento
- ✓ Fácil puesta en marcha

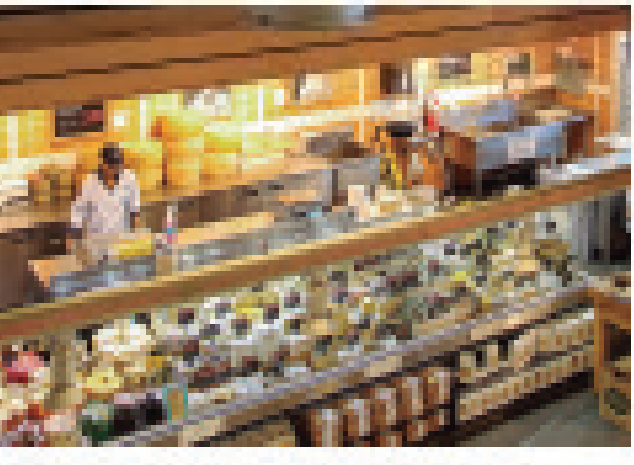

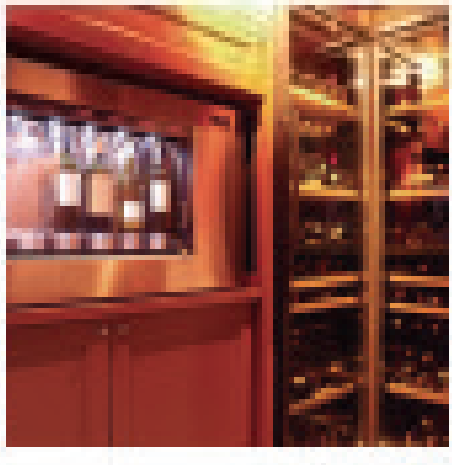



Enfoque de selección orfeo

Lo más se produce según sus necesidades. Encuentre el enfoque Only adecuado.

iCOOL 10 YEARS

+34 000 748 248

[illegible]@area.es · [illegible]

Capítulo 1

Unidades Condensadoras INVERTER SILENCIOSAS Ventilador Potenciado

iCOOL eco DESIGN

APLICACIÓN ALTA/MEDIA TEMPERATURA *RENDIMIENTOS*

Rendimiento en kW								Nivel Sonoro (10m) dB(A)	Nº Ventil. Ø (mm)	Recip. Líquido (dm³)	Asp.	Liq.	MODELO	CÓDIGO	Precio EUROS
R134a				R-448A/R-449A											
Mínimo (30hz)		Máximo (90hz)		Mínimo (30hz)		Máximo (90hz)									
-10ºC	0ºC	-10ºC	0ºC	-10ºC	0ºC	-10ºC	0ºC								
2,67	4,13	10,9	16,11	2,86	4,54	17,47	24,65	42	1 x 560	15	1-1/8"	5/8"	**17 MAX**	123.121.0009	**14.392,00**
2,67	4,13	13,17	19,34	2,86	4,54	20,20	28,84						**21 MAX**	123.121.0008	**14.352,00**
4,95	7,25	17,03	19,84	-	-	-	-	44			1-3/8"	7/8"	**26 MAX**	123.121.0010	**16.420,00**

Temperatura Ambiente 32ºC. Recalentamiento 11,1K. Subenfriamiento 18,3K

APLICACIÓN ALTA/MEDIA TEMPERATURA *DATOS TÉCNICOS*

Rendimiento en kW								Nivel Sonoro (10m) dB(A)	Nº Ventil. Ø (mm)	Recip. Líquido (dm³)	Asp.	Liq.	MODELO	CÓDIGO	Precio EUROS
R452A				R-449A											
Mínimo (30hz)		Máximo (90hz)		Mínimo (30hz)		Máximo (90hz)									
-30ºC	-25ºC	-30ºC	-25ºC	-30ºC	-25ºC	-30ºC	-25ºC								
2,25	2,93	8,77	10,92	2,14	2,78	8,33	10,38	-	1 X 560	15	1-1/8"	5/8"	**10 MAX LP**	121.121.0011	**11.708,00**

Dimensiones mm			Peso Kg	MODELO	CÓDIGO
Largo	Fondo	Alto			
1327	745	1677	250	**10 MAX**	121.121.0011
1327	745	1677	320	**17 MAX**	123.121.0009
1327	745	1677	311	**21 MAX**	123.121.0008
1327	745	1677	400	**26 MAX**	123.121.0010





- **Fiable**
- **Compacta**
- **Silenciosa**
- **Eficiente**
- **Fácil de instalar**

Capítulo 1

Unidades Condensadoras INVERTER

iCOOL

APLICACIÓN ALTA/MEDIA TEMPERATURA

RENDIMIENTOS

Rendimiento en kW								Nivel Sonoro (10m) dB(A)	Nº Ventil. Ø (mm)	Recip. Líquido (dm³)	Asp.	Liq.	MODELO	CÓDIGO	Precio EUROS
R134a				R-448A/R-449A											
Mínimo (30hz)		Máximo (90hz)		Mínimo (30hz)		Máximo (90hz)									
-10ºC	0ºC	-10ºC	0ºC	-10ºC	0ºC	-10ºC	0ºC								
0,48	0,66	3,8	5,11	0,8	1,1	4,8	6,6	37	1 x 450	3,9	5/8"	3/8"	**4,5 HP**	121.121.0005	**5.344,00**
0,83	1,16	5,20	7,10	1,18	1,67	7,22	9,69	39	1 x 630	7,1	3/4"	3/8"	**7 HP**	121.121.0014	**6.487,00**
2,60	4,00	6,20	7,30	2,80	4,50	10,00	14,05	39	1 x 630	10	7/8"	1/2"	**10 HP**	121.121.0000	**7.334,00**
2,07	3,30	6,77	10,17	2,97	4,71	11,87	17,17	40	1 x 710	10	7/8"	1/2"	**12HP**	121.122.0009	**8.549,00**
2,70	4,10	10,90	16,10	2,90	4,64	17,27	24,90	42	2 x 630	15	1-1/8"	5/8"	**17D HP**	121.121.0001	**11.622,00**
2,70	4,10	13,20	19,30	2,90	4,64	19,87	28,50	42					**21D HP**	121.121.0002	**12.860,00**
4,50	6,90	16,90	24,50	5,69	8,43	26,36	36,76	43			1-3/8"	7/8"	**26D HP**	121.121.0006	**15.458,00**
4,50	6,90	18,90	26,20	5,82	8,68	29,14	40,50	43					**29D HP**	121.121.0007	**17.410,00**

Temperatura Ambiente 32ºC Recalentamiento 11'1K Subenfriamiento 8'3K

APLICACIÓN BAJA TEMPERATURA

RENDIMIENTOS

Rendimiento en kW								Nivel Sonoro (10m) dB(A)	Nº Ventil. Ø (mm)	Recip. Líquido (dm³)	Asp.	Liq.	MODELO	CÓDIGO	Precio EUROS
R452A				R-449A											
Mínimo (30hz)		Máximo (90hz)		Mínimo (30hz)		Máximo (90hz)									
-30ºC	-25ºC	-30ºC	-25ºC	-30ºC	-25ºC	-30ºC	-25ºC								
-	-	-	-	0,54	0,67	3,47	4,19	38	1 x 450	3,9	3/4"	3/8"	**3LP**	121.122.0010	**6.692,00**
2,25	2,93	8,77	10,92	2,14	2,78	8,33	10,38	39	2 x 630	15	1-3/8"	5/8"	**10 LP**	121.121.0003	**11.577,00**
2,25	2,93	14,66	18,04	2,14	2,78	13,93	17,14	42				7/8"	**17D LP**	121.121.0004	**19.671,00**

Temperatura Ambiente 32ºC Recalentamiento 11'1K Subenfriamiento 8'3K



COMPONENTES:

- Compresor scroll inverter con resistencia cárter.
- Ventiladores de conmutación electrónica con transductor/regulador de velocidad.
- Interruptor principal exterior.
- Presostato de seguridad de HP/LP.
- Presostato LP para el control del compresor en "safety mode".
- Selector manual "safety mode".
- Carrozado de chapa con caja aislada acústicamente.
- Cuadro eléctrico E-box con variador.
- Filtro viso y válvula de corte en línea de líquido.
- Válvula de corte en línea de aspiración aislada.
- Separador en aspiración.
- Separador de aceite.



Unidades Condensadoras INVERTER

iCOOL

APLICACIÓN ALTA/MEDIA TEMPERATURA

DATOS TÉCNICOS

MODELO	CÓDIGO	A (mm)	B (mm)	H (mm)	Peso (Kg)
4,5 HP	121.121.0005	1.106	466	560	118
7 HP	121.121.0014	1.140	439	760	135
10 HP	121.121.0000	1.289	439	963	176
12HP	121.122.0009	1.420	434	963	196
17D HP	121.121.0001	1.521	475	1.493	310
21D HP	121.121.0002	1.521	475	1.493	311
26D HP	121.121.0006	1.528	879	1.488	400
29D HP	121.121.0007	1.528	879	1.488	430



APLICACIÓN BAJA TEMPERATURA

DATOS TÉCNICOS

MODELO	CÓDIGO	A (mm)	B (mm)	H (mm)	Peso (Kg)
3LP	121.122.0010	1.106	466	560	125
10 LP	121.121.0003	1.280	430	995	175
17D LP	121.121.0004	1.650	470	1.500	310

*Dimensiones de la unidad condensadora carrozada

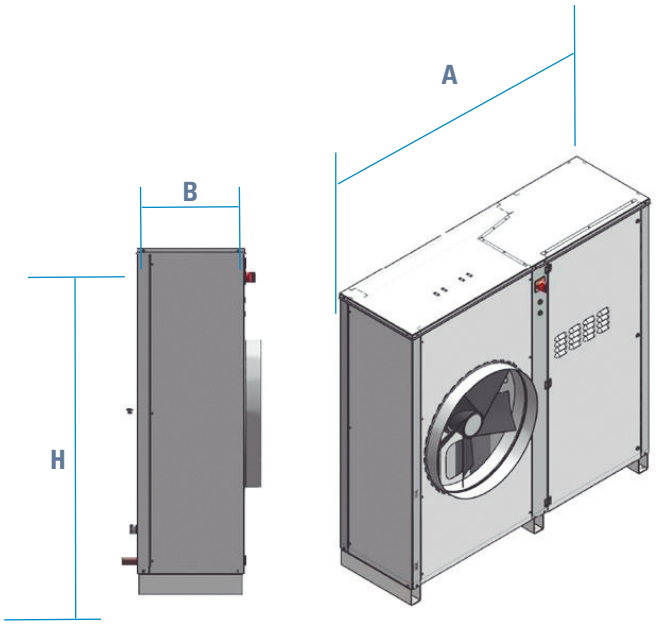

OPCIONAL:
Nuevos Ventiladores
con Sobrepresión hasta 120 Pa.
Para Conducir el Aire al Exterior.



Capítulo 1

Unidades Condensadoras INVERTER

iCOOL

Novedad

A2L

APLICACIÓN ALTA/MEDIA TEMPERATURA

RENDIMIENTOS

R455A

Tª ambiente ºC	Temperatura de evaporación										MODELO	CÓDIGO	Precio EUROS
	-15ºC		-10ºC		-5ºC		0ºC		5ºC				
	Cap. min	Cap. max	Cap. min	Cap. max	Cap. min	Cap. max	Cap. min	Cap. max	Cap. min	Cap. max			
27	1,73	7,87	2,10	9,52	2,51	11,41	2,98	13,53	3,49	15,88	**eSLIM-9 MHP A2L**	121.122.0008	**8.119,00**
32	1,67	7,59	2,04	9,25	2,45	11,14	2,92	13,25	3,43	15,59			
38	1,61	7,30	1,97	8,94	2,37	10,79	2,83	12,86	3,33	15,16			
43	1,55	7,03	1,89	8,61	2,29	10,41	2,73	12,42	3,22	14,65			

Datos preliminares
Norma EN 378-2:2016
Recalentamiento -10K ; Subenfriamiento -3K

ECO DESIGN





Características y ventajas:

Modularidad: modulación de capacidad del 15% al 100%.
Fiabilidad: Menos arranques.
Silenciosa.
Mantenimiento preventivo: Diagnóstico a distancia.
Ahorro de energía, 40% menos que unidades ON/OFF.
Fácil proceso puesta en marcha.
Plug & Play
Fácil mantenimiento: 3 cámaras independientes.

3 Cámaras Aisladas

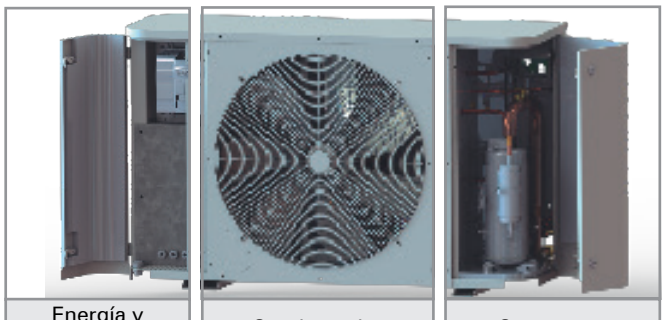

Energía y electrónica | Condensador | Compresor

TÜVRheinland CERTIFIED

RoHS compliant

Capítulo 1

Unidades Condensadoras INVERTER

iCOOL

Novedad

A2L

APLICACIÓN ALTA/MEDIA TEMPERATURA

DATOS TÉCNICOS

MODELO	CÓDIGO	Voltage	MCC (A)	Recipiente (l)	Conexiones		Ventiladores		dB (A)
					Asp.	Liq.	Diam.	Nº	
eSLIM-9 MHP A2L	121.122.0008	380-420V-3Ph-50Hz	15,6	10	7/8	1/2	710	1	39

Dimensiones y peso

Longitud A	1286 mm
Altura B	858 mm
Ancho C	471 mm
Peso	170 Kg

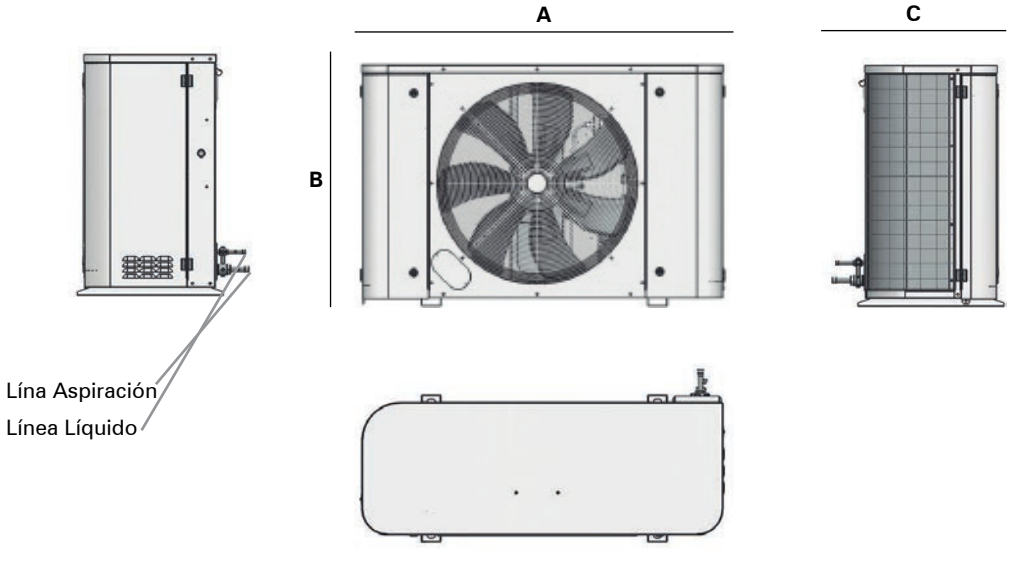

Aplicaciones



ClubBeijer.com



- Accede a ClubBeijer.com para saber cuándo tendrán lugar las próximas jornadas formativas en tu ciudad y reservar tu plaza online.

- Introduce tus claves.
  Si es la primera vez que accedes, introduce tu código de cliente (consulta tu código en tus facturas o albaranes de compra) y tu CIF como contraseña.

- Completa tu registro entrando en “mi cuenta” y modificando tus datos personales.

- No te olvides de leer y, si estás de acuerdo, aceptar las bases legales.

CLUB BEIJER REF

Unidades SILENSYS Inverter

APLICACIÓN ALTA/MEDIA TEMPERATURA

RENDIMIENTOS

Cilind. (cm³)	Potencia Frigorífica (W) a la Tª de Evaporación R-404A							MODELO	CÓDIGO	Precio EUROS
	-20ºC	-15ºC	-10ºC	-5ºC	-0ºC	+5ºC	+10ºC			
1.650	1.474	1.874	2.311	2.783	3.285	3.813	4.366	**SILAJV9513Z**	121.110.0068	**6.020,00**
2.700	1.740	2.177	2.648	3.152	3.686	4.253	4.858	**SILAJV4517Z**	121.110.0069	**6.622,00**
2.700	2.357	3.042	3.787	4.580	5.410	6.274	7.179	**SILFHV4524Z**	121.110.0070	**7.365,00**
2.700	3.135	3.940	4.796	5.696	6.635	7.618	8.665	**SILFHV4531Z**	121.110.0071	**8.265,00**
2.700	3.787	4.702	5.649	6.617	7.599	8.604	9.671	**SILFHV4540Z**	121.110.0072	**8.428,00**
5.400	4.212	5.452	6.800	8.227	9.700	11.191	12.680	**SILAGV4546Z**	121.110.0073	**8.626,00**
5.400	5.011	6.430	7.975	9.615	11.318	13.058	14.822	**SILAGV4553Z**	121.110.0074	**9.816,00**
5.400	6.918	8.472	10.215	12.089	14.308	16.014	17.996	**SILAGV4568Z**	121.110.0075	**10.361,00**
6.600	12.693	15.372	18.052	20.362	22.672	24.823	26.975	**SILSHV4610Z**	121.110.0076	**17.337,00**

Cilind. (cm³)	Potencia Frigorífica (W) a la Tª de Evaporación R134a / R513A (XP10)							MODELO	CÓDIGO	Precio EUROS
	-20ºC	-15ºC	-10ºC	-5ºC	-0ºC	+5ºC	+10ºC			
1.650	791	1.105	1.454	1.838	2.260	2.717	3.207	**SILAJV4492Y**	121.110.0062	**6.125,00**
1.650	1.098	1.450	1.842	2.274	2.742	3.244	3.775	**SILAJV4511Y**	121.110.0063	**6.620,00**
2.700	1.573	2.081	2.677	3.360	4.128	4.983	5.931	**SILFHV4518Y**	121.110.0064	**6.890,00**
2.700	2.198	2.860	3.591	4.391	5.257	6.191	7.198	**SILFHV4525Y**	121.110.0065	**7.400,00**
5.400	2.430	3.388	4.519	5.819	7.285	8.918	10.732	**SILAGV4534Y**	121.110.0066	**10.185,00**
5.400	3.408	4.615	5.972	7.477	9.127	10.921	12.869	**SILAGV4543Y**	121.110.0067	**13.475,00**

Temperatura ambiente 32ºC, sobrecalentamiento 10K, subenfriamiento 3K. • Temperatura Ambiente 32ºC 60Hz. EN 13215.

APLICACIÓN ALTA/MEDIA TEMPERATURA

DATOS TÉCNICOS

MODELO	CÓDIGO	Dimensiones (mm)			Nivel Presión 10M** (L)	Recipiente Líquido (L)	Ventilador (Ø x mm)	Conexiones		Peso (Kg)
		Largo	Ancho	Alto				Aspiración	Líquido	
SILAJV9513Z TZ	121.110.0068	930	575	440	31	1,50	360	5/8	3/8	76
SILAJV4517Z TZ	121.110.0069	1.145	575	630	36	2,35	450	5/8	3/8	75
SILFHV4524Z TZ	121.110.0070	1.145	575	630	37	2,35	450	5/8	1/2	86
SILFHV4531Z TZ	121.110.0071	1.145	575	630	41	3,90	450	7/8	1/2	92
SILFHV4540Z TZ	121.110.0072	1.145	575	630	39	3,90	450	7/8	1/2	92
SILAGV4546Z TZ	121.110.0073	1.145	575	1.315	37	6,00	450	7/8	5/8	133
SILAGV4553Z TZ	121.110.0074	1.145	575	1.315	37	6,00	450	7/8	5/8	139
SILAGV4568Z TZ	121.110.0075	1.145	575	1.315	37	6,00	450	1 1/8	5/8	143
SILSHV4610Z YZ	121.110.0076	1.615	575	1.300	48	9,50	500	1 1/8	5/8	270

MODELO	CÓDIGO	Dimensiones (mm)			Nivel Presión 10M** (L)	Recipiente Líquido (L)	Ventilador (Ø x mm)	Conexiones		Peso (Kg)
		Largo	Ancho	Alto				Aspiración	Líquido	
SILAJV4492Y TZ	121.110.0062	930	575	440	30	1,5	360	1/2	3/8	73
SILAJV4511Y TZ	121.110.0063	930	575	440	30	1,5	360	5/8	3/8	74
SILAFH4518Y TZ	121.110.0064	1145	575	630	34	2,35	450	5/8	1/2	82
SILFHV4525Y TZ	121.110.0065	1145	575	630	36	2,35	450	5/8	1/2	86
SILAGV4534Y TZ	121.110.0066	1145	575	1315	39	6	450	7/8	3/8	133
SILAGV4543Y TZ	121.110.0067	1145	575	1315	39	6	450	7/8	3/8	133

**Nivel presión acústico 50Hz con máxima velocidad ventilador
- Tensión de alimentación Ventiladores 220V
- TZ= 400V3~50Hz / 440V 3~60Hz
- YZ=380-420V 3~50Hz / 440-480V 3~60Hz



Capítulo 1

Grupos de Compresión DIGITAL SCROLL

EMERSON Climate Technologies

APLICACIÓN ALTA/MEDIA TEMPERATURA

RENDIMIENTOS

HP	Potencia Frigorífica (W) a la Tª de Evaporación								MODELO	CÓDIGO	Precio EUROS
	R449A (XP40)				R513A (XP10)						
	0°C	-5°C	-10°C	COP	0°C	-5°C	-10°C	COP			
4	9,9	8,1	6,6	2,2	6,4	5,2	4,1	2,13	**HLR13-ZBD30KE TFD**	124.102.0200	**7.843,00**
6	14,6	12,0	9,7	2,3	9,5	7,6	6,0	2,15	**HLR13-ZBD45KE TFD**	124.102.0201	**8.472,00**
7,5	-	-	-	-	-	-	-	-	**HLR13-ZBD58KE TFD**	124.102.0202	**9.510,00**
10	-		-	-	-	-	-	-	**HLR13-ZBD76KE TFD**	124.102.0203	**10.353,00**



APLICACIÓN ALTA/MEDIA TEMPERATURA

RENDIMIENTOS

HP	Potencia Frigorífica (W) a la Tª de Evaporación								MODELO	CÓDIGO	Precio EUROS
	R449A (XP40)				R513A (XP10)						
	0°C	-5°C	-10°C	COP	0°C	-5°C	-10°C	COP			
8	19,90	16,3	13,2	2	12,8	10,3	8,18	2,13	**HLR31-ZBDT60KE TFD**	124.102.0204	**12.083,00**
12	29,10	23,9	19,3	2	19	15,2	12,1	2,15	**HLR31-ZBDT90KE TFD**	124.102.0205	**12.710,00**
15	38,00	31,0	24,7	2	-	-	-	-	**HLR31-ZBDT116KE TFD**	124.102.0206	**14.360,00**
20	51,50	42,1	33,8	2	-	-	-	-	**HLR31-ZBDT152KE TFD**	124.102.0207	**16.125,00**



Grupos de compresión compactos equipados con compresores Scroll Digital sobre recipiente de líquido:

- Compresor Copeland Scroll digital con modulación continua de la capacidad de 10 a 100% para los grupos de un solo compresor y 5 a 100% para Tandem
- Compresores grupos. tanque horizontal de gran capacidad con LED.
- La línea de líquido compuesta por filtro y visor.
- Tomas de salida de líquidos de fácil acceso.
- Cuadro eléctrico completo (potencia + controles).
- Presostato AP/BP PS2 regulable para grupos de un solo compresor y PS1 + 2xPS3 para grupos con compresores en tándem.
- Controlador EC2-552 para Digital Scroll compresor y condensador remoto con el servidor web integrado para mayor seguridad mediante el control de parámetros en tiempo real.

Rendimientos en kW calculados según EN12900. Temperatura de condensación +45ºC. Recalentamiento 10K. Subenfriamiento 3K.
*COP DE COMPRESOR CALCULADO EN CONDICIONES EN12900 CON TEMPERATURA DE EVAPORACIÓN DE -10ºC

Grupos de Compresión DIGITAL SCROLL

APLICACIÓN ALTA/MEDIA TEMPERATURA

DATOS TÉCNICOS

HP	MODELO	CÓDIGO	Compresor	Dimensiones (mm)			Peso (kg)	I Max (A)	Conexiones		Volumen Recipiente	LP (10M)
				Largo	Ancho	Alto			Aspiración	Líquido		
4	**HLR13-ZBD30KE TFD**	124.102.0200	**ZBD30KCE**	690	400	710	72	7,5	7/8"	5/8"	13	39
6	**HLR13-ZBD45KE TFD**	124.102.0201	**ZBD45KCE**	690	400	710	75	11,4	7/8"	5/8"	13	41
7,5	**HLR13-ZBD58KE TFD**	124.102.0202	**ZBD58KCE**	725	400	710	84	16,4	1" 1/8	3/4"	13	45
10	**HLR13-ZBD76KE TFD**	124.102.0203	**ZBD76KCE**	725	400	710	90	20,4	1" 3/8	3/4"	13	46



APLICACIÓN ALTA/MEDIA TEMPERATURA

DATOS TÉCNICOS

HP	MODELO	CÓDIGO	Compresor	Dimensiones (mm)			Peso (kg)	I Max (A)	Conexiones		Volumen Recipiente	LP (10M)
				Largo	Ancho	Alto			Aspiración	Líquido		
4	**HLR31-ZBDT60KE TFD**	124.102.0204	**ZBD30KCE**	970	480	910	130	18,2	1" 3/8	7/8"	31	42
6	**HLR31-ZBDT90KE TFD**	124.102.0205	**ZBD45KCE**	970	480	910	138	24,5	1" 3/8	7/8"	31	44
7,5	**HLR31-ZBDT116KE TFD**	124.102.0206	**ZBD58KCE**	970	480	870	165	31,8	1" 5/8	1" 1/8	31	47
10	**HLR31-ZBDT152KE TFD**	124.102.0207	**ZBD76KCE**	970	480	870	175	40,8	1" 5/8	1" 3/8	31	46



Capítulo 1

Unidades Condensadoras AXIAL SCROLL

Panasonic

APLICACIÓN ALTA TEMPERATURA

RENDIMIENTOS

CV	Tª Ambiente (ºC)	R134a / R513A(XP10) (Tª de Evaporación)			Compresor	MODELO	CÓDIGO	Precio EUROS
		0ºC	-5ºC	COP				
3,5	32	5.306	4.340	2,59	C-SBS120H5A	**APMXSs-7 Tropic**	127.121.0000	**2.540,00**
	43	4.690	3.864	1,88				
4	32	6.503	5.348	2,70	C-SBS145H5A	**APMXSs-8.5 Tropic**	127.121.0001	**3.043,00**
	43	5.733	4.732	1,92				
4,5	32	7.441	6.111	2,60	C-SBS165H5A	**APMXSs-10 Tropic**	127.121.0002	**2.944,00**
	43	2.811	5.418	1,85				
5	32	8.211	6.811	2,72	C-SBS180H5A	**APMXSs-10.5 Tropic**	127.121.0003	**3.297,00**
	43	7.168	5.929	1,91				
5,8	32	9.968	8.098	3,18	C-SBS200H15	**APMXSs-12.2 Tropic**	127.121.0004	**4.284,00**
	43	7.805	6.335	1,73				
3,5	32	5.540	4.320	2,71	C-SBN263H8A	**APTXSs-7 Tropic**	127.121.0005	**2.191,00**
	43	4.452	3.598	1,74				
4	32	6.820	5.210	2,88	C-SBN303H8A	**APTXSs-8.5 Tropic**	127.121.0006	**2.487,00**
	43	5.420	4.430	1,85				
4,5	32	7.525	6.146	2,78	C-SBN353H8A	**APTXSs-10 Tropic**	127.121.0007	**2.580,00**
	43	6.258	5.082	1,78				
5	32	7.940	6.520	2,79	C-SBN373H8A	**APTXSs-10.5 Tropic**	127.121.0008	**2.862,00**
	43	6.760	5.530	1,79				
6	32	10.390	8.070	2,94	C-SBN453H8A	**APTXSs-13.5 Tropic**	127.121.0009	**3.735,00**
	43	8.250	6.740	1,86				
7	32	11.207	9.100	3,04	C-SBS235H38A	**APTXSs-15 Tropic**	127.121.0010	**4.173,00**
	43	9.233	7.448	1,97				
7,5	32	13.258	10.801	2,03	C-SCN583H8H	**APTXSs-17 Tropic**	127.121.0011	**4.200,00**
	43	11.060	9.016	1,95				
8	32	14.320	11.020	2,98	C-SCN603H8H	**APTXSs-18 Tropic**	127.121.0012	**4.299,00**
	43	11.290	9.230	1,97				
10	32	15.950	13.040	3,01	C-SCN753H8H	**APTXSs-22 Tropic**	127.121.0013	**5.101,00**
	43	13.780	11.280	2,03				
12	32	20.960	16.210	2,99	C-SCN903H8H	**APTXSs-25 Tropic**	127.121.0014	**5.711,00**
	43	16.630	13.590	1,93				

APLICACIÓN MEDIA TEMPERATURA

M: Monofásico 230/1/50Hz. T: Trifásico 400/3/50Hz

CV	Tª Ambiente (ºC)	R-404A (Tª de Evaporación)			Compresor	MODELO	CÓDIGO	Precio EUROS
		-5ºC	-10ºC	COP				
3,5	32	6.970	5.920	2,28	C-SBS120H5A	**APMXSs-7 Tropic**	127.121.0000	**2.540,00**
	43	6.250	5.280	1,74				
4	32	8.860	7.420	2,56	C-SBS145H5A	**APMXSs-8.5 Tropic**	127.121.0001	**3.043,00**
	43	7.780	6.570	1,83				
4,5	32	10.010	8.400	2,39	C-SBS165H5A	**APMXSs-10 Tropic**	127.121.0002	**2.944,00**
	43	8.790	7.470	1,71				
5	32	11.460	9.760	2,68	C-SBS180H5A	**APMXSs-10.5 Tropic**	127.121.0003	**3.297,00**
	43	9.860	8.410	1,86				
5,8	32	11.718	9.593	2,62	C-SBS200H15	**APMXSs-12.2 Tropic**	127.121.0004	**4.284,00**
	43	9.168	7.950	1,42				
3,5	32	7.160	6.190	2,42	C-SBN263H8A	**APTXSs-7 Tropic**	127.121.0005	**2.191,00**
	43	5.990	5.070	1,63				
4	32	8.980	7.620	2,79	C-SBN303H8A	**APTXSs-8.5 Tropic**	127.121.0006	**2.487,00**
	43	7.310	6.190	1,78				
4,5	32	10.370	8.750	2,67	C-SBN353H8A	**APTXSs-10 Tropic**	127.121.0007	**2.580,00**
	43	8.470	7.200	1,68				
5	32	11.430	9.630	2,79	C-SBN373H8A	**APTXSs-10.5 Tropic**	127.121.0008	**2.862,00**
	43	8.340	7.860	1,58				
6	32	14.720	12.480	3,27	C-SBN453H8A	**APTXSs-13.5 Tropic**	127.121.0009	**3.735,00**
	43	12.000	10.150	2,08				
7	32	12.290	10.030	2,15	C-SBS235H38A	**APTXSs-15 Tropic**	127.121.0010	**4.173,00**
	43	8.990	7.240	1,24				
7,5	32	18.330	15.600	2,80	C-SCN583H8H	**APTXSs-17 Tropic**	127.121.0011	**4.200,00**
	43	15.030	12.750	1,85				
8	32	19.030	16.040	2,83	C-SCN603H8H	**APTXSs-18 Tropic**	127.121.0012	**4.299,00**
	43	15.450	13.110	1,83				
10	32	23.360	19.930	2,86	C-SCN753H8H	**APTXSs-22 Tropic**	127.121.0013	**5.101,00**
	43	19.460	16.420	1,97				
12	32	27.030	23.180	2,74	C-SCN903H8H	**APTXSs-25 Tropic**	127.121.0014	**5.711,00**
	43	21.890	18.680	1,76				

APLICACIÓN BAJA TEMPERATURA

M: Monofásico 230/1/50Hz. T: Trifásico 400/3/50Hz

CV	Tª Ambiente (ºC)	R-404A (Tª de Evaporación)			Compresor	MODELO	CÓDIGO	Precio EUROS
		-25ºC	-30ºC	COP				
4	32	3.120	2.420	0,85	C-SCN303L8H	**APTXSs-4.5 Low Tropic**	127.121.0015	**2.409,00**
	43	2.630	1.970	0,56				
5	32	4.050	3.140	0,89	C-SCN373L8H	**APTXSs-5.5 Low Tropic**	127.121.0016	**2.679,00**
	43	4.050	2.380	0,89				
6	32	6.690	5.718	1,28	C-SCN453L8H	**APTXSs-6 Low Tropic**	127.121.0017	**3.986,00**
	43	5.688	4.862	0,90				
7	32	7.152	6.056	1,14	C-SCN523L8H	**APTXSs-7 Low Tropic**	127.121.0018	**4.035,00**
	43	5.852	4.880	0,78				
8	32	7.530	6.309	1,05	C-SCN603L8H	**APTXSs-7.5 Low Tropic**	127.121.0019	**4.482,00**
	43	6.430	5.363	0,74				
10	32	10.153	8.406	1,21	C-SCN753L8H	**APTXSs-9.5 Low Tropic**	127.121.0020	**5.747,00**
	43	8.365	6.859	0,81				

Unidades Condensadoras AXIAL SCROLL

APLICACIÓN ALTA/MEDIA TEMPERATURA

DATOS TÉCNICOS

MODELO Tropic	CÓDIGO	Dimensiones (mm)			Ventilador Nº x Ø (mm)	Tensión Ventilador	Recipiente (Litros)	Conexiones		Peso (Kg)
		Largo	Ancho	Alto				Aspiración	Líquido	
APMXSs-7	127.121.0000	1.000	700	810	2x350	230/1/50	7,1	7/8"	1/2"	110
APMXSs-8.5	127.121.0001	1.000	700	825	2x350	230/1/50	7,1	7/8"	1/2"	110
APMXSs-10	127.121.0002	1.200	750	710	2x450	230/1/50	7,1	7/8"	1/2"	120
APMXSs-10.5	127.121.0003	1.300	950	710	2x450	230/1/50	7,1	7/8"	1/2"	140
APMXSs-12.2	127.121.0004	1.300	950	710	2x500	230/1/50	7,1	7/8"	1/2"	140
APTXSs-7	127.121.0005	1.000	700	810	2x350	400/3/50	7,1	7/8"	1/2"	110
APTXSs-8.5	127.121.0006	1.000	700	825	2x350	400/3/50	7,1	7/8"	1/2"	110
APTXSs-10	127.121.0007	1.200	750	710	2x450	400/3/50	7,1	7/8"	1/2"	120
APTXSs-10.5	127.121.0008	1.300	950	710	2x450	400/3/50	7,1	7/8"	1/2"	170
APTXSs-13.5	127.121.0009	1.300	950	710	2x500	400/3/50	14	7/8"	5/8"	173
APTXSs-15	127.121.0010	1.300	950	880	2x500	400/3/50	14	7/8"	5/8"	200
APTXSs-17	127.121.0011	1.300	950	880	2x500	400/3/50	14	1 1/8"	5/8"	200
APTXSs-18	127.121.0012	1.300	950	880	2x500	400/3/50	14	1 1/8"	5/8"	200
APTXSs-22	127.121.0013	1.300	950	1.310	4x450	400/3/50	14	1 1/8"	5/8"	230
APTXSs-25	127.121.0014	1.300	950	1.310	4x500	400/3/50	18	1 1/8"	5/8"	240



APLICACIÓN BAJA TEMPERATURA

DATOS TÉCNICOS

MODELO Tropic	CÓDIGO	Dimensiones (mm)			Ventilador Nº x Ø (mm)	Tensión Ventilador	Recipiente (Litros)	Conexiones		Peso (Kg)
		Largo	Ancho	Alto				Aspiración	Líquido	
APTXSs-4.5	127.121.0015	1.200	750	550	2x450	220/3/48	7,1	7/8"	5/8"	132
APTXSs-5.5	127.121.0016	1.200	750	550	2x450	220/3/49	7,1	7/8"	5/8"	132
APTXSs-6	127.121.0017	1.200	750	550	2x450	220/3/50	7,1	1 1/8"	5/8"	132
APTXSs-7	127.121.0018	1.300	900	680	2x450	220/3/50	7,1	1 1/8"	5/8"	160
APTXSs-7.5	127.121.0019	1.300	900	680	2x450	220/3/50	7,1	1 1/8"	5/8"	160
APTXSs-9.5	127.121.0020	1.300	900	880	2x500	220/3/50	7,1	1 1/8"	5/8"	187

Alcance de suministro unidades condensadoras tropicalizadas estandar:

- Unidades condensadoras multirefrigerante para alta/media temperatura de evaporación R134A/XP10(R513A)/R404A/XP40(R449A)/R407F/RS50(R442A).
- Compresor Panasonic Scroll monofásico o trifásico según modelo.
- Válvula rotalock tanto en aspiración como en descarga del compresor.
- Bancada metálica.
- Acumulador de aspiración.
- Condensador tropicalizado (+43ºC Tª Ambiente).
- Recipiente de líquido con rotalock en salida y toma para válvula de seguridad.
- Válvula de servicio entre condensador y recipiente de líquido.
- Presostato alta/baja automático o manual desde APTXSs-12.
- Conexionado eléctrico de presostatos, ventiladores de condensador, compresor y resistencia de cárter.
- Consultar posibilidad de accesorios opcionales disponibles.

FÓRMATE COMO ESPECIALISTA EN CO_2

y dominarás:

- Propiedades
- Tecnologías
- Elementos de seguridad
- Compresión
- Intercambio térmico
- Control de la instalación
- Componentes del circuito
- Herramientas

... y más conocimientos

¡ME INTERESA!, ¿CÓMO LO HAGO?

Muy sencillo, sólo tienes que apuntarte al Club Beijer
el sitio web específico para especialistas y profesionales
del sector de la climatización.

Una vez pertenezcas al club, te notificaremos puntualmente
cada vez que abramos inscripción para nuevas formaciones.

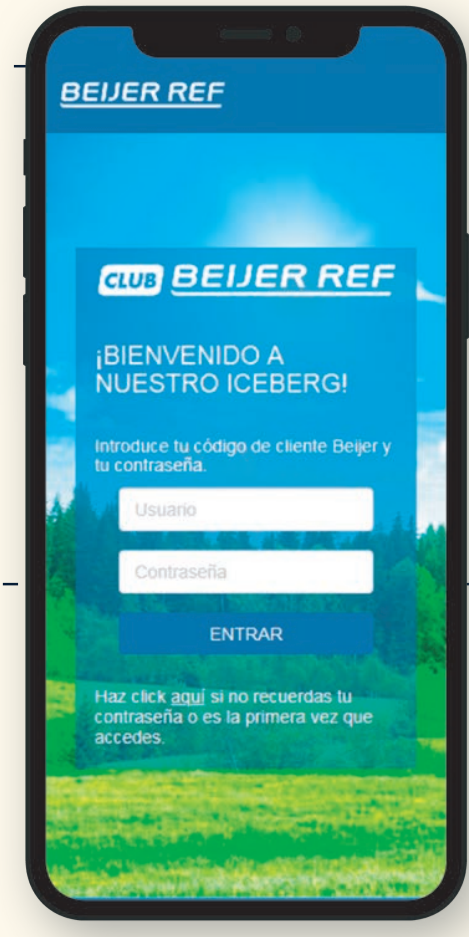

Visita **www.clubbeijer.com**

y solicita acceso como nuevo cliente.

CLUB BEIJER REF

Unidades Condensadoras Silenciosas ZX SMALL

Novedad

APLICACIÓN ALTA/MEDIA TEMPERATURA

RENDIMIENTOS

HP	Cilind. (m^3/h)	Potencia Frigorífica (W) a la Tª de Evaporación				MODELO	CÓDIGO	Precio EUROS
		R449A(XP40)		R134a/R513A (XP10)				
		-10ºC	0ºC	-10ºC	0ºC			
1,3	3,73	2000	2900	1400	2100	**ZXME013E PFJ 302**	121.102.0325	**3.138,00**
1,5	4,39	2400	3500	1700	2400	**ZXME015E PFJ 302**	121.102.0326	**3.220,00**
1,8	5,04	2700	3800	1900	2700	**ZXME018E PFJ 302**	121.102.0327	**3.320,00**

Unidades monofásicas 230V 1Ph 50 Hz



APLICACIÓN ALTA/MEDIA TEMPERATURA

DATOS TÉCNICOS

MODELO	Compresor	Dimensiones (mm) Largo x Ancho x Alto	Peso (Kg)	Recipiente líquido (l)	dB (A)
ZXME013E PFJ 302	ZS09KAE-PFJ 524	900 x 322 x 605	56	1,8	37
ZXME015E PFJ 302	ZS11KAE-PFJ 524				
ZXME018E PFJ 302	ZS13KAE-PFJ 524				

1 Ventilador. Diámetro 450 mm. 220-240V 1Ph 50Hz

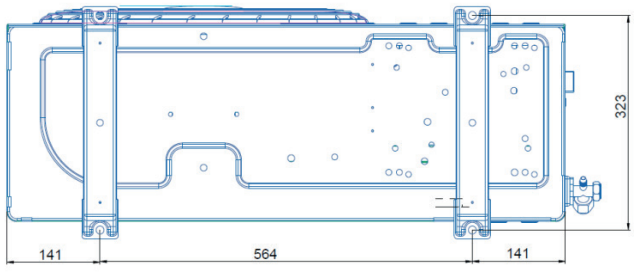

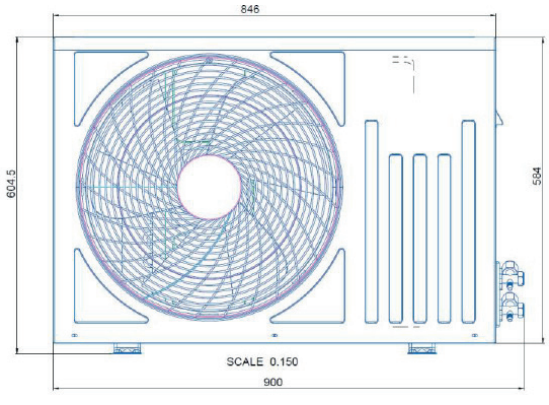

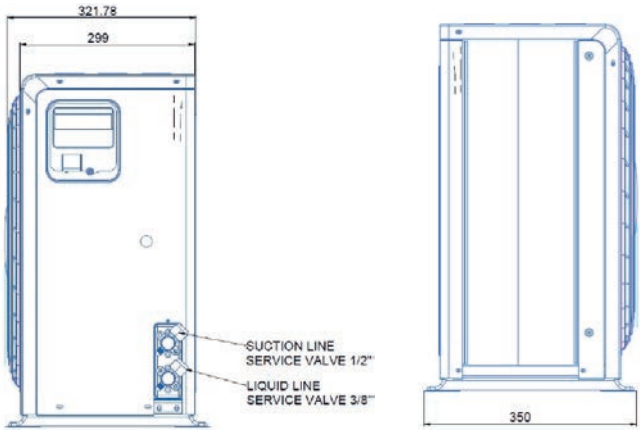

Capítulo 1

Unidades Condensadoras Silenciosas DIGITAL SCROLL EAZYCOOL

APLICACIÓN ALTA/MEDIA TEMPERATURA

RENDIMIENTOS

HP	Potencia Frigorífica (W) a la Tª de Evaporación										MODELO	CÓDIGO	Precio EUROS
	R449A (XP40)				R134a / R513A (XP10)				R407F (RS50)				
	0°C	-5°C	-10°C	COP	0°C	-5°C	-10°C	COP	-10°C	COP			
2	4,88	4,06	3,33	2,12	4,02	3,32	2,18	2,18	3,31	2,06	**ZXME-020E PFJ 304**	121.102.0300	**3.501,00**
3	7,10	5,95	4,92	2,17	5,76	4,77	3,14	2,26	4,82	2,13	**ZXME-030E PFJ 304**	121.102.0301	**4.023,00**
4	9,05	7,65	6,39	1,95	7,71	6,39	4,22	2,32	6,77	2,14	**ZXME-040E PFJ 304**	121.102.0302	**4.702,00**
Unidades monofásicas 230V 1Ph 50 Hz													
2	4,88	4,06	3,33	2,12	4,02	3,32	2,18	2,18	3,31	2,06	**ZXME-020E TFD 304**	121.102.0303	**3.501,00**
3	7,10	5,95	4,92	2,17	5,76	4,77	3,14	2,26	4,82	2,13	**ZXME-030E TFD 304**	121.102.0304	**4.023,00**
4	9,05	7,65	6,39	1,95	7,71	6,39	4,22	2,32	6,77	2,14	**ZXME-040E TFD 304**	121.102.0305	**4.702,00**
5	12,30	10,30	8,56	2,26	10,60	8,11	5,33	2,34	8,51	2,29	**ZXME-050E TFD 304**	121.102.0306	**5.438,00**
6	14,00	11,80	9,81	2,23	11,60	9,61	6,32	2,39	9,56	2,22	**ZXME-060E TFD 304**	121.102.0307	**5.959,00**
7,5	16,10	13,55	11,30	2,24	13,10	10,90	7,23	2,27	11,10	2,53	**ZXME-075E TFD 304**	121.102.0308	**6.870,00**
Unidades trifásicas 400V-3Ph-50Hz													
4	10,30	8,55	7,05	2,60	7,92	6,47	4,16	2,29	7,11	2,43	**ZXDE-040E TFD 454**	121.102.0309	**6.612,00**
5	12,10	10,20	8,44	2,31	9,62	7,89	5,10	2,21	8,50	2,17	**ZXDE-050E TFD 454**	121.102.0310	**7.392,00**
6	14,00	11,80	9,81	2,20	11,60	6,51	6,14	2,27	8,73	2,08	**ZXDE-060E TFD 454**	121.102.0311	**7.962,00**
7,5	15,90	13,30	11,11	2,31	12,60	10,50	7,00	2,37	9,95	2,18	**ZXDE-075E TFD 454**	121.102.0312	**8.782,00**

Unidades trifásicas 400V-3Ph-50Hz con compresor Scroll DIGITAL

Rendimientos en kW calculados según EN13215. Temperatura ambiente +32ºC. Recalentamiento 10K. Subenfriamiento 3K.
*COP DE LA UNIDAD CALCULADO EN CONDICIONES EN13215 CON TEMPERATURA DE EVAPORACIÓN DE -10ºC

APLICACIÓN BAJA TEMPERATURA

RENDIMIENTOS

HP	Potencia Frigorífica (W) a la Tª de Evaporación					MODELO	CÓDIGO	Precio EUROS
	R449A (XP40)							
	-25°C	-30°C	-35°C	-40°C	COP			
2	2,48	1,97	1,53	1,17	2,46	**ZXLE-020E PFJ 454**	121.102.0313	**4.074,00**
3	2,89	2,29	1,77	1,36	2,59	**ZXLE-030E PFJ 454**	121.102.0314	**4.825,00**
Unidades monofásicas 230V 1Ph 50 Hz								
2	2,48	1,97	1,53	1,17	2,46	**ZXLE-020E TFD 454**	121.102.0315	**4.074,00**
3	3,22	2,61	2,10	1,68	2,63	**ZXLE-030E TFD 454**	121.102.0317	**4.825,00**
4	4,85	3,95	3,17	2,49	2,22	**ZXLE-040E TFD 454**	121.102.0318	**5.761,00**
5	6,04	4,97	4,04	3,22	2,38	**ZXLE-050E TFD 454**	121.102.0319	**6.655,00**
6	7,01	5,75	4,63	3,62	2,21	**ZXLE-060E TFD 454**	121.102.0320	**7.606,00**
Unidades trifásicas 400V-3Ph-50Hz								

Rendimientos en kW calculados según EN13215. Temperatura ambiente +32ºC. Recalentamiento 10K. Subenfriamiento 3K.
*COP DE LA UNIDAD CALCULADO EN CONDICIONES EN13215 CON TEMPERATURA DE EVAPORACIÓN DE -10ºC



Unidades condensadoras ZX con compresor Copeland Scroll.
Incorporan carrozado insonorizado de facil acceso, resistencia del cárter, presostato fijo de AP/BP, presostato ajustable BP,
Ventiladores de baja velocidad con palas perfiladas, filtro deshidratador y visor.
Válvulas de corte en aspiración y en línea de líquido.
Armario eléctrico completo, incluyendo la protección de sobrecarga, interruptor de proximidad, protección del compresor electrónico y control de condensación flotante a través de HP y velocidad de ventilador.
Modo nocturno de bajo consumo y función de auto diagnóstico.
Equipos modelo ZXLE: Incluyen separador de aspiración y separador de aceite.
Versión D: con compresor Copeland Digital Scroll.

Unidades Condensadoras Silenciosas DIGITAL SCROLL EAZYCOOL

APLICACIÓN ALTA/MEDIA TEMPERATURA

DATOS TÉCNICOS

HP	MODELO	CÓDIGO	Compresor	Dimensiones (mm)			Peso (kg)	I Max (A)	Conexiones		Ventiladores		Volumen Recipiente	LP (10m)
				Largo	Ancho	Alto			Aspiración	Líquido	Caudal (m³/h)	Nº		
2	**ZXME-020E PFJ 304**	121.102.0300	**ZX15KCE PFJ**	1.029	424	840	76	12,8	3/4"	1/2"	2.922	1	4,42	39
3	**ZXME-030E PFJ 304**	121.102.0301	**ZX21KCE PFJ**	1.029	424	840	79	16,4	3/4"	1/2"	2.922	1	4,42	40
4	**ZXME-040E PFJ 304**	121.102.0302	**ZX29KCE PFJ**	1.029	424	840	91	23,5	7/8"	1/2"	2.922	1	4,42	40
Unidades monofásicas 230V 1Ph 50 Hz														
2	**ZXME-020E TFD 304**	121.102.0303	**ZB15KCE TFD**	1.029	424	840	76	5,0	3/4"	1/2"	2.922	1	4,42	39
3	**ZXME-030E TFD 304**	121.102.0304	**ZB21KCE TFD**	1.029	424	840	79	6,1	3/4"	1/2"	2.922	1	4,42	40
4	**ZXME-040E TFD 304**	121.102.0305	**ZB30KCE TFD**	1.029	424	840	91	7,5	7/8"	1/2"	2.922	1	4,42	40
5	**ZXME-050E TFD 304**	121.102.0306	**ZB38KCE TFD**	1.029	424	1.242	108	9,6	7/8"	1/2"	5.910	2	6,32	41
6	**ZXME-060E TFD 304**	121.102.0307	**ZB45KCE TFD**	1.029	424	1.242	112	11,5	7/8"	1/2"	5.910	2	6,32	41
7,5	**ZXME-075E TFD 304**	121.102.0308	**ZB51KCE TFD**	1.029	424	1.242	118	11,8	7/8"	1/2"	5.910	2	6,32	42
Unidades trifásicas 400V-3Ph-50Hz														
4	**ZXDE-040E TFD 454**	121.102.0309	**ZBD29KQE TFD**	1.029	424	1.242	104	8,1	7/8"	5/8"	5.910	2	6,32	40
5	**ZXDE-050E TFD 454**	121.102.0310	**ZBD38KQE TFD**	1.029	424	1.242	112	10,0	7/8"	5/8"	5.910	2	6,32	41
6	**ZXDE-060E TFD 454**	121.102.0311	**ZBD45KQE TFD**	1.029	424	1.242	114	12,0	7/8"	5/8"	5.910	2	6,32	41
7,5	**ZXDE-075E TFD 454**	121.102.0312	**ZBD48KQE TFD**	1.029	424	1.242	119	12,0	7/8"	5/8"	5.910	2	6,32	42
Unidades trifásicas 400V-3Ph-50Hz con compresor Scroll DIGITAL														

APLICACIÓN BAJA TEMPERATURA

DATOS TÉCNICOS

HP	MODELO	CÓDIGO	Compresor	Dimensiones (mm)			Peso (kg)	I Max (A)	Conexiones		Ventiladores		Volumen Recipiente	LP (10m)
				Largo	Ancho	Alto			Aspiración	Líquido	Caudal (m³/h)	Nº		
2	**ZXLE-020E PFJ 454**	121.102.0313	**ZXI06KCE PFJ**	1.029	424	840	79	14,4	3/4"	1/2"	2.922	1	4,42	39
3	**ZXLE-030E PFJ 454**	121.102.0314	**ZXI09KCE PFJ**	1.029	424	840	91	18,6	3/4"	1/2"	2.922	1	4,42	40
Unidades monofásicas 230V 1Ph 50 Hz														
2	**ZXLE-020E TFD 454**	121.102.0315	**ZXI06KCE TFD**	1.029	424	840	76	5,6	3/4"	1/2"	2.922	1	4,42	39
4	**ZXLE-030E TFD 454**	121.102.0317	**ZXI09KCE TFD**	1.029	424	840	91	9,2	7/8"	1/2"	2.922	1	4,42	40
5	**ZXLE-040E TFD 454**	121.102.0318	**ZXI14KCE TFD**	1.029	424	1.242	106	11,9	7/8"	1/2"	5.910	2	6,32	41
6	**ZXLE-050E TFD 454**	121.102.0319	**ZXI15KCE TFD**	1.029	424	1.242	116	13,7	7/8"	1/2"	5.910	2	6,32	41
7,5	**ZXLE-060E TFD 454**	121.102.0320	**ZXI18KCE TFD**	1.029	424	1.242	121	14,6	7/8"	1/2"	5.910	2	6,32	41
Unidades trifásicas 400V-3Ph-50Hz														

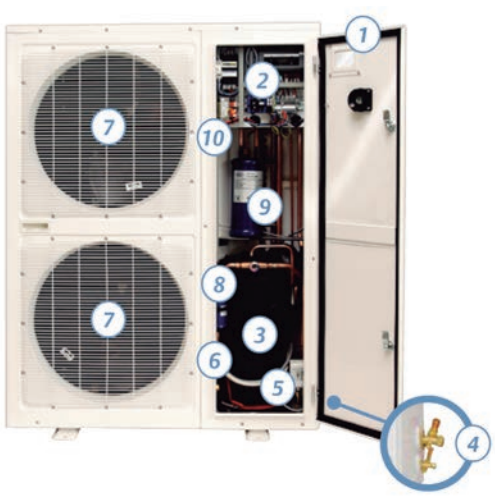

1 *Puerta frontal con ventana para ventilación rápida.*

2 *Cuadro eléctrico completamente equipado que incluye un interruptor magnetotérmico y control electrónico que protege al compresor e incorpora el control de velocidad del ventilador.*

3 *Compresor Copeland Scroll™ con resistencia de cárter y funda acústica.*

4 *Conexiones de aspiración y línea de líquido de fácil acceso dispuestas para favorecer el diseño compacto de la unidad.*

5 *Presostato de baja ajustable.*

6 *Válvula de servicio en la línea de líquido para favorecer la sustitución del filtro.*

7 *Ventiladores de baja velocidad.*

8 *Filtro y visor de líquido.*

9 *Separador de aceite (sólo versión BT).*

10 *Separador de aspiración (sólo versión BT).*

Capítulo 1

Unidades Condensadoras Silenciosas EAZYCOOL ZX

Novedad

APLICACIÓN ALTA/MEDIA TEMPERATURA

RENDIMIENTOS

A2L

CV	Potencia Frigorífica (W) a la Tª de Evaporación		MODELO	CÓDIGO	Precio EUROS
	R454C	R455A			
	-10ºC	-10ºC			
2	2,96	3,19	**ZXMY-020E-TFD 304**	121.102.0330	**4.487,00**
3	4,13	4,49	**ZXMY-030E-TFD 304**	121.102.0331	**5.161,00**
4	5,92	6,31	**ZXMY-040E-TFD 304**	121.102.0332	**5.825,00**
5	7,64	9,21	**ZXMY-050E-TFD 304**	121.102.0333	**6.604,00**
6	9,05	9,70	**ZXMY-060E-TFD 304**	121.102.0334	**7.156,00**
7,5	11,34	12,00	**ZXMY-075E-TFD 304**	121.102.0335	**7.967,00**

Compresores Scroll Copeland
Unidades Condensadoras Trifásicas 400V-3Ph-50Hz
Rendimientos calculados según EN13215. Temperatura ambiente +32ºC
Temperatura gases aspirados +20ºC
Subenfriamiento 0K



CV	Potencia Frigorífica (W) a la Tª de Evaporación		MODELO	CÓDIGO	Precio EUROS
	R454C	R455A			
	-10ºC	-10ºC			
3	4,17	4,54	**ZXDY-030E-TFD 454**	121.102.0336	**6.855,00**
4	6,49	6,92	**ZXDY-040E-TFD 454**	121.102.0337	**7.618,00**
5	7,53	8,10	**ZXDY-050E-TFD 454**	121.102.0338	**8.414,00**
6	9,10	9,75	**ZXDY-060E-TFD 454**	121.102.0339	**8.998,00**
7,5	11,20	11,85	**ZXDY-075E-TFD 454**	121.102.0340	**9.842,00**

Compresores Scroll Digital Copeland
Unidades Condensadoras Trifásicas 400V-3Ph-50Hz
Rendimientos calculados según EN13215. Temperatura ambiente +32ºC
Temperatura gases aspirados +20ºC
Subenfriamiento 0K
Datos preliminares

Equipamiento estándar:

Compresor Copeland Apto para A2L
Resistencia de cárter
Controlador eletrónico
Ventiladores con control de velocidad
Recipiente de líquido
Interruptores de seguridad
Filtro secador
Visor
Separador de aceite

Capítulo 1

Unidades Condensadoras Silenciosas EAZYCOOL ZX

APLICACIÓN ALTA/MEDIA TEMPERATURA

DATOS TÉCNICOS

CV	MODELO	CÓDIGO	Dimensiones (mm)			Peso (kg)	I Max (A)	Conexiones		Ventiladores		Recipiente (l)	dB (A)
			Largo	Ancho	Alto			Asp.	Líq.	Caudal (m³/h)	Nº		
2	**ZXMY-020E-TFD 304**	121.102.0330	424	1027	840	76	5,4	3/4	1/2	2800	1	4,1	38
3	**ZXMY-030E-TFD 304**	121.102.0331	424	1027	840	79	7,7		1/2	2800	1	4,1	39
4	**ZXMY-040E-TFD 304**	121.102.0332	424	1027	840	91	10,8		1/2	2800	1	4,1	39
5	**ZXMY-050E-TFD 304**	121.102.0333	424	1035	1244	108	13,8	7/8	1/2	5600	2	5,9	40
6	**ZXMY-060E-TFD 304**	121.102.0334	424	1035	1244	112	14,1	7/8	1/2	5600	2	5,9	40
7,5	**ZXMY-075E-TFD 304**	121.102.0335	424	1035	1244	118	15,0	7/8	1/2	5600	2	5,9	41

Diámetro veniladores 450 mm
Nivel sonoro a 10 m, según norma ISO 3744

CV	MODELO	CÓDIGO	Dimensiones (mm)			Peso (kg)	I Max (A)	Conexiones		Ventiladores		Recipiente (l)	dB (A)
			Largo	Ancho	Alto			Asp.	Líq.	Caudal (m³/h)	Nº		
3	**ZXDY-030E-TFD 454**	121.102.0336	424	1027	840	79	7,2	3/4	1/2	2800	1	4,1	39
4	**ZXDY-040E-TFD 454**	121.102.0337	424	1035	1244	104	8,9	7/8	1/2	5600	2	5,9	39
5	**ZXDY-050E-TFD 454**	121.102.0338	424	1035	1244	108	12,3	7/8	1/2	5600	2	5,9	40
6	**ZXDY-060E-TFD 454**	121.102.0339	424	1035	1244	112	12,4	7/8	1/2	5600	2	5,9	40
7,5	**ZXDY-075E-TFD 454**	121.102.0340	424	1035	1244	118	15,0	7/8	1/2	5600	2	5,9	41

Diámetro veniladores 450 mm
Nivel sonoro a 10 m, según norma ISO 3744

Aplicaciones







Características y ventajas
Flexibilidad de montaje y ahorro de espacio
Bajo nivel sonoro
Protección y diagnóstico inteligentes
Ventilador de alta eficiencia con modulación de velocidad
Ahorro de energía
Instalación sencilla
GWP Reducido

Capítulo 1

Compresores
Nueva Serie ECOLINE

Notas Generales

Compresores Semi-Herméticos New Ecoline

- Tªevaporación desde -45ºC hasta +12,5ºC (+25ºC en R134A)
- Aplicación: cámaras de conservación y de congelación, y centrales de media y baja temperatura.
- Rendimientos indicados con Tª de condensación +45ºC, Tª gases aspirados +20ºC.
- R-134a: para aplicaciones a altas temperaturas de condensación deben utilizarse modelos con motor superior. (consultar).
- Alcance de suministro: válvulas de servicio, carga de aceite, amortiguadores de suspensión, caja de conexiones, termistores internos, módulo electrónico de protección.
- Compresores desde 2KES-05 (Y) hasta 4BES-9Y: 40S arranque directo motor conexión/Δ a 220 ..240 / Y 380..420Y/3/50, 265..290/440..480Y/3/60.
- Compresores desde 4 VES-6Y hasta 6FE: 40P motor PW (part winding) arranque partido (o también es posible directo). 380..420YY/3/50, 440..480YY/3/60.
- Compresor 6FE-50Y: 380..400YY/3/50, 440..460YY/3/60.

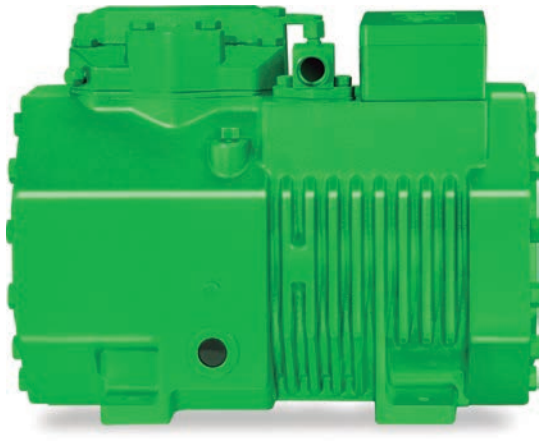

Compresores Semi-Herméticos Serie ECOLINE

APLICACIÓN ALTA / MEDIA / BAJA TEMPERATURA

R-449A / R-448A / R-404A

HP	Cilind. m³/h	Potencia frigorífica (kW) a la Temperatura de Evaporación					MODELO	CÓDIGO	Precio EUROS
		0ºC	-5ºC	-10ºC	-25ºC	-30ºC			
1/2	4,06	2.640	2.100	1.650	670	450	**2KES-05Y 40S**	103.100.0001	**1.636,00**
3/4	5,21	3.510	2.820	2.230	950	660	**2JES-07Y 40S**	103.100.0002	**1.653,00**
1	6,51	4.460	3.600	2.860	1.250	890	**2HES-2Y 40S**	103.100.0003	**1.704,00**
1,5	7,58	5.250	4.240	3.380	1.500	1.070	**2GES-2Y 40S**	103.100.0025	**1.704,00**
2	9,54	6.630	5.360	4.270	1.910	1.360	**2FES-3Y 40S**	103.100.0004	**1.862,00**
3	11,4	8.290	6.720	5.380	2.450	1.770	**2EES-3Y 40S**	103.100.0005	**2.722,00**
3	13,4	9.900	8.040	6.450	2.980	2.180	**2DES-3Y 40S**	103.100.0006	**2.736,00**
4	16,2	12.180	9.920	7.980	3.770	2.810	**2CES-4Y 40S**	103.100.0007	**2.841,00**
5	18,1	13.420	10.900	8.740	4.090	3.030	**4FES-5Y 40S**	103.100.0008	**3.252,00**
6	22,7	16.840	13.660	10.950	5.100	3.760	**4EES-6Y 40S**	103.100.0009	**3.455,00**
7	26,8	19.820	16.070	12.870	5.960	4.390	**4DES-7Y 40S**	103.100.0010	**3.985,00**
9	32,5	24.400	19.830	15.940	7.500	5.630	**4CES-9Y 40S**	103.100.0011	**4.325,00**
9	36,13	26.800	21.800	17.520	8.270	6.160	**4BES-9Y 40S**	103.100.0224	**4.652,00**
10	34,7	25.500	20.500	16.320	7.290	5.250	**4VES-10Y 40P**	103.100.0012	**5.183,00**
12	41,3	30.800	24.900	19.890	9.110	6.670	**4TES-12Y 40P**	103.100.0013	**5.363,00**
15	48,5	35.200	28.300	22.400	9.870	7.060	**4PES-15Y 40P**	103.100.0014	**5.952,00**
20	56,2	42.100	34.000	27.100	12.480	9.180	**4NES-20Y 40P**	103.100.0015	**6.540,00**
22	63,5	47.000	28.200	30.600	14.040	10.180	**4JE-22Y 40P**	103.100.0016	**8.363,00**
25	73,7	55.200	45.000	36.300	17.200	12.720	**4HE-25Y 40P**	103.100.0017	**8.774,00**
30	84,6	63.200	51.700	41.800	20.000	14.950	**4GE-30Y 40P**	103.100.0018	**9.678,00**
35	102	75.500	62.100	50.600	24.900	18.760	**4FE-35Y 40P**	103.100.0019	**9.519,00**
33	95,3	69.700	56.500	45.300	20.700	14.970	**6JE-33Y 40P**	103.100.0020	**11.571,00**
35	111	81.000	66.200	53.400	25.300	18.730	**6HE-35Y 40P**	103.100.0021	**11.614,00**
30	127	91.900	75.400	61.100	29.500	22.000	**6GE-40Y 40P**	103.100.0022	**12.454,00**
50	152	111.900	91.900	74.700	36.200	27.000	**6FE-50Y 40P**	103.100.0023	**14.636,00**

Rendimientos calculados con refrigerante **R449A**
Rendimientos aproximados para R448A y R404A

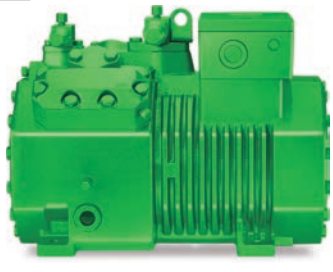

APLICACIÓN MEDIA / BAJA TEMPERATURA

R-449 A / R-448A / R-404A

HP	Cilind. m³/h	Potencia Frigorífica (W) a la Temperatura de Evaporación				MODELO	CÓDIGO	Precio EUROS
		-5ºC	-10ºC	-25ºC	-30ºC			
1	6,51	3.600	2.860	1.250	890	**2HES-1Y 40S**	103.100.0024	**1.669,00**
2	9,54	5.360	4.270	1.910	1.360	**2FES-2Y 40S**	103.100.0026	**1.777,00**
2	11,4	6.720	5.380	2.450	1.770	**2EES-2Y 40S**	103.100.0027	**2.524,00**
2	13,4	8.040	6.450	2.980	2.180	**2DES-2Y 40S**	103.100.0028	**2.625,00**
3	16,2	9.920	7.980	3.770	2.810	**2CES-3Y 40S**	103.100.0029	**2.722,00**
3	18,1	10.900	8.740	4.090	3.030	**4FES-3Y 40S**	103.100.0030	**2.940,00**
4	22,7	13.660	10.950	5.100	3.760	**4EES-4Y 40S**	103.100.0036	**3.013,00**
5	26,8	16.070	12.870	5.960	4.390	**4DES-5Y 40S**	103.100.0031	**3.789,00**
6	32,5	19.830	15.940	7.550	5.630	**4CES-6Y 40S**	103.100.0032	**4.163,00**
7	34,7	20.500	16.310	7.280	5.230	**4VES-7Y 40P**	103.100.0033	**5.247,00**
9	41,3	25.000	19.940	9.140	6.690	**4TES-9Y 40P**	103.100.0034	**5.387,00**
12	48,5	28.400	22.600	9.960	7.140	**4PES-12Y 40P**	103.100.0035	**5.842,00**
14	56,2	34.000	27.100	12.400	9.070	**4NES-14Y 40P**	103.100.0037	**6.312,00**
15	63,5	39.200	31.600	14.930	11.030	**4JE-15Y 40P**	103.100.0038	**8.120,00**
18	73,7	45.800	37.100	17.880	13.380	**4HE-18Y 40P**	103.100.0039	**7.866,00**
23	84,6	53.000	43.100	21.200	16.090	**4GE-23Y 40P**	103.100.0040	**9.225,00**
28	102	62.700	51.200	25.400	19.240	**4FE-28Y 40P**	103.100.0041	**9.865,00**
25	95	58.300	47.000	22.300	16.500	**6JE-25Y 40P**	103.100.0042	**10.331,00**
28	111	67.300	54.500	26.400	19.730	**6HE-28Y 40P**	103.100.0043	**10.340,00**
34	127	78.400	64.100	32.200	24.600	**6GE-33Y 40P**	103.100.0044	**11.931,00**
44	152	94.000	76.700	38.100	28.900	**6FE-44Y 40P**	103.100.0045	**13.722,00**

Rendimientos calculados con refrigerante **R449A**
Rendimientos aproximados para R448A y R404A

Ver notas generales en página 86.

Capítulo 1

Compresores Semi-Herméticos Serie ECOLINE

APLICACIÓN ALTA / MEDIA TEMPERATURA

R134a / R513A (XP10)

HP	Cilind. (m³/h)	Potencia Frigorífica (W) a la Temperatura de Evaporación				MODELO	CÓDIGO	Precio EUROS
		+5ºC	0ºC	-5ºC	-10ºC			
1/2	4,06	2.110	1.680	1.320	1.010	**2KES-05Y 40S**	103.100.0001	**1.636,00**
3/4	5,21	2.690	2.150	1.690	1.290	**2JES-07Y 40S**	103.100.0002	**1.653,00**
1	6,51	3.580	2.900	2.320	1.820	**2HES-1Y 40S**	103.100.0024	**1.669,00**
1,5	7,58	4.180	3.400	2.740	2.160	**2GES-2Y 40S**	103.100.0025	**1.704,00**
1,5	9,54	5.220	4.240	3.400	2.680	**2FES-2Y 40S**	103.100.0026	**1.777,00**
2	11,4	6.550	5.300	4.220	3.310	**2EES-2Y 40S**	103.100.0027	**2.524,00**
2	13,4	7.820	6.330	5.060	3.980	**2DES-2Y 40S**	103.100.0028	**2.625,00**
3	16,2	9.610	7.810	6.260	4.950	**2CES-3Y 40S**	103.100.0029	**2.722,00**
3	18,1	10.240	8.220	6.510	5.080	**4FES-3Y 40S**	103.100.0030	**2.940,00**
4	22,7	13.050	10.620	8.540	6.780	**4EES-4Y 40S**	103.100.0036	**3.013,00**
5	26,8	15.520	12.510	9.960	7.820	**4DES-5Y 40S**	103.100.0031	**3.789,00**
6	32,5	19.070	15.430	12.330	9.730	**4CES-6Y 40S**	103.100.0032	**4.163,00**
7	34,7	20.300	16.360	12.970	10.090	**4VES-7Y 40P**	103.100.0033	**5.247,00**
9	41,3	24.500	19.800	15.760	12.330	**4TES-9Y 40P**	103.100.0034	**5.387,00**
9	36,13	21.000	16.960	13.560	10.690	**4BES-9Y 40S**	103.100.0224	**4.652,00**
12	48,5	28.100	22.600	17.860	13.850	**4PES-12Y 40P**	103.100.0035	**5.842,00**
14	56,2	33.100	26.700	21.200	16.550	**4NES-14Y 40P**	103.100.0037	**6.312,00**
15	63,5	37.400	30.400	24.400	19.320	**4JE-15Y 40P**	103.100.0038	**8.120,00**
18	73,7	44.100	35.900	29.000	23.000	**4HE-18Y 40P**	103.100.0039	**7.866,00**
23	84,6	49.800	40.500	32.500	25.700	**4GE-23Y 40P**	103.100.0040	**9.225,00**
28	101,8	60.700	49.500	40.000	32.000	**4FE-28Y 40P**	103.100.0041	**9.865,00**
25	95,3	55.300	44.800	35.800	28.200	**6JE-25Y 40P**	103.100.0042	**10.331,00**
28	110,5	65.200	52.900	42.500	33.600	**6HE-28Y 40P**	103.100.0043	**10.340,00**
34	126,8	74.500	60.700	48.900	38.800	**6GE-34Y 40P**	103.100.0044	**11.931,00**
44	151,6	89.700	73.200	59.000	47.000	**6FE-44Y 40P**	103.100.0045	**13.722,00**
50	185	102.000	83.000	66.600	52.500	**8GE-50Y 40P**	103.100.0171	**17.871,00**
60	185	102.000	83.000	66.600	52.500	**8GE-60Y 40P**	103.100.0173	**18.283,00**
60	221	119.800	97.700	78.600	62.200	**8FE-60Y 40P**	103.100.0175	**18.915,00**
70	221	119.800	97.700	78.600	62.200	**8FE-70Y 40P**	103.100.0163	**20.545,00**

Rendimientos expresados con temperatura de condensación de +45ºC, según la EN 12900 (gases aspirados a +20ºC).
- Rendimientos calculados con refrigerante R-134a
- Rendimientos aproximados para R-513a

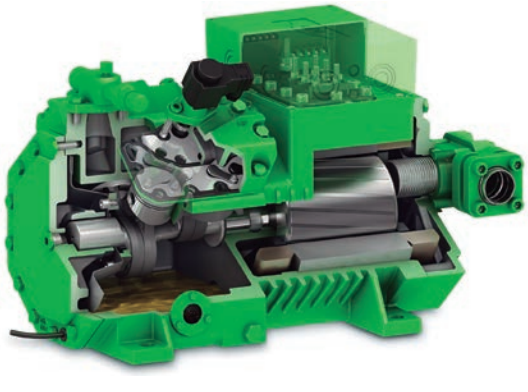

Ver notas generales en página 86.

Compresores Semi-Herméticos Pistones para CO_2 Serie OCTAGON

APLICACIÓN BAJA TEMPERATURA

R-744 (CO_2) Subcrítico — *Trifásico*

HP	Cilind. (m^3/h)	Potencia Frigorífica (W) a la Temperatura de Evaporación				MODELO	CÓDIGO	Precio EUROS
		-25ºC	-30ºC	-35ºC	-45ºC			
1/2	1,33	3120	2470	1920	1120	**2NSL-05K**	103.100.0198	**2.809,00**
3/4	1,73	4.110	3.270	2.540	1.400	**2MSL-07K**	103.100.0141	**2.863,00**
1	2,71	6.790	5.420	4.240	2.400	**2KSL-1K**	103.100.0142	**2.869,00**
2	3,48	8.820	7.080	5.570	3.200	**2JSL-2K**	103.100.0143	**2.900,00**
3	4,34	11.090	8.950	7.080	4.140	**2HSL-3K**	103.100.0144	**2.989,00**
3	5,05	13.110	10.620	8.460	5.020	**2GSL-3K**	103.100.0145	**3.005,00**
4	6,36	16.620	13.560	10.890	6.610	**2FSL-4K**	103.100.0146	**3.029,00**
4	7,81	20.700	16.860	13.530	8.250	**2ESL-4K**	103.100.0147	**4.304,00**
5	9,23	24.450	19.920	16.010	9.790	**2DSL-5K**	103.100.0148	**4.326,00**
7 1/2	11,20	29.600	24.200	19.450	11.930	**2CSL-6K**	103.100.0149	**4.499,00**
7 1/2	12,41	32.100	26.150	20.950	12.600	**4FSL-7K**	103.100.0150	**4.993,00**
10	15,62	40.600	33.100	26.550	16.090	**4ESL-9K**	103.100.0151	**5.310,00**
10	18,45	48.150	39.200	31.500	19.240	**4DSL-10K**	103.100.0152	**6.126,00**
12	22,32	59.000	47.950	38.450	23.700	**4CSL-12K**	103.100.0153	**6.659,00**
15	28,90	75.600	61.700	49.450	29.750	**4VSL-15K**	103.100.0154	**8.026,00**
20	34,40	90.600	73.800	59.200	36.000	**4TSL-20K**	103.100.0155	**8.266,00**
25	40,40	106.900	87.100	70.000	42.800	**4PSL-25K**	103.100.0156	**8.978,00**
30	46,90	125.400	102.000	81.800	50.500	**4NSL-30K**	103.100.0157	**10.298,00**

- Rendimientos indicados con Tª de condensación -5ºC; recalentamiento de gases aspirados 20K
- Alcance de suministro: válvulas de servicio, válvula de seguridad en aspiración, carga de aceite POE BSE 60K especial para CO2, amortiguadores de caucho, caja de conexiones, termistores internos y módulo de protección electrónica SE-B1
- Compresores 2MSL - 4CSL: 230VΔ/380...420 VY/3/50Hz, 440...480VY/3/60Hz; 4VSL - 4NSL: 230VΔ/380...420 VYY/3/50Hz, 440...480VYY/3/60Hz.

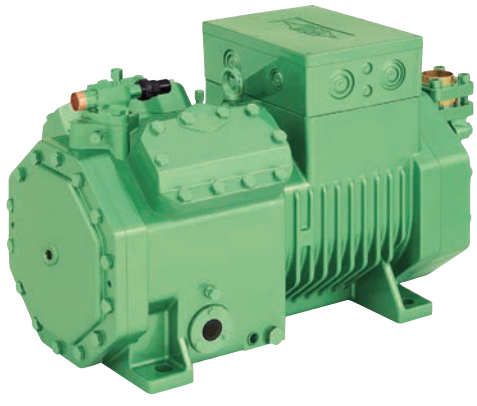

Capítulo 1

Compresores Semi-Herméticos Pistones para CO_2 Serie OCTAGON

APLICACIÓN ALTA TEMPERATURA

R-744 (CO_2) Transcrítico — *Trifásico*

HP	Cilind. (m^3/h)	Potencia Frigorífica (W) a la Temperatura de Evaporación				MODELO	CÓDIGO	Precio EUROS
		0ºC	-5ºC	-10ºC	-15ºC			
5	3,3	9.550	11.390	13.440	15.690	**2MTE-5K**	103.100.0200	**7.198,00**
7	4,8	13.890	16.560	19.550	22.800	**2KTE-7K**	103.100.0202	**7.568,00**
7	4,3	11.410	13.640	16.140	18.920	**4PTE-7K**	103.100.0204	**7.947,00**
10	6,5	18.330	21.900	25.900	30.400	**4MTE-10K**	103.100.0206	**8.597,00**
15	9,2	26.450	31.500	37.200	43.550	**4JTE-15K**	103.100.0209	**9.692,00**
20	12	34.800	41.400	48.800	57.100	**4HTC-20K**	103.100.0211	**10.463,00**
30	17,8	53.000	62.800	74.000	86.600	**4FTC-30K**	103.100.0213	**12.685,00**
50	26,1	66.400	78.600	92.500	108.000	**6FTE-50K**	103.100.0217	**15.873,00**
50	30,3	91.300	107.400	125.400	145.100	**6DTE-50K**	103.100.0219	**18.047,00**

- Rendimientos de compresor expresados con temperatura de condensación +35ºC gases aspirados 10K EN12900

APLICACIÓN MEDIA TEMPERATURA

R-744 (CO_2) Transcrítico — *Trifásico*

HP	Cilind. (m^3/h)	Potencia Frigorífica (W) a la Temperatura de Evaporación			MODELO	CÓDIGO	Precio EUROS
		-5ºC	-10ºC	-15ºC			
4	3,3	7.930	6.520	5.300	**2MTE-4K**	103.100.0199	**6.985,00**
5	3,3	7.930	6.520	5.300	**2MTE-5K**	103.100.0200	**7.198,00**
5	4,8	11.540	9.480	7.700	**2KTE-5K**	103.100.0201	**7.275,00**
7	4,8	11.540	9.480	7.700	**2KTE-7K**	103.100.0202	**7.568,00**
6	4,3	9.460	7.730	6.190	**4PTE-6K**	103.100.0203	**7.637,00**
7	4,3	9.460	7.730	6.190	**4PTE-7K**	103.100.0204	**7.947,00**
7	6,5	14.970	12.240	9.830	**4MTE-7K**	103.100.0205	**8.133,00**
10	6,5	15.190	12.410	9.950	**4MTE-10K**	103.100.0206	**8.597,00**
10	9,6	22.450	18.510	15.030	**4KTE-10K**	103.100.0207	**8.795,00**
10	9,2	21.950	17.960	14.570	**4JTE-10K**	103.100.0208	**9.479,00**
15	9,2	21.950	18.020	14.530	**4JTE-15K**	103.100.0209	**9.692,00**
15	12	28.250	23.200	18.730	**4HTE-15K**	103.100.0210	**10.056,00**
20	12	29.000	23.900	19.390	**4HTE-20K**	103.100.0211	**10.463,00**
20	17,8	43.350	35.950	29.550	**4FTE-20K**	103.100.0212	**11.725,00**
30	17,8	44.450	37.000	30.400	**4FTE-30K**	103.100.0213	**12.685,00**
25	21,2	53.400	44.900	37.400	**4DTE-25K**	103.100.0214	**13.097,00**
30	25,6	64.500	54.300	45.200	**4CTE-30K**	103.100.0215	**14.038,00**
35	26,1	66.400	55.700	46.400	**6FTE-35K**	103.100.0216	**15.117,00**
50	26,1	66.400	55.700	46.400	**6FTE-50K**	103.100.0217	**15.873,00**
40	30,3	77.100	64.600	53.900	**6DTE-40K**	103.100.0218	**17.188,00**
50	30,3	77.100	64.600	53.900	**6DTE-50K**	103.100.0219	**18.047,00**
50	38,2	70.200	59.000	49.200	**6CTE-50K**	103.100.0220	**20.005,00**

- Rendimientos de compresor expresados con temperatura de condensación +35ºC gases aspirados 10K EN12900

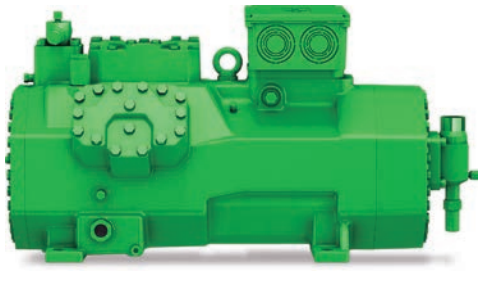

Compresores Semi-Herméticos
Variador de frecuencia Serie OCTAGON

APLICACIÓN BAJA TEMPERATURA

R134a / R513A (XP10) — *Trifásico*

HP	Potencia Frigorífica (W) a la Temperatura de Evaporación				Nº Cilind.	MODELO	CÓDIGO	Precio EUROS
	-10°C		0°C					
	30 Hz	87 Hz	30 Hz	87 Hz				
3	2.120	6.170	3.390	9.880	2	**2DES-3.F1Y**	103.100.0095	**6.555,00**
5	2.680	7.800	4.370	12.730		**4FE-5.F1Y**	103.100.0182	**7.425,00**
6	3.610	10.510	5.690	16.550	4	**4EE-6.F1Y**	103.100.0183	**7.637,00**
7 1/2	4.150	12.080	6.680	19.450		**4DE-5.F1Y**	103.100.0184	**8.180,00**
7 1/2	5.190	15.110	8.260	24.050		**4CE-6.F1Y**	103.100.0185	**8.367,00**
7 1/2	5.300	15.410	8.680	25.250		**4VE-7.F3Y**	103.100.0186	**8.634,00**
7 1/2	6.500	18.910	10.530	30.650		**4TE-9.F3Y**	103.100.0187	**8.759,00**
10	7.250	21.100	11.960	34.800		**4PE-12.F3Y**	103.100.0188	**9.169,00**
12	8.710	25.350	14.190	41.300		**4NE-14.F3Y**	103.100.0189	**9.823,00**

R-404A — *Trifásico*

HP	Potencia Frigorífica (W) a la Temperatura de Evaporación				Nº Cilind.	MODELO	CÓDIGO	Precio EUROS
	-25°C		-10°C					
	30 Hz	87 Hz	30 Hz	87 Hz				
3	1.730	5.040	3.510	10.210	2	**2DES-3.F1Y**	103.100.0095	**6.555,00**
5	2.390	6.940	4.700	13.690		**4FE-5.F1Y**	103.100.0182	**7.425,00**
6	2.940	8.550	5.900	17.180	4	**4EE-6.F1Y**	103.100.0183	**7.637,00**
7 1/2	3.620	10.540	7.190	20.950		**4DE-7.F3Y**	103.100.0190	**7.937,00**
10	4.320	12.590	8.720	25.400		**4CE-9.F3Y**	103.100.0191	**8.089,00**
10	4.160	12.100	8.920	25.950		**4VE-10.F4Y**	103.100.0192	**10.241,00**
12	5.200	15.150	10.880	31.650		**4TE-12.F4Y**	103.100.0193	**10.394,00**
15	5.640	16.420	12.220	35.600		**4PE-15.F4Y**	103.100.0194	**10.847,00**
20	7.160	20.850	14.830	43.150		**4NE-20.F4Y**	103.100.0195	**11.771,00**

Variadores de Frecuencia / Varipack

Potencia (kW)	Modelo VARIPACK (Variador)	CÓDIGO	Precio EUROS
2,2	**FDU + 6**	408.100.0002	**1.602,00**
5,5	**FDU + 12**	408.100.0003	**2.330,00**
7,5	**FEU + 16**	408.100.0004	**2.762,00**
11	**FEU + 24**	408.100.0005	**3.496,00**
15	**FGU + 32**	408.100.0006	**4.306,00**
18	**FGU + 38**	408.100.0007	**4.988,00**
22	**FHU +45**	408.100.0008	**5.645,00**
30	**FHU + 60**	408.100.0009	**7.057,00**
37	**FHU + 73**	408.100.0010	**8.190,00**
45	**FJU + 87**	408.100.0011	**9.359,00**
55	**FJU + 105**	408.100.0012	**10.643,00**
75	**FJU + 145**	408.100.0013	**12.612,00**

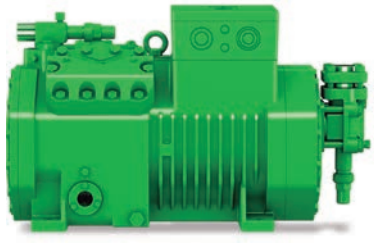



Capítulo 1

Compresores Semi-Herméticos Pistones de 2 Etapas

APLICACIÓN MEDIA / BAJA TEMPERATURA

R-404A | Trifásico

HP	Cilind. (m³/h)	Potencia Frigorífica (W) a la Temperatura de Evaporación			MODELO	CÓDIGO	Precio EUROS
		-5ºC	-10ºC	-25ºC			
5 1/2	19,7 / 12,6	7.170	5.960	3.930	**S4T-5.2Y**	103.100.0134	**6.832,00**
7 1/2	28 / 17,9	10.160	8.460	5.590	**S4N-8.2Y**	103.100.0135	**7.524,00**
12 1/2	42,3 / 27	15.600	13.350	9.050	**S4G-12.2Y**	103.100.0136	**10.762,00**
15	63,5 / 31,8	22.100	18.950	12.950	**S6J-16.2Y**	103.100.0137	**13.369,00**
20	73,6 / 36,9	25.440	21.840	14.950	**S6H-20.2Y**	103.100.0138	**13.707,00**
25	84,5 / 42,3	29.010	24.930	17.090	**S6G-25.2Y**	103.100.0139	**15.337,00**
30	101,1 / 50,5	34.300	29.560	20.300	**S6F-30.2Y**	103.100.0140	**18.034,00**

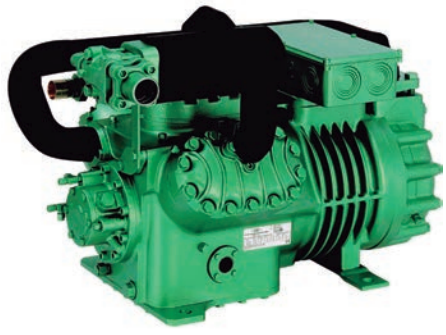

- Rendimientos indicados con Tª de condensación +50ºC. Con subenfriador de líquido (NO INCLUIDO EN EL PRECIO)

Notas Generales

Compresores Baja Temperatura

- Rendimientos indicados con Tª de condensación +45ºC con subenfriador y gases aspirados 20K.
- Tensión de alimentación: 380...420 VYY/3/50Hz; 440...480 VY/3/60Hz.

Alcance del suministro (Compresores)

- Válvulas de servicio, carga de aceite, caja de conexiones con módulo protector, juego de amortiguadores, válvula de seguridad sobre presión, válvula de expansión, válvula solenoide, visor de líquido y filtro secador. Subenfriador de líquido (NO INCLUIDO).
- En compresores de 4,6 y 8 cilindros es necesario presostato diferencial de aceite (NO INCLUIDO).

Accesorios Compresores Semi-Herméticos Pistones

Descripción	Aplicación Compresores	MODELO/ Ref. Bitzer	CÓDIGO	Precio EUROS
Kit para comunicarse desde el ordenador a los productos IQ MODULO BEST Converter	VARISPEED -ECOSTAR - CM-RC - VARIPACK - SE	**344314-02**	190.111.0640	**460,00**
MODULO IQ CM-RC+ ADD ON	4VES…4NES	**318 005-02**	190.100.0100	**1.149,00**
	4JE…6FE	**318 005-03**	190.111.0759	**1.208,00**
Caja electrica aluminio	Necesaria para 4VES…4NES	**345405-01**	190.111.0687	**142,00**
Válvula inyección RI	4VES…4NES	**347702-23**	190.111.0760	**256,00**
	4JE…6FE	**347702-25**	190.111.0761	**255,00**
	6JE...6FE	**347702-28**	190.111.0762	**592,00**
Kit transductores de precios AP y BP	4FES…6FE	**347053-01**	190.111.0763	**307,00**
Kit ventilador de culata	4FES…4BES	**318009-61**	190.111.0764	**386,00**
	4VES…4NES	**318005-04**	190.111.0765	**386,00**
	4JE…6FE	**318005-05**	190.111.0766	**481,00**
	6JE...6FE	**318005-06**	190.111.0932	**481,00**

Composición del kit CM-RC «ADD-ON»:

- Caja adicional con el modulo 115V…230V-1/50/60hz
- Cables de sonda motor
- Sonda de descarga PT1000
- Seguridad de aceite
- Precableado



Accesorios Compresores Semi-Herméticos Pistones

ACCESORIOS SIN MONTAR

Descripción	Compresores	MODELO/ Características	MODELO/ Ref. Bitzer	CÓDIGO	Precio EUROS
Resistencias de Cárter	2KC a 2FC, 2KES a 2FES	60 W, 220 V PTC	343 224-02	190.111.0001	75,80
	2EC a 4CC. + 2EES a 4CES	120 W, 200-260 V	343 219-01	190.111.0002	92,00
	4 VC(S) a 4NC(S) + 4VES a 4NES	140 W, 200-260 V	343 219-04	190.111.0003	88,90
	2T.2 a 2N.2, 2HL a 2CL, 2U a 2N	70 W, 230 V 50/60Hz	343 208-23	190.111.0004	109,00
	4Z a 4N, 4T.2 a 4N.2	100W, 220V	343 208-34	190.111.0005	117,00
	S4T a S4N				
	4J a 8F, 4JE a 8FE, S4G	140 W, 230 V 50/60Hz	343 213-12	190.111.0006	98,00
	4H.2 a 6F.2 / S6H.2 a S6F.2				
	S6J a S6F, S66J a S66F				
Arranque descargado integrado Culata Especial	4FC a 4CC	Sin Valv.de Retención	302 369-01	190.111.0007	647,00
	4 VC(S) a 4NC(S)		302 357-13	190.111.0008	605,00
	4Z a 4N, 2T.2 a 4N.2		302 357-09	190.111.0009	654,00
	4J a 6F, 4H.2 a 6F.2		302 357-14	190.111.0010	737,00
	4JE a 6FE (version 1)				
	4VES a 4NES, 4VE a 4NE (version		302 357 -15	190.111.0011	612,00
	4VES a 4NES, 4VE a 4NE (version		302 357-18	190.111.0012	612,00
	4JE a 6FE (version 2)		302 357-17	190.111.0013	673,00
Arranque descargado integrado Culata Especial con Sonda de descarga	4VES a 4NES,4VE a 4NE(version 2)		302 370-06	190.111.0626	633,00
	4JE a 6FE (version 2)		302 370-07	190.111.0627	633,00
Reducción de capacidad en culata	4FC a 4CC	50% en 4 Cilindros 33 y 66% en 6 Cilindros	302 367-01	190.111.0014	572,00
	4 VC(S) a 4NC(S)		302 355-12	190.111.0016	632,00
	4Z a 4N / 4T.2 a 4N.2		302 355-09	190.111.0020	632,00
	4J a 6F / 4H.2 a 6F.2		302 355-20	190.111.0021	654,00
	4JE a 6FE (version 1)		302 355-27	190.111.0022	654,00
Reducción de capacidad en culata CRII	4FES a 4CES	1xCRII -> 50% -100% en 4 Cilindros	302 355 -35	190.111.0015	403,00
	4VES a 4NES,4VE a 4NE(version 2)	2xCRII -> 10% -100% en 4 Cilindros	302 355-34	190.111.0019	423,00
	4JE a 6FE (version 2)	1xCRII -> 66% -100% en 6 Cilindros	302 355-33	190.111.0023	423,00
	8GC, 8FC, 8GE, 8FE	2xCRII -> 33% -100% en 6 Cilindros 3xCRII -> 10% -100% en 6 Cilindros	302 355-36	190.111.0024	436,00
Presostato diferencial aceite mecánico	4Z a 4N	MP54 Danfoss	347 320-33	190.111.0025	318,00
	2T.2 a 6F.2, S4T a S6F				
	4J a 6F / 4JE a 6FE				
Presostato diferencial aceite electrónico OMS	Todos anteriores 2008	DELTA-P	347 319-01	190.111.0026	234,00
	Todos desde 2009	DELTA-PII	347 319-11	190.111.0026	234,00
Ventilador de culata	2KC a 2FC, 2KES a 2FES	230 V/1/50/60 Hz	343 021-01	190.111.0027	356,00
	4FC a 4CC, 4FES a 4CES	220/380 V/3/50/60 Hz	343 021-29	190.111.0028	567,00
	2EC a 2CC, 2EES a 2CES	220 V/1/50/60 Hz	343 021-26	190.111.0029	423,00
	4VC(S) a 4NC(S), 4VE(S) a 4NE(S)	220V/1/50/60 Hz	343 021-27	190.111.0030	540,00
	4Z a 4N, 4T.2 a 4N.2	220/380V V/3/50/60 Hz	343 021-03	190.111.0031	670,00
	4J a 4F, 4H.2 a 4G.2		343 021-04	190.111.0032	532,00
	4JE a 4FE		343 021-22	190.111.0033	532,00
	6J a 6F, 6F.2 a 6H.2		343 021-05	190.111.0034	532,00
	6JE a 6FE		343 021-23	190.111.0035	532,00
	2T.2 a 2N.2		343 021-02	190.111.0036	670,00
Subenfriador de 2 etapas	S4T a S4G	4 cilindros	353 002-03	190.111.0037	2.708,00
	S6J a S6F, S66J a S66F	6 cilindros	353 002-04	190.111.0038	2.929,00
	S6H.2 a S6F.2				
Modulo Termistores	2KC a 2C, 2KES a 2CES	SE-B1	347 019-01	190.111.0039	153,00
	4FC a 4NC(S), 4FE(S) a 4NE(S)				
	2HL-2CL, 2U-2N, 4Z-4F, 4JE-4FE	SE-B2	347 028-01	190.111.0040	158,00
	6J-6F, 6JE-6FE, 8GC-8FC, 8GE-8FE				
Sensor control Tª de Descarga	Todos		347 023-03	190.111.0041	295,00
Senson control de Nivel	4FC a 4CC, 4FES a 4CES	OLC-K1	347 334-03	190.111.0042	273,00
	4VCS a 4 NCS, 4VE(S) a 4 NE(S)				
Conexión para equilibrado gas aceite	2KC, 2JC, 2HC, 2GC, 2FC, 2EC, 2DC,	1 Pieza	369 001-02	190.111.0043	250,00
	2CC, 4FC, 4EC, 4DC, 4CC				
	4Z, 4V, 4T, 4P, 4N, 4T.2, 4P.2, 4N.2	2 Piezas. 1/2NPTx5/8SAE	369 000-02	190.111.0044	80,80
	4S, 4P, 4H, 4N, 4G, 6S, 6H, 6GC,	2 Piezas. 1/2NPTx5/8SAE	369 000-03	190.111.0045	80,80
	6T, 8GC - 8FC	3/4NPNx7/8SAE			

NOTA: Version 1: Compresores fabricados hasta 03/2013
Version 2: Compresores fabricados a partir de 04/2013

Capítulo 1

Compresores Abiertos Pistones (por Correas)

APLICACIÓN MEDIA / BAJA TEMPERATURA

R-404A

HP	Cilind. (m³/h)	Potencia Frigorífica (W) a la Temperatura de Evaporación				R.P.M Compresor Polea		MODELO	CÓDIGO	Precio EUROS
		-10ºC	-20ºC	-30ºC	-40ºC	Min.	Máx.			
1/4	0,96	480	310	180	90	480	70	**O Y**	104.100.0001	**1.009,00**
1/2	1,80	-	580	340	170	1.600	130			
1/2	1,70	860	550	320	160	480	70	**I Y**	104.100.0002	**1.056,00**
1	2,92	1.470	580	340	170	975	120			
3/4	2,26	1.130	730	430	210	435	90	**II Y**	104.100.0003	**1.224,00**
1 1/2	4,52	2.270	1.460	855	425	1.000	180			
1 1/2	4,70	2.430	1.560	920	460	435	90	**III Y (W)**	104.100.0004	**1.481,00**
3	9,42	-	3.120	1.850	920	1.000	180			
3	8,34	4.300	2.760	1.630	820	380	110	**IV Y (W)**	104.100.0005	**2.005,00**
4	14,92	-	4.880	2.880	1.440	750	200			
4	14,38	7.630	4.900	2.900	1.460	320	110	**V Y (W)**	104.100.0006	**3.167,00**
7 1/2	28,61	-	9.680	5.730	2.880	700	220			
7 1/2	27,66	14.670	9.430	5.580	2.810	315	110	**VI Y W**	104.100.0007	**5.547,00**
15	44,00	-	15.000	8.880	4.47	565	180			



APLICACIÓN ALTA / MEDIA TEMPERATURA

R134a / R513A (XP10)

HP	Cilind. (m³/h)	Potencia Frigorífica (W) a la Temperatura de Evaporación				R.P.M Compresor Polea		MODELO	CÓDIGO	Precio EUROS
		5ºC	-0ºC	-5ºC	-10ºC	Min.	Máx.			
1/4	0,96	545	440	350	280	480	70	**O Y**	104.100.0001	**1.009,00**
1/2	1,80	1.020	825	660	520	1.600	130			
1/2	1,70	965	780	625	495	480	70	**I Y**	104.100.0002	**1.056,00**
1	2,92	1.660	1.340	1.080	845	975	120			
3/4	2,26	1.280	1.040	830	650	435	90	**II Y**	104.100.0003	**1.224,00**
1 1/2	4,52	2.560	2.070	1.660	1.310	1.000	180			
1 1/2	4,70	2.700	2.200	1.760	1.390	435	90	**III Y (W)**	104.100.0004	**1.481,00**
3	9,42	5.420	4.400	3.530	2.780	1.000	180			
3	8,34	4.800	3.900	3.120	2.460	380	110	**IV Y (W)**	104.100.0005	**2.005,00**
4	14,92	8.470	6.880	5.510	4.350	750	200			
4	14,38	8.470	6.880	5.510	4.350	320	110	**V Y (W)**	104.100.0006	**3.167,00**
7 1/2	28,61	16.720	13.580	10.880	8.580	700	220			
7 1/2	27,66	16.250	13.200	10.590	8.350	315	110	**VI Y W**	104.100.0007	**5.547,00**
15	44,00	25.850	21.000	16.840	13.290	565	180			

Notas Generales

Compresores Alta / Media / Baja Temperatura

- Rendimientos indicados con Tª de condensación +40ºC; Tª de gases aspirados 20K sin subenfriamiento de líquido.
- Tensión de aliumentación: 230V/l/50-60Hz.

Alcance del suministro

- Válvulas de servicio, volante y carga de aceite (INCLUIDO EN PRECIO).
- Los modelos (W) puede ser con culata refrigerada por agua de mar (opcional).
  Motores, Poleas y Correas (ver extras) (NO INCLUIDO EN PRECIO).

Compresores Abiertos Pistones

APLICACIÓN MEDIA / BAJA TEMPERATURA

R-404A

HP	Cilind. (m^3/h)	Potencia Frigorífica (W) a la Temperatura de Evaporación				MODELO	CÓDIGO	Precio EUROS
		-25ºC	-30ºC	-35ºC	-45ºC			
7,5	19,60	12.695	10.480			**2T.2Y**	104.100.0008	**4.100,00**
5,5				4.050	4.225			
10	28,00	18.250	15.045			**2N.2Y**	104.100.0009	**4.430,00**
7,5				5.780	6.020			
15	39,40	25.390	20.965			**4T.2Y**	104.100.0010	**5.349,00**
10				8.110	8.450			
20	47,10	30.410	25.110			**4P.2Y**	104.100.0011	**6.196,00**
15				9.710	10.125			
20	56,10	36.515	30.100			**4N.2Y**	104.100.0012	**6.452,00**
15				11.560	12.045			
30	73,60	45.900	37.835			**4H.2Y**	104.100.0013	**9.322,00**
20				14.460	15.050			
40	84,50	53.775	44.020			**4G.2Y**	104.100.0014	**9.492,00**
25				16.280	16.855			
40	110,50	68.915	56.800			**6H.2Y**	104.100.0015	**11.947,00**
30				21.700	22.595			
50	126,80	80.700	66.100			**6G.2Y**	104.100.0016	**12.229,00**
40				24.400	25.295			
60	151,60	97.000	79.600			**6F.2Y**	104.100.0017	**12.869,00**
50				29.800	30.840			

- Rendimientos con Tª Condensación +45ºC
- Tensión de alimentación: 230V/I/50-60Hz.
- Alcance de suministro: Compresores sin volante.



VOLANTES PARA COMPRESORES ABIERTOS PISTONES

PARA COMPRESOR	MODELO POLEA	CÓDIGO	Precio EUROS
2T / 2N	**303231-01**	190.111.0211	**195,00**
4T / 4P / 4N	**303312-11**	190.111.0246	**268,00**
4H / 4G 6H / 6G / 6F	**303602-11**	190.111.0245	**365,00**

Capítulo 1

Compresores Abiertos Pistones

APLICACIÓN ALTA / MEDIA TEMPERATURA

R134a / R513A (XP10)

HP	Cilind. (m^3/h)	Potencia Frigorífica (W) a la Temperatura de Evaporación				MODELO	CÓDIGO	Precio EUROS
		+5ºC	0ºC	-7ºC	-10ºC			
5,5	19,60	11.755	9.625			**2T.2Y**	104.100.0008	**4.100,00**
4				6.640	6.240			
7,5	28,00	16.410	13.425			**2N.2Y**	104.100.0009	**4.430,00**
5,5				9.230	10.855			
10	39,40	23.505	19.255			**4T.2Y**	104.100.0010	**5.349,00**
7,5				13.270	12.475			
15	47,10	28.030	22.875			**4P.2Y**	104.100.0011	**6.196,00**
10				15.660	14.665			
15	56,10	32.835	26.860	18.460	17.325	**4N.2Y**	104.100.0012	**6.452,00**
20	73,60	43.735	35.650			**4H.2Y**	104.100.0013	**9.322,00**
15				24.400	22.780			
25	84,50	49.935	40.645			**4G.2Y**	104.100.0014	**9.492,00**
20				27.700	25.855			
30	110,50	65.660	53.520			**6H.2Y**	104.100.0015	**11.947,00**
25				36.600	34.200			
40	126,80	74.930	60.990			**6G.2Y**	104.100.0016	**12.229,00**
25				41.500	38.800			
40	151,60	89.355	72.970			**6F.2Y**	104.100.0017	**12.869,00**
30				50.000	46.880			

- Rendimientos con Tª Condensación +45ºC
- Tensión de alimentación: 230V/I/50-60Hz.
- Alcance de suministro: Compresores sin volante.

VOLANTES PARA COMPRESORES ABIERTOS PISTONES

PARA COMPRESOR	MODELO POLEA	CÓDIGO	Precio EUROS
2T / 2N	**303231-01**	190.111.0211	**195,00**
4T / 4P / 4N	**303312-11**	190.111.0246	**268,00**
4H / 4G 6H / 6G / 6F	**303602-11**	190.111.0245	**365,00**



Ver notas generales en página 97.

Compresores Abiertos Pistones

R-717 / NH3 / AMONIACO

Cilind. (m^3h)	Potencia Frigorífica (W) a la Temperatura de Evaporación			MODELO	CÓDIGO	Precio EUROS
	-5ºC	-10ºC	COP			
19,6	14.307	11.134	4,37	**W2TA**	104.100.0022	**5.226,00**
28	20.463	16.024	4,37	**W2NA**	104.100.0023	**5.652,00**
39,3	28.614	22.268	4,37	**W4TA**	104.100.0024	**6.735,00**
47,1	34.068	26.678	4,37	**W4PA**	104.100.0025	**7.488,00**
56,1	40.544	32.060	4,47	**W4NA**	104.100.0026	**7.817,00**
73,6	52.651	40.196	4,39	**W4HA**	104.100.0027	**11.419,00**
84,5	60.451	46.151	4,39	**W4GA**	104.100.0028	**11.591,00**
110	79.048	60.348	4,47	**W6HA**	104.100.0029	**14.391,00**
126	90.712	69.254	4,39	**W6GA**	104.100.0030	**14.676,00**
151	108.146	82.904	4,39	**W6FA**	104.100.0021	**15.308,00**

- Tª Condensación +35ºC
- R.p.m. 1.450
- COP calculado a -5ºC
- EN 12900
- Recalentamiento de gas aspirado de 10K, sin subenfriador del líquido.



Compresores Abiertos 2 Etapas

APLICACIÓN ALTA / MEDIA / BAJA TEMPERATURA

Gama Tª Evaporación Condensación	KW(*)	m3/h	Nº Cilin.	MODELO	CÓDIGO	Precio EUROS
-60 a -30	18,50	42,3 / 84,5	6	**S6G.2/Y**	104.100.0018	**16.452,00**
	22,00	50,5 / 101,1		**S6F.2/Y**	104.100.0019	**17.121,00**

(*) Compresores a 1.450 r.p.m

- Tensión de alimentación: 230V/I/50-60Hz.



Notas Generales

Compresores Alta / Media / Baja Temperatura

- Rendimientos con Tª de condensación +50ºC

Alcance del suministro

- Válvulas de servicio, válvula de seguridad interna, carga de aceite,
- Presostato diferencial de aceite, acoplamiento a motor eléctrico (sea directo o con volante y correas) y polea de motor. NO INCLUIDOS en el precio.

Capítulo 1

Accesorios Compresores Abiertos Pistones

Descripción	Aplicación Compresores	Características	Ref. Bitzer	MODELO	CÓDIGO	Precio EUROS
Acoplamientos 	2T.2- 2N.2-	A/M Ø EJE 28	342 007 02	KK 221 (11 kW)	190.100.0001	478,00
		A/M Ø EJE 38	342 007 03		190.100.0002	
		A/M Ø EJE 42	342 007 04		190.100.0003	
		B Ø EJE 38	342 031 01	KK 215 (11 kW)	190.100.0004	
	4T.2- 4P.2- 4N.2-	A/M Ø EJE 38	342 006 03	KK 411 (11 kW)	190.100.0005	478,00
		A/M Ø EJE 42	342 006 04		190.100.0006	
		A/M Ø EJE 38	342 016 02	KK 420 (22 kW)	190.100.0007	949,00
		A/M Ø EJE 42	342 016 03		190.100.0008	
		A/M Ø EJE 48	342 016 04		190.100.0009	
		B Ø EJE 38	342 036 01	KK 415 (5,5/7,5 kW)	190.100.0010	478,00
		B Ø EJE 42	342 040 01	KK 425 (11/15 kW)	190.100.0011	949,00
	4H.2- 6F.2-	A/M Ø EJE 42	342 012 02	KK 620 (22 kW)	190.100.0012	949,00
		A/M Ø EJE 48	342 012 03		190.100.0015	
		A/M Ø EJE 55	342 021 01	KK 630 (37 kW)	190.100.0016	1.509,00
		A/M Ø EJE 60	342 021 02		190.100.0017	
		B Ø EJE 42	342 041 01	KK 625 (22 kW)	190.100.0013	949,00
		B Ø EJE 48	342 041 02		190.100.0014	
	S6H.2- / S6F.2-	B Ø EJE 48	342 012 03	KK 620 (22 kW)	190.100.0015	949,00
		B Ø EJE 55	342 021 01	KK 630 (45 kW)	190.100.0016	1.509,00
		B Ø EJE 60	342 021 02		190.100.0017	
Bridas Alineación-Fijación 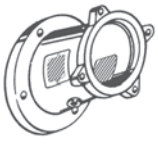	2T.2- 2N.2-	100 L / 3 kW	300 612 01	GK 2370 (*)	190.100.0018	728,00
		112 M / 4 kW				
		132 S / 5,5 Kw	300 612 02	GK 2380 (*)	190.100.0019	665,00
		132 M 7,5 kW				
	4T.2- 4P.2- 4N.2-	132 S / 5,5 Kw	300 612 03	GK 4430 (*)	190.100.0020	665,00
		132 M 7,5 kW				
		160 M / 11 Kw	300 612 04	GK 4440 (*)	190.100.0021	728,00
		160 L / 15 kW				
		180 M / 18,5 kW				
		180 L / 22 kW				
		160 M / 11 Kw	300 612 08	GK 4450(**)	190.100.0022	2.662,00
		160 L / 15 kW				
		180 M / 18,5 kW				
		180 L / 22 kW				
	4H.2-	160 M / 11 Kw	300 612 05	GK 6490 (*)	190.100.0023	882,00
		160 L / 15 kW				
		180 M / 18,5 kW				
		180 L / 22 kW				
	4G.2- 6H.2- 6G.2-	160 M / 11 Kw	300 612 06	GK 6500 (*)	190.100.0024	882,00
		160 L / 15 kW				
		160 L / 18,5 kW				
		180 M / 18,5 kW				
		180 L / 22 kW				
		200 L / 30 kW		GK 6500 (**)	190.100.0025	882,00
	6F.2-	225 S 37 Kw	300 612 07	GK 6510 (*)	190.100.0026	1.328,00
		225 M 45 Kw				
		200 M / 37 kW		GK 6510 (**)	190.100.0027	1.328,00
		200 L / 37 kW				

(*) Bridas para motores IP 44/54/55
(**) Bridas para motores IP 23

Compresores Semi-Herméticos de Tornillo Serie HSK

APLICACIÓN ALTA / MEDIA TEMPERATURA

R-407F — Trifásico 400V 50Hz y 460V 60Hz

HP	Refrigerante	Gama Tª evaporación	Potencia Frigorífica (W) a la Temperatura de Evaporación					m³h	MODELO	CÓDIGO	Precio EUROS
			+7,5ºC	0ºC	-5ºC	-10ºC	-15ºC				
30	R-134a	+20 a –20	54.900	40.500	32.700	26.100	20.500	84	**HSK 5343-30**	105.100.0001	**11.584,00**
	R-407F	+7,5 a –20	84.600	64.100	52.700	42.900	34.500				
35	R-134a	+20 a –20	67.000	49.500	40.000	31.900	25.000	100	**HSK 5353-35**	105.100.0002	**11.584,00**
	R-407F	+7,5 a –20	101.300	77.000	63.500	51.800	41.900				
40	R-134a	+20 a –20	79.100	58.700	47.500	38.000	30.000	118	**HSK 5363-40**	105.100.0003	**12.265,00**
	R-407F	+7,5 a –20	120.800	91.900	75.700	61.800	49.800				
50	R-134a	+20 a –20	95.800	70.700	56.900	45.300	35.600	140	**HSK 6451-50**	105.100.0004	**16.652,00**
	R-407F	+7,5 a –20	147.000	111.800	92.100	75.200	60.700				
60	R-134a	+20 a –20	114.200	84.700	68.600	54.900	43.300	165	**HSK 6461-60**	105.100.0005	**17.882,00**
	R-407F	+7,5 a –20	176.700	134.400	110.800	90.400	72.900				
70	R-134a	+20 a –20	138.800	102.300	82.400	65.500	51.400	192	**HSK 7451-70**	105.100.0006	**19.079,00**
	R-407F	+7,5 a –20	215.000	163.000	134.100	109.200	87.800				
80	R-134a	+20 a –20	159.200	117.500	94.700	75.500	59.700	220	**HSK 7461-80**	105.100.0007	**20.193,00**
	R-407F	+7,5 a –20	245.000	186.100	153.400	125.300	101.200				
90	R-134a	+20 a –20	173.000	128.300	103.900	83.200	65.700	250	**HSK 7471-90**	105.100.0008	**23.263,00**
	R-407F	+7,5 a –20	268.000	204.000	168.100	137.200	110.600				
110	R-134a	+15 a –20	213.000	156.700	126.200	100.300	78.500	315	**HSK 8551-110**	105.100.0009	**28.915,00**
	R-407F	+7,5 a –20	338.000	255.000	209.000	169.700	135.900				
125	R-134a	+15 a –20	243.000	179.100	144.500	115.200	90.600	359	**HSK 8561-125**	105.100.0010	**30.476,00**
	R-407F	+7,5 a –20	383.000	290.000	238.000	194.100	156.200				
140	R-134a	+15 a –20	279.000	207.000	168.000	134.900	107.100	410	**HSK 8571-140**	105.100.0011	**34.185,00**
	R-407F	+7,5 a –20	435.000	331.000	274.000	224.000	181.300				
160	R-134a	+15 a –20	308.000	228.000	184.300	147.000	115.500	470	**HSK 8581-160**	105.100.0058	**35.262,00**
	R-407F	+7,5 a –20	493.000	377.000	313.000	257.000	209.000				
140	R-134a	12,5 a –20	279.000	207.000	168.100	135.000	107.100	535	**HSK 8591-140**	105.100.0059	**35.627,00**
180	R-134a	+15 a –20	279.000	207.000	168.000	134.900	107.100	535	**HSK 8591-180**	105.100.0060	**37.272,00**
	R-407F	+7,5 a –20	563.000	430.000	355.000	291.000	236.000				

- Rendimientos con Tª de condensación +45ºC, Tª gas aspirado 10K.
- Compresor de tornillo con regulación de capacidad incorporada.
- Conexión de línea de aspiración, descarga.
- Adaptador para inyección de líquido.
- Control de caudal de aceite.
- Sensor de temperatura de gas comprimido
- Protección motor IP54.

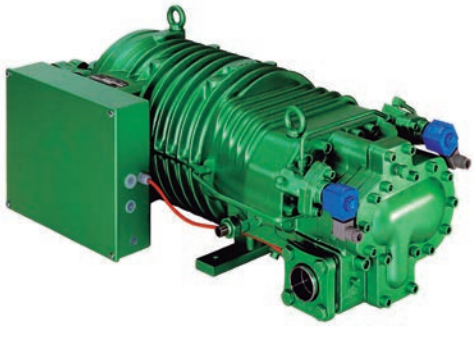

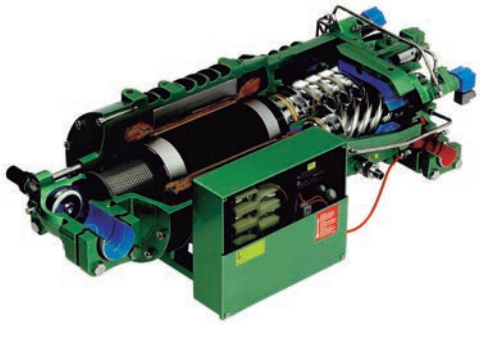

Accesorios en páginas, 105 y 106.

Capítulo 1

Compresores Semi-Herméticos de Tornillo Serie HSN

APLICACIÓN BAJA TEMPERATURA

R-404A — Trifásico 400/3/50Hz y 460 V/3/60Hz

HP	Cilind. (m³/h)	Potencia Frigorífica (W) a la Temperatura de Evaporación				MODELO	CÓDIGO	Precio EUROS
		-20ºC	-25ºC	-35ºC	-40ºC			
20	84	35.100	29.300	24.200	18.800	**HSN5343-20**	105.100.0012	**11.268,00**
25	100	44.400	36.700	28.600	22.400	**HSN5353-25**	105.100.0013	**11.268,00**
30	118	64.000	44.300	33.500	26.600	**HSN5363-30**	105.100.0014	**11.932,00**
40	140	64.300	60.300	40.200	31.900	**HSN6451-40**	105.100.0015	**16.194,00**
50	165	81.800	68.400	46.200	37.000	**HSN6461-50**	105.100.0016	**17.423,00**
60	192	99.000	82.300	54.600	43.300	**HSN7451-60**	105.100.0017	**17.205,00**
70	220	112.900	94.000	63.000	50.300	**HSN7461-70**	105.100.0018	**19.078,00**
75	250	117.600	98.300	66.400	53.400	**HSN7471-75**	105.100.0019	**21.991,00**
125	410	194.700	162.100	108.500	86.600	**HSN8571-125**	105.100.0020	**32.403,00**
160	535	239.000	212.000	133.000	116.100	**HSN8591-160**	105.100.0021	**35.328,00**

- Rendimientos con Tª de condensación +45ºC, gas aspirado 20K
- Compresor de tornillo con regulación de capacidad incorporada.
- Conexión de línea de aspiración, descarga.
- Adaptador para inyección de líquido.
- Control de caudal de aceite.
- Sensor de temperatura de gas comprimido
- Protección motor IP54.

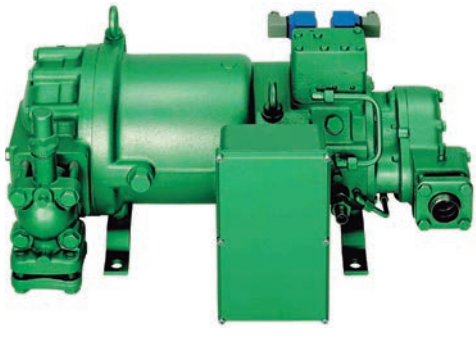

Notas Generales

Compresores Alta/Media Temperatura con regulación de capacidad incorporada (HSK)

- Rendimientos indicados con Tª de condensación +45ºC con economizador; Tª de gas aspirado 15K. NO INCLUIDO en el precio.

Compresores Baja Temperatura con regulación de capacidad incorporada (HSN)

- Rendimientos indicados con Tª de condensación +45ºC con economizador; Tª del gas aspirado 20K (R-404A).

Alcance del suministro (Compresor)

- Alcance del suministro: compresores con 2 rotores de perfil asimétrico con cojinetes a rodamiento, válvulas de servicio en aspiración excepto la serie HS85 y conexión para soldar en descarga, kit de inyección de aceite serie HS 53,64 y 74 (filtro, visor de aceite, solenoide y control de flujo),serie HS85 (filtro, contro de flujo y válvula retención de aceite), válvula retención descarga, válvula seguridad interna incorporada, sensor Tª de descarga, módulo de control (1xSE-B2 y 1xSE-E1 para Serie HS53), (1xSE-B2 y 1xSE-E1 para Serie HS64 y 74) y (2x SE-B2 y 1xSE-E1 para la Serie HS85), amortiguadores de suspensión (Cómo OPCIONAL) y caja de conexiones. (INCLUIDO EN EL PRECIO).
- Válvula de servicio en aspiración (Serie HS85), conexión y válvula para economizador, carga de aceite, enfriador de aceite externo (NO INCLUIDO EN EL PRECIO)
- Para R-134a. Serie HSK, con motor 40, 50, 60 y 70 CV.

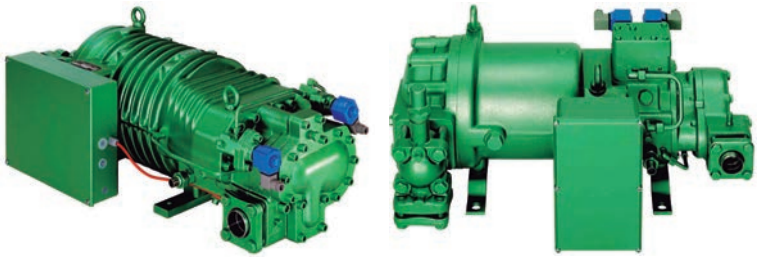

Compresores Semi-Herméticos de Tornillo con Equipo Integrado Serie CSH

APLICACIÓN ALTA / MEDIA TEMPERATURA

R-404A — Trifásico 400V/3/50Hz y 460V/3/60Hz

HP	Cilind. (m³/h)	Potencia Frigorífica (W) a la Temperatura de Evaporación					MODELO	CÓDIGO	Precio EUROS
		+5ºC	0ºC	-5ºC	-10ºC	-15ºC			
50	137	-	115.700	98.200	82.200	68.200	**CSH6553-50Y**	105.100.0022	**17.833,00**
60	170	-	138.900	118.000	99.000	82.400	**CSH6563-60Y**	105.100.0026	**18.850,00**
70	197	-	178.900	152.300	127.600	105.600	**CSH7553-70Y**	105.100.0023	**20.995,00**
80	227	-	198.800	169.300	142.200	118.300	**CSH7563-80Y**	105.100.0027	**22.083,00**
90	258	-	220.000	187.500	158.100	132.200	**CSH7573-90Y**	105.100.0028	**25.094,00**
110	315	-	296.000	252.000	212.000	175.200	**CSH8553-110Y**	105.100.0024	**31.453,00**
125	359	-	326.000	278.000	234.000	194.500	**CSH8563-125Y**	105.100.0029	**32.730,00**
140	410	-	360.000	308.000	260.000	218.000	**CSH8573-140Y**	105.100.0030	**35.431,00**
180	535	-	505.000	430.000	361.000	299.000	**CSH9553-180Y**	105.100.0031	**47.861,00**
210	615	-	558.000	475.000	399.000	333.000	**CSH9563-210Y**	105.100.0025	**52.158,00**
240	700	-	618.000	528.000	445.000	373.000	**CSH9573-240Y**	105.100.0032	**56.310,00**

R-407C — Trifásico 400V/3/50Hz y 460V/3/60Hz

HP	Cilind. (m³/h)	Potencia Frigorífica (W) a la Temperatura de Evaporación					MODELO	CÓDIGO	Precio EUROS
		+5ºC	0ºC	-5ºC	-10ºC	-15ºC			
50	137	134.800	113.600	94.700	77.800	62.500	**CSH6553-50Y**	105.100.0022	**17.833,00**
60	170	162.500	137.600	115.300	95.600	77.800	**CSH6563-60Y**	105.100.0026	**18.850,00**
70	197	206.000	173.200	143.500	116.900	92.900	**CSH7553-70Y**	105.100.0023	**20.995,00**
80	227	229.000	193.800	161.900	133.200	107.200	**CSH7563-80Y**	105.100.0027	**22.083,00**
90	258	253.000	216.000	181.500	150.800	123.100	**CSH7573-90Y**	105.100.0028	**25.094,00**
110	315	340.000	286.000	237.000	192.800	153.400	**CSH8553-110Y**	105.100.0024	**31.453,00**
125	359	375.000	317.000	265.000	218.000	175.700	**CSH8563-125Y**	105.100.0029	**32.730,00**
140	410	415.000	353.000	298.000	247.000	202.000	**CSH8573-140Y**	105.100.0030	**35.431,00**
180	535	580.000	487.000	403.000	329.000	262.000	**CSH9553-180Y**	105.100.0031	**47.861,00**
210	615	645.000	545.000	455.000	375.000	302.000	**CSH9563-210Y**	105.100.0025	**52.158,00**
240	700	715.000	608.000	511.000	425.000	347.000	**CSH9573-240Y**	105.100.0032	**56.310,00**
280	805	833.000	703.000	587.000	484.000	391.000	**CSH9583-280Y**	105.100.0033	**60.790,00**
300	910	921.000	781.000	656.000	546.000	447.000	**CSH9593-300Y**	105.100.0034	**63.688,00**

• Rendimientos indicados con Tª Condensación +45ºC, Tª gas aspirado 15K con economizador.

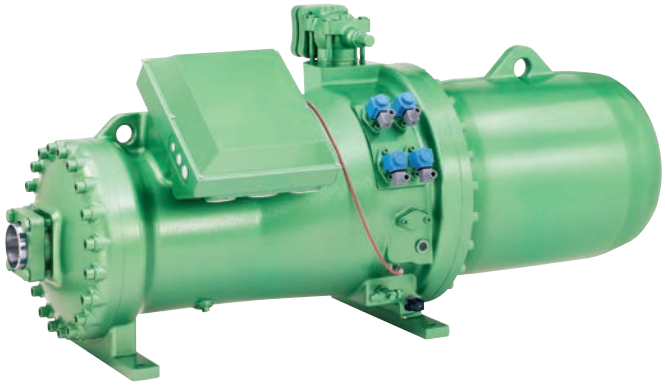

Ver notas generales en página 100.

Capítulo 1

Compresores Semi-Herméticos de Tornillo con Equipo Integrado Serie CSH

APLICACIÓN ALTA / MEDIA TEMPERATURA

R134a / R513A (XP10) — Trifásico 400V/3/50Hz y 460V/3/60Hz

HP	Cilind. (m³/h)	Potencia Frigorífica (W) a la Temperatura de Evaporación					MODELO	CÓDIGO	Precio EUROS
		+5ºC	0ºC	-5ºC	-10ºC	-15ºC			
35	137	92.100	76.900	63.500	51.300	41.100	**CSH6553-35Y**	105.100.0035	**17.324,00**
40	170	114.400	93.200	77.200	63.300	51.000	**CSH6563-40Y**	105.100.0036	**18.348,00**
50	197	137.000	113.900	93.400	75.300	59.300	**CSH7553-50Y**	105.100.0037	**19.837,00**
60	227	159.200	133.000	109.900	89.300	71.000	**CSH7563-60Y**	105.100.0038	**20.716,00**
70+	258	173.400	145.500	120.800	99.000	79.800	**CSH7573-70Y**	105.100.0039	**23.589,00**
80	315	229.000	191.300	158.200	128.800	102.700	**CSH8553-80Y**	105.100.0040	**30.210,00**
90	359	256.000	214.000	177.200	144.500	115.300	**CSH8563-90Y**	105.100.0041	**31.956,00**
110	410	290.000	244.000	204.000	168.100	136.200	**CSH8573-110Y**	105.100.0042	**34.723,00**
125	470	331.000	277.000	229.000	187.500	150.500	**CSH8583-125Y**	105.100.0043	**35.291,00**
140	530	370.000	311.000	259.000	213.000	173.800	**CSH8593-140Y**	105.100.0044	**36.502,00**
160	615	439.000	368.000	304.000	248.000	198.000	**CSH9563-160Y**	105.100.0045	**46.631,00**
180	700	498.000	420.000	350.000	289.000	234.000	**CSH9573-180Y**	105.100.0046	**51.619,00**
210	805	564.000	471.000	389.000	317.000	255.000	**CSH9583-210Y**	105.100.0047	**55.893,00**
240	910	629.000	527.000	438.000	361.000	294.000	**CSH9593-240Y**	105.100.0048	**58.123,00**
280	1015	700.000	589.000	488.000	400.000	325.000	**CSH95103-280Y**	105.100.0049	**63.487,00**
300	1120	739.000	622.000	515.000	423.000	343.000	**CSH95113-320Y**	105.100.0050	**66.557,00**

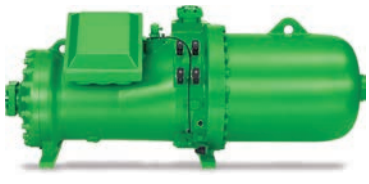

KIT DE MANTENIMIENTO PARA COMPRESORES SERIE OS-A 95

Contenido Kit	Código Bitzer	Cantidad	MODELO	CÓDIGO	Precio EUROS
Tampón para el tamaño de acoplamiento 198 (12 Piezas)	375 027 04	1	**347 983 01**	190.100.0094	**5.509,00**
Perno roscado para acoplamiento (12 Piezas)	315 104 04	1			
Válvula Retención DN 125 SPA Kit	369 122 01	1			
Cigüeñal OS. 95 SPA Kit	374 041 01	1			
Set Juntas OSA 9593/103	372 857 01	1			
Transmisor de Alta Presión	345 700 01	1			
Transmisor de Baja Presión	345 701 01	1			
Sensor atornillado PT1000 M12X1	347 024 04	1			



Compresores Abiertos
Tornillo Serie OSK/N

APLICACIÓN ALTA / MEDIA TEMPERATURA

R134a / R513A (XP10)

HP	Cilind. (m³/h)	Potencia Frigorífica (W) a la Temperatura de Evaporación					MODELO	CÓDIGO	Precio EUROS
		+7,5ºC	+0ºC	-5ºC	-10ºC	-15ºC			
25	84	56.040	41.350	33.330	26.550	20.850	**OSK5341-K(Y)**	106.100.0001	**8.430,00**
25	100	68.220	50.380	40.650	32.420	25.490	**OSK5351-K(Y)**	106.100.0002	**8.936,00**
30	118	80.530	59.630	48.210	38.540	30.390	**OSK5361-K(Y)**	106.100.0003	**9.447,00**
40	165	121.680	87.060	68.310	52.540	39.390	**OSK7441-K(Y)**	106.100.0004	**14.456,00**
50	192	141.290	104.170	83.920	66.790	52.390	**OSK7451-K(Y)**	106.100.0005	**14.994,00**
60	220	162.640	120.110	96.900	77.260	60.740	**OSK7461-K(Y)**	106.100.0006	**15.449,00**
60	250	176.720	131.120	106.200	85.050	67.230	**OSK7471-K(Y)**	106.100.0007	**16.994,00**

R-404A

HP	Cilind. (m³/h)	Potencia Frigorífica (W) a la Temperatura de Evaporación					MODELO	CÓDIGO	Precio EUROS
		+7,5ºC	+0ºC	-5ºC	-10ºC	-15ºC			
40	84	85.760	64.640	53.000	43.050	34.590	**OSK5341-K**	106.100.0001	**8.430,00**
50	100	102.530	77.500	63.680	51.860	41.800	**OSK5351-K**	106.100.0002	**8.936,00**
50	118	119.730	90.390	74.200	60.370	48.590	**OSK5361-K**	106.100.0003	**9.447,00**
75	165	179.870	135.710	111.350	90.510	72.780	**OSK7441-K**	106.100.0004	**14.456,00**
100	192	214.970	162.010	132.810	100.790	86.630	**OSK7451-K**	106.100.0005	**14.994,00**
100	220	245.450	183.350	152.200	123.850	99.720	**OSK7461-K**	106.100.0006	**15.449,00**
100	250	270.300	203.930	167.320	136.020	109.380	**OSK7471-K**	106.100.0007	**16.994,00**
150	315	336.950	253.000	206.780	167.320	133.810	**OSK8551-K**	106.100.0008	**25.668,00**
150	359	383.870	288.690	236.410	191.880	154.150	**OSK8561-K**	106.100.0009	**26.536,00**
180	410	437.470	330.960	272.250	222.080	179.400	**OSK8571-K**	106.100.0010	**28.866,00**
180	470	501.500	379.300	312.090	254.600	205.600	**OSK8581-K**	106.100.0011	**31.774,00**
180	535	431.860	431.860	355.200	289.800	234.100	**OSK8591-K**	106.100.0012	**34.919,00**

APLICACIÓN BAJA TEMPERATURA

R-404A

HP	Cilind. (m³/h)	Potencia Frigorífica (W) a la Temperatura de Evaporación				MODELO	CÓDIGO	Precio EUROS
		-20ºC	-25ºC	-35ºC	-40ºC			
50	100	52.960	43.860	28.660	22.400	**OSN5351-K(Y)**	106.100.0013	**8.936,00**
60	118	60.040	50.010	33.210	26.270	**OSN5361-K(Y)**	106.100.0014	**9.447,00**
100	165	94.020	77.590	50.230	38.910	**OSN7441-K(Y)**	106.100.0015	**14.456,00**
100	192	98.930	82.070	54.280	42.930	**OSN7451-K(Y)**	106.100.0016	**14.994,00**
100	220	112.170	93.320	62.260	49.570	**OSN7461-K(Y)**	106.100.0017	**15.449,00**
100	250	119.050	99.250	66.750	53.500	**OSN7471-K(Y)**	106.100.0018	**16.994,00**
180	410	194.440	161.570	107.890	86.150	**OSN8571-K(Y)**	106.100.0019	**28.866,00**
180	535	253.070	210.830	140.730	112.415	**OSN8591-K(Y)**	106.100.0020	**34.919,00**

• Rendimientos indicados con Tª de condensación +45ºC

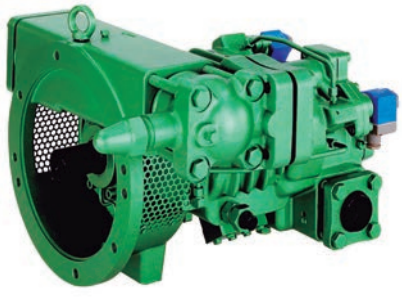

Ver notas generales en página 100.

Capítulo 1

Compresores Abiertos Tornillo Serie OSKA/NA

APLICACIÓN ALTA / MEDIA TEMPERATURA

NH3/R-717

HP	Cilind. (m³/h)	Potencia Frigorífica (W) a la Temperatura de Evaporación					MODELO	CÓDIGO	Precio EUROS
		+7,5ºC	+0ºC	-5ºC	-10ºC	-15ºC			
40	84	99.770	75.440	61.800	49.990	39.790	**OSKA5341-K**	106.100.0021	**10.110,00**
40	100	118.770	89.810	73.570	59.510	47.370	**OSKA5351-K**	106.100.0022	**10.729,00**
50	118	140.150	105.970	86.820	70.220	55.900	**OSKA5361-K**	106.100.0023	**11.383,00**
75	192	232.640	175.250	143.210	115.570	91.870	**OSKA7452-K**	106.100.0025	**17.077,00**
100	220	266.560	200.810	164.100	132.430	105.270	**OSKA7662-K**	106.100.0026	**17.601,00**
100	250	302.910	228.190	186.480	150.480	119.620	**OSKA7472-K**	106.100.0027	**19.143,00**
125	315	365.760	273.580	222.200	177.940	140.070	**OSKA8551-K**	106.100.0028	**26.970,00**
150	359	425.300	319.090	259.780	208.600	164.690	**OSKA8561-K**	106.100.0029	**27.837,00**
150	410	512.670	385.650	314.710	253.490	200.980	**OSKA8571-K**	106.100.0030	**30.166,00**
180	470	587.000	470.000	393.000	324.000	261.000	**OSKA8581-K**	106.100.0031	**33.076,00**
180	535	670.000	516.000	427.000	350.000	282.000	**OSKA8591-K**	106.100.0032	**36.219,00**

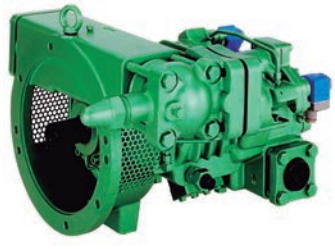

APLICACIÓN BAJA TEMPERATURA

NH3/R-717

HP	Cilind. (m³/h)	Potencia Frigorífica (W) a la Temperatura de Evaporación			MODELO	CÓDIGO	Precio EUROS
		+7,5ºC	+0ºC	-5ºC			
40	100	49.550	39.500	30.800	**OSNA5351-K**	106.100.0033	**10.729,00**
50	118	57.760	46.070	35.940	**OSNA5361-K**	106.100.0034	**11.383,00**
75	192	93.370	74.630	58.680	**OSNA7452-K**	106.100.0036	**17.077,00**
100	220	105.980	84.790	66.740	**OSNA7462-K**	106.100.0037	**17.601,00**
100	250	120.660	96.660	76.190	**OSNA7472-K**	106.100.0038	**19.143,00**
150	410	196.200	156.650	122.720	**OSNA8571-K**	106.100.0039	**30.166,00**
180	535	244.000	193.400	150.200	**OSNA8591-K**	106.100.0040	**36.219,00**

• Rendimientos indicados con Tª de condensación +40ºC; Tª de gas aspirado +15ºC, con economizador (NO INCLUIDO EN EL PRECIO).

Compresores Abiertos Tornillo Serie 95

APLICACIÓN MEDIA / BAJA TEMPERATURA

NH3 / R-717

Cilind. (m³/h)	Potencia Frigorífica (kW) a la Temperatura de Evaporación					MODELO	CÓDIGO	Precio EUROS
	+5ºC	-5ºC	-15ºC	-25ºC	-35ºC			
805	-	635	415	257	147	**OSNA9583-K**	106.100.0051	**58.715,00**
1015	-	805	527	328	191	**OSNA95103-K**	106.100.0052	**69.864,00**
700	780	532	347	215	123	**OSKA9573-K**	106.100.0044	**47.517,00**
805	906	618	405	252	146	**OSKA9583-K**	106.100.0045	**52.706,00**
910	1025	699	458	285	166	**OSKA9593-K**	106.100.0046	**57.960,00**
1015	1145	783	515	322	189	**OSKA95103-K**	106.100.0047	**64.365,00**

Temperatura de Condensación +40ºC; Recalentamiento 5K

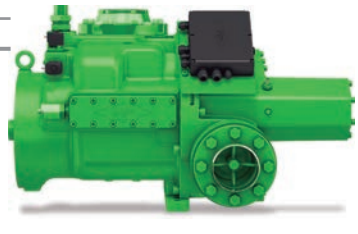

Accesorios/Componentes Compresores Tornillo

Descripción	Aplicación Compresores	MODELO	CÓDIGO	Precio EUROS
Conexión y válvula cierre economizador	OS 74/ HS 53…74	**361 330 01**	190.111.0046	**388,00**
	OS 53	**361 330 02**	190.111.0047	**291,00**
	OSA 53	**361 331 03**	190.111.0048	**96,00**
	OSA 74	**361 331 04**	190.111.0049	**629,00**
Conexión soldar para economizador (sin válvula)	OS 74/ HS 53…74	**361 331 02**	190.111.0050	**96,00**
	OSA 53	**361 331 01**	190.111.0056	**96,00**
Válvula servicio descarga compresor	HS 53, 64	**361 338 01**	190.111.0051	**585,00**
	OS 74/ HS 74	**361 338 04**	190.111.0052	**777,00**
	OSA 74	**361 338 06**	190.111.0053	**777,00**
	HS 85, OS 85	**361 338 08**	190.111.0054	**1.215,00**
	OSA 85	**361 338 09**	190.111.0055	**1.215,00**
Válvula servicio aspiración compresor	OS 53/ HS 53, 64	**361 338 04**	190.111.0052	**777,00**
	OSA 53	**361 338 06**	190.111.0053	**777,00**
	HS 74, 85, OS 74, 85	**361 338 08**	190.111.0054	**1.215,00**
	OSA 74, OSA 85	**361 338 09**	190.111.0055	**1.215,00**
Conexión inyeccion de aceite	HS 64, 74, OS/A 53	**361 331 01**	190.111.0056	**96,00**
Adaptador de 1-1/4"x 1/2'' NPT H para válvula seguridad	HSK-HSN 53/64/74	**366 005 01**	190.111.0057	**48,90**
Adaptador de 1-1/4"x 1/2'' NPT M para válvula seguridad		**366 003 03**	190.111.0058	**48,90**
Módulo electrónico 69VSY.II 230V	HS 53 … 74	**347 009 01**	190.111.0059	**838,00**
Módulo electrónico INT 389R 220V 50/60 Hz	HS 53 … 74	**347 004 03**	190.111.0060	**1.001,00**
Módulo electrónico SE-E1 115V/230V - 50/60 Hz	HS 85	**347 017 10**	190.111.0061	**505,00**
Módulo control flujo de aceite (sin INT 389R)	OFC	**347 007-01**	190.111.0062	**549,00**
Módulo electrónico SE-E2 (Variador Frecuencia)	CS/HS Todos	**347 038 01**	190.111.0606	**771,00**
Módulo electrónico SE-i1	Accesorios	**347 050 03**	190.111.0628	**874,00**
Módulo electrónico SE-i1	Kit completo	**347 050 01**	190.111.0629	**1.703,00**
Módulo electrónico SE-i1	Sensor Básico	**348 050 02**	190.111.0976	**1.028,00**

Componentes para compresores

Descripción	Aplicación Compresores	MODELO	CÓDIGO	Precio EUROS
Sep.-Acumulador aceite (18 dm³)	HSK/HSN 53/64/74 OSK/N /A 53/74	**OA-1954**	190.100.0028	**3.319,00**
Sep.-Acumulador aceite NH3 (18 dm³)		**OA-1954A**	190.100.0029	**3.553,00**
Sep.-Acumulador aceite (40 dm³)		**OA-4188**	190.100.0030	**5.470,00**
Sep.-Acumulador aceite NH3 (40 dm³)		**OA-4188A**	190.100.0031	**5.950,00**
Sep.-Acumulador aceite (90 dm³)		**OA-9111**	190.100.0032	**9.072,00**
Sep.-Acumulador aceite NH3 A(90 dm³)		**OA-9111A**	190.100.0033	**9.565,00**
Sep.-Acumulador aceite (140 dm³)		**OA-14111**	190.100.0034	**14.713,00**
Sep.-Acumulador aceite NH3 (140 dm³)		**OA-14111A**	190.100.0035	**15.167,00**
Sep. aceite secundario (1 dm³)		**OAS-1055**	190.100.0036	**3.684,00**
Sep. aceite secundario (1 dm³)		**OAS-1655**	190.100.0037	**4.006,00**
Sep. aceite secundario (1,5 dm³)		**OAS-3088**	190.100.0038	**6.509,00**
Sep.aceite Vertical c/filtro coalescente NH3 (140 dm³)	OAC-14011A	**OAC-14011A**	190.100.0079	**32.340,00**
Sep.aceite Vertical c/filtro coalescente NH3 (250 dm³)	OAC-25112A	**OAC-25112A**	190.100.0080	**43.405,00**
Sep.aceite Horizontal c/filtro coalescente NH3 (80 dm³)	OAHC-65051A	**OAHC-65051A**	190.100.0081	**29.785,00**
Sep.aceite Horizontal c/filtro coalescente NH3 (180 dm³)	OAHC-80051A	**OAHC-80051A**	190.100.0082	**43.563,00**
Enfriador aceite por aire	HSK-HSN 53/74	**OL-200**	190.100.0039	**5.122,00**
		OL-300	190.100.0040	**5.504,00**
		OL-600	190.100.0041	**9.852,00**
Enfriador aceite por agua	OSK - OSN 53/74	**OW-401**	190.100.0042	**3.315,00**
		OW-501	190.100.0043	**3.914,00**
		OW-781	190.100.0044	**5.988,00**
		OW-941	190.100.0045	**7.163,00**
	OS.A 53/74	**OW-160A**	190.100.0046	**8.268,00**
		OW-290A	190.100.0047	**10.554,00**
		OW-860A	190.100.0048	**17.961,00**
Enfriador aceite por Agua de Mar	OSK - OSN 53/74	**OW-401B**	190.100.0076	**4.152,00**
		OW-501B	190.100.0077	**4.782,00**
		OW-781B	190.100.0075	**8.760,00**
		OW-941B	190.100.0078	**10.050,00**
Filtro de aceite con juntas PI 1008	OS-53 HS-53	**362 204 01**	190.111.0063	**244,00**
Filtro de aceite con juntas PI 1015	OS-74 HS 64…74 OS 85 - HS 85	**362 204 07**	190.100.0049	**322,00**
		362 204 06	190.111.0064	**331,00**

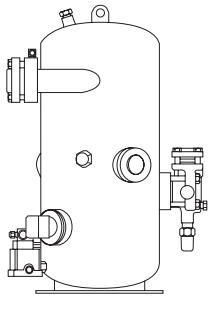

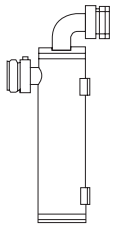

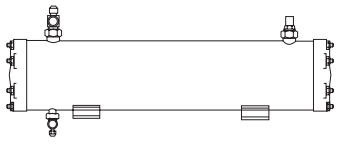

Capítulo 1

Accesorios/Componentes Compresores Tornillo

Descripción	Aplicación Compresores	Características Motor 2 polos			Dim. mm ØxL	Ref Bitzer	MODELO	CÓDIGO	Precio EUROS
		IP 55	IP 23	EJE					
Acoplamientos 	OS. A 53	18,5kW		Ø 42	165 x 115	342 013 01	KS-620	190.100.0050	**810,00**
		22kW	18,5/22kW	Ø 48		342 013 02		190.100.0051	**816,00**
		30/37/45kW	30/37kW	Ø 55		342 013 03		190.100.0052	
			45kW	Ø 60		342 013 04		190.100.0053	
	OS. A 74	30/37/45kW	30/37kW	Ø 55	162 x 125	342 014 01	KS-720	190.100.0054	
		22kW	18,5/22kW	Ø 48		342 014 02		190.100.0055	
			45kW	Ø 60		342 014 03		190.100.0056	
		30/37/45kW	30/37kW	Ø 55	178 x 137	342 022 01	KS-730	190.100.0057	**1.305,00**
		55kW	45/55/75kW	Ø 60		342 022 02		190.100.0058	
		75kW		Ø 65		342 022 03		190.100.0059	
		90/100kW		Ø 75		342 023 01	KS-731	190.100.0060	**1.936,00**
	OS 74 / 85	CONSULTAR	CONSULTAR	Ø 60	178 x 137	342 024 02	KS-800	190.111.0490	**1.305,00**
				Ø 65		342 024 01		190.100.0067	**1.305,00**

Descripción	Aplicación Compresores	Características Motor 2 polos		Dim. mm ØAxØBxL	Ref Bitzer	MODELO	CÓDIGO	Precio EUROS
		IP 55	IP 23					
Brida para acoplamiento	OS 53/KS620	160 M 11/15 Kw		350x203x220	300 612 09	GS-5070	190.100.0061	**597,00**
		160 L 18,5 kW						
		180 M 22 kW						
		200 L 30/37 Kw	160 M 11/15 Kw	400x201x220	300 612 10	GS-5080	190.100.0062	**597,00**
			160 L 18,5/22 kW					
			180 M 30 kW					
			180 L 37 kW					
	OS 70/74 KS-720 o KS-730	200 L 30/37 Kw	160 L 18,5/22 kW	400x370x130	300 612 11	GS-7090	190.100.0063	**960,00**
			180 M 30 kW					
			180 L 37 kW					
		225 M 45 Kw		450x370x130	300612 12	GS-7100	190.100.0064	**1.084,00**
			200 M 45 kW	450x370x160	300 612 13	GS-7110	190.100.0065	**1.084,00**
			200 L 55 kW					
		250 M 55 Kw	225 M 75 Kw	550x370x160	300 612 14	GS-7120	190.100.0066	**1.084,00**
		280 M 75 Kw						
		280 M 90 Kw						
	OS 74 / 85	315 S 110 Kw	250 S 90 Kw	660X370X162	300 612 16	GS-7140	190.100.0083	**1.268,00**
		315 M 132 Kw	250 M 110 Kw					
		315 L 160 Kw	280 M 132 Kw					

(*) Para otros diámetros y agujeros de motor sin mecanizar CONSULTAR.
Brida para montar B-35 2 polos,ICE standard ,(Para motores con polos conmutables, consultar).

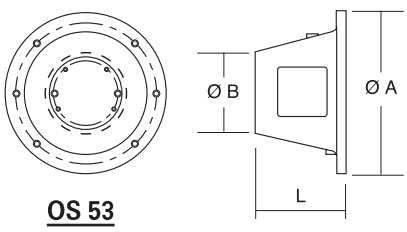

OS 53

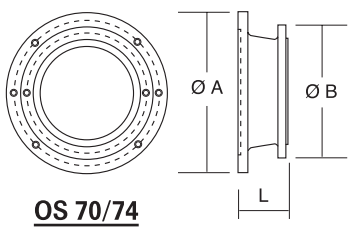

OS 70/74



FABRICACIÓN PROPIA

BEIJER REF

- GRUPOS DE COMPRESIÓN
- UNIDADES STANDARD Y EQUIPADAS
- EVAPORADORES TÚNEL
- UNIDADES Y CENTRALES PARA REFRIGERANTES NATURALES
- ENFRIADORAS
- EQUIPOS ESPECIALES PERSONALIZADOS
- MULTICIRCUITOS
- MINICENTRALES CON COMPRESORES ALTERNATIVOS Y DE TORNILLO

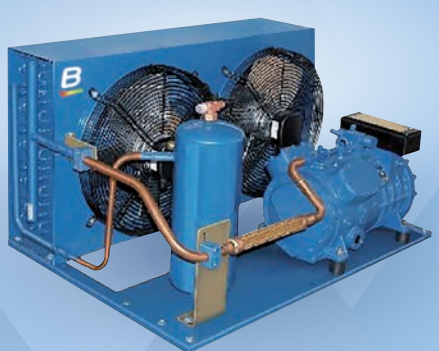



FLEXIBILIDAD

Nos adaptamos a tu medida,
garantizamos mejor plazo y precio

Capítulo 1

Compresores Semi-Herméticos

APLICACIÓN ALTA / MEDIA TEMPERATURA

R-449A

Serie STREAM

HP	Cilind. (m³h)	Potencia Frigorífica (W) a la Temperatura de Evaporación				MODELO	CÓDIGO	Precio EUROS
		+5ºC	0ºC	-5ºC	-10ºC			
22	61,7	64.700	53.100	43.100	34.500	**4MA-22X**	103.102.0001	**8.702,00**
25	71,4	71.500	59.200	48.500	39.300	**4MH-25X**	103.102.0002	**9.670,00**
30	78,2	80.100	66.500	54.700	44.500	**4MI-30X**	103.102.0003	**10.132,00**
33	87,7	89.000	73.600	60.300	48.900	**4MJ-33X**	103.102.0004	**10.769,00**
35	99,5	100.500	83.000	68.000	55.000	**4MK-35X**	103.102.0005	**11.838,00**
40	120,5	119.500	99.700	82.300	67.200	**6MI-40X**	103.102.0006	**13.531,00**
45	135,1	133.500	111.000	91.700	74.900	**6MJ-45X**	103.102.0007	**14.176,00**
50	153,2	149.000	124.000	102.000	82.900	**6MK-50X**	103.102.0008	**15.722,00**



R-404A

Serie S

HP	Cilind. (m³h)	Potencia Frigorífica (W) a la Temperatura de Evaporación				MODELO	CÓDIGO	Precio EUROS
		+5ºC	0ºC	-5ºC	-10ºC			
0,75	3,97	3.040	2.520	2.070	1.670	**KM-7X**	103.102.0018	**1.663,00**
1	5,13	4.060	3.380	2.780	2.260	**KJ-10X**	103.102.0019	**1.723,00**
1,5	6,33	-	-	3.550	2.890	**KSJ-15X**	103.102.0020	**1.740,00**
2	9,86	7.730	6.340	5.140	4.090	**LE-20X**	103.102.0021	**2.017,00**
3	12,9	10.750	8.900	7.300	5.900	**LF-30X**	103.102.0022	**2.697,00**
3	14,5	11.800	9.780	8.020	6.480	**LJ-30X**	103.102.0023	**2.697,00**
4	18,2	15.650	12.900	10.500	8.420	**LL-40X**	103.102.0024	**2.958,00**
5,5	22,4	17.800	14.900	12.400	10.150	**2SA-55X**	103.102.0025	**4.015,00**
6,5	26,8	21.500	17.950	14.850	12.300	**2SC-65X**	103.102.0026	**4.663,00**
7,5	32,4	25.700	21.300	17.450	14.150	**3SA-75X**	103.102.0027	**5.222,00**
10	38,0	30.600	25.600	21.200	17.300	**3SC-100X**	103.102.0028	**5.633,00**
15	49,9	41.700	35.000	27.500	23.900	**3SS-150X**	103.102.0029	**6.476,00**
20	56,0	45.300	37.700	31.000	25.100	**4SA-200X**	103.102.0030	**9.137,00**
25	70,8	57.400	47.800	39.400	32.100	**4SH-250X**	103.102.0031	**10.975,00**
30	84,0	69.800	57.500	4.790	39.300	**4SJ-300X**	103.102.0032	**12.221,00**
35	106	87.900	73.300	60.600	49.500	**6SH-350X**	103.102.0033	**14.615,00**
60	181	156.500	128.500	104.500	83.900	**8SJ-600X**	103.102.0081	**22.162,00**
70	-	-	-	-	-	**8SK-700X***	103.102.0085	**26.332,00**

- Rendimientos del compresor expresados con temperatura de condensación de +45ºC, según la EN 12900 (gases aspirados a +20ºC sin recalentamiento)
- Subenfriamiento OK

* Reposicion R-407C



Compresores Semi-Herméticos

APLICACIÓN ALTA / MEDIA TEMPERATURA

R134a / R513A (XP10)

Serie STREAM

HP	Cilind. (m³h)	Potencia Frigorífica (W) a la Temperatura de Evaporación				MODELO	CÓDIGO	Precio EUROS
		+5ºC	0ºC	-5ºC	-10ºC			
13	61,7	34.000	27.700	22.300	17.700	**4MF-13X**	103.102.0009	**7.901,00**
15	71,4	40.600	33.200	26.900	21.500	**4ML-15X**	103.102.0010	**8.228,00**
20	78,2	44.500	36.500	29.700	23.800	**4MM-20X**	103.102.0011	**8.753,00**
22	87,7	50.400	41.400	33.700	27.200	**4MT-22X**	103.102.0012	**9.363,00**
25	99,5	56.400	46.100	37.400	29.900	**4MU-25X**	103.102.0013	**10.320,00**
30	120,5	67.400	55.300	45.000	36.100	**6MM-30X**	103.102.0014	**12.196,00**
35	135,1	75.300	62.000	50.500	40.700	**6MT-35X**	103.102.0015	**13.770,00**
40	153,2	83.100	68.200	55.500	44.700	**6MU-40X**	103.102.0017	**14.852,00**



Serie S

HP	Cilind. (m³h)	Potencia Frigorífica (W) a la Temperatura de Evaporación				MODELO	CÓDIGO	Precio EUROS
		+5ºC	0ºC	-5ºC	-10ºC			
0,75	5,13	2.580	2.090	1.670	1.310	**KJ-7X**	103.102.0034	**1.663,00**
1	6,33	3.350	2.720	2.170	1.700	**KSJ-10X**	103.102.0035	**1.723,00**
1,5	7,38	4.700	3.050	2.460	2.450	**KL-15X**	103.102.0036	**1.740,00**
2	12,9	4.750	3.810	4.120	320	**LF-20X**	103.102.0039	**2.572,00**
2	14,5	7.100	5.760	4.610	3.630	**LJ-20X**	103.102.0040	**2.572,00**
3	18,2	9.380	7.550	5.990	4.660	**LL-30X**	103.102.0041	**2.697,00**
4	22,5	11.950	9.720	7.800	6.170	**LSG-40X**	103.102.0042	**2.958,00**
4,5	22,4	12.050	9.740	7.790	6.150	**2SA-45X**	103.102.0043	**2.922,00**
5,5	26,8	14.100	11.550	9.310	7.430	**2SC-55X**	103.102.0044	**4.130,00**
6,5	31,2	16.050	13.100	10.550	8.370	**2SK-65X**	103.102.0046	**4.180,00**
7,5	38,0	19.200	15.500	12.400	9.800	**3SC-75X**	103.102.0047	**5.458,00**
10	49,0	25.100	20.300	16.350	12.950	**3SS-100X**	103.102.0048	**8.100,00**
10	56,0	29.100	24.200	19.350	15.150	**4SF-100X**	103.102.0049	**8.383,00**
15	70,8	38.900	31.600	25.300	19.950	**4SL-150X**	103.102.0050	**9.326,00**
20	84,0	45.500	37.100	29.700	23.400	**6SF-200X**	103.102.0051	**10.252,00**
25	106	57.400	46.800	37.600	29.800	**6SL-250X**	103.102.0052	**13.197,00**
32	127	70.300	57.000	45.600	35.900	**6ST-320X**	103.102.0053	**15.162,00**

- Rendimientos del compresor expresados con temperatura de condensación de +45ºC, según la EN 12900 (gases aspirados a +20ºC sin recalentamiento)
- Subenfriamiento OK



Capítulo 1

Compresores Semi-Herméticos

APLICACIÓN BAJA TEMPERATURA

R-449A

Serie STREAM

HP	Cilind. (m³h)	Potencia Frigorífica (W) a la Temperatura de Evaporación		MODELO	CÓDIGO	Precio EUROS
		-25ºC	-30ºC			
13	61,7	15.350	-	**4MF-13X**	103.102.0009	**7.901,00**
15	71,4	19.500	-	**4ML-15X**	103.102.0010	**8.228,00**
20	78,2	21.600	-	**4MM-20X**	103.102.0011	**8.753,00**
22	87,7	24.500	-	**4MT-22X**	103.102.0012	**9.363,00**
25	99,5	26.500	-	**4MU-25X**	103.102.0013	**10.320,00**
30	120,5	32.500	-	**6MM-30X**	103.102.0014	**12.196,00**
35	135,1	36.300	-	**6MT-35X**	103.102.0015	**13.770,00**
40	153,2	41.500	-	**6MU-40X**	103.102.0017	**14.852,00**



R-404A

Serie S

HP	Cilind. (m³h)	Potencia Frigorífica (W) a la Temperatura de Evaporación		MODELO	CÓDIGO	Precio EUROS
		-25ºC	-30ºC			
0,75	5,13	1.100	820	**KJ-7X**	103.102.0034	**1.663,00**
1	6,33	1.440	1.080	**KSJ-10X**	103.102.0035	**1.723,00**
1,5	7,38	1.440	1.090	**KL-15X**	103.102.0036	**1.740,00**
2	12,9	2.340	1.660	**LF-20X**	103.102.0039	**2.572,00**
3	18,2	3.900	2.790	**LL-30X**	103.102.0041	**2.697,00**
4	22,5	5.000	3.670	**LSG-40X**	103.102.0042	**2.958,00**
4,5	22,4	5.050	3.810	**2SA-45X**	103.102.0043	**2.922,00**
5,5	26,8	5.910	4.380	**2SC-55X**	103.102.0044	**4.130,00**
6,5	31,2	7.190	5.370	**2SK-65X**	103.102.0046	**4.180,00**
7,5	38,0	6.700	4.890	**3SC-75X**	103.102.0047	**5.458,00**
10	49,0	11.650	6.410	**3SS-100X**	103.102.0048	**8.100,00**
10	56,0	12.550	9.570	**4SF-100X**	103.102.0049	**8.383,00**
15	70,8	17.050	13.100	**4SL-150X**	103.102.0050	**9.326,00**
20	84,0	19.300	14.600	**6SF-200X**	103.102.0051	**10.252,00**
25	106	24.700	18.900	**6SL-250X**	103.102.0052	**13.197,00**
32	127	30.500	23.300	**6ST-320X**	103.102.0053	**15.162,00**
35	106	23.200	16.800	**6SH-350X**	103.102.0033	**14.615,00**
40	127	26.800	19.150	**6SJ-400X**	103.102.0073	**16.409,00**
60	181	39.100	28.400	**8SJ-600X**	103.102.0081	**22.162,00**



- Rendimientos del compresor expresados con temperatura de condensación de +45ºC, según la EN 12900 (gases aspirados a +20ºC sin recalentamiento)
- Subenfriamiento OK

Notas Generales

Compresores Serie Stream

- Compresores Stream de 4 y 6 cilindros.
- Motor AWM: 380-420/3/50 Estrella/Estrella
- Capacidad de diagnóstico de averías, comunicación y medición del consumo energético.
- Exclusiva tecnología en plato de válvulas.
- Compresores refrigerados con gas de aspiración.
- Compresores cargados con aceite de base éster.
- Componentes cargados con presión de mantenimiento.
- Modulo CoreSense integrado: protección sobrecalentamiento del motor / protección falta de aceite controlando la presión / protección temperatura de descarga / protección por bajo voltaje, falta y desequilibrio de fases / protección por intensidad de motor /control resistencia de cárter / diagnóstico por la led / comunicación por Modbus.
- Nota: con control de capacidad en baja requiere ventilador adicional de culata.

Compresores Semi-Herméticos

APLICACIÓN ALTA TEMPERATURA

R134a / R513A (XP10)

SERIE DIGITAL STREAM

HP	Cilind. (m³h)	Potencia Frigorífica (W) a la Temperatura de Evaporación				MODELO	CÓDIGO	Precio EUROS
		+5ºC	0ºC	-5ºC	-10ºC			
13	61,7	34.000	27.700	22.300	18.000	**4MFD-13X**	103.102.0095	**9.966,00**
15	71,4	40.600	33.200	26.900	21.800	**4MLD-15X**	103.102.0096	**10.308,00**
20	78,2	44.500	36.500	29.700	24.100	**4MMD-20X**	103.102.0097	**10.848,00**
22	87,7	50.400	41.400	33.700	27.400	**4MTD-22X**	103.102.0098	**11.464,00**
25	99,5	56.400	46.100	37.400	30.200	**4MUD-25X**	103.102.0099	**12.421,00**
30	120,5	67.400	55.300	45.000	36.400	**6MMD-30X**	103.102.0100	**14.786,00**
35	135,1	75.300	62.000	50.500	41.100	**6MTD-35X**	103.102.0101	**16.385,00**
40	153,2	83.100	68.200	55.500	44.900	**6MUD-40X**	103.102.0102	**17.466,00**

APLICACIÓN MEDIA TEMPERATURA

R-449A

SERIE DIGITAL STREAM

HP	Cilind. (m³h)	Potencia Frigorífica (W) a la Temperatura de Evaporación				MODELO	CÓDIGO	Precio EUROS
		+5ºC	0ºC	-5ºC	-10ºC			
22	61,7	64.100	52.600	42.600	34.100	**4MAD-22X**	103.102.0103	**10.784,00**
25	71,4	70.800	58.600	48.000	38.900	**4MHD-25X**	103.102.0104	**11.766,00**
30	78,2	79.300	65.900	54.200	44.100	**4MID-30X**	103.102.0105	**12.232,00**
33	87,7	88.100	72.900	59.700	48.400	**4MJD-33X**	103.102.0106	**12.874,00**
35	99,5	99.300	82.200	67.300	54.500	**4MKD-35X**	103.102.0107	**13.957,00**
40	120,5	118.500	98.700	81.400	66.500	**6MID-40X**	103.102.0108	**16.133,00**
45	135,1	132.000	110.000	90.700	74.200	**6MJD-45X**	103.102.0109	**16.788,00**
50	153,2	147.500	122.500	101.000	82.100	**6MKD-50X**	103.102.0110	**18.360,00**

APLICACIÓN BAJA TEMPERATURA

R-449A

SERIE DIGITAL STREAM

HP	Cilind. (m³h)	Potencia Frigorífica (W) a la Temperatura de Evaporación		MODELO	CÓDIGO	Precio EUROS
		-25ºC	-30ºC			
13	61,7	15.200	-	**4MFD-13X**	103.102.0095	**9.966,00**
15	71,4	19.500	-	**4MLD-15X**	103.102.0096	**10.308,00**
20	78,2	21.700	-	**4MMD-20X**	103.102.0097	**10.848,00**
22	87,7	24.600	-	**4MTD-22X**	103.102.0098	**11.464,00**
25	99,5	26.600	-	**4MUD-25X**	103.102.0099	**12.421,00**
30	120,5	32.600	-	**6MMD-30X**	103.102.0100	**14.786,00**
35	135,1	36.400	-	**6MTD-35X**	103.102.0101	**16.385,00**
40	153,2	41.600	-	**6MUD-40X**	103.102.0102	**17.466,00**



- Rendimientos calculados según EN 12900
- Tª de condensación +45ºC,
- Tª de gas aspirado +20ºC
- Subenfriamiento OK

Capítulo 1

Compresores Semi-Herméticos DISCUS

APLICACIÓN ALTA / MEDIA TEMPERATURA

R-404A / R-507

HP	Cilind. (m³h)	Potencia Frigorífica (W) a la Temperatura de Evaporación				MODELO	CÓDIGO	Precio EUROS
		+5ºC	0ºC	-5ºC	-10ºC			
7,5	23,7	24.100	19.000	16.500	13.400	**2DL-75X**	103.102.0055	**4.309,00**
7,5	28	28.800	24.200	20.000	16.400	**2DB-75X**	103.102.0056	**4.712,00**
7,5	32,2	33.400	28.200	23.100	18.900	**3DA-75X**	103.102.0057	**5.771,00**
10	38	39.700	33.600	27.600	22.700	**3DC-100X**	103.102.0058	**6.223,00**
15	49,9	51.900	43.700	36.500	30.200	**3DS-150X**	103.102.0059	**7.156,00**
20	56	57.900	49.150	40.400	33.200	**4DA-200X**	103.102.0060	**10.095,00**
25	70,8	73.900	62.750	51.600	42.400	**4DH-250X**	103.102.0061	**12.128,00**
30	84,7	86.900	74.200	61.500	51.000	**4DJ-300X**	103.102.0062	**13.504,00**
35	106	106.000	90.350	74.700	61.900	**6DH-350X**	103.102.0063	**16.149,00**

R134a / R513A (XP10)

HP	Cilind. (m³h)	Potencia Frigorífica (W) a la Temperatura de Evaporación			MODELO	CÓDIGO	Precio EUROS
		0ºC	-5°C(real)	-10ºC			
5	28	5.000	11.600	9.100	**2DB-50X**	103.102.0064	**4.620,00**
5	32,2	6.300	12.900	10.200	**3DA-50X**	103.102.0065	**5.393,00**
7,5	38	7.200	15.700	12.500	**3DC-75X**	103.102.0066	**6.030,00**
10	49,9	10.000	20.400	16.200	**3DS-100X**	103.102.0067	**7.139,00**
37	151	72.600	57.700	45.200	**8DL-370X**	103.102.0111	**19.416,00**
45	181	87.200	70.100	55.600	**8DT-450X**	103.102.0083	**23.741,00**

APLICACIÓN BAJA TEMPERATURA

R-404A

HP	Cilind. (m³h)	Potencia Frigorífica (W) a la Temperatura de Evaporación		MODELO	CÓDIGO	Precio EUROS
		-25ºC	-30ºC			
5	28	10.400	4.600	**2DB-50X**	103.102.0064	**4.620,00**
5	32,2	11.900	5.700	**3DA-50X**	103.102.0065	**5.393,00**
7,5	38	14.400	7.000	**3DC-75X**	103.102.0066	**6.030,00**
10	49,9	19.800	9.600	**3DS-100X**	103.102.0067	**7.139,00**
10	56	20.900	9.700	**4DF-100X**	103.102.0068	**9.264,00**
15	70,8	27.600	13.100	**4DL-150X**	103.102.0069	**10.306,00**
22	84,7	33.700	16.300	**4DT-220X**	103.102.0070	**11.715,00**
27	106	39.700	19.100	**6DL-270X**	103.102.0071	**14.378,00**
32	127	48.900	23.600	**6DT-320X**	103.102.0072	**16.845,00**
37	151	37.400	28.200	**8DL-370X**	103.102.0111	**19.416,00**
45	181	44.900	34.400	**8DT-450X**	103.102.0083	**23.741,00**
60	181	44.800	33.400	**8DJ-6000X**	103.102.0086	**24.489,00**

- Rendimientos indicados con Tª de Condensación +40ºC; Tº de gases aspirados.
- Para rendimientos con R-507, multiplicar rendimientos de R-404A por 1,03.
- Compresores con protección electrónica por termistores.
- Compresores refrigerados por gas de aspiración.
- Necesario presostato diferencial de aceite tipo mecánico u OPS, no incluido.
- (X)= Compresores con aceite polioléster.
- Motor AWM= 380-420/3/50
- Compresores con motor AWM. Otras Tensiones CONSULTAR PRECIO.

Accesorios Compresores Semi-Herméticos Pistones

Accesorios sin montar

Descripción	Componentes	MODELO / Características	MODELO	CÓDIGO	Precio EUROS
Resistencia de cárter	Serie DK	227W / PTC auto. Regul. 230V Interna	**RCI 27**	190.115.0014	**175,00**
	Series DL, D2S	70W / 230V Interna	**RCI 70**	190.115.0015	**62,80**
	Series D2D, D3, D9	70W / 230V Interna	**-**	190.115.0016	**62,80**
	Series D4, D6, D8	100W / 230V Interna	**RCI 100**	190.115.0017	**68,20**
	Series D6, D8	200W / 230V Interna	**RCI 200**	190.115.0018	**251,00**
Control de capacidad	Series D4,6,8SJ, D6,8SK y D6SU	2852558	**-**	190.115.0019	**723,00**
	Series D4S, D6S, D8S	2641652	**-**	190.115.0020	**723,00**
	Series D4D, D6D	3130231	**-**	190.115.0021	**1.473,00**
Ventilador de culata	Series DK, DL	2979984	**-**	190.115.0022	**383,00**
	Series D2, D3, D4, D6, D8	2998256	**-**	190.115.0023	**383,00**
Módulo termistores	Series DK, DL, D2, D3, D4, D6, D8	230V	**INT-69 SC**	190.115.0024	**206,00**
			INT-69 TM	190.115.0231	**225,00**
		24V	**INT-69 SC**	190.115.0026	**273,00**
Protección t[a] descarga	Series D…D	Sensor PTC	**-**	190.115.0027	**204,00**
Presost. dif. Aceite	Series D...S y D…D	Interruptor electrónico de aceite	**OPS-2**	190.115.0028	**319,00**

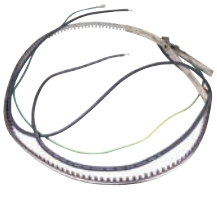

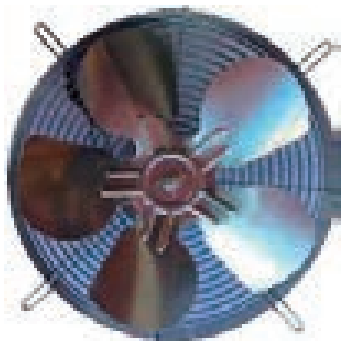





Tipos de motores

Tipos	Tensión	Arranque
CAG/S	220/230V-1Ph-50Hz	Directo (Consultar)
EWL	220/240V-3Ph-50Hz	Triángulo
EWL	380/420V-3Ph-50Hz	Estrella
EWM	380/420V-3Ph-50Hz	Estrella / Triángulo
AWR	220/240V-3Ph-50Hz	Estrella / Estrella (PW)
AWM	380/420V-3Ph-50Hz	Estrella / Estrella (PW)
BWM	380/420V-3Ph-50Hz	Triángulo / Triángulo (PW)

Capítulo 1

Accesorios Compresores Stream/ Stream Digital

Descripción	COMPRESORES	CARACTERÍSTICAS	MODELO	CÓDIGO	Precio EUROS
Resistencia de carter	TODOS	100 W, 230 V	**6610169**	190.115.0017	**68,20**
Ventilador de Culata		220 V / 380 V III (sin kit de montaje)	**2998256**	190.115.0023	**383,00**
		230 V /I (sin kit de montaje)	**2998245**	190.115.0203	**793,00**
Kit Montaje Ventilador Culata	4 PISTONES	-	**3011694**	190.115.0227	**199,00**
	6 PISTONES	-	**3011718**	190.115.0205	**183,00**
Arranque Descargado Interno (No Incluye Valvula de Retencion)	4MA-22X / 4MH-25X 4MI-30X / 4MJ-33X 6MI-40X / 6MJ-45X	220 V	**3008945**	190.115.0206	**1.880,00**
	4MF-13X / 4ML-15X 4MM-20X / 4MT-22X 6MM-30X / 6MT-35X		**3008967**	190.115.0207	**1.852,00**
	4MK-35X / 6MK-50X		**3008956**	190.115.0208	**1.880,00**
	4MU-25X / 6MU-40X		**3008978**	190.115.0209	**1.824,00**
Reducción de capacidad (Para una sola culata)	4MA-22X / 4MH-25X 4MI-30X / 4MJ-33X 6MI-40X / 6MJ-45X	240V	**3009733**	190.115.0180	**1.247,00**
	4MF-13X / 4ML-15X 4MM-20X / 4MT-22X 6MM-30X / 6MT-35X		**3009744**	190.115.0210	**1.393,00**
	4MK-35X / 6MK-50X		**3009722**	190.115.0211	**1.247,00**
	4MU-25X / 6MU-40X		**3009755**	190.115.0212	**1.725,00**
Sonda de Descarga	TODOS	Para módulo Coresense	**3009131**	190.115.0213	**478,00**
Carcasa de Aislamiento Acústico	4 PISTONES	-	**3013781**	190.115.0214	**1.996,00**
	6 PISTONES	-	**3013792**	190.115.0215	**2.041,00**
Kit de Culata Digital completo	4MDI-30X / 4MDJ-33X 6MDI-40X / 6MDJ-45X	Incluye: culata, electroválvula con bobina, plato de válvulas y juntas	**3010704**	190.115.0245	**3.804,00**
	4MFD-13X / 4MLD-15X 4MMD-20X / 4MTD-22X		**3010691**	190.115.0246	**3.804,00**
	6MMD-30X / 6MTD-35X 4MKD-35X / 6MKD-50X		**3010726**	190.115.0247	**3.804,00**
	4MUD-25X / 6MUD-40X		**3010715**	190.115.0248	**3.804,00**
Modulo Core Sense TM	TODOS	Modulo Diagnose	**3009120**	190.115.0229	**849,00**
Sensor	TODOS	Para Core Sense versión D	**3011230**	190.115.0234	**375,00**
Modulo Comunicación	TODOS	Para Core Sense RS 485	**3185924**	190.115.0244	**271,00**



BEIJER REF
ACADEMY



CENTRO ESPECIALIZADO EN FORMACIÓN PARA EL INSTALADOR PROFESIONAL

Somos pioneros en formación en CO_2

Más de 500 instaladores y futuros instaladores han participado ya en nuestros cursos

¡Este año doblamos la oferta!

Saber más →

SCM FRIGO

BEIJER REF Líder mundial en CO_2

FÓRMATE COMO ESPECIALISTA EN CO_2

y dominarás:

- Propiedades
- Tecnologías
- Elementos de seguridad
- Compresión
- Intercambio térmico
- Control de la instalación
- Componentes del circuito
- Herramientas

... y más conocimientos

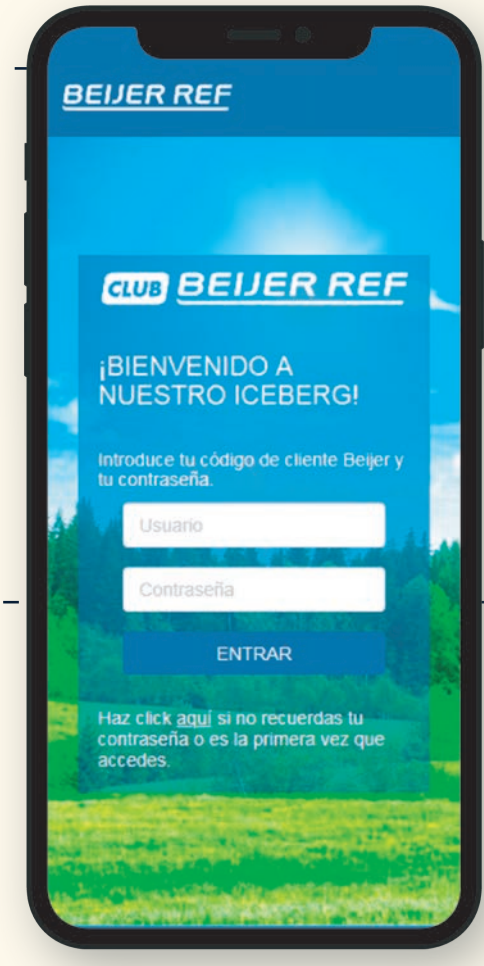

¡ME INTERESA!, ¿CÓMO LO HAGO?

Muy sencillo, sólo tienes que apuntarte al Club Beijer el sitio web específico para especialistas y profesionales del sector de la climatización.

Una vez pertenezcas al club, te notificaremos puntualmente cada vez que abramos inscripción para nuevas formaciones.

Visita **www.clubbeijer.com**

y solicita acceso como nuevo cliente.

CLUB BEIJER REF

Innovación para Eficiencia Energética y Soluciones de Ahorro

Compresores Semi-Herméticos Serie H

- Los compresores estan fabricados para ser compatibles con las caraterísticas de los nuevos refrigerantes y demandas del mercado, relacionadas con la eficiencia, fiabilidad y bajo nivel de ruido
- El rango cubre desplazamientos desde 4,42 m^3/h hasta 244,78 m^3/h y potencia motor desde 0,5 hasta 90 HP

Compresores SH CO_2 Aplicación Transcrítica Serie CD

- Esta gama de compresores ha sido desarrollada completamente desde cero, sin intentar modificar un compresor HFC estándar, se ha usado el análisis de códigos FEM con especial atención a los fenómenos de transferencia entre compresor HP y LP dando lugar a un compresor con un diseño innovador que permite un C.O.P. con valores extremadamente altos.
- Además para hacer frente a las solicitudes del mercado con valores de alta presión , se ha diseñado con:
  PSs = 100 bar , PS = 150 bar .
- Con la gama CD500, Dorin ofrece un rango de compresores con 6 cilindros con una potencia de motor de 50 a 80 HP y con un desplazamiento desde 39,8 m^3/h hasta 59,5 m^3/h.

Compresores SH CO_2 Aplicación Subcrítica Serie CDS

- La nueva gama CDS para aplicaciones en subcrítico beneficia a un producto específico de ingeniería destinada a aumentar la presión con criterios de contención, especialmente cuando el sistema está sujeto a paradas prolongadas. Por esto los nuevos CDS proporcionan la posibilidad de eliminar o limitar el problema que puede surgir con la válvula de seguridad por paradas prolongadas gracias a un innovador diseño del cuerpo del compresor que permite una presión segura de contención hasta 36 bar, representando la mejor solución disponible en el mercado para la cascada típica y /o refuerzos.
- PSs = 36 bar ; PS = 55 bar. Desplazamientos desde 1,9 m^3/h hasta 48 m^3/h



Serie CD



Serie H



Serie CDS

Capítulo 1

Compresores Semi-Herméticos

APLICACIÓN ALTA / MEDIA / BAJA TEMPERATURA

R449A / R448A

HP	Cilind. (m³/h)	Potencia Frigorífica (W) a la Temperatura de Evaporación					MODELO	CÓDIGO	Precio EUROS
		0ºC	-5ºC	-10ºC	-25ºC	-30ºC			
0,75	4,42	3000	2440	1960	910	670	**H80CC**	103.125.0002	**1.295,00**
1	5,37	3920	3180	2530	1150	840	**H101CC**	103.125.0003	**1.306,00**
1	6,71	4670	3790	3040	1410	1040	**H151CC**	103.125.0004	**1.390,00**
2	9,88	6930	5630	4510	2090	1530	**H221CC**	103.125.0005	**1.558,00**
2	10,61	7440	6060	4870	2290	1710	**H251CC**	103.125.0006	**1.730,00**
2	11,64	8340	6770	5410	2480	1820	**H281CC**	103.125.0007	**1.826,00**
3	14,74	10420	8460	6780	3140	2330	**H300CC**	103.125.0024	**1.827,00**
3	15,94	11300	9200	7400	3520	2640	**H350CC**	103.125.0008	**1.992,00**
3	17,53	12470	10180	8210	3960	2990	**H380CC**	103.125.0026	**2.009,00**
4	19,29	13850	11250	9020	4200	3120	**H405CC**	103.125.0027	**2.581,00**
7	27,33	19920	16190	12980	6050	4490	**H705CC**	103.125.0009	**2.998,00**
7	31,88	22750	18330	14560	6580	4830	**H751CC**	103.125.0010	**3.510,00**
7	38,06	-	21660	17360	8100	6020	**H751CS**	103.125.0028	**3.245,00**
12	42,81	31840	25870	20750	9690	7190	**H1201CC**	103.125.0029	**3.754,00**
15	48,82	36090	29390	23630	11160	8320	**H1501CC**	103.125.0011	**3.975,00**
20	56,87	42660	34740	27940	13220	9880	**H2001CC**	103.125.0012	**4.724,00**
22	63,76	48100	39160	31490	14870	11100	**H2201CC**	103.125.0030	**5.748,00**
25	75,83	54550	44230	35350	16100	11720	**H2500CC**	103.125.0013	**6.219,00**
30	85,01	61270	49570	39530	17860	12980	**H3000CC**	103.125.0031	**6.462,00**
32	92,25	65960	53400	42600	19180	13870	**H3200CC**	103.125.0032	**6.462,00**
34	102,35	73190	59140	47080	21090	10520	**H3400CC**	103.125.0033	**6.791,00**
35	113,74	78860	64090	51410	24000	17800	**H3500CC**	103.125.0034	**8.296,00**
40	127,52	88250	71840	57720	27080	20100	**H4000CC**	103.125.0035	**8.716,00**
50	153,52	106400	86240	69040	32100	23820	**H5000CC**	103.125.0036	**10.306,00**
55	164,30	119200	96500	77110	35610	26360	**H5500CC**	103.125.0037	**12.151,00**
60	184,19	134000	108500	86660	40050	29680	**H6000CC**	103.125.0038	**12.644,00**
75	199,86	144900	117300	93750	43290	32040	**H7500CC**	103.125.0039	**13.380,00**
80	-	221,75	141700	113600	53390	39920	**H8001CC**	103.125.0055	**13.872,00**
90	244,78	176900	143300	114500	52850	39110	**H9000CC**	103.125.0040	**14.750,00**

- Frecuencia de 50Hz
  Para funcionar con frecuencia de 60 HZ multiplicar por 1,18
- Datos de rendimientos basados en Norma Europea EN12900
  Temperatura de condensación +45ºC
  Gases aspirados 20ºC
- Con el rendimiento para R448A hay que considerar 1% reducción de Q y P (mismoCOP)
- No se deben mezclar aceites de éster con aceites diferentes
- Compresores desde H80CC hasta H751CS arranque directo motor conexión / Δ a 220…240 /Y 380…420Y/III/50 Hz
- Compresores desde H851CS hasta H9000CC motor PW (part winding) arranque partido 380…420YY/III/50 Hz
- Compresores desde H1201CC hasta H751CS arranque directo motor conexión / Δ a 220…240 /Y 380…420Y/III/50 Hz



Compresores Semi-Herméticos

APLICACIÓN MEDIA / BAJA TEMPERATURA

R449A / R448A

HP	Cilind. (m³/h)	Potencia Frigorífica (W) a la Temperatura de Evaporación				MODELO	CÓDIGO	Precio EUROS
		-5ºC	-10ºC	-25ºC	-30ºC			
0,5	4,42	-	-	910	670	**H51CS**	103.125.0001	**1.282,00**
0,75	5,37	-	2540	1180	885	**H80CS**	103.125.0041	**1.295,00**
1	6,71	3730	3000	1420	1060	**H101CS**	103.125.0014	**1.306,00**
1	9,16	5260	4220	1980	1480	**H181CS**	103.125.0015	**1.439,00**
2	9,88	5680	4560	2140	1590	**H201CS**	103.125.0023	**1.439,00**
2	13,23	7550	6040	2790	2060	**H281SB**	103.125.0016	**1.730,00**
2	14,74	8520	6830	3190	2380	**H290CS**	103.125.0017	**1.730,00**
3	15,94	9220	7400	3490	2620	**H300CS**	103.125.0042	**1.827,00**
3	17,53	-	8140	3920	2970	**H350SB**	103.125.0018	**1.730,00**
4	19,29	11250	9020	4200	3120	**H405CC**	103.125.0027	**2.581,00**
3	19,53	-	8730	7000	3330	**H380SB**	103.125.0025	**1.876,00**
4	23,13	13330	10700	5000	3710	**H405CS**	103.125.0019	**2.589,00**
3	23,31	-	-	5160	3880	**H392CS**	103.125.0043	**2.552,00**
5	27,33	15870	12750	5950	4410	**H505CS**	103.125.0020	**2.875,00**
7	31,88	18490	14850	6940	5150	**H705CS**	103.125.0021	**3.029,00**
10	48,82	29940	24030	11330	8480	**H1001CS**	103.125.0022	**3.861,00**
15	63,76	38970	31300	14780	11060	**H1601CS**	103.125.0045	**5.671,00**
20	75,83	44590	35710	16530	12210	**H2000CS**	103.125.0046	**5.671,00**
25	85,01	50100	40010	18350	13500	**H2500CS**	103.125.0047	**6.097,00**
30	113,74	64780	51890	24090	17820	**H3000CS**	103.125.0049	**7.648,00**
35	127,52	72180	57620	26470	19540	**H3500CS**	103.125.0050	**8.268,00**
45	153,52	85850	69050	32810	24620	**H4500CS**	103.125.0051	**9.904,00**
50	164,3	94560	75940	35860	26840	**H5000CS**	103.125.0052	**11.712,00**
55	184,19	106200	85190	40190	30080	**H5500CS**	103.125.0053	**12.151,00**
60	199,86	114900	92240	43580	32620	**H6000CS**	103.125.0054	**12.644,00**

- Frecuencia de 50Hz
  Para funcionar con frecuencia de 60 HZ multiplicar por 1,18
- Datos de rendimientos basados en Norma Europea EN12900
  Temperatura de condensación +45ºC
  Gases aspirados 20ºC
- Con el rendimiento para R448A hay que considerar 1% reducción de Q y P (mismoCOP)
- No se deben mezclar aceites de éster con aceites diferentes
- Compresores desde H80CC hasta H751CS arranque directo motor conexión / Δ a 220…240 /Y 380…420Y/III/50 Hz
- Compresores desde H851CS hasta H9000CC motor PW (part winding) arranque partido 380…420YY/III/50 Hz
- Compresores desde H1201CC hasta H751CS arranque directo motor conexión / Δ a 220…240 /Y 380…420Y/III/50 Hz



Capítulo 1

Compresores Semi-Herméticos

APLICACIÓN ALTA / MEDIA TEMPERATURA

R134a / R513A (XP10)

HP	Cilind. (m³/h)	Potencia Frigorífica (W) a la Temperatura de Evaporación				MODELO	CÓDIGO	Precio EUROS
		-5ºC	0ºC	-5ºC	-10ºC			
0,75	4,42	2300	1840	1440	1100	**H80CC**	103.125.0002	**1.295,00**
1	5,37	2860	2290	1800	1380	**H80CS**	103.125.0041	**1.295,00**
1	6,71	3550	2850	2240	1720	**H101CS**	103.125.0014	**1.306,00**
2	9,16	5060	4070	3210	2480	**H181CS**	103.125.0015	**1.439,00**
2	13,23	7590	6170	4940	3890	**H281SB**	103.125.0016	**1.730,00**
3	14,74	8220	6660	5310	4160	**H290CS**	103.125.0017	**1.730,00**
3	14,74	8230	6670	5310	4170	**H300CC**	103.125.0024	**1.827,00**
3	15,94	8930	7230	5760	4500	**H300CS**	103.125.0042	**1.827,00**
3	17,53	9710	7850	6250	4880	**H350SB**	103.125.0018	**1.730,00**
3	17,53	9730	7880	6280	4920	**H380CC**	103.125.0026	**2.009,00**
4	19,29	13450	10980	8840	7010	**H405CC**	103.125.0027	**2.581,00**
4	23,13	13120	10540	8350	6500	**H405CS**	103.125.0019	**2.589,00**
3	23,31	12780	10320	8210	6400	**H392CS**	103.125.0043	**2.552,00**
5	27,33	15480	12460	9880	7710	**H505CS**	103.125.0020	**2.875,00**
7	31,88	18310	14810	11810	9260	**H705CS**	103.125.0021	**3.029,00**
7	31,88	17930	14590	11700	9220	**H751CC**	103.125.0010	**3.510,00**
7	38,06	21470	17340	13800	10800	**H751CS**	103.125.0028	**3.245,00**
8	43,73	24300	19570	15530	12130	**H801CS**	103.125.0044	**3.674,00**
10	48,82	28040	22740	18160	14250	**H1001CS**	103.125.0022	**3.861,00**
15	63,76	35730	28980	23170	18210	**H1601CS**	103.125.0045	**5.671,00**
22	63,76	44380	36230	29170	23100	**H2201CC**	103.125.0030	**5.748,00**
20	75,83	44510	36060	28790	22590	**H2000CS**	103.125.0046	**5.671,00**
25	85,01	50300	40900	32790	25840	**H2500CS**	103.125.0047	**6.097,00**
27	92,25	54850	44540	35650	28050	**H2700CS**	103.125.0048	**6.348,00**
32	92,25	54350	43950	34960	27280	**H3200CC**	103.125.0032	**6.462,00**
34	102,35	60240	48710	38750	30240	**H3400CC**	103.125.0033	**6.791,00**
30	113,74	65110	52900	42390	33410	**H3000CS**	103.125.0049	**7.648,00**
35	127,52	75020	60880	48680	38260	**H3500CS**	103.125.0050	**8.268,00**
45	153,52	89940	72940	58300	45790	**H4500CS**	103.125.0051	**9.904,00**
50	164,30	93800	76060	60760	47690	**H5000CS**	103.125.0052	**11.712,00**
55	164,30	95010	76860	61190	47810	**H5500CC**	103.125.0037	**12.151,00**
55	184,19	107000	86920	69630	54850	**H5500CS**	103.125.0053	**12.151,00**
60	184,19	108000	87340	69510	54310	**H6000CC**	103.125.0038	**12.644,00**
60	199,86	116800	94800	75850	59650	**H6000CS**	103.125.0054	**12.644,00**
75	199,86	115900	93730	74630	58340	**H7500CC**	103.125.0039	**13.380,00**
80	221,75	123600	99350	78620	61090	**H8001CC**	103.125.0055	**13.872,00**
90	244,78	140300	113000	89370	69370	**H9000CC**	103.125.0040	**14.750,00**

- Frecuencia de 50Hz
  Para funcionar con frecuencia de 60 HZ multiplicar por 1,18
- Datos de rendimientos basados en Norma Europea EN12900
  Temperatura de condensación +45ºC
  Gases aspirados 20ºC
- Con el rendimiento para R448A hay que considerar 1% reducción de Q y P (mismoCOP)
- No se deben mezclar aceites de éster con aceites diferentes
- Compresores desde H80CC hasta H751CS arranque directo motor conexión / Δ a 220…240 /Y 380…420Y/III/50 Hz
- Compresores desde H851CS hasta H9000CC motor PW (part winding) arranque partido 380…420YY/III/50 Hz
- Compresores desde H1201CC hasta H751CS arranque directo motor conexión / Δ a 220…240 /Y 380…420Y/III/50 Hz



Accesorios Compresores SH

COMPRESORES SH

Descripción	Familia Compresor	Tipo de Compresor	MODELO	CÓDIGO	Precio EUROS
Resistencia de carter (CH)	H11 -….-H5	H51CS - H3400CC	**2EG2020**	190.125.0008	**111,00**
	H6-H7	H3000CS - H9000CC	**2EG1090**	190.125.0024	**111,00**
Reducción de capacidad (CR)	H33	H355CS - H755CC	**1LCP095**	190.125.0009	**549,00**
	H35	H551CS - H1003CC	**1LCP051**	190.125.0025	**549,00**
	H41	H851CS - H2201CC	**1LCP070**	190.125.0026	**549,00**
	H5-H6-H7	H2000CS - H9000CC	**1LCP075**	190.125.0010	**597,00**
Arranque descargado (US)	H33	H355CS - H755CC	**1LCZ088**	190.125.0011	**549,00**
	H35	H551CS - H1003CC	**1LCZ052**	190.125.0027	**549,00**
	H41	H851CS - H2201CC	**1LCZ056**	190.125.0028	**549,00**
	H5-H6-H7	H2000CS - H9000CC	**1LCZ070**	190.125.0012	**597,00**
Ventilador de culata (BF)	H11	H51CS - H281CS	**1ACS827**	190.125.0013	**378,00**
	H2	H290CS - H392CS	**1ACS840**	190.125.0014	**460,00**
	H33	H355CS - H755CC	**1ACS841**	190.125.0015	**491,00**
	H35	H551CS - H1003CC	**1ACS845**	190.125.0029	**491,00**
	H41	H851CS - H2201CC	**1ACS819**	190.125.0016	**577,00**
	H5	H2000CS - H3400CC	**1ACS806**	190.125.0030	**577,00**
	H6	H3000CS - H5000CC	**1ACS807**	190.125.0031	**577,00**
	H7	H5000CS - H9000CC	**1ACS809**	190.125.0032	**577,00**
Sensor Óptico de Nivel de Aceite (ALL)	H35-41	H551CS - H2201CC	**2CG1040**	190.125.0017	**401,00**
Módulo Termistor (REL)	H11 -….-H5	H51CS - H3400CC	**2CC3110**	190.125.0018	**149,00**
	H6-H7	H3000CS - H9000CC	**2CC7070**	190.125.0033	**149,00**



Resistencia de Cárter



Ventilador de Culata

Capítulo 1

Compresores Semi-Herméticos para CO_2

R-744 - CO_2 / ALTA / MEDIA TEMPERATURA TRANSCRITICO (Ps150 bar)

220-240 / 380-420-III - 50 Hz

HP	Cilind. (m^3/h)	Potencia Frigorífica (W) a la Temperatura de Evaporación			MODELO	CÓDIGO	Precio EUROS
		-5ºC	-10ºC	-15ºC			
1,5	1,12	3630	3030	2480	**CD 150M**	103.125.0073	**3.240,00**
1,8	1,12	3650	3030	2490	**CD 180H**	103.125.0074	**3.240,00**
1,8	1,46	4940	4130	3400	**CD 180M**	103.125.0075	**3.354,00**
3	1,46	4940	4110	3370	**CD 300H**	103.125.0076	**3.354,00**
3	1,88	6510	5430	4460	**CD 300M**	103.125.0077	**3.464,00**
3,5	1,88	6560	5460	4480	**CD 350H**	103.125.0078	**3.464,00**
3,5	2,39	8340	6980	5750	**CD 350M**	103.125.0079	**3.574,00**
3,6	2,39	8470	7050	5780	**CD 360H**	103.125.0080	**3.574,00**
3,6	3,00	10360	8670	7140	**CD 360M**	103.125.0081	**3.690,00**
3,8	3,00	10540	8770	7190	**CD 380H**	103.125.0082	**3.690,00**



R-744 - CO_2 / ALTA / MEDIA TEMPERATURA TRANSCRITICO (Ps150 bar)

380-420-III - 50 Hz

HP	Cilind. (m^3/h)	Potencia Frigorífica (W) a la Temperatura de Evaporación			MODELO	CÓDIGO	Precio EUROS
		-5ºC	-10ºC	-15ºC			
7	4,34	15050	12660	10510	**CD 700H**	103.125.0104	**6.591,00**
7,5	5,61	19750	16650	13830	**CD 750M**	103.125.0105	**6.591,00**
10	5,61	19890	16670	13790	**CD 1000H**	103.125.0106	**6.701,00**
12	6,92	24590	20650	17130	**CD 1200H**	103.125.0107	**6.925,00**
11	8,92	31540	26660	22220	**CD 1100M**	103.125.0108	**6.925,00**
13	8,92	31930	26790	22200	**CD 1300H**	103.125.0109	**7.148,00**
15	10,12	36490	30690	25510	**CD 1500H**	103.125.0110	**7.371,00**
14	11,62	41760	35330	29490	**CD 1400M**	103.125.0111	**7.371,00**
19	11,62	41700	35110	29220	**CD 1900H**	103.125.0112	**7.596,00**
14	9,48	32580	27420	22780	**CD 1400H**	103.125.0083	**9.269,00**
15	11,69	41750	35210	29280	**CD 1500M**	103.125.0084	**9.269,00**
20	11,69	40780	34340	28550	**CD 2000H**	103.125.0085	**9.493,00**
24	13,84	48580	40980	34130	**CD 2400H**	103.125.0086	**9.939,00**
25	15,72	54820	46200	38440	**CD 2500H**	103.125.0087	**9.939,00**
30	17,84	63150	53220	44280	**CD 3000H**	103.125.0088	**10.496,00**
30	20,15	73270	61640	51140	**CD 3001M**	103.125.0089	**11.390,00**
34	20,15	72370	61100	50910	**CD 3401H**	103.125.0090	**11.615,00**
35	23,30	80260	69290	57750	**CD 3501H**	103.125.0091	**12.285,00**
35	26,45	94520	79690	66270	**CD 3501M**	103.125.0092	**13.179,00**
50	31,04	111300	93860	78090	**CD 5001M**	103.125.0093	**14.294,00**
52	35,47	127600	107500	89300	**CD 5201M**	103.125.0094	**14.663,00**



- Datos de rendimientos basados en Norma Europea EN12900
- Temperatura de condensación 20 ºC
- Gases aspirados 10K

Compresores Semi-Herméticos para CO_2

DORIN INNOVATION

R-744 - CO_2 / BAJA TEMPERATURA TRANSCRITICO (Ps150 bar)

380-420-III - 50 Hz

HP	Cilind. (m³/h)	Potencia Frigorífica (W) a la Temperatura de Evaporación				MODELO	CÓDIGO	Precio EUROS
		-20ºC	-25ºC	-30ºC	-35ºC			
7	6,92	14210	11440	9050	7040	**CD 750B**	103.125.0113	**6.701,00**
8	8,92	18470	14920	11830	9220	**CD 800B**	103.125.0114	**6.701,00**
10	11,62	24270	19630	15590	12180	**CD 1000B**	103.125.0115	**7.148,00**
12	13,84	28170	22780	18100	14150	**CD 1200B**	103.125.0095	**9.493,00**
15	15,72	32320	26130	20770	16240	**CD 1500B**	103.125.0096	**9.721,00**
20	20,15	42540	34360	27300	21400	**CD 2001B**	103.125.0097	**10.943,00**
25	23,30	49240	39940	31940	25260	**CD 2501B**	103.125.0098	**11.390,00**
30	26,45	55940	45340	36180	28490	**CD 3001B**	103.125.0099	**12.285,00**
35	31,04	64650	52700	42380	33720	**CD 3501B**	103.125.0100	**13.402,00**
40	35,47	73780	60190	48490	38720	**CD 4001B**	103.125.0101	**14.566,00**
50	39,85	83710	67880	54130	42510	**CD6 500-40B**	103.125.0102	**16.210,00**
50	45,34	95250	77230	61590	48370	**CD6 500-45B**	103.125.0103	**16.640,00**
50	53,21	111800	90630	72280	56760	**CD6 500-53B**	103.125.0116	**17.073,00**



- Datos de rendimientos basados en Norma Europea EN12900
- Temperatura de condensación 20 ºC
- Gases aspirados 10K

Compresores Semi-Herméticos Doble Etapa para CO_2

R-744 - CO_2 / BAJA TEMPERATURA TRANSCRITICO (Ps150 bar)

220-240 / 380-420-III - 50 Hz

HP	Cilind. (m³/h) LP+HP	Potencia Frigorífica (W) a la Temperatura de Evaporación				MODELO	CÓDIGO	Precio EUROS
		-20ºC	-25ºC	-30ºC	-35ºC			
3	1,45+0,57	2260	1890	1560	1280	**CD2S300**	103.125.0117	**3.983,00**
3	1,82+0,57	2880	2400	1970	1610	**CD2S350**	103.125.0118	**4.111,00**
3	2,36+0,73	3690	3080	2540	2080	**CD2S360**	103.125.0119	**4.239,00**

R-744 - CO_2 / BAJA TEMPERATURA TRANSCRITICO (Ps150 bar)

220-240 / 380-420-III - 50 Hz

HP	Cilind. (m³/h) LP+HP	Potencia Frigorífica (W) a la Temperatura de Evaporación				MODELO	CÓDIGO	Precio EUROS
		-20ºC	-25ºC	-30ºC	-35ºC			
12	5,99+5,06	11010	9200	7630	6270	**CD2S1200**	103.125.0120	**10.446,00**
15	7,71+5,06	14710	12340	10270	8490	**CD2S1500**	103.125.0121	**10.662,00**
20	8,92+5,85	17180	14420	12000	9920	**CD2S2000**	103.125.0122	**11.175,00**
25	11,65+6,92	22250	18680	15570	12870	**CD2S2500**	103.125.0123	**11.817,00**
30	13,22+7,86	25120	21150	17670	14650	**CD2S3000**	103.125.0124	**13.101,00**
35	15,11+8,98	28720	24140	20140	16680	**CD2S3500**	103.125.0125	**15.155,00**

- Datos de rendimientos basados en Norma Europea EN12900
- Temperatura de condensación 20 ºC
- Gases aspirados 10K

Capítulo 1

Compresores Semi-Herméticos para CO_2

R-744 - CO_2 / BAJA TEMPERATURA SUBCRITICO (Ps 55 bar)

220-240 / 380-420-III - 50 Hz

HP	Cilind. (m^3/h)	Potencia Frigorífica (W) a la Temperatura de Evaporación				MODELO	CÓDIGO	Precio EUROS
		-25ºC	-205ºC	-35ºC	-45ºC			
1	1,90	4880	3970	3160	1820	**CDS101B**	103.125.0056	**2.329,00**
1,5	2,53	6500	5290	4210	2420	**CDS151B**	103.125.0057	**2.377,00**
1,5	3,48	9050	7390	5920	3450	**CDS181B**	103.125.0058	**2.385,00**
3	4,34	11380	9340	7530	4460	**CDS301B**	103.125.0059	**2.472,00**
3,5	5,53	14740	12140	9820	5810	**CDS351B**	103.125.0060	**2.546,00**
3,5	6,75	17880	14740	11970	7370	**CDS381B**	103.125.0061	**2.663,00**
4	8,20	21650	17650	14170	8680	**CDS401B**	103.125.0062	**2.711,00**
5	10,61	26890	21840	1744	10420	**CDS501B**	103.125.0063	**3.659,00**
7	13,50	34410	37940	22330	13450	**CDS701B**	103.125.0064	**3.748,00**
7,5	16,19	41260	33510	26780	16130	**CDS751B**	103.125.0065	**4.169,00**
9	19,13	48930	39740	31780	19290	**CDS901B**	103.125.0066	**4.422,00**
12	22,32	57840	46870	37440	22910	**CDS1201B**	103.125.0067	**4.274,00**

- Datos de rendimientos basados en Norma Europea EN12900
- Temperatura de condensación -5 ºC
- Gases aspirados 10K

R-744 - CO_2 / BAJA TEMPERATURA SUBCRITICO (Ps 55 bar)

380-420-III - 50 Hz

HP	Cilind. (cm^3/h)	Potencia Frigorífica (W) a la Temperatura de Evaporación				MODELO	CÓDIGO	Precio EUROS
		-25ºC	-205ºC	-35ºC	-45ºC			
15	29,49	74400	60300	48120	28910	**CDS1501B**	103.125.0068	**5.801,00**
20	33,63	85880	69770	55800	33660	**CDS2001B**	103.125.0069	**6.111,00**
24	42,81	109900	89250	71410	43410	**CDS2401B**	103.125.0070	**6.420,00**
25	48,82	126700	102700	82060	50260	**CDS2501B**	103.125.0071	**6.729,00**
30	48,82	128000	104700	84580	53220	**CDS3001B**	103.125.0072	**6.966,00**

- Datos de rendimientos basados en Norma Europea EN12900
- Temperatura de condensación -5 ºC
- Gases aspirados 10K




DORIN
INNOVATION
La llave correcta
para tu éxito
2021
WINNER

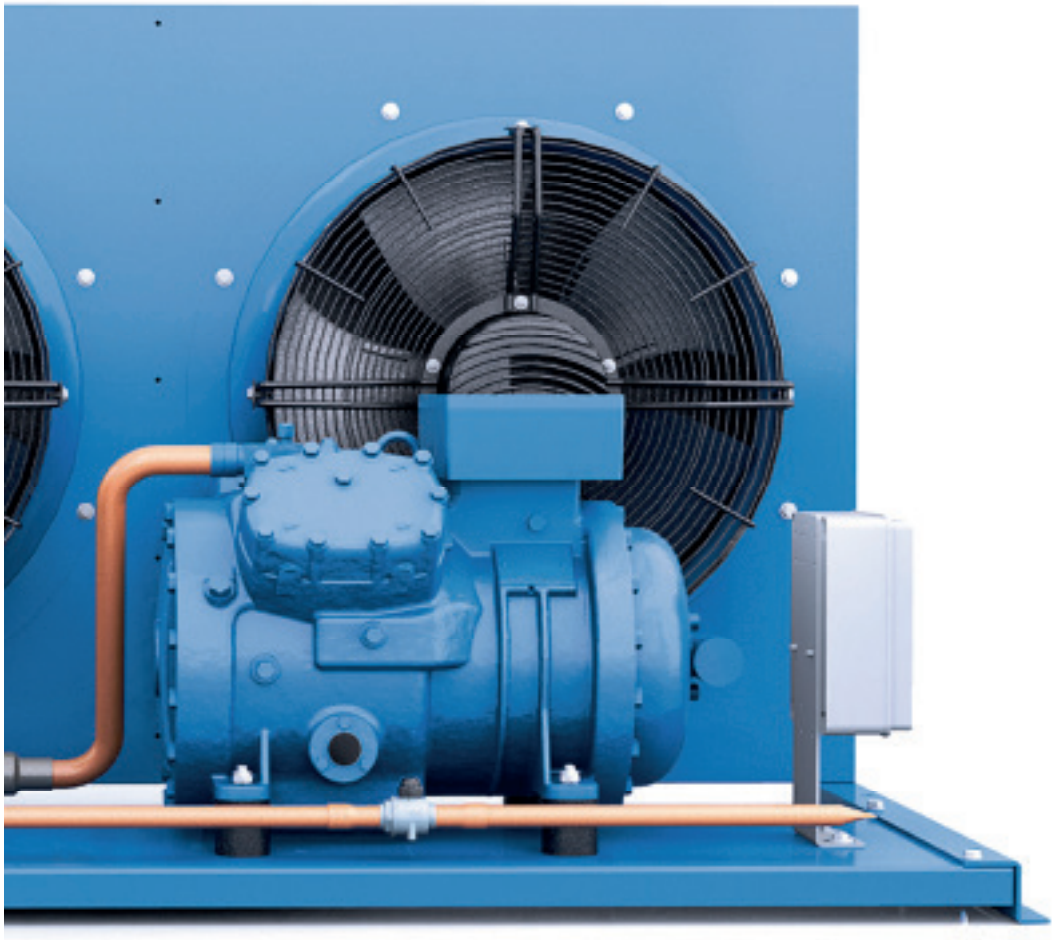

- Compacto y completo
- Consumo reducido
- Fácil de instalar y mantener
- Amplia temperatura Rango
- Operación confiable

Tu camino en desarrollo Eco

UNIDADES CONDENSADORAS SERIE LB2 - LBT2 REFRIGERADAS POR AIRE

58 Modelos | De 4 a 56 m³/h en 50 Hz | 100% compatible con desarrollo ecológico | Amplia gama de temperaturas ambientales tropicalizadas









www.frascold.it

Compresores Semi-Herméticos

APLICACIÓN ALTA / MEDIA / BAJA TEMPERATURA

R-449A / R-448A / R-404A

HP	Cilind. (m³/h)	Potencia Frigorífica (W) a la Temperatura de Evaporación					MODELO	CÓDIGO	Precio EUROS
		0ºC	-5ºC	-10ºC	-25ºC	-30ºC			
0,5	3,95	2.590	2.061	1.637	728	518	**A0.5 4Y**	103.105.0001	**1.339,00**
0,75	4,93	3.400	2.066	2.077	901	660	**A0.7 5Y**	103.105.0002	**1.353,00**
1	6,91	5.092	4.036	3.197	1.469	1.104	**A1.5 7Y**	103.105.0004	**1.447,00**
1	5,47	3.818	3.034	2.402	1.062	768	**A1 6Y**	103.105.0003	**1.368,00**
1,5	9,88	6.896	5.532	4.442	2.154	1.657	**B2 10.1Y**	103.105.0005	**1.624,00**
2	11,26	8.169	6.539	5.238	2.498	1.888	**D2 11 Y**	103.105.0006	**1.809,00**
3	16,40	12.302	9.896	7.969	3.844	2.901	**D4 16.1Y**	103.105.0008	**2.076,00**
3	15,36	11.039	8.928	7.240	3.668	2.882	**D3 15 Y**	103.105.0059	**1.907,00**
3	13,15	9.585	7.698	6.189	2.946	2.185	**D3 13.1Y**	103.105.0007	**1.907,00**
4	17,93	12.973	10.549	8.600	4.398	3.446	**D4 18 Y**	103.105.0061	**2.344,00**
5	21,18	14.960	12.032	9.656	4.394	3.126	**Q5 21 Y**	103.105.0009	**2.916,00**
7,5	35,86	27.502	21.591	17.060	8.266	6.422	**Q7 36 Y**	103.105.0090	**3.381,00**
7,5	32,66	23.812	19.188	15.487	7.596	5.814	**Q7-33.1Y**	103.105.0012	**3.308,00**
7,5	28,02	20.614	16.611	13.406	6.535	4.972	**Q7 28.1Y**	103.105.0011	**3.124,00**
12	41,32	29.523	23.597	18.842	8.779	6.566	**S12 42 Y**	103.105.0013	**3.930,00**
15	51,50	38.510	31.177	25.345	12.709	9.636	**S15 52Y**	103.105.0014	**4.141,00**
20	58,48	43.334	34.586	27.593	12.850	9.587	**V20 59 Y**	103.105.0092	**6.116,00**
20	56,00	42.345	34.321	27.931	14.058	10.686	**S20 56Y**	103.105.0015	**4.969,00**
25	70,77	51.960	41.513	33.182	15.667	11.789	**V25 71Y**	103.105.0016	**6.370,00**
30	83,81	62.488	50.123	40.224	19.307	14.700	**V30 84Y**	103.105.0017	**6.618,00**
32	93,05	68.122	51.415	42.998	19.554	14.406	**V32 93 Y**	103.105.0095	**6.873,00**
35	106,2	79.343	63.457	50807	24.537	18.933	**Z35 106Y**	103.105.0018	**8.496,00**
35	102,9	73.206	59.295	48.128	23.756	17.934	**V35 103 Y**	103.105.0096	**7.079,00**
40	125,7	92.713	74.082	59.208	28.154	21.483	**Z40 126Y**	103.105.0019	**8.927,00**
50	167,6	127.536	10.232	82.168	39.467	29.903	**W50 168 Y**	103.105.0098	**12.605,00**
50	154,4	112.794	90.433	72.517	34.493	26.028	**Z50 154Y**	103.105.0020	**10.040,00**
60	186,1	138.597	110.866	88.820	42.744	32.610	**W60 187 Y**	103.105.0062	**13.102,00**
70	205,8	153.408	123.112	98.869	47.244	35.559	**W70 206 Y**	103.105.0063	**13.864,00**
80	239,0	171.816	137.526	110.109	52.027	39.019	**W80 240 Y**	103.105.0065	**15.287,00**

Rendimientos calculados con refrigerante **(R-449A)**
Rendimientos aproximados para R448A y R404-A








Nota: Consultar para ambiente ATEX

- Rendimientos del compresor expresados con temperatura de condensación de +45ºC, según la EN 12900 (gases aspirados a +20ºC sin recalentamiento)

Capítulo 1

Compresores Semi-Herméticos

Frascold

APLICACIÓN MEDIA / BAJA TEMPERATURA

R-449A / R-448A / R404A

HP	Cilind. (m^3/h)	Potencia Frigorífica (W) a la Temperatura de Evaporación				MODELO	CÓDIGO	Precio EUROS
		-5ºC	-10ºC	-25ºC	-30ºC			
0.5	4,93	2.618	2.005	863	642	**A 0,5 5 Y**	103.105.0021	**1.339,00**
0.75	5,47	2.954	2.267	1.005	750	**A 0,7 6 Y**	103.105.0002	**1.353,00**
1	6,91	3.898	3.045	1.406	1.061	**A 1 7 Y**	103.105.0022	**1.368,00**
1.5	8,96	5.001	3.972	1.884	1.456	**B 1,5 9 Y**	103.105.0023	**1.502,00**
2	15,36	8.469	6.703	3.300	2.595	**D 2 15 Y**	103.105.0025	**1.809,00**
2	13,15	7.707	6.076	2.946	2.308	**D 2 13 Y**	103.105.0024	**1.809,00**
3	16,39	9.458	7.465	3.575	2.749	**D 3 16 Y**	103.105.0087	**1.907,00**
4	24,69	13.828	10.819	4.991	3.779	**Q4-25.1Y**	103.105.0027	**2.713,00**
4	23,91	13.305	10.476	4.970	3.803	**Q 4 24 Y**	103.105.0089	**2.713,00**
4	19,77	11.274	8.862	4.205	3.248	**Q 4 20 Y**	103.105.0088	**2.647,00**
4	17,93	10.963	8.435	4.100	3.309	**D3 18Y**	103.105.0026	**1.927,00**
5	32,66	19.543	15.199	7.396	5.888	**Q5 33.1Y**	103.105.0029	**3.180,00**
5	28,02	16.103	12.726	6.162	4.780	**Q5 28Y**	103.105.0028	**3.001,00**
5	24,69	14.247	11.445	5.502	4.168	**Q5 25.1Y**	103.105.0010	**2.916,00**
10	51,5	34.859	27.597	13.876	10.982	**S10 52Y**	103.105.0031	**4.030,00**
15	58,48	52.61	41.364	19.463	14.825	**V15 59 Y**	103.105.0091	**5.979,00**
15	70,77	47.537	37.658	18.497	14.491	**V15 71 Y**	103.105.0032	**5.909,00**
20	83,81	30.24	23.969	12.155	9.672	**V20 84Y**	103.105.0033	**6.370,00**
25	106,16	63.573	49.921	23.513	18.041	**Z25 106 Y**	103.105.0034	**7.502,00**
30	125,72	72.571	57.134	27.279	21.068	**Z30 126Y**	103.105.0035	**8.548,00**
40	167,6	102.245	74.638	35.719	26.995	**W40 168 Y**	103.105.0097	**12.151,00**
40	154,38	92.434	72.711	36.569	29.071	**Z40 154Y**	103.105.0036	**9.708,00**
50	186,1	109.927	85.820	39.054	29.499	**W 50 187 Y**	103.105.0037	**12.605,00**
60	205,8	123.275	96.797	45.131	34.643	**W 60 206 Y**	103.105.0099	**13.102,00**
75	227,77	131.908	105.750	49.949	37.227	**W 75 228 Y**	103.105.0100	**14.627,00**

• Rendimientos calculados con refrigerante **R449A**. Rendimientos aproximados para R448 R404A








• Rendimientos del compresor expresados con temperatura de condensación de +45ºC, según la EN 12900 (gases aspirados a +20ºC sin recalentamiento)

Compresores Semi-Herméticos

APLICACIÓN ALTA-MEDIA TEMPERATURA

R134a / R513A (XP10)

HP	Desplaz. 50Hz (m^3h)	Potencia Frigorífica (kW) a la Temperatura de Evaporación				MODELO	CÓDIGO	Precio EUROS
		+5ºC	0ºC	-5ºC	-10ºC			
0,5	4,93	2.750	2.180	2.750	2.180	**A 0,5 5 Y**	103.105.0021	**1.339,00**
0,75	4,93	2.647	2.114	1.656	1.265	**A 0,7 5 Y**	103.105.0002	**1.353,00**
0,75	5,47	2.844	2.270	1.780	1.364	**A 0,7 6 Y**	103.105.0057	**1.353,00**
1	6,91	3.806	3.072	2.447	1.918	**A 1 7 Y**	103.105.0022	**1.368,00**
1,5	8,96	5.051	4.112	3.304	2.609	**B 1,5 9 Y**	103.105.0023	**1.502,00**
2	13,15	7.501	6.097	4.889	3.806	**D 2 13 Y**	103.105.0024	**1.809,00**
2	15,36	8.625	7.028	5.644	4.451	**D 2 15 Y**	103.105.0025	**1.809,00**
3	15,36	8.601	6.982	5.584	4.384	**D 3 15 Y**	103.105.0059	**1.907,00**
3	16,39	8.987	7.293	5.835	4.586	**D 3 16 Y**	103.105.0087	**1.907,00**
4	17,93	10.225	8.366	6.766	5.405	**D3 18Y**	103.105.0026	**1.927,00**
4	17,93	10.776	8.736	6.991	5.498	**D 4 18 Y**	103.105.0061	**2.344,00**
4	19,77	11.778	9.579	7.671	6.037	**Q 4 20 Y**	103.105.0088	**2.647,00**
4	23,91	13.182	10.630	8.434	6.567	**Q 4 24 Y**	103.105.0089	**2.713,00**
4	24,69	13.192	10.587	8.345	6.436	**Q4 25.1Y**	103.105.0027	**2.713,00**
5	28,02	15.541	12.577	10.041	7.894	**Q5 28Y**	103.105.0028	**3.001,00**
5	32,66	17.772	14.533	11.749	9.360	**Q5 33.1Y**	103.105.0029	**3.180,00**
7,5	35,86	21.182	17.458	14.159	11.272	**Q 7 36 Y**	103.105.0090	**3.381,00**
7,5	38,25	22.652	18.562	15.052	12.053	**S7 33Y**	103.105.0086	**3.569,00**
8	41,3	25.820	20.880	16.660	13.080	**S8 42Y**	103.105.0030	**3.838,00**
10	51,5	29.537	24.179	19.576	15.642	**S10 52Y**	103.105.0031	**4.030,00**
15	58,48	34.629	28.320	22.893	18.248	**V 15 59 Y**	103.105.0091	**5.979,00**
15	70,77	40.871	33.483	27.130	21.690	**V15 71Y**	103.105.0032	**5.909,00**
20	58,48	35.127	28.593	22.981	18.185	**V 20 59 Y**	103.105.0092	**6.116,00**
20	83,81	46.270	37.436	29.846	23.885	**V20 84Y**	103.105.0033	**6.370,00**
25	93,05	53.049	43.577	35.174	27.800	**V 25 93 Y**	103.105.0093	**6.618,00**
25	106,16	57.574	46.578	37.170	29.209	**Z 25 106 Y**	103.105.0034	**7.502,00**
30	125,72	70.603	57.221	45.708	35.892	**Z30 126Y**	103.105.0035	**8.548,00**
32	93,05	52.607	42.117	33.044	25.290	**V 32 93 Y**	103.105.0095	**6.873,00**
35	102,86	57.821	47.281	38.216	30.463	**V 35 103 Y**	103.105.0096	**7.079,00**
40	154,38	85.314	69.116	55.257	43.519	**Z40 154Y**	103.105.0036	**9.708,00**
40	167,6	97.364	79.588	64.339	51.311	**W 40 168 Y**	103.105.0097	**12.151,00**
50	167,6	95.140	77.541	62.315	49.257	**W 50 168 Y**	103.105.0098	**12.605,00**
50	186,1	105.386	85.048	67.518	52.529	**W 50 187 Y**	103.105.0037	**12.605,00**
60	186,1	105.243	84.837	67.169	52.003	**W 60 187 Y**	103.105.0062	**13.102,00**
60	205,8	119.268	96.760	77.474	61.116	**W 60 206 Y**	103.105.0099	**13.102,00**
70	205,8	118.529	95.818	76.293	59.692	**W 70 206 Y**	103.105.0063	**13.864,00**
75	227,77	127.628	102.762	81.454	63.414	**W 75 228 Y**	103.105.0100	**14.627,00**
80	239,02	134.198	108.250	85.985	67.103	**W 80 240 Y**	103.105.0065	**15.287,00**







Nota: Consultar para ambiente ATEX

- Rendimientos del compresor expresados con temperatura de condensación de +45ºC, según la EN 12900 (gases aspirados a +20ºC sin recalentamiento)
- Rendimientos calculados con refrigerante R-134a
- Rendimientos aproximados para refrigerante R-513A

Capítulo 1

Accesorios Compresores SH

Descripción	Tipo de Compresor	Características	Código Frascold	CÓDIGO	Precio EUROS
Resistencia de Cárter	A-B-C-D	50 W 230 V / 1 / 50-60 Hz	**T00CH13RIC**	190.105.0001	**129,00**
	Q-S	70 W 230 V / 1 / 50-60 Hz	**T00CH1RIC**	190.105.0002	**129,00**
	V-Z-W	150 W 230 V / 1 / 50-60 Hz	**T00CH9RIC**	190.105.0003	**190,00**
Reducción de Capacidad en culata	Q (CC3)	Control de capacidad 50%(1xCC3)	**T00SK220150**	190.105.0004	**470,00**
	S (CC1/0)	Control de capacidad 50%(1xCC1/0)	**T00SK220100**	190.105.0005	**484,00**
	V (CC2/10)	Control de capacidad 50%(1xCC2/0)	**T00SK220200**	190.105.0006	**520,00**
	Z (CC2/10)	Control de capacidad 33%(1xCC2/0) y 60% (2xCC2/0)			
	W (CC2/0)	Control de capacidad 25% (1xCC2/0), 50% y 75% (3xCC2/10)			
	D	Reducción de capacidad en culata RSH permite parcializar compresores de 2 y 4 cilindros	**T00SK 220330**	190.105.0128	**672,00**
	Q		**T00SK 220310**	190.105.0129	**672,00**
	S		**T00SK 220360**	190.105.0130	**791,00**
	V		**T00SK 220200**	190.105.0131	**458,00**
Sistema de enfriamiento	Q	Kit de inyección de líquido	**SZ-FLI/4**	190.105.0132	**1.148,00**
	S		**SZ-FLI**	190.105.0133	**1.212,00**
	V		**SZ-FLI/2**	190.105.0134	**1.156,00**
	Z-W		**SZ-FLI/3**	190.105.0135	**1.254,00**
Arranque descargado	D-Q	Integrado en Culata Especial (sin retención)	**US1**	190.105.0007	**470,00**
	F-S		**CC3/0**	190.105.0008	**445,00**
	V-Z-W		**US2**	190.105.0009	**520,00**
Ventilador culata*	A-B- C- D- F-Q	Vent Culata Ø 250mm 230V/1Ph/50-60Hz	**USAF6**	190.105.0010	**255,00**
	S-V-Z-W	Vent Culata Ø 300mm 230V/1Ph/50-60Hz	**USAF5**	190.105.0011	**341,00**
Control Temp.Descarga	V- Z- W y Q- S (opcional)	Sensor de Temperatura de descarga	**T00EC50**	190.105.0012	**195,00**
Presostato Dif.Aceite Electrónico	V-Z-W	DeltaPII 110-230V 50-60Hz	**T00EC1620RIC**	190.105.0014	**249,00**
		INT250FR (para Diagnose)	**T00EC1630DRIC**	190.105.0136	**346,00**






*Sin soporte de ventilador

Descripción	Tipo de compresor	Soporte para Compresores	Código Frascold	CÓDIGO	Precio EUROS
Soporte de ventilador de culata	A-B-C-D	MOTOR A-F	**T00SK280362**	190.105.0090	**95,30**
	Q	MOTOR Q	**T00SK280403**	190.105.0155	**66,10**
	S	MOTOR S	**T00SK280495**	190.105.0156	**66,10**
	V	MOTOR V	**T00SK280496**	190.105.0157	**67,20**
	W	MOTOR W	**T00SK280870**	190.105.0158	**80,50**
	Z	MOTOR Z	**T00SK280650**	190.105.0089	**88,60**

MODULOS DE PROTECCION // INT 69 DIAGNOSE

Tipo de Compresor	Características	Código Frascold	CÓDIGO	Precio EUROS
A-B-D	INT69 220-240V 50-60Hz	**T00ECA01**	190.105.0015	**179,00**
	INT69 24V AC	**T00ECA12**	190.105.0137	**152,00**
	INT69 24V DC	**T00ECA12DC**	190.105.0138	**152,00**
	INT69 110V AC	**T00ECA42**	190.105.0139	**152,00**
	INT69 12V DC	**T00EC13DC**	190.105.0140	**152,00**
Q-S-SK2-SK3-TK	INT69 115-230V 50-60Hz Diagnose	**T000EC01D-RIC**	190.105.0141	**147,00**
	INT69TM 220-240V 50-60HZ	**T00ECA11**	190.115.0231	**225,00**
V-S-W	INT69TML 115-230V 50-60Hz Diagnose	**T00ECA11D**	190.105.0142	**261,00**

ACCESORIOS PARA INT 69 DIAGNOSE

Características	Código Frascold	CÓDIGO	Precio EUROS
USB cable interface for INT69 Diagnose	**T00EC57**	190.105.0143	**459,00**
DP-Modbus gateway	**T00EC59**	190.105.0144	**353,00**
Modbus connection cable L=1m	**T00EC64**	190.105.0145	**65,40**
Modbus connection cable L=30cm	**T00EC65**	190.105.0146	**49,10**

Compresores Semi-Herméticos para CO_2

R 744 - CO2 / BAJA TEMPERATURA SUBCRITICO (80 bar)

230 / 400 V III 50 Hz

HP	Cilind. (m^3h)	Potencia Frigorífica (kW) a la Temperatura de Evaporación				MODELO	CÓDIGO	Precio EUROS
		-25ºC	-30ºC	-35ºC	-45ºC			
0,7	1,69	4.209	3.408	2.704	1.556	**A07-1.6SK3**	103.105.0122	**2.427,00**
1	2,69	6.745	5.466	4.344	2.515	**A1-2.5SK3**	103.105.0123	**2.477,00**
1	3,35	8.384	6.803	5.414	3.150	**A1.5-3SK3**	103.105.0124	**2.486,00**
2	3,95	10.223	8.205	6.454	3.707	**A2-4SK3**	103.105.0125	**2.576,00**
2,5	4,93	13.265	10.782	8.601	5.091	**A2.5-5SK3**	103.105.0126	**2.654,00**
3	6,51	17.379	14.192	11.403	6.926	**D3-6SK3**	103.105.0127	**2.776,00**
4	7,96	21.611	17.563	14.046	8.500	**D4-8SK3**	103.105.0128	**2.825,00**
4,5	9,13	25.133	20.470	16.436	10.041	**D4.5-9SK3**	103.105.0129	**3.088,00**
5	11,27	30.576	24.922	20.079	12.402	**D5-11SK3**	103.105.0130	**3.311,00**
7	14,95	41.753	34.006	27.258	16.520	**Q7-15SK3**	103.105.0131	**4.346,00**
9	19,77	52.297	42.390	34.013	20.922	**Q9-20SK3**	103.105.0132	**4.609,00**





Rendimientos expresados con temperatura de condensación de -5ºC, gases aspirados 10K EN12900
Sistemas subcríticos dispuestos para sistema en cascada con otra máquina frigorífica para condensar
Incluyen carga de aceite POE especial para CO2, válvula de seguridad interna, módulo de proteccion INT69 115-230V 50-60Hz Diagnose, termistores , caja de conexión y válvulas de servicio
Serie D con funcionamiento con inverter integrado

R 744 - CO2 / MEDIA TEMPERATURA TRANSCRITICO

230 / 400 V III 50 Hz

HP	Cilind. (m^3h)	Potencia Frigorífica (kW) a la Temperatura de Evaporación			MODELO	CÓDIGO	Precio EUROS
		-5ºC	-10ºC	-15ºC			
5	3,79	8.014	6.449	5.229	**Q5-4TK**	103.105.0135	**5.876,00**
6	3,79	8.933	7.375	6.013	**Q6-4TK**	103.105.0136	**5.898,00**
6	4,38	8.862	6.988	5.516	**Q6-4.5TK**	103.105.0137	**5.913,00**
7	4,38	10.307	8.482	6.881	**Q7-4.5TK**	103.105.0138	**6.165,00**
7	6,00	12.481	9.968	8.006	**Q7-6TK**	103.105.0139	**6.210,00**
9	6,00	14.130	11.646	9.467	**Q9-6TK**	103.105.0140	**6.277,00**
9	6,95	15.018	12.105	9.829	**Q9-7TK**	103.105.0141	**6.319,00**
8	7,89	18.251	15.032	12.154	**S8-8TK**	103.105.0142	**7.310,00**
10	7,89	18.583	15.318	12.451	**S10-8TK**	103.105.0143	**7.381,00**
10	9,64	23.230	19.210	15.607	**S10-10TK**	103.105.0144	**7.444,00**
15	9,64	23.353	19.260	15.591	**S15-10TK**	103.105.0145	**7.509,00**
15	11,84	27.714	22.892	18.567	**S15-12TK**	103.105.0146	**7.575,00**
20	11,84	28.774	23.752	19.331	**S20-12TK**	103.105.0147	**7.639,00**
20	14,46	34.951	28.872	23.424	**S20-14TK**	103.105.0148	**8.128,00**
25	14,46	36.378	30.190	24.647	**S25-14TK**	103.105.0149	**8.294,00**
20	17,84	44.352	36.337	29.159	**S20-18TK**	103.105.0150	**8.755,00**
30	17,84	45.518	37.796	30.881	**S30-18TK**	103.105.0151	**9.356,00**
25	20,50	50.936	43.027	35.942	**S25-21TK**	103.105.0152	**9.424,00**
30	25,28	63.449	53.662	44.894	**S30-26TK**	103.105.0153	**9.617,00**









Capítulo 1

Compresores Semi-Herméticos de Tornillo Compactos con Equipo Integrado Serie CXH

Frascold

APLICACIÓN ALTA TEMPERATURA

R-404A — Trifásico 400V / 50Hz

HP	Desplaz. 50Hz (m³h)	Potencia Frigorífica (kW) a la Temperatura de Evaporación				MODELO	CÓDIGO	Precio EUROS
		0ºC	-5ºC	-10ºC	-15ºC			
70	199	170	143	119	98	**CXH02 70-199Y**	105.105.0001	**18.931,00**
80	230	187	158	132	109	**CXH02 80-230Y**	105.105.0002	**19.905,00**
90	264	177	148	124	102	**CXH02 90-264Y**	105.105.0003	**20.551,00**
100	298	235	199	168	140	**CXH02 100-298Y**	105.105.0004	**22.130,00**
110	316	–	–	198	162	**CXH52 110-316Y**	105.105.0005	**27.099,00**
120	340	–	–	123	174	**CXH02 120-340Y**	105.105.0006	**23.444,00**
125	372	315	266	223	185	**CXH52 125-372Y**	105.105.0007	**26.827,00**
140	428	351	298	251	209	**CXH52 140-428Y**	105.105.0008	**28.651,00**
160	468	384	326	275	229	**CXH52 160-468Y**	105.105.0009	**30.310,00**
180	545	478	403	336	276	**CXH92 180-545Y**	105.105.0010	**38.092,00**
210	620	520	438	367	304	**CXH92 210-620Y**	105.105.0011	**43.486,00**
240	702	573	485	408	340	**CXH92 240-702Y**	105.105.0012	**45.427,00**



R-407C — Trifásico 400V / 50Hz

HP	Desplaz. 50Hz (m³h)	Potencia Frigorífica (kW) a la Temperatura de Evaporación					MODELO	CÓDIGO	Precio EUROS
		0ºC	0ºC	-5ºC	-10ºC	-15ºC			
70	199	189	158	130	105	82	**CXH02 70-199Y**	105.105.0001	**18.931,00**
80	230	217	183	151	123	97	**CXH02 80-230Y**	105.105.0002	**19.905,00**
90	264	244	206	173	142	114	**CXH02 90-264Y**	105.105.0003	**20.551,00**
100	298	275	233	195	161	129	**CXH02 100-298Y**	105.105.0004	**22.130,00**
110	316	317	266	219	177	138	**CXH52 110-316Y**	105.105.0005	**27.099,00**
120	340	341	286	236	190	148	**CXH02 120-340Y**	105.105.0006	**23.444,00**
125	372	364	306	254	206	162	**CXH52 125-372Y**	105.105.0007	**26.827,00**
140	428	409	346	290	239	192	**CXH52 140-428Y**	105.105.0008	**28.651,00**
160	468	446	378	317	261	210	**CXH52 160-468Y**	105.105.0009	**30.310,00**
180	545	546	458	378	305	238	**CXH92 180-545Y**	105.105.0010	**38.092,00**
210	620	606	510	422	343	271	**CXH92 210-620Y**	105.105.0011	**43.486,00**
240	702	673	569	477	393	316	**CXH92 240-702Y**	105.105.0012	**45.427,00**
280	810	774	650	539	438	347	**CXH92 280-810Y***	105.105.0013	**46.786,00**
300	912	856	724	605	499	403	**CXH92 300-912Y***	105.105.0014	**48.677,00**



R-134a — Trifásico 400V / 50Hz

HP	Desplaz. 50Hz (m³h)	Potencia Frigorífica (kW) a la Temperatura de Evaporación					MODELO	CÓDIGO	Precio EUROS
		0ºC	0ºC	-5ºC	-10ºC	-15ºC			
50	199	136	112	93	73	57	**CXH01 50-199Y**	105.105.0015	**17.849,00**
60	230	159	132	109	88	69	**CXH01 60-230Y**	105.105.0016	**18.520,00**
70	264	175	147	122	99	80	**CXH01 70-264Y**	105.105.0017	**19.418,00**
80	298	205	171	140	113	69	**CXH01 80-298Y**	105.105.0018	**20.159,00**
90	340	224	187	155	126	101	**CXH01 90-340Y**	105.105.0019	**21.603,00**
100	370	244	204	169	137	110	**CXH01 100-370Y**	105.105.0020	**25.476,00**
110	398	280	236	196	162	131	**CXH51 110-398Y**	105.105.0021	**26.676,00**
125	468	325	271	223	181	145	**CXH51 125-468Y**	105.105.0022	**28.104,00**
140	538	368	308	256	211	172	**CXH51 140-538Y**	105.105.0023	**30.267,00**
160	620	437	365	301	244	193	**CXH91 160-620Y**	105.105.0024	**37.699,00**
180	702	495	416	347	285	231	**CXH91 180-702Y**	105.105.0025	**41.095,00**
210	810	557	463	381	309	246	**CXH91 210-810Y**	105.105.0026	**42.783,00**
240	912	619	518	431	354	288	**CXH91 240-912Y**	105.105.0027	**44.827,00**



• Rendimientos indicados con Tª de condensación +50ºC con economizador

Compresores Abiertos Tornillo ATSH/ATSL

APLICACIÓN ALTA TEMPERATURA

R-404A — Trifásico 380V / 50Hz

Desplaz. 50Hz (m^3h)	Potencia Frigorífica (W) a la Temperatura de Evaporación				MODELO	CÓDIGO	Precio EUROS
	+5ºC	0ºC	-5ºC	-10ºC			
120	122.710	102.758	81.190	65.607	**ATSH1-120**	106.105.0001	**10.701,00**
150	146.100	119.961	98.311	80.259	**ATSH1-150**	106.105.0002	**10.731,00**
186	181.416	149.853	123.521	101.383	**ATSH1-186**	106.105.0003	**11.287,00**
210	204.215	168.923	139.479	114.717	**ATSH1-210**	106.105.0004	**11.338,00**
240	228.389	188.804	155.776	127.994	**ATSH1-240**	106.105.0005	**13.227,00**
270	257.452	212.315	175.231	144.401	**ATSH1-270**	106.105.0006	**13.279,00**
300	286.698	235.667	193.759	158.994	**ATSH1-300**	106.105.0007	**16.026,00**
360	344.040	283.156	233.276	191.984	**ATSH1-360**	106.105.0008	**16.122,00**

R134a / R513A (XP10) — Trifásico 380V / 50Hz

Desplaz. 50Hz (m^3h)	.047Potencia Frigorífica (W) a la Temperatura de Evaporación				MODELO	CÓDIGO	Precio EUROS
	+5ºC	0ºC	-5ºC	-10ºC			
120	81.610	66.790	54.135	43.249	**ATSH1-120**	106.105.0001	**10.701,00**
150	94.188	76.718	61.484	48.201	**ATSH1-150**	106.105.0002	**10.731,00**
186	117.742	96.288	77.902	62.188	**ATSH1-186**	106.105.0003	**11.287,00**
210	133.041	108.643	87.709	69.796	**ATSH1-210**	106.105.0004	**11.338,00**
240	152.426	124.537	100.706	80.458	**ATSH1-240**	106.105.0005	**13.227,00**
270	170.759	139.311	112.473	89.718	**ATSH1-270**	106.105.0006	**13.279,00**
300	192.555	156.478	125.536	99.498	**ATSH1-300**	106.105.0007	**16.026,00**
360	220.345	179.784	145.648	117.047	**ATSH1-360**	106.105.0008	**16.122,00**

APLICACIÓN BAJA TEMPERATURA

R-404A — Trifásico 380V / 50Hz

Desplaz. 50Hz (m^3h)	Potencia Frigorífica (W) a la Temperatura de Evaporación				MODELO	CÓDIGO	Precio EUROS
	-25ºC	-30ºC	-35ºC	-45ºC			
120	32.371	25.395	19.637	10.751	**ATSL1-120**	106.105.0009	**10.701,00**
150	41.689	32.723	25.307	13.837	**ATSL1-150**	106.105.0010	**10.731,00**
186	53.682	42.183	32.673	17.952	**ATSL1-186**	106.105.0011	**11.287,00**
210	61.443	48.417	67.655	20.973	**ATSL1-210**	106.105.0012	**11.338,00**
240	68.798	54.295	42.276	23.781	**ATSL1-240**	106.105.0013	**13.227,00**
270	76.723	6.141	48.157	27.487	**ATSL1-270**	106.105.0014	**13.279,00**
300	84.622	67.842	53.688	30.517	**ATSL1-300**	106.105.0015	**16.026,00**
360	102.301	81.858	6.712	36.654	**ATSL1-360**	106.105.0016	**16.122,00**

Cálculos basados en: Gas Aspirado 20ºC; Condensación 45ºC; Recalentamiento 0K



Capítulo 1

Compresores Abiertos Amoniaco NH3 Tornillo ATSH/ATSL

Frascold

APLICACIÓN ALTA / MEDIA TEMPERATURA

R-717 NH3

Desplaz. 50Hz (m^3h)	Potencia Frigorífica (W) a la Temperatura de Evaporación				MODELO	CÓDIGO	Precio EUROS
	0ºC	-5ºC	-10ºC	-15ºC			
120	103.140	84.027	67.502	53.305	**ATSH1-120-A**	106.105.0017	**10.081,00**
150	132.809	104.884	80.955	61.174	**ATSH1-150-A**	106.105.0018	**10.153,00**
186	165.177	134.862	108.784	86.530	**ATSH1-186-A**	106.105.0019	**11.287,00**
210	184.969	150.614	121.055	95.557	**ATSH1-210-A**	106.105.0020	**11.338,00**
240	210.008	170.887	137.391	108.439	**ATSH1-240-A**	106.105.0021	**12.305,00**
270	-	-	156.223	123.125	**ATSH1-270-A**	106.105.0022	**12.362,00**
300	-	-	-	-	**ATSH1-300-A**	106.105.0023	**15.020,00**
360	-	-	-	-	**ATSH1-360-A**	106.105.0024	**15.226,00**

Desplaz. 50Hz (m^3h)	Potencia Frigorífica (W) a la Temperatura de Evaporación				MODELO	CÓDIGO	Precio EUROS
	-25ºC	-30ºC	-35ºC	-45ºC			
120	34.955	26.465	19.369	-	**ATSL1-120-A**	106.105.0025	**10.081,00**
150	44.159	32.059	22.414	-	**ATSL1-150-A**	106.105.0026	**10.153,00**
186	56.080	42.953	32.247	-	**ATSL1-186-A**	106.105.0027	**11.287,00**
210	63.349	48.509	36.314	-	**ATSL1-210-A**	106.105.0028	**11.338,00**
240	71.746	55.040	41.323	-	**ATSL1-240-A**	106.105.0029	**12.305,00**
270	81.176	62.201	46.694	-	**ATSL1-270-A**	106.105.0030	**12.362,00**
300	89.926	69.016	51.664	-	**ATSL1-300-A**	106.105.0031	**15.020,00**
360	-	83.101	62.242	-	**ATSL1-360-A**	106.105.0032	**14.501,00**

Compresores suministrados sin Volante

Cálculos basados en: Gas Aspirado 20ºC; Condensación 45ºC; Recalentamiento 0K



Compresores Semi-Herméticos Tornillo R-TSH/TSL(Y)

APLICACIÓN ALTA TEMPERATURA

Novedad*

R-404A / R-449A — *Trifásico 380V / 50Hz*

HP	Desplaz. 50Hz (m³h)	Potencia Frigorífica (W) a la Temperatura de Evaporación								MODELO	CÓDIGO	Precio EUROS	
		R404A				R449A							
		+5ºC	0ºC	-5ºC	-10ºC	+5ºC	0ºC	-5ºC	-10ºC				
30	120	-	-	-	-	-	-	-	-	**RTSH-30 120 Y**	105.105.0047	**12.325,00**	
40	120	-	-	-	-	111.203	92.097	75.393	60.961	**FVRH-40 120 Y**	105.105.0063	**12.508,00**	*
40	120	104.570	86.326	70.612	57.158	-	-	-	-	**RTSH-40 120 Y**	105.105.0028	**12.668,00**	
50	140	-	-	-	-	130.142	108.594	89.327	72.282	**FVRH-50 140 Y**	105.105.0064	**12.977,00**	*
50	150	133.480	110.225	90.194	73.042	-	-	-	-	**RTSH-50 150 Y**	105.105.0029	**12.971,00**	
50	186	-	-	-	-	-	-	-	-	**NRH2-50 186 Y**	105.105.0048	**14.161,00**	
60	160	-	-	-	-	147.776	122.987	101.225	82.269	**FVRH-60 160 Y**	105.105.0065	**14.359,00**	*
60	186	-	-	-	-	-	-	-	-	**NRH2-60 186 Y**	105.105.0030	**14.442,00**	
60	210	-	-	-	-	-	-	-	-	**NRH2-60 210 Y**	105.105.0049	**14.383,00**	
70	210	186.639	154.125	126.128	102.158	184.550	153.400	124.700	99.761	**NRH2-70 210 Y**	105.105.0031	**15.091,00**	
70	240	-	-	-	-	-	-	-	-	**NRH3-70 240 Y**	105.105.0050	**16.311,00**	
80	240	216.489	179.378	147.403	120.014	214.540	179.030	146.210	117.720	**NRH3-80 240 Y**	105.105.0032	**16.822,00**	
80	270	-	-	-	-	-	-	-	-	**NRH3-80 270 Y**	105.105.0051	**17.335,00**	
90	270	245.180	203.025	166.708	135.604	242.730	202.420	165.160	132.810	**NRH3-90 270 Y**	105.105.0033	**17.623,00**	
90	300	-	-	-	-	-	-	-	-	**NRH4-90 300 Y**	105.105.0052	**19.078,00**	
100	300	272.034	225.400	185.226	150.817	269.350	224.780	183.590	147.800	**NRH4-100 300 Y**	105.105.0034	**19.591,00**	
100	360	-	-	-	-	-	-	-	-	**NRH5-100 360 Y**	105.105.0045	**19.645,00**	
120	360	325.114	268.642	220.000	178.348	321.370	267.360	217.490	174.180	**NRH5-120 360 Y**	105.105.0035	**20.575,00**	
110	316	306.781	252.572	205.715	165.507	301.370	249.640	201.750	160.070	**NRH6-110 316 Y**	105.105.0053	**23.464,00**	
110	372	-	-	-	-	-	-	-	-	**NRH6-110 372 Y**	105.105.0054	**25.033,00**	
115	428	-	-	-	-	-	-	-	-	**NRH6-115 428 Y**	105.105.0055	**26.285,00**	
125	372	359.823	296.893	242.470	195.754	353.900	293.800	238.180	189.680	**NRH6-125 372 Y**	105.105.0056	**24.175,00**	
125	468	-	-	-	-	-	-	-	-	**NRH6-125 468 Y**	105.105.0057	**26.933,00**	
140	428	411.910	341.206	279.944	227.228	406.960	339.200	276.170	221.170	**NRH6-140 428 Y**	105.105.0058	**27.779,00**	
140	538	-	-	-	-	-	-	-	-	**NRH6-140 538 Y**	105.105.0059	**28.536,00**	
160	468	450.424	373.108	306.118	248.473	444.020	370.180	301.530	241.640	**NRH6-160 468 Y**	105.105.0060	**28.113,00**	

R134a / R513A (XP10) — *Trifásico 380V / 50Hz*

HP	Desplaz. 50Hz (m³h)	Potencia Frigorífica (W) a la Temperatura de Evaporación				MODELO	CÓDIGO	Precio EUROS	
		+5ºC	0ºC	-5ºC	-10ºC				
30	120	73.965	60.269	48.533	38.585	**FVRH-30 120 Y**	105.105.0066	**12.277,00**	*
30	120	71.518	58.480	47.325	37.870	**RTSH-30 120 Y**	105.105.0047	**12.325,00**	
40	120	73.233	59.673	48.053	38.203	**FVRH-40 120 Y**	105.105.0063	**12.508,00**	*
40	120	71.335	58.297	47.142	37.687	**RTSH-40 120 Y**	105.105.0028	**12.668,00**	
40	140	87.278	71.341	57.645	45.925	**FVRH-40 140 Y**	105.105.0067	**12.758,00**	*
50	140	86.414	70.635	57.074	45.470	**FVRH-50 140 Y**	105.105.0064	**12.977,00**	*
50	150	88.945	72.449	58.339	46.378	**RTSH-50 150 Y**	105.105.0029	**12.971,00**	
50	160	101.141	82.837	67.148	53.806	**FVRH-50 160 Y**	105.105.0068	**13.886,00**	*
60	160	100.139	82.017	66.483	53.274	**FVRH-60 160 Y**	105.105.0065	**14.359,00**	*
50	186	109.901	89.515	72.039	57.327	**NRH2-50 186 Y**	105.105.0048	**14.161,00**	
60	186	109.649	89.262	71.787	57.075	**NRH2-60 186 Y**	105.105.0030	**14.442,00**	
60	210	124.337	101.368	81.727	65.074	**NRH2-60 210 Y**	105.105.0049	**14.383,00**	
70	210	124.019	101.049	81.408	64.755	**NRH2-70 210 Y**	105.105.0031	**15.091,00**	
70	240	144.646	118.428	96.008	77.006	**NRH3-70 240 Y**	105.105.0050	**16.311,00**	
80	240	144.276	118.057	95.637	76.635	**NRH3-80 240 Y**	105.105.0032	**16.822,00**	
80	270	162.682	133.042	107.706	86.239	**NRH3-80 270 Y**	105.105.0051	**17.335,00**	
90	270	162.171	132.530	107.194	85.726	**NRH3-90 270 Y**	105.105.0033	**17.623,00**	
90	300	179.724	147.098	119.232	95.643	**NRH4-90 300 Y**	105.105.0052	**19.078,00**	
100	300	179.325	146.642	118.719	95.073	**NRH4-100 300 Y**	105.105.0034	**19.591,00**	
100	360	217.740	178.175	144.392	115.802	**NRH5-100 360 Y**	105.105.0045	**19.645,00**	
120	360	217.132	177.567	143.783	115.193	**NRH5-120 360 Y**	105.105.0035	**20.575,00**	
110	316	211.231	169.574	133.823	103.646	**NRH6-110 316 Y**	105.105.0053	**23.464,00**	
110	372	238.559	193.568	154.910	121.739	**NRH6-110 372 Y**	105.105.0054	**25.033,00**	
115	428	266.468	217.132	175.063	139.373	**NRH6-115 428 Y**	105.105.0055	**26.285,00**	
125	372	238.559	193.568	154.910	121.739	**NRH6-125 372 Y**	105.105.0056	**24.175,00**	
125	468	290.785	236.052	189.217	149.346	**NRH6-125 468 Y**	105.105.0057	**26.933,00**	
140	428	266.468	217.132	175.063	139.373	**NRH6-140 428 Y**	105.105.0058	**27.779,00**	
140	538	357.442	290.224	231.243	180.414	**NRH6-140 538 Y**	105.105.0059	**28.536,00**	
160	468	290.785	236.052	189.217	149.346	**NRH6-160 468 Y**	105.105.0060	**28.113,00**	







Capítulo 1

Compresores Semi-Herméticos Tornillo R-TSH/TSL(Y)

Frascold

APLICACIÓN BAJA TEMPERATURA

R-404A / R-449A — *Trifásico 380V / 50Hz*

Novedad*

HP	Desplaz. 50Hz (m³h)	Potencia Frigorífica (W) a la Temperatura de Evaporación						MODELO	CÓDIGO	Precio EUROS	
		R404A			R449A						
		-25ºC	-30ºC	-35ºC	-25ºC	-30ºC	-35ºC				
30	120	-	-	-	32.090	24.980	19.080	**FVRL-30 120 Y**	105.105.0069	**12.038,00**	*
30	120	31.705	24.573	18.641	-	-	-	**RTSL-30 120 Y**	105.105.0036	**12.171,00**	
40	140	-	-	-	38.460	30.130	23.210	**FVRL-40 140 Y**	105.105.0070	**12.508,00**	*
40	150	39.811	31.007	23.679	-	-	-	**RTSL-40 150 Y**	105.105.0037	**12.611,00**	
50	160	-	-	-	43.930	34.510	26.450	**FVRL-50 160 Y**	105.105.0071	**13.611,00**	*
50	186	48.763	38.000	29.033	-	-	-	**NRL2-50 186 Y**	105.105.0038	**13.722,00**	
60	210	55.307	43.070	32.885	48.390	37.000	27.440	**NRL2-60 210 Y**	105.105.0039	**14.253,00**	
70	240	63.740	49.713	38.037	55.570	42.510	31.560	**NRL3-70 240 Y**	105.105.0040	**15.843,00**	
80	270	72.053	56.218	43.035	62.690	47.400	35.570	**NRL3-80 270 Y**	105.105.0041	**16.938,00**	
90	300	79.453	61.968	47.419	69.650	53.380	39.740	**NRL4-90 300 Y**	105.105.0042	**18.557,00**	
100	360	96.639	75.389	57.710	84.760	64.980	48.420	**NRL5-100 360 Y**	105.105.0043	**19.645,00**	
125	428	124.686	96.419	73.328	107.920	82.082	60.990	**NRL6-125 428 Y**	105.105.0061	**26.108,00**	
160	538	147.372	114.695	87.723	128.580	98.430	73.400	**NRL6-160 538 Y**	105.105.0062	**28.325,00**	





Compresores Semi-Herméticos 2 Etapas

R404A / BAJA TEMPERATURA

400 V III 50 Hz PW

HP	Cilind. (m³h)	Potencia Frigorífica (W) a la Temperatura de Evaporación			MODELO	CÓDIGO	Precio EUROS
		-3ºC	-35ºC	-45ºC			
5,5	22,6 / 19	8.990	7.480	5.010	**S5-26.16Y**	103.105.0069	**4.850,00**
7,5	28 / 20	11.000	9.060	5.960	**S7-27.19Y**	103.105.0070	**5.066,00**
10	41,9 / 29,2	12.590	8.630	--	**2V10-42.29Y**	103.105.0071	**6.980,00**
15	58,3 / 29,4	19.390	16.320	11.210	**2Z15-60.30Y**	103.105.0072	**8.677,00**
20	70,8 / 35,4	23.440	19.750	13.590	**2Z20-72.36Y**	103.105.0073	**9.072,00**
25	83,8 / 41,9	27.760	23.390	16.100	**2Z25-84.42Y**	103.105.0074	**10.546,00**
30	102,9 / 51,5	34.080	28.720	19.760	**2Z30-102.51Y**	103.105.0064	**12.302,00**

- Rendimientos del compresor expresados con temperatura de condensación de +50ºC.
- Aplicación con R507A muy similar a la aplicación con R404A.
- Rendimientos con R407F Consultar.

(*) Incluyen presostato diferencial de aceite electrónico y módulo de control compresor INT69.
Para Módulo Electrónico Diagnose concultar.



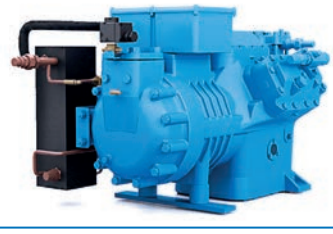

Accesorios
Compresores Tornillo

Descripción	Capacidad kW	MODELO	CÓDIGO	Precio EUROS
Enfriador de aceite por aire	14,5	**SZ-AOC1**	190.105.0107	**1.798,00**
	20,1	**SZ-AOC2**	190.105.0108	**2.110,00**
	36,9	**SZ-AOC3**	190.105.0109	**3.789,00**
	51,3	**SZ-AOC4**	190.105.0110	**4.077,00**
Enfriador de aceite por agua	24	**SZ-WOC1**	190.105.0111	**1.998,00**
	38	**SZ-WOC2**	190.105.0112	**2.895,00**
	48	**SZ-WOC3**	190.105.0113	**3.314,00**





Valores de capacidad referidos a la temperatura de entrada de aire 45 ° C, temperatura de entrada de aceite 100 ° C, temperatura de salida del aceite 70 ° C
Valores de capacidad referidos a la temperatura de entrada del aceite 95 ° C, temperatura de salida del aceite 70 ° C, DT 15 ÷ 25 K

Descripción	Tipo Compresor	CÓDIGO Frascold	MODELO	CÓDIGO	Precio EUROS
Módulo de Protección	RTS-NR	T00EC45B	**INT69FRY 110-230V 50-60Hz**	190.105.0114	**476,00**
	CXH-CSW / CTS	T00EC45AD	**INT69FRYL 24-230V 50-60Hz Diagnose**	190.105.0115	**742,00**
	ATS	T00EC28	**INT69V**	190.105.0116	**271,00**



Descripción	Tipo Compresor	Diámetro de Motor	Motor kW IP55	CÓDIGO Frascold	CÓDIGO	Precio EUROS
Acoplamiento	ATSH-120/A	42	18	T00WK5041156	190.105.0117	**645,00**
		48	22	T00WK5051156	190.105.0118	**645,00**
	ATSL-120/A	55	30-37	T00WK5101156	190.105.0119	**645,00**
	ATSH-150/A	55	30-37-45			
	ATSL-150/A	60	55	T00WK5151156	190.105.0120	**645,00**
	ATSH-300/A-360/A	60	55	T00WK5311156	190.105.0121	**1.045,00**
	ATSL-300/A-360/A	65	75-90-110-132	T00WK5411156	190.105.0122	**1.045,00**



Descripción	Acomplamiento Cod. Frascold	Tipo Compresor	Motor kW IP55	CÓDIGO Frascold	CÓDIGO	Precio EUROS
Brida IEC B3-B5-B35	T00WK5041156	ATSH-120/A	18	T00WK5051166	190.105.0123	**861,00**
	T00WK5051156		22			
	T00WK5101156	ATSH-150/A	30-37	T00WK5101166	190.105.0124	**861,00**
		ATSL-150/A	30-37-45	T00WK5151166	190.105.0125	**861,00**
	T00WK5151156	ATS-150/300-A	55	T00WK5311166	190.105.0126	**964,00**
	T00WK5311156	ATS-300/360-A	55			
	T00WK5411156		75-90-110-132	T00WK5411166	190.105.0127	**1.013,00**



Capítulo 1

Módulos de protección para los compresores. Bitzer, Copeland y Frascold

KRIWAN

Módulos KRIWAN DIAGNOSE

Aplicación / Compresores	Código KRIWAN	MODELO	CÓDIGO	Precio EUROS
Modelos Bitzer 2KC a 2C, 2KE S a 2CES 4FC a 4NC(S), 4FE(S) a 4NE(S) (AC 50/60Hz 115-230V+-10% 3VA)	22A414S81	**INT69 B1 DIAGNOSE**	190.111.0444	**214,00**
Modelos Bitzer 2HL-2CL, 2U-2N, 4Z-4F, 4JE-4FE 6J-6F, 6JE-6FE, 8GC-8FC, 8GE-8FE (AC 50/60Hz 115-230V+-10% 3VA)	22A414S82	**INT69 B2 DIAGNOSE**	190.111.0445	**214,00**
Modelos Copeland Series DK, DL, D2, D3, D4, D6, D8 (AC 115-230V 50Hz+-10%3VA, 120-240V 60Hz+-10%3VA)	22A620S80	**INT69 KF2 DIAGNOSE**	190.115.0158	**301,00**
Todos Modelos Frascold Modelos Copeland Series DK, DL, D2, D3, D4, D6, D8 (AC 50/60Hz 115-230V+-10% 3VA)	22A418S80	**INT69 TM DIAGNOSE**	190.115.0159	**297,00**
Todos los modelos Frascold Modelos Copeland Series DK, DL, D2, D3, D4, D6, D8 (AC 50/60Hz 115-230V+-10% 3VA)	22A417S80	**INT69 DIAGNOSE**	190.105.0015	**179,00**



Componentes y Accesorios para Módulos INT69 DIAGNOSE

Aplicación / Compresores	Código KRIWAN	CÓDIGO	Precio EUROS
Pasarela DP-USB	**02S365**	CONSULTAR	**Consultar**
Pasarela DP-MODBUS	**22S367**	CONSULTAR	**Consultar**
Pasarela MODBUS-LAN	**52S368**	CONSULTAR	**Consultar**

Nota: Cables consultar

Visualización y Comprobación:
- Programa Inteligente para INT69 DIAGNOSE Descarga Gratis Código Kriwan 02A365
- Diagnose APP para Android Descarga Gratis Código Kriwan 02A364



Motores Compresores Bitzer y Carlyle Abiertos Pistones / Tornillos

APLICACIÓN: GRUPOS Y UNIDADES CONDENSADORAS CON COMPRESORES ABIERTOS

Motores eléctricos (Motores IP55 a 1.500 r.p.m.)

Descripción	Tensión	Potencia		MODELO	Patas (B3)		Bridas (B5)	
		Kw	CV		CÓDIGO	Precio EUROS	CÓDIGO	Precio EUROS
Motor eléctrico trifásico Cerrado 1 Velocidad (1.500rpm) Con ventilación exterior	220-240V / 380-420V 3Ph 50Hz	0,75	1	**AMNH80ZBA4(AEG, IE3, 0,75 KW)**	150.150.0176	**281,00**	150.150.0182	**294,00**
		1,1	1,5	**AMNH90SAA4(AEG,IE3, 1,1 KW)**	150.150.0177	**348,00**	150.150.0183	**365,00**
		1,5	2	**AMNH90LBA4(AEG,IE3, 1,5 KW)**	150.150.0102	**419,00**	150.150.0184	**386,00**
		2,2	3	**AMNH100LAA4(AEG,IE3, 2,2 KW)**	150.150.0178	**477,00**	150.150.0185	**500,00**
		3	4	**AMNH100LBA4(AEG,IE3,3 KW)**	150.150.0179	**585,00**	150.150.0123	**575,00**
		4	5,5	**AMN112MAA4(AEG, IE3, 4 KW)**	150.150.0180	**636,00**	150.150.0186	**667,00**
		5,5	7,5	**AMN132SZA4(AEG, IE3, 5,5 KW)**	150.150.0181	**854,00**	150.150.0187	**896,00**
		7,5	10	**AMNH132MZA4(AEG,IE3,7,5 KW)**	150.150.0107	**1.013,00**	150.150.0126	**1.063,00**
	380-420V / 660-720V 3Ph 50Hz	5,5	7,5	**AMNH132SZA4(AEG, IE3, 5,5 KW)**	150.150.0181	**854,00**	150.150.0187	**896,00**
		7,5	10	**AMNH132MZA4(AEG,IE3,7,5 KW)**	150.150.0107	**1.013,00**	150.150.0126	**1.063,00**
		11	15	**AMNH160MA4(AEG,IE3,11KW)**	150.150.0108	**1.490,00**	150.150.0127	**1.584,00**
		15	20	**AMNH160LA4(AEG,IE3,15 KW)**	150.150.0109	**1.740,00**	150.150.0128	**1.824,00**
		18,5	25	**AMNH180MZA4(AEG,IE3,18,5 KW)**	150.150.0110	**2.136,00**	150.150.0129	**2.240,00**
		22	30	**AMNH180LT4(AEG,IE3,22 KW)**	150.150.0111	**2.302,00**	150.150.0130	**2.390,00**
		30	40	**AMNH200LNA4(AEG,IE3,30 KW)**	150.150.0112	**2.849,00**	150.150.0131	**2.985,00**
		37	50	**AMNH225SN4(AEG,IE3,37 KW)**	150.150.0113	**3.518,00**	150.150.0132	**3.686,00**
		45	60	**AMNH225MG4(AEG,IE3,45 KW)**	150.150.0114	**3.928,00**	150.150.0133	**4.124,00**
		55	75	**AMNH250MN4(AEG,IE3,55 KW)**	150.150.0115	**4.873,00**	150.150.0134	**5.116,00**
		75	100	**AMNH280ST4(AEG,IE3,75 KW)**	150.150.0116	**6.014,00**	150.150.0135	**6.304,00**
		90	125	**AMNH280MT4(AEG,IE3,90 KW)**	150.150.0117	**6.837,00**	150.150.0136	**7.156,00**
		110	150	**AMNH315SYE4(AEG,IE3,110 KW)**	150.150.0118	**11.130,00**	150.150.0137	**11.677,00**

Notas Generales

- **AMN**: carcasa de aluminio.
- **AMNH**: carcasa de hierro.
- Motores 1.500 r.p.m con protección IP55 según IEC 60034-5.
- Tensión de red según IEC 60038 para 400Vn +/-10% 50Hz.
- Aislamiento clase F según IEC 60034-1. Calentamiento B.
- Diseño estándar apto para interior y exterior.
- Construcción cerrada con ventilación propia, ventilación superficial.

Nota: Otras r.p.m., potencias y soluciones. CONSULTAR.



Capítulo 1

Motores Compresores Bitzer y Carlyle Abiertos Pistones / Tornillos

AEG

APLICACIÓN: GRUPOS Y UNIDADES CONDENSADORAS CON COMPRESORES ABIERTOS

Motores eléctricos (Motores IP55 a 2.900 r.p.m.)

Descripción	Tensión	Potencia		MODELO	Patas (B3)		Bridas (B5)	
		Kw	CV		CÓDIGO	Precio EUROS	CÓDIGO	Precio EUROS
Motor eléctrico trifásico Cerrado 1 Velocidad (2.900rpm) Con ventilación exterior	220-240V / 380-420V 3Ph 50Hz	1,1	1,5	**AMNH80ZBA2(AEG,IE3,1,1 KW)**	150.150.0189	**291,00**	150.150.0195	**274,00**
		1,5	2	**AMNH90SAA2(AEG,IE3,1,5 KW)**	150.150.0190	**357,00**	150.150.0196	**307,00**
		2,2	3	**AMNH90LCA2(AEG,IE3,2,2 KW)**	150.150.0191	**376,00**	150.150.0197	**376,00**
		3	4	**AMNH100LAA2(AEG,IE3,3 KW)**	150.150.0192	**531,00**	150.150.0198	**393,00**
		4	5,5	**AMNH112MAA2(AEG,IE3,4 KW)**	150.150.0193	**692,00**	150.150.0199	**557,00**
		5,5	7,5	**AMNH132SYA2(AEG,IE3,5,5 KW)**	150.150.0194	**854,00**	150.150.0200	**676,00**
		7,5	10	**AMNH132SZA2(AEG,IE3,7,5 KW)**	150.150.0145	**945,00**	150.150.0201	**896,00**
		5,5	7,5	**AMN132SYA2(AEG,IE3,5,5 KW)**	150.150.0144	**684,00**	150.150.0202	**1.802,00**
		7,5	10	**AMNH132SZA2(AEG,IE3,7,5 KW)**	150.150.0145	**945,00**	150.150.0164	**991,00**
	380-420V / 660-720V 3Ph 50Hz	11	15	**AMNH160SZA2(AEG,IE3,11 KW)**	150.150.0146	**1.454,00**	150.150.0165	**1.519,00**
		15	20	**AMNH160MXA2(AEG,IE3,15 KW)**	150.150.0147	**1.649,00**	150.150.0166	**1.731,00**
		18,5	25	**AMNH160LXA2(AEG,IE3,18,5 KW)**	150.150.0148	**1.766,00**	150.150.0167	**1.829,00**
		22	30	**AMNH180MT2(AEG,IE3,22 KW)**	150.150.0149	**2.157,00**	150.150.0168	**2.245,00**
		30	40	**AMNH200LLA2(AEG,IE3,30 KW)**	150.150.0150	**2.742,00**	150.150.0169	**2.879,00**
		37	50	**AMNH200LNA2(AEG,IE3,37 KW)**	150.150.0151	**3.030,00**	150.150.0170	**3.183,00**
		45	60	**AMNH225MN2(AEG,IE3,45 KW)**	150.150.0152	**3.975,00**	150.150.0171	**4.172,00**
		55	75	**AMNH250MN2(AEG,IE3,55 KW)**	150.150.0153	**4.979,00**	150.150.0172	**5.223,00**
		75	100	**AMNH280ST2(AEG,IE3,75 KW)**	150.150.0154	**6.045,00**	150.150.0173	**6.349,00**
		90	125	**AMNH280MT2(AEG,IE3,90 KW)**	150.150.0155	**6.928,00**	150.150.0174	**7.262,00**
		110	150	**AMNH315SYE2(AEG,IE3,110 KW)**	150.150.0156	**12.774,00**	150.150.0175	**13.413,00**

Notas Generales

- **AMN**: carcasa de aluminio.
- **AMNH**: carcasa de hierro.
- Motores 2.900 r.p.m con protección IP55 según IEC 60034-5.
- Tensión de red según IEC 60038 para 400Vn +/-10% 50Hz.
- Aislamiento clase F según IEC 60034-1. Calentamiento B.
- Diseño estándar apto para interior y exterior.
- Construcción cerrada con ventilación propia, ventilación superficial.

Nota: Otras r.p.m., potencias y soluciones. CONSULTAR.



Compresores Semi-Herméticos Pistones Serie 06D/06E

APLICACIÓN ALTA / MEDIA TEMPERATURA

R-404A / R-507

HP	Cilind. (m³h)	Potencia Frigorífica (W) a la Temperatura de Evaporación			MODELO	CÓDIGO	Precio EUROS
		0ºC	-5ºC	-10ºC			
2	12,31	5.480	4.320	3.350	**06DR109**	CONSULTAR	**Consultar**
3	11,32	8.150	6.560	5.190	**06DM808**	CONSULTAR	**Consultar**
3	18,54	7.620	5.900	4.460	**06DR103**	CONSULTAR	**Consultar**
5	18,54	12.850	10.210	7.930	**06DM313**	103.112.0003	**8.774,00**
5	22,50	Sustituido por 06DR316			**06DM316**	103.112.0001	**6.907,00**
5	22,50	16.900	13.980	11.410	**06DR316**	103.112.0004	**7.510,00**
5	25,90	11.880	9.420	7.380	**06DR718**	CONSULTAR	**Consultar**
6,5	25,90	18.750	15.070	11.890	**06DA818**	103.112.0005	**9.766,00**
6,5	28,30	22.460	18.600	15.240	**06DR820**	103.112.0017	**8.181,00**
6,5	33,83	25.890	21.160	17.090	**06DR725**	103.112.0018	**8.617,00**
7,5	33,83	24.240	19.340	15.140	**06DA825**	103.112.0006	**10.711,00**
7,5	39,63	31.140	25.690	20.980	**06DR228**	103.112.0019	**8.751,00**
10	39,63	28.910	23.330	18.610	**06DA328**	103.112.0007	**7.674,00**
10	52,51	41.290	34.030	27.780	**06DR337**	103.112.0002	**8.164,00**
10	52,51	39.530	32.240	26.040	**06DM337**	103.112.0008	**7.677,00**
15	52,51	39.290	32.070	25.860	**06DA537**	103.112.0009	**11.113,00**
15	58,03	44.090	36.340	29.680	**06DR541**	CONSULTAR	**Consultar**
15	71,20	49.420	39.820	31.570	**06EM450**	103.112.0010	**13.417,00**
20	71,20	52.070	41.970	33.410	**06EA550**	103.112.0011	**13.251,00**
25	96,67	66.710	53.630	42.180	**06EA565**	103.112.0012	**14.602,00**
25	106,72	76.630	61.930	49.390	**06EM475**	103.112.0013	**14.978,00**
30	106,72	76.630	61.930	49.390	**06EA575**	103.112.0014	**15.100,00**
35	140,13	97.960	83.550	71.080	**06EM499**	103.112.0015	**15.410,00**
40	140,13	97.960	83.550	71.080	**06EA599**	103.112.0016	**15.692,00**

APLICACIÓN BAJA TEMPERATURA

R-404A / R-507

HP	Cilind. (m³h)	Potencia Frigorífica (W) a la Temperatura de Evaporación			MODELO	CÓDIGO	Precio EUROS
		-20ºC	-25ºC	-35ºC			
2	12,31	3.900	3.040	1.750	**06DR109**	CONSULTAR	**Consultar**
3	18,54	5.210	3.870	1.920	**06DR013**	CONSULTAR	**Consultar**
5	22,50	7.260	5.610	3.040	**06DR316**	CONSULTAR	**Consultar**
5	25,90	8.740	6.890	3.950	**06DR718**	CONSULTAR	**Consultar**
6,5	28,30	9.820	7.650	4.250	**06DR820**	103.112.0017	**8.181,00**
6,5	33,83	10.700	8.240	4.360	**06DR725**	103.112.0018	**8.617,00**
7,5	39,63	13.490	10.610	5.890	**06DR228**	103.112.0019	**8.751,00**
10	52,51	17.330	13.740	8.320	**06DR337**	103.112.0020	**10.527,00**
15	58,03	19.230	15.210	9.040	**06DR541**	CONSULTAR	**Consultar**
15	71,20	26.520	20.640	10.920	**06ER450**	103.112.0021	**10.359,00**
20	96,67	32.260	24.820	13.460	**06ER465**	103.112.0022	**11.546,00**
20	106,72	38.080	29.370	15.520	**06ER475**	103.112.0023	**16.526,00**
30	140,13	46.380	36.520	20.870	**06ER399**	103.112.0024	**12.571,00**

- Rendimiento indicados con Tª de condensación +45 ºC; Tª de gases aspirados y recalentamiento 20K; sin subenfriamiento de líquido.



Ver notas generales en página 138.

Capítulo 1

Compresores Semi-Herméticos Pistones Serie 06D/06E

Carlyle™

APLICACIÓN ALTA TEMPERATURA

R-407 C

HP	Desplaz. (m³h)	Potencia Frigorífica (W) a la Temperatura de Evaporación				MODELO	CÓDIGO	Precio EUROS
		+7,2ºC	+5ºC	0ºC	-5ºC			
5	18,54	15.500	14.210	12.290	8.800	**06DM313**	103.112.0003	**8.774,00**
6,5	25,90	22.460	20.640	16.550	12.030	**06DA818**	103.112.0005	**9.766,00**
7,5	33,83	29.160	26.720	21.250	16.580	**06DA825**	103.112.0006	**10.711,00**
10	39,63	34.590	31.790	25.560	20.320	**06DA328**	103.112.0007	**7.674,00**
15	52,51	45.990	42.470	34.480	27.560	**06DA537**	103.112.0009	**11.113,00**
20	71,20	59.330	54.690	44.130	35.000	**06EA550**	103.112.0011	**13.251,00**
25	96,67	82.380	75.540	60.330	47.570	**06EA565**	103.112.0012	**14.602,00**
30	106,72	90.060	82.980	66.890	52.990	**06EA575**	103.112.0014	**15.100,00**
40	140,13	119.230	109.160	88.690	71.330	**06EA599**	103.112.0016	**15.692,00**

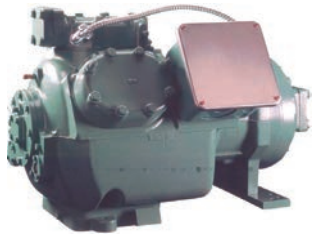

APLICACIÓN ALTA / MEDIA TEMPERATURA

R-22 *(Solo reposición)*

HP	Cilind. (m³h)	Potencia Frigorífica (W) a la Temperatura de Evaporación			MODELO	CÓDIGO	Precio EUROS
		0ºC	-5ºC	-10ºC			
3	11,32	7.940	6.360	3.840	**06DM808**	CONSULTAR	**Consultar**
5	18,54	12.360	9.800	5.750	**06DM313**	103.112.0003	**8.774,00**
5	22,50	13.150	13.110	8.490	**06DR316**	103.112.0004	**7.510,00**
6,5	25,90	18.050	14.430	8.650	**06DA818**	103.112.0005	**9.766,00**
6,5	28,30	20.800	17.040	11.120	**06DR820**	103.112.0017	**8.181,00**
6,5	33,83	24.530	19.780	12.320	**06DR725**	103.112.0018	**8.617,00**
7,5	33,83	23.000	18.260	10.920	**06DA825**	103.112.0006	**10.711,00**
7,5	39,63	28.750	23.290	14.780	**06DR228**	103.112.0019	**8.751,00**
10	39,63	27.810	22.360	13.920	**06DA328**	103.112.0007	**7.674,00**
10	52,51	37.290	30.220	19.180	**06DM337**	103.112.0008	**7.677,00**
15	52,51	38.130	30.860	19.550	**06DA537**	103.112.0009	**11.113,00**
15	58,03	44.590	36.110	23.260	**06DR541**	CONSULTAR	**Consultar**
15	71,20	47.200	37.790	22.330	**06EM450**	103.112.0010	**13.417,00**
20	71,20	48.800	39.570	24.980	**06EA550**	103.112.0011	**13.251,00**
25	96,67	63.280	50.530	30880	**06EA565**	103.112.0012	**14.602,00**
25	106,72	69.560	55.680	33.560	**06EM475**	103.112.0013	**14.978,00**
30	106,72	69.860	56.190	34.120	**06EA575**	103.112.0014	**15.100,00**
35	140,13	91.020	73.780	46.200	**06EM499**	103.112.0015	**15.410,00**
40	140,13	-	-	-	**06EA599**	103.112.0016	**15.692,00**

- Rendimiento indicados con Tª de condensación +45 ºC;
  Tª de gases aspirados y recalentamiento 20K;
  sin subenfriamiento de líquido.

Ver notas generales en página 143.

Compresores Semi-Herméticos Pistones Serie 06D/06E

APLICACIÓN BAJA TEMPERATURA

R-22 (Solo reposición)

HP	Cilind. (m^3h)	Potencia Frigorífica (W) a la Temperatura de Evaporación			MODELO	CÓDIGO	Precio EUROS
		-20ºC	-25ºC	-35ºC			
2	12,31	3.630	2.750	1.240	**06DR109**	CONSULTAR	**Consultar**
3	18,54	5.520	4.260	2.120	**06DR013**	CONSULTAR	**Consultar**
5	22,50	6.740	5.260	2.750	**06DR316**	CONSULTAR	**Consultar**
5	25,90	7.810	6.150	3.380	**06DR718**	CONSULTAR	**Consultar**
6,5	28,30	9.150	7.180	4.050	**06DR820**	103.112.0017	**8.161,00**
6,5	33,83	10.070	7.750	4.130	**06DR725**	103.112.0018	**8.617,00**
7,5	39,63	12.060	9.270	4.930	**06DR228**	103.112.0019	**8.751,00**
10	52,51	16.870	12.970	6.240	**06DR337**	103.112.0020	**10.527,00**
15	58,03	18.340	14.280	7.220	**06DR541**	CONSULTAR	**Consultar**
15	71,20	21.750	16.300	6.940	**06ER450**	103.112.0021	**10.359,00**
20	96,67	27.520	20.570	8.960	**06ER465**	103.112.0022	**11.546,00**
20	106,72	31.640	24.340	12.270	**06ER475**	103.112.0023	**16.526,00**
30	140,13	40.030	30.650	15.320	**06ER399**	103.112.0024	**12.571,00**

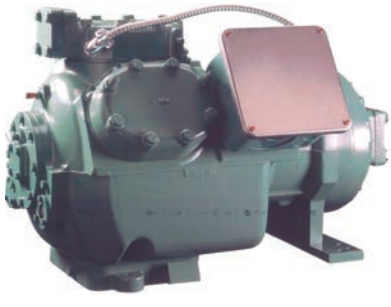

Notas Generales

Compresores Alta / Media / Baja Temperatura

- Rendimientos indicados con Tª de condensación +45ºC; Tª de gases aspirados y recalentamiento 20K; Sin subenfriamiento de líquido.

Alcance del suministro

- válvulas de descarga y aspiración, caja de conexiones, conexión para presostato diferencial de aceite, conjunto de amortiguadores, Klixon de protección interna (06D), DGT termostato de gas de descarga (06E). No incluyen carga de aceite.

Capítulo 1

Accesorios Compresores Semi-Herméticos Pistones Serie 06D / 06E

Carlyle™

Descripción	Componentes	Componentes	MODELO	CÓDIGO	Precio EUROS
Resistencia de Carter	06D**08, 09, 13 y 16	230V / 50W	**06DA660092**	190.931.0027	**502,00**
	06D**18, 20, 24, 28 y 37 06E	230V / 180W	**06EA660166**	190.931.0028	**103,00**
Presostato diferencial de aceite	06D / 06E	Capilar con tuerca 1/4 SAE	**P 529-2110**	190.931.0029	**373,00**
		1/4 SAE macho	**P 529-2130**	190.931.0030	**614,00**
Interconexiones	06D / 06E	Equilibrado nivel aceite en cárter	**06 DA 900072**	190.931.0031	**508,00**
			06 EA 900101	190.112.0001	**Consultar**
Ventilador de culata	06ER	220V / 1Ph	**06 ER 660011**	190.931.0032	**1.557,00**
	06DR	220V / 1Ph	**06 ER 660014**	190.931.0033	**72,00**
Conjunto de amortiguadores	06D (2 y 4 Cilind.)		**06 DA 660056**	190.931.0034	**56,00**
	06D (6 Cilind.)	Conjunto de 2 juegos	**06 DA 660057**	190.931.0035	**69,00**
	06E		**06 EA 660089**	190.931.0036	**134,00**
Control de capacidad	06D (2 y 4 Cilind.)	Eléctrico	**06 DA 660089**	190.931.0037	**686,00**
	06D (6 Cilind.)	Presostático	**06 DA 660090**	190.931.0038	**1.076,00**
	06E	Eléctrico	**06 EA 660138**	190.931.0039	**986,00**
	06E	Presostático	**06 EA 660139**	190.931.0040	**988,00**
Bobina control de capacidad	06D / 06E	240V / 1Ph	**EF 19 ZE240**	190.931.0041	**187,00**

Acoplamientos Directos (1.450 rpm.) (4)

Acoplamineto Completo para Compresores	Características		MODELO	CÓDIGO	Precio EUROS
	Eje Comp.	Eje Motor			
5F20 y 5F30	25,4	42	**S9SE**	444001	**617,00**
5F30		48	**S10SE**	444003	**930,00**
5F40 y 5F60	38,1				
5F60		55	**S11SE**	444004	**1.298,00**
5H40	50,8	60	**S12SE**	443365	**2.172,00**
5H46					
5H60		65			
5H66, 5H80 y 5H86		75	**S13SE**	443366	**2.369,00**
5H120		80	**S14SE**	444006	**3.884,00**

Acoplamineto Completo para Compresores	Características		MODELO	CÓDIGO	Precio EUROS
	Eje Comp.	Eje Motor			
5F20 y 5F30	25,4	42	**S9SE**	444002	**295,00**
5F30		48	**S10SE**	444022	**516,00**
5F40 y 5F60	38,1				
5F60		55	**S11SE**	444005	**516,00**
5H40	50,8	60	**S12SE**	190.150.0059	**1.100,00**
5H46					
5H60		65			
5H66, 5H80 y 5H86		75	**S13SE**	443378	**1.581,00**
5H120		80	**S14SE**	443370	**2.399,00**

Notas Generales

(1) Debe ser desenergizada en ciclo en ciclo operativo.
(2) Ya incluido en todos los modelos excepto los 5F20 y 5F30.
(3) Los modelos 5F necesitan tapa de cojinete especial. Para su selección ver tabla.
(4) Mecanizado no incluido.

Capítulo 1

Unidades Condensadoras CUBO LIGHT

Modifique su Unidad Condensadora Según sus Necesidades

La gama Cubo Light ofrece una nueva y fácil manera de seleccionar y personalizar su unidad condensadora con compresores semiherméticos. Especialmente diseñada por SCM REF, la unidad condensadora Cubo Light cumple con el más novedoso diseño ecológico y requisitos ambientales, siendo eficiente para actuar hoy y mañana con Refrigerantes como el R-134a Y R-449A. Su condensador con batería Minichannel® contribuye a la reducción de la carga de refrigerante de la instalación.

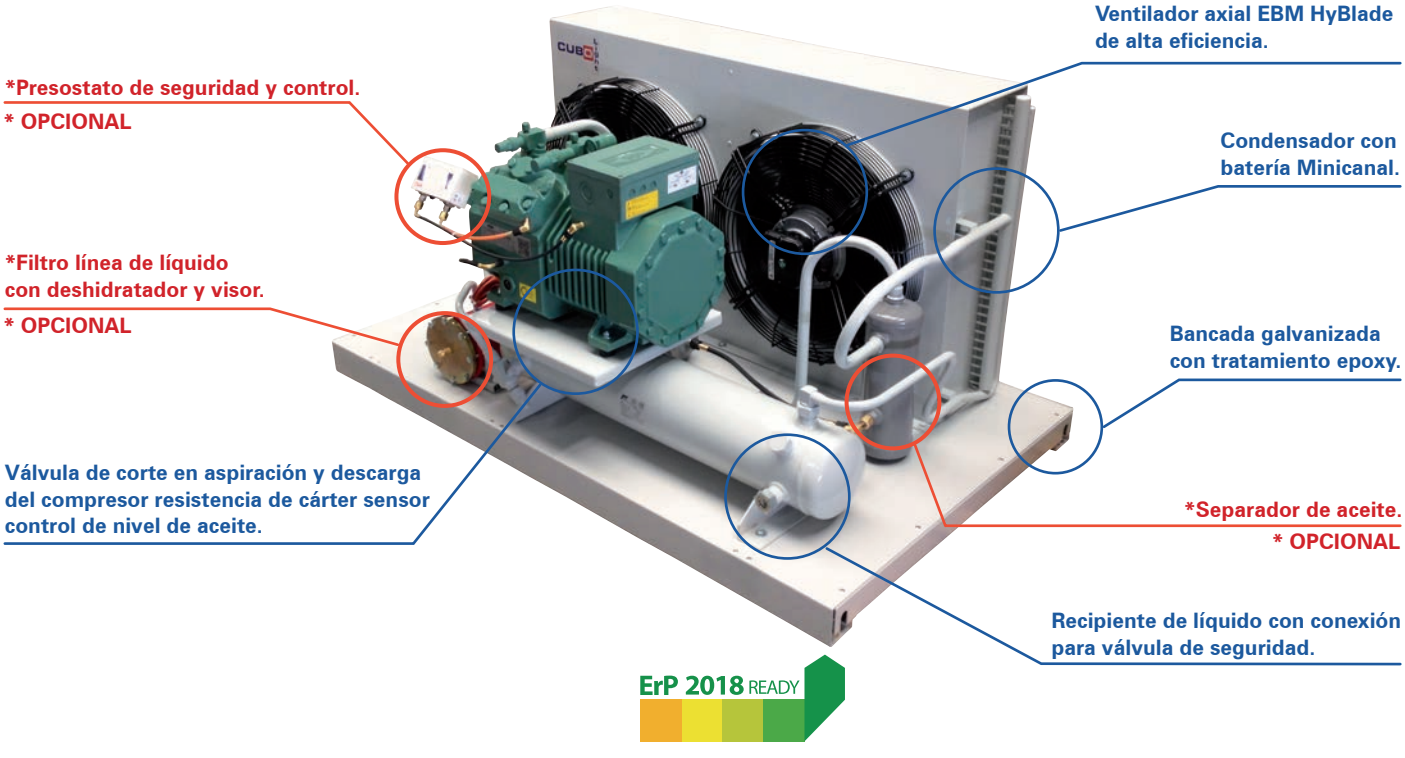

Debido a que cada proyecto es único las gamas Cubo Light (ALZ-AHZ) son modulares con varios opcionales.

Gamas:

ALZ – Aplicación de baja temperatura optimizada para R449A. Aplicación de alta/media temperatura optimizada para R134a. Rendimiento a Tª ambiente 32ºC.

AHZ – Aplicación de alta/media temperatura para R449A y apta para el resto de refrigerantes R448A, R404A, R407F y R134a. Rendimiento a Tª ambiente 43ºC.

Unidades tropicalizadas.

Otros opcionales:

Ventilador EC, Acumulador de aspiración, recipiente de líquido equipado con válvula de seguridad, Reducción de capacidad del compresor, Intercambiador de placas recuperador de calor. Ahorre tiempo y evite riesgos técnicos con este nuevo concepto de unidad totalmente flexible. Cubolight se adaptará a la solicitud del cliente final

Sus especificaciones son nuestra especialidad

Capítulo 1

Unidades Condensadoras CUBO LIGHT

APLICACIÓN ALTA TEMPERATURA

R134a / R513A (XP10)

RENDIMIENTOS

Potencia frigorífica (kW) a la Tª de Evaporación				COMPRESOR	MODELO	CÓDIGO	Precio EUROS
+5ºC	0ºC	-5ºC	-10ºC				
3,44	2,88	2,38	1,93	2HES-1Y	**ALZ033 2HES-1Y**	120.100.0522	**2.454,00**
4,70	3,98	3,32	2,72	2FES-2Y	**ALZ044 2FES-2Y**	120.100.0523	**2.828,00**
5,59	4,73	3,95	3,22	2EES-2Y	**ALZ044 2EES-2Y**	120.100.0524	**3.504,00**
6,93	5,88	4,91	4,02	2DES-2Y	**ALZ053 2DES-2Y**	120.100.0525	**3.802,00**
9,07	7,64	6,32	5,14	2CES-3Y	**ALZ064 2CES-3Y**	120.100.0526	**4.218,00**
9,52	7,98	6,57	5,32	4FES-3Y	**ALZ064 4FES-3Y**	120.100.0527	**4.291,00**
11,6	9,91	8,33	6,87	4EES-4Y	**ALZ064 4EES-4Y**	120.100.0528	**5.189,00**
14,7	12,4	10,2	8,30	4DES-5Y	**ALZ084 4DES-5Y**	120.100.0529	**6.282,00**
17,3	14,7	12,2	10,0	4CES-6Y	**ALZ084 4CES-6Y**	120.100.0530	**6.804,00**
21,1	18,0	15,0	12,3	4TES-9Y	**ALZ104 4TES-9Y**	120.100.0531	**8.569,00**
24,3	20,6	17,2	14,0	4PES-12Y	**ALZ114 4PES-12Y**	120.100.0532	**10.866,00**
28,4	24,2	20,3	16,6	4NES-14Y	**ALZ124 4NES-14Y**	120.100.0533	**11.722,00**
35,4	29,9	24,9	20,3	4JE-15Y	**ALZ135 4JE-15Y**	120.100.0534	**15.982,00**
40,4	34,4	28,8	23,7	4HE-18Y	**ALZ135 4HE-18Y**	120.100.0535	**16.111,00**
43,8	37,5	31,5	26,0	4GE-23Y	**ALZ135 4GE-23Y**	120.100.0536	**17.004,00**
51,2	44,1	37,4	31,2	4FE-28Y	**ALZ135 4FE-28Y**	120.100.0537	**17.688,00**
47,5	40,6	34,1	28,1	6JE-25Y	**ALZ135 6JE-25Y**	120.100.0538	**17.609,00**
53,3	46,0	38,9	32,4	6HE-28Y	**ALZ135 6H3-28Y**	120.100.0539	**18.195,00**
64,0	55,0	46,5	38,6	6GE-34Y	**ALZ165 6GE-34Y**	120.100.0540	**23.172,00**
73,3	64,0	54,3	45,5	6FE-44Y	**ALZ165 4FE-44Y**	120.100.0541	**24.782,00**



APLICACIÓN ALTA/MEDIA TEMPERATURA

Multirrefrigerante R134a / R513A / R449A / R448A

RENDIMIENTOS

Unidades Tropicalizadas

R449A (XP40)						R134a / R513A (XP10)						COMPRESOR	MODELO	CÓDIGO	Precio EUROS
Potencia frigorífica (kW) a la Tª de Evaporación						Potencia frigorífica (kW) a la Tª de Evaporación									
0ºC	-5ºC	-10ºC	0ºC	-5ºC	-10ºC	0ºC	-5ºC	-10ºC	0ºC	-5ºC	-10ºC				
Tª Ambiente +32ºC			Tª Ambiente +43ºC			Tª Ambiente +32ºC			Tª Ambiente +43ºC						
2,65	2,15	1,73	2,14	1,73	1,37	1,79	1,44	1,13	1,54	1,23	0,96	2KES-05Y	**AHZ033 2KES-05Y**	120.100.0500	**2.477,00**
3,33	2,75	2,23	2,73	2,23	1,80	2,22	1,79	1,41	1,92	1,54	1,20	2JES-07Y	**AHZ033 2JES-07Y**	120.100.0501	**2.492,00**
4,08	3,38	2,76	3,35	2,76	2,23	2,90	2,39	1,93	2,50	2,04	1,64	2HES-2Y	**AHZ044 2HES-2Y**	120.100.0502	**2.742,00**
5,02	4,16	3,39	4,14	3,42	2,77	3,49	2,88	2,33	3,03	2,48	2,00	2GES-2Y	**AHZ053 2GES-2Y**	120.100.0503	**3.286,00**
6,71	5,52	4,48	5,56	4,55	3,67	4,53	3,72	3,00	3,84	3,14	2,53	2FES-3Y	**AHZ064 2FES-3Y**	120.100.0504	**3.696,00**
8,67	7,10	5,75	7,35	5,97	4,80	5,81	4,73	3,79	4,97	4,04	3,22	2EES-3Y	**AHZ084 2EES-3Y**	120.100.0505	**4.215,00**
10,1	8,31	6,75	8,58	7,00	5,65	6,77	5,52	4,42	5,79	4,71	3,76	2DES-3Y	**AHZ084 2DES-3Y**	120.100.0506	**5.304,00**
12,1	9,98	8,16	10,3	8,44	6,86	8,14	6,67	5,37	7,00	5,72	4,59	2CES-4Y	**AHZ084 2CES-4Y**	120.100.0507	**5.478,00**
13,2	10,9	8,86	11,2	9,15	7,40	8,73	7,11	5,69	7,41	6,01	4,79	4FES-5Y	**AHZ104 4FES-5Y**	120.100.0508	**6.287,00**
15,9	13,2	10,8	13,5	11,1	9,05	10,8	8,92	7,25	9,25	7,61	6,16	4EES-6Y	**AHZ104 4EES-6Y**	120.100.0509	**6.376,00**
18,8	15,6	12,8	16,0	13,2	10,7	12,9	14,7	8,50	11,0	8,97	7,21	4DES-7Y	**AHZ114 4DES-7Y**	120.100.0510	**7.050,00**
22,9	19,1	20,3	19,5	16,1	13,2	15,7	12,9	10,4	13,5	11,1	8,92	4CES-9Y	**AHZ124 4CES-9Y**	120.100.0511	**7.971,00**
30,4	25,0	24,9	25,6	21,0	17,0	20,4	16,7	13,4	17,4	14,2	11,4	4TES-12Y	**AHZ135 4TES-12Y**	120.100.0512	**9.408,00**
35,8	29,3	28,8	30,0	24,3	19,4	23,8	19,3	15,4	20,2	16,3	12,9	4PES-15Y	**AHZ165 4PES-15Y**	120.100.0513	**13.237,00**
41,6	34,2	31,5	35,2	28,8	23,2	27,9	22,8	18,3	23,8	19,4	15,5	4NES-20Y	**AHZ165 4NES-20Y**	120.100.0514	**14.341,00**
45,5	37,8	37,4	38,6	31,8	25,8	31,0	25,5	20,6	26,5	21,8	17,5	4JE-22Y	**AHZ165 4JE-22Y**	120.100.0515	**17.302,00**
51,8	43,4	34,1	43,9	36,6	30,0	35,9	29,8	24,2	30,9	25,6	20,7	4HE-25Y	**AHZ165 4HE-25Y**	120.100.0516	**17.701,00**
58,8	49,3	38,9	49,3	41,3	34,1	41,4	34,3	27,9	35,5	29,4	23,8	4GE-30Y	**AHZ190 4GE-30Y**	120.100.0517	**19.289,00**
66,8	56,6	46,5	-	47,6	39,8	47,4	39,4	32,2	40,7	33,7	27,5	4FE-35Y	**AHZ190 4FE-35Y**	120.100.0518	**20.717,00**
63,5	52,9	54,3	-	44,5	36,3	44,6	36,9	29,9	38,0	31,2	25,1	6JE-33Y	**AHZ190 6JE-33Y**	120.100.0519	**21.544,00**
70,7	59,6	54,3	-	50,0	41,4	50,2	41,7	34,0	42,8	35,4	28,8	6HE-35Y	**AHZ190 6HE-35Y**	120.100.0520	**22.166,00**
77,2	65,7	54,3	-	-	45,8	56,8	47,6	39,1	48,8	40,8	33,5	6GE-40Y	**AHZ190 6GE-40Y**	120.100.0521	**22.580,00**

APLICACIÓN BAJA TEMPERATURA

R449A (XP40) / R448A

RENDIMIENTOS

Potencia frigorífica (kW) a la Tª de Evaporación			COMPRESOR	MODELO	CÓDIGO	Precio EUROS
-25ºC	-30ºC*	-35ºC*				
1,31	0,96	0,67	2HES-1Y	**ALZ033 2HES-1Y**	120.100.0522	**2.454,00**
1,88	1,40	1,00	2FES-2Y	**ALZ044 2FES-2Y**	120.100.0523	**2.828,00**
2,29	1,72	1,23	2EES-2Y	**ALZ044 2EES-2Y**	120.100.0524	**3.504,00**
2,89	2,18	1,58	2DES-2Y	**ALZ053 2DES-2Y**	120.100.0525	**3.802,00**
3,81	2,90	2,13	2CES-3Y	**ALZ064 2CES-3Y**	120.100.0526	**4.218,00**
4,10	3,12	2,30	4FES-3Y	**ALZ064 4FES-3Y**	120.100.0527	**4.291,00**
4,97	3,76	2,73	4EES-4Y	**ALZ064 4EES-4Y**	120.100.0528	**5.189,00**
6,00	4,48	3,19	4DES-5Y	**ALZ084 4DES-5Y**	120.100.0529	**6.282,00**
7,41	5,62	4,12	4CES-6Y	**ALZ84 4CES-6Y**	120.100.0530	**6.804,00**
8,8	6,61	4,77	4TES-9Y	**ALZ104 4TES-9Y**	120.100.0531	**8.569,00**
9,9	7,3	5,17	4PES-12Y	**ALZ114 4PES-12Y**	120.100.0532	**10.866,00**
12,1	9,1	6,52	4NES-14Y	**ALZ124 4NES-14Y**	120.100.0533	**11.722,00**
15,2	11,5	8,39	4JE-15Y	**ALZ135 4JE-15Y**	120.100.0534	**15.982,00**
17,8	13,5	9,92	4HE-18Y	**ALZ135 4HE-18Y**	120.100.0535	**16.111,00**
20,9	16,2	12,1	4GE-23Y	**ALZ135 4GE-23Y**	120.100.0536	**17.004,00**
24,4	18,9	14,1	4FE-28Y	**ALZ135 4FE-28Y**	120.100.0537	**17.688,00**
21,6	16,5	12,1	6JE-25Y	**ALZ135 6JE-25Y**	120.100.0538	**17.609,00**
24,7	19,1	14,2	6HE-28Y	**ALZ135 6HE-28Y**	120.100.0539	**18.195,00**
30,9	24,0	18,1	6GE-34Y	**ALZ165 6GE-34Y**	120.100.0540	**23.172,00**
35,4	27,4	20,5	6FE-44Y	**ALZ165 6FE-44Y**	120.100.0541	**24.782,00**



* Comprobar necesidad de enfriamiento adicional
Rendimiento a Tª Ambiente 32ºC

Unidades Condensadoras CUBO LIGHT

Datos Técnicos

MODELO	CÓDIGO	Datos Eléctricos				Dimensiones de tuberías			Recipiente de Líquido			Condensador			Dimensiones (mm)			
		Alimentación (V-Ph-Hz)	Max. consumo de compresor a régimen (A)	Max. consumo de ventiladores a régimen (A)	Resistencia de cárter	Aspiración	Descarga	Líquido	Tipo	Volumen recipiente (l)	Conexión V.S	Diámetro vent. (mm)	Nº Vent.	Caudal de aire (m³/h)	Ancho	Fondo	Alto	Peso (kg)
ALZ033 2HES-1Y	120.100.0522	Comp 240 (Δ) o 380V(Y) - 3-50 Ventilador 230-1-50	6,6/3,8	0,81	60W	5/8"	1/2"	1/4"	Vertical	5	-	350	1	2.200	655	700	485	78
ALZ044 2FES-2Y	120.100.0523		9,2/5,3	0,81	60W	5/8"	1/2"	3/8"	Vertical	5	-	350	1	2.500	655	700	535	81
ALZ044 2EES-2Y	120.100.0524		10,4/6,0	0,81	120W	7/8"	5/8"	3/8"	Vertical	5	-	350	1	2.500	655	700	535	106
ALZ053 2DES-2Y	120.100.0525		13,0/7,5	0,81	120W	7/8"	5/8"	3/8"	Vertical	5	-	350	1	2.900	1.005	700	535	119
ALZ064 2CES-3Y	120.100.0526		15,8/9,1	2,36	120W	7/8"	5/8"	3/8"	Vertical	7,6		450	1	5.600	1.005	700	685	128
ALZ064 4FES-3Y	120.100.0527		16,5/9,5	2,36	120W	7/8"	5/8"	3/8"	Vertical	7,6		450	1	5.600	1.005	700	685	142
ALZ064 4EES-4Y	120.100.0528		21,2/12,2	2,36	120W	1 1/8"	5/8"	3/8"	Vertical	7,6		450	1	5.600	1.005	700	685	144
ALZ084 4DES-5Y	120.100.0529		25,2/14,5	2,36	120W	1 1/8"	7/8"	3/8"	Vertical	10		450	1	5.900	1.005	700	835	160
ALZ084 4CES-6Y	120.100.0530		30,8/17,7	2,36	120W	1 1/8"	7/8"	1/2"	Vertical	10	1/2" NPT	450	1	5.900	1.005	700	835	165
ALZ104 4TES-9Y	120.100.0531	Comp 380V(YY) - 3-50 Ventilador 230-1-50	19,9	4,72	140W	1 3/8"	1 1/8"	1/2"	Horizontal	15		450	2	10.400	1.405	850	740	235
ALZ114 4PES-12Y	120.100.0532		22,7	4,72	140W	1 3/8"	1 1/8"	1/2"	Horizontal	15		450	2	11.400	1.405	850	790	243
ALZ124 4NES-14Y	120.100.0533		26,6	4,72	140W	1 3/8"	1 1/8"	1/2"	Horizontal	15	1/2" NPT	450	2	12.100	1.655	1.000	840	273
ALZ135 4JE-15Y	120.100.0534		30,8	6	140W	1 5/8"	1 1/8"	1/2"	Horizontal	25	1/2" NPT	500	2	14.800	1.655	1.000	990	342
ALZ135 4HE-18Y	120.100.0535		36,7	6	140W	1 5/8"	1 1/8"	1/2"	Horizontal	25	1/2" NPT	500	2	14.800	1.655	1.000	990	342
ALZ135 4GE-23Y	120.100.0536		43,9	6	140W	2 1/8"	1 1/8"	5/8"	Horizontal	25	1/2" NPT	500	2	14.800	1.655	1.000	990	344
ALZ135 4FE-28Y	120.100.0537		52,8	6	140W	2 1/8"	1 1/8"	5/8"	Horizontal	25	1/2" NPT	500	2	14.800	1.655	1.000	990	360
ALZ135 6JE-25Y	120.100.0538		46,4	6	140W	2 1/8"	1 3/8"	5/8"	Horizontal	25	1/2" NPT	500	2	14.800	1.655	1.000	990	383
ALZ135 6H3-28Y	120.100.0539		53,2	6	140W	2 1/8"	1 3/8"	5/8"	Horizontal	25	1/2" NPT	500	2	14.800	1.655	1.000	990	383
ALZ165 6GE-34Y	120.100.0540	Comp 380V (YY) - 3-50 Ventilador 230-1-50	65,5	6,8	140W	2 1/8"	1 3/8"	7/8"	Horizontal	30	1/2" NPT	630	2	25.000	1.850	1.000	990	422
ALZ165 4FE-44Y	120.100.0541		83,2	6,8	140W	2 1/8"	1 3/8"	7/8"	Horizontal	30	1/2" NPT	630	2	25.000	1.850	1.000	990	437

MODELO	CÓDIGO	Datos Eléctricos				Dimensiones de tuberías			Recipiente de Líquido			Condensador			Dimensiones (mm)			
		Alimentación (V-Ph-Hz)	Max. consumo de compresor a régimen (A)	Max. consumo de ventiladores a régimen (A)	Resistencia de cárter	Aspiración	Descarga	Líquido	Tipo	Volumen recipiente (l)	Conexión V.S	Diámetro vent. (mm)	Nº Vent.	Caudal de aire (m³/h)	Ancho	Fondo	Alto	Peso (kg)
AHZ033 2KES-05Y	120.100.0500	Comp 240V (Δ) o 380V(Y) - 3-50 Ventilador 230-1-50	4,9/2,8	0,81	60W	5/8"	1/2"	1/4"	Vertical	5	-	350	1	2.200	655	700	485	77
AHZ033 2JES-07Y	120.100.0501		6,4/3,7	0,81	60W	5/8"	1/2"	1/4"	Vertical	5	-	350	1	2.200	655	700	485	77
AHZ044 2HES-2Y	120.100.0502		7,8/4,5	0,81	60W	5/8"	5/8"	1/4"	Vertical	5	-	350	1	2.500	655	700	535	81
AHZ053 2GES-2Y	120.100.0503		8,7/5,0	0,81	60W	5/8"	5/8"	1/4"	Vertical	5	-	350	1	2.900	1.005	700	535	94
AHZ064 2FES-3Y	120.100.0504		10,6/6,1	2,36	60W	5/8"	5/8"	3/8"	Vertical	7,6	1/4" NPT	450	1	5.600	1.005	700	685	103
AHZ084 2EES-3Y	120.100.0505		13,0/7,5	2,36	120W	7/8"	5/8"	3/8"	Vertical	10	1/2" NPT	450	1	5.900	1.005	700	835	143
AHZ084 2DES-3Y	120.100.0506		15,0/8,6	2,36	120W	7/8"	5/8"	3/8"	Vertical	10	1/2" NPT	450	1	5.900	1.005	700	835	143
AHZ084 2CES-4Y	120.100.0507		17,4/10,0	2,36	120W	7/8"	7/8"	3/8"	Vertical	10	1/2" NPT	450	1	5.900	1.005	700	835	142
AHZ104 4FES-5Y	120.100.0508		18,8/10,8	4,72	120W	7/8"	7/8"	3/8"	Horizontal	15	1/2" NPT	450	2	10.400	1.405	850	740	182
AHZ104 4EES-6Y	120.100.0509		23,7/13,6	4,72	120W	1 3/8"	1 1/8"	3/8"	Horizontal	15	1/2" NPT	450	2	10.400	1.405	850	740	182
AHZ114 4DES-7Y	120.100.0510		28,7/16,5	4,72	120W	1 3/8"	1 1/8"	3/8"	Horizontal	15	1/2" NPT	450	2	11.400	1.405	850	790	188
AHZ124 4CES-9Y	120.100.0511		35,1/20,2	4,72	120W	1 3/8"	1 1/8"	1/2"	Horizontal	15	1/2" NPT	450	2	12.100	1.655	1.000	840	218
AHZ135 4TES-12Y	120.100.0512	Comp 380V (YY) - 3-50 Ventilador 230-1-50	25,1	6	140W	1 3/8"	1 1/8"	1/2"	Horizontal	25	1/2" NPT	500	2	14.800	1.655	1.000	990	288
AHZ165 4PES-15Y	120.100.0513	Comp 380V(YY) - 3-50 Ventilador 380-3-50	28,1	6,8	140W	1 5/8"	1 1/8"	1/2"	Horizontal	30	1/2" NPT	630	2	25.000	1.850	1.000	990	333
AHZ165 4NES-20Y	120.100.0514		33,2	6,8	140W	1 5/8"	1 1/8"	1/2"	Horizontal	30	1/2" NPT	630	2	25.000	1.850	1.000	990	337
AHZ165 4JE-22Y	120.100.0515		37,2	6,8	140W	1 5/8"	1 1/8"	1/2"	Horizontal	30	1/2" NPT	630	2	25.000	1.850	1.000	990	381
AHZ165 4HE-25Y	120.100.0516		44	6,8	140W	2 1/8"	1 1/8"	1/2"	Horizontal	30	1/2" NPT	630	2	25.000	1.850	1.000	990	385
AHZ190 4GE-30Y	120.100.0517		51,2	6,8	140W	2 1/8"	1 1/8"	5/8"	Horizontal	30	1/2" NPT	630	2	25.200	2.200	1.000	990	411
AHZ190 4FE-35Y	120.100.0518		62,1	6,8	140W	2 1/8"	1 1/8"	5/8"	Horizontal	30	1/2" NPT	630	2	25.200	2.200	1.000	990	412
AHZ190 6JE-33Y	120.100.0519		53,2	6,8	140W	2 1/8"	1 3/8"	5/8"	Horizontal	30	1/2" NPT	630	2	25.200	2.200	1.000	990	438
AHZ190 6HE-35Y	120.100.0520		64,4	6,8	140W	2 1/8"	1 3/8"	5/8"	Horizontal	30	1/2" NPT	630	2	25.200	2.200	1.000	990	443
AHZ190 6HE-40Y	120.100.0521		73,9	6,8	140W	2 1/8"	1 3/8"	7/8"	Horizontal	30	1/2" NPT	630	2	25.200	2.200	1.000	990	446

*** Para recipientes horizontales incluir código 190.111.0057 adaptador para válvula de seguridad.**

Carrozados Cubo Light

Dimensiones Carrozados (mm)			Peso (Kg)	MODELO UNIDAD (AMZ-AHZ-ALZ AMY AHY)	CÓDIGO	Precio EUROS
Ancho	Alto	Largo				
760	610	715	30	**CUBOLIGHT 033-044**	190.100.0086	**584,00**
1.110	890	715	45	**CUBOLIGHT 053-64-84**	190.100.0087	**893,00**
1.510	1.090	1.015	81	**CUBOLIGHT 104-114**	190.100.0088	**1.404,00**
1.760	1.090	1.015	81	**CUBOLIGHT 124-135**	190.100.0089	**1.532,00**
1.955	1.090	1.015	80	**CUBOLIGHT 165**	190.100.0090	**2.226,00**
2.305	1.090	1.015	86	**CUBOLIGHT 190**	190.100.0091	**2.226,00**



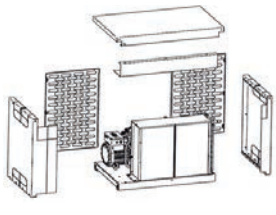



Capítulo 1

Unidades Condensadoras Originales AXIAL PISTÓN

ErP 2015 Ready

APLICACIÓN ALTA TEMPERATURA

RENDIMIENTOS

HP	Cilind. (m³h)	Potencia Frigorífica (W) a la Tª de Evaporación								MODELO	CÓDIGO	Precio EUROS
		R134a / R513A (XP10)			R513A (XP10) / R450A (N13)			R1234yf				
		0ºC	-5ºC	COP	0ºC	-5ºC	COP	0ºC	-5ºC			
1/2	4,06	1.940	1.560	2,33	1.746	1.385	2,27	1,86	1,52	* LH33E/2KES-05Y	120.100.0122	2.656,00
3/4	5,21	2.410	1.940	2,28	2.230	1.770	2,20	2,31	1,90	* LH33E/2JES-07Y	120.100.0123	2.665,00
1	6,51	3.060	2.510	2,41	2.995	2.416	2,42	2,96	2,48	LH33E/2HES-1Y	120.100.0250	2.689,00
1	6,51	3.110	2.570	2,45	3.040	2.460	2,43	3,07	2,50	* LH44E/2HES-1Y	120.100.0127	2.833,00
1,5	7,58	3.510	2.890	2,37	3.513	2.849	2,44	3,37	2,84	LH33E/2GES-2Y	120.100.0251	2.712,00
1,5	7,58	3.600	2.960	2,43	3.565	2.900	2,46	3,51	2,94	LH44E/2GES-2Y	120.100.0202	3.005,00
2	9,54	4.340	3.600	2,48	4.382	3.544	2,55	4,13	3,46	LH44E/2FES-2Y	120.100.0128	2.925,00
2	9,54	4.400	3.660	2,50	4.430	3.600	2,56	4,64	3,82	* LH64E/2FES-2Y	120.100.0153	3.759,00
2	11,40	5.200	4.310	2,50	5.477	4.406	2,74	5,02	4,24	LH44E/2EES-2Y	120.100.0252	3.534,00
2	13,40	6.450	5.320	2,65	6.545	5.278	2,65	6,05	5,10	LH53E/2DES-2Y	120.100.0253	3.910,00
3	16,20	8.160	6.720	2,62	8.062	6.524	2,67	7,88	6,63	LH64E/2CES-3Y	120.100.0254	4.366,00
3	16,20	8.210	6.780	2,64	8.110	6.590	2,68	8,34	6,95	* LH84E/2CES-3Y	120.100.0131	4.836,00
3	18,10	8.540	6.990	2,63	8.515	6.806	2,70	8,25	6,90	LH64E/4FES-3Y	120.100.0255	4.563,00
3	18,10	8.600	7.050	2,65	8.570	6.860	2,70	8,81	7,29	* LH84E/4FES-3Y	120.100.0132	5.036,00
4	22,70	10.520	8.760	2,55	10.960	8.888	2,72	10,00	8,52	LH64E/4EES-4Y	120.100.0256	4.625,00
5	26,80	12.840	10.590	2,74	12.945	10.397	2,73	13,20	10,93	* LH114E/4DES-5Y	120.100.0155	8.162,00
6	32,50	15.200	12.630	2,64	15.944	12.856	2,74	16,47	13,69	* LH124E/4CES-6Y	120.100.0156	9.189,00

Permiten temperaturas de evaporación de hasta +12,5ºC

APLICACIÓN MEDIA TEMPERATURA

RENDIMIENTOS

HP	Cilind. (m³h)	Potencia Frigorífica (W) a la Tª de Evaporación								MODELO	CÓDIGO	Precio EUROS
		R449A (XP40) / R448A (N40)			R407F / R442A (RS50)			R454C				
		-5ºC	-10ºC	COP	-5ºC	-10ºC	COP	-5ºC	-10ºC			
1/2	4,06	2.260	1.830	2,26	2.530	2.050	2,37	2,00	1,62	* LH33E/2KES-05Y	120.100.0122	2.656,00
3/4	5,21	2.860	2.350	2,15	3.220	2.650	2,25	2,55	2,09	* LH33E/2JES-07Y	120.100.0123	2.665,00
1	6,51	3.460	2.876	2,16	3.920	3.250	2,16	3,10	2,57	LH33E/2HES-2Y	120.100.0253	3.910,00
1	6,51	3.620	2.920	2,20	4.170	3.340	2,18	3,23	2,66	* LH44E/2HES-2Y	120.100.0124	3.015,00
1,5	7,58	4.264	3.395	2,44	4.640	3.850	2,18	3,68	3,05	LH44E/2GES-2Y	120.100.0202	3.005,00
2	9,54	5.700	4.680	2,20	5.600	4.700	1,94	-	-	LH64E/2FES-2Y	120.100.0153	3.759,00
3	9,54	4.870	4.070	1,94	5.550	4.640	2,02	4,39	3,67	LH44E/2FES-3Y	120.100.0258	3.000,00
3	11,40	6.920	5.700	2,39	7.150	5.860	2,42	6,15	5,06	LH64E/2EES-3Y	120.100.0259	4.366,00
3	13,40	8.020	6.640	2,30	8.300	6.830	2,33	6,96	5,76	LH64E/2DES-3Y	120.100.0260	4.376,00
3	16,20	9.470	7.900	2,15	9.820	8.150	2,17	9,00	7,44	* LH84E/2CES-3Y	120.100.0131	4.836,00
4	16,20	10.120	8.370	2,46	10.460	8.610	2,47	9,00	7,44	LH84E/2CES-4Y	120.100.0261	4.938,00
3	18,10	10.930	9.050	2,39	10.540	8.760	2,15	9,74	8,05	* LH84E/4FES-3Y	120.100.0132	5.036,00
5	18,10	10.950	9.060	2,45	11.310	9.310	2,46	9,75	8,06	LH84E/4FES-5Y	120.100.0262	5.301,00
5	26,80	16.165	12.939	2,71	15.350	12.790	2,17	14,31	11,78	* LH114E/4DES-5Y	120.100.0155	8.162,00
6	32,50	19.946	16.031	2,68	17.940	15.080	2,03	17,87	14,78	* LH124E/4CES-6Y	120.100.0156	9.189,00

Permiten temperaturas de evaporación de hasta 0ºC

APLICACIÓN BAJA TEMPERATURA

RENDIMIENTOS

HP	Cilind. (m³h)	Potencia Frigorífica (W) a la Tª de Evaporación					MODELO	CÓDIGO	Precio EUROS
		R449A (XP40) / R448A (N40)			R454C				
		-25ºC	-30ºC	COP	-25ºC	-30ºC			
1/2	4,06	840	600	1,29	0,74	0,52	* LH33E/2KES-05Y	120.100.0122	2.656,00
3/4	5,21	1.140	830	1,34	1,00	0,73	* LH33E/2JES-07Y	120.100.0123	2.665,00
1	6,51	1.440	1.070	1,37	1,27	0,95	LH33E/2HES-1Y	120.100.0250	2.689,00
1	6,51	1.470	1.090	1,39	1,30	0,96	* LH44E/2HES-1Y	120.100.0127	2.833,00
1,5	7,58	1.670	1.260	1,37	1,48	1,11	LH33E/2GES-2Y	120.100.0251	2.712,00
2	9,54	2.100	1.590	1,40	1,87	1,41	LH44E/2FES-2Y	120.100.0128	2.925,00
2	11,40	2.580	1.970	1,54	2,31	1,76	LH44E/2EES-2Y	120.100.0252	3.534,00
2	13,40	3.230	2.185	1,58	2,80	2,14	LH53E/2DES-2Y	120.100.0253	3.910,00
3	16,20	4.140	3.190	1,60	3,69	2,84	LH64E/2CES-3Y	120.100.0254	4.366,00
3	18,10	4.450	3.420	1,53	3,97	3,05	LH64E/4FES-3Y	120.100.0255	4.563,00
4	22,70	5.360	4.140	1,52	4,80	3,70	LH64E/4EES-4Y	120.100.0256	4.625,00
5	26,80	6.880	5.230	1,59	5,93	4,50	* LH114E/4DES-5Y	120.100.0155	8.162,00
6	32,50	8.550	6.570	1,63	7,60	5,83	* LH124E/4CES-6Y	120.100.0156	9.189,00

Permiten temperaturas de evaporación desde -15ºC hasta -40ºC / A partir de -30ºC se requiere enfriamiento adicional del compresor.
* Unidades condensadoras tropicalizadas.

Modelos con * para alta temperatura ambiente.





Rendimientos calculados según EN12900. Temperatura de condensación +45ºC. Temperatura de gas aspirado +20º. Subenfriamiento 0K.
*COP DE LA UNIDAD CALCULADO EN CONDICIONES EN12900 CON TEMPERATURAS DE EVAPORACIÓN DE -5ºC o -25ºC

Unidades Condensadoras Originales AXIAL PISTÓN

ErP 2015 Ready

APLICACIÓN ALTA TEMPERATURA

DATOS TÉCNICOS

MODELO Tropic	CÓDIGO	Dimensiones (mm)			Nº Ventiladores	Tensión Ventilador	Caudal (m³/h)	Recipiente (Litros)	Conexiones		Peso (Kg)
		Largo	Ancho	Alto					Aspiración	Líquido	
* LH33E/2KES-05Y	120.100.0122	650	607	466	1xEC	230V/I	1.550	3	1/2	3/8	71
* LH33E/2JES-07Y	120.100.0123	650	607	466	1xEC	230V/I	1.550	3	1/2	3/8	71
LH33E/2HES-1Y	120.100.0250	650	607	466	1xEC	230V/I	1.650	3	5/8	3/8	70
* LH44E/2HES-1Y	120.100.0127	650	607	516	1xEC	230V/I	2.000	5,6	5/8	3/8	80
LH33E/2GES-2Y	120.100.0251	650	607	466	1xEC	230V/I	1.650	3	5/8	3/8	72
LH44E/2GES-2Y	120.100.0202	650	607	516	1xEC	230V/I	2.000	5,6	5/8	3/8	78
LH44E/2FES-2Y	120.100.0128	650	607	516	1xEC	230V/I	2.000	5,6	5/8	3/8	77
* LH64E/2FES-2Y	120.100.0153	1.000	672	687	1xEC	230V/I	3.100	7,8	5/8	1/2	104
LH44E/2EES-2Y	120.100.0252	650	607	516	1xEC	230V/I	2.000	5,6	7/8	3/8	96
LH53E/2DES-2Y	120.100.0253	1.000	671	536	1xEC	230V/I	2.600	7,8	7/8	3/8	109
LH64E/2CES-3Y	120.100.0254	1.000	672	687	1xEC	230V/I	3.100	13	7/8	1/2	121
* LH84E/2CES-3Y	120.100.0131	1.000	672	837	1xEC	230V/I	4.600	13	7/8	1/2	136
LH64E/4FES-3Y	120.100.0255	1.000	672	687	1xEC	230V/I	3.100	7,8	7/8	1/2	140
* LH84E/4FES-3Y	120.100.0132	1.000	672	837	1xEC	230V/I	4.600	13	7/8	1/2	148
LH64E/4EES-4Y	120.100.0256	1.000	672	687	1xEC	230V/I	3.100	13	1 1/8	1/2	131
* LH114E/4DES-5Y	120.100.0155	1.356	920	773	2xEC	230V/I	9.300	15	1 1/8	5/8	212
* LH124E/4CES-6Y	120.100.0156	1.591	1.000	848	2xEC	230V/I	9.800	30	1 1/8	7/8	254

APLICACIÓN MEDIA TEMPERATURA

DATOS TÉCNICOS

MODELO Tropic	CÓDIGO	Dimensiones (mm)			Nº Ventiladores	Tensión Ventilador	Caudal (m³/h)	Recipiente (Litros)	Conexiones		Peso (Kg)
		Largo	Ancho	Alto					Aspiración	Líquido	
* LH33E/2KES-05Y	120.100.0122	650	607	466	1xEC	230V/I	1.550	3	1/2	3/8	71
* LH33E/2JES-07Y	120.100.0123	650	607	466	1xEC	230V/I	1.550	3	1/2	3/8	71
LH33E/2HES-2Y	120.100.0253	650	607	466	1xEC	230V/I	2.000	3	5/8	3/8	73
* LH44E/2HES-2Y	120.100.0124	650	607	516	1xEC	230V/I	2.000	5,6	5/8	3/8	81
LH44E/2GES-2Y	120.100.0202	650	607	516	1xEC	230V/I	2.000	5,6	5/8	3/8	78
LH64E/2FES-2Y	120.100.0153	1.000	672	687	1xEC	230V/I	3.100	7,8	5/8	1/2	104
LH44E/2FES-3Y	120.100.0258	650	607	516	1xEC	230V/I	3.100	5,6	5/8	3/8	81
LH64E/2EES-3Y	120.100.0259	1.000	672	687	1xEC	230V/I	3.100	7,8	7/8	1/2	130
LH64E/2DES-3Y	120.100.0260	1.000	672	687	1xEC	230V/I	3.100	7,8	7/8	1/2	130
* LH84E/2CES-3Y	120.100.0131	1.000	672	837	1xEC	230V/I	4.600	13	7/8	1/2	136
LH84E/2CES-4Y	120.100.0261	1.000	672	837	1xEC	230V/I	4.600	13	7/8	1/2	136
* LH84E/4FES-3Y	120.100.0132	1.000	672	837	1xEC	230V/I	4.600	13	7/8	1/2	148
LH84E/4FES-5Y	120.100.0262	1.000	672	837	1xEC	230V/I	4.600	13	7/8	1/2	152
* LH114E/4DES-5Y	120.100.0155	1.356	920	773	2xEC	230V/I	9.300	15	1 1/8	5/8	212
* LH124E/4CES-6Y	120.100.0156	1.591	1.000	848	2xEC	230V/I	9.800	30	1 1/8	7/8	254

APLICACIÓN BAJA TEMPERATURA

DATOS TÉCNICOS

MODELO Tropic	CÓDIGO	Dimensiones (mm)			Nº Ventiladores	Tensión Ventilador	Caudal (m³/h)	Recipiente (Litros)	Conexiones		Peso (Kg)
		Largo	Ancho	Alto					Aspiración	Líquido	
* LH33E/2KES-05Y	120.100.0122	650	607	466	1xEC	230V/I	1.550	3	1/2	3/8	71
* LH33E/2JES-07Y	120.100.0123	650	607	466	1xEC	230V/I	1.550	3	1/2	3/8	71
LH33E/2HES-1Y	120.100.0250	650	607	466	1xEC	230V/I	1.650	3	5/8	3/8	70
* LH44E/2HES-1Y	120.100.0127	650	607	516	1xEC	230V/I	2.000	5,6	5/8	3/8	80
LH33E/2GES-2Y	120.100.0251	650	607	466	1xEC	230V/I	1.650	3	5/8	3/8	72
LH44E/2FES-2Y	120.100.0128	650	607	516	1xEC	230V/I	2.000	5,6	5/8	3/8	77
LH44E/2EES-2Y	120.100.0252	650	607	516	1xEC	230V/I	2.000	5,6	7/8	3/8	96
LH53E/2DES-2Y	120.100.0253	1.000	671	536	1xEC	230V/I	2.600	7,8	7/8	3/8	109
LH64E/2CES-3Y	120.100.0254	1.000	672	687	1xEC	230V/I	3.100	13	7/8	1/2	121
LH64E/4FES-3Y	120.100.0255	1.000	672	687	1xEC	230V/I	3.100	7,8	7/8	1/2	140
LH64E/4EES-4Y	120.100.0256	1.000	672	687	1xEC	230V/I	3.100	13	1 1/8	1/2	142
* LH114E/4DES-5Y	120.100.0155	1.356	920	773	2xEC	230V/I	9.300	15	1 1/8	5/8	212
* LH124E/4CES-6Y	120.100.0156	1.591	1.000	848	2xEC	230V/I	9.800	30	1 1/8	7/8	254

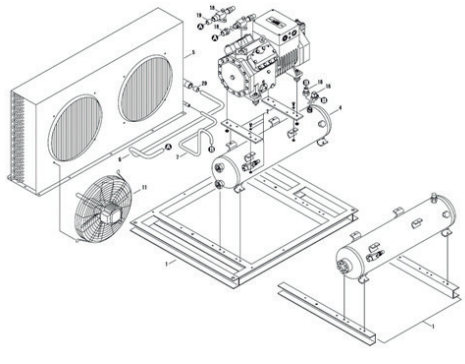

Capítulo 1

Unidades Condensadoras Originales AXIAL PISTÓN

APLICACIÓN ALTA TEMPERATURA

RENDIMIENTOS

HP	Cilind. (m³h)	Potencia Frigorífica (W) a la Tª de Evaporación								MODELO	CÓDIGO	Precio EUROS
		R134a			R513A (XP10) / R450A (N13)			R1234yf				
		0ºC	-5ºC	COP	0ºC	-5ºC	COP	0ºC	-5ºC			
9	32,48	16721	13675	2,78	17327	14313	2,74	16,47	13,69	*LH124E/4CES-9Y	120.100.0224	8.999,00
9	41,33	20789	17082	2,91	21449	17820	2,87	20,40	17,06	*LH124E/4TES-9Y	120.100.0225	10.088,00
12	41,33	20376	16705	2,83	21042	17438	2,9	20,00	16,70	*LH124E/4TES-12Y	120.100.0226	10.297,00
12	48,5	24444	19922	2,96	25314	20861	2,91	24,10	20,00	*LH135E/4PES-12Y	120.100.0227	12.478,00
15	48,5	23926	19477	2,85	24793	20402	2,82	23,60	19,55	LH135E/4PES-15Y	120.100.0228	12.712,00
14	56,25	28106	23065	2,94	29002	24069	2,9	27,60	23,00	*LH135E/4NES-14Y	120.100.0229	13.151,00
20	56,25	27782	22790	2,85	28679	23783	2,89	27,30	22,80	LH135E/4NES-20Y	120.100.0230	13.519,00
18	73,7	35806	29869	2,89	36631	30907	2,85	34,60	29,40	LH135E/4HE-18Y	120.100.0231	15.219,00
25	73,7	35492	29498	2,91	36345	30562	2,87	34,50	29,20	LH135E/4HE-25Y	120.100.0232	15.637,00

Permiten temperaturas de evaporación de hasta +12,5ºC

APLICACIÓN MEDIA TEMPERATURA

RENDIMIENTOS

HP	Cilind. (m³h)	Potencia Frigorífica (W) a la Tª de Evaporación								MODELO	CÓDIGO	Precio EUROS
		R449A (XP40) / R448A (N40)			R407F / R442A (RS50)			R454C				
		-5ºC	-10ºC	COP	-5ºC	-10ºC	COP	-5ºC	-10ºC			
9	32,48	20084	16622	2,66	20710	17075	2,68	17,87	14,78	*LH124E/4CES-9Y	120.100.0224	8.999,00
9	41,33	24150	20029	2,75	24541	20380	2,72	21,10	17,45	*LH124E/4TES-9Y	120.100.0225	10.088,00
12	41,33	24156	20009	2,82	24585	20407	2,79	20,90	17,23	*LH124E/4TES-12Y	120.100.0226	10.297,00
12	48,5	28583	23487	2,82	29141	23980	2,8	25,00	20,40	*LH135E/4PES-12Y	120.100.0227	12.478,00
15	48,5	28476	23366	2,83	29154	23985	2,82	24,60	20,10	LH135E/4PES-15Y	120.100.0228	12.712,00
14	56,25	32899	27294	2,79	33520	27809	2,76	28,80	23,80	*LH135E/4NES-14Y	120.100.0229	13.151,00
20	56,25	33046	27376	2,88	33524	27789	2,85	28,60	23,60	LH135E/4NES-20Y	120.100.0230	13.519,00
18	73,7	41457	35048	2,8	42519	35743	2,81	36,40	30,60	LH135E/4HE-18Y	120.100.0231	15.219,00
25	73,7	40850	34418	2,83	41958	35155	2,84	35,60	29,80	LH135E/4HE-25Y	120.100.0232	15.637,00

Permiten temperaturas de evaporación de hasta 0ºC

APLICACIÓN BAJA TEMPERATURA

RENDIMIENTOS

HP	Cilind. (m³h)	Potencia Frigorífica (W) a la Tª de Evaporación					MODELO	CÓDIGO	Precio EUROS
		R449A (XP40) / R448A (N40)			R454C				
		-25ºC	-30ºC	COP	-25ºC	-30ºC			
9	32,48	8552	6565	1,63	7,60	5,83	*LH124E/4CES-9Y	120.100.0224	8.999,00
9	41,33	10238	7799	1,66	8,73	6,56	*LH124E/4TES-9Y	120.100.0225	10.088,00
12	41,33	10200	7768	1,64	8,54	6,41	*LH124E/4TES-12Y	120.100.0226	10.297,00
12	48,5	11594	8683	1,68	9,92	7,35	*LH135E/4PES-12Y	120.100.0227	12.478,00
15	48,5	11482	8580	1,69	9,63	7,11	LH135E/4PES-15Y	120.100.0228	12.712,00
14	56,25	13951	10637	1,7	11,89	8,94	*LH135E/4NES-14Y	120.100.0229	13.151,00
20	56,25	13985	10671	1,73	11,69	8,77	LH135E/4NES-20Y	120.100.0230	13.519,00
18	73,7	10900	14777	1,73	16,18	12,41	LH135E/4HE-18Y	120.100.0231	15.219,00
25	73,7	18386	14185	1,67	15,47	11,78	LH135E/4HE-25Y	120.100.0232	15.637,00

Permiten temperaturas de evaporación desde -15ºC hasta -40ºC / A partir de -30ºC se requiere enfriamiento adicional del compresor.

Modelos con * para alta temperatura ambiente.

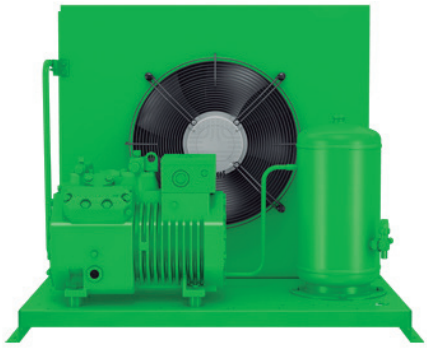

Rendimientos calculados según EN12900. Temperatura de condensación +45ºC. Temperatura de gas aspirado +20º. Subenfriamiento 0K.
*COP DE LA UNIDAD CALCULADO EN CONDICIONES EN12900 CON TEMPERATURAS DE EVAPORACIÓN DE -5ºC o -25ºC

Unidades Condensadoras Originales AXIAL PISTÓN

ErP 2015 Ready

APLICACIÓN ALTA TEMPERATURA

DATOS TÉCNICOS

MODELO Tropic	CÓDIGO	Dimensiones (mm)			Nº Ventiladores	Tensión Ventilador	Caudal (m³/h)	Recipiente (Litros)	Conexiones		Peso (Kg)
		Largo	Ancho	Alto					Aspiración	Líquido	
LH124E/4CES-9Y	120.100.0224	1.591	1.000	848	2	230V/I	9.800	30	1 1/8	7/8	254
LH124E/4TES-9Y	120.100.0225	1.591	1.000	848	2	230V/I	9.800	30	1 3/8	7/8	300
LH124E/4TES-12Y	120.100.0226	1.591	1.000	848	2	230V/I	9.800	30	1 3/8	7/8	307
LH135E/4PES-12Y	120.100.0227	1.591	1.000	998	2	230V/I	10.400	30	1 3/8	7/8	323
LH135E/4PES-15Y	120.100.0228	1.591	1.000	998	2	230V/I	10.400	30	1 5/8	7/8	331
LH135E/4NES-14Y	120.100.0229	1.591	1.000	998	2	230V/I	10.400	30	1 3/8	7/8	325
LH135E/4NES-20Y	120.100.0230	1.591	1.000	998	2	230V/I	10.400	30	1 5/8	7/8	334
LH135E/4HE-18Y	120.100.0231	1.591	1.000	998	2	230V/I	10.400	30	1 5/8	7/8	364
LH135E/4HE-25Y	120.100.0232	1.591	1.000	998	2	230V/I	10.400	30	2 1/8	7/8	384

APLICACIÓN MEDIA TEMPERATURA

DATOS TÉCNICOS

MODELO Tropic	CÓDIGO	Dimensiones (mm)			Nº Ventiladores	Tensión Ventilador	Caudal (m³/h)	Recipiente (Litros)	Conexiones		Peso (Kg)
		Largo	Ancho	Alto					Aspiración	Líquido	
LH124E/4CES-9Y	120.100.0224	1.591	1.000	848	2	230V/I	9.800	30	1 1/8	7/8	254
LH124E/4TES-9Y	120.100.0225	1.591	1.000	848	2	230V/I	9.800	30	1 3/8	7/8	300
LH124E/4TES-12Y	120.100.0226	1.591	1.000	848	2	230V/I	9.800	30	1 3/8	7/8	307
LH135E/4PES-12Y	120.100.0227	1.591	1.000	998	2	230V/I	10.400	30	1 3/8	7/8	323
LH135E/4PES-15Y	120.100.0228	1.591	1.000	998	2	230V/I	10.400	30	1 5/8	7/8	331
LH135E/4NES-14Y	120.100.0229	1.591	1.000	998	2	230V/I	10.400	30	1 3/8	7/8	325
LH135E/4NES-20Y	120.100.0230	1.591	1.000	998	2	230V/I	10.400	30	1 5/8	7/8	334
LH135E/4HE-18Y	120.100.0231	1.591	1.000	998	2	230V/I	10.400	30	1 5/8	7/8	364
LH135E/4HE-25Y	120.100.0232	1.591	1.000	998	2	230V/I	10.400	30	2 1/8	7/8	384

APLICACIÓN BAJA TEMPERATURA

DATOS TÉCNICOS

MODELO Tropic	CÓDIGO	Dimensiones (mm)			Nº Ventiladores	Tensión Ventilador	Caudal (m³/h)	Recipiente (Litros)	Conexiones		Peso (Kg)
		Largo	Ancho	Alto					Aspiración	Líquido	
LH124E/4CES-9Y	120.100.0224	1.591	1.000	848	2	230V/I	9.800	30	1 1/8	7/8	254
LH124E/4TES-9Y	120.100.0225	1.591	1.000	848	2	230V/I	9.800	30	1 3/8	7/8	300
LH124E/4TES-12Y	120.100.0226	1.591	1.000	848	2	230V/I	9.800	30	1 3/8	7/8	307
LH135E/4PES-12Y	120.100.0227	1.591	1.000	998	2	230V/I	10.400	30	1 3/8	7/8	323
LH135E/4PES-15Y	120.100.0228	1.591	1.000	998	2	230V/I	10.400	30	1 5/8	7/8	331
LH135E/4NES-14Y	120.100.0229	1.591	1.000	998	2	230V/I	10.400	30	1 3/8	7/8	325
LH135E/4NES-20Y	120.100.0230	1.591	1.000	998	2	230V/I	10.400	30	1 5/8	7/8	334
LH135E/4HE-18Y	120.100.0231	1.591	1.000	998	2	230V/I	10.400	30	1 5/8	7/8	364
LH135E/4HE-25Y	120.100.0232	1.591	1.000	998	2	230V/I	10.400	30	2 1/8	7/8	384

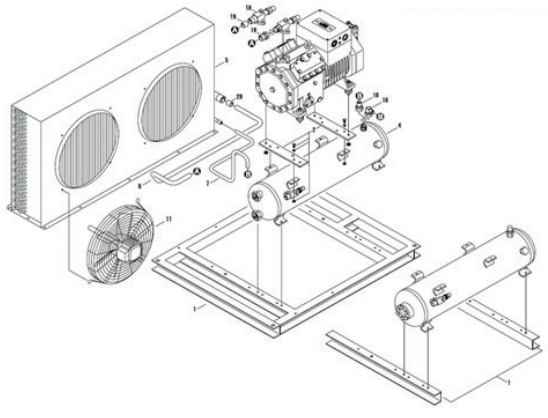

Capítulo 1

Unidades Condensadoras Tabo AXIAL PISTÓN

Copeland® brand products

APLICACIÓN ALTA TEMPERATURA

RENDIMIENTOS

HP	Cilind. (m³h)	Potencia Frigorífica (W) a la Tª de Evaporación						MODELO	CÓDIGO	Precio EUROS
		R134a			R513A (XP10) / R450A (N13)					
		0ºC	-5ºC	COP	0ºC	-5ºC	COP			
3/4	5,13	2.260	1.810	2,26	2.370	1.920	2,28	**KJ-7X / BHA002**	120.102.0126	**2.998,00**
1,0	6,33	2.880	2.310	2,41	3.020	2.450	2,43	**KSJ-10X / BHA002**	120.102.0073	**3.022,00**
1,5	7,38	3.260	2.630	2,20	3.410	2.790	2,22	**KL-15X / BHA003**	120.102.0127	**3.414,00**
2,0	9,41	4.220	3.400	2,40	4.420	3.610	2,42	**KSL-20X / BHB001**	120.102.0171	**3.270,00**
2,0	12,90	5.590	4.440	2,48	5.850	4.710	2,50	**LF-20X / BHB001**	120.102.0128	**4.206,00**
2,0	14,50	6.210	4.980	2,27	6.500	5.290	2,29	**LJ-20X / BHB001**	120.102.0129	**4.178,00**
3,0	18,20	8.100	6.440	2,37	8.480	6.840	2,39	**LL-30X / BHB002**	120.102.0130	**4.497,00**
4,0	22,50	10.350	8.340	2,51	10.840	8.850	2,54	**LSG-40X / BHC001**	120.102.0131	**5.254,00**
4,5	22,40	10.300	8.120	2,47	10.780	8.620	2,49	**2SA-45X / BHD001**	120.102.0117	**5.558,00**
5,5	26,80	12.250	9.760	2,36	12.830	10.360	2,38	**2SC-55X / BHD001**	120.102.0133	**6.749,00**
6,5	31,20	13.800	10.950	2,31	14.450	11.620	2,33	**2SK-65X / BHD001**	120.102.0134	**7.098,00**
7,5	38,00	16.450	12.950	2,34	17.220	13.750	2,36	**3SC-75X / BHD002**	120.102.0135	**8.850,00**
10,0	49,00	21.500	17.000	2,32	22.510	18.050	2,34	**3SS-100X / BHF001**	120.102.0136	**12.698,00**
10,0	56,00	25.900	20.400	2,57	27.120	21.650	2,60	**4SF-100X / BHF001**	120.102.0137	**10.296,00**
13,0	61,70	29.400	23.200	2,80	31.300	25.200	2,83	**4MF-13X / BHH001**	120.102.0172	**13.705,00**

Permiten temperaturas de evaporación desde -15ºC hasta +5ºC

APLICACIÓN MEDIA TEMPERATURA

RENDIMIENTOS

HP	Cilind. (m³h)	Potencia Frigorífica (W) a la Tª de Evaporación						MODELO	CÓDIGO	Precio EUROS
		R449A (XP40) / R448A (N40)			R407F / R442A (RS50)					
		-5ºC	-10ºC	COP	-5ºC	-10ºC	COP			
3/4	3,97	2.160	1.700	2,38	2.170	1.660	2,23	**KM-7X / BHA001**	120.102.0173	**2.896,00**
1,0	5,13	2.980	2.370	2,33	3.110	2.420	2,26	**KJ-10X / BHA002**	120.102.0174	**3.211,00**
1,5	6,33	3.770	3.020	2,27	3.900	3.090	2,21	**KSJ-15X / BHA003**	120.102.0175	**3.237,00**
2,0	9,86	5.580	4.340	2,63	5.920	4.640	2,34	**LE-20X / BHB001**	120.102.0153	**3.932,00**
3,0	12,90	7.800	6.160	2,60	8.270	6.640	2,48	**LF-30X / BHB001**	120.102.0176	**4.974,00**
3,0	14,50	8.600	6.790	2,48	9.430	7.610	2,47	**LJ-30X / BHB002**	120.102.0177	**5.967,00**
4,0	18,20	11.190	8.770	2,63	11.050	8.750	2,57	**LL-40X / BHB002**	120.102.0178	**5.967,00**
5,5	22,41	12.950	10.170	2,04	13.480	10.580	1,95	**2SA-55X / BHD001**	120.102.0156	**6.660,00**
6,5	26,80	15.440	12.070	2,05	16.070	12.560	1,96	**2SC-65X / BHD001**	120.102.0179	**7.630,00**
7,5	32,40	18.270	14.160	2,18	19.020	14.740	2,10	**3SA-75X / BHD002**	120.102.0180	**9.200,00**
10,0	38,00	22.080	17.240	2,19	22.990	17.950	2,11	**3SC-100X / BHF001**	120.102.0159	**13.708,00**
15,0	49,90	30.090	23.560	2,14	31.330	24.530	2,06	**3SS-150X / BHF001**	120.102.0181	**13.748,00**
20,0	56,00	32.240	25.080	2,20	33.570	26.110	2,12	**4SA-200X / BHH001**	120.102.0029	**13.846,00**

Permiten temperaturas de evaporación desde -20ºC hasta +0ºC

APLICACIÓN BAJA TEMPERATURA

RENDIMIENTOS

HP	Cilind. (m³h)	Potencia Frigorífica (W) a la Tª de Evaporación						MODELO	CÓDIGO	Precio EUROS
		R449A (XP40) / R448A (N40)			R407F / R442A (RS50)					
		-25ºC	-30ºC	COP	-25ºC	-30ºC	COP			
3/4	5,13	990	700	1,28	960	650	1,15	**KJ-7X / BHA001**	120.102.0161	**3.116,00**
1,0	6,33	1.430	1.050	1,32	1.300	920	1,20	**KSJ-10X / BHA001**	120.102.0182	**3.503,00**
1,5	7,38	1.670	1.240	1,39	1.490	1.000	1,26	**KL-15X / BHA001**	120.102.0183	**2.885,00**
2,0	12,90	2.376	1.650	1,37	2.570	1.700	1,26	**LF-20X / BHA003**	120.102.0184	**4.110,00**
2,0	14,50	3.090	2.380	1,53	3.170	2.100	1,35	**LJ-20X / BHB001**	120.102.0129	**4.178,00**
3,0	18,20	3.925	2.760	1,55	3.530	2.420	1,28	**LL-30X / BHB001**	120.102.0075	**4.263,00**
4,0	22,50	5.000	3.600	1,56	4.870	3.420	1,39	**LSG-40X / BHB001**	120.102.0185	**5.946,00**
4,5	22,40	4.400	3.100	1,23	4.190	2.820	1,18	**2SA-45X / BHB002**	120.102.0163	**5.142,00**
5,5	26,80	5.160	3.570	1,23	4.920	3.250	1,18	**2SC-55X / BHB002**	120.102.0186	**6.413,00**
6,5	31,20	6.260	4.370	1,28	5.970	3.980	1,23	**2SK-65X / BHC001**	120.102.0187	**Consultar**
7,5	38,00	6.870	4.740	1,33	6.550	4.320	1,28	**3SC-75X / BHD001**	120.102.0164	**7.752,00**
10,0	49,00	7.460	7.220	1,37	7.120	6.580	1,32	**3SS-100X / BHD002**	120.102.0188	**10.188,00**
10,0	56,00	10.950	7.770	1,30	10.440	7.070	1,25	**4SF-100X / BHD002**	120.102.0189	**10.216,00**
15,0	70,80	14.860	10.710	1,39	14.180	9.750	1,34	**4SL-150X / BHF001**	120.102.0190	**10.752,00**
20,0	84,00	16.910	11.950	1,40	16.130	10.890	1,35	**6SF-200X / BHF001**	120.102.0191	**Consultar**
13,0	61,70	13.500	10.250	1,60	12.880	9.340	1,54	**4MF-13X / BHE001**	120.102.0192	**14.453,00**
15,0	71,40	17.600	13.250	1,66	16.790	12.070	1,59	**4ML-15X / BHF001**	120.102.0193	**17.731,00**
20,0	78,20	19.550	14.800	1,65	18.650	13.480	1,58	**4MM-20X / BHF001**	120.102.0194	**18.514,00**
22,0	87,70	22.200	16.900	1,65	21.180	15.400	1,58	**4MT-22X / BHH001**	120.102.0012	**19.203,00**

Permiten temperaturas de evaporación desde -30ºC hasta -15ºC a partir de -30ºC se requiere enfriamiento adicional del compresor.

Rendimientos calculados según EN12900. Temperatura de condensación +45ºC. Temperatura de gas aspirado +20º. Subenfriamiento 0K.
*COP DE COMPRESOR CALCULADO EN CONDICIONES EN12900 CON TEMPERATURAS DE EVAPORACIÓN DE -5ºC o -25ºC

Unidades Condensadoras Tabo AXIAL PISTÓN

MODELO	CÓDIGO	Dimensiones (mm)			Nº x Ø (mm)	Tensión Ventilador	Caudal (m³/h)	Recipiente (Litros)	Conexiones	
		Largo	Ancho	Alto					Aspiración	Líquido
KJ-7X / BHA002	120.102.0126	620	502	895	1x350	230V/I	620	2	5/8	3/8
KSJ-10X / BHA002	120.102.0073	620	502	895	1x350	230V/I	620	3	5/8	1/2
KL-15X / BHA003	120.102.0127	870	459	895	2x350	230V/I	870	3	5/8	1/2
KSL-20X / BHB001	120.102.0171	1.245	516	1.005	2x350	230V/I	1.245	5	5/8	1/2
LF-20X / BHB001	120.102.0128	1.245	516	1.005	2x350	230V/I	1.245	5	7/8	1/2
LJ-20X / BHB001	120.102.0129	1.245	516	1.005	2x350	230V/I	1.245	5	7/8	1/2
LL-30X / BHB002	120.102.0130	1.245	560	1.005	2x400	230V/I	1.245	7	1 1/8	1/2
LSG-40X / BHC001	120.102.0131	1.380	749	1.005	2x450	230V/400V/III	1.380	11	1 1/8	5/8
2SA-45X / BHD001	120.102.0117	1.245	600	1.005	2x450	230V/400V/III	1.245	11	1 1/8	5/8
2SC-55X / BHD001	120.102.0133	1.245	600	1.005	2x450	230V/400V/III	1.245	11	1 1/8	5/8
2SK-65X / BHD001	120.102.0134	1.245	600	1.005	2x450	230V/400V/III	1.245	11	1 1/8	5/8
3SC-75X / BHD002	120.102.0135	1.380	643	1.005	2x500	400V/III	1.380	14	1 3/8	7/8
3SS-100X / BHF001	120.102.0136	1.670	750	1.190	2x630	230V/400V/III	1.670	18	1 3/8	7/8
4SF-100X / BHF001	120.102.0137	1.670	750	1.190	2x630	230V/400V/III	1.670	18	1 5/8	7/8
4MF-13X / BHH001	120.102.0172	1.380	1.486	1.005	4x500	400V/III	1.380	30	1 5/8	1 1/8

MODELO	CÓDIGO	Dimensiones (mm)			Nº x Ø (mm)	Tensión Ventilador	Caudal (m³/h)	Recipiente (Litros)	Conexiones	
		Largo	Ancho	Alto					Aspiración	Líquido
KM-7X / BHA001	120.102.0173	620	452	895	1x350	230V/I	620	3	1/2	1/2
KJ-10X / BHA002	120.102.0174	620	502	895	1x350	230V/I	620	3	5/8	1/2
KSJ-15X / BHA003	120.102.0175	870	459	895	2x350	230V/I	870	3	5/8	1/2
LE-20X / BHB001	120.102.0153	1.245	516	1.005	2x350	230V/I	1.245	5	7/8	1/2
LF-30X / BHB001	120.102.0176	1.245	516	1.005	2x350	230V/I	1.245	7	7/8	1/2
LJ-30X / BHB002	120.102.0177	1.245	560	1.005	2x400	230V/I	1.245	7	1 1/8	1/2
LL-40X / BHB002	120.102.0178	1.245	560	1.005	2x400	230V/I	1.245	11	1 1/8	5/8
2SA-55X / BHD001	120.102.0156	1.245	600	1.005	2x450	230V/400V/III	1.245	11	1 1/8	5/8
2SC-65X / BHD001	120.102.0179	1.245	600	1.005	2x450	230V/400V/III	1.245	11	1 1/8	5/8
3SA-75X / BHD002	120.102.0180	1.380	643	1.005	2x500	400V/III	1.380	18	1 3/8	7/8
3SC-100X / BHF001	120.102.0159	1.670	750	1.190	2x630	230V/400V/III	1.670	18	1 3/8	7/8
3SS-150X / BHF001	120.102.0181	1.670	750	1.190	2x630	230V/400V/III	1.670	30	1 5/8	1 1/8
4SA-200X / BHH001	120.102.0029	1.380	1.486	1.005	4x500	400V/III	1.380	45	1 5/8	1 1/8

MODELO	CÓDIGO	Dimensiones (mm)			Nº x Ø (mm)	Tensión Ventilador	Caudal (m³/h)	Recipiente (Litros)	Conexiones	
		Largo	Ancho	Alto					Aspiración	Líquido
KJ-7X / BHA001	120.102.0161	620	452	895	1x350	230V/I	620	2	5/8	3/8
KSJ-10X / BHA001	120.102.0182	620	452	895	1x350	230V/I	620	3	5/8	1/2
KL-15X / BHA001	120.102.0183	620	452	895	1x350	230V/I	620	3	5/8	1/2
LF-20X / BHA003	120.102.0184	870	459	895	2x350	230V/I	870	5	7/8	1/2
LJ-20X / BHB001	120.102.0129	1.245	516	1.005	2x350	230V/I	1.245	5	7/8	1/2
LL-30X / BHB001	120.102.0075	1.245	516	1.005	2x350	230V/I	1.245	7	1 1/8	1/2
LSG-40X / BHB001	120.102.0185	1.245	516	1.005	2x350	230V/I	1.245	11	1 1/8	5/8
2SA-45X / BHB002	120.102.0163	1.245	560	1.005	2x400	230V/I	1.245	11	1 1/8	5/8
2SC-55X / BHB002	120.102.0186	1.245	560	1.005	2x400	230V/I	1.245	11	1 1/8	5/8
2SK-65X / BHC001	120.102.0187	1.380	749	1.005	2x450	230V/400V/III	1.380	11	1 1/8	5/8
3SC-75X / BHD001	120.102.0164	1.245	600	1.005	2x450	230V/400V/III	1.245	14	1 3/8	7/8
3SS-100X / BHD002	120.102.0188	1.380	643	1.005	2x500	400V/III	1.380	18	1 3/8	7/8
4SF-100X / BHD002	120.102.0189	1.380	643	1.005	2x500	400V/III	1.380	18	1 5/8	7/8
4SL-150X / BHF001	120.102.0190	1.670	750	1.190	2x630	230V/400V/III	1.670	30	1 5/8	1 1/8
6SF-200X / BHF001	120.102.0191	1.670	750	1.190	2x630	230V/400V/III	1.670	45	2 1/8	1 1/8
4MF-13X / BHE001	120.102.0192	1.380	965	782	2x500	400V/III	1.380	30	1 5/8	1 1/8
4ML-15X / BHF001	120.102.0193	1.670	750	1.190	2x630	230V/400V/III	1.670	45	1 5/8	1 1/8
4MM-20X / BHF001	120.102.0194	1.670	750	1.190	2x630	230V/400V/III	1.670	45	2 1/8	1 1/8
4MT-22X / BHH001	120.102.0012	1.380	1.005	1.486	4x500	400V/III	1.380	45	2 1/8	1 1/8

Capítulo 1

Unidades Condensadoras Axial Piston Serie EA-U

DORIN INNOVATION

ECO-DESIGN CONFORM

APLICACIÓN ALTA / MEDIA / BAJA TEMPERATURA Rendimientos

HP	Cilind. (m³/h)	Potencia Frigorífica (W) a la Temperatura de Evaporación			MODELO	CÓDIGO	Precio EUROS
		-10ºC	-10ºC	-35ºC			
		R134a / R513A (XP10)	R448A / R449A				
0,75	4,42	1340	2190	640	**E-AU-H80CC**	120.125.0001	**2.548,00**
1	5,37	1640	2700	825	**E-AU-H80CS**	120.125.0002	**2.548,00**
1	5,37	1650	2810	795	**E-AU2-H101CC**	120.125.0003	**2.669,00**
1	6,71	2040	3250	980	**E-AU2-H101CS**	120.125.0013	**2.709,00**
1	6,71	2050	3280	970	**E-AU2-H151CC**	120.125.0004	**2.754,00**
2	9,16	2860	4420	1350	**E-AU2-H181CS**	120.125.0014	**2.819,00**
2	9,88	3130	4670	1400	**E-AU2-H221CC**	120.125.0005	**2.864,00**
2	10,61	3440	5320	---	**E-AU2-H251CC**	120.125.0006	**3.020,00**
2	11,64	3800	5820	---	**E-AU2-H281CC**	120.125.0007	**3.023,00**
2	13,23	4260	6430	1860	**E-AU2-H281CS**	120.125.0015	**3.133,00**
3	15,94	4920	7630	2390	**E-AU2-H300CS**	120.125.0022	**3.287,00**
3	15,94	5160	7950	2440	**E-AU2-H351CC**	120.125.0008	**3.582,00**
3	17,53	5810	8980	3010	**E-AU2-H381CC**	120.125.0016	**3.693,00**
3	19,29	5990	9050	2740	**E-AU2-H355CS**	120.125.0023	**5.010,00**
4	19,29	6120	9430	2780	**E-AU2-H405CC**	120.125.0024	**5.210,00**
4	23,13	7020	10290	3200	**E-AU2-H405CS**	120.125.0017	**4.469,00**
5	23,13	7300	10980	3290	**E-AU2-H505CC**	120.125.0009	**4.550,00**
5	27,33	8060	11690	3710	**E-AU2-H505CS**	120.125.0018	**4.614,00**
7	27,33	8260	12570	3840	**E-AU2-H705CC**	120.125.0010	**5.286,00**
7	31,88	9370	12930	4230	**E-AU2-H705CS**	120.125.0019	**5.282,00**
7	31,88	10420	16160	4660	**E-AU2-H755CC**	120.125.0011	**5.435,00**
7	38,06	11330	16030	5090	**E-AU2-H751CS**	120.125.0025	**5.574,00**
8	42,81	13420	20020	6300	**E-AU2-H851CS**	120.125.0020	**7.162,00**
12	42,81	13690	22540	6540	**E-AU2-H1201CC**	120.125.0012	**7.317,00**
10	48,82	15060	22070	7280	**E-AU2-H1001CS**	120.125.0021	**6.771,00**
15	48,82	15750	25120	7550	**E-AU2-H1501CC**	120.125.0026	**7.469,00**
15	56,87	16890	24430	8250	**E-AU2-H1501CS**	120.125.0027	**7.557,00**
20	56,87	17650	28830	8830	**E-AU2-H2001CC**	120.125.0028	**8.019,00**

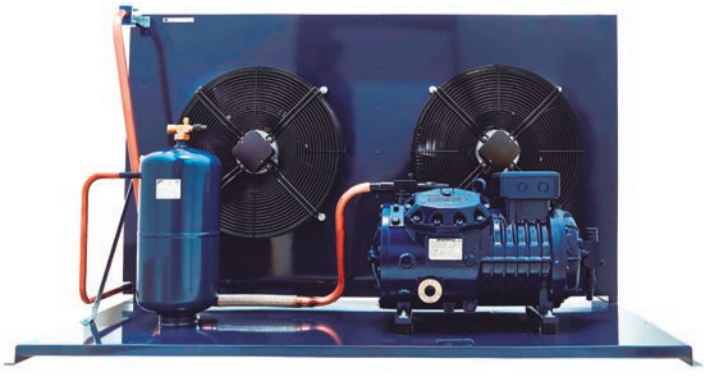

- Datos de rendimientos basados en Norma Europea EN12900
- Temperatura de condensación +32ºC
- Gases aspirados 20ºC

Unidades Condensadoras Axial Piston Serie EA-U

ECO-DESIGN CONFORM

APLICACIÓN ALTA / MEDIA / BAJA TEMPERATURA Dimensiones

MODELO	CÓDIGO	DIMENSIONES			Nº x Ø	Caudal (m^3/h)	Recipiente Líquido (l)	Conexiones		Peso Neto Kg
		Largo	Ancho	Alto				Aspiración	Líquido	
E-AU-H80CC	120.125.0001	590	700	470	1x350	2480	2,3	1/2"	1/2"	58
E-AU-H80CS	120.125.0002	590	700	470	1x350	2480	2,3	5/8"	1/2"	62
E-AU2-H101CC	120.125.0003	950	700	425	2x300	2670	2,3	5/8"	1/2"	69
E-AU2-H101CS	120.125.0013	950	700	425	2x300	2670	2,3	5/8"	1/2"	69
E-AU2-H151CC	120.125.0004	950	700	425	2x300	2670	2,3	5/8"	1/2"	71
E-AU2-H181CS	120.125.0014	950	700	425	2x300	2510	2,3	5/8"	1/2"	73
E-AU2-H221CC	120.125.0005	950	700	425	2x300	2510	2,3	3/4"	1/2"	75
E-AU2-H251CC	120.125.0006	1200	700	525	2x350	5300	3,9	3/4"	1/2"	93
E-AU2-H281CC	120.125.0007	1200	700	525	2x350	5300	3,9	3/4"	1/2"	93
E-AU2-H281CS	120.125.0015	1200	700	525	2x350	3200	2,3	3/4"	1/2"	77
E-AU2-H300CS	120.125.0022	1200	700	525	2x350	3200	3,9	1-1/8"	1/2"	108
E-AU2-H351CC	120.125.0008	1200	700	675	2x350	5940	5,7	1-1/8"	5/8"	115
E-AU2-H381CC	120.125.0016	1200	700	675	2x350	3200	5,7	1-1/8"	5/8"	116
E-AU2-H355CS	120.125.0023	1200	850	675	2x350	3400	5,7	7/8"	5/8"	143
E-AU2-H405CC	120.125.0024	1200	850	725	2x450	10270	5,7	7/8"	5/8"	154
E-AU2-H405CS	120.125.0017	1200	850	675	2x350	3400	5,7	1-1/8"	5/8"	144
E-AU2-H505CC	120.125.0009	1200	850	725	2x450	10270	5,7	1-1/8"	5/8"	155
E-AU2-H505CS	120.125.0018	1200	850	725	2x450	6500	7,6	1-1/8"	3/4"	155
E-AU2-H705CC	120.125.0010	1200	850	725	2x450	10270	7,6	1-1/8"	3/4"	155
E-AU2-H705CS	120.125.0019	1200	850	725	2x450	6500	5,7	1-1/8"	5/8"	155
E-AU2-H755CC	120.125.0011	1660	850	825	2x450	11700	7,6	1-1/8"	3/4"	184
E-AU2-H751CS	120.125.0025	1200	850	725	2x450	6500	7,6	1-3/8"	3/4"	171
E-AU2-H851CS	120.125.0020	1660	850	825	2x450	7700	15	1-3/8"	7/8"	242
E-AU2-H1201CC	120.125.0012	1660	850	980	2x500	13660	15	1-3/8"	7/8"	270
E-AU2-H1001CS	120.125.0021	1660	850	825	2x450	7700	15	1-3/8"	7/8"	242
E-AU2-H1501CC	120.125.0026	1660	850	980	2x500	13660	15	1-5/8"	7/8"	271
E-AU2-H1501CS	120.125.0027	1660	850	825	2x450	7700	15	1-3/8"	7/8"	242
E-AU2-H2001CC	120.125.0028	1660	850	980	2x500	13660	15	1-5/8"	7/8"	280

- Ventiladores alta eficiencia 230/l/50-60 Hz
- Unidades condensadoras equipadas con condensador con tubo de cobre y aletas de aluminio con nuevo diseño, recipiente de líquido con válvula de seguridad y antivibrador en la descarga (dependiendo del modelo), tubería de gas y líquido y bancada de acero.
- Las Unidades EA-U han sido diseñadas con todos sus componentes para satisfacer los nuevos parámetros impuestos por la normativa ERP y Eco-Design. Además se caracterizan por su diseño totalmente compacto y emisiones de ruido extremadamente bajos.
- Han sido diseñadas para funcionar con nuevas mezclas de HCF-HFO, proporcionando rendimientos eficientes que ponen a esta gama en la cima del mercado.
- El alcance de suministro estándar para las EA-U incluye: condensador con tubo de cobre y aletas de aluminio con nuevo diseño, recipiente de líquido con válvula de seguridad y antivibrador en la descarga (dependiendo del modelo), tubería de gas líquido y bancada de acero. Ventiladores alta eficiencia 230/l/50-60 Hz.
- Cumplen con la norma PED 2014/68/EU. PS 30 bar.



Capítulo 1

Unidades Condensadoras Axial Piston
Serie EA-U Carrozados Montados

Unidad Condensadora		Dimensiones Carrozado (mm)							MODELO Carrozado	CÓDIGO	Precio EUROS
MODELO	CÓDIGO	L	P	H	A	B	C	D			
E-AU-H80CC	120.125.0001	590	710	505	15	560	50	600	C1	190.125.0001	**535,00**
E-AU-H80CS	120.125.0002	590	710	505	15	560	50	600	C1	190.125.0001	**535,00**
E-AU2-H101CC	120.125.0003	950	710	460	15	920	50	600	C2	190.125.0002	**673,00**
E-AU2-H101CS	120.125.0013	950	710	460	15	920	50	600	C3	190.125.0002	**673,00**
E-AU2-H151CC	120.125.0004	950	710	460	15	920	50	600	C3	190.125.0002	**673,00**
E-AU2-H181CS	120.125.0014	950	710	460	15	920	50	600	C3	190.125.0002	**673,00**
E-AU2-H221CC	120.125.0005	950	710	460	15	920	50	600	C3	190.125.0002	**673,00**
E-AU2-H251CC	120.125.0006	1200	710	560	15	1170	50	600	C6	190.125.0003	**994,00**
E-AU2-H281CC	120.125.0007	1200	710	560	15	1170	50	600	C3	190.125.0002	**673,00**
E-AU2-H281CS	120.125.0015	1200	710	560	15	1170	50	600	C6	190.125.0003	**994,00**
E-AU2-H300CS	120.125.0022	1200	710	560	15	1170	50	600	C6	190.125.0003	**994,00**
E-AU2-H351CC	120.125.0008	1200	710	760	15	1170	50	600	C8	190.125.0004	**1.158,00**
E-AU2-H381CC	120.125.0016	1200	710	760	15	1170	50	600	C8	190.125.0004	**1.158,00**
E-AU2-H355CS	120.125.0023	1200	860	710	15	1170	50	650	C9	190.125.0005	**1.377,00**
E-AU2-H405CC	120.125.0024	1200	860	760	15	1170	50	650	C9	190.125.0005	**1.377,00**
E-AU2-H405CS	120.125.0017	1200	860	710	15	1170	50	650	C9	190.125.0005	**1.377,00**
E-AU2-H505CC	120.125.0009	1200	860	760	15	1170	50	650	C9	190.125.0005	**1.377,00**
E-AU2-H505CS	120.125.0018	1200	860	760	15	1170	50	650	C9	190.125.0005	**1.377,00**
E-AU2-H705CC	120.125.0010	1200	860	760	15	1170	50	650	C9	190.125.0005	**1.377,00**
E-AU2-H705CS	120.125.0019	1200	860	760	15	1170	50	650	C9	190.125.0005	**1.377,00**
E-AU2-H755CC	120.125.0011	1660	860	860	15	1630	50	650	C10	190.125.0006	**1.771,00**
E-AU2-H751CS	120.125.0025	1200	860	760	15	1170	50	650	C9	190.125.0005	**1.377,00**
E-AU2-H851CS	120.125.0020	1660	860	860	15	1630	50	650	C10	190.125.0006	**1.771,00**
E-AU2-H1201CC	120.125.0012	1660	860	1015	15	1630	50	650	C11	190.125.0007	**2.000,00**
E-AU2-H1001CS	120.125.0021	1660	860	860	15	1630	50	650	C10	190.125.0006	**1.771,00**
E-AU2-H1501CC	120.125.0026	1660	860	1015	15	1630	50	650	C11	190.125.0007	**2.000,00**
E-AU2-H1501CS	120.125.0027	1660	860	860	15	1630	50	650	C10	190.125.0006	**1.771,00**
E-AU2-H2001CC	120.125.0028	1660	860	1015	15	1630	50	650	C11	190.125.0007	**2.000,00**

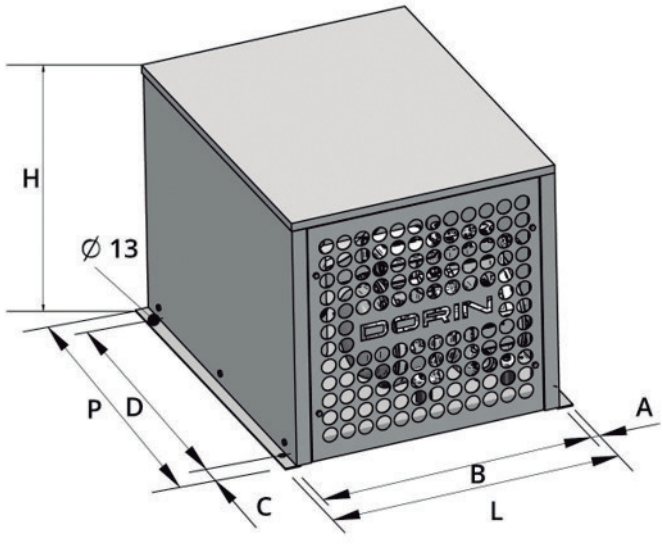

Unidades Condensadoras Originales Axial Piston

APLICACIÓN ALTA TEMPERATURA

HP	Cilind. (m³h)	Potencia Frigorífica (kW) a la Tª de Evaporación						Dimensiones (mm) (LargoxAnchoxAlto)	Rec. Litros	CONEX. Asp./Liq	MODELO	CÓDIGO	Precio EUROS
		R134a/R513 (XP10)			R450A(N13)								
		0ºC	-5ºC	COP	0ºC	-5ºC	COP						
0,5	4,93	2,34	1,87	2,34	2,06	1,65	2,33	796 x 680 x 448	1,5	5/8 - 3/8	**LB2-A075-0Y-2M**	120.105.0199	**2.661,00**
1	6,91	3,26	2,67	2,47	2,89	2,36	2,51	796 x 680 x 448	1,5	5/8 - 3/8	**LB2-A17-0Y-2M**	120.105.0201	**2.774,00**
1,5	8,96	4,17	3,47	2,59	3,71	3,08	2,65	796 x 680 x 448	1,5	5/8 - 3/8	**LB2-B159-0Y-2M**	120.105.0203	**2.887,00**
2	13,10	6,38	5,21	2,55	5,65	4,60	2,59	1060 x 770 x 559	2,2	1 1/8 - 1/2	**LB2-D313-0Y-2M**	120.105.0206	**3.182,00**
3	17,90	8,41	7,03	2,39	7,48	6,22	2,46	1060 x 770 x 559	2,2	1 1/8 - 1/2	**LB2-D318-0Y-2M**	120.105.0207	**3.346,00**
4	24,70	9,99	8,24	2,87	8,82	7,24	2,54	1060 x 770 x 664	3,4	1 1/8 - 5/8	**LB2-Q420-0Y-2M**	120.105.0208	**4.404,00**
5	27,90	12,49	10,36	2,53	11,11	4,00	2,60	1060 x 770 x 664	3,4	1 3/8 - 5/8	**LB2-Q528-0Y-2M**	120.105.0209	**4.615,00**
5	32,70	15,27	12,67	2,54	13,52	11,17	2,57	1.420 x 780 x 689	5,7	1 3/8 - 3/4	**LB2-Q533-0Y-2T**	120.105.0210	**5.407,00**
8	41,30	22,20	18,23	2,43	19,64	16,08	2,43	1.556 x 860 x 867	6,6	1 3/8 - 3/4	**LB2-S842-3Y-2T***	120.105.0211	**7.333,00**
10	51,50	25,18	20,96	2,48	22,34	18,51	2,50	1.556 x 860 x 867	6,6	1 3/8 - 3/4	**LB2-S1052-3Y-2T***	120.105.0212	**6.932,00**

Permiten temperaturas de evaporación de hasta +12,5ºC

APLICACIÓN MEDIA TEMPERATURA

HP	Cilind. (m³h)	Potencia Frigorífica (kW) a la Tª de Evaporación						Dimensiones (mm) (Largo x Ancho x Alto)	Rec. Litros	CONEX. Asp./Liq	MODELO	CÓDIGO	Precio EUROS
		R449A(XP40)/ R448A(N40)			R134a								
		-5ºC	-10ºC	COP	-5ºC	-10ºC	COP						
0,5	3,95	2,26	1,83	2,37	1,53	1,20	2,34	796x680x448	1,5	5/8 - 3/8	**LB2-A054-0Y-2M**	120.105.0213	**2.620,00**
0,75	4,93	2,73	2,22	2,33	1,87	1,47	2,34	796x680x448	1,5	5/8 - 3/8	**LB2-A075-0Y-2M**	120.105.0199	**2.661,00**
1	5,47	3,09	2,53	2,27	2,00	1,57	2,30	796 x 680 x 448	1,5	5/8 - 3/8	**LB2-A16-0Y-2M**	120.105.0200	**2.733,00**
1,5	6,91	3,82	3,16	2,21	2,66	2,14	2,41	796 x 680 x 448	1,5	5/8 - 3/8	**LB2-A157-0Y-2M**	120.105.0202	**2.819,00**
2	9,84	5,08	4,27	1,99	3,74	3,05	2,22	796 x 680 x 448	1,5	3/4 - 3/8	**LB2-B210-0Y-2M**	120.105.0214	**2.932,00**
2	11,3	6,90	5,69	2,55	4,,581	3,66	2,67	1.060 x 770 x 559	2,2	7/8 - 1/2	**LB2-D211-0Y-2M**	120.105.0204	**3.092,00**
3	13,1	7,90	6,57	2,45	5,21	4,19	2,55	1.060 x 770 x 559	2,2	1 1/8 - 1/2	**LB2-D313-0Y-2M**	120.105.0206	**3.182,00**
4	16,4	10,18	8,45	2,49	6,68	5,43	2,33	1.060 x 770 x 664	3,4	1 1/8 - 5/8	**LB2-D416-0Y-2M**	120.105.0215	**3.583,00**
5	21,2	13,33	10,95	2,52	8,41	6,64	2,64	1.420 x 780 x 689	5,7	1 1/8 - 3/4	**LB2-Q521-0Y-2T***	120.105.0216	**5.335,00**
5	23,6	13,55	11,35	2,29	8,95	7,18	2,70	1.060 x 770 x 664	3,4	1 1/8 - 5/8	**LB2-Q524-0Y-2M**	120.105.0217	**4.550,00**
7,5	27,9	16,96	14,02	2,44	10,99	8,81	2,53	1.420 x 780 x 689	5,7	1 3/8 - 3/4	**LB2-Q728-0Y-2T***	120.105.0218	**5.412,00**
7,5	32,7	18,47	15,50	2,25	12,67	10,33	2,54	1.420 x 780 x 689	5,7	1 3/8 - 3/4	**LB2-Q533-0Y-2T***	120.105.0210	**5.407,00**
12	41,3	25,19	20,76	2,43	16,87	13,61	2,63	1.556 x 860 x 867	6,6	1 3/8 - 3/4	**LB2-S1242-3Y-2T***	120.105.0219	**7.492,00**
15	51,5	29,34	24,29	2,36	20,79	16,99	2,64	1.556 x 860 x 867	6,6	1 5/8 - 3/4	**LB2-S1552-3Y-2T***	120.105.0220	**7.648,00**
20	56	34,24	28,33	2,53	23,63	19,28	2,63	1.556 x 860 x 1062	11	1 5/8 - 7/8	**LB2-S2056-3Y-2T***	120.105.0221	**8.212,00**

Permiten temperaturas de evaporación de hasta 0ºC

APLICACIÓN BAJA TEMPERATURA

HP	Cilind. (m³h)	Potencia Frigorífica (kW) a la Tª de Evaporación				Dimensiones (mm) (LargoxAnchoxAlto)	Rec. Litros	CONEX. Asp./Liq	MODELO	CÓDIGO	Precio EUROS
		R449A(XP40)/R448A(N40)									
		-25ºC	-30ºC	COP							
0,5	4,93	1,02	0,73	1,58	1,35	796 x 680 x 448	1,5	5/8 - 3/8	**LB2-A075-0Y-2M**	120.105.0199	**2.661,00**
1	6,91	1,57	1,17	1,42	1,22	796 x 680 x 448	1,5	5/8 - 3/8	**LB2-A17-0Y-2M**	120.105.0201	**2.774,00**
1,5	8,96	2,03	1,52	1,43	1,25	796 x 680 x 448	1,5	5/8 - 3/8	**LB2-B159-0Y-2M**	120.105.0203	**2.887,00**
2	13,10	3,37	2,57	1,73	1,55	1060 x 770 x 559	2,2	1 1/8 - 1/2	**LB2-D213-0Y-2M**	120.105.0205	**3.134,00**
3	17,90	4,59	3,56	1,70	1,54	1060 x 770 x 559	2,2	1 1/8 - 1/2	**LB2-D318-0Y-2M**	120.105.0207	**3.346,00**
4	24,70	5,87	4,47	1,63	1,45	1.060 x 770 x 664	3,4	1 1/8 - 5/8	**LB2-Q424-0Y-2M**	120.105.0222	**4.469,00**
5	27,90	6,75	5,16	1,61	1,44	1060 x 770 x 664	3,4	1 3/8 - 5/8	**LB2-Q528-0Y-2M**	120.105.0209	**4.615,00**
5	32,70	8,11	6,17	1,57	1,38	1.420 x 780 x 689	5,7	1 3/8 - 3/4	**LB2-Q533-0Y-2T**	120.105.0210	**5.407,00**
8	41,30	10,50	7,98	1,52	1,33	1.556 x 860 x 867	6,6	1 3/8 - 3/4	**LB2-S842-3Y-2T***	120.105.0211	**7.333,00**
10	51,50	12,16	9,12	1,57	1,38	1.556 x 860 x 867	6,6	1 3/8 - 3/4	**LB2-S1052-3Y-2T***	120.105.0212	**6.932,00**

Permiten temperaturas de evaporación desde -15ºC hasta -40ºC / A partir de -30ºC se requiere enfriamiento adicional del compresor.

Todas las unidades llevan dos ventiladores ; modelos con * tensión ventilador 230V/400V/III resto unidades tensión ventilador 230V/I
Rendimientos calculados según EN12900.
Temperatura de condensación +45ºC.
Temperatura de gas aspirado +20º. Subenfriamiento 0K.

*COP DE LA UNIDAD CALCULADO EN CONDICIONES EN12900 CON TEMPERATURAS DE EVAPORACIÓN DE -5ºC o -25ºC.





Capítulo 1

Unidades Condensadoras Centrífugas Tabo PISTÓN

APLICACIÓN ALTA TEMPERATURA

RENDIMIENTOS

HP	Cilind. (m³h)	Potencia Frigorífica (W) a Tª de Evaporación R134a 0ºC	R134a -8ºC	R513A (XP10) / R450A (N13) 0ºC	R513A (XP10) / R450A (N13) -8ºC	MODELO	CÓDIGO	Precio EUROS
1/2	4,06	1680	1010	1739	1045	**2KES-05Y/ KB12**	123.100.0200	**4.281,00**
3/4	5,21	2150	1290	2225	1335	**2JES-07Y/ KB12**	123.100.0201	**4.347,00**
1	6,51	2900	1820	3002	1884	**2HES-1Y/ KB22**	123.100.0202	**4.377,00**
1,5	7,58	3400	2160	3519	2236	**2GES-2Y/ KB22**	123.100.0203	**4.503,00**
2	9,54	4240	2680	4388	2774	**2FES-2Y/ KB32**	123.100.0204	**4.551,00**
2	11,36	5300	3310	5486	3426	**2EES-2Y/ KB52**	123.100.0205	**5.347,00**
2	13,42	6330	3980	6552	4119	**2DES-2Y/ KB62**	123.100.0206	**6.249,00**
3	16,24	7810	4950	8083	5123	**2CES-3Y/ KB72**	123.100.0207	**6.152,00**
3	18,05	8220	5080	8508	5258	**4FES-3Y/ KB72**	123.100.0208	**6.676,00**
4	22,72	10620	6780	10992	7017	**4EES-4Y/ KB92**	123.100.0209	**6.995,00**
5	26,84	12510	7820	12948	8094	**4DES-5Y/ KB92**	123.100.0210	**7.278,00**
6	32,48	15430	9730	15970	10071	**4CES-6Y/ KB142**	123.100.0211	**9.891,00**
7	34,73	16360	10090	16933	10443	**4VES-7Y/ KB142**	123.100.0212	**10.984,00**
9	41,33	19800	12330	20493	12762	**4TES-9Y/ KB152**	123.100.0213	**11.410,00**
9	36,13	16960	10690	17554	11064	**4BES-9Y/ KB142**	123.100.0214	**10.710,00**
12	48,5	22600	13850	23391	14335	**4PES-12Y/ KB162**	123.100.0215	**11.830,00**
14	56,25	26700	16550	27635	17129	**4NES-14Y/ KB162**	123.100.0216	**12.455,00**

Permiten temperaturas de evaporación desde -15ºC hasta +5ºC

APLICACIÓN MEDIA TEMPERATURA

RENDIMIENTOS

HP	Cilind. (m³h)	Potencia Frigorífica (W) a Tª de Evaporación R449A / R448A -5ºC	R449A / R448A -10ºC	MODELO	CÓDIGO	Precio EUROS
1/2	4,06	2.100	1650	**2KES-05Y/ KB12**	123.100.0200	**4.281,00**
3/4	5,21	2.820	2230	**2JES-07Y/ KB12**	123.100.0201	**4.347,00**
1	6,51	3.600	2860	**2HES-2Y/ KB22**	123.100.0217	**4.531,00**
1,5	7,58	4.240	3380	**2GES-2Y/ KB22**	123.100.0203	**4.503,00**
2	9,54	5.360	4270	**2FES-3Y/ KB32**	123.100.0218	**4.695,00**
3	11,36	6.720	5380	**2EES-3Y/ KB52**	123.100.0219	**5.477,00**
3	13,42	8.040	6450	**2DES-3Y/ KB62**	123.100.0220	**6.171,00**
4	16,24	9.920	7980	**2CES-4Y/ KB72**	123.100.0221	**6.481,00**
5	18,05	10.900	8740	**4FES-5Y/ KB82**	123.100.0222	**7.015,00**
6	22,72	13.660	10950	**4EES-6Y/ KB92**	123.100.0223	**7.241,00**
7	26,84	16.070	12870	**4DES-7Y/ KB92**	123.100.0224	**7.783,00**
9	32,48	19.830	15940	**4CES-9Y/ KB142**	123.100.0225	**10.194,00**
10	34,73	20.500	16320	**4VES-10Y/ KB142**	123.100.0226	**11.295,00**
9	36,13	21.800	17520	**4BES-9Y/ KB142**	123.100.0214	**10.710,00**
12	41,33	24.900	19890	**4TES-12Y/ KB152**	123.100.0227	**11.419,00**

Permiten temperaturas de evaporación desde -20ºC hasta 0ºC

APLICACIÓN BAJA TEMPERATURA

RENDIMIENTOS

HP	Cilind. (m³h)	Potencia Frigorífica (W) a Tª de Evaporación R449A / R448A -25ºC	R449A / R448A -31ºC	MODELO	CÓDIGO	Precio EUROS
1/2	4,06	670	450	**2KES-05Y/ KB12**	123.100.0200	**4.281,00**
3/4	5,21	950	660	**2JES-07Y/ KB12**	123.100.0201	**4.347,00**
1	6,51	1250	890	**2HES-1Y/ KB12**	123.100.0229	**4.313,00**
1,5	7,58	1500	1070	**2GES-2Y/ KB12**	123.100.0230	**4.439,00**
2	9,54	1910	1360	**2FES-2Y/ KB12**	123.100.0231	**4.485,00**
2	11,36	2450	1770	**2EES-2Y/ KB22**	123.100.0232	**5.233,00**
2	13,42	2980	2180	**2DES-2Y/ KB22**	123.100.0233	**5.418,00**
3	16,24	3770	2810	**2CES-3Y/ KB32**	123.100.0234	**5.351,00**
3	18,05	4090	3030	**4FES-3Y/ KB52**	123.100.0235	**5.641,00**
6	22,72	5100	3760	**4EES-6Y/ KB62**	123.100.0236	**6.050,00**
4	22,72	5100	3760	**4EES-4Y/ KB62**	123.100.0237	**5.784,00**
7	26,84	5960	4390	**4DES-7Y/ KB62**	123.100.0238	**7.040,00**
7	34,73	7280	5230	**4VES-7Y/ KB72**	123.100.0239	**8.802,00**
6	32,48	7550	5630	**4CES-6Y/ KB82**	123.100.0240	**8.044,00**
9	36,13	8270	6160	**4BES-9Y/ KB82**	123.100.0241	**8.779,00**
9	41,33	9140	6690	**4TES-9Y/ KB82**	123.100.0242	**9.508,00**
12	48,5	9960	7140	**4PES-12Y/ KB92**	123.100.0243	**10.271,00**
14	56,25	12400	9070	**4NES-14Y/ KB142**	123.100.0244	**10.616,00**
15	63,5	14930	11030	**4JE-15Y/ KB142**	123.100.0245	**15.162,00**

Permiten temperaturas de evaporación desde -30ºC hasta -15ºC a partir de -30ºC se requiere enfriamiento adicional del compresor.
Rendimientos calculados según EN12900. Temperatura de condensación +45ºC. Temperatura de gas aspirado +20º. Subenfriamiento 0K.
*COP DE LA UNIDAD CALCULADO EN CONDICIONES EN12900 CON TEMPERATURAS DE EVAPORACIÓN DE -5ºC o -25ºC

Unidades Condensadoras Centrífugas Tabo PISTÓN

MODELO	CÓDIGO	Dimensiones (mm)			Nº Ventiladores	Caudal (m^3/h)	Recipiente (Litros)	Conexiones	
		Largo	Ancho	Alto				Asp.	Des.
2KES-05Y/ KB12	123.100.0200	575	490	1300	1	2050	2	5/8	1/2
2JES-07Y/ KB12	123.100.0201	575	490	1300	1	2050	2	5/8	1/2
2HES-1Y/ KB22	123.100.0202	575	490	1300	1	2825	2	5/8	1/2
2GES-2Y/ KB22	123.100.0203	575	490	1300	1	2825	5	5/8	1/2
2FES-2Y/ KB32	123.100.0204	575	490	1300	1	2700	2	5/8	1/2
2EES-2Y/ KB52	123.100.0205	575	490	1300	1	2375	5	7/8	5/8
2DES-2Y/ KB62	123.100.0206	745	825	1450	1	3100	5	7/8	5/8
2CES-3Y/ KB72	123.100.0207	745	825	1450	1	2975	7	7/8	5/8
4FES-3Y/ KB72	123.100.0208	745	825	1450	1	2975	7	7/8	5/8
4EES-4Y/ KB92	123.100.0209	745	825	1450	1	5750	7	1 1/8	5/8
4DES-5Y/ KB92	123.100.0210	745	825	1450	1	5750	7	1 1/8	7/8
4CES-6Y/ KB142	123.100.0211	1345	825	1450	2	13000	11	1 1/8	7/8
4VES-7Y/ KB142	123.100.0212	1345	825	1450	2	13000	11	1 1/8	7/8
4TES-9Y/ KB152	123.100.0213	1345	825	1450	2	12600	18	1 3/8	1 1/8
4BES-9Y/ KB142	123.100.0214	1345	825	1450	2	13000	14	1 1/8	7/8
4PES-12Y/ KB162	123.100.0215	1345	825	1450	2	11500	24	1 3/8	1 1/8
4NES-14Y/ KB162	123.100.0216	1345	825	1450	2	11500	24	1 3/8	1 1/8

MODELO	CÓDIGO	Dimensiones (mm)			Nº Ventiladores	Caudal (m^3/h)	Recipiente (Litros)	Conexiones	
		Largo	Ancho	Alto				Asp.	Des.
2KES-05Y/ KB12	123.100.0200	575	490	1300	1	2050	2	5/8	1/2
2JES-07Y/ KB12	123.100.0201	575	490	1300	1	2050	2	5/8	1/2
2HES-2Y/ KB22	123.100.0217	575	490	1300	1	2825	5	5/8	1/2
2GES-2Y/ KB22	123.100.0203	575	490	1300	1	2825	5	5/8	1/2
2FES-3Y/ KB32	123.100.0218	575	490	1300	1	2700	5	5/8	1/2
2EES-3Y/ KB52	123.100.0219	575	490	1300	1	2375	5	7/8	5/8
2DES-3Y/ KB62	123.100.0220	745	825	1450	1	3100	5	7/8	5/8
2CES-4Y/ KB72	123.100.0221	745	825	1450	1	2975	7	7/8	5/8
4FES-5Y/ KB82	123.100.0222	745	825	1450	1	6300	11	7/8	5/8
4EES-6Y/ KB92	123.100.0223	745	825	1450	1	5750	11	1 1/8	5/8
4DES-7Y/ KB92	123.100.0224	745	825	1450	1	5750	11	1 1/8	7/8
4CES-9Y/ KB142	123.100.0225	1345	825	1450	2	13000	14	1 1/8	7/8
4VES-10Y/ KB142	123.100.0226	1345	825	1450	2	13000	14	1 1/8	7/8
4BES-9Y/ KB142	123.100.0214	1345	825	1450	2	13000	14	1 1/8	7/8
4TES-12Y/ KB152	123.100.0227	1345	825	1450	2	12600	14	1 3/8	1 1/8

MODELO	CÓDIGO	Dimensiones (mm)			Nº Ventiladores	Caudal (m^3/h)	Recipiente (Litros)	Conexiones	
		Largo	Ancho	Alto				Asp.	Des.
2KES-05Y/ KB12	123.100.0200	575	490	1300	1	2050	2	5/8	1/2
2JES-07Y/ KB12	123.100.0201	575	490	1300	1	2050	2	5/8	1/2
2HES-1Y/ KB12	123.100.0229	575	490	1300	1	2050	2	5/8	1/2
2GES-2Y/ KB12	123.100.0230	575	490	1300	1	2050	5	5/8	1/2
2FES-2Y/ KB12	123.100.0231	575	490	1300	1	2050	2	5/8	1/2
2EES-2Y/ KB22	123.100.0232	575	490	1300	1	2825	5	7/8	5/8
2DES-2Y/ KB22	123.100.0233	575	490	1300	1	2825	5	7/8	5/8
2CES-3Y/ KB32	123.100.0234	575	490	1300	1	2700	7	7/8	5/8
4FES-3Y/ KB52	123.100.0235	575	490	1300	1	2375	7	7/8	5/8
4EES-6Y/ KB62	123.100.0236	745	825	1450	1	3100	11	1 1/8	5/8
4EES-4Y/ KB62	123.100.0237	745	825	1450	1	3100	7	1 1/8	5/8
4DES-7Y/ KB62	123.100.0238	745	825	1450	1	3100	11	1 1/8	7/8
4VES-7Y/ KB72	123.100.0239	745	825	1450	1	2975	11	1 1/8	7/8
4CES-6Y/ KB82	123.100.0240	745	825	1450	1	6300	11	1 1/8	7/8
4BES-9Y/ KB82	123.100.0241	745	825	1450	1	6300	14	1 1/8	7/8
4TES-9Y/ KB82	123.100.0242	745	825	1450	1	6300	18	1 3/8	1 1/8
4PES-12Y/ KB92	123.100.0243	745	825	1450	1	5750	30	1 3/8	1 1/8
4NES-14Y/ KB142	123.100.0244	1345	825	1450	2	13000	30	1 3/8	1 1/8
4JE-15Y/ KB142	123.100.0245	1345	825	1450	2	13000	30	1 5/8	1 1/8

Capítulo 1

Unidades Condensadoras Centrífugas Tabo PISTÓN

APLICACIÓN ALTA TEMPERATURA

RENDIMIENTOS

HP	Cilind. (m³h)	Potencia Frigorífica (W) a Tª de Evaporación				MODELO	CÓDIGO	Precio EUROS
		R134a		R513A (XP10) / R450A (N13)				
		0ºC	-8ºC	0ºC	-8ºC			
3/4	5,13	2090	1310	2163	1356	**DKJ-7X/ KB12**	123.102.0200	**4.447,00**
1	6,33	2720	1700	2815	1760	**DKSJ-10X/ KB22**	123.102.0201	**4.673,00**
1,5	7,38	3050	2450	3157	2536	**DKL-15X/ KB22**	123.102.0202	**4.715,00**
2	12,9	3810	320	3943	331	**DLF-20X/ KB32**	123.102.0203	**5.683,00**
5	28	5000	9100	5175	9419	**D2DB-50X/ KB52**	123.102.0204	**7.919,00**
2	14,5	5760	3630	5962	3757	**DLJ-20X/ KB62**	123.102.0205	**6.375,00**
5	32,2	6300	10200	6521	10557	**D3DA-50X/ KB62**	123.102.0206	**9.525,00**
7,5	38	7200	12500	7452	12938	**D3DC-75X/ KB62**	123.102.0207	**10.906,00**
3	18,2	7550	4660	7814	4823	**DLL-30X/ KB72**	123.102.0208	**6.808,00**
4	22,5	9720	6170	10060	6386	**DLSG-40X/ KB82**	123.102.0209	**7.151,00**
4,5	22,4	9740	6150	10081	6365	**D2SA-45X/ KB82**	123.102.0210	**6.928,00**
5,5	26,8	11550	7430	11954	7690	**D2SC-55X/ KB92**	123.102.0211	**8.977,00**
6,5	31,2	13100	8370	13559	8663	**D2SK-65X/ KB92**	123.102.0212	**9.041,00**
7,5	38	15500	9800	16043	10143	**D3SC-75X/ KB142**	123.102.0213	**12.083,00**
10	49	20300	12950	21011	13403	**D3SS-100X/ KB152**	123.102.0214	**13.701,00**

Permiten temperaturas de evaporación desde -15ºC hasta +5ºC

APLICACIÓN MEDIA TEMPERATURA

RENDIMIENTOS

HP	Cilind. (m³h)	Potencia Frigorífica (W) a Tª de Evaporación				MODELO	CÓDIGO	Precio EUROS
		R134a		R513A (XP10) / R450A (N13)				
		-5ºC	-10ºC	-5ºC	-10ºC			
1	3,97	2070	1670	2174	1754	**DKM-7X/ KB12**	123.102.0215	**4.531,00**
1	5,13	2780	2260	2919	2373	**DKJ-10X/ KB12**	123.102.0216	**4.541,00**
1,5	6,33	3550	2890	3728	3035	**DKSJ-15X/ KB22**	123.102.0217	**4.595,00**
2	9,86	5140	4090	5397	4295	**DLE-20X/ KB32**	123.102.0218	**4.982,00**
3	12,9	7300	5900	7665	6195	**DLF-30X/ KB62**	123.102.0219	**6.607,00**
3	14,5	8020	6480	8421	6804	**DLJ-30X/ KB62**	123.102.0220	**6.557,00**
4	18,2	10500	8420	11025	8841	**DLL-40X/ KB72**	123.102.0221	**7.107,00**
5,5	22,4	12400	10150	13020	10658	**D2SA-55X/ KB82**	123.102.0222	**7.981,00**
6,5	26,9	14850	12300	15593	12915	**D2SC-65X/ KB92**	123.102.0223	**8.814,00**
6,5	26,9	14850	12300	15593	12915	**D2SC-65X/ KB92**	123.102.0223	**8.814,00**
7,5	23,7	16500	13400	17325	14070	**D2DL-75X/ KB92**	123.102.0224	**9.841,00**
7,5	32,2	17450	14150	18323	14858	**D3SA-75X/ KB142**	123.102.0225	**11.410,00**
7,5	28	20000	16400	21000	17220	**D2DB-75X/ KB142**	123.102.0226	**12.484,00**
10	38	21200	17300	22260	18165	**D3SC-100X/ KB142**	123.102.0227	**12.629,00**
7,5	32,2	23100	18900	24255	19845	**D3DA-75X/ KB152**	123.102.0228	**13.498,00**
10	38	27600	22700	28980	23835	**D3DC-100X/ KB162**	123.102.0229	**13.364,00**

APLICACIÓN BAJA TEMPERATURA

RENDIMIENTOS

HP	Cilind. (m³h)	Potencia Frigorífica (W) a Tª de Evaporación				MODELO	CÓDIGO	Precio EUROS
		R134a		R513A (XP10) / R450A (N13)				
		-25ºC	-31ºC	-25ºC	-31ºC			
1	5,13	1100	820	1155	861	**DKJ-7X/ KB12**	123.102.0200	**4.447,00**
1	6,33	1440	1080	1512	1134	**DKSJ-10X/ KB12**	123.102.0230	**4.589,00**
1,5	7,38	1440	1090	1512	1145	**DKL-15X/ KB12**	123.102.0231	**4.630,00**
2	12,9	2340	1660	2457	1743	**DLF-20X/ KB22**	123.102.0232	**5.618,00**
3	18,2	3900	2790	4095	2930	**DLL-30X/ KB52**	123.102.0233	**5.765,00**
4	22,5	5000	3670	5250	3854	**DLSG-40X/ KB62**	123.102.0234	**6.083,00**
4,5	22,4	5050	3810	5303	4001	**D2SA-45X/ KB62**	123.102.0235	**5.870,00**
5,5	26,8	5910	4380	6206	4599	**D2SC-55X/ KB62**	123.102.0236	**8.192,00**
7,5	38	6700	4890	7035	5135	**D3SC-75X/ KB72**	123.102.0237	**9.644,00**
6,5	31,2	7190	5370	7550	5639	**D2SK-65X/ KB72**	123.102.0238	**8.481,00**
5	28	10400	4600	10920	4830	**D2DB-50X/ KB92**	123.102.0239	**8.789,00**
10	49	11650	6410	12233	6731	**D3SS-100X/ KB92**	123.102.0240	**11.649,00**
5	32,2	11900	5700	12495	5985	**D3DA-50X/ KB92**	123.102.0241	**9.925,00**
10	56	12550	9570	13178	10049	**D4SF-100X/ KB142**	123.102.0242	**12.677,00**
7,5	38	14400	7000	15120	7350	**D3DC-75X/ KB142**	123.102.0243	**13.149,00**
13	61,7	14800	11450	15540	12023	**4MF-13X/ KB142**	123.102.0244	**13.782,00**
15	70,8	17050	13100	17903	13755	**D4SL-150X/ KB152**	123.102.0245	**15.623,00**
15	71,4	18600	14450	19530	15173	**4ML-15X/ KB152**	123.102.0246	**14.686,00**
20	84	19300	14600	20265	15330	**D6SF-200X/ KB152**	123.102.0247	**15.364,00**
10	49,9	19800	9600	20790	10080	**D3DS-100X/ KB162**	123.102.0248	**14.257,00**
10	56	20900	9700	21945	10185	**D4DF-100X/ KB162**	123.102.0249	**14.434,00**

Unidades Condensadoras Centrífugas Tabo PISTÓN

MODELO	CÓDIGO	Dimensiones (mm)			Nº ventiladores	Caudal (m³/h)	Recipiente (Litros)	Conexiones	
		Largo	Ancho	Alto				Asp.	Des.
DKJ-7X/ KB12	123.102.0200	575	490	1300	1	2050	2	5/8	1/2
DKSJ-10X/ KB22	123.102.0201	575	490	1300	1	2825	2	5/8	1/2
DKL-15X/ KB22	123.102.0202	575	490	1300	1	2825	3	5/8	1/2
DLF-20X/ KB32	123.102.0203	575	490	1300	1	2700	5	7/8	5/8
D2DB-50X/ KB52	123.102.0204	575	490	1300	1	2375	11	7/8	1 3/8
DLJ-20X/ KB62	123.102.0205	745	825	1450	1	3100	5	7/8	5/8
D3DA-50X/ KB62	123.102.0206	745	825	1450	1	3100	11	7/8	1 3/8
D3DC-75X/ KB62	123.102.0207	745	825	1450	1	3100	14	1 1/8	1 3/8
DLL-30X/ KB72	123.102.0208	745	825	1450	1	2975	7	1 1/8	5/8
DLSG-40X/ KB82	123.102.0209	745	825	1450	1	6300	7	1 1/8	5/8
D2SA-45X/ KB82	123.102.0210	745	825	1450	1	6300	7	1 1/8	7/8
D2SC-55X/ KB92	123.102.0211	745	825	1450	1	5750	11	1 1/8	7/8
D2SK-65X/ KB92	123.102.0212	745	825	1450	1	5750	11	1 1/8	7/8
D3SC-75X/ KB142	123.102.0213	1345	825	1450	2	13000	14	1 3/8	1 1/8
D3SS-100X/ KB152	123.102.0214	1345	825	1450	2	12600	18	1 3/8	1 1/8

MODELO	CÓDIGO	Dimensiones (mm)			Nº ventiladores	Caudal (m³/h)	Recipiente (Litros)	Conexiones	
		Largo	Ancho	Alto				Asp.	Des.
DKM-7X/ KB12	123.102.0215	575	490	1300	1	2050	2	1/2	1/2
DKJ-10X/ KB12	123.102.0216	575	490	1300	1	2050	2	5/8	1/2
DKSJ-15X/ KB22	123.102.0217	575	490	1300	1	2825	2	5/8	1/2
DLE-20X/ KB32	123.102.0218	575	490	1300	1	2700	5	7/8	5/8
DLF-30X/ KB62	123.102.0219	745	825	1450	1	3100	5	7/8	5/8
DLJ-30X/ KB62	123.102.0220	745	825	1450	1	3100	7	7/8	5/8
DLL-40X/ KB72	123.102.0221	745	825	1450	1	2975	7	1 1/8	5/8
D2SA-55X/ KB82	123.102.0222	745	825	1450	1	6300	11	1 1/8	7/8
D2SC-65X/ KB92	123.102.0223	745	825	1450	1	5750	11	1 1/8	7/8
D2SC-65X/ KB92	123.102.0223	745	825	1450	1	5750	11	1 1/8	7/8
D2DL-75X/ KB92	123.102.0224	745	825	1450	1	5750	14	1 1/8	1 3/8
D3SA-75X/ KB142	123.102.0225	1345	825	1450	2	13000	14	1 3/8	1 1/8
D2DB-75X/ KB142	123.102.0226	1345	825	1450	2	13000	14	1 1/8	1 3/8
D3SC-100X/ KB142	123.102.0227	1345	825	1450	2	13000	18	1 3/8	1 1/8
D3DA-75X/ KB152	123.102.0228	1345	825	1450	2	12600	14	1 1/8	1 3/8
D3DC-100X/ KB162	123.102.0229	1345	825	1450	2	11500	18	1 1/8	1 3/8

MODELO	CÓDIGO	Dimensiones (mm)			Nº ventiladores	Caudal (m³/h)	Recipiente (Litros)	Conexiones	
		Largo	Ancho	Alto				Asp.	Des.
DKJ-7X/ KB12	123.102.0200	575	490	1300	1	2050	2	5/8	1/2
DKSJ-10X/ KB12	123.102.0230	575	490	1300	1	2050	2	5/8	1/2
DKL-15X/ KB12	123.102.0231	575	490	1300	1	2050	3	5/8	1/2
DLF-20X/ KB22	123.102.0232	575	490	1300	1	2825	5	7/8	5/8
DLL-30X/ KB52	123.102.0233	575	490	1300	1	2375	7	1 1/8	5/8
DLSG-40X/ KB62	123.102.0234	745	825	1450	1	3100	7	1 1/8	5/8
D2SA-45X/ KB62	123.102.0235	745	825	1450	1	3100	7	1 1/8	7/8
D2SC-55X/ KB62	123.102.0236	745	825	1450	1	3100	11	1 1/8	7/8
D3SC-75X/ KB72	123.102.0237	745	825	1450	1	2975	14	1 3/8	1 1/8
D2SK-65X/ KB72	123.102.0238	745	825	1450	1	2975	11	1 1/8	7/8
D2DB-50X/ KB92	123.102.0239	745	825	1450	1	5750	11	7/8	1 3/8
D3SS-100X/ KB92	123.102.0240	745	825	1450	1	5750	18	1 3/8	1 1/8
D3DA-50X/ KB92	123.102.0241	745	825	1450	1	5750	11	7/8	1 3/8
D4SF-100X/ KB142	123.102.0242	1345	825	1450	2	13000	18	1 1/8	1 5/8
D3DC-75X/ KB142	123.102.0243	1345	825	1450	2	13000	14	1 1/8	1 3/8
4MF-13X/ KB142	123.102.0244	1345	825	1450	2	13000	18	1 5/8	1 1/8
D4SL-150X/ KB152	123.102.0245	1345	825	1450	2	12600	30	1 1/8	1 5/8
4ML-15X/ KB152	123.102.0246	1345	825	1450	2	12600	30	1 5/8	1 1/8
D6SF-200X/ KB152	123.102.0247	1345	825	1450	2	12600	30	1 3/8	2 1/8
D3DS-100X/ KB162	123.102.0248	1345	825	1450	2	11500	18	1 1/8	1 3/8
D4DF-100X/ KB162	123.102.0249	1345	825	1450	2	11500	18	1 1/8	1 5/8

Capítulo 1

Unidades Condensadoras Centrífugas Tabo PISTÓN

APLICACIÓN ALTA TEMPERATURA

RENDIMIENTOS

HP	Cilind. (m³h)	Potencia Frigorífica (W) a Tª de Evaporación				MODELO	CÓDIGO	Precio EUROS
		R134a		R513A (XP10) / R450A (N13)				
		0ºC	-8ºC	0ºC	-8ºC			
0,75	4,42	1840	1440	1904	1490	**H80CC/ KB12**	123.125.0200	**4.397,00**
0,75	5,37	2290	1800	2370	1863	**H80CS/ KB22**	123.125.0201	**4.549,00**
1	6,71	2850	2240	2950	2318	**H101CS/ KB22**	123.125.0202	**4.520,00**
1	9,16	4070	3210	4212	3322	**H181CS/ KB32**	123.125.0203	**4.553,00**
2	13,23	6170	4940	6386	5113	**H281SB/ KB62**	123.125.0204	**5.775,00**
2	14,74	6660	5310	6893	5496	**H290CS/ KB62**	123.125.0205	**5.935,00**
3	14,74	6670	5310	6903	5496	**H300CC/ KB62**	123.125.0206	**5.989,00**
3	15,94	7230	5760	7483	5962	**H300CS/ KB72**	123.125.0207	**6.495,00**
3	17,53	7850	6250	8125	6469	**H350SB/ KB72**	123.125.0208	**6.391,00**
3	17,53	7880	6280	8156	6500	**H380CC/ KB82**	123.125.0209	**6.825,00**
3	23,31	10320	8210	10681	8497	**H392CS/ KB82**	123.125.0210	**7.041,00**
4	23,13	10540	8350	10909	8642	**H405CS/ KB82**	123.125.0211	**7.431,00**
4	19,29	10980	8840	11364	9149	**H405CC/ KB92**	123.125.0212	**7.855,00**
5	27,33	12460	9880	12896	10226	**H505CS/ KB92**	123.125.0213	**7.839,00**
7	31,88	14590	11700	15101	12110	**H751CC/ KB142**	123.125.0214	**10.665,00**
7	31,88	14810	11810	15328	12223	**H705CS/ KB142**	123.125.0215	**10.028,00**
7	38,06	17340	13800	17947	14283	**H751CS/ KB152**	123.125.0216	**10.853,00**

APLICACIÓN MEDIA TEMPERATURA

HP	Cilind. (m³h)	Potencia Frigorífica (W) a Tª de Evaporación		MODELO	CÓDIGO	Precio EUROS
		R449A / R448A				
		-5ºC	-10ºC			
0,75	4,42	2440	1960	**H80CC/ KB12**	123.125.0200	**4.397,00**
1	6,71	3730	3000	**H101CS/ KB12**	123.125.0217	**4.444,00**
1	9,16	5260	4220	**H181CS/ KB22**	123.125.0218	**4.517,00**
2	13,23	7550	6040	**H281SB/ KB52**	123.125.0219	**4.942,00**
2	14,74	8520	6830	**H290CS/ KB62**	123.125.0205	**5.935,00**
3	14,74	8460	6780	**H300CC/ KB62**	123.125.0206	**5.989,00**
3	15,94	9220	7400	**H300CS/ KB62**	123.125.0220	**6.091,00**
3	17,53	10180	8210	**H380CC/ KB62**	123.125.0221	**6.442,00**
4	23,13	13330	10700	**H405CS/ KB72**	123.125.0222	**7.324,00**
4	19,29	11250	9020	**H405CC/ KB82**	123.125.0223	**7.584,00**
5	27,33	15870	12750	**H505CS/ KB82**	123.125.0224	**7.565,00**
7	31,88	18330	14560	**H751CC/ KB92**	123.125.0225	**8.595,00**
7	31,88	18490	14850	**H705CS/ KB92**	123.125.0226	**7.958,00**
7	38,06	21660	17360	**H751CS/ KB142**	123.125.0227	**10.579,00**
10	48,82	29940	24030	**H1001CS/ KB152**	123.125.0228	**11.754,00**

APLICACIÓN BAJA TEMPERATURA

HP	Cilind. (m³h)	Potencia Frigorífica (W) a Tª de Evaporación		MODELO	CÓDIGO	Precio EUROS
		R449A / R448A				
		-25ºC	-31ºC			
0,5	4,42	910	670	**H51CS/ KB12**	123.125.0229	**4.385,00**
0,75	4,42	910	670	**H80CC/ KB12**	123.125.0200	**4.397,00**
1	5,37	1150	840	**H101CC/ KB12**	123.125.0230	**4.406,00**
1	6,71	1410	1040	**H151CC/ KB12**	123.125.0231	**4.424,00**
2	9,88	2090	1530	**H221CC/ KB22**	123.125.0232	**4.682,00**
2	10,61	2290	1710	**H251CC/ KB22**	123.125.0233	**4.682,00**
2	11,64	2480	1820	**H281CC/ KB22**	123.125.0234	**4.769,00**
3	14,74	3140	2330	**H300CC/ KB22**	123.125.0235	**5.155,00**
3	15,94	3520	2640	**H350CC/ KB32**	123.125.0236	**5.189,00**
3	17,53	3960	2990	**H380CC/ KB52**	123.125.0237	**5.613,00**
4	19,29	4200	3120	**H405CC/ KB52**	123.125.0238	**6.410,00**
7	27,33	6050	4490	**H705CC/ KB62**	123.125.0239	**7.308,00**
7	31,88	6580	4830	**H751CC/ KB72**	123.125.0240	**8.216,00**
7	38,06	8100	6020	**H751CS/ KB82**	123.125.0241	**8.321,00**
12	42,81	9690	7190	**H1201CC/ KB82**	123.125.0242	**9.232,00**
15	48,82	11160	8320	**H1501CC/ KB92**	123.125.0243	**10.107,00**
20	56,87	13220	9880	**H2001CC/ KB142**	123.125.0244	**12.804,00**

Unidades Condensadoras Centrífugas Tabo PISTÓN

MODELO	CÓDIGO	Dimensiones (mm)			Nº ventiladores	Caudal (m³/h)	Recipiente (Litros)	Conexiones	
		Largo	Ancho	Alto				Asp.	Des.
H80CC/ KB12	123.125.0200	575	490	1300	1	2050	2	1/2	1/2
H80CS/ KB22	123.125.0201	575	490	1300	1	2825	2	5/8	1/2
H101CS/ KB22	123.125.0202	575	490	1300	1	2825	3	5/8	1/2
H181CS/ KB32	123.125.0203	575	490	1300	1	2700	3	5/8	1/2
H281SB/ KB62	123.125.0204	745	825	1450	1	3100	5	3/4	5/8
H290CS/ KB62	123.125.0205	745	825	1450	1	3100	5	7/8	5/8
H300CC/ KB62	123.125.0206	745	825	1450	1	3100	7	7/8	5/8
H300CS/ KB72	123.125.0207	745	825	1450	1	2975	7	1 1/8	5/8
H350SB/ KB72	123.125.0208	745	825	1450	1	2975	7	1 1/8	5/8
H380CC/ KB82	123.125.0209	745	825	1450	1	6300	7	1 1/8	5/8
H392CS/ KB82	123.125.0210	745	825	1450	1	6300	7	1 1/8	5/8
H405CS/ KB82	123.125.0211	745	825	1450	1	6300	7	1 1/8	5/8
H405CC/ KB92	123.125.0212	745	825	1450	1	5750	7	7/8	5/8
H505CS/ KB92	123.125.0213	745	825	1450	1	5750	11	1 1/8	5/8
H751CC/ KB142	123.125.0214	1345	825	1450	2	13000	14	1 1/8	7/8
H705CS/ KB142	123.125.0215	1345	825	1450	2	13000	14	1 1/8	3/4
H751CS/ KB152	123.125.0216	1345	825	1450	2	12600	14	1 3/8	7/8

MODELO	CÓDIGO	Dimensiones			Nº ventiladores	Caudal (m³/h)	Recipiente (Litros)	Conexiones	
		Largo	Ancho	Alto				Asp.	Des.
H80CC/ KB12	123.125.0200	575	490	1300	1	2050	2	1/2	1/2
H101CS/ KB12	123.125.0217	575	490	1300	1	2050	2	5/8	1/2
H181CS/ KB22	123.125.0218	575	490	1300	1	2825	2	5/8	1/2
H281SB/ KB52	123.125.0219	575	490	1300	1	2375	5	3/4	5/8
H290CS/ KB62	123.125.0205	745	825	1450	1	3100	5	7/8	5/8
H300CC/ KB62	123.125.0206	745	825	1450	1	3100	5	7/8	5/8
H300CS/ KB62	123.125.0220	745	825	1450	1	3100	5	1 1/8	5/8
H380CC/ KB62	123.125.0221	745	825	1450	1	3100	5	1 1/8	5/8
H405CS/ KB72	123.125.0222	745	825	1450	1	2975	7	1 1/8	5/8
H405CC/ KB82	123.125.0223	745	825	1450	1	6300	7	7/8	5/8
H505CS/ KB82	123.125.0224	745	825	1450	1	6300	11	1 1/8	5/8
H751CC/ KB92	123.125.0225	745	825	1450	1	5750	14	1 1/8	7/8
H705CS/ KB92	123.125.0226	745	825	1450	1	5750	14	1 1/8	3/4
H751CS/ KB142	123.125.0227	1345	825	1450	2	13000	14	1 3/8	7/8
H1001CS/ KB152	123.125.0228	1345	825	1450	2	12600	24	1 3/8	1 1/8

MODELO	CÓDIGO	Dimensiones			Nº ventiladores	Caudal (m³/h)	Recipiente (Litros)	Conexiones	
		Largo	Ancho	Alto				Asp.	Des.
H51CS/ KB12	123.125.0229	575	490	1300	1	2050	2	1/2	1/2
H80CC/ KB12	123.125.0200	575	490	1300	1	2050	2	1/2	1/2
H101CC/ KB12	123.125.0230	575	490	1300	1	2050	2	5/8	1/2
H151CC/ KB12	123.125.0231	575	490	1300	1	2050	2	5/8	1/2
H221CC/ KB22	123.125.0232	575	490	1300	1	2825	5	3/4	5/8
H251CC/ KB22	123.125.0233	575	490	1300	1	2825	5	3/4	5/8
H281CC/ KB22	123.125.0234	575	490	1300	1	2825	5	3/4	5/8
H300CC/ KB22	123.125.0235	575	490	1300	1	2825	7	7/8	5/8
H350CC/ KB32	123.125.0236	575	490	1300	1	2700	7	1 1/8	5/8
H380CC/ KB52	123.125.0237	575	490	1300	1	2375	7	1 1/8	5/8
H405CC/ KB52	123.125.0238	575	490	1300	1	2375	11	7/8	5/8
H705CC/ KB62	123.125.0239	745	825	1450	1	3100	14	1 1/8	3/4
H751CC/ KB72	123.125.0240	745	825	1450	1	2975	14	1 1/8	7/8
H751CS/ KB82	123.125.0241	745	825	1450	1	6300	14	1 3/8	7/8
H1201CC/ KB82	123.125.0242	745	825	1450	1	6300	24	1 3/8	1 1/8
H1501CC/ KB92	123.125.0243	745	825	1450	1	5750	30	1 3/4	1 1/8
H2001CC/ KB142	123.125.0244	1345	825	1450	2	13000	30	1 3/4	1 1/8

Capítulo 1

Unidades Motocompresoras Tabo PISTÓN

APLICACIÓN ALTA TEMPERATURA

RENDIMIENTOS

HP	Cilind. (m^3h)	Potencia Frigorífica (W) a la Tª de Evaporación						MODELO	CÓDIGO	Precio EUROS
		R134a			R513A (XP10) / R450A (N13)					
		0ºC	-5ºC	COP	0ºC	-5ºC	COP			
1/2	4,06	1.690	1.320	2,28	1.746	1.385	2,27	**2KES-05Y UMPB**	124.100.0013	**2.925,00**
3/4	5,21	2.150	1.690	2,22	2.230	1.770	2,2	**2JES-07Y UMPB**	124.100.0003	**2.949,00**
1,0	6,51	2.895	2.320	2,47	2.995	2.416	2,42	**2HES-1Y UMPB**	124.100.0014	**2.853,00**
1,5	7,58	3.405	2.740	2,48	3.513	2.849	2,44	**2GES-2Y UMPB**	124.100.0015	**3.024,00**
2,0	9,54	4.250	3.410	2,60	4.382	3.544	2,55	**2FES-2Y UMPB**	124.100.0016	**3.093,00**
2,0	11,4	5.300	4.225	2,73	5.477	4.406	2,74	**2EES-2Y UMPB**	124.100.0017	**3.755,00**
2,0	13,4	6.335	5.065	2,69	6.545	5.278	2,65	**2DES-2Y UMPB**	124.100.0018	**3.958,00**
3,0	16,2	7.810	6.265	2,72	8.062	6.524	2,67	**2CES-3Y UMPB**	124.100.0019	**3.958,00**
3,0	18,1	8.220	6.515	2,74	8.515	6.806	2,70	**4FES-3Y UMPB**	124.100.0020	**4.543,00**
4,0	22,7	10.620	8.540	2,76	10.960	8.888	2,72	**4EES-4Y UMPB**	124.100.0021	**4.296,00**
5,0	26,8	12.510	9.965	2,77	12.945	10.397	2,73	**4DES-5Y UMPB**	124.100.0022	**4.776,00**
6,0	32,5	15.425	12.330	2,79	15.944	12.856	2,74	**4CES-6Y UMPB**	124.100.0023	**5.441,00**
7,0	34,7	16.360	12.970	2,89	16.930	13.550	2,86	**4VES-7Y UMPB**	124.100.0024	**6.737,00**
9,0	41,3	19.805	15.765	2,91	20.474	16.450	2,87	**4TES-9Y UMPB**	124.100.0025	**7.247,00**
12,0	48,5	22.600	17.865	2,96	23.401	18.681	2,91	**4PES-12Y UMPB**	124.100.0006	**7.807,00**
14,0	56,2	26.700	21.205	2,94	27.634	22.158	2,90	**4NES-14Y UMPB**	124.100.0011	**7.741,00**
15,0	63,5	30.425	24.450	2,92	31.388	25.436	2,87	**4JE-15Y UMPB**	124.100.0026	**11.028,00**
18,0	73,7	35.900	29.000	2,92	37.074	30.115	2,87	**4HE-18Y UMPB**	124.100.0027	**10.662,00**
23,0	84,6	40.500	32.500	2,86	41.799	33.847	2,82	**4GE-23Y UMPB**	124.100.0004	**11.393,00**
28,0	102	49.549	40.032	2,82	51.099	41.606	2,78	**4FE-28Y UMPB**	124.100.0028	**12.394,00**
25,0	95,3	44.803	35.817	2,88	46.302	37.339	2,85	**6JE-25Y UMPB**	124.100.0029	**14.065,00**
28,0	110	52.940	42.494	2,88	54.666	44.248	2,84	**6HE-28Y UMPB**	124.100.0030	**13.544,00**
34,0	127	60.654	48.851	2,83	62.589	50.818	2,79	**6GE-34Y UMPB**	124.100.0009	**13.852,00**
44,0	152	73.165	59.038	2,81	75.469	61.382	2,77	**6FE-44Y UMPB**	124.100.0008	**14.796,00**

Permiten temperaturas de evaporación desde -15ºC hasta +5ºC

APLICACIÓN MEDIA TEMPERATURA

RENDIMIENTOS

HP	Cilind. (m^3h)	Potencia Frigorífica (W) a la Tª de Evaporación						MODELO	CÓDIGO	Precio EUROS
		R449A (XP40)/ R448A (N40)			R407F / R442A (RS50)					
		-5ºC	-10ºC	COP	-5ºC	-10ºC	COP			
1/2	4,06	2.115	1.657	2,43	2.416	1.907	2,57	**2KES-05Y UMPB**	124.100.0013	**2.925,00**
3/4	5,21	2.832	2.239	2,4	3.225	2.570	2,54	**2JES-07Y UMPB**	124.100.0003	**2.949,00**
1,0	6,51	3.621	2.876	2,46	4.115	3.295	2,6	**2HES-1Y UMPB**	124.100.0014	**2.853,00**
1,5	7,58	4.264	3.395	2,44	4.841	3.885	2,58	**2GES-2Y UMPB**	124.100.0015	**3.024,00**
2,0	9,54	5.392	4.297	2,44	6.118	4.914	2,57	**2FES-2Y UMPB**	124.100.0016	**3.093,00**
2,0	11,4	6.763	5.407	2,66	6.978	5.557	2,66	**2EES-2Y UMPB**	124.100.0017	**3.755,00**
2,0	13,4	8.089	6.483	2,65	8.351	6.667	2,64	**2DES-2Y UMPB**	124.100.0018	**3.958,00**
3,0	16,2	9.977	8.025	2,65	10.307	8.262	2,66	**2CES-3Y UMPB**	124.100.0019	**3.958,00**
3,0	18,1	10.962	8.793	2,7	11.320	9.047	2,7	**4FES-3Y UMPB**	124.100.0020	**4.543,00**
4,0	22,7	13.743	11.012	2,68	14.189	11.328	2,68	**4EES-4Y UMPB**	124.100.0021	**4.296,00**
5,0	26,8	16.165	12.939	2,71	16.687	13.307	2,71	**4DES-5Y UMPB**	124.100.0022	**4.776,00**
6,0	32,5	19.946	16.031	2,68	20.603	16.502	2,68	**4CES-6Y UMPB**	124.100.0023	**5.441,00**
7,0	34,7	20.500	23.100	2,75	21.000	16.710	2,72	**4VES-7Y UMPB**	124.100.0024	**6.737,00**
9,0	41,3	25.066	19.997	2,84	25.537	20.422	2,79	**4TES-9Y UMPB**	124.100.0025	**7.247,00**
12,0	48,5	28.459	22.530	2,84	29.188	23.189	2,82	**4PES-12Y UMPB**	124.100.0006	**7.807,00**
14,0	56,2	34.192	27.287	2,9	34.731	27.726	2,85	**4NES-14Y UMPB**	124.100.0011	**7.741,00**
15,0	63,5	39.173	31.595	2,87	40.137	32.094	2,85	**4JE-15Y UMPB**	124.100.0026	**11.028,00**
18,0	73,7	45.806	37.081	2,8	47.472	38.122	2,81	**4HE-18Y UMPB**	124.100.0027	**10.662,00**
23,0	84,6	53.014	43.078	2,73	55.345	44.590	2,76	**4GE-23Y UMPB**	124.100.0004	**11.393,00**
28,0	102	62.688	51.156	2,77	66.042	53.192	2,83	**4FE-28Y UMPB**	124.100.0028	**12.394,00**
25,0	95,3	58.330	47.029	2,86	60.113	48.055	2,85	**6JE-25Y UMPB**	124.100.0029	**14.065,00**
28,0	110	67.349	54.548	2,75	71.098	57.081	2,81	**6HE-28Y UMPB**	124.100.0030	**13.544,00**
34,0	127	78.406	64.053	2,73	81.954	65.857	2,76	**6GE-34Y UMPB**	124.100.0009	**13.852,00**
44,0	152	94.032	76.735	2,75	98.790	79.528	2,8	**6FE-44Y UMPB**	124.100.0008	**14.796,00**

Permiten temperaturas de evaporación desde -20ºC hasta +0ºC

Rendimientos calculados según EN12900. Temperatura de condensación +45ºC. Temperatura de gas aspirado +20º. Subenfriamiento 0K.
*COP DE COMPRESOR CALCULADO EN CONDICIONES EN12900 CON TEMPERATURAS DE EVAPORACIÓN DE -5ºC o -25ºC

Unidades Motocompresoras Tabo PISTÓN

MODELO	CÓDIGO	Dimensiones (mm)			Depósito (Litros)	Conexiones	
		Largo	Ancho	Alto		Líquido	Aspiración
2KES-05Y UMPB	124.100.0013	380	620	313	2	1/2	5/8
2JES-07Y UMPB	124.100.0003	380	620	313	2	1/2	5/8
2HES-1Y UMPB	124.100.0014	380	620	422	3	1/2	5/8
2HES-2Y UMPB	124.100.0031	380	620	422	3	1/2	5/8
2GES-2Y UMPB	124.100.0015	380	620	380	5	1/2	5/8
2FES-2Y UMPB	124.100.0016	380	620	380	5	1/2	5/8
2FES-3Y UMPB	124.100.0032	380	620	515	7	1/2	5/8
2EES-2Y UMPB	124.100.0017	380	1.020	380	5	5/8	7/8
2EES-3Y UMPB	124.100.0033	380	1.020	515	7	5/8	7/8
2DES-2Y UMPB	124.100.0018	380	1.020	380	5	5/8	7/8
2DES-3Y UMPB	124.100.0034	380	1.020	515	7	5/8	7/8
2CES-3Y UMPB	124.100.0019	380	1.020	515	7	5/8	7/8
2CES-4Y UMPB	124.100.0035	380	1.020	507	11	5/8	7/8
4FES-3Y UMPB	124.100.0020	380	1.020	515	7	5/8	7/8
4FES-5Y UMPB	124.100.0036	380	1.020	507	11	5/8	7/8
4EES-4Y UMPB	124.100.0021	380	1.020	507	11	5/8	1 1/8
4EES-6Y UMPB	124.100.0037	380	1.020	672	14	5/8	1 1/8
4DES-5Y UMPB	124.100.0022	380	1.020	507	11	7/8	1 1/8
4DES-7Y UMPB	124.100.0038	380	1.020	475	18	7/8	1 1/8
4CES-6Y UMPB	124.100.0023	380	1.020	672	14	7/8	1 1/8
4CES-9Y UMPB	124.100.0005	380	1.020	475	18	7/8	1 1/8
4VES-7Y UMPB	124.100.0024	450	1.170	672	14	7/8	1 1/8
4VES-10Y UMPB	124.100.0039	450	1.170	475	18	7/8	1 1/8
4TES-9Y UMPB	124.100.0025	450	1.170	475	18	1 1/8	1 3/8
4TES-12Y UMPB	124.100.0040	450	1.170	425	24	1 1/8	1 3/8
4PES-12Y UMPB	124.100.0006	450	1.170	475	18	1 1/8	1 3/8
4PES-15Y UMPB	124.100.0041	450	1.170	784	30	1 1/8	1 5/8
4NES-14Y UMPB	124.100.0011	450	1.170	425	24	1 1/8	1 3/8
4NES-20Y UMPB	124.100.0042	450	1.170	784	45	1 1/8	1 5/8
4JE-15Y UMPB	124.100.0026	450	1.170	844	30	1 1/8	1 5/8
4JE-22Y UMPB	124.100.0043	450	1.170	784	45	1 1/8	1 5/8
4HE-18Y UMPB	124.100.0027	450	1.170	784	30	1 1/8	1 5/8
4HE-25Y UMPB	124.100.0010	450	1.170	844	45	1 1/8	2 1/8
4GE-23Y UMPB	124.100.0004	490	1.420	844	45	1 1/8	2 1/8
4GE-30Y UMPB	124.100.0007	450	1.170	896	60	1 1/8	2 1/8
4FE-28Y UMPB	124.100.0028	450	1.170	896	60	1 1/8	2 1/8
4FE-35Y UMPB	124.100.0044	450	1.170	896	60	1 1/8	2 1/8
6JE-25Y UMPB	124.100.0029	490	1.420	890	60	1 3/8	2 1/8
6JE-33Y UMPB	124.100.0045	490	1.420	890	60	1 3/8	2 1/8
6HE-28Y UMPB	124.100.0030	490	1.420	890	60	1 3/8	2 1/8
6HE-35Y UMPB	124.100.0046	490	1.420	890	60	1 3/8	2 1/8
6GE-34Y UMPB	124.100.0009	490	1.420	890	60	1 3/8	2 1/8
6GE-40Y UMPB	124.100.0047	490	1.420	912	90	1 3/8	2 1/8
6FE-44Y UMPB	124.100.0008	490	1.420	916	90	1 5/8	2 1/8
6FE-50Y UMPB	124.100.0048	490	1.420	916	90	1 5/8	2 1/8

Capítulo 1

Unidades Condensadoras Centrífugas Tabo PISTÓN

APLICACIÓN ALTA TEMPERATURA

RENDIMIENTOS

HP	Cilind. (m³h)	Potencia Frigorífica (W) a la Tª de Evaporación						MODELO	CÓDIGO	Precio EUROS
		R-134A			R513A(XP10) / R450A(N13)					
		0ºC	-5ºC	COP	0ºC	-5ºC	COP			
3/4	4,93	1.720	1.345	2,32	1.780	1.405	2,29	**A 0,7 5 Y / BC93**	123.105.0002	**3.674,00**
1,0	6,91	3.075	2.449	2,33	2.177	1.720	2,25	**A 1 7 Y / BC93**	123.105.0003	**3.781,00**
1,5	8,96	4.112	3.303	2,66	4.256	3.451	2,69	**B 1,5 9 Y / BC94**	123.105.0029	**3.996,00**
2,0	9,84	6.092	4.887	2,39	6.284	5.083	2,46	**D 2 13 Y / BC104**	123.105.0005	**6.175,00**
3,0	17,93	8.359	6.764	2,28	8.622	7.034	2,35	**D 3 18 Y / BC106**	123.105.0030	**6.966,00**
4,0	24,70	10.596	8.355	2,52	10.955	8.716	2,60	**Q 4 25 Y / BC214**	123.105.0007	**7.389,00**
5,0	27,88	12.566	10.034	2,50	12.963	10.438	2,58	**Q 5 28 Y / BC216**	123.105.0008	**8.317,00**
5,0	32,66	14.527	11.752	2,57	14.969	12.208	2,56	**Q 5 33 Y / BC216**	123.105.0031	**8.903,00**
8,0	41,32	20.860	16.638	2,62	21.607	17.398	2,67	**S 8 42 Y / BC224**	123.105.0032	**12.029,00**
10,0	51,50	24.176	19.574	2,59	25.025	20.448	2,70	**S 10 52 Y / BC224**	123.105.0033	**12.806,00**
15,0	70,77	33.483	27.130	2,74	34.655	28.338	2,72	**V 15 71 Y / BC234**	123.105.0034	**18.097,00**
20,0	83,81	37.436	29.846	2,58	38.743	31.170	2,56	**V 20 84 Y / BC236**	123.105.0035	**19.229,00**

Permiten temperaturas de evaporación desde -15ºC hasta +5ºC

APLICACIÓN MEDIA TEMPERATURA

RENDIMIENTOS

HP	Cilind. (m³h)	Potencia Frigorífica (W) a la Tª de Evaporación									MODELO	CÓDIGO	Precio EUROS
		R-404A			R449A(XP40)/R448A(N40)			R407F/R442A(RS50)					
		-5ºC	-10ºC	COP	-5ºC	-10ºC	COP	-5ºC	-10ºC	COP			
1/2	3,95	2.130	1.720	2,28	2.100	1.680	2,42	2.320	1.830	2,54	**A 0,5 4 Y / BC93**	123.105.0014	**3.717,00**
3/4	4,93	2.753	2.185	2,26	2.669	2.097	2,41	2.889	2.280	2,51	**A 0,7 5 Y / BC93**	123.105.0002	**3.674,00**
1	5,47	3.138	2.524	2,36	3.040	2.415	2,51	3.451	2.747	2,62	**A 1 6 Y / BC93**	123.105.0021	**3.742,00**
1,5	6,91	4.170	3.357	2,49	4.043	3.212	2,65	4.289	3.426	2,62	**A 1,5 7 Y / BC93**	123.105.0036	**4.266,00**
2,0	9,84	5.715	4.666	2,14	5.544	4.468	2,28	6.227	4.995	2,61	**B 2 10 Y / BC96**	123.105.0037	**4.266,00**
2,0	11,30	6.746	5.492	2,31	6.543	5.259	2,46	6.851	5.465	2,61	**D 2 11 Y / BC96**	123.105.0038	**4.567,00**
3,0	13,10	7.954	6.497	2,33	7.714	6.225	2,27	8.103	6.486	2,63	**D 3 13 Y / BC104**	123.105.0024	**6.278,00**
4,0	16,40	10.207	8.355	2,26	9.901	8.003	2,39	10.194	8.195	2,62	**D 4 16 Y / BC104**	123.105.0039	**6.381,00**
5,0	21,20	12.433	10.131	2,49	12.043	9.699	2,63	12.822	10.224	2,64	**Q 5 21 Y / BC106**	123.105.0040	**7.698,00**
5,0	23,60	14.696	11.998	2,40	14.255	11.490	2,55	15.185	12.137	2,63	**Q 5 25 Y / BC214**	123.105.0041	**7.848,00**
7,5	27,90	17.132	14.050	2,40	16.618	13.456	2,55	17.271	13.790	2,71	**Q 7 28 Y / BC216**	123.105.0042	**8.631,00**
7,5	32,70	19.772	16.220	2,37	19.190	15.543	2,51	20.414	16.342	2,69	**Q 7 33 Y / BC224**	123.105.0043	**11.230,00**
12,0	41,30	24.349	19.759	2,55	23.621	18.927	2,7	24.973	20.074	2,81	**S 12 42 Y / BC224**	123.105.0044	**12.331,00**
15,0	51,50	32.104	26.520	2,52	31.171	25.429	2,68	30.529	24.357	2,82	**S 15 52 Y / BC226**	123.105.0045	**14.460,00**
20,0	56,00	35.337	29.223	2,52	34.310	28.022	2,67	34.124	27.367	2,85	**S 20 56 Y / BC226**	123.105.0046	**14.777,00**
25,0	70,77	42.820	34.783	2,46	42.307	34.080	2,62	44.870	36.000	2,83	**V 25 71 Y / BC234**	123.105.0047	**18.673,00**
30,0	83,81	51.694	42.167	2,50	51.081	41.314	2,66	53.428	42.962	2,87	**V 30 84 Y / BC236**	123.105.0048	**20.294,00**

Permiten temperaturas de evaporación de hasta 0ºC

APLICACIÓN BAJA TEMPERATURA

RENDIMIENTOS

HP	Cilind. (m³h)	Potencia Frigorífica (W) a la Tª de Evaporación									MODELO	CÓDIGO	Precio EUROS
		R-404A			R449A(XP40)/R448A(N40)			R407F/R442A(RS50)					
		-25ºC	-30ºC	COP	-25ºC	-30ºC	COP	-25ºC	-30ºC	COP			
3/4	4,93	785	555	1,20	770	550	1,24	810	570	1,56	**A 0,7 5 Y / BC93**	123.105.0002	**3.674,00**
1,0	6,91	1.591	1.181	1,34	1.522	1.155	1,37	1.585	1.142	1,54	**A 1 7 Y / BC93**	123.105.0003	**3.781,00**
1,5	8,96	2.048	1.577	1,30	1.944	1.530	1,32	2.143	1.589	1,66	**B 1,5 9 Y / BC93**	123.105.0009	**3.818,00**
2,0	13,10	3.336	2.576	1,36	3.191	252	1,39	3.006	2.182	1,62	**D 2 13 Y / BC94**	123.105.0049	**4.403,00**
3,0	17,90	4.697	3.684	1,36	4.493	3.604	1,4	4.256	3.146	1,63	**D 3 18 Y / BC104**	123.105.0011	**6.313,00**
4,0	24,70	5.658	4.220	1,53	5.411	4.127	1,55	5.652	4.149	1,62	**Q 4 25 Y / BC104**	123.105.0001	**9.693,00**
5,0	27,90	6.970	5.327	1,47	6.269	4.586	1,62	6.362	4.641	1,64	**Q 5 28 Y / BC104**	123.105.0050	**7.727,00**
5,0	32,70	8.394	6.547	1,48	7.540	5.353	1,62	7.779	5.769	1,65	**Q 5 33 Y / BC106**	123.105.0051	**8.204,00**
8,0	41,30	10.814	8.258	1,60	10.343	8.077	1,64	9.062	6.529	1,66	**S 8 42 Y / BC214**	123.105.0052	**8.896,00**
10,0	51,50	13.704	10.753	1,57	13.100	10.516	1,6	10.554	7.402	1,71	**S 10 52 Y / BC216**	123.105.0053	**10.061,00**
15,0	70,80	18.563	14.483	1,55	17.747	14.165	1,58	16.562	12.201	1,69	**V 15 71 Y / BC224**	123.105.0054	**14.940,00**
20,0	83,80	20.900	16.138	1,54	19.980	15.786	1,57	20.645	15.353	1,68	**V 20 84 Y / BC224**	123.105.0055	**14.934,00**
25,0	106,16	26.602	20.093	1,50	24.776	19.183	1,51	25.109	18.466	1,69	**Z 25 106 Y / BC234**	123.105.0056	**20.314,00**
30,0	125,72	30.563	23.466	1,59	28.745	22.402	1,57	30.382	22.319	1,70	**Z 30 126 Y / BC234**	123.105.0057	**21.152,00**
40,0	154,38	41.357	32.362	1,58	38.534	30.911	1,60	38.195	28.262	1,68	**Z 40 154 Y / BC236**	123.105.0058	**23.351,00**

Permiten temperaturas de evaporación desde -15ºC hasta -40ºC / A partir de -30ºC se requiere enfriamiento adicional del compresor.

Unidades Condensadoras Centrífugas Tabo PISTÓN

MODELO	CÓDIGO	Dimensiones (mm)			Nº Ventiladores	Tamaño Ventilador	Caudal (m³/h)	Recipiente (Litros)	Conexiones	
		Largo	Ancho	Alto					Aspiración	Líquido
A 0,7 5 Y / BC93	123.105.0002	584	530	1.400	1	9/9	3.000	2	5/8	3/8
A 1 7 Y / BC93	123.105.0003	584	530	1.400	1	9/9	3.000	2	5/8	3/8
B 1,5 9 Y / BC94	123.105.0029	584	530	1.400	1	9/9	3.000	3	5/8	3/8
D 2 13 Y / BC104	123.105.0005	1.090	813	1.749	1	10/10	4.600	5	7/8	1/2
D 3 18 Y / BC106	123.105.0030	1.090	813	1.749	1	10/10	4.500	7	1 1/8	5/8
Q 4 25 Y / BC214	123.105.0007	1.090	813	1.749	1	12/12	7.700	7	1 1/8	5/8
Q 5 28 Y / BC216	123.105.0008	1.090	813	1.749	1	12/12	7.600	11	1 3/8	7/8
Q 5 33 Y / BC216	123.105.0031	1.090	813	1.749	1	12/12	7.600	11	1 3/8	7/8
S 8 42 Y / BC224	123.105.0032	2.090	813	1.749	2	12/12	15.400	18	1 3/8	7/8
S 10 52 Y / BC224	123.105.0033	2.090	813	1.749	2	12/12	15.400	24	1 3/8	7/8
V 15 71 Y / BC234	123.105.0034	3.090	813	1.749	3	12/12	23.100	30	1 5/8	7/8
V 20 84 Y / BC236	123.105.0035	3.090	813	1.749	3	12/12	22.800	45	2 1/8	1 1/8

MODELO	CÓDIGO	Dimensiones (mm)			Nº Ventiladores	Tamaño Ventilador	Caudal (m³/h)	Recipiente (Litros)	Conexiones	
		Largo	Ancho	Alto					Aspiración	Líquido
A 0,5 4 Y / BC93	123.105.0014	584	530	1.400	1	9/9	3.000	2	5/8	3/8
A 0,7 5 Y / BC93	123.105.0002	584	530	1.400	1	9/9	3.000	2	5/8	3/8
A 1 6 Y / BC93	123.105.0021	584	530	1.400	1	9/9	3.000	3	5/8	1/2
A 1,5 7 Y / BC93	123.105.0036	584	530	1.400	1	9/9	3.000	3	5/8	1/2
B 2 10 Y / BC96	123.105.0037	584	530	1.400	1	9/9	2.900	5	5/8	1/2
D 2 11 Y / BC96	123.105.0038	584	530	1.400	1	9/9	2.900	5	7/8	1/2
D 3 13 Y / BC104	123.105.0024	1.090	813	1.749	1	10/10	4.600	7	1 1/8	5/8
D 4 16 Y / BC104	123.105.0039	1.090	813	1.749	1	10/10	4.600	11	1 1/8	5/8
Q 5 21 Y / BC106	123.105.0040	1.090	813	1.749	1	10/10	4.500	11	1 1/8	5/8
Q 5 25 Y / BC214	123.105.0041	1.090	813	1.749	1	12/12	7.700	11	1 1/8	5/8
Q 7 28 Y / BC216	123.105.0042	1.090	813	1.749	1	12/12	7.600	18	1 3/8	7/8
Q 7 33 Y / BC224	123.105.0043	2.090	813	1.749	2	12/12	15.400	18	1 3/8	7/8
S 12 42 Y / BC224	123.105.0044	2.090	813	1.749	2	12/12	15.400	24	1 3/8	1 1/8
S 15 52 Y / BC226	123.105.0045	2.090	813	1.749	2	12/12	15.200	30	1 5/8	1 1/8
S 20 56 Y / BC226	123.105.0046	2.090	813	1.749	2	12/12	15.200	45	1 5/8	1 1/8
V 25 71 Y / BC234	123.105.0047	3.090	813	1.749	3	12/12	23.100	60	2 1/8	1 3/8
V 30 84 Y / BC236	123.105.0048	3.090	813	1.749	3	12/12	22.800	60	2 1/8	1 3/8

MODELO	CÓDIGO	Dimensiones (mm)			Nº Ventiladores	Tamaño Ventilador	Caudal (m³/h)	Recipiente (Litros)	Conexiones	
		Largo	Ancho	Alto					Aspiración	Líquido
A 0,7 5 Y / BC93	123.105.0002	584	530	1.400	1	9/9	3.000	2	5/8	3/8
A 1 7 Y / BC93	123.105.0003	584	530	1.400	1	9/9	3.000	2	5/8	3/8
B 1,5 9 Y / BC93	123.105.0009	584	530	1.400	1	9/9	3.000	3	5/8	1/2
D 2 13 Y / BC94	123.105.0049	584	530	1.400	1	9/9	3.000	5	7/8	1/2
D 3 18 Y / BC104	123.105.0011	1.090	813	1.749	1	10/10	4.600	7	1 1/8	5/8
Q 4 25 Y / BC104	123.105.0001	1.090	813	1.749	1	10/10	4.600	7	1 1/8	5/8
Q 5 28 Y / BC104	123.105.0050	1.090	813	1.749	1	10/10	4.600	11	1 3/8	7/8
Q 5 33 Y / BC106	123.105.0051	1.090	813	1.749	1	10/10	4.500	11	1 3/8	7/8
S 8 42 Y / BC214	123.105.0052	1.090	813	1.749	1	12/12	7.700	18	1 3/8	7/8
S 10 52 Y / BC216	123.105.0053	1.090	813	1.749	1	12/12	7.600	24	1 3/8	1 1/8
V 15 71 Y / BC224	123.105.0054	2.090	813	1.749	2	12/12	15.400	30	1 5/8	1 1/8
V 20 84 Y / BC224	123.105.0055	2.090	813	1.749	2	12/12	15.400	45	2 1/8	1 3/8
Z 25 106 Y / BC234	123.105.0056	3.090	813	1.749	3	12/12	23.100	60	2 1/8	1 3/8
Z 30 126 Y / BC234	123.105.0057	3.090	813	1.749	3	12/12	23.100	60	2 1/8	1 3/8
Z 40 154 Y / BC236	123.105.0058	3.090	813	1.749	3	12/12	22.800	90	2 5/8	1 5/8

Rendimientos calculados según EN12900. Temperatura de condensación +45ºC. Temperatura de gas aspirado +20º. Subenfriamiento 0K.
*COP DE LA UNIDAD CALCULADO EN CONDICIONES EN12900 CON TEMPERATURAS DE EVAPORACIÓN DE -5ºC o -25ºC

Capítulo 1

Unidades Motocompresoras Tabo PISTÓN

APLICACIÓN BAJA TEMPERATURA

RENDIMIENTOS

HP	Cilind. (m^3h)	Potencia Frigorífica (W) a la Tª de Evaporación						MODELO	CÓDIGO	Precio EUROS
		R449A (XP40) / R448A (N40)			R407F / R442A (RS50)					
		-25ºC	-30ºC	COP	-25ºC	-30ºC	COP			
1/2	4,06	669	445	1,34	808	558	1,47	**2KES-05Y UMPB**	124.100.0013	**2.925,00**
3/4	5,21	950	660	1,34	1.149	822	1,5	**2JES-07Y UMPB**	124.100.0003	**2.949,00**
1,0	6,51	1.258	886	1,38	1.511	1.101	1,53	**2HES-1Y UMPB**	124.100.0014	**2.853,00**
1,5	7,58	1.504	1.068	1,39	1.805	1.326	1,54	**2GES-2Y UMPB**	124.100.0015	**3.024,00**
2,0	9,54	1.913	1.362	1,41	2.297	1.695	1,55	**2FES-2Y UMPB**	124.100.0016	**3.093,00**
2,0	11,4	2.457	1.777	1,61	2.476	1.770	1,6	**2EES-2Y UMPB**	124.100.0017	**3.755,00**
2,0	13,4	2.991	2.187	1,58	3.020	2.185	1,58	**2DES-2Y UMPB**	124.100.0018	**3.958,00**
3,0	16,2	3.787	2.812	1,59	3.835	2.823	1,6	**2CES-3Y UMPB**	124.100.0019	**3.958,00**
3,0	18,1	4.104	3.033	1,59	4.151	3.040	1,6	**4FES-3Y UMPB**	124.100.0020	**4.543,00**
4,0	22,7	5.116	3.771	1,61	5.172	3.777	1,61	**4EES-4Y UMPB**	124.100.0021	**4.296,00**
5,0	26,8	5.981	4.396	1,62	6.043	4.399	1,62	**4DES-5Y UMPB**	124.100.0022	**4.776,00**
6,0	32,5	7.573	5.642	1,62	7.672	5.668	1,63	**4CES-6Y UMPB**	124.100.0023	**5.441,00**
7,0	34,7	7.280	5.230	1,65	7.358	4.945	1,65	**4VES-7Y UMPB**	124.100.0024	**6.737,00**
9,0	41,3	9.174	6.709	1,67	9.206	6.240	1,66	**4TES-9Y UMPB**	124.100.0025	**7.247,00**
12,0	48,5	9.993	7.147	1,69	10.072	6.762	1,69	**4PES-12Y UMPB**	124.100.0006	**7.807,00**
14,0	56,2	12.439	9.086	1,7	12.448	8.460	1,69	**4NES-14Y UMPB**	124.100.0011	**7.741,00**
15,0	63,5	14.985	11.054	1,76	14.491	10.225	1,69	**4JE-15Y UMPB**	124.100.0026	**11.028,00**
18,0	73,7	17.952	13.420	1,73	17.623	12.290	1,69	**4HE-18Y UMPB**	124.100.0027	**10.662,00**
23,0	84,6	21.302	16.141	1,72	20.969	14.636	1,68	**4GE-23Y UMPB**	124.100.0004	**11.393,00**
28,0	102	25.422	19.241	1,74	24.994	17.525	1,69	**4FE-28Y UMPB**	124.100.0028	**12.394,00**
25,0	101,8	22.347	16.538	1,76	21.703	15.263	1,7	**6JE-25Y UMPB**	124.100.0029	**14.065,00**
28,0	110	26.350	19.725	1,7	26.399	18.095	1,69	**6HE-28Y UMPB**	124.100.0030	**13.544,00**
34,0	127	32.210	24.642	1,78	30.634	22.289	1,69	**6GE-34Y UMPB**	124.100.0009	**13.852,00**
44,0	152	38.133	28.862	1,72	37.397	26.288	1,67	**6FE-44Y UMPB**	124.100.0008	**14.796,00**

Permiten temperaturas de evaporación desde -30ºC hasta -15ºC a partir de -30ºC se requiere enfriamiento adicional del compresor.



Rendimientos calculados según EN12900. Temperatura de condensación +45ºC. Temperatura de gas aspirado +20º. Subenfriamiento 0K.
*COP DE COMPRESOR CALCULADO EN CONDICIONES EN12900 CON TEMPERATURAS DE EVAPORACIÓN DE -5ºC o -25ºC

Unidades Motocompresoras Tabo PISTÓN



MODELO	CÓDIGO	Dimensiones (mm)			Depósito (Litros)	Conexiones	
		Largo	Ancho	Alto		Líquido	Aspiración
2KES-05Y UMPB	124.100.0013	380	620	313	2	1/2	5/8
2JES-07Y UMPB	124.100.0003	380	620	313	2	1/2	5/8
2HES-1Y UMPB	124.100.0014	380	620	422	3	1/2	5/8
2HES-2Y UMPB	124.100.0031	380	620	422	3	1/2	5/8
2GES-2Y UMPB	124.100.0015	380	620	380	5	1/2	5/8
2FES-2Y UMPB	124.100.0016	380	620	380	5	1/2	5/8
2FES-3Y UMPB	124.100.0032	380	620	515	7	1/2	5/8
2EES-2Y UMPB	124.100.0017	380	1.020	380	5	5/8	7/8
2EES-3Y UMPB	124.100.0033	380	1.020	515	7	5/8	7/8
2DES-2Y UMPB	124.100.0018	380	1.020	380	5	5/8	7/8
2DES-3Y UMPB	124.100.0034	380	1.020	515	7	5/8	7/8
2CES-3Y UMPB	124.100.0019	380	1.020	515	7	5/8	7/8
2CES-4Y UMPB	124.100.0035	380	1.020	507	11	5/8	7/8
4FES-3Y UMPB	124.100.0020	380	1.020	515	7	5/8	7/8
4FES-5Y UMPB	124.100.0036	380	1.020	507	11	5/8	7/8
4EES-4Y UMPB	124.100.0021	380	1.020	507	11	5/8	1 1/8
4EES-6Y UMPB	124.100.0037	380	1.020	672	14	5/8	1 1/8
4DES-5Y UMPB	124.100.0022	380	1.020	507	11	7/8	1 1/8
4DES-7Y UMPB	124.100.0038	380	1.020	475	18	7/8	1 1/8
4CES-6Y UMPB	124.100.0023	380	1.020	672	14	7/8	1 1/8
4CES-9Y UMPB	124.100.0005	380	1.020	475	18	7/8	1 1/8
4VES-7Y UMPB	124.100.0024	450	1.170	672	14	7/8	1 1/8
4VES-10Y UMPB	124.100.0039	450	1.170	475	18	7/8	1 1/8
4TES-9Y UMPB	124.100.0025	450	1.170	475	18	1 1/8	1 3/8
4TES-12Y UMPB	124.100.0040	450	1.170	425	24	1 1/8	1 3/8
4PES-12Y UMPB	124.100.0006	450	1.170	475	18	1 1/8	1 3/8
4PES-15Y UMPB	124.100.0041	450	1.170	784	30	1 1/8	1 5/8
4NES-14Y UMPB	124.100.0011	450	1.170	425	24	1 1/8	1 3/8
4NES-20Y UMPB	124.100.0042	450	1.170	784	45	1 1/8	1 5/8
4JE-15Y UMPB	124.100.0026	450	1.170	844	30	1 1/8	1 5/8
4JE-22Y UMPB	124.100.0043	450	1.170	784	45	1 1/8	1 5/8
4HE-18Y UMPB	124.100.0027	450	1.170	784	30	1 1/8	1 5/8
4HE-25Y UMPB	124.100.0010	450	1.170	844	45	1 1/8	2 1/8
4GE-23Y UMPB	124.100.0004	490	1.420	844	45	1 1/8	2 1/8
4GE-30Y UMPB	124.100.0007	450	1.170	896	60	1 1/8	2 1/8
4FE-28Y UMPB	124.100.0028	450	1.170	896	60	1 1/8	2 1/8
4FE-35Y UMPB	124.100.0044	450	1.170	896	60	1 1/8	2 1/8
6JE-25Y UMPB	124.100.0029	490	1.420	890	60	1 3/8	2 1/8
6JE-33Y UMPB	124.100.0045	490	1.420	890	60	1 3/8	2 1/8
6HE-28Y UMPB	124.100.0030	490	1.420	890	60	1 3/8	2 1/8
6HE-35Y UMPB	124.100.0046	490	1.420	890	60	1 3/8	2 1/8
6GE-34Y UMPB	124.100.0009	490	1.420	890	60	1 3/8	2 1/8
6GE-40Y UMPB	124.100.0047	490	1.420	912	90	1 3/8	2 1/8
6FE-44Y UMPB	124.100.0008	490	1.420	916	90	1 5/8	2 1/8
6FE-50Y UMPB	124.100.0048	490	1.420	916	90	1 5/8	2 1/8

Capítulo 1

Unidades Motocompresoras Tabo PISTÓN

APLICACIÓN ALTA TEMPERATURA

RENDIMIENTOS

HP	Cilind. (m³h)	Potencia Frigorífica (W) a la Tª de Evaporación						MODELO	CÓDIGO	Precio EUROS
		R134a			R513A (XP10) / R450A (N13)					
		0ºC	-5ºC	COP	0ºC	-5ºC	COP			
0,75	5,13	2.260	1.810	2,26	2.370	1.920	2,28	**KJ-7X UMPC**	124.102.0009	**2.755,00**
1	6,33	2.880	2.310	2,41	3.020	2.450	2,43	**KSJ-10X UMPC**	124.102.0010	**3.085,00**
1,5	7,38	3.260	2.630	2,20	3.410	2.790	2,22	**KL-15X UMPC**	124.102.0011	**3.111,00**
2	12,9	5.590	4.440	2,48	5.850	4.710	2,50	**LF-20X UMPC**	124.102.0012	**3.986,00**
2	14,5	6.210	4.980	2,27	6.500	5.290	2,29	**LJ-20X UMPC**	124.102.0013	**3.806,00**
3	18,2	8.100	6.440	2,37	8.480	6.840	2,39	**LL-30X UMPC**	124.102.0014	**4.033,00**
4	22,5	10.350	8.340	2,51	10.840	8.850	2,54	**LSG-40X UMPC**	124.102.0015	**4.326,00**
4,5	22,4	10.300	8.120	2,47	10.780	8.620	2,49	**2SA-45X UMPC**	124.102.0016	**4.618,00**
5,5	26,8	12.250	9.760	2,36	12.830	10.360	2,38	**2SC-55X UMPC**	124.102.0017	**6.110,00**
6,5	31,2	13.800	10.950	2,31	14.450	11.620	2,33	**2SK-65X UMPC**	124.102.0018	**6.087,00**
7,5	38,0	16.450	12.950	2,34	17.220	13.750	2,36	**3SC-75X UMPC**	124.102.0019	**7.583,00**
10	49,0	21.500	17.000	2,32	22.510	18.050	2,34	**3SS-100X UMPC**	124.102.0020	**8.963,00**
10	56,0	25.900	20.400	2,57	27.120	21.650	2,60	**4SF-100X UMPC**	124.102.0021	**9.657,00**
15	70,8	33.500	26.500	2,57	35.079	28.126	2,60	**4SL-150X UMPC**	124.102.0022	**10.959,00**
20	84	39.700	31.400	2,65	41.571	33.326	2,68	**6SF-200X UMPC**	124.102.0023	**10.499,00**
25	106	49.900	39.700	2,57	52.252	42.136	2,60	**6SL-250X UMPC**	124.102.0024	**14.287,00**
32	127	60.500	48.000	2,59	63.351	50.945	2,62	**6ST-320X UMPC**	124.102.0025	**14.694,00**
13	61,7	27.700	22.300	2,80	31.300	25.200	2,83	**4MF-13X UMPC**	124.102.0001	**9.696,00**
15	71,4	33.200	26.900	2,85	36.200	29.200	2,77	**4ML-15X UMPC**	124.102.0002	**9.824,00**
20	78,2	36.500	29.700	2,84	40.200	32.300	2,83	**4MM-20X UMPC**	124.102.0003	**9.853,00**
22	87,7	41.400	33.700	2,84	43.900	35.600	2,75	**4MT-22X UMPC**	124.102.0004	**11.924,00**
25	99,5	46.100	37.400	2,78	49.200	39.700	2,67	**4MU-25X UMPC**	124.102.0005	**12.151,00**
30	120	55.300	45.000	2,77	59.600	48.100	2,71	**6MM-30X UMPC**	124.102.0006	**12.619,00**
35	135	62.000	50.500	2,76	67.300	54.900	2,9	**6MT-35X UMPC**	124.102.0007	**13.795,00**
40	153	68.200	55.500	2,70	73.200	59.100	2,63	**6MU-40X UMPC**	124.102.0008	**14.351,00**

Permiten temperaturas de evaporación desde -15ºC hasta +5ºC

APLICACIÓN MEDIA TEMPERATURA

RENDIMIENTOS

HP	Cilind. (m³h)	Potencia Frigorífica (W) a la Tª de Evaporación						MODELO	CÓDIGO	Precio EUROS
		R449A (XP40) / R448A (N40)			R407F / R442A (RS50)					
		-5ºC	-10ºC	COP	-5ºC	-10ºC	COP			
0,75	4,0	2.160	1.700	2,38	2.170	1.660	2,23	**KM-7X UMPC**	124.102.0034	**2.895,00**
1,0	5,1	2.980	2.370	2,33	3.110	2.420	2,26	**KJ-10X UMPC**	124.102.0035	**3.411,00**
1,5	6,3	3.770	3.020	2,27	3.900	3.090	2,21	**KSJ-15X UMPC**	124.102.0049	**2.898,00**
2,0	9,9	5.580	4.340	2,63	5.920	4.640	2,34	**LE-20X UMPC**	124.102.0036	**3.299,00**
3,0	12,9	7.800	6.160	2,60	8.270	6.640	2,48	**LF-30X UMPC**	124.102.0037	**4.121,00**
3,0	14,5	8.600	6.790	2,48	9.430	7.610	2,47	**LJ-30X UMPC**	124.102.0038	**4.022,00**
4,0	18,2	11.190	8.770	2,63	11.050	8.750	2,57	**LL-40X UMPC**	124.102.0039	**4.377,00**
5,5	22,4	12.950	10.170	2,04	13.480	10.580	1,95	**2SA-55X UMPC**	124.102.0040	**5.478,00**
6,5	26,8	15.440	12.070	2,05	16.070	12.560	1,96	**2SC-65X UMPC**	124.102.0041	**6.071,00**
7,5	32,4	18.270	14.160	2,18	19.020	14.740	2,10	**3SA-75X UMPC**	124.102.0042	**7.025,00**
10	38,0	22.080	17.240	2,19	22.990	17.950	2,11	**3SC-100X UMPC**	124.102.0043	**7.937,00**
15	49,9	30.090	23.560	2,14	31.330	24.530	2,06	**3SS-150X UMPC**	124.102.0044	**9.459,00**
20	56,0	32.240	25.080	2,20	33.570	26.110	2,12	**4SA-200X UMPC**	124.102.0045	**10.520,00**
25	70,8	41.074	31.985	2,35	42.735	33.254	2,25	**4SH-250X UMPC**	124.102.0046	**12.886,00**
30	84,0	49.660	39.009	2,42	51.668	40.556	2,32	**4SJ-300X UMPC**	124.102.0047	**13.903,00**
35	106	63.026	49.165	2,42	65.575	51.114	2,32	**6SH-350X UMPC**	124.102.0048	**15.463,00**
22	61,7	39.700	31.800	2,93	40.100	32.400	2,83	**4MA-22X UMPC**	124.102.0026	**10.424,00**
25	71,4	44.700	36.200	2,77	46.500	37.600	2,82	**4MH-25X UMPC**	124.102.0027	**11.430,00**
30	78,2	50.400	41.000	2,82	51.000	41.400	2,82	**4MI-30X UMPC**	124.102.0028	**11.792,00**
33	87,7	55.600	45.100	2,76	56.700	46.100	2,76	**4MJ-33X UMPC**	124.102.0029	**11.346,00**
35	99,5	62.600	50.700	2,69	53.700	51.800	2,71	**4MK-35X UMPC**	124.102.0030	**12.490,00**
40	120,5	75.800	61.900	2,8	77.900	63.300	2,78	**6MI-40X UMPC**	124.102.0031	**13.114,00**
45	135,1	84.400	69.100	2,74	86.100	70.000	2,73	**6MJ-45X UMPC**	124.102.0032	**13.280,00**
50	153,2	93.800	76.400	2,69	97.200	79.100	2,7	**6MK-50X UMPC**	124.102.0033	**15.737,00**

Permiten temperaturas de evaporación desde -20ºC hasta +0ºC

Rendimientos calculados según EN12900. Temperatura de condensación +45ºC. Temperatura de gas aspirado +20º. Subenfriamiento 0K.
*COP DE COMPRESOR CALCULADO EN CONDICIONES EN12900 CON TEMPERATURAS DE EVAPORACIÓN DE -5ºC o -25ºC

Unidades Motocompresoras Tabo PISTÓN

MODELO	CÓDIGO	Dimensiones (mm)			Depósito (Litros)	Conexiones	
		Largo	Ancho	Alto		Aspiración	Líquido
KM-7X UMPC	124.102.0034	380	620	350	2	1/2	1/2
KJ-7X UMPC	124.102.0009	380	620	350	2	1/2	5/8
KJ-10X UMPC	124.102.0035	380	620	462	3	1/2	5/8
KSJ-10X UMPC	124.102.0010	380	620	462	3	1/2	5/8
KSJ-15X UMPC	124.102.0049	380	620	462	3	1/2	5/8
KL-15X UMPC	124.102.0011	380	620	462	3	1/2	5/8
LE-20X UMPC	124.102.0036	490	1.170	430	5	5/8	7/8
LF-20X UMPC	124.102.0012	490	1.170	430	5	5/8	7/8
LF-30X UMPC	124.102.0037	490	1.170	555	7	5/8	7/8
LJ-20X UMPC	124.102.0013	490	1.170	430	5	5/8	7/8
LJ-30X UMPC	124.102.0038	490	1.170	555	7	5/8	7/8
LL-30X UMPC	124.102.0014	490	1.170	555	7	5/8	1 1/8
LL-40X UMPC	124.102.0039	490	1.170	547	11	5/8	1 1/8
LSG-40X UMPC	124.102.0015	490	1.170	547	11	5/8	1 1/8
2SA-45X UMPC	124.102.0016	490	1.170	547	11	7/8	1 1/8
2SA-55X UMPC	124.102.0040	490	1.170	547	11	7/8	1 1/8
2SC-55X UMPC	124.102.0017	490	1.170	547	11	7/8	1 1/8
2SC-65X UMPC	124.102.0041	490	1.170	712	14	7/8	1 1/8
2SK-65X UMPC	124.102.0018	490	1.170	547	11	7/8	1 1/8
3SA-75X UMPC	124.102.0042	490	1.420	712	14	1 1/8	1 3/8
3SC-75X UMPC	124.102.0019	490	1.170	712	14	1 1/8	1 3/8
3SC-100X UMPC	124.102.0043	490	1.420	525	18	1 1/8	1 3/8
3SS-100X UMPC	124.102.0020	490	1.420	525	18	1 1/8	1 3/8
3SS-150X UMPC	124.102.0044	490	1.420	844	30	1 3/8	1 5/8
4SF-100X UMPC	124.102.0021	490	1.420	530	18	1 1/8	1 5/8
4SA-200X UMPC	124.102.0045	490	1.420	849	45	1 3/8	1 5/8
4SL-150X UMPC	124.102.0022	490	1.420	849	30	1 1/8	1 5/8
4SH-250X UMPC	124.102.0046	490	1.420	849	45	1 1/8	2 1/8
6SF-200X UMPC	124.102.0023	490	1.420	849	45	1 3/8	2 1/8
4SJ-300X UMPC	124.102.0047	490	1.420	901	60	1 3/8	2 1/8
6SL-250X UMPC	124.102.0024	490	1.420	901	60	1 3/8	2 1/8
6SH-350X UMPC	124.102.0048	490	1.420	901	60	1 3/8	2 1/8
6ST-320X UMPC	124.102.0025	490	1.420	936	60	1 3/8	2 1/8
4MF-13X UMPC	124.102.0001	490	1.420	849	30	1 1/8	1 5/8
4MA-22X UMPC	124.102.0026	490	1.420	849	45	1 1/8	1 5/8
4ML-15X UMPC	124.102.0002	490	1.420	849	30	1 1/8	1 5/8
4MH-25X UMPC	124.102.0027	490	1.420	901	60	1 1/8	2 1/8
4MM-20X UMPC	124.102.0003	490	1.420	849	45	1 1/8	2 1/8
4MI-30X UMPC	124.102.0028	490	1.420	901	60	1 1/8	2 1/8
4MT-22X UMPC	124.102.0004	490	1.420	849	45	1 3/8	2 1/8
4MJ-33X UMPC	124.102.0029	490	1.420	901	60	1 3/8	2 1/8
4MU-25X UMPC	124.102.0005	490	1.420	901	60	1 3/8	2 1/8
4MK-35X UMPC	124.102.0030	490	1.420	901	60	1 3/8	2 1/8
6MM-30X UMPC	124.102.0006	490	1.420	898	60	1 3/8	2 1/8
6MI-40X UMPC	124.102.0031	490	1.420	920	90	1 3/8	2 1/8
6MT-35X UMPC	124.102.0007	490	1.420	898	60	1 5/8	2 1/8
6MJ-45X UMPC	124.102.0032	490	1.420	920	90	1 5/8	2 1/8
6MU-40X UMPC	124.102.0008	490	1.420	918	90	1 5/8	2 5/8
6MK-50X UMPC	124.102.0033	490	1.420	920	90	1 5/8	2 5/8

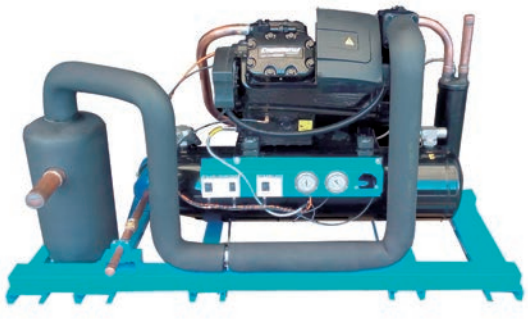

Capítulo 1

Unidades Motocompresoras Tabo PISTÓN

APLICACIÓN BAJA TEMPERATURA

RENDIMIENTOS

HP	Cilind. (m^3h)	Potencia Frigorífica (W) a la Tª de Evaporación						MODELO	CÓDIGO	Precio EUROS
		R449A (XP40) / R448A (N40)			R407F / R442A (RS50)					
		-25ºC	-30ºC	COP	-25ºC	-30ºC	COP			
0,75	5,13	990	700	1,28	960	650	1,15	**KJ-7X UMPC**	124.102.0009	**2.755,00**
1	6,33	1.430	1.050	1,32	1.300	920	1,20	**KSJ-10X UMPC**	124.102.0010	**3.085,00**
1,5	7,38	1.670	1.240	1,39	1.490	1.000	1,26	**KL-15X UMPC**	124.102.0011	**3.111,00**
2	12,9	2.376	1.650	1,37	2.570	1.700	1,26	**LF-20X UMPC**	124.102.0012	**3.986,00**
3	18,2	3.925	2.760	1,55	3.530	2.420	1,28	**LL-30X UMPC**	124.102.0014	**4.033,00**
4	22,5	5.000	3.600	1,56	4.870	3.420	1,39	**LSG-40X UMPC**	124.102.0015	**4.326,00**
4,5	22,4	4.400	3.100	1,23	4.190	2.820	1,18	**2SA-45X UMPC**	124.102.0016	**4.618,00**
5,5	26,8	5.160	3.570	1,23	4.920	3.250	1,18	**2SC-55X UMPC**	124.102.0017	**6.110,00**
6,5	31,2	6.260	4.370	1,28	5.970	3.980	1,23	**2SK-65X UMPC**	124.102.0018	**6.087,00**
7,5	38	6.870	4.740	1,33	6.550	4.320	1,28	**3SC-75X UMPC**	124.102.0019	**7.583,00**
10	49	7.460	7.220	1,37	7.120	6.580	1,32	**3SS-100X UMPC**	124.102.0020	**8.963,00**
10	56	10.950	7.770	1,30	10.440	7.070	1,25	**4SF-100X UMPC**	124.102.0021	**9.657,00**
15	70,8	14.860	10.710	1,39	14.180	9.750	1,34	**4SL-150X UMPC**	124.102.0022	**10.959,00**
20	84	16.910	11.950	1,40	16.130	10.890	1,35	**6SF-200X UMPC**	124.102.0023	**10.499,00**
25	106	24.056	17.799	1,42	22.907	16.177	1,33	**6SL-250X UMPC**	124.102.0024	**14.287,00**
32	127	29.451	21.716	1,45	28.044	19.738	1,35	**6ST-320X UMPC**	124.102.0025	**14.694,00**
13,0	61,70	13.500	10.250	1,60	12.880	9.340	1,54	**4MF-13X UMPC**	124.102.0001	**9.696,00**
15,0	71,40	17.600	13.250	1,66	16.790	12.070	1,59	**4ML-15X UMPC**	124.102.0002	**9.824,00**
20,0	78,20	19.550	14.800	1,65	18.650	13.480	1,58	**4MM-20X UMPC**	124.102.0003	**9.853,00**
22,0	87,70	22.200	16.900	1,65	21.180	15.400	1,58	**4MT-22X UMPC**	124.102.0004	**11.924,00**
25	99,5	24.800	20.000	1,64	24.977	24.003	1,76	**4MU-25X UMPC**	124.102.0005	**12.151,00**
30	120,5	30.400	24.404	1,67	30.278	29.288	1,75	**6MM-30X UMPC**	124.102.0006	**12.619,00**
35	135,1	33.900	27.339	1,66	34.142	32.812	1,76	**6MT-35X UMPC**	124.102.0007	**13.795,00**
40	153,2	38.800	30.642	1,71	38.274	36.775	1,77	**6MU-40X UMPC**	124.102.0008	**14.351,00**

Permiten temperaturas de evaporación desde -15ºC hasta -40ºC a partir de -30ºC se requiere enfriamiento adicional del compresor.

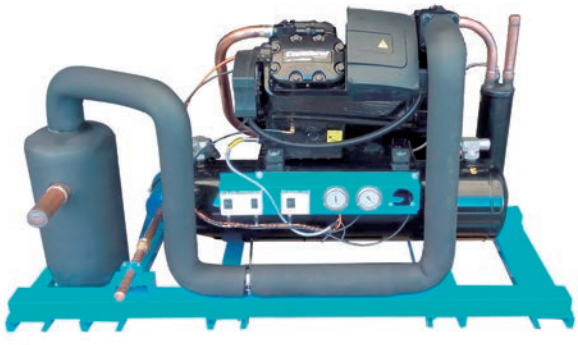

Unidades Motocompresoras Tabo PISTÓN

MODELO	CÓDIGO	Dimensiones (mm)			Depósito (Litros)	Conexiones	
		Largo	Ancho	Alto		Aspiración	Líquido
KM-7X UMPC	124.102.0034	380	620	350	2	1/2	1/2
KJ-7X UMPC	124.102.0009	380	620	350	2	1/2	5/8
KJ-10X UMPC	124.102.0035	380	620	462	3	1/2	5/8
KSJ-10X UMPC	124.102.0010	380	620	462	3	1/2	5/8
KSJ-15X UMPC	124.102.0049	380	620	462	3	1/2	5/8
KL-15X UMPC	124.102.0011	380	620	462	3	1/2	5/8
LE-20X UMPC	124.102.0036	490	1.170	430	5	5/8	7/8
LF-20X UMPC	124.102.0012	490	1.170	430	5	5/8	7/8
LF-30X UMPC	124.102.0037	490	1.170	555	7	5/8	7/8
LJ-20X UMPC	124.102.0013	490	1.170	430	5	5/8	7/8
LJ-30X UMPC	124.102.0038	490	1.170	555	7	5/8	7/8
LL-30X UMPC	124.102.0014	490	1.170	555	7	5/8	1 1/8
LL-40X UMPC	124.102.0039	490	1.170	547	11	5/8	1 1/8
LSG-40X UMPC	124.102.0015	490	1.170	547	11	5/8	1 1/8
2SA-45X UMPC	124.102.0016	490	1.170	547	11	7/8	1 1/8
2SA-55X UMPC	124.102.0040	490	1.170	547	11	7/8	1 1/8
2SC-55X UMPC	124.102.0017	490	1.170	547	11	7/8	1 1/8
2SC-65X UMPC	124.102.0041	490	1.170	712	14	7/8	1 1/8
2SK-65X UMPC	124.102.0018	490	1.170	547	11	7/8	1 1/8
3SA-75X UMPC	124.102.0042	490	1.420	712	14	1 1/8	1 3/8
3SC-75X UMPC	124.102.0019	490	1.170	712	14	1 1/8	1 3/8
3SC-100X UMPC	124.102.0043	490	1.420	525	18	1 1/8	1 3/8
3SS-100X UMPC	124.102.0020	490	1.420	525	18	1 1/8	1 3/8
3SS-150X UMPC	124.102.0044	490	1.420	844	30	1 3/8	1 5/8
4SF-100X UMPC	124.102.0021	490	1.420	530	18	1 1/8	1 5/8
4SA-200X UMPC	124.102.0045	490	1.420	849	45	1 3/8	1 5/8
4SL-150X UMPC	124.102.0022	490	1.420	849	30	1 1/8	1 5/8
4SH-250X UMPC	124.102.0046	490	1.420	849	45	1 1/8	2 1/8
6SF-200X UMPC	124.102.0023	490	1.420	849	45	1 3/8	2 1/8
4SJ-300X UMPC	124.102.0047	490	1.420	901	60	1 3/8	2 1/8
6SL-250X UMPC	124.102.0024	490	1.420	901	60	1 3/8	2 1/8
6SH-350X UMPC	124.102.0048	490	1.420	901	60	1 3/8	2 1/8
6ST-320X UMPC	124.102.0025	490	1.420	936	60	1 3/8	2 1/8
4MF-13X UMPC	124.102.0001	490	1.420	849	30	1 1/8	1 5/8
4MA-22X UMPC	124.102.0026	490	1.420	849	45	1 1/8	1 5/8
4ML-15X UMPC	124.102.0002	490	1.420	849	30	1 1/8	1 5/8
4MH-25X UMPC	124.102.0027	490	1.420	901	60	1 1/8	2 1/8
4MM-20X UMPC	124.102.0003	490	1.420	849	45	1 1/8	2 1/8
4MI-30X UMPC	124.102.0028	490	1.420	901	60	1 1/8	2 1/8
4MT-22X UMPC	124.102.0004	490	1.420	849	45	1 3/8	2 1/8
4MJ-33X UMPC	124.102.0029	490	1.420	901	60	1 3/8	2 1/8
4MU-25X UMPC	124.102.0005	490	1.420	901	60	1 3/8	2 1/8
4MK-35X UMPC	124.102.0030	490	1.420	901	60	1 3/8	2 1/8
6MM-30X UMPC	124.102.0006	490	1.420	898	60	1 3/8	2 1/8
6MI-40X UMPC	124.102.0031	490	1.420	920	90	1 3/8	2 1/8
6MT-35X UMPC	124.102.0007	490	1.420	898	60	1 5/8	2 1/8
6MJ-45X UMPC	124.102.0032	490	1.420	920	90	1 5/8	2 1/8
6MU-40X UMPC	124.102.0008	490	1.420	918	90	1 5/8	2 5/8
6MK-50X UMPC	124.102.0033	490	1.420	920	90	1 5/8	2 5/8

Rendimientos calculados según EN12900. Temperatura de condensación +45ºC. Temperatura de gas aspirado +20º. Subenfriamiento 0K.
*COP DE COMPRESOR CALCULADO EN CONDICIONES EN12900 CON TEMPERATURAS DE EVAPORACIÓN DE -5ºC o -25ºC

Capítulo 1

Unidades Motocompresoras Tabo PISTÓN

APLICACIÓN ALTA TEMPERATURA

RENDIMIENTOS

HP	Cilind. (m³h)	Potencia Frigorífica (W) a la Tª de Evaporación						MODELO	CÓDIGO	Precio EUROS
		R-134A			R513A(XP10) / R450A(N13)					
		0ºC	-5ºC	COP	0ºC	-5ºC	COP			
3/4	4,93	1.720	1.345	2,32	1.780	1.405	2,29	**A 0,7 5 Y UMPF**	124.105.0021	**2.576,00**
1,0	6,91	3.075	2.449	2,33	2.177	1.720	2,25	**A 1 7 Y UMPF**	124.105.0022	**2.598,00**
1,5	8,96	4.112	3.303	2,66	4.256	3.451	2,69	**B 1,5 9 Y UMPF**	124.105.0023	**2.644,00**
2,0	9,84	6.092	4.887	2,39	6.284	5.083	2,46	**D 2 13 Y UMPF**	124.105.0024	**3.032,00**
3,0	17,93	8.359	6.764	2,28	8.622	7.034	2,35	**D 3 18 Y UMPF**	124.105.0025	**3.208,00**
4,0	24,70	10.596	8.355	2,52	10.955	8.716	2,6	**Q 4 25 Y UMPF**	124.105.0026	**4.320,00**
5,0	27,88	12.566	10.034	2,50	12.963	10.438	2,58	**Q 5 28 Y UMPF**	124.105.0027	**4.859,00**
5,0	32,66	14.527	11.752	2,57	14.969	12.208	2,56	**Q 5 33 Y UMPF**	124.105.0028	**5.027,00**
8,0	41,32	20.860	16.638	2,62	21.607	17.398	2,67	**S 8 42 Y UMPF**	124.105.0029	**5.576,00**
10,0	51,50	24.176	19.574	2,59	25.025	20.448	2,7	**S 10 52 Y UMPF**	124.105.0030	**6.331,00**
15,0	70,80	33.480	27.130	2,74	34.655	28.338	2,72	**V 15 71 Y UMPF**	124.105.0031	**8.636,00**
20,0	83,80	37.440	29.850	2,58	38.743	31.170	2,56	**V 20 84 Y UMPF**	124.105.0002	**9.208,00**
25,0	106,0	46.580	37.170	2,47	48.207	38.820	2,45	**Z 25 106 Y UMPF**	124.105.0032	**8.665,00**
30,0	126,0	57.220	45.710	2,64	59.219	47.739	2,61	**Z 30 126 Y UMPF**	124.105.0033	**11.305,00**
40,0	154,0	69.120	55.260	2,75	72.997	58.813	2,77	**Z 40 154 Y UMPF**	124.105.0034	**12.602,00**

Permiten temperaturas de evaporación desde -15ºC hasta +5ºC

APLICACIÓN MEDIA TEMPERATURA

RENDIMIENTOS

HP	Cilind. (m³h)	Potencia Frigorífica (W) a la Tª de Evaporación									MODELO	CÓDIGO	Precio EUROS
		R-404A			R449A(XP40)/R448A(N40)			R407F/R442A(RS50)					
		-5ºC	-10ºC	COP	-5ºC	-10ºC	COP	-5ºC	-10ºC	COP			
1/2	3,95	2.130	1.720	2,28	2.100	1.680	2,42	2.320	1.830	2,54	**A 0,5 4 Y UMPF**	124.105.0004	**2.562,00**
3/4	4,93	2.753	2.185	2,26	2.669	2.097	2,41	2.889	2.280	2,51	**A 0,7 5 Y UMPF**	124.105.0021	**2.576,00**
1	5,47	3.138	2.524	2,36	3.040	2.415	2,51	3.451	2.747	2,62	**A 1 6 Y UMPF**	124.105.0005	**2.592,00**
1,5	6,91	4.170	3.357	2,49	4.043	3.212	2,65	4.289	3.426	2,62	**A 1,5 7 Y UMPF**	124.105.0006	**2.614,00**
2,0	9,84	5.715	4.666	2,14	5.544	4.468	2,28	6.227	4.995	2,61	**B 2 10 Y UMPF**	124.105.0007	**2.783,00**
2,0	11,30	6.746	5.492	2,31	6.543	5.259	2,46	6.851	5.465	2,61	**D 2 11 Y UMPF**	124.105.0008	**3.047,00**
3,0	13,10	7.954	6.497	2,33	7.714	6.225	2,27	8.103	6.486	2,63	**D 3 13 Y UMPF**	124.105.0009	**3.163,00**
4,0	16,40	10.207	8.355	2,26	9.901	8.003	2,39	10.194	8.195	2,62	**D 4 16 Y UMPF**	124.105.0010	**3.189,00**
5,0	21,20	12.433	10.131	2,49	12.043	9.699	2,63	12.822	10.224	2,64	**Q 5 21 Y UMPF**	124.105.0011	**4.339,00**
5,0	23,60	14.696	11.998	2,40	14.255	11.490	2,55	15.185	12.137	2,63	**Q 5 25 Y UMPF**	124.105.0012	**4.508,00**
7,5	27,90	17.132	14.050	2,40	16.618	13.456	2,55	17.271	13.790	2,71	**Q 7 28 Y UMPF**	124.105.0013	**5.042,00**
7,5	32,70	19.772	16.220	2,37	19.190	15.543	2,51	20.414	16.342	2,69	**Q 7 33 Y UMPF**	124.105.0014	**5.136,00**
12,0	41,30	24.349	19.759	2,55	23.621	18.927	2,7	24.973	20.074	2,81	**S 12 42 Y UMPF**	124.105.0001	**6.035,00**
15,0	51,50	32.104	26.520	2,52	31.171	25.429	2,68	30.529	24.357	2,82	**S 15 52 Y UMPF**	124.105.0003	**6.922,00**
20,0	56,00	35.337	29.223	2,52	34.310	28.022	2,67	33.794	27.367	2,85	**S 20 56 Y UMPF**	124.105.0015	**7.689,00**
25,0	70,80	42.820	34.780	2,46	42.307	34.080	2,62	44.436	35.496	2,84	**V 25 71 Y UMPF**	124.105.0016	**10.046,00**
30,0	83,80	51.690	42.170	2,50	51.081	41.314	2,66	52.912	42.360	2,81	**V 30 84 Y UMPF**	124.105.0017	**9.876,00**
35,0	106,0	65.460	53.290	2,61	64.671	52.183	2,77	65.853	52.552	2,84	**Z 35 106 Y UMPF**	124.105.0018	**11.504,00**
40,0	126,0	76.480	62.140	2,59	75.498	60.811	2,74	78.952	63.252	2,83	**Z 40 126 Y UMPF**	124.105.0019	**12.504,00**
50,0	154,0	93.330	76.070	2,38	92.162	74.480	2,66	97.301	77.963	2,82	**Z 50 154 Y UMPF**	124.105.0020	**12.819,00**

Permiten temperaturas de evaporación desde -20ºC hasta +0ºC

APLICACIÓN BAJA TEMPERATURA

RENDIMIENTOS

HP	Cilind. (m³h)	Potencia Frigorífica (W) a la Tª de Evaporación						MODELO	CÓDIGO	Precio EUROS
		R-404A			R449A(XP40)/R448A(N40)					
		-25ºC	-30ºC	COP	-25ºC	-30ºC	COP			
3/4	4,93	785	555	1,20	810	570	1,56	**A 0,7 5 Y UMPF**	124.105.0021	**2.576,00**
1,0	6,91	1.591	1.181	1,34	1.585	1.142	1,54	**A 1 7 Y UMPF**	124.105.0022	**2.598,00**
1,5	8,96	2.048	1.577	1,30	2.143	1.589	1,66	**B 1,5 9 Y UMPF**	124.105.0023	**2.644,00**
2,0	13,10	3.336	2.576	1,36	3.006	2.182	1,62	**D 2 13 Y UMPF**	124.105.0024	**3.032,00**
3,0	17,90	4.697	3.684	1,36	4.256	3.146	1,63	**D 3 18 Y UMPF**	124.105.0025	**3.208,00**
4,0	24,70	5.658	4.220	1,53	5.652	4.149	1,62	**Q 4 25 Y UMPF**	124.105.0026	**4.320,00**
5,0	27,90	6.970	5.327	1,47	6.362	4.641	1,64	**Q 5 28 Y UMPF**	124.105.0027	**4.859,00**
5,0	32,70	8.394	6.547	1,48	7.779	5.769	1,65	**Q 5 33 Y UMPF**	124.105.0028	**5.027,00**
8,0	41,30	10.814	8.258	1,60	9.062	6.529	1,66	**S 8 42 Y UMPF**	124.105.0029	**5.576,00**
10,0	51,50	13.704	10.753	1,57	10.554	7.402	1,71	**S 10 52 Y UMPF**	124.105.0030	**6.331,00**
15,0	70,80	18.563	14.483	1,55	16.562	12.201	1,69	**V 15 17 Y UMPF**	124.105.0031	**8.636,00**
20,0	83,80	20.900	16.138	1,54	20.645	15.353	1,68	**V 20 84 Y UMPF**	124.105.0002	**9.208,00**
25,0	106,0	26.600	20.090	1,31	24.399	17.852	1,64	**Z 25 106 Y UMPF**	124.105.0032	**8.665,00**
30,0	126,0	30.860	23.470	1,37	29.523	21.577	1,65	**Z 30 126 Y UMPF**	124.105.0033	**11.305,00**
40,0	154,0	41.360	32.360	1,39	37.114	27.322	1,64	**Z 40 154 Y UMPF**	124.105.0034	**12.602,00**

Permiten temperaturas de evaporación desde -15ºC hasta -40ºC / A partir de -30ºC se requiere enfriamiento adicional del compresor.

Rendimientos calculados según EN12900. Temperatura de condensación +45ºC. Temperatura de gas aspirado +20º. Subenfriamiento 0K.
*COP DE LA UNIDAD CALCULADO EN CONDICIONES EN12900 CON TEMPERATURAS DE EVAPORACIÓN DE -5ºC o -25ºC

Unidades Motocompresoras Tabo PISTÓN

MODELO	CÓDIGO	Dimensiones (mm)			Depósito (Litros)	Conexiones	
		Largo	Ancho	Alto		Aspiración	Líquido
A 0,5 4 Y	124.105.0004	380	620	315	2	1/2	5/8
A 0,7 5 Y	124.105.0021	380	620	315	2	1/2	5/8
A 1 6 Y	124.105.0005	380	620	422	3	1/2	5/8
A 1 7 Y	124.105.0022	380	620	315	2	1/2	5/8
A 1,5 7 Y	124.105.0006	380	620	422	3	1/2	5/8
B 1,5 9 Y	124.105.0023	380	620	422	3	1/2	5/8
B 2 10 Y	124.105.0007	380	620	380	5	1/2	5/8
D 2 11 Y	124.105.0008	380	620	380	5	5/8	7/8
D 2 13 Y	124.105.0024	380	620	380	5	1/2	7/8
D 3 13 Y	124.105.0009	380	620	515	7	5/8	1 1/8
D 3 18 Y	124.105.0025	380	620	515	7	5/8	1 1/8
D 4 16 Y	124.105.0010	380	1.020	515	7	3/4	1 1/8
Q 4 25 Y	124.105.0026	450	1.170	515	7	3/4	1 1/8
Q 5 21 Y	124.105.0011	450	1.170	507	11	3/4	1 1/8
Q 5 25 Y	124.105.0012	450	1.170	507	11	7/8	1 1/8
Q 5 28 Y	124.105.0027	450	1.170	507	11	7/8	1 3/8
Q 5 33 Y	124.105.0028	450	1.170	507	11	1 1/8	1 3/8
Q 7 28 Y	124.105.0013	450	1.170	672	14	1 1/8	1 3/8
Q 7 33 Y	124.105.0014	450	1.170	672	14	1 1/8	1 3/8
S 8 42 Y	124.105.0029	450	1.170	672	14	1 1/8	1 3/8
S 10 52 Y	124.105.0030	450	1.170	445	24	1 1/8	1 3/8
S 12 42 Y	124.105.0001	450	1.170	445	24	1 1/8	1 3/8
S 15 52 Y	124.105.0003	450	1.170	804	30	1 1/8	1 5/8
S 20 56 Y	124.105.0015	450	1.170	804	45	1 1/8	1 5/8
V 15 71 Y	124.105.0031	490	1.420	862	30	1 1/8	1 5/8
V 20 84 Y	124.105.0002	490	1.420	862	45	1 1/8	2 1/8
V 25 71 Y	124.105.0016	490	1.420	914	60	1 3/8	2 1/8
V 30 84 Y	124.105.0017	490	1.420	914	60	1 3/8	2 1/8
Z 25 106 Y	124.105.0032	490	1.420	908	60	1 3/8	2 1/8
Z 30 126 Y	124.105.0033	490	1.420	908	60	1 3/8	2 1/8
Z 35 106Y	124.105.0018	490	1.420	987	60	1 3/8	2 1/8
Z 40 126 Y	124.105.0019	490	1.420	1.009	90	1 5/8	2 5/8
Z 40 154 Y	124.105.0034	490	1.420	1.009	90	1 5/8	2 5/8
Z 50 154 Y	124.105.0020	490	1.420	1.009	90	1 5/8	2 5/8

Capítulo 1

Unidades Motocompresoras Tabo PISTÓN

APLICACIÓN ALTA/MEDIA TEMPERATURA

HP	Cilind. (m^3h)	Potencia Frigorífica (W) R-134			MODELO	CÓDIGO	Precio EUROS
		0ºC	-5ºC	-10ºC			
0,75	4,42	1840	1440	1100	**H80CC UMPB**	124.125.0002	**2.533,00**
0,75	5,37	2290	1800	1380	**H80CS UMPB**	124.125.0003	**2.608,00**
1	6,71	2850	2240	1720	**H101CS UMPB**	124.125.0006	**2.580,00**
1	9,16	4070	3210	2480	**H181CS UMPB**	124.125.0007	**2.577,00**
2	13,23	6170	4940	3890	**H281SB UMPB**	124.125.0011	**2.870,00**
2	14,74	6660	5310	4160	**H290CS UMPB**	124.125.0012	**3.029,00**
3	14,74	6670	5310	4170	**H300CC UMPB**	124.125.0016	**3.085,00**
3	15,94	7230	5760	4500	**H300CS UMPB**	124.125.0019	**3.189,00**
3	17,53	7850	6250	4880	**H350SB UMPB**	124.125.0015	**3.085,00**
3	17,53	7880	6280	4920	**H380CC UMPB**	124.125.0018	**3.411,00**
4	19,29	10980	8840	7010	**H405CC UMPB**	124.125.0022	**4.338,00**
4	23,13	10540	8350	6500	**H405CS UMPB**	124.125.0021	**4.148,00**
3	23,31	10320	8210	6400	**H392CS UMPB**	124.125.0020	**3.628,00**
5	27,33	12460	9880	7710	**H505CS UMPB**	124.125.0024	**4.283,00**
7	31,88	14810	11810	9260	**H705CS UMPB**	124.125.0027	**4.402,00**
7	31,88	14590	11700	9220	**H751CC UMPB**	124.125.0026	**5.039,00**
7	38,06	17340	13800	10800	**H751CS UMPB**	124.125.0028	**5.008,00**
10	48,82	22740	18160	14250	**H1001CS UMPB**	124.125.0029	**6.158,00**
15	63,76	28980	23170	18210	**H1601CS UMPB**	124.125.0032	**8.068,00**
22	63,76	36230	29170	23100	**H2201CC UMPB**	124.125.0035	**8.444,00**
20	75,83	36060	28790	22590	**H2000CS UMPB**	124.125.0034	**9.621,00**
25	85,01	40900	32790	25840	**H2500CS UMPB**	124.125.0037	**9.869,00**
32	92,25	43950	34960	27280	**H3200CC UMPB**	124.125.0040	**10.916,00**
34	102,35	48710	38750	30240	**H3400CC UMPB**	124.125.0041	**11.164,00**
30	113,74	52900	42390	33410	**H3000CS UMPB**	124.125.0039	**12.397,00**
35	127,52	60880	48680	38260	**H3500CS UMPB**	124.125.0043	**12.640,00**
45	153,52	72940	58300	45790	**H4500CS UMPB**	124.125.0045	**13.873,00**

APLICACIÓN MEDIA/BAJA TEMPERATURA

HP	Cilind. (m^3h)	Potencia Frigorífica (W) R449					MODELO	CÓDIGO	Precio EUROS
		0ºC	-5ºC	-10ºC	-25ºC	-30ºC			
0,5	4,42	-	-	-	910	670	**H51CS UMPB**	124.125.0001	**2.518,00**
0,75	4,42	3000	2440	1960	910	670	**H80CC UMPB**	124.125.0002	**2.533,00**
1	5,37	3920	3180	2530	1150	840	**H101CC UMPB**	124.125.0004	**2.542,00**
1	6,71	4670	3790	3040	1410	1040	**H151CC UMPB**	124.125.0005	**2.559,00**
2	9,88	6930	5630	4510	2090	1530	**H221CC UMPB**	124.125.0008	**2.742,00**
2	10,61	7440	6060	4870	2290	1710	**H251CC UMPB**	124.125.0009	**2.742,00**
2	11,64	8340	6770	5410	2480	1820	**H281CC UMPB**	124.125.0010	**2.828,00**
3	14,74	10420	8460	6780	3140	2330	**H300CC UMPB**	124.125.0016	**3.085,00**
3	15,94	11300	9200	7400	3520	2640	**H350CC UMPB**	124.125.0014	**3.085,00**
3	17,53	12470	10180	8210	3960	2990	**H380CC UMPB**	124.125.0018	**3.411,00**
4	19,29	13850	11250	9020	4200	3120	**H405CC UMPB**	124.125.0022	**4.338,00**
7	27,33	19920	16190	12980	6050	4490	**H705CC UMPB**	124.125.0025	**4.402,00**
7	31,88	22750	18330	14560	6580	4830	**H751CC UMPB**	124.125.0026	**5.039,00**
7	38,06	-	21660	17360	8100	6020	**H751CS UMPB**	124.125.0028	**5.008,00**
12	42,81	31840	25870	20750	9690	7190	**H1201CC UMPB**	124.125.0030	**6.080,00**
15	48,82	36090	29390	23630	11160	8320	**H1501CC UMPB**	124.125.0031	**6.682,00**
20	56,87	42660	34740	27940	13220	9880	**H2001CC UMPB**	124.125.0033	**7.426,00**
22	63,76	48100	39160	31490	14870	11100	**H2201CC UMPB**	124.125.0035	**8.444,00**
25	75,83	54550	44230	35350	16100	11720	**H2500CC UMPB**	124.125.0036	**9.687,00**
30	85,01	61270	49570	39530	17860	12980	**H3000CC UMPB**	124.125.0038	**10.408,00**
32	92,25	65960	53400	42600	19180	13870	**H3200CC UMPB**	124.125.0040	**10.916,00**
34	102,35	73190	59140	47080	21090	10520	**H3400CC UMPB**	124.125.0041	**11.164,00**
35	113,74	78860	64090	51410	24000	17800	**H3500CC UMPB**	124.125.0042	**12.640,00**

Unidades Motocompresoras Tabo PISTÓN

MODELO	CÓDIGO	Dimensiones (mm)			Recipiente (litros)	Conexiones	
		Largo	Ancho	Alto		Asp.	Des.
H80CC UMPB	124.125.0002	380	620	422	3	1/2	1/2
H80CS UMPB	124.125.0003	380	620	313	2	5/8	1/2
H101CS UMPB	124.125.0006	380	620	313	2	5/8	1/2
H181CS UMPB	124.125.0007	380	620	313	2	5/8	1/2
H281SB UMPB	124.125.0011	380	1020	380	5	3/4	5/8
H290CS UMPB	124.125.0012	380	1020	380	5	7/8	5/8
H300CC UMPB	124.125.0016	380	1020	515	7	7/8	5/8
H300CS UMPB	124.125.0019	380	1020	515	7	1 1/8	5/8
H350SB UMPB	124.125.0015	380	1020	515	7	1 1/8	5/8
H380CC UMPB	124.125.0018	380	1020	515	7	1 1/8	5/8
H405CC UMPB	124.125.0022	380	1020	507	11	7/8	5/8
H405CS UMPB	124.125.0021	380	1020	515	7	1 1/8	5/8
H392CS UMPB	124.125.0020	380	1020	515	7	1 1/8	5/8
H505CS UMPB	124.125.0024	380	1020	507	11	1 1/8	5/8
H705CS UMPB	124.125.0027	380	1020	672	14	1 1/8	3/4
H751CC UMPB	124.125.0026	380	1020	672	14	1 1/8	7/8
H751CS UMPB	124.125.0028	380	1020	507	11	1 3/8	7/8
H1001CS UMPB	124.125.0029	450	1170	425	24	1 3/8	1 1/8
H1601CS UMPB	124.125.0032	450	1170	784	30	1 3/4	1 1/8
H2201CC UMPB	124.125.0035	490	1420	844	45	1 3/4	1 1/8
H2000CS UMPB	124.125.0034	490	1420	844	45	1 3/4	1 1/8
H2500CS UMPB	124.125.0037	490	1420	844	45	2 1/8	1 1/8
H3200CC UMPB	124.125.0040	490	1420	890	60	2 1/8	1 3/8
H3400CC UMPB	124.125.0041	490	1420	890	60	2 1/8	1 3/8
H3000CS UMPB	124.125.0039	490	1420	890	60	2 1/8	1 3/8
H3500CS UMPB	124.125.0043	490	1420	890	60	2 1/8	1 3/8
H4500CS UMPB	124.125.0045	490	1420	890	60	2 1/8	1 3/8

MODELO	CÓDIGO	Dimensiones (mm)			Recipiente (litros)	Conexiones	
		Largo	Ancho	Alto		Asp.	Des.
H51CS UMPB	124.125.0001	380	620	313	2	1/2	1/2
H80CC UMPB	124.125.0002	380	620	422	3	1/2	1/2
H101CC UMPB	124.125.0004	380	620	422	3	5/8	1/2
H151CC UMPB	124.125.0005	380	620	422	3	5/8	1/2
H221CC UMPB	124.125.0008	380	1020	380	5	3/4	5/8
H251CC UMPB	124.125.0009	380	1020	380	5	3/4	5/8
H281CC UMPB	124.125.0010	380	1020	380	5	3/4	5/8
H300CC UMPB	124.125.0016	380	1020	515	7	7/8	5/8
H350CC UMPB	124.125.0014	380	1020	515	7	1 1/8	5/8
H380CC UMPB	124.125.0018	380	1020	515	7	1 1/8	5/8
H405CC UMPB	124.125.0022	380	1020	507	11	7/8	5/8
H705CC UMPB	124.125.0025	380	1020	672	14	1 1/8	3/4
H751CC UMPB	124.125.0026	380	1020	672	14	1 1/8	7/8
H751CS UMPB	124.125.0028	380	1020	507	11	1 3/8	7/8
H1201CC UMPB	124.125.0030	450	1170	425	24	1 3/8	1 1/8
H1501CC UMPB	124.125.0031	450	1170	784	30	1 3/4	1 1/8
H2001CC UMPB	124.125.0033	490	1420	844	45	1 3/4	1 1/8
H2201CC UMPB	124.125.0035	490	1420	844	45	1 3/4	1 1/8
H2500CC UMPB	124.125.0036	490	1420	890	60	2 1/8	1 1/8
H3000CC UMPB	124.125.0038	490	1420	890	60	2 1/8	1 1/8
H3200CC UMPB	124.125.0040	490	1420	890	60	2 1/8	1 3/8
H3400CC UMPB	124.125.0041	490	1420	890	60	2 1/8	1 3/8
H3500CC UMPB	124.125.0042	490	1420	890	60	2 1/8	1 3/8

Capítulo 1

Accesorios Montados

Código Compresor	Compresor	Ø Aspiración	Ø Descarga	Ø Líquido	Resistencia de Cárter	Ventilador de Culata	Reducción de Capacidad	Arranque Descargado Externo	Presostato Alta/Baja Danfoss (auto) KP-17W	Presostato Alta Danfoss (auto) KP-7W	Control Nivel Aceite Mecánico	Antivibrador Aspiración
103.105.0001	A 0,5 4 Y	5/8"	1/2"	3/8"	191.000.0039	191.000.0306			191.000.0157	191.000.0158		191.000.0012
103.105.0002	A 0,7 5 Y											
103.105.0003	A 1 6 Y											
103.105.0022	A 1 7 Y											
103.105.0004	A 1,5 7 Y											
103.105.0023	B 1,5 9 Y											
103.105.0005	B 2 10 Y											
103.105.0024	D 2 13 Y	7/8"										
103.105.0006	D 2 11 Y		5/8"	1/2"				191.000.0005				191.000.0014
103.105.0007	D 3 13 Y	1 1/8"										
103.105.0026	D 3 18 Y											
103.105.0008	D 4 16 Y		3/4"	5/8"				191.000.0000				191.000.0015
103.105.0027	Q 4 25 Y				191.000.0040	191.000.0307	191.000.0199					
103.105.0009	Q 5 21 Y											
103.105.0010	Q 5 25 Y		7/8"									
103.105.0028	Q 5 28 Y	1 3/8"										191.000.0016
103.105.0011	Q 7 28 Y		1 1/8"	7/8"				191.000.0001				
103.105.0029	Q 5 33 Y											
103.105.0012	Q 7 33 Y											
103.105.0030	S 8 42 Y					191.000.0308	191.000.0200					
103.105.0013	S 12 42 Y											
103.105.0031	S 10 52 Y											
103.105.0014	S 15 52 Y	1 5/8"										191.000.0017
103.105.0015	S 20 56 Y											
103.105.0032	V 15 71 Y				191.000.0041		191.000.0201				191.000.0012	
103.105.0033	V 20 84 Y	2 1/8"				191.000.0309						191.000.0018
103.105.0016	V 25 71 Y		1 3/8"	1 1/8"				191.000.0001				
103.105.0034	Z 25 106 Y					191.000.0310						
103.105.0017	V 30 84 Y					191.000.0309						
103.105.0035	Z 30 126 Y											
103.105.0018	Z 35 106Y											
103.105.0019	Z 40 126 Y	2 5/8"	1 5/8"	1 3/8"		191.000.0310						191.000.0019
103.105.0036	Z 40 154 Y							191.000.0001				
103.105.0020	Z 50 154 Y											



Accesorios Montados

Separador Aspiración Sin Intercambiador de Calor	Separador Aspiración Con Intercambiador de Calor	Filtro Desmontable Aspiración	Válvula Servicio Aspiración	Válvula Regulación Presión de Aspiración KVL	Separador Aceite Hermético	Válvula Servicio Descarga	Válvula Retención en Descarga	Silenciador en Descarga	Línea de Líquido (Filtro+Visor)	Válvula Solenoide Líquido	Válvula Servicio Líquido
191.000.0060	191.000.0067	191.000.0270	191.000.0212	191.000.0261	191.000.0090	191.000.0211	191.000.0171	191.000.0321	191.000.0110	191.000.0240	191.000.0210
191.000.0062	191.000.0069	191.000.0271	191.000.0214	191.000.0262	191.000.0262	191.000.0212	191.000.0172	191.000.0322	191.000.0111	191.000.0241	191.000.0211
191.000.0063	191.000.0070	191.000.0272	191.000.0215	191.000.0263	191.000.0092	191.000.0213	191.000.0173	191.000.0323	191.000.0112	191.000.0242	191.000.0212
						191.000.0214	191.000.0174				
191.000.0064	191.000.0071	191.000.0273	191.000.0216	191.000.0264	191.000.0093	191.000.0215	191.000.0175	191.000.0324	191.000.0130	191.000.0244	191.000.0214
191.000.0065	191.000.0072	191.000.0274	191.000.0217								
191.000.0066	191.000.0073	191.000.0275	191.000.0218		191.000.0094	191.000.0216	191.000.0176	191.000.0325	191.000.0131	191.000.0245	191.000.0215
191.000.0074			191.000.0219		191.000.0095	191.000.0217	191.000.0177	191.000.0326	191.000.0132	191.000.0246	191.000.0216





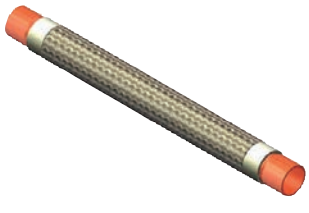

Capítulo 1

Accesorios Montados

Código Compresor	Compresor	Ø Aspiración	Ø Descarga	Ø Líquido	Resistencia de Cárter	Ventilador de Culata	Reducción de Capacidad	Arranque Descargado Externo	Presostato Alta/Baja Danfoss (auto) KP-17W	Presostato Alta Danfoss (auto) KP-7W	Control Nivel Aceite Electrónico	Control Nivel Aceite Mecánico	Antivibrador Aspiración
103.100.0001	2KES-05Y	5/8"	1/2"	3/8"	191.000.0037	191.000.0301			191.000.0157	191.000.0158	191.000.0152		191.000.0012
103.100.0002	2JES-07Y												
103.100.0024	2HES-1Y												
103.100.0003	2HES-2Y												
103.100.0025	2GES-2Y												
103.100.0026	2FES-2Y												
103.100.0004	2FES-3Y												
103.100.0027	2EES-2Y	7/8"	5/8"	1/2"	191.000.0030	191.000.0302		191.000.0005					191.000.0014
103.100.0005	2EES-3Y												
103.100.0028	2DES-2Y												
103.100.0006	2DES-3Y												
103.100.0029	2CES-3Y												
103.100.0007	2CES-4Y												
103.100.0030	4FES-3Y					191.000.0303	191.000.0190						
103.100.0008	4FES-5Y												
103.100.0036	4EES-4Y	1 1/8"	7/8"	5/8"				191.000.0000					191.000.0015
103.100.0009	4EES-6Y												
103.100.0031	4DES-5Y			7/8"									
103.100.0010	4DES-7Y			5/8"									
103.100.0032	4CES-6Y			7/8"									
103.100.0011	4CES-9Y			5/8"	191.000.0031	191.000.0300	191.000.0191						
103.100.0033	4VES-7Y			7/8"									
103.100.0012	4VES-10Y			5/8"									
103.100.0034	4TES-9Y	1 3/8"	1 1/8"	7/8"				191.000.0001					191.000.0016
103.100.0013	4TES-12Y												
103.100.0035	4PES-12Y												
103.100.0014	4PES-15Y	1 5/8"											191.000.0017
103.100.0037	4NES-14Y	1 3/8"											191.000.0016
103.100.0015	4NES-20Y	1 5/8"		1 1/8"	191.000.0032	191.000.0304	191.000.0192	191.000.0002			191.000.0159	191.000.0153	191.000.0018
103.100.0038	4JE-15Y												191.000.0017
103.100.0016	4JE-22Y			1 1/8"									
103.100.0039	4HE-18Y			7/8"									
103.100.0017	4HE-25Y	2 1/8"	1 3/8"	1 1/8"									
103.100.0040	4GE-23Y			7/8"									
103.100.0018	4GE-30Y												
103.100.0041	4FE-28Y												
103.100.0019	4FE-35Y												
103.100.0042	6JE-25Y												
103.100.0020	6JE-33Y			1 1/8"									
103.100.0043	6HE-28Y		1 3/8"			191.000.0305							
103.100.0021	6HE-35Y												
103.100.0044	6GE-34Y												
103.100.0022	6GE-40Y												
103.100.0045	6FE-44Y		1 5/8"	1 3/8"				191.000.0003					
103.100.0023	6FE-50Y												

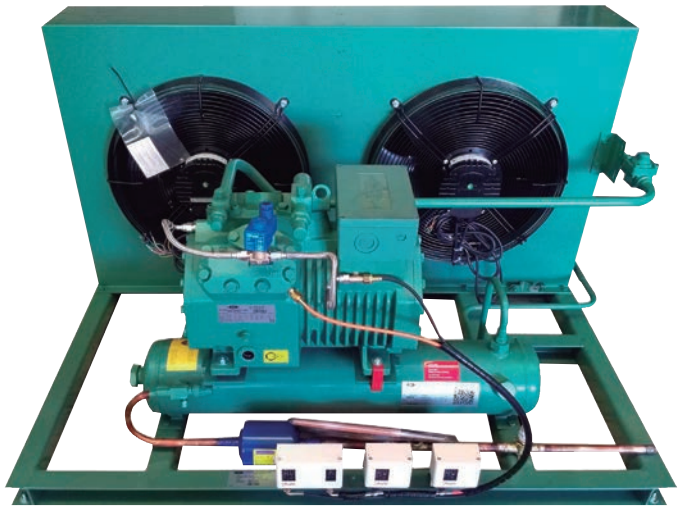

Accesorios Montados

Separador Aspiración Sin Intercambiador de Calor	Separador Aspiración Con Intercambiador de Calor	Filtro Desmontable Aspiración	Válvula Servicio Aspiración	Válvula Regulación Presión de Aspiración KVL	Separador Aceite Hermético	Válvula Servicio Descarga	Válvula Retención en Descarga	Silenciador en Descarga	Línea de Líquido (Filtro+Visor)	Válvula Solenoide Líquido	Válvula Servicio Líquido
191.000.0060	191.000.0067	191.000.0270	191.000.0212	191.000.0261	191.000.0090	191.000.0211	191.000.0171	191.000.0321	191.000.0110	191.000.0240	191.000.0210
191.000.0062	191.000.0069	191.000.0271	191.000.0214	191.000.0262	191.000.0091	191.000.0212	191.000.0172	191.000.0322	191.000.0111	191.000.0241	191.000.0211
191.000.0063	191.000.0070	191.000.0272	191.000.0215	191.000.0263					191.000.0112	191.000.0242	191.000.0212
					191.000.0092	191.000.0214	191.000.0174	191.000.0323	191.000.0130	191.000.0244	191.000.0214
									191.000.0112	191.000.0242	191.000.0212
									191.000.0130	191.000.0244	191.000.0214
									191.000.0112	191.000.0242	191.000.0212
									191.000.0130	191.000.0244	191.000.0214
191.000.0064	191.000.0071	191.000.0273	191.000.0216	191.000.0264					191.000.0112	191.000.0242	191.000.0212
191.000.0065	191.000.0072	191.000.0274	191.000.0217						191.000.0130	191.000.0244	191.000.0214
191.000.0064	191.000.0071	191.000.0273	191.000.0216	191.000.0264							
191.000.0065	191.000.0072	191.000.0274	191.000.0217		191.000.0093	191.000.0215	191.000.0175	191.000.0324	191.000.0131	191.000.0245	191.000.0215
									191.000.0130	191.000.0244	191.000.0214
									191.000.0131	191.000.0245	191.000.0215
									191.000.0130	191.000.0244	191.000.0214
191.000.0067	191.000.0073	191.000.0275	191.000.0218						191.000.0131	191.000.0245	191.000.0215
					191.000.0094	191.000.0216	191.000.0176	191.000.0325			
					191.000.0095	191.000.0217	191.000.0177	191.000.0326	191.000.0132	191.000.0246	191.000.0216



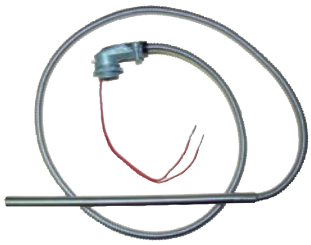



Capítulo 1

Accesorios Montados

Copeland® brand products

Código Compresor	Compresor	Ø Aspiración	Ø Descarga	Ø Líquido	Resistencia de Cárter	Reducción de Capacidad	Arranque Descargado Externo	Presostato Alta/Baja Danfoss (auto) KP-17W	Presostato Alta Danfoss (auto) KP-7W	Control Nivel Aceite Electrónico	Control Nivel Aceite Mecánico	Antivibrador Aspiración
103.102.0009	4MF-13X	1 5/8"	1 1/8"	7/8"	191.000.0038	191.000.0197	191.000.0001	191.000.0157	191.000.0158	YA INCLUIDO	191.000.0153	191.000.0017
103.102.0001	4MA-22X					191.000.0196						
103.102.0010	4ML-15X					191.000.0197						
103.102.0002	4MH-25X	2 1/8"				191.000.0196						191.000.0018
103.102.0011	4MM-20X					191.000.0197						
103.102.0003	4MI-30X					191.000.0196						
103.102.0012	4MT-22X		1 3/8"	1 1/8"		191.000.0197	191.000.0002					
103.102.0004	4MJ-33X					191.000.0196						
103.102.0013	4MU-25X			7/8"		191.000.0198						
103.102.0005	4MK-35X			1 1/8"		191.000.0195						
103.102.0014	6MM-30X					191.000.0197						
103.102.0006	6MI-40X					191.000.0196						
103.102.0015	6MT-35X		1 5/8"	1 3/8"		191.000.0197	191.000.0003					
103.102.0007	6MJ-45X					191.000.0196						
103.102.0016	6MU-40X	2 5/8"				191.000.0198						191.000.0019
103.102.0008	6MK-50X					191.000.0195						
103.102.0018	DKM-7X	1/2"	1 1/2"	3/8"	191.000.0033							191.000.0011
103.102.0034	DKJ-7X	5/8"										191.000.0012
103.102.0019	DKJ-10X											
103.102.0035	DKSJ-10X											
103.102.0020	DKSJ-15X			1/2"								
103.102.0036	DKL-15X			3/8"								
103.102.0021	DLE-20X	7/8"	5/8"	1/2"	191.000.0034		191.000.0005					191.000.0014
103.102.0039	DLF-20X											
103.102.0022	DLF-30X											
103.102.0040	DLJ-20X											
103.102.0023	DLJ-30X											
103.102.0041	DLL-30X	1 1/8"	7/8"	5/8"								191.000.0015
103.102.0024	DLL-40X											
103.102.0042	DLSG-40X											
103.102.0043	D2SA-45X			3/4"			191.000.0000			191.000.0154		
103.102.0025	D2SC-55X			5/8"								
103.102.0044	D2SC-55X											
103.102.0026	D2SC-65X											
103.102.0046	D2SK-65X			3/4"								
103.102.0027	D3SA-75X	1 3/8"	1 1/8"		191.000.0035		191.000.0001					191.000.0016
103.102.0047	D3SC-75X											
103.102.0028	D3SC-100X											
103.102.0048	D3SS-100X											
103.102.0029	D3SS-150X	1 5/8"	1 3/8"	7/8"			191.000.0002					
103.102.0049	D4SF-100X		1 1/8"		191.000.0036		191.000.0001					191.000.0017
103.102.0030	D4SA-200X		1 3/8"	1 1/8"			191.000.0002					
103.102.0050	D4SL-150X		1 1/8"	7/8"		191.000.0093	191.000.0001					
103.102.0031	D4SH-250X	2 1/8"										191.000.0018
103.102.0051	D6SF-200X		1 3/8"	1 1/8"		191.000.0094	191.000.0002					
103.102.0032	D4SJ-300X											
103.102.0052	D6SL-250X			7/8"		191.000.0093						
103.102.0033	D6SH-350X			1 1/8"								
103.102.0053	D6ST-320X											

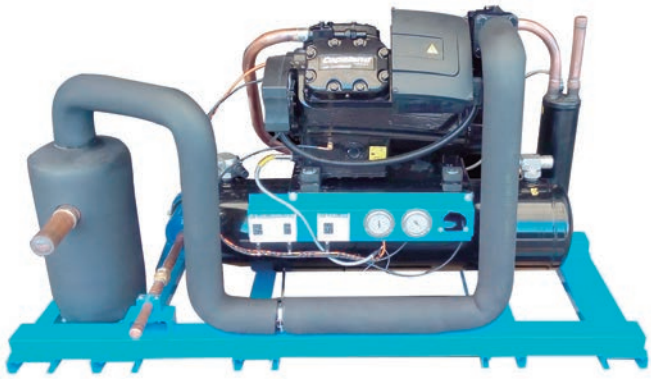

Accesorios Montados

Copeland® brand products

Separador Aspiración Sin Intercambiador de Calor	Separador Aspiración Con Intercambiador de Calor	Filtro Desmontable Aspiración	Válvula Servicio Aspiración	Válvula Regulación Presión de Aspiración KVL	Separador Aceite Hermético	Válvula Servicio Descarga	Válvula Retención en Descarga	Silenciador en Descarga	Línea de Líquido (Filtro+Visor)	Válvula Solenoide Líquido	Válvula Servicio Líquido
191.000.0065	191.000.0072	191.000.0274	191.000.0217		191.000.0093	191.000.0215	191.000.0175	191.000.0324	191.000.0130	191.000.0244	191.000.0214
191.000.0066	191.000.0073	191.000.0275	191.000.0218		191.000.0094	191.000.0216	191.000.0176	191.000.0325	191.000.0131	191.000.0245	191.000.0215
									191.000.0130	191.000.0244	191.000.0214
									191.000.0131	191.000.0245	191.000.0215
					191.000.0095	191.000.0217	191.000.0177	191.000.0326	191.000.0132	191.000.0246	191.000.0216
191.000.0074			191.000.0219								
			191.000.0211	191.000.0260							
191.000.0060	191.000.0067	191.000.0270	191.000.0212	191.000.0261	191.000.0090	191.000.0210	191.000.0170	191.000.0321	191.000.0110	191.000.0240	191.000.0210
									191.000.0111	191.000.0241	191.000.0211
									191.000.0110	191.000.0240	191.000.0210
191.000.0062	191.000.0069	191.000.0271	191.000.0214	191.000.0262	191.000.0091	191.000.0212	191.000.0172	191.000.0322	191.000.0111	191.000.0241	191.000.0211
191.000.0063	191.000.0070	191.000.0272	191.000.0215	191.000.0263					191.000.0112	191.000.0242	191.000.0212
					191.000.0092	191.000.0214	191.000.0174	191.000.0323	191.000.0113	191.000.0243	191.000.0213
									191.000.0112	191.000.0242	191.000.0212
191.000.0064	191.000.0071	191.000.0273	191.000.0216	191.000.0264	191.000.0093	191.000.0215	191.000.0175	191.000.0324	191.000.0113	191.000.0243	191.000.0213
					191.000.0094	191.000.0216	191.000.0176	191.000.0325	191.000.0130	191.000.0244	191.000.0214
191.000.0065	191.000.0072	191.000.0274	191.000.0217		191.000.0093	191.000.0215	191.000.0175	191.000.0324			
					191.000.0094	191.000.0216	191.000.0176	191.000.0325	191.000.0131	191.000.0245	191.000.0215
					191.000.0093	191.000.0215	191.000.0175	191.000.0324	191.000.0130	191.000.0244	191.000.0214
191.000.0066	191.000.0073	191.000.0275	191.000.0218		191.000.0094	191.000.0216	191.000.0176	191.000.0325	191.000.0131	191.000.0245	191.000.0215
									191.000.0130	191.000.0244	191.000.0214
									191.000.0131	191.000.0245	191.000.0215







Capítulo 1

Resumen Accesorios Montados

Accesorio	Código	Descripción	Precio Euros
Arranque descargado externo *	191.000.0005	ACCESORIO MONTADO ARRANQUE DESCARGADO EXTERNO 5/8	196,00
	191.000.0000	ACCESORIO MONTADO ARRANQUE DESCARGADO EXTERNO 7/8	388,00
	191.000.0001	ACCESORIO MONTADO ARRANQUE DESCARGADO EXTERNO 1 1/8	443,00
	191.000.0002	ACCESORIO MONTADO ARRANQUE DESCARGADO EXTERNO 1 3/8	491,00
	191.000.0003	ACCESORIO MONTADO ARRANQUE DESCARGADO EXTERNO 1 5/8	646,00
	191.000.0004	ACCESORIO MONTADO ARRANQUE DESCARGADO EXTERNO 2 1/8	1.063,00
Antivibrador	191.000.0010	ACCESORIO MONTADO ANTIVIBRADOR 3/8	58,70
	191.000.0011	ACCESORIO MONTADO ANTIVIBRADOR 1/2	59,80
	191.000.0012	ACCESORIO MONTADO ANTIVIBRADOR 5/8	62,40
	191.000.0013	ACCESORIO MONTADO ANTIVIBRADOR 3/4	69,30
	191.000.0014	ACCESORIO MONTADO ANTIVIBRADOR 7/8	73,50
	191.000.0015	ACCESORIO MONTADO ANTIVIBRADOR 1 1/8	124,00
	191.000.0016	ACCESORIO MONTADO ANTIVIBRADOR 1 3/8	142,00
	191.000.0017	ACCESORIO MONTADO ANTIVIBRADOR 1 5/8	162,00
	191.000.0018	ACCESORIO MONTADO ANTIVIBRADOR 2 1/8	194,00
	191.000.0019	ACCESORIO MONTADO ANTIVIBRADOR 2 5/8	298,00
Resistencia de Cárter	191.000.0037	ACCESORIO MONTADO RESISTENCIA CÁRTER BITZER 2KES-2FES	100,00
	191.000.0030	ACCESORIO MONTADO RESISTENCIA CÁRTER BITZER 2EES-4CES	111,00
	191.000.0031	ACCESORIO MONTADO RESISTENCIA CÁRTER BITZER 4VES-4NES	109,00
	191.000.0032	ACCESORIO MONTADO RESISTENCIA CÁRTER BITZER 4JE-8FE	122,00
	191.000.0033	ACCESORIO MONTADO RESISTENCIA CÁRTER COPELAND DK	170,00
	191.000.0034	ACCESORIO MONTADO RESISTENCIA CÁRTER COPELAND DL, D2S	81,50
	191.000.0035	ACCESORIO MONTADO RESISTENCIA CÁRTER COPELAND D2D, D3	85,30
	191.000.0036	ACCESORIO MONTADO RESISTENCIA CÁRTER COPELAND D4, D6	82,90
	191.000.0038	ACCESORIO MONTADO RESISTENCIA CÁRTER COPELAND STREAM	82,90
Separador de Aspiración sin Intercambiador de Calor *	191.000.0060	ACCESORIO MONTADO SEPARADOR ASPIRACIÓN SIN INT. CAMBIADOR DE CALOR 5/8	273,00
	191.000.0061	ACCESORIO MONTADO SEPARADOR ASPIRACIÓN SIN INT. CAMBIADOR DE CALOR 3/4	281,00
	191.000.0062	ACCESORIO MONTADO SEPARADOR ASPIRACIÓN SIN INT. CAMBIADOR DE CALOR 7/8	348,00
	191.000.0063	ACCESORIO MONTADO SEPARADOR ASPIRACIÓN SIN INT. CAMBIADOR DE CALOR 1 1/8	410,00
	191.000.0064	ACCESORIO MONTADO SEPARADOR ASPIRACIÓN SIN INT. CAMBIADOR DE CALOR 1 3/8	454,00
	191.000.0065	ACCESORIO MONTADO SEPARADOR ASPIRACIÓN SIN INT. CAMBIADOR DE CALOR 1 5/8	510,00
	191.000.0066	ACCESORIO MONTADO SEPARADOR ASPIRACIÓN SIN INT. CAMBIADOR DE CALOR 2 1/8	1.079,00
	191.000.0074	ACCESORIO MONTADO SEPARADOR ASPIRACIÓN SIN INT. CAMBIADOR DE CALOR 2 5/8	1.335,00
Separador de Aspiración con Intercambiador de Calor *	191.000.0067	ACCESORIO MONTADO SEPARADOR ASPIRACIÓN CON INT.CAMBIADOR DE CALOR 5/8	440,00
	191.000.0068	ACCESORIO MONTADO SEPARADOR ASPIRACIÓN CON INT.CAMBIADOR DE CALOR 3/4	448,00
	191.000.0069	ACCESORIO MONTADO SEPARADOR ASPIRACIÓN CON INT.CAMBIADOR DE CALOR 7/8	540,00
	191.000.0070	ACCESORIO MONTADO SEPARADOR ASPIRACIÓN CON INT.CAMBIADOR DE CALOR 1 1/8	628,00
	191.000.0071	ACCESORIO MONTADO SEPARADOR ASPIRACIÓN CON INT.CAMBIADOR DE CALOR 1 3/8	681,00
	191.000.0072	ACCESORIO MONTADO SEPARADOR ASPIRACIÓN CON INT.CAMBIADOR DE CALOR 1 5/8	737,00
	191.000.0073	ACCESORIO MONTADO SEPARADOR ASPIRACIÓN CON INT.CAMBIADOR DE CALOR 2 1/8	1.549,00
Separador de Aceite Hermético *	191.000.0090	ACCESORIO MONTADO SEPARADOR DE ACEITE HERMÉTICO 1/2	325,00
	191.000.0091	ACCESORIO MONTADO SEPARADOR DE ACEITE HERMÉTICO 5/8	349,00
	191.000.0092	ACCESORIO MONTADO SEPARADOR DE ACEITE HERMÉTICO 7/8	407,00
	191.000.0093	ACCESORIO MONTADO SEPARADOR DE ACEITE HERMÉTICO 1 1/8	427,00
	191.000.0094	ACCESORIO MONTADO SEPARADOR DE ACEITE HERMÉTICO 1 3/8	513,00
	191.000.0095	ACCESORIO MONTADO SEPARADOR DE ACEITE HERMÉTICO 1 5/8	776,00
	191.000.0096	ACCESORIO MONTADO SEPARADOR DE ACEITE HERMÉTICO 2 1/8	980,00
Línea de Líquido (Filtro Hermético + Visor)	191.000.0115	ACCESORIO MONTADO LÍNEA DE LÍQUIDO FILTRO HERMÉTICO F+V 1/4	126,00
	191.000.0110	ACCESORIO MONTADO LÍNEA DE LÍQUIDO FILTRO HERMÉTICO F+V 3/8	128,00
	191.000.0111	ACCESORIO MONTADO LÍNEA DE LÍQUIDO FILTRO HERMÉTICO F+V 1/2	133,00
	191.000.0112	ACCESORIO MONTADO LÍNEA DE LÍQUIDO FILTRO HERMÉTICO F+V 5/8	136,00
	191.000.0113	ACCESORIO MONTADO LÍNEA DE LÍQUIDO FILTRO HERMÉTICO F+V 3/4	179,00
	191.000.0114	ACCESORIO MONTADO LÍNEA DE LÍQUIDO FILTRO HERMÉTICO F+V 7/8	195,00
Línea de Líquido (Filtro Desmontable + Visor)	191.000.0130	ACCESORIO MONTADO LÍNEA DE LÍQUIDO FILTRO DESMONT. FD+V 7/8	311,00
	191.000.0131	ACCESORIO MONTADO LÍNEA DE LÍQUIDO FILTRO DESMONT. FD+V 1 1/8	366,00
	191.000.0132	ACCESORIO MONTADO LÍNEA DE LÍQUIDO FILTRO DESMONT. FD+V 1 3/8	358,00
	191.000.0133	ACCESORIO MONTADO LÍNEA DE LÍQUIDO FILTRO DESMONT. FD+V 1 5/8	327,00
	191.000.0134	ACCESORIO MONTADO LÍNEA DE LÍQUIDO FILTRO DESMONT. FD+V 2 1/8	328,00
Presostato Alta / Baja Danfoss	191.000.0157	ACCESORIO MONTADO PRESOSTATO KP17W A/B AUTO	279,00
	191.000.0150	ACCESORIO MONTADO PRESOSTATO KP15 A/B AUTO	243,00
	191.000.0155	ACCESORIO MONTADO PRESOSTATO KP15 A/B MAN	272,00
Presostato Alta Danfoss	191.000.0158	ACCESORIO MONTADO PRESOSTATO KP7W ALTA AUTO	258,00
	191.000.0151	ACCESORIO MONTADO PRESOSTATO KP5 ALTA AUTO	179,00
	191.000.0156	ACCESORIO MONTADO PRESOSTATO KP5 ALTA MAN	224,00
Presostato Baja Danfoss	191.000.0161	ACCESORIO MONTADO PRESOSTATO KP1 BAJA AUTO	219,00
	191.000.0160	ACCESORIO MONTADO PRESOSTATO KP1 BAJA MAN	Consultar
Control Nivel de Aceite	191.000.0152	ACCESORIO MONTADO OLC-K1	323,00
	191.000.0153	ACCESORIO MONTADO PRESOSTATO DIFERENCIAL DE ACEITE MP55	508,00
	191.000.0154	ACCESORIO MONTADO PRESOSTATO DIFERENCIAL DE ACEITE OPS-2	351,00
	191.000.0159	ACCESORIO MONTADO PRESOSTATO DIFERENCIAL DE AC DELTA-PII	334,00
Regulador de Nivel de Aceite	191.000.0330	ACCESORIO MONTADO REGULADOR NIVEL DE ACEITE ELEC TECNAC TK3	483,00
	191.000.0331	ACCESORIO MONTADO REGULADOR NIVEL DE ACEITE ELEC KRIWAN INT280	Consultar
	191.000.0332	ACCESORIO MONTADO REGULADOR NIVEL DE ACEITE ELECTRÓNICO OPTRONIC	Consultar
	191.000.0333	ACCESORIO MONTADO REGULADOR NIVEL DE ACEITE MECÁNICO	Consultar



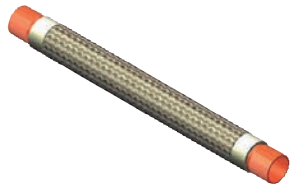

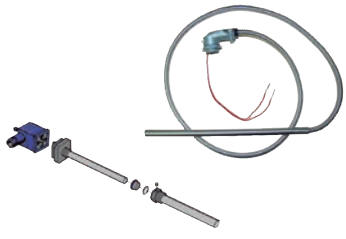













Resumen Accesorios Montados

Accesorio	Código	Descripción	Precio Euros
Válvula Retención	191.000.0170	ACCESORIO MONTADO VÁLVULA RETENCIÓN 3/8	111,00
	191.000.0171	ACCESORIO MONTADO VÁLVULA RETENCIÓN 1/2	111,00
	191.000.0172	ACCESORIO MONTADO VÁLVULA RETENCIÓN 5/8	127,00
	191.000.0173	ACCESORIO MONTADO VÁLVULA RETENCIÓN 3/4	127,00
	191.000.0174	ACCESORIO MONTADO VÁLVULA RETENCIÓN 7/8	165,00
	191.000.0175	ACCESORIO MONTADO VÁLVULA RETENCIÓN 1 1/8	169,00
	191.000.0176	ACCESORIO MONTADO VÁLVULA RETENCIÓN 1 3/8	228,00
	191.000.0177	ACCESORIO MONTADO VÁLVULA RETENCIÓN 1 5/8	307,00
	191.000.0178	ACCESORIO MONTADO VÁLVULA RETENCIÓN 2 1/8	511,00
Reducción de Capacidad	191.000.0190	ACCESORIO MONTADO REDUCCIÓN DE CAPACIDAD BITZER 4FES-4CES	792,00
	191.000.0191	ACCESORIO MONTADO REDUCCIÓN DE CAPACIDAD BITZER 4VES-4NES	823,00
	191.000.0192	ACCESORIO MONTADO REDUCCIÓN DE CAPACIDAD BITZER 4JE-6FE	824,00
	191.000.0193	ACCESORIO MONTADO REDUCCIÓN DE CAPACIDAD COPELAND D_SA, D_SH, D_SF, D_SL, D_ST	1.015,00
	191.000.0194	ACCESORIO MONTADO REDUCCIÓN DE CAPACIDAD COPELAND D_SJ, D_SK, D_SU	1.053,00
	191.000.0195	ACCESORIO MONTADO REDUCCIÓN DE CAPACIDAD COPELAND STREAM _MK	1.551,00
	191.000.0196	ACCESORIO MONTADO REDUCCIÓN DE CAPACIDAD COPELAND STREAM 4MA, 4MH, _MI, _MJ	Consultar
	191.000.0197	ACCESORIO MONTADO REDUCCIÓN DE CAPACIDAD COPELAND STREAM 4MF, 4ML, _MM, _MT	1.200,00
	191.000.0198	ACCESORIO MONTADO REDUCCIÓN DE CAPACIDAD COPELAND STREAM _MU	2.083,00
Válvula de Bola	191.000.0210	ACCESORIO MONTADO VÁLVULA BOLA 3/8	84,50
	191.000.0211	ACCESORIO MONTADO VÁLVULA BOLA 1/2	84,70
	191.000.0212	ACCESORIO MONTADO VÁLVULA BOLA 5/8	95,00
	191.000.0213	ACCESORIO MONTADO VÁLVULA BOLA 3/4	95,00
	191.000.0214	ACCESORIO MONTADO VÁLVULA BOLA 7/8	114,00
	191.000.0215	ACCESORIO MONTADO VÁLVULA BOLA 1 1/8	174,00
	191.000.0216	ACCESORIO MONTADO VÁLVULA BOLA 1 3/8	211,00
	191.000.0217	ACCESORIO MONTADO VÁLVULA BOLA 1 5/8	278,00
	191.000.0218	ACCESORIO MONTADO VÁLVULA BOLA 2 1/8	310,00
	191.000.0219	ACCESORIO MONTADO VÁLVULA BOLA 2 5/8	398,00
Manómetro	191.000.0230	ACCESORIO MONTADO MANÓMETRO ALTA	185,00
	191.000.0231	ACCESORIO MONTADO MANÓMETRO BAJA	185,00
	191.000.0232	ACCESORIO MONTADO MANÓMETRO ACEITE	185,00
Transductor de Presión	191.000.0233	ACCESORIO MONTADO TRANSDUCTOR BAJA JC	255,00
	191.000.0234	ACCESORIO MONTADO TRANSDUCTOR ALTA JC	255,00
Válvula Solenoide	191.000.0240	ACCESORIO MONTADO VÁLVULA SOLENOIDE 3/8	133,00
	191.000.0241	ACCESORIO MONTADO VÁLVULA SOLENOIDE 1/2	136,00
	191.000.0242	ACCESORIO MONTADO VÁLVULA SOLENOIDE 5/8	208,00
	191.000.0243	ACCESORIO MONTADO VÁLVULA SOLENOIDE 3/4	225,00
	191.000.0244	ACCESORIO MONTADO VÁLVULA SOLENOIDE 7/8	230,00
	191.000.0245	ACCESORIO MONTADO VÁLVULA SOLENOIDE 1 1/8	308,00
	191.000.0246	ACCESORIO MONTADO VÁLVULA SOLENOIDE 1 3/8	543,00
	191.000.0247	ACCESORIO MONTADO VÁLVULA SOLENOIDE 1 5/8	568,00
	191.000.0248	ACCESORIO MONTADO VÁLVULA SOLENOIDE 2 1/8	937,00
Válvula Regulación de Presión de Aspiración	191.000.0260	ACCESORIO MONTADO VÁLVULA REGULACIÓN ASPIRACIÓN KVL 1/2	422,00
	191.000.0261	ACCESORIO MONTADO VÁLVULA REGULACIÓN ASPIRACIÓN KVL 5/8	442,00
	191.000.0262	ACCESORIO MONTADO VÁLVULA REGULACIÓN ASPIRACIÓN KVL 7/8	503,00
	191.000.0263	ACCESORIO MONTADO VÁLVULA REGULACIÓN ASPIRACIÓN KVL 1 1/8	683,00
	191.000.0264	ACCESORIO MONTADO VÁLVULA REGULACIÓN ASPIRACIÓN KVL 1 3/8	709,00
Filtro Desmontable de Aspiración	191.000.0270	ACCESORIO MONTADO FILTRO DESMONTABLE 5/8	256,00
	191.000.0271	ACCESORIO MONTADO FILTRO DESMONTABLE 7/8	257,00
	191.000.0272	ACCESORIO MONTADO FILTRO DESMONTABLE 1 1/8	260,00
	191.000.0273	ACCESORIO MONTADO FILTRO DESMONTABLE 1 3/8	262,00
	191.000.0274	ACCESORIO MONTADO FILTRO DESMONTABLE 1 5/8	262,00
	191.000.0275	ACCESORIO MONTADO FILTRO DESMONTABLE 2 1/8	239,00
Regulador de Velocidad para los Ventiladores del Condensador	191.000.0290	ACCESORIO MONTADO REGULADOR VELOCIDAD 4A (230V - 1Ph)	305,00
	191.000.0291	ACCESORIO MONTADO REGULADOR VELOCIDAD 6A (230V - 1Ph)	584,00
	191.000.0292	ACCESORIO MONTADO REGULADOR VELOCIDAD 8A (230V - 1Ph)	644,00
Ventilador de Culata	191.000.0301	ACCESORIO MONTADO VENTILADOR CULATA BITZER 2KES-2FES	427,00
	191.000.0302	ACCESORIO MONTADO VENTILADOR CULATA BITZER 2EES-2CES	505,00
	191.000.0303	ACCESORIO MONTADO VENTILADOR CULATA BITZER 4FES-4CES	486,00
	191.000.0300	ACCESORIO MONTADO VENTILADOR CULATA BITZER 4VES-4NES	490,00
	191.000.0304	ACCESORIO MONTADO VENTILADOR CULATA BITZER 4JE-4FE	616,00
	191.000.0305	ACCESORIO MONTADO VENTILADOR CULATA BITZER 6JE-6FE	625,00
Silenciador de Descarga	191.000.0320	ACCESORIO MONTADO SILENCIADOR DESCARGA 3/8	119,00
	191.000.0321	ACCESORIO MONTADO SILENCIADOR DESCARGA 1/2	Consultar
	191.000.0322	ACCESORIO MONTADO SILENCIADOR DESCARGA 5/8	119,00
	191.000.0323	ACCESORIO MONTADO SILENCIADOR DESCARGA 7/8	Consultar
	191.000.0324	ACCESORIO MONTADO SILENCIADOR DESCARGA 1 1/8	Consultar
	191.000.0325	ACCESORIO MONTADO SILENCIADOR DESCARGA 1 3/8	Consultar
	191.000.0326	ACCESORIO MONTADO SILENCIADOR DESCARGA 1 5/8	Consultar

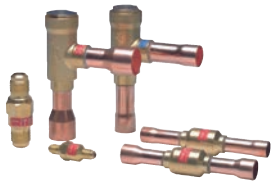























Capítulo 1

Aplicaciones CO_2

TÍPICAS APLICACIONES CON CO2 COMO REFRIGERANTE

SISTEMAS TRANSCRÍTICOS DE ETAPA SIMPLE

Proceso transcrítico de descarga de una sola etapa. Las aplicaciones transcríticas de CO_2 de una etapa se usan en refrigeración, en temperaturas de evaporación media-alta, en sistemas de calefacción y bomba de calor o sistemas de recuperación de calor en los que el funcionamiento en el campo transcrítico aprovecha las altas temperaturas de descarga.

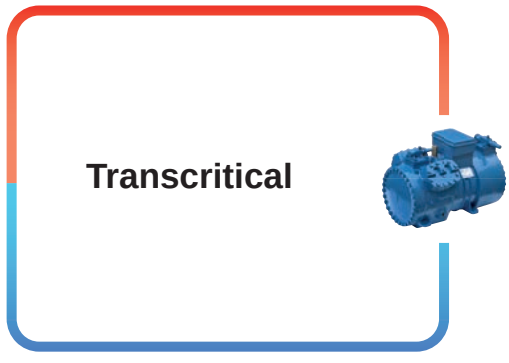

SISTEMAS TRANSCRÍTICOS DE DOBLE ETAPA O BOOSTER

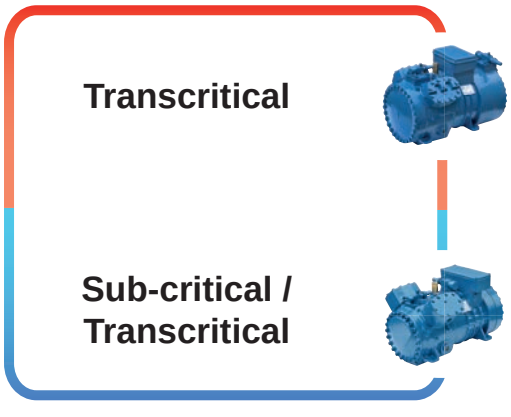

El sistema booster es una aplicación con dos etapas de descarga: donde la descarga de la primera etapa de baja temperatura, que consiste en uno o más compresores para el ciclo de CO_2 subcrítico, está directamente conectada a la aspiración de la segunda etapa de compresión, formada por uno o más compresores para el ciclo de CO_2 transcrítico. Los sistemas booster pueden construirse de acuerdo a diferentes diagramas de diseño. El más común utilizado en refrigeración, contempla un recipiente de media presión en el que se recoge el fluido refrigerante después de haber experimentado una expansión inicial. El refrigerante líquido utilizado se extrae de este receptor intermedio (bombeado o a través de fluidos secundarios) hacia los servicios de media temperatura de evaporación y luego para aplicaciones de baja temperatura de evaporación, después de haber experimentado una segunda expansión. Se emplean compresores de CO_2 subcritico en la primera etapa (baja temperatura) y compresores de CO_2 transcrítico en su segunda etapa (media temperatura).

SISTEMAS EN CASCADA

Un sistema en cascada puede propiciar el uso de diferentes refrigerantes en dos circuitos de refrigeración separados en alta y baja temperatura de evaporación. Entre las aplicaciones más comunes, citamos la que consiste en un circuito de refrigeración de CO_2 a baja temperatura, empleando con compresores para ciclo de CO_2 subcrítico, combinado con un segundo circuito a alta temperatura que puede diseñarse utilizando diferentes refrigerantes como HFC y HFO, pero también hidrocarburos o amoníaco. La etapa de alta temperatura recoge el calor de condensación de la primera etapa a través de un intercambiador intermedio, y de acuerdo con el diagrama de principio, también puede dar servicio, directa o indirectamente, a las aplicaciones de media temperatura.

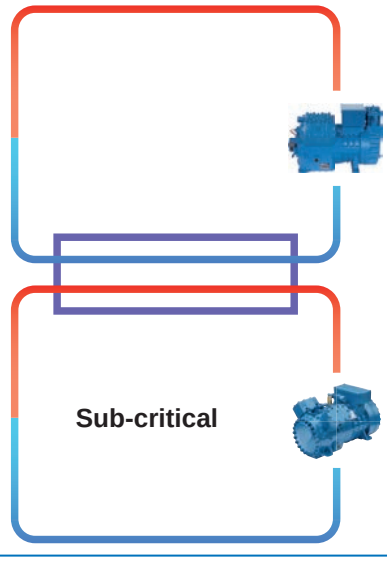

Sistemas CO_2

SISTEMAS TÍPICOS DISPONIBLES

Transcritico Media Temperatura (una etapa simple)

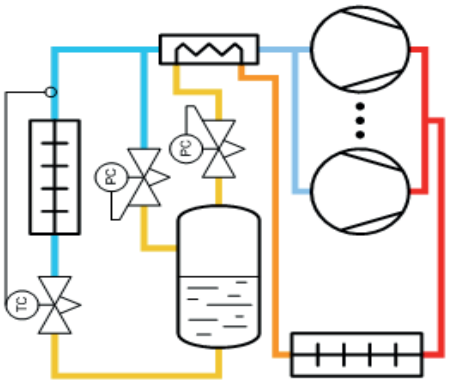

Transcritico Media Temperatura (una etapa) con CP (compresor en paralelo)

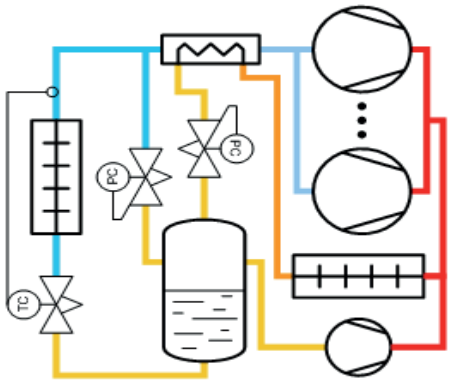

Transcritico Booster (dos etapas) Media Temperatura (MT) / Baja Temperatura (LT)

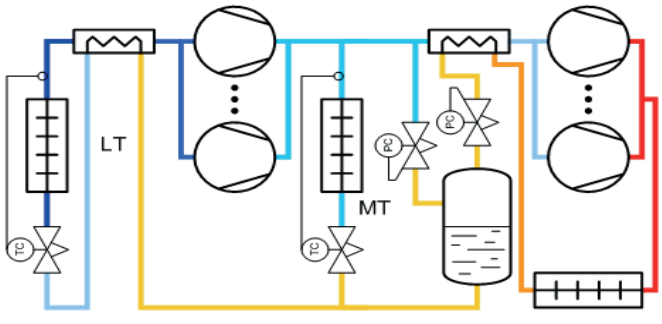

Transcritico Booster (dos etapas) Media Temperatura (MT) con CP (compresor en paralelo) / Baja Temperatura (T)

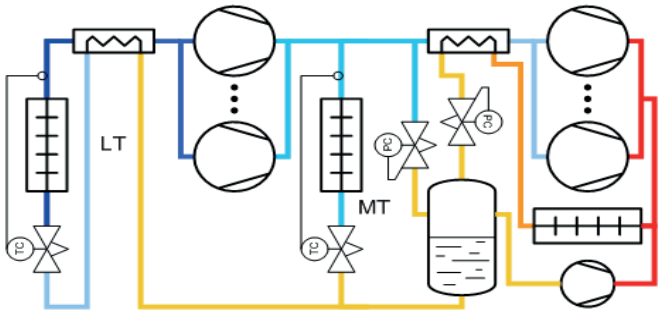

Transcritico Booster (dos etapas) MT/LT con PC (compresor en paralelo). MT en expansión directa (DX) y LT bombeado

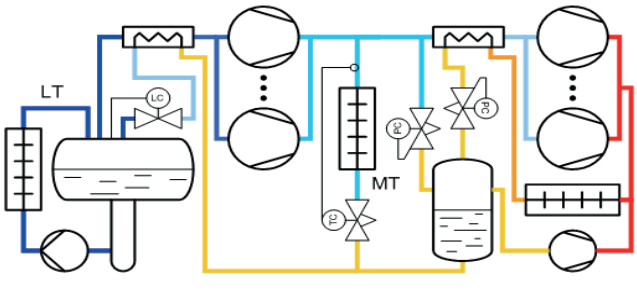

Cascada HFC / CO_2 (LT en expansión directa)

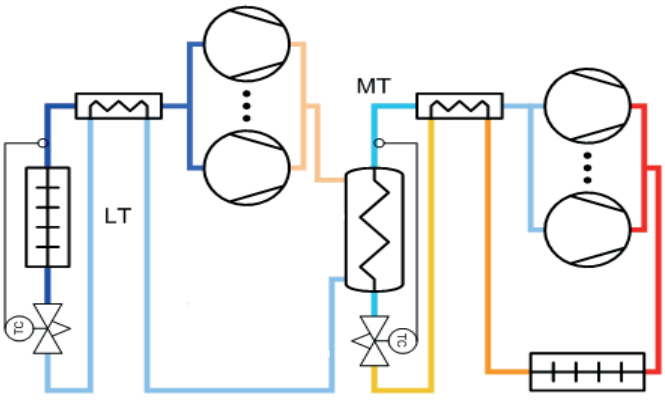

Cascada HFC / CO_2 (MT bombeado y LT en expansión directa)

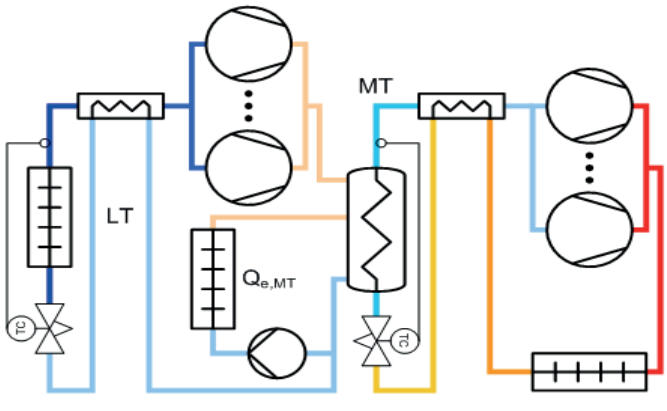

Capítulo 1

Sistemas eyectores CO_2

SISTEMA EYECTOR DANFOSS

SISTEMAS MULTI EYECTOR

La solución Danfoss Multi Ejector, consiste en una válvula de alta presión CTM 6 y un controlador AK-PC 782A. Esta solución hace que los sistemas de refrigeración con CO_2 sean económicamente competitivos contra los sistemas de HFC a todas las temperaturas ambientales al mejorar COP en comparación con los sistemas de compresores paralelos estándar. Los sistemas de CO_2 con la solución Multi Ejector se pueden instalar en cualquier clima con un consumo de energía menor que, por ejemplo, el R404A. Elimina la barrera de ecuador de CO_2 por completo.

El Multi Eyector está diseñado para levantar una parte del gas de la aspiración de MT y mezclarlo con el gas proveniente del enfriador de gas a un nivel de presión medio. El gas precomprimido se toma desde el receptor hasta el compresor paralelo que funciona de manera más eficiente debido a que se requiere una elevación de presión más baja.

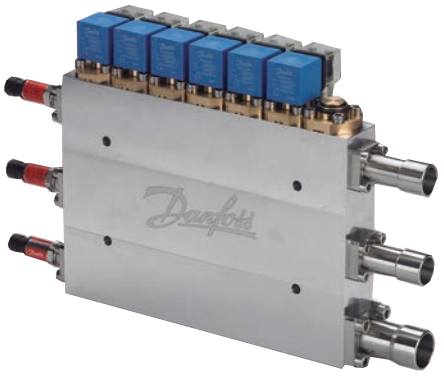

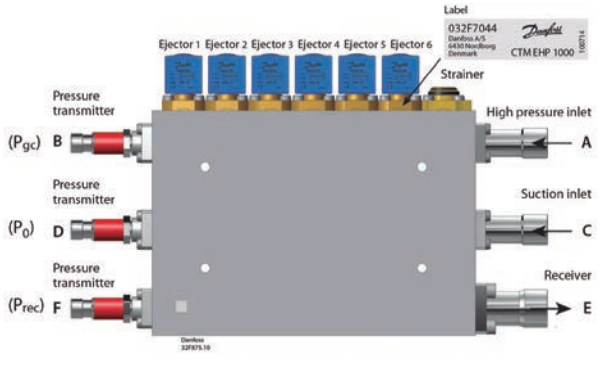

Sistema Transcritico Media Temperatura (una etapa) con compresor en paralelo (IT) y Danfoss Multi Ejector de gas

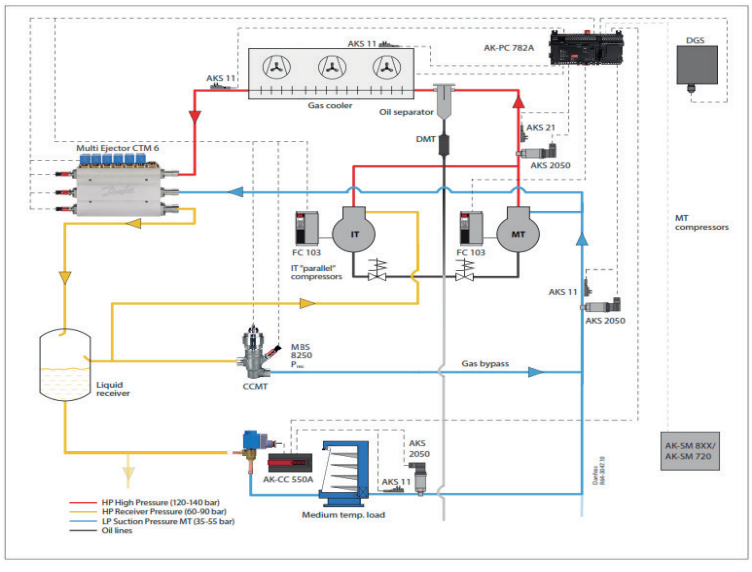

Sistema Booster Transcrítico (dos etapas) Media Temperatura con compresor en paralelo (IT) y Danfoss Multi Ejector de gas / LT en expansión directa

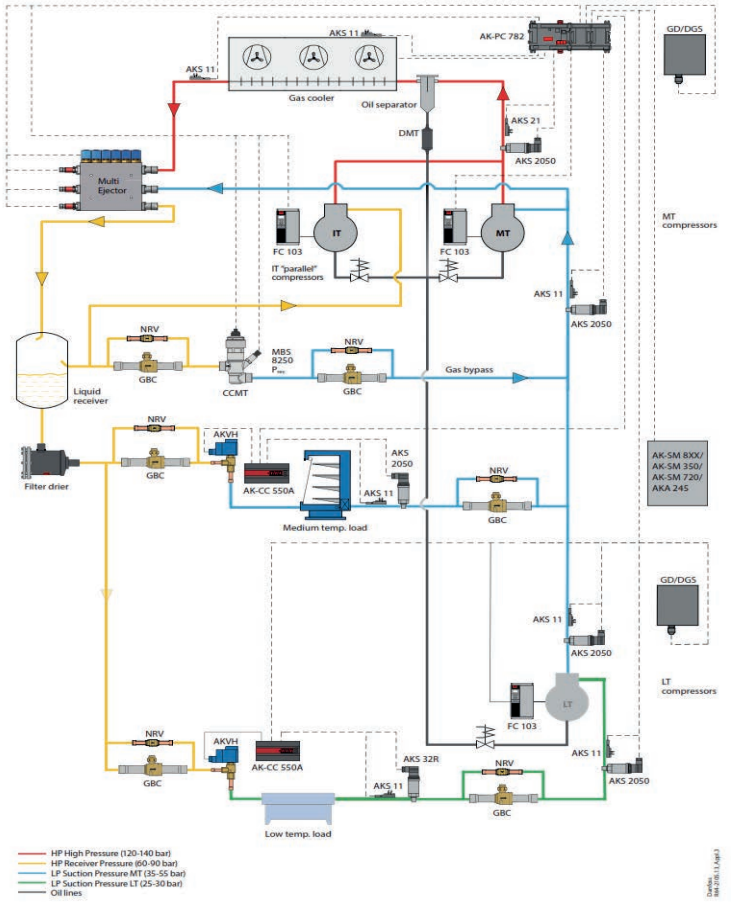

Sistemas eyectores CO_2

SISTEMA EYECTOR CAREL

Sistema Booster Trasncrítico (dos etapas) Media Temperatura con compresor en paralelo (CP) y Carel EmJ Ejector de gas / LT en expansión directa

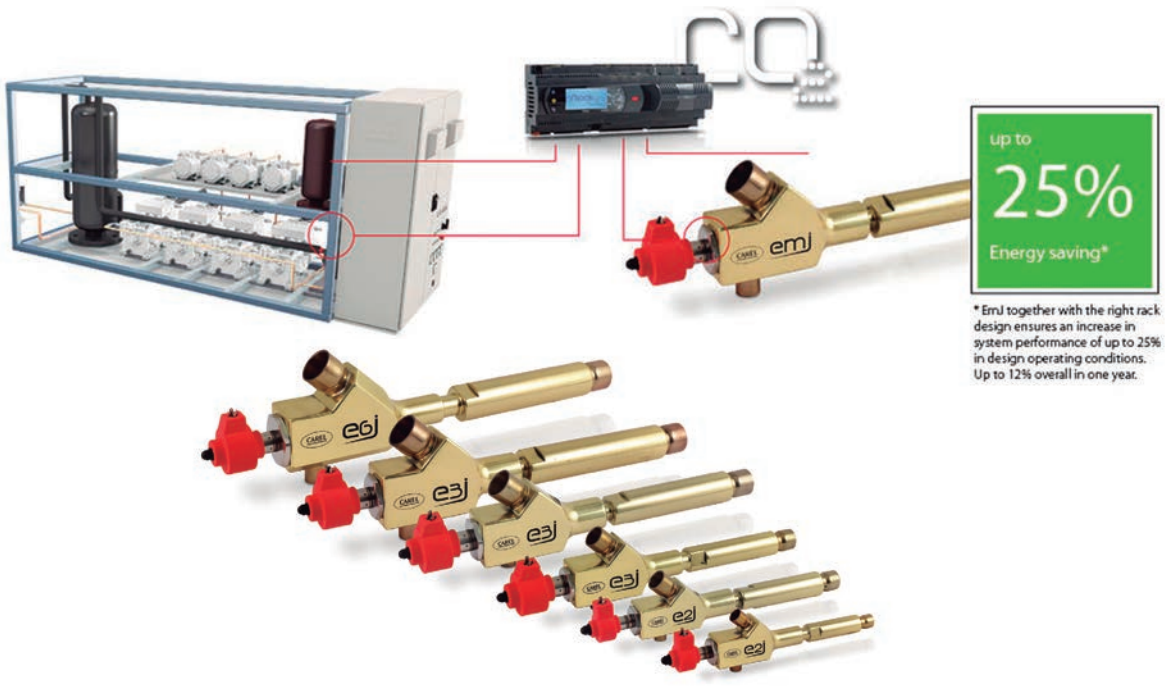

SISTEMA EYECTOR CAREL

El eyector modulador optimiza los costos y la complejidad de la instalación, ya que puede adaptarse de forma continua e instantánea a condiciones operativas específicas y la modulación continua aumenta directamente la eficiencia energética de los sistemas transcríticos de CO_2 en todas las condiciones de trabajo.

El uso de eyectores moduladores con el controlador de rack de compresor pRack pR300T de CAREL permite una gestión integrada y sincronizada de todos los componentes del rack.

El resultado global es una reducción en el número de compresores necesarios para la misma capacidad de enfriamiento que un sistema sin eyectores moduladores CAREL.

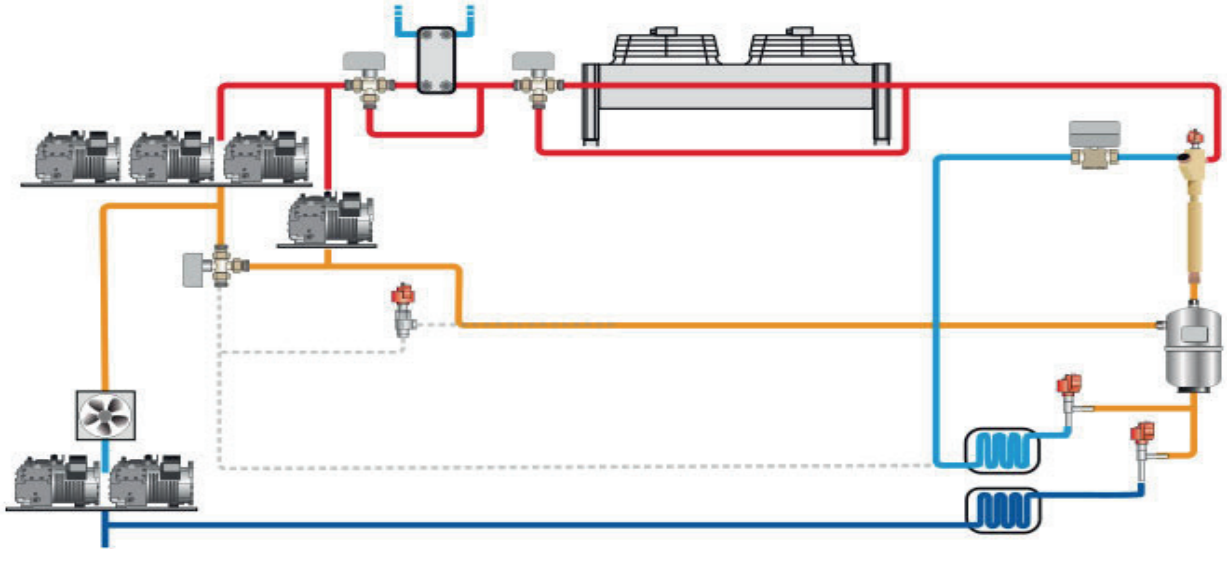

Capítulo 1

Refrigeración con CO_2

SCM CO_2 SMART BOOSTER LÍNEA INTERIOR

Siguiendo con nuestra idea de sostenibilidad, hemos desarrollado una nueva gama de equipos de CO_2 transcrítico con un consumo energético inferior a las soluciones de HFC tradicionales y una baja huella de carbono en su fabricación.

Con un diseño compacto, estos equipos son muy sencillos de instalar y faciles de mantener.

Pensadas para instalaciones de baja potencia frigorífica como tiendas de conveniencia o pequeños supermercados.

Las unidades están equipadas con un cuadro eléctrico completo, preprogramado y testado en fábrica para una fácil y rápida puesta en marcha.

La gama consta de 8 modelos de Media Temperatura a los que se les puede añadir una carga de Baja Temperatura según las siguientes configuraciones:

Modelos Media Temperatura	Compresores Bitzer	kW Tªev -8ºC	Combinación con Etapa de Baja Temperatura									
			+UMCE 007 HBT		+UMCE 010HBT		+UMCE 020 HBT		+UMCE 030 HBT		+UMCE 2x007 HBT	
			Tªev -8°C	Tªev -30°C	Tªev -8°C	Tªev -30°C	Tªev -8°C	Tªev -30°C	Tªev -8°C	Tªev -30°C	Tªev -8°C	Tªev -30°C
MWS 2X043MTDX	2 x 4PTC-6K	16,2	12,2	3,3								
MWS 065+043MTDX	4MTC-7K + 4PTC-6K	21,3	17,3	3,3								
MWS 2X065MTDX	2 x 4MTC-7K	26,4	22,4	3,3	20,1	5,2						
MWS 096+065MTDX	4KTC-10K + 4MTC-7K	32,8			26,6	5,2					25,0	6,6
MWS 2X096MTDX	2 x 4KTC-10K	39,2			33,0	5,2	31,2	6,6			31,3	6,6
MWS 096+2X065MTDX	4KTC-10K + 2 x 4MTC-7K	46,1										
MWS 2X096+065 MTDX	2 x 4KTC-10K + 4MTC-7K	52,4					44,4	6,6	42,2	8,5		
MWS 3X096MTDX	3 x 4KTC-10K	58,9					50,9	6,6	48,6	8,5		
			2MME-07K		2KME-1K		2JME-2K		2HME-3K		2 x MME-07K	

*Rendimientos calculados con compresores a 50Hz t Tª de salida de Gas Cooler de 35°C

SCM CO_2 SMART BOOSTER

Línea de aspiración de Baja Temperatura
- Presión de diseño de 60bar. 80bar en opción.
- Linea de aspiración fabricada en cobre K65.
- Presostato automático de baja presión.

Línea de descarga de Baja Temperatura
- Presión de diseño de 60bar. 80bar en opción.
- Linea de descarga fabricada en cobre K65.
- Presostato automático de alta presión.
- Silenciador de descarga.

Línea de líquido
- Presión de diseño de 80bar.
- Linea de líquido fabricada en cobre K65.
- Doble válvula de seguridad sobre distribuidor de 3 vías.
- Filtro de líquido con cartucho deshidratador.
- Recipiente de líquido de 70 litros con 3 visores de líquido.
- Sensor electrónico de nivel mínimo de líquido.
- Intercambiador de calor interno para aspiración de flash gas MT.
- Válvula de media presión ("flash gas by-pass") Danfoss CCMT.

Línea de descarga de Media Temperatura
- Presión de diseño de 120bar. 130bar en opción.
- Material por compresor y descarga general en K65.
- Conexiones a Gas Cooler en cobre K65.
- Compresor Bitzer con módulo IQ para gestión de modulación de capacidad frigorífica con CRII
- Presostato manual de alta presión.
- Doble válvula de seguridad sobre distribuidor de 3 vías.
- Separador de aceite con depósito de aceite integrado.
- Válvula de alta presión Danfoss CCMT.

Línea de aceite
- Fabricada en cobre K65.
- Regulador electrónico de aceite Traxoil por compresor.
- Filtro deshidratador de aceite reemplazable.

Línea de descarga de Baja Temperatura
- Presión de diseño de 60bar. 80bar en opción.
- Linea de descarga fabricada en cobre K65.
- Presostato automático de alta presión.
- Silenciador de descarga.

Línea de aspiración de Media Temperatura
- Presión de diseño de 60bar. 80bar en opción.
- Linea de aspiración fabricada en cobre K65.
- Presostato automático de baja presión.
- Doble válvula de seguridad sobre distribuidor de 3 vías.

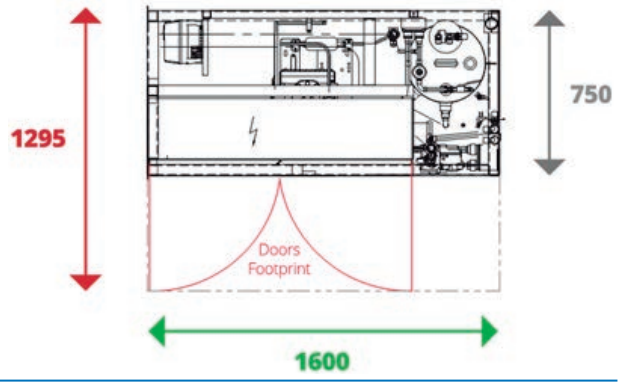

Refrigeración con CO_2

SCM CO_2 SMART BOOSTER

Electrónica Danfoss AK-PC 572



MODELO	CÓDIGO	Precio EUROS
MWS 2X043MTDX - D	140.123.0022	57.263,00
MWS 065+043MTDX - D	140.123.0023	58.251,00
MWS 2X065MTDX - D	140.123.0024	58.924,00
MWS 096+065MTDX -D	140.123.0025	59.382,00
MWS 2X096MTDX - D	140.123.0026	60.442,00
MWS 096+2X065MTDX - D	140.123.0140	70.464,00
MWS 2X096+065 MTDX - D	140.123.0141	71.418,00
MWS 3X096MTDX - D	140.123.0142	72.532,00

MODELO	CÓDIGO	Precio EUROS
MWS 2x043MTDX+UMCE007HBT - D	140.123.0031	67.990,00
MWS 065+043MTDX+UMCE007HBT - D	140.123.0032	68.218,00
MWS 2x065MTDX+UMCE007HBT - D	140.123.0033	68.573,00
MWS 2X065MTDX+UMCE010HBT - D	140.123.0038	69.104,00
MWS 096+065MTDX+UMCE010HBT -D	140.123.0039	69.544,00
MWS 2X096MTDX+UMCE010HBT - D	140.123.0040	71.047,00
MWS 2X096MTDX+UMCE020HBT - D	140.123.0042	72.054,00
MWS 2X096+065MTDX+UMCE020HBT -D	140.123.0143	79.528,00
MWS 3x096MTDX+UMCE020HBT - D	140.123.0144	82.712,00
MWS 2X096+065MTDX+UMCE030HBT - D	140.123.0145	80.166,00
MWS 3x096MTDX+UMCE030HBT - D	140.123.0146	83.349,00
MWS 096+065MTDX+UMCE2X007HBT - D	140.123.0043	77.940,00
MWS 2X096MTDX+UMCE2X007HBT - D	140.123.0044	79.211,00

Electrónica Carel pRack pR300T



MODELO	CÓDIGO	Precio EUROS
MWS 2X043MTDX - C	140.123.0126	53.729,00
MWS 065+043MTDX - C	140.123.0127	54.716,00
MWS 2X065MTDX - C	140.123.0128	55.388,00
MWS 096+065MTDX -C	140.123.0129	55.847,00
MWS 2X096MTDX - C	140.123.0130	56.908,00
MWS 096+2X065MTDX - C	140.123.0147	66.929,00
MWS 2X096+065 MTDX - C	140.123.0148	67.884,00
MWS 3X096MTDX - C	140.123.0149	68.998,00

MODELO	CÓDIGO	Precio EUROS
MWS 2x043MTDX+UMCE007HBT - C	140.123.0131	64.455,00
MWS 065+043MTDX+UMCE007HBT - C	140.123.0132	64.684,00
MWS 2x065MTDX+UMCE007HBT - C	140.123.0133	65.039,00
MWS 2X065MTDX+UMCE010HBT - C	140.123.0134	65.568,00
MWS 096+065MTDX+UMCE010HBT -C	140.123.0135	66.010,00
MWS 2X096MTDX+UMCE010HBT - C	140.123.0136	67.512,00
MWS 2X096MTDX+UMCE020HBT - C	140.123.0137	68.521,00
MWS 2X096+065MTDX+UMCE020HBT -C	140.123.0150	75.995,00
MWS 3x096MTDX+UMCE020HBT - C	140.123.0151	79.178,00
MWS 2X096+065MTDX+UMCE030HBT - C	140.123.0152	76.631,00
MWS 3x096MTDX+UMCE030HBT - C	140.123.0153	79.813,00
MWS 096+065MTDX+UMCE2X007HBT - C	140.123.0138	74.406,00
MWS 2X096MTDX+UMCE2X007HBT - C	140.123.0139	75.678,00



Datos comunes:	
Recipiente de líquido	70L
Conexión de aspiración de MT	5/8"
Conexión de aspiración de LT	1/2"
Conexión de línea de líquido	5/8"
Modulación de capacidad frigorífica con CRII	25-100%
Tensión de suministro	400V/3+N/50Hz
Largo sin cuadro eléctrico (mm)	1600
Fondo (mm)	750
Alto (mm)	1360
Cuadro eléctrico (mm)	800x300x1200
Peso del conjunto (kg)	1170
Opcional variador de frecuencia MT	30-70Hz
Opcional variador de frecuencia LT	30-70Hz

SCM CO_2 SMART BOOSTER

Opcionales

Modelo Smart Booster	Inverter en 1er compresor de baja Ta		Recuperador de Calor	
	CÓDIGO	Precio EUROS	CÓDIGO	Precio EUROS
MWS 2X043MTDX	-	-	190.123.0028	**7.039,00**
MWS 065+043MTDX	-	-	190.123.0029	**7.039,00**
MWS 2X065MTDX	-	-	190.123.0030	**7.039,00**
MWS 096+065MTDX	-	-	190.123.0031	**7.383,00**
MWS 2X096MTDX	-	-	190.123.0032	**7.383,00**
MWS 096+2X065MTDX	-	-	190.123.0033	**8.069,00**
MWS 2X096+065 MTDX	-	-	190.123.0034	**8.069,00**
MWS 3X096MTDX	-	-	190.123.0035	**9.098,00**
MWS 2x043MTDX+UMCE007HBT	190.123.0015	**2.747,00**	190.123.0036	**7.039,00**
MWS 065+043MTDX+UMCE007HBT	190.123.0016	**2.747,00**	190.123.0037	**7.039,00**
MWS 2x065MTDX+UMCE007HBT	190.123.0017	**2.747,00**	190.123.0038	**7.039,00**
MWS 2X065MTDX+UMCE010HBT	190.123.0018	**2.919,00**	190.123.0039	**7.039,00**
MWS 096+065MTDX+UMCE010HBT	190.123.0019	**2.919,00**	190.123.0040	**7.383,00**
MWS 2X096MTDX+UMCE010HBT	190.123.0020	**2.919,00**	190.123.0041	**7.383,00**
MWS 2X096MTDX+UMCE020HBT	190.123.0021	**3.091,00**	190.123.0042	**7.383,00**
MWS 2X096+065MTDX+UMCE020HBT	190.123.0022	**3.091,00**	190.123.0043	**8.069,00**
MWS 3x096MTDX+UMCE020HBT	190.123.0023	**3.091,00**	190.123.0044	**9.098,00**
MWS 2X096+065MTDX+UMCE030HBT	190.123.0024	**3.605,00**	190.123.0045	**8.069,00**
MWS 3x096MTDX+UMCE030HBT	190.123.0025	**3.605,00**	190.123.0046	**9.098,00**
MWS 096+065MTDX+UMCE2X007HBT	190.123.0026	**2.747,00**	190.123.0047	**7.383,00**
MWS 2X096MTDX+UMCE2X007HBT	190.123.0027	**2.747,00**	190.123.0048	**7.383,00**

Opcionales para todo tipo de Smart Booster:

Modelo Opcional	CÓDIGO	Precio EUROS
Indicador de Consumo	190.123.0049	**2.576,00**
Carrozado con Aislamiento Acústico	190.123.0050	**21.459,00**
Carrozado Estándar	190.123.0051	**10.987,00**

Dimensiones en mm.

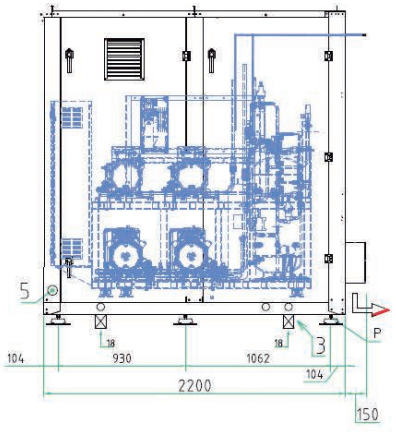

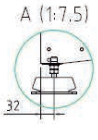

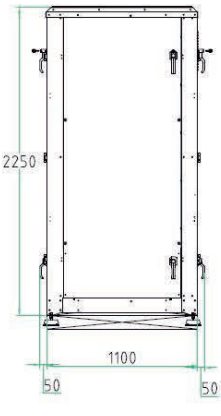

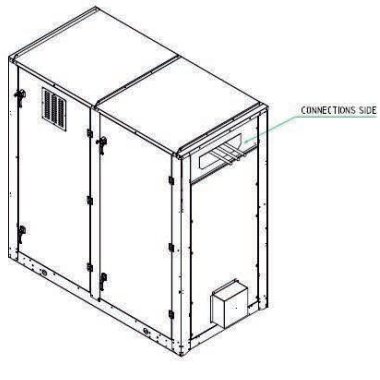

Refrigeración con CO_2

SCM CO_2 SMART BOOSTER LÍNEA EXTERIOR

Ampliamos nuestra gama de opciones en sistemas booster de media y baja temperatura con la nueva serie de centrales carrozadas para instalación en exterior con enfriador de gas integrado. **Novedad**

Diseño compacto y simplificado, de rápida instalación y fácil mantenimiento.

Distintas configuraciones de potencias para adecuarse a las necesidades del pequeño y mediano supermercado que apuestan por la eficiencia energética y la reducción de consumo del CO_2.

Estos equipos están equipados con cuadro eléctrico completo, preprogramado y testado en fábrica para una sencilla puesta en marcha.

Integra la última tecnología del Danfoss AK-PC 572 en comunicación con el módulo el inteligente del compresor Bitzer IQ.

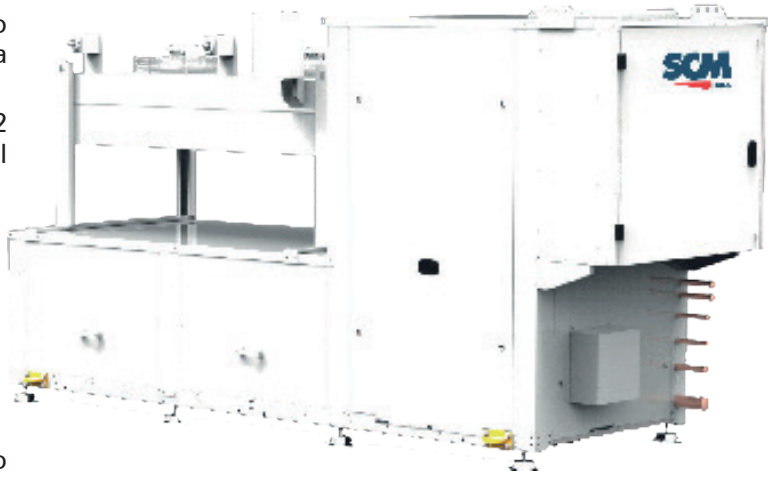

Datos comunes

Recipiente de líquido	70 l
Variador de frecuencia	25-100%
Tensión de suministro	400/3+N/50Hz

Características estándar Gas Cooler

Tubo de cobre de alta resistencia - Aletas de aluminio
2 x Ventiladores EC
Interruptor de reparación para cada ventilador

Opcionales

Frecuencia Inverter LT 30-70 Hz
Recuperación de calor + válvula de tres vías
Medidor de energía
Controlador Carel, válvulas HP-MP

Presiones de diseño estándar

Alta presión: 120 bar
Presión recipiente: 80 bar
Presión aspiración MT: 60 bar (opcional 80 bar)
Presión aspiración LT: 60 bar (opcional 80 bar)

Equipamiento estándar

Regulador electrónico Traxoil en cada compresor
Filtro secador de aceite reemplazable
Separador de aceite sin mantenimiento, con depósito de acetite integrado
Interruptor electrónico de nivel de líquido
Intercambiador interno "Liquid-Flash"
Danfoss **AKPC 572** con comunicación Modbus con módulo Bitzer IQ
Colector de descarga conectado a válvulas de seguridad
Configuración completa de parámetros y pruebas de fábrica

DIMENSIONES

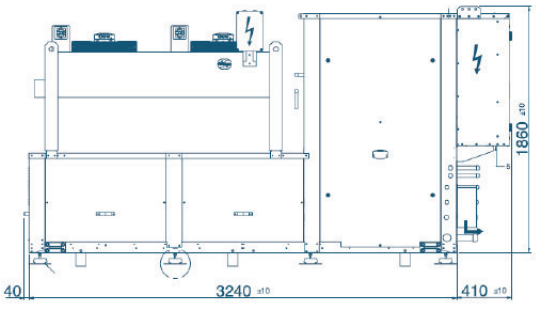

CARCASA A: 3650 x 1105 x 1860 mm

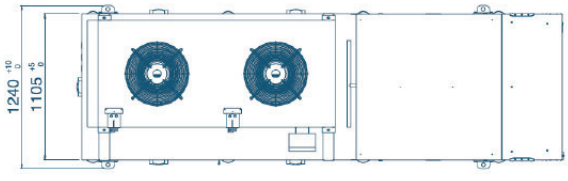

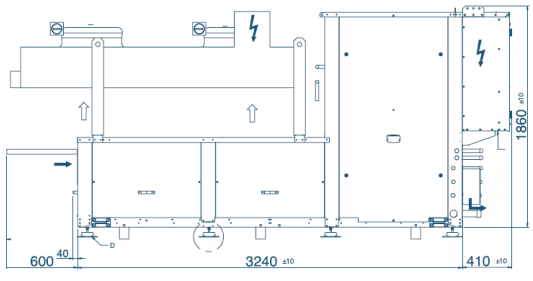

CARCASA B: 4250 x 1105 x 1900 mm

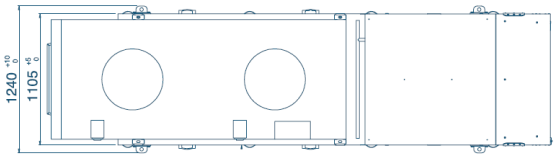

Capítulo 1

Refrigeración con CO_2

Rendimientos

Media Temperatura

Novedad

Qo MT kW min	Qo MT kW max	Gas Cooler Vent. nº x diam.	Modelo Carcasa	Imax A	LRA A	Pmax kW	Peso Kg	dB (A) 10m	MODELO	CÓDIGO	Precio EUROS
2,08	16,6	2x450	CARCASA A	21,9	124,4	11,8	1041	33	**PNC-MWS 2x043 MTDX**	140.123.0168	**91.606,00**
2,73	21,8	2x450	CARCASA A	27,1	144,6	14,5	1072	34	**PNC-MWS 065+043 MTDX**	140.123.0169	**93.433,00**
3,38	27	2x500	CARCASA A	32,5	164,8	17,2	1078	33	**PNC-MWS 2x065 MTDX**	140.123.0170	**95.086,00**
4,18	33,4	2x500	CARCASA B	0,6	179,4	21,5	1153	34	**PNC-MWS 096+065 MTDX**	140.123.0171	**98.074,00**
4,98	39,8	2x500	CARCASA B	45,4	194,0	25,8	1167	35	**PNC-MWS 2x096 MTDX**	140.123.0172	**98.215,00**
3,88	46,5	2x630	CARCASA B	54,4	261,8	30,8	1168	35	**PNC-MWS 096 + 2x065 MTDX**	140.123.0173	**107.036,00**
4,43	53,1	2x630	CARCASA B	60,8	277,4	35,1	1205	38	**PNC-MWS 2x096+065MTDX**	140.123.0174	**110.552,00**
4,96	59,5	2x630	CARCASA B	67,2	291,0	38,7	1255	42	**PNC-MWS 3x096 MTDX**	140.123.0175	**110.657,00**

Booster Media Temperatura / Baja Temperatura

Qo MT kW min	Qo MT kW max	Qo LT kW	Gas Cooler Vent. nº x diam.	Modelo Carcasa	Imax A	LRA A	Pmax kW	Peso Kg	dB (A) 10m	MODELO	CÓDIGO	Precio EUROS
1,53	12,21	3,3	2x450	CARCASA A	24,8	150,4	12,9	1586	34	**PNC-MWS 2x043 MTDX + UMCE 007 HBT**	140.123.0176	**102.713,00**
2,18	17,4	3,3	2x450	CARCASA A	30	170,6	15,6	1593	34	**PNC-MWS 065+043 MTDX + UMCE 007 HBT**	140.123.0177	**103.345,00**
2,83	22,6	3,3	2x500	CARCASA A	35,4	190,8	18,3	1667	33	**PNC-MWS 2x065 MTDX + UMCE 007 HBT**	140.123.0178	**105.350,00**
2,54	20,35	5,2	2x500	CARCASA B	36,3	190,8	19,1	1675	33	**PNC-MWS 2x065 MTDX + UMCE 010 HBT**	140.123.0179	**105.418,00**
3,34	26,72	5,2	2x500	CARCASA B	42,7	205,4	23,4	1695	35	**PNC-MWS 096+065 MTDX + UMCE 010 HBT**	140.123.0180	**108.266,00**
4,14	33,15	5,2	2x500	CARCASA B	49,1	220	27,7	1705	35	**PNC-MWS 2x096 MTDX + UMCE 010 HBT**	140.123.0181	**108.443,00**
4	32	6,61	2x500	CARCASA B	50,6	231	28,3	1715	35	**PNC-MWS 2x096 MTDX + UMCE 020 HBT**	140.123.0182	**108.547,00**
3,72	44,6	6,61	2x630	CARCASA B	66,1	313,4	36,9	1800	38	**PNC-MWS 2x096+065MTDX + UMCE 020 HBT**	140.123.0183	**120.920,00**
4,24	50,9	6,61	2x630	CARCASA B	72,5	328	41,2	1850	42	**PNC-MWS 3x096 MTDX + UMCE 020 HBT**	140.123.0184	**121.519,00**
3,54	42,5	8,53	2x630	CARCASA B	67	320,4	37,5	1805	38	**PNC-MWS 2x096+065MTDX + UMCE030HBT**	140.123.0185	**121.624,00**
4,07	48,85	8,53	2x630	CARCASA B	73,4	335	41,8	1855	42	**PNC-MWS 3x096 MTDX + UMCE 030 HBT**	140.123.0186	**122.150,00**
3,14	25,1	6,57	2x500	CARCASA B	44,8	231,4	23,7	1783	35	**PNC-MWS 096+065 MTDX+ UMCE 2x007 HBT**	140.123.0187	**116.634,00**
3,94	31,5	6,57	2x500	CARCASA B	51,1	246	28	1691	35	**PNC-MWS 2x096 MTDX+ UMCE 2x007 HBT**	140.123.0188	**116.807,00**

MT Cooling Capacity @ -8°C (50 Hz) | Tout. GC = 35° | LT Cooling Capacity @ -30°C (50 Hz)

MODELO COMPRESOR BITZER

MT CP 043	4PTE-6K
MT CP 065	4MTE-7K
MT CP 096	4KTE-10K
LT CP 007	2MME-07K
LT CP 010	2KME-1K
LT CP 020	2JME-2K
LT CP 030	2HME-3K



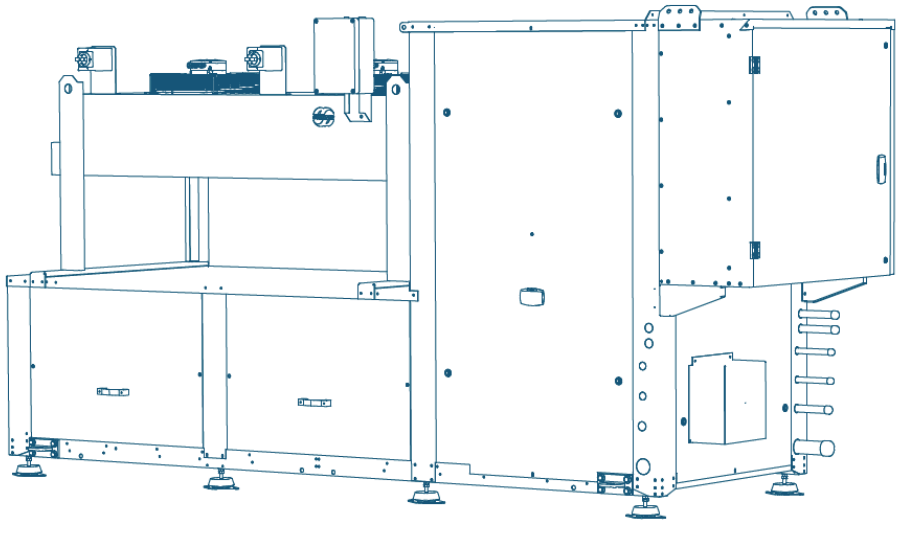

Refrigeración con CO_2

SCM CO_2 LEAN LINE BOOSTER PARA INTERIOR

Centrales de CO_2 para refrigeración simultánea en alta y baja temperatura.

En línea con la gama Smart Booster, la gama Lean Line Booster cumple con requisitos de potencia superiores. Más de 100kW en regimen positivo y 30kw en régimen negativo.

Diseñada para su instalación en interiores y pensada para ser colocada contra una pared, permite desde el frente acceder a todos sus componentes y realizar cualquier mantenimiento de forma sencilla.

Configuración básica estandar para colocación en el exterior, completamente listas para funcionar.

La amplia variedad de configuraciones, hacen de esta gama una referencia para la mayoría de instalaciones comerciales y semiindustriales modernas.

Incluyen módulo Inverter en compresor de cabecera de media temperatura e inyección de líquido.

Para temperaturas ambiente más elevadas, existen elementos opcionales que aseguran el perfecto funcionamiento y la máxima eficiencia energética del sistema.

Recuperación de calor, compresor en paralelo, eyector de gas, eyector de líquido o gas cooler con sistema adiabático pueden ser contemplados como opcionales en función de la localización de la instalación y su aplicación.

Estas tecnologías adicionales pueden generar un ahorro energético demostrable en compraración a las centrales tradicionales de HFC.



Datos comunes (2+1; 2+2):	
Recipiente de líquido	**70L**
Conexión de aspiración de MT K65	**1 1/8"**
Conexión de aspiración de LT	**5/8"**
Conexión de línea de líquido	**7/8"**
Variador de frecuencia MT	**30-70Hz**
Tensión de suministro	**400V/3+N/50Hz**
Largo (mm)	**2250**
Fondo (mm)	**900**
Alto (mm)	**1800**
Peso del conjunto (kg)	**1150-1290**
Opcional variador de frecuencia LT	**30-70Hz**

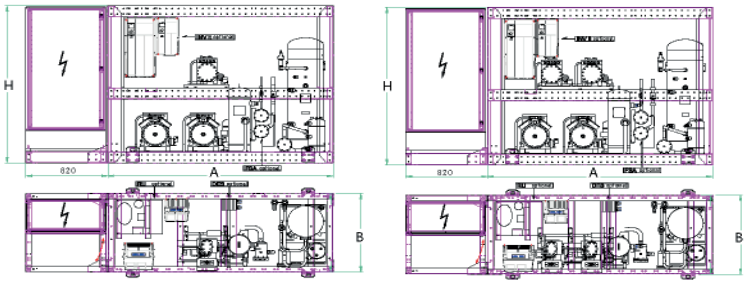

Datos comunes (3+1; 3+2):	
Recipiente de líquido	**70-100L**
Conexión de aspiración de MT K65	**1 1/8"-1 3/8"**
Conexión de aspiración de LT	**5/8"-7/8"**
Conexión de línea de líquido	**7/8"**
Variador de frecuencia MT	**30-70Hz**
Tensión de suministro	**400V/3+N/50Hz**
Largo (mm)	**2600**
Fondo (mm)	**900**
Alto (mm)	**1800**
Peso del conjunto (kg)	**1150-1630**
Opcional variador de frecuencia LT	**30-70Hz**

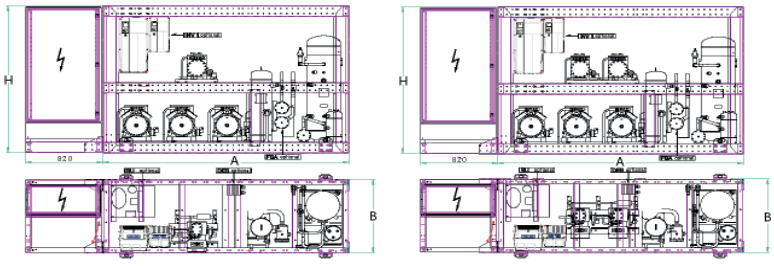

Capítulo 1

Refrigeración con CO_2

SCM CO_2 LEAN LINE BOOSTER PARA INTERIOR



Compresores Bitzer		Potencia Frigorífica (kW)		MODELO	CÓDIGO	Precio EUROS
Media Temperatura	Baja Temperatura	Tªev -8ºC	Tªev -35ºC			
2x 2KTE-5K	2KSL-1K	18	4	**MWL 2x048 MTDX + UMCE 010 BT**	140.123.0045	**102.936,00**
2x 4MTC-7K	2JSL-2K	25	5	**MWL 2x065 MTDX + UMCE 020 BT**	140.123.0046	**104.951,00**
4MTC-7K + 4KTC-10K	2HSL-3K	29	7	**MWL 065 + 096 MTDX + UMCE 030 BT**	140.123.0047	**105.286,00**
2x 2KTE-5K	2x 2NSL-05K	17	4	**MWL 2x048 MTDX + UMCE 2x005 BT**	140.123.0048	**110.748,00**
2x 4MTC-7K	2x 2MSL-07K	24	5	**MWL 2x065 MTDX + UMCE 2x007 BT**	140.123.0049	**112.660,00**
2x 4KTC-10K	2x 2KSL-1K	36	8	**MWL 2x096 MTDX + UMCE 2x010 BT**	140.123.0050	**115.668,00**
2x 4HTC-15K	2x 2JSL-2K	45	10	**MWL 2x120 MTDX + UMCE 2x020 BT**	140.123.0051	**121.772,00**
4HTC-15K + 4FTC-20K	2x 2HSL-3K	54	13	**MWL 120 + 178 MTDX + UMCE 2x030 BT**	140.123.0052	**123.375,00**
3x 2MTE-4K	2MSL-07K	18	2	**MWL 3x033 MTDX + UMCE 007 BT**	140.123.0053	**113.986,00**
3x 2KTE-5K	2KSL-1K	27	4	**MWL 3x043 MTDX + UMCE 010 BT**	140.123.0054	**117.011,00**
3x 4MTC-7K	2JSL-2K	37	5	**MWL 3x065 MTDX + UMCE 020 BT**	140.123.0055	**117.992,00**
4MTC-7K + 2x 4KTC-10K	2HSL-3K	48	7	**MWL 065 + 2x096 MTDX + UMCE 030 BT**	140.123.0056	**118.704,00**
3x 2KTE-5K	2x 2NSL-05K	27	4	**MWL 3x043 MTDX + UMCE 2x005 BT**	140.123.0057	**124.823,00**
3x 4MTC-7K	2x 2MSL-07K	37	5	**MWL 3x065 MTDX + UMCE 2x007 BT**	140.123.0058	**125.701,00**
4MTC-7K + 2x 4KTC-10K	2x 2KSL-1K	46	8	**MWL 065 + 2x096 MTDX + UMCE 2x010 BT**	140.123.0059	**126.295,00**
3x 4KTC-10K	2x 2JSL-2K	52	10	**MWL 3x096 MTDX + UMCE 2x020 BT**	140.123.0060	**130.427,00**
4KTC-10K + 2x 4HTC-15K	2x 2HSL-3K	58	13	**MWL 096 + 2x120 MTDX + UMCE 2x030 BT**	140.123.0061	**132.486,00**
2x 4HTC-15K + 4FTC-20K	2x 2GSL-3K	75	16	**MWL 2x120 178 MTDX + UMCE 2x035 BT**	140.123.0062	**136.481,00**
3x 4FTC-20K	2x 2FSL-4K	103	21	**MWL 3x178 MTDX + UMCE 2x040 BT**	140.123.0063	**146.089,00**

Refrigeración con CO_2

SCM CO_2 LEAN LINE BOOSTER PARA EXTERIOR CON GAS COOLER INTEGRADO

Centrales de CO_2 para refrigeración simultánea en alta y baja temperatura.

Configuración básica estandar para colocación en el exterior, completamente listas para funcionar.

Incluyen módulo Inverter en compresor de cabecera de media temperatura e inyección de líquido.

Para temperaturas ambiente más elevadas, existen elementos opcionales que aseguran el perfecto funcionamiento y la máxima eficiencia energética del sistema.

Recuperación de calor, compresor en paralelo, eyector de gas, eyector de líquido o gas cooler con sistema adiabático pueden ser contemplados como opcionales en función de la localización de la instalación y su aplicación.

Estas tecnologías adicionales pueden generar un ahorro energético demostrable en comprarción a las centrales tradicionales de HFC.



Compresores Bitzer		Potencia Frigorífica (kW)		MODELO	CÓDIGO	Precio EUROS
Media Temperatura	Baja Temperatura	Tªev -8ºC	Tªev -35ºC			
2x 2KTE-5K	2KSL-1K	18	4	**PNCC-MWL 2x048 MTDX + UMCE 010 BT**	140.123.0001	**139.549,00**
2x 4MTC-7K	2JSL-2K	25	5	**PNCC-MWL 2x065 MTDX + UMCE 020 BT**	140.123.0002	**141.564,00**
4MTC-7K + 4KTC-10K	2HSL-3K	29	7	**PNCC-MWL 065 + 096 MTDX + UMCE 030 BT**	140.123.0003	**141.899,00**
2x 2KTE-5K	2x 2NSL-05K	17	4	**PNCC-MWL 2x048 MTDX + UMCE 2x005 BT**	140.123.0004	**147.426,00**
2x 4MTC-7K	2x 2MSL-07K	24	5	**PNCC-MWL 2x065 MTDX + UMCE 2x007 BT**	140.123.0005	**149.337,00**
2x 4KTC-10K	2x 2KSL-1K	36	8	**PNCC-MWL 2x096 MTDX + UMCE 2x010 BT**	140.123.0006	**152.347,00**
2x 4HTC-15K	2x 2JSL-2K	45	10	**PNCC-MWL 2x120 MTDX + UMCE 2x020 BT**	140.123.0007	**158.449,00**
4HTC-15K + 4FTC-20K	2x 2HSL-3K	54	13	**PNCC-MWL 120 + 178 MTDX + UMCE 2x030 BT**	140.123.0008	**160.053,00**
3x 2MTE-4K	2MSL-07K	18	2	**PNCC-MWL 3x033 MTDX + UMCE 007 BT**	140.123.0009	**150.667,00**
3x 2KTE-5K	2KSL-1K	27	4	**PNCC-MWL 3x043 MTDX + UMCE 010 BT**	140.123.0010	**153.690,00**
3x 4MTC-7K	2JSL-2K	37	5	**PNCC-MWL 3x065 MTDX + UMCE 020 BT**	140.123.0011	**154.670,00**
4MTC-7K + 2x 4KTC-10K	2HSL-3K	48	7	**PNCC-MWL 065 + 2x096 MTDX + UMCE 030 BT**	140.123.0012	**155.383,00**
3x 2KTE-5K	2x 2NSL-05K	27	4	**PNCC-MWL 3x043 MTDX + UMCE 2x005 BT**	140.123.0013	**161.566,00**
3x 4MTC-7K	2x 2MSL-07K	37	5	**PNCC-MWL 3x065 MTDX + UMCE 2x007 BT**	140.123.0014	**162.447,00**
4MTC-7K + 2x 4KTC-10K	2x 2KSL-1K	46	8	**PNCC-MWL 065 + 2x096 MTDX + UMCE 2x010 BT**	140.123.0015	**163.039,00**
3x 4KTC-10K	2x 2JSL-2K	52	10	**PNCC-MWL 3x096 MTDX + UMCE 2x020 BT**	140.123.0016	**167.169,00**
4KTC-10K + 2x 4HTC-15K	2x 2HSL-3K	58	13	**PNCC-MWL 096 + 2x120 MTDX + UMCE 2x030 BT**	140.123.0017	**175.505,00**
2x 4HTC-15K + 4FTC-20K	2x 2GSL-3K	75	16	**PNC-MWL 2x120 178 MTDX + UMCE 2x035 BT**	140.123.0018	**182.160,00**
3x 4FTC-20K	2x 2FSL-4K	103	21	**PNC-MWL 3x178 MTDX + UMCE 2x040 BT**	140.123.0019	**188.691,00**

Capítulo 1

Refrigeración con CO_2

SCM CO_2 LEAN LINE BOOSTER PARA EXTERIOR CON GAS COOLER INTEGRADO

Dimensiones (mm)			Descarga MT K65	Aspiración		Depósito de líquido (l)	Línea de líquido	MODELO
Largo	Ancho	Alto		MT K65	LT Cobre			
3240	1100	1790	22 mm	28 mm	16 mm	70	22 mm	PNCC-MWL 2x048 MTDX + UMCE 010 BT
								PNCC-MWL 2x065 MTDX + UMCE 020 BT
								PNCC-MWL 065 + 096 MTDX + UMCE 030 BT
								PNCC-MWL 2x048 MTDX + UMCE 2x005 BT
								PNCC-MWL 2x065 MTDX + UMCE 2x007 BT
								PNCC-MWL 2x096 MTDX + UMCE 2x010 BT
								PNCC-MWL 2x120 MTDX + UMCE 2x020 BT
								PNCC-MWL 120 + 178 MTDX + UMCE 2x030 BT
								PNCC-MWL 3x033 MTDX + UMCE 007 BT
								PNCC-MWL 3x043 MTDX + UMCE 010 BT
								PNCC-MWL 3x065 MTDX + UMCE 020 BT
								PNCC-MWL 065 + 2x096 MTDX + UMCE 030 BT
								PNCC-MWL 3x043 MTDX + UMCE 2x005 BT
								PNCC-MWL 3x065 MTDX + UMCE 2x007 BT
								PNCC-MWL 065 + 2x096 MTDX + UMCE 2x010 BT
4280						100		PNCC-MWL 3x096 MTDX + UMCE 2x020 BT
								PNCC-MWL 096 + 2x120 MTDX + UMCE 2x030 BT
3240	2200	2550	28 mm	35 mm	22 mm			PNC-MWL 2x120 178 MTDX + UMCE 2x035 BT
								PNC-MWL 3x178 MTDX + UMCE 2x040 BT

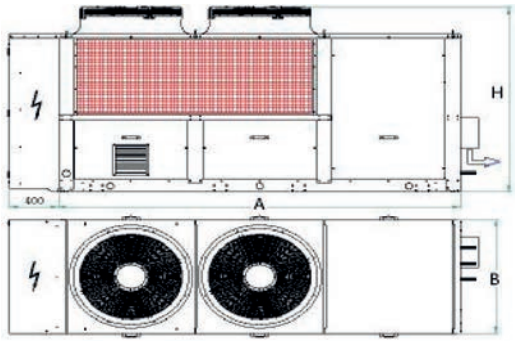

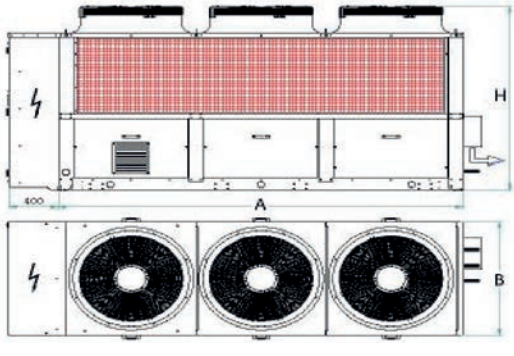

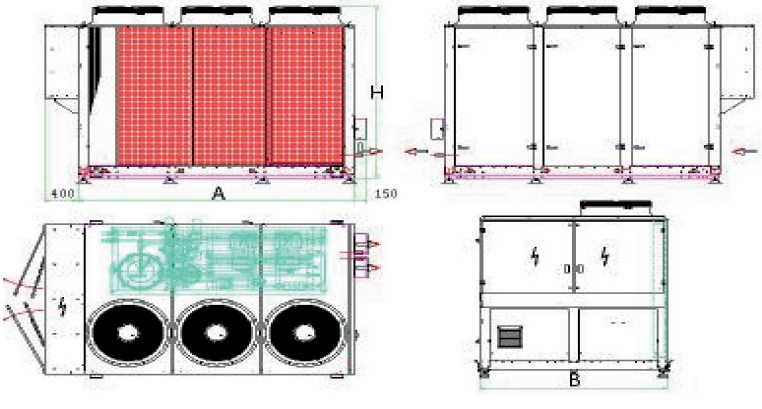

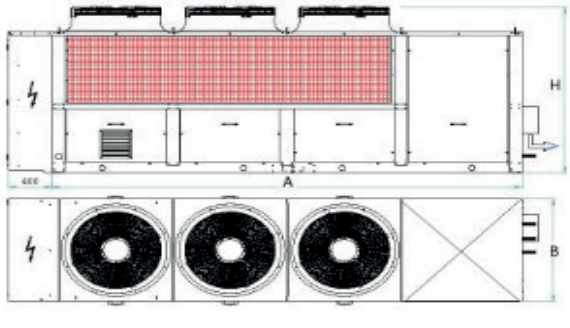

Refrigeración con CO_2

CENTRALES SUBCRÍTICAS DE BAJA TEMPERATURA PARA TRABAJAR EN CASCADA

Posibilidad de integrar condensación por glicol o por otro refrigerante fluorado a elegir.

Posibilidad de montaje combinado en una única estructura con rack de compresores de media temperatura con refrigerante fluorado.

Dos compresores				Precio EUROS
Compresor Bitzer	Potencia Frigorífica (kW)	MODELO	CÓDIGO	
2 x 2MSL-07K	5,1	**UMCE 2x007 BT**	140.123.0064	**43.088,00**
2 x 2KSL-1K	8,6	**UMCE 2x010 BT**	140.123.0065	**43.315,00**
2 x 2JSL-2K	11,3	**UMCE 2x020 BT**	140.123.0066	**44.654,00**
2 x 2HSL-3K	14,4	**UMCE 2x030 BT**	140.123.0067	**46.729,00**
2 x 2GSL-3K	17,2	**UMCE 2x035 BT**	140.123.0068	**46.729,00**
2 x 2FSL-4K	22,2	**UMCE 2x040 BT**	140.123.0069	**47.331,00**
2 x 2CSL-6K	39,8	**UMCE 2x060 BT**	140.123.0070	**50.356,00**
2 x 4FSL-7K	42,9	**UMCE 2x070 BT**	140.123.0071	**52.837,00**
2 x 4DSL-10K	64,5	**UMCE 2x100 BT**	140.123.0072	**60.728,00**

Tres compresores				Precio EUROS
Compresor Bitzer	Potencia Frigorífica (kW)	MODELO	CÓDIGO	
3 x 2MSL-07K	7,7	**UMCE 3x007 BT**	140.123.0073	**52.947,00**
3 x 2KSL-1K	12,9	**UMCE 3x010 BT**	140.123.0074	**54.811,00**
3 x 2JSL-2K	17,0	**UMCE 3x020 BT**	140.123.0075	**55.145,00**
3 x 2HSL-3K	21,7	**UMCE 3x030 BT**	140.123.0076	**57.587,00**
3 x 2GSL-3K	25,9	**UMCE 3x035 BT**	140.123.0077	**58.028,00**
3 x 2FSL-4K	33,4	**UMCE 3x040 BT**	140.123.0078	**58.632,00**
3 x 2DSL-5K	49,1	**UMCE 3x050 BT**	140.123.0079	**69.592,00**
3 x 4FSL-7K	64,4	**UMCE 3x070 BT**	140.123.0080	**72.225,00**
3 x 4ESL-9K	81,5	**UMCE 3x090 BT**	140.123.0081	**72.367,00**
3 x 4DSL-10K	96,7	**UMCE 3x100 BT**	140.123.0082	**76.167,00**
3 x 4CSL-12K	118,1	**UMCE 3x120 BT**	140.123.0083	**78.526,00**
3 x 4VSL-15K	151,9	**UMCE 3x150 BT**	140.123.0084	**90.724,00**
3 x 4TSL-20K	182,0	**UMCE 3x200 BT**	140.123.0085	**103.108,00**
3 x 4PSL-25K	215,0	**UMCE 3x250 BT**	140.123.0086	**111.171,00**
3 x 4NSL-30K	251,3	**UMCE 3x300 BT**	140.123.0087	**118.417,00**

Cuatro compresores				Precio EUROS
Compresor Bitzer	Potencia Frigorífica (kW)	MODELO	CÓDIGO	
4 x 2MSL-07K	10,3	**UMCE 4x007 BT**	140.123.0073	**52.947,00**
4 x 2KSL-1K	17,2	**UMCE 4x010 BT**	140.123.0074	**54.811,00**
4 x 2JSL-2K	22,7	**UMCE 4x020 BT**	140.123.0075	**55.145,00**
4 x 2HSL-3K	28,9	**UMCE 4x030 BT**	140.123.0076	**57.587,00**
4 x 2GSL-3K	34,5	**UMCE 4x035 BT**	140.123.0077	**58.028,00**
4 x 2FSL-4K	44,5	**UMCE 4x040 BT**	140.123.0078	**58.632,00**
4 x 2DSL-5K	65,5	**UMCE 4x050 BT**	140.123.0079	**69.592,00**
4 x 4FSL-7K	85,8	**UMCE 4x070 BT**	140.123.0080	**72.225,00**
4 x 4ESL-9K	108,7	**UMCE 4x090 BT**	140.123.0081	**72.367,00**
4 x 4DSL-10K	129,0	**UMCE 4x100 BT**	140.123.0082	**76.167,00**
4 x 4CSL-12K	157,4	**UMCE 4x120 BT**	140.123.0083	**78.526,00**
4 x 4VSL-15K	202,6	**UMCE 4x150 BT**	140.123.0084	**90.724,00**
4 x 4TSL-20K	242,7	**UMCE 4x200 BT**	140.123.0085	**103.108,00**
4 x 4PSL-25K	286,6	**UMCE 4x250 BT**	140.123.0086	**111.171,00**
4 x 4NSL-30K	335,1	**UMCE 4x300 BT**	140.123.0087	**118.417,00**



OPCIONES COMUNES DISPONIBLES:

- Electrónica Danfoss o Carel a elegir.
- Condensador de CO_2 mediante glicol, R134a u otro refrigerante tradicional a elegir.
- Válvula de expansión electrónica para condensador.
- Inverter en compresor de cabecera.
- Unidad de seguridad en caso de parada de R134a o R290.
- Enfriador de gas de descarga por aire.
- Válvula para desescarche por gas caliente ICS.

Capítulo 1

Refrigeración con CO_2

CENTRALES SUBCRÍTICAS DE BAJA TEMPERATURA PARA TRABAJAR EN CASCADA

Datos comunes 2 compresores:	
Recipiente de líquido (L)	**65 - 100**
Tensión de suministro	**400V/3+N/50Hz**
Largo (mm)	**2110**
Fondo (mm)	**750**
Alto (mm)	**1990**
Peso del conjunto (kg)	**530 - 850**
Opcional variador de frecuencia LT	**30-70Hz**
Equalización de aceite electrónica mediante Traxoil	
Presión de diseño 52/30bar	

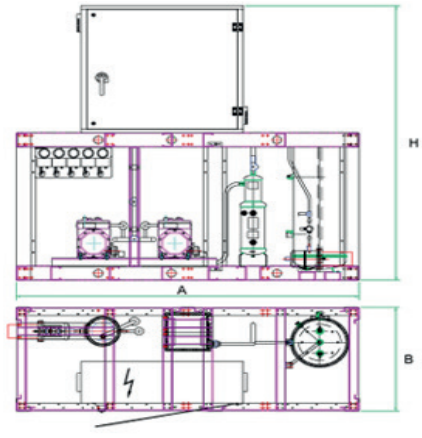

Datos comunes 3 compresores:	
Recipiente de líquido (L)	**65 - 300**
Tensión de suministro	**400V/3+N/50Hz**
Largo (mm)	**2600**
Fondo (mm)	**750 - 1000**
Alto (mm)	**1990 - 2200**
Peso del conjunto (kg)	**580 - 1234**
Opcional variador de frecuencia LT	**30-70Hz**
Equalización de aceite electrónica mediante Traxoil	
Presión de diseño 52/30bar	

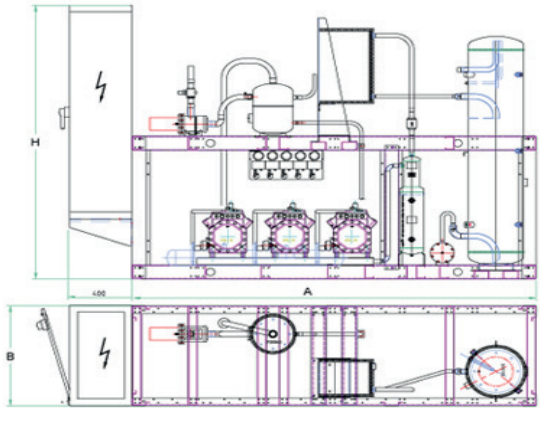

Datos comunes 4 compresores:	
Recipiente de líquido (L)	**65 - 300**
Tensión de suministro	**400V/3+N/50Hz**
Largo (mm)	**2600 - 3200**
Fondo (mm)	**750 - 1000**
Alto (mm)	**1990 - 2200**
Peso del conjunto (kg)	**580 - 1662**
Opcional variador de frecuencia LT	**30-70Hz**
Equalización de aceite electrónica mediante Traxoil	
Presión de diseño 52/30bar	

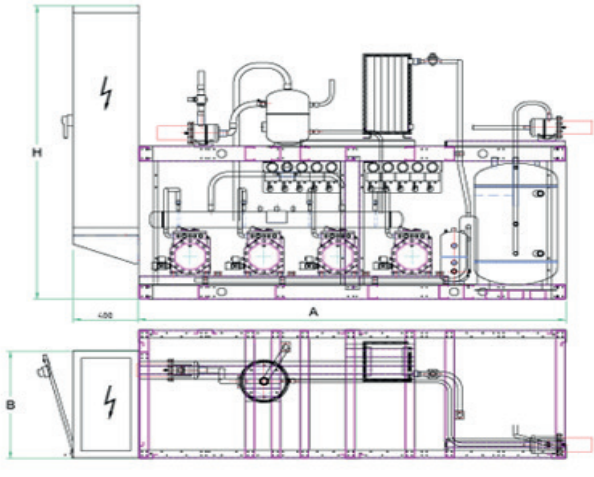

Sistemas de refrigeración con CO_2

ENFRIADORAS COMERCIALES

Enfriadoras aptas para glicoles y salmueras no corrosivas.

Nº Compresores	Datos Eléctricos		Q0 kW -11/+37ºC (92bar)	Rendimiento			MODELO	CÓDIGO	Precio EUROS
	I max Comp. Pack A	P max Comp. Pack kW		Propilenglicol 38%	Caudal m3/h	DP kPa			
2	118,0	69,0	73	-4 / -8°C	17,2	68,5	**MWT 2x178 CMT**	140.123.0110	**169.888,00**
2	192,0	103,0	110	-4 / -8°C	26,2	68,2	**MWT 2x260 CMT**	140.123.0111	**179.596,00**
2	196,0	109,0	128	-4 / -8°C	29,7	145,0	**MWT 2x300 CMT**	140.123.0112	**183.950,00**
3	288,0	154,0	160	-4 / -8°C	36,6	92,0	**MWT 3x260 CMT**	140.123.0113	**210.229,00**
3	294,0	163,0	185	-4 / -8°C	42,3	68,0	**MWT 3x300 CMT**	140.123.0114	**228.809,00**
3	296,0	160,0	215	-4 / -8°C	49,2	71,0	**MWT 300+2x380 CMT**	140.123.0115	**241.529,00**
4	392,0	217,2	242	-4 / -8°C	54,9	66,7	**MWT 4x300 CMT**	140.123.0116	**271.154,00**
4	394,7	214,0	285	-4 / -8°C	65,2	63,0	**MWT 300+3x380 CMT**	140.123.0117	**293.080,00**
5	493,6	268,0	358	-4 / -8°C	81,4	64,4	**MWT 300+4x380 CMT**	140.123.0118	**355.676,00**
6	592,5	320,3	425	-4 / -8°C	97,2	70,0	**MWT 300+5x380 CMT**	140.123.0119	**394.006,00**

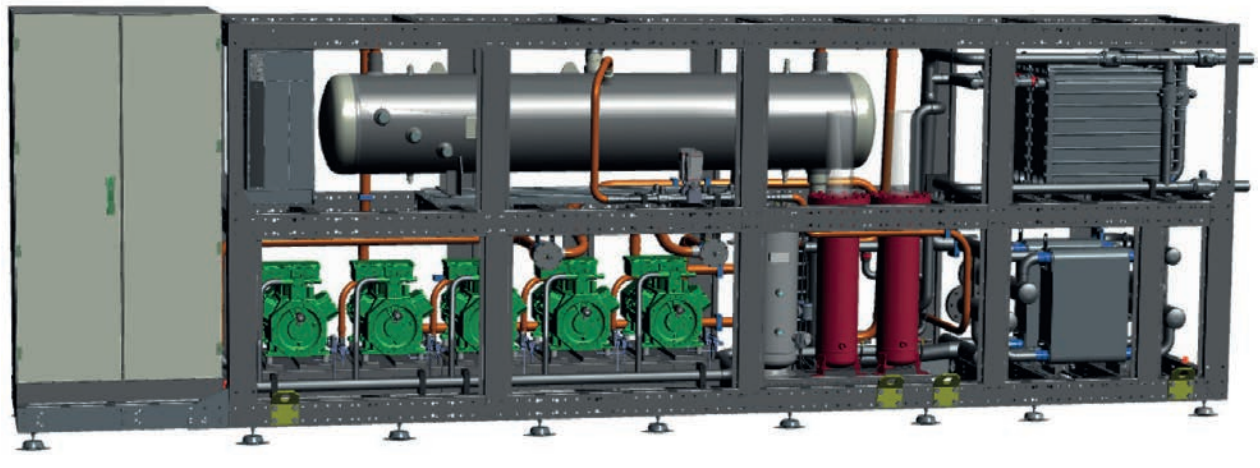

BEIJER REF

Misión

Proporcionar experiencia global
y soluciones en productos de control de temperatura

Valores fundamentales



Compromiso



Participación



Franqueza



Unidad

SCM FRIGO



Water cooled

CUBO 2 SMART

CUBO 2 AQUA

CO_2 condensing units

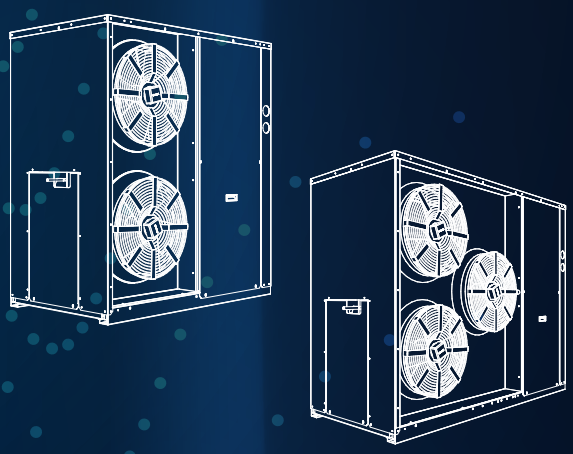

CUBO 2 PLUS

CO_2 condensing units

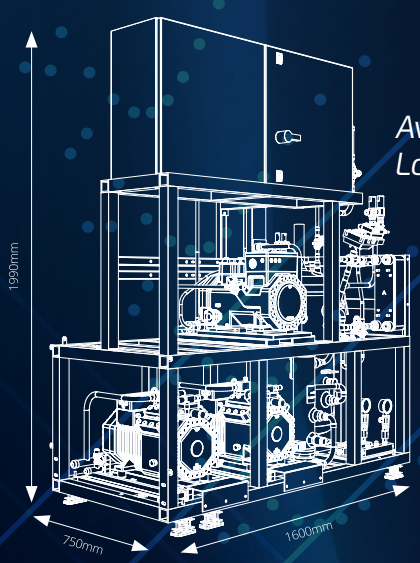

Available with
Low Noise Box

SMART BOOSTER

CO_2 transcritical racks

A BEIJER REF Company

Capítulo 1

Unidades Condensadoras CO_2

CUBO2 SMART MEDIA TEMPERATURA

CUBO2 smart es una gama de unidades condensadoras de CO_2 para **aplicaciones de refrigeración de media temperatura** con capacidades de hasta 8kW, con las siguientes características:

- Compresor DC Rotativo sin escobillas.
- Modulación de capacidad 25% a 100%
- Control electrónico HECU CO_2 desarrollado por Carel.
- Ventiladores EC.
- Conexiones K65.
- Baja huella de carbono.
- Menor consumo energético frente a HFC.
- PS de diseño 120 /80/80 bar.





Compresor	I max (A)	Pontencia Frgorífica (W)		Recipiente de liquido (L)	Conexiones K65		MODELO	CÓDIGO	PRECIO EUROS
		25%	100%		Aspi.	Líq.			
DY30	7,9	650	2400	2 x 2,4	3/8"	3/8"	**UMT T 030 MTDX**	121.123.0001	**13.516,00**
DY45	11,8	920	3690	2 x 2,4	3/8"	3/8"	**UMT T 045 MTDX**	121.123.0002	**13.705,00**
DY67	17,2	1395	5580	2 x 2,4	3/8"	3/8"	**UMT T 067 MTDX**	121.123.0003	**15.857,00**
DY100	25,3	2100	8430	2 x 2,4	1/2"	3/8"	**UMT T 100 MTDX**	121.123.0004	**16.556,00**

Rendimientos calculados a tª ambiente de 32ºC. Recalentamiento 5k (100% útil), subenfriamiento 0k. Tªev -6,7ºC /100 bar de presión
Presión sonora calculada a 10 metros en campo abierto.

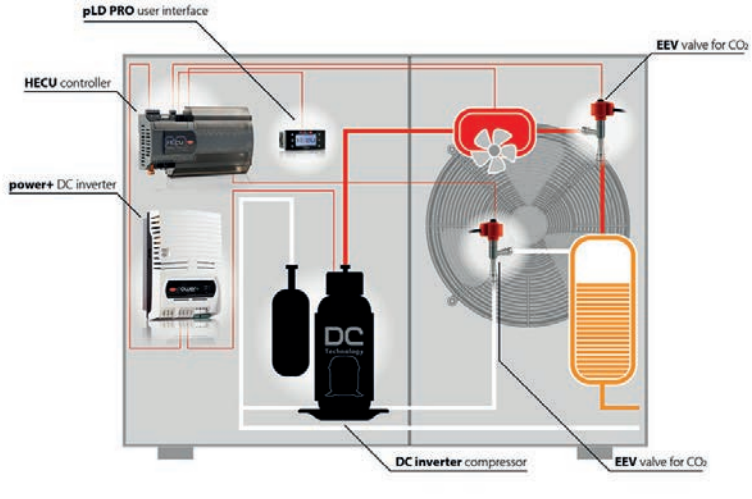

DIMENSIONES

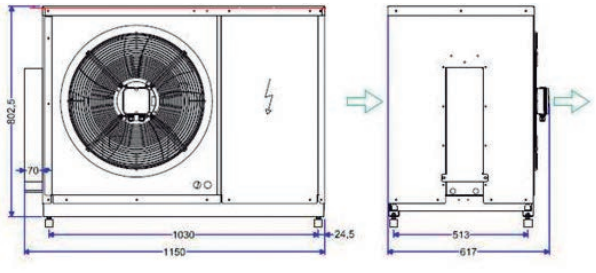



La solución CubO2 Smart con la técnología de Carel que ofrecen algoritmos altamente eficaces para la optimización y sincronización entre los diferentes componentes del sistema, hace que el CO_2 sea una opción sostenible. Utilizando la electrónica Carel, se logran mejoras significativas en términos de eficiencia energética, incluso hasta un 25% en comparación con un sistema que funciona con refrigerante sintético. La solución CubO2 ayuda a los usuarios con menos práctica a interactuar con estos tipos de sistemas y son los más eficaces para reducir las emisiones de CO_2 en el sector de la refrigeración comercial.

Unidades Condensadoras CO2

CUBO2 SMART MEDIA TEMPERATURA

MODELO UMT T 030 MTDX

Capacidades frigoríficas (W) a mínima velocidad						Capacidades frigoríficas (W) máxima velocidad						COP a máxima velocidad					
Temp. amb.	Temperatura de Evaporación					Temp. amb.	Temperatura de Evaporación					Temp. amb.	Temperatura de Evaporación				
	-15 ºC	-10 ºC	-5 ºC	0 ºC	+5 ºC		-15 ºC	-10 ºC	-5 ºC	0 ºC	+5 ºC		-15 ºC	-10 ºC	-5 ºC	0 ºC	+5 ºC
40 ºC			575	674	787	40 ºC			2759	3143	3541	40 ºC			1,59	1,79	2,01
32 ºC	455	551	653	768	905	32 ºC	2181	**2548**	**2939**	**3362**	3826	32 ºC	1,54	1,76	2,02	2,32	2,68
20 ºC	553	671	804	959	1145	20 ºC	2490	2944	3454	4.029	4678	20 ºC	2,25	2,67	3,2	3,88	4,78

Subenfriamiento 0K/Recalentamiento 10K. MEPS 1,76 de acuerdo con la Directiva EU de Ecodiseño 2009/125/EC

MODELO UMT T 045 MTDX

Capacidades frigoríficas (W) a mínima velocidad						Capacidades frigoríficas (W) máxima velocidad						COP a máxima velocidad					
Temp. amb.	Temperatura de Evaporación					Temp. amb.	Temperatura de Evaporación					Temp. amb.	Temperatura de Evaporación				
	-15 ºC	-10 ºC	-5 ºC	0 ºC	+5 ºC		-15 ºC	-10 ºC	-5 ºC	0 ºC	+5 ºC		-15 ºC	-10 ºC	-5 ºC	0 ºC	+5 ºC
40 ºC			868	1018	1188	40 ºC			4165	4746	5346	40 ºC			1,59	1,79	2,01
32 ºC	686	832	986	1160	1366	32 ºC	3293	**3847**	**4437**	**5077**	5778	32 ºC	1,54	1,76	2,02	2,32	2,68
20 ºC	836	1013	1214	1449	1729	20 ºC	3761	4445	5215	6084	7064	20 ºC	2,25	2,67	3,2	3,88	4,78

Subenfriamiento 0K/Recalentamiento 10K. MEPS 1,76 de acuerdo con la Directiva EU de Ecodiseño 2009/125/EC

MODELO UMT T 067 MTDX

Capacidades frigoríficas (W) a mínima velocidad						Capacidades frigoríficas (W) máxima velocidad						COP a máxima velocidad					
Temp. amb.	Temperatura de Evaporación					Temp. amb.	Temperatura de Evaporación					Temp. amb.	Temperatura de Evaporación				
	-15 ºC	-10 ºC	-5 ºC	0 ºC	+5 ºC		-15 ºC	-10 ºC	-5 ºC	0 ºC	+5 ºC		-15 ºC	-10 ºC	-5 ºC	0 ºC	+5ºC
40 ºC			1359	1585	1822	40 ºC			6105	6945	7820	40 ºC			1,57	1,75	1,94
32 ºC	1085	1295	1523	1771	2042	32 ºC	4722	**5502**	**6359**	**7280**	8251	32 ºC	1,53	1,73	1,97	2,23	2,51
20 ºC	1324	1588	1885	2215	2581	20 ºC	5358	6349	7434	8599	9829	20 ºC	3,06	3,58	4,18	4,87	5,69

Subenfriamiento 0K/Recalentamiento 10K. MEPS 3,44 de acuerdo con la Directiva EU de Ecodiseño 2009/125/EC

MODELO UMT T 100 MTDX

Capacidades frigoríficas (W) a mínima velocidad					Capacidades frigoríficas (W) máxima velocidad					COP a máxima velocidad				
Temp. amb.	Temperatura de Evaporación				Temp. amb.	Temperatura de Evaporación				Temp. amb.	Temperatura de Evaporación			
	-15 ºC	-10 ºC	-5 ºC	0 ºC		-15 ºC	-10 ºC	-5 ºC	0 ºC		-15 ºC	-10 ºC	-5 ºC	0 ºC
40 ºC			2028	2365	40 ºC			9113	10366	40 ºC			1,57	1,75
32 ºC	1619	1933	2273	2644	32 ºC	7047	**8211**	**9491**	**10866**	32 ºC	1,53	1,73	1,97	2,25
20 ºC	1976	2371	2813	2810	20 ºC	7997	11096	12834	14670	20 ºC	3,06	3,58	4,18	4,87

Subenfriamiento 0K/Recalentamiento 10K. MEPS 3,44 de acuerdo con la Directiva EU de Ecodiseño 2009/125/EC

Capítulo 1

Unidades Condensadoras CO2

CUBO2 SMART BAJA TEMPERATURA

CUBO2 smart es una gama de unidades condensadoras de CO_2 para **aplicaciones de refrigeración de baja temperatura** con capacidades de hasta 7,5kW, con las siguientes características:

- Compresor DC Rotativo sin escobillas.
- Modulación de capacidad 25% a 100%
- Control electrónico HECU CO_2 desarrollado por Carel.
- Ventiladores EC.
- Conexiones K65.
- Baja huella de carbono.
- Menor consumo energético frente a HFC.
- PS de diseño 120 /80/80 bar.



Compresor	I max (A)	Pontencia Frgorífica (W)		Recipiente de liquido (L)	Conexiones K65		MODELO	CÓDIGO	PRECIO EUROS
		25%	100%		Aspi.	Líq.			
2X DY30	26,8	760	3662	2 x 2,4	3/8"	3/8"	**ULT T 030 BTDX**	121.123.0005	**20.263,00**
2X DY45	38,2	1105	5331	2 x 2,4	3/8"	3/8"	**ULT T 045 BTDX**	121.123.0006	**21.033,00**
2X DY67	55,2	1860	7268	2 x 2,4	3/8"	3/8"	**ULT T 067 BTDX**	121.123.0007	**21.069,00**

Rendimientos calculados a tª ambiente de 32ºC. Recalentamiento 5k (100% útil), subenfriamiento 0k. Tªev -25ºC /100 bar de presión
Presión sonora calculada a 10 metros en campo abierto.

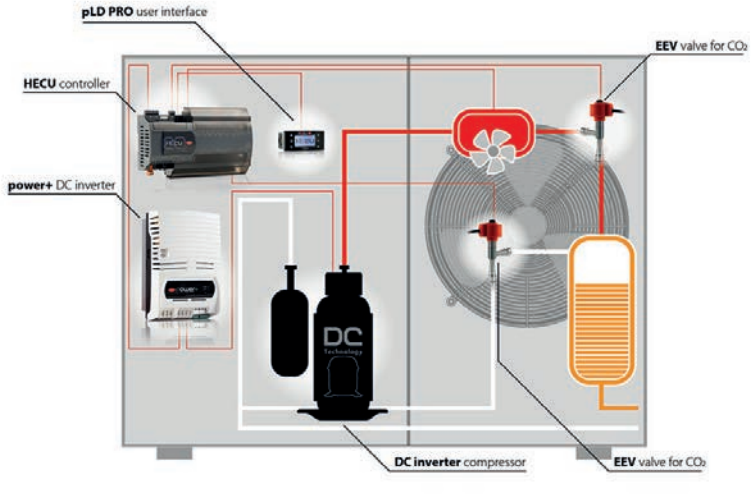

La solución CubO2 Smart con la técnología de Carel que ofrecen algoritmos altamente eficaces para la optimización y sincronización entre los diferentes componentes del sistema, hace que el CO_2 sea una opción sostenible. Utilizando la electrónica Carel, se logran mejoras significativas en términos de eficiencia energética, incluso hasta un 25% en comparación con un sistema que funciona con refrigerante sintético. La solución CubO2 ayuda a los usuarios con menos práctica a interactuar con estos tipos de sistemas y son los más eficaces para reducir las emisiones de CO_2 en el sector de la refrigeración comercial.

Unidades Condensadoras CO2

CUBO2 SMART BAJA TEMPERATURA

MODELO ULT T 030 BTDX

Capacidades frigoríficas (W) a mínima velocidad				Capacidades frigoríficas (W) máxima velocidad				COP a máxima velocidad			
Temp. amb.	Temperatura de Evaporación			Temp. amb.	Temperatura de Evaporación			Temp. amb.	Temperatura de Evaporación		
	-30 ºC	-25 ºC	-20 ºC		-30 ºC	-25 ºC	-20 ºC		-30 ºC	-25 ºC	-20 ºC
32 ºC	652	760	840	32 ºC	**3343**	**3662**	3904	32 ºC	1,56	1,70	1,81

Subenfriamiento 0K/Recalentamiento 10K. MEPS 1,76 de acuerdo con la Directiva EU de Ecodiseño 2009/125/EC

MODELO ULT T 045 BTDX

Capacidades frigoríficas (W) a mínima velocidad				Capacidades frigoríficas (W) máxima velocidad				COP a máxima velocidad			
Temp. amb.	Temperatura de Evaporación			Temp. amb.	Temperatura de Evaporación			Temp. amb.	Temperatura de Evaporación		
	-30 ºC	-25 ºC	-20 ºC		-30 ºC	-25 ºC	-20 ºC		-30 ºC	-25 ºC	-20 ºC
32 ºC	984	1105	1227	32 ºC	**5049**	**5331**	5700	32 ºC	1,56	1,64	1,76

Subenfriamiento 0K/Recalentamiento 10K. MEPS 1,76 de acuerdo con la Directiva EU de Ecodiseño 2009/125/EC

MODELO ULT T 067 BTDX

Capacidades frigoríficas (W) a mínima velocidad				Capacidades frigoríficas (W) máxima velocidad				COP a máxima velocidad			
Temp. amb.	Temperatura de Evaporación			Temp. amb.	Temperatura de Evaporación			Temp. amb.	Temperatura de Evaporación		
	-30 ºC	-25 ºC	-20 ºC		-30 ºC	-25 ºC	-20 ºC		-30 ºC	-25 ºC	-20 ºC
32 ºC	1677	1860	2202	32 ºC	**6599**	**7268**	7797	32 ºC	1,35	1,46	1,53

Subenfriamiento 0K/Recalentamiento 10K. MEPS 3,44 de acuerdo con la Directiva EU de Ecodiseño 2009/125/EC

DIMENSIONES

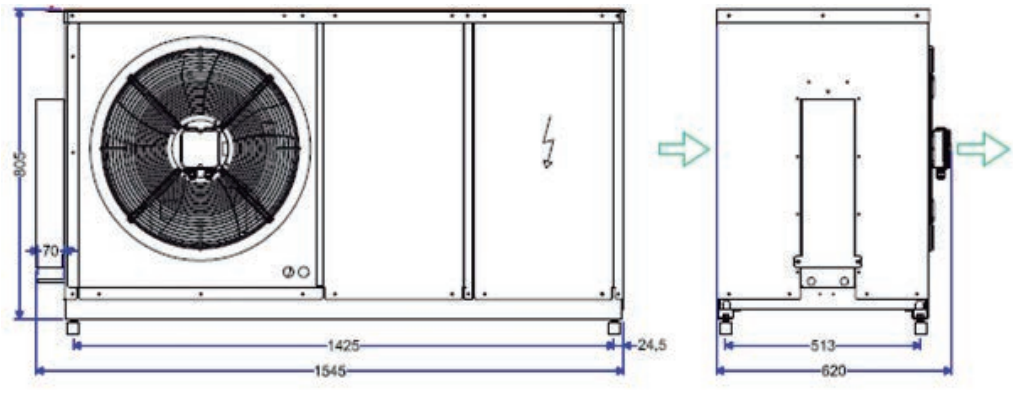

Capítulo 1

Kit adiabático

INFORMACIÓN TÉCNICA KIT ADIABÁTICO PARA CUBO2

El rocío de agua proporciona un efecto de enfriamiento adiabático en la corriente de aire entrante.

Adiabático (adjetivo): describe la transformación termodinámica que se produce sin pérdida ni ganancia de calor

La pulverización de agua se inicia a través de una sonda de temperatura ambiente, alternativamente, mediante una sonda de presión y un valor establecido, por ejemplo, el límite de presión de condensación.

Tan pronto como estas señales exceden el nivel preestablecido, el controlador EcoMESH activa un chorro de agua intermitente para reducir la temperatura de entrada del aire en el condensador, por lo tanto, la presión de condensación se reduce para ahorrar energía durante los periodos de altas temeperaturas ambiente.



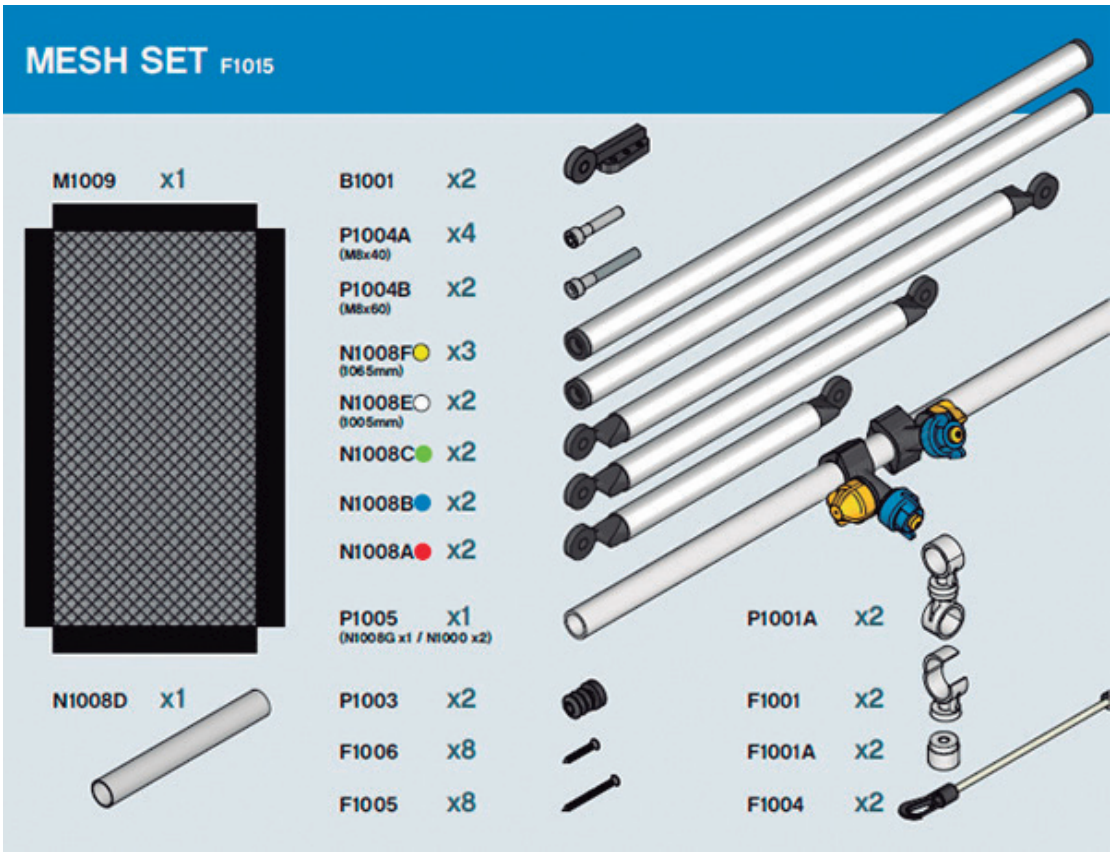

Kit adiabático

KIT ADIABÁTICO PARA CUBO2

Componentes	Imágenes	Descripción
Malla EcoMESH		EcoMESH es una malla no metálica que proporciona el área de cobertura más efectiva para una superficie de evaporación eficiente con una caída de presión mínima. La referencia del kit suministrado por Beijer es específica para su perfecto acoplamiento a las unidades Cubo2 Smart. La malla viene precortada a la medida necesaria y se incluyen los rociadores y demás elementos específicos para las dimensiones de estas unidades.
Sistema de rociado de agua		El sistema de agua que crear el rociado está diseñado para operar con muy baja presión y puede trabajar con presiones normales de agua de red de 1.5 Bar (21 psig)/(15 m) o más. Con el fin de proporcionar un área de rociado uniforme para un proceso de evaporación efectivo, las boquillas de plástico intercambiables se pueden conectar ya sea en serie o en paralelo. Las boquillas de pulverización se montan en los soportes de fijación personalizados que están diseñados para adaptarse a cualquier configuración de circuito.
Controlador	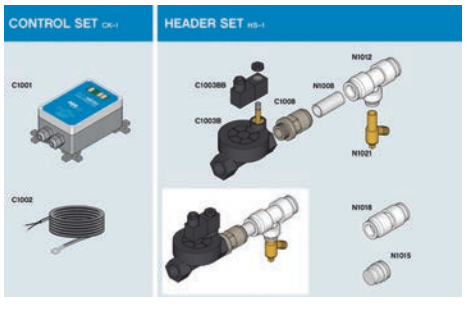	Un controlador basado en un PLC inteligente a medida, registra las condiciones ambientales y a un valor preestablecido ajustable abre la válvula o válvulas solenoides en línea.El agua se rocía intermitentemente para humedecer las mallas y el controlador ajusta automáticamente la tasa de pulverización y la duración para adaptarla a las condiciones ambientales, lo que minimiza el consumo de agua. El agua sobrante se desechada a través de un principio llamado “desperdicio total”, por lo tanto, no hay problemas de riesgo para la salud. El controlador está provisto de terminales de anulación internos para una entrada libre de voltios que anula el límite establecido de temperatura e inicia el rociado intermitente tan pronto como este terminal esté conectado. (Permite un On/Off externo)

Descripción / Aplicación	CÓDIGO	Precio EUROS
Kit Adiabático para **Cubo2 Smart**	190.123.0004	**3.164,00**
Kit Adiabático para **Cubo2 Plus 2 Ventiladores**	190.123.0009	**5.247,00**
Kit Adiabático para **Cubo2 Plus 3 Ventiladores**	190.123.0010	**7.487,00**

Capítulo 1

Unidades Condensadoras CO_2

CUBO2 PLUS MEDIA TEMPERATURA

Unidades de refrigeración con CO_2 para media temperatura de evaporación, preparadas para trabajar en ciclo transcrítico. UMT B/D xxx MTDX

CUBO2 plus es una gama de unidades condensadoras de CO_2 para aplicaciones de refrigeración con capacidades de hasta 30kW en media temperatura, con las siguientes características:

- Compresor semihermético Bitzer o Dorin.
- Control electrónico desarrollado por Carel.
- Ventiladores EC.
- Conexiones K65.
- Baja huella de carbono.
- Menor consumo energético frente a HFC.
- PS de diseño 120 /80/80 bar.



Unidades CO_2 Transcrítico para Media Temperatura en Expansión Directa

Compresor	I max(A)	Potencia Frigorífica (kW)	Recipiente de líquido (L)	Conexiones K65		MODELO	CÓDIGO	PRECIO EUROS
		Tªev -10ºC		Aspiración	Líquido			
CD360H	11,8	5,8	15	1/2"	1/2"	**UMT D 036 MTDX**	121.123.0012	**38.037,00**
2MTE-5K	15,9	7,7	15	1/2"	1/2"	**UMT B 036 MTDX**	121.123.0013	**41.321,00**
2KTE-7K	21,2	11,2	15	7/8"	5/8"	**UMT B 075 MTDX**	121.123.0014	**45.406,00**
CD750H	23,4	11,8	15	7/8"	5/8"	**UMT D 075 MTDX**	121.123.0015	**45.719,00**
4MTC-10K	26,3	15,6	15	7/8"	5/8"	**UMT B 120 MTDX**	121.123.0017	**47.100,00**
CD1200H	29,4	17,2	15	7/8"	5/8"	**UMT D 120 MTDX**	121.123.0018	**48.077,00**
4JTC-15K	39	22,3	15	7/8"	5/8"	**UMT B 150 MTDX**	121.123.0019	**53.817,00**
CD1400H	42,8	23,5	15	7/8"	5/8"	**UMT D 150 MTDX**	121.123.0020	**55.844,00**
CD2000H	46,8	29,4	15	7/8"	5/8"	**UMT D 190 MTDX**	121.123.0021	**56.615,00**
4HTC-20K	48	29,8	15	7/8"	5/8"	**UMT B 190 MTDX**	121.123.0022	**57.027,00**

Rendimientos calculados a Tª ambiente de 35ºC.
Presión sonora calculada a 10 metros en campo abierto. EN13487

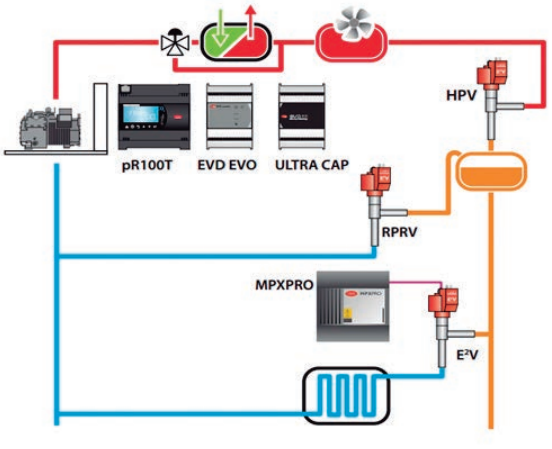

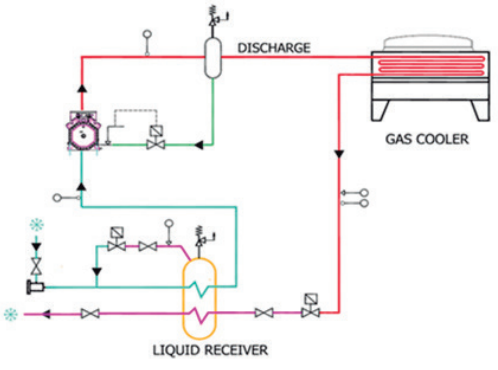

Unidades Condensadoras CO2

CUBO2 PLUS MEDIA TEMPERATURA

MODELO UMT 018 MTDX

Capacidades frigoríficas (W) a 65 Hz			
Temp. amb.	Temperatura de Evaporación		
	-5 ºC	-10 ºC	-15 ºC
30 ºC	3240	2680	2180
32 ºC	3110	2550	2070

MODELO UMT 030 MTDX

Capacidades frigoríficas (W) a 65 Hz			
Temp. amb.	Temperatura de Evaporación		
	-5 ºC	-10 ºC	-15 ºC
30 ºC	4390	3630	2960
32 ºC	4200	3460	2800

MODELO UMT 036 MTDX

Capacidades frigoríficas (W) a 65 Hz			
Temp. amb.	Temperatura de Evaporación		
	-5 ºC	-10 ºC	-15 ºC
30 ºC	7580	6240	5070
32 ºC	7190	5940	4780

MODELO UMT 075 MTDX

Capacidades frigoríficas (W) a 65 Hz			
Temp. amb.	Temperatura de Evaporación		
	-5 ºC	-10 ºC	-15 ºC
30 ºC	15040	12560	10360
32 ºC	14380	12050	9850

MODELO UMT 120 MTDX

Capacidades frigoríficas (W) a 65 Hz			
Temp. amb.	Temperatura de Evaporación		
	-5 ºC	-10 ºC	-15 ºC
30 ºC	21840	18580	15210
32 ºC	21110	17800	14510

MODELO UMT 150 MTDX

Capacidades frigoríficas (W) a 65 Hz			
Temp. amb.	Temperatura de Evaporación		
	-5 ºC	-10 ºC	-15 ºC
30 ºC	29950	25.130	20.790
32 ºC	28770	24130	19.750

Subenfriamiento 0K/Recalentamiento 13K

MODELO UMT 190 MTDX

Capacidades frigoríficas (W) a 65 Hz			
Temp. amb.	Temperatura de Evaporación		
	-5 ºC	-10 ºC	-15 ºC
30 ºC	36470	30810	25360
32 ºC	35270	29380	24090

Subenfriamiento 0K/Recalentamiento 10K

MODELO	Dimensiones (mm)			Ventiladores EC	Presión sonora dB(A)
	Frente	Fondeo	Alto		
UMT D 018 MTDX	1338	760	1484	2	43
UMT D 030 MTDX					
UMT D 036 MTDX					
UMT B 036 MTDX					
UMT B 075 MTDX					44
UMT D 075 MTDX					
UMT B 120 MTDX					
UMT D 120 MTDX					
UMT B 130 MTDX	1900			3	45
UMT D 150 MTDX					
UMT D 190 MTDX					
UMT B 190 MTDX					

Capítulo 1

Unidades Condensadoras CO_2

CUBO2 PLUS BAJA TEMPERATURA

Unidades de refrigeración con CO_2 para baja temperatura de evaporación, preparadas para trabajar en ciclo transcrítico.

CUBO2 plus es una gama de unidades condensadoras de CO_2 para aplicaciones de refrigeración con capacidades de 9kW en baja temperatura, con las siguientes características:

- Compresor semihermético doble etapa Dorin.
- Control electrónico desarrollado por Carel.
- Ventiladores EC.
- Conexiones K65.
- Baja huella de carbono.
- Menor consumo energético frente a HFC.
- PS de diseño 120 /80/80 bar.
- Opción de compresor Inverter.



Unidad CO_2 Transcrítico para Baja Temperatura en Expansión Directa

Compresor	I max(A)	Potencia Frigorífica (kW)	Recipiente de líquido (L)	Conexiones K65		MODELO	CÓDIGO	Precio EUROS
		Tªev -35ºC		Aspiración	Líquido			
CD2S1200	29,4	8,4	15	5/8"	1/2"	**UMT D 120 BTDX**	121.123.0026	**45.075,00**

Rendimientos calculados a Tª ambiente de 35ºC.
Presión sonora calculada a 10 metros en campo abierto. EN13487

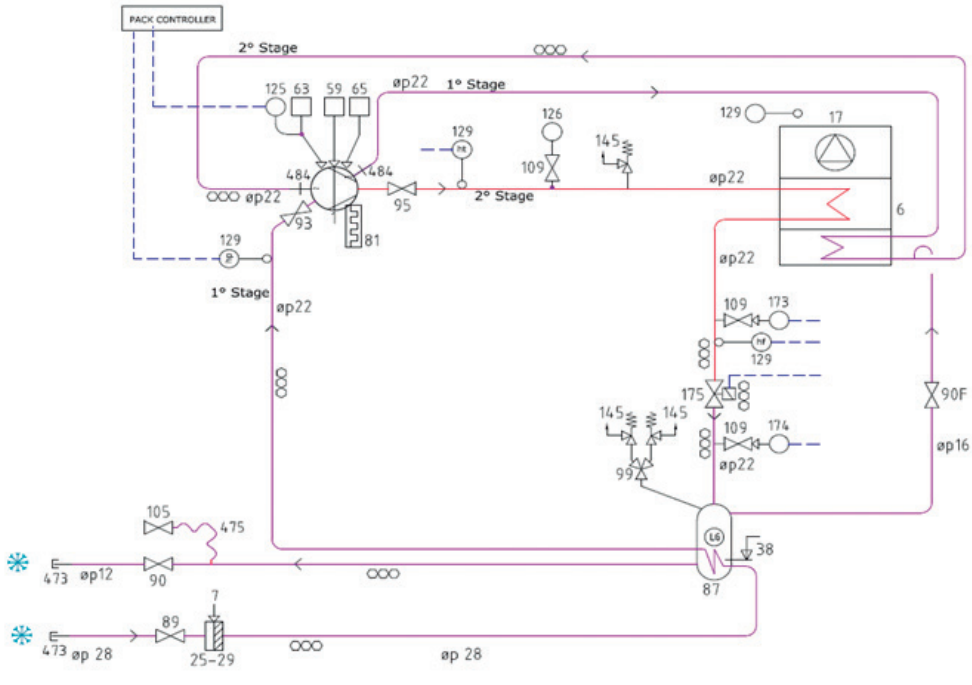

Unidades Condensadoras CO2

CUBO2 PLUS BAJA TEMPERATURA

MODELO UMT 120 BTDX

Capacidades frigoríficas (W) a 50 Hz			
Temp. amb.	Temperatura de Evaporación		
	-30 ºC	-35 ºC	-40 ºC
30 ºC	10720	9180	7720
32 ºC	10560	9040	7590

Subenfriamiento 0K/Recalentamiento 10K

MODELO	Dimensiones (mm)			Ventiladores EC	Presión sonora dB(A)
	Ancho	Fondo	Alto		
UMT D 120 BTDX	1338	760	1484	2	50





Capítulo 1

Enfriadoras NH3

SCM REF

GAMA DE ENFRIADORAS DE AMONIACO

1. Ilustración de enfriadora de amoniaco estándar:

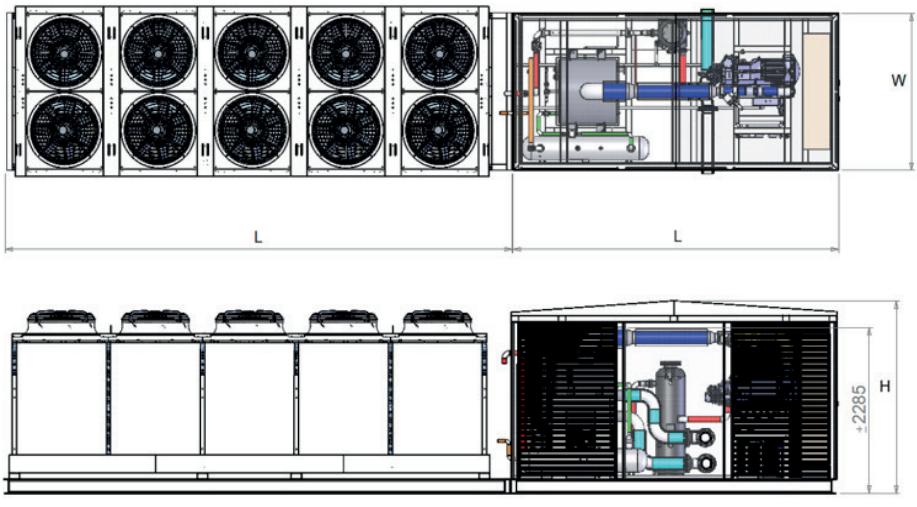

MODELO	Dimensiones de la unidad de refrigeración (cm)			Dimensiones de condensador (cm)			Total Largo (cm)	Total Peso (Kg)
	L	W	H	L	W	H		
ACC010312	4500	2160	2650	4800	2155	1665	9300	3708 KG
ACC010412	4500	2160	2650	6800	2155	1665	11300	6381 KG
ACC010314	4500	2160	2650	8800	2155	1665	13300	5103 KG
ACC010414	4500	2160	2650	11000	2110	1665	15500	6239 KG
ACC010414V	4500	2160	2650	7200	2160	2505	11700	7019 KG

2. Modelos 3D de enfriadora de amoniaco:
   a. Conjunto ensamblado

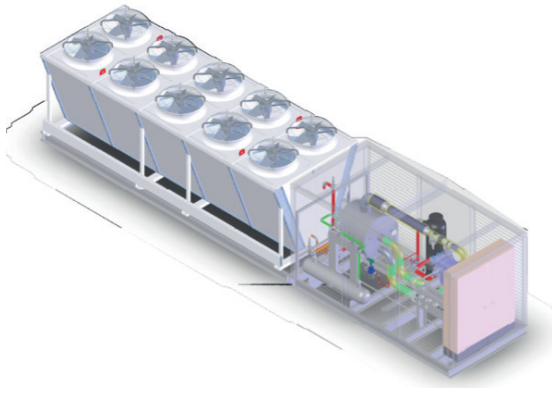

   b. Conjunto desmontado
   Unidad para exterior con carcasa impermeable:

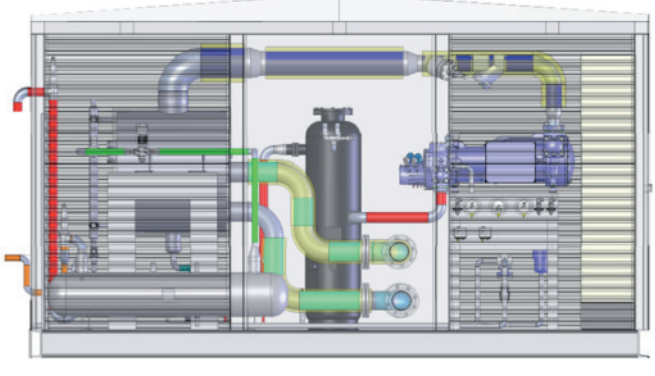

   Unidad para interior sin carcasa:

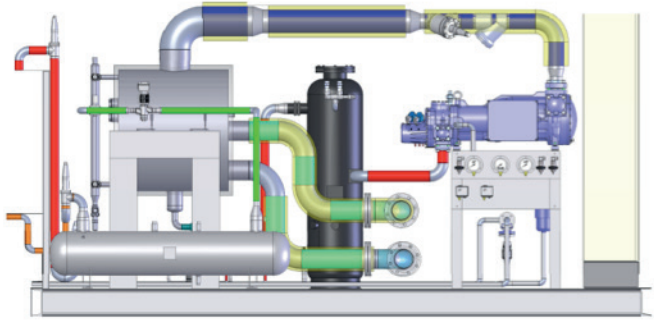

Enfriadoras NH3

Condensador horizontal estándar refrigerado por aire con enfriador de aceite integrado.

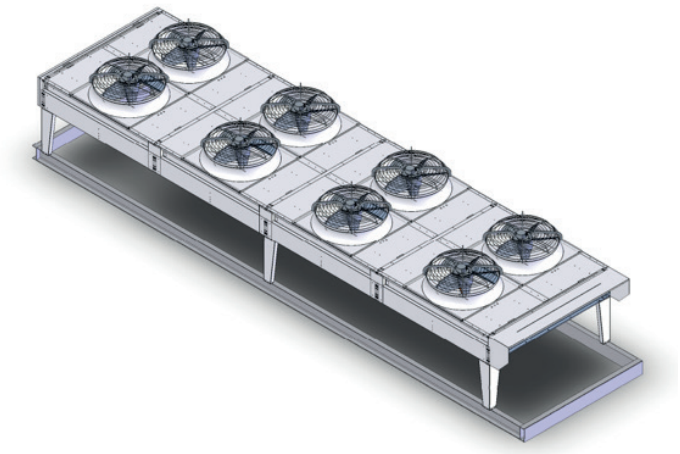

Condensador enfriado por aire “V-shape” opcional con enfriador de aceite integrado.

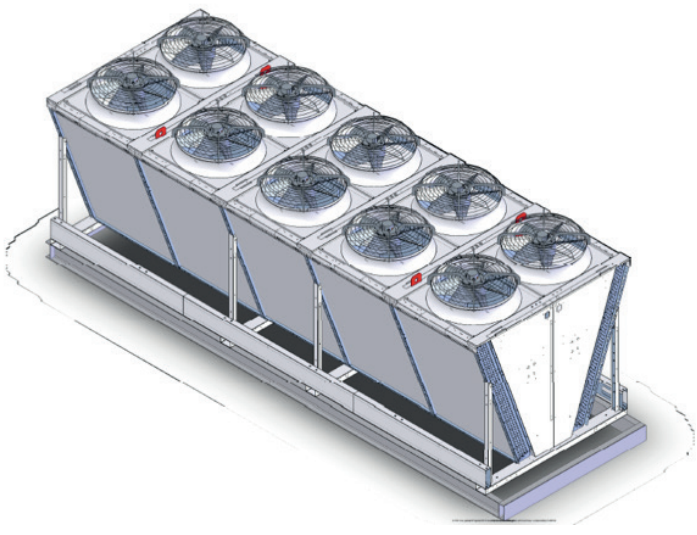

3. Modelos disponibles
   a. Regla de denominación. Ejemplo: ACC010312

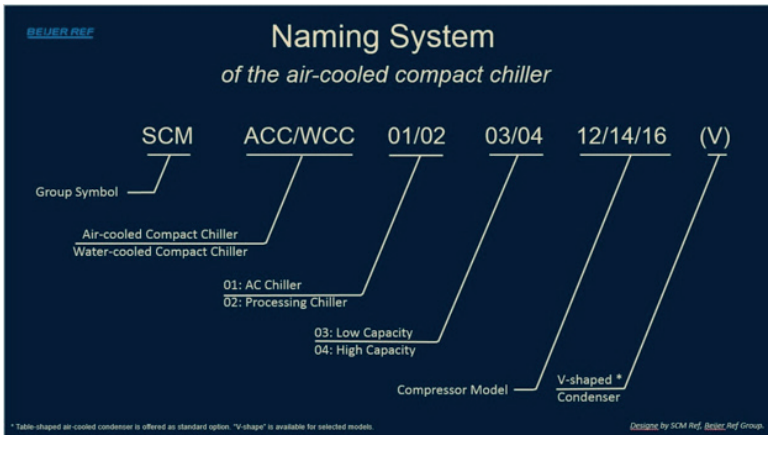

El condesador horizontal refrigerado por aire es el estándar.

El condensador enfriado por aire “V-shape” es opcional en modelos determinados.

   b. Compresores involucrados:
      SRS-12SL;
      SRS-14SR;
      SRS-16SR;
      SRS-12SH;
      SRS-14SM;
      SRS-16SM.
   c. Métodos de condensación: Refrigerados por aire o por agua.
   d. Intercambiadores de calor:
      Evaporador:
         1) Intercambiadores de placas
         2) Separador de aspiración Uniflow* y evaporador opcional.
      Condensador y enfriador de aceite:
         1) Solución “air-cooled” refrigerada por aire: combinación de circuitos para condensación y enfriamiento de aceite. Tubos de acero inoxidable y aletas de aluminio tratadas de serie. El diseño horizontal es estándar. “V-shape” es opcional en modelos determinados.
         2) Solución enfriada por agua: Intercambiadores de placas independientes para condensación y enfriamiento de aceite.

*Tecnología de separación de aspiración patentada **Uniflow** (droplet separation technique).

4. Características y ventajas únicas de diseño:

   a. Adaptación a la tendencia del uso de refrigerantes naturales: El amoniaco, por su bajo coste y sus fantásticas propiedades térmicas, ha sido una opción popular para soluciones industriales durante muchos años, pero no sin equipos especializados para ello. Ahora SCM Ref, con sus diseños mejorados, propone una nueva línea de enfriadoras de amoníaco extremadamente fáciles de usar. Soluciones que pueden ser implementadas y ejecutadas en poco tiempo.

   b. Compresores de amoniaco semi-herméticos: El compresor es el corazón de una unidad de refrigeración. Las enfriadoras SCM utilizan compresores de tornillo semi-herméticos únicos. Estos utilizan motores de imanes permanentes de alta eficiencia y sellados contra amoniaco. Reducen el tiempo de inactividad y mejoran significativamente la eficiencia.

   c. Diseños compactos de tamaño reducido: Intercambiadores de placas, hechos a medida por líderes del mercado, se integran en las unidades de refrigeración de SCM. Se consigue la eficiencia más alta en equipos de estas características, ahorrando un importante espacio en salas de máquinas.

   d. Sistema de control altamente automatizado: El Sistema de control eléctrico instalado en las enfriadoras SCM está altamente automatizado e integra funciones de seguridad. En la mayoría de los casos, los usuarios solo necesitan definir la temperatura del agua fría/ salmuera y poner la unidad en funcionamiento. El controlador también permite acceso remoto vía Modbus y TCP/IP.

   e. Tanto la refrigeración por agua como la refrigeración por aire están disponibles para todos los modelos: Frente a una amplia tipología de clientes, SCM Ref ofrece todas sus nuevas enfriadoras con opción de refrigeración por agua o por aire. Los clientes pueden elegir la modalidad que sea más apropiada para su necesidad. Los condensadores están diseñados con un diferencial de temperatura más bajo que el promedio industrial para brindar un mejor rendimiento.

   f. Cubiertas válidas para estar instaladas al aire libre: Las enfriadoras SCM están protegidas por carcasas de grado industrial, fuertes y compactas para instalación en exteriores. Están diseñadas para ser resistentes a la intemperie, para entornos industriales y salinos, con detector de amoniaco y alarma incorporados. Ventiladores de bajo nivel sonoro y a prueba de explosiones, también están disponibles opcionalmente.

5. Rangos de capacidad para dos aplicaciones diferentes:

a. Especificaciones técnicas de enfriadoras para aire acondicionado

APLICACIÓN AIRE ACONDICIONADO

AC chiller				
Gama AC refrigerada por Aire 4/45ºC, Entrada/salida de agua: 12/7ºC, Ambiente DB: 35ºC	Air-cooled SRS-12SL, w/ Eco		Air-cooled SRS-14SR, w/ Eco	
	Rango de baja capacidad	Rango de alta capacidad	Rango de baja capacidad	Rango de alta capacidad
Qo, capacidad de enfriamiento (kW)	113.8 ~ 189.7	113.8 ~ 318.7	170.8 ~ 284.6	170.8 ~ 478.1
Qc, capacidad de condensación (kW)	122.1 ~ 206.8	122.1 ~ 358.2	184.4 ~ 313.1	184.4 ~ 541.2
Qoil, retorno de aceite (kW)	22.4 ~ 33.3	22.4 ~ 45.2	31.8 ~ 46.2	31.8 ~ 62.4
Gama AC refrigerada por Agua 4/38ºC, Entrada/salida de agua: 12/7ºC,	Water-cooled SRS14SR, w/ Eco		Water-cooled SRS16SR, w/ Eco	
	Rango de baja capacidad	Rango de alta capacidad	Rango de baja capacidad	Rango de alta capacidad
Qo, capacidad de enfriamiento (kW)	182.2 ~ 303.7	182.2 ~ 510.2	247.4 ~ 412.3	247.4 ~ 692.7
Qc, capacidad de condensación (kW)	197.5 ~ 333.5	197.5 ~ 572.2	269.7 ~ 455.7	269.7 ~ 779.5
Qoil, retorno de aceite (kW)	22.3 ~ 32	22.3 ~ 41.8	27.7 ~ 38.9	27.7 ~ 51.4

b. Especificaciones técnicas de enfriadoras para Refrigeración

APLICACIÓN REFRIGERACIÓN

Process chiller				
Gama Ref refrigerada por Aire -11/45ºC, Entrada/salida salmuera: -3/-8ºC, Ambiente DB: 35ºC	Air-cooled SRS-12SH, w/ Eco		Air-cooled SRS-14SM, w/ Eco	
	Rango de baja capacidad	Rango de alta capacidad	Rango de baja capacidad	Rango de alta capacidad
Qo, capacidad de enfriamiento (kW)	61.7 ~ 102.9	61.7 ~ 172.9	91.8 ~ 153	91.8 ~ 257
Qc, capacidad de condensación (kW)	66.4 ~ 112.7	66.4 ~ 201.4	99.8 ~ 169.8	99.8 ~ 307
Qoil, retorno de aceite (kW)	21.9 ~ 34	21.9 ~ 45.2	32.6 ~ 50	32.6 ~ 62.4
Gama Ref refrigerada por Agua -11/38ºC, Entrada/salida salmuera: -3/-8ºC	Water-cooled SRS-14SM, w/ Eco		Water-cooled SRS-16SM, w/ Eco	
	Rango de baja capacidad	Rango de alta capacidad	Rango de baja capacidad	Rango de alta capacidad
Qo, capacidad de enfriamiento (kW)	99.3 ~ 165.5	99.3 ~ 278	136.5 ~ 227.6	136.5 ~ 382.4
Qc, capacidad de condensación (kW)	109 ~ 184.8	109 ~ 333.8	150.5 ~ 255.8	150.5 ~ 448.5
Qoil, retorno de aceite (kW)	26.9 ~ 40.8	26.9 ~ 45.2	32.5 ~ 48.2	32.5 ~ 62.4

6. Rendimiento, ESEER *
   a. Rendimiento de las enfriadoras de amoniaco SCM para aire acondicionado

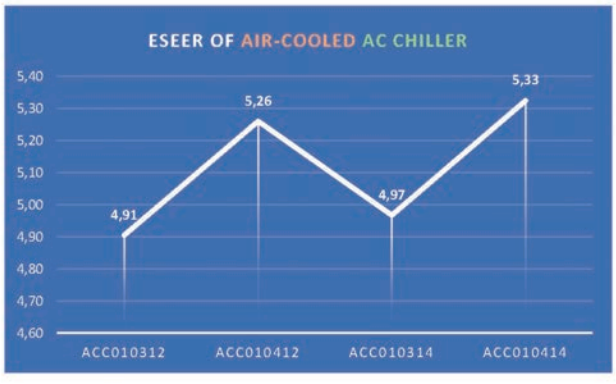

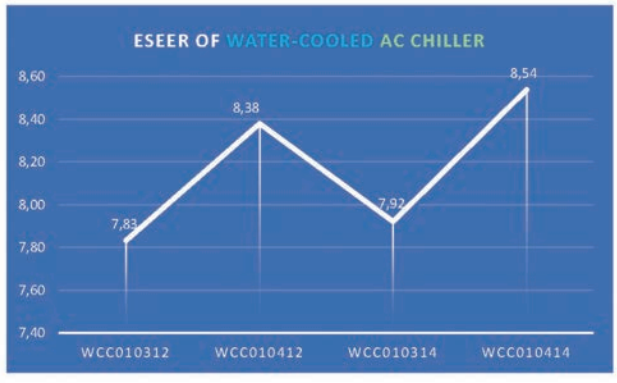

* Ratio de eficiencia energética estacional. Definida por la compañía de certificación Eurovent.

   b. Rendimiento de las enfriadoras de amoniaco SCM para procesos de Refrigeración

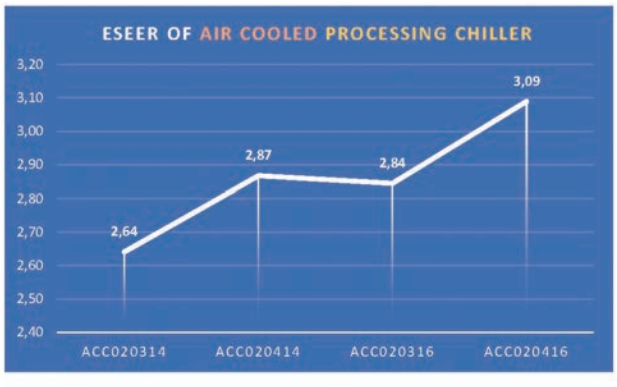

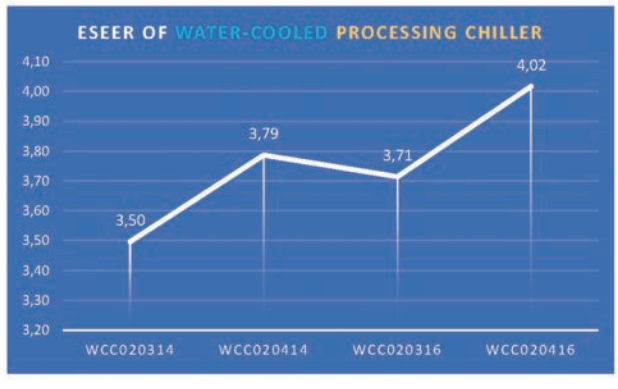

7. Características de seguridad:
   a. SCM Ref, entendiendo la importancia de la seguridad en las unidades de amoniaco, utiliza todo su conocimiento para diseñar medidas de máxima seguridad en las nuevas enfriadoras de amoniaco. De esta manera brinda una experiencia segura y fácil de usar. La carga de amoniaco medida en kW es muy baja, gracias a unos diseños únicos y al uso de intercambiadores de placas específicos. El riesgo de fuga de amoniaco se reduce a un nivel mínimo mediante el uso de compresores semi-herméticos.
   b. El software del controlador de enfriadoras de SCM Ref tiene un diseño óptimo y lleva siendo utilizado durante años. Este sofisticado programa, permite la regulación automática de sus enfriadoras frente a situaciones anormales. Los presostatos dobles incorporados en cada enfriadora, la apagarán en caso de que la presión supere los valores de seguridad establecidos.
   c. Las válvulas de alivio de seguridad, son la última línea de defensa contra el aumento de presión en exceso. Las enfriadoras SCM están equipadas con doble válvula de seguridad en todos los recipientes a presión. En cada enfriadora, las válvulas de seguridad están conectadas a una tubería común, instalada dentro de la carcasa, por lo que el cliente sólo necesita conectar una única salida a su propia tubería de alivio.
   d. El detector de fugas de amoniaco y la alarma también están incorporados en la estructura. La seguridad de las enfriadoras SCM es la prioridad.
   e. El diseño de las enfriadoras y las carcasas cumplen con la norma europea de refrigeración EN378.
8. Fácil mantenimiento:
   a. SCM Ref no solo hace que sus nuevas enfriadoras sean fáciles de configurar y usar, también son altamente eficientes en su rendimiento. Dentro de la estructura, cada componente se organiza de manera inteligente, para que la instalación sea muy compacta y deje espacio suficiente para maniobrar en cada punto de servicio.
   b. Cada filtro de aceite puede ser fácilmente aislado para su mantenimiento por dos válvulas de servicio y una válvula de purga. Los tramos de tubo en donde se instalan los filtros de aceite están diseñados para ser lo más cortos posibles y así minimizar la pérdida de amoniaco en su mantenimiento.
   c. Cada filtro de aceite, lleva un bypass que evita la parada durante el mantenimiento. Se instala una válvula de drenaje manual en la parte inferior del evaporador para revisar o liberar el aceite.

APLICACIÓN ALTA MEDIA TEMPERATURA

Enfriadora compacta (Compact Chiller Unit)

CCU-5P

- **Unidad de enfriamiento con R-290 (Propano)**
- **Refrigerante natural GWP3**
- **Mantenimiento simple "Slide In Slide Out"**
- **Pueden ser conectadas en paralelo formando una central**

SCM REF presenta la nueva enfriadora CCU-5P con refrigerante natural para un futuro sostenible. La unidad funciona con el hidrocarburo PROPANO R-290 (GWP 3).

Las unidades CCU-5P se basan en sistema completamente indirecto donde el circuito de refrigerante compacto se confina en un recinto con ventilación al vacío.

Su diseño optimizado garantiza simplicidad y eficacia a la hora de realizar mantenimiento ya que cada módulo se reemplaza fácilmente con el concepto "Slide In Slide Out".

Las unidades CCU-5P se pueden conectar en paralelo en el lado del líquido para lograr el efecto de enfriamiento deseado. Los módulos, de tamaño reducido, se pueden trasladar fácilmente.

Las Unidades CCU-5P pueden trabajar en un amplio rango de temperatura alta-media (+15ºC a -10ºC).

Las Unidades están diseñadas para trabajar con condensación flotante.

Los flujos de fluidos diseñados tanto sobre el condensador como sobre el evaporador son fijos.

SCM Ref proporciona sistemas CCU con bancadas completas para integrar 2,4 y 6 unidades conectadas con los tubos de distribución y recogida para líquidos calientes y fríos.

Estos montajes están precableados con cada cableado eléctrico interno de control y conexionados.

La potencia para cada unidad está también precableada.

Las unidadews CCU-5P son siempre completamente testadas y se prueban todas sus funciones previa salida de fábrica.

Cada unidad se suministra con un certificado de prueba individual firmado.





Capítulo 1

Enfriadoras R-290

SCM REF

INFORMACIÓN TÉCNICA

COMPONENTES PRINCIPALES	
Compresor:	Sanyo
Intercambiador:	EC59 (evaporator, condenser, subcooler)
Válvula de expansión:	Carel E2V electronic expansion valve
Refrigerante	Propano R-290 (carga =1.45 kg

DATOS TÉCNICOS	
Voltaje	Scroll 380-400 V - 3 phase - 50 Hz (incl. neutral)
Salida:	8.8 kW (12 hp) (rec. fuse 25 A)
Flujo líquido:	B = 1.5 l/s (35-40 kPa) HM = 1.6 l/s (55-60 kPa)
Rango trabajo:	B = +10° / -10°C HM = +10° / +60°C

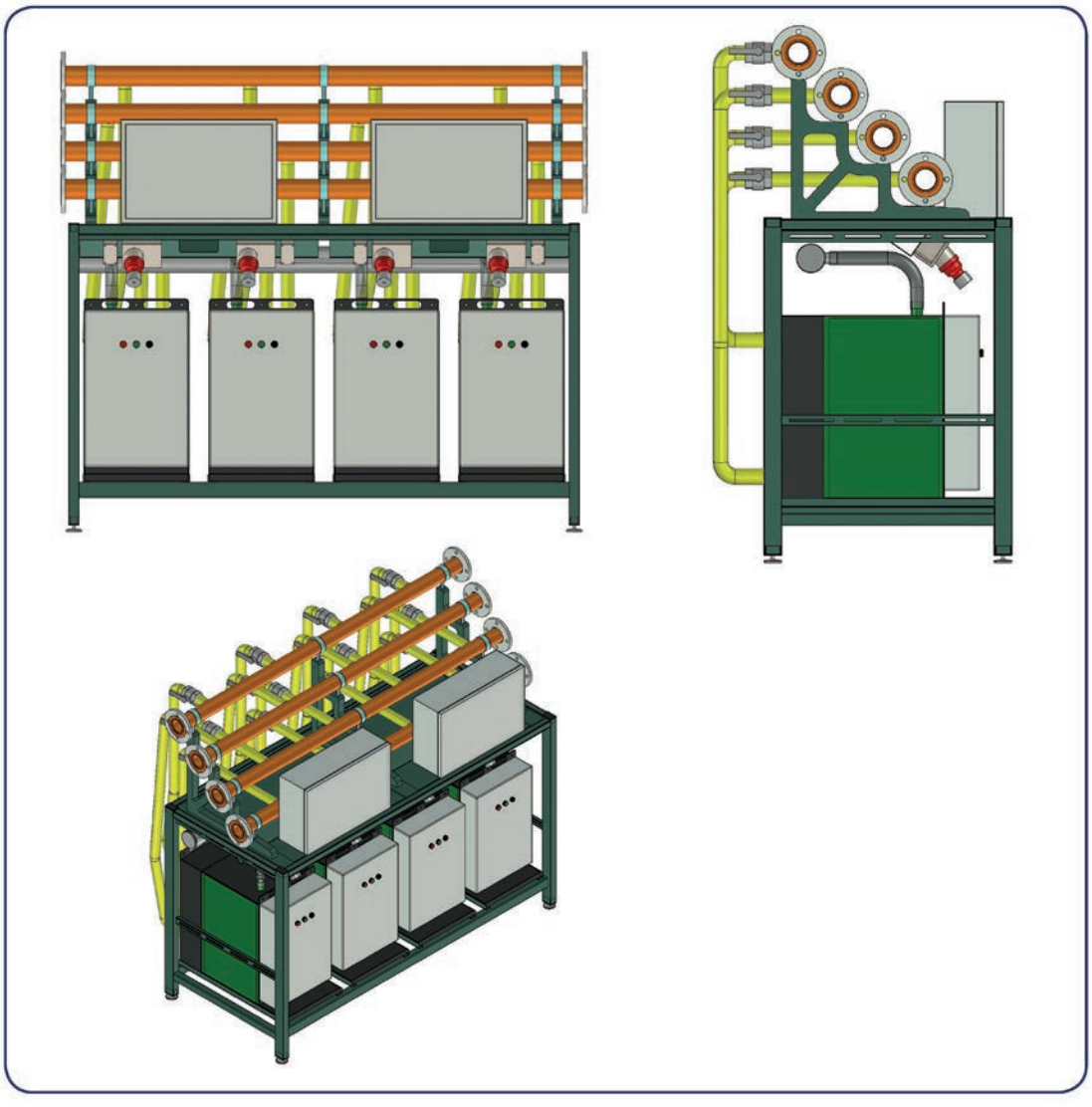

Enfriadoras R-290

DIAGRAMA DE SALIDA

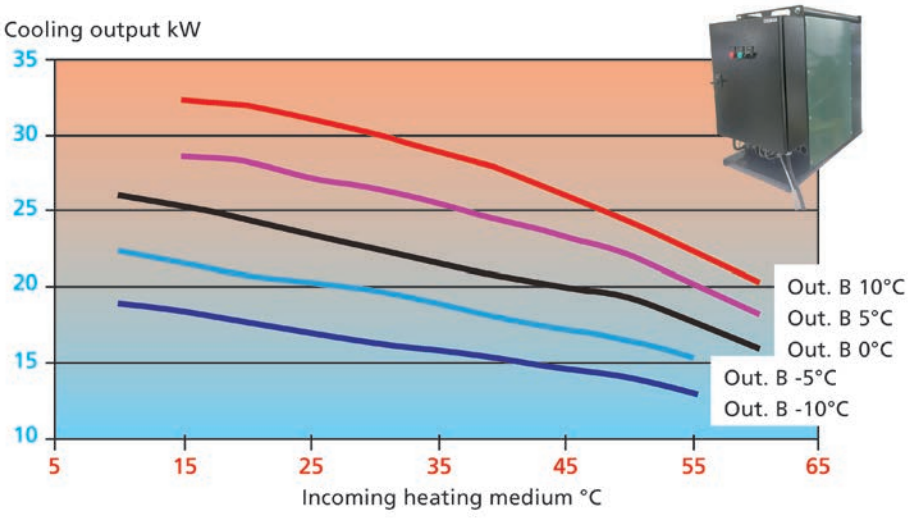

POTENCIA DE ENFRIAMIENTO kW

Temperatura salida salmuera	Temperatura entrada de fluído de condensación					
	60ºC	50ºC	40ºC	30ºC	20ºC	10ºC
10ºC	20.3	24.3	27.7	30.1	32.0	***
5ºC	18.3	22.1	24.4	26.5	28.3	***
0ºC	16.0	19.3	20.7	22.5	24.5	26.1
- 5ºC	***	16.5	17.9	19.8	20.8	22.4
- 10ºC	***	14.0	15.2	16.3	17.7	19.0

(xxx) = Outside working range

CONSUMO DE POTENCIA kW

Temperatura salida salmuera	Temperatura entrada de fluído de condensación					
	60ºC	50ºC	40ºC	30ºC	20ºC	10ºC
10ºC	12.16	10.34	8.68	7.24	6.07	***
5ºC	12.10	10.20	8.70	7.22	5.99	***
0ºC	12.06	10.15	8.56	7.15	5.97	4.92
- 5ºC	***	9.87	8.38	6.96	5.88	4.86
- 10ºC	***	9.60	8.07	6.76	5.68	4.80

(xxx) = Outside working range

COP

Temperatura salida salmuera	Temperatura entrada de fluído de condensación					
	60ºC	50ºC	40ºC	30ºC	20ºC	10ºC
10ºC	1.67	2.35	3.19	4.16	5.27	***
5ºC	1.51	2.17	2.80	3.67	4.72	***
0ºC	1.33	1.90	2.42	3.15	4.10	5.30
- 5ºC	***	1.67	2.14	2.84	3.54	4.61
- 10ºC	***	1.46	1.88	2.41	3.12	3.96

(xxx) = Outside working range

Capítulo 1

Enfriadoras R-290

SCM REF

Instalación estándar 1

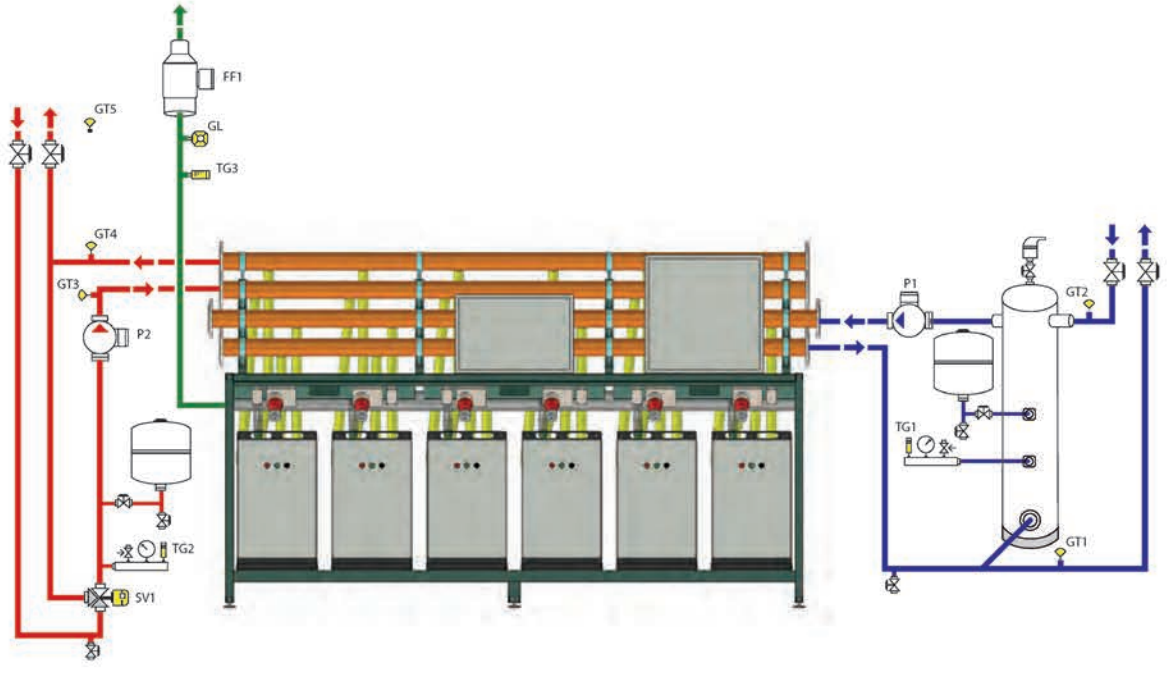

Instalación estándar 2

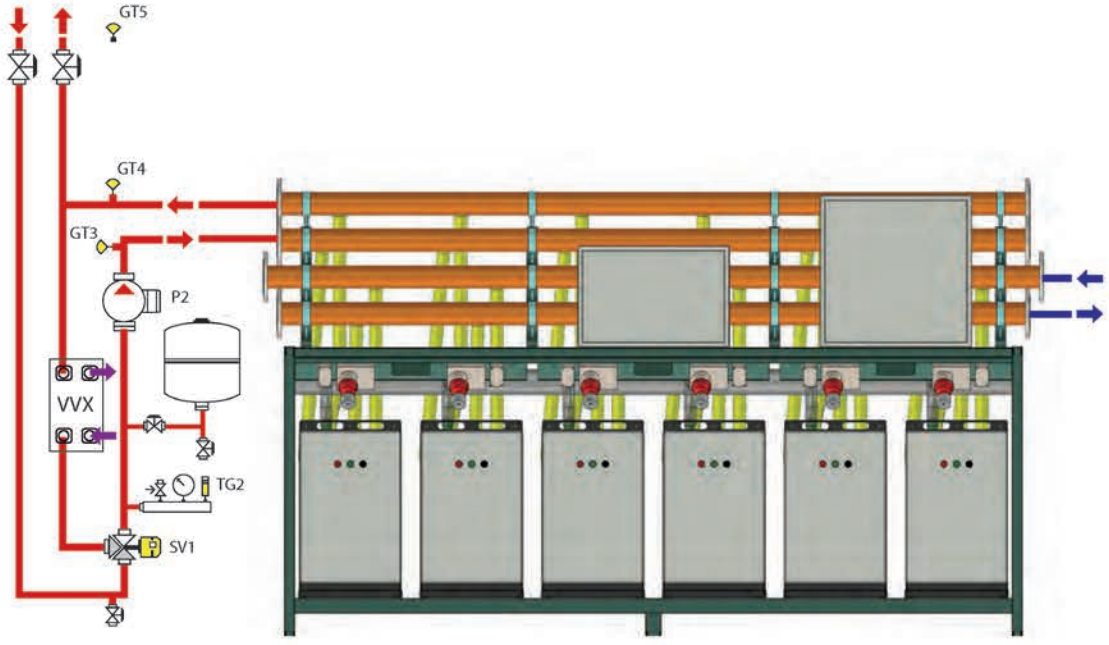

Enfriadoras R-290

DIMENSIONES



Ancho: 400 mm

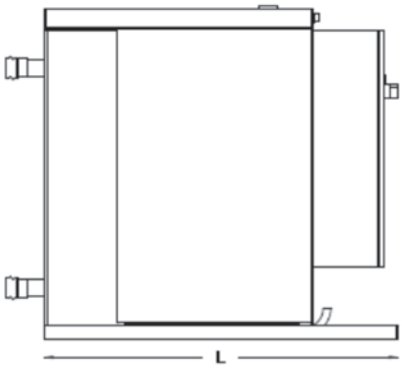

Fondo: 750 mm

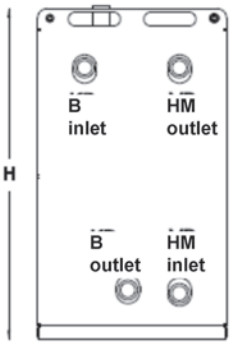

Alto: 700 mm

2 stands

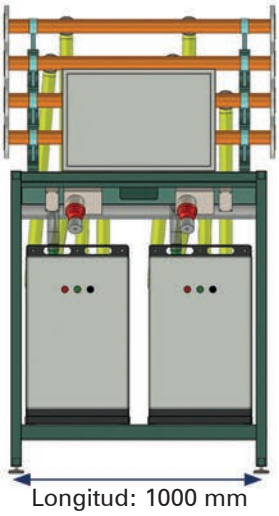

Longitud: 1000 mm

4 stands

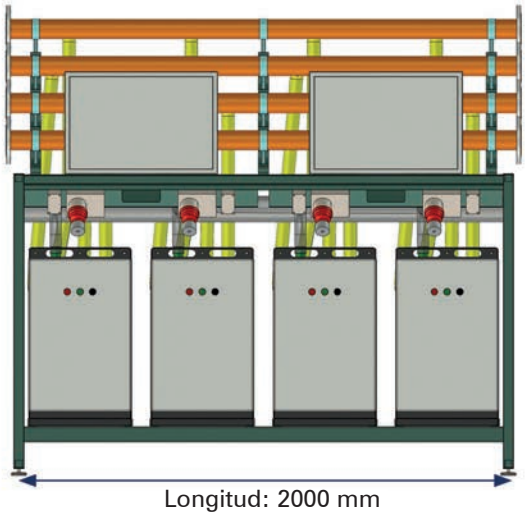

Longitud: 2000 mm

6 stands

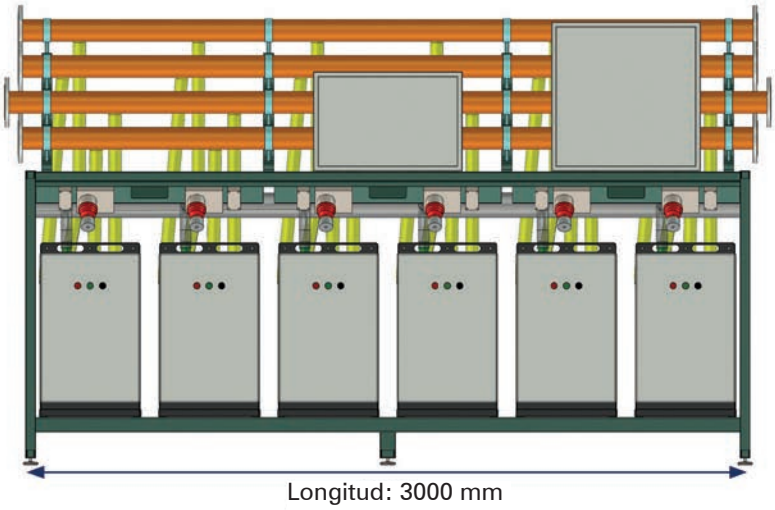

Longitud: 3000 mm

Alto: 1850 mm
Ancho: 1025 mm

Ancho:
2 x stands: 410 kg
4 x stands: 820 kg
6 x stands: 1230 kg

Capítulo 1

Enfriadoras R-290

INFINEE

Tecumseh ha ampliado su gama de productos que utilizan propano con el lanzamiento de un nuevo enfriador de agua condensado por aire plug-and-play para aplicaciones de tamaño pequeño a mediano. El Infinee usa refrigerante R290 y tiene un control completo del inverter para un bajo consumo de energía.

Infinee ofrece una instalación fácil y está completamente equipado. El módulo hidráulico se suministra con válvulas de aislamiento, filtro, bomba y recipientes de expansión.

Para garantizar la seguridad al usar propano, el diseño Infinee con un enfoque de enfriamiento por aire para ubicaciones externas, paneles abiertos para eliminación natural, tres secciones aisladas para refrigeración, hidráulicas y electrónicas, y válvulas de alivio de conductos para protección contra incendios.





POTENCIA DE ENFRIAMIENTO

Tª Ambiente ºC	Frecuencia Compresor (Hz)	Tª Salida ºC	Tª Entrada ºC	Potencia Enfriamiento kW	COP Refrig.	Caudal agua+glicol m^3/h	COP Máquina
35	25	3	1	8,99	2.93	2,19	1.99
35	30	3	1	10,5	2.87	2,56	2.05
35	35	3	1	11,9	2.80	2,92	2.09
35	40	3	1	13,4	2.73	3,26	2.11
35	45	3	1	14,8	2.66	3,6	2.10
35	50	3	1	16,1	2.58	3,93	2.09
35	55	3	1	17,4	2.50	4,24	2.07
35	60	3	1	18,6	2.43	4,54	2.04
35	65	3	1	19,8	2.36	4,84	2.01
35	70	3	1	21	2.29	5,12	1.97
35	75	3	1	22,1	2.22	5,39	1.93
35	80	3	1	23,2	2.15	5,64	1.89
35	85	3	1	24,2	2.08	5,89	1.85

DIMENSIONES

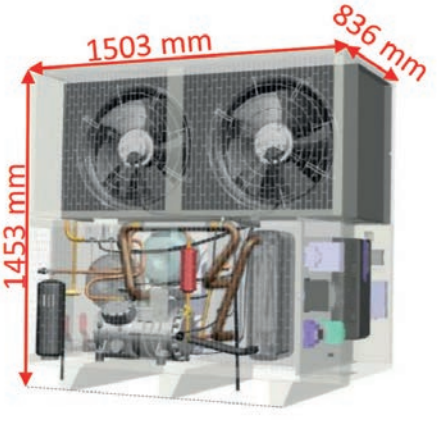

MODELO	CÓDIGO	Precio EUROS
Infinee SH4611UHR	911.107.0001	**55.392,00**

CUBO, la oferta más completa del mercado.

Multi-refrigerantes HFO-HFC,
multitecnologías scroll, pistón, herméticos y semi-herméticos,
reducción de capacidad digital o inverter
versatilidad de condensaciones aire-agua, media-alta temperatura,
y presostatos de seguridad de serie en la línea de líquido.

¡La mejor solución para tus necesidades!



GRUPO DE CONDENSACIÓN AGUA

HFO/HFC

MT	0,5 - 13 kW
BT	0,3 - 3,2 kW

CUBO Aqua



ErP 2018 READY

GRUPO DE CONDENSACIÓN TRADICIONAL MONO-COMPRESOR

HFO/HFC

MT	2 - 43 kW
BT	0,6 - 20 kW

CUBO Light



CENTRALES FRIGORÍFICA MULTI-COMPRESORES

HFO/HFC

MT	13 - 154 kW
BT	6 - 80 kW

CUBO Racks

Capítulo 1

Unidades Condensadoras Cubo Aqua

CUBO Aqua

Unidad Condensadora refrigerada por agua con compresores herméticos

CUBO Aqua es la nueva gama de unidades condensadoras refrigeradas por agua diseñadas por SCM REF FRANCE.
Estas unidades compactas diseñadas para la instalación en interiores están equipadas con un compresor hermético de pistón y recipiente de líquido.
Las dos versiones de circuito cerrado de agua usan condensadores de placas soldados que permiten aumentar la eficiencia y reducir la carga del refrigerante.

D version – Dry-cooler , diseñada para una temperatura de entrada de agua de 40°C con 35% MEG y 5K ΔT
C version – Chilled-water, diseñada para una temperatura de entrada de agua de 7°C con 15% MEG y 5K ΔTÓ

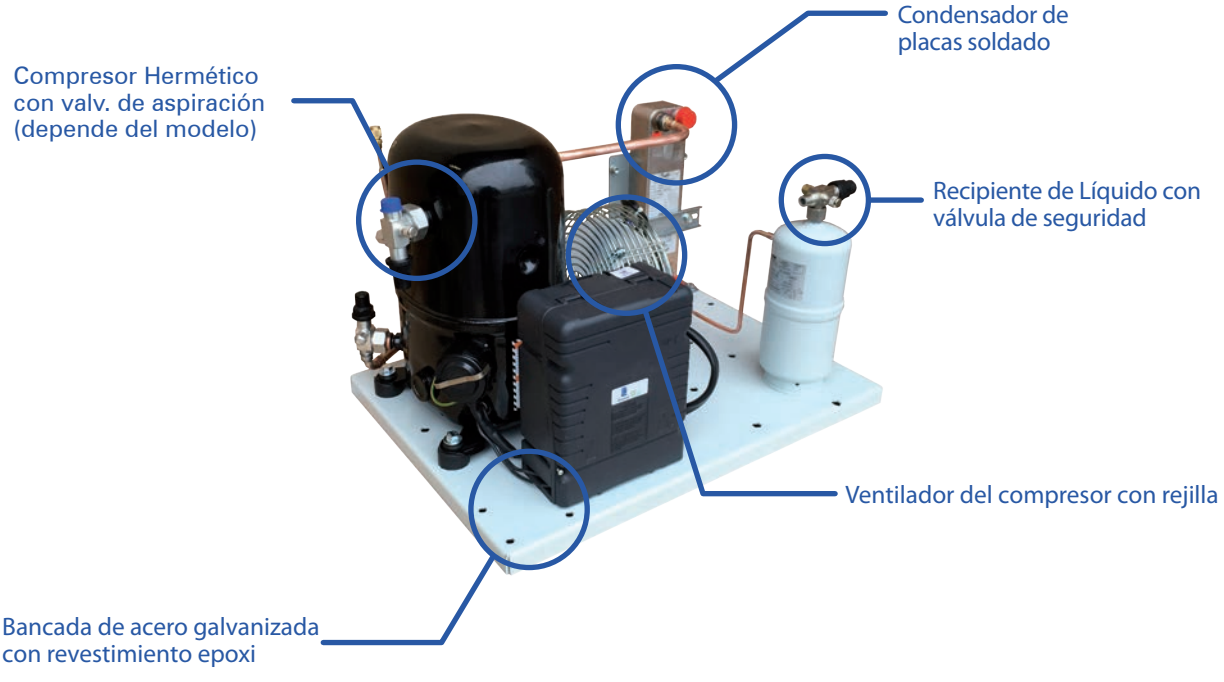

Rangos disponibles :
Dependiendo de la aplicación y elección del refrigerante , se pueden seleccionar los siguientes modelos :
WMZ/WMX rango – Aplicación media / alta temperatura - Optimizada para R452A
WMY rango – Aplicación media / alta temperatura - Optimizada para R134a
WLZ/WLX rango – Aplicación baja temperatura - Optimizada para R452A

Opcionales :
Línea de líquido con filtro secador y visor, presostatos alta-baja, válvula de agua de tres vías.

Modelos sin condenasdor :
CUBO Aqua está también disponible como unidades de compresor para la conexión a un condensador remoto. Por favor, consúltenos

Unidades Condensadoras Cubo Aqua

Media Temperatura Versión D (DRY COOLER)

R-452A		Recipiente Líquido (dm³)	Dimensiones mm (Alto x Ancho x Largo)	MODELO	CÓDIGO	Precio EUROS
Qo (W)	Pe (W)					
275	221	0,75	450 x 350 x 515	**WMZ-D AE4425Z**	122.107.0003	**1.597,00**
343	266	0,75	450 x 350 x 515	**WMZ-D AE4430Z**	122.107.0004	**1.651,00**
461	342	0,75	450 x 350 x 515	**WMZ-D AE4440Z**	122.107.0005	**1.698,00**
609	449	0,75	450 x 350 x 515	**WMZ-D AE4450Z**	122.107.0006	**1.821,00**
742	530	0,75	450 x 350 x 515	**WMZ-D AE4460Z**	122.107.0007	**1.853,00**
885	617	0,75	450 x 350 x 515	**WMZ-D AE4470Z**	122.107.0008	**2.054,00**
969	688	1,5	450 x 350 x 515	**WMX-D CAJ9480X**	122.107.0009	**2.712,00**
1.221	841	1,5	450 x 350 x 515	**WMX-D CAJ9510X**	122.107.0010	**2.834,00**
1.516	987	1,5	450 x 350 x 515	**WMX-D CAJ9513X**	122.107.0011	**2.945,00**
1.731	1.121	2,5	650 x 440 x 600	**WMX-D CAJ4517X**	122.107.0012	**3.213,00**
2.260	1.587	2,5	650 x 440 x 600	**WMX-D CAJ4519X**	122.107.0013	**3.433,00**
2.506	1.703	2,5	650 x 440 x 600	**WMX-D FH4524X**	122.107.0014	**3.803,00**
3.310	2.173	4	650 x 440 x 600	**WMX-D FH4531X**	122.107.0015	**4.023,00**
4.265	2.825	4	650 x 440 x 600	**WMX-D FH4540X**	122.107.0016	**4.088,00**
988	691	1,5	450 x 350 x 515	**WMX-D TAJ9480X**	122.107.0017	**2.593,00**
1.230	866	1,5	450 x 350 x 515	**WMX-D TAJ9510X**	122.107.0018	**2.746,00**
1.456	997	1,5	450 x 350 x 515	**WMX-D TAJ9513X**	122.107.0019	**2.826,00**
1.710	1.183	2,5	650 x 440 x 600	**WMX-D TAJ4517X**	122.107.0020	**3.115,00**
2.242	1.526	2,5	650 x 440 x 600	**WMX-D TAJ4519X**	122.107.0021	**3.140,00**
2.129	1.501	2,5	650 x 440 x 600	**WMX-D TFH4522X**	122.107.0022	**3.942,00**
2.512	1.705	2,5	650 x 440 x 600	**WMX-D TFH4524X**	122.107.0023	**4.095,00**
3.283	2.099	4	650 x 440 x 600	**WMX-D TFH4531X**	122.107.0024	**4.395,00**
4.316	2.837	4	650 x 440 x 600	**WMX-D TFH4540X**	122.107.0025	**4.489,00**
4.410	2.858	4	650 x 600 x 600	**WMX-D TAG4546X**	122.107.0026	**5.308,00**
5.033	3.251	5,7	650 x 600 x 600	**WMX-D TAG4553X**	122.107.0027	**5.490,00**
5.818	3.699	5,7	650 x 600 x 600	**WMX-D TAG4561X**	122.107.0028	**5.686,00**
7.060	4.198	5,7	650 x 600 x 600	**WMX-D TAG4568X**	122.107.0029	**5.691,00**
7.575	4.612	5,7	650 x 600 x 600	**WMX-D TAG4573X**	122.107.0030	**5.897,00**
8.499	5.379	5,7	650 x 600 x 600	**WMX-D TAG4581X**	122.107.0031	**6.289,00**

Temperatura de Condensación +50ºC. Sobrecalentamiento 10K. Subcooling 3K. Temperatura de Evaporación -10ºC

Media Temperatura Versión C (CHILLED WATER / agua enfriada)

R-452A		Recipiente Líquido (dm³)	Dimensiones mm (Alto x Ancho x Largo)	MODELO	CÓDIGO	Precio EUROS
Qo (W)	Pe (W)					
424	192	0,75	450 x 350 x 515	**WMZ-C AE4425Z**	122.107.0032	**1.519,00**
508	229	0,75	450 x 350 x 515	**WMZ-C AE4430Z**	122.107.0033	**1.541,00**
699	293	0,75	450 x 350 x 515	**WMZ-C AE4440Z**	122.107.0034	**1.572,00**
919	380	0,75	450 x 350 x 515	**WMZ-C AE4450Z**	122.107.0035	**1.618,00**
1.099	447	0,75	450 x 350 x 515	**WMZ-C AE4460Z**	122.107.0036	**1.674,00**
1.284	539	0,75	450 x 350 x 515	**WMZ-C AE4470Z**	122.107.0037	**1.780,00**
1.515	607	1,5	450 x 350 x 515	**WMX-C CAJ9480X**	122.107.0038	**2.417,00**
1.878	739	1,5	450 x 350 x 515	**WMX-C CAJ9510X**	122.107.0039	**2.463,00**
2.431	866	1,5	450 x 350 x 515	**WMX-C CAJ9513X**	122.107.0040	**2.600,00**
2.691	972	2,5	450 x 440 x 600	**WMX-C CAJ4517X**	122.107.0041	**2.697,00**
3.492	1.403	2,5	450 x 440 x 600	**WMX-C CAJ4519X**	122.107.0042	**2.777,00**
4.076	1.587	2,5	450 x 440 x 600	**WMX-C FH4524X**	122.107.0043	**3.255,00**
5.429	2.064	4	450 x 440 x 600	**WMX-C FH4531X**	122.107.0044	**3.351,00**
6.459	2.625	4	650 x 440 x 600	**WMX-C FH4540X**	122.107.0045	**3.763,00**
1.539	601	1,5	450 x 350 x 515	**WMX-C TAJ9480X**	122.107.0046	**2.325,00**
1.876	753	1,5	450 x 350 x 515	**WMX-C TAJ9510X**	122.107.0047	**2.345,00**
2.344	870	1,5	450 x 350 x 515	**WMX-C TAJ9513X**	122.107.0048	**2.496,00**
2.708	1.028	2,5	450 x 440 x 600	**WMX-C TAJ4517X**	122.107.0049	**2.611,00**
3.421	1.336	2,5	450 x 440 x 600	**WMX-C TAJ4519X**	122.107.0050	**2.750,00**
3.589	1.402	2,5	450 x 440 x 600	**WMX-C TFH4522X**	122.107.0051	**3.299,00**
4.093	1.568	2,5	450 x 440 x 600	**WMX-C TFH4524X**	122.107.0052	**3.504,00**
5.273	1.970	4	650 x 440 x 600	**WMX-C TFH4531X**	122.107.0053	**4.020,00**
6.763	2.648	4	650 x 440 x 600	**WMX-C TFH4540X**	122.107.0054	**4.179,00**
7.754	2.753	4	650 x 600 x 600	**WMX-C TAG4546X**	122.107.0055	**5.086,00**
8.757	3.127	5,7	650 x 600 x 600	**WMX-C TAG4553X**	122.107.0056	**5.180,00**
9.767	3.500	5,7	650 x 600 x 600	**WMX-C TAG4561X**	122.107.0057	**5.264,00**
11.240	3.857	5,7	650 x 600 x 600	**WMX-C TAG4568X**	122.107.0058	**5.378,00**
12.093	4.368	5,7	650 x 600 x 600	**WMX-C TAG4573X**	122.107.0059	**5.591,00**
13.085	4.954	5,7	650 x 600 x 600	**WMX-C TAG4581X**	122.107.0060	**5.994,00**

Temperatura de Condensación +30ºC. Sobrecalentamiento 10K. Subcooling 3K. Temperatura de Evaporación -10ºC.

Capítulo 1

Unidades Condensadoras Cubo Aqua

Media Temperatura Versión D (DRY COOLER)

R-134a		Recipiente Líquido (dm³)	Dimensiones mm (Alto x Ancho x Largo)	MODELO	CÓDIGO	Precio EUROS
Qo (W)	Pe (W)					
246	197	0,75	450 x 350 x 515	**WMY-D AE4425Y**	122.107.0061	**1.597,00**
326	244	0,75	450 x 350 x 515	**WMY-D AE4430Y**	122.107.0062	**1.612,00**
437	312	0,75	450 x 350 x 515	**WMY-D AE4440Y**	122.107.0063	**1.719,00**
575	382	0,75	450 x 350 x 515	**WMY-D AE4450Y**	122.107.0064	**1.780,00**
633	442	0,75	450 x 350 x 515	**WMY-D AE4456Y**	122.107.0065	**1.837,00**
639	452	0,75	450 x 350 x 515	**WMY-D AE4460Y**	122.107.0066	**1.856,00**
494	401	1,5	450 x 350 x 515	**WMY-D CAJ4452Y**	122.107.0067	**2.013,00**
636	484	1,5	450 x 350 x 515	**WMY-D CAJ4461Y**	122.107.0068	**2.125,00**
728	561	1,5	450 x 350 x 515	**WMY-D CAJ4476Y**	122.107.0069	**2.306,00**
919	657	2,5	450 x 440 x 600	**WMY-D CAJ4492Y**	122.107.0070	**2.455,00**
1.248	781	2,5	450 x 440 x 600	**WMY-D CAJ4511Y**	122.107.0071	**2.587,00**
1.619	1.148	1,5	650 x 440 x 600	**WMY-D FH4518Y**	122.107.0072	**3.258,00**
2.519	1.566	1,5	650 x 440 x 600	**WMY-D FH4525Y**	122.107.0073	**3.425,00**
541	372	1,5	650 x 350 x 515	**WMY-D TAJ4452Y**	122.107.0074	**1.986,00**
667	443	1,5	650 x 350 x 515	**WMY-D TAJ4461Y**	122.107.0075	**2.125,00**
921	548	2,5	650 x 440 x 600	**WMY-D TAJ4492Y**	122.107.0076	**2.387,00**
1.236	785	2.5	650 x 440 x 600	**WMY-D TAJ4511Y**	122.107.0077	**2.531,00**
1.649	1.156	1,5	650 x 440 x 600	**WMY-D TFH4518Y**	122.107.0078	**3.281,00**
2.405	1.507	1,5	650 x 440 x 600	**WMY-D TFH4525Y**	122.107.0079	**3.457,00**

Temperatura de Condensación +50ºC. Sobrecalentamiento 10K. Subcooling 3K. Temperatura de Evaporación -10ºC

Media Temperatura Versión C (CHILLED WATER / agua enfriada)

R-134a		Recipiente Líquido (dm³)	Dimensiones mm (Alto x Ancho x Largo)	MODELO	CÓDIGO	Precio EUROS
Qo (W)	Pe (W)					
343	172	0,75	450 x 350 x 515	**WMY-C AE4425Y**	122.107.0080	**1.519,00**
444	212	0,75	450 x 350 x 515	**WMY-C AE4430Y**	122.107.0081	**1.532,00**
583	276	0,75	450 x 350 x 515	**WMY-C AE4440Y**	122.107.0082	**1.589,00**
780	326	0,75	450 x 350 x 515	**WMY-C AE4450Y**	122.107.0083	**1.638,00**
844	367	0,75	450 x 350 x 515	**WMY-C AE4456Y**	122.107.0084	**1.687,00**
848	392	0,75	450 x 350 x 515	**WMY-C AE4460Y**	122.107.0085	**1.701,00**
765	367	1,5	450 x 350 x 515	**WMY-C CAJ4452Y**	122.107.0086	**1.787,00**
911	422	1,5	450 x 350 x 515	**WMY-C CAJ4461Y**	122.107.0087	**1.886,00**
1.109	515	1,5	450 x 350 x 515	**WMY-C CAJ4476Y**	122.107.0088	**2.012,00**
1.370	588	2,5	450 x 440 x 600	**WMY-C CAJ4492Y**	122.107.0089	**2.139,00**
1.776	696	2,5	450 x 440 x 600	**WMY-C CAJ4511Y**	122.107.0090	**2.252,00**
2.469	1.076	1,5	450 x 440 x 600	**WMY-C FH4518Y**	122.107.0091	**2.766,00**
3.706	1.447	1,5	450 x 440 x 600	**WMY-C FH4525Y**	122.107.0092	**2.976,00**
808	353	1,5	450 x 350 x 515	**WMY-C TAJ4452Y**	122.107.0093	**1.799,00**
950	388	1,5	450 x 350 x 515	**WMY-C TAJ4461Y**	122.107.0094	**1.865,00**
1.361	481	2,5	450 x 440 x 600	**WMY-C TAJ4492Y**	122.107.0095	**2.092,00**
1.771	680	2,5	450 x 440 x 600	**WMY-C TAJ4511Y**	122.107.0096	**2.210,00**
2.474	1.093	1,5	450 x 440 x 600	**WMY-C TFH4518Y**	122.107.0097	**2.860,00**
3.707	1.429	1,5	450 x 440 x 600	**WMY-C TFH4525Y**	122.107.0098	**3.076,00**

Temperatura de Condensación +30ºC. Sobrecalentamiento 10K. Subcooling 3K.Temperatura de Evaporación -10ºC.



Unidades Condensadoras Cubo Aqua

Baja Temperatura Versión D (DRY COOLER)

R-452A		Recipiente Líquido (dm³)	Dimensiones mm (Alto x Ancho x Largo)	MODELO	CÓDIGO	Precio EUROS
Qo (W)	Pe (W)					
68	146	0,75	450 x 350 x 515	**WLZ-D AE2410Z**	122.107.0099	**1.625,00**
115	207	0,75	450 x 350 x 515	**WLZ-D AE2415Z**	122.107.0100	**1.638,00**
143	242	0,75	450 x 350 x 515	**WLZ-D AE2420Z**	122.107.0101	**1.794,00**
195	319	0,75	450 x 350 x 515	**WLZ-D AE2425Z**	122.107.0102	**1.879,00**
159	320	1,5	450 x 350 x 515	**WLX-D CAJ2428X**	122.107.0103	**1.931,00**
203	375	1,5	450 x 350 x 515	**WLX-D CAJ2432X**	122.107.0104	**2.489,00**
257	458	1,5	450 x 350 x 515	**WLX-D CAJ2440X**	122.107.0105	**2.575,00**
347	560	2,5	450 x 440 x 600	**WLX-D CAJ2446X**	122.107.0106	**2.810,00**
473	793	2,5	450 x 440 x 600	**WLX-D CAJ2464X**	122.107.0107	**2.663,00**
539	1.100	1,5	450 x 440 x 600	**WLX-D FH2480X**	122.107.0108	**3.612,00**
775	1355	1,5	650 x 440 x 600	**WLX-D FH2511X**	122.107.0109	**3.803,00**
330	537	2,5	450 x 440 x 600	**WLX-D TAJ2446X**	122.107.0110	**2.831,00**
465	730	2,5	450 x 440 x 600	**WLX-D TAJ2464X**	122.107.0111	**2.871,00**
576	957	1,5	650 x 440 x 600	**WLX-D TFH2480X**	122.107.0112	**3.828,00**
802	1.261	1,5	650 x 440 x 600	**WLX-D TFH2511X**	122.107.0113	**3.935,00**
695	1.347	2,5	650 x 600 x 600	**WLX-D TAG2513X**	122.107.0114	**4.985,00**
822	1.630	2,5	650 x 600 x 600	**WLX-D TAG2516X**	122.107.0115	**5.281,00**
1.432	2.156	2,5	650 x 600 x 600	**WLX-D TAG2522X**	122.107.0116	**5.667,00**
1.626	2.428	4	650 x 600 x 600	**WLX-D TAG2525X**	122.107.0117	**6.007,00**

Temperatura de Condensación +50ºC. Sobrecalentamiento 10K. Subcooling 3K. Temperatura de Evaporación -35ºC

Baja Temperatura Versión C (CHILLED WATER / agua enfriada)

R-452A		Recipiente Líquido (dm³)	Dimensiones mm (Alto x Ancho x Largo)	MODELO	CÓDIGO	Precio EUROS
Qo (W)	Pe (W)					
124	148	0,75	450 x 350 x 515	**WLZ-C AE2410Z**	122.107.0118	**1.524,00**
196	201	0,75	450 x 350 x 515	**WLZ-C AE2415Z**	122.107.0119	**1.572,00**
252	239	0,75	450 x 350 x 515	**WLZ-C AE2420Z**	122.107.0120	**1.629,00**
333	302	0,75	450 x 350 x 515	**WLZ-C AE2425Z**	122.107.0121	**1.687,00**
334	371	1,5	450 x 350 x 515	**WLX-C CAJ2428X**	122.107.0122	**1.758,00**
412	405	1,5	450 x 350 x 515	**WLX-C CAJ2432X**	122.107.0123	**2.191,00**
496	486	1,5	450 x 350 x 515	**WLX-C CAJ2440X**	122.107.0124	**2.266,00**
660	584	2,5	450 x 440 x 600	**WLX-C CAJ2446X**	122.107.0125	**2.460,00**
856	809	2,5	450 x 440 x 600	**WLX-C CAJ2464X**	122.107.0126	**2.565,00**
1.207	1.213	1,5	450 x 440 x 600	**WLX-C FH2480X**	122.107.0127	**3.079,00**
1.647	1.510	1,5	450 x 440 x 600	**WLX-C FH2511X**	122.107.0128	**3.112,00**
634	564	2,5	450 x 440 x 600	**WLX-C TAJ2446X**	122.107.0129	**2.509,00**
850	750	2,5	450 x 440 x 600	**WLX-C TAJ2464X**	122.107.0130	**2.611,00**
1.235	1.124	1,5	450 x 440 x 600	**WLX-C TFH2480X**	122.107.0131	**3.320,00**
1.647	1.396	1,5	450 x 440 x 600	**WLX-C TFH2511X**	122.107.0132	**3.487,00**
1.830	1.706	2,5	450 x 600 x 600	**WLX-C TAG2513X**	122.107.0133	**4.464,00**
1.986	1.904	2,5	450 x 600 x 600	**WLX-C TAG2516X**	122.107.0134	**4.946,00**
2.915	2.387	2,5	650 x 600 x 600	**WLX-C TAG2522X**	122.107.0135	**5.396,00**
3.246	2.639	4	650 x 600 x 600	**WLX-C TAG2525X**	122.107.0136	**5.613,00**

Temperatura de Condensación +30ºC. Sobrecalentamiento 10K. Subcooling 3K. Temperatura de Evaporación -35ºC.



Capítulo 1

Cubo Racks

BANCADAS CON COMPRESORES

Las Cubo Racks se han optimizado especialmente para los nuevos refrigerantes con mezcla HFC / HFO, como R449A y R513A, y pueden proporcionar hasta 240kW en conjuntos de dos, tres o cuatro compresores

Versión **RMZ**: Para media Temperatura, optimizada para R449A y válido para R134a / R513A
Versión **RLZ**: Para baja Temperatura, otpimizada para R449A y válido para R404A
RLZ y RMZ se complementan con una **estación de líquido remota** que se elige de forma independiente, lo que ofrece una mayor libertad para adaptar la unidad a su proyecto.

Cubo Racks equipadas de serie con:

* Compresores Semiherméticos
* Presostato de seguridad HP/LP por compresor
* Resistencia de cárter por compresor
* Control nivel de aceite e interruptor de presión de aceite por compresor
* Separador de aceite
* Control de nivel de aceite TRAXOIL por compresor
* Pintura exposi

Estación de líquido equipadas de serie con:

* Recipiente de líquido con visores de alto y bajo nivel
* Válvula de alivio de presión doble con válvula de de tres vías.
* Control de nivel de líquido
* Carcasa de línea de líquido secador con válvula de bola.
* Pintura exposi



Otros equipamientos adicionales:
Arranque descargado, reducción de capacidad, ventilador de culata, filtro en aspiración, acumulador de aspiración, cuadro eléctrico…

LIQUID STATIONS

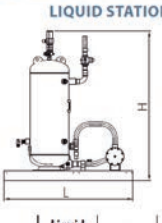

Type	Liquid receiver (dm³)	Ø liquid line	Dimensions L x W x H (mm)
RLS25	25	5/8"	785 x 385 x 1050
RLS50	50	7/8"	1075x455 x 1050
RLS70	70	1"1/8	1075 x 455 x 1250
RLS90	90	1"3/8	1075 x 455 x 1550
RLS150	150	1"3/8	1075 x 455 x 2080

DUO

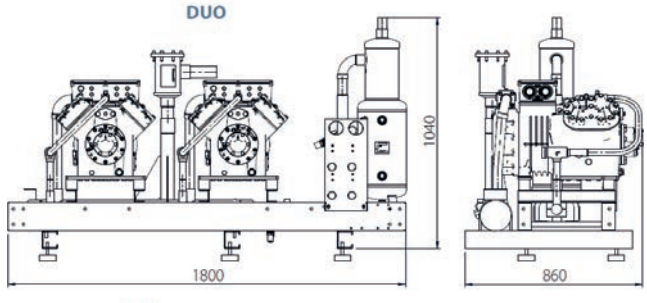

TRIO

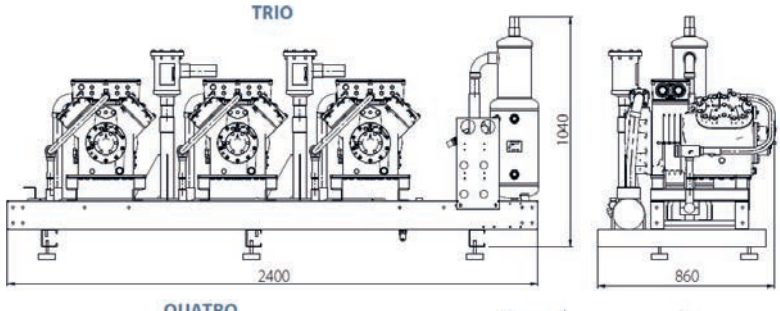

QUATRO

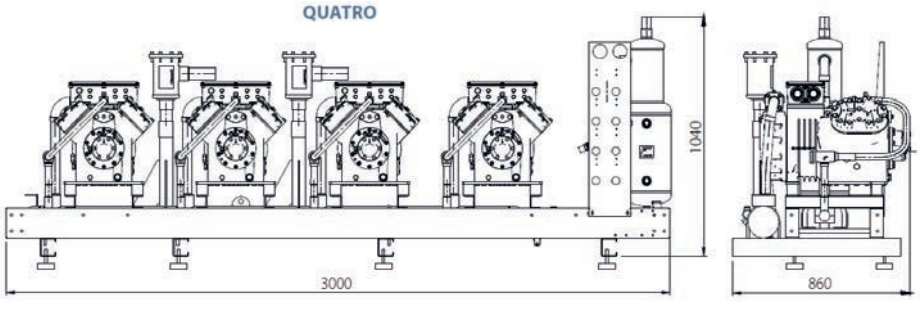

Cubo Racks

Aplicación Media Temperatura

R449A		R513A		Diámetro		Recipiente aceite (l)	Compresor (nº y modelo)	MODELO	CÓDIGO	Precio EUROS
Qo (W)	Pe (kW)	Qo	Pe	Aspiración	Descarga					
DOS COMPRESORES										
21,6	9,4	13,5	6,0	1"5/8	7/8"	9	2x 4EES-6Y	**RMZ02-4EES-6Y**	140.100.0157	**14.623,00**
32,2	13,2	19,7	8,4	1"5/8	1"1/8	8	2x 4VES-10Y	**RMZ02-4VES-10Y**	140.100.0158	**19.512,00**
44,2	18,3	27,1	11,5	2"1/8	1"3/8	10	2x 4PES-15Y	**RMZ02-4PES-15Y**	140.100.0159	**20.009,00**
60,4	24,6	37,5	15,7	2"1/8	1"3/8	10	2x 4JE-22Y	**RMZ02-4JE-22Y**	140.100.0160	**24.869,00**
82,4	33,6	52,4	21,9	2"5/8	1"3/8	10	2x 4GE-30Y	**RMZ02-4GE-30Y**	140.100.0161	**25.154,00**
99,8	40,6	61,8	26,1	3"1/8	1"3/8	10	2x 4FE-35Y	**RMZ02-4FE-35Y**	140.100.0162	**28.027,00**
105,2	43,8	65,6	27,5	3"1/8	1"5/8	15	2x 6HE-35Y	**RMZ02-6HE-35Y**	140.100.0163	**28.365,00**
120,4	50,6	77,0	33,1	3"1/8	1"5/8	15	2x 6GE-40Y	**RMZ02-6GE-40Y**	140.100.0164	**30.707,00**
147,8	60,6	90,8	39,7	3"1/8	2"1/8	15	2x 6FE-50Y	**RMZ02-6FE-50Y**	140.100.0165	**33.289,00**
TRES COMPRESORES										
123,6	50,5	78,6	32,9	3"1/8	1"5/8	15	3x 4GE-30Y	**RMZ03-4GE-30Y**	140.100.0166	**36.074,00**
149,7	60,9	92,7	39,1	3"1/8	2"1/8	15	3x 4FE-35Y	**RMZ03-4FE-35Y**	140.100.0167	**39.128,00**
157,8	65,7	98,4	41,2	2 x 2"5/8	2"1/8	15	3x 6HE-35Y	**RMZ03-6HE-35Y**	140.100.0168	**39.681,00**
180,6	75,9	115,5	49,6	2 x 3"1/8	2"1/8	15	3x 6GE-40Y	**RMZ03-6GE-40Y**	140.100.0169	**42.357,00**
221,7	90,9	136,2	59,6	2 x 3"1/8	2"1/8	15	3x 6FE-50Y	**RMZ03-6FE-50Y**	140.100.0170	**45.731,00**
CUATRO COMPRESORES										
199,6	81,2	123,6	52,1	2 x 3"1/8	2"1/8	15	4x 4FE-35Y	**RMZ04-4FE-35Y**	140.100.0171	**50.444,00**
210,4	87,6	131,2	55,0	2 x 3"1/8	2"1/8	15	4x 6HE-35Y	**RMZ04-6HE-35Y**	140.100.0172	**50.647,00**
240,8	101,2	154,0	66,1	2 x 3"1/8	2"1/8	15	4x 6GE-40Y	**RMZ04-6GE-40Y**	140.100.0173	**58.407,00**

Temperatura de Evaporación : -10ºC ; Temperatura de Condensación: +45ºC ; Recalentamiento: 10K ; Subenfriamiento: 3K

Aplicación Baja Temperatura

R449A		Diámetro		Recipiente aceite (l)	Compresor (nº y modelo)	MODELO	CÓDIGO	Precio EUROS
Qo (W)	Pe (kW)	Aspiración	Descarga					
DOS COMPRESORES								
8,10	6,16	1"5/8	1"1/8	8	2x 4DES-5Y	**RLZ02-4DES-5Y**	140.100.0174	**14.476,00**
11,40	8,76	1"5/8	1"1/8	8	2x 4BES-9Y	**RLZ02-4BES-9Y**	140.100.0175	**18.993,00**
16,70	11,88	2"1/8	1"3/8	8	2x 4NES-14Y	**RLZ02-4NES-14Y**	140.100.0176	**19.052,00**
20,40	14,26	2"1/8	1"3/8	8	2x 4JE-15Y	**RLZ02-4JE-15Y**	140.100.0177	**24.497,00**
29,70	21,18	2"5/8	1"3/8	8	2x 4GE-23Y	**RLZ02-4GE-23Y**	140.100.0178	**24.782,00**
35,50	25,08	2"5/8	1"3/8	8	2x 4FE-28Y	**RLZ02-4FE-28Y**	140.100.0179	**28.729,00**
44,60	30,66	3"1/8	1"5/8	10	2x 6GE-34Y	**RLZ02-6GE-34Y**	140.100.0180	**29.160,00**
53,20	38,20	3"1/8	1"5/8	10	2x 6FE-44Y	**RLZ02-6FE-44Y**	140.100.0181	**30.824,00**
TRES COMPRESORES								
44,60	31,77	3"1/8	1"5/8	10	3x 4GE-23Y	**RLZ03-4GE-23Y**	140.100.0182	**34.239,00**
53,30	37,62	3"1/8	1"5/8	10	3x 4FE-28Y	**RLZ03-4FE-28Y**	140.100.0183	**40.153,00**
66,80	45,99	2 x 2"5/8	1"5/8	10	3x 6GE-34Y	**RLZ03-6GE-34Y**	140.100.0184	**40.705,00**
79,80	57,30	2 x 3"1/8	2"1/8	10	3x 6FE-44Y	**RLZ03-6FE-44Y**	140.100.0185	**47.287,00**
CUATRO COMPRESORES								
71,00	50,16	2 x 2"5/8	1"5/8	10	4x 4FE-28Y	**RLZ04-4FE-28Y**	140.100.0186	**56.344,00**
89,10	61,32	2 x 3"1/8	2"1/8	10	4x 6GE-34Y	**RLZ04-6GE-34Y**	140.100.0187	**59.794,00**
106,40	76,40	2 x 3"1/8	2"1/8	10	4x 6FE-44Y	**RLZ04-6FE-44Y**	140.100.0188	**62.380,00**

Temperatura de Evaporación : -30ºC ; Temperatura de Condensación: +45ºC ; Recalentamiento: 10K ; Subenfriamiento: 3K

Capítulo 1

Unidades Condensadoras CUBO PACKS

CUBO ONE

UNIDADES CONDENSADORAS REFRIGERADAS POR AIRE.

CUBO MULTI

CENTRALES DE COMPRESION CON CONDENSADOR DE AIRE INTEGRADO.



La nueva línea de CUBO puede presumir de una amplia gama de soluciones para aplicaciones comerciales e industriales: desde pequeñas unidades condensadas por aire de un solo compresor (CUBO ONE), hasta unidades equipadas con 2 o 3 compresores (CUBO MULTI).
Todas las unidades están disponibles con compresores semi-herméticos o scroll y son adecuados para aplicaciones de baja y media temperatura.
Gracias a su nuevo diseño, todas las unidades son más flexibles y aptas para trabajar con diferentes refrigerantes.

Unidades Condensadoras CUBO PACKS

CUBO ONE

Unidades condensadoras con condensador refrigerado por aire.
La gama se compone de unidades de un solo compresor con condensador refrigerado por aire, diseñado para su instalación a la intemperie. El compresor salvo en las unidades LT, se instala en compartimento compartimento insonorizado y separado del condensador.

La gama CUBO ONE está disponible en las siguientes versiones:

MT - aplicaciones en media temperatura (R407F, R448A, R449A, R404A, R450A y R134a)
BT - aplicaciones en baja temperatura (R407F, R448A, R449A y R404A)

Cada unidad viene con carrozado en acero galvanizado, con pintura polyester RAL 7035.
La versión básica viene equipada con: compresor, batería condensadora con filtro de protección, depósito de líquido, válvula de seguridad, válvula en línea de líquido, filtro de línea de líquido y visor, presostatos autómaticos HP y LP (ambos ajustables) y control de velocidad del ventilador del condensador.

Compresor.

Todas las unidades pueden estar equipadas con compresor Bitzer semihermético (B) o Copeland Scroll (C). Todos los compresores están equipados con válvulas de aspiración y descarga, tapones de carga ¼ ", resistencia de cárter, visor de aceite, carga de aceite y amortiguadores.
Unidades con compresores sermiherméticos también están provistas de tuberías antivibración instaladas en line de aspiración y descarga.
Todos las unidades son 400V / 3PH / 50Hz y están protegidas por termistor interno o por módulos KRIWAN externos, dependiendo del tipo de compresor.
En aplicaciones de baja temperatura, los compresores semiherméticos están equipados con ventilador de culata.
A partir de los modelos "075", el compresor siempre está equipado con sistema de refrigeración CIC.

Accesorios.

QE Panel de control eléctrico incluye: interruptor principal, relé térmico para la protección del compresor, contactor del compresor, relés de alarma, caja de bornes y la línea auxiliar (230). El control de condensación de la unidad consiste en el arranque y parada del compresor a través de la señal ON/OFF de los usuarios. Incluido.
D Amortiguadores de goma.
S Separador líquido en la línea de aspiración. Incluido en modelos de baja temperatura.
OS Separador de aceite en la línea de descarga. Incluido en modelos de baja temperatura.
IB Aislamiento acústico de doble capa en el compartimento del compresor (ver tabla adjunta para los datos de reducción del nivel de ruido).
CC Camisa de aislamiento acústico para el compresor scroll (véase tabla adjunta para los datos de reducción del nivel de ruido)
INV Módulo inverter para compresor
EC Condensador con ventiladores EC
APW Aranque Part-Winding (sólo con compresores semi-herméticos ≥ a 10 CV en aplicaciones de MT y ≥ a 7,5 HP en aplicaciones LT.

Capítulo 1

Unidades Condensadoras CUBO ONE

APLICACIÓN MEDIA TEMPERATURA

RENDIMIENTOS

TIPO BITZER

Tª de Evaporación -10ºC/tª Ambiente+32ºC					COMPRESOR	MODELO	CÓDIGO	Precio EUROS
R407F (kW)	R448A (kW)	R449A (kW)	R450A (kW)	R134a / R513A (XP10) (kW)				
2,14	1,91	1,91	1,01	1,17	2KES-05Y	**BRQ1 B 005 MT**	121.100.0001	**5.469,00**
2,77	2,48	2,48	1,28	1,47	2JES-07Y	**BRQ1 B 010 MT**	121.100.0002	**5.496,00**
3,43	3,07	3,07	1,75	2,00	2HES-2Y	**BRQ1 B 015 MT**	121.100.0003	**5.778,00**
5,97	5,82	5,82	3,21	3,71	2EES-3Y	**BRQ2 B 020 MT**	121.100.0004	**7.607,00**
6,98	6,80	6,80	3,83	4,38	2DES-3Y	**BRQ2 B 030 MT**	121.100.0005	**7.308,00**
8,36	8,13	8,13	4,65	5,31	2CES-4Y	**BRQ2 B 040 MT**	121.100.0006	**7.623,00**
7,92	8,77	8,77	4,80	5,47	4FES-5Y	**BRQ2 B 050 MT**	121.100.0007	**8.203,00**
10,80	11,70	11,70	6,57	7,54	4EES-6Y	**BRQ2 B 065 MT**	121.100.0008	**12.095,00**
12,60	13,50	13,50	7,52	8,60	4DES-7Y	**BRQ2 B 070 MT**	121.100.0009	**12.235,00**
15,90	17,00	17,00	9,43	10,90	4CES-9Y	**BRQ4 B 090 MT**	121.100.0010	**14.399,00**
19,20	20,70	20,70	11,60	13,30	4TES-12Y	**BRQ4 B 100 MT**	121.100.0011	**15.498,00**
21,40	22,90	22,90	12,90	14,80	4PES-15Y	**BRQ4 B 150 MT**	121.100.0012	**16.372,00**
29,10	28,50	28,50	15,90	18,10	4NES-20Y	**BRQV B 200 MT**	121.100.0013	**17.981,00**
38,10	37,20	37,20	21,30	24,20	4HE-25Y	**BRQV B 250 MT**	121.100.0014	**25.352,00**
43,90	42,60	42,60	24,80	28,20	4GE-30Y	**BRQV B 300 MT**	121.100.0015	**27.665,00**
52,90	51,80	51,80	29,20	33,30	4FE-35Y	**BRQV B 350 MT**	121.100.0016	**31.415,00**
65,00	61,80	61,80	36,20	41,20	6GE-40Y	**BRQV B 400 MT**	121.100.0017	**32.659,00**

Capacidad de refrigeración calculada de acuerdo con EN12900
(20 ° C de temperatura de gas de succión, 0K de subenfriamiento de líquido).
Rango de temperaturas de evaporación:
- R407F, R448A, R449A : -5/-15ºC.
- R450A, R134A: +5/-15ºC.

Unidades Condensadoras suministradas con cuadro eléctrico.

APLICACIÓN MEDIA TEMPERATURA

DATOS TÉCNICOS - DIMENSIONES

MODELO	CÓDIGO	P max (1) (Kw)	Ventilador N x Ø (mm)	Caudal (m³/h)	Recipiente Líquido (lt)	Conexiones s (mm)	Conexiones l (mm)	STD Potencia Sonido (2) db(A)	STD Presión Sonido (3) db(A)	Dimensiones A x B x H (mm)	Peso (Kg)
BRQ1 B 005 MT	121.100.0001	1,73	1x450	2.680	4,4	16	10	65,5	37,5	1080 x 460 x 630	106
BRQ1 B 010 MT	121.100.0002	2,13	1x450	2.680	4,4	16	10	65,6	37,6	1080 x 460 x 630	106
BRQ1 B 015 MT	121.100.0003	2,63	1x450	2.680	4,4	16	10	65,9	37,9	1080 x 460 x 630	108
BRQ2 B 020 MT	121.100.0004	4,15	2x450	5.700	6,0	22	12	68,5	40,5	1080 x 560 x 1200	175
BRQ2 B 030 MT	121.100.0005	4,95	2x450	5.700	6,0	22	12	68,6	40,6	1080 x 560 x 1200	175
BRQ2 B 040 MT	121.100.0006	5,95	2x450	5.700	6,0	22	12	68,8	40,8	1080 x 560 x 1200	176
BRQ2 B 050 MT	121.100.0007	6,15	2x450	5.700	6,0	22	12	69,4	41,4	1080 x 560 x 1200	176
BRQ2 B 065 MT	121.100.0008	8,16	2x500	10.600	14,0	28	12	72,1	44,1	1340 x 760 x 1484	339
BRQ2 B 070 MT	121.100.0009	9,46	2x500	10.600	14,0	28	16	73,1	45,1	1340 x 760 x 1484	342
BRQ4 B 090 MT	121.100.0010	11,9	4x450	13.800	14,0	28	16	73,6	45,6	1900 x 760 x 1480	368
BRQ4 B 100 MT	121.100.0011	14,6	4x450	13.800	14,0	35	16	73,7	45,7	1900 x 760 x 1480	418
BRQ4 B 150 MT	121.100.0012	16,6	4x450	13.800	14,0	35	16	75,0	47,0	1900 x 760 x 1480	426
BRQV B 200 MT	121.100.0013	20,3	2x630	21.500	25,0	42	22	79,0	51,0	1900 x 1100 x 2200	642
BRQV B 250 MT	121.100.0014	26,3	2x630	20.400	25,0	54	22	78,8	50,8	1900 x 1100 x 2200	695
BRQV B 300 MT	121.100.0015	32,00	2x800	24.000	25,0	54	22	81,3	53,3	1900 x 1100 x 2200	712
BRQV B 350 MT	121.100.0016	40,90	3x800	36.000	25,0	54	28	82,4	54,4	2775 x 1100 x 2200	824
BRQV B 400 MT	121.100.0017	47,90	3x800	33.350	25,0	54	28	83,3	55,3	2775 x 1100 x 2200	870

(1) Fuente de alimentación estándar: 400V / 3Ph+N / 50Hz.
(2) Potencia Nivel Sonido (cálculo analítico), versión estándar.
(3) Presión sonido nivel a 10 m en campo abierto (cálculo analítico), versión estándar.





Unidades Condensadoras CUBO ONE

APLICACIÓN MEDIA TEMPERATURA

RENDIMIENTOS

TIPO COPELAND SCROLL

SCROLL

Tª de Evaporación -10ºC / Tª Ambiente +32ºC					COMPRESOR	MODELO	CÓDIGO	Precio EUROS
R407F (kW)	R448A (kW)	R449A (kW)	R450A (kW)	R134a / R513A (XP10) (kW)				
3,15	3,33	3,33	1,95	2,16	ZB15KCE	**BRQ1 C 020 MT**	121.102.0001	**4.480,00**
3,80	3,81	3,81	2,22	2,46	ZB19KCE	**BRQ1 C 025 MT**	121.102.0002	**4.519,00**
4,43	4,73	4,73	2,81	3,02	ZB21KCE	**BRQ1 C 030 MT**	121.102.0003	**4.526,00**
6,92	6,95	6,95	4,00	4,29	ZB29KCE	**BRQ2 C 040 MT**	121.102.0004	**5.882,00**
8,26	8,39	8,39	4,86	5,22	ZB38KCE	**BRQ2 C 050 MT**	121.102.0005	**6.074,00**
9,40	9,57	9,57	5,64	6,15	ZB45KCE	**BRQ2 C 060 MT**	121.102.0006	**6.441,00**
13,50	13,30	13,30	7,22	8,19	ZB57KCE	**BRQ2 C 080 MT**	121.102.0007	**10.666,00**
15,00	15,00	15,00	8,41	9,26	ZB66K5E	**BRQ2 C 090 MT**	121.102.0008	**11.229,00**
17,10	17,30	17,30	9,72	10,50	ZB76K5E	**BRQ2 C 100 MT**	121.102.0009	**11.684,00**
21,60	21,70	21,70	12,30	13,50	ZB95K5E	**BRQ4 C 130 MT**	121.102.0036	**13.641,00**
24,60	24,90	24,90	14,30	15,80	ZB114K5E	**BRQ4 C 150 MT**	121.102.0037	**14.162,00**

SCROLL DIGITAL

Tª de Evaporación -10ºC / Tª Ambiente +32ºC					COMPRESOR	MODELO	CÓDIGO	Precio EUROS
R407F (kW)	R448A (kW)	R449A (kW)	R450A (kW)	R134a / R513A (XP10) (kW)				
4,43	4,73	4,73	2,81	3,02	ZBD21KCE	**BRQ1 C 030 MT D**	121.102.0010	**6.579,00**
6,92	6,95	6,95	4,00	4,29	ZBD29KCE	**BRQ2 C 040 MT D**	121.102.0011	**8.176,00**
8,26	8,39	8,39	4,86	5,22	ZBD38KCE	**BRQ2 C 050 MT D**	121.102.0012	**8.429,00**
9,40	9,57	9,57	5,64	6,15	ZBD45KCE	**BRQ2 C 060 MT D**	121.102.0013	**9.211,00**
13,50	13,30	13,30	7,22	8,19	ZBD57KCE	**BRQ2 C 080 MT D**	121.102.0014	**13.117,00**
17,10	17,30	17,30	9,72	10,50	ZBD76K5E	**BRQ2 C 100 MT D**	121.102.0015	**14.396,00**







Capacidad de refrigeración calculada de acuerdo con EN12900
(20 ° C de temperatura de gas de succión, 0K de subenfriamiento de líquido).
Rango de temperaturas de evaporación:
- R407F, R448A, R449A, R404A: -5/-15ºC.
- R450A, R134A: +5/-15ºC.

Unidades Condensadoras suministradas con cuadro eléctrico.

Capítulo 1

Unidades Condensadoras CUBO ONE

APLICACIÓN MEDIA TEMPERATURA — DIMENSIONES

SCROLL

MODELO	CÓDIGO	Carcasa	A (mm)	B (mm)	H (mm)	Peso (Kg)
BRQ1 C 020 MT	121.102.0001	MCQ1	1.080	460	630	89
BRQ1 C 025 MT	121.102.0002	MCQ1	1.080	460	630	92
BRQ1 C 030 MT	121.102.0003	MCQ1	1.080	460	630	93
BRQ2 C 040 MT	121.102.0004	MCQ2	1.080	560	1.200	145
BRQ2 C 050 MT	121.102.0005	MCQ2	1.080	560	1.200	146
BRQ2 C 060 MT	121.102.0006	MCQ2	1.080	560	1.200	150
BRQ2 C 080 MT	121.102.0007	MCN2	1.340	760	1.484	310
BRQ2 C 090 MT	121.102.0008	MCN2	1.340	760	1.484	313
BRQ2 C 100 MT	121.102.0009	MCN2	1.340	760	1.484	315
BRQ4 C 130 MT	121.102.0036	MCN4	1.900	760	1.480	345
BRQ4 C 150 MT	121.102.0037	MCN4	1.900	760	1.480	348

SCROLL DIGITAL

MODELO	CÓDIGO	Carcasa	A (mm)	B (mm)	H (mm)	Peso (Kg)
BRQ1 C 030 MT D	121.102.0010	MCQ1	1.080	460	630	93
BRQ2 C 040 MT D	121.102.0011	MCQ2	1.080	560	1.200	145
BRQ2 C 050 MT D	121.102.0012	MCQ2	1.080	560	1.200	146
BRQ2 C 060 MT D	121.102.0013	MCQ2	1.080	560	1.200	150
BRQ2 C 080 MT D	121.102.0014	MCN2	1.340	760	1.484	310
BRQ2 C 100 MT D	121.102.0015	MCN2	1.340	760	1.484	315

APLICACIÓN MEDIA TEMPERATURA — DATOS TÉCNICOS

SCROLL

MODELO	CÓDIGO	P max (1) (Kw)	Ventilador N x Ø (mm)	Caudal (m³/h)	Recipiente Líquido (lt)	Conexiones		STD Potencia Sonido (2) db(A)	STD Presión Sonido (3) db(A)
						s (mm)	l (mm)		
BRQ1 C 020 MT	121.102.0001	3,20	1x450	2.680	4,40	16	10	66,50	38,50
BRQ1 C 025 MT	121.102.0002	3,21	1x450	2.680	4,40	16	10	66,50	38,50
BRQ1 C 030 MT	121.102.0003	3,80	1x450	2.680	4,40	16	10	68,10	40,10
BRQ2 C 040 MT	121.102.0004	5,01	2x450	5.700	6,00	22	12	70,00	42,00
BRQ2 C 050 MT	121.102.0005	6,12	2x450	5.700	6,00	22	12	71,10	43,10
BRQ2 C 060 MT	121.102.0006	6,94	2x450	5.700	6,00	22	12	71,10	43,10
BRQ2 C 080 MT	121.102.0007	9,00	2x500	10.600	14,00	28	16	74,60	46,60
BRQ2 C 090 MT	121.102.0008	10,50	2x500	10.600	14,00	28	16	75,30	47,30
BRQ2 C 100 MT	121.102.0009	11,90	2x500	10.600	14,00	28	16	75,30	47,30
BRQ4 C 130 MT	121.102.0036	15,60	4x450	13.800	14,00	35	16	76,20	48,20
BRQ4 C 150 MT	121.102.0037	18,70	4x450	13.800	14,00	35	16	79,50	51,50

SCROLL DIGITAL

MODELO	CÓDIGO	P max (1) (Kw)	Ventilador N x Ø (mm)	Caudal (m³/h)	Recipiente Líquido (lt)	Conexiones		STD Potencia Sonido (2) db(A)	STD Presión Sonido (3) db(A)
						s (mm)	l (mm)		
BRQ1 C 030 MT D	121.102.0010	3,80	1x450	2.680	4,40	16	10	68,10	40,10
BRQ2 C 040 MT D	121.102.0011	5,30	2x450	5.700	6,00	22	12	70,00	42,00
BRQ2 C 050 MT D	121.102.0012	6,20	2x450	5.700	6,00	22	12	71,10	43,10
BRQ2 C 060 MT D	121.102.0013	7,50	2x450	5.700	6,00	22	12	71,10	43,10
BRQ2 C 080 MT D	121.102.0014	9,30	2x500	10.600	14,00	28	16	74,60	46,60
BRQ2 C 100 MT D	121.102.0015	12,30	2x500	10.600	14,00	28	16	75,30	47,30

(1) Fuente de alimentación estándar: 400V / 3Ph+N / 50Hz.
(2) Potencia Nivel Sonido (cálculo analítico), versión estándar.
(3) Presión sonido nivel a 10 m en campo abierto (cálculo analítico), versión estándar.

Unidades Condensadoras CUBO ONE

CUBO Packs

TIPO BITZER

APLICACIÓN BAJA TEMPERATURA

RENDIMIENTOS

Tª de Evaporación -30ºC / Tª Ambiente +32					COMPRESOR	MODELO	CÓDIGO	Precio EUROS
R407F (kW)	R448A (kW)	R449A (kW)	R450A (kW)	R134a / R513A (XP10) (kW)				
1,00	0,85	0,85	-	-	2JES-07Y	**BR1 B 005 BT**	121.100.0100	**6.131,00**
1,28	1,09	1,09	-	-	2HES-1Y	**BR1 B 010 BT**	121.100.0101	**6.132,00**
1,86	1,36	1,36	-	-	2FES-2Y	**BR1 B 015 BT**	121.100.0102	**6.276,00**
2,39	2,39	2,39	-	-	2DES-2Y	**BR1 B 020 BT**	121.100.0103	**6.993,00**
3,20	3,19	3,19	-	-	2CES-3Y	**BR2 B 025 BT**	121.100.0104	**7.832,00**
3,17	3,43	3,43	-	-	4FES-3Y	**BR2 B 030 BT**	121.100.0105	**8.126,00**
3,42	4,25	4,25	-	-	4EES-4Y	**BR2 B 040 BT**	121.100.0106	**8.316,00**
4,06	4,86	4,86	-	-	4DES-5Y	**BR2 B 050 BT**	121.100.0107	**9.198,00**
5,32	6,37	6,37	-	-	4CES-6Y	**BR4 B 065 BT**	121.100.0108	**12.052,00**
6,20	7,50	7,50	-	-	4TES-9Y	**BR4 B 075 BT**	121.100.0109	**14.569,00**
6,65	7,98	7,98	-	-	4PES-12Y	**BR4 B 100 BT**	121.100.0110	**15.585,00**
7,99	9,86	9,86	-	-	4NES-14Y	**BR4 B 120 BT**	121.100.0111	**16.105,00**
13,90	14,00	14,00	-	-	4HE-18Y	**BR6 B 150 BT**	121.100.0112	**20.428,00**
16,20	15,90	15,90	-	-	4GE-23Y	**BR6 B 200 BT**	121.100.0113	**21.120,00**
20,20	20,70	20,70	-	-	4FE-28Y	**BRV B 250 BT**	121.100.0114	**25.186,00**
24,80	24,60	24,60	-	-	6GE-34Y	**BRV B 300 BT**	121.100.0115	**28.493,00**
29,50	28,90	28,90	-	-	6FE-44Y	**BRV B 400 BT**	121.100.0116	**29.548,00**

Capacidad de refrigeración calculada de acuerdo con EN12900
(20 ° C de temperatura de gas de succión, 0K de subenfriamiento de líquido).
Rango de temperaturas de evaporación:
- R407F, R448A, R449A: -20/-35ºC.

Unidades Condensadoras suministradas con cuadro eléctrico, separador de líquido y separador de aceite.

APLICACIÓN BAJA TEMPERATURA

DATOS TÉCNICOS - DIMENSIONES

MODELO	CÓDIGO	P max (1) (Kw)	Ventilador N x Ø (mm)	Caudal (m³/h)	Recipiente Líquido (lt)	Conexiones		STD Potencia Sonido (2) db(A)	STD Presión Sonido (3) db(A)	Dimensiones A x B x H (mm)	Peso (Kg)
						s (mm)	l (mm)				
BR1 B 005 BT	121.100.0100	2,14	1x400	2.400	5,00	16	10	70,90	42,90	888 x 760 x 595	106
BR1 B 010 BT	121.100.0101	2,24	1x400	2.400	5,00	16	10	70,70	42,70	888 x 760 x 595	106
BR1 B 015 BT	121.100.0102	3,14	1x400	2.400	5,00	16	10	72,10	44,10	888 x 760 x 595	108
BR1 B 020 BT	121.100.0103	4,24	1x400	2.100	5,00	22	10	72,50	44,50	888 x 760 x 595	130
BR2 B 025 BT	121.100.0104	5,36	2x400	4.900	5,00	22	12	74,80	46,80	1340 x 760 x 595	180
BR2 B 030 BT	121.100.0105	5,66	2x400	4.900	5,00	22	12	74,90	46,90	1340 x 760 x 595	180
BR2 B 040 BT	121.100.0106	7,26	2x400	4.400	5,00	28	12	75,80	47,80	1340 x 760 x 595	186
BR2 B 050 BT	121.100.0107	8,46	2x400	4.400	10,00	28	12	76,80	48,80	1340 x 760 x 595	188
BR4 B 065 BT	121.100.0108	10,30	4x400	9.550	10,00	28	12	77,40	49,40	1340 x 760 x 1040	344
BR4 B 075 BT	121.100.0109	13,60	4x400	9.550	10,00	35	12	79,40	51,40	1340 x 760 x 1040	387
BR4 B 100 BT	121.100.0110	14,60	4x400	9.550	10,00	35	12	80,30	52,30	1340 x 760 x 1040	392
BR4 B 120 BT	121.100.0111	17,60	4x400	9.550	10,00	35	16	83,10	55,10	1340 x 760 x 1040	395
BR6 B 150 BT	121.100.0112	22,80	6x400	14.300	14,00	42	16	81,50	53,50	1900 x 760 x 1040	477
BR6 B 200 BT	121.100.0113	27,80	6x400	14.300	14,00	54	16	86,60	58,60	1900 x 760 x 1040	480
BRV B 250 BT	121.100.0114	32,30	2x630	21.500	25,00	54	22	86,90	58,90	1900 x 1100 x 2200	699
BRV B 300 BT	121.100.0115	44,00	2x800	24.000	25,00	54	22	89,80	61,80	2775 x 1100 x 2200	736
BRV B 400 BT	121.100.0116	50,00	2x800	24.000	25,00	54	22	90,80	62,80	2775 x 1100 x 2200	479

(1) Fuente de alimentación estándar: 400V / 3Ph+N / 50Hz.
(2) Potencia Nivel Sonido (cálculo analítico), versión estándar.
(3) Presión sonido nivel a 10 m en campo abierto (cálculo analítico), versión estándar.

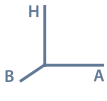



Capítulo 1

Unidades Condensadoras
CUBO ONE

TIPO COPELAND SCROLL

APLICACIÓN BAJA TEMPERATURA

RENDIMIENTOS

SCROLL

Tª de Evaporación -30ºC / Tª Ambiente +32ºC					COMPRESOR	MODELO	CÓDIGO	Precio EUROS
R407F (kW)	R448A (kW)	R449A (kW)	R450A (kW)	R134a / R513A (XP10) (kW)				
2,13	2,21	2,21	-	-	ZF09K4E	**BRQ1 C 030 BT**	121.102.0025	**5.375,00**
3,27	3,28	3,28	-	-	ZF13K4E	**BRQ2 C 040 BT**	121.102.0026	**6.959,00**
3,96	3,96	3,96	-	-	ZF15K4E	**BRQ2 C 050 BT**	121.102.0027	**6.702,00**
4,61	4,63	4,63	-	-	ZF18K4E	**BRQ2 C 060 BT**	121.102.0028	**7.417,00**
5,58	5,98	5,98	-	-	ZF25K5E	**BRQ2 C 075 BT**	121.102.0029	**8.986,00**
8,02	7,84	7,84	-	-	ZF34K5E	**BRQ2 C 100 BT**	121.102.0030	**12.294,00**
9,60	9,55	9,55	-	-	ZF41K5E	**BRQ2 C 130 BT**	121.102.0031	**13.592,00**
11,30	11,20	11,20	-	-	ZF49K5E	**BRQ2 C 150 BT**	121.102.0032	**14.129,00**

Capacidad de refrigeración calculada de acuerdo con EN12900
(20 ° C de temperatura de gas de succión, 0K de subenfriamiento de líquido).
Rango de temperaturas de evaporación:
- R407F, R448A, R449A: -20/-35ºC.

Unidades Condensadoras suministradas con cuadro eléctrico.

APLICACIÓN BAJA TEMPERATURA

DATOS TÉCNICOS - DIMENSIONES

SCROLL

MODELO	CÓDIGO	P max (1) (Kw)	Ventilador N x Ø (mm)	Caudal (m³/h)	Recipiente Líquido (lt)	Conexiones		STD Potencia Sonido (2) db(A)	STD Presión Sonido (3) db(A)	Dimensiones A x B x H (mm)	Peso (Kg)
						s (mm)	l (mm)				
BRQ1 C 030 BT	121.102.0025	3,47	1x450	2.680	4,40	22	10	71,10	43,00	1080 x 460 x 630	93
BRQ2 C 040 BT	121.102.0026	4,90	2x450	5.700	6,00	22	10	74,00	46,00	1080 x 560 x 1200	140
BRQ2 C 050 BT	121.102.0027	6,72	2x450	5.700	6,00	22	12	74,00	46,00	1080 x 560 x 1200	142
BRQ2 C 060 BT	121.102.0028	7,22	2x450	5.700	6,00	28	12	75,60	47,60	1080 x 560 x 1200	145
BRQ2 C 075 BT	121.102.0029	7,81	2x450	5.700	6,00	28	12	78,30	50,30	1080 x 560 x 1200	204
BRQ2 C 100 BT	121.102.0030	11,00	2x500	10.600	6,00	28	12	76,90	48,90	1340 x 760 x 1484	347
BRQ2 C 130 BT	121.102.0031	13,10	2x500	10.600	14,00	35	16	77,70	49,70	1340 x 760 x 1484	357
BRQ2 C 150 BT	121.102.0032	15,20	2x500	10.600	14,00	35	16	80,40	52,40	1340 x 760 x 1484	366

(1) Fuente de alimentación estándar: 400V / 3Ph+N / 50Hz.
(2) Potencia Nivel Sonido (cálculo analítico), versión estándar.
(3) Presión sonido nivel a 10 m en campo abierto (cálculo analítico), versión estándar.

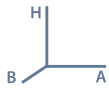







Unidades Condensadoras CUBO MULTI

CUBO ONE

UNIDADES CONDENSADORAS REFRIGERADAS POR AIRE.

CUBO MULTI

CENTRALES DE COMPRESION CON CONDENSADOR DE AIRE INTEGRADO.

BRQP2/MCN2



BRQP4/MCN4



BRP4/MC4/6



BRQPV-BRPV/MCV2



BRQPV-BRPV/MCV3



BRQP4/MC4U



BRQP6/MC6U



La nueva línea de CUBO puede presumir de una amplia gama de soluciones para aplicaciones comerciales e industriales: desde pequeñas unidades condensadas por aire de un solo compresor (CUBO ONE), hasta unidades equipadas con 2 o 3 compresores (CUBO MULTI). Todas las unidades están disponibles con compresores semi-herméticos o scroll y son adecuados para aplicaciones de baja y media temperatura. Gracias a su nuevo diseño, todas las unidades son más flexibles y aptas para trabajar con diferentes refrigerantes.

Capítulo 1

Unidades Condensadoras CUBO MULTI

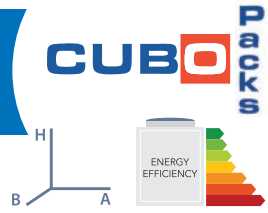

CUBO MULTI

La gama se compone de unidades condensadoras con 2 y 3 compresores en paralelo y condensador integrado refrigerado por aire, diseñado para su instalación al aire libre. El compresor salvo en las unidades LT, se instala en compartimento compartimento insonorizado y separado del condensador.

La gama CUBO MULTI está disponible en las siguientes versiones:

MT - aplicaciones en media temperatura (R407F, R448A, R449A, R404A, R450A y R134a)

BT - aplicaciones en baja temperatura (R407F, R448A, R449A y R404A)

Cada unidad viene carrozada en acero galvanizado, con pintura polyester RAL 7035.

La versión básica viene equipada con: compresor, batería condensadora con filtro de protección, depósito de líquido, válvula de seguridad, válvula en línea de líquido, filtro de línea de líquido y visor, presostatos HP de rearme manual (ajustable) y presostato HP automatico (fijo) en cada compresor, presostato LP autómatico (ajustable) y control de velocidad del ventilador del condensador, separador de aceite (a excepción de la versión MT con 2 compresores Scroll, donde este accesorio está disponible bajo pedido), sistema de igualación de aceite, indicadores de HP y LP y conexión de presión ¼ ".

Compresor

Todas las unidades pueden estar equipadas con compresor Bitzer semihermético (B) o Copeland Scroll (C). Todos los compresores están equipados con válvulas de aspiración y descarga, tapones de carga ¼ ", resistencia de cárter, visor de aceite, carga de aceite y amortiguadores.

Unidades con compresores sermiherméticos también están provistas de tuberías antivibración instaladas en line de aspiración y descarga.

Todos las unidades son 400V / 3PH / 50Hz y están protegidas por termistor interno o por módulos KRIWAN externos, dependiendo del tipo de compresor.

En aplicaciones de baja temperatura, los compresores semiherméticos están equipados con ventilador de culata. A partir de los modelos "2x075" y "3x075", los compresores siempre están equipados con sistema de refrigeración CIC.

Accesorios.

QE Panel de control eléctrico se suministra con todos los componentes completamente cableados e incluye: interruptor principal, relé térmico para la protección del compresor, contactor del compresor, relés de alarma, caja de bornes y la línea auxiliar (230). control de la unidad del compresor se gestiona a través de un microprocesador electrónico. Incluido.

D Amortiguadores de goma.

OS Separador de aceite en la línea de descarga y sistema de igualación de aceite (a excepción de la versión MT con 2 compresores, donde este accesorio está disponible bajo pedido)

IB Aislamiento acústico de doble capa para la caja del compresor (ver tabla adjunta para los datos de reducción del nivel de ruido).

CC Camisa de aislamiento acústico para el compresor scroll (véase tabla adjunta para los datos de reducción del nivel de ruido)

INV Módulo inverter para compresor.

EC Condensador con ventiladores EC.

APW Aranque Part-Winding (sólo con compresores semi-herméticos ≥ a 10 CV en aplicaciones de MT y ≥ a 7,5 HP en aplicaciones LT.

KFE Control electromecánico de copia de seguridad del sistema.

Centrales
CUBO MULTI

APLICACIÓN MEDIA TEMPERATURA

RENDIMIENTOS

Tª de Evaporación -10ºC / Tª Ambiente +32					COMPRESOR		MODELO	CÓDIGO	Precio EUROS
R407F (kW)	R448A (kW)	R449A (kW)	R450A (kW)	R134a / R513A (XP10) (kW)	Nc	Modelo			
11,80	11,50	11,50	6,46	7,49	2	2EES-2Y	**BRQP4 B 2X020 MT**	140.100.0100	**21.025,00**
13,70	13,50	13,50	7,4	8,85	2	2DES-2Y	**BRQP4 B 2X030 MT**	140.100.0101	**21.422,00**
16,20	16,10	16,10	8,98	10,7	2	2CES-3Y	**BRQP4 B 2X040 MT**	140.100.0102	**21.065,00**
18,90	18,20	18,20	9,76	11,5	2	4FES-3Y	**BRQP6 B 2X050 MT**	140.100.0103	**23.867,00**
22,90	20,20	20,20	12,6	14,8	2	4EES-4Y	**BRQP6 B 2X060 MT**	140.100.0104	**23.592,00**
29,00	25,40	25,40	15,2	17,4	2	4DES-5Y	**BRQPV B 2X070 MT**	140.100.0105	**25.360,00**
34,60	31,00	31,00	18,7	21,40	2	4CES-6Y	**BRQPV B 2X090 MT**	140.100.0106	**26.073,00**
42,60	37,90	37,90	23,80	27,10	2	4TES-9Y	**BRQPV B 2X100 MT**	140.100.0107	**30.625,00**
49,50	43,90	43,90	27,20	31,00	2	4PES-12Y	**BRQPV B 2X150 MT**	140.100.0108	**33.687,00**
58,60	51,90	51,90	32,20	36,70	2	4NES-14Y	**BRQPV B 2X200 MT**	140.100.0109	**35.289,00**
18,20	17,70	17,70	9,72	11,10	3	2EES-2Y	**BRQP6 B 3X020 MT**	140.100.0110	**26.523,00**
21,10	20,60	20,60	11,50	13,10	3	2DES-2Y	**BRQP6 B 3X030 MT**	140.100.0111	**27.538,00**
27,00	26,20	26,20	14,40	16,50	3	2CES-3Y	**BRQPV B 3X040 MT**	140.100.0112	**28.629,00**
28,70	27,50	27,50	14,90	17,10	3	4FES-3Y	**BRQPV B 3X050 MT**	140.100.0113	**30.060,00**
36,50	31,80	31,80	19,70	22,50	3	4EES-4Y	**BRQPV B 3X060 MT**	140.100.0114	**32.683,00**
43,90	38,40	38,40	22,90	26,20	3	4DES-5Y	**BRQPV B 3X070 MT**	140.100.0115	**36.954,00**
51,40	46,10	46,10	27,90	31,80	3	4CES-6Y	**BRQPV B 3X090 MT**	140.100.0116	**39.608,00**
63,10	56,30	56,30	35,60	40,40	3	4TES-9Y	**BRQPV B 3X100 MT**	140.100.0117	**42.267,00**



Capacidad de refrigeración calculada de acuerdo con EN12900
(20 ° C de temperatura de gas de succión, 0K de subenfriamiento de líquido).
Rango de temperaturas de evaporación:
- R407F, R448A, R449A, R404A: -5/-15ºC.
- R450A, R134A: +5/-15ºC.

Unidades Condensadoras suministradas con cuadro eléctrico y separador de aceite.

Capítulo 1

Centrales
CUBO MULTI

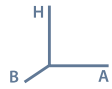



APLICACIÓN MEDIA TEMPERATURA

DIMENSIONES

MODELO	CÓDIGO	Carcasa	A (mm)	B (mm)	H (mm)	Peso (Kg)
BRQP4 B 2X020 MT	140.100.0100	MC4U	1.338	760	2.086	387
BRQP4 B 2X030 MT	140.100.0101	MC4U	1.338	760	2.086	424
BRQP4 B 2X040 MT	140.100.0102	MC4U	1.338	760	2.086	426
BRQP6 B 2X050 MT	140.100.0103	MC6U	1.900	760	2.086	446
BRQP6 B 2X060 MT	140.100.0104	MC6U	1.900	760	2.086	458
BRQPV B 2X070 MT	140.100.0105	MCV2	1.900	1.100	2.200	537
BRQPV B 2X090 MT	140.100.0106	MCV2	1.900	1.100	2.200	542
BRQPV B 2X100 MT	140.100.0107	MCV2	1.900	1.100	2.200	644
BRQPV B 2X150 MT	140.100.0108	MCV3	2.775	1.100	2.200	975
BRQPV B 2X200 MT	140.100.0109	MCV3	2.775	1.100	2.200	994
BRQP6 B 3X020 MT	140.100.0110	MC6U	1.900	760	2.086	620
BRQP6 B 3X030 MT	140.100.0111	MC6U	1.900	760	2.086	624
BRQPV B 3X040 MT	140.100.0112	MCV2	1.900	1.100	2.200	640
BRQPV B 3X050 MT	140.100.0113	MCV2	1.900	1.100	2.200	672
BRQPV B 3X060 MT	140.100.0114	MCV2	1.900	1.100	2.200	692
BRQPV B 3X070 MT	140.100.0115	MCV3	2.775	1.100	2.200	798
BRQPV B 3X090 MT	140.100.0116	MCV3	2.775	1.100	2.200	812
BRQPV B 3X100 MT	140.100.0117	MCV3	2.775	1.100	2.200	884

APLICACIÓN MEDIA TEMPERATURA

DATOS TÉCNICOS

MODELO	CÓDIGO	P max (1) (Kw)	Ventilador N x Ø (mm)	Caudal (m^3/h)	Recipiente Líquido (lt)	Conexiones		STD Potencia Sonido (2) db(A)	STD Presión Sonido (3) db(A)
						s (mm)	l (mm)		
BRQP4 B 2X020 MT	140.100.0100	7,48	4x400	9.550	14,00	28	16	72,10	44,10
BRQP4 B 2X030 MT	140.100.0101	8,88	4x400	9.550	14,00	28	16	72,60	44,60
BRQP4 B 2X040 MT	140.100.0102	10,90	4x400	9.550	14,00	28	16	73,00	45,00
BRQP6 B 2X050 MT	140.100.0103	11,70	6x400	14.300	18,00	35	16	74,20	46,20
BRQP6 B 2X060 MT	140.100.0104	14,90	6x400	14.300	18,00	35	16	75,20	47,20
BRQPV B 2X070 MT	140.100.0105	17,80	2x630	21.500	25,00	35	22	78,60	50,60
BRQPV B 2X090 MT	140.100.0106	21,00	2x630	20.400	25,00	42	22	79,50	51,50
BRQPV B 2X100 MT	140.100.0107	30,30	2x800	24.000	25,00	42	22	81,80	53,80
BRQPV B 2X150 MT	140.100.0108	34,20	3x800	36.000	30,00	54	22	83,20	55,20
BRQPV B 2X200 MT	140.100.0109	40,20	3x800	33.350	30,00	54	28	84,80	56,80
BRQP6 B 3X020 MT	140.100.0110	11,00	6x400	14.300	18,00	35	16	73,90	45,90
BRQP6 B 3X030 MT	140.100.0111	13,10	6x400	14.300	18,00	35	16	74,30	46,30
BRQPV B 3X040 MT	140.100.0112	16,60	2x630	21.500	25,00	35	22	77,80	49,80
BRQPV B 3X050 MT	140.100.0113	17,50	2x630	21.500	25,00	42	22	77,90	49,90
BRQPV B 3X060 MT	140.100.0114	25,00	2x800	24.000	25,00	42	22	80,00	52,00
BRQPV B 3X070 MT	140.100.0115	30,50	3x800	36.000	30,00	42	22	81,80	53,80
BRQPV B 3X090 MT	140.100.0116	35,30	3x800	36.000	30,00	54	28	82,50	54,50
BRQPV B 3X100 MT	140.100.0117	45,20	3x800	33.350	30,00	54	28	83,50	55,50

(1) Fuente de alimentación estándar: 400V / 3Ph+N / 50Hz.
(2) Potencia Nivel Sonido (cálculo analítico), versión estándar.
(3) Presión sonido nivel a 10 m en campo abierto (cálculo analítico), versión estándar.

Centrales
CUBO MULTI

TIPO COPELAND SCROLL

APLICACIÓN MEDIA TEMPERATURA

RENDIMIENTOS

Tª de Evaporación -10ºC / Tª Ambiente +32					COMPRESOR		MODELO	CÓDIGO	Precio EUROS
R407F (kW)	R448A (kW)	R449A (kW)	R450A (kW)	R134a / R513A (XP10) (kW)	Nc	Modelo			
7,63	6,81	6,81	4,03	4,45	2	ZB15KCE	**BRQP2 C 2x020 MT**	140.102.0100	**16.906,00**
9,18	8,27	8,27	4,59	5,10	2	ZB19KCE	**BRQP2 C 2x025 MT**	140.102.0101	**17.017,00**
10,90	9,83	9,83	5,89	6,37	2	ZB21KCE	**BRQP2 C 2x030 MT**	140.102.0102	**17.112,00**
14,20	13,70	13,70	7,92	8,48	2	ZB29KCE	**BRQP2 C 2x040 MT**	140.102.0103	**17.170,00**
16,90	16,40	16,40	9,62	10,40	2	ZB38KCE	**BRQP2 C 2x050 MT**	140.102.0104	**17.674,00**
20,80	20,10	20,10	11,50	12,60	2	ZB45KCE	**BRQP4 C 2x060 MT**	140.102.0105	**20.258,00**
26,00	25,30	25,30	14,10	15,90	2	ZB57KCE	**BRQP4 C 2x080 MT**	140.102.0106	**22.190,00**
31,00	30,20	30,20	16,80	18,50	2	ZB66K5E	**BRQPV C 2x090 MT**	140.102.0107	**24.631,00**
36,50	35,50	35,50	19,60	21,20	2	ZB76K5E	**BRQPV C 2x100 MT**	140.102.0108	**26.018,00**
43,60	42,40	42,40	24,30	26,70	2	ZB95K5E	**BRQPV C 2x130 MT**	140.102.0109	**28.985,00**
52,30	50,90	50,90	28,70	31,70	2	ZB114K5E	**BRQPV C 2x150 MT**	140.102.0110	**33.296,00**
10,80	9,76	9,76	5,93	6,56	3	ZB15KCE	**BRQP4 C 3x020 MT**	140.102.0111	**22.111,00**
13,00	11,80	11,80	6,76	7,49	3	ZB19KCE	**BRQP4 C 3x025 MT**	140.102.0112	**22.263,00**
15,20	13,90	13,90	8,61	9,28	3	ZB21KCE	**BRQP4 C 3x030 MT**	140.102.0113	**22.281,00**
21,10	20,40	20,40	11,90	12,70	3	ZB29KCE	**BRQP6 C 3x040 MT**	140.102.0114	**25.176,00**
27,00	26,00	26,00	14,80	16,00	3	ZB38KCE	**BRQPV C 3x050 MT**	140.102.0115	**27.061,00**
31,70	30,60	30,60	17,50	19,10	3	ZB45KCE	**BRQPV C 3x060 MT**	140.102.0116	**27.567,00**
40,80	39,70	39,70	21,40	24,30	3	ZB57KCE	**BRQPV C 3x080 MT**	140.102.0117	**33.108,00**
47,00	45,80	45,80	25,30	27,90	3	ZB66K5E	**BRQPV C 3x090 MT**	140.102.0118	**36.758,00**
55,20	53,80	53,80	29,60	32,00	3	ZB76K5E	**BRQPV C 3x100 MT**	140.102.0119	**38.256,00**



Capacidad de refrigeración calculada de acuerdo con EN12900
(20 ° C de temperatura de gas de succión, 0K de subenfriamiento de líquido).
Rango de temperaturas de evaporación:
- R407F, R448A, R449A, R404A: -5/-15ºC.
- R450A, R134A: +5/-15ºC.

Unidades Condensadoras suministradas con cuadro eléctrico y separador de aceite.

Capítulo 1

Centrales
CUBO MULTI

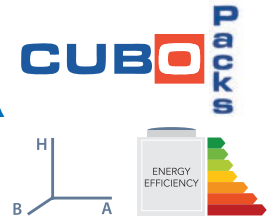

APLICACIÓN MEDIA TEMPERATURA *DIMENSIONES*

MODELO	CÓDIGO	Carcasa	A (mm)	B (mm)	H (mm)	Peso (Kg)
BRQP2 C 2x020 MT	140.102.0100	MCN2	1.340	760	1.484	298
BRQP2 C 2x025 MT	140.102.0101	MCN2	1.340	760	1.484	304
BRQP2 C 2x030 MT	140.102.0102	MCN2	1.340	760	1.484	308
BRQP2 C 2x040 MT	140.102.0103	MCN2	1.340	760	1.484	328
BRQP2 C 2x050 MT	140.102.0104	MCN2	1.340	760	1.484	330
BRQP4 C 2x060 MT	140.102.0105	MCN4	1.900	760	1.484	430
BRQP4 C 2x080 MT	140.102.0106	MCN4	1.900	760	1.484	440
BRQPV C 2x090 MT	140.102.0107	MCV2	1.900	1.100	2.200	450
BRQPV C 2x100 MT	140.102.0108	MCV2	1.900	1.100	2.200	454
BRQPV C 2x130 MT	140.102.0109	MCV2	1.900	1.100	2.200	506
BRQPV C 2x150 MT	140.102.0110	MCV3	2.775	1.100	2.200	829
BRQP4 C 3x020 MT	140.102.0111	MC4U	1.338	760	2.086	307
BRQP4 C 3x025 MT	140.102.0112	MC4U	1.338	760	2.086	316
BRQP4 C 3x030 MT	140.102.0113	MC4U	1.338	760	2.086	320
BRQP6 C 3x040 MT	140.102.0114	MC6U	1.900	760	2.086	400
BRQPV C 3x050 MT	140.102.0115	MCV2	1.900	1.100	2.200	480
BRQPV C 3x060 MT	140.102.0116	MCV2	1.900	1.100	2.200	494
BRQPV C 3x080 MT	140.102.0117	MCV2	1.900	1.100	2.200	540
BRQPV C 3x090 MT	140.102.0118	MCV3	2.775	1.100	2.200	758
BRQPV C 3x100 MT	140.102.0119	MCV3	2.775	1.100	2.200	766

APLICACIÓN MEDIA TEMPERATURA *DATOS TÉCNICOS*

MODELO	CÓDIGO	P max (1) (Kw)	Ventilador N x Ø (mm)	Caudal (m^3/h)	Recipiente Líquido (lt)	Conexiones		STD Potencia Sonido (2) db(A)	STD Presión Sonido (3) db(A)
						s (mm)	l (mm)		
BRQP2 C 2x020 MT	140.102.0100	6,78	2x500	10.600	14,00	22	12	71,20	43,20
BRQP2 C 2x025 MT	140.102.0101	6,80	2x500	10.600	14,00	22	12	71,20	43,20
BRQP2 C 2x030 MT	140.102.0102	8,00	2x500	10.600	14,00	28	12	72,30	44,30
BRQP2 C 2x040 MT	140.102.0103	10,20	2x500	10.600	14,00	28	16	72,80	44,80
BRQP2 C 2x050 MT	140.102.0104	12,40	2x500	10.600	14,00	28	16	74,00	46,00
BRQP4 C 2x060 MT	140.102.0105	14,00	4x450	13.800	18,00	35	16	74,10	46,10
BRQP4 C 2x080 MT	140.102.0106	17,70	4x450	13.800	18,00	35	22	77,00	49,00
BRQPV C 2x090 MT	140.102.0107	21,50	2x630	21.500	24,50	42	22	79,80	51,80
BRQPV C 2x100 MT	140.102.0108	24,30	2x630	20.400	24,50	42	22	79,80	51,80
BRQPV C 2x130 MT	140.102.0109	34,30	2x800	24.000	24,50	54	22	81,30	53,30
BRQPV C 2x150 MT	140.102.0110	42,40	3x800	36.000	30,00	54	28	84,30	56,30
BRQP4 C 3x020 MT	140.102.0111	9,80	4x400	9.550	14,00	28	16	72,10	44,10
BRQP4 C 3x025 MT	140.102.0112	9,80	4x400	9.550	14,00	28	16	72,10	44,10
BRQP4 C 3x030 MT	140.102.0113	11,60	4x400	9.550	14,00	28	16	73,40	45,40
BRQP6 C 3x040 MT	140.102.0114	15,10	6x400	14.300	18,00	35	22	74,80	46,80
BRQPV C 3x050 MT	140.102.0115	18,90	2x630	21.500	30,00	35	22	78,40	50,40
BRQPV C 3x060 MT	140.102.0116	21,40	2x630	20.400	30,00	42	22	78,40	50,40
BRQPV C 3x080 MT	140.102.0117	29,60	2x800	24.000	30,00	42	22	81,20	53,20
BRQPV C 3x090 MT	140.102.0118	36,00	3x800	36.000	30,00	54	28	82,70	54,70
BRQPV C 3x100 MT	140.102.0119	40,30	3x800	33.350	30,00	54	28	82,70	54,70

(1) Fuente de alimentación estándar: 400V / 3Ph+N / 50Hz.
(2) Potencia Nivel Sonido (cálculo analítico), versión estándar.
(3) Presión sonido nivel a 10 m en campo abierto (cálculo analítico), versión estándar.

Centrales
CUBO MULTI

CUBO Packs

TIPO COPELAND SCROLL

APLICACIÓN MEDIA TEMPERATURA

RENDIMIENTOS

Tª de Evaporación -10ºC / Tª Ambiente +32					COMPRESOR		MODELO	CÓDIGO	Precio EUROS
R407F (kW)	R448A (kW)	R449A (kW)	R450A (kW)	R134a / R513A (XP10) (kW)	Nc	Modelo			
10,90	9,83	9,83	5,89	6,37	2	ZB+ZBD21KCE	**BRQP2 C 2x030 MT D**	140.102.0120	**18.559,00**
14,20	13,70	13,70	7,92	8,48	2	ZB+ZBD30KCE	**BRQP2 C 2x040 MT D**	140.102.0121	**19.489,00**
16,90	16,40	16,40	9,62	10,40	2	ZB+ZBD38KCE	**BRQP2 C 2x050 MT D**	140.102.0122	**19.867,00**
20,80	20,10	20,10	11,50	12,60	2	ZB+ZBD45KCE	**BRQP4 C 2x060 MT D**	140.102.0123	**21.258,00**
26,00	25,30	25,30	14,10	15,90	2	ZB+ZBD57KCE	**BRQP4 C 2x080 MT D**	140.102.0124	**23.940,00**
36,50	35,50	35,50	19,60	21,20	2	ZB+ZBD76K5E	**BRQPV C 2x100 MT D**	140.102.0125	**28.425,00**
15,20	13,90	13,90	8,61	9,28	3	ZB+ZBD21KCE	**BRQP4 C 3x030 MT D**	140.102.0126	**22.201,00**
21,10	20,40	20,40	11,90	12,70	3	ZB+ZBD30KCE	**BRQP6 C 3x040 MT D**	140.102.0127	**25.166,00**
27,00	26,00	26,00	14,80	16,00	3	ZB+ZBD38KCE	**BRQPV C 3x050 MT D**	140.102.0128	**27.277,00**
31,70	30,60	30,60	17,50	19,10	3	ZB+ZBD45KCE	**BRQPV C 3x060 MT D**	140.102.0129	**28.503,00**
40,80	39,70	39,70	21,40	24,30	3	ZB+ZBD57KCE	**BRQPV C 3x080 MT D**	140.102.0130	**33.929,00**
55,20	53,80	53,80	29,60	32,00	3	ZB+ZBD76K5E	**BRQPV C 3x100 MT D**	140.102.0131	**40.045,00**

Capacidad de refrigeración calculada de acuerdo con EN12900
(20 ° C de temperatura de gas de succión, 0K de subenfriamiento de líquido).
Rango de temperaturas de evaporación:
- R407F, R448A, R449A: -5/-15ºC.
- R450A, R134A: +5/-15ºC.

Unidades Condensadoras suministradas con cuadro eléctrico y separador de aceite.

APLICACIÓN MEDIA TEMPERATURA

DATOS TÉCNICOS - DIMENSIONES

MODELO	CÓDIGO	P max (1) (Kw)	Ventilador N x Ø (mm)	Caudal (m³/h)	Recipiente Líquido (lt)	Conexiones		STD Potencia Sonido (2) db(A)	STD Presión Sonido (3) db(A)	Dimensiones A x B x H (mm)	Peso (Kg)
						s (mm)	l (mm)				
BRQP2 C 2x030 MT D	140.102.0120	7,70	2x500	10.600	14,00	28	12	72,30	44,30	1340 x 760 x 1484	308
BRQP2 C 2x040 MT D	140.102.0121	10,20	2x500	10.600	14,00	28	16	72,80	44,80	1340 x 760 x 1484	328
BRQP2 C 2x050 MT D	140.102.0122	12,20	2x500	10.600	14,00	28	16	74,00	46,00	1340 x 760 x 1484	330
BRQP4 C 2x060 MT D	140.102.0123	14,30	4x450	13.800	18,00	35	16	74,10	46,10	1900 x 760 x 1484	430
BRQP4 C 2x080 MT D	140.102.0124	17,70	4x450	13.800	18,00	35	22	77,00	49,00	1900 x 760 x 1484	440
BRQPV C 2x100 MT D	140.102.0125	24,50	2x630	20.400	24,50	42	22	79,80	51,80	1900 x 1100 x 2200	454
BRQP4 C 3x030 MT D	140.102.0126	11,30	4x400	9.550	14,00	28	16	73,40	45,40	1338 x 760 x 2086	320
BRQP6 C 3x040 MT D	140.102.0127	15,10	6x400	14.300	18,00	35	22	74,80	46,80	1900 x 760 x 2086	400
BRQPV C 3x050 MT D	140.102.0128	18,70	2x630	21.500	30,00	35	22	78,40	50,40	1900 x 1100 x 2200	480
BRQPV C 3x060 MT D	140.102.0129	21,60	2x630	20.400	30,00	42	22	78,40	50,40	1900 x 1100 x 2200	494
BRQPV C 3x080 MT D	140.102.0130	29,60	2x800	24.000	30,00	42	22	81,20	53,20	1900 x 1100 x 2200	540
BRQPV C 3x100 MT D	140.102.0131	40,40	3x800	33.350	30,00	54	28	82,70	54,70	2775 x 1100 x 2200	766

(1) Fuente de alimentación estándar: 400V / 3Ph+N / 50Hz.
(2) Potencia Nivel Sonido (cálculo analítico), versión estándar.
(3) Presión sonido nivel a 10 m en campo abierto (cálculo analítico), versión estándar.





Capítulo 1

Centrales
CUBO MULTI

CUBO Packs

TIPO BITZER

APLICACIÓN BAJA TEMPERATURA

RENDIMIENTOS

Tª de Evaporación -30ºC / Tª Ambiente +32					COMPRESOR		MODELO	CÓDIGO	Precio EUROS
R407F (kW)	R448A (kW)	R449A (kW)	R450A (kW)	R134a / R513A (XP10) (kW)	Nc	Modelo			
7,59	6,50	6,50	-	-	2	2CES-3Y	**BRP4 B 2x025 BT**	140.100.0118	**21.253,00**
8,05	6,46	6,46	-	-	2	4FES-3Y	**BRP4 B 2x030 BT**	140.100.0119	**22.266,00**
9,87	6,81	6,81	-	-	2	4EES-4Y	**BRP4 B 2x040 BT**	140.100.0120	**22.520,00**
11,40	8,08	8,08	-	-	2	4DES-5Y	**BRP4 B 2x050 BT**	140.100.0121	**22.801,00**
14,90	11,00	11,00	-	-	2	4CES-6Y	**BRPV B 2x065 BT**	140.100.0122	**25.995,00**
17,80	12,90	12,90	-	-	2	4TES-9Y	**BRPV B 2x075 BT**	140.100.0123	**32.092,00**
19,30	14,00	14,00	-	-	2	4PES-12Y	**BRPV B 2x100 BT**	140.100.0124	**33.728,00**
23,60	17,10	17,10	-	-	2	4NES-14Y	**BRPV B 2x120 BT**	140.100.0125	**33.834,00**
33,70	28,80	28,80	-	-	2	4HE-18Y	**BRPV B 2x150 BT**	140.100.0126	**42.246,00**
39,70	34,20	34,20	-	-	2	4GE-23Y	**BRPV B 2x200 BT**	140.100.0127	**45.428,00**
11,90	10,10	10,10	-	-	3	2CES-3Y	**BRPV B 3x025 BT**	140.100.0128	**27.750,00**
12,60	10,10	10,10	-	-	3	4FES-3Y	**BRPV B 3x030 BT**	140.100.0129	**29.031,00**
15,60	10,70	10,70	-	-	3	4EES-4Y	**BRPV B 3x040 BT**	140.100.0130	**30.236,00**
18,30	12,80	12,80	-	-	3	4DES-5Y	**BRPV B 3x050 BT**	140.100.0131	**32.585,00**
21,60	16,10	16,10	-	-	3	4CES-6Y	**BRPV B 3x065 BT**	140.100.0132	**34.973,00**
26,00	19,00	19,00	-	-	3	4TES-9Y	**BRPV B 3x075 BT**	140.100.0133	**44.382,00**
28,10	20,50	20,50	-	-	3	4PES-12Y	**BRPV B 3x100 BT**	140.100.0134	**45.430,00**
34,90	25,40	25,40	-	-	3	4NES-14Y	**BRPV B 3x120 BT**	140.100.0135	**48.671,00**







Capacidad de refrigeración calculada de acuerdo con EN12900
(20 ° C de temperatura de gas de succión, 0K de subenfriamiento
de líquido).
Rango de temperaturas de evaporación:
- R407F, R448A, R449A, R404A: -20/-35ºC.

Unidades Condensadoras suministradas con cuadro eléctrico y separador de aceite.

Centrales
CUBO MULTI



APLICACIÓN BAJA TEMPERATURA

DIMENSIONES

MODELO	CÓDIGO	Carcasa	A (mm)	B (mm)	H (mm)	Peso (Kg)
BRP4 B 2x025 BT	140.100.0118	MC4/6	900	760	1.040	387
BRP4 B 2x030 BT	140.100.0119	MC4/6	1.900	760	1.040	444
BRP4 B 2x040 BT	140.100.0120	MC4/6	1.900	760	1.040	448
BRP4 B 2x050 BT	140.100.0121	MC4/6	1.900	760	1.040	452
BRPV B 2x065 BT	140.100.0122	MCV2	1.900	1.100	2.200	536
BRPV B 2x075 BT	140.100.0123	MCV2	1.900	1.100	2.200	618
BRPV B 2x100 BT	140.100.0124	MCV2	1.900	1.100	2.200	637
BRPV B 2x120 BT	140.100.0125	MCV2	1.900	1.100	2.200	644
BRPV B 2x150 BT	140.100.0126	MCV3	2.775	1.100	2.200	978
BRPV B 2x200 BT	140.100.0127	MCV3	2.775	1.100	2.200	1.006
BRPV B 3x025 BT	140.100.0128	MCV2	1.900	1.100	2.200	570
BRPV B 3x030 BT	140.100.0129	MCV2	1.900	1.100	2.200	582
BRPV B 3x040 BT	140.100.0130	MCV2	1.900	1.100	2.200	594
BRPV B 3x050 BT	140.100.0131	MCV2	1.900	1.100	2.200	628
BRPV B 3x065 BT	140.100.0132	MCV2	1.900	1.100	2.200	640
BRPV B 3x075 BT	140.100.0133	MCV2	1.900	1.100	2.200	775
BRPV B 3x100 BT	140.100.0134	MCV2	1.900	1.100	2.200	783
BRPV B 3x120 BT	140.100.0135	MCV3	2.775	1.100	2.200	954

APLICACIÓN BAJA TEMPERATURA

DATOS TÉCNICOS

MODELO	CÓDIGO	P max (1) (Kw)	Ventilador N x Ø (mm)	Caudal (m^3/h)	Recipiente Líquido (lt)	Conexiones		STD Potencia Sonido (2) db(A)	STD Presión Sonido (3) db(A)
						s (mm)	l (mm)		
BRP4 B 2x025 BT	140.100.0118	10,90	4x400	9.550	18,00	28	12	74,80	46,80
BRP4 B 2x030 BT	140.100.0119	11,50	4x400	9.550	18,00	28	12	75,10	47,10
BRP4 B 2x040 BT	140.100.0120	14,70	4x400	9.550	18,00	35	16	76,60	48,60
BRP4 B 2x050 BT	140.100.0121	17,10	4x400	9.550	18,00	35	16	78,20	50,20
BRPV B 2x065 BT	140.100.0122	20,50	2x630	21.500	25,00	42	16	81.30	53,30
BRPV B 2x075 BT	140.100.0123	27,10	2x630	21.500	25,00	42	16	83,00	55,00
BRPV B 2x100 BT	140.100.0124	29,60	2x630	21.500	25,00	42	16	83,80	55,80
BRPV B 2x120 BT	140.100.0125	35,60	2x630	20.400	25,00	54	22	86,40	58,40
BRPV B 2x150 BT	140.100.0126	50,20	3x800	36.000	30,00	54	22	85,60	57,60
BRPV B 2x200 BT	140.100.0127	60,20	3x800	33.350	30,00	64	22	90,00	62,00
BRPV B 3x025 BT	140.100.0128	16,10	2x630	21.500	18,00	35	16	78,70	50,70
BRPV B 3x030 BT	140.100.0129	17,00	2x630	21.500	18,00	35	16	78,90	50,90
BRPV B 3x040 BT	140.100.0130	21,80	2x630	21.500	18,00	42	16	79,90	51,90
BRPV B 3x050 BT	140.100.0131	25,90	2x630	21.500	25,00	42	16	81,10	53,10
BRPV B 3x065 BT	140.100.0132	30,70	2x630	20.400	25,00	54	16	82,50	54,50
BRPV B 3x075 BT	140.100.0133	43,30	2x800	24.000	25,00	54	22	84,80	56,80
BRPV B 3x100 BT	140.100.0134	46,30	2x800	24.000	25,00	54	22	85,60	57,60
BRPV B 3x120 BT	140.100.0135	57,20	3x800	36.000	30,00	54	22	88,40	60,40

(1) Fuente de alimentación estándar: 400V / 3Ph+N / 50Hz.
(2) Potencia Nivel Sonido (cálculo analítico), versión estándar.
(3) Presión sonido nivel a 10 m en campo abierto (cálculo analítico), versión estándar.

Capítulo 1

Centrales
CUBO MULTI

APLICACIÓN BAJA TEMPERATURA

RENDIMIENTOS

TIPO COPELAND SCROLL

Tª de Evaporación -30ºC / Tª Ambiente +32					COMPRESOR		MODELO	CÓDIGO	Precio EUROS
R407F (kW)	R448A (kW)	R449A (kW)	R450A (kW)	R134a / R513A (XP10) (kW)	Nc	Modelo			
5,03	4,52	4,52	-	-	2	ZF09K4E	**BRQP2 C 2x030 BT**	140.102.0132	**18.823,00**
7,10	6,50	6,50	-	-	2	ZF13K4E	**BRQP2 C 2x040 BT**	140.102.0133	**19.437,00**
8,54	7,88	7,88	-	-	2	ZF15K4E	**BRQP2 C 2x050 BT**	140.102.0134	**19.638,00**
10,20	9,16	9,16	-	-	2	ZF18K4E	**BRQP2 C 2x060 BT**	140.102.0135	**19.959,00**
12,80	11,50	11,50	-	-	2	ZF25K5E	**BRQP6 C 2x075 BT**	140.102.0136	**25.494,00**
16,30	15,50	15,50	-	-	2	ZF34K5E	**BRQP6 C 2x100 BT**	140.102.0137	**26.842,00**
20,70	19,30	19,30	-	-	2	ZF41K5E	**BRQPV C 2x130 BT**	140.102.0138	**28.904,00**
25,10	23,30	23,30	-	-	2	ZF49K5E	**BRQPV C 2x150 BT**	140.102.0139	**30.701,00**
7,31	6,55	6,55	-	-	3	ZF09K4E	**BRQP4 C 3x030 BT**	140.102.0140	**23.613,00**
10,10	9,30	9,30	-	-	3	ZF13K4E	**BRQP4 C 3x040 BT**	140.102.0141	**24.120,00**
12,70	11,80	11,80	-	-	3	ZF15K4E	**BRQP6 C 3x050 BT**	140.102.0142	**24.794,00**
15,10	13,60	13,60	-	-	3	ZF18K4E	**BRQP6 C 3x060 BT**	140.102.0143	**27.938,00**
18,10	16,50	16,50	-	-	3	ZF25K5E	**BRQP6 C 3x075 BT**	140.102.0144	**30.910,00**
24,90	23,60	23,60	-	-	3	ZF34K5E	**BRQPV C 3x100 BT**	140.102.0145	**35.589,00**
30,40	28,40	28,40	-	-	3	ZF41K5E	**BRQPV C 3x130 BT**	140.102.0146	**38.379,00**
36,70	34,20	34,20	-	-	3	ZF49K5E	**BRQPV C 3x150 BT**	140.102.0147	**40.404,00**

Capacidad de refrigeración calculada de acuerdo con EN12900 (20 ° C de temperatura de gas de succión, 0K de subenfriamiento de líquido).
Rango de temperaturas de evaporación:
- R407F, R448A, R449A: -20/-35ºC;

Unidades Condensadoras suministradas con cuadro eléctrico y separador de aceite.

APLICACIÓN BAJA TEMPERATURA

DATOS TÉCNICOS - DIMENSIONES

MODELO	CÓDIGO	P max (1) (Kw)	Ventilador N x Ø (mm)	Caudal (m³/h)	Recipiente Líquido (lt)	Conexiones		STD Potencia Sonido (2) db(A)	STD Presión Sonido (3) db(A)	Dimensiones A x B x H (mm)	Peso (Kg)
						s (mm)	l (mm)				
BRQP2 C 2x030 BT	140.102.0132	7,32	2x500	10.600	18,00	28	12	74,60	46,60	1340 x 760 x 1484	308
BRQP2 C 2x040 BT	140.102.0133	9,94	2x500	10.600	18,00	28	12	76,90	48,90	1340 x 760 x 1484	330
BRQP2 C 2x050 BT	140.102.0134	13,60	2x500	10.600	18,00	35	16	76,90	48,90	1340 x 760 x 1484	332
BRQP2 C 2x060 BT	140.102.0135	14,60	2x500	13.800	18,00	35	16	78,60	50,60	1340 x 760 x 1484	336
BRQP6 C 2x075 BT	140.102.0136	16,00	6x400	14.300	25,00	42	16	81,50	53,50	1900 x 760 x 2086	505
BRQP6 C 2x100 BT	140.102.0137	21,90	6x400	14.300	25,00	42	16	79,80	51,80	1900 x 760 x 2086	506
BRQPV C 2x130 BT	140.102.0138	26,70	2x630	21.500	30,00	42	16	81,60	53,60	1900 x 1100 x 2200	563
BRQPV C 2x150 BT	140.102.0139	33,60	2x800	24.000	30,00	54	22	84,40	56,40	1900 x 1100 x 2200	583
BRQP4 C 3x030 BT	140.102.0140	10,60	4x400	9.550	14,00	28	16	76,00	48,00	1338 x 760 x 2086	337
BRQP4 C 3x040 BT	140.102.0141	14,50	4x400	9.550	14,00	35	16	78,40	50,40	1338 x 760 x 2086	370
BRQP6 C 3x050 BT	140.102.0142	20,20	6x400	14.300	18,00	42	16	78,70	50,70	1900 x 760 x 2086	406
BRQP6 C 3x060 BT	140.102.0143	21,70	6x400	14.300	18,00	42	16	80,40	52,40	1900 x 760 x 2086	418
BRQP6 C 3x075 BT	140.102.0144	23,50	6x400	14.300	18,00	54	16	83,10	55,10	1900 x 760 x 2086	664
BRQPV C 3x100 BT	140.102.0145	32,80	2x630	20.400	30,00	54	22	82,20	54,20	1900 x 1100 x 2200	670
BRQPV C 3x130 BT	140.102.0146	41,90	2x800	24.000	30,00	54	22	83,50	55,50	1900 x 1100 x 2200	700
BRQPV C 3x150 BT	140.102.0147	48,20	2x800AV	33.300	30,00	54	22	88,20	60,20	1900 x 1100 x 2200	936

(1) Fuente de alimentación estándar: 400V / 3Ph+N / 50Hz.
(2) Potencia Nivel Sonido (cálculo analítico), versión estándar.
(3) Presión sonido nivel a 10 m en campo abierto (cálculo analítico), versión estándar.

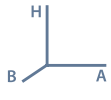



Uds. Cond. por aire Semi-Herméticas Inverter ECOSTAR

R-404A — *Trifásico 230/400V 50Hz*

HP	Gama Tª Evaporación	Rendimiento (W) (*)						Nº Ventiladores Condensador	MODELO	CÓDIGO	Precio EUROS
		0ºC			-10ºC						
		30 Hz	50 Hz	87 Hz	30 Hz	50 Hz	87 Hz				
3	30-87	4640	7860	12740	1420	2370	3920	1	**LHV5E/2DES-3.F1Y**	121.100.0066	**14.101,00**
5	25-87	6120	10310	16160	1900	3240	5360	1	**LHV5E/4FE-5.F1Y**	121.100.0067	**15.156,00**
6	25-87	7600	12680	19180	2320	3940	6480	1	**LHV5E/4EE-6.F1Y**	121.100.0068	**15.938,00**
7 1/2	25-87	9190	15540	24600	2840	4850	8030	2	**LHV7E/4DE-7.F3Y**	121.100.0070	**17.203,00**
10	25-87	11030	18540	28500	3340	5700	9400	2	**LHV7E/4CE-9.F3Y**	121.100.0072	**17.203,00**

R134a / R513A (XP10) — *Trifásico 230/400V 50Hz*

HP	Gama Tª Evaporación	Rendimiento (W) (*)						Nº Ventiladores Condensador	MODELO	CÓDIGO	Precio EUROS
		0ºC			-10ºC						
		30 Hz	50 Hz	87 Hz	30 Hz	50 Hz	87 Hz				
3	25-87	4140	7060	11640	2640	4510	7470	1	**LHV5E/2DES-3.F1Y**	121.100.0066	**14.101,00**
5	25-87	5370	9130	14850	3370	5760	9490	1	**LHV5E/4FE-5.F1Y**	121.100.0067	**15.156,00**
6	25-87	6860	11610	18440	4440	7560	12380	1	**LHV5E/4EE-6.F1Y**	121.100.0068	**15.938,00**
5	25-87	8050	13690	22400	5100	8700	14380	2	**LHV7E/4DE-5.F1Y**	121.100.0069	**16.236,00**
7 1/2	25-87	8090	13790	22550	5120	8760	14490	2	**LHV7E/4DE-7.F3Y**	121.100.0070	**17.203,00**
7 1/2	25-87	9840	16720	26800	6290	10720	17670	2	**LHV7E/4CE-6.F1Y**	121.100.0071	**16.713,00**
10	25-87	9900	16840	27000	6320	10790	17790	2	**LHV7E/4CE-9.F3Y**	121.100.0072	**17.203,00**
7 1/2	25-87	10590	17940	28400	6660	11340	18590	2	**LHV7E/4VE-7.F3Y**	121.100.0073	**19.703,00**
9	25-87	12710	21400	33100	8060	13700	22250	2	**LHV7E/4TE-9.F3Y**	121.100.0074	**19.820,00**
12	25-87	14500	24200	36600	9090	15390	24550	2	**LHV7E/4PE-12.F3Y**	121.100.0075	**20.222,00**
14	25-87	16980	27800	41500	10760	18150	28300	2	**LHV7E/4NE-14.F3Y**	121.100.0076	**20.868,00**

Compresores Bitzer de la Serie Octagon:
(*) Rendimientos indicados a TªAmbiente +32ºC, TªGases aspirados 20K con subenfriamiento de líquido.

- Compresores Octagon con convertidor de frecuencia inverter integrado de alta eficiencia del sistema
- Moto ventiladores condensador EC con regulación de velocidad
- Programador de regulación incluído
- Dimensiones reducidas, salida del aire vertical
- Diseño externo del carrozado atractivo
- Bancada robusta y estable, sin vibraciones de resonancia
- El precio incluye el control de aceite OLC-K1 para los compresores de 4 cilindros. Las unidades se suministran sin válvula de seguridad
- Aplicación posible con refrigerantes R-507, R-407C, R-448A, R-449A R-450A, R-513A



MODELO	Dimensiones de tubería		Tensión	Máx. A	Ventiladores 50 Hz			Recipiente, carga máxima refrigerante (kg)		Peso Kg
	Aspiración	Líquido			A	W	m3/h	R134	R404/R507	
LHV5E/2DES-3.F1Y	7/8	1/2	380/420V 50Hz	15,5	1 x 2,1	1 x 350	5200	23,2	20,2	270
LHV5E/4FE-5.F1Y	1 1/8	1/2	380/420V 50Hz	19	1 x 2,1	1 x 350	5200	23,2	20,2	285
LHV5E/4EE-6.F1Y	1 1/8	5/8	380/420V 50Hz	19	1 x 2,1	1 x 350	5200	23,2	20,2	295
LHV7E/4DE-5.F1Y	1 3/8	7/8	380/420V 50Hz	20	2 x 2,1	2 x 350	10400	23,2		303
LHV7E/4DE-7.F3Y	1 3/8	7/8	380/420V 50Hz	30	2 x 2,1	2 x 350	10400	23,2	20,2	330
LHV7E/4CE-6.F1Y	1 3/8	7/8	380/420V 50Hz	30	2 x 2,1	2 x 350	10400	23,2		303
LHV7E/4CE-9.F3Y	1 3/8	7/8	380/420V 50Hz	36	2 x 2,1	2 x 350	10400	23,2	20,2	330
LHV7E/4VE-7.F3Y	1 3/8	7/8	380/420V 50Hz	25	2 x 2,1	2 x 350	10400	23,2		390
LHV7E/4TE-9.F3Y	1 3/8	7/8	380/420V 50Hz	28	2 x 2,1	2 x 350	10400	23,2		390
LHV7E/4PE-12.F3Y	1 3/8	7/8	380/420V 50Hz	32	2 x 2,1	2 x 350	10400	23,2		390
LHV7E/4NE-14.F3Y	1 3/8	7/8	380/420V 50Hz	36	2 x 2,1	2 x 350	10400	23,2		390

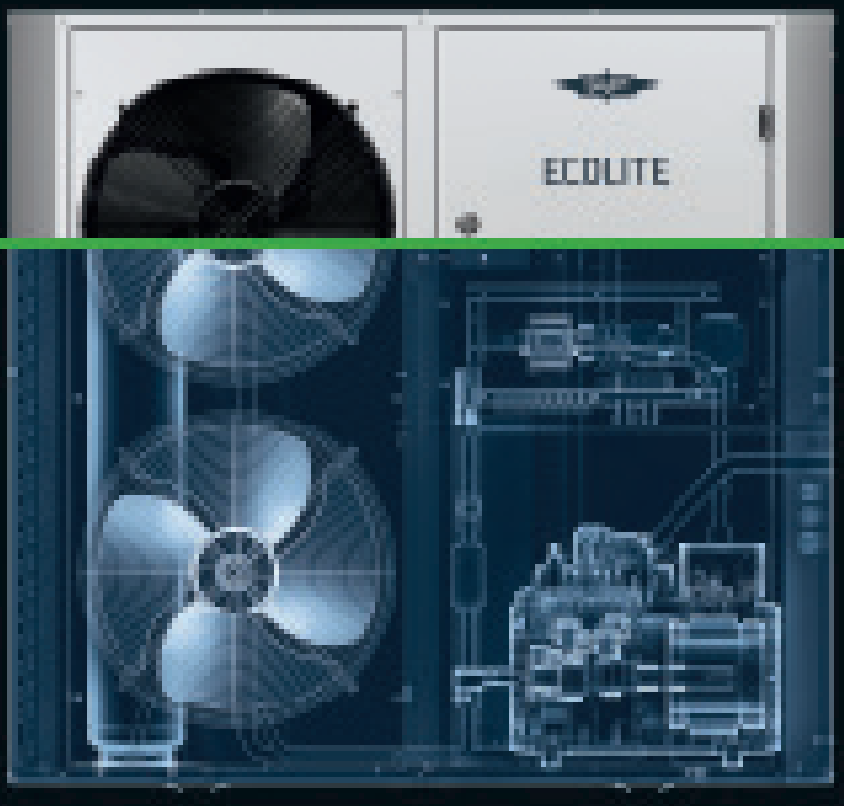





A2L APPROVED

MÁXIMA ADAPTABILIDAD.
APLICACIÓN VERSÁTIL.

Las unidades condensadoras ECOLITE son una solución flexible para aplicaciones de refrigeración de media y baja temperatura. Su concepto "Plug and Play" facilita la instalación del equipo y optimiza su uso. Las 7 modelos son adecuados para su funcionamiento en diferentes zonas climáticas, con regulación de capacidad MINISTEP (posibilidad desde el 30% hasta el 100%) y con su controlador nos permite un total flexibilidad operativa. Gracias a su construcción robusta y su bajo nivel sonoro, el ECOLITE puede integrarse fácilmente en zonas urbanas. Este serie también está apta para el uso de fluidos A2L de bajo GWP respetando así el medio ambiente. Para más información no vacilen en

Uds. Cond. por aire Carrozadas Semi-Herméticas BITZER ECOLITE

DIMENSIONES

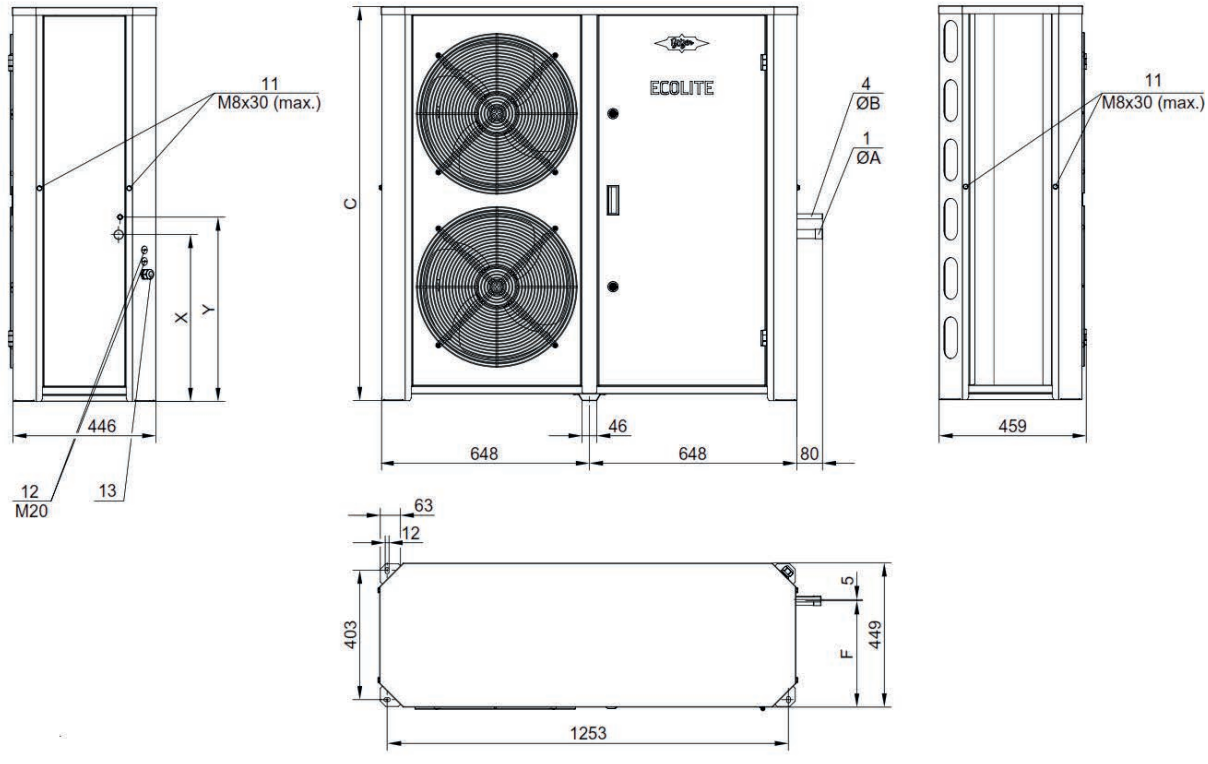

CONEXIONES

1 Entrada de refrigerante (línea de aspiración) SL
4 Salida de refrigerante DL
11 Punto de suspensión de carga
12 Enchufe para prensaestopas
13 Casquillo para cable apantallado (para cables 9-17 mm)

DIMENSIONES

MODELO	Ø A	Ø B	C	F	X	Y
	mm					
LHL3E/2EES-2Y ... LHL3E/2CES-3Y	22	12	830	324	520	575
LHL5E/4FES-3Y ... LHL5E/4CES-6Y	28	16	1230	332	520	575

Capítulo 1

Uds. Cond. por aire Carrozadas Semi-Herméticas BITZER ECOLITE

Novedad

APLICACIÓN ALTA TEMPERATURA

R-134a

HP	Cilind. m³/h	Potencia Frigorífica en kW a la Tª de evaporación			Caudal Conden. m³/h	Nº Ventil. Cond.	Recipiente de líquido (l)	MODELO	CÓDIGO	Precio EUROS
		+5ºC	0ºC	-5ºC						
2	11,4	7.0	5.70	4.6	3000	1X450	7,8	**LHL3E-2EES-2Y**	121.100.0140	**7.528,00**
2	13,4	8.1	6.70	5.4	3000	1X450	7,8	**LHL3E-2DES-2Y**	121.100.0141	**7.628,00**
3	16,2	9.3	7.80	6.4	3000	1X450	7,8	**LHL3E-2CES-3Y**	121.100.0142	**7.716,00**
3	18,1	10.8	8.90	7.1	6000	2X450	15,0	**LHL5E-4FES-3Y**	121.100.0143	**9.776,00**
4	22,7	13.2	11.00	9	6000	2X450	15,0	**LHL5E-4EES-4Y**	121.100.0144	**9.848,00**
5	26,8	15.3	12.60	10.3	6000	2X450	15,0	**LHL5E-4DES-5Y**	121.100.0145	**10.603,00**
6	32,5	18.0	15.00	12.3	6000	2X450	15,0	**LHL5E-4CES-6Y**	121.100.0146	**10.967,00**

Rendimientos indicados con Tª de condensación +32ºC Dt 10K Subenfriamiento 1K

APLICACIÓN MEDIA-BAJA TEMPERATURA

R-448A/R-449A

HP	Cilind. m³/h	Potencia Frigorífica en kW a la Tª de evaporación					Caudal Conden. m³/h	Nº Ventil. Cond.	Recipiente de líquido (l)	MODELO	CÓDIGO	Precio EUROS
		-10ºC	-15ºC	-20ºC	-25ºC	-35ºC						
2	11,4	5.5	4.4	3.5	2.7	1.5	3000	1X450	7,8	**LHL3E-2EES-2Y**	121.100.0140	**7.528,00**
2	13,4	6.4	5.2	4	3.2	1.8	3000	1X450	7,8	**LHL3E-2DES-2Y**	121.100.0141	**7.628,00**
3	16,2	7.4	6	4.8	3.8	2.2	3000	1X450	7,8	**LHL3E-2CES-3Y**	121.100.0142	**7.716,00**
3	18,1	8.8	7.1	5.6	4.4	2.5	6000	2X450	15,0	**LHL5E-4FES-3Y**	121.100.0143	**9.776,00**
4	22,7	10.6	8.6	6.8	5.3	3	6000	2X450	15,0	**LHL5E-4EES-4Y**	121.100.0144	**9.848,00**
5	26,8	12	9.8	7.8	6.1	3.4	6000	2X450	15,0	**LHL5E-4DES-5Y**	121.100.0145	**10.603,00**
6	32,5	14.2	11.6	9.3	7.4	4.3	6000	2X450	15,0	**LHL5E-4CES-6Y**	121.100.0146	**10.967,00**

Rendimientos indicados con Tª de condensación +32ºC Dt 10K Subenfriamiento 1K

Todos los modelos ECOLITE ofrecen una capacidad de adaptación excelente para todo tipo de aplicaciones. La eficaz regulación de la potencia, en combinación con el software de regulación de BITZER desarrollado específicamente para ello, contribuye considerablemente a la excelencia del sistema.

CERTIFICADO PARA A2L	
CÓDIGO	PRECIO
190.100.0114	**757,00**

A2L



ECODESIGN CONFORM

HFO BLEND READY

BEST SOFTWARE

Equipamiento estándar:

- Recipiente de líquido
- Visor
- Filtro secador
- Presostato alta y baja
- Resistecia de cárter
- Sensores de aspiración, descarga y temperatura ambiente.

Opcionales:

- Control CRII para regular la capacidad 10% / 100% (para modelos LHL5)
- Separador de aceite
- Regulador de aceite OLC-K1
- Arranque descargado
- Sensor de temperatura de cámara
- Best Converter



Compactos comerciales

La nueva gama de equipos monoblock incorpora compresores de última tecnología, junto al excelente rendimiento termodinámico del refrigerante R-290 en una construcción muy compacta que se integra en el panel de la cámara frigorífica.

Alta eficiencia energética

Gestión 100 % natural

Seguridad y fiabilidad

www.intarcon.com

Capítulo 1

Equipos compactos INTARBLOCK DE PUERTA (Cortina de aire) Horizontales. Series MCP/BCP

INTARCON



- Diseño tropicalizado para temperatura ambiente de 45ºC.
- Corriente de aire opcional.
- Desescarche por gas caliente con control de temperatura.
- Equipo compacto de carga reducida de refrigerante, menor a 1 Kg.

APLICACIÓN MEDIA TEMPERATURA

R-134a | 230V - 1- 50Hz

Compresor		Potencia Frigorífica / Volumen Cámara, según Temperatura Cámara [1]								Pot. Absorb. Nom. (kW)	Intens. Máxima Absorb. (A)	Caudal Evap. (m^3/h)	Carga Refrig. (kg.)[2]	Peso (Kg)	Nivel Presión Sonora dB(A)[3]	MODELO	CÓDIGO	Precio EUROS	Código con Cortina	Precio con Cortina (EUROS)
CV	Tensión	-5ºC		0ºC		5ºC		10ºC												
		W	m^3	W	m^3	W	m^3	W	m^3											
3/8	230 V-I	470	3	580	4	695	7	820	12	0,47	4,57	300	< 1,0	61	29	**MCP-NY-0 010**	130.117.0620	**1.797,00**	130.117.0625	**2.758,00**
1/2	230 V-I	630	4	760	7	890	10	1.030	15	0,61	5,57	300	< 1,0	66	29	**MCP-NY-0 015**	130.117.0621	**2.025,00**	130.117.0626	**2.986,00**
1/2	230 V-I	720	5	880	8	1.055	12	1.250	21	0,68	5,84	600	< 1,0	72	29	**MCP-NY-1 015**	130.117.0622	**2.238,00**	130.117.0627	**3.199,00**
3/4	230 V-I	955	9	1.180	11	1.435	18	1.710	28	0,91	9,54	600	< 1,0	79	29	**MCP-NY-1 026**	130.117.0623	**2.557,00**	130.117.0628	**3.518,00**
1	230 V-I	1.200	12	1.490	17	1.760	26	2.070	40	1,03	9,68	600	< 1,0	83	29	**MCP-NY-1 033**	130.117.0624	**2.872,00**	130.117.0629	**3.834,00**

APLICACIÓN BAJA TEMPERATURA

R-449A | 230V - 1- 50Hz

Compresor		Potencia Frigorífica / Volumen Cámara, según Temperatura Cámara [1]						Pot. Absorb. Nom. (kW)	Intens. Máxima Absorb. (A)	Caudal Evap. (m^3/h)	Carga Refrig. (kg.)[2]	Peso (Kg)	Nivel Presión Sonora dB(A)[3]	MODELO	CÓDIGO	Precio EUROS	Código con Cortina	Precio con Cortina (EUROS)
CV	Tensión	-25ºC		-20ºC		-10ºC												
		W	m^3	W	m^3	W	m^3											
5/8	230 V-I	390	1	490	2	585	3	0,67	7,17	600	< 1,0	67	29	**BCP-NG-0 018**	130.117.0630	**2.297,00**	130.117.0633	**3.259,00**
3/4	230 V-I	640	3	810	7	960	10	1	8.64	600	< 1,0	74	31	**BCP-NG-1 026**	130.117.0631	**2.683,00**	130.117.0634	**3.644,00**
11/4	230 V-I	790	4	950	10	1.120	12	1,27	11,08	600	< 1,0	80	29	**BCP-NG-1 034**	130.117.0632	**2.849,00**	130.117.0635	**3.811,00**

(1) Las prestaciones nominales están referidas al funcionamiento con temperaturas de cámara de 0ºC (MT) o -20ºC (BT) de temperatura exterior de 35ºC. Volumen de cámara recomendado para cámaras con suelo y aislamiento de 80mm en MT o 100mm en BT, densidad de mercancía de 250kg/m^3 con una rotación diaria del 10% a una temperatura de entrada de 25ºC en MT y -15ºC en BT.
(2) Equipos con carga inferior a 5 toneladas de CO_2 equivalente (3,8 kg de R134a o R449A) exentos de comprobación de fugas (RD 115/2017).
(3) Nivel sonoro máximo referido a nivel de presión acústica en dB(A), medido en campo abierto a 10 m de distancia de la fuente.

Cortina de aire (opcional). Los equipos de puerta pueden incorporar de manera opcional una cortina de aire integrada en la propia unidad, especialmente dimensionada para puertas de 1800 mm de alto y hasta 800 mm de luz. Cuenta con un ventilador centrífugo de velocidad regulable, interruptor de puerta y difusor lineal. La cortina de aire crea una barrera invisible para evitar las pérdidas de frío del interior de la cámara, que se activa durante la apertura de la puerta, y evita la entrada de aire caliente y la pérdida de aire frío, con una eficiencia superior al 50%.

- Ventilador centrífugo.
- Difusor de aire longitudinal.
- Activación automática con apertura de puerta.
- Alimentación 230 V-I-50 Hz.
- Carga de refrigerante R134a o R449A, inferior a 1 kg.
- Compresor hermético alternativo.
- Presostatos de alta y baja presión.
- Expansión por válvula termostática.
- Protección magnetotérmica.
- Desescarche por inyección de gas caliente.
- Bandeja de condensados en acero inoxidable.
- Evaporación automática de condensados.
- Luz LED de cámara con microinterruptor de puerta.
- Cable de resistencia de puerta (solo modelos BCP).
- Regulación electrónica multifunción.

Ejemplo de Instalación



Esquema de instalación con cortina de aire (opcional)

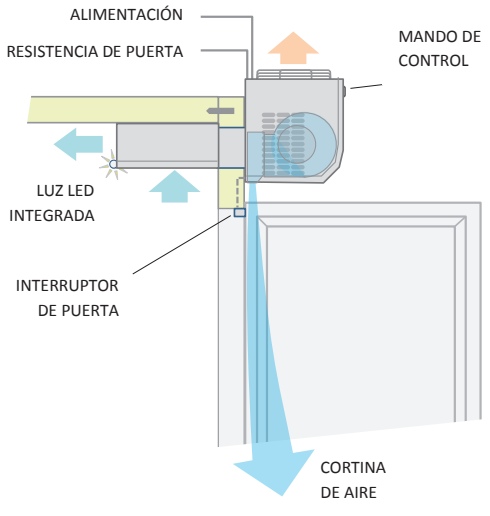

Dimensiones

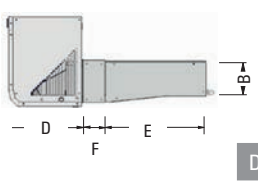

Dimensiones (mm)	A	B	C	D	E	F	G
Serie 0	1005	152	380	315	450	80	940
Serie 1	1005	152	380	315	450	80	940

Capítulo 1

Equipos compactos INTARBLOCK R290
Series MCV/BCV

INTARCON

- Diseño tropicalizado para temperatura ambiente de -10ºC.
- Válvula de expansión termostática.
- Desescarche por gas caliente con control de temperatura.
- Equipo compacto de carga reducida de R290, menor a 150 gr.



APLICACIÓN MEDIA TEMPERATURA

R-290 | 230V - 1- 50Hz

Compresor		Potencia Frigorífica / Volumen Cámara, según Temperatura Cámara [1]								Pot. Absorb. Nom. (kW)	Intens. Máxima Absorb. (A)	Caudal Evap. (m³/h)	Carga Refrig. (kg.)[2]	Peso (Kg)	Nivel Presión Sonora dB(A)[3]	MODELO	CÓDIGO	Precio EUROS	
CV	Tensión	-5ºC		0ºC		5ºC		10ºC											
		W	m³	W	m³	W	m³	W	m³										
1/3	230 V-I	580	3	695	5	820	8	950	10	0,39	3,6	300	< 0,15	38	29	**MCV-LD-0 009**	130.117.0614	**1.847,00**	
1/2	230 V-I	870	6	1.060	9	1.250	14	1.460	20	0,51	3,33	500	< 0,15	56	29	**MCV-LD-1 012**	130.117.0615	**2.223,00**	
3/4	230 V-I	1.100	9	1.320	13	1.550	19	1.790	27	0,71	5,99	500	< 0,15	62	29	**MCV-LD-1 017**	130.117.0616	**2.479,00**	
2	230 V-I	1.350	11	1.700	17	2.095	21	2.530	24	0,94	9,58	950	<0,15	73	32	**MCV-LD-2 2026**	130.117.0781	**3.145,00**	*
2-1/2	230 V-I	1.680	18	2.040	23	2.510	27	2.960	28	1,27	13,18	950	<0,20	73	32	**MCV-LD-2 2034**	130.117.0782	**3.944,00**	*

APLICACIÓN BAJA TEMPERATURA

R-290 | 230V - 1- 50Hz

Compresor		Potencia Frigorífica / Volumen Cámara, según Temperatura Cámara [1]						Pot. Absorb. Nom. (kW)	Intens. Máxima Absorb. (A)	Caudal Evap. (m³/h)	Carga Refrig. (kg.)	Peso (Kg)	Nivel Presión Sonora dB(A)[2]	MODELO	CÓDIGO	Precio EUROS	
CV	Tensión	-25ºC		-20ºC		-10ºC											
		W	m³	W	m³	W	m³										
3/4	230 V-I	360	1	460	2	575	3	0,35	3,29	300	< 0,15	38	29	**BCV-LD-0 014**	130.117.0617	**2.193,00**	
3/4	230 V-I	535	2	685	5	845	9	0,44	3,45	500	< 0,15	57	29	**BCV-LD-1 017**	130.117.0618	**2.436,00**	
1	230 V-I	690	3	880	7	1.120	14	0,63	5,93	500	< 0,15	64	31	**BCV-LD-1 028**	130.117.0619	**2.683,00**	
1-1/2	230 V-I	825	6	1.040	8	1.260	12	0,9	12,69	950	<0,20	72	32	**BCV-LD-2 034**	130.117.0783	**2.878,00**	*

(1) Las prestaciones nominales están referidas al funcionamiento con temperaturas de cámara de 0ºC (MT) o -20ºC (BT) de temperatura exterior de 35ºC. Volumen de cámara recomendado para cámaras con suelo y aislamiento de 80mm en MT o 100mm en BT, densidad de mercancía de 250kg/m³ con una rotación diaria del 10% a una temperatura de entrada de 25°C en MT y -15°C en BT.
(2) Nivel sonoro máximo referido a nivel de presión acústica en dB(A), medido en campo abierto a 10 m de distancia de la fuente.

- Alimentación 230 V-I-50 Hz.
- Carga de refrigerante R290 inferior a 150 gr.
- Compresor hermético alternativo.
- Motoventiladores electrónicos EC.
- Presostato de alta.
- Expansión por válvula termostática.
- Desescarche automático por inyección de gas caliente.
- Bandeja de condensados en acero inoxidable.
- Evaporación automática de condensados.
- Luz LED de cámara con microinterruptor de puerta.
- Tampón desmontable incluido.
- Cable de resistencia de puerta (sólo modelos BCV).
- Regulación electrónica multifunción.

Ejemplo de Instalación



Esquema de instalación

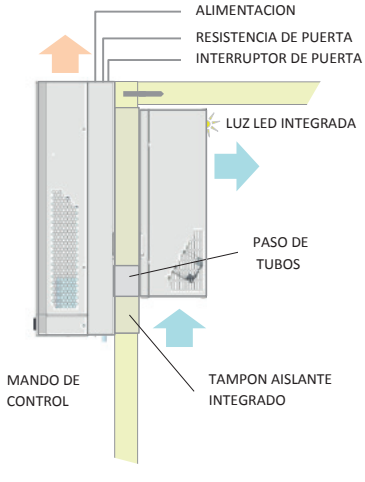

Dimensiones

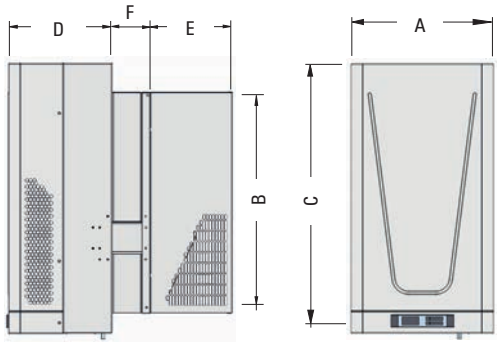

Dimensiones (mm)	A	B	C	D	E	F
Serie 0	420	595	803	238	207	80
Serie 1	420	657	803	307	269	80

Capítulo 1

Equipos semicompactos para conservación y maduración de carne. Series MSF / MSH

Evaporador quasiestático de doble flujo a muy baja velocidad, especialmente diseñado para conservación de carne.

Precarga de refrigerante incluida.

Conservación de carne: los equipos para carne gracias a la configuración de sus unidades evaporadoras están especialmente indicados para cámaras de conservación de carne en el entorno de los 0ºC.
Los evaporadores de doble flujo de aire incorporan ventiladores ajustados a una mínima velocidad de giro para simular la circulación de aire por convección natural al igual que un evaporador de tipo estático.
De este modo se obtiene una mínima velocidad de aire para evitar la pérdida de humedad del producto, a la vez que se mantiene una adecuada humedad relativa en el interior de la cámara para evitar la proliferación bacteriana en la superficie del producto.

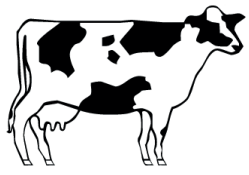

Maduración de carne (Opcional): requiere el control de la humedad relativa de la cámara en un rango determinado.
Los equipos para la maduración de carne, están configurados para cámaras en el entorno de los 0ºC y humedad relativa en el rango del 40% al 95%.
Estos equipos incorporan una avanzada regulación electrónica para el control de la temperatura y humedad en el interior de la cámara, con funciones de humidificación y deshumidificación.

Resistencia de cárter: de serie en todos los equipos Sigilus MSF y opcional en serie MSH. Se recomienda su usoo en equipos instalados en la intemperie.





Características:

- Alimentación 230 V-I-50 Hz o 400 V-III-50Hz.
- Carga de refrigerante R-134a o R-449A reducida.
- Compresor hermético alternativo.
- Evaporador de plafón quasiestático de doble flujo de aire con ventiladores axiales regulados a muy baja velocidad.
- Presostatos de alta y baja presión.
- Válvula solenoide.
- Expansión por válvula termostática.
- Desescarche por resistencias eléctricas.
- Bandeja de condensados en acero inoxidable.
- Conexiones de tipo Flare (hasta 1/2"-3/4") y válvulas de servicio.
- Protección magnetotérmica.
- Recipiente de líquido.
- Precarga de refrigerante para hasta 10 metros de tubería.
- Regulación electrónica multifunción con mando a distancia y control de condensación digital.

Dimensiones Evaporador

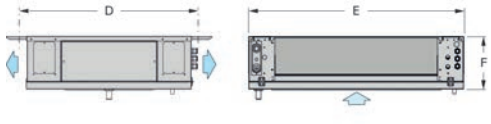

Dimensiones Condensador

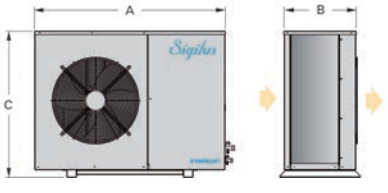

	Dimensiones (mm)	A	B	C	D	E	F	Ventiladores evaporador
R-134a	serie 11	1.030	373	577	798	706	245	1x Ø 360
	serie 12	1.030	373	577	798	1.056	245	1x Ø 360
	serie 13	1.030	373	577	798	1.756	245	2x Ø 360
	serie 23	1.080	410	827	798	1.756	245	2x Ø 360
	serie 24	1.080	410	827	888	2.156	295	2x Ø 450
	serie 34	1.150	481	1097	888	2.156	295	2x Ø 450
R-449A	MSF-UG-1016 a 1018	1.030	373	577	798	706	245	1x Ø 360
	MSF-UG-1024 a 1034	1.030	373	577	798	1.056	245	1x Ø 360
	MSF-UG-1038	1.030	373	577	798	1.756	245	2x Ø 360
	MSF-UG-2054 y 2068	1.080	410	827	798	1.756	245	2x Ø 360
	MSF-UG-3086	1.150	481	1097	888	2.156	295	2x Ø 450

Equipos semicompactos para conservación y maduración de carne. Series MSF / MSH

Compresor		Pot. Frigorífica / Volumen Cámara, según Temperatura Cámara [1]								Potencia Absorb. Nom. (kW)	Intensidad Max. Absorb. (A)	Carga Refrig. (kg)[2]	Peso (kg)	MODELO	CÓDIGO	Precio EUROS
		-5ºC		+0ºC		+5ºC		+10ºC								
CV	Tensión	W	m³	W	m³	W	m³	W	m³							
Refrigerante R-134a																
3/4	230 V-	1.145	7,6	**1.449**	**15**	1.785	24	2.153	41	0,83	9,4	< 2,0	65+32	**MSF-UY-11 026**	130.117.0773	**3.829,00**
1	230 V-	1.428	12	**1.764**	**20**	2.147	34	2.562	53	0,96	10	< 3,0	67+45	**MSF-UY-12 033**	130.117.0774	**4.563,00**
1 1/2	230 V-I *	2.100	22	**2.657**	**40**	3.255	56	3.938	86	1,5	12,6	< 3,5	77+65	**MSF-UY-13 053**	130.117.0775	**5.702,00**
2	230 V-I *	2.741	30	**3.434**	**48**	4.190	74	5.009	120	1,86	16,9	< 4,5	79+65	**MSF-UY-13 074**	130.117.0776	**6.517,00**
4	400 V-III	3.308	40	**4.158**	**62**	5.114	99	6.132	154	2,08	13,4	< 5,5	96+65	**MSF-UY-23 086**	130.117.0777	**6.988,00**
5	400 V-III	4.431	54	**5.576**	**87**	6.825	134	8.243	209	2,74	16,9	< 7,5	98+65	**MSF-UY-24 108**	130.117.0778	**7.983,00**
6 1/2	400 V-III	5.444	72	**6.815**	**108**	8.306	162	10.038	268	3,44	20,9	< 7,5	101+65	**MSF-UY-24 136**	130.117.0779	**8.963,00**
8	400 V-III	11.151	153	**7.539**	**123**	9.293	181	11.146	299	4,06	23,9	< 8,0	140+65	**MSF-UY-34 171**	130.117.0780	**10.621,00**
Refrigerante R449A																
5/8	230 V-	1.215	9,5	**1.483**	**15**	1.772	25	2.101	40	0,89	7,5	< 2,5	67+32	**MSF-UG-1 016**	130.117.0051	**3.643,00**
3/4	230 V-	1.421	12	**1.720**	**19**	2.050	30	2.410	48	1,03	8,8	< 2,5	68+32	**MSF-UG-1 018**	130.117.0052	**4.186,00**
1	230 V-	1.648	15	**1.998**	**24**	2.390	37	2.812	59	1,19	11	< 3,5	82+43	**MSF-UG-1 024**	130.117.0053	**4.495,00**
1 1/2	230 V-I *	2.235	23	**2.699**	**35**	3.193	54	3.739	84	1,84	16	< 3,5	83+43	**MSF-UG-1 034**	130.117.0055	**5.125,00**
1 3/4	400 V-III	2.833	31	**3.451**	**47**	4.130	72	4.882	115	1,85	7,4	< 4,5	82+63	**MSF-UG-1 038**	130.117.0056	**5.882,00**
2 1/4	400 V-III	3.784	47	**4.600**	**70**	5.447	105	6.426	160	2,38	9,4	< 5,5	85+63	**MSF-UG-2 054**	130.117.0058	**6.514,00**
3 1/2	400 V-III	4.825	64	**5.794**	**93**	6.834	135	8.017	205	3,35	11,4	< 7,0	88+63	**MSF-UG-2 068**	130.117.0560	**8.053,00**
4	400 V-III	6.027	83	**7.257**	**120**	8.579	175	10.060	270	4,23	13,9	< 7,0	115+66	**MSF-UG-3 086**	130.117.0561	**9.542,00**

1 Las prestaciones nominales están referidas al funcionamiento con temperatura de cámara de 0ºC y temperatura exterior de 35ºC.

2 Equipos con carga inferior a 5ton de CO_2 equivalente (3,8 kg de R134a o R449A) exentos de comprobación de fuga (RD 115/2017)

Modelos disponibles en versión con condensadora centrífuga. Consultar.

Opcionales:

- Control de condensación proporcional por variación de velocidad (incluido en serie MFS 2/23 y superiores). +250 €
- Cambio a alimentación 400 V-III-50 Hz * +5%
- Rejilla exterior de protección de la batería. +90 €
- Control para la maduración de carne con funciones de humidificación y deshumidificación. Consultar

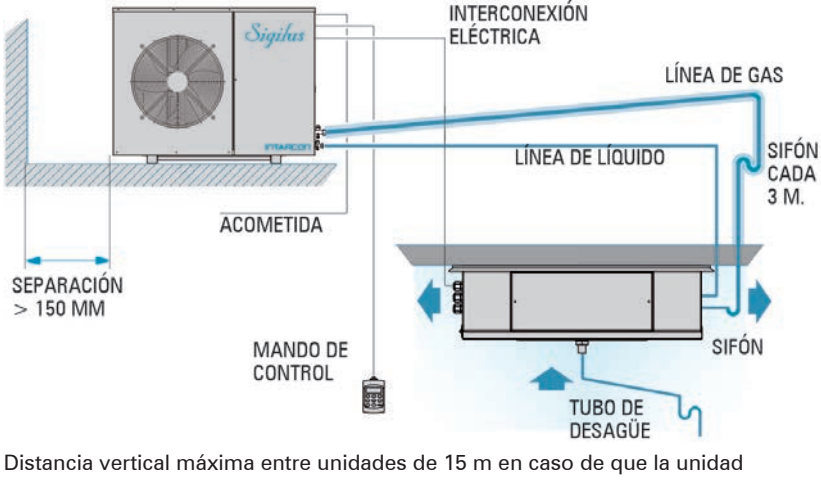

Distancia vertical máxima entre unidades de 15 m en caso de que la unidad condensadora esté situada a mayor altura que la unidad evaporadora, y de 6 m en caso contrario.

Interconexiones eléctricas

Para la interconexión de las unidades condensadora y evaporadora se han de prever las siguientes secciones de cable para 10 m de longitud

Tensión evaporador	230 V-I-50 Hz	400 V-III-50 Hz	
Serie ventilador	1 - 2	3	4 - 5
Sondas	4 x 1 mm²		
Maniobra	2 x 1 mm²	3 x 1 mm²	5 x 1 mm²
Desescarche	2 x 1,5 mm² + T	4 x 1,5 mm² + T	
Termostato	2 x 1 mm²		
Interr. puerta *	2 x 1 mm²		
Luz cámara *	2 x 1 mm² + T		

* Opcional no incluido.
Para conocer interconexiones eléctricas de cada modelo, ver manual técnico.

Capítulo 1

Equipos compactos pared INTARBLOCK Axiales. Series MCV/BCV

INTARCON

APLICACIÓN MEDIA TEMPERATURA

R-134a — *230V-I-50Hz / 400V-III-50 Hz*



Compresor		Pot. Frigorífica / Volumen Cámara, según Temperatura Cámara [1]						Pot. Absorb. Nom. (kW)	Intens. Máxima Absorb. (A)	Caudal Evap. (m^3/h)	Carga Refrig. $(kg.)^2$	Peso (Kg)	Nivel Presión Sonora $dB(A)^3$	MODELO	CÓDIGO	Precio EUROS
		0ºC		5ºC		10ºC										
CV	Tensión	W	m^3	W	m^3	W	m^3									
3/8	230 V-I	610	4	758	7	907	12	0,43	4,5	300	< 1,0	36	28	**MCV-NY-0 010**	130.117.0372	**1.588,00**
1/2	230 V-I	794	6	961	10	1.139	18	0,53	5,5	300	< 1,0	38	29	**MCV-NY-0 015**	130.117.0410	**1.834,00**
1/2	230 V-I	972	7,8	1.199	14	1.453	23	0,57	5,6	500	< 1,0	60	29	**MCV-NY-1 015**	130.117.0389	**2.023,00**
3/4	230 V-I	1.281	12	1.565	19	1.859	30	0,81	9,3	500	< 1,0	69	34	**MCV-NY-1 026**	130.117.0380	**2.257,00**
1	230 V-I	1.454	14	1.743	25	2.037	41	0,92	9,5	500	< 1,0	70	34	**MCV-NY-1 033**	130.117.0411	**2.384,00**
1	230 V-I	1.790	19	2.163	36	2.573	57	1,09	10,3	950	< 1,5	88	35	**MCV-NY-2 033**	130.117.0361	**2.937,00**
1 1/2	230 V-I *	2.153	24	2.609	41	3.103	72	1,46	12,9	950	< 1,5	89	39	**MCV-NY-2 053**	130.117.0412	**3.289,00**
1 1/2	230 V-I *	2.489	29	3.103	53	3.743	83	1,51	13,1	1.300	< 1,25	117	38	**MCV-NY-3 053**	130.117.0413	**3.800,00**
2	230 V-I *	3.239	40	3.938	70	4.667	97	1,89	17,1	1.300	< 1,25	114	41	**MCV-NY-3 074**	130.117.0363	**4.127,00**
5	400 V-III	3.927	51	4.725	110	5.539	130	2,48	18,6	1.300	< 1,25	116	43	**MCV-NY-3 108**	130.117.0309	**4.395,00**

APLICACIÓN BAJA TEMPERATURA

R-449A — *230V-I-50Hz / 400V-III-50 Hz*

Compresor		Pot. Frigorífica / Volumen Cámara, según Temperatura Cámara [1]						Pot. Absorb. Nom. (kW)	Intens. Máxima Absorb. (A)	Caudal Evap. (m^3/h)	Carga Refrig. $(kg.)^2$	Peso (Kg)	Nivel Presión Sonora $dB(A)^3$	MODELO	CÓDIGO	Precio EUROS
		-25ºC		-20ºC		-15ºC										
CV	Tensión	W	m^3	W	m^3	W	m^3									
5/8	230 V-I	382	0,6	486	1,5	596	2,8	0,5	4,7	300	< 0,5	36	33	**BCV-NG-0 018**	130.117.0414	**2.138,00**
3/4	230 V-I	550	2,1	721	4,3	888	7,6	0,84	8,5	550	< 1,0	60	38	**BCV-NG-1 026**	130.117.0415	**2.465,00**
1 1/4	230 V-I	697	3,2	882	6,1	1.047	10	1,05	11	550	< 1,0	60	40	**BCV-NG-1 034**	130.117.0416	**2.533,00**
1 1/4	230 V-I	793	3,8	1.049	7,7	1.341	14	1,11	11,9	950	< 1,0	89	41	**BCV-NG-2 034**	130.117.0417	**2.704,00**
1 3/4	230 V-I *	963	5,6	1.367	12	1.690	21	1,56	17,9	950	< 1,0	102	42	**BCV-NG-2 054**	130.117.0418	**3.085,00**
2 1/2	230 V-I *	1.339	10	1.635	17	2.026	28	1,84	25,9	950	< 1,0	102	43	**BCV-NG-2 074**	130.117.0419	**3.382,00**
2 1/2	230 V-I *	1.549	11	1.950	21	2.423	35	2,17	26	1.300	< 1,5	131	43	**BCV-NG-3 074**	130.117.0420	**3.780,00**
3	400 V-III	1.875	14	2.291	28	2.737	48	2,13	10,4	1.300	< 1,5	117	40	**BCV-NG-3 086**	130.117.0421	**3.946,00**
3 1/2	400 V-III	2.022	18	2.492	32	2.942	54	2,39	12,1	1.300	< 1,5	129	50	**BCV-NG-3 096**	130.117.0422	**4.196,00**

Opcionales:

- Cambio a alimentación 400 V-III-50 Hz. * + 5%
- Micro-interruptor de puerta. + 50 €
- Compuerta antirretorno (equipos centrífugos). + 25 €
- Adaptación de impulsión de aire a conducto circular. + 100 €
- Refrigerante R452A en BT. + 2%
- Otros refrigerantes. Consultar
- Epoxi.

Nota: Consultar modelos para media temperatura en R449A

(1) Las prestaciones nominales están referidas al funcionamiento con temperatura de cámara de 0ºC (MT) y -20ºC (BT), y temperatura exterior de 35ºC. Volumen de cámara estimado según condiciones de las bases de cálculo de Intarcon.
(2) Equipos con carga inferior a 5 toneladas de CO_2 equivalente (3,8 kg de R134a o R449A) exentos de comprobación de fugas (RD 115/2017).
(3) Presión sonora en dB(A) en campo abierto a 10 m de la fuente.
(4) Presión estática disponible en conductos de expulsión.
* Unidades disponibles en tensión 400 V-III-50 Hz.

Dimensiones

Dimensiones (mm)	A	B	C	D	E	F	G	Embocadura Turbina
Serie 0	306	510	683	420	250	100	90	185 x 115
Serie 1	340	330	880	400	514	122	42	185 x 115
Serie 2	340	330	920	620	514	122	140	230 x 130
Serie 3	365	470	940	735	514	122	50	2x 185 x 115

(Solo versión centrífuga)

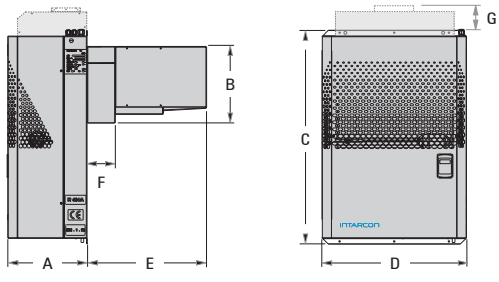

Equipos compactos pared INTARBLOCK Centrífugos. Series MCV/BCV

APLICACIÓN MEDIA TEMPERATURA

R-134a — 230V-I-50Hz / 400V-III-50 Hz



Compresor		Pot. Frigorífica / Volumen Cámara, según Temperatura Cámara [1]						Pot. Absorb. Nom. (kW)	Intens. Máxima Absorb. (A)	Caudal Evap. (m^3/h)	Carga Refrig. (kg.)[2]	Peso (Kg)	Nivel Presión Sonora dB(A)[3]	MODELO	CÓDIGO	Precio EUROS
CV	Tensión	0ºC		5ºC		10ºC										
		W	m^3	W	m^3	W	m^3									
3/8	230 V-I	610	4	758	7	907	12	0,43	4,5	375	< 1,0	36	28	**MCV-CY-0 010**	130.117.0423	**1.801,00**
1/2	230 V-I	794	6	961	10	1.139	18	0,53	5,5	375	< 1,0	38	29	**MCV-CY-0 015**	130.117.0424	**2.077,00**
1/2	230 V-I	972	7,2	1.199	14	1.453	23	0,57	5,6	575	< 1,0	60	29	**MCV-CY-1 015**	130.117.0366	**2.291,00**
3/4	230 V-I	1.281	12	1.565	19	1.859	30	0,81	9,3	575	< 1,0	69	34	**MCV-CY-1 026**	130.117.0425	**2.558,00**
1	230 V-I	1.454	16	1.743	25	2.037	41	0,92	9,5	575	< 1,0	70	34	**MCV-CY-1 033**	130.117.0375	**2.701,00**
1	230 V-I	1.790	23	2.163	36	2.573	57	1,09	10,3	950	< 1,0	88	35	**MCV-CY-2 033**	130.117.0426	**3.327,00**
1 1/2	230 V-I *	2.153	31	2.609	41	3.103	72	1,46	12,9	950	< 1,0	89	39	**MCV-CY-2 053**	130.117.0397	**3.725,00**
1 1/2	230 V-I *	2.489	35	3.103	53	3.743	83	1,51	13,1	1.150	< 1,5	117	38	**MCV-CY-3 053**	130.117.0427	**4.461,00**
2	230 V-I *	3.239	36	3.938	70	4.667	97	1,89	17,1	1.150	< 1,5	114	41	**MCV-CY-3 074**	130.117.0428	**4.845,00**
5	400 V-III	3.927	42	4.725	110	5.539	130	2,48	18,6	1.150	< 1,5	116	43	**MCV-CY-3 108**	130.117.0429	**5.159,00**

APLICACIÓN BAJA TEMPERATURA

R-449A — 230V-I-50Hz / 400V-III-50 Hz

Compresor		Pot. Frigorífica / Volumen Cámara, según Temperatura Cámara [1]						Pot. Absorb. Nom. (kW)	Intens. Máxima Absorb. (A)	Caudal Evap. (m^3/h)	Carga Refrig. (kg.)[2]	Peso (Kg)	Nivel Presión Sonora dB(A)[3]	MODELO	CÓDIGO	Precio EUROS
CV	Tensión	-25ºC		-20ºC		-15ºC										
		W	m^3	W	m^3	W	m^3									
5/8	230 V-I	382	0,6	486	1,5	596	2,8	0,5	4,7	375	< 0,5	38	33	**BCV-CG-0 018**	130.117.0430	**2.386,00**
3/4	230 V-I	550	2,1	721	4,3	888	7,6	0,84	8,5	575	< 1,0	60	38	**BCV-CG-1 026**	130.117.0431	**2.748,00**
1 1/4	230 V-I	697	3,2	882	6,1	1.047	10	1,05	11	575	< 1,0	60	40	**BCV-CG-1 034**	130.117.0432	**2.811,00**
1 1/4	230 V-I	1.053	3,8	1.049	7,7	1.341	14	1,11	11,9	950	< 1,0	89	41	**BCV-CG-2 034**	130.117.0433	**3.116,00**
1 3/4	230 V-I *	1.339	5,6	1.367	12	1.690	21	1,56	17,9	950	< 1,0	102	42	**BCV-CG-2 054**	130.117.0434	**3.505,00**
2 1/2	230 V-I *	1.053	10	1.635	17	2.026	28	1,84	25,9	950	< 1,0	102	43	**BCV-CG-2 074**	130.117.0435	**3.804,00**
2 1/2	230 V-I *	1.339	11	1.950	21	2.423	35	2,17	26	1.150	< 1,5	131	43	**BCV-CG-3 074**	130.117.0436	**4.405,00**
3	400 V-III	1.875	14	2.291	28	2.737	48	2,13	10,4	1.150	< 1,5	117	40	**BCV-CG-3 086**	130.117.0437	**4.576,00**
3 1/2	400 V-III	2.022	18	2.492	32	2.942	54	2,39	12,1	1.150	< 1,5	129	50	**BCV-CG-3 096**	130.117.0438	**4.835,00**

Opcionales:

- Cambio a alimentación 400 V-III-50 Hz. * + 5%
- Micro-interruptor de puerta. + 50 €
- Compuerta antirretorno (equipos centrífugos). + 25 €
- Adaptación de impulsión de aire a conducto circular. + 100 €
- Refrigerante R452A en BT. + 2%
- Otros refrigerantes. Consultar

Nota: Consultar modelos para media temperatura en R449A

(1) Las prestaciones nominales están referidas al funcionamiento con temperatura de cámara de 0ºC (MT) y -20ºC (BT), y temperatura exterior de 35ºC. Volumen de cámara estimado según condiciones de las bases de cálculo de Intarcon.
(2) Equipos con carga inferior a 5 toneladas de CO_2 equivalente (3,8 kg de R134a o R449A) exentos de comprobación de fugas (RD 115/2017).
(3) Presión sonora en dB(A) en campo abierto a 10 m de la fuente.
(4) Presión estática disponible en conductos de expulsión.
* Unidades disponibles en tensión 400 V-III-50 Hz.

Dimensiones

Dimensiones (mm)	A	B	C	D	E	F	G	Embocadura Turbina
Serie 0	306	510	683	420	250	50	90	185 x 115
Serie 1	340	330	880	400	514	122	42	185 x 115
Serie 2	340	330	920	620	514	122	140	230 x 130
Serie 3	365	470	940	735	514	122	50	2x 185 x 115

(Solo versión centrífuga)

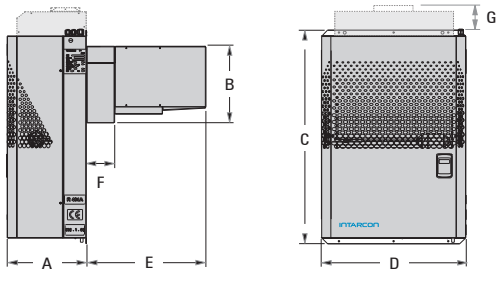

Capítulo 1

Equipos compactos techo INTARTOP Axiales. Series MCR/BCR



APLICACIÓN MEDIA TEMPERATURA

R-134a | 230V-I-50Hz

Compresor		Pot. Frigorífica / Volumen Cámara, según Temperatura Cámara [1]						Pot. Absorb. Nom. (kW)	Intens. Máxima Absorb. (A)	Caudal Evap. (m^3/h)	Carga Refrig. $(kg.)^2$	Peso (Kg)	Nivel Presión Sonora dB(A)[3]	MODELO	CÓDIGO	Precio EUROS
CV	Tensión	0ºC		5ºC		10ºC										
		W	m^3	W	m^3	W	m^3									
3/8	230 V-I	605	4	751	7	902	12	0,43	4,5	300	< 1,0	62	30	**MCR-NY-0 010**	130.117.0591	**1.712,00**
1/2	230 V-I	788	6,1	956	10	1.134	18	0,53	5,5	300	< 1,0	65	30	**MCR-NY-0 015**	130.117.0592	**1.958,00**
1/2	230 V-I	999	8,2	1.231	12	1.490	23	0,58	5,6	600	< 1,0	73	28	**MCR-NY-1 015**	130.117.0593	**2.085,00**
3/4	230 V-I	1.265	12	1.549	19	1.853	30	0,93	9,3	600	< 1,0	82	34	**MCR-NY-1 026**	130.117.0594	**2.542,00**
1	230 V-I	1.502	16	1.817	26	2.153	41	1,05	9,5	600	< 1,0	83	34	**MCR-NY-1 033**	130.117.0595	**2.870,00**
1	230 V-I	1.911	24	2.363	37	2.846	61	1,21	10,3	1.150	< 1,5	98	35	**MCR-NY-2 033**	130.117.0596	**3.263,00**
1 1/2	230 V-I *	2.352	33	2.882	50	3.455	75	1,67	12,9	1.150	< 1,5	99	39	**MCR-NY-2 053**	130.117.0597	**3.866,00**
2	230 V-I *	2.940	40	3.560	60	4.211	90	1,83	16,9	1.150	< 1,5	110	41	**MCR-NY-2 074**	130.117.0598	**4.280,00**

APLICACIÓN BAJA TEMPERATURA

R-449A | 230V-I-50Hz

Compresor		Pot. Frigorífica / Volumen Cámara, según Temperatura Cámara [1]						Pot. Absorb. Nom. (kW)	Intens. Máxima Absorb. (A)	Caudal Evap. (m^3/h)	Carga Refrig. $(kg.)^2$	Peso (Kg)	Nivel Presión Sonora dB(A)[3]	MODELO	CÓDIGO	Precio EUROS
CV	Tensión	-25ºC		-20ºC		-15ºC										
		W	m^3	W	m^3	W	m^3									
5/8	230 V-I	418	0,6	525	1,5	638	2,8	0,59	4,7	300	< 0,5	65	33	**BCR-NG-0 018**	130.117.0443	**2.203,00**
3/4	230 V-I	562	2	736	4,1	907	7,7	0,84	8,5	600	< 1,0	84	38	**BCR-NG-1 026**	130.117.0444	**2.568,00**
1 1/4	230 V-I	703	3,2	892	5,8	1.060	10	1,05	11	600	< 1,0	84	40	**BCR-NG-1 034**	130.117.0445	**2.705,00**
1 1/4	230 V-I	775	3,8	1.102	7,8	1.406	14	1,11	11,5	1.150	< 1,0	135	41	**BCR-NG-2 034**	130.117.0446	**3.074,00**
1 3/4	230 V-I *	1.137	6,9	1.463	13	1.803	22	1,56	17,5	1.150	< 1,0	145	42	**BCR-NG-2 054**	130.117.0447	**3.448,00**
2 1/2	230 V-I *	1.377	11	1.689	17	2.098	30	1,83	25,5	1.150	< 1,0	145	43	**BCR-NG-2 074**	130.117.0448	**3.894,00**

Opcionales:

- Cambio a alimentación 400 V-III-50 Hz. * + 5%
- Micro-interruptor de puerta. + 50 €
- Compuerta antirretorno (equipos centrífugos). + 25 €
- Adaptación de impulsión de aire a conducto circular. + 100 €
- Refrigerante R452A en BT. + 2%
- Otros refrigerantes. Consultar
- Exposi.

Nota: Consultar modelos disponibles para R-290

(1) Las prestaciones nominales están referidas al funcionamiento con temperatura de cámara de 0ºC (MT) y -20ºC (BT), y temperatura exterior de 35ºC. Volumen de cámara estimado según condiciones de las bases de cálculo de Intarcon.
(2) Equipos con carga inferior a 5 toneladas de CO_2 equivalente (3,8 kg de R134a o R449A) exentos de comprobación de fugas (RD115/2017).
(3) Nivel sonoro referido a nivel de presión acústica en dB(A), medido en campo abierto a 10 m de distancia de la fuente.
(4) Presión estática disponible en conductos de expulsión.
* Unidades disponibles en tensión 400 V-III-50 Hz.

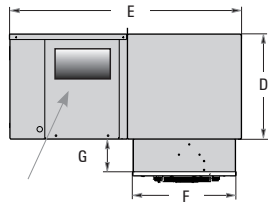

EMBOCADURA TURBINA
(VERSIÓN CENTRÍFUGA)

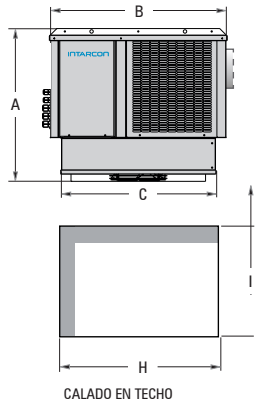

CALADO EN TECHO

Dimensiones

Dimensiones (mm)	A	B	C	D	E	F	G	H	I	Embocadura Turbina	Tolva
Serie 0	480	600	430	330	790	375	100	435	380	185 x 115	Ø 200
Serie 1	574	665	582	385	850	379	135	588	385	185 x 115	Ø 200
Serie 2	677	835	756	469	850	379	135	762	385	230 x 130	Ø 200

Equipos compactos techo INTARTOP Centrífugos. Series MCR/BCR



APLICACIÓN MEDIA TEMPERATURA

R134a — *230V-I-50Hz*

Compresor		Pot. Frigorífica / Volumen Cámara, según Temperatura Cámara [1]						Pot. Absorb. Nom. (kW)	Intens. Máxima Absorb. (A)	Caudal Cond. (m^3/h)	Carga Refrig. (kg.)[2]	Peso (Kg)	Nivel Presión Sonora dB(A)[3]	MODELO	CÓDIGO	Precio EUROS
		0ºC		5ºC		10ºC										
CV	Tensión	W	m^3	W	m^3	W	m^3									
3/8	230 V-I	605	4	751	7	902	12	0,43	4,5	300	< 1,0	62	30	**MCR-CY-0 010**	130.117.0449	**1.938,00**
1/2	230 V-I	788	6,1	956	10	1.134	18	0,53	5,5	300	< 1,0	65	30	**MCR-CY-0 015**	130.117.0450	**2.217,00**
1/2	230 V-I	999	8,2	1.231	12	1.490	23	0,58	5,6	600	< 1,0	73	28	**MCR-CY-1 015**	130.117.0235	**2.362,00**
3/4	230 V-I	1.265	12	1.549	19	1.853	30	0,93	9,3	600	< 1,0	82	34	**MCR-CY-1 026**	130.117.0451	**2.878,00**
1	230 V-I	1.502	16	1.817	26	2.153	41	1,05	9,5	600	< 1,0	83	34	**MCR-CY-1 033**	130.117.0316	**3.249,00**
1	230 V-I	1.911	24	2.363	37	2.846	61	1,21	10,3	1.150	< 1,0	98	35	**MCR-CY-2 033**	130.117.0452	**3.698,00**
1 1/2	230 V-I *	2.352	33	2.882	50	3.455	75	1,67	12,9	1.150	< 1,5	99	39	**MCR-CY-2 053**	130.117.0453	**4.381,00**
2	230 V-I *	2.940	40	3.560	60	4.211	90	1,83	16,9	1.150	< 1,5	110	41	**MCR-CY-2 074**	130.117.0454	**4.848,00**

APLICACIÓN BAJA TEMPERATURA

R-449A — *230V-I-50Hz*

Compresor		Pot. Frigorífica / Volumen Cámara, según Temperatura Cámara [1]						Pot. Absorb. Nom. (kW)	Intens. Máxima Absorb. (A)	Caudal Cond. (m^3/h)	Carga Refrig. (kg.)[2]	Peso (Kg)	Nivel Presión Sonora dB(A)[3]	MODELO	CÓDIGO	Precio EUROS
		-25ºC		-20ºC		-15ºC										
CV	Tensión	W	m^3	W	m^3	W	m^3									
5/8	230 V-I	418	0,6	525	1,5	638	2,8	0,59	4,7	300	< 0,5	65	33	**BCR-CG-0 018**	130.117.0455	**2.461,00**
3/4	230 V-I	562	2	736	4,3	907	7,7	0,84	8,5	600	< 1,0	84	38	**BCR-CG-1 026**	130.117.0456	**2.875,00**
1 1/4	230 V-I	703	3,2	892	6,1	1.060	10	1,05	11	600	< 1,0	84	40	**BCR-CG-1 034**	130.117.0457	**3.018,00**
1 1/4	230 V-I	775	3,8	1.102	7,7	1.406	14	1,11	11,5	1.150	< 1,0	135	41	**BCR-CG-2 034**	130.117.0458	**3.518,00**
1 3/4	230 V-I *	1.137	6,9	1.463	12	1.803	22	1,56	17,5	1.150	< 1,0	145	42	**BCR-CG-2 054**	130.117.0459	**3.907,00**
2 1/2	230 V-I *	1.377	11	1.689	17	2.098	30	1,83	25,5	1.150	< 1,0	145	43	**BCR-CG-2 074**	130.117.0460	**4.371,00**

Opcionales:

- Cambio a alimentación 400 V-III-50 Hz. * + 5%
- Micro-interruptor de puerta. + 50 €
- Compuerta antirretorno (equipos centrífugos). + 25 €
- Adaptación de impulsión de aire a conducto circular. + 100 €
- Refrigerante R452A en BT. + 2%
- Otros refrigerantes. Consultar

(1) Las prestaciones nominales están referidas al funcionamiento con temperatura de cámara de 0ºC (MT) y -20ºC (BT), y temperatura exterior de 35ºC. Volumen de cámara estimado según condiciones de las bases de cálculo de Intarcon.
(2) Equipos con carga inferior a 5 toneladas de CO_2 equivalente (3,8 kg de R134a o R449A) exentos de comprobación de fugas (RD 115/2017).
(3) Nivel sonoro referido a nivel de presión acústica en dB(A), medido en campo abierto a 10 m de distancia de la fuente.
(4) Presión estática disponible en conductos de expulsión.
* Unidades disponibles en tensión 400 V-III-50 Hz.

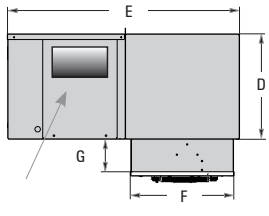

EMBOCADURA TURBINA
(VERSIÓN CENTRÍFUGA)

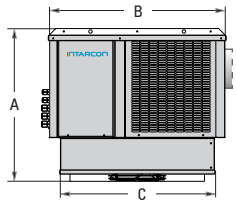

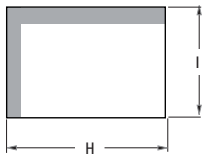

CALADO EN TECHO

Dimensiones

Dimensiones (mm)	A	B	C	D	E	F	G	H	I	Embocadura Turbina
Serie 0	480	600	430	330	790	375	100	435	380	185 x 115
Serie 1	574	665	582	385	850	379	135	588	385	185 x 115
Serie 2	677	835	756	469	850	379	135	762	385	230 x 130

Capítulo 1

Equipos semicompactos INTARSPLIT Horizontales. Series MSH/BSH



APLICACIÓN MEDIA TEMPERATURA

R-134a — *230V-I-50Hz / 400V-III-50 Hz*

Compresor		Pot. Frigorífica / Volumen Cámara, según Temperatura Cámara [1]						Pot. Absorb. Nom. (kW)	Intens. Máxima Absorb. (A)	Conexión Frigorífica Liq. Gas	Caudal Evap. (m³/h)	Carga Refrig. (kg.)[2]	Peso (Kg)	Nivel Presión Sonora dB(A)[3]	MODELO	CÓDIGO	Precio EUROS
		0ºC		5ºC		10ºC											
CV	Tensión	W	m³	W	m³	W	m³										
3/8	230 V-I	643	5,1	788	8,5	945	13	0,46	4,6	1/4"-3/8"	300	< 1,5	37+12	31	**MSH-NY-00 010**	130.117.0583	**2.182,00**
1/2	230 V-I	832	7,2	1.010	10	1.193	19	0,56	5,6	1/4"-3/8"	300	< 1,5	40+12	29	**MSH-NY-00 015**	130.117.0585	**2.364,00**
1/2	230 V-I	988	8,2	1.220	12	1.474	23	0,58	5,6	1/4"-1/2"	550	< 1,5	41+16	30	**MSH-NY-11 015**	130.117.0338	**2.499,00**
3/4	230 V-I	1.250	12	1.533	18	1.827	30	0,82	9,3	1/4"-1/2"	550	< 1,5	48+16	34	**MSH-NY-11 026**	130.117.0400	**3.227,00**
1	230 V-I	1.481	16	1.790	24	2.116	41	0,93	9,5	1/4"-1/2"	550	< 1,5	50+16	34	**MSH-NY-11 033**	130.117.0337	**3.473,00**
1	230 V-I	1.922	23	2.368	36	2.846	60	1,06	10	1/4"-5/8"	1.050	< 2,0	53+24	35	**MSH-NY-22 033**	130.117.0296	**3.874,00**
1 1/2	230 V-I *	2.363	31	2.882	48	3.455	73	1,45	12,6	1/4"-5/8"	1.050	< 2,0	63+24	39	**MSH-NY-22 053**	130.117.0398	**4.294,00**
1 1/2	230 V-I *	2.688	40	3.318	63	4.069	100	1,55	13,2	1/4"-3/4"	1.725	< 3,5	82+45	39	**MSH-NY-33 053**	130.117.0399	**4.489,00**
2	230 V-I *	3.518	47	4.347	71	5.198	110	1,93	17,2	1/4"-3/4"	1.725	< 3,5	84+45	39	**MSH-NY-33 074**	130.117.0256	**4.837,00**
4	400 V-III	4.379	66	5.366	100	6.421	165	2,39	14,9	3/8"-7/8"	1.725	< 5,0	107+55	49	**MSH-NY-43 086**	130.117.0586	**5.639,00**
5	400 V-III	5.628	88	6.888	140	8.274	220	3,05	19,2	3/8"-7/8"	3.100	< 5,0	109+55	50	**MSH-NY-44 108**	130.117.0587	**6.258,00**
6 1/2	400 V-III	6.862	115	8.311	170	9.881	260	3,77	23,2	3/8"-1 1/8"	3.100	< 5,5	112+55	50	**MSH-NY-44 136**	130.117.0588	**7.824,00**

APLICACIÓN BAJA TEMPERATURA

R-449-A — *230V-I-50Hz / / 400V-III-50 Hz*

Compresor		Pot. Frigorífica / Volumen Cámara, según Temperatura Cámara [1]						Pot. Absorb. Nom. (kW)	Intens. Máxima Absorb. (A)	Conexión Frigorífica Liq. Gas	Caudal Evap. (m³/h)	Carga Refrig. (kg.)[2]	Peso (Kg)	Nivel Presión Sonora dB(A)[3]	MODELO	CÓDIGO	Precio EUROS
		-25ºC		-20ºC		-15ºC											
CV	Tensión	W	m³	W	m³	W	m³										
5/8	230 V-I	422	0,9	537	1,8	658	3,9	0,6	4,8	1/4"-1/2"	300	< 1,5	41+12	33	**BSH-NG-0 018**	130.117.0476	**2.593,00**
3/4	230 V-I	559	2,1	711	4,2	900	7,3	0,84	8,7	1/4"-1/2"	550	< 2,5	55+16	38	**BSH-NG-1 026**	130.117.0477	**2.765,00**
1 1/4	230 V-I	622	3	858	5,9	1.038	10	1,05	11,2	1/4"-1/2"	550	< 2,5	56+16	40	**BSH-NG-1 034**	130.117.0478	**3.079,00**
1 1/4	230 V-I	815	4	1.056	8	1.377	14	1,18	11,5	1/4"-1/2"	1.050	< 2,5	66+24	41	**BSH-NG-2 034**	130.117.0479	**3.383,00**
1 3/4	230 V-I *	1.074	6,4	1.393	13	1.749	22	1,63	17,5	1/4"-5/8"	1.050	< 2,5	79+24	42	**BSH-NG-2 054**	130.117.0480	**3.850,00**
2 1/2	230 V-I *	1.300	10	1.692	17	2.070	29	1,94	25,5	1/4"-5/8"	1.050	< 2,5	79+24	43	**BSH-NG-2 074**	130.117.0481	**4.493,00**
2 1/2	230 V-I *	1.649	15	2.163	25	2.699	41	1,94	26,3	1/4"-5/8"	1.725	< 3,5	87+45	43	**BSH-NG-3 074**	130.117.0482	**4.678,00**
3	400 V-III	2.081	19	2.542	32	3.037	52	1,88	9,4	1/4"-5/8"	1.725	< 3,5	87+45	40	**BSH-NG-3 086**	130.117.0483	**4.892,00**
3 1/2	400 V-III	2.046	23	2.745	37	3.435	62	2,18	12,4	1/4"-3/4"	1.725	< 3,5	85+45	50	**BSH-NG-3 096**	130.117.0484	**5.018,00**
4 1/4	400 V-III	2.851	34	3.588	55	4.378	94	3,18	15,5	3/8"-7/8"	1.725	< 5,5	107+45	51	**BSH-NG-4 108**	130.117.0589	**6.648,00**
5	400 V-III	3.289	42	4.064	67	4.895	110	4,37	17,4	3/8"-7/8"	1.725	< 5,5	107+45	46	**BSH-NG-4 136**	130.117.0590	**7.428,00**

Opcionales:

- Cambio a alimentación 400 V-III-50 Hz. * + 5%
- Resistencia de cárter. + 60 €
- Control de condensación proporcional:
  - versión axial (N): series 3/33 y 4/43/44 + 250 €
  - versión centrífuga (C): series 4/43/44 + 400 €
- Separador.
- Anti-corrosión.
- Adaptación de impulsión de aire a conducto circular. + 100 €
- Refrigerante R452A.
- Otros refrigerantes. Consultar
- Mando.

(1) Las prestaciones nominales están referidas al funcionamiento con temperatura de cámara de 0ºC (MT) y -20ºC (BT), y temperatura exterior de 35ºC. Volumen de cámara estimado según condiciones de las bases de cálculo de Intarcon.
(2) Equipos con carga inferior a 5 toneladas de CO_2 equivalente (3,8 kg de R134a o R449A) exentos de comprobación de fugas (RD 115/2017).
(3) Nivel sonoro referido a nivel de presión acústica en dB(A), medido en campo abierto a 10 m de distancia de la fuente.
(4) Presión estática disponible en conductos de expulsión.
* Unidades disponibles en tensión 400 V-III-50 Hz.

Dimensiones

Dimensiones Evaporador

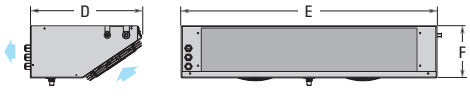

Dimensiones Condensador

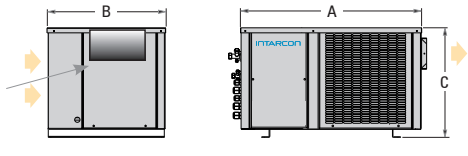

Dimensiones (mm)	A	B	C	D	E	F	Ventiladores Evaporador	Embocadura Turbina
0 y 00	600	395	355	400	520	150	1x Ø 172	185 x 115
Series 1 y 11	665	435	416	430	600	200	1x Ø 200	185 x 115
Series 2 y 22	835	435	500	430	950	200	2x Ø 200	230 x 130
Series 3 y 33	925	580	515	588	1.650	200	3x Ø 254	236 x 266
Series 4 y 43	1.000	615	585	508	1.650	200	3x Ø 254	305 x 266
Serie 44	1.000	615	585	544	2.020	265	4x Ø 300	305 x 266

Equipos Semicompactos INTARSPLIT Centrífugos. Serie MSH/BSH-CF



APLICACIÓN MEDIA TEMPERATURA

R-134a — *230V-I-50Hz / 400V-III-50 Hz*

Compresor		Pot. Frigorífica / Volumen Cámara, según Temperatura Cámara [1]						Pot. Absorb. Nom. (kW)	Intens. Máxima Absorb. (A)	Conexión Frigorífica Liq. Gas	Caudal Evap. (m³/h)	Carga Refrig. (kg.)[2]	Peso (Kg)	Nivel Presión Sonora dB(A)[3]	MODELO	CÓDIGO	Precio EUROS
		0ºC		5ºC		10ºC											
CV	Tensión	W	m³	W	m³	W	m³										
3/8	230 V-I	643	5,1	788	8,5	945	13	0,46	4,6	1/4"-3/8"	375	< 1,5	37+12	31	**MSH-CY-00 010**	130.117.0382	**2.422,00**
1/2	230 V-I	832	7,2	1.010	10	1.193	19	0,56	5,6	1/4"-3/8"	375	< 1,5	40+12	29	**MSH-CY-00 015**	130.117.0606	**2.624,00**
1/2	230 V-I	988	8,2	1.220	12	1.474	23	0,58	5,6	1/4"-1/2"	575	< 1,5	41+16	30	**MSH-CY-11 015**	130.117.0607	**2.771,00**
3/4	230 V-I	1.250	12	1.533	18	1.827	30	0,82	9,3	1/4"-1/2"	575	< 1,5	48+16	34	**MSH-CY-11 026**	130.117.0608	**3.584,00**
1	230 V-I	1.481	16	1.790	24	2.116	41	0,93	9,5	1/4"-1/2"	575	< 1,5	50+16	34	**MSH-CY-11 033**	130.117.0332	**3.856,00**
1	230 V-I	1.922	23	2.368	36	2.846	60	1,06	10	1/4"-5/8"	1.000	< 2,0	53+24	35	**MSH-CY-22 033**	130.117.0370	**4.299,00**
1 1/2	230 V-I *	2.363	31	2.882	48	3.455	73	1,45	12,6	1/4"-5/8"	1.000	< 2,0	63+24	39	**MSH-CY-22 053**	130.117.0609	**4.768,00**
1 1/2	230 V-I *	2.688	40	3.318	63	4.069	100	1,55	13,2	1/4"-3/4"	1.500	< 3,5	82+45	39	**MSH-CY-33 053**	130.117.0393	**4.983,00**
2	230 V-I *	3.518	47	4.347	71	5.198	110	1,93	17,2	1/4"-3/4"	1.500	< 3,5	84+45	39	**MSH-CY-33 074**	130.117.0610	**5.370,00**
4	400 V-III	4.379	66	5.366	100	6.421	165	2,39	14,9	3/8"-7/8"	3.500	< 5,0	107+55	49	**MSH-CY-43 086**	130.117.0611	**6.258,00**
5	400 V-III	5.628	88	6.888	140	8.274	220	3,05	19,2	3/8"-7/8"	3.500	< 5,0	109+55	50	**MSH-CY-44 108**	130.117.0612	**6.949,00**
6 1/2	400 V-III	6.862	115	8.311	170	9.881	260	3,77	23,2	3/8"-1 1/8"	3.500	< 5,5	112+55	50	**MSH-CY-44 136**	130.117.0613	**8.687,00**

APLICACIÓN BAJA TEMPERATURA

R-449-A — *230V-I-50Hz / / 400V-III-50 Hz*

Compresor		Pot. Frigorífica / Volumen Cámara, según Temperatura Cámara [1]						Pot. Absorb. Nom. (kW)	Intens. Máxima Absorb. (A)	Conexión Frigorífica Liq. Gas	Caudal Evap. (m³/h)	Carga Refrig. (kg.)[2]	Peso (Kg)	Nivel Presión Sonora dB(A)[3]	MODELO	CÓDIGO	Precio EUROS
		-25ºC		-20ºC		-15ºC											
CV	Tensión	W	m³	W	m³	W	m³										
5/8	230 V-I	422	0,9	537	1,8	658	3,9	0,6	4,8	1/4"-1/2"	375	< 1,5	41+12	33	**BSH-CG-0 018**	130.117.0501	**2.799,00**
3/4	230 V-I	559	2,1	711	4,2	900	7,3	0,84	8,7	1/4"-1/2"	575	< 2,5	55+16	38	**BSH-CG-1 026**	130.117.0502	**2.971,00**
1 1/4	230 V-I	622	3	858	5,9	1.038	10	1,05	11,2	1/4"-1/2"	575	< 2,5	56+16	40	**BSH-CG-1 034**	130.117.0503	**3.304,00**
1 1/4	230 V-I	815	4	1.056	8	1.377	14	1,18	11,5	1/4"-1/2"	1.000	< 3,0	66+24	41	**BSH-CG-2 034**	130.117.0504	**3.616,00**
1 3/4	230 V-I *	1.074	6,4	1.393	13	1.749	22	1,63	17,5	1/4"-5/8"	1.000	< 3,0	79+24	42	**BSH-CG-2 054**	130.117.0505	**4.141,00**
2 1/2	230 V-I *	1.300	10	1.692	17	2.070	29	1,94	25,5	1/4"-5/8"	1.000	< 3,0	79+24	43	**BSH-CG-2 074**	130.117.0506	**4.811,00**
2 1/2	230 V-I *	1.649	15	2.163	25	2.699	41	1,94	26,3	1/4"-5/8"	1.500	< 3,5	87+45	43	**BSH-CG-3 074**	130.117.0507	**5.052,00**
3	400 V-III	2.081	19	2.542	32	3.037	52	1,88	9,4	1/4"-5/8"	1.500	< 4,0	87+45	40	**BSH-CG-3 086**	130.117.0508	**5.270,00**
3 1/2	400 V-III	2.046	23	2.745	37	3.435	62	2,18	12,4	1/4"-3/4"	1.500	< 4,0	85+45	50	**BSH-CG-3 096**	130.117.0509	**5.661,00**
4 1/4	400 V-III	2.851	34	3.588	55	4.378	94	3,18	15,5	3/8"-7/8"	3.500	< 5,5	107+45	50	**BSH-CG-4 108**	130.117.0510	**7.266,00**
5	400 V-III	3.289	42	4.064	67	4.895	110	4,37	17,4	3/8"-7/8"	3.500	< 5,5	107+45	50	**BSH-CG-4 136**	130.117.0511	**8.088,00**

Opcionales:

- Cambio a alimentación 400 V-III-50 Hz. * + 5%
- Resistencia de cárter. + 60 €
- Control de condensación proporcional:
  - versión axial (N): series 3/33 y 4/43/44 + 250 €
  - versión centrífuga (C): series 4/43/44 + 400 €
- Ventiladores electrónicos en el evaporador. + 6%
- Impulsión vertical (equipos centrífugos).
- Adaptación de impulsión de aire a conducto circular. + 100 €
- Refrigerante R452A.
- Otros refrigerantes. Consultar

(1) Las prestaciones nominales están referidas al funcionamiento con temperatura de cámara de 0ºC (MT) y -20ºC (BT), y temperatura exterior de 35ºC. Volumen de cámara estimado según condicione de las bases de cálculo de Intarcon.
(2) Equipos con carga inferior a 5 toneladas de CO_2 equivalente (3,8 kg de R134a o R449A) exentos de comprobación de fugas (RD 115/2017).
(3) Nivel sonoro referido a nivel de presión acústica en dB(A), medido en campo abierto a 10 m de distancia de la fuente.
(4) Presión estática disponible en conductos de expulsión.
* Unidades disponibles en tensión 400 V-III-50 Hz.

Dimensiones

Dimensiones Evaporador

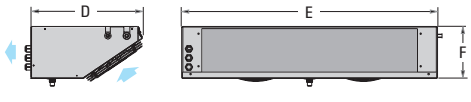

Dimensiones Condensador

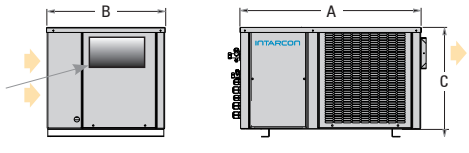

Dimensiones (mm)	A	B	C	D	E	F	Ventiladores Evaporador	Embocadura Turbina
0	600	395	355	407	520	150	1x Ø 172	185 x 115
Series 1 y 11	665	435	416	418	600	200	1x Ø 200	185 x 115
Series 2 y 22	835	435	500	418	950	200	2x Ø 200	230 x 130
Series 3 y 33	925	580	515	510	1.650	200	3x Ø 254	236 x 266
Series 4 y 43	1.000	615	585	510	1.650	200	3x Ø 254	305 x 266
Serie 44	1.000	615	585	550	2.020	260	4x Ø 300	305 x 266

Capítulo 1

Equipos semicompactos INTARSPLIT Horizontales. Series MSH/QY



APLICACIÓN MEDIA TEMPERATURA

R-134a — *230V-I-50Hz / 400V-III-50 Hz*

Compresor		Pot. Frigorífica / Volumen Cámara, según Temperatura Cámara [1]						Pot. Absorb. Nom. (kW)	Intens. Máxima Absorb. (A)	Conexión Frigorífica Liq. Gas	Caudal Evap. (m^3/h)	Carga Refrig. (kg.)[2]	Peso (Kg)	Nivel Presión Sonora dB(A)[3]	MODELO	CÓDIGO	Precio EUROS
CV	Tensión	0ºC		5ºC		10ºC											
		W	m^3	W	m^3	W	m^3										
3 1/2	400 V-III	3.854	54	4.646	59	5.513	84	2	12	1/4"-3/4"	2.100	< 4	74+43	48	**MSH-QY-30 068**	130.117.0644	**5.269,00**
4	400 V-III	4.431	63	5.418	68	6.500	100	2,35	14,3	3/8"-7/8"	2.100	< 5	107+43	49	**MSH-QY-40 086**	130.117.0645	**6.160,00**
5	400 V-III	5.324	71	6.500	80	7.775	110	2,77	17,3	3/8"-7/8"	2.700	< 5	109+56	50	**MSH-QY-41 108**	130.117.0579	**6.842,00**
6 1/2	400 V-III	7.235	110	8.773	180	10.474	280	3,85	22	3/8"-1 1/8"	4.150	< 5	112+72	50	**MSH-QY-42 136**	130.117.0646	**8.552,00**
8	400 V-III	7.830	135	9.535	185	11.520	300	4,25	24,1	3/8"-1 1/8"	5.200	< 5,5	162+89	50	**MSH-QY-53 171**	130.117.0647	**9.917,00**
10	400 V-III	9.450	175	11.435	230	13.740	350	5,01	30,5	3/8"-1 1/8"	6.200	< 5,5	166+94	49	**MSH-QY-53 215**	130.117.0648	**10.907,00**
13	400 V-III	12.400	240	14.760	320	17.420	400	7,13	40,2	1/2"-1 3/8"	8.300	< 5,5	171+118	48	**MSH-QY-54 271**	130.117.0649	**12.767,00**

APLICACIÓN BAJA TEMPERATURA

R-449-A — *230V-I-50Hz / / 400V-III-50 Hz*

Compresor		Pot. Frigorífica / Volumen Cámara, según Temperatura Cámara [1]						Pot. Absorb. Nom. (kW)	Intens. Máxima Absorb. (A)	Conexión Frigorífica Liq. Gas	Caudal Evap. (m^3/h)	Carga Refrig. (kg.)[2]	Peso (Kg)	Nivel Presión Sonora dB(A)[3]	MODELO	CÓDIGO	Precio EUROS
CV	Tensión	-25ºC		-20ºC		-15ºC											
		W	m^3	W	m^3	W	m^3										
2 1/2	230 V-I *	2.023	15	2.559	25	3.121	41	2,14	25,1	1/4"-5/8"	2.100	< 4,0	87+43	43	**BSH-QG-30 074**	130.117.0650	**5.134,00**
3	400 V-III	2.201	19	2.695	32	3.226	52	2,05	9,5	1/4"-5/8"	2.100	< 4,0	73+43	40	**BSH-QG-30 086**	130.117.0651	**5.361,00**
3 1/2	400 V-III	2.354	22	2.925	36	3.533	61	2,34	11,2	1/4"-3/4"	2.100	< 4,0	85+43	50	**BSH-QG-30 096**	130.117.0576	**5.596,00**
4 1/4	400 V-III	2.988	34	3.799	58	4.656	99	2,94	14,4	3/8"-7/8"	2.700	< 5,0	107+56	51	**BSH-QG-41 108**	130.117.0578	**7.293,00**
5	400 V-III	4.205	51	5.119	85	6.092	144	4,16	17,3	3/8"-7/8"	4.150	< 5,0	107+72	46	**BSH-QG-42 136**	130.117.0652	**8.704,00**
7 1/2	400 V-III	5.692	80	7.300	120	8.976	200	6,08	25	1/2"- 1 1/8"	5.200	< 7,0	166+89	49	**BSH-QG-53 215**	130.117.0653	**11.389,00**
10	400 V-III	7.329	110	9.048	150	10.877	220	7,71	30	1/2"- 1 1/8"	6.200	< 7,5	166+94	49	**BSH-QG-53 271**	130.117.0654	**12.000,00**

Opcionales:

- Cambio a alimentación 400 V-III-50 Hz. * + 5%
- Resistencia de cárter. + 60 €
- Control de condensación proporcional:
  - versión axial (Q): + 250 €
  - versión centrífuga (CQ): series 40/41/42/52/53/54 + 400 €
- Separador.
- Anti-corrosión.
- Impulsión vertical (equipos centrífugos).
- Adaptación de impulsión de aire a conducto circular. + 100 €
- Refrigerante R452A.
- Otros refrigerantes. Consultar
- Mando.

(1) Las prestaciones nominales están referidas al funcionamiento con temperatura de cámara de 0ºC (MT) y -20ºC (BT), y temperatura exterior de 35ºC. Volumen de cámara estimado según condiciones de las bases de cálculo de Intarcon.
(2) Equipos con carga inferior a 5 toneladas de CO_2 equivalente (3,8 kg de R134a o R449A) exentos de comprobación de fugas (RD 115/2017).
(3) Nivel sonoro referido a nivel de presión acústica en dB(A), medido en campo abierto a 10 m de distancia de la fuente.
(4) Presión estática disponible en conductos de expulsión.
* Unidades disponibles en tensión 400 V-III-50 Hz.

Dimensiones Evaporador

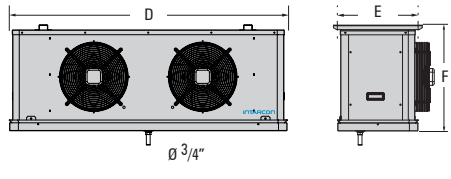

Dimensiones Condensador

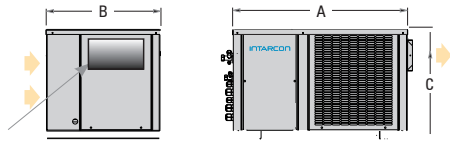

Dimensiones (mm)	A	B	C	D	E	F	Ventiladores Evaporador	Embocadura Turbina
serie 30	925	580	515	881	455	553	1x Ø 350	236 x 266
serie 40	1.000	615	585	881	455	-	1x Ø 350	305 x 266
serie 41	1.000	615	585	1.231	455	-	1x Ø 350	305 x 266
serie 42	1.000	615	585	1.531	455	-	2x Ø 350	305 x 266
serie 52	1.290	755	656	1.531	455	-	2x Ø 350	305 x 266
BSH/MDH-QG- 53 171	1.290	755	656	1.531	455	-	2x Ø 350	305 x 266
serie 53	1.290	755	656	1.932	455	-	3x Ø 350	305 x 266
serie 54	1.290	755	656	2.432	455	-	4x Ø 350	305 x 266

Equipos semicompactos SIGILUS Series MSF/BSF


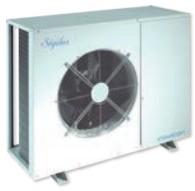



APLICACIÓN MEDIA TEMPERATURA

R-134a — *230V-I-50Hz / 400V-III-50 Hz*

Compresor		Pot. Frigorífica / Volumen Cámara, según Temperatura Cámara [1]								Pot. Absorb. Nom. (kW)	Intens. Máx. Absorb. (A)	Vent. Evap.	Caudal Evap. (m^3/h)	Caudal Cond. (m^3/h)	Conexión Frigorífica Liq. Gas	Carga Refrig. (kg.)[2]	Peso (Kg)	Nivel Presión Sonora dB(A)[3]	MODELO	CÓDIGO	Precio EUROS
CV	Tensión	-5ºC		0ºC		5ºC		10ºC													
		W	m^3	W	m^3	W	m^3	W	m^3												
3/8	230 V-I	497	3	637	5	788	9	945	13	0,41	4,2	1x Ø172	300	350	1/4"-3/8"	< 1,5	46+12	20	**MSF-NY-00 010**	130.117.0599	**2.377,00**
1/2	230 V-I	653	4	832	7	1.004	11	1.188	16	0,51	5,2	1x Ø172	300	350	1/4"-3/8"	< 1,5	49+12	19	**MSF-NY-00 015**	130.117.0266	**2.621,00**
1/2	230 V-I	805	5	1 031	10	1.296	14	1.582	28	0,56	5,6	1x Ø200	550	1.700	1/4"-1/2"	< 2,0	57+16	19	**MSF-NY-11 015**	130.117.0365	**2.743,00**
3/4	230 V-I	1 076	9	1.412	16	1.738	25	2.084	40	0,8	9,2	1x Ø200	550	1.700	1/4"-1/2"	< 2,0	65+16	22	**MSF-NY-11 026**	130.117.0368	**3.332,00**
1	230 V-I	1 475	13	1.859	20	2.289	35	2.741	57	1,02	9,7	2x Ø200	550	1.700	1/4"-5/8"	< 2,0	67+24	22	**MSF-NY-12 033**	130.117.0600	**4.164,00**
1 1/2	230 V-I *	1.811	22	2.347	33	2.872	50	3.439	79	1,42	12,3	2x Ø200	1.050	1.700	1/4"-5/8"	< 2,0	77+24	27	**MSF-NY-12 053**	130.117.0601	**4.882,00**
2	230 V-I *	2.772	30	3.528	50	4.363	76	5.229	125	1,94	17,2	3x Ø254	1.050	1.700	1/4"-3/4"	< 3,5	79+45	28	**MSF-NY-13 074**	130.117.0287	**5.316,00**
4	400 V-III	3.355	39	4.384	65	5.376	108	6.437	160	2,18	14,1	3x Ø254	1.725	3.700	3/8"-7/8"	< 4,5	96+45	39	**MSF-NY-23 086**	130.117.0263	**5.804,00**
5	400 V-III	4.347	58	5.649	90	6.920	138	8.316	220	2,83	18,2	4x Ø300	1 725	3.700	3/8"-7/8"	< 5,0	98+45	37	**MSF-NY-24 108**	130.117.0602	**6.824,00**
6 1/2	400 V-III	5.486	75	6.899	110	8.363	150	9.949	280	3,55	22,2	4x Ø300	1.725	3.700	3/8"-1 1/8"	< 5,5	101+55	36	**MSF-NY-24 136**	130.117.0603	**8.528,00**
8	400 V-III	6.080	88	7.613	130	9.240	200	10.978	350	4,16	25,2	4x Ø300	3.100	4.000	3/8"-1 1/8"	< 5,5	140+55	36	**MSF-NY-34 171**	130.117.0604	**9.720,00**

APLICACIÓN BAJA TEMPERATURA

R-449-A — *230V-I-50Hz / / 400V-III-50 Hz*

Compresor		Pot. Frigorífica / Volumen Cámara, según Temperatura Cámara [1]						Pot. Absorb. Nom. (kW)	Intens. Máx. Absorb. (A)	Vent. Evap.	Caudal Evap. (m^3/h)	Caudal Cond. (m^3/h)	Conexión Frigorífica Liq. Gas	Carga Refrig. (kg.)[2]	Peso (Kg)	Nivel Presión Sonora dB(A)[3]	MODELO	CÓDIGO	Precio EUROS
CV	Tensión	-25ºC		-20ºC		-15ºC													
		W	m^3	W	m^3	W	m^3												
5/8	230 V-I	486	1,1	613	2,3	749	4,1	0,5	4,7	1x Ø172	300	350	1/4"-1/2"	< 1,5	50+12	25	**BSF-NG-0 018**	130.117.0540	**2.900,00**
3/4	230 V-I	763	3,2	952	7	1.155	13	0,82	8,5	1x Ø200	550	1.700	1/4"-1/2"	< 2,0	67+16	27	**BSF-NG-1 026**	130.117.0541	**3.531,00**
1 1/4	230 V-I	930	3,9	1.107	8,1	1.437	15	1,18	11,3	2x Ø200	550	1.700	1/4"-1/2"	< 2,5	83+16	30	**BSF-NG-2 034**	130.117.0542	**3.747,00**
1 3/4	230 V-I *	1.186	6,8	1.385	13	1.779	23	1,58	17,3	2x Ø200	950	1.700	1/4"-5/8"	< 3,0	93+24	32	**BSF-NG-2 054**	130.117.0543	**4.375,00**
2 1/2	230 V-I *	1.412	12	1.786	20	2.200	32	1,83	25,3	2x Ø200	950	1.700	1/4"-5/8"	< 3,0	93+24	33	**BSF-NG-2 074**	130.117.0544	**4.608,00**
2 1/2	230 V-I *	1.676	15	2.168	25	2.680	41	1,94	26,2	3x Ø254	950	1.700	1/4"-5/8"	< 3,0	93+45	33	**BSF-NG-3 074**	130.117.0545	**4.941,00**
3	400 V-III	1.995	16	2.490	32	3 014	52	2,21	10,9	3x Ø254	1.300	3.200	1/4"-5/8"	< 4,0	84+45	27	**BSF-NG-3 086**	130.117.0546	**5.535,00**
3 1/2	400 V-III	2,139	19	2.670	39	3.523	68	2,48	12	3x Ø254	1.300	3.700	3/8"-3/4"	< 5,0	97+45	40	**BSF-NG-4 096**	130.117.0547	**6.589,00**
4 1/4	400 V-III	2 .463	29	3.276	50	4.118	78	2,82	14,6	3x Ø254	1.300	3.700	3/8"-7/8"	< 5,0	97+45	38	**BSF-NG-4 108**	130.117.0548	**7.134,00**
5	400 V-III	2.949	37	3.775	61	4.648	100	3,64	16,8	3x Ø254	2.300	3.700	3/8"-7/8"	< 5,0	100+45	34	**BSF-NG-4 136**	130.117.0549	**7.697,00**

Opcionales:

- Control de condensación proporcional por variación de velocidad (excepto serie 0). + 250 €
- Cambio a alimentación 400 V-III-50 Hz. * + 5%
- Rejilla exterior de protección de la batería. + 90 €
- Ventiladores electrónicos en el evaporador. + 5%
- Refrigerante R452A.
- Otros refrigerantes. Consultar

(1) Las prestaciones nominales están referidas al funcionamiento con temperatura de cámara de 0ºC (MT) y -20ºC (BT), y temperatura exterior de 35ºC. Volumen de cámara estimado según condiciones de las bases de cálculo de Intarcon.

(2) Equipos con carga inferior a 5 toneladas de CO_2 equivalente (3,8 kg de R134a o R449A) exentos de comprobación de fugas (RD 115/2017).

(3) Nivel sonoro referido a nivel de presión acústica en dB(A), medido en campo abierto a 10 m de distancia de la fuente.

* Unidades disponibles en tensión 400 V-III -50 Hz.

Dimensiones Evaporador

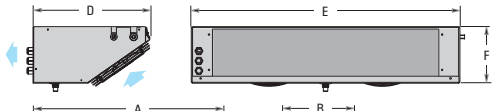

Dimensiones Condensador

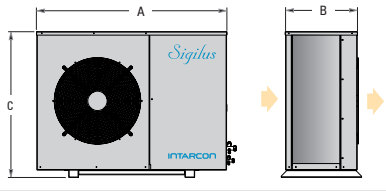

Dimensiones (mm)	A	B	C	D	E	F	Ventiladores Evaporador
series 0 y 00	670	305	440	407	520	150	1x Ø 172
series 1 y 11	1.030	373	577	418	600	200	1x Ø 200
series 2 y 12	1.030	373	577	418	950	200	2x Ø 200
series 3 y 13	1.030	373	577	510	1.650	200	3x Ø 254
series 4 y 23	1.080	410	827	510	1.650	200	3x Ø 254
serie 24	1 080	410	827	550	2.020	260	4x Ø 300
serie 34	1.150	481	1.097	550	2.020	260	4x Ø 300

La Zona del Intercambio Térmico

Evaporadores

Condensadores

Intercambiadores de Calor

Repuestos

Capítulo 2

Evaporadores

Roller®

Serie HVA/T
Pág. 6-7



Serie FAV/T
Pág. 8-9



Serie DLK/T
Pág. 10-11



Serie DHN
Pág. 12-13



CO_2OLER

Serie FHV/T
Pág. 16-19

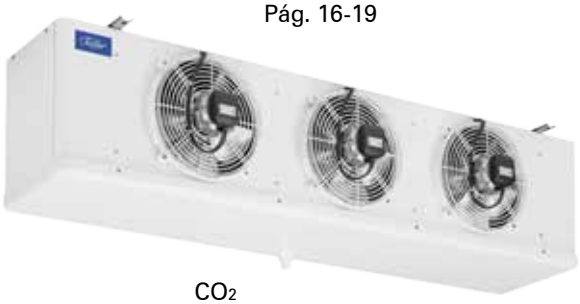

CO_2

Serie HVS/T
Pág. 20-23



CO_2

CO_2OLER

Serie DLK/T 60/80
Pág. 24-31



CO_2

Serie DHN
Pág. 32-33



CO_2

Evaporadores

Insfri
COLD AIR SOLUTIONS

Serie EDBT
Pág. 36-37



Serie EDBC
Pág. 38-39



Hispania

Serie HEJ
Pág. 40



Serie HEC
Pág. 41-42



Serie HED
Pág. 43



Serie HEA
Pág. 44-45



ECO™ heat transfer coolers

MODINE

Serie EPtr
Pág. 47



Serie EVS/EVSB
Pág. 48



Serie MICtr
Pág. 49



Serie GME
Pág. 50-51



Serie GSE
Pág. 52

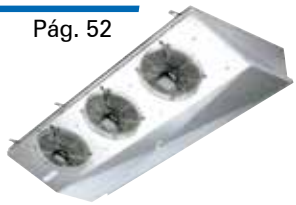

Serie CGS
Pág. 53-58



CO_2

Series GLE y CGL-CO_2
Pág. 60-61



Serie GDE
Pág. 62-73



Serie IDE
Pág. 74-75



Serie GCE
Pág. 76-87



Serie CTE
Pág. 88-89



Serie CGC
Pág. 90-101



CO_2

Serie CDC
Pág. 102-107



CO_2

Serie CGD
Pág. 108-119



CO_2

Serie CDD
Pág. 120-126



CO_2

Serie ICE
Pág. 127



Capítulo 2

Evaporadores / Condensadores Intercambiadores de calor / Repuestos

FRIMETAL

Serie SN/EG Pág. 129



Serie MV Pág. 130-132



Serie EC/FR Pág. 133-138



Serie FC Pág. 139



Serie MR Pág. 140



ECO™ heat transfer coolers

MODINE

FRIMETAL

Serie VCC Pág. 143-144



Serie EGK Pág. 145-146



Serie CBN/CBS Pág 148-151



Serie VCN/VCS Pág. 152-153



KOBOL

Condensadores Centrífugos
Series GPC / GMC Pág. 154-156



Condensadores Helicoidales
Serie H/HCA/BT/BC Pág 141



Bitzer

Evaporadores Multitubulares
Serie DH Pag. 157



Condensadores Multitubulares
Serie CXP Pag. 158-159



Condensadores Multitubulares
Serie K Pag. 160-161



Condensadores por agua a contracorrriente
AUXREF Pag. 162



Condensadores y Evaporadores Coaxiales
Serie CN/EV Pag. 163



Intercambiadores de Placas
Serie GBS/SWEP Pag. 164-165



Roller

Accesorios Evaporadores Pág 166-168

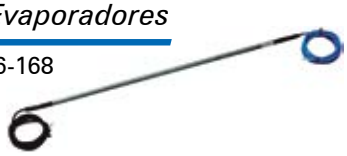

ECO™ heat transfer coolers

MODINE

Recambios Evaporadores y Condensadores Pag. 169-176

FRIMETAL

Repuestos Evaporadores Pag. 177-178

Enfriador de aire Roller:

¡Calidad, fácil instalación!









Made in Germany

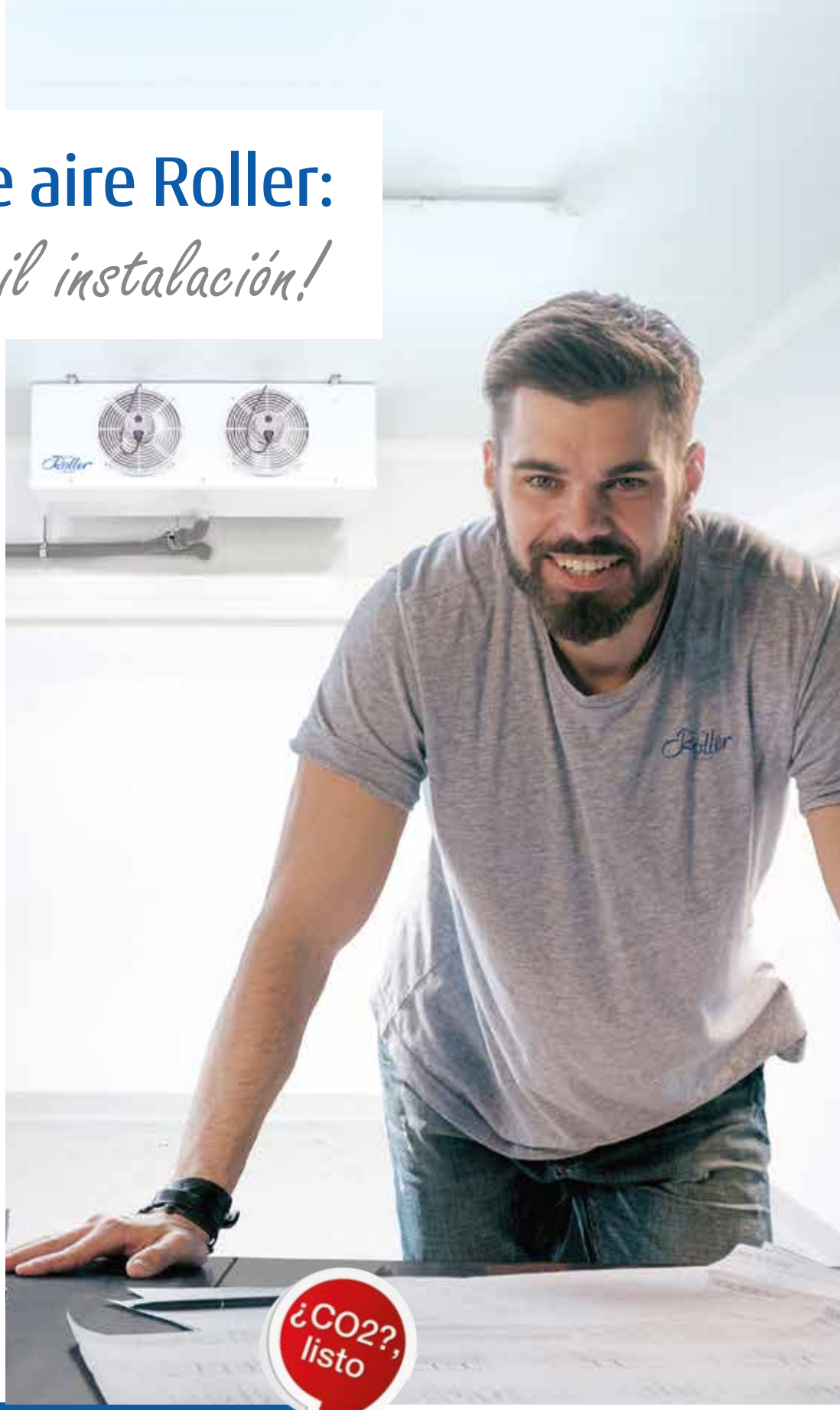

¿Quiere un enfriador de aire que cumpla con sus estándares de calidad, cuando desempeña su trabajo, y una alta fiabilidad ?. ¿Un evaporador robusto, energéticamente eficiente y que pueda trabajar con todos los refrigerantes de manera segura? ¿Y un evaporador de fácil instalación, revisión y mantenimiento?

¡Esto es exactamente lo que le ofrecen todos los enfriadores de aire Roller!

WALTER Roller GERMANY

Evaporador Cúbico de Tiro Forzado Serie HVA/T

APLICACIÓN MEDIA / BAJA TEMPERATURA

Separación de Aletas 4,5 mm.

Potencia (kW) R134		Potencia (kW) R449		Nº Vent./ diámetro (mm)	Superficie (m^2)	Caudal (m^3/h)	Volumen Interno (dm^3)	Flecha (m)	Flecha con guía (m)	MODELOS HVA y HVA/T	CÓDIGO sin Resistencias HVA	Precio EUROS	CÓDIGO con Resistencias HVA/T	Precio EUROS
Te=0ºC AT=10k	Te=-8ºC AT=8K	Te=-8ºC AT=8K	Te=-25ºC AT=7K											
1,45	0,91	1,22	0,78	1 x 300	5,3	1.360	1,2	5	15	**400**	203.208.0053	**709,00**	203.208.0054	**908,00**
2,07	1,30	1,76	1,16		7,9	1.290	1,8	5	15	**401**	203.208.0055	**748,00**	203.208.0056	**971,00**
2,70	1,78	2,41	1,82		10,3	1.630	2,3	6	12	**402**	203.208.0057	**1.041,00**	203.208.0058	**1.310,00**
3,53	2,36	3,19	2,31		13,8	1.580	3,0	6	12	**403**	203.208.0059	**1.103,00**	203.208.0060	**1.397,00**
4,70	3,12	4,22	2,97	1 x 400	16,2	2.760	3,4	13	–	**404**	203.208.0061	**1.306,00**	203.208.0062	**1.640,00**
5,87	3,74	5,06	3,75		21,5	2.660	4,7	13	–	**405**	203.208.0063	**1.476,00**	203.208.0064	**1.836,00**
7,04	4,76	6,44	4,67		31,2	2.560	6,5	13	–	**406**	203.208.0065	**1.822,00**	203.208.0066	**2.192,00**
9,13	6,05	8,18	5,73	1 x 450	31,0	4.000	6,5	14	–	**408**	203.208.0067	**2.010,00**	203.208.0068	**2.418,00**
11,04	7,43	10,05	7,30		42,2	4.860	8,7	15	–	**409**	203.208.0069	**2.277,00**	203.208.0070	**2.753,00**
13,57	9,08	12,28	8,59	1 x 500	51,3	5.800	10,3	16	–	**410**	203.208.0071	**2.566,00**	203.208.0072	**3.097,00**
15,62	10,51	14,23	10,26		60,3	6.670	12,1	17	–	**411**	203.208.0073	**3.393,00**	203.208.0074	**4.023,00**
20,94	14,11	19,09	14,15	2 x 450	77,5	9.620	14,8	18	–	**412**	203.208.0075	**4.402,00**	203.208.0076	**4.973,00**
27,81	18,80	25,44	18,41	2 x 500	108,5	11.650	20,7	19	–	**413**	203.208.0077	**5.164,00**	203.208.0078	**5.965,00**
33,26	22,60	30,26	21,39		132,7	13.550	24,8	20	–	**414**	203.208.0079	**6.069,00**	203.208.0080	**6.964,00**

Separación de Aletas 7 mm.

1,12	0,70	0,94	0,61	1 x 300	3,5	1.430	1,2	6	15	**700**	203.208.0081	**751,00**	203.208.0082	**964,00**
1,65	1,04	1,41	0,93		5,2	1.350	1,8	6	15	**701**	203.208.0083	**772,00**	203.208.0084	**1.009,00**
2,11	1,39	1,88	1,39		6,8	1.710	2,3	7	13	**702**	203.208.0085	**886,00**	203.208.0086	**1.125,00**
2,82	1,89	2,56	1,91		9,1	1.670	3,0	7	13	**703**	203.208.0087	**1.141,00**	203.208.0088	**1.443,00**
3,73	2,49	3,37	2,47	1 x 400	10,6	2.860	3,4	14	–	**704**	203.208.0089	**1.342,00**	203.208.0090	**1.700,00**
4,52	2,97	4,03	2,96		14,2	2.760	4,7	14	–	**705**	203.208.0091	**1.301,00**	203.208.0092	**1.641,00**
5,87	3,98	5,39	4,00		20,6	2.660	6,5	14	–	**706**	203.208.0093	**1.510,00**	203.208.0094	**1.849,00**
7,13	4,80	6,49	4,71	1 x 450	20,4	4.060	6,5	15	–	**708**	203.208.0095	**1.821,00**	203.208.0096	**2.216,00**
8,67	5,85	7,92	5,92		27,8	4.930	8,7	16	–	**709**	203.208.0097	**2.109,00**	203.208.0098	**2.580,00**
10,98	7,41	10,02	7,25	1 x 500	33,8	5.900	10,3	17	–	**710**	203.208.0099	**2.359,00**	203.208.0100	**2.887,00**
12,38	8,38	11,33	8,41		39,7	6.770	12,1	18	–	**711**	203.208.0101	**3.029,00**	203.208.0102	**3.646,00**
16,15	10,89	14,73	11,18	2 x 450	51,1	9.760	14,8	19	–	**712**	203.208.0103	**4.374,00**	203.208.0104	**4.981,00**
22,32	15,14	20,48	15,22	2 x 500	71,5	12.000	20,7	20	–	**713**	203.208.0105	**4.730,00**	203.208.0106	**5.529,00**
27,20	18,40	24,90	17,93		87,4	13.700	24,8	21	–	**714**	203.208.0107	**5.880,00**	203.208.0108	**6.837,00**

Separación de Aletas 10 mm.

0,90	0,57	0,77	0,50	1 x 300	2,5	1.500	1,2	6	15	**1000**	203.208.0109	**751,00**	203.208.0110	**967,00**
1,35	0,86	1,16	0,77		3,8	1.420	1,8	6	15	**1001**	203.208.0111	**823,00**	203.208.0112	**1.083,00**
1,73	1,13	1,53	1,10		4,9	1.790	2,3	8	15	**1002**	203.208.0113	**946,00**	203.208.0114	**1.207,00**
2,30	1,54	2,09	1,58		6,5	1.750	3,0	8	15	**1003**	203.208.0115	**1.053,00**	203.208.0116	**1.337,00**
3,07	2,07	2,80	2,04	1 x 400	7,7	3.000	3,4	15	–	**1004**	203.208.0117	**1.160,00**	203.208.0118	**1.481,00**
3,76	2,48	3,36	2,47		10,2	2.890	4,7	15	–	**1005**	203.208.0119	**1.275,00**	203.208.0120	**1.623,00**
4,92	3,34	4,52	3,41		14,8	2.790	6,5	15	–	**1006**	203.208.0121	**1.475,00**	203.208.0122	**1.812,00**
5,84	3,95	5,35	3,97	1 x 450	14,7	4.260	6,5	16	–	**1008**	203.208.0123	**1.807,00**	203.208.0124	**2.224,00**
7,04	4,75	6,43	4,89		20,0	5.180	8,7	17	–	**1009**	203.208.0125	**2.161,00**	203.208.0126	**2.677,00**
9,08	6,16	8,34	6,16	1 x 500	24,3	6.200	10,3	18	–	**1010**	203.208.0127	**2.301,00**	203.208.0128	**2.854,00**
10,12	6,86	9,29	7,01		28,6	7.110	12,1	19	–	**1011**	203.208.0129	**2.484,00**	203.208.0130	**3.025,00**
13,02	8,76	11,85	9,10	2 x 450	36,8	10.260	14,8	20	–	**1012**	203.208.0131	**4.217,00**	203.208.0132	**4.869,00**
18,28	12,42	16,81	12,70	2 x 500	51,5	12.600	20,7	21	–	**1013**	203.208.0133	**4.709,00**	203.208.0134	**5.580,00**
22,79	15,51	20,99	15,44		63,0	14.500	24,8	22	–	**1014**	203.208.0135	**5.011,00**	203.208.0136	**5.906,00**

La diferencia de temperatura de entrada DT1 = Tª de entrada de aire – Tª de evaporación a la salida (Tª de saturación) te.

- Evaporadores con plena garantia en las mas exigentes aplicaciones de conservación y congelación
- Temperaturas de aplicación: HVA desde 0 °C hasta +50 °C. HVAT desde –35 °C hasta +20 °C



Datos de ventiladores en página 14.

Evaporador Cúbico de Tiro Forzado
Serie HVA/T

DIMENSIONES

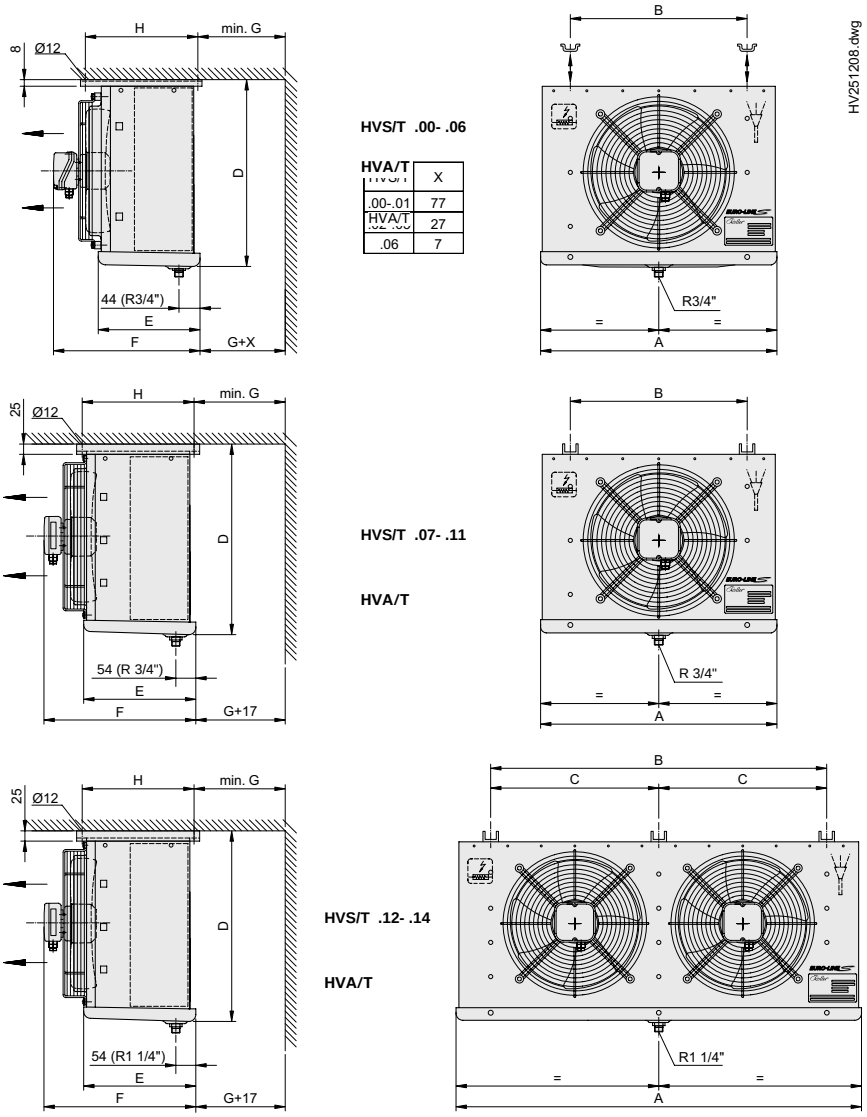

MODELOS			Dimensiones en (mm)							
HVA / HVAT			A	B	C	D	E	F	G	H
400	700	1000	575	370	–	398	257	355	150	375
401	701	1001	575	370	–	398	257	355	150	375
402	702	1002	625	420	–	448	307	435	175	375
403	703	1003	625	420	–	448	307	435	175	375
404	704	1004	725	520	–	548	307	435	175	375
405	705	1005	725	520	–	548	307	435	175	375
406	706	1006	805	600	–	548	357	485	200	405
408	708	1008	855	625	–	660	437	560	200	465
409	709	1009	955	725	–	760	437	560	250	465
410	710	1010	1105	875	–	760	437	560	250	465
411	711	1011	1255	1025	–	760	437	560	250	465
412	712	1012	1755	1525	B/2	660	437	560	300	465
413	713	1013	2055	1825	B/2	760	437	560	350	465
414	714	1014	2455	2225	B/2	760	437	560	400	465

Evaporador Cúbico de Tiro Forzado Serie FAV/T

APLICACIÓN MEDIA / BAJA TEMPERATURA

Separación de Aletas 4 mm.

Potencia (kW) R134		Potencia (kW) R449		Nº Vent./ diámetro (mm)	Superficie (m^2)	Caudal (m^3/h)	Volumen Interno (dm^3)	Flecha (m)	Flecha con guía (m)	MODELOS FAV y FAV/T	CÓDIGO sin Resistencias FAV	Precio EUROS	CÓDIGO con Resistencias FAV/T	Precio EUROS
Te=0ºC AT=10k	Te=-8ºC AT=8K	Te=-8ºC AT=8K	Te=-25ºC AT=7K											
2,43	1,58	2,14	1,51	1 x 254	7,4	960	1,8	4	–	**401**	203.208.0001	**786,00**	203.208.0002	**1.038,00**
3,38	2,20	2,97	2,10	1 x 300	9,9	1.580	2,4	8	16	**411**	203.208.0003	**1.030,00**	203.208.0004	**1.375,00**
4,69	3,05	4,13	2,92	2 x 254	14,9	1.920	3,3	6	–	**402**	203.208.0005	**1.141,00**	203.208.0006	**1.442,00**
6,88	4,47	6,05	4,28	2 x 300	19,8	3.160	4,4	9	18	**412**	203.208.0007	**1.672,00**	203.208.0008	**2.008,00**
6,88	4,47	6,05	4,28	3 x 254	22,3	2.880	4,8	7	–	**403**	203.208.0009	**1.774,00**	203.208.0010	**2.066,00**
9,21	6,00	8,12	5,75	4 x 254	29,8	3.840	6,3	8	–	**404**	203.208.0011	**2.148,00**	203.208.0012	**2.467,00**
9,21	6,00	8,12	5,75	1 x 450	26,4	4.300	5,6	15	–	**421**	203.208.0013	**1.848,00**	203.208.0014	**2.479,00**
10,38	6,75	9,13	6,45	3 x 300	29,8	4.740	6,3	10	20	**413**	203.208.0015	**2.532,00**	203.208.0016	**2.925,00**
14,07	9,15	12,38	8,75	4 x 300	39,7	6.320	8,5	11	22	**414**	203.208.0017	**2.913,00**	203.208.0018	**3.327,00**
14,07	9,15	12,38	8,75	6 x 254	44,7	5.760	8,9	11	–	**406**	203.208.0019	**3.367,00**	203.208.0020	**3.786,00**
18,90	12,29	16,63	11,75	2 x 450	52,9	8.600	10,6	16	–	**422**	203.208.0021	**3.484,00**	203.208.0022	**4.027,00**
20,54	13,36	18,07	12,77	6 x 300	59,6	9.480	12,1	12	24	**416**	203.208.0023	**4.381,00**	203.208.0024	**4.932,00**
26,64	17,32	23,44	16,57	3 x 450	79,5	12 900	15,7	17	–	**423**	203.208.0025	**4.868,00**	203.208.0026	**5.534,00**

Separación de Aletas 6 mm.

Potencia (kW) R134		Potencia (kW) R449		Nº Vent./ diámetro (mm)	Superficie (m^2)	Caudal (m^3/h)	Volumen Interno (dm^3)	Flecha (m)	Flecha con guía (m)	MODELOS FAV y FAV/T	CÓDIGO sin Resistencias FAV	Precio EUROS	CÓDIGO con Resistencias FAV/T	Precio EUROS
Te=0ºC AT=10k	Te=-8ºC AT=8K	Te=-8ºC AT=8K	Te=-25ºC AT=7K											
2,04	1,33	1,79	1,27	1 x 254	5,2	1.020	1,8	4	–	**601**	203.208.0027	**752,00**	203.208.0028	**1.001,00**
2,84	1,84	2,50	1,76	1 x 300	6,9	1.630	2,4	8	16	**611**	203.208.0029	**986,00**	203.208.0030	**1.318,00**
3,94	2,56	3,47	2,45	2 x 254	10,3	2.040	3,3	6	–	**602**	203.208.0031	**1.122,00**	203.208.0032	**1.432,00**
5,78	3,76	5,09	3,60	2 x 300	13,8	3.260	4,4	9	18	**612**	203.208.0033	**1.527,00**	203.208.0034	**1.849,00**
5,78	3,76	5,09	3,60	3 x 254	15,5	3.060	4,8	7	–	**603**	203.208.0035	**1.658,00**	203.208.0036	**1.940,00**
7,74	5,04	6,82	4,83	4 x 254	20,7	4.080	6,3	8	–	**604**	203.208.0037	**2.109,00**	203.208.0038	**2.439,00**
7,74	5,04	6,82	4,83	1 x 450	18,4	4.400	5,6	15	–	**621**	203.208.0039	**1.800,00**	203.208.0040	**2.439,00**
8,72	5,67	7,67	5,42	3 x 300	20,7	4.890	6,3	10	20	**613**	203.208.0041	**2.494,00**	203.208.0042	**2.897,00**
11,82	7,69	10,40	7,35	4 x 300	27,6	6.520	8,5	11	22	**614**	203.208.0043	**2.803,00**	203.208.0044	**3.212,00**
11,82	7,69	10,40	7,35	6 x 254	31,0	6.120	8,9	11	–	**606**	203.208.0045	**3.169,00**	203.208.0046	**3.580,00**
15,88	10,32	13,97	9,88	2 x 450	36,8	8.800	10,6	16	–	**622**	203.208.0047	**3.248,00**	203.208.0048	**3.775,00**
17,26	11,22	15,19	10,73	6 x 300	41,4	9.780	12,1	12	24	**616**	203.208.0049	**4.255,00**	203.208.0050	**4.812,00**
22,39	14,56	19,70	13,92	3 x 450	55,2	13.200	15,7	17	–	**623**	203.208.0051	**5.166,00**	203.208.0052	**5.913,00**

La diferencia de temperatura de entrada DT1 = Tª de entrada de aire – Tª de evaporación a la salida (Tª de saturación) te.

- Amplios huecos laterales para trabajar.
- Carrocería exterior de aluminio protegida con recubrimiento de pintura lacada al horno.
- Doble bandeja para evitar condensados.
- Batería de alto rendimiento: los tubos están dispuesto con sistema alineado.
- Alta flexibilidad: separaciones de aleta de 4, 6 mm.
- El caudal de aire ha sido establecido en una cámara de ensayo en la parte de aspiración según las normas ISO 5801 y DIN 24613, mientras que la superficie del evaporador estaba seca.
- La proyección de aire indica la distancia tomada desde el ventilador, cuando la velocidad del aire es de 0,5 m/s.
- Las características de la potencia están basadas en mediciones efectuadas según la EN 328 en las siguientes condiciones: Refrigerante R404A, con los ventiladores a 50/60 Hz.
- Temperatura de líquido 30 °C.
- Recalentamiento del refrigerante en la salida aproximadamente de un 65% de la diferencia de temperatura del aire de entrada.
- La tablas de potencia toman en consideración la influencia de la humedad del aire e indican la potencia efectiva del evaporador en las condiciones de marcha: humedad y superficie con espesor de hielo.
- Temperaturas de aplicación: **FAV** de 0 hasta +40 °C, **FAVT** de –30 °C hasta +40 °C.



Datos de ventiladores en página 14.

Evaporador Cúbico de Tiro Forzado
Serie FAV/T

DIMENSIONES

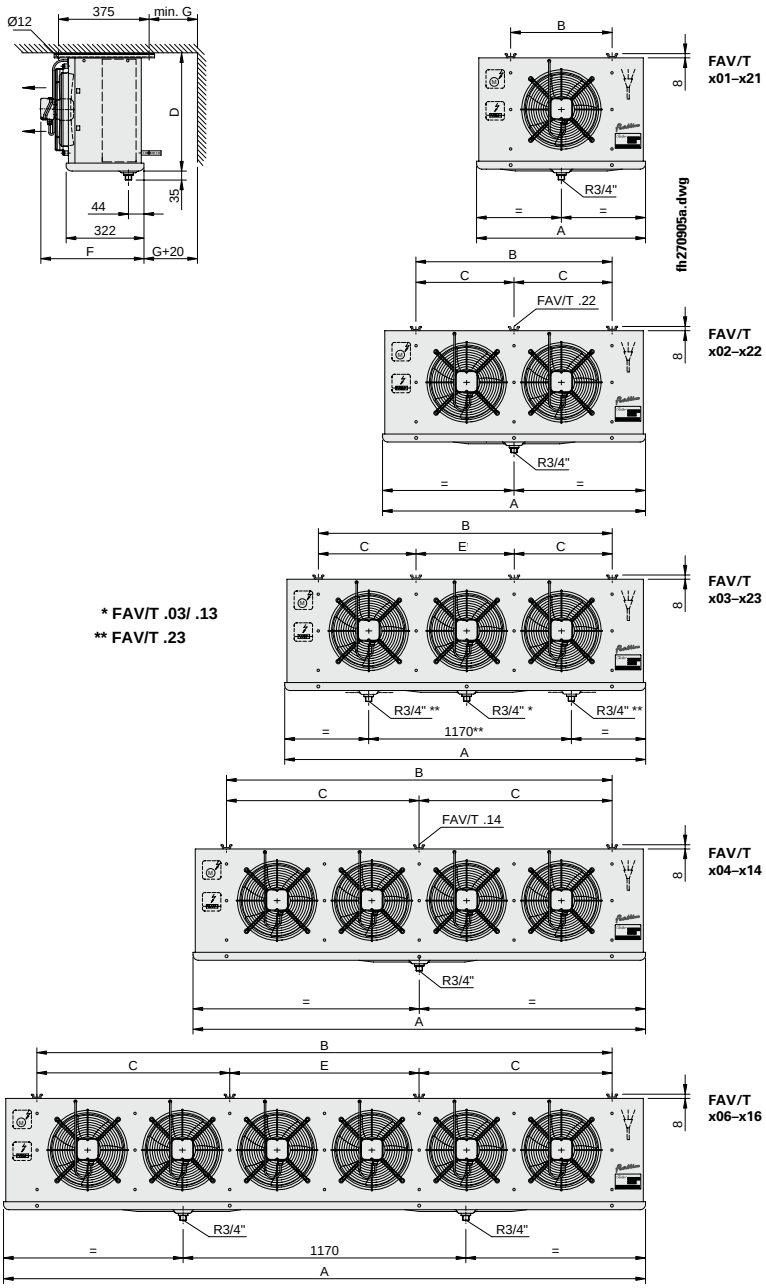

*** FAV/T .03/ .13**
**** FAV/T .23**

MODELOS		Dimensiones en (mm)						
FAV/T …		A	B	C	D	E	F	G
401	601	702	420	–	350	–	430	200
411	611	702	420	–	460	–	430	200
421	621	1094	812	–	600	–	460	300
402	602	1094	812	–	350	–	430	200
412	612	1094	812	–	460	–	430	200
421	622	1878	1596	798	600	–	460	300
403	603	1486	1204	–	350	–	430	200
413	613	1486	1204	–	460	–	430	250
423	623	2662	2380	798	600	784	460	350
404	604	1878	1596	–	350	–	430	200
414	614	1878	1596	798	460	–	430	250
406	606	2662	2380	798	350	784	430	250
416	616	2662	2380	798	460	784	430	300

Evaporador Compacto de Techo Serie DLK/T

APLICACIÓN MEDIA / BAJA TEMPERATURA

Separación de Aletas 4 mm.

Potencia (kW) R134		Potencia (kW) R449		Nº Vent./ diámetro (mm)	Superficie (m^2)	Caudal (m^3/h)	Volumen Interno (dm^3)	Flecha (m)	MODELOS DLK y DLK/T	CÓDIGO sin Resistencias DLK	Precio EUROS	CÓDIGO con Resistencias DLK/T	Precio EUROS
Te=0ºC AT=10k	Te=-8ºC AT=8K	Te=-8ºC AT=8K	Te=-25ºC AT=7K										
1,27	0,82	1,11	0,79	1 X 250	4,3	780	0,9	6	**401 EC**	202.208.0011	**823,00**	202.208.0012	**1.007,00**
1,57	1,06	1,43	1,08		5,7	740	1,2	5	**411 EC**	202.208.0013	**1.014,00**	202.208.0014	**1.253,00**
1,78	1,20	1,62	1,21		6,4	890	1,3	7	**421 EC**	202.208.0015	**964,00**	202.208.0016	**1.172,00**
2,18	1,47	1,99	1,43		8,5	850	1,9	6	**431 EC**	202.208.0017	**1.064,00**	202.208.0018	**1.292,00**
3,04	2,10	2,84	2,16	2 X 250	11,3	1.480	2,4	7	**412 EC**	202.208.0019	**1.222,00**	202.208.0020	**1.511,00**
4,39	2,98	4,04	2,93		17,0	1.700	3,4	8	**432 EC**	202.208.0021	**1.754,00**	202.208.0022	**2.075,00**
5,25	3,54	4,78	3,38	3 X 250	17,0	2.220	3,6	9	**413 EC**	202.208.0023	**2.241,00**	202.208.0024	**2.466,00**
6,59	4,47	6,04	4,40		25,5	2.550	5,8	10	**433 EC**	202.208.0025	**2.586,00**	202.208.0026	**2.903,00**
6,94	4,70	6,36	4,63	4 X 250	22,7	2.960	4,8	11	**414 EC**	202.208.0027	**2.729,00**	202.208.0028	**2.966,00**
8,83	6,00	8,12	5,91		34,0	3.400	7,7	12	**434 EC**	202.208.0029	**3.230,00**	202.208.0030	**3.446,00**

Separación de Aletas 6 mm.

Potencia (kW) R134		Potencia (kW) R449		Nº Vent./ diámetro (mm)	Superficie (m^2)	Caudal (m^3/h)	Volumen Interno (dm^3)	Flecha (m)	MODELOS DLK y DLK/T	CÓDIGO sin Resistencias DLK	Precio EUROS	CÓDIGO con Resistencias DLK/T	Precio EUROS
Te=0ºC AT=10k	Te=-8ºC AT=8K	Te=-8ºC AT=8K	Te=-25ºC AT=7K										
1,02	0,65	0,88	0,59	1 X 250	2,9	820	0,9	6	**601 EC**	202.208.0031	**813,00**	202.208.0032	**1.003,00**
1,27	0,86	1,16	0,88		3,9	780	1,2	5	**611 EC**	202.208.0033	**998,00**	202.208.0034	**1.242,00**
1,39	0,94	1,27	0,97		4,4	940	1,3	7	**621 EC**	202.208.0035	**950,00**	202.208.0036	**1.161,00**
1,83	1,24	1,68	1,24		5,9	910	1,9	6	**631 EC**	202.208.0037	**1.045,00**	202.208.0038	**1.275,00**
2,48	1,71	2,31	1,76	2 X 250	7,8	1.560	2,4	7	**612 EC**	202.208.0039	**1.199,00**	202.208.0040	**1.496,00**
3,67	2,51	3,39	2,51		11,7	1.820	3,4	8	**632 EC**	202.208.0041	**1.829,00**	202.208.0042	**2.049,00**
4,35	2,95	3,99	2,91	3 X 250	11,7	2.340	3,6	9	**613 EC**	202.208.0043	**2.156,00**	202.208.0044	**2.384,00**
5,37	3,65	4,94	3,68		17,6	2.730	5,8	10	**633 EC**	202.208.0045	**2.466,00**	202.208.0046	**2.789,00**
5,65	3,84	5,20	3,88	4 X 250	15,6	3.120	4,8	11	**614 EC**	202.208.0047	**2.623,00**	202.208.0048	**2.861,00**
7,37	5,03	6,81	5,07		23,4	3.640	7,7	12	**634 EC**	202.208.0049	**3.076,00**	202.208.0050	**3.290,00**

La diferencia de temperatura de entrada DT1 = Tª de entrada de aire – Tª de evaporación a la salida (Tª de saturación) te.

- Batería con un volumen interno pequeño.
- Ventiladores de bajo consumo y doble velocidad.
- Ventiladores conectados en caja de conexiones.
- Resistencias para climatización y protección contra contacto accidental también disponibles como accesorio.

Construcciones especiales:
- Versión mural con una bandeja suplementaria para DLK.
- Batería con protección contra corrosión.
- Batería para aplicación de agua o salmuera.
- Versiones para refrigerante CO_2 (R744).
- Presión de funcionamiento 80 bar
- Carrocería de acero inoxidable.
- Preparación para desescarche por gas caliente en batería y bandeja así como T de entrada antes del distribuidor.
- 7 mm separación de aletas.

Temperaturas de utilización:
- **DLK:** 0 °C hasta + 40 °C.
- **DLKT:** – 35 °C hasta + 40 °C.



Datos de ventiladores en página 15.

Evaporador Compacto de Techo
Serie DLK/T

DIMENSIONES

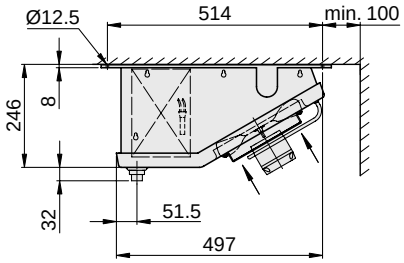

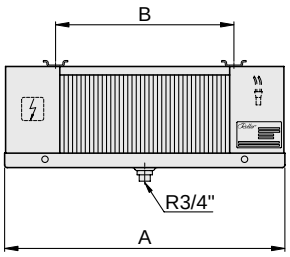

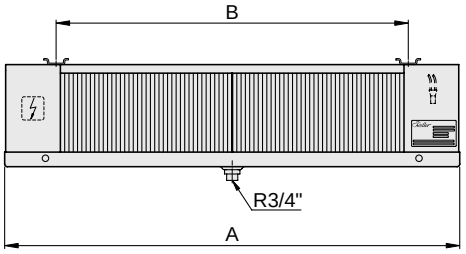

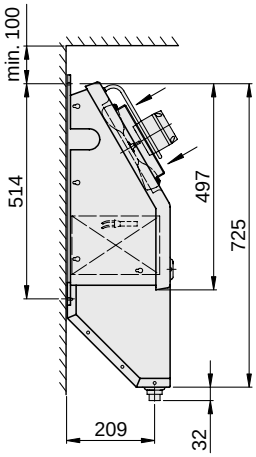

Versión de pared con
Bandeja de drenaje adicional
(Accesorio, sólo DLK)

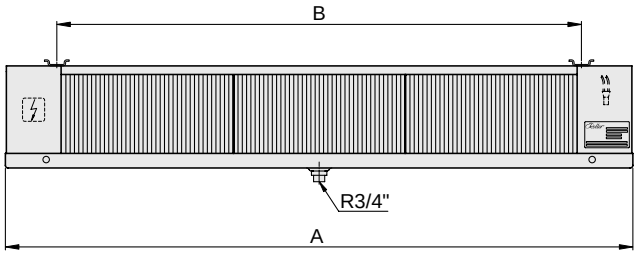

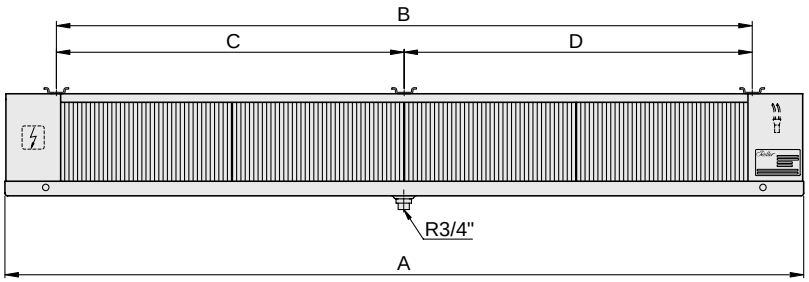

MODELOS		Dimensiones en (mm)			
DLK / DLKT		A	B	C	D
401 EC	601 EC	660	420	–	–
411 EC	611 EC	660	420	–	–
421 EC	621 EC	860	620	–	–
431 EC	631 EC	860	620	–	–
412 EC	612 EC	1062	822	–	–
432 EC	632 EC	1462	1222	–	–
413 EC	613 EC	1462	1223	–	–
433 EC	633 EC	2063	1823	–	–
414 EC	614 EC	1865	1625	–	–
434 EC	634 EC	2665	2426	1223	1202

Evaporador de Doble Flujo
Serie DHN

APLICACIÓN MEDIA TEMPERATURA

Separación de Aletas 4 mm.

Potencia (kW) R134		Potencia (kW) R449	Nº Vent./ diámetro (mm)	Superficie (m^2)	Caudal (m^3/h)	Volumen Interno (dm^3)	Flecha (m)	MODELOS DHN	CÓDIGO sin Resistencias DHN	Precio EUROS
Te=0ºC AT=10k	Te=-8ºC AT=8K	Te=-8ºC AT=8K								
2,67	1,76	2,38	1 X 350	15,3	1.100	3,4	2x4	**401 S**	201.208.0003	**2.819,00**
3,85	2,54	3,43			1.470		2x6	**401 L**		
4,58	3,02	4,08			1.930		2x9	**401 N**		
5,33	3,52	4,75	2 X 350	30,6	2.200	6,4	2x5	**402 S**	201.208.0006	**3.872,00**
7,71	5,09	6,87			2.940		2x7	**402 L**		
9,15	6,05	8,16			3.860		2x10	**402 N**		
8,00	5,28	7,13	3 X 350	46,0	3.300	9,3	2x6	**403 S**	201.208.0009	**5.039,00**
11,56	7,63	10,30			4.410		2x8	**403 L**		
13,73	9,07	12,24			5.790		2x11	**403 N**		
10,67	7,05	9,51	4 X 350	61,3	4.400	12,3	2x7	**404 S**	201.208.0012	**6.196,00**
15,41	10,18	13,73			5.880		2x9	**404 L**		
17,94	11,85	15,99			7.720		2x12	**404 N**		

Separación de Aletas 6 mm.

Potencia (kW) R134		Potencia (kW) R449	Nº Vent./ diámetro (mm)	Superficie (m^2)	Caudal (m^3/h)	Volumen Interno (dm^3)	Flecha (m)	MODELOS DHN	CÓDIGO sin Resistencias DHN	Precio EUROS
Te=0ºC AT=10k	Te=-8ºC AT=8K	Te=-8ºC AT=8K								
2,24	1,48	2,00	1 X 350	10,6	1.150	3,4	2x4	**601 S**	201.208.0015	**2.732,00**
3,24	2,14	2,89			1.520		2x6	**601 L**		
3,85	2,54	3,43			2.000		2x9	**601 N**		
4,48	2,96	3,99	2 X 350	21,2	2.300	6,4	2x5	**602 S**	201.208.0018	**3.750,00**
6,47	4,28	5,77			3.040		2x7	**602 L**		
7,69	5,08	6,86			4.000		2x10	**602 N**		
6,72	4,44	5,99	3 X 350	31,8	3.450	9,3	2x6	**603 S**	201.208.0021	**4.877,00**
9,71	6,41	8,66			4.560		2x8	**603 L**		
11,54	7,62	10,28			6.000		2x11	**603 N**		
8,96	5,92	7,99	4 X 350	42,4	4.600	12,3	2x7	**604 S**	201.208.0024	**6.039,00**
12,95	8,55	11,54			6.080		2x9	**604 L**		
15,08	9,96	13,44			8.000		2x12	**604 N**		

La diferencia de temperatura de entrada DT1 = Tª de entrada de aire – Tª de evaporación a la salida (Tª de saturación).

- Batería de gran rendimiento con volumen interno reducido.
- Ventiladores helicoidales muy silenciosos con motores EC.
- Bandeja pivotante con los ventiladores para un fácil acceso y limpieza.
- Espacio lateral grande paneles laterales desmontables que facilitan las conexiones.
- Resistencias para climatización y protección para evitar el contacto accidental con las resistencias también disponible.

Construcciones especiales:
- Batería con protección contra corrosión.
- Intercambiador de calor con circuitos especiales para agua o salmuera.
- Versiones para refrigerante CO_2 (R744).
- Presión de funcionamiento 80 bar
- Ventiladores trifásicos.



Temperaturas de utilización:
- **DHN**: 0 °C hasta + 50 °C.

Los ventiladores vienen programados de fábrica para una velocidad, mediante resistencias:

DHN xxx S: R1: 10 Kiloohmios; R2: 12 Kiloohmios
DHN xxx L: R1: 4,7 Kiloohmios; R2: 12 Kiloohmios
DHN xxx S: R1: Puente

- Para variar el control de r.p.m. eliminar las resistencias y colocar señales de 0-10 V en el borne 3. Alternativamente se puede instalar un potenciómetro de 10 Kiloohmios en los bornes 2-4.

Datos de ventiladores en página 15.

Evaporador de Doble Flujo
Serie DHN

DIMENSIONES

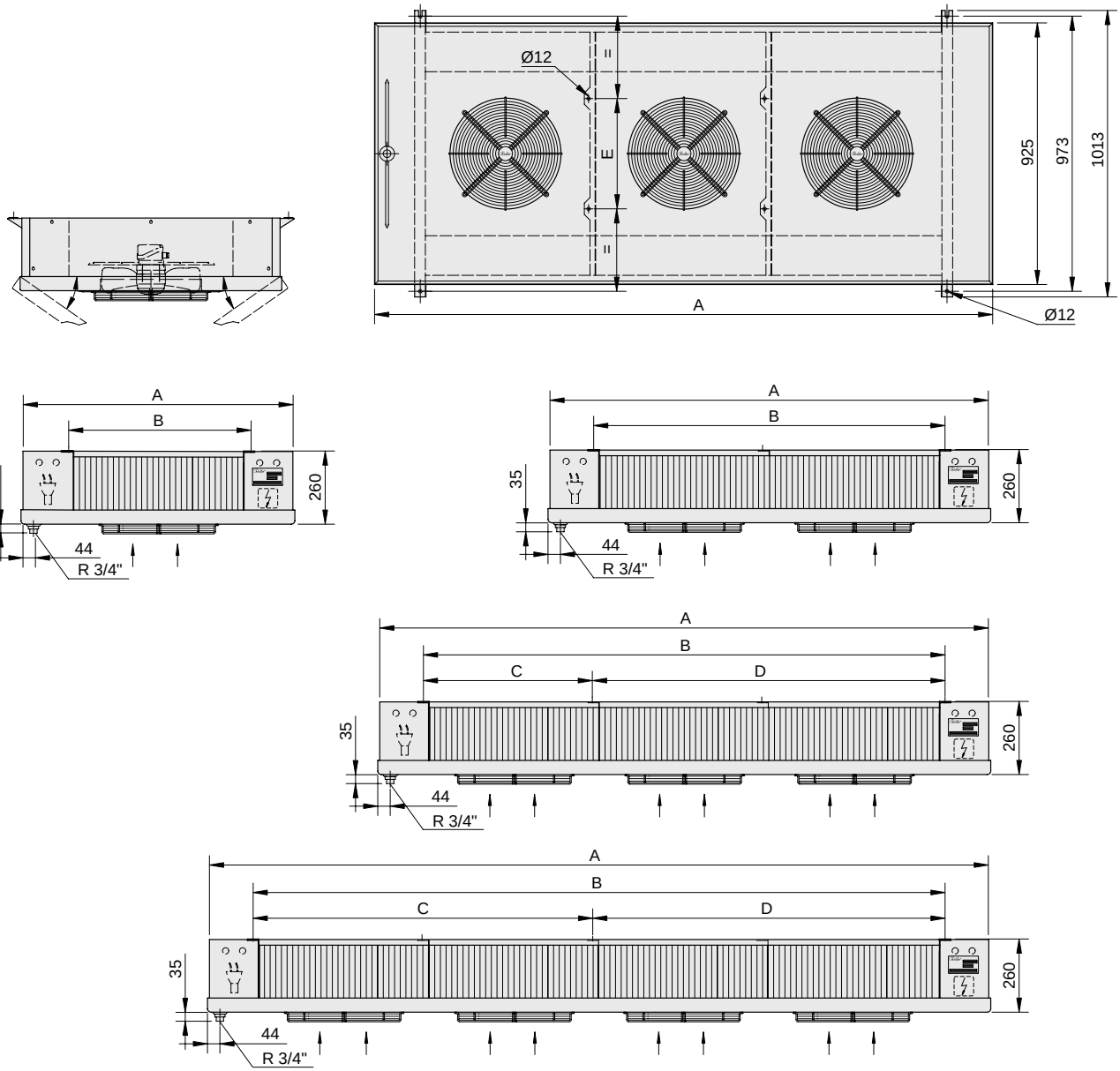

MODELOS		Dimensiones en (mm)				
DHN … N/L/S		A	B	C	D	E
401	601	963	640	–	–	390
402	602	1565	1242	–	–	390
403	603	2167	1844	611	1233	390
404	604	2769	2446	1213	1233	390

Ventiladores Evaporadores (datos técnicos)

DATOS VENTILADORES MONTADOS EN EVAPORADORES HVA / HVA-T

MODELOS HVA / HVA-T	Nº x mm	Tensión V, 50/60 Hz	Potencia W	Intensidad A	r.p.m. min –1
400 / 700 / 1000	1 x 300	~ 230	45/58	0,21/0,27	1040/1070
401 / 701 / 1001		~ 230	45/58	0,21/0,27	1040/1070
402 / 702 / 1002		~ 230	78/103	0,35/0,45	1350/1520
403 / 703 / 1003		~ 230	78/103	0,35/0,45	1350/1520
404 / 704 / 1004	1 x 400	~ 230	135/192	0,59/0,84	1385/1565
405 / 705 / 1005		~ 230	135/192	0,59/0,84	1385/1565
406 / 706 / 1006		~ 230	135/192	0,59/0,84	1385/1565
408 / 708 / 1008	1 x 450	3 ~ 400/460 Y	230/400	0,40/0,60	1200/1270
409 / 709 / 1009		3 ~ 400/460 Δ	320/500	0,74/0,88	1390/1630
410 / 710 / 1010	1 x 500	3 ~ 400/460 Y	340/550	0,65/0,84	1180/1330
411 / 711 / 1011		3 ~ 400/460 Δ	500/790	1,45/1,55	1370/1610
412 / 712 / 1012	2 x 450	3 ~ 400/460 Δ	320/500	0,74/0,88	1390/1630
413 / 713 / 1013	2 x 500	3 ~ 400/460 Y	340/550	0,65/0,84	1180/1330
414 / 714 / 1014		3 ~ 400/460 Δ	500/790	1,45/1,55	1370/1610

DATOS VENTILADORES MONTADOS EN EVAPORADORES FAV / FAV-T

MODELOS FAV / FAV-T	Nº x mm	Tensión V, 50/60 Hz	Potencia W	Intensidad A	r.p.m. min –1
401 / 601	1 x 254	~ 230	86/80	0,62/0,55	1300/1550
411 / 611	1 x 300	~ 230	78/103	0,35/0,45	1350/1520
421 / 621	1 x 450	3 ~ 400 Δ	320/500	0,74/0,88	1390/1630
402 / 602	2 x 254	~ 230	86/80	0,62/0,55	1300/1550
412 / 612	2 x 300	~ 230	78/103	0,35/0,45	1350/1520
422 / 622	2 x 450	3 ~ 400 Δ	320/500	0,74/0,88	1390/1630
403 / 603	3 x 254	~ 230	86/80	0,62/0,55	1300/1550
413 / 613	3 x 300	~ 230	78/103	0,35/0,45	1350/1520
423 / 623	3 x 450	3 ~ 400 Δ	320/500	0,74/0,88	1390/1630
404 / 604	4 x 254	~ 230	86/80	0,62/0,55	1300/1550
414 / 614	4 x 300	~ 230	78/103	0,35/0,45	1350/1520
406 / 606	6 x 254	~ 230	86/80	0,62/0,55	1300/1550
416 / 616	6 x 300	~ 230	78/103	0,35/0,45	1350/1520

Ventiladores Evaporadores (datos técnicos)

DATOS VENTILADORES MONTADOS EN EVAPORADORES DLK / DLK-T

Monofásicos 230V-50/60Hz

MODELOS DLK / DLK-T	Nº x mm	ALTA VELOCIDAD			BAJA VELOCIDAD		
		Potencia W	Intensidad A	r.p.m. min –1	Potencia W	Intensidad A	r.p.m. min –1
401 EC / 601 EC	1 x 250	31	0,24	1.400	19	0,15	1.100
411 EC / 611 EC							
421 EC / 621 EC							
431 EC / 631 EC							
412 EC / 612 EC	2 x 250						
432 EC / 632 EC							
413 EC / 613 EC	3 x 250						
433 EC / 633 EC							
414 EC /614 EC	4 x 250						
434 EC / 634 EC							

- Ventiladores helicoidales con motores de rotor externo (S2 EC 250 S) y muy poco consumo energético, con protección en caso de bloqueo del motor, motores monofásicos 230 V, 50/60 Hz. Clase de protección IP 54.

Conexión eléctrica de los ventiladores
Clase de protección 2, sin necesidad de puesta a tierra.
M1– M4 Motores
S Contacto externo (a instalar)
Baja velocidad (80 %) con contacto cerrado.

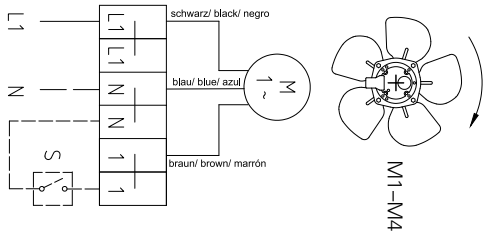

DATOS VENTILADORES MONTADOS EN EVAPORADORES DHN

MODELOS DHN EC	Nº x mm	Voltaje del control (V)	Potencia W	Intensidad A	r.p.m. min –1
401 S / 601 S	1 x 250	5	17	0,16	650
401 L / 601 L		7	42	0,35	870
401 N / 601 N		10	85	0,73	1115
402 S / 602 S	2 x 250	5	17	0,16	650
402 L / 602 L		7	42	0,35	870
402 N / 602 N		10	85	0,73	1115
403 S / 603 S	3 x 250	5	17	0,16	650
403 L / 603 L		7	42	0,35	870
403 N / 603 N		10	85	0,73	1115
404 S / 604 S	4 x 250	5	17	0,16	650
404 L / 604 L		7	42	0,35	870
404 N / 604 N		10	85	0,73	1115

- Ventiladores helicoidales con motores de rotor externo (S3G EC 350 S) y muy poco consumo energético, con protección en caso de bloqueo del motor, motores monofásicos 230 V 50/60 Hz. Clase de protección IP54.

Conexión eléctrica de los ventiladores
Ventiladores conectados a caja de conexiones
R.p.m. (N/ L/ S) regulado con resistencias
M1–M4 Motores
R1, R2 Resistencias

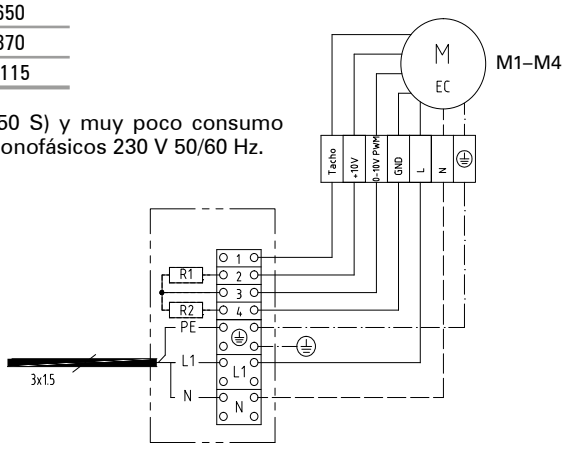

Evaporadores cúbicos CO_2 Serie FHV 80 bar.

ALTA / MEDIA TEMPERATURA

CO_2OLER 80 bar

Separación de aletas 4 mm.

Potencia (kW) CO_2 Te= 0ºC ΔT = 10 TC =10ºC	Potencia (kW) CO_2 Te= -8ºC ΔT = 8 TC = 0ºC	Nº Vent. x mm.	Caudal (m^3/h)	Superficie ext. (m^2)	Volumen interno (dm^3)	Flecha (m)	Defrost	MODELO	CÓDIGO	Precio EUROS
2,26	1,55	1 x 254	930	8,5	1,45	4	Aire	**FHV 401 EC COI**	203.208.0155	**1.486,00**
							Eléctrico	**FHVT 401 EC COI**	203.208.0156	**1.934,00**
3,48	2,38	1 x 300	1.500	11,3	1,87	8	Aire	**FHV 411 EC COI**	203.208.0157	**1.771,00**
							Eléctrico	**FHVT 411 EC COI**	203.208.0158	**2.220,00**
13,17	8,99	1 x 450	4.300	30,3	4,34	15	Aire	**FHV 421 EC COI**	203.208.0159	**3.756,00**
							Eléctrico	**FHVT 421 EC COI**	203.208.0160	**3.960,00**
4,86	3,32	2 x 254	1.860	17	2,55	6	Aire	**FHV 402 EC COI**	203.208.0161	**2.183,00**
							Eléctrico	**FHVT 402 EC COI**	203.208.0162	**2.645,00**
8,53	5,83	2 x 300	3.000	22,7	3,4	9	Aire	**FHV 412 EC COI**	203.208.0163	**2.876,00**
							Eléctrico	**FHVT 412 EC COI**	203.208.0164	**3.336,00**
28,21	19,27	2 x 450	8.600	60,6	8,33	16	Aire	**FHV 422 EC COI**	203.208.0165	**5.546,00**
							Eléctrico	**FHVT 422 EC COI**	203.208.0166	**6.183,00**
8,69	5,93	3 x 254	2.790	25,6	3,74	7	Aire	**FHV 403 EC COI**	203.208.0167	**2.913,00**
							Eléctrico	**FHVT 403 EC COI**	203.208.0168	**3.305,00**
14,42	9,86	3 x 300	4.500	34,1	4,93	10	Aire	**FHV 413 EC COI**	203.208.0169	**3.714,00**
							Eléctrico	**FHVT 413 EC COI**	203.208.0170	**4.536,00**
39,54	27,01	3 x 450	12.900	91	12,24	17	Aire	**FHV 423 EC COI**	203.208.0171	**9.282,00**
							Eléctrico	**FHVT 423 EC COI**	203.208.0172	**9.992,00**
12,53	8,56	4 x 254	3.720	34,1	4,85	8	Aire	**FHV 404 EC COI**	203.208.0173	**3.475,00**
							Eléctrico	**FHVT 404 EC COI**	203.208.0174	**4.115,00**
17,08	11,67	4 x 300	6.000	45,5	6,46	11	Aire	**FHV 414 EC COI**	203.208.0175	**4.798,00**
							Eléctrico	**FHVT 414 EC COI**	203.208.0176	**5.292,00**
17,39	11,88	6 x 254	5.580	51,2	6,89	11	Aire	**FHV 406 EC COI**	203.208.0177	**4.878,00**
							Eléctrico	**FHVT 406 EC COI**	203.208.0178	**5.524,00**
28,86	19,71	6 x 300	9.000	68,2	9,18	12	Aire	**FHV 416 EC COI**	203.208.0179	**8.180,00**
							Eléctrico	**FHVT 416 EC COI**	203.208.0180	**8.315,00**

MEDIA/BAJA TEMPERATURA

Separación de aletas 6 mm.

Potencia (kW) CO_2 Te= -8ºC ΔT = 8 TC =0ºC	Potencia (kW) CO_2 Te= -25ºC ΔT = 7 TC = -18ºC	Nº Vent. x mm.	Caudal (m^3/h)	Superficie ext. (m^2)	Volumen interno (dm^3)	Flecha (m)	Defrost	MODELO	CÓDIGO	Precio EUROS
1,29	0,95	1 x 254	980	5,8	1,45	4	Aire	**FHV 601 EC COI**	203.208.0181	**1.139,00**
							Eléctrico	**FHVT 601 EC COI**	203.208.0182	**1.479,00**
1,97	1,45	1 x 300	1.560	7,7	1,87	8	Aire	**FHV 611 EC COI**	203.208.0183	**1.468,00**
							Eléctrico	**FHVT 611 EC COI**	203.208.0184	**1.838,00**
7,15	5,29	1 x 450	4.400	20,7	4,34	15	Aire	**FHV 621 EC COI**	203.208.0185	**3.385,00**
							Eléctrico	**FHVT 621 EC COI**	203.208.0186	**4.006,00**
2,69	1,99	2 x 254	1.960	11,6	2,55	6	Aire	**FHV 602 EC COI**	203.208.0187	**1.727,00**
							Eléctrico	**FHVT 602 EC COI**	203.208.0188	**2.037,00**
4,63	3,43	2 x 300	3.120	15,5	3,4	9	Aire	**FHV 612 EC COI**	203.208.0189	**2.666,00**
							Eléctrico	**FHVT 612 EC COI**	203.208.0150	**2.977,00**
14,33	10,58	2 x 450	8.800	41,5	8,33	16	Aire	**FHV 622 EC COI**	203.208.0190	**6.158,00**
							Eléctrico	**FHVT 622 EC COI**	203.208.0191	**6.481,00**
4,85	3,58	3 x 254	2.940	17,5	3,74	7	Aire	**FHV 603 EC COI**	203.208.0192	**2.400,00**
							Eléctrico	**FHVT 603 EC COI**	203.208.0193	**2.822,00**
7,98	5,9	3 x 300	4.680	23,3	4,93	10	Aire	**FHV 613 EC COI**	203.208.0194	**3.774,00**
							Eléctrico	**FHVT 613 EC COI**	203.208.0195	**4.145,00**
21,49	15,87	3 x 450	13.200	62,2	12,24	17	Aire	**FHV 623 EC COI**	203.208.0196	**7.434,00**
							Eléctrico	**FHVT 623 EC COI**	203.208.0153	**7.661,00**
7,07	5,22	4 x 254	3.920	23,3	4,85	8	Aire	**FHV 604 EC COI**	203.208.0197	**3.475,00**
							Eléctrico	**FHVT 604 EC COI**	203.208.0198	**3.668,00**
9,28	6,85	4 x 300	6.240	31,1	6,46	11	Aire	**FHV 614 EC COI**	203.208.0199	**4.644,00**
							Eléctrico	**FHVT 614 EC COI**	203.208.0200	**5.244,00**
9,71	7,16	6 x 254	5.880	35	6,89	11	Aire	**FHV 606 EC COI**	203.208.0201	**4.653,00**
							Eléctrico	**FHVT 606 EC COI**	203.208.0202	**5.261,00**
15,97	11,8	6 x 300	9.360	46,7	9,18	12	Aire	**FHV 616 EC COI**	203.208.0203	**5.874,00**
							Eléctrico	**FHVT 616 EC COI**	203.208.0204	**6.771,00**

Evaporadores cúbicos CO_2 Serie FHV 80 bar.

MEDIA / BAJA TEMPERATURA

CO_2OLER 80 bar

Separación de aletas 7 mm.

Potencia (kW) CO_2 Te= -8ºC ΔT = 8 TC = 0ºC	Potencia (kW) CO_2 Te= -25ºC ΔT = 7 TC = -18ºC	Nº Vent. x mm.	Caudal (m^3/h)	Superficie ext. (m^2)	Volumen interno (dm^3)	Flecha (m)	Defrost	MODELO	CÓDIGO	Precio EUROS
1,2	0,89	1 x 254	1.050	5	1,45	4	Aire	**FHV 701 EC COI**	203.208.0205	**1.139,00**
							Eléctrico	**FHVT 701 EC COI**	203.208.0206	**1.479,00**
1,83	1,35	1 x 300	1.600	6,7	1,87	8	Aire	**FHV 711 EC COI**	203.208.0207	**1.876,00**
							Eléctrico	**FHVT 711 EC COI**	203.208.0208	**2.367,00**
6,66	4,91	1 x 450	4.530	18	4,34	15	Aire	**FHV 721 EC COI**	203.208.0209	**2.955,00**
							Eléctrico	**FHVT 721 EC COI**	203.208.0210	**3.517,00**
2,51	1,85	2 x 254	2.100	10,1	2,55	6	Aire	**FHV 702 EC COI**	203.208.0211	**1.727,00**
							Eléctrico	**FHVT 702 EC COI**	203.208.0212	**2.037,00**
4,31	3,19	2 x 300	3.200	13,5	3,4	9	Aire	**FHV 712 EC COI**	203.208.0213	**2.400,00**
							Eléctrico	**FHVT 712 EC COI**	203.208.0151	**2.814,00**
13,33	9,84	2 x 450	9.060	36	8,33	16	Aire	**FHV 722 EC COI**	203.208.0214	**5.874,00**
							Eléctrico	**FHVT 722 EC COI**	203.208.0215	**6.021,00**
4,51	3,34	3 x 254	3.150	15,2	3,74	7	Aire	**FHV 703 EC COI**	203.208.0216	**2.400,00**
							Eléctrico	**FHVT 703 EC COI**	203.208.0217	**2.856,00**
7,43	5,49	3 x 300	4.800	20,2	4,93	10	Aire	**FHV 713 EC COI**	203.208.0218	**3.475,00**
							Eléctrico	**FHVT 713 EC COI**	203.208.0219	**4.032,00**
19,99	14,77	3 x 450	13.590	54	12,24	17	Aire	**FHV 723 EC COI**	203.208.0220	**8.180,00**
							Eléctrico	**FHVT 723 EC COI**	203.208.0221	**8.635,00**
6,58	4,85	4 x 254	4.200	20,2	4,85	8	Aire	**FHV 704 EC COI**	203.208.0222	**2.955,00**
							Eléctrico	**FHVT 704 EC COI**	203.208.0223	**3.424,00**
8,63	6,37	4 x 300	6.400	27	6,46	11	Aire	**FHV 714 EC COI**	203.208.0224	**4.644,00**
							Eléctrico	**FHVT 714 EC COI**	203.208.0225	**5.244,00**
9,03	6,67	6 x 254	6.300	30,4	6,89	11	Aire	**FHV 706 EC COI**	203.208.0226	**4.663,00**
							Eléctrico	**FHVT 706 EC COI**	203.208.0227	**5.261,00**
14,86	10,97	6 x 300	9.600	40,5	9,18	12	Aire	**FHV 716 EC COI**	203.208.0228	**5.874,00**
							Eléctrico	**FHVT 716 EC COI**	203.208.0229	**7.221,00**

Enfriador de aire de alta eficiencia con sistema de tubo en línea.
Estilo de construccion plano y compacto.
Desde 1,2 hasta 24 kW.
De 1 a 6 ventiladores
Diámetros de ventiladores 250/300/450 mm.
Presión: 80 bar.





Evaporadores cúbicos CO_2 Serie FHV 80 bar.

CO_2OLER 80 bar

DATOS TÉCNICOS COMUNES

VENTILADORES ~230 V 50/60 Hz			DESESC. ELÉCTRICO FHV (Accesorio)		DESESC. ELÉCTRICO FHV T			Nivel presión sonora dB(A)**	Conexiones		MODELOS		
Potencia (W)	Absorc. (A)	r.p.m. min–1	Batería (W)	Total (W)	Batería (W)	Bandeja (W)	Total (W)		entrada (mm)	salida (mm)	FHV / FHVT...COI 80 bar		
31	0,24	1.400	2 x 250	500	2 x 440	440	1.320	42	10	10	**401 EC**	**601 EC**	**701 EC**
60	0,51	1.410	3 x 250	750	3 x 440	440	1.760	49	10	10	**411 EC**	**611 EC**	**711 EC**
220	0,96	1.130	4 x 400	1.600	4 x 730	730	3.650	56	12*	15	**421 EC**	**621 EC**	**721 EC**
31	0,24	1.400	2 x 400	800	2 x 730	730	2.190	45	10	10	**402 EC**	**602 EC**	**702 EC**
60	0,51	1.410	3 x 400	1.200	3 x 730	730	2.920	52	12*	15	**412 EC**	**612 EC**	**712 EC**
220	0,96	1.130	4 x 850	3.400	4 x 1.310	1.310	6.550	59	12*	15	**422 EC**	**622 EC**	**722 EC**
31	0,24	1.400	2 x 600	1.200	2 x 1.030	1.030	3.090	47	12*	15	**403 EC**	**603 EC**	**703 EC**
60	0,51	1.410	3 x 600	1.800	3 x 1.030	1.030	4.120	53	12*	15	**413 EC**	**613 EC**	**713 EC**
220	0,96	1.130	4 x 1.300	5.200	4 x 1.890	1.890	9.450	61	12*	18	**423 EC**	**623 EC**	**723 EC**
31	0,24	1.400	2 x 850	1.700	2 x 1.310	1.310	3.930	47	12*	15	**404 EC**	**604 EC**	**704 EC**
60	0,51	1.410	3 x 850	2.550	3 x 1.310	1.310	5.240	54	12*	15	**414 EC**	**614 EC**	**714 EC**
31	0,24	1.400	2 x 1.300	2.600	2 x 1.890	1.890	5.670	49	12*	15	**406 EC**	**606 EC**	**706 EC**
60	0,51	1.410	3 x 1.300	3.900	3 x 1.890	1.890	7.560	56	12*	15	**416 EC**	**616 EC**	**716 EC**

* Inyecciom múltiple
** Nivel medio de presión acústica a una distancia de 3 m.

DIMENSIONES (mm)							PESOS (kg)						MODELOS		
							FHV			FHVT					
A	B	C	D	E	F	G	4...	6...	7...	4...	6...	7...	FHV / FHVT...COI 80 bar		
702	420	–	350	–	430	200	14	14	14	16	14	14	**401 EC**	**601 EC**	**701 EC**
702	420	–	460	–	430	200	19	18	18	21	18	18	**411 EC**	**611 EC**	**711 EC**
1.094	812	–	600	–	460	300	38	35	34	41	37	36	**421 EC**	**621 EC**	**721 EC**
1.094	812	–	350	–	430	200	25	23	23	28	24	23	**402 EC**	**602 EC**	**702 EC**
1.094	812	–	460	–	430	200	32	30	29	34	31	30	**412 EC**	**612 EC**	**712 EC**
1.878	1 596	798	600	–	460	300	75	68	67	77	72	70	**422 EC**	**622 EC**	**722 EC**
1.486	1.204	–	350	–	430	200	34	32	31	37	34	33	**403 EC**	**603 EC**	**703 EC**
1.486	1.204	–	460	–	430	250	43	41	40	46	43	42	**413 EC**	**613 EC**	**713 EC**
2.662	2 380	798	600	784	460	350	113	106	104	115	110	107	**423 EC**	**623 EC**	**723 EC**
1.878	1.596	–	350	–	430	200	47	43	42	50	46	45	**404 EC**	**604 EC**	**704 EC**
1.878	1.596	798	460	–	430	250	59	56	54	62	59	57	**414 EC**	**614 EC**	**714 EC**
2.662	2 380	798	350	784	430	250	67	63	61	69	68	67	**406 EC**	**606 EC**	**706 EC**
2.662	2 380	798	460	784	430	300	86	83	80	90	86	84	**416 EC**	**616 EC**	**716 EC**



Evaporadores cúbicos CO_2 Serie FHV 80 bar.

CO_2OLER 80 bar

DIMENSIONES FHV/T

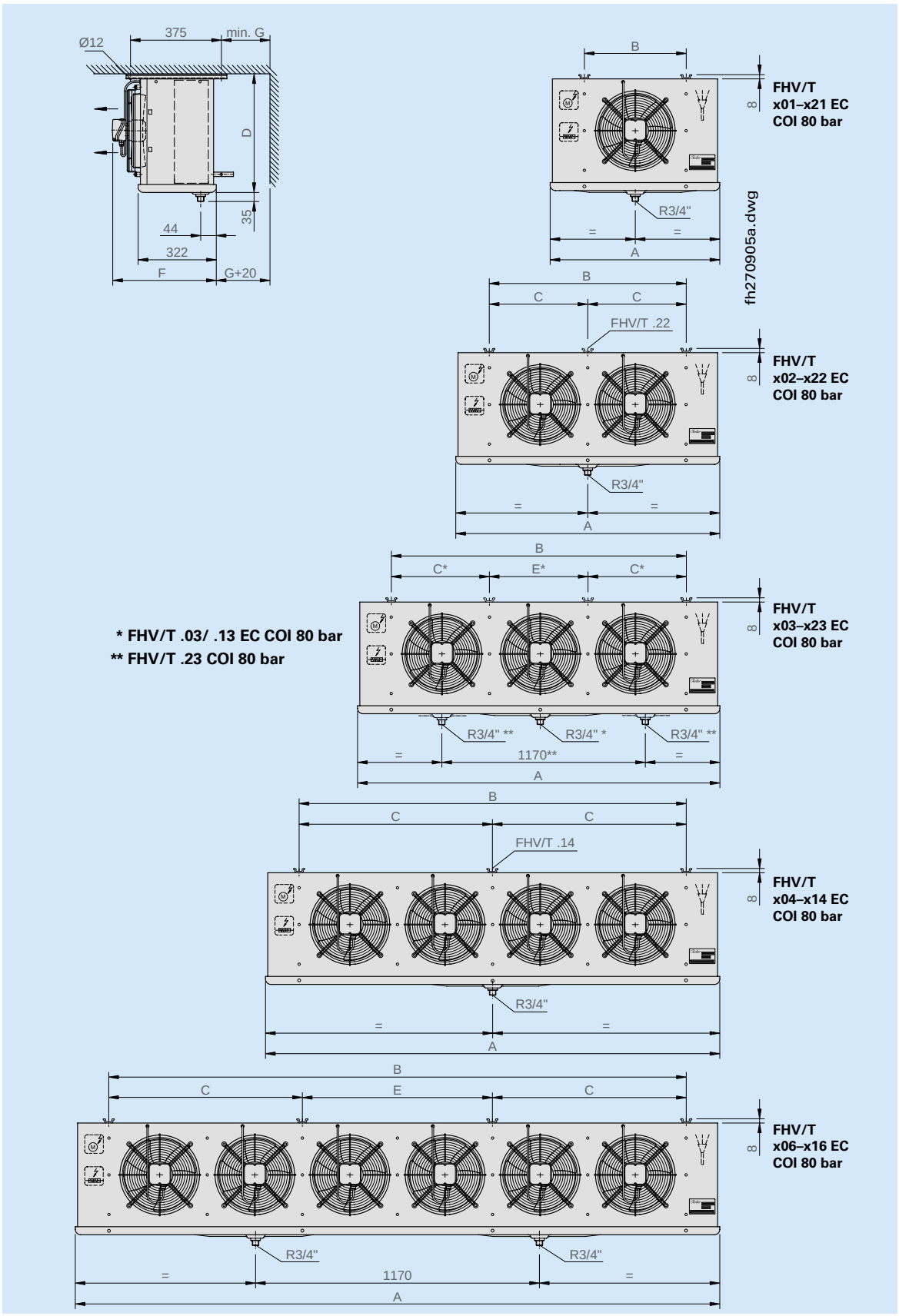

Evaporadores cúbicos CO_2 Serie HVS 60 bar.

ALTA / MEDIA TEMPERATURA

CO_2OLER 60 bar

Separación de aletas 4 mm.

Potencia (kW) CO_2 Te= 0ºC ΔT = 10 TC =10ºC	Potencia (kW) CO_2 Te= -8ºC ΔT = 8 TC = 0ºC	Nº Vent. x mm.	Caudal (m^3/h)	Superficie ext. (m^2)	Volumen interno (dm^3)	Flecha (m)	Defrost	MODELO	CÓDIGO	Precio EUROS
1	0,65	1 x 300	1.360	5,3	0,9	5	Aire	**HVS 400 EC COG**	203.208.0230	**1.250,00**
							Eléctrico	**HVST 400 EC COG**	203.208.0231	**1.535,00**
1,61	1,05		1.290	7,9	1,3	5	Aire	**HVS 401 EC COG**	203.208.0232	**1.380,00**
							Eléctrico	**HVST 401 EC COG**	203.208.0233	**1.704,00**
2,18	1,42		1.630	10,3	1,8	6	Aire	**HVS 402 EC COG**	203.208.0234	**1.650,00**
							Eléctrico	**HVST 402 EC COG**	203.208.0235	**1.949,00**
2,82	1,84		1.580	13,8	2,4	6	Aire	**HVS 403 EC COG**	203.208.0236	**1.878,00**
							Eléctrico	**HVST 403 EC COG**	203.208.0237	**2.279,00**
3,91	2,55	1 x 400	2.760	16,2	2,6	13	Aire	**HVS 404 COG**	203.208.0238	**2.002,00**
							Eléctrico	**HVST 404 COG**	203.208.0239	**2.566,00**
5	3,26		2.660	21,5	3,5	13	Aire	**HVS 405 COG**	203.208.0240	**2.343,00**
							Eléctrico	**HVST 405 COG**	203.208.0241	**2.913,00**
6,32	4,12		2.560	31,2	4,9	13	Aire	**HVS 406 COG**	203.208.0242	**2.808,00**
							Eléctrico	**HVST 406 COG**	203.208.0243	**3.417,00**
7,72	5,03	1 x 450	4.000	31	5	14	Aire	**HVS 408 EC COG**	203.208.0244	**3.939,00**
							Eléctrico	**HVST 408 EC COG**	203.208.0245	**4.737,00**
11,79	7,69		4.860	42,2	6,5	15	Aire	**HVS 409 EC COG**	203.208.0246	**4.455,00**
							Eléctrico	**HVST 409 EC COG**	203.208.0247	**5.358,00**
15,64	10,2	1 x 500	5.800	51,3	7,8	16	Aire	**HVS 410 EC COG**	203.208.0248	**4.972,00**
							Eléctrico	**HVST 410 EC COG**	203.208.0249	**5.893,00**
19,16	12,5		6.670	60,3	8,9	17	Aire	**HVS 411 EC COG**	203.208.0250	**5.554,00**
							Eléctrico	**HVST 411 EC COG**	203.208.0251	**6.147,00**
21,48	14,01	2 x 450	9.620	77,5	11	18	Aire	**HVS 412 EC COG**	203.208.0252	**6.897,00**
							Eléctrico	**HVST 412 EC COG**	203.208.0253	**7.829,00**
32,64	21,28	2 x 500	11.650	108,5	15,7	19	Aire	**HVS 413 EC COG**	203.208.0254	**9.046,00**
							Eléctrico	**HVST 413 EC COG**	203.208.0255	**10.314,00**
40,93	26,69		13.550	132,7	18,7	20	Aire	**HVS 414 EC COG**	203.208.0256	**9.282,00**
							Eléctrico	**HVST 414 EC COG**	203.208.0257	**10.547,00**

MEDIA / BAJA TEMPERATURA

Separación de aletas 7 mm.

Potencia (kW) CO_2 Te= -8ºC ΔT = 8 TC = 0ºC	Potencia (kW) CO_2 Te= -25ºC ΔT = 7 TC = -18ºC	Nº Vent. x mm.	Caudal (m^3/h)	Superficie ext. (m^2)	Volumen interno (dm^3)	Flecha (m)	Defrost	MODELO	CÓDIGO	Precio EUROS
0,52	0,34	1 x 300	1.430	3,5	0,9	6	Aire	**HVS 700 EC COG**	203.208.0258	**1.172,00**
							Eléctrico	**HVST 700 EC COG**	203.208.0259	**1.447,00**
0,83	0,55		1.350	5,2	1,3	6	Aire	**HVS 701 EC COG**	203.208.0260	**1.300,00**
							Eléctrico	**HVST 701 EC COG**	203.208.0261	**1.601,00**
1,12	0,74		1.710	6,8	1,8	7	Aire	**HVS 702 EC COG**	203.208.0262	**1.543,00**
							Eléctrico	**HVST 702 EC COG**	203.208.0263	**1.833,00**
1,49	0,97		1.670	9,1	2,4	7	Aire	**HVS 703 EC COG**	203.208.0264	**1.755,00**
							Eléctrico	**HVST 703 EC COG**	203.208.0265	**2.133,00**
2	1,31	1 x 400	2.860	10,6	2,6	14	Aire	**HVS 704 COG**	203.208.0266	**1.834,00**
							Eléctrico	**HVST 704 COG**	203.208.0267	**2.380,00**
2,62	1,71		2.760	14,2	3,5	14	Aire	**HVS 705 COG**	203.208.0268	**2.133,00**
							Eléctrico	**HVST 705 COG**	203.208.0269	**2.699,00**
3,41	2,23		2.660	20,6	4,9	15	Aire	**HVS 706 COG**	203.208.0270	**2.540,00**
							Eléctrico	**HVST 706 COG**	203.208.0271	**3.159,00**
3,98	2,61	1 x 450	4.060	20,4	5	15	Aire	**HVS 708 EC COG**	203.208.0272	**3.687,00**
							Eléctrico	**HVST 708 EC COG**	203.208.0273	**4.457,00**
5,69	3,72		4.930	27,8	6,5	16	Aire	**HVS 709 EC COG**	203.208.0274	**4.154,00**
							Eléctrico	**HVST 709 EC COG**	203.208.0275	**5.026,00**
7,71	5,05	1 x 500	5.900	33,8	7,8	17	Aire	**HVS 710 EC COG**	203.208.0276	**4.626,00**
							Eléctrico	**HVST 710 EC COG**	203.208.0277	**5.512,00**
9,55	6,25		6.770	39,7	8,9	18	Aire	**HVS 711 EC COG**	203.208.0278	**4.674,00**
							Eléctrico	**HVST 711 EC COG**	203.208.0279	**5.558,00**
10,37	6,79	2 x 450	9.760	51,1	11	19	Aire	**HVS 712 EC COG**	203.208.0280	**7.106,00**
							Eléctrico	**HVST 712 EC COG**	203.208.0281	**8.093,00**
16,32	10,69	2 x 500	12.000	71,5	15,7	20	Aire	**HVS 713 EC COG**	203.208.0282	**8.502,00**
							Eléctrico	**HVST 713 EC COG**	203.208.0283	**9.741,00**
20,52	13,44		13.700	87,4	18,7	21	Aire	**HVS 714 EC COG**	203.208.0284	**8.881,00**
							Eléctrico	**HVST 714 EC COG**	203.208.0285	**10.184,00**

Evaporadores cúbicos CO_2 Serie HVS 60 bar.

BAJA TEMPERATURA

CO_2OLER 60 bar

Separación de aletas 10 mm.

Potencia (kW) CO_2 Te= -25ºC ΔT = 7 TC = -18ºC	Potencia (kW) CO_2 Te= -31ºC ΔT = 6 TC = -25ºC	Nº Vent. x mm.	Caudal (m^3/h)	Superficie ext. (m^2)	Volumen interno (dm^3)	Flecha (m)	Defrost	MODELO	CÓDIGO	Precio EUROS
0,43	0,23	1 x 300	1.500	2,5	0,9	7	Aire	**HVS 1000 EC COG**	203.208.0286	**1.172,00**
							Eléctrico	**HVST 1000 EC COG**	203.208.0287	**1.447,00**
0,69	0,37		1.420	3,8	1,3	7	Aire	**HVS 1001 EC COG**	203.208.0288	**1.300,00**
							Eléctrico	**HVST 1001 EC COG**	203.208.0289	**1.601,00**
0,92	0,5		1.790	4,9	1,8	8	Aire	**HVS 1002 EC COG**	203.208.0290	**1.543,00**
							Eléctrico	**HVST 1002 EC COG**	203.208.0291	**1.833,00**
1,24	0,67		1.750	6,5	2,4	8	Aire	**HVS 1003 EC COG**	203.208.0292	**1.755,00**
							Eléctrico	**HVST 1003 EC COG**	203.208.0293	**2.133,00**
1,64	0,89	1 x 400	3.000	7,7	2,6	15	Aire	**HVS 1004 COG**	203.208.0294	**1.834,00**
							Eléctrico	**HVST 1004 COG**	203.208.0295	**2.380,00**
2,17	1,18		2.890	10,2	3,5	15	Aire	**HVS 1005 COG**	203.208.0296	**2.133,00**
							Eléctrico	**HVST 1005 COG**	203.208.0297	**2.699,00**
2,88	1,56		2.790	14,8	4,9	15	Aire	**HVS 1006 COG**	203.208.0298	**2.540,00**
							Eléctrico	**HVST 1006 COG**	203.208.0299	**3.159,00**
3,3	1,79	1 x 450	4.260	14,7	5	16	Aire	**HVS 1008 EC COG**	203.208.0300	**3.640,00**
							Eléctrico	**HVST 1008 EC COG**	203.208.0301	**4.408,00**
4,53	2,45		5.180	20	6,5	17	Aire	**HVS 1009 EC COG**	203.208.0302	**4.087,00**
							Eléctrico	**HVST 1009 EC COG**	203.208.0303	**4.957,00**
6,12	3,32	1 x 500	6.200	24,3	7,8	18	Aire	**HVS 1010 EC COG**	203.208.0304	**4.543,00**
							Eléctrico	**HVST 1010 EC COG**	203.208.0305	**5.428,00**
7,65	4,15		7.110	28,6	8,9	19	Aire	**HVS 1011 EC COG**	203.208.0306	**4.465,00**
							Eléctrico	**HVST 1011 EC COG**	203.208.0307	**5.367,00**
8,4	4,55	2 x 450	10.260	36,8	11	20	Aire	**HVS 1012 EC COG**	203.208.0308	**7.154,00**
							Eléctrico	**HVST 1012 EC COG**	203.208.0309	**8.167,00**
13,03	7,06	2 x 500	12.600	51,5	15,7	21	Aire	**HVS 1013 EC COG**	203.208.0310	**8.551,00**
							Eléctrico	**HVST 1013 EC COG**	203.208.0311	**9.817,00**
16,65	9,02		14.500	63	18,7	22	Aire	**HVS 1014 EC COG**	203.208.0312	**8.686,00**
							Eléctrico	**HVST 1014 EC COG**	203.208.0313	**9.989,00**

Enfriador de aire fiable para un alto rendimiento en aplicaciones de refrigeración y congelación.
Estilo de construcción plano y compacto.
Desde 0,4 hasta 27 kW.
De 1 a 2 ventiladores
Diámetros de ventiladores 300/400/450/500 mm.
Presión: 60 bar.



Evaporadores cúbicos CO_2 Serie HVS 60 bar.

DATOS TÉCNICOS COMUNES

VENTILADORES ~230 V 50/60 Hz			DESESC. ELÉCTRICO HVS (Accesorio)		DESESC. ELÉCTRICO HVS T			Nivel presión sonora dB(A)**	Conexiones		MODELOS		
Potencia (W)	Absorc. (A)	r.p.m. min–1	Batería (W)	Total (W)	Batería (W)	Bandeja (W)	Total (W)		entrada (mm)	salida (mm)	HVS / HVST…COG 60 bar		
40	0,38	1.190	2 x 200	400	1 x 460	1 x 480	940	46	15	15	**400 EC**	**700 EC**	**1000 EC**
40	0,38	1.190	3 x 200	600	2 x 410	1 x 480	1.300	46	15	15	**401 EC**	**701 EC**	**1001 EC**
60	0,51	1.410	3 x 250	750	2 x 460	1 x 540	1.460	48	15	15	**402 EC**	**702 EC**	**1002 EC**
60	0,51	1.410	3 x 250	750	2 x 490	1 x 540	1.520	48	15	15	**403 EC**	**703 EC**	**1003 EC**
135	0,59	1.385	3 x 300	900	3 x 560	1 x 650	2.330	53	15	15	**404**	**704**	**1004**
135	0,59	1.385	3 x 300	900	3 x 560	1 x 650	2.330	53	15	15	**405**	**705**	**1005**
135	0,59	1.385	3 x 350	1.050	3 x 700	1 x 740	2.840	53	15	15	**406**	**706**	**1006**
200	0,9	1.100	4 x 350	1.400	3 x 700	1 x 900	3.000	50	15	15	**408 EC**	**708 EC**	**1008 EC**
270	1,22	1.220	5 x 400	2.000	4 x 880	1 x 1.010	4.530	53	15	15	**409 EC**	**709 EC**	**1009 EC**
280	1,23	1.030	5 x 500	2.500	4 x 1.040	1 x 1.170	5.330	55	15	15	**410 EC**	**710 EC**	**1010 EC**
400	1,79	1.200	5 x 600	3.000	4 x 1.190	1 x 1.330	6.090	59	15	15	**411 EC**	**711 EC**	**1011 EC**
270	1,22	1.220	5 x 750	3.750	3 x 1.690	2 x 930	6.930	56	12*	15	**412 EC**	**712 EC**	**1012 EC**
280	1,23	1.030	6 x 850	5.100	4 x 1.990	2 x 1.090	10.140	58	12*	15	**413 EC**	**713 EC**	**1013 EC**
400	1,79	1.200	6 x 1.200	7.200	4 x 2.390	2 x 1.300	12.160	62	15*	18	**414 EC**	**714 EC**	**1014 EC**

* Inyecciom múltiple
** Nivel medio de presión acústica a una distancia de 3 m.

DIMENSIONES (mm)								PESOS (kg)						MODELOS		
A	B	C	D	E	F	G	H	HVS			HVST					
								4…	7…	10…	4…	7…	10…	HVS / HVST…COG 60 bar		
575	370	–	398	257	355	150	375	17	16	15	18	17	16	**400 EC**	**700 EC**	**1000 EC**
575	370	–	398	257	355	150	375	20	19	16	21	20	17	**401 EC**	**701 EC**	**1001 EC**
625	420	–	448	307	435	175	375	27	26	25	28	27	26	**402 EC**	**702 EC**	**1002 EC**
625	420	–	448	307	435	175	375	31	30	29	32	31	30	**403 EC**	**703 EC**	**1003 EC**
725	520	–	548	307	435	175	375	36	34	32	38	36	34	**404**	**704**	**1004**
725	520	–	548	307	435	175	375	42	40	38	44	42	40	**405**	**705**	**1005**
805	600	–	548	357	485	200	405	54	50	46	56	52	48	**406**	**706**	**1006**
855	625	–	660	437	560	200	465	62	59	56	65	61	58	**408 EC**	**708 EC**	**1008 EC**
955	725	–	760	437	560	250	465	76	72	66	79	75	69	**409 EC**	**709 EC**	**1009 EC**
1.105	875	–	760	437	560	250	465	87	81	75	91	85	79	**410 EC**	**710 EC**	**1010 EC**
1.255	1.025	–	760	437	560	250	465	97	90	82	101	94	86	**411 EC**	**711 EC**	**1011 EC**
1.755	1.525	B/2	660	437	560	300	465	128	118	108	133	123	113	**412 EC**	**712 EC**	**1012 EC**
2.055	1.825	B/2	760	437	560	350	465	162	149	134	168	155	140	**413 EC**	**713 EC**	**1013 EC**
2.455	2.225	B/2	760	437	560	400	465	190	174	155	198	182	163	**414 EC**	**714 EC**	**1014 EC**



Evaporadores cúbicos CO_2 Serie HVS 60 bar.

CO_2OLER 60 bar

DIMENSIONES HVS/T

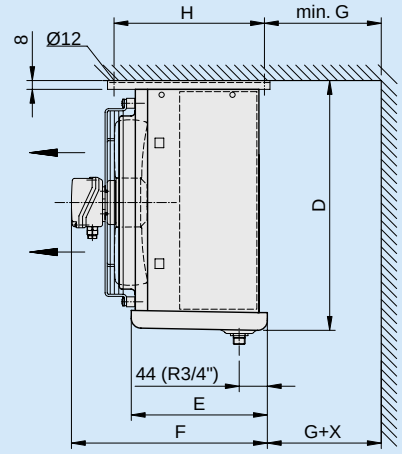

HVS/T x00–x06 (EC) COG 60 bar

HVS/T	X
x00–x01	77
x02–x05	27
x06	7

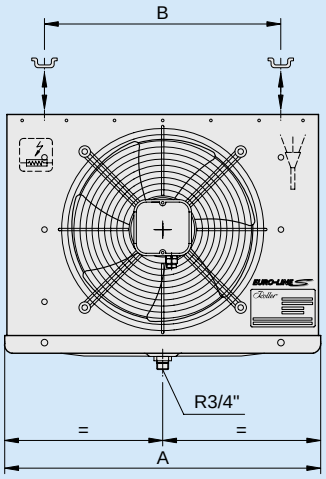

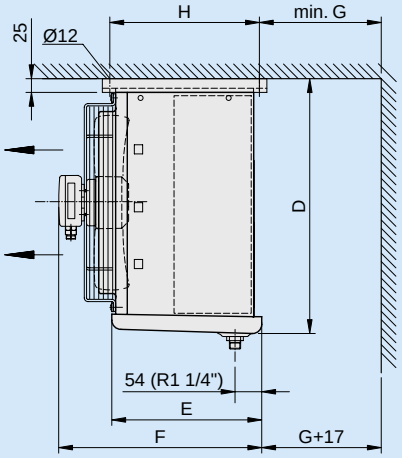

HVS/T x08–x11 EC COG 60 bar

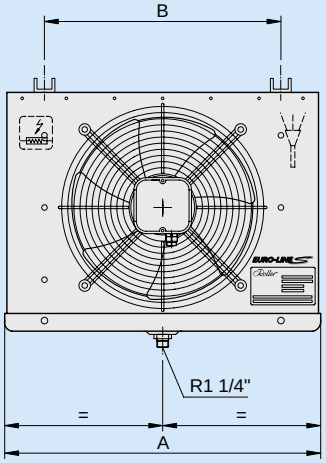

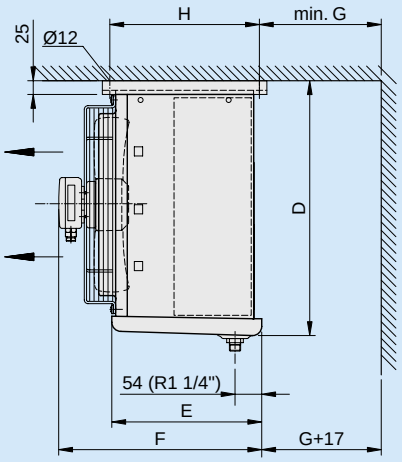

HVS/T x12–x14 EC COG 60 bar

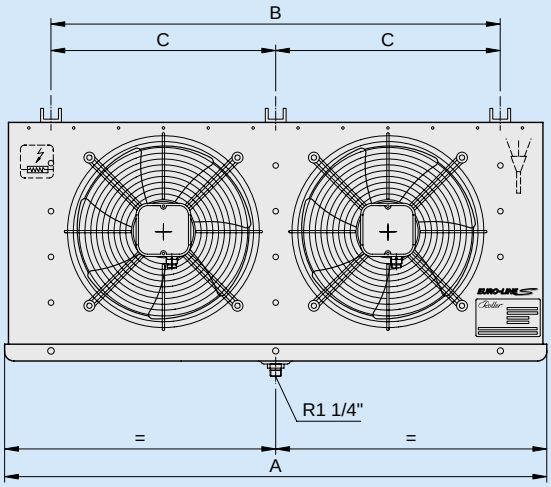

Evaporadores Bajo Perfil CO_2 Serie DLK 80 bar.

CO_2OLER 80 bar

ALTA / MEDIA TEMPERATURA

Separación de aletas 4 mm.

Potencia (kW) CO_2		Nº Vent. x mm.	Caudal (m^3/h)	Superficie ext. (m^2)	Volumen interno (dm^3)	Flecha (m)	Defrost	MODELO	CÓDIGO	Precio EUROS
Te= 0ºC ΔT = 10 TC =10ºC	Te= -8ºC ΔT = 8 TC = 0ºC									
1,43	0,94	1 x 250	780	4,4	0,68	6	Aire	**DLK 401 EC COI**	202.208.0100	**1.103,00**
							Eléctrico	**DLKT 401 EC COI**	202.208.0101	**1.312,00**
1,81	1,2		740	5,8	0,94	5	Aire	**DLK 411 EC COI**	202.208.0102	**1.331,00**
							Eléctrico	**DLKT 411 EC COI**	202.208.0103	**1.609,00**
2	1,32		890	6,5	1,02	7	Aire	**DLK 421 EC COI**	202.208.0104	**1.278,00**
							Eléctrico	**DLKT 421 EC COI**	202.208.0105	**1.520,00**
2,44	1,61		850	8,7	1,53	6	Aire	**DLK 431 EC COI**	202.208.0106	**1.406,00**
							Eléctrico	**DLKT 431 EC COI**	202.208.0107	**1.670,00**
3,96	2,62	2 x 250	1.480	11,6	1,87	7	Aire	**DLK 412 EC COI**	202.208.0108	**1.644,00**
							Eléctrico	**DLKT 412 EC COI**	202.208.0109	**1.982,00**
5,2	3,44		1.700	17,4	2,72	8	Aire	**DLK 432 EC COI**	202.208.0110	**2.288,00**
							Eléctrico	**DLKT 432 EC COI**	202.208.0111	**2.661,00**
6,18	4,09	3 x 250	2.220	17,4	2,89	9	Aire	**DLK 413 EC COI**	202.208.0112	**2.840,00**
							Eléctrico	**DLKT 413 EC COI**	202.208.0113	**3.104,00**
8,72	5,77		2.550	26,1	4,59	10	Aire	**DLK 433 EC COI**	202.208.0114	**3.293,00**
							Eléctrico	**DLKT 433 EC COI**	202.208.0115	**3.657,00**
9,43	6,24	4 x 250	2.960	23,2	4,51	11	Aire	**DLK 414 EC COI**	202.208.0116	**3.440,00**
							Eléctrico	**DLKT 414 EC COI**	202.208.0117	**3.718,00**
13,1	8,67		3.400	34,8	6,12	12	Aire	**DLK 434 EC COI**	202.208.0118	**4.081,00**
							Eléctrico	**DLKT 434 EC COI**	202.208.0119	**4.326,00**

MEDIA/BAJA TEMPERATURA

Separación de aletas 6 mm.

Potencia (kW) CO_2		Nº Vent. x mm.	Caudal (m^3/h)	Superficie ext. (m^2)	Volumen interno (dm^3)	Flecha (m)	Defrost	MODELO	CÓDIGO	Precio EUROS
Te= -8ºC ΔT = 8 TC = 0ºC	Te= -25ºC ΔT = 7 TC = -18ºC									
0,77	0,52	1 x 250	820	3	0,68	6	Aire	**DLK 601 EC COI**	202.208.0120	**1.090,00**
							Eléctrico	**DLKT 601 EC COI**	202.208.0121	**1.308,00**
1,01	0,68		780	5	0,94	5	Aire	**DLK 611 EC COI**	202.208.0122	**1.368,00**
							Eléctrico	**DLKT 611 EC COI**	202.208.0123	**1.597,00**
1,09	0,74		940	6	1,02	7	Aire	**DLK 621 EC COI**	202.208.0124	**1.266,00**
							Eléctrico	**DLKT 621 EC COI**	202.208.0125	**1.511,00**
1,38	0,93		910	7,9	1,53	6	Aire	**DLK 631 EC COI**	202.208.0126	**1.383,00**
							Eléctrico	**DLKT 631 EC COI**	202.208.0127	**1.651,00**
2,21	1,47	2 x 250	1.560	11,9	1,87	7	Aire	**DLK 612 EC COI**	202.208.0128	**1.614,00**
							Eléctrico	**DLKT 612 EC COI**	202.208.0129	**1.960,00**
2,96	1,98		1.820	11,9	2,72	8	Aire	**DLK 632 EC COI**	202.208.0130	**2.252,00**
							Eléctrico	**DLKT 632 EC COI**	202.208.0131	**2.624,00**
3,44	2,3	3 x 250	2.340	17,9	2,89	9	Aire	**DLK 613 EC COI**	202.208.0132	**2.745,00**
							Eléctrico	**DLKT 613 EC COI**	202.208.0133	**3.010,00**
5	3,35		2.730	17,9	4,59	10	Aire	**DLK 633 EC COI**	202.208.0134	**3.159,00**
							Eléctrico	**DLKT 633 EC COI**	202.208.0135	**3.527,00**
5,03	3,37	4 x 250	3.120	15,9	4,51	11	Aire	**DLK 614 EC COI**	202.208.0136	**3.317,00**
							Eléctrico	**DLKT 614 EC COI**	202.208.0137	**3.593,00**
7,43	4,97		3.640	23,8	6,12	12	Aire	**DLK 634 EC COI**	202.208.0138	**3.905,00**
							Eléctrico	**DLKT 634 EC COI**	202.208.0139	**4.153,00**

Evaporadores Bajo Perfil CO_2 Serie DLK 80 bar.

CO_2OLER 80 bar

MEDIA / BAJA TEMPERATURA

Separación de aletas 7 mm.

Potencia (kW) CO_2		Nº Vent. x mm.	Caudal (m^3/h)	Superficie ext. (m^2)	Volumen interno (dm^3)	Flecha (m)	Defrost	MODELO	CÓDIGO	Precio EUROS
Te= -8ºC ΔT = 8 TC = 0ºC	Te= -25ºC ΔT = 7 TC = -18ºC									
0,72	0,48	1 x 250	840	2,6	0,68	6	Aire	**DLK 701 EC COI**	202.208.0140	**1.090,00**
							Eléctrico	**DLKT 701 EC COI**	202.208.0141	**1.308,00**
0,93	0,63		800	3,4	0,94	5	Aire	**DLK 711 EC COI**	202.208.0142	**1.368,00**
							Eléctrico	**DLKT 711 EC COI**	202.208.0143	**1.597,00**
1,01	0,68		970	3,9	1,02	7	Aire	**DLK 721 EC COI**	202.208.0144	**1.266,00**
							Eléctrico	**DLKT 721 EC COI**	202.208.0145	**1.511,00**
1,29	0,86		940	5,2	1,53	6	Aire	**DLK 731 EC COI**	202.208.0146	**1.383,00**
							Eléctrico	**DLKT 731 EC COI**	202.208.0147	**1.651,00**
2,05	1,37	2 x 250	1.600	6,9	1,87	7	Aire	**DLK 712 EC COI**	202.208.0148	**1.614,00**
							Eléctrico	**DLKT 712 EC COI**	202.208.0149	**1.960,00**
2,75	1,84		1.880	10,3	2,72	8	Aire	**DLK 732 EC COI**	202.208.0150	**2.252,00**
							Eléctrico	**DLKT 732 EC COI**	202.208.0151	**2.624,00**
3,2	2,14	3 x 250	2.400	10,3	2,89	9	Aire	**DLK 713 EC COI**	202.208.0152	**2.745,00**
							Eléctrico	**DLKT 713 EC COI**	202.208.0153	**3.010,00**
4,66	3,12		2.820	15,5	4,59	10	Aire	**DLK 733 EC COI**	202.208.0154	**3.159,00**
							Eléctrico	**DLKT 733 EC COI**	202.208.0155	**3.527,00**
4,68	3,13	4 x 250	3.200	13,8	4,51	11	Aire	**DLK 714 EC COI**	202.208.0156	**3.317,00**
							Eléctrico	**DLKT 714 EC COI**	202.208.0157	**3.593,00**
6,91	4,62		3.760	20,7	6,12	12	Aire	**DLK 734 EC COI**	202.208.0158	**3.905,00**
							Eléctrico	**DLKT 734 EC COI**	202.208.0159	**4.153,00**

Unidad enfriadora de aire tipo techo con ventiladores de alta eficiencia.

Desde 0,7 hasta 10 kW.
De 1 a 4 ventiladores
Diámetros de ventiladores 250/300 mm.
Presión: 60/80 bar.



Evaporadores Bajo Perfil CO_2 Serie DLK 80 bar.

CO_2OLER 80 bar

DATOS TÉCNICOS COMUNES

VENTILADORES ~230 V 50/60 Hz			DESESC. ELÉCTRICO DLK (Accesorio)		DESESC. ELÉCTRICO DLK T			Nivel presión sonora dB(A)**	Conexiones		MODELOS		
Potencia (W)	Absorc. (A)	r.p.m. min–1	Batería (W)	Total (W)	Batería (W)	Bandeja (W)	Total (W)		entrada (mm)	salida (mm)	DLK / DLKT...COI 80 bar		
31	0,24	1.400	2 x 250	500	1 x 400	1 x 400	800	46	10	10	**401 EC**	**601 EC**	**701 EC**
			2 x 250	500	1 x 400	1 x 400	800	46	10	10	**411 EC**	**611 EC**	**711 EC**
			2 x 350	700	1 x 550	1 x 550	1.100	46	10	10	**421 EC**	**621 EC**	**721 EC**
			2 x 350	700	1 x 550	1 x 550	1.100	46	10	10	**431 EC**	**631 EC**	**731 EC**
			2 x 400	800	1 x 700	1 x 700	1.400	49	10	10	**412 EC**	**612 EC**	**712 EC**
			2 x 600	1.200	1 x 1.000	1 x 1.000	2.000	49	10	10	**432 EC**	**632 EC**	**732 EC**
			2 x 600	1.200	1 x 1.000	1 x 1.000	2.000	51	12*	15	**413 EC**	**613 EC**	**713 EC**
			2 x 850	1.700	1 x 1.450	1 x 1.450	2.900	50	12*	15	**433 EC**	**633 EC**	**733 EC**
			2 x 850	1.700	1 x 1.300	1 x 1.300	2.600	51	12*	15	**414 EC**	**614 EC**	**714 EC**
			2 x 1.300	2.600	1 x 1.900	1 x 1.900	3.800	51	12*	15	**434 EC**	**634 EC**	**734 EC**

* Inyecciom múltiple
** Nivel medio de presión acústica a una distancia de 3 m.

DIMENSIONES (mm)				PESOS (kg)						MODELOS		
				DLK			DLKT					
A	B	C	D	4...	6...	7...	4...	6...	7...	DLK / DLKT...COI 80 bar		
660	420	–	–	11	10	10	12	11	11	**401 EC**	**601 EC**	**701 EC**
660	420	–	–	12	11	11	13	12	12	**411 EC**	**611 EC**	**711 EC**
860	620	–	–	13	12	12	14	13	13	**421 EC**	**621 EC**	**721 EC**
860	620	–	–	14	13	13	14	14	14	**431 EC**	**631 EC**	**731 EC**
1.062	822	–	–	20	18	19	22	20	20	**412 EC**	**612 EC**	**712 EC**
1.462	1222	–	–	24	23	22	26	24	24	**432 EC**	**632 EC**	**732 EC**
1.462	1.223	–	–	27	24	23	30	27	26	**413 EC**	**613 EC**	**713 EC**
2.063	1.823	–	–	35	32	32	38	35	34	**433 EC**	**633 EC**	**733 EC**
1.865	1625	–	–	35	32	31	39	35	34	**414 EC**	**614 EC**	**714 EC**
2.665	2.426	1.223	1.202	46	42	41	50	46	44	**434 EC**	**634 EC**	**734 EC**

Evaporadores Bajo Perfil CO_2 Serie DLK 80 bar.

CO_2OLER 80 bar

DIMENSIONES DLK/T

DLK/DLKT x41–x64 EC COG 60 bar

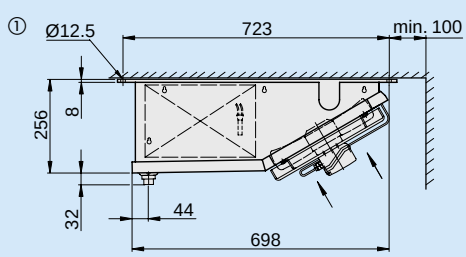

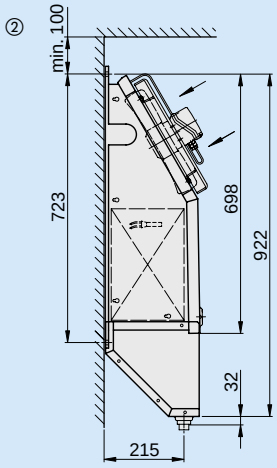

① VERSIÓN TECHO

② VERSIÓN DE PARED CON BANDEJA DE DRENAJE ADICIONAL (ACCESORIO, SOLO DLK)

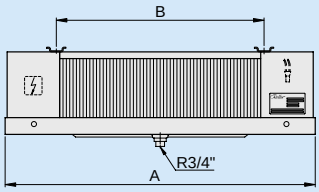

DLK/DLKT x01–x34 EC COI 80 bar

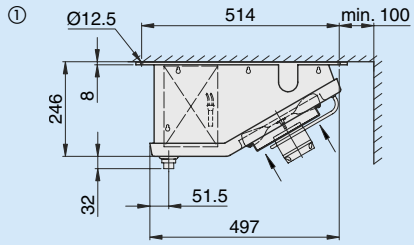

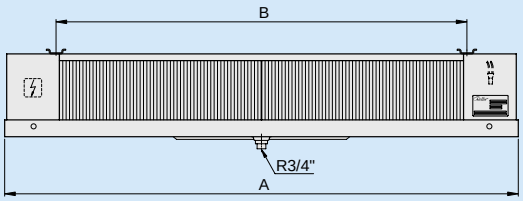

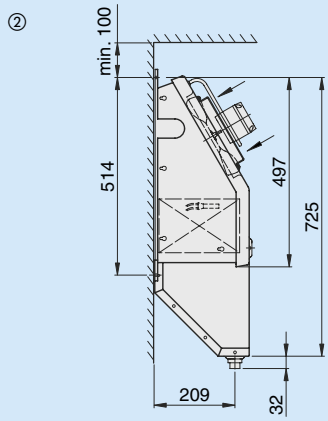

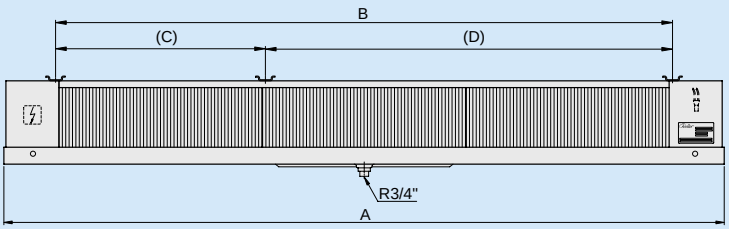

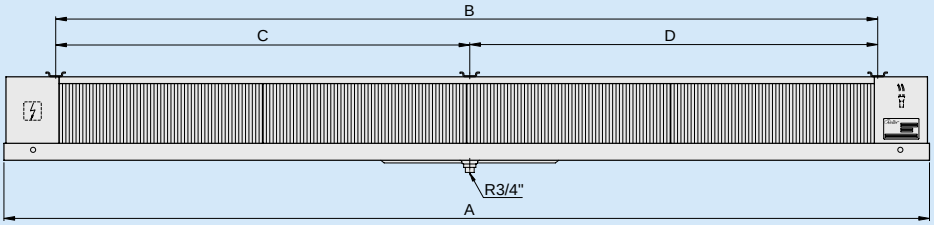

Evaporadores Bajo Perfil CO_2 Serie DLK 60 bar.

ALTA / MEDIA TEMPERATURA

CO_2OLER 60 bar

Separación de aletas 4 mm.

Potencia (kW) CO_2		Nº Vent. x mm.	Caudal (m^3/h)	Superficie ext. (m^2)	Volumen interno (dm^3)	Flecha (m)	Defrost	MODELO	CÓDIGO	Precio EUROS
Te= 0ºC ΔT = 10 TC =10ºC	Te= -8ºC ΔT = 8 TC = 0ºC									
1,98	1,31	1 x 300	1.150	9,8	1,6	9	Aire	**DLK 441 EC COG**	202.208.0160	**2.130,00**
							Eléctrico	**DLKT 441 EC COG**	202.208.0161	**2.486,00**
2,68	1,77		1.060	14,7	2,4	8	Aire	**DLK 461 EC COG**	202.208.0162	**2.322,00**
							Eléctrico	**DLKT 461 EC COG**	202.208.0163	**2.678,00**
4,49	2,97	2 x 300	2.300	19,7	2,9	11	Aire	**DLK 442 EC COG**	202.208.0164	**3.236,00**
							Eléctrico	**DLKT 442 EC COG**	202.208.0165	**3.658,00**
5,8	3,84		2.120	29,5	4,5	10	Aire	**DLK 462 EC COG**	202.208.0166	**3.697,00**
							Eléctrico	**DLKT 462 EC COG**	202.208.0167	**4.116,00**
7,14	4,72	3 x 300	3.450	29,5	4,4	13	Aire	**DLK 443 COG**	202.208.0168	**4.470,00**
							Eléctrico	**DLKT 443 COG**	202.208.0169	**4.939,00**
10,57	6,98		3.180	44,3	6,6	12	Aire	**DLK 463 COG**	202.208.0170	**4.910,00**
							Eléctrico	**DLKT 463 COG**	202.208.0171	**5.381,00**
11,4	7,53	4 x 300	4.600	39,4	5,7	15	Aire	**DLK 444 COG**	202.208.0172	**5.774,00**
							Eléctrico	**DLKT 444 COG**	202.208.0173	**6.301,00**
15,58	10,3		4.240	59	8,7	14	Aire	**DLK 464 EC COG**	202.208.0174	**6.291,00**
							Eléctrico	**DLKT 464 EC COG**	202.208.0175	**6.827,00**

MEDIA / BAJA TEMPERATURA

Separación de aletas 7 mm.

Potencia (kW) CO_2		Nº Vent. x mm.	Caudal (m^3/h)	Superficie ext. (m^2)	Volumen interno (dm^3)	Flecha (m)	Defrost	MODELO	CÓDIGO	Precio EUROS
Te= -8ºC ΔT = 8 TC = 0ºC	Te= -25ºC ΔT = 7 TC = -18ºC									
1,06	0,71	1 x 300	1.210	6,5	1,6	9	Aire	**DLK 741 EC COG**	202.208.0176	**2.091,00**
							Eléctrico	**DLKT 741 EC COG**	202.208.0177	**2.449,00**
1,48	0,99		1.110	9,7	2,4	8	Aire	**DLK 761 EC COG**	202.208.0178	**2.261,00**
							Eléctrico	**DLKT 761 EC COG**	202.208.0179	**2.617,00**
2,38	1,59	2 x 300	2.420	13	2,9	11	Aire	**DLK 742 EC COG**	202.208.0180	**3.150,00**
							Eléctrico	**DLKT 742 EC COG**	202.208.0181	**3.575,00**
3,22	2,15		2.220	19,5	4,5	10	Aire	**DLK 762 EC COG**	202.208.0182	**3.610,00**
							Eléctrico	**DLKT 762 EC COG**	202.208.0183	**3.997,00**
3,75	2,5	3 x 300	3.630	19,5	4,4	13	Aire	**DLK 743 COG**	202.208.0184	**4.347,00**
							Eléctrico	**DLKT 743 COG**	202.208.0185	**4.810,00**
5,64	3,76		3.330	29,2	6,6	12	Aire	**DLK 763 COG**	202.208.0186	**4.726,00**
							Eléctrico	**DLKT 763 COG**	202.208.0187	**5.199,00**
5,68	3,79	4 x 300	4.840	26	5,7	15	Aire	**DLK 744 COG**	202.208.0188	**5.602,00**
							Eléctrico	**DLKT 744 COG**	202.208.0189	**6.104,00**
8,48	5,66		4.440	38,9	8,7	14	Aire	**DLK 764 EC COG**	202.208.0190	**6.049,00**
							Eléctrico	**DLKT 764 EC COG**	202.208.0191	**6.581,00**

Evaporadores Bajo Perfil CO_2 Serie DLK 60 bar.

BAJA TEMPERATURA

Separación de aletas 10 mm.

CO_2OLER 60 bar

Potencia (kW) CO_2		Nº Vent. x mm.	Caudal (m^3/h)	Superficie ext. (m^2)	Volumen interno (dm^3)	Flecha (m)	Defrost	MODELO	CÓDIGO	Precio EUROS
Te= -25ºC ΔT = 7 TC = -18ºC	Te= -31ºC ΔT = 6 TC = -25ºC									
0,59	0,49	1 x 300	1.270	4,7	1,6	9	Aire	**DLK 1041 EC COG**	202.208.0192	**2.091,00**
							Eléctrico	**DLKT 1041 EC COG**	202.208.0193	**2.449,00**
0,85	0,7		1.170	7	2,4	8	Aire	**DLK 1061 EC COG**	202.208.0194	**2.261,00**
							Eléctrico	**DLKT 1061 EC COG**	202.208.0195	**2.617,00**
1,32	1,09	2 x 300	2.540	9,4	2,9	11	Aire	**DLK 1042 EC COG**	202.208.0196	**3.150,00**
							Eléctrico	**DLKT 1042 EC COG**	202.208.0197	**3.575,00**
1,84	1,52		2.340	14	4,5	10	Aire	**DLK 1062 EC COG**	202.208.0198	**3.610,00**
							Eléctrico	**DLKT 1062 EC COG**	202.208.0199	**3.997,00**
2,08	1,72	3 x 300	3.810	14	4,4	13	Aire	**DLK 1043 COG**	202.208.0200	**4.347,00**
							Eléctrico	**DLKT 1043 COG**	202.208.0201	**4.810,00**
3,08	2,55		3.510	21,1	6,6	12	Aire	**DLK 1063 COG**	202.208.0202	**4.726,00**
							Eléctrico	**DLKT 1063 COG**	202.208.0203	**5.199,00**
2,98	2,47	4 x 300	5.080	18,7	5,7	15	Aire	**DLK 1044 COG**	202.208.0204	**5.602,00**
							Eléctrico	**DLKT 1044 COG**	202.208.0205	**6.104,00**
4,71	3,9		4.680	28,1	8,7	14	Aire	**DLK 1064 EC COG**	202.208.0206	**6.049,00**
							Eléctrico	**DLKT 1064 EC COG**	202.208.0207	**6.581,00**

Unidad enfriadora de aire tipo techo con ventiladores de alta eficiencia.

Desde 0,7 hasta 10 kW.
De 1 a 4 ventiladores
Diámetros de ventiladores 250/300 mm.
Presión: 60/80 bar.



Evaporadores Bajo Perfil CO_2 Serie DLK 60 bar.

CO_2OLER 60 bar

DATOS TÉCNICOS COMUNES

VENTILADORES ~230 V 50/60 Hz			DESESC. ELÉCTRICO DLK (Accesorio)		DESESC. ELÉCTRICO DLK T			Nivel presión sonora dB(A)**	Conexiones		MODELOS		
Potencia (W)	Absorc. (A)	r.p.m. min–1	Batería (W)	Total (W)	Batería (W)	Bandeja (W)	Total (W)		entrada (mm)	salida (mm)	DLK / DLKT…COG 60 bar		
40	0,38	1.190	2 x 350	700	2 x 570	1 x 570	1.710	47	15	15	**441 EC**	**741 EC**	**1041 EC**
			3 x 350	1.050	2 x 570	1 x 570	1.710	47			**461 EC**	**761 EC**	**1061 EC**
			2 x 600	1.200	2 x 1.030	1 x 1.030	3.090	50			**442 EC**	**742 EC**	**1042 EC**
			3 x 600	1.800	2 x 1.030	1 x 1.030	3.090	50			**462 EC**	**762 EC**	**1062 EC**
			2 x 850	1.700	2 x 1.500	1 x 1.500	4.500	51			**443 EC**	**743 EC**	**1043 EC**
			3 x 850	2.550	2 x 1.500	1 x 1.500	4.500	51			**463 EC**	**763 EC**	**1063 EC**
			2 x 1.300	2.600	2 x 2.000	1 x 2.000	6.000	52			**444 EC**	**744 EC**	**1044 EC**
			3 x 1.300	3.900	2 x 2.000	1 x 2.000	6.000	52			**464 EC**	**764 EC**	**1064 EC**

** Nivel medio de presión acústica a una distancia de 3 m.

DIMENSIONES (mm)				PESOS (kg)						MODELOS		
				DLK			DLKT					
A	B	C	D	4…	7…	10…	4…	7…	10…	DLK / DLKT…COG 60 bar		
915	620	–	–	21	20	19	23	22	21	**441 EC**	**741 EC**	**1041 EC**
915	620	–	–	27	25	23	29	27	25	**461 EC**	**761 EC**	**1061 EC**
1 515	1.222	–	–	38	35	32	41	38	35	**442 EC**	**742 EC**	**1042 EC**
1 515	1.222	–	–	48	44	40	51	47	43	**462 EC**	**762 EC**	**1062 EC**
2.117	1.823	620	1.203	54	50	46	57	53	49	**443 EC**	**743 EC**	**1043 EC**
2.117	1.823	620	1.203	69	63	57	72	66	60	**463 EC**	**763 EC**	**1063 EC**
2.718	2.425	1.222	1.203	71	65	59	75	69	63	**444 EC**	**744 EC**	**1044 EC**
2.718	2.425	1.222	1.203	90	82	74	94	86	78	**464 EC**	**764 EC**	**1064 EC**



Evaporadores Bajo Perfil CO_2 Serie DLK 60 bar.

CO_2OLER 60 bar

DIMENSIONES DLK/T 60

DLK/DLKT x41–x64 EC COG 60 bar

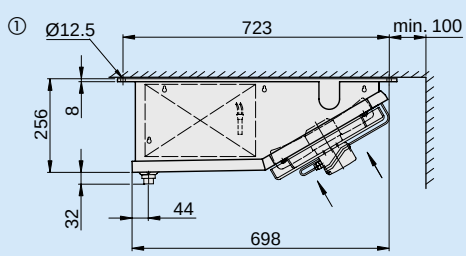

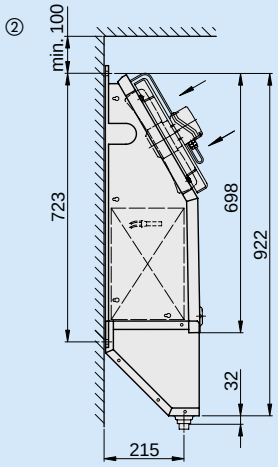

① VERSIÓN TECHO

② VERSIÓN DE PARED CON BANDEJA DE DRENAJE ADICIONAL (ACCESORIO, SOLO DLK)

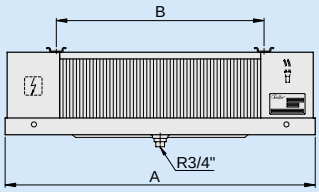

DLK/DLKT x01–x34 EC COI 80 bar

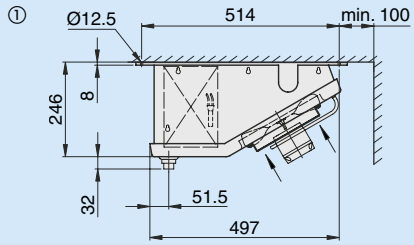

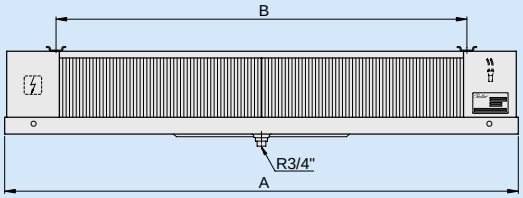

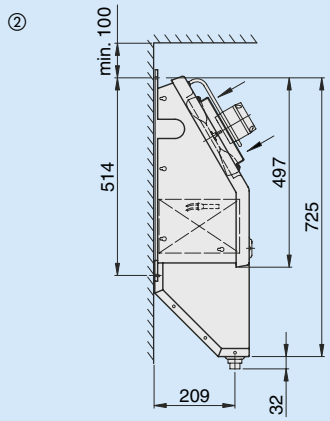

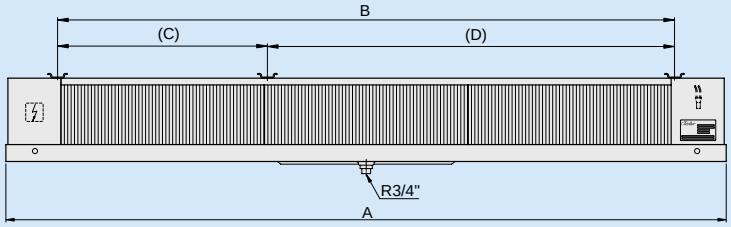

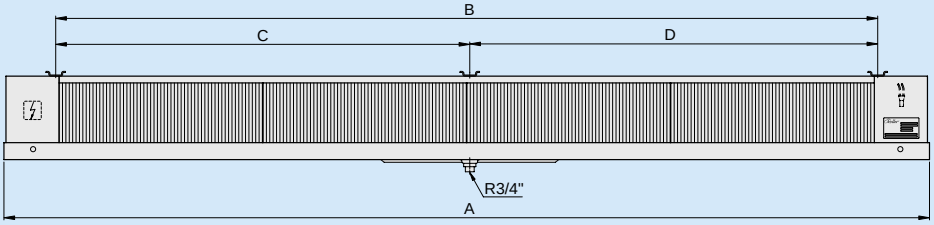

Evaporadores Doble Flujo CO_2 Serie DHN 80 bar.

ALTA / MEDIA TEMPERATURA

CO_2OLER 80 bar

Separación de aletas 4 mm.

Potencia (kW) CO_2 Te= 0ºC ΔT = 10 TC =10ºC	Potencia (kW) CO_2 Te= -8ºC ΔT = 8 TC = 0ºC	Nº Vent. x mm.	Caudal (m^3/h)	Superficie ext. (m^2)	Volumen interno (dm^3)	Flecha (m)	MODELO	CÓDIGO	Precio EUROS
3,35	2,43	1 x 350	1100	17	3,2	2 x 4	**DHN 401S EC COI**	201.208.0027	**3.630,00**
4,09	2,97		1470			2 x 6	**DHN 401L EC COI**	201.208.0028	**3.832,00**
4,9	3,55		2030			2 x 9	**DHN 401N EC COI**	201.208.0029	**3.832,00**
7,02	5,08	2 x 350	2200	34,8	6	2 x 5	**DHN 402S EC COI**	201.208.0030	**5.262,00**
8,6	6,23		2940			2 x 7	**DHN 402L EC COI**	201.208.0031	**5.262,00**
10,4	7,53		4060			2 x 10	**DHN 402N EC COI**	201.208.0032	**5.262,00**
11,14	8,07	3 x 350	3300	52,3	8,7	2 x 6	**DHN 403S EC COI**	201.208.0033	**6.832,00**
14,09	10,2		4410			2 x 8	**DHN 403L EC COI**	201.208.0034	**6.832,00**
17,5	12,68		6090			2 x 11	**DHN 403N EC COI**	201.208.0035	**6.832,00**
15,82	11,48	4 x 350	4400	69,7	11,5	2 x 7	**DHN 404S EC COI**	201.208.0036	**8.390,00**
19,13	13,86		5880			2 x 9	**DHN 404L EC COI**	201.208.0037	**8.390,00**
24,66	17,87		8120			2 x 12	**DHN 404N EC COI**	201.208.0038	**8.390,00**

ALTA / MEDIA TEMPERATURA

Separación de aletas 6 mm.

Potencia (kW) CO_2 Te= 0ºC ΔT = 10 TC =10ºC	Potencia (kW) CO_2 Te= -8ºC ΔT = 8 TC = 0ºC	Nº Vent. x mm.	Caudal (m^3/h)	Superficie ext. (m^2)	Volumen interno (dm^3)	Flecha (m)	MODELO	CÓDIGO	Precio EUROS
2,88	2,08	1 x 350	1150	11,9	3,2	2 x 4	**DHN 601S EC COI**	201.208.0039	**3.722,00**
3,43	2,48		1520			2 x 6	**DHN 601L EC COI**	201.208.0040	**3.722,00**
3,99	2,89		2100			2 x 9	**DHN 601N EC COI**	201.208.0041	**3.722,00**
6,04	4,37	2 x 350	2300	23,8	6	2 x 5	**DHN 602S EC COI**	201.208.0042	**5.102,00**
7,23	5,24		3040			2 x 7	**DHN 602L EC COI**	201.208.0043	**5.102,00**
8,57	6,21		4200			2 x 10	**DHN 602N EC COI**	201.208.0044	**5.102,00**
9,44	6,84	3 x 350	3450	35,7	8,7	2 x 6	**DHN 603S EC COI**	201.208.0045	**6.623,00**
11,68	8,46		4560			2 x 8	**DHN 603L EC COI**	201.208.0046	**6.623,00**
14,51	10,51		6300			2 x 11	**DHN 603N EC COI**	201.208.0047	**6.623,00**
13,56	9,82	4 x 350	4600	47,7	11,5	2 x 7	**DHN 604S EC COI**	201.208.0048	**8.187,00**
16,61	12,03		6080			2 x 9	**DHN 604L EC COI**	201.208.0049	**8.187,00**
20,16	14,61		8400			2 x 12	**DHN 604N EC COI**	201.208.0050	**8.187,00**

Unidad refrigeradora de aire de doble descarga con motores de ventilador EC de velocidad regulable.
Desde 2,5 hasta 22 kW.
De 1 a 4 ventiladores
Diámetros de ventiladores 350 mm.
Presión: 80 bar.



DATOS TÉCNICOS COMUNES

VENTILADORES ~230 V 50/60 Hz Cont.Volt. (V)	Potencia (W)	Absorc. (A)	r.p.m. min–1	Nivel presión sonora dB(A)**	Conexiones entrada (mm)	salida (mm)	MODELOS DHN …EC COI 80 bar	
5	17	0,16	650	43	12*	15	**401 S**	**601 S**
7	42	0,35	870	53			**401 L**	**601 L**
10	85	0,73	1.115	61			**401 N**	**601 N**
5	17	0,16	650	43			**402 S**	**602 S**
7	42	0,35	870	55			**402 L**	**602 L**
10	85	0,73	1.115	63			**402 N**	**602 N**
5	17	0,16	650	45			**403 S**	**603 S**
7	42	0,35	870	56			**403 L**	**603 L**
10	85	0,73	1.115	64			**403 N**	**603 N**
5	17	0,16	650	46			**404 S**	**604 S**
7	42	0,35	870	57			**404 L**	**604 L**
10	85	0,73	1.115	65			**404 N**	**604 N**

* Inyección múltiple.
** Nivel medio de presión acústica a una distancia de 3 m.

Evaporadores Doble Flujo CO_2 Serie DHN 80 bar.

DIMENSIONES (mm)					PESOS (kg)		MODELOS	
A	B	C	D	E	DHN 4..	DHN 6..	DHN ... N/L/S COI 80 bar	
963	640	–	–	390	33	32	**401**	**601**
1 565	1 242	–	–	390	58	55	**402**	**602**
2 167	1 844	611	1 233	390	82	76	**403**	**603**
2 769	2 446	1 213	1 233	390	106	99	**404**	**604**

DIMENSIONES DHN

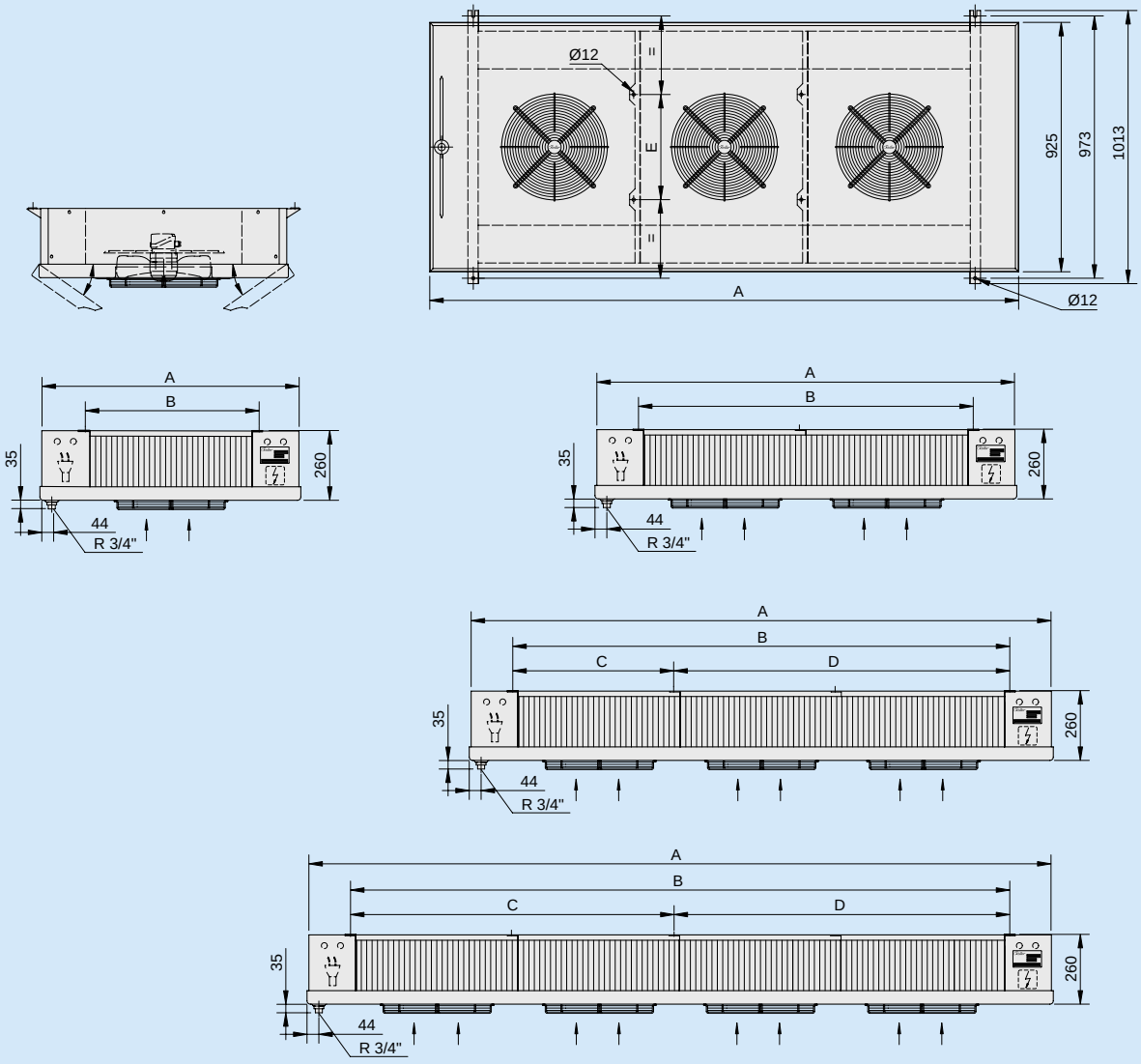

¿ERES NUESTRO CLIENTE?

Regístrate siguiendo estos pasos...

1 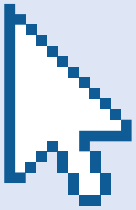

Accede a **www.clubbeijer.com**.

2 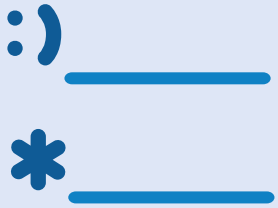

Introduce tus datos de acceso.

Si es la primera vez que accedes, introduce tu código de cliente (consulta tu código en tus facturas o albaranes de compra) y tu CIF como contraseña.

3 

Completa tu registro entrando en "mi cuenta" y modificando tus datos personales.

4 

No te olvides de leer y, si estás de acuerdo, aceptar las bases legales.

5 

¡Disfruta de las ventajas de ser del CLUB BEIJER REF!

¿QUIERES SER NUESTRO CLIENTE?

Solicita tu alta de cliente en **www.clubbeijer.com/registro.php**.

¿TIENES ALGUNA DUDA?

Contacta con nosotros a través de **info@clubbeijer.com**.

FÓRMATE COMO ESPECIALISTA EN CO_2

y dominarás:

- Propiedades
- Tecnologías
- Elementos de seguridad
- Compresión
- Intercambio térmico
- Control de la instalación
- Componentes del circuito
- Herramientas

... y más conocimientos

¡ME INTERESA!, ¿CÓMO LO HAGO?

Muy sencillo, sólo tienes que apuntarte al Club Beijer
el sitio web específico para especialistas y profesionales
del sector de la climatización.

Una vez pertenezcas al club, te notificaremos puntualmente
cada vez que abramos inscripción para nuevas formaciones



Visita **www.clubbeijer.com**
y solicita acceso como nuevo cliente.

CLUB BEIJER REF

Evaporadores de Techo Doble Batería
Serie EDBT

Ventiladores			BATERIA				Desescarche (KW)		Potencia (W) R448A / R449A				Potencia (W) R134a				MODELO
Nº x mm.	Caudal (m^3/h)	Tiro (mts)	Sup. (m^2)		Vol. (m^3)		Bateria	Apoyo	Tº Evap 0ºC		Tº Evap -5ºC		Tº Evap 0ºC		Tº Evap -5ºC		
			frio	calor	Frio	Calor			DT10	DT12	DT7	DT8	DT10	DT12	DT7	DT8	
1x 250	700	2x 3	8,7	4,3	2,4	1,2	1	1	2.130	2.560	1.290	1.480	2.100	2.520	1.270	1.450	**EDBT 125**
2x 250	1.400	2x 4	17,3	8,7	4,2	2,1	1,4	1,4	4.240	5.090	2.570	2.940	4.170	5.000	2.520	2.880	**EDBT 225**
3x 250	2.100	2x 4	26	13	5,9	2,9	1,8	1,8	6.370	7.640	3.870	4.420	6.270	7.520	3.790	4.330	**EDBT 325**
4x 250	2.800	2x 5	34,6	17,3	7,7	3,8	2,4	2,4	8.480	10.170	5.150	5.880	8.340	10.010	5.040	5.760	**EDBT 425**
1x 300	1.190	2x 4	14,4	5,8	4	1,5	1,92	0,96	3.530	4.230	2.140	2.450	3.470	4.160	2.100	2.400	**EDBT 135**
2x 300	2.380	2x 5	28,9	11,5	6,7	2,7	3,8	1,9	7.080	8.500	4.300	4.910	6.970	8.360	4.210	4.810	**EDBT 235**
3x 300	3.570	2x 6	43,3	17,3	9,6	3,8	4,8	2,4	10.610	12.730	6.440	7.360	10.440	12.520	6.300	7.210	**EDBT 335**
4x 300	4.760	2x 7	57,7	23,1	12,5	5	6	3	14.140	16.960	8.580	9.810	13.910	16.690	8.400	9.600	**EDBT 435**
5x 300	5.950	2x 8	72,1	28,9	15,4	6,2	7,6	3,8	17.670	21.200	10.730	12.260	17.380	20.850	10.500	12.000	**EDBT 535**
6x 300	7.140	2x 9	86,6	34,6	18,4	7,3	8,8	4,4	21.220	25.460	12.880	14.720	20.870	25.050	12.610	14.410	**EDBT 635**

A (mm)	B (mm)	C (mm)	D (mm)	Conexiones				DESAGÜE	MODELOS
				Bat Frio		Bat Calor			
				Ent	Sal	Ent	Sal		
300	615	335	1092	1/2"	5/8"	5/8"	5/8"	2 x 3/4"	**EDBT 12_**
600	915								**EDBT 22_**
900	1.215				3/4"				**EDBT 32_**
2 x 600	1.515								**EDBT 42_**
400	715		1.242		5/8"				**EDBT 13_**
800	1.115				7/8"				**EDBT 23_**
1200	1.515				1 1/8"				**EDBT 33_**
2 x 800	1.915			5/8"		3/4"			**EDBT 43_**
800 + 400 + 800	2.315				1 3/8"				**EDBT 53_**
3 x 800	2.715								**EDBT 63_**



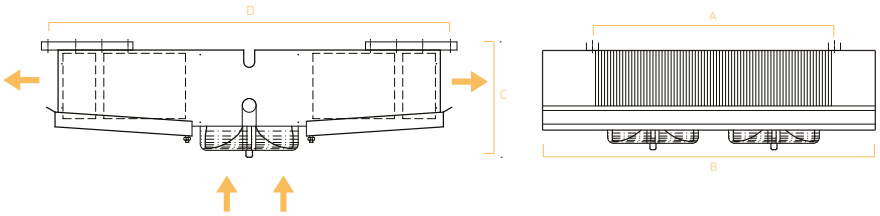

** Evaporadores equipados con ventiladores EBM, de rotor externo, con protección térmica:
Ø VENTILADOR V.F.HZ PROTECCIÓN POTENCIA ABSORBIDA r.p.m
250 mm 220 V / 1 / 50 Hz IP-54 72 W 1.340
300 mm 220 V / 1 / 50 Hz IP-54 100 W 1.340
Los ventiladores disponen de rejillas de protección, en acero pintado, de acuerdo a la normativa de seguridad vigente (CE).

- Los motores están conexionados a terminal propio de tierra.
- La flecha de aire se indica según la normativa CECOMAF, distancia a la cual la velocidad es 0'25 m/s con el evaporador dispuesto en suelo rasante, sin obstáculos en el camino del aire.
- Los ventiladores y resistencias están conexionados en su cajas respectivas, con grado de protección IP-54.
- Los ventiladores pueden suministrarse con distintas especificaciones a las ya referidas (440V/60Hz, a bajas revoluciones, etc.).

Evaporadores de Techo Doble Batería
Serie EDBT

	MODELO	CÓDIGO	Precio EUROS
SIN desescarche (s)	EDBT 125	201.250.0027	1.324,00
	EDBT 225	201.250.0028	2.115,00
	EDBT 325	201.250.0029	2.918,00
	EDBT 425	201.250.0030	3.471,00
	EDBT 135	201.250.0031	1.831,00
	EDBT 235	201.250.0032	3.025,00
	EDBT 335	201.250.0033	3.797,00
	EDBT 435	201.250.0034	4.759,00
	EDBT 535	201.250.0035	5.693,00
	EDBT 635	201.250.0036	6.834,00
	MODELO	CÓDIGO	Precio EUROS
CON desescarche eléctrico reducido (batería) (D)	EDBT 125-D	201.250.0037	1.430,00
	EDBT 225-D	201.250.0038	2.240,00
	EDBT 325-D	201.250.0039	3.057,00
	EDBT 425-D	201.250.0040	3.628,00
	EDBT 135-D	201.250.0041	2.042,00
	EDBT 235-D	201.250.0042	3.277,00
	EDBT 335-D	201.250.0043	4.117,00
	EDBT 435-D	201.250.0044	5.134,00
	EDBT 535-D	201.250.0045	6.197,00
	EDBT 635-D	201.250.0046	7.456,00
	MODELO	CÓDIGO	Precio EUROS
CON resistencia apoyo batería calor (C)	EDBT 125-C	201.250.0047	1.430,00
	EDBT 225-C	201.250.0048	2.240,00
	EDBT 325-C	201.250.0049	3.057,00
	EDBT 425-C	201.250.0050	3.628,00
	EDBT 135-C	201.250.0051	1.936,00
	EDBT 235-C	201.250.0052	3.150,00
	EDBT 335-C	201.250.0053	3.953,00
	EDBT 435-C	201.250.0054	4.946,00
	EDBT 535-C	201.250.0055	5.949,00
	EDBT 635-C	201.250.0056	7.143,00
	MODELO	CÓDIGO	Precio EUROS
CON desescarche eléctrico (total resistencias) (D+C)	EDBT 125-D+C	201.250.0057	1.534,00
	EDBT 225-D+C	201.250.0058	2.361,00
	EDBT 325-D+C	201.250.0059	3.200,00
	EDBT 425-D+C	201.250.0060	3.788,00
	EDBT 135-D+C	201.250.0061	2.147,00
	EDBT 235-D+C	201.250.0062	3.401,00
	EDBT 335-D+C	201.250.0063	4.276,00
	EDBT 435-D+C	201.250.0064	5.327,00
	EDBT 535-D+C	201.250.0065	6.445,00
	EDBT 635-D+C	201.250.0066	7.772,00

Evaporadores Cúbicos Doble Batería
Serie EDBC

Ventiladores			BATERIA				Desescarche (KW)		Potencia (W) R448 / R449A				Potencia (W) R134a				MODELO
Nº x mm.	Caudal (m^3/h)	Tiro (mts)	Sup. (m^2)		Vol. (m^3)		Bateria	Apoyo	Tº Evap 0ºC		Tº Evap -5ºC		Tº Evap 0ºC		Tº Evap -5ºC		
			frio	calor	Frio	Calor			DT10	DT12	DT7	DT8	DT10	DT12	DT7	DT8	
1x 250	720	5	8,1	3,3	2,3	0,9	1	1	1.990	2.380	1.210	1.380	1.900	2.280	1.180	1.350	**EDBC 125**
2x 250	1.440	6	16,2	6,5	3,9	1,6	1,4	1,4	3.970	4.760	2.410	2.750	3.810	4.570	2.360	2.700	**EDBC 225**
3x 250	2.160	7	24,4	9,7	5,5	2,2	1,8	1,8	5.950	7.140	3.620	4.130	5.710	6.850	3.540	4.040	**EDBC 325**
4x 250	2.880	8	32,5	13	7,2	2,9	2,4	2,4	7.960	9.560	4.830	5.530	7.640	9.170	4.730	5.410	**EDBC 425**
1x 300	1.210	8	14,4	5,8	4	1,5	1,44	0,96	3.530	4.230	2.140	2.450	3.380	4.060	2.100	2.400	**EDBC 135**
2x 300	2.420	9	28,9	11,5	6,7	2,7	2,85	1,9	7.080	8.500	4.300	4.910	6.790	8.150	4.210	4.810	**EDBC 235**
3x 300	3.630	10	43,3	17,3	9,6	3,8	3,6	2,4	10.610	12.730	6.440	7.360	10.180	12.210	6.300	7.210	**EDBC 335**
4x 300	4.840	11	57,7	23,1	12,5	5	4,5	3	14.140	16.960	8.500	9.810	13.560	16.270	8.400	9.600	**EDBC 435**
5x 300	6.050	12	72,1	28,9	15,4	6,2	5,7	3,8	17.670	21.200	10.730	12.260	16.940	20.330	10.500	12.000	**EDBC 535**
6x 300	7.260	12	86,6	34,6	18,4	7,3	6,6	4,4	21.220	25.460	12.880	14.720	20.350	24.420	12.610	14.410	**EDBC 635**

A (mm)	B (mm)	C (mm)	D (mm)	Conexiones				DESAGÜE	MODELOS
				Bat Frio		Bat Calor			
				Ent	Sal	Ent	Sal		
300	645	430	575	1/2"	5/8"	5/8"	5/8"	3/4"	**EDBC 12_**
600	945								**EDBC 22_**
900	1245				3/4"				**EDBC 32_**
2 x 600	1545								**EDBC 42_**
400	745	530	625		5/8"				**EDBC 13_**
800	1145				7/8"				**EDBC 23_**
1200	1545				1 1/8"				**EDBC 33_**
2 x 800	1945								**EDBC 43_**
800 + 400 + 800	2345			5/8"		3/4"		1"	**EDBC 53_**
3 x 800	2745				1 3/8"				**EDBC 63_**



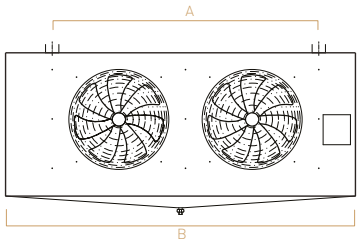

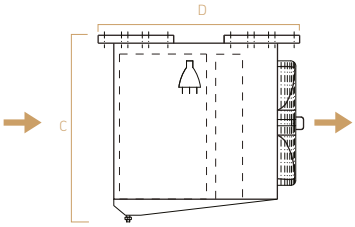

** Evaporadores equipados con ventiladores EBM, de rotor externo, con protección térmica:
Ø VENTILADOR V.F.HZ PROTECCIÓN POTENCIA ABSORBIDA r.p.m
250 mm 220 V / 1 / 50 Hz IP-54 72 W 1.340
300 mm 220 V / 1 / 50 Hz IP-54 100 W 1.340
Los ventiladores disponen de rejillas de protección, en acero pintado, de acuerdo a la normativa de seguridad vigente (CE).

- Los motores están conexionados a terminal propio de tierra.
- La flecha de aire se indica según la normativa CECOMAF, distancia a la cual la velocidad es 0'25 m/s con el evaporador dispuesto en suelo rasante, sin obstáculos en el camino del aire.
- Los ventiladores y resistencias están conexionados en su cajas respectivas, con grado de protección IP-54.
- Los ventiladores pueden suministrarse con distintas especificaciones a las ya referidas (440V/60Hz, a bajas revoluciones, etc.).

Evaporadores Cúbicos Doble Batería
Serie EDBC

	MODELO	CÓDIGO	Precio EUROS
SIN desescarche (s)	EDBC 125	203.250.0097	1.096,00
	EDBC 225	203.250.0098	1.781,00
	EDBC 325	203.250.0099	2.601,00
	EDBC 425	203.250.0100	3.223,00
	EDBC 135	203.250.0101	1.669,00
	EDBC 235	203.250.0102	2.596,00
	EDBC 335	203.250.0103	3.726,00
	EDBC 435	203.250.0104	4.627,00
	EDBC 535	203.250.0105	5.727,00
	EDBC 635	203.250.0106	6.861,00
	MODELO	CÓDIGO	Precio EUROS
CON desescarche eléctrico reducido (batería) (D)	EDBC 125-D	203.250.0107	1.198,00
	EDBC 225-D	203.250.0108	1.905,00
	EDBC 325-D	203.250.0109	2.741,00
	EDBC 425-D	203.250.0110	3.381,00
	EDBC 135-D	203.250.0111	1.831,00
	EDBC 235-D	203.250.0112	2.776,00
	EDBC 335-D	203.250.0113	3.963,00
	EDBC 435-D	203.250.0114	4.913,00
	EDBC 535-D	203.250.0115	6.100,00
	EDBC 635-D	203.250.0116	7.327,00
	MODELO	CÓDIGO	Precio EUROS
CON resistencia apoyo batería calor (C)	EDBC 125-C	203.250.0117	1.198,00
	EDBC 225-C	203.250.0118	1.905,00
	EDBC 325-C	203.250.0119	2.741,00
	EDBC 425-C	203.250.0120	3.381,00
	EDBC 135-C	203.250.0121	1.770,00
	EDBC 235-C	203.250.0122	2.720,00
	EDBC 335-C	203.250.0123	3.884,00
	EDBC 435-C	203.250.0124	4.815,00
	EDBC 535-C	203.250.0125	5.976,00
	EDBC 635-C	203.250.0126	7.174,00
	MODELO	CÓDIGO	Precio EUROS
CON desescarche eléctrico (total resistencias) (D+C)	EDBC 125-D+C	203.250.0127	1.310,00
	EDBC 225-D+C	203.250.0128	1.980,00
	EDBC 325-D+C	203.250.0129	2.880,00
	EDBC 425-D+C	203.250.0130	3.539,00
	EDBC 135-D+C	203.250.0131	1.936,00
	EDBC 235-D+C	203.250.0132	2.905,00
	EDBC 335-D+C	203.250.0133	4.121,00
	EDBC 435-D+C	203.250.0134	5.101,00
	EDBC 535-D+C	203.250.0135	6.356,00
	EDBC 635-D+C	203.250.0136	7.644,00

Mini Evaporador de Techo
Serie Comercial HEJ

APLICACIÓN MEDIA / BAJA TEMPERATURA

Separación de Aletas 3,2/6,4 mm. con Resistencia

Capacidad (kW) R134	Capacidad (kW) R449		Nº Vent.	Vent. mm	Caudal (m^3/h)	Sup. (m^2)	Vol. Int. dm^3	Flecha (m)	Deses. Eléctrico Pot. (W)	Tipo Desesc.	MODELO	CÓDIGO	Precio EUROS
Te=-8ºC AT=8K	Te=-8ºC AT=8K	Te=-25ºC AT=7K											
0,76	0,90	0,66	1	200	480	3,3	0,95	4	500	Eléctrico	**HEJ-1D**	201.206.0001	**354,00**
1,51	1,78	1,30	2		960	6,5	1,75		800		**HEJ-2D**	201.206.0002	**548,00**
2,26	2,67	1,95	3		1.440	9,8	2,5		1.200		**HEJ-3D**	201.206.0003	**838,00**
3,00	3,55	2,60	4		1.920	13	3,4		1.500		**HEJ-4D**	201.206.0004	**1.069,00**

- Ventiladores de alto rendimiento
- Intercambiador de calor de alta eficiencia
- Bajo nivel de ruido
- Facilidad de instalación y mantenimiento
- Bajo consumo de energía
- Mejor costo-beneficio
- Separación de aletas en varias medidas
- Versión de descongelado por gas caliente disponible bajo petición
- Termostato de seguridad de descongelado disponible bajo petición









DIMENSIONES

	A	B	
HEJ-1D	410	250	-
HEJ-2D	735	575	-
HEJ-3D	1.060	900	450
HEJ-4D	1.385	1224	612

Medidas en mm.

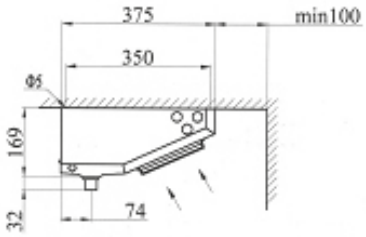

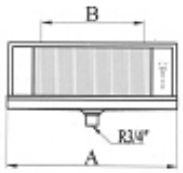

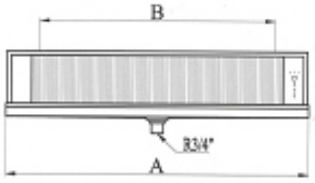

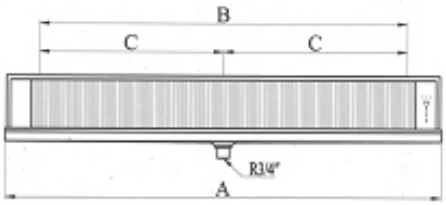

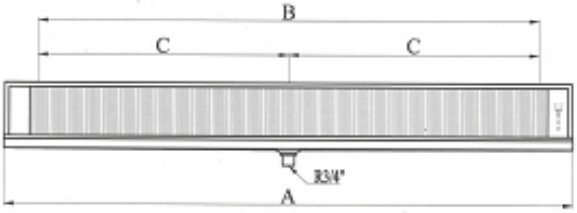

Evaporador de Techo Bajo Perfil
Serie Comercial HEC

APLICACIÓN MEDIA / BAJA TEMPERATURA

Separación de Aletas 4 mm. con Resistencia

Capacidad (kW) R134	Capacidad (kW) R449		Nº Vent.	Vent. mm	Caudal (m³/h)	Sup. (m²)	Vol. Int. dm³	Flecha (m)	Deses. Eléctrico Pot. (W)	Tipo Desesc.	MODELO	CÓDIGO	Precio EUROS
Te=-8ºC AT=8K	Te=-8ºC AT=8K	Te=-25ºC AT=7K											
2,16	2,55	2,00	2	250	1.900	12	2,4	7	1.400	Eléctrico	**HEC 2502 12 4D**	202.206.0001	**1.256,00**
3,14	3,72	2,70			2.100	17	3,4	8	2.000		**HEC 2502 18 4D**	202.206.0002	**1.530,00**

Separación Entre Aletas 4,5 mm. con Resistencia

Capacidad (kW) R134	Capacidad (kW) R449		Nº Vent.	Vent. mm	Caudal (m³/h)	Sup. (m²)	Vol. Int. dm³	Flecha (m)	Deses. Eléctrico Pot. (W)	Tipo Desesc.	MODELO	CÓDIGO	Precio EUROS
Te=-8ºC AT=8K	Te=-8ºC AT=8K	Te=-25ºC AT=7K											
2,21	2,62	2,05	1	300	1.300	16	2,9	8	1.710	Eléctrico	**HEC 3001 16 4,5D**	202.206.0003	**1.239,00**
4,42	5,23	4,09	2		2.600	32	5,4	10	3.090		**HEC 3002 32 4,5D**	202.206.0004	**2.009,00**
6,31	7,47	5,85	3		3.900	48	7,8	12	4.500		**HEC 3003 48 4,5D**	202.206.0005	**2.813,00**
8,84	10,46	8,18	4		5.200	64	10,3	14	6.000		**HEC 3004 64 4,5D**	202.206.0006	**3.666,00**

- Ventiladores de alto rendimiento
- Intercambiador de calor de alta eficiencia
- Bajo nivel de ruido
- Facilidad de instalación y mantenimiento
- Bajo consumo de energía
- Mejor costo-beneficio
- Separación de aletas en varias medidas
- Versión de descongelado por gas caliente disponible bajo petición
- Termostato de seguridad de descongelado disponible bajo petición





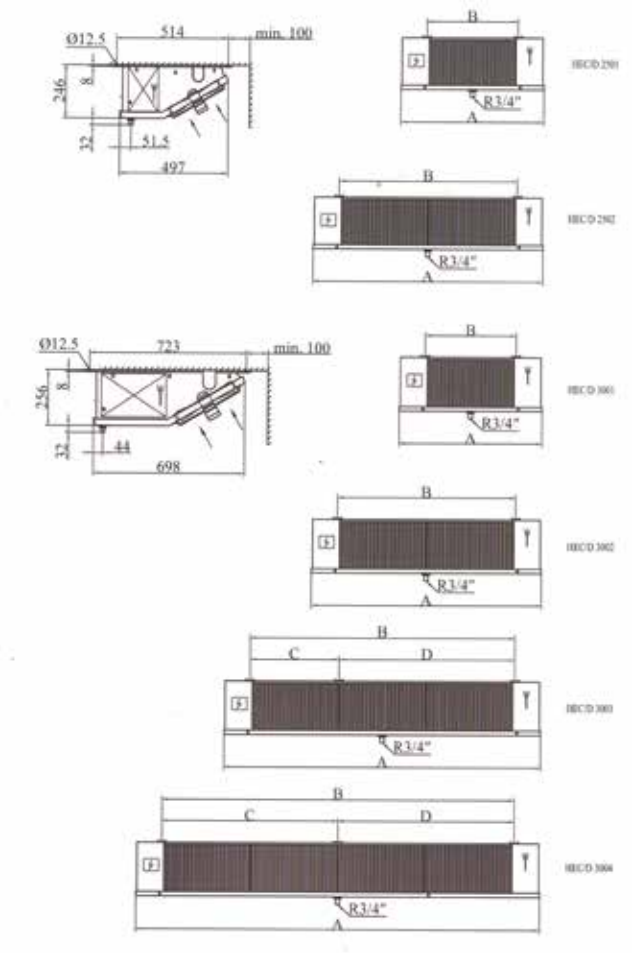

DIMENSIONES

	A	B	C	D
HEC 2502 12 4D	1.062	822	-	-
HEC 2502 18 4D	1.462	1.222	-	-
HEC 3001 16 4,5D	915	620	-	-
HEC 3002 32 4,5D	1.515	1.222	-	-
HEC 3003 48 4,5D	2.117	1.823	620	1.203
HEC 3004 64 4,5D	2.717	2.425	1.222	1.203

Medidas en mm.

Evaporador de Techo Bajo Perfil
Serie Comercial HEC

APLICACIÓN MEDIA / BAJA TEMPERATURA

Separación de Aletas 6 mm. con Resistencia

Capacidad (kW) R134	Capacidad (kW) R449		Nº Vent.	Vent. mm	Caudal (m³/h)	Sup. (m²)	Vol. Int. dm³	Flecha (m)	Deses. Eléctrico Pot. (W)	Tipo Desesc.	MODELO	CÓDIGO	Precio EUROS
Te=-8ºC AT=8K	Te=-8ºC AT=8K	Te=-25ºC AT=7K											
1,77	2,09	1,63	2	250	2.000	8	2,4	7	1.400	Eléctrico	**HEC 2502 08 6D**	202.206.0007	**1.223,00**
2,63	3,11	2,31			2.200	12	3,4	8	2.000		**HEC 2502 12 6D**	202.206.0008	**1.463,00**

Separación de Aletas 7 mm. con Resistencia

Capacidad (kW) R134	Capacidad (kW) R449		Nº Vent.	Vent. mm	Caudal (m³/h)	Sup. (m²)	Vol. Int. dm³	Flecha (m)	Deses. Eléctrico Pot. (W)	Tipo Desesc.	MODELO	CÓDIGO	Precio EUROS
Te=-8ºC AT=8K	Te=-8ºC AT=8K	Te=-25ºC AT=7K											
1,84	2,18	1,71	1	300	1.340	10	2,9	8	1.710	Elëctrico	**HEC 3001 10 7D**	202.206.0009	**1.191,00**
3,68	4,36	3,41	2		2.680	20	5,4	10	3.090		**HEC 3002 20 7D**	202.206.0010	**1.913,00**
5,26	6,23	4,87	3		4.020	30	7,8	12	4.500		**HEC 3003 30 7D**	202.206.0011	**2.733,00**
7,37	8,71	6,82	4		5.360	41	10,3	14	6.000		**HEC 3004 41 7D**	202.206.0012	**3.439,00**

- Ventiladores de alto rendimiento
- Intercambiador de calor de alta eficiencia
- Bajo nivel de ruido
- Facilidad de instalación y mantenimiento
- Bajo consumo de energía
- Mejor costo-beneficio
- Separación de aletas en varias medidas
- Versión de descongelado por gas caliente disponible bajo petición
- Termostato de seguridad de descongelado disponible bajo petición





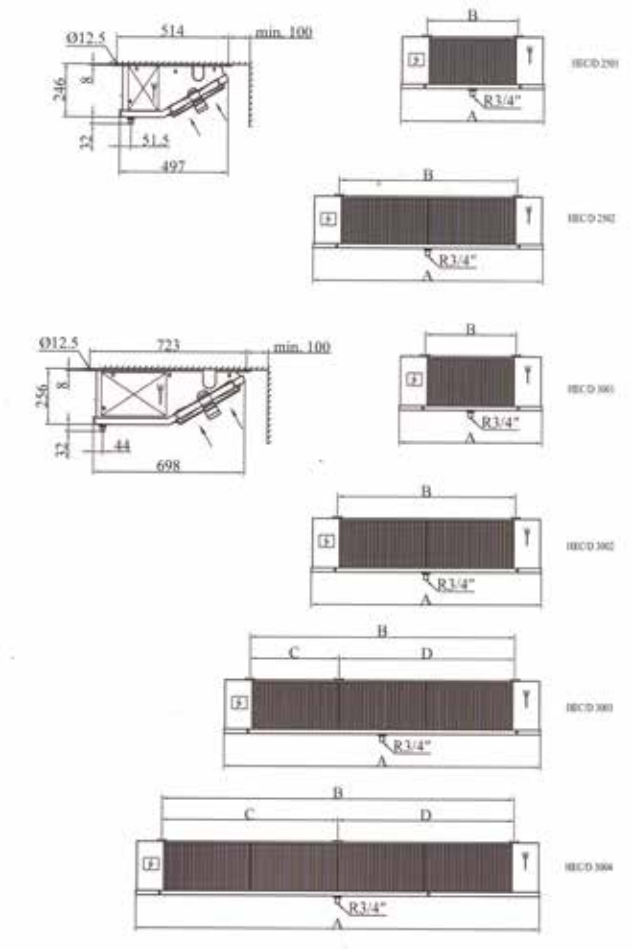

	A	B	C	D
HEC 2502 08 6D	1.062	822	-	-
HEC 2502 12 6D	1.462	1.222	-	-
HEC 3001 10 7D	915	620	-	-
HEC 3002 20 7D	1.515	1.222	-	-
HEC 3003 30 7D	2.117	1.823	620	1.203
HEC 3004 41 7D	2.717	2.425	1.222	1.203

Medidas en mm.

Evaporador de Techo Doble Flujo
Serie Comercial HED

APLICACIÓN ALTA / MEDIA TEMPERATURA

Separación de Aletas 4 mm. sin Resistencia

	Capacidad (kW) R134		Capacidad (kW) R449	Nº Vent.	Vent. mm	Caudal (m³/h)	Sup. (m²)	Vol. Int. dm³	Flecha (m)	Deses. Eléctrico Pot. (W)	Tipo Desesc.	MODELO	CÓDIGO	Precio EUROS
	Te=0ºC AT=10K	Te=-8ºC AT=8K	Te=-8ºC AT=8K											
L	3,73	2,48	2,94	1	350	2.000	16	3,4	2 X 6	1.500	Aire	**HED 3501 16 4**	201.206.0005	**1.349,00**
N	4,57	3,04	3,60			2.950			2 X 9					
L	7,46	4,97	5,87	2		4.000	31	6,4	2 X 7	2.500		**HED 3502 31 4**	201.206.0006	**1.989,00**
N	9,11	6,08	7,19			5.900			2 X 10					
L	11,19	7,44	8,80	3		6.000	47	9,3	2 X 8	3.500		**HED 3503 47 4**	201.206.0007	**2.765,00**
N	13,71	9,11	10,78			8.850			2 X 11					
L	14,89	9,92	11,74	4		8.000	62	12,3	2 X 9	5.300		**HED 3504 62 4**	201.206.0008	**4.179,00**
N	17,87	11,90	14,08			11.800			2 X 12					

L / N DOBLE VELOCIDAD DEL VENTILADOR

Separación de Aletas 6 mm. con Resistencia

	Capacidad (kW) R134		Capacidad (kW) R449	Nº Vent.	Vent. mm	Caudal (m³/h)	Sup. (m²)	Vol. Int. dm³	Flecha (m)	Deses. Eléctrico Pot. (W)	Tipo Desesc.	MODELO	CÓDIGO	Precio EUROS
	Te=0ºC AT=10K	Te=-8ºC AT=8K	Te=-8ºC AT=8K											
L	3,13	2,08	2,46	1	350	2.105	11	3,4	2 X 6	1.500	Eléctrico	**HED 3501 11 6-D**	201.206.0009	**1.368,00**
N	3,83	2,56	3,03			3.105			2 X 9					
L	6,27	4,17	4,93	2		4.211	22	6,4	2 X 7	2.500		**HED 3502 22 6-D**	201.206.0010	**2.121,00**
N	7,67	5,11	6,04			6.211			2 X 10					
L	9,38	6,25	7,39	3		6.316	32	9,3	2 X 8	3.500		**HED 3503 32 6-D**	201.206.0011	**3.537,00**
N	11,55	7,66	9,06			9.316			2 X 11					
L	12,54	8,34	9,87	4		8.421	43	12,3	2 X 9	5.300		**HED 3504 43 6-D**	201.206.0012	**4.340,00**
N	15,07	10,02	11,85			12.421			2 X 12					

L / N DOBLE VELOCIDAD DEL VENTILADOR

- Ventiladores de alto rendimiento
- Intercambiador de calor de alta eficiencia
- Bajo nivel de ruido
- Facilidad de instalación y mantenimiento
- Bajo consumo de energía
- Mejor costo-beneficio
- Separación de aletas en varias medidas
- Versión de descongelado por gas caliente disponible bajo petición
- Termostato de seguridad de descongelado disponible bajo petición







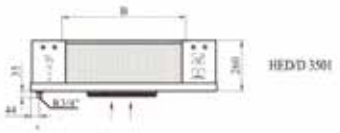

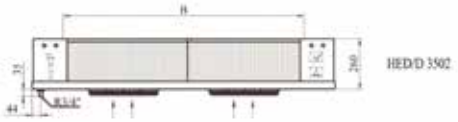



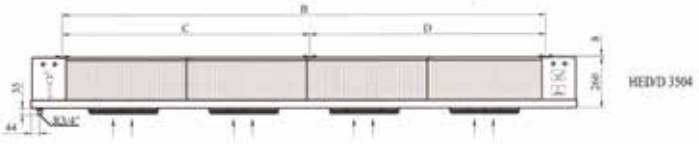

DIMENSIONES

		A	B	C	D
HED 3501 16 4-D	HED 3501 11 6-D	963	640	-	-
HED 3502 31 4-D	HED 3502 22 6-D	1.565	1.242	-	-
HED 3503 47 4-D	HED 3503 32 6-D	2.167	1844	640	1024
HED 3504 62 4-D	HED 3504 43 6-D	2.769	2.446	1242	1024

Medidas en mm.

Evaporador Cúbico
Serie Comercial HEA

APLICACIÓN MEDIA / BAJA TEMPERATURA

Separación de Aletas 4 mm. con Resistencia

Capacidad (kW) R134	Capacidad (kW) R449		Nº Vent.	Vent. mm	Caudal (m³/h)	Sup. (m²)	Vol. Int. dm³	Flecha (m)	Deses. Eléctrico Pot. (W)	Tipo Desesc.	MODELO	CÓDIGO	Precio EUROS
Te=-8ºC AT=8K	Te=-8ºC AT=8K	Te=-25ºC AT=7K											
1,66	1,96	1,43	1	250	900	9	1,8	4	1.320	Eléctrico	**HEA 2501 09 4D**	203.206.0001	**870,00**
3,21	3,80	2,76	2		1.800	17	3,2	7	2.190		**HEA 2502 17 4D**	203.206.0002	**1.416,00**
2,18	2,57	1,88	1	300	1.800	12	2,4	5	1.760		**HEA 3001 12 4D**	203.206.0003	**1.110,00**
4,41	5,21	3,81	2		3.600	23	4,3	7	2.920		**HEA 3002 23 4D**	203.206.0004	**1.706,00**
6,69	7,91	5,76	3		5.400	35	6,2	10	4.120		**HEA 3003 35 4D**	203.206.0005	**2.331,00**
8,09	9,57	6,90	2	400	7.790	40	7,2	12	5.150		**HEA 4002 40 4D**	203.206.0006	**2.604,00**
10,21	12,08	8,70	3		11.685	54	9,6	13	6.550		**HEA 4003 54 4D**	203.206.0007	**3.390,00**

Separación de Aletas 6 mm. con Resistencia

Capacidad (kW) R134	Capacidad (kW) R449		Nº Vent.	Vent. mm	Caudal (m³/h)	Sup. (m²)	Vol. Int. dm³	Flecha (m)	Deses. Eléctrico Pot. (W)	Tipo Desesc.	MODELO	CÓDIGO	Precio EUROS
Te=-8ºC AT=8K	Te=-8ºC AT=8K	Te=-25ºC AT=7K											
1,40	1,65	1,20	1	250	950	6	1,8	4	1.320	Eléctrico	**HEA 2501 06 6D**	203.206.0008	**838,00**
2,69	3,18	2,32	2		1.900	11	3,2	7	2.190		**HEA 2502 11 6D**	203.206.0009	**1.368,00**
1,83	2,17	1,58	1	300	1.900	8	2,4	5	1.760		**HEA 3001 08 6D**	203.206.0010	**1.125,00**
3,71	4,39	3,20	2		3.800	15	4,3	7	2.920		**HEA 3002 15 6D**	203.206.0011	**1.738,00**
5,62	6,64	4,84	3		5.700	23	6,2	10	4.120		**HEA 3003 23 6D**	203.206.0012	**2.170,00**
3,51	4,15	2,99	1	400	4.100	13	3,5	9	2.750		**HEA 4001 13 6D**	203.206.0013	**1.608,00**
6,79	8,03	5,80	2		8.200	27	7,2	12	5.150		**HEA 4002 27 6D**	203.206.0014	**2.573,00**
5,12	6,05	4,41	1	450	7.400	20	5,5	13	3.650		**HEA 4501 20 6D**	203.206.0015	**1.977,00**
10,19	12,06	8,82	2		14.800	41	10,5	15	6.550		**HEA 4502 41 6D**	203.206.0016	**3.295,00**

- Ventiladores de alto rendimiento
- Intercambiador de calor de alta eficiencia
- Bajo nivel de ruido
- Facilidad de instalación y mantenimiento
- Bajo consumo de energía
- Mejor costo-beneficio
- Separación de aletas en varias medidas
- Versión de descongelado por gas caliente disponible bajo petición
- Termostato de seguridad de descongelado disponible bajo petición



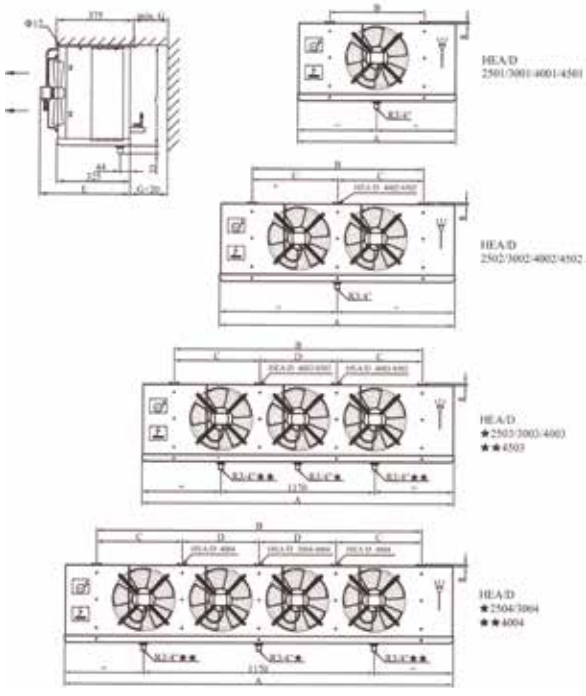

DIMENSIONES

	A	B	C	D
HEA2501/3001	702	420	-	-
HEA2502/3002/4501	1.094	812	-	-
HEA 3003	1.486	1.204	-	-
HEA 4002	1.486	1.204	602	-
HEA 4003	1.878	1.596	551	494
HEA 4001	912	630	-	-
HEA 4502	1.878	1596	798	-
HEA 2504	1.878	1596	-	-

Medidas en mm.

Evaporador Cúbico
Serie Comercial HEA

APLICACIÓN MEDIA / BAJA TEMPERATURA

Separación de Aletas 9 mm. con Resistencia

Capacidad (kW) R134	Capacidad (kW) R449		Nº Vent.	Vent. mm	Caudal (m^3/h)	Sup. (m^2)	Vol. Int. dm^3	Flecha (m)	Deses. Eléctrico Pot. (W)	Tipo Desesc.	MODELO	CÓDIGO	Precio EUROS
Te=-8ºC AT=8K	Te=-8ºC AT=8K	Te=-25ºC AT=7K											
2,27	2,68	1,96	2	250	2.000	8	3,2	7	2.190	Eléctrico	**HEA 2502 08 9D**	203.206.0017	**1.336,00**
4,45	5,26	3,83	4		4.000	16	6,1	9	3.930		**HEA 2504 16 9D**	203.206.0018	**1.875,00**
3,12	3,70	2,70	2	300	4.000	10	4,3	7	2.920		**HEA 3002 10 9D**	203.206.0019	**1.561,00**
5,71	6,75	4,86	2	400	8.632	18	7,2	12	5.150		**HEA 4002 18 9D**	203.206.0020	**2.025,00**
7,21	8,53	6,14	3		12.947	24	9,6	13	6.550		**HEA 4003 24 9D**	203.206.0021	**2.668,00**
8,57	10,14	7,41	2	450	15.579	28	10,5	15	6.550		**HEA 4502 28 9D**	203.206.0022	**3.356,00**

- Ventiladores de alto rendimiento
- Intercambiador de calor de alta eficiencia
- Bajo nivel de ruido
- Facilidad de instalación y mantenimiento
- Bajo consumo de energía
- Mejor costo-beneficio
- Separación de aletas en varias medidas
- Versión de descongelado por gas caliente disponible bajo petición
- Termostato de seguridad de descongelado disponible bajo petición



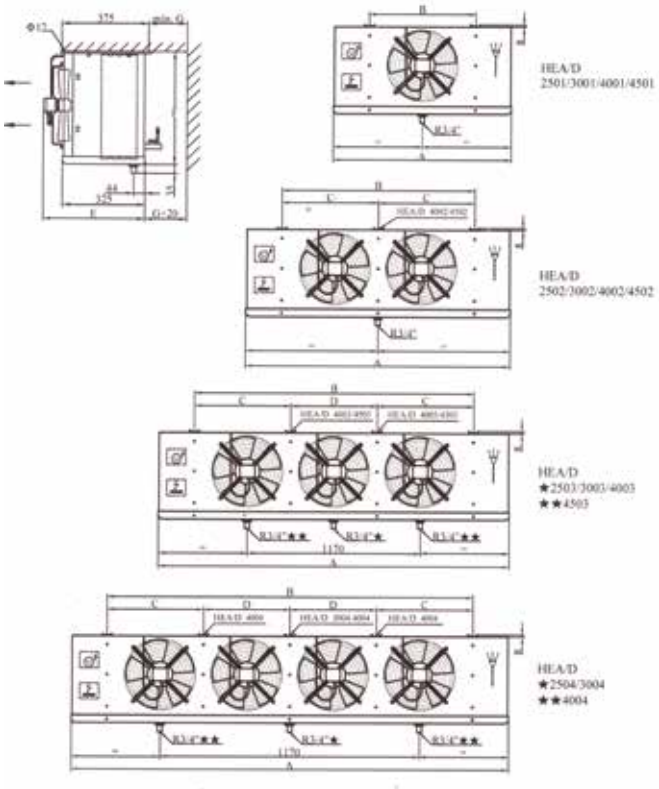

DIMENSIONES

	A	B	C	D
HEA2501/3001	702	420	-	-
HEA2502/3002/4501	1.094	812	-	-
HEA 3003	1.486	1.204	-	-
HEA 4002	1.486	1.204	602	-
HEA 4003	1.878	1.596	551	494
HEA 4001	912	630	-	-
HEA 4502	1.878	1596	798	-
HEA 2504	1.878	1596	-	

Medidas en mm.

En un futuro muy próximo los refrigerantes halógenos serán sustituidos por los nuevos fluidos con bajo impacto medioambiental. Modine, anticipándose en el tiempo, ha creado una gama completa de unit coolers, gas coolers para aplicaciones comerciales e industriales que funcionan con CO_2

ECO™ heat transfer coolers

MODINE®

CO_2 SOLUCIONES

EXPERIENCIA

Muchos años de probada experiencia con miles unidades CO_2 Modine ECO, gas coolers, coolers e intercambiadores, integrados en todas las posibles aplicaciones

INNOVACIÓN

Modine ha desarrollado una tecnología que permite la instalación eficiente de sus gas coolers en latitudes caracterizadas por una alta temperatura media del aire, como por ejemplo en el sur Europa

AHORRO ENERGÉTICO

Los sistemas de CO_2 permiten de recuperar una parte importante del calor procesado, que se puede utilizar por ejemplo para climatizar los edificios

FIABILIDAD

Gracias a las soluciones empleadas, las presiones de trabajo pueden llegar hasta 80 bar para los CO_2 unit coolers y 130 bar para los CO_2 gas coolers



CO_2 COOLERS up to 80 bar DESIGN PRESSURE

CO_2 GAS COOLERS up to 130 bar DESIGN PRESSURE

F-GAS READY

Descubre la gama de productos más amplia en el mercado

www.modine.com

Mini Evaporadores Mural
Serie EP con tubo ranurado

ECO™ heat transfer coolers

MODINE

APLICACIÓN ALTA / MEDIA TEMPERATURA

Separación de aletas 3,5/7mm. / Ventiladores Ø 230mm.

Potencia (W) R-134a		Potencia (W) R-404A		Nº Vent.	Caudal (m³/h)	Superficie (m²)		Volumen Interno (dm³)	Flecha (m)	Potencia Desescarche (W)	MODELO	CÓDIGO	Precio EUROS
Te=0ºC ΔT=10 TC=+10ºC	Te=-8ºC ΔT=8 TC=0ºC	Te=-8ºC ΔT=8 TC=0ºC	Te=-25ºC ΔT=7 TC=-18ºC			Int.	Ext.						
750	501	550	423	1	470	0,2	2,72		2	300	**EP-80**	200.200.0001	**416,00**
											EP-80 ED	200.200.0002	**474,00**
996	664	730	561	1	470	0,3	2,72		2	300	**EP-81**	200.200.0010	**428,00**
											EP-81 ED	200.200.0011	**487,00**
1.228	819	900	692	1	440	0,6	3,88		2	300	**EP-101**	200.200.0012	**474,00**
											EP-101 ED	200.200.0013	**515,00**
2.510	1.674	1.840	1.415	2	880	1,1	7,78		2	600	**EP-201***	200.200.0014	**846,00**
											EP-201 ED*	200.200.0015	**897,00**
3.765	2.512	2.760	2.122	3	1.320	1,8	11,65		2	900	**EP-301***	200.200.0016	**1.196,00**
											EP-301 ED*	200.200.0017	**1.265,00**

- **TC**=temperatura interior de la cámara. **ΔT**=diferencial de temperatura. **ΔT**=TC-Tª Evaporación.
- **ΔT:** es la diferencia de temperatura entre la Tª de entrada del aire en el evaporador y la Tª interior de la cámara.
- Material: aletas de aluminio y tubos de cobre ranurados.
- Motoventiladores eléctricos: Ø 230 (230V/1Ph).
- Temperatura de funcionamiento -35ºC a +40ºC.
- Modelos **ED** (desescarche eléctrico): resistencia eléctrica de acero inoxidable preparadas para la conexión a 230V/1Ph.
- Para las capacidades del enfriador de salmuera, utilice el software de selección "Scelte".

Nota: * Use válvula de expansión termostática con equilibrador de presión externo en los modelos **201** y **301**.

Capacidad Nominal (kW)	Peso* (kg)	Ventiladores		Ventilares EC**		Conexión (mm)		Desagüe (mm)	MODELOS
		Absor. (A)	Pot. (W)	Absor. (A)	Pot. (W)	Entrada	Salida		
0,55	6,4	0,35	53	0,09	13	12	12	16	**EP-80 / EP-80 ED**
0,73									**EP-81 / EP-81 ED**
0,9	7,1								**EP-101 / EP-101 ED**
1,84	12,1	0,7	106	0,18	26		16		**EP-201 / EP-201 ED**
2,76	16,8	1,05	159	0,27	39				**EP-301 / EP-301 ED**

* Dato de peso (kg) referente a modelos con descongelamiento eléctrico **ED**.
** Motoventiladores **EC** opcionales.

DIMENSIONES (mm)

Nº Vent	A	B	C
1	460	200	670
2	810		
3	1.160		

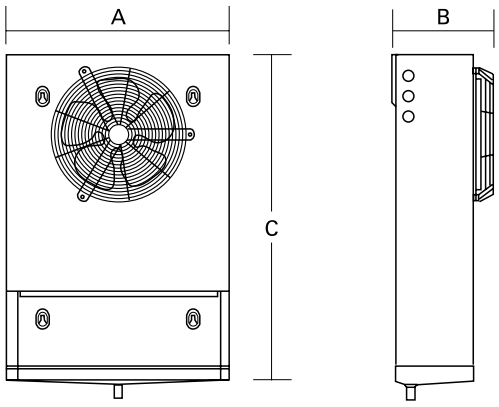



Mini Evaporadores Techo (1 Boca) Serie EVS/EVS-B

ECO™ heat transfer coolers

MODINE

APLICACIÓN ALTA / MEDIA (BAJA)TEMPERATURA

Separación de Aletas 3,5 / 7 mm. / Ventiladores Ø 200mm. 230 V. 1Ph.

Potencia (kW) R134a	Potencia (kW) R449A		Nº Vent.	Caudal m^3/h	Superficie (m^2)	Vol. Int. dm^3	Flecha m	Deses. Eléctrico Pot. (W)	MODELO	CÓDIGO	Precio EUROS
Te=-8ºC ΔT=8 TC=0ºC	Te=-8ºC ΔT=8 TC=0ºC	Te=-25ºC ΔT=7 TC=-18ºC									
0,39	0,54	0,42	1	290	1,7	0,33	3	-	**EVS-41**	201.200.0082	**257,00**
								480	**EVS-41 ED**	201.200.0083	**293,00**
0,48	0,66	0,51	1	260	2,8	0,48	2,5	-	**EVS-61**	201.200.0084	**276,00**
								480	**EVS-61 ED**	201.200.0085	**322,00**
0,75	1,04	0,81	2	580	3,0	0,54	5	-	**EVS-101**	201.200.0086	**396,00**
								650	**EVS-101 ED**	201.200.0087	**441,00**
0,92	1,26	0,98	2	520	4,5	0,80	4,5	-	**EVS-131**	201.200.0088	**427,00**
								680	**EVS-131 ED**	201.200.0089	**482,00**
1,53	2,11	1,63	3	870	5,8	1,07	4,5	-	**EVS-181**	201.200.0090	**625,00**
								1.080	**EVS-181 ED**	201.200.0091	**695,00**
1,85	2,56	1,98	3	780	8,9	1,61	4	-	**EVS-291**	201.200.0080	**695,00**
								1.200	**EVS-291 ED**	201.200.0092	**774,00**

Separación de Aletas 4,5 / 9mm. / Ventiladores Ø 200mm. 230 V. 1Ph.

Potencia (kW) R134a	Potencia (kW) R449A		Nº Vent.	Caudal m^3/h	Sup. (m^2)	Vol. Int dm^3	Flecha (m)	Deses. Eléctrico Pot. (W)	MODELO	CÓDIGO	Precio EUROS
Te=-8ºC ΔT=8 TC=0ºC	Te=-8ºC ΔT=8 TC=0ºC	Te=-25ºC ΔT=7 TC=-18ºC									
1,31	1,81	1,4	3	930	4,7	1,07	4,5	-	**EVS-B 181**	201.200.0100	**732,00**
								1.080	**EVS-B 181 ED**	201.200.0101	**801,00**
2,21	3,06	2,37	3	1.050	10,6	2,4	4,5	-	**EVS-B 391**	201.200.0093	**1.228,00**
								1.200	**EVS-B 391 ED**	201.200.0094	**1.320,00**
2,9	4,01	3,11	4	1.400	14,3	3,2	4,5	-	**EVS-B 521**	201.200.0095	**1.715,00**
								1.600	**EVS-B 521 ED**	201.200.0096	**1.819,00**

- TC=temperatura interior de la cámara.
- ΔT=diferencial de temperatura.
- ΔT=TC-Tª Evaporación.
- ΔT: es la diferencia de temperatura entre la Tª de entrada del aire en el evaporador y la Tª interior de la cámara.
- Material: aletas de aluminio y tubos de cobre estriados.
- Temp. de funcionamiento -35ºC a +40ºC.
- Modelos **ED** (desescarche eléctrico): resistencia eléctrica de acero inoxidable preparadas para la conexión a 230V/1Ph.



DIMENSIONES

Nº Vent	A	B	C
1	411	433	120
2	611		
3	1.111		
4	1.461		

Medidas en mm.

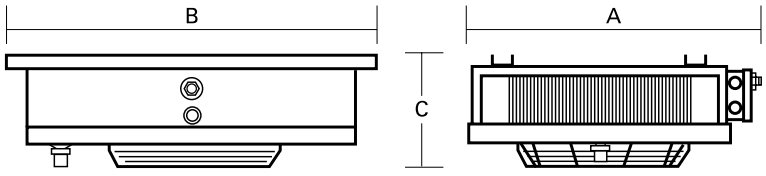

Mini Evaporadores Techo (doble boca) Serie MIC con tubo ranurado

ECO™ heat transfer coolers

MODINE

APLICACIÓN ALTA / MEDIA (BAJA)TEMPERATURA

Separación de aletas 4,5/9mm. / Ventiladores Ø 230mm.

Potencia (W) R134a		Potencia (W) R449A		Nº Vent.	Caudal (m³/h)	Superficie (m²)		Volumen Interno (dm³)	Flecha (m)	Potencia Desescarche (W)	MODELO	CÓDIGO	Precio EUROS
Te=0ºC ΔT=10 TC=+10ºC	Te=-8ºC ΔT=8 TC=0ºC	Te=-8ºC ΔT=8 TC=0ºC	Te=-25ºC ΔT=5 TC=-20ºC			Int.	Ext.						
805	537	730	432	1	540	0,3	2,6	0,70	2 x 3	800	**MIC-80**	201.200.0075	**603,00**
											MIC-80 ED	201.200.0306	**728,00**
1.023	683	923	547	1	540	0,5	2,6	0,67	2 x 3	800	**MIC-81**	201.200.0307	**617,00**
											MIC-81 ED	201.200.0308	**741,00**
1.201	801	1.082	641	1	460	0,6	3,9	0,95	2 x 2,5	800	**MIC-101***	201.200.0309	**650,00**
											MIC-101 ED*	201.200.0310	**765,00**
2.033	1.356	1.883	1.086	2	1.080	1,0	5,2	1,33	2 x 3	1.600	**MIC-161***	201.200.0311	**899,00**
											MIC-161 ED*	201.200.0312	**1.070,00**
2.265	1.511	2.041	1.210	2	920	1,3	7,9	1,82	2 x 2,5	1.600	**MIC-201***	201.200.0313	**984,00**
											MIC-201 ED*	201.200.0314	**1.155,00**
3.520	2.348	3.173	1.880	3	1.380	2,1	11,8	2,85	2 x 2,5	2.400	**MIC-301***	201.200.0315	**1.330,00**
											MIC-301 ED*	201.200.0316	**1.521,00**
4.584	3.058	4.133	2.449	4	1.840	2,7	15,7	3,8	2 x 2,5	3.000	**MIC-401***	201.200.0317	**1.661,00**
											MIC-401 ED*	201.200.0318	**1.874,00**
5.853	3.904	5.277	3.127	5	2.300	3,4	19,7	4,75	2 x 2,5	3.600	**MIC-501***	201.200.0319	**1.984,00**
											MIC-501 ED*	201.200.0320	**2.244,00**

- **TC**=temperatura interior de la cámara. **ΔT**=diferencial de temperatura. **ΔT**=TC-Tª Evaporación.
- **ΔT:** es la diferencia de temperatura entre la Tª de entrada del aire en el evaporador y la Tª interior de la cámara.
- Material: aletas de aluminio y tubos de cobre ranurados.
- Motoventiladores eléctricos: Ø 230 (230V/1Ph).
- Temperatura de funcionamiento -35ºC a +40ºC.
- Modelos **ED** (desescarche eléctrico): resistencia eléctrica de acero inoxidable preparadas para la conexión a 230V/1Ph.
- Para las capacidades del enfriador de salmuera, utilice el software de selección "Scelte".

Nota: * Use válvula de expansión termostática con equilibrador de presión externo en los modelos del **101** al **501**.

Capacidad Nominal (kW)	Peso* (kg)	Ventiladores		Ventiladores EC**		Conexión (mm)		Desagüe (Ø GAS)	MODELOS
		Absor. (A)	Pot. (W)	Absor. (A)	Pot. (W)				
0,59	7,3	0,35	53	0,09	13	12	12	1/2	**MIC-80 / MIC-80 ED**
0,75									**MIC-81 / MIC-81 ED**
0,88	8,0						16		**MIC-101 / MIC-101 ED**
1,49	12,2	0,70	106	0,18	26				**MIC-161 / MIC-161 ED**
1,66	13,4								**MIC-201 / MIC-201 ED**
2,58	19,0	1,05	159	0,27	39				**MIC-301 / MIC-301 ED**
3,36	24,4	1,40	212	0,36	52		22		**MIC-401 / MIC-401 ED**
4,29	29,9	1,75	265	0,45	65				**MIC-501 / MIC-501 ED**

* Dato de peso (kg) referente a modelos con descongelamiento eléctrico **ED**.
** Motoventiladores **EC** opcionales.

DIMENSIONES (mm)

Nº Vent	A	B	C
1	500	585	172
2	800		185
3	1.100		
4	1.400		
5	1.700		

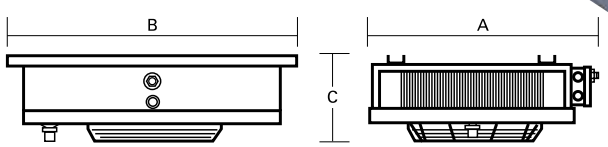



Evaporadores Techo (inclinados) Serie GME

ECO™ heat transfer coolers

MODINE

APLICACIÓN ALTA / MEDIA TEMPERATURA

Separación de aletas 4mm. / Ventiladores Ø 250mm.

Potencia (kW) R134a		Potencia (kW) R449A	Nº Vent.	Caudal m³/h	Sup. Int/ext (m²)	Cap. circuito dm³	Flecha (m)	Pot. Deses. (kW)	MODELO	CÓDIGO	Precio EUROS
Te=0ºC ΔT=10 TC=10ºC	Te=-8ºC ΔT=8 TC=0ºC	Te=-8ºC ΔT=8 TC=0ºC									
1,22	0,82	1,1	1	670	0,4/3,9	0,8	6	0,45	**GME41GH4**	202.200.0196	**931,00**
									GME41GH4 ED	202.200.0197	**1.048,00**
1,45	0,97	1,31	1	600	0,6/5,2	1,2	5	0,45	**GME41EH4**	202.200.0198	**993,00**
									GME41EH4 ED	202.200.0199	**1.111,00**
2,46	1,64	2,22	2	1.340	0,8/7,8	1,6	7	0,9	**GME42GH4**	202.200.0200	**1.286,00**
									GME42GH4 ED	202.200.0201	**1.417,00**
2,68	1,78	2,41	2	1.200	1,1/10,4	2,3	6	0,9	**GME42EH4**	202.200.0202	**1.380,00**
									GME42EH4 ED	202.200.0203	**1.510,00**
3,34	2,23	3,01	3	2.010	1,2/11,7	2	9	1,33	**GME43GH4**	202.200.0204	**1.656,00**
									GME43GH4 ED	202.200.0205	**1.797,00**
4,28	2,85	3,86	3	1.800	1,7/15,6	3,4	7	1,33	**GME43EH4**	202.200.0206	**1.793,00**
									GME43EH4 ED	202.200.0207	**1.940,00**
4,66	3,11	4,2	4	2.680	1,4/15,6	2,7	10	1,75	**GME44GH4**	202.200.0208	**2.106,00**
									GME44GH4 ED	202.200.0209	**2.254,00**
5,42	3,61	4,88	4	2.400	2,3/20,8	4	9	1,75	**GME44EH4**	202.200.0210	**2.231,00**
									GME44EH4 ED	202.200.0211	**2.376,00**

- TC=temperatura interior de la cámara.
- ΔT=diferencial de temperatura.
- ΔT=TC-Tª Evaporación.
- ΔT: es la diferencia de temperatura entre la Tª de entrada del aire en el evaporador y la Tª interior de la cámara.
- Aplicación: cámaras frigoríficas.
- Material: aletas de aluminio y tubos de cobre estriados.
- Motoventiladores eléctricos: Ø 250 (230V/1Ph).
- Temp. de funcionamiento -35ºC a +40ºC.
- Modelos **ED** (desescarche eléctrico): resistencia eléctrica de acero inoxidable preparadas para la conexión a 230V/1Ph.

Capacidad nominal (kW)	Peso* (kg)	Ventiladores		Ventiladores EC**		Conex. drenaje Ø gas	MODELOS
		Absor. (A)	Pot. (W)	Absor. (A)	Pot. (W)		
0,9	11,5	0,68	95	0,19	26	1	**GME41GH4/ED**
1,06	12,5						**GME41EH4/ED**
1,8	18	1,36	190	0,38			**GME42GH4/ED**
1,96	19,5						**GME42EH4/ED**
2,44	28,5	2,04	285	0,57			**GME43GH4/ED**
3,14	30,5						**GME43EH4/ED**
3,41	32	2,72	380	0,76			**GME44GH4/ED**
3,97	35						**GME44EH4/ED**



* Dato de peso (kg) referente a modelos con descongelamiento eléctrico **ED**.
** Motoventiladores **EC** opcionales.

DIMENSIONES

Nº Vent	A	B	C
1	739	629	278
2	1.189	629	278
3	1.639	629	278
4	2.089	629	278

Medidas en mm.

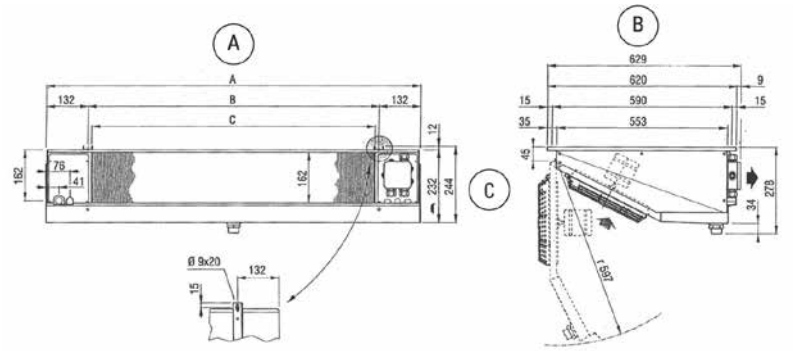

Evaporadores Techo (inclinados) Serie GME

ECO™ heat transfer coolers

MODINE

APLICACIÓN MEDIA / BAJA TEMPERATURA

Separación de aletas 7mm. / Ventiladores Ø 250mm.

Potencia (kW) R134a	Potencia (kW) R449A		Nº Vent.	Caudal (m^3/h)	Sup. Int/ext (m^2)	Cap. circuito (dm^3)	Flecha (m)	Pot. Deses. (kW)	MODELO	CÓDIGO	Precio EUROS
Te=-8ºC ΔT=8 TC=0ºC	Te=-8ºC ΔT=8 TC= 0ºC	Te=-25ºC ΔT=7 TC=-18ºC									
0,63	0,85	0,68	1	760	0,4/2,4	0,8	7	0,67	**GME41GL7**	202.200.0212	**931,00**
									GME41GL7 ED	202.200.0213	**1.171,00**
0,8	1,09	0,88	1	710	0,6/3,1	1,2	6	0,67	**GME41EL7**	202.200.0214	**985,00**
									GME41EL7 ED	202.200.0215	**1.222,00**
0,89	1,21	0,97	1	670	0,7/3,9	1,4	6	0,67	**GME41FL7**	202.200.0216	**978,00**
									GME41FL7 ED	202.200.0217	**1.220,00**
1,29	1,74	1,4	2	1.520	0,8/4,7	1,6	8	1,35	**GME42GL7**	202.200.0218	**1.286,00**
									GME42GL7 ED	202.200.0219	**1.495,00**
1,56	2,11	1,7	2	1.420	1,1/6,3	2,3	7	1,35	**GME42EL7**	202.200.0220	**1.369,00**
									GME42EL7 ED	202.200.0221	**1.570,00**
1,8	2,43	1,95	2	1.340	1,4/7,8	2,7	7	1,35	**GME42FL7**	202.200.0222	**1.408,00**
									GME42FL7 ED	202.200.0223	**1.611,00**
2,39	3,23	2,6	3	2.130	1,7/9,4	3,4	9	1,99	**GME43EL7**	202.200.0224	**1.761,00**
									GME43EL7 ED	202.200.0225	**1.985,00**
2,63	3,56	2,87	3	2.010	2/11,7	4	8	1,99	**GME43FL7**	202.200.0226	**1.808,00**
									GME43FL7 ED	202.200.0227	**2.042,00**
3,11	4,2	3,38	4	2.840	2/12,5	4	10	2,62	**GME44EL7**	202.200.0228	**2.196,00**
									GME44EL7 ED	202.200.0229	**2.443,00**
3,56	4,81	3,87	4	2.680	2,7/15,7	5,3	9	2,62	**GME44FL7**	202.200.0230	**2.267,00**
									GME44FL7 ED	202.200.0231	**2.509,00**

- TC=temperatura interior de la cámara.
- ΔT=diferencial de temperatura.
- ΔT=TC-Tª Evaporación.
- ΔT: es la diferencia de temperatura entre la Tª de entrada del aire en el evaporador y la Tª interior de la cámara.
- Aplicación: cámaras frigoríficas.
- Material: aletas de aluminio y tubos de cobre estriados.
- Motoventiladores eléctricos: Ø 250 (230V/1Ph).
- Temp. de funcionamiento -35ºC a +40ºC.
- Modelos **ED** (desescarche eléctrico): resistencia eléctrica de acero inoxidable preparadas para la conexión a 230V/1Ph.

Capacidad nominal (kW)	Peso* (kg)	Ventiladores		Ventiladores EC**		Conex. drenaje Ø gas	MODELOS
		Absor. (A)	Pot. (W)	Absor. (A)	Pot. (W)		
0,69	11	0,68	95	0,19	26	1	**GME41GL7/ED**
0,88	12						**GME41EL7/ED**
0,98	13						**GME41FL7/ED**
1,42	17	1,36	190	0,38			**GME42GL7/ED**
1,75	18,5						**GME42EL7/ED**
1,97	20						**GME42FL7/ED**
2,63	27	2,04	285	0,57			**GME43EL7/ED**
2,89	29						**GME43FL7/ED**
3,41	30	2,72	380	0,76			**GME44EL7/ED**
3,91	33						**GME44FL7/ED**



* Dato de peso (kg) referente a modelos con descongelamiento eléctrico **ED**.
** Motoventiladores **EC** opcionales.

DIMENSIONES

Nº Vent	A	B	C
1	739	629	278
2	1.189	629	278
3	1.639	629	278
4	2.089	629	278

Medidas en mm.

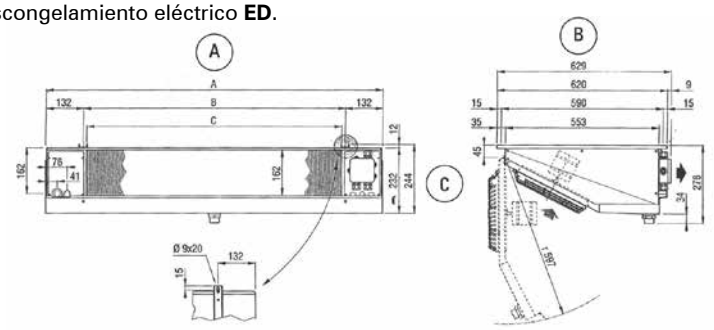

Evaporadores Techo (inclinados) Serie GSE

ECO™ heat transfer coolers

MODINE

APLICACIÓN ALTA / MEDIA / BAJA TEMPERATURA

Separación de aletas 4 mm. / Ventiladores Ø 315mm.

Potencia (kW) R134a		Potencia (kW) R449A	Nº Vent.	Caudal m³/h	Sup. Int/ext (m²)	Cap. circuito (dm³)	Flecha (m)	Pot. Deses. (kW)	MODELO	CÓDIGO	Precio EUROS
Te=0ºC ΔT=10 TC=10ºC	Te=-8ºC ΔT=8 TC=0ºC	Te=-8ºC ΔT=8 TC=0ºC									
2,73	1,82	2,46	1	1.000	0,8/10	1,2	8	1,2	**GSE31AH4**	202.200.0232	**1.318,00**
									GSE31AH4 ED	202.200.0233	**1.677,00**
5,6	3,73	5,05	2	2.000	1,6/20	2,4	9	2,25	**GSE32AH4**	202.200.0234	**2.151,00**
									GSE32AH4 ED	202.200.0235	**2.549,00**
8,46	5,64	7,62	3	3.000	2,3/30	3,6	11	3,3	**GSE33AH4**	202.200.0236	**2.985,00**
									GSE33AH4 ED	202.200.0237	**3.355,00**
11,18	7,46	10,08	4	4.000	3,1/40	4,8	13	4,35	**GSE34AH4**	202.200.0238	**3.765,00**
									GSE34AH4 ED	202.200.0239	**4.282,00**

Separación de aletas 7mm. / Ventiladores Ø 315mm.

Potencia (kW) R134a	Potencia (kW) R449A		Nº Vent.	Caudal m³/h	Sup. Int/ext (m²)	Cap. circuito (dm³)	Flecha (m)	Pot. Deses. (kW)	MODELO	CÓDIGO	Precio EUROS
Te=-8ºC ΔT=8 TC=0ºC	Te=-8ºC ΔT=8 TC=0ºC	Te=-25ºC ΔT=7 TC=-18ºC									
1,91	2,58	2,36	1	1.090	1/7,8	1,5	9	1,5	**GSE31BL7**	202.200.0240	**1.408,00**
									GSE31BL7 ED	202.200.0241	**1.836,00**
3,91	5,29	4,85	2	2.180	2/15,6	3	10	3	**GSE32BL7**	202.200.0242	**2.217,00**
									GSE32BL7 ED	202.200.0243	**2.686,00**
5,73	7,74	7,11	3	3.270	3/23,4	4,5	12	4,5	**GSE33BL7**	202.200.0244	**3.118,00**
									GSE33BL7 ED	202.200.0245	**3.784,00**
7,28	9,84	9,03	4	4.360	4/31,2	6	14	6	**GSE34BL7**	202.200.0246	**3.926,00**
									GSE34BL7 ED	202.200.0247	**4.392,00**

- TC=temperatura interior de la cámara.
- ΔT=diferencial de temperatura.
- ΔT=TC-Tª Evaporación.
- ΔT: es la diferencia de temperatura entre la Tª de entrada del aire en el evaporador y la Tª interior de la cámara.
- Aplicación: cámaras frigoríficas.
- Material: aletas de aluminio y tubos de cobre estriados.
- Motoventiladores eléctricos: Ø 250 (230V/1Ph).
- Temp. de funcionamiento -35ºC a +40ºC.
- Modelos **ED** (desescarche eléctrico): resistencia eléctrica de acero inoxidable preparadas para la conexión a 230V/1Ph.

Capacidad nominal (kW)	Peso* (kg)	Ventiladores		Ventiladores EC**		Conexión (mm)		Desagüe Ø (GAS)	MODELO
		Absor. (A)	Pot. (W)	Absor. (A)	Pot. (W)	Entrada	Salida		
2	18	0,49	106	0,74	85	12	16	1	**GSE31AH4/ED**
4,1	29	0,97	212	1,48	170		22		**GSE32AH4/ED**
6,2	45	1,47	318	2,22	255		28		**GSE33AH4/ED**
8,2	60	1,96	424	2,96	340	16			**GSE34AH4/ED**
2,1	19	0,49	106	0,74	85	12	16		**GSE31BL7/ED**
4,3	30	0,97	212	1,48	170		22		**GSE32BL7/ED**
6,3	46	1,47	318	2,22	255		28		**GSE33BL7/ED**
8	62	1,96	424	2,96	340	16			**GSE34BL7/ED**

* Dato de peso (kg) referente a modelos con descongelamiento eléctrico **ED**.
** Motoventiladores **EC** opcionales.

DIMENSIONES

Nº Vent	A	B	C
1	810	880	235
2	1.360		
3	1.910		
4	2.460		

Medidas en mm.

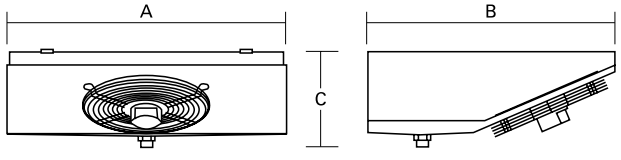



Evaporadores Bajo Perfil CO_2 Serie CGS 80 bar.

ECO™ heat transfer coolers

MODINE

ALTA TEMPERATURA

Separación de aletas 4 mm. / Ventilador Ø 250mm.

Potencia (W) CO_2 Te= 0ºC ΔT=10 TC= 10ºC	Nº Vent.	Caudal m^3/h	Sup. Int/ext (m^2)	Cap. circuito (dm^3)	Flecha (m)	Pot. Deses. (kW)	MODELO	CÓDIGO	Precio EUROS
1.580	1	700	0,2/4	0,5	6	0,45	**CGS21GH4**	202.200.0288	**1.002,00**
							CGS21GH4 ED	202.200.0289	**1.128,00**
2.170		635	0,25/5,3	0,6	5	0,45	**CGS21EH4**	202.200.0290	**1.070,00**
							CGS21EH4 ED	202.200.0291	**1.195,00**
3.610	2	1.400	0,4/8	1	7	0,9	**CGS22GH4**	202.200.0292	**1.386,00**
							CGS22GH4 ED	202.200.0293	**1.503,00**
4.710		1.270	0,5/10,6	1,2	6	0,9	**CGS22EH4**	202.200.0294	**1.465,00**
							CGS22EH4 ED	202.200.0295	**1.602,00**
5.650	3	2.100	0,6/12	1,8	9	1,33	**CGS23GH4**	202.200.0296	**1.757,00**
							CGS23GH4 ED	202.200.0297	**1.906,00**
3.450		1.900	0,75/15,9	2,1	7	1,33	**CGS23EH4**	202.200.0298	**1.902,00**
							CGS23EH4 ED	202.200.0299	**2.056,00**
7.640	4	2.800	0,8/16	2,4	10	1,75	**CGS24GH4**	202.200.0300	**2.233,00**
							CGS24GH4 ED	202.200.0301	**2.389,00**
9.570		2.540	1/21,2	2,8	9	1,75	**CGS24EH4**	202.200.0302	**2.363,00**
							CGS24EH4 ED	202.200.0303	**2.518,00**

Capacidad nominal (kW)	Peso* (kg)	Ventiladores		Ventiladores EC**		Conexión (mm)		Desagüe Ø (GAS)	MODELO
		Absor. (A)	Pot. (W)	Absor. (A)	Pot. (W)	Entrada	Salida		
0,65	12	0,68	95	0,19	26	12		1	**CGS21GH4/ED**
0,88	13								**CGS21EH4/ED**
1,47	19	1,36	190	0,38					**CGS22GH4/ED**
1,92	21								**CGS22EH4/ED**
2,31	26	2,04	285	0,57					**CGS23GH4/ED**
2,95	28								**CGS23EH4/ED**
3,12	32	2,72	380	0,76					**CGS24GH4/ED**
3,91	35								**CGS24EH4/ED**

* Dato de peso (kg) referente a modelos con descongelamiento eléctrico **ED**.
** Motoventiladores **EC** opcionales.

- TC=temperatura interior de la cámara.
- ΔT: es la diferencia de temperatura entre la Tª de entrada del aire en el evaporador y la Tª interior de la cámara.
- Aplicación: todo tipo de habitaciones frías de CO_2.
- Material: aletas de aluminio y tubos de cobre estriados.
- Temp de la cámara (≥+2ºC): separación de aletas 4 mm.
- Motoventiladores eléctricos: diámetro 250 mm, 230V/1Ph.
- Modelos ED (desescarche eléctrico): resistencia eléctrica de acero inoxidable preparadas para la conexión a 400V/3Ph.



DIMENSIONES (mm)

Nº Vent	A	B	C
1	629	739	244
2		1.189	
3		1.639	
4		2.089	

Evaporadores Bajo Perfil CO_2 Serie CGS 80 bar.

ECO™ heat transfer coolers

MODINE

ALTA TEMPERATURA

Separación de aletas 4 mm. / Ventilador Ø 315mm.

Potencia (W) CO_2 Te= 0ºC ΔT=10 TC= 10ºC	Nº Vent.	Caudal m³/h	Sup. Int/ext (m²)	Cap. circuito (dm³)	Flecha (m)	Pot. Deses. (kW)	MODELO	CÓDIGO	Precio EUROS
4.900	1	1.000	0,5/10	1,1	8	1,2	**CGS31AH4**	202.200.0324	**1.398,00**
							CGS31AH4 ED	202.200.0325	**1.779,00**
10.040	2	2.000	1/20	2,2	9	2,25	**CGS32AH4**	202.200.0326	**2.280,00**
							CGS32AH4 ED	202.200.0327	**2.701,00**
15.190	3	3.000	1,5/30	3,3	11	3,3	**CGS33AH4**	202.200.0328	**3.164,00**
							CGS33AH4 ED	202.200.0329	**3.556,00**
20.090	4	4.000	2/40	4,4	13	4,35	**CGS34AH4**	202.200.0330	**3.991,00**
							CGS34AH4 ED	202.200.0331	**4.537,00**

Capacidad nominal (kW)	Peso* (kg)	Ventiladores		Ventiladores EC**		Conexión (mm)		Desagüe Ø (GAS)	MODELO
		Absor. (A)	Pot. (W)	Absor. (A)	Pot. (W)	Entrada	Salida		
2,2	19	0,49	106	0,74	85	12	12	1	**CGS31AH4/ED**
4,4	30	0,97	212	1,48	170				**CGS32AH4/ED**
6,7	46	1,47	318	2,22	255		16		**CGS33AH4/ED**
8,9	62	1,96	424	2,96	340				**CGS34AH4/ED**

* Dato de peso (kg) referente a modelos con descongelamiento eléctrico **ED**.
** Motoventiladores **EC** opcionales.

- TC=temperatura interior de la cámara.
- ΔT: es la diferencia de temperatura entre la Tª de entrada del aire en el evaporador y la Tª interior de la cámara.
- Aplicación: todo tipo de habitaciones frías de CO_2.
- Material: aletas de aluminio y tubos de cobre estriados.
- Temp de la cámara (≥+2ºC): separación de aletas 4 mm.
- Motoventiladores eléctricos: diámetro 315 mm, 230V/1Ph.
- Modelos ED (desescarche eléctrico): resistencia eléctrica de acero inoxidable preparadas para la conexión a 400V/3Ph.



DIMENSIONES (mm)

Nº Vent	A	B	C
1	980	860	235
2		1.410	
3		1.910	
4		2.510	

Evaporadores Bajo Perfil CO_2 Serie CGS 80 bar.

ECO™ heat transfer coolers

MODINE

ALTA-MEDIA TEMPERATURA

Separación de aletas 3,5-7 mm. / Ventilador Ø 200mm.

Potencia (W) CO_2		Nº Vent.	Caudal m^3/h	Sup. Int/ext (m^2)	Cap. circuito (dm^3)	Flecha (m)	Pot. Deses. (kW)	MODELO	CÓDIGO	Precio EUROS
Te= 0ºC ΔT=10 TC= 10ºC	Te=-8ºC ΔT=8 TC= 0ºC									
460	310	1	290	0,1/1,6	0,33	3	0,48	**CGS11EH3**	202.200.0248	**287,00**
								CGS11EH3 ED	202.200.0249	**327,00**
530	360		260	0,2/2,6	0,48	2,5	0,48	**CGS11AH3**	202.200.0250	**305,00**
								CGS11AH3 ED	202.200.0251	**359,00**
940	640	2	580	0,2/2,8	0,54	5	0,65	**CGS12EH3**	202.200.0252	**442,00**
								CGS12EH3 ED	202.200.0253	**491,00**
1.100	750		520	0,4/4,1	0,8	4,5	0,68	**CGS12AH3**	202.200.0254	**476,00**
								CGS12AH3 ED	202.200.0255	**536,00**
1.790	1.230		565	0,6/6,2	1,2	4	0,68	**CGS12LH3**	202.200.0256	**771,00**
								CGS12LH3 ED	202.200.0257	**835,00**
2.280	1.630		690	0,9/9,3	1,8	4	0,85	**CGS12MH3**	202.200.0258	**1.013,00**
								CGS12MH3 ED	202.200.0259	**1.070,00**
1.740	1.190	3	870	0,5/5,3	1,07	4,5	1,08	**CGS13EH3**	202.200.0260	**697,00**
								CGS13EH3 ED	202.200.0261	**775,00**
1.940	1.320		780	0,7/8,2	1,61	4	1,2	**CGS13AH3**	202.200.0262	**775,00**
								CGS13AH3 ED	202.200.0263	**861,00**
3.220	2.300		980	1,1/12,3	2,4	4	1,2	**CGS13MH3**	202.200.0264	**1.256,00**
								CGS13MH3 ED	202.200.0265	**1.326,00**
3.940	2.690	4	1.300	1,5/16,6	3,2	4	1,6	**CGS14MH3**	202.200.0266	**1.738,00**
								CGS14MH3 ED	202.200.0267	**1.825,00**

Capacidad nominal (kW)	Peso* (kg)	Ventiladores		Ventiladores EC**		Conexión (mm)		Desagüe Ø (GAS)	MODELO
		Absor. (A)	Pot. (W)	Absor. (A)	Pot. (W)	Entrada	Salida		
0,35	4,3	0,,35	53	0,07	11	10	12	1/2	**CGS11EH3/ED**
0,42	4,9								**CGS11AH3/ED**
0,73	7,1	0,7	106	0,14	22				**CGS12EH3/ED**
0,85	7,7								**CGS12AH3/ED**
1,23	10,7								**CGS12LH3/ED**
1,63	13,8								**CGS12MH3/ED**
1,36	11,1	1,05	159	0,21	33				**CGS13EH3/ED**
1,5	12,1								**CGS13AH3/ED**
2,3	17								**CGS13MH3/ED**
3,07	23	1,4	212	0,28	44				**CGS14MH3/ED**

* Dato de peso (kg) referente a modelos con descongelamiento eléctrico **ED**.
** Motoventiladores **EC** opcionales.

- TC=temperatura interior de la cámara.
- ΔT: es la diferencia de temperatura entre la Tª de entrada del aire en el evaporador y la Tª interior de la cámara.
- Aplicación: todo tipo de habitaciones frías de CO_2.
- Material: aletas de aluminio y tubos de cobre estriados.
- Temp de la cámara (≥+2ºC): separación de aletas 3,5 - 7 mm.
- Motoventiladores eléctricos: diámetro 200 mm, 230V/1Ph.
- Modelos ED (desescarche eléctrico): resistencia eléctrica de acero inoxidable preparadas para la conexión a 400V/3Ph.



DIMENSIONES (mm)

Nº Vent	A	B	C
1	435	411	120
2		611	
3		1.111	170
4		1.461	

Evaporadores Bajo Perfil CO_2 Serie CGS 80 bar.

ECO™ heat transfer coolers

MODINE

MEDIA-BAJA TEMPERATURA

Separación de aletas 4,5-9 mm. / Ventilador Ø 200mm.

Potencia (W) CO_2		Nº Vent.	Caudal m^3/h	Sup. Int/ext (m^2)	Cap. circuito (dm^3)	Flecha (m)	Pot. Deses. (kW)	MODELO	CÓDIGO	Precio EUROS
Te= -8ºC ΔT=8 TC= 0ºC	Te=-25ºC ΔT=7 TC= -18ºC									
300	240	1	310	0,1/1,3	0,33	3	0,48	**CGS11EL4**	202.200.0268	**374,00**
								CGS11EL4 ED	202.200.0269	**420,00**
350	280		280	02,/1,9	0,48	2,5	0,48	**CGS11AL4**	202.200.0270	**396,00**
								CGS11AL4 ED	202.200.0271	**450,00**
610	480	2	620	0,2/2,1	0,54	5	0,65	**CGS12EL4**	202.200.0272	**543,00**
								CGS12EL4 ED	202.200.0273	**594,00**
710	570		560	0,4/3,2	0,8	4,5	0,68	**CGS12AL4**	202.200.0274	**582,00**
								CGS12AL4 ED	202.200.0275	**635,00**
1.040	840		605	0,6/4,8	1,2	4,5	0,68	**CGS12LL4**	202.200.0276	**858,00**
								CGS12LL4 ED	202.200.0277	**915,00**
1.370	1.110		740	0,9/7,2	1,8	4,5	0,85	**CGS12ML4**	202.200.0278	**1.120,00**
								CGS12ML4 ED	202.200.0279	**1.179,00**
1.130	900	3	930	0,5/4,2	1,07	4,5	1,08	**CGS13EL4**	202.200.0280	**817,00**
								CGS13EL4 ED	202.200.0281	**891,00**
1.250	1.000		830	0,7/6,3	1,61	4	1,2	**CGS13AL4**	202.200.0282	**877,00**
								CGS13AL4 ED	202.200.0283	**968,00**
1.930	1.560		1.050	1,1/9,5	2,4	4,5	1,2	**CGS13ML4**	202.200.0284	**1.364,00**
								CGS13ML4 ED	202.200.0285	**1.467,00**
2.590	2.070	4	1.400	1,5/12,8	3,2	4,5	1,6	**CGS14ML4**	202.200.0286	**1.904,00**
								CGS14ML4 ED	202.200.0287	**2.024,00**

Capacidad nominal (kW)	Peso* (kg)	Ventiladores		Ventiladores EC**		Conexión (mm)		Desagüe Ø (GAS)	MODELO
		Absor. (A)	Pot. (W)	Absor. (A)	Pot. (W)	Entrada	Salida		
0,24	4,3	0,,35	53	0,07	11	10	12	1/2	**CGS11EL4/ED**
0,28	4,9								**CGS11AL4/ED**
0,48	7,1	0,7	106	0,14	22				**CGS12EL4/ED**
0,57	7,7								**CGS12AL4/ED**
0,84	10,7								**CGS12LL4/ED**
1,11	13,8								**CGS12ML4/ED**
0,9	11,1	1,05	159	0,21	33				**CGS13EL4/ED**
1	12,1								**CGS13AL4/ED**
1,56	17								**CGS13ML4/ED**
2,07	23	1,4	212	0,28	44				**CGS14ML4/ED**

* Dato de peso (kg) referente a modelos con descongelamiento eléctrico **ED**.
** Motoventiladores **EC** opcionales.



- TC=temperatura interior de la cámara.
- ΔT: es la diferencia de temperatura entre la Tª de entrada del aire en el evaporador y la Tª interior de la cámara.
- Aplicación: todo tipo de habitaciones frías de CO_2.
- Material: aletas de aluminio y tubos de cobre estriados.
- Temp de la cámara (≥+2ºC): separación de aletas 4,5 - 9 mm.
- Motoventiladores eléctricos: diámetro 200 mm, 230V/1Ph.
- Modelos ED (desescarche eléctrico): resistencia eléctrica de acero inoxidable preparadas para la conexión a 400V/3Ph.

DIMENSIONES (mm)

Nº Vent	A	B	C
1	435	411	120
2		611	
3		1.111	170
4		1.461	

Evaporadores Bajo Perfil CO_2 Serie CGS 80 bar.

ECO™ heat transfer coolers

MODINE

MEDIA / BAJA TEMPERATURA

Separación de aletas 7 mm. / Ventilador Ø 250mm.

Potencia (W) CO_2		Nº Vent.	Caudal m^3/h	Sup. Int/ext (m^2)	Cap. circuito (dm^3)	Flecha (m)	Pot. Deses. (kW)	MODELO	CÓDIGO	Precio EUROS
Te= -8ºC ΔT=8 TC= 0ºC	Te=-25ºC ΔT=7 TC= -18ºC									
440	350	1	790	0,2/2,4	0,5	7	0,67	**CGS21GL7**	202.200.0304	**981,00**
								CGS21GL7 ED	202.200.0305	**1.252,00**
690	550		740	0,25/3,2	0,6	6	0,67	**CGS21EL7**	202.200.0306	**1.037,00**
								CGS21EL7 ED	202.200.0307	**1.306,00**
800	640		710	0,3/4	0,7	6	0,67	**CGS21FL7**	202.200.0308	**1.031,00**
								CGS21FL7 ED	202.200.0309	**1.304,00**
990	790	2	1.580	0,4/4,8	1	8	1,35	**CGS22GL7**	202.200.0310	**1.353,00**
								CGS22GL7 ED	202.200.0311	**1.598,00**
1.530	1.220		1.480	0,5/6,4	1,2	7	1,35	**CGS22EL7**	202.200.0312	**1.441,00**
								CGS22EL7 ED	202.200.0313	**1.697,00**
1.720	1.370		1.425	0,6/8	1,4	7	1,35	**CGS22FL7**	202.200.0314	**1.480,00**
								CGS22FL7 ED	202.200.0315	**1.725,00**
4.930	3.940	3	2.225	0,75/9,6	1,8	9	1,99	**CGS23EL7**	202.200.0316	**1.855,00**
								CGS23EL7 ED	202.200.0317	**2.124,00**
2.610	2.090		2.130	0,9/12	2,1	8	1,99	**CGS23FL7**	202.200.0318	**1.907,00**
								CGS23FL7 ED	202.200.0319	**2.205,00**
3.100	2.480	4	2.950	1/12,8	2,4	10	2,62	**CGS24EL7**	202.200.0320	**2.306,00**
								CGS24EL7 ED	202.200.0321	**2.615,00**
3.400	2.720		2.850	1,2/16	2,8	9	2,62	**CGS24FL7**	202.200.0322	**2.383,00**
								CGS24FL7 ED	202.200.0323	**2.685,00**

Capacidad nominal (kW)	Peso* (kg)	Ventiladores		Ventiladores EC**		Conexión (mm)		Desagüe Ø (GAS)	MODELO
		Absor. (A)	Pot. (W)	Absor. (A)	Pot. (W)	Entrada	Salida		
0,,37	12	0,68	95	0,19	26	12		1	**CGS21GL7/ED**
0,59	13								**CGS21EL7/ED**
0,69	13								**CGS21FL7/ED**
0,85	19	1,36	190	0,38					**CGS22GL7/ED**
1,3	20								**CGS22EL7/ED**
1,47	21								**CGS22FL7/ED**
2	26	2,04	285	0,57					**CGS23EL7/ED**
2,23	28								**CGS23FL7/ED**
2,65	34	2,72	380	0,76					**CGS24EL7/ED**
2,9	36								**CGS24FL7/ED**

* Dato de peso (kg) referente a modelos con descongelamiento eléctrico **ED**.
** Motoventiladores **EC** opcionales.



- TC=temperatura interior de la cámara.
- ΔT: es la diferencia de temperatura entre la Tª de entrada del aire en el evaporador y la Tª interior de la cámara.
- Aplicación: todo tipo de habitaciones frías de CO_2.
- Material: aletas de aluminio y tubos de cobre estriados.
- Temp de la cámara (≥+2ºC): separación de aletas 7 mm.
- Motoventiladores eléctricos: diámetro 250 mm, 230V/1Ph.
- Modelos ED (desescarche eléctrico): resistencia eléctrica de acero inoxidable preparadas para la conexión a 400V/3Ph.

DIMENSIONES (mm)

Nº Vent	A	B	C
1	629	739	244
2		1.189	
3		1.639	
4		2.089	

Evaporadores Bajo Perfil CO_2 Serie CGS 80 bar.

ECO™ heat transfer coolers

MODINE

MEDIA / BAJA TEMPERATURA

Separación de aletas 7 mm. / Ventilador Ø 315mm.

Potencia (W) CO_2		Nº Vent.	Caudal m^3/h	Sup. Int/ext (m^2)	Cap. circuito (dm^3)	Flecha (m)	Pot. Deses. (kW)	MODELO	CÓDIGO	Precio EUROS
Te= -8ºC ΔT=8 TC= 0ºC	Te=-25ºC ΔT=7 TC= -18ºC									
2.460	1.960	1	1.090	0,6/7,8	1,4	9	1,5	**CGS31BL7**	202.200.0332	**1.480,00**
								CGS31BL7 ED	202.200.0333	**1.963,00**
5.040	4.020	2	2.180	1,2/15,6	2,8	10	2,7	**CGS32BL7**	202.200.0334	**2.329,00**
								CGS32BL7 ED	202.200.0335	**2.872,00**
7.370	5.890	3	3.270	1,8/23,4	4,2	12	4,2	**CGS33BL7**	202.200.0336	**3.273,00**
								CGS33BL7 ED	202.200.0337	**4.050,00**
9.370	7.490	4	4.360	2,4/31,2	5,6	14	5,4	**CGS34BL7**	202.200.0338	**4.122,00**
								CGS34BL7 ED	202.200.0339	**4.699,00**

Capacidad nominal (kW)	Peso* (kg)	Ventiladores		Ventiladores EC**		Conexión (mm)		Desagüe Ø (GAS)	MODELO
		Absor. (A)	Pot. (W)	Absor. (A)	Pot. (W)	Entrada	Salida		
1,6	19	0,49	106	0,74	85	12	12	1	**CGS31BL7/ED**
3	31	0,97	212	1,48	170				**CGS32BL7/ED**
4,7	48	1,47	318	2,22	255		16		**CGS33BL7/ED**
6	65	1,96	424	2,96	340				**CGS34BL7/ED**

* Dato de peso (kg) referente a modelos con descongelamiento eléctrico **ED**.
** Motoventiladores **EC** opcionales.

- TC=temperatura interior de la cámara.
- ΔT: es la diferencia de temperatura entre la Tª de entrada del aire en el evaporador y la Tª interior de la cámara.
- Aplicación: todo tipo de habitaciones frías de CO_2.
- Material: aletas de aluminio y tubos de cobre estriados.
- Temp de la cámara (≥+2ºC): separación de aletas 7 mm.
- Motoventiladores eléctricos: diámetro 315 mm, 230V/1Ph.
- Modelos ED (desescarche eléctrico): resistencia eléctrica de acero inoxidable preparadas para la conexión a 400V/3Ph.



DIMENSIONES (mm)

Nº Vent	A	B	C
1	980	860	235
2		1.410	
3		1.910	
4		2.510	



FABRICACIÓN PROPIA

BEIJER REF

- GRUPOS DE COMPRESIÓN
- UNIDADES STANDARD Y EQUIPADAS
- EVAPORADORES TÚNEL
- UNIDADES Y CENTRALES PARA REFRIGERANTES NATURALES
- ENFRIADORAS
- EQUIPOS ESPECIALES PERSONALIZADOS
- MULTICIRCUITOS
- MINICENTRALES CON COMPRESORES ALTERNATIVOS Y DE TORNILLO





FLEXIBILIDAD

Nos adaptamos a tu medida,
garantizamos mejor plazo y precio

Evaporadores Doble Flujo (inclinados) Serie GLE

ECO™ heat transfer coolers

MODINE

APLICACIÓN MEDIA/BAJA TEMPERATURA

Separación de aletas 5mm. / Ventiladores Ø250mm. 230V/1/50-60Hz.

Potencia (kW) R134a Te = -8ºC ΔT = 8 TC = 0ºC	Potencia (kW) R449A Te = -8ºC ΔT = 8 TC = 0ºC	Nº Vent.	Caudal m³/h	Superficie (m²) Int.	Superficie (m²) Ext.	Capacidad Circuito (dm³)	Flecha (m)	Pot. Deses. (kW)	MODELO	CÓDIGO	Precio EUROS
2,8	2,9	2	1.500	1,9	24,4	3,6	2 x 5	-	**GLE-21EM5**	202.200.0345	**1.988,00**
								2,5	**GLE-21EM5 ED**	202.200.0346	**2.375,00**
3,2	3,3		1.550	2,9	36,6	4,5		-	**GLE-22EM5**	202.200.0347	**2.362,00**
								3,3	**GLE-22EM5 ED**	202.200.0348	**2.742,00**
3,5	3,5		1.570	3,8	48,8	6		-	**GLE-23EM5**	202.200.0349	**2.787,00**
								4,2	**GLE-23EM5 ED**	202.200.0350	**3.193,00**

Nota: Emplear válvula de expansión termostática **con equilibrador externo** en todos los modelos excepto en el GLE-21EM5/ED

Separación de aletas 5mm. / Ventiladores Ø 315mm. 230V/1/50-60Hz

Potencia (kW) R134a Te = -8ºC ΔT = 8 TC = 0ºC	Potencia (kW) R449A Te = -8ºC ΔT = 8 TC = 0ºC	Nº Vent.	Caudal m³/h	Superficie (m²) Int.	Superficie (m²) Ext.	Capacidad Circuito (dm³)	Flecha (m)	Pot. Deses. (kW)	MODELO	CÓDIGO	Precio EUROS
6,6	6,7	2	3.470	4,8	61,1	8,7	2 x 6	-	**GLE-34EM5**	202.200.0351	**3.667,00**
								6,0	**GLE-34EM5 ED**	202.200.0352	**4.053,00**
7,3	7,4		3.350	6	76,3	10,9		-	**GLE-34FM5**	202.200.0353	**4.324,00**
								6,0	**GLE-34FM5 ED**	202.200.0354	**4.815,00**

Nota: Emplear válvula de expansión termostática **con equilibrador externo** en todos los modelos excepto en el GLE-21EM5/ED

- TC=temperatura interior de la cámara. ΔT=diferencial de temperatura. ΔT=TC-Tª Evaporación.
- ΔT: es la diferencia de temperatura entre la Tª de entrada del aire en el evaporador y la Tª interior de la cámara.
- Aplicación: cámaras frigoríficas a temperaturas de ≥ -5 ºC
- Material: aletas de aluminio con perfil especial y tubos de cobre estriados.
- Modelos **ED** (desescarche eléctrico): resistencia eléctrica de acero inoxidable con terminales vulcanizados para la conexión a 400V/3Ph.

- Ventiladores estándar: Ø 250 mm, Tª de funcionamiento -40...+40ºC. IP44
  Ø 315 mm, Tª de funcionamiento -40...+35ºC. IP44
- Ventiladores **EC** (opcionales): Ø 250 mm, Tª de funcionamiento -40...+50ºC. IP54
  Ø 300 mm, Tª de funcionamiento -25...+60ºC. IP54

MODELOS	Ventiladores Absor. (A)	Ventiladores Pot. (W)	Ventiladores EC Absor. (A)	Ventiladores EC Pot. (W)	Conexión (mm) Entrada	Conexión (mm) Salida	Desagüe Ø (GAS)	DIMENSIONES (mm) A x B x C	Peso Neto* (Kg)
GLE-21EM5/ED	1,36	190	0,38	52	12	16	1	1752x678x375	30
GLE-22EM5/ED					16	22		2202x678x375	37
GLE-23EM5/ED								2651x678x387	44
GLE-34EM5/ED	0,97	212	1,48	170		28		3231x795x387	57
GLE-34FM5/ED								3231x795x387	64

* Dato de peso (kg) referente a modelos con descongelamiento eléctrico **ED**.



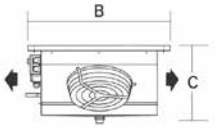

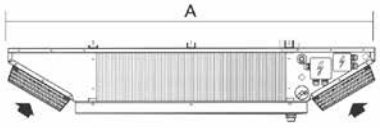

GLE: Sigla identificación gama
3: Ø ventiladores 2 = 250, 3 = 315 mm
4F: Referencia intercambiador
M5: Código paso aleta
EC: Versión con ventiladores con conmutación electrónica EC
ED: Versión con desescarche eléctrico
W5: Ref. circuitos (solo aeroenfriadores)

Evaporadores Doble Flujo (inclinados) Serie CGL

ECO™ heat transfer coolers

MODINE

APLICACIÓN ALTA/MEDIA TEMPERATURA

Separación de aletas 5mm. / Ventiladores Ø250mm. 230V/1/50-60Hz. — **CO_2 Coolers**

Potencia (kW) CO_2		Nº Vent.	Caudal m³/h	Superficie (m²)		Capacidad Circuito (dm³)	Flecha (m)	Pot. Deses. (kW)	MODELO	CÓDIGO	Precio EUROS
Te = 0ºC ΔT = 10 TC = 10ºC	Te = -8ºC ΔT = 8 TC = 0ºC			Int.	Ext.						
4,4	3,0	2	1.500	1,4	24,4	3,3	2 x 5	-	**CGL-21EM5**	202.200.0355	**2.130,00**
								2,5	**CGL-21EM5 ED**	202.200.0356	**2.560,00**
5,0	3,4		1.550	2,1	36,6	4,9		-	**CGL-22EM5**	202.200.0357	**2.547,00**
								3,3	**CGL-22EM5 ED**	202.200.0358	**2.957,00**
5,4	3,7		1.570	2,8	48,8	6,5		-	**CGL-23EM5**	202.200.0359	**3.003,00**
								4,2	**CGL-23EM5 ED**	202.200.0360	**3.441,00**

Separación de aletas 5mm. / Ventiladores Ø315mm. 230V/1/50-60Hz. — **CO_2 Coolers**

Potencia (kW) CO_2		Nº Vent.	Caudal m³/h	Superficie (m²)		Capacidad Circuito (dm³)	Flecha (m)	Pot. Deses. (kW)	MODELO	CÓDIGO	Precio EUROS
Te = 0ºC ΔT = 10 TC = 10ºC	Te = -8ºC ΔT = 8 TC = 0ºC			Int.	Ext.						
10,2	7	2	3.470	3,5	61,1	8,1	2 x 6	-	**CGL-34EM5**	202.200.0361	**3.951,00**
								6,0	**CGL-34EM5 ED**	202.200.0362	**4.366,00**
11,2	7,7		3.350	4,4	76,3	10,2		-	**CGL-34FM5**	202.200.0363	**4.661,00**
								6,0	**CGL-34FM5 ED**	202.200.0364	**5.189,00**

- TC=temperatura interior de la cámara. ΔT=diferencial de temperatura. ΔT=TC-Tª Evaporación.
- ΔT: es la diferencia de temperatura entre la Tª de entrada del aire en el evaporador y la Tª interior de la cámara.
- Aplicación: tratamiento de productos frescos, salas de trabajo y climatización (Tª cámara ≥ -5 ºC)
- Material: aletas de aluminio y tubo de cobre especial.
- Máxima presión de funcionamiento admitida: 60 bar.
- Modelos **ED** (desescarche eléctrico): resistencia eléctrica de acero inoxidable con terminales vulcanizados para la conexión a 400V/3Ph.

- Ventiladores estándar: Ø 250 mm, Tª de funcionamiento -40...+40ºC. IP44
  Ø 315 mm, Tª de funcionamiento -40...+35ºC. IP44
- Ventiladores **EC** (opcionales): Ø 250 mm, Tª de funcionamiento -40...+50ºC. IP54
  Ø 300 mm, Tª de funcionamiento -25...+60ºC. IP54

MODELOS	Ventiladores		Ventiladores EC		Conexión (mm)		Desagüe Ø (GAS)	DIMENSIONES (mm) A x B x C	Peso Neto* (Kg)
	Absor. (A)	Pot. (W)	Absor. (A)	Pot. (W)	Entrada	Salida			
CGL-21EM5/ED	1,36	190	0,38	52	12	12	1	1752x678x375	33
CGL-22EM5/ED								2202x678x375	42
CGL-23EM5/ED								2651x678x387	50
CGL-34EM5/ED	0,97	212	1,48	170				3231x795x387	64
CGL-34FM5/ED								3231x795x387	74

* Dato de peso (kg) referente a modelos con descongelamiento eléctrico **ED**.



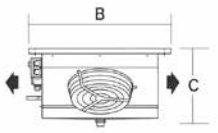

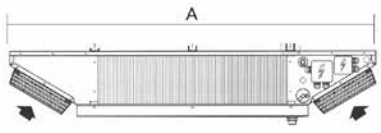

CGL: Sigla identificación gama
2: Ø ventiladores 2 = 250, 3 = 315 mm
3E: Referencia intercambiador
M5: Código paso aleta
EC: Versión con ventiladores con conmutación electrónica EC
ED: Versión con desescarche eléctrico

Evaporadores Techo Serie GDE

ECO™ heat transfer coolers

MODINE

APLICACIÓN ALTA / MEDIA TEMPERATURA

Separación de aletas 3mm. / Ventiladores Ø 315mm. doble velocidad.

Velocidad Ventilador	Potencia (W) R134a		Potencia (W) R449A	Nº Vent.	Caudal m^3/h	Superficie (m^2)		Volumen interno (dm^3)	Flecha (m)	Potencia desescarche (W)	MODELO	CÓDIGO	Precio EUROS
	Te=0ºC ΔT=10 TC=+10ºC	Te=-8ºC ΔT=8 TC=0ºC	Te=-8ºC ΔT=8 TC=0ºC			Int.	Ext.						
Alta	3.906	2.605	3.520	1	1.450	0,95	17,4	1,65	2 x 7	1.500	**GDE 311 E3**	201.200.0211	**1.326,00**
Baja	3.255	2.171	2.933		1.150				2 x 5				
Alta	7.719	5.149	6.958	2	2.900	1,9	34,8	3,30	2 x 8	3.000	**GDE 312 E3**	201.200.0213	**2.112,00**
Baja	6.789	4.528	6.120		2.300				2 x 6				
Alta	11.625	7.754	10.478	3	4.350	2,85	52,2	4,95	2 x 9	4.500	**GDE 313 E3**	201.200.0215	**2.926,00**
Baja	10.137	6.761	9.136		3.450				2 x 7				
Alta	15.438	10.297	13.914	4	5.800	3,8	69,6	6,60	2 x 10	6.000	**GDE 314 E3**	201.200.0217	**3.699,00**
Baja	13.485	8.995	12.154		4.600				2 x 8				
Alta	19.251	12.840	17.351	5	7.250	4,75	87	8,25	2 x 12	7.500	**GDE 315 E3**	201.200.0219	**4.555,00**
Baja	16.833	11.228	15.172		5.750				2 x 9				
Alta	23.064	15.384	20.787	6	8.700	5,7	104,4	9,90	2 x 14	8.550	**GDE 316 E3**	201.200.0221	**5.647,00**
Baja	20.181	13.461	18.189		6.900				2 x 11				

• **TC**=temperatura interior de la cámara. **ΔT**= diferencial de temperatura. **ΔT**=TC-Tª Evaporación.

• **ΔT**: es la diferencia de temperatura entre la Tª de entrada del aire en el evaporador y la Tª interior de la cámara.
• Aplicación: salas de trabajo y similares.
• Material: aletas de aluminio y tubos de cobre estriados.
• Temperatura de la cámara (≥+2ºC): separación de aletas 3mm.
• Motoventiladores eléctricos: diámetro 315mm, 230V/1Ph.
• Motoventiladores **EC*** opcionales.
• Posibilidad de conexionado tanto a baja como a alta velocidad.
• Temperatura de funcionamiento -35ºC a +40ºC.
• Para las capacidades del enfriador de salmuera, utilice el software de selección "Scelte".

Nota: Use válvula de expansión termostática con equilibrador de presión externo en todos los modelos **GDE**.

Evaporadores Techo Serie GDE

ECO™ heat transfer coolers

MODINE

APLICACIÓN ALTA TEMPERATURA

Separación de aletas 3mm. / Ventiladores Ø 315mm. doble velocidad.

Velocidad Ventilador	Ventiladores		Ventiladores EC*		Conexión (mm)		Desagüe Ø (GAS)	MODELO
	Absor. (A)	Pot. (W)	Absor. (A)	Pot. (W)	Entrada	Salida		
Alta	0,5	110	0,7	83	12	16	1	**GDE 311 E3**
Baja	0,43	95	0,53	60				
Alta	1	220	1,4	166		22		**GDE 312 E3**
Baja	0,86	190	1,06	120				
Alta	1,5	330	2,1	249		28		**GDE 313 E3**
Baja	1,29	285	1,59	180				
Alta	2	440	2,8	332		35		**GDE 314 E3**
Baja	1,72	380	2,12	240				
Alta	2,5	550	3,5	415	16			**GDE 315 E3**
Baja	2,15	475	2,65	300				
Alta	3	660	4,2	498				**GDE 316 E3**
Baja	2,58	570	3,18	360				

DIMENSIONES (mm)

Nº Vent	A	B	C
1	885	860	258
2	1.435		
3	1.985		
4	2.535		
5	3.085		
6	3.635		



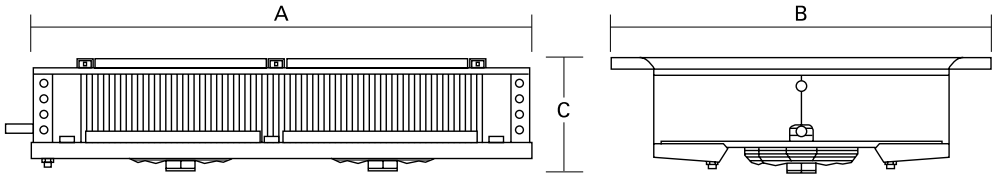

Evaporadores Techo Serie GDE

ECO™ heat transfer coolers

MODINE

APLICACIÓN ALTA / MEDIA / MEDIA TEMPERATURA

Separación de aletas 4 mm. / Ventiladores Ø 315mm. doble velocidad

Velocidad Ventilador	Potencia (W) R134a Te=0ºC ΔT=10 TC=+10ºC	Potencia (W) R134a Te=-8ºC ΔT=8 TC=0ºC	Potencia (W) R449A Te=-8ºC ΔT=8 TC=0ºC	Nº Vent.	Caudal m³/h	Superficie (m²) Int.	Superficie (m²) Ext.	Volumen interno (dm³)	Flecha (m)	Potencia desescarche (W)	MODELO	CÓDIGO	Precio EUROS
Alta	3.684	2.457	3.320	1	1.470	0,95	13,2	1,65	2 x 7	1.500	**GDE 311 E4**	201.200.0223	**1.326,00**
Baja	3.274	2.184	2.903		1.180				2 x 5				
Alta	3.684	2.457	3.320		1.470				2 x 7		**GDE 311 E4-ED**	201.200.0224	**1.543,00**
Baja	3.274	2.184	2.903		1.180				2 x 5				
Alta	7.504	5.005	6.760	2	2.940	1,9	26,4	3,30	2 x 8	3.000	**GDE 312 E4**	201.200.0225	**2.112,00**
Baja	6.549	4.368	5.911		2.360				2 x 6				
Alta	7.504	5.005	6.760		2.940				2 x 8		**GDE 312 E4-ED**	201.200.0226	**2.322,00**
Baja	6.549	4.368	5.911		2.360				2 x 6				
Alta	11.187	7.462	10.125	3	4.410	2,85	39,6	4,95	2 x 9	4.500	**GDE 313 E4**	201.200.0227	**2.926,00**
Baja	9.823	6.552	8.859		3.540				2 x 7				
Alta	11.187	7.462	10.125		4.410				2 x 9		**GDE 313 E4-ED**	201.200.0228	**3.186,00**
Baja	9.823	6.552	8.859		3.540				2 x 7				
Alta	14.871	9.919	13.460	4	5.880	3,8	52,8	6,60	2 x 10	6.000	**GDE 314 E4**	201.200.0229	**3.699,00**
Baja	13.097	8.736	11.792		4.720				2 x 8				
Alta	14.871	9.919	13.460		5.880				2 x 10		**GDE 314 E4-ED**	201.200.0230	**4.015,00**
Baja	13.097	8.736	11.792		4.720				2 x 8				
Alta	18.145	12.103	16.378	5	7.350	4,75	66	8,25	2 x 12	7.500	**GDE 315 E4**	201.200.0231	**4.555,00**
Baja	15.962	10.647	14.443		5.900				2 x 9				
Alta	18.145	12.103	16.378		7.350				2 x 12		**GDE 315 E4-ED**	201.200.0232	**4.946,00**
Baja	15.962	10.647	14.443		5.900				2 x 9				
Alta	21.693	14.469	19.654	6	8.820	5,7	79,2	9,90	2 x 14	8.550	**GDE 316 E4**	201.200.0233	**5.647,00**
Baja	19.100	12.740	17.272		7.820				2 x 11				
Alta	21.693	14.469	19.654		8.820				2 x 14		**GDE 316 E4-ED**	201.200.0234	**6.032,00**
Baja	19.100	12.740	17.272		7.080				2 x 11				

- **TC**=temperatura interior de la cámara. **ΔT**= diferencial de temperatura. **ΔT**=TC-Tª Evaporación.

- **ΔT:** es la diferencia de temperatura entre la Tª de entrada del aire en el evaporador y la Tª interior de la cámara.
- Aplicación: salas de trabajo y similares.
- Material: aletas de aluminio y tubos de cobre estriados.
- Temperatura de la cámara (≥+2ºC): separación de aletas 4 mm.
- Motoventiladores eléctricos: diámetro 315mm, 230V/1Ph.
- Motoventiladores **EC*** opcionales.
- Posibilidad de conexionado tanto a baja como a alta velocidad.
- Temperatura de funcionamiento -35ºC a +40ºC.
- Modelos **ED** (desescarche eléctrico): resistencia eléctrica de acero inoxidable preparadas para la conexión a 400V/3Ph.
- Para las capacidades del enfriador de salmuera, utilice el software de selección "Scelte".

Nota: Use válvula de expansión termostática con equilibrador de presión externo en todos los modelos **GDE**.

Evaporadores Techo
Serie GDE

ECO™ heat transfer coolers

MODINE

APLICACIÓN ALTA / MEDIA TEMPERATURA

Separación de aletas 4 mm. / Ventiladores Ø 315mm. doble velocidad

Velocidad Ventilador	Ventiladores		Ventiladores EC*		Conexión (mm)		Desagüe Ø (GAS)	MODELO
	Absor. (A)	Pot. (W)	Absor. (A)	Pot. (W)	Entrada	Salida		
Alta	0,5	110	0,7	83	12	16	1	**GDE 311 E4 / GDE 311 E4-ED**
Baja	0,43	95	0,53	60				
Alta	1	220	1,4	166		22		**GDE 312 E4 / GDE 312 E4-ED**
Baja	0,86	190	1,06	120				
Alta	1,5	330	2,1	249		28		**GDE 313 E4 / GDE 313 E4-ED**
Baja	1,29	285	1,59	180				
Alta	2	440	2,8	332		35		**GDE 314 E4 / GDE 314 E4-ED**
Baja	1,72	380	2,12	240				
Alta	2,5	550	3,5	415	16			**GDE 315 E4 / GDE 315 E4-ED**
Baja	2,15	475	2,65	300				
Alta	3	660	4,2	498				**GDE 316 E4 / GDE 316 E4-ED**
Baja	2,58	570	3,18	360				

DIMENSIONES (mm)

Nº Vent	A	B	C
1	885	860	258
2	1.435		
3	1.985		
4	2.535		
5	3.085		
6	3.635		



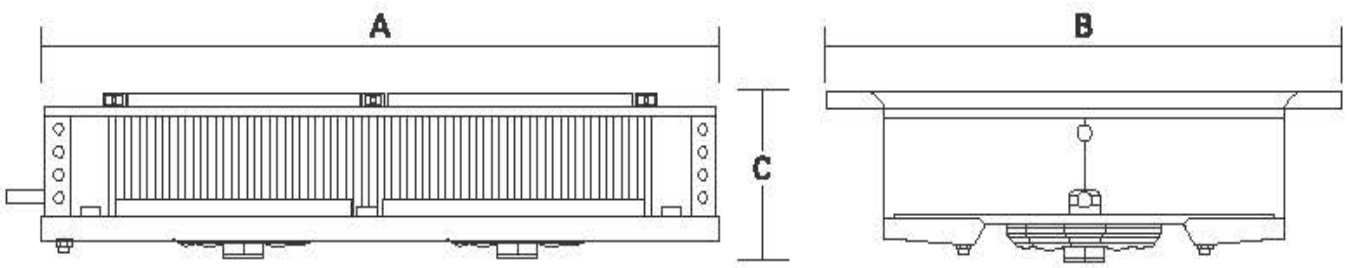

Evaporadores Techo Serie GDE

ECO™ heat transfer coolers

MODINE

APLICACIÓN ALTA / MEDIA / BAJA TEMPERATURA

Separación de aletas 7 mm. / Ventiladores Ø 315mm. doble velocidad

Velocidad Ventilador	Potencia (W) R134a		Potencia (W) R449A		Nº Vent.	Caudal m³/h	Superficie (m²)		Vol. interno (dm³)	Flecha (m)	Potencia desescarche (W)	MODELO	CÓDIGO	Precio EUROS
	Te=0ºC ΔT=10 TC=+10ºC	Te=-8ºC ΔT=8 TC=0ºC	Te=-8ºC ΔT=8 TC=0ºC	Te=-25ºC ΔT=5 TC=-20ºC			Int.	Ext.						
Alta	2.865	1.911	2.621	1.553	1	1.560	0,95	7,8	1,65	2 x 8	1.500	**GDE 311 E7**	201.200.0235	**1.302,00**
Baja	2.592	1.729	2.353	1.394		1.290				2 x 6				
Alta	2.865	1.911	2.621	1.553		1.560				2 x 8		**GDE 311 E7-ED**	201.200.0236	**1.517,00**
Baja	2.592	1.729	2.353	1.394		1.290				2 x 6				
Alta	5.867	3.913	5.316	3.150	2	3.120	1,9	15,6	3,30	2 x 9	3.000	**GDE 312 E7**	201.200.0237	**2.007,00**
Baja	5.321	3.549	4.765	2.823		2.580				2 x 7				
Alta	5.867	3.913	5.316	3.150		3.120				2 x 9		**GDE 312 E7-ED**	201.200.0238	**2.221,00**
Baja	5.321	3.549	4.765	2.823		2.580				2 x 7				
Alta	8.868	5.915	8.025	4.756	3	4.680	2,85	23,4	4,95	2 x 10	4.500	**GDE 313 E7**	201.200.0239	**2.800,00**
Baja	7.913	5.278	7.177	4.253		3.870				2 x 8				
Alta	8.868	5.915	8.025	4.756		4.680				2 x 10		**GDE 313 E7-ED**	201.200.0240	**3.058,00**
Baja	7.913	5.278	7.177	4.253		3.870				2 x 8				
Alta	11.869	7.917	10.706	6.344	4	6.240	3,8	31,2	6,60	2 x 11	6.000	**GDE 314 E7**	201.200.0241	**3.541,00**
Baja	10.642	7.098	9.589	5.682		5.160				2 x 9				
Alta	11.869	7.917	10.706	6.344		6.240				2 x 11		**GDE 314 E7-ED**	201.200.0242	**3.874,00**
Baja	10.642	7.098	9.589	5.682		5.160				2 x 9				
Alta	14.871	9.919	13.386	7.932	5	7.800	4,75	39	8,25	2 x 13	7.500	**GDE 315 E7**	201.200.0243	**4.683,00**
Baja	13.234	8.827	11.986	7.103		6.450				2 x 10				
Alta	14.871	9.919	13.386	7.932		7.800				2 x 13		**GDE 315 E7-ED**	201.200.0244	**4.951,00**
Baja	13.234	8.827	11.986	7.103		6.450				2 x 10				
Alta	17.463	11.648	15.798	9.361	6	9.360	5,7	46,8	9,90	2 x 15	8.550	**GDE 316 E7**	201.200.0245	**5.361,00**
Baja	15.553	10.374	14.011	8.303		7.740				2 x 12				
Alta	17.463	11.648	15.798	9.361		9.360				2 x 15		**GDE 316 E7-ED**	201.200.0246	**5.741,00**
Baja	15.553	10.374	14.011	8.303		7.740				2 x 12				

- **TC**=temperatura interior de la cámara. **ΔT**= diferencial de temperatura. **ΔT**=TC-Tª Evaporación.
- **ΔT**: es la diferencia de temperatura entre la Tª de entrada del aire en el evaporador y la Tª interior de la cámara.
- Aplicación: salas de trabajo y similares.
- Material: aletas de aluminio y tubos de cobre estriados.
- Temperatura de la cámara (≥+2ºC): separación de aletas 7 mm.
- Motoventiladores eléctricos: diámetro 315mm, 230V/1Ph.
- Motoventiladores **EC*** opcionales.
- Posibilidad de conexionado tanto a baja como a alta velocidad.
- Temperatura de funcionamiento -35ºC a +40ºC.
- Modelos **ED** (desescarche eléctrico): resistencia eléctrica de acero inoxidable preparadas para la conexión a 400V/3Ph.
- Para las capacidades del enfriador de salmuera, utilice el software de selección "Scelte".

Nota: Use válvula de expansión termostática con equilibrador de presión externo en todos los modelos **GDE**.

Evaporadores Techo
Serie GDE

ECO™ heat transfer coolers

MODINE

APLICACIÓN MEDIA / BAJA TEMPERATURA

Separación de aletas 7 mm. / Ventiladores Ø 315mm. doble velocidad

Velocidad Ventilador	Ventiladores		Ventiladores EC*		Conexión (mm)		Desagüe Ø (GAS)	MODELO
	Absor. (A)	Pot. (W)	Absor. (A)	Pot. (W)	Entrada	Salida		
Alta	0,5	110	0,7	83	12	16	1	**GDE 311 E7 / GDE 311 E7-ED**
Baja	0,43	95	0,53	60				
Alta	1	220	1,4	166		22		**GDE 312 E7 / GDE 312 E7-ED**
Baja	0,86	190	1,06	120				
Alta	1,5	330	2,1	249		28		**GDE 313 E7 / GDE 313 E7-ED**
Baja	1,29	285	1,59	180				
Alta	2	440	2,8	332		35		**GDE 314 E7 / GDE 314 E7-ED**
Baja	1,72	380	2,12	240				
Alta	2,5	550	3,5	415	16			**GDE 315 E7 / GDE 315 E7-ED**
Baja	2,15	475	2,65	300				
Alta	3	660	4,2	498				**GDE 316 E7 / GDE 316 E7-ED**
Baja	2,58	570	3,18	360				

DIMENSIONES (mm)

Nº Vent	A	B	C
1	885	860	258
2	1.435		
3	1.985		
4	2.535		
5	3.085		
6	3.635		



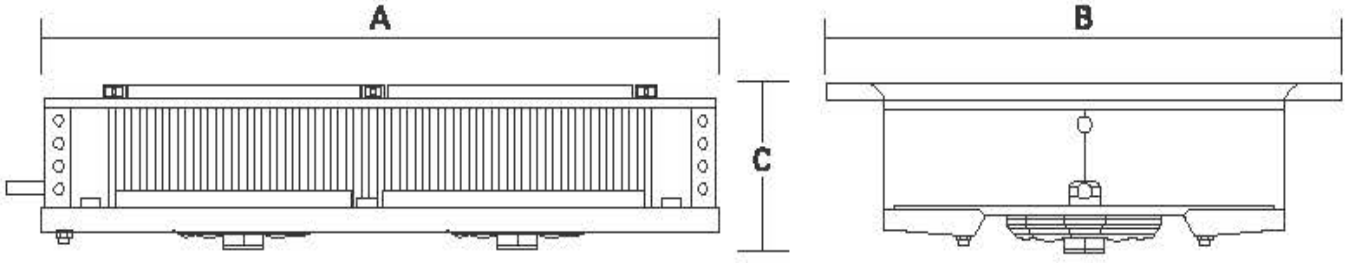

Evaporadores Techo Serie GDE

ECO™ heat transfer coolers

MODINE

APLICACIÓN ALTA / MEDIA TEMPERATURA

Separación de aletas 3 mm. / Ventiladores Ø 350mm.

Velocidad Ventilador	Potencia (W) R134a		Potencia (W) R449A	Nº Vent.	Caudal m³/h	Superficie (m²)		Volumen interno (dm³)	Flecha (m)	Potencia desescarche (W)	MODELO	CÓDIGO	Precio EUROS
	Te=0ºC ΔT=10 TC=+10ºC	Te=-8ºC ΔT=8 TC=0ºC	Te= 0ºC ΔT=8 TC=+8ºC			Int.	Ext.						
Alta (4 polos)	6.417	4.280	5.783	1	2.050	1,8	31,3	3	2 x 11	2.500	**GDE 361 A3**	201.200.0247	**2.046,00**
	13.020	8.684	11.734	2	4.100	3,6	62,6	6	2 x 12	4.500	**GDE 362 A3**	201.200.0249	**3.554,00**
	19.251	12.840	17.351	3	6.150	5,4	93,9	9	2 x 14	7.000	**GDE 363 A3**	201.200.0251	**5.063,00**
	25.203	16.810	22.715	4	8.200	7,2	125,0	12	2 x 15	9.000	**GDE 364 A3**	201.200.0253	**6.501,00**
	32.736	21.835	29.505	5	11.000	10,3	125,0	20,2	2 x 16	11.000	**GDE 365 F3**	201.200.0255	**8.308,00**
Baja (6 polos)	4.092	2.729	3.688	1	1.400	1,2	20,9	2	2 x 8	2.500	**GDE 351 E3**	201.200.0257	**1.834,00**
	8.184	5.459	7.376	2	2.800	2,4	41,8	4	2 x 10	4.500	**GDE 352 E3**	201.200.0259	**2.992,00**
	12.369	8.250	11.148	3	4.200	3,6	62,7	6	2 x 11	7.000	**GDE 353 E3**	201.200.0261	**4.257,00**
	16.275	10.855	14.669	4	5.600	4,8	83,6	8	2 x 11	9.000	**GDE 354 E3**	201.200.0263	**5.496,00**
	23.715	15.818	21.375	5	6.800	10,3	125,0	20,2	2 x 12	11.000	**GDE 355 F3**	201.200.0265	**8.094,00**

- **TC**=temperatura interior de la cámara. **ΔT**= diferencial de temperatura. **ΔT**=TC-Tª Evaporación.
- **ΔT**: es la diferencia de temperatura entre la Tª de entrada del aire en el evaporador y la Tª interior de la cámara.
- Aplicación: salas de trabajo y similares.
- Material: aletas de aluminio y tubos de cobre estriados.
- Temperatura de la cámara (≥+2ºC): separación de aletas 3 mm.
- Motoventiladores eléctricos: diámetro 350mm, 230V/1Ph.
- Motoventiladores **EC*** opcionales.
- Posibilidad de conexionado tanto a baja como a alta velocidad.
- Temperatura de funcionamiento -35ºC a +40ºC.
- Para las capacidades del enfriador de salmuera, utilice el software de selección “Scelte”.

Evaporadores Techo
Serie GDE

ECO™ heat transfer coolers

MODINE

APLICACIÓN ALTA TEMPERATURA

Separación de aletas 3 mm. / Ventiladores Ø 350mm.

Velocidad Ventilador	Ventiladores		Ventiladores EC*		Conexión (mm)		Desagüe Ø (GAS)	MODELO
	Absor. (A)	Pot. (W)	Absor. (A)	Pot. (W)	Entrada	Salida		
Alta (4 polos)	0,8	180	0,96	113	16	22	1	**GDE 361 A3**
	1,6	360	1,92	226		28		**GDE 362 A3**
	2,4	540	2,88	339	22	35		**GDE 363 A3**
	3,2	720	3,84	452				**GDE 364 A3**
	4,0	900	4,8	565		42		**GDE 365 F3**
Baja (6 polos)	0,37	75	0,3	40	12	22		**GDE 351 E3**
	0,74	150	0,6	80	16	28		**GDE 352 E3**
	1,11	225	0,9	120				**GDE 353 E3**
	1,2	300	1,2	160	22	35		**GDE 354 E3**
	1,5	375	1,5	200		42		**GDE 355 F3**

DIMENSIONES (mm)

Nº Vent	A	B	C
1	885	1.052	314
2	1.435		
3	1.985		
4	2.535		
5	3.085		



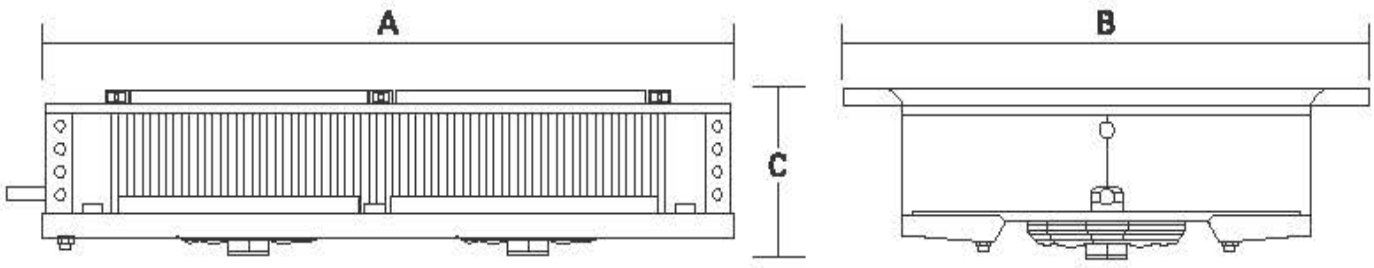

Evaporadores Techo Serie GDE

ECO™ heat transfer coolers

MODINE

APLICACIÓN ALTA / MEDIA TEMPERATURA

Separación de aletas 4 mm. / Ventiladores Ø 350mm.

Velocidad Ventilador	Potencia (W) R134a		Potencia (W) R449A	Nº Vent.	Caudal m³/h	Superficie (m²)		Volumen interno (dm³)	Flecha (m)	Potencia desescarche (W)	MODELO	CÓDIGO	Precio EUROS
	Te=0ºC ΔT=10 TC=+10ºC	Te=-8ºC ΔT=8 TC=0ºC	Te=0ºC ΔT=8 TC=+8ºC			Int.	Ext.						
Alta (4 polos)	6.276	4.186	5.688	1	2.230	1,8	23,8	3	2 x 12	2.500	**GDE 361 A4**	201.200.0267	**2.046,00**
											GDE 361 A4-ED	201.200.0268	**2.354,00**
	12.688	8.463	11.524	2	4.460	3,6	47,6	6	2 x 13	4.500	**GDE 362 A4**	201.200.0269	**3.553,00**
											GDE 362 A4-ED	201.200.0270	**3.886,00**
	19.237	12.831	17.421	3	6.690	5,4	71,4	9	2 x 15	7.000	**GDE 363 A4**	201.200.0271	**5.063,00**
											GDE 363 A4-ED	201.200.0272	**5.424,00**
	25.103	16.744	22.632	4	8.920	7,2	95,2	12	2 x 16	9.000	**GDE 364 A4**	201.200.0273	**6.501,00**
											GDE 364 A4-ED	201.200.0274	**6.925,00**
	30.833	20.566	27.843	5	11.750	10,3	95,0	20,2	2 x 17	11.000	**GDE 365 F4**	201.200.0275	**8.308,00**
											GDE 365 F4-ED	201.200.0276	**8.942,00**
Baja (6 polos)	3.956	2.639	3.559	1	1.480	1,2	15,9	2	2 x 9	2.500	**GDE 351 E4**	201.200.0277	**1.835,00**
											GDE 365 E4-ED	201.200.0278	**2.144,00**
	7.913	5.278	7.102	2	2.960	2,4	31,8	4	2 x 11	4.500	**GDE 352 E4**	201.200.0279	**2.992,00**
											GDE 352 E4-ED	201.200.0280	**3.318,00**
	11.733	7.826	10.572	3	4.440	3,6	47,7	6	2 x 12	7.000	**GDE 353 E4**	201.200.0281	**4.257,00**
											GDE 353 E4-ED	201.200.0282	**4.617,00**
	15.826	10.556	14.294	4	5.920	4,8	63,6	8	2 x 12	9.000	**GDE 354 E4**	201.200.0283	**5.512,00**
											GDE 354 E4-ED	201.200.0284	**5.931,00**
	22.375	14.924	20.250	5	7.100	10,3	95	20,2	2 x 13	11.000	**GDE 355 F4**	201.200.0285	**8.093,00**
											GDE 355 F4-ED	201.200.0286	**8.727,00**

- **TC**=temperatura interior de la cámara. **ΔT**= diferencial de temperatura. **ΔT**=TC-Tª Evaporación.
- **ΔT:** es la diferencia de temperatura entre la Tª de entrada del aire en el evaporador y la Tª interior de la cámara.
- Aplicación: salas de trabajo y similares.
- Material: aletas de aluminio y tubos de cobre estriados.
- Temperatura de la cámara (≥+2ºC): separación de aletas 4 mm.
- Motoventiladores eléctricos: diámetro 350mm, 230V/1Ph.
- Motoventiladores **EC*** opcionales.
- Posibilidad de conexionado tanto a baja como a alta velocidad.
- Temperatura de funcionamiento -35ºC a +40ºC.
- Modelos **ED** (desescarche eléctrico): resistencia eléctrica de acero inoxidable preparadas para la conexión a 400V/3Ph.
- Para las capacidades del enfriador de salmuera, utilice el software de selección "Scelte".

Evaporadores Techo Serie GDE

ECO™ heat transfer coolers

MODINE

APLICACIÓN ALTA / MEDIA TEMPERATURA

Separación de aletas 4 mm. / Ventiladores Ø 350mm.

Velocidad Ventilador	Ventiladores		Ventiladores EC*		Conexión (mm)		Desagüe Ø (GAS)	MODELO
	Absor. (A)	Pot. (W)	Absor. (A)	Pot. (W)	Entrada	Salida		
Alta (4 polos)	0,8	180	0,96	113	12	22	1	**GDE 361 A4 / GDE 361 A4-ED**
	1,6	360	1,92	226	16	28		**GDE 362 A4 / GDE 362 A4-ED**
	2,4	540	2,88	339	22	35		**GDE 363 A4 / GDE 363 A4-ED**
	3,2	720	3,84	452				**GDE 364 A4 / GDE 364 A4-ED**
	4,0	900	4,8	565		42		**GDE 365 F4 / GDE 365 F4-ED**
Baja (6 polos)	0,37	75	0,3	40	12	22		**GDE 351 E4 / GDE 351 E4-ED**
	0,74	150	0,6	80	16	28		**GDE 352 E4 / GDE 352 E4-ED**
	1,11	225	0,9	120				**GDE 353 E4 / GDE 353 E4-ED**
	1,2	300	1,2	160	22	35		**GDE 354 E4 / GDE 354 E4-ED**
	1,5	375	1,5	200		42		**GDE 355 F4 / GDE 355 F4-ED**

DIMENSIONES (mm)

Nº Vent	A	B	C
1	885	1.052	314
2	1.435		
3	1.985		
4	2.535		
5	3.085		



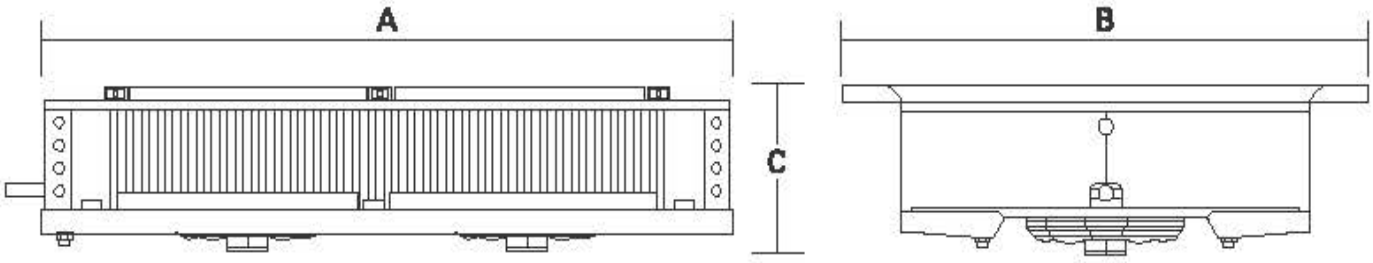

Evaporadores Techo Serie GDE

ECO™ heat transfer coolers

MODINE

APLICACIÓN MEDIA / BAJA TEMPERATURA

Separación de aletas 7 mm. / Ventiladores Ø 350mm.

Velocidad Ventilador	Potencia (W) R134a		Potencia (W) R449A		Nº Vent.	Caudal m³/h	Superficie (m²)		Volumen interno (dm³)	Flecha (m)	Potencia desescarche (W)	MODELO	CÓDIGO	Precio EUROS
	Te=0ºC ΔT=10 TC=+10ºC	Te=-8ºC ΔT=8 TC=0ºC	Te=-8ºC ΔT=8 TC=0ºC	Te=-25ºC ΔT=5 TC=-20ºC			Int.	Ext.						
Alta (4 polos)	5.321	3.549	4.750	2.815	1	2.450	1,8	14,1	3	2 x 13	2.500	**GDE 361 A7**	201.200.0287	**2.047,00**
												GDE 361 A7-ED	201.200.0288	**2.365,00**
	10.642	7.098	9.619	5.700	2	4.900	3,6	28,2	6	2 x 14	4.500	**GDE 362 A7**	201.200.0289	**3.408,00**
												GDE 362 A7-ED	201.200.0290	**3.737,00**
	15.962	10.647	14.487	8.585	3	7.350	5,4	42,3	9	2 x 16	7.000	**GDE 363 A7**	201.200.0291	**4.895,00**
												GDE 363 A7-ED	201.200.0292	**5.255,00**
	21.147	14.105	19.059	11.294	4	9.800	7,2	56,4	12	2 x 17	9.000	**GDE 364 A7**	201.200.0293	**6.275,00**
												GDE 364 A7-ED	201.200.0294	**6.698,00**
	25.513	17.017	23.079	13.676	5	12.900	10,3	56	20,2	2 x 18	11.000	**GDE 365 F7**	201.200.0295	**8.117,00**
												GDE 365 F7-ED	201.200.0296	**8.751,00**
Baja (6 polos)	3.001	2.002	2.740	1.623	1	1.600	1,2	9,3	2	2 x 10	2.500	**GDE 351 E7**	201.200.0297	**1.792,00**
												GDE 351 E7-ED	201.200.0298	**2.113,00**
	6.139	4.095	5.584	3.309	2	3.200	2,4	18,6	4	2 x 12	4.500	**GDE 352 E7**	201.200.0299	**2.912,00**
												GDE 352 E7-ED	201.200.0300	**3.244,00**
	9.277	6.188	8.368	4.969	3	4.800	3,6	27,9	6	2 x 13	7.000	**GDE 353 E7**	201.200.0301	**4.079,00**
												GDE 353 E7-ED	201.200.0302	**4.441,00**
	12.415	8.281	11.182	6.626	4	6.400	4,8	37,2	8	2 x 13	9.000	**GDE 354 E7**	201.200.0303	**5.346,00**
												GDE 354 E7-ED	201.200.0304	**5.769,00**
	18.555	12.376	16.825	9.970	5	7.850	10,3	56	20,2	2 x 13	11.000	**GDE 355 F7**	201.200.0321	**7.900,00**
												GDE 355 F7-ED	201.200.0322	**8.532,00**

- **TC**=temperatura interior de la cámara. **ΔT**= diferencial de temperatura. **ΔT**=TC-Tª Evaporación.
- **ΔT**: es la diferencia de temperatura entre la Tª de entrada del aire en el evaporador y la Tª interior de la cámara.
- Aplicación: salas de trabajo y similares.
- Material: aletas de aluminio y tubos de cobre estriados.
- Temperatura de la cámara (≥+2ºC): separación de aletas 7 mm.
- Motoventiladores eléctricos: diámetro 350mm, 230V/1Ph.
- Motoventiladores **EC*** opcionales.
- Posibilidad de conexionado tanto a baja como a alta velocidad.
- Temperatura de funcionamiento -35ºC a +40ºC.
- Modelos **ED** (desescarche eléctrico): resistencia eléctrica de acero inoxidable preparadas para la conexión a 400V/3Ph.
- Para las capacidades del enfriador de salmuera, utilice el software de selección "Scelte".

Evaporadores Techo
Serie GDE

ECO™ heat transfer coolers

MODINE

APLICACIÓN MEDIA / BAJA TEMPERATURA

Separación de aletas 7 mm. / Ventiladores Ø 350mm.

Velocidad Ventilador	Ventiladores		Ventiladores EC*		Conexión (mm)		Desagüe Ø (GAS)	MODELO
	Absor. (A)	Pot. (W)	Absor. (A)	Pot. (W)	Entrada	Salida		
Alta (4 polos)	0,8	180	0,96	113	12	22	1	**GDE 361 A7 / GDE 361 A7-ED**
	1,6	360	1,92	226	16	28		**GDE 362 A7 / GDE 362 A7-ED**
	2,4	540	2,88	339	22	35		**GDE 363 A7 / GDE 363 A7-ED**
	3,2	720	3,84	452				**GDE 364 A7 / GDE 364 A7-ED**
	4,0	900	4,8	565		42		**GDE 365 F7 / GDE 365 F7-ED**
Baja (6 polos)	0,37	75	0,3	40	12	22		**GDE 351 E7 / GDE 351 E7-ED**
	0,74	150	0,6	80	16	28		**GDE 352 E7 / GDE 352 E7-ED**
	1,11	225	0,9	120				**GDE 353 E7 / GDE 353 E7-ED**
	1,2	300	1,2	160	22	35		**GDE 354 E7 / GDE 354 E7-ED**
	1,5	375	1,5	200		42		**GDE 355 F7 / GDE 355 F7-ED**

DIMENSIONES (mm)

Nº Vent	A	B	C
1	885	1.052	314
2	1.435		
3	1.985		
4	2.535		
5	3.085		



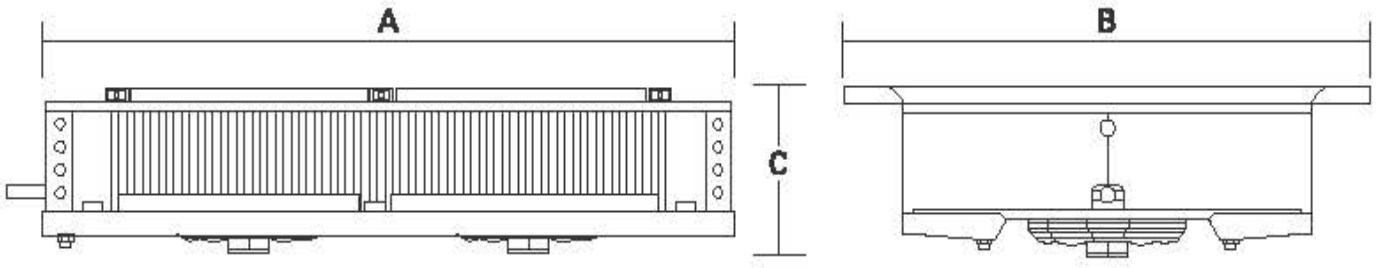

Evaporadores Techo Serie IDE

ECO™ heat transfer coolers

MODINE

APLICACIÓN MEDIA / ALTA TEMPERATURA

Aplicación Cámaras — **Separación de aletas 4,5mm. / Ventiladores Ø 450mm. 1300 r.p.m.**

Potencia (W) R134a Te=0ºC ΔT=10 TC=+10ºC	Potencia (W) R134a Te=-8ºC ΔT=8 TC=0ºC	Potencia (W) R449A Te=-8ºC ΔT=8 TC=0ºC	Nº Vent.	Caudal m³/h	Sup. (m²)	dm³	Flecha m	Pot. Deses. (kW)	MODELO	CÓDIGO	Precio EUROS
26.310	17.540	24.240	2	7.600	112	26,4	2 x 11	-	**IDE-42B04**	201.200.0033	**8.436,00**
								10,2	**IDE-42B04 ED**	201.200.0034	**9.321,00**
40.530	27.020	37.340	3	11.400	168	41,6	2 x 12	-	**IDE-43B04**	201.200.0035	**12.305,00**
								15	**IDE-43B04 ED**	201.200.0036	**13.409,00**

Aplicación Cámaras — **Separación de aletas 4,5mm. / Ventiladores Ø 560mm. 1300 r.p.m.**

49.520	33.010	45.620	2	15.400	217,5	50,7	2 x 14	-	**IDE-52B04**	201.200.0037	**13.869,00**
								19,3	**IDE-52B04 ED**	201.200.0038	**15.401,00**
78.930	52.620	72.730	3	23.100	326	80,2	2 x 15	-	**IDE-53B04**	201.200.0039	**19.664,00**
								28,8	**IDE-53B04 ED**	201.200.0040	**21.772,00**
106.220	70.820	97.870	4	30.800	434,5	97,2	2 x 16	-	**IDE-54B04**	201.200.0041	**25.517,00**
								38,7	**IDE-54B04 ED**	201.200.0042	**28.213,00**

Aplicación Cámaras — **Separación de aletas 4,5mm. / Ventiladores Ø 450mm. 1000 r.p.m.**

Potencia (W) R134a Te=0ºC ΔT=10 TC=+10ºC	Potencia (W) R134a Te=-8ºC ΔT=8 TC=0ºC	Potencia (W) R449A Te=-8ºC ΔT=8 TC=0ºC	Nº Vent.	Caudal m³/h	Sup. (m²)	dm³	Flecha m	Pot. Deses. (kW)	MODELO	CÓDIGO	Precio EUROS
24.020	15.800	21.830	2	6.200	112	26,4	2 x 7	-	**IDE-42B04**	201.200.0033	**8.436,00**
								10,2	**IDE-42B04 ED**	201.200.0034	**9.321,00**
36.770	24.190	33.430	3	9.300	168	41,6	2 x 8	-	**IDE-43B04**	201.200.0035	**12.305,00**
								15	**IDE-43B04 ED**	201.200.0036	**13.409,00**

Aplicación Cámaras — **Separación de aletas 4,5mm. / Ventiladores Ø 560mm. 1000 r.p.m.**

45.430	29.420	40.660	2	12.350	217,5	50,70	2 x 10	-	**IDE-52B04**	201.200.0037	**13.869,00**
								19,3	**IDE-52B04 ED**	201.200.0038	**15.401,00**
71.420	46.410	64.140	3	1.855	326	80,2	2 x 11	-	**IDE-53B04**	201.200.0039	**19.664,00**
								28,8	**IDE-53B04 ED**	201.200.0040	**21.772,00**
95.760	62.320	86.240	4	24.600	434,5	97,2	2 x 12	-	**IDE-54B04**	201.200.0041	**25.517,00**
								38,7	**IDE-54B04 ED**	201.200.0042	**28.213,00**

- Material: aletas de aluminio y tubos de cobre estriados.
- Motoventiladores eléctricos: Ø 450 y Ø 560 (400V/3Ph), doble velocidad.
- Temp. de funcionamiento -40ºC a +40ºC.
- Modelos **ED** (desescarche eléctrico): resistencia eléctrica de acero inoxidable preparadas para la conexión a 400V/3Ph.

Nota: cada evaporador puede ser conexionado a 1.300 ó 1.000 r.p.m.

- TC=temperatura interior de la cámara.
- ΔT=diferencial de temperatura.
- ΔT=TC-Tª Evaporación.
- ΔT: es la diferencia de temperatura entre la Tª de entrada del aire en el evaporador y la Tª interior de la cámara.

DIMENSIONES IDE Ø 450mm

Nº Vent	A	B	C
2	2.150	1.594	490
3	3.000		

Medidas en mm.

DIMENSIONES IDE Ø 560mm

Nº Vent	A	B	C
2	2.760	1.809	680
3	3.860		
4	4.960		

Medidas en mm.



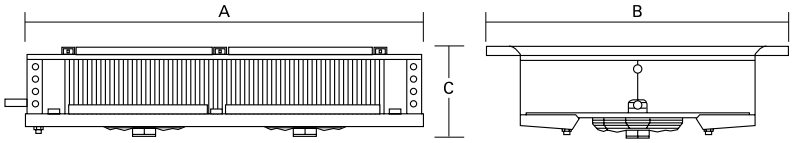

Evaporadores Techo Serie IDE

ECO™ heat transfer coolers

MODINE

APLICACIÓN MEDIA / BAJA TEMPERATURA

Aplicación Cámaras — **Separación de aletas 7mm. / Ventiladores Ø 450mm. 1300 r.p.m.**

Potencia (W) R134a Te=-8ºC ΔT=8 TC=0ºC	Potencia (W) R449A Te=-8ºC ΔT=8 TC=0ºC	Potencia (W) R449A Te=-25ºC ΔT=7 TC=-18ºC	Nº Vent.	Caudal m³/h	Sup. (m²)	dm³	Flecha (m)	Pot. Deses. (kW)	MODELO	CÓDIGO	Precio EUROS
16.020	22.130	19.720	2	8.000	75	26,4	2 x 12	-	**IDE-42B07**	201.200.0055	**8.436,00**
								10,2	**IDE-42B07 ED**	201.200.0056	**9.321,00**
24.510	33.880	30.180	3	12.000	113	41,6	2 x 13	-	**IDE-43B07**	201.200.0057	**12.305,00**
								15	**IDE-43B07 ED**	201.200.0058	**13.409,00**

Aplicación Cámaras — **Separación de aletas 7mm. / Ventiladores Ø 560mm. 1300 r.p.m.**

30.290	41.860	37.280	2	16.200	146	50,7	2 x 15	-	**IDE-52B07**	201.200.0059	**13.869,00**
								19,3	**IDE-52B07 ED**	201.200.0060	**15.401,00**
47.610	65.800	58.610	3	24.300	219	80,20	2 x 16	-	**IDE-53B07**	201.200.0061	**19.664,00**
								28,8	**IDE-53B07 ED**	201.200.0062	**21.772,00**
63.840	88.240	78.590	4	32.400	292	97,2	2 x 17	-	**IDE-54B07**	201.200.0063	**25.517,00**
								38,7	**IDE-54B07 ED**	201.200.0064	**28.213,00**

Aplicación Cámaras — **Separación de aletas 4,5mm. / Ventiladores Ø 450mm. 1000 r.p.m.**

Potencia (W) R134a Te=-8ºC ΔT=8 TC=0ºC	Potencia (W) R449A Te=-8ºC ΔT=8 TC=0ºC	Potencia (W) R449A Te=-25ºC ΔT=7 TC=-18ºC	Nº Vent.	Caudal m³/h	Sup. (m²)	dm³	Flecha (m)	Pot. Deses. (kW)	MODELO	CÓDIGO	Precio EUROS
14.710	20.330	18.110	2	6.400	75	26,4	2 x 9	-	**IDE-42B07**	201.200.0055	**8.436,00**
								10,2	**IDE-42B07 ED**	201.200.0056	**9.321,00**
22.330	30.870	27.490	3	9.600	113	41,6	2 x 10	-	**IDE-43B07**	201.200.0057	**12.305,00**
								15	**IDE-43B07 ED**	201.200.0058	**13.409,00**

Aplicación Cámaras — **Separación de aletas 4,5mm. / Ventiladores Ø 560mm. 1000 r.p.m.**

27.240	37.640	33.530	2	13.000	146	50,7	2 x 12	-	**IDE-52B07**	201.200.0059	**13.869,00**
								19,3	**IDE-52B07 ED**	201.200.0060	**15.401,00**
42.490	58.720	52.310	3	19.500	219	80,2	2 x 13	-	**IDE-53B07**	201.200.0061	**19.664,00**
								28,8	**IDE-53B07 ED**	201.200.0062	**21.772,00**
56.980	78.750	70.140	4	26.000	292	97,2	2 x 14	-	**IDE-54B07**	201.200.0063	**25.517,00**
								38,7	**IDE-54B07 ED**	201.200.0064	**28.213,00**

- Material: aletas de aluminio y tubos de cobre estriados.
- Motoventiladores eléctricos: Ø 450 y Ø 560 (400V/3Ph), doble velocidad.
- Temp. de funcionamiento -40ºC a +40ºC.
- Modelos **ED** (desescarche eléctrico): resistencia eléctrica de acero inoxidable preparadas para la conexión a 400V/3Ph.

Nota: cada evaporador puede ser conexionado a 1.300 ó 1.000 r.p.m.

- TC=temperatura interior de la cámara.
- ΔT=diferencial de temperatura.
- ΔT=TC-Tª Evaporación.
- ΔT: es la diferencia de temperatura entre la Tª de entrada del aire en el evaporador y la Tª interior de la cámara.

DIMENSIONES IDE Ø 450mm

Nº Vent	A	B	C
2	2.150	1.594	490
3	3.000		

Medidas en mm.

DIMENSIONES IDE Ø 560mm

Nº Vent	A	B	C
2	2.760	1.809	680
3	3.860		
4	4.960		

Medidas en mm.



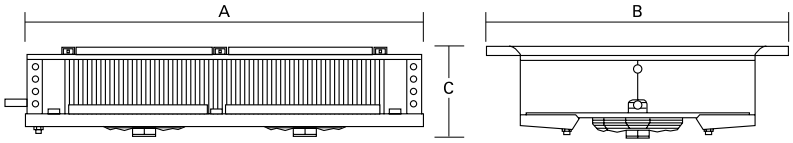

Evaporadores Cúbicos Serie GCE

ECO™ heat transfer coolers

MODINE

APLICACIÓN ALTA / MEDIA TEMPERATURA

Separación entre Aletas 4 mm. Ventiladores Ø 250 mm.

Potencia (kW) R134A		Potencia (kW) R449A	Nº Vent.	Caudal m³/h	Superficie m²		Volumen Interno dm³	Flecha m	Desescarche Eléctrico W	MODELO	CÓDIGO	Precio EUROS
Te=0ºC DT=10 TC=+10ºC	Te=-8ºC DT=8 TC= 0ºC	Te=-8ºC DT=8 TC= 0ºC			int.	ext.						
1,96	1,31	1,80	1	708	0,57	7,56	0,93	8	-	**GCE-251 E4R**	203.200.0416	**777,00**
									750	**GCE-251 E4R ED**	203.200.0563	**957,00**
									-	**GCE-251 E4R HG**	203.200.0733	**926,00**
									-	**GCE-251 E4R HG/ED**	203.200.0858	**887,00**
2,26	1,50	2,08		768	0,73	9,70	1,07	8	-	**GCE-251 E4**	203.200.0417	**881,00**
									1.350	**GCE-251 E4 ED**	203.200.0564	**1.085,00**
									-	**GCE-251 E4 HG**	203.200.0734	**1.084,00**
									-	**GCE-251 E4 HG/ED**	203.200.0859	**1.002,00**
3,88	2,59	3,57	2	1.626	1,10	14,60	1,60	9	-	**GCE-252 G4**	203.200.0418	**1.201,00**
									2.700	**GCE-252 G4 ED**	203.200.0565	**1.438,00**
									-	**GCE-252 G4 HG**	203.200.0735	**1.429,00**
									-	**GCE-252 G4 HG/ED**	203.200.0860	**1.365,00**
4,44	2,96	4,09		1.536	1,46	19,40	2,14	8	-	**GCE-252 E4**	203.200.0419	**1.330,00**
									2.700	**GCE-252 E4 ED**	203.200.0566	**1.568,00**
									-	**GCE-252 E4 HG**	203.200.0736	**1.583,00**
									-	**GCE-252 E4 HG/ED**	203.200.0861	**1.514,00**
5,79	3,86	5,33	3	2.440	1,65	21,90	2,41	11	-	**GCE-253 G4**	203.200.0420	**1.619,00**
									3.990	**GCE-253 G4 ED**	203.200.0567	**1.820,00**
									-	**GCE-253 G4 HG**	203.200.0737	**1.926,00**
									-	**GCE-253 G4 HG/ED**	203.200.0862	**1.842,00**
6,52	4,35	6,01		2.305	2,19	29,10	3,21	10	-	**GCE-253 E4**	203.200.0421	**1.774,00**
									3.990	**GCE-253 E4 ED**	203.200.0568	**1.976,00**
									-	**GCE-253 E4 HG**	203.200.0738	**2.109,00**
									-	**GCE-253 E4 HG/ED**	203.200.0863	**2.018,00**
7,51	5,01	6,92	4	3.250	2,20	29,20	3,20	13	-	**GCE-254 G4**	203.200.0422	**2.072,00**
									5.250	**GCE-254 G4 ED**	203.200.0569	**2.300,00**
									-	**GCE-254 G4 HG**	203.200.0739	**2.466,00**
									-	**GCE-254 G4 HG/ED**	203.200.0864	**2.358,00**
8,99	5,99	8,28		3.070	2,92	38,80	4,28	12	-	**GCE-254 E4**	203.200.0423	**2.267,00**
									5.250	**GCE-254 E4 ED**	203.200.0570	**2.492,00**
									-	**GCE-254 E4 HG**	203.200.0740	**2.696,00**
									-	**GCE-254 E4 HG/ED**	203.200.0865	**2.580,00**

- TC=temperatura interior de la cámara.
- DT=diferencial de temperatura.
- DT=TC-Tª Evaporación.
- DT: es la diferencia de temperatura entre la Tª de entrada del aire en el evaporador y la Tª interior de la cámara.
- Aplicación: todo tipo de habitaciones frías de CO_2.
- Material: aletas de aluminio y tubos de cobre estriados.
- Motoventiladores eléctricos: Ø 250 (230V/1Ph).
- Temperatura de funcionamiento -35ºC a +40ºC.
- Versiones con desescarche eléctrico standard equipadas con resistencia de acero inoxidable preparadas para la conexión a 230/1/50-60Hz.
- Protección IP54
- Desescarches: **ED**: Eléctrico, **HG**: Gas Caliente, **HG**/**ED**: Gas Caliente y Resistencias Bandeja.



Evaporadores Cúbicos
Serie GCE

ECO™ heat transfer coolers

MODINE

APLICACIÓN MEDIA / BAJA TEMPERATURA

Separación entre Aletas 6 mm. Ventiladores Ø 250 mm.

Potencia (kW) R134A	Potencia (kW) R449A		Nº Vent.	Caudal m³/h	Superficie m²		Volumen Interno dm³	Flecha m	Desescarche Eléctrico W	MODELO	CÓDIGO	Precio EUROS
Te=-8ºC DT=8 TC= 0ºC	Te=-8ºC DT=8 TC= 0ºC	Te=-25ºC DT=7 TC= -18ºC			int.	ext.						
1,02	1,41	1,10	1	753	0,56	5,17	0,93	9	-	**GCE-251 E6R**	203.200.0424	**762,00**
									750	**GCE-251 E6R ED**	203.200.0571	**941,00**
									-	**GCE-251 E6R HG**	203.200.0741	**880,00**
									-	**GCE-251 E6R HG/ED**	203.200.0866	**867,00**
1,29	1,79	1,39		813	0,73	6,60	1,07	9	-	**GCE-251 E6**	203.200.0425	**863,00**
									1.350	**GCE-251 E6 ED**	203.200.0553	**1.079,00**
									-	**GCE-251 E6 HG**	203.200.0742	**998,00**
									-	**GCE-251 E6 HG/ED**	203.200.0867	**984,00**
2,06	2,84	2,20	2	1.695	1,10	9,94	1,60	10	-	**GCE-252 G6**	203.200.0426	**1.167,00**
									2.700	**GCE-252 G6 ED**	203.200.0544	**1.416,00**
									-	**GCE-252 G6 HG**	203.200.0743	**1.351,00**
									-	**GCE-252 G6 HG/ED**	203.200.0868	**1.331,00**
2,53	3,49	2,71		1.626	1,46	13,20	2,14	9	-	**GCE-252 E6**	203.200.0427	**1.283,00**
									2.700	**GCE-252 E6 ED**	203.200.0542	**1.530,00**
									-	**GCE-252 E6 HG**	203.200.0744	**1.485,00**
									-	**GCE-252 E6 HG/ED**	203.200.0869	**1.461,00**
3,10	4,29	3,32	3	2.540	1,65	14,90	2,41	12	-	**GCE-253 G6**	203.200.0428	**1.581,00**
									3.990	**GCE-253 G6 ED**	203.200.0549	**1.795,00**
									-	**GCE-253 G6 HG**	203.200.0745	**1.832,00**
									-	**GCE-253 G6 HG/ED**	203.200.0870	**1.799,00**
3,76	5,20	4,03		2.430	2,19	19,90	3,21	11	-	**GCE-253 E6**	203.200.0429	**1.736,00**
									3.990	**GCE-253 E6 ED**	203.200.0550	**1.954,00**
									-	**GCE-253 E6 HG**	203.200.0746	**2.009,00**
									-	**GCE-253 E6 HG/ED**	203.200.0871	**1.978,00**
4,15	5,73	4,45	4	3.390	2,20	19,90	3,20	14	-	**GCE-254 G6**	203.200.0430	**2.017,00**
									5.250	**GCE-254 G6 ED**	203.200.0572	**2.260,00**
									-	**GCE-254 G6 HG**	203.200.0747	**2.334,00**
									-	**GCE-254 G6 HG/ED**	203.200.0872	**2.295,00**
5,05	6,99	5,42		3.250	2,92	26,50	4,28	13	-	**GCE-254 E6**	203.200.0431	**2.208,00**
									5.250	**GCE-254 E6 ED**	203.200.0573	**2.452,00**
									-	**GCE-254 E6 HG**	203.200.0748	**2.555,00**
									-	**GCE-254 E6 HG/ED**	203.200.0873	**2.511,00**

- TC=temperatura interior de la cámara.
- DT=diferencial de temperatura.
- DT=TC-Tª Evaporación.
- DT: es la diferencia de temperatura entre la Tª de entrada del aire en el evaporador y la Tª interior de la cámara.
- Aplicación: todo tipo de habitaciones frías de CO_2.
- Material: aletas de aluminio y tubos de cobre estriados.
- Motoventiladores eléctricos: Ø 250 (230V/1Ph).
- Temperatura de funcionamiento -35ºC a +40ºC.
- Versiones con desescarche eléctrico standard equipadas con resistencia de acero inoxidable preparadas para la conexión a 230/1/50-60Hz.
- Protección IP54
- Desescarches: **ED**: Eléctrico, **HG**: Gas Caliente, **HG/ED**: Gas Caliente y Resistencias Bandeja.



Evaporadores Cúbicos Serie GCE

ECO™ heat transfer coolers

MODINE

APLICACIÓN BAJA TEMPERATURA

Separación entre Aletas 8 mm. Ventiladores Ø 250 mm.

Potencia (kW) R449A Te=-25ºC DT=7 TC= -18ºC	Nº Vent.	Caudal m³/h	Superficie m² int.	Superficie m² ext.	Volumen Interno dm³	Flecha m	Desescarche Eléctrico W	MODELO	CÓDIGO	Precio EUROS
1,03	1	800	0,57	3,97	0,93	8	-	**GCE-251 E8R**	203.200.0432	**795,00**
							750	**GCE-251 E8R ED**	203.200.0574	**943,00**
							-	**GCE-251 E8R HG**	203.200.0749	**906,00**
							-	**GCE-251 E8R HG/ED**	203.200.0874	**874,00**
1,18		840	0,73	5,10	1,07	8	-	**GCE-251 E8**	203.200.0433	**893,00**
							1.350	**GCE-251 E8 ED**	203.200.0548	**1.070,00**
							-	**GCE-251 E8 HG**	203.200.0750	**1.014,00**
							-	**GCE-251 E8 HG/ED**	203.200.0875	**984,00**
1,89	2	1.725	1,10	7,66	1,60	9	-	**GCE-252 G8**	203.200.0434	**1.409,00**
							2.700	**GCE-252 G8 ED**	203.200.0547	**1.404,00**
							-	**GCE-252 G8 HG**	203.200.0751	**1.382,00**
							-	**GCE-252 G8 HG/ED**	203.200.0876	**1.334,00**
2,37		1.690	1,46	10,20	2,14	8	-	**GCE-252 E8**	203.200.0435	**1.333,00**
							2.700	**GCE-252 E8 ED**	203.200.0575	**1.528,00**
							-	**GCE-252 E8 HG**	203.200.0752	**1.511,00**
							-	**GCE-252 E8 HG/ED**	203.200.0879	**1.982,00**
2,85	3	2.585	1,65	11,50	2,41	11	-	**GCE-253 G8**	203.200.0436	**1.649,00**
							3.990	**GCE-253 G8 ED**	203.200.0576	**1.799,00**
							-	**GCE-253 G8 HG**	203.200.0753	**1.882,00**
							-	**GCE-253 G8 HG/ED**	203.200.0878	**1.814,00**
3,53		2.530	2,19	15,30	3,21	10	-	**GCE-253 E8**	203.200.0437	**1.801,00**
							3.990	**GCE-253 E8 ED**	203.200.0546	**1.945,00**
							-	**GCE-253 E8 HG**	203.200.0754	**2.057,00**
							-	**GCE-253 E8 HG/ED**	203.200.0877	**1.463,00**
3,78	4	3.450	2,20	15,30	3,20	13	-	**GCE-254 G8**	203.200.0438	**2.099,00**
							5.250	**GCE-254 G8 ED**	203.200.0577	**2.259,00**
							-	**GCE-254 G8 HG**	203.200.0755	**2.397,00**
							-	**GCE-254 G8 HG/ED**	203.200.0880	**2.309,00**
4,75		3.370	2,92	26,01	4,28	12	-	**GCE-254 E8**	203.200.0439	**2.295,00**
							5.250	**GCE-254 E8 ED**	203.200.0578	**2.449,00**
							-	**GCE-254 E8 HG**	203.200.0756	**2.623,00**
							-	**GCE-254 E8 HG/ED**	203.200.0881	**2.526,00**

- TC=temperatura interior de la cámara.
- DT=diferencial de temperatura.
- DT=TC-Tª Evaporación.
- DT: es la diferencia de temperatura entre la Tª de entrada del aire en el evaporador y la Tª interior de la cámara.
- Aplicación: todo tipo de habitaciones frías de CO_2.
- Material: aletas de aluminio y tubos de cobre estriados.
- Motoventiladores eléctricos: Ø 250 (230V/1Ph).
- Temperatura de funcionamiento -35ºC a +40ºC.
- Versiones con desescarche eléctrico standard equipadas con resistencia de acero inoxidable preparadas para la conexión a 230/1/50-60Hz.
- Protección IP54
- Desescarches: **ED**: Eléctrico, **HG**: Gas Caliente, **HG/ED**: Gas Caliente y Resistencias Bandeja.



Evaporadores Cúbicos Serie GCE

ECO™ heat transfer coolers

MODINE

DIMENSIONES

MODELO GCE Ø 250 mm		251R	251	252	253	254
DIMENSIONES (mm)	A	674	774	1.224	1.574	2.124
	B	380	480	930	1.380	1.830

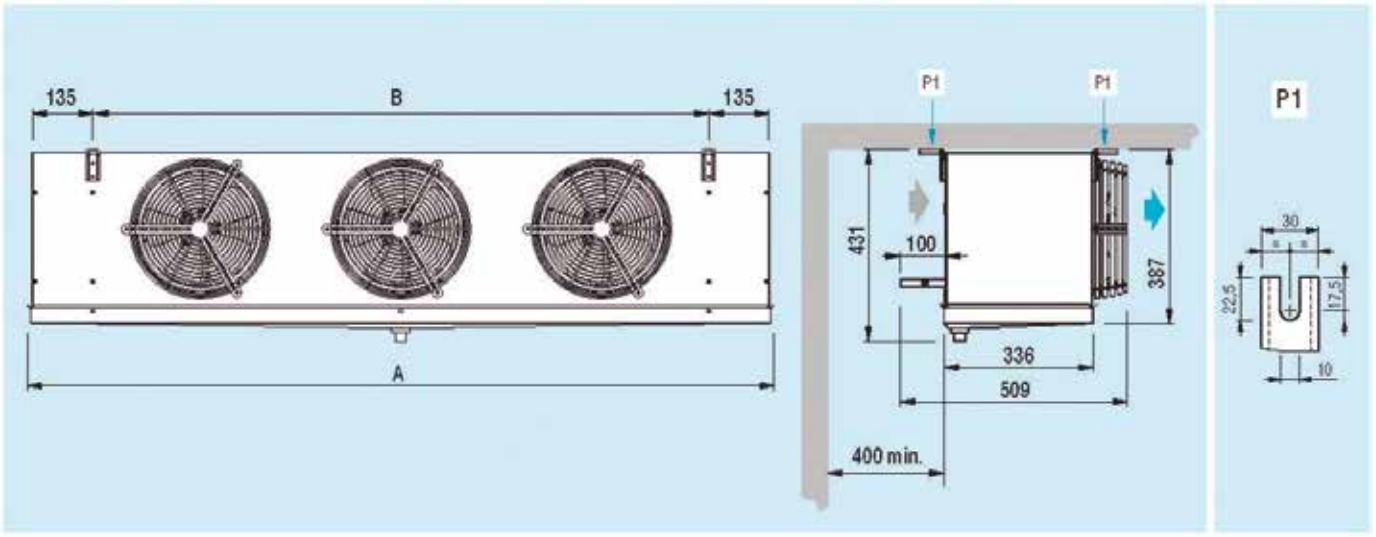

IDENTIFICACIÓN DE MODELO

GCE	25	3	A	8	EC

- Identificación de producto
- Diámetro de ventiladores (25=250mm, 31=315mm, 35=350mm)
- Número de ventiladores
- Referencia intercambiador de calor
- Código separación de aletas
- Versión con ventiladores de conmutación electrónica EC

Evaporadores Cúbicos Serie GCE

ECO™ heat transfer coolers

MODINE

APLICACIÓN ALTA / MEDIA TEMPERATURA

Separación entre Aletas 4 mm. Ventiladores Ø 315 mm.

Potencia (kW) R134A		Potencia (kW) R449A	Nº Vent.	Caudal m³/h	Superficie m²		Volumen Interno dm³	Flecha m	Desescarche Eléctrico W	MODELO	CÓDIGO	Precio EUROS
Te=0ºC DT=10 TC= +10ºC	Te=-8ºC DT=8 TC= 0ºC	Te=-8ºC DT=8 TC= 0ºC			int.	ext.						
4,34	2,89	4,00	1	1.500	1,25	16,50	1,83	11	-	**GCE-311 F4**	203.200.0440	**1.270,00**
									1.750	**GCE-311 F4 ED**	203.200.0579	**1.530,00**
									-	**GCE-311 F4 HG**	203.200.0757	**1.510,00**
									-	**GCE-311 F4 HG/ED**	203.200.0882	**1.443,00**
8,55	5,70	7,88	2	3.000	2,50	33,00	3,66	14	-	**GCE-312 F4**	203.200.0441	**1.982,00**
									3.150	**GCE-312 F4 ED**	203.200.0580	**2.246,00**
									-	**GCE-312 F4 HG**	203.200.0758	**2.358,00**
									-	**GCE-312 F4 HG/ED**	203.200.0883	**2.254,00**
13,05	8,70	12,02	3	4.495	3,75	49,50	5,49	16	-	**GCE-313 F4**	203.200.0442	**2.818,00**
									490	**GCE-313 F4 ED**	203.200.0581	**3.124,00**
									-	**GCE-313 F4 HG**	203.200.0759	**3.349,00**
									-	**GCE-313 F4 HG/ED**	203.200.0884	**3.206,00**
17,24	11,50	15,89	4	6.000	5,00	66,00	7,32	18	-	**GCE-314 F4**	203.200.0443	**3.634,00**
									6.300	**GCE-314 F4 ED**	203.200.0582	**3.930,00**
									-	**GCE-314 F4 HG**	203.200.0760	**4.320,00**
									-	**GCE-314 F4 HG/ED**	203.200.0885	**4.131,00**

- TC=temperatura interior de la cámara.
- DT=diferencial de temperatura.
- DT=TC-Tª Evaporación.
- DT: es la diferencia de temperatura entre la Tª de entrada del aire en el evaporador y la Tª interior de la cámara.
- Aplicación: cámaras frigoríficas.
- Material: aletas de aluminio y tubos de cobre estriados.
- Motoventiladores eléctricos: Ø 315 (230V/1Ph).
- Temperatura de funcionamiento -35ºC a +40ºC.
- Versiones con desescarche eléctrico standard equipadas con resistencia de acero inoxidable preparadas para la conexión a 400/3/50-60Hz.
- Protección IP54
- Desescarches: **ED**: Eléctrico, **HG**: Gas Caliente, **HG/ED**: Gas Caliente y Resistencias Bandeja.



Evaporadores Cúbicos Serie GCE

ECO™ heat transfer coolers

MODINE

APLICACIÓN MEDIA / BAJA TEMPERATURA

Separación entre Aletas 6 mm. Ventiladores Ø 315 mm.

Potencia (kW) R134A	Potencia (kW) R449A		Nº Vent.	Caudal m³/h	Superficie m²		Volumen Interno dm³	Flecha m	Desescarche Eléctrico W	MODELO	CÓDIGO	Precio EUROS
Te=-8ºC DT=8 TC= 0ºC	Te=-8ºC DT=8 TC= 0ºC	Te=-25ºC DT=7 TC= -18ºC			int.	ext.						
2,47	3,41	2,65	1	1.595	1,25	11,30	1,83	12	-	**GCE-311 F6**	203.200.0444	**1.236,00**
									1.750	**GCE-311 F6 ED**	203.200.0583	**1.508,00**
									-	**GCE-311 F6 HG**	203.200.0761	**1.431,00**
									-	**GCE-311 F6 HG/ED**	203.200.0886	**1.409,00**
4,92	6,81	5,28	2	3.190	2,50	22,60	3,66	15	-	**GCE-312 F6**	203.200.0445	**1.936,00**
									3.150	**GCE-312 F6 ED**	203.200.0584	**2.219,00**
									-	**GCE-312 F6 HG**	203.200.0762	**2.242,00**
									-	**GCE-312 F6 HG/ED**	203.200.0887	**2.204,00**
7,45	10,30	7,98	3	4.970	3,75	33,90	5,49	17	-	**GCE-313 F6**	203.200.0446	**2.740,00**
									4.900	**GCE-313 F6 ED**	203.200.0585	**3.068,00**
									-	**GCE-313 F6 HG**	203.200.0763	**3.177,00**
									-	**GCE-313 F6 HG/ED**	203.200.0888	**3.124,00**
9,87	13,65	10,58	4	6.390	5,00	45,20	7,32	19	-	**GCE-314 F6**	203.200.0447	**3.543,00**
									6.300	**GCE-314 F6 ED**	203.200.0586	**3.874,00**
									-	**GCE-314 F6 HG**	203.200.0764	**4.102,00**
									-	**GCE-314 F6 HG/ED**	203.200.0889	**4.030,00**

- TC=temperatura interior de la cámara.
- DT=diferencial de temperatura.
- DT=TC-Tª Evaporación.
- DT: es la diferencia de temperatura entre la Tª de entrada del aire en el evaporador y la Tª interior de la cámara.
- Aplicación: cámaras frigoríficas.
- Material: aletas de aluminio y tubos de cobre estriados.
- Motoventiladores eléctricos: Ø 315 (230V/1Ph).
- Temperatura de funcionamiento -35ºC a +40ºC.
- Versiones con desescarche eléctrico standard equipadas con resistencia de acero inoxidable preparadas para la conexión a 400/3/50-60Hz.
- Protección IP54
- Desescarches: **ED**: Eléctrico, **HG**: Gas Caliente, **HG/ED**: Gas Caliente y Resistencias Bandeja.



Evaporadores Cúbicos Serie GCE

ECO™ heat transfer coolers

MODINE

APLICACIÓN BAJA TEMPERATURA

Separación entre Aletas 8 mm. Ventiladores Ø 315 mm.

Potencia (kW) R449A Te=-25ºC DT=7 TC= -18ºC	Nº Vent.	Caudal m³/h	Superficie m² int.	Superficie m² ext.	Volumen Interno dm³	Flecha m	Desescarche Eléctrico W	MODELO	CÓDIGO	Precio EUROS
2,39	1	1.650	1,25	8,65	1,83	11	-	**GCE-311 F8**	203.200.0448	**1.281,00**
							1.750	**GCE-311 F8 ED**	203.200.0543	**1.499,00**
							-	**GCE-311 F8 HG**	203.200.0765	**1.466,00**
							-	**GCE-311 F8 HG/ED**	203.200.0890	**1.410,00**
4,79	2	3.290	2,50	17,30	3,66	14	-	**GCE-312 F8**	203.200.0449	**2.015,00**
							3.150	**GCE-312 F8 ED**	203.200.0545	**2.211,00**
							-	**GCE-312 F8 HG**	203.200.0766	**2.298,00**
							-	**GCE-312 F8 HG/ED**	203.200.0891	**2.216,00**
7,18	3	4.950	3,75	26,00	5,49	16	-	**GCE-313 F8**	203.200.0450	**2.848,00**
							4.900	**GCE-313 F8 ED**	203.200.0551	**3.057,00**
							-	**GCE-313 F8 HG**	203.200.0767	**3.253,00**
							-	**GCE-313 F8 HG/ED**	203.200.0892	**3.131,00**
9,62	4	6.580	5,00	34,60	7,32	18	-	**GCE-314 F8**	203.200.0451	**3.676,00**
							6.300	**GCE-314 F8 ED**	203.200.0557	**3.861,00**
							-	**GCE-314 F8 HG**	203.200.0768	**4.198,00**
							-	**GCE-314 F8 HG/ED**	203.200.0893	**4.042,00**

- TC=temperatura interior de la cámara.
- DT=diferencial de temperatura.
- DT=TC-Tª Evaporación.
- DT: es la diferencia de temperatura entre la Tª de entrada del aire en el evaporador y la Tª interior de la cámara.
- Aplicación: cámaras frigoríficas.
- Material: aletas de aluminio y tubos de cobre estriados.
- Motoventiladores eléctricos: Ø 315 (230V/1Ph).
- Temperatura de funcionamiento -35ºC a +40ºC.
- Versiones con desescarche eléctrico standard equipadas con resistencia de acero inoxidable preparadas para la conexión a 400/3/50-60Hz.
- Protección IP54
- Desescarches: **ED**: Eléctrico, **HG**: Gas Caliente, **HG/ED**: Gas Caliente y Resistencias Bandeja.



Evaporadores Cúbicos Serie GCE

ECO™ heat transfer coolers

MODINE

DIMENSIONES

MODELO GCE Ø 315 mm		311	312	313	314
DIMENSIONES (mm)	A	874	1.424	1.974	2.524
	B	580	1.130	1.680	2.230

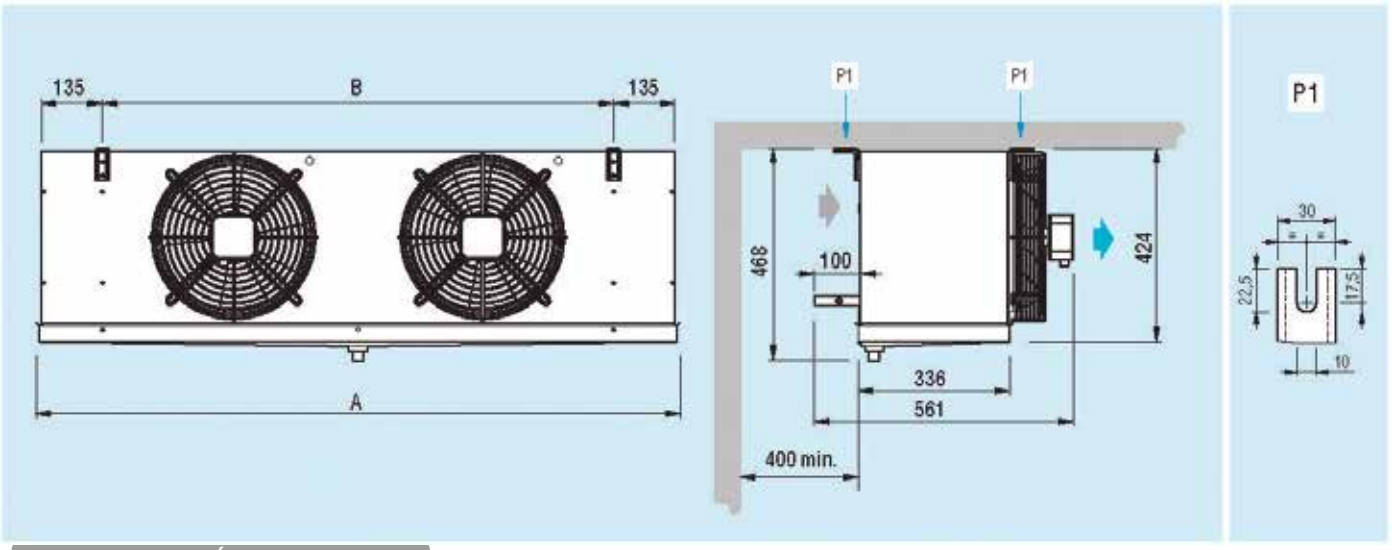

IDENTIFICACIÓN DE MODELO

GCE	31	3	A	8	EC

- Identificación de producto
- Diámetro de ventiladores (25=250mm, 31=315mm, 35=350mm)
- Número de ventiladores
- Referencia intercambiador de calor
- Código separación de aletas
- Versión con ventiladores de conmutación electrónica EC

Evaporadores Cúbicos Serie GCE

ECO™ heat transfer coolers

MODINE

APLICACIÓN ALTA / MEDIA TEMPERATURA

Separación entre Aletas 4 mm. Ventiladores Ø 350 mm.

Potencia (kW) R134A		Potencia (kW) R449A	Nº Vent.	Caudal m³/h	Superficie m²		Volumen Interno dm³	Flecha m	Desescarche Eléctrico W	MODELO	CÓDIGO	Precio EUROS
Te=0ºC DT=10 TC= +10ºC	Te=-8ºC DT=8 TC= 0ºC	Te=-8ºC DT=8 TC= 0ºC			int.	ext.						
5,29	3,53	4,87	1	2.425	1,19	15,25	1,76	14	-	**GCE-351 E4**	203.200.0452	**1.448,00**
									1.750	**GCE-351 E4 ED**	203.200.0587	**1.734,00**
									-	**GCE-351 E4 HG**	203.200.0769	**1.666,00**
									-	**GCE-351 E4 HG/ED**	203.200.0894	**1.649,00**
6,52	4,35	6,01		2.235	1,79	22,90	2,64	13	-	**GCE-351 A4**	203.200.0453	**1.662,00**
									2.250	**GCE-351 A4 ED**	203.200.0588	**1.945,00**
									-	**GCE-351 A4 HG**	203.200.0770	**1.911,00**
									-	**GCE-351 A4 HG/ED**	203.200.0895	**1.891,00**
10,79	7,19	9,94	2	4.850	2,38	30,50	3,52	16	-	**GCE-352 E4**	203.200.0454	**2.480,00**
									3.150	**GCE-352 E4 ED**	203.200.0589	**2.881,00**
									-	**GCE-352 E4 HG**	203.200.0771	**2.852,00**
									-	**GCE-352 E4 HG/ED**	203.200.0896	**2.820,00**
13,40	8,93	12,35		4.472	3,58	45,80	5,28	15	-	**GCE-352 A4**	203.200.0455	**2.842,00**
									4.050	**GCE-352 A4 ED**	203.200.0590	**3.245,00**
									-	**GCE-352 A4 HG**	203.200.0772	**3.269,00**
									-	**GCE-352 A4 HG/ED**	203.200.0897	**Consultar**
17,83	11,89	16,43	3	7.050	4,48	59,50	6,49	18	-	**GCE-353 F4**	203.200.0456	**3.830,00**
									4.900	**GCE-353 F4 ED**	203.200.0591	**4.262,00**
									-	**GCE-353 F4 HG**	203.200.0773	**4.405,00**
									-	**GCE-353 F4 HG/ED**	203.200.0898	**4.354,00**
20,32	13,55	18,72		6.710	5,37	68,70	7,92	17	-	**GCE-353 A4**	203.200.0457	**4.103,00**
									6.300	**GCE-353 A4 ED**	203.200.0592	**4.534,00**
									-	**GCE-353 A4 HG**	203.200.0774	**4.720,00**
									-	**GCE-353 A4 HG/ED**	203.200.0899	**4.664,00**
23,23	15,49	21,40	4	9.400	5,97	79,20	8,64	20	-	**GCE-354 F4**	203.200.0458	**4.860,00**
									6.300	**GCE-354 F4 ED**	203.200.0593	**5.213,00**
									-	**GCE-354 F4 HG**	203.200.0775	**5.588,00**
									-	**GCE-354 F4 HG/ED**	203.200.0900	**5.524,00**
26,98	17,89	24,86		8.950	7,16	91,60	10,56	19	-	**GCE-354 A4**	203.200.0459	**5.231,00**
									8.100	**GCE-354 A4 ED**	203.200.0594	**5.587,00**
									-	**GCE-354 A4 HG**	203.200.0776	**6.015,00**
									-	**GCE-354 A4 HG/ED**	203.200.0901	**5.945,00**
32,79	21,89	30,22	5	11.180	8,95	114,50	13,20	21	-	**GCE-355 A4**	203.200.0460	**6.712,00**
									9.900	**GCE-355 A4 ED**	203.200.0595	**7.305,00**
									-	**GCE-355 A4 HG**	203.200.0777	**7.718,00**
									-	**GCE-355 A4 HG/ED**	203.200.0902	**7.630,00**

- TC=temperatura interior de la cámara.
- DT=diferencial de temperatura.
- DT=TC-Tª Evaporación.
- DT: es la diferencia de temperatura entre la Tª de entrada del aire en el evaporador y la Tª interior de la cámara.
- Aplicación: cámaras frigoríficas.
- Material: aletas de aluminio y tubos de cobre estriados.
- Motores eléctricos: Ø 350 (230V/1Ph)
- Temperatura de funcionamiento -35ºC a +40ºC.
- Versiones con desescarche eléctrico standard equipadas con resistencia de acero inoxidable preparadas para la conexión a 400/3/50-60Hz.
- Protección IP54.
- Desescarches: **ED**: Eléctrico, **HG**: Gas Caliente, HG/ED: Gas Caliente y Resistencias Bandeja.



Evaporadores Cúbicos Serie GCE

ECO™ heat transfer coolers

MODINE

APLICACIÓN MEDIA / BAJA TEMPERATURA

Separación entre Aletas 6 mm. Ventiladores Ø 350 mm.

Potencia (kW) R134A	Potencia (kW) R449A		Nº Vent.	Caudal m³/h	Superficie m²		Volumen Interno dm³	Flecha m	Desescarche Eléctrico W	MODELO	CÓDIGO	Precio EUROS
Te=-8ºC DT=8 TC= 0ºC	Te=-8ºC DT=8 TC= 0ºC	Te=-25ºC DT=7 TC= -18ºC			int.	ext.						
2,94	4,06	3,15	1	2.580	1,19	10,90	1,76	15	-	**GCE-351 E6**	203.200.0461	**1.432,00**
									1.750	**GCE-351 E6 ED**	203.200.0596	**1.717,00**
									-	**GCE-351 E6 HG**	203.200.0778	**1.646,00**
									-	**GCE-351 E6 HG/ED**	203.200.0903	**1.620,00**
3,88	5,36	4,16		2.430	1,79	15,80	2,64	14	-	**GCE-351 A6**	203.200.0462	**1.636,00**
									2.250	**GCE-351 A6 ED**	203.200.0597	**1.921,00**
									-	**GCE-351 A6 HG**	203.200.0779	**1.882,00**
									-	**GCE-351 A6 HG/ED**	203.200.0904	**1.850,00**
6,08	8,40	6,51	2	5.160	2,38	21,70	3,52	17	-	**GCE-352 E6**	203.200.0463	**2.430,00**
									3.150	**GCE-352 E6 ED**	203.200.0598	**2.835,00**
									-	**GCE-352 E6 HG**	203.200.0780	**2.794,00**
									-	**GCE-352 E6 HG/ED**	203.200.0905	**2.748,00**
7,97	11,02	8,54		4.850	3,58	31,50	5,28	16	-	**GCE-352 A6**	203.200.0464	**2.796,00**
									4.050	**GCE-352 A6 ED**	203.200.0554	**3.199,00**
									-	**GCE-352 A6 HG**	203.200.0781	**3.214,00**
									-	**GCE-352 A6 HG/ED**	203.200.0906	**3.158,00**
10,08	13,94	10,80	3	7.510	4,48	40,60	6,49	19	-	**GCE-353 F6**	203.200.0465	**3.765,00**
									4.900	**GCE-353 F6 ED**	203.200.0552	**4.202,00**
									-	**GCE-353 F6 HG**	203.200.0782	**4.331,00**
									-	**GCE-353 F6 HG/ED**	203.200.0907	**4.256,00**
11,96	16,53	12,82		7.280	5,37	47,30	7,92	18	-	**GCE-353 A6**	203.200.0466	**4.025,00**
									6.300	**GCE-353 A6 ED**	203.200.0556	**4.456,00**
									-	**GCE-353 A6 HG**	203.200.0783	**4.628,00**
									-	**GCE-353 A6 HG/ED**	203.200.0908	**4.548,00**
13,60	18,79	14,57	4	9.860	5,97	54,20	8,64	21	-	**GCE-354 F6**	203.200.0467	**4.746,00**
									6.300	**GCE-354 F6 ED**	203.200.0599	**5.101,00**
									-	**GCE-354 F6 HG**	203.200.0921	**5.456,00**
									-	**GCE-354 F6 HG/ED**	203.200.0909	**5.362,00**
15,94	22,03	17,08		9.705	7,16	63,00	10,56	20	-	**GCE-354 A6**	203.200.0468	**5.115,00**
									8.100	**GCE-354 A6 ED**	203.200.0600	**5.475,00**
									-	**GCE-354 A6 HG**	203.200.0784	**5.882,00**
									-	**GCE-354 A6 HG/ED**	203.200.0910	**5.780,00**
19,28	26,64	20,65	5	12.130	8,95	78,80	13,20	22	-	**GCE-355 A6**	203.200.0469	**6.576,00**
									9.900	**GCE-355 A6 ED**	203.200.0601	**7.170,00**
									-	**GCE-355 A6 HG**	203.200.0785	**7.562,00**
									-	**GCE-355 A6 HG/ED**	203.200.0911	**7.429,00**

- TC=temperatura interior de la cámara.
- DT=diferencial de temperatura.
- DT=TC-Tª Evaporación.
- DT: es la diferencia de temperatura entre la Tª de entrada del aire en el evaporador y la Tª interior de la cámara.
- Aplicación: cámaras frigoríficas.
- Material: aletas de aluminio y tubos de cobre estriados.
- Motores eléctricos: Ø 350 (230V/1Ph)
- Temperatura de funcionamiento -35ºC a +40ºC.
- Versiones con desescarche eléctrico standard equipadas con resistencia de acero inoxidable preparadas para la conexión a 400/3/50-60Hz.
- Protección IP54.
- Desescarches: **ED**: Eléctrico, **HG**: Gas Caliente, HG/ED: Gas Caliente y Resistencias Bandeja.



Evaporadores Cúbicos Serie GCE

ECO™ heat transfer coolers

MODINE

APLICACIÓN BAJA TEMPERATURA

Separación entre Aletas 8 mm. Ventiladores Ø 350 mm.

Potencia (kW) R449A Te=-25ºC DT=7 TC= -18ºC	Nº Vent.	Caudal m³/h	Superficie m² int.	Superficie m² ext.	Volumen Interno dm³	Flecha m	Desescarche Eléctrico W	MODELO	CÓDIGO	Precio EUROS
2,82	1	2.640	1,19	8,30	1,76	14	-	**GCE-351 E8**	203.200.0470	**1.475,00**
							1.750	**GCE-351 E8 ED**	203.200.0602	**1.710,00**
							-	**GCE-351 E8 HG**	203.200.0786	**1.691,00**
							-	**GCE-351 E8 HG/ED**	203.200.0912	**1.622,00**
3,74		2.500	1,79	12,50	2,64	13	-	**GCE-351 A8**	203.200.0471	**1.877,00**
							2.250	**GCE-351 A8 ED**	203.200.0603	**1.909,00**
							-	**GCE-351 A8 HG**	203.200.0787	**1.919,00**
							-	**GCE-351 A8 HG/ED**	203.200.0913	**1.852,00**
5,78	2	5.270	2,38	16,60	3,52	16	-	**GCE-352 E8**	203.200.0472	**2.505,00**
							3.150	**GCE-352 E8 ED**	203.200.0604	**2.824,00**
							-	**GCE-352 E8 HG**	203.200.0788	**2.855,00**
							-	**GCE-352 E8 HG/ED**	203.200.0914	**2.755,00**
7,66		5.000	3,58	25,00	5,28	15	-	**GCE-352 A8**	203.200.0473	**2.883,00**
							4.050	**GCE-352 A8 ED**	203.200.0555	**3.190,00**
							-	**GCE-352 A8 HG**	203.200.0789	**3.295,00**
							-	**GCE-352 A8 HG/ED**	203.200.0915	**3.174,00**
9,74	3	7.740	4,48	31,20	6,49	18	-	**GCE-353 F8**	203.200.0474	**3.872,00**
							4.900	**GCE-353 F8 ED**	203.200.0605	**4.177,00**
							-	**GCE-353 F8 HG**	203.200.0790	**4.425,00**
							-	**GCE-353 F8 HG/ED**	203.200.0916	**4.260,00**
11,57		7.510	5,37	37,50	7,92	17	-	**GCE-353 A8**	203.200.0475	**4.150,00**
							6.300	**GCE-353 A8 ED**	203.200.0606	**4.447,00**
							-	**GCE-353 A8 HG**	203.200.0791	**4.744,00**
							-	**GCE-353 A8 HG/ED**	203.200.0917	**4.565,00**
12,93	4	10.315	5,97	41,70	8,64	20	-	**GCE-354 F8**	203.200.0476	**4.899,00**
							6.300	**GCE-354 F8 ED**	203.200.0607	**5.096,00**
							-	**GCE-354 F8 HG**	203.200.0792	**5.591,00**
							-	**GCE-354 F8 HG/ED**	203.200.0918	**5.805,00**
15,55		10.000	7,16	50,00	10,56	19	-	**GCE-354 A8**	203.200.0477	**5.280,00**
							8.100	**GCE-354 A8 ED**	203.200.0608	**5.469,00**
							-	**GCE-354 A8 HG**	203.200.0793	**6.023,00**
							-	**GCE-354 A8 HG/ED**	203.200.0919	**5.805,00**
18,89	5	12.500	8,95	62,50	13,20	21	-	**GCE-355 A8**	203.200.0478	**6.784,00**
							9.900	**GCE-355 A8 ED**	203.200.0609	**7.165,00**
							-	**GCE-355 A8 HG**	203.200.0794	**7.752,00**
							-	**GCE-355 A8 HG/ED**	203.200.0920	**7.465,00**

- TC=temperatura interior de la cámara.
- DT=diferencial de temperatura.
- DT=TC-Tª Evaporación.
- DT: es la diferencia de temperatura entre la Tª de entrada del aire en el evaporador y la Tª interior de la cámara.
- Aplicación: cámaras frigoríficas.
- Material: aletas de aluminio y tubos de cobre estriados.
- Motores eléctricos: Ø 350 (230V/1Ph)
- Temperatura de funcionamiento -35ºC a +40ºC.
- Versiones con desescarche eléctrico standard equipadas con resistencia de acero inoxidable preparadas para la conexión a 400/3/50-60Hz.
- Protección IP54.
- Desescarches: **ED**: Eléctrico, **HG**: Gas Caliente, HG/ED: Gas Caliente y Resistencias Bandeja.



Evaporadores Cúbicos Serie GCE

ECO™ heat transfer coolers

MODINE

DIMENSIONES

MODELO GCE Ø 350 mm		351	352	353	354	355
DIMENSIONES (mm)	A	875	1.425	1.975	2.525	3.075
	B	580	1.130	1.680	2.230	2.780
	C	-	-	-	1.115	1.665
	D	-	-	-	1.115	1.115

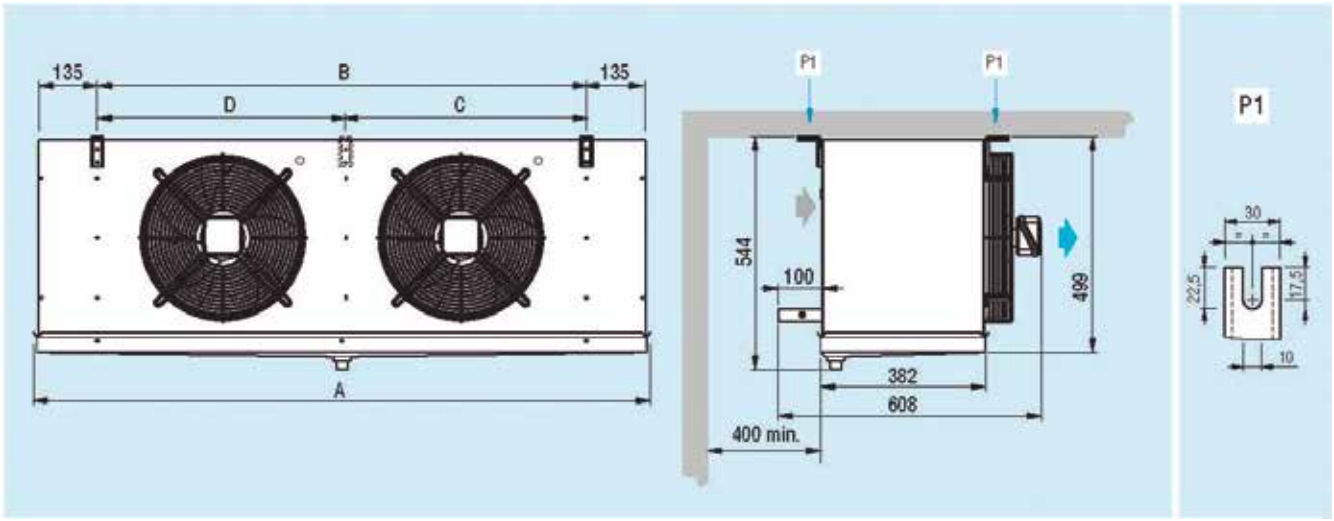

IDENTIFICACIÓN DE MODELO

GCE	35	3	A	8	EC

- GCE: Identificación de producto
- 35: Diámetro de ventiladores (25=250mm, 31=315mm, 35=350mm)
- 3: Número de ventiladores
- A: Referencia intercambiador de calor
- 8: Código separación de aletas
- EC: Versión con ventiladores de conmutación electrónica EC

Evaporadores Cúbicos Serie CTE

ECO™ heat transfer coolers

MODINE

APLICACIÓN MEDIA / BAJA TEMPERATURA

Separación de aletas 6mm. / Ventiladores Ø 500mm.

Potencia (W) R134a	Potencia (W) R449A		Nº Vent.	Caudal m^3/h	Sup. (m^2)	dm^3	Flecha m	Pot. Deses. (kW)	MODELO	CÓDIGO	Precio EUROS
Te=-8ºC ΔT=8 TC=0ºC	Te=-8ºC ΔT=8 TC=0ºC	Te=-25ºC ΔT=7 TC=-18ºC									
8.610	11.900	9.220	1	7.700	28,27	-	28	5,04	**CTE-501E6**	203.200.0064	**3.437,00**
									CTE-501E6 ED	203.200.0065	**3.878,00**
									CTE-501E6 HG/ED	203.200.0066	**3.781,00**
11.210	15.510	1.202	1	7.365	43,41	-	27	5,04	**CTE-501A6**	203.200.0067	**4.003,00**
									CTE-501A6 ED	203.200.0068	**4.444,00**
									CTE-501A6 HG/ED	203.200.0069	**4.404,00**
12.640	17.470	13.540	1	6.955	57,55	-	26	5,04	**CTE-501B6**	203.200.0070	**4.623,00**
									CTE-501B6 ED	203.200.0071	**5.063,00**
									CTE-501B6 HG/ED	203.200.0072	**5.085,00**
16.890	23.340	18.090	2	15.405	57,55	-	30	10,20	**CTE-502E6**	203.200.0073	**5.577,00**
									CTE-502E6 ED	203.200.0074	**6.105,00**
									CTE-502E6 HG/ED	203.200.0075	**6.135,00**
22.230	30.720	23.810	2	14.730	61,82	-	29	10,20	**CTE-502A6**	203.200.0076	**6.634,00**
									CTE-502A6 ED	203.200.0077	**7.168,00**
									CTE-502A6 HG/ED	203.200.0078	**7.297,00**
25.600	35.390	27.430	2	13.915	90,08	-	28	10,20	**CTE-502B6**	203.200.0079	**7.668,00**
									CTE-502B6 ED	203.200.0080	**8.197,00**
									CTE-502B6 HG/ED	203.200.0081	**8.435,00**
26.260	36.290	28.130	3	23.110	110,82	-	30	15,00	**CTE-503E6**	203.200.0082	**7.937,00**
									CTE-503E6 ED	203.200.0083	**8.636,00**
									CTE-503E6 HG/ED	203.200.0084	**8.731,00**
33.990	46.980	36.420	3	22.095	129,26	-	29	15,00	**CTE-503A6**	203.200.0085	**9.513,00**
									CTE-503A6 ED	203.200.0086	**10.164,00**
									CTE-503A6 HG/ED	203.200.0087	**10.466,00**
39.330	54.360	42.140	3	20.875	171,56	-	28	15,00	**CTE-503B6**	203.200.0088	**10.984,00**
									CTE-503B6 ED	203.200.0089	**11.686,00**
									CTE-503B6 HG/ED	203.200.0090	**12.082,00**
42.380	58.570	45.410	4	29.460	171,56	-	30	19,80	**CTE-504A6**	203.200.0091	**12.192,00**
									CTE-504A6 ED	203.200.0092	**12.981,00**
									CTE-504A6 HG/ED	203.200.0093	**13.411,00**
49.680	68.660	53.230	4	27.835	229,2	-	29	19,80	**CTE-504B6**	203.200.0094	**14.336,00**
									CTE-504B6 ED	203.200.0095	**15.130,00**
									CTE-504B6 HG/ED	203.200.0096	**15.769,00**

- TC=temperatura interior de la cámara. • ΔT=diferencial de temperatura.
- ΔT=TC-Tª Evaporación. • ΔT: es la diferencia de temperatura entre la Tª de entrada del aire en el evaporador y la Tª interior de la cámara.
- Aplicación: cámaras frigoríficas. • Material: aletas de aluminio y tubos de cobre estriados.
- Temperatura de funcionamiento: -35ºC a +40ºC.
- Modelos **ED** (desescarche eléctrico): resistencia eléctrica de acero inoxidable preparadas para la conexión a 400V/3Ph.
- Desescarches: **ED**: Eléctrico, **HG**: Gas Caliente.
- **HG/ED**: Desescarche por gas caliente y resistencias bandeja.



DIMENSIONES Ø 500mm

Nº Vent	A	B	C
1	1.184	660	844
2	2.034		
3	2.884		
4	3.734		

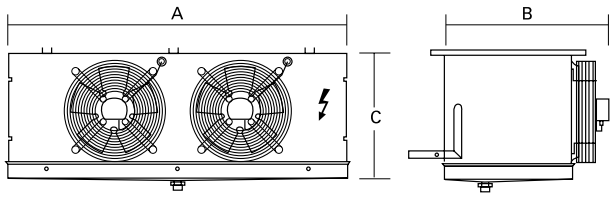

Medidas en mm.

Evaporadores Cúbicos Serie CTE

ECO™ heat transfer coolers

MODINE

APLICACIÓN BAJA TEMPERATURA

Separación de aletas 8mm. / Ventiladores Ø 500mm.

Potencia (W) R-449A		Nº Vent.	Caudal m^3/h	Sup. (m^2)	dm^3	Flecha (m)	Pot. Deses. (kW)	MODELO	CÓDIGO	Precio EUROS
Te=-25ºC ΔT=7 TC=-18ºC	Te=-31ºC ΔT=6 TC=-25ºC									
8.080	6.600	1	7.905	22,27	-	29	5,04	**CTE-501E8 ED**	203.200.0115	**3.783,00**
								CTE-501E8 HG/ED	203.200.0116	**3.671,00**
10.520	8.590	1	7.635	33,41	-	28	5,04	**CTE-501A8 ED**	203.200.0117	**4.461,00**
								CTE-501A8 HG/ED	203.200.0118	**4.421,00**
12.580	10.280	1	7.295	44,55	-	27	5,04	**CTE-501B8 ED**	203.200.0119	**4.979,00**
								CTE-501B8 HG/ED	203.200.0120	**4.990,00**
16.130	13.180	2	15.815	44,55	-	31	10,2	**CTE-502E8 ED**	203.200.0121	**6.001,00**
								CTE-502E8 HG/ED	203.200.0122	**6.018,00**
21.020	17.180	2	15.270	66,82	-	30	10,2	**CTE-502A8 ED**	203.200.0123	**6.518,00**
								CTE-502A8 HG/ED	203.200.0124	**6.508,00**
25.560	20.890	2	14.730	89,08	-	29	10,2	**CTE-502B8 ED**	203.200.0125	**8.133,00**
								CTE-502B8 HG/ED	203.200.0126	**8.258,00**
23.990	19.600	3	23.730	66,82	-	31	15	**CTE-503E8 ED**	203.200.0127	**8.542,00**
								CTE-503E8 HG/ED	203.200.0128	**8.525,00**
31.390	25.650	3	22.910	100,26	-	30	15	**CTE-503A8 ED**	203.200.0129	**10.028,00**
								CTE-503A8 HG/ED	203.200.0130	**10.137,00**
38.100	31.130	3	22.095	133,56	-	29	15	**CTE-503B8 ED**	203.200.0131	**11.597,00**
								CTE-503B8 HG/ED	203.200.0132	**11.837,00**
42.290	34.560	4	30.545	133,56	-	31	19,8	**CTE-504A8 ED**	203.200.0133	**12.958,00**
								CTE-504A8 HG/ED	203.200.0134	**13.209,00**
51.270	41.890	4	29.460	178,2	-	30	19,8	**CTE-504B8 ED**	203.200.0135	**14.997,00**
								CTE-504B8 HG/ED	203.200.0136	**15.421,00**

- TC=temperatura interior de la cámara.
- ΔT=diferencial de temperatura.
- ΔT=TC-Tª Evaporación.
- ΔT: es la diferencia de temperatura entre la Tª de entrada del aire en el evaporador y la Tª interior de la cámara.
- Aplicación: cámaras frigoríficas.
- Material: aletas de aluminio y tubos de cobre estriados.
- Motores eléctricos: Ø 630 (400V/3Ph)
- Temp. de funcionamiento -35ºC a +40ºC.
- Modelos **ED** (desescarche eléctrico): resistencia eléctrica de acero inoxidable preparadas para la conexión a 400V/3Ph.
- Desescarches: **ED**: Eléctrico, **HG**: Gas Caliente.
- **HG/ED**: Gas Caliente y Resistencias Bandeja.



DIMENSIONES Ø 500mm

Nº Vent	A	B	C
1	1.184	660	844
2	2.034		
3	2.884		
4	3.734		

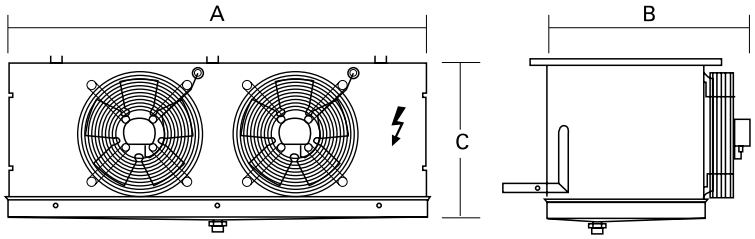

Medidas en mm.

Evaporadores Cúbicos para CO_2 Serie CGC

ECO™ heat transfer coolers

MODINE

APLICACIÓN ALTA / MEDIA TEMPERATURA

Separación entre Aletas 4 mm. Ventiladores Ø 250 mm.

POTENCIA (W) CO_2		Nº Vent.	Caudal m^3/h	Superficie (m^2)		Volumen Interno (dm^3)	Flecha (m)	Desescarche Eléctrico (W)	MODELO	CÓDIGO	Precio EUROS
Te=0ºC DT=10 TC= +10ºC	Te=-8ºC DT=8 TC= 0ºC			Int.	Ext.						
1.934	1.318	1	708	0,36	7,56	0,93	8	-	**CGC-251 E4R**	203.200.0479	**847,00**
								750	**CGC-251 E4R ED**	203.200.0638	**1.030,00**
								-	**CGC-251 E4R HG**	203.200.0670	**1.007,00**
								-	**CGC-251 E4R HG/ED**	203.200.0795	**965,00**
2.286	1.558		768	0,46	9,70	1,07	8	-	**CGC-251 E4**	203.200.0480	**963,00**
								1.350	**CGC-251 E4 ED**	203.200.0639	**1.173,00**
								-	**CGC-251 E4 HG**	203.200.0671	**1.147,00**
								-	**CGC-251 E4 HG/ED**	203.200.0796	**1.099,00**
4.045	2.756	2	1.626	0,69	14,60	1,60	9	-	**CGC-252 G4**	203.200.0481	**1.313,00**
								2.700	**CGC-252 G4 ED**	203.200.0640	**1.562,00**
								-	**CGC-252 G4 HG**	203.200.0672	**1.550,00**
								-	**CGC-252 G4 HG/ED**	203.200.0797	**1.496,00**
4.748	3.236		1.536	0,92	19,40	2,14	8	-	**CGC-252 E4**	203.200.0482	**1.479,00**
								2.700	**CGC-252 E4 ED**	203.200.0641	**1.721,00**
								-	**CGC-252 E4 HG**	203.200.0673	**1.754,00**
								-	**CGC-252 E4 HG/ED**	203.200.0798	**1.677,00**
6.153	4.193	3	2.440	1,03	21,90	2,41	11	-	**CGC-253 G4**	203.200.0483	**1.785,00**
								3.990	**CGC-253 G4 ED**	203.200.0642	**1.991,00**
								-	**CGC-253 G4 HG**	203.200.0674	**2.124,00**
								-	**CGC-253 G4 HG/ED**	203.200.0799	**2.030,00**
6.495	4.733		2.305	1,38	29,10	3,21	10	-	**CGC-253 E4**	203.200.0484	**1.987,00**
								3.990	**CGC-253 E4 ED**	203.200.0643	**2.195,00**
								-	**CGC-253 E4 HG**	203.200.0675	**2.363,00**
								-	**CGC-253 E4 HG/ED**	203.200.0800	**2.260,00**
7.825	5.332	4	3.250	1,38	29,20	3,20	13	-	**CGC-254 G4**	203.200.0485	**2.294,00**
								5.250	**CGC-254 G4 ED**	203.200.0644	**2.526,00**
								-	**CGC-254 G4 HG**	203.200.0676	**2.728,00**
								-	**CGC-254 G4 HG/ED**	203.200.0801	**2.611,00**
9.494	6.470		3.070	1,84	38,80	4,28	12	-	**CGC-254 E4**	203.200.0486	**2.546,00**
								5.250	**CGC-254 E4 ED**	203.200.0645	**2.777,00**
								-	**CGC-254 E4 HG**	203.200.0677	**3.028,00**
								-	**CGC-254 E4 HG/ED**	203.200.0802	**2.898,00**

- TC=temperatura interior de la cámara.
- DT=diferencial de temperatura.
- DT=TC-Tª Evaporación.
- DT: es la diferencia de temperatura entre la Tª de entrada del aire en el evaporador y la Tª interior de la cámara.
- Aplicación: todo tipo de habitaciones frías de CO_2.
- Material: aletas de aluminio y tubos de cobre estriados.
- Motoventiladores eléctricos: Ø 250 (230V/1Ph).
- Temperatura de funcionamiento -35ºC a +40ºC.
- Versiones con desescarche eléctrico standard equipadas con resistencia de acero inoxidable preparadas para la conexión a 230/1/50-60Hz.
- Protección IP54
- Desescarches: **ED**: Eléctrico, **HG**: Gas Caliente, **HG/ED**: Gas Caliente y Resistencias Bandeja.



Evaporadores Cúbicos para CO_2 Serie CGC

ECO™ heat transfer coolers

MODINE

APLICACIÓN MEDIA / BAJA TEMPERATURA

Separación entre Aletas 6 mm. Ventiladores Ø 250 mm.

POTENCIA (W) CO_2		Nº Vent.	Caudal m^3/h	Superficie (m^2)		Volumen Interno (dm^3)	Flecha (m)	Desescarche Eléctrico (W)	MODELO	CÓDIGO	Precio EUROS
Te=-8ºC DT=8 TC= 0ºC	Te=-25ºC DT=7 TC= -18ºC			Int.	Ext.						
1.087	868	1	753	0,36	5,17	0,93	9	-	**CGC-251 E6R**	203.200.0487	**830,00**
								750	**CGC-251 E6R ED**	203.200.0646	**1.015,00**
								-	**CGC-251 E6R HG**	203.200.0678	**991,00**
								-	**CGC-251 E6R HG/ED**	203.200.0803	**948,00**
1.305	1.043		813	0,46	6,60	1,07	9	-	**CGC-251 E6**	203.200.0488	**945,00**
								1.350	**CGC-251 E6 ED**	203.200.0647	**1.155,00**
								-	**CGC-251 E6 HG**	203.200.0679	**1.126,00**
								-	**CGC-251 E6 HG/ED**	203.200.0804	**1.077,00**
2.210	1.766	2	1.695	0,69	9,94	1,60	10	-	**CGC-252 G6**	203.200.0489	**1.282,00**
								2.700	**CGC-252 G6 ED**	203.200.0648	**1.522,00**
								-	**CGC-252 G6 HG**	203.200.0680	**1.525,00**
								-	**CGC-252 G6 HG/ED**	203.200.0805	**1.459,00**
2.718	2.171		1.626	0,92	13,20	2,14	9	-	**CGC-252 E6**	203.200.0490	**1.425,00**
								2.700	**CGC-252 E6 ED**	203.200.0560	**1.669,00**
								-	**CGC-252 E6 HG**	203.200.0681	**1.697,00**
								-	**CGC-252 E6 HG/ED**	203.200.0806	**1.622,00**
3.358	2.683	3	2.540	1,03	14,90	2,41	12	-	**CGC-253 G6**	203.200.0491	**1.750,00**
								3.990	**CGC-253 G6 ED**	203.200.0650	**1.957,00**
								-	**CGC-253 G6 HG**	203.200.0682	**2.080,00**
								-	**CGC-253 G6 HG/ED**	203.200.0807	**1.989,00**
3.986	3.185		2.430	1,38	19,90	3,21	11	-	**CGC-253 E6**	203.200.0492	**1.950,00**
								3.990	**CGC-253 E6 ED**	203.200.0651	**2.157,00**
								-	**CGC-253 E6 HG**	203.200.0683	**2.321,00**
								-	**CGC-253 E6 HG/ED**	203.200.0808	**2.221,00**
4.699	3.754	4	3.390	1,38	19,90	3,20	14	-	**CGC-254 G6**	203.200.0493	**2.237,00**
								5.250	**CGC-254 G6 ED**	203.200.0652	**2.470,00**
								-	**CGC-254 G6 HG**	203.200.0684	**2.661,00**
								-	**CGC-254 G6 HG/ED**	203.200.0809	**2.546,00**
5.436	4.343		3.250	1,84	26,50	4,28	13	-	**CGC-254 E6**	203.200.0494	**2.486,00**
								5.250	**CGC-254 E6 ED**	203.200.0653	**2.718,00**
								-	**CGC-254 E6 HG**	203.200.0685	**2.957,00**
								-	**CGC-254 E6 HG/ED**	203.200.0810	**2.828,00**

- TC=temperatura interior de la cámara.
- DT=diferencial de temperatura.
- DT=TC-Tª Evaporación.
- DT: es la diferencia de temperatura entre la Tª de entrada del aire en el evaporador y la Tª interior de la cámara.
- Aplicación: todo tipo de habitaciones frías de CO_2.
- Material: aletas de aluminio y tubos de cobre estriados.
- Motoventiladores eléctricos: Ø 250 (230V/1Ph).
- Temperatura de funcionamiento -35ºC a +40ºC.
- Versiones con desescarche eléctrico standard equipadas con resistencia de acero inoxidable preparadas para la conexión a 230/1/50-60Hz
- Protección IP54
- Desescarches: **ED**: Eléctrico, **HG**: Gas Caliente, **HG/ED**: Gas Caliente y Resistencias Bandeja.



Evaporadores Cúbicos para CO_2 Serie CGC

ECO™ heat transfer coolers

MODINE

APLICACIÓN BAJA TEMPERATURA

Separación entre Aletas 8 mm. Ventiladores Ø 250 mm.

POTENCIA (W) CO_2		Nº Vent.	Caudal m^3/h	Superficie (m^2)		Volumen Interno (dm^3)	Flecha (m)	Desescarche Eléctrico (W)	MODELO	CÓDIGO	Precio EUROS
Te=-25ºC DT=7 TC= -18ºC	Te=-31ºC DT=6 TC= -25ºC			Int.	Ext.						
918	758	1	800	0,36	3,97	0,93	8	-	**CGC-251 E8R**	203.200.0495	**865,00**
								750	**CGC-251 E8R ED**	203.200.0654	**1.019,00**
								-	**CGC-251 E8R HG**	203.200.0686	**995,00**
								-	**CGC-251 E8R HG/ED**	203.200.0811	**951,00**
1.055	871		840	0,46	5,10	1,07	8	-	**CGC-251 E8**	203.200.0496	**980,00**
								1.350	**CGC-251 E8 ED**	203.200.0655	**1.151,00**
								-	**CGC-251 E8 HG**	203.200.0687	**1.127,00**
								-	**CGC-251 E8 HG/ED**	203.200.0812	**1.079,00**
1.730	1.428	2	1.725	0,69	7,66	1,60	9	-	**CGC-252 G8**	203.200.0497	**1.330,00**
								2.700	**CGC-252 G8 ED**	203.200.0414	**1.532,00**
								-	**CGC-252 G8 HG**	203.200.0688	**1.528,00**
								-	**CGC-252 G8 HG/ED**	203.200.0813	**1.461,00**
2.141	1.767		1.690	0,92	10,20	2,14	8	-	**CGC-252 E8**	203.200.0498	**1.479,00**
								2.700	**CGC-252 E8 ED**	203.200.0561	**1.672,00**
								-	**CGC-252 E8 HG**	203.200.0689	**1.702,00**
								-	**CGC-252 E8 HG/ED**	203.200.0814	**1.626,00**
2.531	2.089	3	2.585	1,03	11,50	2,41	11	-	**CGC-253 G8**	203.200.0499	**1.823,00**
								3.990	**CGC-253 G8 ED**	203.200.0656	**1.968,00**
								-	**CGC-253 G8 HG**	203.200.0690	**2.095,00**
								-	**CGC-253 G8 HG/ED**	203.200.0815	**2.006,00**
3.238	2.673		2.530	1,38	15,30	3,21	10	-	**CGC-253 E8**	203.200.0500	**2.024,00**
								3.990	**CGC-253 E8 ED**	203.200.0657	**2.162,00**
								-	**CGC-253 E8 HG**	203.200.0691	**2.328,00**
								-	**CGC-253 E8 HG/ED**	203.200.0816	**2.227,00**
3.375	2.786	4	3.450	1,38	15,30	3,20	13	-	**CGC-254 G8**	203.200.0501	**2.330,00**
								5.250	**CGC-254 G8 ED**	203.200.0658	**2.483,00**
								-	**CGC-254 G8 HG**	203.200.0692	**2.677,00**
								-	**CGC-254 G8 HG/ED**	203.200.0817	**2.561,00**
4.325	3.570		3.370	1,84	26,01	4,28	12	-	**CGC-254 E8**	203.200.0502	**2.585,00**
								5.250	**CGC-254 E8 ED**	203.200.0659	**2.733,00**
								-	**CGC-254 E8 HG**	203.200.0693	**2.973,00**
								-	**CGC-254 E8 HG/ED**	203.200.0818	**2.844,00**

- TC=temperatura interior de la cámara.
- DT=diferencial de temperatura.
- DT=TC-Tª Evaporación.
- DT: es la diferencia de temperatura entre la Tª de entrada del aire en el evaporador y la Tª interior de la cámara.
- Aplicación: todo tipo de habitaciones frías de CO_2.
- Material: aletas de aluminio y tubos de cobre estriados.
- Motoventiladores eléctricos: Ø 250 (230V/1Ph).
- Temperatura de funcionamiento -35ºC a +40ºC.
- Versiones con desescarche eléctrico standard equipadas con resistencia de acero inoxidable preparadas para la conexión a 230/1/50-60Hz.
- Protección IP54
- Desescarches: **ED**: Eléctrico, **HG**: Gas Caliente, **HG/ED**: Gas Caliente y Resistencias Bandeja.



Evaporadores Cúbicos para CO_2 Serie CGC

ECO™ heat transfer coolers

MODINE

MODELO CGC CO_2 Ø 250 mm		251R	251	252	253	254
DIMENSIONES (mm)	A	674	774	1.224	1.574	2.124
	B	380	480	930	1.380	1.830

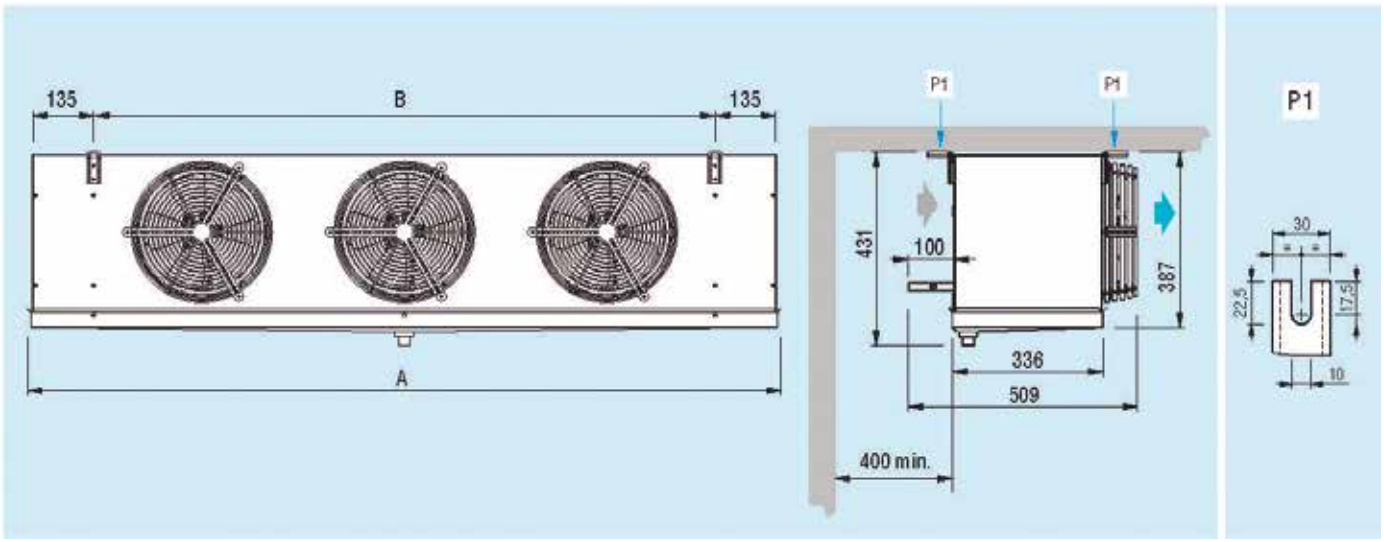

IDENTIFICACIÓN DE MODELO

CGC	25	3	A	8	EC

- Identificación de producto
- Diámetro de ventiladores (25=250mm, 31=315mm, 35=350mm)
- Número de ventiladores
- Referencia intercambiador de calor
- Código separación de aletas
- Versión con ventiladores de conmutación electrónica EC

Evaporadores Cúbicos para CO_2 Serie CGC

ECO™ heat transfer coolers

MODINE

APLICACIÓN ALTA / MEDIA TEMPERATURA

Separación entre Aletas 4 mm. Ventiladores Ø 315 mm.

POTENCIA (W) CO_2		Nº Vent.	Caudal m^3/h	Superficie (m^2)		Volumen Interno (dm^3)	Flecha (m)	Desescarche Eléctrico (W)	MODELO	CÓDIGO	Precio EUROS
Te=0ºC DT=10 TC= +10ºC	Te=-8ºC DT=8 TC= 0ºC			Int.	Ext.						
4.572	3.116	1	1.500	0,78	16,50	1,83	11	-	**CGC-311 F4**	203.200.0503	**1.410,00**
								1.750	**CGC-311 F4 ED**	203.200.0660	**1.669,00**
								-	**CGC-311 F4 HG**	203.200.0694	**1.683,00**
								-	**CGC-311 F4 HG/ED**	203.200.0819	**3.930,00**
9.143	6.231	2	3.000	1,56	33,00	3,66	14	-	**CGC-312 F4**	203.200.0504	**2.224,00**
								3.150	**CGC-312 F4 ED**	203.200.0661	**2.495,00**
								-	**CGC-312 F4 HG**	203.200.0695	**2.670,00**
								-	**CGC-312 F4 HG/ ED**	203.200.0820	**2.554,00**
13.626	9.286	3	4.495	2,34	49,50	5,49	16	-	**CGC-313 F4**	203.200.0505	**3.714,00**
								4.900	**CGC-313 F4 ED**	203.200.0662	**4.056,00**
								-	**CGC-313 F4 HG**	203.200.0696	**4.457,00**
								-	**CGC-313 F4 HG/ED**	203.200.0821	**3.875,00**
18.285	12.461	4	6.000	3,12	66,00	7,32	18	-	**CGC-314 F4**	203.200.0506	**4.510,00**
								6.300	**CGC-314 F4 ED**	203.200.0663	**4.856,00**
								-	**CGC-314 F4 HG**	203.200.0697	**5.414,00**
								-	**CGC-314 F4 HG/ED**	203.200.0822	**5.178,00**

- TC=temperatura interior de la cámara.
- DT=diferencial de temperatura.
- DT=TC-Tª Evaporación.
- DT: es la diferencia de temperatura entre la Tª de entrada del aire en el evaporador y la Tª interior de la cámara.
- Aplicación: todo tipo de habitaciones frías de CO_2.
- Material: aletas de aluminio y tubos de cobre estriados.
- Motoventiladores eléctricos: Ø 315 (230V/1Ph).
- Temperatura de funcionamiento -35ºC a +40ºC.
- Versiones con desescarche eléctrico standard equipadas con resistencia de acero inoxidable preparadas para la conexión a 400/3/50-60Hz.
- Protección IP54
- Desescarches: **ED**: Eléctrico, **HG**: Gas Caliente, **HG**/**ED**: Gas Caliente y Resistencias Bandeja.



Evaporadores Cúbicos para CO_2 Serie CGC

ECO™ heat transfer coolers

MODINE

APLICACIÓN MEDIA / BAJA TEMPERATURA

Separación entre Aletas 6 mm. Ventiladores Ø 315 mm.

POTENCIA (W) CO_2		Nº Vent.	Caudal m^3/h	Superficie (m^2)		Volumen Interno (dm^3)	Flecha (m)	Desescarche Eléctrico (W)	MODELO	CÓDIGO	Precio EUROS
Te=-8ºC DT=8 TC= 0ºC	Te=-25ºC DT=7 TC= -18ºC			Int.	Ext.						
2.657	2.123	1	1.595	0,78	11,30	1,83	12	-	**CGC-311 F6**	203.200.0507	**1.369,00**
								1.750	**CGC-311 F6 ED**	203.200.0411	**1.635,00**
								-	**CGC-311 F6 HG**	203.200.0698	**1.643,00**
								-	**CGC-311 F6 HG/ED**	203.200.0823	**1.571,00**
5.315	4.247	2	3.190	1,56	22,60	3,66	15	-	**CGC-312 F6**	203.200.0508	**2.180,00**
								3.150	**CGC-312 F6 ED**	203.200.0664	**2.452,00**
								-	**CGC-312 F6 HG**	203.200.0699	**2.616,00**
								-	**CGC-312 F6 HG/ED**	203.200.0824	**2.503,00**
8.215	6.563	3	4.970	2,34	33,90	5,49	17	-	**CGC-313 F6**	203.200.0509	**3.630,00**
								4.900	**CGC-313 F6 ED**	203.200.0665	**3.974,00**
								-	**CGC-313 F6 B HG**	203.200.0700	**4.356,00**
								-	**CGC-313 F6 HG/ED**	203.200.0825	**4.167,00**
10.752	8.590	4	6.390	3,12	45,20	7,32	19	-	**CGC-314 F6**	203.200.0510	**4.411,00**
								6.300	**CGC-314 F6 ED**	203.200.0666	**4.753,00**
								-	**CGC-314 F6 HG**	203.200.0701	**5.292,00**
								-	**CGC-314 F6 HG/ED**	203.200.0826	**5.061,00**

- TC=temperatura interior de la cámara.
- DT=diferencial de temperatura.
- DT=TC-Tª Evaporación.
- DT: es la diferencia de temperatura entre la Tª de entrada del aire en el evaporador y la Tª interior de la cámara.
- Aplicación: todo tipo de habitaciones frías de CO_2.
- Material: aletas de aluminio y tubos de cobre estriados.
- Motoventiladores eléctricos: Ø 315 (230V/1Ph).
- Temperatura de funcionamiento -35ºC a +40ºC.
- Versiones con desescarche eléctrico standard equipadas con resistencia de acero inoxidable preparadas para la conexión a 400/3/50-60Hz.
- Protección IP54
- Desescarches: **ED**: Eléctrico, **HG**: Gas Caliente, **HG/ED**: Gas Caliente y Resistencias Bandeja.



Evaporadores Cúbicos para CO_2 Serie CGC

ECO™ heat transfer coolers

MODINE

APLICACIÓN BAJA TEMPERATURA

Separación entre Aletas 8 mm. Ventiladores Ø 315 mm.

POTENCIA (W) CO_2		Nº Vent.	Caudal m^3/h	Superficie (m^2)		Volumen Interno (dm^3)	Flecha (m)	Desescarche Eléctrico (W)	MODELO	CÓDIGO	Precio EUROS
Te=-25ºC DT=7 TC= -18ºC	Te=-31ºC DT=6 TC= -25ºC			Int.	Ext.						
2.152	1.776	1	1.650	0,78	8,65	1,83	11	-	**CGC-311 F8**	203.200.0511	**1.432,00**
								1.750	**CGC-311 F8 ED**	203.200.0412	**1.649,00**
								-	**CGC-311 F8 HG**	203.200.0702	**1.646,00**
								-	**CGC-311 F8 HG/ED**	203.200.0827	**1.575,00**
4.293	3.543	2	3.290	1,56	17,30	3,66	14	-	**CGC-312 F8**	203.200.0512	**2.284,00**
								3.150	**CGC-312 F8 ED**	203.200.0667	**2.459,00**
								-	**CGC-312 F8 HG**	203.200.0703	**2.628,00**
								-	**CGC-312 F8 HG/ED**	203.200.0828	**2.513,00**
6.191	5.110	3	4.950	2,34	26,00	5,49	1	-	**CGC-313 F8**	203.200.0513	**3.798,00**
								4.900	**CGC-313 F8 ED**	203.200.0668	**3.981,00**
								-	**CGC-313 F8 HG**	203.200.0704	**4.368,00**
								-	**CGC-313 F8 HG/ED**	203.200.0829	**4.181,00**
8.438	6.965	4	6.580	3,12	34,60	7,32	18	-	**CGC-314 F8**	203.200.0514	**4.619,00**
								6.300	**CGC-314 F8 ED**	203.200.0669	**4.768,00**
								-	**CGC-314 F8 HG**	203.200.0705	**5.310,00**
								-	**CGC-314 F8 HG/ED**	203.200.0830	**5.079,00**

- TC=temperatura interior de la cámara.
- DT=diferencial de temperatura.
- DT=TC-Tª Evaporación.
- DT: es la diferencia de temperatura entre la Tª de entrada del aire en el evaporador y la Tª interior de la cámara.
- Aplicación: todo tipo de habitaciones frías de CO_2.
- Material: aletas de aluminio y tubos de cobre estriados.
- Motoventiladores eléctricos: Ø 315 (230V/1Ph).
- Temperatura de funcionamiento -35ºC a +40ºC.
- Versiones con desescarche eléctrico standard equipadas con resistencia de acero inoxidable preparadas para la conexión a 400/3/50-60Hz.
- Protección IP54
- Desescarches: **ED**: Eléctrico, **HG**: Gas Caliente, **HG/ED**: Gas Caliente y Resistencias Bandeja.



Evaporadores Cúbicos para CO_2 Serie CGC

ECO™ heat transfer coolers

MODINE

DIMENSIONES

MODELO CGC CO_2 Ø 315 mm		311	312	313	314
DIMENSIONES (mm)	A	874	1.424	1.974	2.524
	B	580	1.130	1.680	2.230

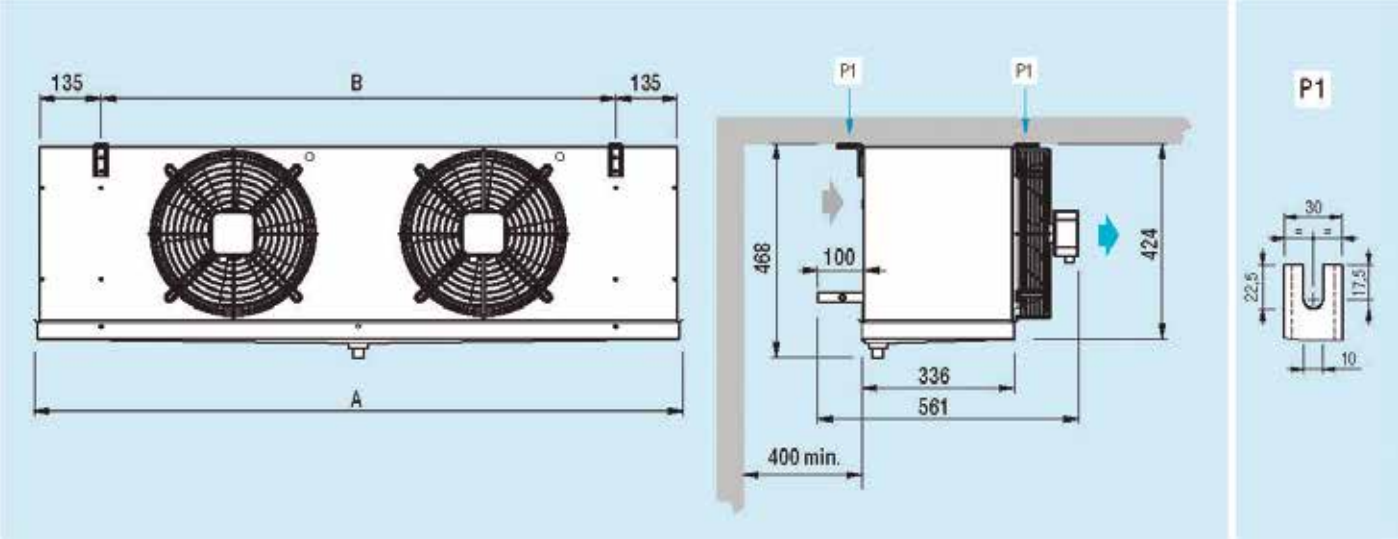

IDENTIFICACIÓN DE MODELO

CGC	31	3	A	8	EC

- Identificación de producto
- Diámetro de ventiladores (25=250mm, 31=315mm, 35=350mm)
- Número de ventiladores
- Referencia intercambiador de calor
- Código separación de aletas
- Versión con ventiladores de conmutación electrónica EC

Evaporadores Cúbicos para CO_2 Serie CGC

ECO™ heat transfer coolers

MODINE

APLICACIÓN ALTA / MEDIA TEMPERATURA

Separación entre Aletas 4 mm. Ventiladores Ø 350 mm.

POTENCIA (W) CO_2		Nº Vent.	Caudal m^3/h	Superficie (m^2)		Volumen Interno (dm^3)	Flecha (m)	Desescarche Eléctrico (W)	MODELO	CÓDIGO	Precio EUROS
Te=0ºC DT=10 TC= +10ºC	Te=-8ºC DT=8 TC= 0ºC			Int.	Ext.						
5.819	3.966	1	2.425	0,75	15,25	1,76	14	-	**CGC-351 E4**	203.200.0515	**1.639,00**
								1.750	**CGC-351 E4 ED**	203.200.0611	**1.937,00**
								-	**CGC-351 E4 HG**	203.200.0706	**1.969,00**
								-	**CGC-351 E4 HG/ED**	203.200.0831	**1.883,00**
7.032	4.792		2.235	1,12	22,90	2,64	13	-	**CGC-351 A4**	203.200.0516	**1.907,00**
								2.250	**CGC-351 A4 ED**	203.200.0612	**2.208,00**
								-	**CGC-351 A4 HG**	203.200.0707	**2.292,00**
								-	**CGC-351 A4 HG/ED**	203.200.0832	**2.191,00**
11.605	7.908	2	4.850	1,50	30,50	3,52	16	-	**CGC-352 E4**	203.200.0517	**2.823,00**
								3.150	**CGC-352 E4 ED**	203.200.0613	**3.248,00**
								-	**CGC-352 E4 HG**	203.200.0708	**3.387,00**
								-	**CGC-352 E4 HG/ED**	203.200.0833	**3.242,00**
14.031	9.562		4.472	2,24	45,80	5,28	15	-	**CGC-352 A4**	203.200.0518	**3.307,00**
								4.050	**CGC-352 A4 ED**	203.200.0614	**3.732,00**
								-	**CGC-352 A4 HG**	203.200.0709	**3.968,00**
								-	**CGC-352 A4 HG/ED**	203.200.0834	**3.796,00**
20.220	13.779	3	7.050	2,81	59,50	6,49	18	-	**CGC-353 F4**	203.200.0519	**4.426,00**
								4.900	**CGC-353 F4 ED**	203.200.0615	**4.881,00**
								-	**CGC-353 F4 HG**	203.200.0710	**5.310,00**
								-	**CGC-353 F4 HG/ED**	203.200.0835	**5.079,00**
21.451	14.618		6.710	3,37	68,70	7,92	17	-	**CGC-353 A4**	203.200.0520	**4.788,00**
								6.300	**CGC-353 A4 ED**	203.200.0616	**5.243,00**
								-	**CGC-353 A4 HG**	203.200.0711	**5.745,00**
								-	**CGC-353 A4 HG/ED**	203.200.0836	**5.496,00**
27.078	18.453	4	9.400	3,74	79,20	8,64	20	-	**CGC-354 F4**	203.200.0521	**5.631,00**
								6.300	**CGC-354 F4 ED**	203.200.0617	**6.005,00**
								-	**CGC-354 F4 HG**	203.200.0712	**6.756,00**
								-	**CGC-354 F4 HG/ED**	203.200.0837	**6.462,00**
28.133	19.172		8.950	4,49	91,60	10,56	19	-	**CGC-354 A4**	203.200.0522	**6.132,00**
								8.100	**CGC-354 A4 ED**	203.200.0618	**6.503,00**
								-	**CGC-354 A4 HG**	203.200.0713	**7.355,00**
								-	**CGC-354 A4 HG/ED**	203.200.0838	**7.037,00**
34.990	23.845	5	11.180	5,61	114,50	13,20	21	-	**CGC-355 A4**	203.200.0523	**7.821,00**
								9.900	**CGC-355 A4 ED**	203.200.0619	**8.447,00**
								-	**CGC-355 A4 HG**	203.200.0714	**9.384,00**
								-	**CGC-355 A4 HG/ED**	203.200.0839	**8.976,00**

- TC=temperatura interior de la cámara.
- DT=diferencial de temperatura.
- DT=TC-Tª Evaporación.
- DT: es la diferencia de temperatura entre la Tª de entrada del aire en el evaporador y la Tª interior de la cámara.
- Aplicación: todo tipo de habitaciones frías de CO_2.
- Material: aletas de aluminio y tubos de cobre estriados.
- Motores eléctricos: Ø 350 (400V/3Ph)
- Temperatura de funcionamiento -35ºC a +40ºC.
- Versiones con desescarche eléctrico standard equipadas con resistencia de acero inoxidable preparadas para la conexión a 400/3/50-60Hz.
- Protección IP54.
- Desescarches: **ED**: Eléctrico, **HG**: Gas Caliente, **HG/ED**: Gas Caliente y Resistencias Bandeja.



Evaporadores Cúbicos para CO_2 Serie CGC

ECO™ heat transfer coolers

MODINE

APLICACIÓN MEDIA / BAJA TEMPERATURA

Separación entre Aletas 6 mm. Ventiladores Ø 350 mm.

POTENCIA (W) CO_2		Nº Vent.	Caudal m^3/h	Superficie (m^2)		Volumen Interno (dm^3)	Flecha (m)	Desescarche Eléctrico (W)	MODELO	CÓDIGO	Precio EUROS
Te=-8ºC DT=8 TC= 0ºC	Te=-25ºC DT=7 TC= -18ºC			Int.	Ext.						
3.261	2.605	1	2.580	0,75	10,90	1,76	15	-	**CGC-351 E6**	203.200.0524	**1.611,00**
								1.750	**CGC-351 E6 ED**	203.200.0620	**1.912,00**
								-	**CGC-351 E6 HG**	203.200.0715	**1.936,00**
								-	**CGC-351 E6 HG/ED**	203.200.0840	**1.848,00**
4.204	3.359		2.430	1,12	15,80	2,64	14	-	**CGC-351 A6**	203.200.0525	**1.872,00**
								2.250	**CGC-351 A6 ED**	203.200.0621	**2.169,00**
								-	**CGC-351 A6 HG**	203.200.0716	**2.245,00**
								-	**CGC-351 A6 HG/ED**	203.200.0841	**2.148,00**
6.645	5.308	2	5.160	1,50	21,70	3,52	17	-	**CGC-352 E6**	203.200.0526	**2.755,00**
								3.150	**CGC-352 E6 ED**	203.200.0622	**3.180,00**
								-	**CGC-352 E6 HG**	203.200.0717	**3.307,00**
								-	**CGC-352 E6 HG/ED**	203.200.0842	**3.163,00**
8.457	6.756		4.850	2,24	31,50	5,28	16	-	**CGC-352 A6**	203.200.0527	**3.242,00**
								4.050	**CGC-352 A6 ED**	203.200.0623	**3.662,00**
								-	**CGC-352 A6 HG**	203.200.0718	**3.891,00**
								-	**CGC-352 A6 HG/ED**	203.200.0843	**3.722,00**
11.573	9.246	3	7.510	2,81	40,60	6,49	19	-	**CGC-353 F6**	203.200.0528	**4.333,00**
								4.900	**CGC-353 F6 ED**	203.200.0624	**4.790,00**
								-	**CGC-353 F6 HG**	203.200.0719	**5.199,00**
								-	**CGC-353 F6 HG/ED**	203.200.0844	**4.973,00**
12.805	10.230		7.280	3,37	47,30	7,92	18	-	**CGC-353 A6**	203.200.0529	**4.679,00**
								6.300	**CGC-353 A6 ED**	203.200.0625	**5.134,00**
								-	**CGC-353 A6 HG**	203.200.0720	**5.615,00**
								-	**CGC-353 A6 HG/ED**	203.200.0845	**5.370,00**
15.342	12.257	4	9.860	3,74	54,20	8,64	21	-	**CGC-354 F6**	203.200.0530	**5.479,00**
								6.300	**CGC-354 F6 ED**	203.200.0626	**5.853,00**
								-	**CGC-354 F6 HG**	203.200.0721	**6.575,00**
								-	**CGC-354 F6 HG/ED**	203.200.0846	**6.288,00**
17.033	13.608		9.705	4,49	63,00	10,56	20	-	**CGC-354 A6**	203.200.0531	**5.974,00**
								8.100	**CGC-354 A6 ED**	203.200.0627	**6.350,00**
								-	**CGC-354 A6 HG**	203.200.0722	**7.170,00**
								-	**CGC-354 A6 HG/ED**	203.200.0847	**6.858,00**
21.503	17.179	5	12.130	5,61	78,80	13,20	22	-	**CGC-355 A6**	203.200.0532	**7.633,00**
								9.900	**CGC-355 A6 ED**	203.200.0628	**8.257,00**
								-	**CGC-355 A6 HG**	203.200.0723	**9.159,00**
								-	**CGC-355 A6 HG/ED**	203.200.0848	**8.759,00**

- TC=temperatura interior de la cámara.
- DT=diferencial de temperatura.
- DT=TC-Tª Evaporación.
- DT: es la diferencia de temperatura entre la Tª de entrada del aire en el evaporador y la Tª interior de la cámara.
- Aplicación: todo tipo de habitaciones frías de CO_2.
- Material: aletas de aluminio y tubos de cobre estriados.
- Motores eléctricos: Ø 350 (400V/3Ph)
- Temperatura de funcionamiento -35ºC a +40ºC.
- Versiones con desescarche eléctrico standard equipadas con resistencia de acero inoxidable preparadas para la conexión a 400/3/50-60Hz.
- Protección IP54.
- Desescarches: **ED**: Eléctrico, **HG**: Gas Caliente, **HG/ED**: Gas Caliente y Resistencias Bandeja.



Evaporadores Cúbicos para CO_2 Serie CGC

ECO™ heat transfer coolers

MODINE

APLICACIÓN BAJA TEMPERATURA

Separación entre Aletas 8 mm. Ventiladores Ø 350 mm.

POTENCIA (W) CO_2		Nº Vent.	Caudal m^3/h	Superficie (m^2)		Volumen Interno (dm^3)	Flecha (m)	Desescarche Eléctrico (W)	MODELO	CÓDIGO	Precio EUROS
Te=-25ºC DT=7 TC= -18ºC	Te=-31ºC DT=6 TC= -25ºC			Int.	Ext.						
2.584	2.133	1	2.640	0,75	8,30	1,76	14	-	**CGC-351 E8**	203.200.0533	**1.687,00**
								1.750	**CGC-351 E8 ED**	203.200.0629	**1.912,00**
								-	**CGC-351 E8 HG**	203.200.0724	**1.940,00**
								-	**CGC-351 E8 HG/ED**	203.200.0849	**1.857,00**
3.459	2.855		2.500	1,12	12,50	2,64	13	-	**CGC-351 A8**	203.200.0534	**1.953,00**
								2.250	**CGC-351 A8 ED**	203.200.0630	**2.171,00**
								-	**CGC-351 A8 HG**	203.200.0725	**2.249,00**
								-	**CGC-351 A8 HG/ED**	203.200.0850	**2.150,00**
5.221	4.310	2	5.270	1,50	16,60	3,52	16	-	**CGC-352 E8**	203.200.0535	**2.886,00**
								3.150	**CGC-352 E8 ED**	203.200.0631	**3.185,00**
								-	**CGC-352 E8 HG**	203.200.0726	**3.317,00**
								-	**CGC-352 E8 HG/ED**	203.200.0851	**3.171,00**
6.929	5.719		5.000	2,24	25,00	5,28	15	-	**CGC-352 A8**	203.200.0536	**3.394,00**
								4.050	**CGC-352 A8 ED**	203.200.0632	**3.676,00**
								-	**CGC-352 A8 HG**	203.200.0727	**3.902,00**
								-	**CGC-352 A8 HG/ED**	203.200.0852	**3.732,00**
9.102	7.513	34	7.740	2,81	31,20	6,49	18	-	**CGC-353 F8**	203.200.0537	**4.525,00**
								4.900	**CGC-353 F8 ED**	203.200.0633	**4.792,00**
								-	**CGC-353 F8 HG**	203.200.0728	**5.203,00**
								-	**CGC-353 F8 HG/ED**	203.200.0853	**4.975,00**
10.347	8.540		7.510	3,37	37,50	7,92	17	-	**CGC-353 A8**	203.200.0538	**4.837,00**
								6.300	**CGC-353 A8 ED**	203.200.0562	**5.150,00**
								-	**CGC-353 A8HG**	203.200.0729	**5.635,00**
								-	**CGC-353 A8 HG/ED**	203.200.0854	**5.388,00**
12.129	10.012	4	10.315	3,74	41,70	8,64	20	-	**CGC-354 F8**	203.200.0539	**5.745,00**
								6.300	**CGC-354 F8 ED**	203.200.0635	**5.889,00**
								-	**CGC-354 F8 HG**	203.200.0730	**6.607,00**
								-	**CGC-354 F8 HG/ED**	203.200.0855	**6.319,00**
13.606	11.231		10.000	4,49	50,00	10,56	19	-	**CGC-354 A8**	203.200.0540	**6.257,00**
								8.100	**CGC-354 A8 ED**	203.200.0636	**6.390,00**
								-	**CGC-354 A8 HG**	203.200.0731	**7.195,00**
								-	**CGC-354 A8 HG/ED**	203.200.0856	**6.883,00**
17.087	14.103	5	12.500	5,61	62,50	13,20	21	-	**CGC-355 A8**	203.200.0541	**7.999,00**
								9.900	**CGC-355 A8 ED**	203.200.0637	**8.293,00**
								-	**CGC-355 A8 HG**	203.200.0732	**9.198,00**
								-	**CGC-355 A8 HG/ED**	203.200.0857	**8.798,00**

- TC=temperatura interior de la cámara.
- DT=diferencial de temperatura.
- DT=TC-Tª Evaporación.
- DT: es la diferencia de temperatura entre la Tª de entrada del aire en el evaporador y la Tª interior de la cámara.
- Aplicación: todo tipo de habitaciones frías de CO_2.
- Material: aletas de aluminio y tubos de cobre estriados.
- Motores eléctricos: Ø 350 (400V/3Ph)
- Temperatura de funcionamiento -35ºC a +40ºC.
- Versiones con desescarche eléctrico standard equipadas con resistencia de acero inoxidable preparadas para la conexión a 400/3/50-60Hz.
- Protección IP54.
- Desescarches: **ED**: Eléctrico, **HG**: Gas Caliente, **HG/ED**: Gas Caliente y Resistencias Bandeja.



Evaporadores Cúbicos para CO_2 Serie CGC

ECO™ heat transfer coolers

MODINE

DIMENSIONES

MODELO CGC CO_2 Ø 350 mm		351	352	353	354	355
DIMENSIONES (mm)	A	875	1.425	1.975	2.525	3.075
	B	580	1.130	1.680	2.230	2.780
	C	-	-	-	1.115	1.665
	D	-	-	-	1.115	1.115

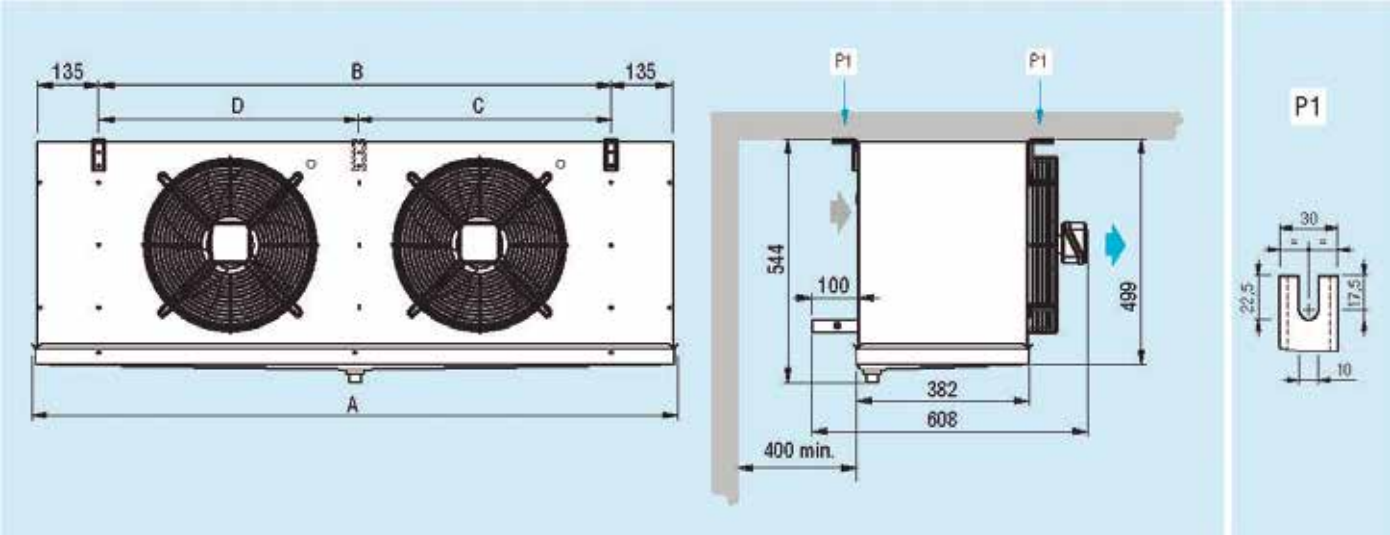

IDENTIFICACIÓN DE MODELO

CGC	35	3	A	8	EC

- Identificación de producto
- Diámetro de ventiladores (25=250mm, 31=315mm, 35=350mm)
- Número de ventiladores
- Referencia intercambiador de calor
- Código separación de aletas
- Versión con ventiladores de conmutación electrónica EC

Evaporadores Cúbicos CO_2 Serie CDC

ECO™ heat transfer coolers

MODINE

ALTA TEMPERATURA

Separación de Aletas 4 mm. Ventilador Ø 500 mm.

Potencia (kW) CO_2 Te= 0ºC ΔT=10 TC= 10ºC	Nº Vent.	Caudal m³/h	Superficie ext. (m²)	Cap. circuito (dm³)	Flecha (m)	Pot. Deses. (W)	MODELO	CÓDIGO	Precio EUROS
16,88	1	7.190	35	7,8	27	5.040	**CDC 501E4**	203.200.0947	**4.096,00**
							CDC 501E4 ED	203.200.0948	**4.604,00**
20,87		6.690	53	11,7	26		**CDC 501A4**	203.200.0949	**4.807,00**
							CDC 501A4 ED	203.200.0950	**5.319,00**
22,67		6.310	71	15,6	25		**CDC 501B4**	203.200.0951	**5.584,00**
							CDC 501B4 ED	203.200.0952	**6.093,00**
34,27	2	14.390	71	15,1	29	10.200	**CDC 502E4**	203.200.0953	**6.703,00**
							CDC 502E4 ED	203.200.0954	**7.313,00**
41,99		13.380	106	22,6	28		**CDC 502A4**	203.200.0955	**8.032,00**
							CDC 502A4 ED	203.200.0956	**8.647,00**
45,74		12.620	142	30,2	27		**CDC 502B4**	203.200.0957	**9.354,00**
							CDC 502B4 ED	203.200.0958	**9.964,00**
51,53	3	21.580	106	22,4	28	15.900	**CDC 503E4**	203.200.0959	**9.530,00**
							CDC 503E4 ED	203.200.0960	**10.336,00**
63,13		20.070	159	33,6	28		**CDC 503A4**	203.200.0961	**11.535,00**
							CDC 503A4 ED	203.200.0962	**12.339,00**
68,80		18.940	212	44,8	27		**CDC 503B4**	203.200.0963	**13.418,00**
							CDC 503B4 ED	203.200.0964	**14.223,00**
83,88	4	26.760	212	44,8	29	19.800	**CDC 504A4**	203.200.0965	**14.810,00**
							CDC 504A4 ED	203.200.0966	**15.728,00**
90,57		25.250	283	59,4	28		**CDC 504B4**	203.200.0967	**17.445,00**
							CDC 504B4 ED	203.200.0968	**18.356,00**



Ventiladores		Conexión (mm)		Desagüe Ø (GAS)	MODELO
Absor. (A)	Pot. (W)	Entrada	Salida		
1,7	770	12	16	2	**CDC 501E4/ED**
					CDC 501A4/ED
					CDC 501B4/ED
3,4	1.540	16	22		**CDC 502E4/ED**
					CDC 502A4/ED
					CDC 502B4/ED
5,1	2.310				**CDC 503E4/ED**
			28		**CDC 503A4/ED**
					CDC 503B4/ED
6,8	3.080	22			**CDC 504A4/ED**
					CDC 504B4/ED

- TC=temperatura interior de la cámara.
- ΔT=diferencial de temperatura.
- ΔT=TC-Tª Evaporación.
- ΔT: es la diferencia de temperatura entre la Tª de entrada del aire en el evaporador y la Tª interior de la cámara.
- Aplicación: salas de trabajo y cámara positivas >2ºC
- Material: aletas de aluminio y tubos de cobre estriados.
- Motoventiladores eléctricos: diámetro 500 mm, 400V/3Ph.
- Modelos ED (desescarche eléctrico): resistencia eléctrica de acero inoxidable preparadas para la conexión a 400V/3Ph.

DIMENSIONES (mm)

Nº Vent	Ancho	Alto	Fondo
1	1.184	844	649
2	2.034		
3	2.884		
4	3.734		

Evaporadores Cúbicos CO_2 Serie CDC

ECO™ heat transfer coolers

MODINE

ALTA TEMPERATURA

Separación de Aletas 4 mm. Ventilador Ø 630 mm.

Potencia (kW) CO_2 Te= 0ºC ΔT=10 TC= 10ºC	Nº Vent.	Caudal m³/h	Superficie ext. (m²)	Cap. circuito (dm³)	Flecha (m)	Pot. Deses. (W)	MODELO	CÓDIGO	Precio EUROS
34,26	1	15.080	66	14	29	5.400	**CDC 631E4**	203.200.0969	**8.230,00**
							CDC 631E4 ED	203.200.0970	**8.905,00**
42,76		14.265	99	21	28	8.100	**CDC 631A4**	203.200.0971	**9.740,00**
							CDC 631A4 ED	203.200.0972	**10.571,00**
48,18		13.660	132	28	27	10.800	**CDC 631B4**	203.200.0973	**11.351,00**
							CDC 631B4 ED	203.200.0974	**12.303,00**
68,66	2	30.160	132	28	33	11.760	**CDC 632E4**	203.200.0975	**13.509,00**
							CDC 632E4 ED	203.200.0976	**14.540,00**
85,66		28.530	196	42	32	17.640	**CDC 632A4**	203.200.0977	**16.451,00**
							CDC 632A4 ED	203.200.0978	**17.573,00**
95,71		27.320	264	56	31	23.520	**CDC 632B4**	203.200.0979	**18.711,00**
							CDC 632B4 ED	203.200.0980	**20.115,00**
103,31	3	45.240	198	42	35	17.760	**CDC 633E4**	203.200.0981	**19.568,00**
							CDC 633E4 ED	203.200.0982	**20.870,00**
128,43		42.795	297	63	34	26.640	**CDC 633A4**	203.200.0983	**24.125,00**
							CDC 633A4 ED	203.200.0984	**25.684,00**
144,53		40.980	396	84	33	35.520	**CDC 633B4**	203.200.0985	**28.158,00**
							CDC 633B4 ED	203.200.0986	**29.928,00**
137,18	4	60.320	264	56	37	23.400	**CDC 634E4**	203.200.0987	**25.996,00**
							CDC 634E4 ED	203.200.0988	**27.193,00**
171,19		57.060	396	84	36	35.100	**CDC 634A4**	203.200.0989	**31.153,00**
							CDC 634A4 ED	203.200.0990	**32.722,00**
191,93		54.640	528	112	35	46.800	**CDC 634B4**	203.200.0991	**36.945,00**
							CDC 634B4 ED	203.200.0992	**38.814,00**



Ventiladores		Ventiladores EC**		Conexión (mm)		Desagüe Ø (GAS)	MODELO
Absor. (A)	Pot. (W)	Absor. (A)	Pot. (W)	Entrada	Salida		
3,7	1.750	2,61	1.720	16	22	2	**CDC 631E4/ED**
							CDC 631A4/ED
							CDC 631B4/ED
7,4	3.500	5,22	3.440	22	28		**CDC 632E4/ED**
							CDC 632A4/ED
							CDC 632B4/ED
11,1	5.250	7,83	5.160				**CDC 633E4/ED**
							CDC 633A4/ED
							CDC 633B4/ED
14,8	7.000	10,44	6.880				**CDC 634E4/ED**
				28	35		**CDC 634A4/ED**
							CDC 634B4/ED

- TC=temperatura interior de la cámara.
- ΔT=diferencial de temperatura.
- ΔT=TC-Tª Evaporación.
- ΔT: es la diferencia de temperatura entre la Tª de entrada del aire en el evaporador y la Tª interior de la cámara.
- Aplicación: salas de trabajo y cámara positivas >2ºC
- Material: aletas de aluminio y tubos de cobre estriados.
- Motoventiladores eléctricos: diámetro 630 mm, 400V/3Ph.
- Motoventiladores EC* opcionales.
- Modelos ED (desescarche eléctrico): resistencia eléctrica de acero inoxidable preparadas para la conexión a 400V/3Ph.

DIMENSIONES (mm)

Nº Vent	Ancho	Alto	Fondo
1	1.006	1.130	877
2	2.706		
3	3.806		
4	4.906		

Evaporadores Cúbicos CO_2 Serie CDC

ECO™ heat transfer coolers

MODINE

MEDIA TEMPERATURA

Separación de Aletas 6 mm. Ventilador Ø 500 mm.

Potencia (kW) CO_2 Te= -8ºC ΔT= 8 TC= 0ºC	Nº Vent.	Caudal m^3/h	Superficie ext. (m^2)	Cap. circuito (dm^3)	Flecha (m)	Pot. Deses. (W)	MODELO	CÓDIGO	Precio EUROS
9,9	1	7.620	24	7,8	28	5.040	**CDC 501E6**	203.200.0993	**3.964,00**
							CDC 501E6 ED	203.200.0994	**4.474,00**
12,8		7.120	37	11,7	27		**CDC 501A6**	203.200.0995	**4.618,00**
							CDC 501A6 ED	203.200.0996	**5.126,00**
14,5		6.750	49	15,6	26		**CDC 501B6**	203.200.0997	**5.330,00**
							CDC 501B6 ED	203.200.0998	**5.844,00**
20,09	2	15.240	49	15,1	30	10.200	**CDC 502E6**	203.200.0999	**6.433,00**
							CDC 502E6 ED	203.200.1000	**7.044,00**
25,6		14.240	73	22,6	29		**CDC 502A6**	203.200.1001	**7.655,00**
							CDC 502A6 ED	203.200.1002	**8.262,00**
29,1		13.490	96	30,2	28		**CDC 502B6**	203.200.1003	**8.839,00**
							CDC 502B6 ED	203.200.1004	**9.451,00**
30,2	3	22.850	73	22,4	30	15.000	**CDC 503E6**	203.200.1005	**9.152,00**
							CDC 503E6 ED	203.200.1006	**9.429,00**
38,49		21.360	110	33,6	29		**CDC 503A6**	203.200.1007	**10.969,00**
							CDC 503A6 ED	203.200.1008	**11.720,00**
43,7		20.240	146	44,8	28		**CDC 503B6**	203.200.1009	**12.668,00**
							CDC 503B6 ED	203.200.1010	**13.471,00**
51,4	4	28.480	146	44,8	30	19.800	**CDC 504A6**	203.200.1011	**14.057,00**
							CDC 504A6 ED	203.200.1012	**14.971,00**
58,4		26.980	195	59,4	29		**CDC 504B6**	203.200.1013	**16.530,00**
							CDC 504B6 ED	203.200.1014	**17.445,00**



Ventiladores		Conexión (mm)		Desagüe Ø (GAS)	MODELO
Absor. (A)	Pot. (W)	Entrada	Salida		
1,7	770	12	16	2	**CDC 501E6/ED**
					CDC 501A6/ED
					CDC 501B6/ED
3,4	1.540	16	22		**CDC 502E6/ED**
					CDC 502A6/ED
					CDC 502B6/ED
5,1	2.310				**CDC 503E6/ED**
			28		**CDC 503A6/ED**
					CDC 503B6/ED
6,8	3.080	22			**CDC 504A6/ED**
					CDC 504B6/ED

- TC=temperatura interior de la cámara.
- ΔT=diferencial de temperatura.
- ΔT=TC-Tª Evaporación.
- ΔT: es la diferencia de temperatura entre la Tª de entrada del aire en el evaporador y la Tª interior de la cámara.
- Aplicación: todo tipo de habitaciones frías.
- Material: aletas de aluminio y tubos de cobre estriados.
- Motoventiladores eléctricos: diámetro 500 mm, 400V/3Ph.
- Modelos ED (desescarche eléctrico): resistencia eléctrica de acero inoxidable preparadas para la conexión a 400V/3Ph.

DIMENSIONES (mm)

Nº Vent	Ancho	Alto	Fondo
1	1.184	844	649
2	2.034		
3	2.884		
4	3.734		

Evaporadores Cúbicos CO_2 Serie CDC

ECO™ heat transfer coolers

MODINE

MEDIA TEMPERATURA

Separación de Aletas 6 mm. Ventilador Ø 630 mm.

Potencia (kW) CO_2 Te= -8ºC ΔT= 8 TC= 0ºC	Nº Vent.	Caudal m³/h	Superficie ext. (m²)	Cap. circuito (dm³)	Flecha (m)	Pot. Deses. (W)	MODELO	CÓDIGO	Precio EUROS
19,71	1	15.485	46	14	30	5.400	**CDC 631E6**	203.200.1015	**8.155,00**
							CDC 631E6 ED	203.200.1016	**8.830,00**
26,01		15.080	69	21	29	8.100	**CDC 631A6**	203.200.1017	**9.618,00**
							CDC 631A6 ED	203.200.1018	**10.450,00**
30,21		14.470	91	28	28	10.800	**CDC 631B6**	203.200.1019	**11.228,00**
							CDC 631B6 ED	203.200.1020	**12.175,00**
39,62	2	30.970	91	28	34	11.760	**CDC 632E6**	203.200.1021	**13.327,00**
							CDC 632E6 ED	203.200.1022	**14.358,00**
51,72		30.160	137	42	33	17.640	**CDC 632A6**	203.200.1023	**16.220,00**
							CDC 632A6 ED	203.200.1024	**17.341,00**
60,23		30.940	182	56	32	23.520	**CDC 632B6**	203.200.1025	**18.833,00**
							CDC 632B6 ED	203.200.1026	**20.235,00**
59,53	3	46.455	137	42	36	17.760	**CDC 633E6**	203.200.1027	**19.434,00**
							CDC 633E6 ED	203.200.1028	**20.739,00**
78,13		45.240	206	63	35	26.640	**CDC 633A6**	203.200.1029	**24.035,00**
							CDC 633A6 ED	203.200.1030	**25.597,00**
90,84		46.410	273	84	34	35.520	**CDC 633B6**	203.200.1031	**28.013,00**
							CDC 633B6 ED	203.200.1032	**29.781,00**
78,73	4	61.940	182	56	38	23.400	**CDC 634E6**	203.200.1033	**25.718,00**
							CDC 634E6 ED	203.200.1034	**26.914,00**
104,15		60.320	274	84	36	35.100	**CDC 634A6**	203.200.1035	**31.059,00**
							CDC 634A6 ED	203.200.1036	**32.628,00**
120,75		61.880	364	112	35	46.800	**CDC 634B6**	203.200.1037	**36.633,00**
							CDC 634B6 ED	203.200.1038	**38.506,00**



Ventiladores		Ventiladores EC**		Conexión (mm)		Desagüe Ø (GAS)	MODELO
Absor. (A)	Pot. (W)	Absor. (A)	Pot. (W)	Entrada	Salida		
3,7	1.750	2,61	1.720	16	22	2	**CDC 631E6/ED**
							CDC 631A6/ED
							CDC 631B6/ED
7,4	3.500	5,22	3.440	22	28		**CDC 632E6/ED**
							CDC 632A6/ED
							CDC 632B6/ED
11,1	5.250	7,83	5.160				**CDC 633E6/ED**
							CDC 633A6/ED
							CDC 633B6/ED
14,8	7.000	10,44	6.880				**CDC 634E6/ED**
				28	35		**CDC 634A6/ED**
							CDC 634B6/ED

- TC=temperatura interior de la cámara.
- ΔT=diferencial de temperatura.
- ΔT=TC-Tª Evaporación.
- ΔT: es la diferencia de temperatura entre la Tª de entrada del aire en el evaporador y la Tª interior de la cámara.
- Aplicación: todo tipo de habitaciones frías.
- Material: aletas de aluminio y tubos de cobre estriados.
- Motoventiladores eléctricos: diámetro 630 mm, 400V/3Ph.
- Motoventiladores EC* opcionales.
- Modelos ED (desescarche eléctrico): resistencia eléctrica de acero inoxidable preparadas para la conexión a 400V/3Ph.

DIMENSIONES (mm)

Nº Vent	Ancho	Alto	Fondo
1	1.006	1.130	877
2	2.706		
3	3.806		
4	4.906		

Evaporadores Cúbicos CO_2 Serie CDC

ECO™ heat transfer coolers

MODINE

BAJA TEMPERATURA

Separación de Aletas 8,5 mm. Ventilador Ø 500 mm.

Potencia (kW) CO_2 Te= -25ºC ΔT= 7 TC= -18ºC	Nº Vent.	Caudal m^3/h	Superficie ext. (m^2)	Cap. circuito (dm^3)	Flecha (m)	Pot. Deses. (W)	MODELO	CÓDIGO	Precio EUROS
7,46	1	7.780	18	7,8	29	5.040	**CDC 501E8**	203.200.1039	**3.799,00**
							CDC 501E8 ED	203.200.1040	**4.544,00**
9,82		7.410	27	11,7	28	5.040	**CDC 501A8**	203.200.1041	**4.856,00**
							CDC 501A8 ED	203.200.1042	**5.362,00**
11,09		7.110	36	15,6	27	5.040	**CDC 501B8**	203.200.1043	**5.479,00**
							CDC 501B8 ED	203.200.1044	**5.981,00**
15	2	15.570	36	15,1	31	10.200	**CDC 502E8**	203.200.1045	**6.605,00**
							CDC 502E8 ED	203.200.1046	**7.211,00**
19,72		14.830	54	22,6	30	10.200	**CDC 502A8**	203.200.1047	**7.140,00**
							CDC 502A8 ED	203.200.1048	**7.747,00**
22,54		14.210	72	30,2	29	10.200	**CDC 502B8**	203.200.1049	**9.075,00**
							CDC 502B8 ED	203.200.1050	**9.671,00**
22,27	3	23.350	54	22,4	31	15.000	**CDC 503E8**	203.200.1051	**9.357,00**
							CDC 503E8 ED	203.200.1052	**10.158,00**
29,72		22.240	81	33,6	30	15.000	**CDC 503A8**	203.200.1053	**11.134,00**
							CDC 503A8 ED	203.200.0937	**11.918,00**
33,99		21.320	108	44,8	29	15.000	**CDC 503B8**	203.200.1054	**13.009,00**
							CDC 503B8 ED	203.200.1055	**13.788,00**
39,72	4	29.660	108	44,8	31	19.800	**CDC 504A8**	203.200.1056	**14.518,00**
							CDC 504A8 ED	203.200.1057	**15.404,00**
45,36		28.420	144	59,4	30	19.800	**CDC 504B8**	203.200.1058	**16.959,00**
							CDC 504B8 ED	203.200.1059	**17.828,00**



Ventiladores		Conexión (mm)		Desagüe Ø (GAS)	MODELO
Absor. (A)	Pot. (W)	Entrada	Salida		
1,7	770	12	16	2	**CDC 501E8/ED**
					CDC 501A8/ED
					CDC 501B8/ED
3,4	1.540	16	22		**CDC 502E8/ED**
					CDC 502A8/ED
					CDC 502B8/ED
5,1	2.310				**CDC 503E8/ED**
			28		**CDC 503A8/ED**
					CDC 503B8/ED
6,8	3.080	22			**CDC 504A8/ED**
					CDC 504B8/ED

- TC=temperatura interior de la cámara.
- ΔT=diferencial de temperatura.
- ΔT=TC-Tª Evaporación.
- ΔT: es la diferencia de temperatura entre la Tª de entrada del aire en el evaporador y la Tª interior de la cámara.
- Aplicación: salas de trabajo y cámara positivas >2ºC
- Material: aletas de aluminio y tubos de cobre estriados.
- Motoventiladores eléctricos: diámetro 500 mm, 400V/3Ph.
- Modelos ED (desescarche eléctrico): resistencia eléctrica de acero inoxidable preparadas para la conexión a 400V/3Ph.

DIMENSIONES (mm)

Nº Vent	Ancho	Alto	Fondo
1	1.184	844	649
2	2.034		
3	2.884		
4	3.734		

Evaporadores Cúbicos CO_2 Serie CDC

ECO™ heat transfer coolers

MODINE

BAJA TEMPERATURA

Separación de Aletas 8,5 mm. Ventilador Ø 630 mm.

Potencia (kW) CO_2 Te= -25ºC ΔT= 7 TC= -18ºC	Nº Vent.	Caudal m³/h	Superficie ext. (m²)	Cap. circuito (dm³)	Flecha (m)	Pot. Deses. (W)	MODELO	CÓDIGO	Precio EUROS
14,73	1	15.790	34	14	31	5.400	**CDC 631E8**	203.200.1060	**8.443,00**
							CDC 631E8 ED	203.200.1061	**9.104,00**
19,82		15.485	51	21	30	8.100	**CDC 631A8**	203.200.1062	**9.946,00**
							CDC 631A8 ED	203.200.1063	**10.768,00**
23,81		15.080	67	28	29	10.800	**CDC 631B8**	203.200.1064	**11.609,00**
							CDC 631B8 ED	203.200.1065	**12.539,00**
29,09	2	31.580	67	28	35	11.760	**CDC 632E8**	203.200.1066	**13.817,00**
							CDC 632E8 ED	203.200.1067	**14.827,00**
39,9		30.970	101	42	34	17.640	**CDC 632A8**	203.200.1068	**16.767,00**
							CDC 632A8 ED	203.200.1069	**17.861,00**
47,99		30.160	134	56	33	23.520	**CDC 632B8**	203.200.1070	**19.431,00**
							CDC 632B8 ED	203.200.1071	**20.804,00**
44,08	3	47.370	101	42	37	17.760	**CDC 633E8**	203.200.1072	**20.203,00**
							CDC 633E8 ED	203.200.1073	**21.468,00**
60,26		46.455	152	63	36	26.640	**CDC 633A8**	203.200.1074	**24.714,00**
							CDC 633A8 ED	203.200.1075	**26.229,00**
70,9		45.240	201	84	35	35.520	**CDC 633B8**	203.200.1076	**28.746,00**
							CDC 633B8 ED	203.200.1077	**30.455,00**
59,35	4	63.160	134	56	39	23.400	**CDC 634E8**	203.200.1078	**26.635,00**
							CDC 634E8 ED	203.200.1079	**27.757,00**
80,08		61.940	202	84	37	35.100	**CDC 634A8**	203.200.1080	**31.736,00**
							CDC 634A8 ED	203.200.1081	**33.222,00**
94,35		60.320	268	112	36	46.800	**CDC 634B8**	203.200.1082	**37.374,00**
							CDC 634B8 ED	203.200.1083	**39.152,00**



Ventiladores		Ventiladores EC**		Conexión (mm)		Desagüe Ø (GAS)	MODELO
Absor. (A)	Pot. (W)	Absor. (A)	Pot. (W)	Entrada	Salida		
3,7	1.750	2,61	1.720	16	22	2	**CDC 631E8/ED**
							CDC 631A8/ED
							CDC 631B8/ED
7,4	3.500	5,22	3.440	22	28		**CDC 632E8/ED**
							CDC 632A8/ED
							CDC 632B8/ED
11,1	5.250	7,83	5.160				**CDC 633E8/ED**
							CDC 633A8/ED
							CDC 633B8/ED
14,8	7.000	10,44	6.880				**CDC 634E8/ED**
				28	35		**CDC 634A8/ED**
							CDC 634B8/ED

- TC=temperatura interior de la cámara.
- ΔT=diferencial de temperatura.
- ΔT=TC-Tª Evaporación.
- ΔT: es la diferencia de temperatura entre la Tª de entrada del aire en el evaporador y la Tª interior de la cámara.
- Aplicación: salas de trabajo y cámara positivas >2ºC
- Material: aletas de aluminio y tubos de cobre estriados.
- Motoventiladores eléctricos: diámetro 630 mm, 400V/3Ph.
- Motoventiladores EC* opcionales.
- Modelos ED (desescarche eléctrico): resistencia eléctrica de acero inoxidable preparadas para la conexión a 400V/3Ph.

DIMENSIONES (mm)

Nº Vent	Ancho	Alto	Fondo
1	1.006	1.130	877
2	2.706		
3	3.806		
4	4.906		

Evaporadores Plafón Doble Flujo CO_2 Serie CGD

ECO™ heat transfer coolers

MODINE

APLICACIÓN ALTA TEMPERATURA

Separación de aletas 3mm. / Ventiladores Ø 315mm. doble velocidad

Velocidad Ventilador	Potencia (W) CO_2 Te=0ºC ΔT=10 TC=+10ºC	Nº Vent.	Caudal m^3/h	Superficie (m^2) Int.	Superficie (m^2) Ext.	Volumen interno (dm^3)	Flecha (m)	Potencia desescarche (W)	MODELO	CÓDIGO	Precio EUROS
Alta	4.100	1	1.450	0,95	17,4	1,65	2 x 7	1.500	**CGD 311 E3**	201.200.0115	**1.493,00**
Baja	3.500		1.150				2 x 5				
Alta	8.400	2	2.900	1,95	34,8	3,30	2 x 8	3.000	**CGD 312 E3**	201.200.0117	**2.373,00**
Baja	7.200		2.300				2 x 6				
Alta	12.500	3	4.350	2,85	52,2	4,95	2 x 9	4.500	**CGD 313 E3**	201.200.0119	**3.293,00**
Baja	10.800		3.450				2 x 7				
Alta	16.700	4	5.800	3,8	69,6	6,60	2 x 10	6.000	**CGD 314 E3**	201.200.0121	**4.162,00**
Baja	14.400		4.600				2 x 8				
Alta	21.100	5	7.250	4,75	87,0	8,25	2 x 12	7.500	**CGD 315 E3**	201.200.0123	**5.124,00**
Baja	18.100		5.750				2 x 9				
Alta	25.100	6	8.700	5,7	104,4	9,90	2 x 14	8.550	**CGD 316 E3**	201.200.0125	**6.357,00**
Baja	21.600		6.900				2 x 11				

• **TC**=temperatura interior de la cámara. **ΔT**= diferencial de temperatura. **ΔT**=TC-Tª Evaporación.

• **ΔT**: es la diferencia de temperatura entre la Tª de entrada del aire en el evaporador y la Tª interior de la cámara.
• Aplicación: salas de trabajo y similares.
• Material: aletas de aluminio y tubos de cobre estriados.
• Temperatura de la cámara (≥+2ºC): separación de aletas 3mm.
• Motoventiladores eléctricos: diámetro 315mm, 230V/1Ph.
• Motoventiladores **EC*** opcionales.
• Posibilidad de conexionado tanto a baja como a alta velocidad.
• Temperatura de funcionamiento -35ºC a +40ºC.
• Para las capacidades del enfriador de salmuera, utilice el software de selección “Scelte”.
• Presión máxima de trabajo 80 bar.

Nota: Use válvula de expansión termostática con equilibrador de presión externo en todos los modelos **GDE**.

Evaporadores Plafón Doble Flujo CO_2 Serie CGD

ECO™ heat transfer coolers

MODINE

APLICACIÓN ALTA TEMPERATURA

Separación de aletas 3mm. / Ventiladores Ø 315mm. doble velocidad.

Velocidad Ventilador	Ventiladores		Ventiladores EC*		Conexión (mm)		Desagüe Ø (GAS)	MODELO
	Absor. (A)	Pot. (W)	Absor. (A)	Pot. (W)	Entrada	Salida		
Alta	0,5	110	0,7	83	12	12	1	**CGD 311 E3**
Baja	0,43	95	0,53	60				
Alta	1	220	1,4	166				**CGD 312 E3**
Baja	0,86	190	1,06	120				
Alta	1,5	330	2,1	249		16		**CGD 313 E3**
Baja	1,29	285	1,59	180				
Alta	2	440	2,8	332				**CGD 314 E3**
Baja	1,72	380	2,12	240				
Alta	2,5	550	3,5	415		22		**CGD 315 E3**
Baja	2,15	475	2,65	300				
Alta	3	660	4,2	498				**CGD 316 E3**
Baja	2,58	570	3,18	360				

DIMENSIONES (mm)

Nº Vent	A	B	C
1	885	860	258
2	1.435		
3	1.985		
4	2.535		
5	3.085		
6	3.635		



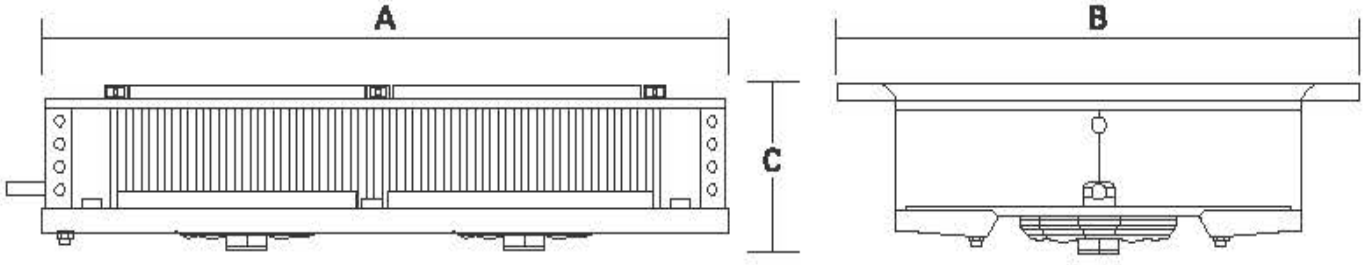

Evaporadores Plafón Doble Flujo CO_2 Serie CGD

ECO™ heat transfer coolers

MODINE

APLICACIÓN ALTA / MEDIA TEMPERATURA

Separación de aletas 4 mm. / Ventiladores Ø 315mm. doble velocidad

Velocidad Ventilador	Potencia (W) CO_2 Te=-8ºC ΔT=8 TC=0ºC	Nº Vent.	Caudal m^3/h	Superficie (m^2) Int.	Superficie (m^2) Ext.	Volumen interno (dm^3)	Flecha (m)	Potencia desescarche (W)	MODELO	CÓDIGO	Precio EUROS
Alta	2.700	1	1.470	0,95	13,2	1,65	2 x 7	1.500	**CGD 311 E4**	201.200.0127	**1.493,00**
Baja	2.300		1.180				2 x 5				
Alta	2.700		1.470				2 x 7		**CGD 311 E4-ED**	201.200.0128	**1.737,00**
Baja	2.300		1.180				2 x 5				
Alta	5.700	2	2.940	1,9	26,4	3,30	2 x 8	3.000	**CGD 312 E4**	201.200.0129	**2.373,00**
Baja	4.900		2.360				2 x 6				
Alta	5.700		2.940				2 x 8		**CGD 312 E4-ED**	201.200.0130	**2.611,00**
Baja	4.900		2.360				2 x 6				
Alta	8.600	3	4.410	2,85	39,6	4,95	2 x 9	4.500	**CGD 313 E4**	201.200.0131	**3.293,00**
Baja	7.500		3.540				2 x 7				
Alta	8.600		4.410				2 x 9		**CGD 313 E4-ED**	201.200.0132	**3.585,00**
Baja	7.500		3.540				2 x 7				
Alta	11.500	4	5.880	3,8	52,8	6,60	2 x 10	6.000	**CGD 314 E4**	201.200.0133	**4.162,00**
Baja	9.900		4.720				2 x 8				
Alta	11.500		5.880				2 x 10		**CGD 314 E4-ED**	201.200.0134	**4.518,00**
Baja	9.900		4.720				2 x 8				
Alta	14.500	5	7.350	4,75	66	8,25	2 x 12	7.500	**CGD 315 E4**	201.200.0135	**5.124,00**
Baja	12.500		5.900				2 x 9				
Alta	14.500		7.350				2 x 12		**CGD 315 E4-ED**	201.200.0136	**5.565,00**
Baja	12.500		5.900				2 x 9				
Alta	17.300	6	8.820	5,7	79,2	9,90	2 x 14	8.550	**CGD 316 E4**	201.200.0137	**6.357,00**
Baja	15.000		7.820				2 x 11				
Alta	17.300		8.820				2 x 14		**CGD 316 E4-ED**	201.200.0138	**6.784,00**
Baja	15.000		7.080				2 x 11				

• **TC**=temperatura interior de la cámara. **ΔT**= diferencial de temperatura. **ΔT**=TC-Tª Evaporación.

• **ΔT**: es la diferencia de temperatura entre la Tª de entrada del aire en el evaporador y la Tª interior de la cámara.
• Aplicación: salas de trabajo y similares.
• Material: aletas de aluminio y tubos de cobre estriados.
• Temperatura de la cámara (≥+2ºC): separación de aletas 4 mm.
• Motoventiladores eléctricos: diámetro 315mm, 230V/1Ph.
• Motoventiladores **EC*** opcionales.
• Posibilidad de conexionado tanto a baja como a alta velocidad.
• Temperatura de funcionamiento -35ºC a +40ºC.
• Modelos **ED** (desescarche eléctrico): resistencia eléctrica de acero inoxidable preparadas para la conexión a 400V/3Ph.
• Para las capacidades del enfriador de salmuera, utilice el software de selección "Scelte".
• Presión máxima de trabajo 80 bar.

Nota: Use válvula de expansión termostática con equilibrador de presión externo en todos los modelos **GDE**.

Evaporadores Plafón Doble Flujo CO_2 Serie CGD

APLICACIÓN ALTA / MEDIA TEMPERATURA

Separación de aletas 4 mm. / Ventiladores Ø 315mm. doble velocidad

Velocidad Ventilador	Ventiladores		Ventiladores EC*		Conexión (mm)		Desagüe Ø (GAS)	MODELO
	Absor. (A)	Pot. (W)	Absor. (A)	Pot. (W)	Entrada	Salida		
Alta	0,5	110	0,7	83	12	12	1	**CGD 311 E4 / CGD 311 E4-ED**
Baja	0,43	95	0,53	60				
Alta	1	220	1,4	166				**CGD 312 E4 / CGD 312 E4-ED**
Baja	0,86	190	1,06	120				
Alta	1,5	330	2,1	249		16		**CGD 313 E4 / CGD 313 E4-ED**
Baja	1,29	285	1,59	180				
Alta	2	440	2,8	332				**CGD 314 E4 / CGD 314 E4-ED**
Baja	1,72	380	2,12	240				
Alta	2,5	550	3,5	415				**CGD 315 E4 / CGD 315 E4-ED**
Baja	2,15	475	2,65	300				
Alta	3	660	4,2	498				**CGD 316 E4 / CGD 316 E4-ED**
Baja	2,58	570	3,18	360				

DIMENSIONES (mm)

Nº Vent	A	B	C
1	885	860	258
2	1.435		
3	1.985		
4	2.535		
5	3.085		
6	3.635		



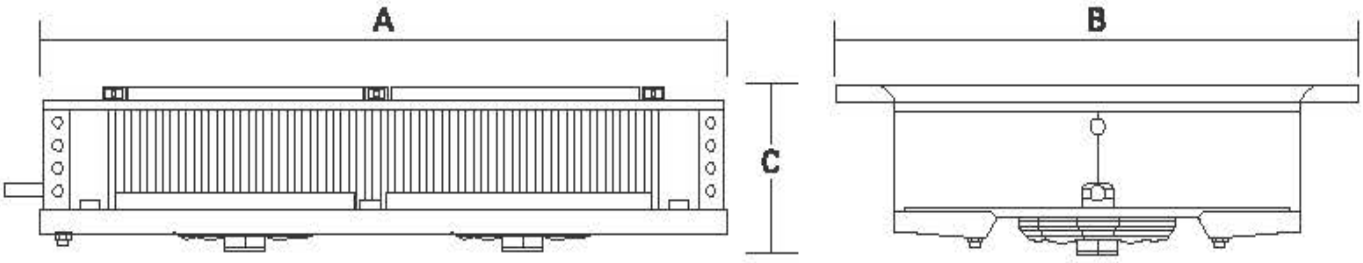

Evaporadores Plafón Doble Flujo CO_2 Serie CGD

ECO™ heat transfer coolers

MODINE

APLICACIÓN MEDIA TEMPERATURA

Separación de aletas 7 mm. / Ventiladores Ø 315mm. doble velocidad

Velocidad Ventilador	Potencia (W) CO_2 Te=-8ºC ΔT=8 TC=0ºC	Nº Vent.	Caudal m^3/h	Superficie (m^2) Int.	Superficie (m^2) Ext.	Volumen interno (dm^3)	Flecha (m)	Potencia desescarche (W)	MODELO	CÓDIGO	Precio EUROS
Alta	1.600	1	1.560	0,95	7,8	1,65	2 x 8	1.500	**CGD 311 E7**	201.200.0139	**1.464,00**
Baja	1.400		1.290				2 x 6				
Alta	1.600		1.560				2 x 8		**CGD 311 E7-ED**	201.200.0140	**1.707,00**
Baja	1.400		1.290				2 x 6				
Alta	3.500	2	3.120	1,9	15,6	3,30	2 x 9	3.000	**CGD 312 E7**	201.200.0141	**2.258,00**
Baja	3.100		2.580				2 x 7				
Alta	3.500		3.120				2 x 9		**CGD 312 E7-ED**	201.200.0142	**2.499,00**
Baja	3.100		2.580				2 x 7				
Alta	5.300	3	4.680	2,85	23,4	4,95	2 x 10	4.500	**CGD 313 E7**	201.200.0143	**3.152,00**
Baja	4.700		3.870				2 x 8				
Alta	5.300		4.680				2 x 10		**CGD 313 E7-ED**	201.200.0144	**3.443,00**
Baja	4.700		3.870				2 x 8				
Alta	6.800	4	6.240	3,8	31,2	6,60	2 x 11	6.000	**CGD 314 E7**	201.200.0145	**3.982,00**
Baja	6.100		5.160				2 x 9				
Alta	6.800		6.240				2 x 11		**CGD 314 E7-ED**	201.200.0146	**4.361,00**
Baja	6.100		5.160				2 x 9				
Alta	8.800	5	7.800	4,75	39,0	8,25	2 x 13	7.500	**CGD 315 E7**	201.200.0147	**5.271,00**
Baja	7.800		6.450				2 x 10				
Alta	8.800		7.800				2 x 13		**CGD 315 E7-ED**	201.200.0148	**5.568,00**
Baja	7.800		6.450				2 x 10				
Alta	10.600	6	9.360	5,7	46,8	9,90	2 x 15	8.550	**CGD 316 E7**	201.200.0149	**6.030,00**
Baja	9.300		7.740				2 x 12				
Alta	10.600		9.360				2 x 15		**CGD 316 E7-ED**	201.200.0150	**6.461,00**
Baja	9.300		7.740				2 x 12				

- **TC**=temperatura interior de la cámara. **ΔT**= diferencial de temperatura. **ΔT**=TC-Tª Evaporación.
- **ΔT:** es la diferencia de temperatura entre la Tª de entrada del aire en el evaporador y la Tª interior de la cámara.
- Aplicación: salas de trabajo y similares.
- Material: aletas de aluminio y tubos de cobre estriados.
- Temperatura de la cámara (≥+2ºC): separación de aletas 7 mm.
- Motoventiladores eléctricos: diámetro 315mm, 230V/1Ph.
- Motoventiladores **EC*** opcionales.
- Posibilidad de conexionado tanto a baja como a alta velocidad.
- Temperatura de funcionamiento -35ºC a +40ºC.
- Modelos **ED** (desescarche eléctrico): resistencia eléctrica de acero inoxidable preparadas para la conexión a 400V/3Ph.
- Para las capacidades del enfriador de salmuera, utilice el software de selección "Scelte".
- Presión máxima de trabajo 80 bar.

Nota: Use válvula de expansión termostática con equilibrador de presión externo en todos los modelos **GDE**.

Evaporadores Plafón Doble Flujo CO_2 Serie CGD

ECO™ heat transfer coolers

MODINE

APLICACIÓN MEDIA / BAJA TEMPERATURA

Separación de aletas 7 mm. / Ventiladores Ø 315mm. doble velocidad

Velocidad Ventilador	Ventiladores		Ventiladores EC*		Conexión (mm)		Desagüe Ø (GAS)	MODELO
	Absor. (A)	Pot. (W)	Absor. (A)	Pot. (W)	Entrada	Salida		
Alta	0,5	110	0,7	83	12	12	1	**CGD 311 E7 / CGD 311 E7-ED**
Baja	0,43	95	0,53	60				
Alta	1	220	1,4	166				**CGD 312 E7 / CGD 312 E7-ED**
Baja	0,86	190	1,06	120				
Alta	1,5	330	2,1	249				**CGD 313 E7 / CGD 313 E7-ED**
Baja	1,29	285	1,59	180				
Alta	2	440	2,8	332		16		**CGD 314 E7 / CGD 314 E7-ED**
Baja	1,72	380	2,12	240				
Alta	2,5	550	3,5	415				**CGD 315 E7 / CGD 315 E7-ED**
Baja	2,15	475	2,65	300				
Alta	3	660	4,2	498				**CGD 316 E7 / CGD 316 E7-ED**
Baja	2,58	570	3,18	360				

DIMENSIONES (mm)

Nº Vent	A	B	C
1	885	860	258
2	1.435		
3	1.985		
4	2.535		
5	3.085		
6	3.635		



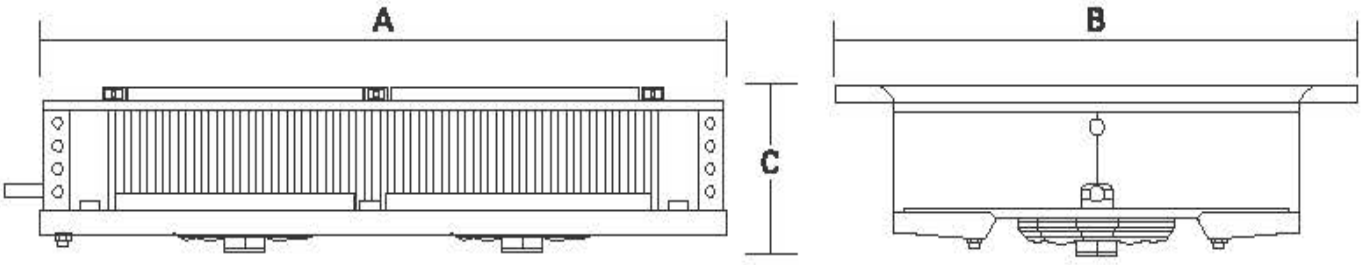

Evaporadores Plafón Doble Flujo CO_2 Serie CGD

ECO™ heat transfer coolers

MODINE

APLICACIÓN ALTA TEMPERATURA

Separación de aletas 3 mm. / Ventiladores Ø 350mm.

Velocidad Ventilador	Potencia (W) CO_2 Te=0ºC ΔT=10 TC=+10ºC	Nº Vent.	Caudal m^3/h	Superficie (m^2) Int.	Superficie (m^2) Ext.	Volumen interno (dm^3)	Flecha (m)	Potencia desescarche (W)	MODELO	CÓDIGO	Precio EUROS
Alta (4 polos)	6.900	1	2.050	1,1	31,3	2,7	2 x 11	2.500	**CGD 361 A3**	201.200.0151	**2.361,00**
	13.900	2	4.100	2,2	62,6	5,4	2 x 12	4.500	**CGD 362 A3**	201.200.0153	**4.100,00**
	20.900	3	6.150	3,3	93,9	8,1	2 x 14	7.000	**CGD 363 A3**	201.200.0155	**5.840,00**
	27.900	4	8.200	4,4	125,0	10,8	2 x 15	9.000	**CGD 364 A3**	201.200.0157	**7.499,00**
	34.700	5	10.250	5,5	157,0	13,5	2 x 16	11.000	**CGD 365 A3**	201.200.0159	**9.582,00**
Baja (6 polos)	4.300	1	1.400	0,8	20,9	1,8	2 x 8	2.500	**CGD 351 E3**	201.200.0161	**2.117,00**
	8.800	2	2.800	1,6	41,8	3,6	2 x 10	4.500	**CGD 352 E3**	201.200.0163	**3.450,00**
	13.200	3	4.200	2,4	62,7	5,4	2 x 11	7.000	**CGD 353 E3**	201.200.0165	**4.910,00**
	17.700	4	5.600	3,2	83,6	7,2	2 x 11	9.000	**CGD 354 E3**	201.200.0167	**6.358,00**
	22.000	5	7.000	4,0	105,0	9,0	2 x 12	11.000	**CGD 355 E3**	201.200.0169	**9.333,00**

- **TC**=temperatura interior de la cámara. **ΔT**= diferencial de temperatura. **ΔT**=TC-Tª Evaporación.
- **ΔT**: es la diferencia de temperatura entre la Tª de entrada del aire en el evaporador y la Tª interior de la cámara.
- Aplicación: salas de trabajo y similares.
- Material: aletas de aluminio y tubos de cobre estriados.
- Temperatura de la cámara (≥+2ºC): separación de aletas 3 mm.
- Motoventiladores eléctricos: diámetro 350mm, 230V/1Ph.
- Motoventiladores **EC*** opcionales.
- Temperatura de funcionamiento -35ºC a +40ºC.
- Para las capacidades del enfriador de salmuera, utilice el software de selección “Scelte”.
- Presión máxima de trabajo 80 bar.

Evaporadores Plafón Doble Flujo CO_2 Serie CGD

ECO™ heat transfer coolers

MODINE

APLICACIÓN ALTA TEMPERATURA

Separación de aletas 3 mm. / Ventiladores Ø 350mm.

Velocidad Ventilador	Ventiladores		Ventiladores EC*		Conexión (mm)		Desagüe Ø (GAS)	MODELO
	Absor. (A)	Pot. (W)	Absor. (A)	Pot. (W)	Entrada	Salida		
Alta (4 polos)	0,8	180	0,96	113	12	12	1	**CGD 361 A3**
	1,6	360	1,92	226		16		**CGD 362 A3**
	2,4	540	2,88	339		22		**CGD 363 A3**
	3,2	720	3,84	452	16			**CGD 364 A3**
	4,0	900	4,8	565				**CGD 365 A3**
Baja (6 polos)	0,37	75	0,3	40	12	12		**CGD 351 E3**
	0,74	150	0,6	80		16		**CGD 352 E3**
	1,11	225	0,9	120				**CGD 353 E3**
	1,2	300	1,2	160	16	22		**CGD 354 E3**
	1,5	375	1,5	200				**CGD 355 E3**

DIMENSIONES (mm)

Nº Vent	A	B	C
1	885	1.052	314
2	1.435		
3	1.985		
4	2.535		
5	3.085		



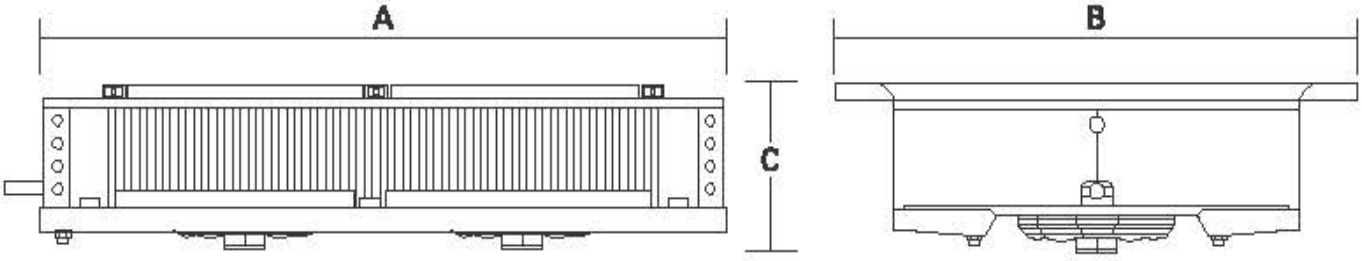

Evaporadores Plafón Doble Flujo CO_2 Serie CGD

ECO™ heat transfer coolers

MODINE

APLICACIÓN MEDIA TEMPERATURA

Separación de aletas 4 mm. / Ventiladores Ø 350mm.

Velocidad Ventilador	Potencia (W) CO_2 Te=-8ºC ΔT=8 TC=0ºC	Nº Vent.	Caudal m^3/h	Superficie (m^2) Int.	Superficie (m^2) Ext.	Volumen interno (dm^3)	Flecha (m)	Potencia desescarche (W)	MODELO	CÓDIGO	Precio EUROS
Alta (4 polos)	5.000	1	2.230	1,1	23,8	2,7	2 x 12	2.500	**CGD 361 A4**	201.200.0171	**2.361,00**
									CGD 361 A4-ED	201.200.0172	**2.717,00**
	9.800	2	4.460	2,2	47,6	5,4	2 x 13	4.500	**CGD 362 A4**	201.200.0173	**4.100,00**
									CGD 362 A4-ED	201.200.0174	**4.482,00**
	15.100	3	6.690	3,3	71,4	8,1	2 x 15	7.000	**CGD 363 A4**	201.200.0175	**5.840,00**
									CGD 363 A4-ED	201.200.0176	**6.255,00**
	19.700	4	8.920	4,4	95,2	10,8	2 x 16	9.000	**CGD 364 A4**	201.200.0177	**7.499,00**
									CGD 364 A4-ED	201.200.0178	**7.989,00**
	24.400	5	11.750	5,5	119,0	13,5	2 x 17	11.000	**CGD 365 A4**	201.200.0179	**9.582,00**
									CGD 365 A4-ED	201.200.0180	**10.315,00**
Baja (6 polos)	2.900	1	1.480	0,8	15,9	1,8	2 x 9	2.500	**CGD 351 E4**	201.200.0181	**2.117,00**
									CGD 351 E4-ED	201.200.0182	**2.480,00**
	6.100	2	2.960	1,6	31,8	3,6	2 x 11	4.500	**CGD 352 E4**	201.200.0183	**3.450,00**
									CGD 352 E4-ED	201.200.0184	**3.829,00**
	9.000	3	4.440	2,4	47,7	5,4	2 x 12	7.000	**CGD 353 E4**	201.200.0185	**4.910,00**
									CGD 353 E4-ED	201.200.0186	**5.325,00**
	12.100	4	5.920	3,2	63,6	7,2	2 x 12	9.000	**CGD 354 E4**	201.200.0187	**6.358,00**
									CGD 354 E4-ED	201.200.0188	**6.842,00**
	14.800	5	7.100	4,0	80,0	9,0	2 x 13	11.000	**CGD 355 E4**	201.200.0189	**9.333,00**
									CGD 355 E4-ED	201.200.0190	**10.068,00**

- **TC**=temperatura interior de la cámara. **ΔT**= diferencial de temperatura. **ΔT**=TC-Tª Evaporación.
- **ΔT**: es la diferencia de temperatura entre la Tª de entrada del aire en el evaporador y la Tª interior de la cámara.
- Aplicación: salas de trabajo y similares.
- Material: aletas de aluminio y tubos de cobre estriados.
- Temperatura de la cámara (≥+2ºC): separación de aletas 4 mm.
- Motoventiladores eléctricos: diámetro 350mm, 230V/1Ph.
- Motoventiladores **EC*** opcionales.
- Posibilidad de conexionado tanto a baja como a alta velocidad.
- Temperatura de funcionamiento -35ºC a +40ºC.
- Modelos **ED** (desescarche eléctrico): resistencia eléctrica de acero inoxidable preparadas para la conexión a 400V/3Ph.
- Para las capacidades del enfriador de salmuera, utilice el software de selección “Scelte”.
- Presión máxima de trabajo 80 bar.

Evaporadores Plafón Doble Flujo CO_2 Serie CGD

ECO™ heat transfer coolers

MODINE

APLICACIÓN ALTA / MEDIA TEMPERATURA

Separación de aletas 4 mm. / Ventiladores Ø 350mm.

Velocidad Ventilador	Ventiladores		Ventiladores EC*		Conexión (mm)		Desagüe Ø (GAS)	MODELO
	Absor. (A)	Pot. (W)	Absor. (A)	Pot. (W)	Entrada	Salida		
Alta (4 polos)	0,8	180	0,96	113	12	12	1	**CGD 361 A4 / CGD 361 A4-ED**
	1,6	360	1,92	226		16		**CGD 362 A4 / CGD 362 A4-ED**
	2,4	540	2,88	339		16		**CGD 363 A4 / CGD 363 A4-ED**
	3,2	720	3,84	452		22		**CGD 364 A4 / CGD 364 A4-ED**
	4,0	900	4,8	565	16			**CGD 365 A4 / CGD 365 A4-ED**
Baja (6 polos)	0,37	75	0,3	40	12	12		**CGD 351 E4 / CGD 351 E4-ED**
	0,74	150	0,6	80		12		**CGD 352 E4 / CGD 352 E4-ED**
	1,11	225	0,9	120		16		**CGD 353 E4 / CGD 353 E4-ED**
	1,2	300	1,2	160				**CGD 354 E4 / CGD 354 E4-ED**
	1,5	375	1,5	200		22		**CGD 355 E4 / CGD 355 E4-ED**

DIMENSIONES (mm)

Nº Vent	A	B	C
1	885	1.052	314
2	1.435		
3	1.985		
4	2.535		
5	3.085		



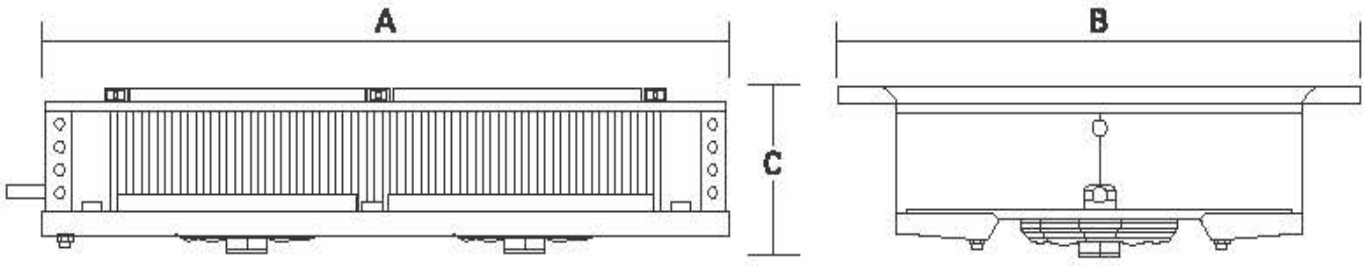

Evaporadores Plafón Doble Flujo CO_2 Serie CGD

ECO™ heat transfer coolers

MODINE

APLICACIÓN MEDIA TEMPERATURA

Separación de aletas 7 mm. / Ventiladores Ø 350mm.

Velocidad Ventilador	Potencia (W) CO_2 Te=-8ºC ΔT=8 TC=0ºC	Nº Vent.	Caudal m^3/h	Superficie (m^2) Int.	Superficie (m^2) Ext.	Volumen interno (dm^3)	Flecha (m)	Potencia desescarche (W)	MODELO	CÓDIGO	Precio EUROS
Alta (4 polos)	3.300	1	2.450	1,1	14,1	2,7	2 x 13	2.500	**CGD 361 A7**	201.200.0191	**2.363,00**
									CGD 361 A7-ED	201.200.0192	**2.726,00**
	6.500	2	4.900	2,2	28,2	5,4	2 x 14	4.500	**CGD 362 A7**	201.200.0193	**3.929,00**
									CGD 362 A7-ED	201.200.0194	**4.311,00**
	10.000	3	7.350	3,3	42,3	8,1	2 x 16	7.000	**CGD 363 A7**	201.200.0195	**5.645,00**
									CGD 363 A7-ED	201.200.0196	**6.061,00**
	13.000	4	9.800	4,4	56,4	10,8	2 x 17	9.000	**CGD 364 A7**	201.200.0197	**7.236,00**
									CGD 364 A7-ED	201.200.0198	**7.725,00**
	16.700	5	12.250	5,5	70,0	13,5	2 x 18	11.000	**CGD 365 A7**	201.200.0199	**9.362,00**
									CGD 365 A7-ED	201.200.0200	**10.094,00**
Baja (6 polos)	1.800	1	1.600	0,8	9,3	1,8	2 x 10	2.500	**CGD 351 E7**	201.200.0201	**2.070,00**
									CGD 351 E7-ED	201.200.0202	**2.438,00**
	3.800	2	3.200	1,6	18,6	3,6	2 x 12	4.500	**CGD 352 E7**	201.200.0203	**3.359,00**
									CGD 352 E7-ED	201.200.0204	**3.740,00**
	5.600	3	4.800	2,4	27,9	5,4	2 x 13	7.000	**CGD 353 E7**	201.200.0205	**4.706,00**
									CGD 353 E7-ED	201.200.0206	**5.121,00**
	7.600	4	6.400	3,2	37,2	7,2	2 x 13	9.000	**CGD 354 E7**	201.200.0207	**6.170,00**
									CGD 354 E7-ED	201.200.0208	**6.654,00**
	9.600	5	8.000	4,0	46,0	9,0	2 x 14	11.000	**CGD 355 E7**	201.200.0209	**9.112,00**
									CGD 355 E7-ED	201.200.0210	**9.842,00**

- **TC**=temperatura interior de la cámara. **ΔT**= diferencial de temperatura. **ΔT**=TC-Tª Evaporación.
- **ΔT**: es la diferencia de temperatura entre la Tª de entrada del aire en el evaporador y la Tª interior de la cámara.
- Aplicación: salas de trabajo y similares.
- Material: aletas de aluminio y tubos de cobre estriados.
- Temperatura de la cámara (≥+2ºC): separación de aletas 7 mm.
- Motoventiladores eléctricos: diámetro 350mm, 230V/1Ph.
- Motoventiladores **EC*** opcionales.
- Posibilidad de conexionado tanto a baja como a alta velocidad.
- Temperatura de funcionamiento -35ºC a +40ºC.
- Modelos **ED** (desescarche eléctrico): resistencia eléctrica de acero inoxidable preparadas para la conexión a 400V/3Ph.
- Para las capacidades del enfriador de salmuera, utilice el software de selección “Scelte”.
- Presión máxima de trabajo 80 bar.

Evaporadores Plafón Doble Flujo CO_2 Serie CGD

ECO™ heat transfer coolers

MODINE

APLICACIÓN MEDIA / BAJA TEMPERATURA

Separación de aletas 7 mm. / Ventiladores Ø 350mm.

Velocidad Ventilador	Ventiladores		Ventiladores EC*		Conexión (mm)		Desagüe Ø (GAS)	MODELO
	Absor. (A)	Pot. (W)	Absor. (A)	Pot. (W)	Entrada	Salida		
Alta (4 polos)	0,8	180	0,96	113	12	12	1	**CGD 361 A7 / CGD 361 A7-ED**
	1,6	360	1,92	226		16		**CGD 362 A7 / CGD 362 A7-ED**
	2,4	540	2,88	339				**CGD 363 A7 / CGD 363 A7-ED**
	3,2	720	3,84	452		22		**CGD 364 A7 / CGD 364 A7-ED**
	4,0	900	4,8	565	16			**CGD 365 A7 / CGD 365 A7-ED**
Baja (6 polos)	0,37	75	0,3	40	12	12		**CGD 351 E7 / CGD 351 E7-ED**
	0,74	150	0,6	80				**CGD 352 E7 / CGD 352 E7-ED**
	1,11	225	0,9	120		16		**CGD 353 E7 / CGD 353 E7-ED**
	1,2	300	1,2	160				**CGD 354 E7 / CGD 354 E7-ED**
	1,5	375	1,5	200		22		**CGD 355 E7 / CGD 355 E7-ED**

DIMENSIONES (mm)

Nº Vent	A	B	C
1	885	1.052	314
2	1.435		
3	1.985		
4	2.535		
5	3.085		



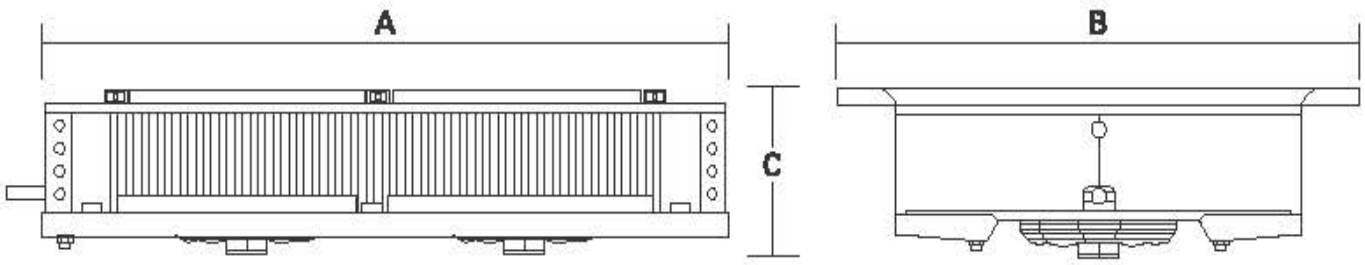

Evaporadores Plafón Doble Flujo CO_2 Serie CDD 80 bar.

ECO™ heat transfer coolers

MODINE

ALTA TEMPERATURA

Separación de aletas 4 mm. / Ventiladores Ø 450mm.

Potencia (kW) CO_2 Te = 0ºC ΔT=10 TC = 10ºC		Nº Vent.	Caudal m³/h		Superficie ext. (m²)	Cap. circuito (dm³)	Flecha (m)		Pot. Deses. (W)	MODELO	CÓDIGO	Precio EUROS
Alta Velocidad	Baja Velocidad		Alta Velocidad	Baja Velocidad			Alta Velocidad	Baja Velocidad				
12,74	11,05	1	3.960	3.225	42	10,5	2 x 11	2 x 7	5.040	**CDD 41A04**	201.200.0336	**5.449,00**
										CDD 41A04 ED	201.200.0337	**6.071,00**
14,08	12,35		3.760	3.040	56	14,1	2 x 10	2 x 6	5.040	**CDD 41B04**	201.200.0338	**5.859,00**
										CDD 41B04 ED	201.200.0339	**6.636,00**
25,53	22,13	2	7.920	6.450	84	20	2 x 12	2 x 8	10.200	**CDD 42A04**	201.200.0340	**8.681,00**
										CDD 42A04 ED	201.200.0341	**9.641,00**
28,24	24,77		7.525	6.075	112	25,1	2 x 11	2 x 7	10.200	**CDD 42B04**	201.200.0342	**9.201,00**
										CDD 42B04 ED	201.200.0343	**10.163,00**
38,15	33,21	3	11.880	9.675	126	29,6	2 x 13	2 x 9	15.000	**CDD 43A04**	203.200.0936	**12.376,00**
										CDD 43A04 ED	201.200.0344	**13.609,00**
41,06	36,29		11.285	9.115	168	39,5	2 x 12	2 x 8	15.000	**CDD 43B04**	201.200.0345	**13.423,00**
										CDD 43B04 ED	201.200.0346	**14.626,00**

Velocidad Ventilador	Ventiladores		Ventiladores EC**		Conexión (mm)		Desagüe Ø (GAS)	MODELO
	Absor. (A)	Pot. (W)	Absor. (A)	Pot. (W)	Entrada	Salida		
Alta	0,79	430	2,2	345	12	12	2 X 1	**CDD 41A04/ED**
Baja	0,53	330	1,4	170				**CDD 41B04/ED**
Alta	0,8	430	2,2	345				**CDD 42A04/ED**
Baja	0,53	330	1,4	170				**CDD 42B04 /ED**
Alta	1,58	860	4	690		16		**CDD 43A04/ED**
Baja	1,06	660	3	340				**CDD 43B04/ED**
Alta	1,58	860	4	690				
Baja	1,06	660	3	340				
Alta	2,37	1.290	7	1.035	16	22		
Baja	1,59	990	4	1.020				
Alta	2,37	1.290	6,6	1.035				
Baja	1,59	990	4,2	1.020				



- TC=temperatura interior de la cámara.
- ΔT=diferencial de temperatura.
- ΔT=TC-Tª Evaporación.
- ΔT: es la diferencia de temperatura entre la Tª de entrada del aire en el evaporador y la Tª interior de la cámara.
- Aplicación: salas de trabajo y cámara positivas >2ºC
- Material: aletas de aluminio y tubos de cobre estriados.
- Motoventiladores eléctricos: diámetro 450 mm, 400V/3Ph.
- Motoventiladores EC* opcionales.
- Modelos ED (desescarche eléctrico): resistencia eléctrica de acero inoxidable preparadas para la conexión a 400V/3Ph.

DIMENSIONES (mm)														
Nº Vent.	A	B	C	D	E	F	G	H	L	M	N	P	Q	R
1	1.300	814	-	-	406	400	85	243	1.594	1.449	1.290	280	490	695
2	2.150	1.664	-	-	410									
3	3.000	2.514	1.700	814	415									

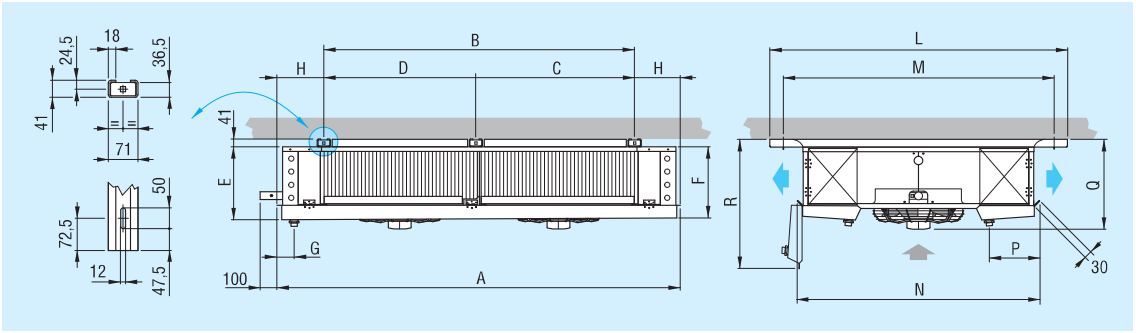

Evaporadores Plafón Doble Flujo CO_2 Serie CDD 80 bar.

ECO™ heat transfer coolers

MODINE

ALTA TEMPERATURA

Separación de aletas 4 mm. / Ventiladores Ø 560mm.

Potencia (kW) CO_2 Te = 0ºC ΔT=10 TC = 10ºC		Nº Vent.	Caudal m³/h		Superficie ext. (m²)	Cap. circuito (dm³)	Flecha (m)		Pot. Deses. (W)	MODELO	CÓDIGO	Precio EUROS
Alta Velocidad	Baja Velocidad		Alta Velocidad	Baja Velocidad			Alta Velocidad	Baja Velocidad				
49,54	43,44	2	15.740	12.625	163	38,5	2 x 15	2 x 11	16.050	**CDD 52A04**	201.200.0347	**13.741,00**
										CDD 52A04 ED	201.200.0348	**15.248,00**
53,58	46,42		15.245	12.225	217,5	48,2	2 x 14	2 x 10	16.050	**CDD 52B04**	201.200.0349	**15.126,00**
										CDD 52B04 ED	201.200.0350	**16.794,00**
74,07	65,05	3	23.610	18.935	244,5	57	2 x 16	2 x 12	28.800	**CDD 53A04**	201.200.0351	**18.816,00**
										CDD 53A04 ED	201.200.0352	**20.826,00**
81,12	70,12		22.870	18.340	326	76,2	2 x 15	2 x 11	28.800	**CDD 53B04**	201.200.0353	**21.445,00**
										CDD 53B04 ED	201.200.0354	**23.743,00**
98,42	86,54	4	31.480	25.245	326	75,5	2 x 17	2 x 13	32.250	**CDD 54A04**	201.200.0355	**25.258,00**
										CDD 54A04 ED	201.200.0356	**27.782,00**
104,99	91,43		30.490	24.455	434,5	92,3	2 x 16	2 x 12	32.250	**CDD 54B04**	201.200.0357	**27.827,00**
										CDD 54B04 ED	201.200.0358	**30.767,00**

Velocidad Ventilador	Ventiladores		Ventiladores EC**		Conexión (mm)		Desagüe Ø (GAS)	MODELO
	Absor. (A)	Pot. (W)	Absor. (A)	Pot. (W)	Entrada	Salida		
Alta	3,3	1.680	1,46	922	22	28	2 X 2	**CDD 52A04/ED**
Baja	2,1	1.280	0,64	390				
Alta	3,3	1.680	1,46	922				**CDD 52B04/ED**
Baja	2,1	1.280	0,64	390				
Alta	4,95	2.520	2,19	1.383				**CDD 53A04/ED**
Baja	3,15	1.920	0,96	585				
Alta	4,95	2.520	2,19	1.383				**CDD 53B04/ED**
Baja	3,15	1.920	0,96	585				
Alta	6,6	3.360	2,92	1.844				**CDD 54A04/ED**
Baja	4,2	2.560	1,28	780				
Alta	6,6	3.360	2,92	1.844				**CDD 54B04/ED**
Baja	4,2	2.560	1,28	780				



- TC=temperatura interior de la cámara.
- ΔT=diferencial de temperatura.
- ΔT=TC-Tª Evaporación.
- ΔT: es la diferencia de temperatura entre la Tª de entrada del aire en el evaporador y la Tª interior de la cámara.
- Aplicación: salas de trabajo y cámara positivas >2ºC
- Material: aletas de aluminio y tubos de cobre estriados.
- Motoventiladores eléctricos: diámetro 560 mm, 400V/3Ph.
- Motoventiladores EC* opcionales.
- Modelos ED (desescarche eléctrico): resistencia eléctrica de acero inoxidable preparadas para la conexión a 400V/3Ph.

DIMENSIONES (mm)														
Nº Vent.	A	B	C	D	E	F	G	H	L	M	N	P	Q	R
2	2.760	2.164	1.100	1.064	538	530	90	298	1.809	1.664	1.505	280	680	835
3	3.860	3.264	2 x 1100	-	543									
4	4.960	4.364	3 x 1100	-	550									

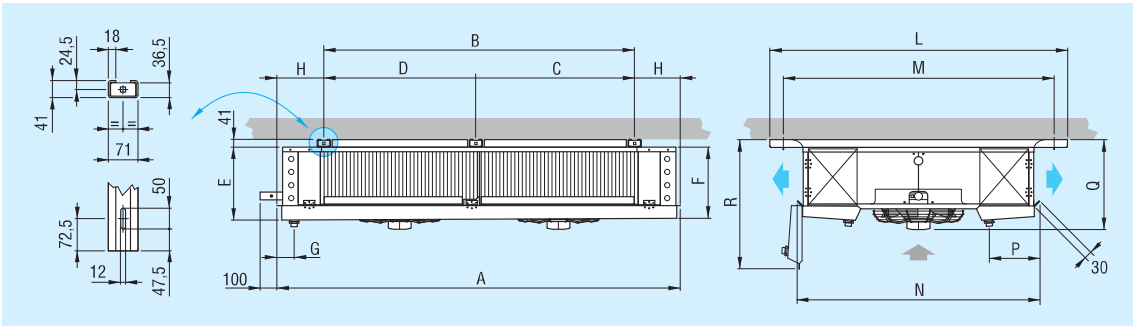

Evaporadores Plafón Doble Flujo CO_2 Serie CDD 80 bar.

ECO™ heat transfer coolers

MODINE

ALTA/MEDIA TEMPERATURA

Separación de Aletas 4,5 - 9 mm. Ventilador Ø 230 mm.

Potencia (kW) CO_2		Nº Vent.	Caudal m^3/h	Superficie ext. (m^2)	Cap. circuito (dm^3)	Flecha (m)	Pot. Deses. (W)	MODELO	CÓDIGO	Precio EUROS
Te= 0ºC ΔT=10 TC= 10ºC	Te=-8ºC ΔT=8 TC= 0ºC									
1,05	0,72	1	460	3,9	1	2 x 2,5	800	**CDD 21E49**	201.200.0328	**604,00**
			460	3,9	1			**CDD 21E49 ED**	201.200.0329	**708,00**
1,74	1,19	2	1.080	5,2	1,3		1.600	**CDD 22E49**	201.200.0330	**832,00**
			1.080	5,2	1,3			**CDD 22E49 ED**	201.200.0331	**993,00**
3,27	2,23	3	1.380	11,5	2,9		2.400	**CDD 23A49**	201.200.0332	**1.235,00**
			1.380	11,5	2,9			**CDD 23A49 ED**	201.200.0333	**1.412,00**
4,44	3,02	4	1.840	15,7	3,8		3.000	**CDD 24A49**	201.200.0334	**1.537,00**
			1.840	15,7	3,8			**CDD 24A49 ED**	201.200.0927	**1.719,00**
5,59	3,81	5	2.300	19,7	4,7		3.600	**CDD 25A49**	203.200.0335	**1.839,00**
			2.300	19,7	4,7			**CDD 25A49 ED**	203.200.0926	**1.910,00**

Ventiladores		Ventiladores EC**		Conexión (mm)		Desagüe Ø (GAS)	MODELO
Absor. (A)	Pot. (W)	Absor. (A)	Pot. (W)	Entrada	Salida		
0,35	53	0,09	13	10		1/2	**CDD 21E49/ED**
0,7	106	0,18	26				**CDD 22E49/ED**
1,1	159	0,27	39				**CDD 23A49/ED**
1,4	212	0,36	52			1	**CDD 24A49/ED**
1,75	265	0,45	65				**CDD 25A49/ED**



- TC=temperatura interior de la cámara.
- ΔT=diferencial de temperatura.
- ΔT=TC-Tª Evaporación.
- ΔT: es la diferencia de temperatura entre la Tª de entrada del aire en el evaporador y la Tª interior de la cámara.
- Aplicación: cámaras frigoríficas
- Material: aletas de aluminio y tubos de cobre estriados.
- Motoventiladores eléctricos: diámetro 230 mm, 230V/I/50Hz.
- Motoventiladores EC* opcionales.
- Modelos ED (desescarche eléctrico): resistencia eléctrica de acero inoxidable preparadas para la conexión a 400V/3Ph.

DIMENSIONES (mm)

Nº Vent	A	B	C	D
1	430	320	172	30
2	730	620	185	
3	1.030	920		
4	1.330	1.220		35
5	1.630	1.520		

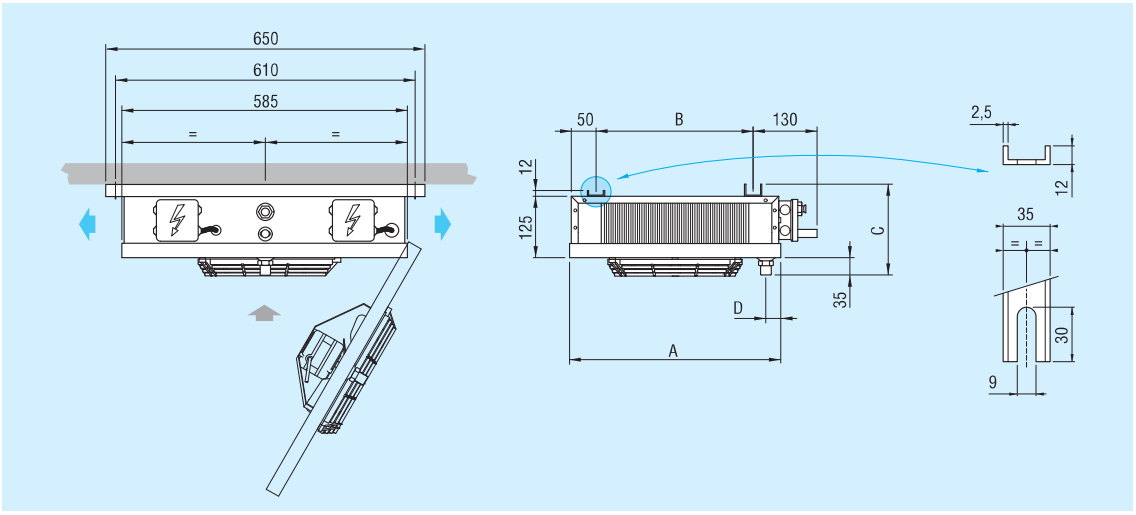

Evaporadores Plafón Doble Flujo CO_2 Serie CDD 80 bar.

ECO™ heat transfer coolers

MODINE

MEDIA TEMPERATURA

Separación de Aletas 7 mm. Ventilador Ø 450 mm.

Potencia (kW) CO_2 Te= -8ºC ΔT=8 TC= 0ºC		Nº Vent.	Caudal m³/h		Superficie ext. (m²)	Cap. circuito (dm³)	Flecha (m)		Pot. Deses. (W)	MODELO	CÓDIGO	Precio EUROS
Alta Velocidad	Baja Velocidad		Alta Velocidad	Baja Velocidad			Alta Velocidad	Baja Velocidad				
7,55	6,95	1	4.200	3.450	28	10,5	2 x 12	2 x 9	5.040	**CDD 41A07**	201.200.0359	**5.449,00**
										CDD 41A07 ED	201.200.0360	**6.071,00**
8,85	8,01		400	3.200	37,5	14,1	2 x 11	2 x 8	5.040	**CDD 41B07**	201.200.0361	**5.859,00**
										CDD 41B07 ED	201.200.0362	**6.636,00**
15,14	13,96	2	8.400	6.900	56,5	20	2 x 13	2 x 10	10.200	**CDD 42A07**	201.200.0363	**8.681,00**
										CDD 42A07 ED	201.200.0364	**9.641,00**
17,78	16,09		8.000	6.400	75	25,1	2 x 12	2 x 9	10.200	**CDD 42B07**	201.200.0365	**9.201,00**
										CDD 42B07 ED	201.200.0366	**10.163,00**
22,51	20,79	3	12.600	10.350	84,5	29,6	2 x 14	2 x 11	15.000	**CDD 43A07**	201.200.0367	**12.375,00**
										CDD 43A07 ED	201.200.0368	**13.609,00**
25,47	23,26		12.000	9.600	113	39,5	2 x 13	2 x 10	15.000	**CDD 43B07**	201.200.0369	**13.423,00**
										CDD 43B07 ED	201.200.0370	**14.626,00**

Velocidad Ventilador	Ventiladores		Ventiladores EC**		Conexión (mm)		Desagüe Ø (GAS)	MODELO
	Absor. (A)	Pot. (W)	Absor. (A)	Pot. (W)	Entrada	Salida		
Alta	0,79	430	2,2	345	12	12	2 X 1	**CDD 41A07/ED**
Baja	0,53	330	1,4	170				
Alta	0,8	430	2,2	345				**CDD 41B07/ED**
Baja	0,53	330	1,4	170				
Alta	1,58	860	4,4	690		16		**CDD 42A07/ED**
Baja	1,06	660	2,8	340				
Alta	1,58	860	4,4	690				**CDD 42B07/ED**
Baja	1,06	660	2,8	340				
Alta	2,37	1.290	6,6	1.035		22		**CDD 43A07/ED**
Baja	1,59	990	4,2	1.020				
Alta	2,37	1.290	6,6	1.035	16			**CDD 43B07/ED**
Baja	1,59	990	4,2	1.020				



- TC=temperatura interior de la cámara.
- ΔT=diferencial de temperatura.
- ΔT=TC-Tª Evaporación.
- ΔT: es la diferencia de temperatura entre la Tª de entrada del aire en el evaporador y la Tª interior de la cámara.
- Aplicación: cámaras frigoríficas.
- Material: aletas de aluminio y tubos de cobre estriados.
- Motoventiladores eléctricos: diámetro 450 mm, 400V/3Ph.
- Motoventiladores EC* opcionales.
- Modelos ED (desescarche eléctrico): resistencia eléctrica de acero inoxidable preparadas para la conexión a 400V/3Ph.

DIMENSIONES (mm)														
Nº Vent.	A	B	C	D	E	F	G	H	L	M	N	P	Q	R
1	1.300	814	-	-	406	400	85	243	1.594	1.449	1.290	280	490	695
2	2.150	1.664	-	-	410									
3	3.000	2.514	1.700	814	415									

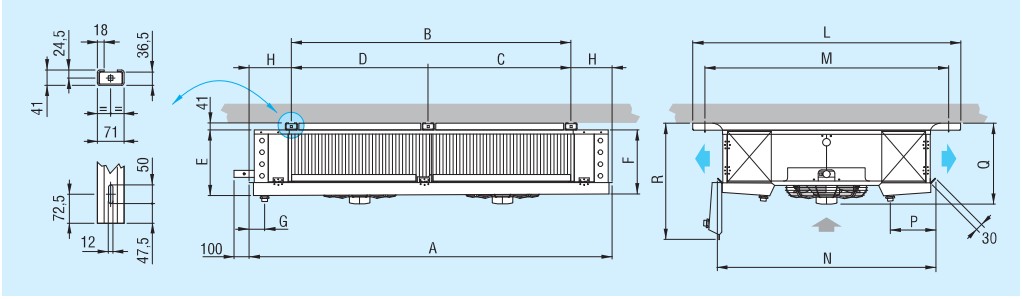

Evaporadores Plafón Doble Flujo CO_2 Serie CDD 80 bar.

ECO™ heat transfer coolers

MODINE

MEDIA TEMPERATURA

Separación de Aletas 7 mm. Ventilador Ø 560 mm.

Potencia (kW) CO_2 Te= -8ºC ΔT=8 TC= 0ºC		Nº Vent.	Caudal m³/h		Superficie ext. (m²)	Cap. circuito (dm³)	Flecha (m)		Pot. Deses. (W)	MODELO	CÓDIGO	Precio EUROS
Alta Velocidad	Baja Velocidad		Alta Velocidad	Baja Velocidad			Alta Velocidad	Baja Velocidad				
27,77	25,08	2	16.590	13.500	109,5	38,5	2 x 16	2 x 13	16.050	**CDD 52A07**	201.200.0371	**13.741,00**
										CDD 52A07 ED	201.200.0372	**15.248,00**
33,54	29,83		16.200	13.000	146	48,2	2 x 15	2 x 12	16.050	**CDD 52B07**	201.200.0373	**15.126,00**
										CDD 52B07 ED	201.200.0374	**16.794,00**
43,62	39,03	3	24.885	20.250	164	57	2 x 17	2 x 14	28.800	**CDD 53A07**	201.200.0375	**18.816,00**
										CDD 53A07 ED	201.200.0376	**20.826,00**
49,46	44,15		24.300	19.500	219	76,2	2 x 16	2 x 13	28.800	**CDD 53B07**	201.200.0377	**21.445,00**
										CDD 53B07 ED	201.200.0378	**23.743,00**
57,77	51,86	4	33.180	27.000	219	75,5	2 x 18	2 x 15	32.250	**CDD 54A07**	201.200.0379	**25.258,00**
										CDD 54A07 ED	201.200.0380	**27.782,00**
65,15	58,31		32.400	26.000	292	92,3	2 x 17	2 x 14	32.250	**CDD 54B07**	201.200.0381	**27.827,00**
										CDD 54B07 ED	201.200.0382	**30.767,00**

Velocidad Ventilador	Ventiladores		Ventiladores EC**		Conexión (mm)		Desagüe Ø (GAS)	MODELO
	Absor. (A)	Pot. (W)	Absor. (A)	Pot. (W)	Entrada	Salida		
Alta	3,3	1.680	1,46	922	16	22	2 X 2	**CDD 52A07/ED**
Baja	2,1	1.280	0,64	390				
Alta	3,3	1.680	1,46	922				**CDD 52B07/ED**
Baja	2,1	1.280	0,64	390				
Alta	4,95	2.520	2,19	1.383				**CDD 53A07/ED**
Baja	3,15	1.920	0,96	585				
Alta	4,95	2.520	2,19	1.383	22	28		**CDD 53B07/ED**
Baja	3,15	1.920	0,96	585				
Alta	6,6	3.360	2,92	1.844				**CDD 54A07/ED**
Baja	4,2	2.560	1,28	780				
Alta	6,6	3.360	2,92	1.844				**CDD 54B07/ED**
Baja	4,2	2.560	1,28	780				



- TC=temperatura interior de la cámara.
- ΔT=diferencial de temperatura.
- ΔT=TC-Tª Evaporación.
- ΔT: es la diferencia de temperatura entre la Tª de entrada del aire en el evaporador y la Tª interior de la cámara.
- Aplicación: cámaras frigoríficas.
- Material: aletas de aluminio y tubos de cobre estriados.
- Motoventiladores eléctricos: diámetro 560 mm, 400V/3Ph.
- Motoventiladores EC* opcionales.
- Modelos ED (desescarche eléctrico): resistencia eléctrica de acero inoxidable preparadas para la conexión a 400V/3Ph.

DIMENSIONES (mm)														
Nº Vent.	A	B	C	D	E	F	G	H	L	M	N	P	Q	R
2	2.760	2.164	1.100	1.064	538	530	90	298	1.809	1.664	1.505	280	680	835
3	3.860	3.264	2 x 1100	-	543									
4	4.960	4.364	3 x 1100	-	550									

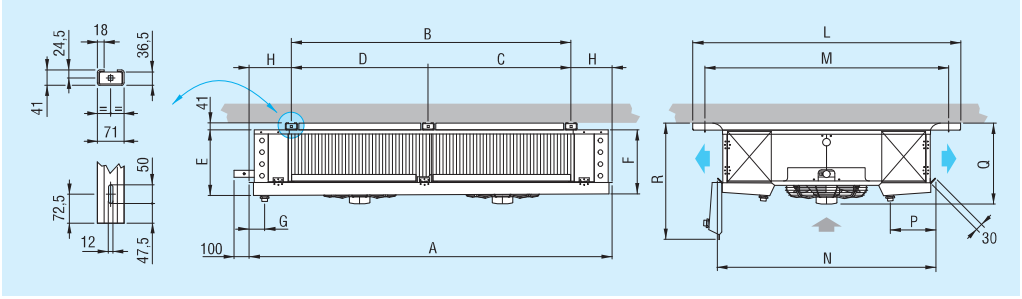

Evaporadores Plafón Doble Flujo CO_2 Serie CDD 80 bar.

ECO™ heat transfer coolers

MODINE

BAJA TEMPERATURA

Separación de Aletas 10 mm. Ventilador Ø 450 mm.

Potencia (kW) CO_2 Te= -25ºC ΔT=7 TC= -18ºC		Nº Vent.	Caudal m³/h		Superficie ext. (m²)	Cap. circuito (dm³)	Flecha (m)		Pot. Deses. (W)	MODELO	CÓDIGO	Precio EUROS
Alta Velocidad	Baja Velocidad		Alta Velocidad	Baja Velocidad			Alta Velocidad	Baja Velocidad				
5,26	4,8	1	4.450	3.600	21	10,5	2 x 13	2 x 10	5.040	**CDD 41A10**	201.200.0383	**5.366,00**
										CDD 41A10 ED	201.200.0384	**5.992,00**
6,32	5,8		4.100	3.350	27,5	14,1	2 x 12	2 x 9	5.040	**CDD 41B10**	201.200.0385	**5.774,00**
										CDD 41B10 ED	201.200.0386	**6.536,00**
10,1	9,39	2	8.900	7.200	41,5	20	2 x 14	2 x 11	10.200	**CDD 42A10**	201.200.0387	**8.556,00**
										CDD 42A10 ED	201.200.0388	**9.494,00**
12,69	11,64		8.200	6.700	55,5	25,1	2 x 13	2 x 10	10.200	**CDD 42B10**	201.200.0389	**9.013,00**
										CDD 42B10 ED	201.200.0390	**9.961,00**
15,69	14,51	3	13.350	10.800	62	29,6	2 x 15	2 x 12	15.000	**CDD 43A10**	201.200.0391	**12.125,00**
										CDD 43A10 ED	201.200.0392	**13.343,00**
18,49	17,08		12.300	10.050	83	39,5	2 x 14	2 x 11	15.000	**CDD 43B10**	201.200.0393	**13.076,00**
										CDD 43B10 ED	203.200.0944	**15.515,00**

Velocidad Ventilador	Ventiladores		Ventiladores EC**		Conexión (mm)		Desagüe Ø (GAS)	MODELO
	Absor. (A)	Pot. (W)	Absor. (A)	Pot. (W)	Entrada	Salida		
Alta	0,79	430	2,2	345	12,7	12,7	2 X 1	**CDD 41A10/ED**
Baja	0,53	330	1,4	170				**CDD 41B10/ED**
Alta	0,8	430	2,2	345				**CDD 42A10/ED**
Baja	0,53	330	1,4	170				**CDD 42B10/ED**
Alta	1,58	860	4,4	690		16		**CDD 43A10/ED**
Baja	1,06	660	2,8	340				**CDD 43B10/ED**
Alta	1,58	860	4,4	690				
Baja	1,06	660	2,8	340				
Alta	2,37	1.290	6,6	1.035	12	22		
Baja	1,59	990	4,2	1.020				
Alta	2,37	1.290	6,6	1.035				
Baja	1,59	990	4,2	1.020				



- TC=temperatura interior de la cámara.
- ΔT=diferencial de temperatura.
- ΔT=TC-Tª Evaporación.
- ΔT: es la diferencia de temperatura entre la Tª de entrada del aire en el evaporador y la Tª interior de la cámara.
- Aplicación: todo tipo de habitaciones frías.
- Material: aletas de aluminio y tubos de cobre estriados.
- Motoventiladores eléctricos: diámetro 450 mm, 400V/3Ph.
- Motoventiladores EC* opcionales.
- Modelos ED (desescarche eléctrico): resistencia eléctrica de acero inoxidable preparadas para la conexión a 400V/3Ph.

DIMENSIONES (mm)														
Nº Vent.	A	B	C	D	E	F	G	H	L	M	N	P	Q	R
1	1.300	814	-	-	406	400	85	243	1.594	1.449	1.290	280	490	695
2	2.150	1.664	-	-	410									
3	3.000	2.514	1.700	814	415									

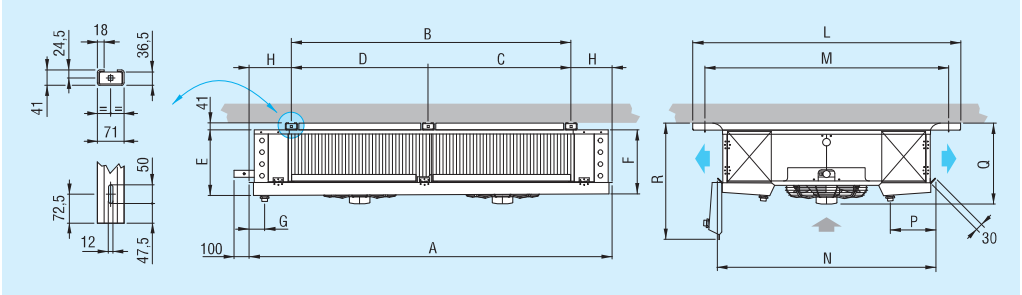

Evaporadores Plafón Doble Flujo CO_2 Serie CDD 80 bar.

ECO™ heat transfer coolers

MODINE

BAJA TEMPERATURA

Separación de Aletas 10 mm. Ventilador Ø 560 mm.

Potencia (kW) CO_2 Te= -25ºC ΔT=7 TC= -18ºC		Nº Vent.	Caudal m³/h		Superficie ext. (m²)	Cap. circuito (dm³)	Flecha (m)		Pot. Deses. (W)	MODELO	CÓDIGO	Precio EUROS
Alta Velocidad	Baja Velocidad		Alta Velocidad	Baja Velocidad			Alta Velocidad	Baja Velocidad				
17,72	15,91	2	16.650	13.800	80,5	38,5	2 x 17	2 x 14	16.050	**CDD 52A10**	201.200.0394	**13.467,00**
										CDD 52A10 ED	201.200.0395	**14.937,00**
24,1	21,47		16.050	13.300	107,5	48,2	2 x 16	2 x 13	16.050	**CDD 52B10**	201.200.0396	**14.794,00**
										CDD 52B10 ED	201.200.0397	**16.425,00**
29,52	26,58	3	24.975	20.700	121	57	2 x 18	2 x 15	28.800	**CDD 53A10**	201.200.0398	**18.343,00**
										CDD 53A10 ED	201.200.0399	**20.310,00**
35,75	31,94		24.075	19.950	161	76,2	2 x 17	2 x 14	28.800	**CDD 53B10**	201.200.0400	**20.906,00**
										CDD 53B10 ED	201.200.0401	**23.145,00**
39,42	35,48	4	33.300	27.600	161	75,5	2 x 19	2 x 16	32.250	**CDD 54A10**	201.200.0402	**24.503,00**
										CDD 54A10 ED	201.200.0403	**26.952,00**
47,27	42,3		32.100	26.600	215	92,3	2 x 18	2 x 15	32.250	**CDD 54B10**	201.200.0404	**26.992,00**
										CDD 54B10 ED	201.200.0405	**29.842,00**

Velocidad Ventilador	Ventiladores		Ventiladores EC**		Conexión (mm)		Desagüe Ø (GAS)	MODELO
	Absor. (A)	Pot. (W)	Absor. (A)	Pot. (W)	Entrada	Salida		
Alta	3,3	1.680	1,46	922	12	22	2 X 2	**CDD 52A10 ED**
Baja	2,1	1.280	0,64	390				
Alta	3,3	1.680	1,46	922				**CDD 52B10 ED**
Baja	2,1	1.280	0,64	390				
Alta	4,95	2.520	2,19	1.383	16			**CDD 53A10 ED**
Baja	3,15	1.920	0,96	585				
Alta	4,95	2.520	2,19	1.383				**CDD 53B10 ED**
Baja	3,15	1.920	0,96	585				
Alta	6,6	3.360	2,92	1.844		28		**CDD 54A10 ED**
Baja	4,2	2.560	1,28	780				
Alta	6,6	3.360	2,92	1.844	22			**CDD 54B10 ED**
Baja	4,2	2.560	1,28	780				



- TC=temperatura interior de la cámara.
- ΔT=diferencial de temperatura.
- ΔT=TC-Tª Evaporación.
- ΔT: es la diferencia de temperatura entre la Tª de entrada del aire en el evaporador y la Tª interior de la cámara.
- Aplicación: todo tipo de habitaciones frías.
- Material: aletas de aluminio y tubos de cobre estriados.
- Motoventiladores eléctricos: diámetro 560 mm, 400V/3Ph.
- Motoventiladores EC* opcionales.
- Modelos ED (desescarche eléctrico): resistencia eléctrica de acero inoxidable preparadas para la conexión a 400V/3Ph.

DIMENSIONES (mm)														
Nº Vent.	A	B	C	D	E	F	G	H	L	M	N	P	Q	R
2	2.760	2.164	1.100	1.064	538	530	90	298	1.809	1.664	1.505	280	680	835
3	3.860	3.264	2 x 1100	-	543									
4	4.960	4.364	3 x 1100	-	550									

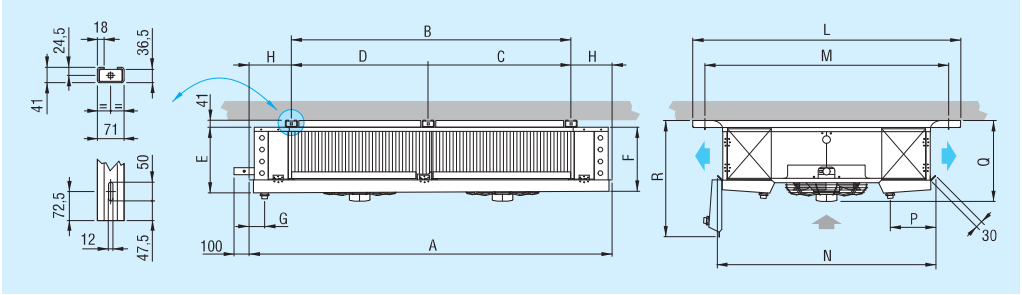

Evaporadores Cúbicos Serie ICE

ECO™ heat transfer coolers

MODINE

APLICACIÓN MEDIA / BAJA TEMPERATURA

Potencia (W) R134a	Potencia (W) R449A		Nº Vent.	Caudal m³/h	Sup. (m²)	dm³	Flecha m	Pot. Deses. (kW)	MODELO	CÓDIGO	Precio EUROS
Te=-8ºC ΔT=8 TC=0ºC	Te=-8ºC ΔT=8 TC=0ºC	Te=-25ºC ΔT=7 TC=-18ºC									
Separación de aletas 6mm. / Ventiladores Ø 450mm.											
16.860	23.260	18.040	2	10.200	75,0	22	23	12,2	**ICE-42A06**	203.200.0231	**6.379,00**
									ICE-42A06 ED	203.200.0232	**7.144,00**
									ICE-42A06 HG	203.200.0233	**7.378,00**
									ICE-42A06 WD	203.200.0234	**6.936,00**
Separación de aletas 6mm. / Ventiladores Ø 560mm.											
36.280	50.140	38.870	2	19.100	161,6	46	34	16,1	**ICE-52B06**	203.200.0251	**10.685,00**
									ICE-52B06 ED	203.200.0252	**11.678,00**
									ICE-52B06 HG	203.200.0253	**12.359,00**
									ICE-52B06 WD	203.200.0254	**11.333,00**
Separación de aletas 6mm. / Ventiladores Ø 630mm.											
44.120	60.980	47.280	2	32.340	169,2	47	53	17,64	**ICE-62A06**	203.200.0267	**14.111,00**
									ICE-62A06 ED	203.200.0268	**15.121,00**
									ICE-62A06 HG	203.200.0269	**16.322,00**
									ICE-62A06 WD	203.200.0270	**14.763,00**

APLICACIÓN BAJA TEMPERATURA

Potencia (W) R449A		Nº Vent.	Caudal m³/h	Sup. (m²)	dm³	Flecha m	Pot. Deses. (kW)	MODELO	CÓDIGO	Precio EUROS
Te=-25ºC ΔT=7 TC=-18ºC	Te=-31ºC ΔT=6 TC=-25ºC									
Separación de aletas 10mm. / Ventiladores Ø 450mm.										
15.110	12.340	2	10.350	51,8	22	25	10,2	**ICE-42A10**	203.200.0303	**6.090,00**
								ICE-42A10 ED	203.200.0304	**6.823,00**
								ICE-42A10 HG	203.200.0305	**7.005,00**
								ICE-42A10 WD	203.200.0306	**6.586,00**
Separación de aletas 10mm. / Ventiladores Ø 560mm.										
33.150	27.090	2	21.000	111,7	46	36	16,1	**ICE-52B10**	203.200.0323	**10.101,00**
								ICE-52B10 ED	203.200.0324	**11.047,00**
								ICE-52B10 HG	203.200.0325	**11.623,00**
								ICE-52B10 WD	203.200.0326	**10.668,00**
Separación de aletas 10mm. / Ventiladores Ø 630mm.										
38.640	31.570	2	33.780	118,0	47	54	17,6	**ICE-62A10 ED**	203.200.0339	**14.721,00**
								ICE-62A10 HG	203.200.0340	**15.771,00**

- Aplicación: cámaras frigoríficas.
- Material: aletas de aluminio y tubos de cobre estriados.
- Temp.de la cámara: (≥-15ºC) separación de aletas 6mm.
- Motoventiladores eléctricos: Ø 450 y Ø 560 (400V/3Ph).
- Temp. de funcionamiento -40ºC a +40ºC.
- Modelos **ED** (desescarche eléctrico): resistencia eléctrica de acero inoxidable preparadas para la conexión a 400V/3Ph.
- Desescarches: **Aire**, **ED**: Eléctrico, **HG**: Gas Caliente, **WD**: Agua.

- TC=temperatura interior de la cámara. • ΔT=diferencial de temperatura.
- ΔT=TC-Tª Evaporación. • ΔT: es la diferencia de temperatura entre la Tª de entrada del aire en el evaporador y la Tª interior de la cámara.

DIMENSIONES Ø

Ø	Nº Vent	A	B	C
450	2	2.150	745	790
560	2	2.650	967	965
630	2	2.650	967	1.262

Medidas en mm.

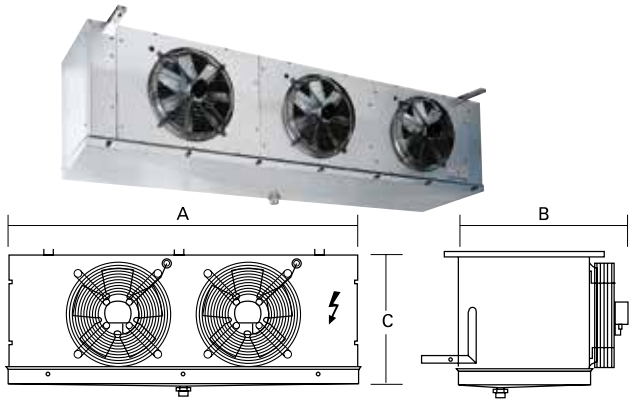

Evaporadores

Características:
• La gama de evaporadores FRIMETAL, cubre cualquier tipo de aplicación en cámaras frigoríficas, túneles de congelación cámaras industriales y pequeñas cámaras. • Gama: Evaporadores Techo y Cúbicos, Evaporadores de Techo Doble Flujo y Evaporadores Túneles / Centrífugos y Estáticos.
Opcionales: • Desescarches eléctricos ó gases calientes. • Tratamientos anticorrosión: tubos de acero inoxidable, aletas pretratadas, aletas de cobre ó acero inoxidable batería lacada con resina de poliuretano. • Bandeja desagüe aislada con Armaflex. • Circuitos para agua u otros líquido. • Tubos de acero inoxidable para refrigerante NH3 • Ventiladores a 60Hz



Modelos		Aplicación	Separación Aletas (mm)	Ventilación (mm)	Nº Vent.	Tensión (v)	Amp (A)* (v)	Potencia (W)*
Techo	MVP/MVG	Alta/Media Temp.	4mm	230	1	230V-1Ph	0,25	36
					2		0,5	72
					3		0,75	108
	MVB/MVM		4,2 / 7mm	230	1		0,25	36
					2		0,5	72
					3		0,75	108
					4		1	144
				300	2		0,64	144
					3		0,96	216
Cúbicos	FRM / FRB / FRL	FRM (Alta/Media Temp) FRB (Media/Baja Temp) FRL (Media /Baja Temp) ECB (Media/BAJA Temp) ECM (Alta/Media Temp)	4,2mm (Alta/Media Temp) FRM 7mm (Media/Baja Temp) FRB 9mm(Media/Baja Temp) FRL	300	1	230V-1Ph	0,38	80
					2		0,76	160
					3		1,14	240
				400	2		1,46	320
					3		2,19	480
					-		-	-
				500	1	400V-3Ph	1,41	720
					2		2,82	1.440
					3		2,16	2160
				630	2		6,4	3800
					3		9,6	5700
	ECM/ECB		4,2/7 mm(Alta/Media Temp)	300	1 a 4	230V-1Ph	0,38	80
	GRB (Media/Baja Temp.) GRL (Baja Temp.) GRX (Baja Temp.)		6mm (GRB) 9mm (GRL) 12mm (GRX)	630	2	400V-3Ph	6,4	380
		Baja Temp.			3		9,6	5700
					4		12,8	7600
					5		16	9500
			6mm (GRB) 9mm (GRL) 12mm (GRX)	800	2		7,8	3.600
					3		11,7	5.400
					4		15,6	7.200
Plafón (Doble Flujo) Comercial	PIA-S / PIM-S / PIB-S	Alta/Media Temp. (2,8 /4,2 mm) Media/Baja(7 mm)	2,8 mm 4,2 mm 7 mm	300	1	230V-1Ph	0,16	36
					2		0,32	72
					3		0,48	108
				400	2		1,06	240
					3		1,59	360
					4		2,12	480
	PIA-N / PIM-N / PIB-N	Alta/Media Temp. (2,8 /4,2 mm) Media/Baja(7mm)	2,8 mm 4,2 mm 7 mm	300	1		0,32	72
					2		0,64	144
					3		0,96	216
				400	2		1,32	300
					3		1,98	450
					4		2,64	600
Plafón (Doble Flujo) Industrial	PIM / PIB / PIL (Std/Y)	Alta/Media Temp. (4,2 mm) Media/Baja(7/9mm)	4,2 mm / 7mm / 9 mm	500	1 a 4	400V-3Ph	1,35 / 0,94*	780 / 550*
Baja Veloc.Aire	FBV	Alta/Media Temp.	4,2mm	230	2	230V-1Ph	0,5	72
				300			0,64	144
Evap.Centrífugos	FCM	Alta/Media Temp.	4,2mm	12/12	1	230/400V-3Ph	3,4	1.900
					2		6,8	3.800
					3		10,2	5.700
					4		13,6	7.600
Murales	MRB/MRL Media (Baja) Temp y MRX Baja Temp.	Media/Baja Temp (7/9mm) y BajaTemp (12mm)	7/9/12 mm	500	1	400V-3Ph	1,41	720
					2		2,82	1.440
					3		4,23	2.160
				630	2		6,4	3.800
					3		9,6	5.700
				710	3		25,2	15.000
Estáticos	SN/EG	Alta/Media Temp.	10mm	-	-	-	-	-

(*) Amp Conexión Std/Y. FRM-850-E: FR (Modelo Serie); M (4,2 mm) / B(7mm) / L(9mm) Sep.aletas; 850 (Nº Mod); E (Eléctrico) / A(Por Agua) / GC(Gas Caliente) / IC(Inversión de Ciclo)

Evaporadores Estáticos Serie SN/EG

APLICACIÓN ALTA / MEDIA TEMPERATURA

Separación de aletas 10mm.

Potencia (W) R134a		Potencia (W) R449A	Volumen Interno dm^3	Separación Aletas (mm)	Tipo Deses.	Deses. Electrónico Pot. (W)	MODELO	CÓDIGO	Precio EUROS
Te = 0ºC ΔT=10 TC = 10ºC	Te = -8ºC ΔT = 8 TC = 0ºC	Te = -8ºC ΔT = 8 TC = 0ºC							
547	365	435	1,5	10	Aire	-	**SN 20**	205.201.0001	**490,00**
					Eléctrico	600	**SN 20E**	205.201.0002	**563,00**
894	596	710	2,6		Aire	-	**SN 30**	205.201.0003	**670,00**
					Eléctrico	1.200	**SN 30E**	205.201.0004	**800,00**
1.147	765	911	3,2		Aire	-	**SN 40**	205.201.0005	**820,00**
					Eléctrico	1.600	**SN 40E**	205.201.0006	**957,00**
1.615	1.076	1.282	4,4		Aire	-	**SN 50**	205.201.0007	**1.005,00**
					Eléctrico	2.400	**SN 50E**	205.201.0008	**1.193,00**
2.062	1.374	1.637	5,5		Aire	-	**SN 60**	205.201.0009	**1.185,00**
					Eléctrico	3.000	**SN 60E**	205.201.0010	**1.397,00**
2.356	1.571	1.870	6,3		Aire	-	**SN 70**	205.201.0011	**1.310,00**
					Eléctrico	3.000	**SN 70E**	205.201.0012	**1.522,00**
2.356	1.571	1.870	6,3		Aire	-	**EG 38**	205.201.0013	**1.645,00**
					Eléctrico	3.000	**EG 38E**	205.201.0014	**1.857,00**
2.755	1.836	2.187	7,3		Aire	-	**SN 80**	205.201.0015	**1.500,00**
					Eléctrico	3.600	**SN 80E**	205.201.0016	**1.729,00**
2.755	1.836	2.187	7,3		Aire	-	**EG 44**	205.201.0017	**1.830,00**
					Eléctrico	3.600	**EG 44E**	205.201.0018	**2.059,00**
3.448	2.298	2.737	9,1		Aire	-	**SN 90**	205.201.0019	**1.845,00**
					Eléctrico	4.800	**SN 90E**	205.201.0020	**2.139,00**
3.448	2.298	2.737	9,1		Aire	-	**EG 55**	205.201.0021	**2.185,00**
					Eléctrico	4.800	**EG 55E**	205.201.0022	**2.479,00**
3.933	2.622	3.122	10,3		Aire	-	**SN 100**	205.201.0023	**2.045,00**
					Eléctrico	5.600	**SN 100E**	205.201.0024	**2.361,00**
3.933	2.622	3.122	10,3		Aire	-	**EG 63**	205.201.0025	**2.395,00**
					Eléctrico	5.600	**EG 63E**	205.201.0026	**2.711,00**
4.730	3.153	3.754	12,3		Aire	-	**EG 75**	205.201.0027	**2.720,00**
					Eléctrico	7.000	**EG 75E**	205.201.0028	**3.105,00**
5.891	3.927	4.675	15,2		Aire	-	**EG 94**	205.201.0029	**3.225,00**
					Eléctrico	8.250	**EG 94E**	205.201.0030	**3.703,00**
7.380	4.920	5.887	19		Aire	-	**EG 118**	205.201.0031	**3.855,00**
					Eléctrico	9.900	**EG 118E**	205.201.0032	**4.444,00**

Válidos para refrigerantes A2L, consultar.

CARACTERÍSTICAS: -Evaporadores de convección o gravedad destinados a cámaras frigoríficas entre 0 y -10° C para la conservación de géneros frescos o delicados, con temperatura y grado higrométrico constante.
- Batería construida con tubo de cobre dispuesto al tresbolillo y aletas de aluminio corrugadas separadas a 10 mm. de gran eficacia.
- Circuito cerrado y presión remanente de aire seco para comprobación de estanqueidad.
- La gama de evaporadores estáticos **SN/EG** no necesita montaje en la instalación ya que todas las piezas que componen cada modelo, batería intercambiadora, bandeja de desagüe, canalón recogegotas y soportes al techo, vienen ensambladas de fábrica, por lo que la instalación resulta rápida y sencilla.
- Incorporan bandeja de goteo, construida con perfiles de PVC de sección especial de doble canal inferior que evita goteos y condensaciones sobre los géneros almacenados en la cámara y amplio cangilón de recogida del agua en los desescarches.

OPCIONES: -Adaptación (tubos, circuitos y conexiones frigoríficas) a los refrigerantes HFC, NH_3, CO_2, Glicol y otros líquidos.
- Desescarche eléctrico o por gases calientes. -Batería lacada con resina de poliuretano (consultar oficina técnica de Frimetal).
- Aletas de aluminio pretratadas. -Aletas de acero inoxidable. -Tubos de acero inoxidable. -Bandeja desagüe en aluminio o acero inoxidable.

DIMENSIONES (mm) Incluyen Bandeja

Evaporador MODELO	A	B	C
EG 38	2.050	930	440
EG 44	2.350	930	
EG 55	2.350	1.130	
EG 63	2.650	1.130	
EG 75	2.650	1.330	
EG 94	3.250	1.330	
EG 118	3.250	1.630	

Evaporador MODELO	A	B	C
SN 20	1.350	435	350
SN 30	1.350	635	
SN 40	1.650	635	
SN 50	1.650	835	
SN 60	2.050	835	
SN 70	2.050	935	
SN 80	2.350	935	
SN 90	2.350	1.135	
SN 100	2.650	1.135	

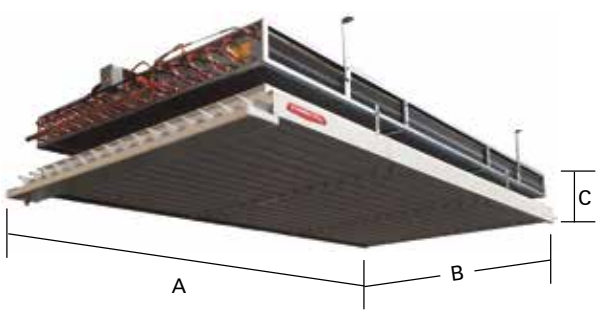

Evaporadores Techo (inclinados) Serie MVP/MVG

APLICACIÓN ALTA / MEDIA TEMPERATURA

Separación de aletas 4mm.

Potencia (W) R134a		Potencia (W) R449A	Nº Vent.	Vent. mm.	Caudal m^3/h	Sup. (m^2)	Vol. Int (dm^3)	Pot. Deses. (kW)	Tipo Deses.	MODELO	CÓDIGO	Precio EUROS
Te = 0ºC ΔT=10 TC = 10ºC	Te = -8ºC ΔT = 8 TC = 0ºC	Te = -8ºC ΔT = 8 TC = 0ºC										
660	440	530	1	230	300	1,6	0,4	400	Aire	**MVP22**	202.201.0001	**335,00**
									Eléctrico	**MVP 22 E**	202.201.0002	**376,00**
940	620	750	1	230	410	2,3	0,7	400	Aire	**MVG30**	202.201.0003	**375,00**
									Eléctrico	**MVG30 E**	202.201.0004	**416,00**
1.020	680	820	1	230	440	2,6	0,7	500	Aire	**MVP41**	202.201.0005	**380,00**
									Eléctrico	**MVP41 E**	202.201.0006	**426,00**
1.390	920	1.110	1	230	560	3.9	1	500	Aire	**MVG45**	202.201.0007	**430,00**
									Eléctrico	**MVG45 E**	202.201.0008	**476,00**
1.680	1.120	1.350	2	230	720	3.9	0,9	750	Aire	**MVP63**	202.201.0009	**565,00**
									Eléctrico	**MVP63 E**	202.201.0010	**616,00**
2.180	1.460	1.760	2	230	950	5,8	1,4	750	Aire	**MVG70**	202.201.0011	**660,00**
									Eléctrico	**MVG70 E**	202.201.0012	**711,00**
2.040	1.360	1.640	2	230	880	5,2	1,2	1.000	Aire	**MVP84**	202.201.0013	**645,00**
									Eléctrico	**MVP84 E**	202.201.0014	**702,00**
2.770	1.850	2.240	2	230	1.120	7,8	1,8	1.000	Aire	**MVG85**	202.201.0015	**725,00**
									Eléctrico	**MVG85 E**	202.201.0016	**782,00**
3.080	2.060	2.490	3	230	1.320	7,8	1,8	1.500	Aire	**MVP100**	202.201.0017	**870,00**
									Eléctrico	**MVP100 E**	202.201.0018	**932,00**
4.160	2.770	3.350	3	230	1.680	11,7	2,6	1.500	Aire	**MVG125**	202.201.0019	**960,00**
									Eléctrico	**MVG125 E**	202.201.0020	**1.022,00**

Válidos para refrigerantes A2L, consultar.

- TC=temperatura interior de la cámara. ΔT=diferencial de temperatura (TC-Tª Evaporación).
- Delta T (ΔT) es la diferencia de temperatura entre la Tª de entrada del aire en el evaporador y la Tª interior de la cámara.

CARACTERÍSTICAS: -De mínimas dimensiones especialmente en su altura por estar destinados con prioridad a muebles frigoríficos comerciales o pequeñas cámaras frigoríficas de muy poca altura. -Utilizables en medias y bajas temperaturas para conservación de géneros frescos o congelados. -Batería evaporadora construida en tubo de cobre estriado interiormente y aletas de aluminio corrugadas con separación de 4 mm (MVP y MVG), 4,2 mm (MVM) y 7 mm (MVB). Circuito cerrado y presión remanente de aire seco para comprobación de estanqueidad. -En chapa lacada de elevada resistencia. Lleva bandeja de desagüe abatible en la parte inferior y bandeja intermedia bajo la batería para facilitar el desagüe y posibilitar la colocación de resistencias para desescarche. Con soportes de acero galvanizado para su anclaje al techo.-Ventiladores axiales con protección térmica: Ø 230 mm. (MVP, MVG, MVM y MVB) de espira de sombra 230V/I /50/60Hz IP-42. Ø300 mm. (MVM y MVB) de rotor externo 230V/I/50/60Hz IP-44.
OPCIONALES: -Adaptación (tubos, circuitos y conexiones frigoríficas) a los refrigerantes HFC, NH_3, CO_2, Glicol y otros líquidos.-Desescarche eléctrico o gas caliente. -Circuitos para agua u otros líquidos. -Tubos de acero inoxidable (MVM y MVB). -Aletas de aluminio pretratadas (MVM y MVB). -Batería tratada con resina poliuretano (consultar oficina técnica de Frimetal). -Adaptación para trabajar con CO_2.

DIMENSIONES

Medidas en mm.

Evaporador MODELO	Nº Vent	A	B	C
MVP22	1	460	392	140
MVG30	1	460	392	190
MVP41	1	660	392	140
MVG45	1	660	392	190
MVP63	2	910	392	140
MVG70	2	910	392	190
MVP84	2	1.160	392	140
MVG85	2	1.160	392	190
MVP100	2	1.660	392	140
MVG125	3	1.660	392	190

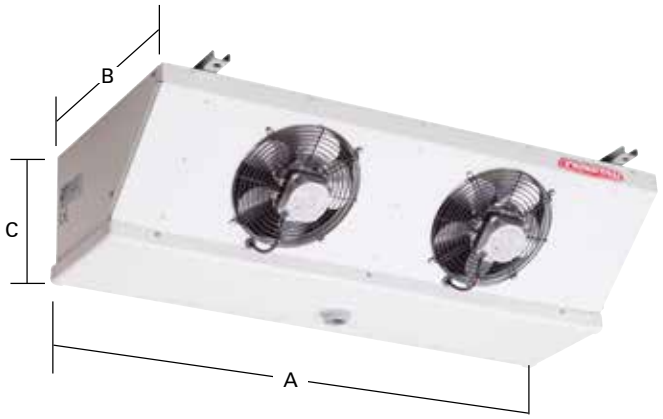

Evaporadores Techo (inclinados) Serie MVB

APLICACIÓN MEDIA / BAJA TEMPERATURA

Separación de aletas 7mm.

Potencia (W) R134a	Potencia (W) R449A		Nº Vent.	Vent. mm.	Caudal m³/h	Sup. (m²)	Vol. Int (dm³)	Deses. Electrónico Pot. (W)	Tipo Deses.	MODELO	CÓDIGO	Precio EUROS
Te = -8ºC ΔT = 8 TC = 0ºC	Te = -8ºC ΔT = 8 TC = 0ºC	Te = -25ºC ΔT = 7 TC = -18ºC										
910	1.100	840	1	230	600	3,4	1,3		Aire	**MVB 35**	202.201.0021	**615,00**
								760	Eléctrico	**MVB 35 E**	202.201.0022	**719,00**
1.130	1.370	1.050	1	230	560	5,1	1,9		Aire	**MVB 55**	202.201.0023	**685,00**
								1.140	Eléctrico	**MVB 55 E**	202.201.0024	**823,00**
1.850	2.240	1.700	2	230	1.200	7,2	2,3		Aire	**MVB 75**	202.201.0025	**890,00**
								1.700	Eléctrico	**MVB 75 E**	202.201.0026	**1.011,00**
2.320	2.800	2.120	2	230	1.120	10,8	3,5		Aire	**MVB 115**	202.201.0027	**995,00**
								2.550	Eléctrico	**MVB 115 E**	202.201.0028	**1.158,00**
2.980	3.600	2.740	3	230	1.875	11,9	3,7		Aire	**MVB 125**	202.201.0029	**1.245,00**
								2.800	Eléctrico	**MVB 125 E**	202.201.0030	**1.390,00**
3.350	4.050	3.100	2	300	2.900	10,7	3,3		Aire	**MVB 150**	202.201.0031	**1.625,00**
								2.800	Eléctrico	**MVB150 E**	202.201.0032	**1.770,00**
3.720	4.500	3.390	4	230	2.400	14,4	4,4		Aire	**MVB 160**	202.201.0033	**1.470,00**
								3.400	Eléctrico	**MVB 160 E**	202.201.0034	**1.632,00**
4.040	4.880	3.740	2	300	2.780	14,3	4,4		Aire	**MVB 180**	202.201.0035	**1.730,00**
								4.200	Eléctrico	**MVB 180 E**	202.201.0036	**1.926,00**
4.620	5.580	4.240	4	300	2.240	21,7	6,6		Aire	**MVB 190**	202.201.0037	**1.670,00**
								5.100	Eléctrico	**MVB 190 E**	202.201.0038	**1.889,00**
5.080	6.140	4.680	2	300	2.580	21,4	6,6		Aire	**MVB 210**	202.201.0039	**1.925,00**
								5.600	Eléctrico	**MVB 210 E**	202.201.0040	**2.172,00**
6.120	7.400	5.610	3	300	4.170	21,4	6,4		Aire	**MVB 250**	202.201.0041	**2.330,00**
								6.300	Eléctrico	**MVB 250 E**	202.201.0042	**2.567,00**
7.620	9.210	7.020	3	300	3.870	32,1	9,7		Aire	**MVB 340**	202.201.0043	**2.620,00**
								8.400	Eléctrico	**MVB 340 E**	202.201.0044	**2.981,00**

Válidos para refrigerantes A2L, consultar.

- TC=temperatura interior de la cámara. ΔT=diferencial de temperatura (TC-Tª Evaporación).
- Delta T (ΔT) es la diferencia de temperatura entre la Tª de entrada del aire en el evaporador y la Tª interior de la cámara.

CARACTERÍSTICAS: -De mínimas dimensiones especialmente en su altura por estar destinados con prioridad a muebles frigoríficos comerciales o pequeñas cámaras frigoríficas de muy poca altura. -Utilizables en medias y bajas temperaturas para conservación de géneros frescos o congelados. -Batería evaporadora construida en tubo de cobre estriado interiormente y aletas de aluminio corrugadas con separación de 4 mm (MVP y MVG), 4,2 mm (MVM) y 7 mm (MVB). Circuito cerrado y presión remanente de aire seco para comprobación de estanqueidad. -En chapa lacada de elevada resistencia. Lleva bandeja de desagüe abatible en la parte inferior y bandeja intermedia bajo la batería para facilitar el desagüe y posibilitar la colocación de resistencias para desescarche. Con soportes de acero galvanizado para su anclaje al techo.-Ventiladores axiales con protección térmica: Ø 230 mm. (MVP, MVG, MVM y MVB) de espira de sombra 230V/l /50/60Hz IP-42. Ø300 mm. (MVM y MVB) de rotor externo 230V/l/50/60Hz IP-44.

OPCIONALES: -Adaptación (tubos, circuitos y conexiones frigoríficas) a los refrigerantes HFC, NH_3, CO_2, Glicol y otros líquidos.-Desescarche eléctrico o gas caliente. -Circuitos para agua u otros líquidos. -Tubos de acero inoxidable (MVM y MVB). -Aletas de aluminio pretratadas (MVM y MVB). -Batería tratada con resina poliuretano (consultar oficina técnica de Frimetal). -Adaptación para trabajar con CO_2.

DIMENSIONES Medidas en mm.

Evaporador MODELO	Nº Vent	A	B	C
MVB 35	1	620	450	275
MVB 55	1			
MVB 75	2	1.070		
MVB 115	2			
MVB 125	3	1.620		
MVB 150	2	1.640	650	300
MVB 160	4	1.920	450	275
MVB 180	2	1.640	650	300
MVB 190	4	1.920	450	275
MVB 210	2	1.640	650	300
MVB 250	3	2.340		
MVB 340	3			

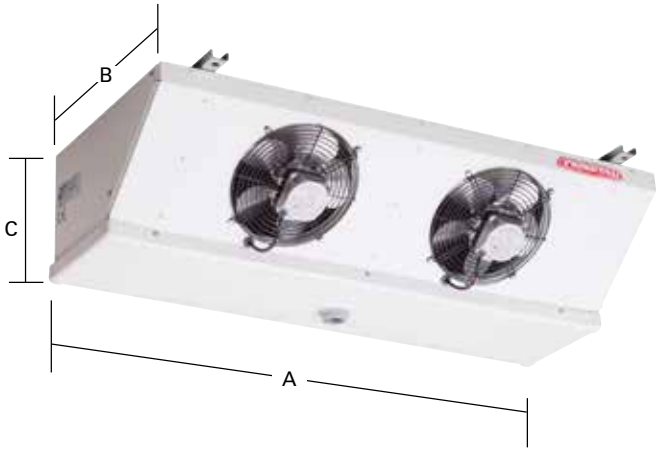

Evaporadores Techo (inclinados) Serie MVM

APLICACIÓN ALTA / MEDIA TEMPERATURA

Separación de aletas 4,2mm.

Potencia (W) R134a		Potencia (W) R449A	Nº Vent.	Vent. mm.	Caudal m^3/h	Sup. (m^2)	Vol. Int (dm^3)	Deses. Electrónico Pot. (W)	Tipo Deses.	MODELO	CÓDIGO	Precio EUROS
Te = 0ºC ΔT = 10 TC = 10ºC	Te = -8ºC ΔT = 8 TC = 0ºC	Te = -8ºC ΔT = 8 TC = 0ºC										
1.530	1.020	1.230	1	230	540	5,4	1,3		Aire	**MVM 35**	202.201.0045	**620,00**
								760	Eléctrico	**MVM 35 E**	202.201.0046	**724,00**
1.910	1.270	1.540	1	230	480	8,1	1,9		Aire	**MVM 55**	202.201.0047	**695,00**
								1.140	Eléctrico	**MVM 55 E**	202.201.0048	**833,00**
3.290	2.200	2.660	2	230	1.120	11,5	2,3		Aire	**MVM 75**	202.201.0049	**900,00**
								1.700	Eléctrico	**MVM 75 E**	202.201.0050	**1.021,00**
3.810	2.540	3.070	2	230	990	17,3	3,5		Aire	**MVM 115**	202.201.0051	**1.010,00**
								2.550	Eléctrico	**MVM 115 E**	202.201.0052	**1.173,00**
5.200	3.470	4.190	3	230	1.780	19,0	3,7		Aire	**MVM 125**	202.201.0053	**1.260,00**
								2.800	Eléctrico	**MVM 125 E**	202.201.0054	**1.405,00**
6.060	4.040	4.880	2	300	2.760	17,1	3,3		Aire	**MVM 150**	202.201.0055	**1.640,00**
								2.800	Eléctrico	**MVM150 E**	202.201.0056	**1.785,00**
6.410	4.270	5.160	4	230	2.240	23,0	4,4		Aire	**MVM 160**	202.201.0057	**1.490,00**
								3.400	Eléctrico	**MVM 160 E**	202.201.0058	**1.652,00**
7.280	4.850	5.860	4	300	2.620	22,7	4,4		Aire	**MVM 180**	202.201.0059	**1.750,00**
								4.200	Eléctrico	**MVM 180 E**	202.201.0060	**1.946,00**
7.620	5.080	6.140	4	230	1.980	34,5	6,6		Aire	**MVM 190**	202.201.0061	**1.695,00**
								5.100	Eléctrico	**MVM 190 E**	202.201.0062	**1.914,00**
8.490	5.660	6.840	2	300	2.350	34,1	6,6		Aire	**MVM 210**	202.201.0063	**1.950,00**
								5.600	Eléctrico	**MVM 210 E**	202.201.0064	**2.197,00**
10.920	7.280	8.800	3	300	3.930	34,1	6,4		Aire	**MVM 250**	202.201.0065	**2.360,00**
								6.300	Eléctrico	**MVM 250 E**	202.201.0066	**2.597,00**
12.650	8.430	10.190	3	300	3.525	51,2	9,7		Aire	**MVM 340**	202.201.0067	**2.660,00**
								8.400	Eléctrico	**MVM 340 E**	202.201.0068	**2.991,00**

Válidos para refrigerantes A2L, consultar.

- TC=temperatura interior de la cámara. ΔT=diferencial de temperatura (TC-Tª Evaporación).
- Delta T (ΔT) es la diferencia de temperatura entre la Tª de entrada del aire en el evaporador y la Tª interior de la cámara.

CARACTERÍSTICAS: -De mínimas dimensiones especialmente en su altura por estar destinados con prioridad a muebles frigoríficos comerciales o pequeñas cámaras frigoríficas de muy poca altura. -Utilizables en medias y bajas temperaturas para conservación de géneros frescos o congelados. -Batería evaporadora construida en tubo de cobre estriado interiormente y aletas de aluminio corrugadas con separación de 4 mm (MVP y MVG), 4,2 mm (MVM) y 7 mm (MVB). Circuito cerrado y presión remanente de aire seco para comprobación de estanqueidad. -En chapa lacada de elevada resistencia. Lleva bandeja de desagüe abatible en la parte inferior y bandeja intermedia bajo la batería para facilitar el desagüe y posibilitar la colocación de resistencias para desescarche. Con soportes de acero galvanizado para su anclaje al techo.-Ventiladores axiales con protección térmica: Ø 230 mm. (MVP, MVG, MVM y MVB) de espira de sombra 230V/l /50/60Hz IP-42. Ø300 mm. (MVM y MVB) de rotor externo 230V/l/50/60Hz IP-44.
OPCIONALES: -Adaptación (tubos, circuitos y conexiones frigoríficas) a los refrigerantes HFC, NH_3, CO_2, Glicol y otros líquidos.-Desescarche eléctrico o gas caliente. -Circuitos para agua u otros líquidos. -Tubos de acero inoxidable (MVM y MVB). -Aletas de aluminio pretratadas (MVM y MVB). -Batería tratada con resina poliuretano (consultar oficina técnica de Frimetal). -Adaptación para trabajar con CO_2.

DIMENSIONES Medidas en mm.

Evaporador MODELO	Nº Vent	A	B	C
MVM 35	1	620	450	275
MVM 55	1			
MVM 75	2	1.070		
MVM 115	2			
MVM 125	3	1.620		
MVM 150	2	1.640	650	300
MVM 160	4	1.920	450	275
MVM 180	2	1.640	650	300
MVM 190	4	1.920	450	275
MVM 210	2	1.640	650	300
MVM 250	3	2.340		
MVM 340	3			

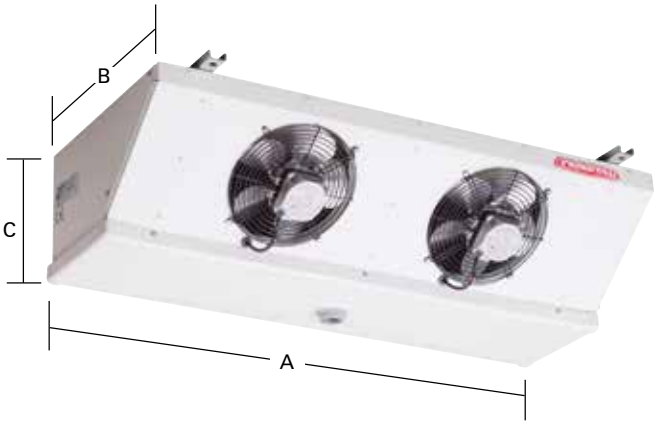

Evaporadores Cúbicos Serie ECM

APLICACIÓN ALTA / MEDIA TEMPERATURA

Separación de aletas 4,2mm.

Potencia (W) R134a		Potencia (W) R449A	Nº Vent.	Vent. mm.	Caudal m^3/h	Sup. (m^2)	Vol. Int (dm^3)	Flecha (m)	Pot. Deses. (kW)	Tipo Deses.	MODELO	CÓDIGO	Precio EUROS
Te = 0ºC ΔT = 10 TC = 10ºC	Te = -8ºC ΔT = 8 TC = 0ºC	Te = -8ºC ΔT = 8 TC = 0ºC											
3.080	2.060	2.490	1	300	1.320	8,6	2	12	0,76	Aire	*** ECM 130**	203.201.0001	**750,00**
										Eléctrico	*** ECM 130 E**	203.201.0002	**860,00**
3.620	2.410	2.910	1	300	1.270	11,5	2,6	12	1,14	Aire	**ECM 150**	203.201.0003	**860,00**
										Eléctrico	**ECM 150 E**	203.201.0004	**1.005,00**
4.680	3.120	3.770	2	300	2.780	11,5	2,3	13	1,70	Aire	**ECM 200**	203.201.0005	**1.020,00**
										Eléctrico	**ECM 200 E**	203.201.0006	**1.145,00**
6.170	4.110	4.970	2	300	2.640	17,3	3,5	13	1,70	Aire	**ECM 250**	203.201.0007	**1.140,00**
										Eléctrico	**ECM 250 E**	203.201.0008	**1.265,00**
7.240	4.830	5.840	2	300	2.540	23,0	4,7	13	2,55	Aire	**ECM 290**	203.201.0009	**1.255,00**
										Eléctrico	**ECM 290 E**	203.201.0010	**1.420,00**
9.820	6.550	7.920	3	300	4.110	28,4	5,5	14	2,80	Aire	**ECM 390**	203.201.0011	**1.545,00**
										Eléctrico	**ECM 390 E**	203.201.0012	**1.695,00**
11.540	7.690	9.300	3	300	3.960	37,9	7,3	14	4,20	Aire	**ECM 470**	203.201.0013	**1.720,00**
										Eléctrico	**ECM 470 E**	203.201.0014	**1.920,00**
14.480	9.660	11.680	4	300	5.080	46,0	8,8	14	5,10	Aire	**ECM 530**	203.201.0015	**2.040,00**
										Eléctrico	**ECM 530 E**	203.201.0016	**2.265,00**
9.130	6.090	7.360	1	400	4.250	24,2	4,9	15	2,55	Aire	**ECM 330**	203.201.0017	**1.485,00**
										Eléctrico	**ECM 330 E**	203.201.0018	**1.655,00**
10.960	7.310	8.840	1	400	4.100	32,2	6,5	15	3,40	Aire	**ECM 460**	203.201.0019	**1.650,00**
										Eléctrico	**ECM 460 E**	203.201.0020	**1.860,00**
16.240	10.820	13.080	2	400	8.040	39,8	7,1	16	4,20	Aire	**ECM 585**	203.201.0021	**2.295,00**
										Eléctrico	**ECM 585 E**	203.201.0022	**2.495,00**
19.460	12.970	15.680	2	400	7.640	53,1	10,3	16	5,60	Aire	**ECM 830**	203.201.0023	**2.550,00**
										Eléctrico	**ECM 830 E**	203.201.0024	**2.800,00**

Válidos para refrigerantes A2L, consultar.

- TC=temperatura interior de la cámara. ΔT=diferencial de temperatura (TC-Tª Evaporación).
- Delta T (ΔT) es la diferencia de temperatura entre la Tª de entrada del aire en el evaporador y la Tª interior de la cámara.

CARACTERÍSTICAS: -Cámaras de conservación género fresco a 0/ + 2ºC. Cámaras de conservación de congelados hasta -20ºC.
- Batería en tubo de cobre de 1/2" estriado interiormente y aletas corrugadas de aluminio de alta eficiencia.
- Circuito cerrado y presión remanente de aire seco en el interior para comprobación de estanqueidad.
- Con válvula de obús para conexión de manómetro.
- *El modelo ECM-130 es de circuito único sin distribuidor de líquido.
- Carrocería en chapa lacada con resina poliesler de gran rigidez estructural.
- Amplios laterales abisagrados que facilitan el acceso al interior para instalación y mantenimiento.
- Ventiladores de rotor externo 1-230V 50/60Hz, protección IP-44, protección térmica (termocontacto interno).

OPCIONALES: -Adaptación (tubos, circuitos y conexiones frigoríficas) a los refrigerantes HFC, Glicol y otros líquidos.
- Desescarche eléctrico mediante resistencias de acero inoxidable conectadas a una caja de conexiones IP-55. -Aletas de aluminio pretratadas.
- Batería tratada con resina poliurelano (consultar oficina técnica de Frimetal).

DIMENSIONES Medidas en mm.

Ø Vent	Nº Vent	A	B	C
300	1	665	240	430
	2	1.090		
	3	1.640		
	4	1.940		
400	1	1.090	300	590
	2	1.640		

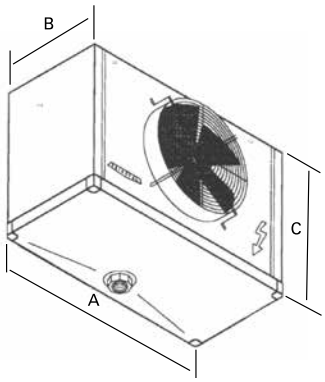



Evaporadores Cúbicos Serie ECB

APLICACIÓN MEDIA / BAJA TEMPERATURA

Separación de aletas 7mm.

Potencia (W) R134a	Potencia (W) R449A		Nº Vent.	Vent. mm.	Caudal m^3/h	Sup. (m^2)	Vol. Int (dm^3)	Flecha (m)	Deses. Electrónico Pot. (W)	Tipo Deses.	MODELO	CÓDIGO	Precio EUROS
Te = -8ºC ΔT = 8 TC = 0ºC	Te = -8ºC ΔT = 8 TC = 0ºC	Te = -25ºC ΔT = 7 TC = -18ºC											
2.020	2.440	1.860	1	300	1.360	7,2	2,6	12	1,14	Aire	**ECB 95**	203.201.0025	**850,00**
										Eléctrico	**ECB 95 E**	203.201.0026	**995,00**
2.470	2.990	2.270	2	300	2.900	7,2	2,3	13	1,70	Aire	**ECB 120**	203.201.0027	**1.015,00**
										Eléctrico	**ECB 120 E**	203.201.0028	**1.140,00**
3.300	3.990	3.040	2	300	2.800	10,8	3,5	13	1,70	Aire	**ECB 155**	203.201.0029	**1.125,00**
										Eléctrico	**ECB 155 E**	203.201.0030	**1.250,00**
4.040	4.880	3.710	2	300	2.720	14,4	4,7	13	2,55	Aire	**ECB 195**	203.201.0031	**1.235,00**
										Eléctrico	**ECB 195 E**	203.201.0032	**1.400,00**
6.510	7.870	5.970	1	400	4.415	15,2	4,9	15	2,55	Aire	**ECB 240**	203.201.0039	**1.470,00**
										Eléctrico	**ECB 240 E**	203.201.0040	**1.640,00**
4.870	5.890	4.470	3	300	4.350	17,8	5,5	14	2,80	Aire	**ECB 275**	203.201.0033	**1.525,00**
										Eléctrico	**ECB 275 E**	203.201.0034	**1.675,00**
8.090	9.780	7.410	1	400	4.280	20,2	6,5	15	3,40	Aire	**ECB 310**	203.201.0041	**1.630,00**
										Eléctrico	**ECB 310 E**	203.201.0042	**1.840,00**
5.340	6.450	4.900	3	300	4.230	23,8	7,3	14	4,20	Aire	**ECB 320**	203.201.0035	**1.690,00**
										Eléctrico	**ECB 320 E**	203.201.0036	**1.890,00**
6.000	7.250	5.500	4	300	5.440	28,9	8,8	14	5,10	Aire	**ECB 380**	203.201.0037	**2.000,00**
										Eléctrico	**ECB 380 E**	203.201.0038	**2.225,00**
8.700	10.520	7.980	2	400	8.420	25,0	7,1	16	4,20	Aire	**ECB 420**	203.201.0043	**2.270,00**
										Eléctrico	**ECB 420 E**	203.201.0044	**2.470,00**
10.720	12.960	9.820	2	400	8.100	33,3	10,3	16	5,60	Aire	**ECB 470**	203.201.0045	**2.505,00**
										Eléctrico	**ECB 470 E**	203.201.0046	**2.755,00**

Válidos para refrigerantes A2L, consultar.

- TC=temperatura interior de la cámara. ΔT=diferencial de temperatura (TC-Tª Evaporación).
- Delta T (ΔT) es la diferencia de temperatura entre la Tª de entrada del aire en el evaporador y la Tª interior de la cámara.

CARACTERÍSTICAS: -Cámaras de baja temperatura hasta -30ºC.
- Batería en tubo de cobre de 1/2" estriado interiormente y aletas corrugadas de aluminio de alta eficiencia.
- Circuito cerrado y presión remanente de aire seco en el interior para comprobación de estanqueidad.
- Con válvula de obús para conexión de manómetro.
- Carrocería en chapa lacada con resina poliesler de gran rigidez estructural.
- Amplios laterales abisagrados que facilitan el acceso al interior para instalación y mantenimiento.
- Ventiladores de rotor externo 1-230V 50/60Hz, protección IP-44, protección térmica (termocontacto interno).

OPCIONALES: -Adaptación (tubos, circuitos y conexiones frigoríficas) a los refrigerantes HFC, Glicol y otros líquidos.
- Desescarche eléctrico mediante resistencias de acero inoxidable conectadas a una caja de conexiones IP-55.
- Aletas de aluminio pretratadas. -Batería tratada con resina poliurelano (consultar oficina técnica de Frimetal).

DIMENSIONES

Medidas en mm.

Ø Vent	Nº Vent	A	B	C
300	1	665	240	430
	2	1.090		
	3	1.640		
	4	1.940		
400	1	1.090	300	590
	2	1.640		

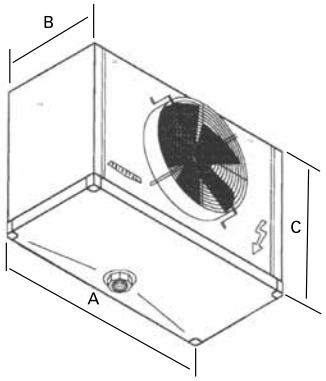



Evaporadores Cúbicos Serie FRM



APLICACIÓN ALTA / MEDIA TEMPERATURA

Separación de aletas 4,2mm.

Potencia (W) R134a		Potencia (W) R449A	Nº Vent.	Vent. mm.	Caudal m^3/h	Sup. (m^2)	Vol. Int (dm^3)	Flecha (m)	Deses. Electrónico Pot. (W)	Tipo Deses.	MODELO	CÓDIGO	Precio EUROS
Te = 0ºC ΔT = 10 TC = 10ºC	Te = -8ºC ΔT = 8 TC = 0ºC	Te = -8ºC ΔT = 8 TC = 0ºC											
3.430	2.220	2.710	1	300	1.500	11	2	12	1.650	Aire	**FRM 148**	203.201.0301	**1.080,00**
										1.650	**FRM 148 E**	203.201.0302	**1.242,00**
										2.200	**FRM 148 GC**	203.201.0303	**1.317,00**
4.120	2.680	3.280	1	300	1.450	15	3	12	1.650	Aire	**FRM 165**	203.201.0304	**1.195,00**
										3.300	**FRM 165 E**	203.201.0298	**1.357,00**
										4.400	**FRM 165 GC**	203.201.0305	**1.432,00**
5.130	3.330	4.070	1	300	1.350	22	5	11	2.200	Aire	**FRM 235**	203.201.0306	**1.350,00**
										6.800	**FRM 235 E**	203.201.0307	**1.548,00**
										5.000	**FRM 235 GC**	203.201.0308	**1.587,00**
6.840	4.450	5.440	2	300	3.000	22	4	14	3.300	Aire	**FRM 270**	203.201.0309	**1.660,00**
										7.500	**FRM 270 E**	203.201.0310	**1.862,00**
										9.600	**FRM 270 GC**	203.201.0311	**1.968,00**
8.260	5.360	6.550	2	300	2.900	29	6	14	3.300	Aire	**FRM 310**	203.201.0312	**1.805,00**
										Eléctrico	**FRM 310 E**	203.201.0313	**2.007,00**
										Gas Caliente	**FRM 310 GC**	203.201.0314	**2.113,00**
10.260	6.840	8.360	2	300	2.700	44	9	13	4.400	Aire	**FRM 445**	203.201.0315	**2.070,00**
										Eléctrico	**FRM 445 E**	203.201.0316	**2.321,00**
										Gas Caliente	**FRM 445 GC**	203.201.0317	**2.378,00**
12.650	8.430	10.300	3	300	4.370	45	9	14	5.100	Aire	**FRM 500**	203.201.0318	**2.445,00**
										Eléctrico	**FRM 500 E**	203.201.0319	**2.687,00**
										Gas Caliente	**FRM 500 GC**	203.201.0320	**2.836,00**
15.700	10.460	12.780	3	300	4.100	68	13	14	6.800	Aire	**FRM 575**	203.201.0321	**2.845,00**
										Eléctrico	**FRM 575 E**	203.201.0322	**3.145,00**
										Gas Caliente	**FRM 575 GC**	203.201.0323	**3.236,00**
16.910	11.270	13.770	2	400	6.700	52	10	14	5.000	Aire	**FRM 590**	203.201.0324	**3.210,00**
										Eléctrico	**FRM 590 E**	203.201.0325	**3.481,00**
										Gas Caliente	**FRM 590 GC**	203.201.0326	**3.581,00**
21.660	13.510	16.510	2	400	620	78	15	14	6.400	Aire	**FRM 840**	203.201.0327	**3.680,00**
										Eléctrico	**FRM 840 E**	203.201.0328	**4.003,00**
										Gas Caliente	**FRM 840 GC**	203.201.0329	**4.051,00**
25.300	14.440	17.650	3	400	10.050	78	15	15	7.500	Aire	**FRM 960**	203.201.0300	**4.445,00**
										Eléctrico	**FRM 960 E**	203.201.0297	**4.771,00**
										Gas Caliente	**FRM 960 GC**	203.201.0330	**4.904,00**
32.400	21.560	26.350	3	400	9.300	117	23	15	9.600	Aire	**FRM 1145**	203.201.0331	**5.170,00**
										Eléctrico	**FRM 1145 E**	203.201.0332	**5.579,00**
										Gas Caliente	**FRM 1145 GC**	203.201.0333	**5.629,00**

Válidos para refrigerantes A2L, consultar.

- TC=temperatura interior de la cámara. ΔT=diferencial de temperatura (TC-Tª Evaporación).
- Delta T (ΔT) es la diferencia de temperatura entre la Tª de entrada del aire en el evaporador y la Tª interior de la cámara.

CARACTERÍSTICAS: -Conservación de géneros frescos a 0/ + 2° C o de congelados hasta -18° C. -Batería de elevada eficiencia frigorífica con tubo de cobre estriado interiormente y aletas de aluminio corrugadas, entregada con circuito cerrado y presión remanente de aire seco y válvula de obús. - Módulos independientes para cada ventilador. -Carcasa exterior en chapa de aluminio y galvanizada lacada en resina poliester blanco RAL-9002.-Ventiladores axiales de rotor externo y protección térmica: (Ø 300 y 400 mm. 1~230V 50/60Hz, IP-44) (Ø 500 mm. 3~400V 50/60Hz, IP-54).

OPCIONALES: -Adaptación (tubos, circuitos y conexiones frigoríficas) a los refrigerantes HFC, NH_3, CO_2, Glicol y otros líquidos. -Desescarches: eléctrico, por agua, gases calientes e inversión de ciclo.
- Tratamientos anticorrosión: aletas pretratadas, aletas de cobre, batería lacada con resina de poliurelano (consultar oficina técnica de Frimetal).
- Embocaduras de proyección de aire o para conductos.
- Bandeja desagüe con aislamiento anticondensación.
- Resistencias circulares para los ventiladores.
- Tubos de acero inoxidable.
- Ventiladores especiales para 3~440V 60Hz, etc.
- Acabado completo en acero inoxidable: carrocería, tubos, aletas, rejillas, soportes y tomillería. (Consultar Oficina Técnica)

DIMENSIONES Medidas en mm.

Ø Vent	Nº Vent	A	B	C
300	1	860	360	495
	2	1.410		
	3	2.010		
400	2	1.710	360	550
	3	2.410		
	4	2.860		
500	1	1.420	550	785

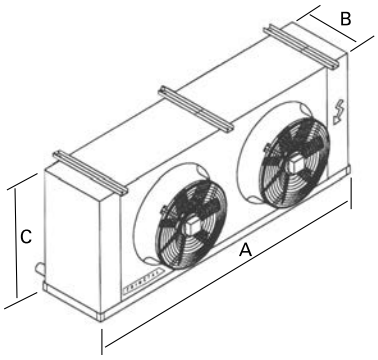

Evaporadores Cúbicos Serie FRM



APLICACIÓN ALTA / MEDIA TEMPERATURA

Separación de aletas 4,2mm.

Potencia (W) R134a		Potencia (W) R449A	Nº Vent.	Vent. mm.	Caudal m³/h	Sup. (m²)	Vol. Int (dm³)	Flecha (m)	Deses. Electrónico Pot. (W)	Tipo Deses.	MODELO	CÓDIGO	Precio EUROS
Te = 0ºC ΔT = 10 TC = 10ºC	Te = -8ºC ΔT = 8 TC = 0ºC	Te = -8ºC ΔT = 8 TC = 0ºC											
20.270	13.514	16.088	1	500	6750	64	13	17	5200	Aire	**FRM 850**	203.201.0334	**3.410,00**
										Eléctrico	**FRM 850 E**	203.201.0335	**3.780,00**
										Gas Caliente	**FRM 850 GC**	203.201.0336	**3.797,00**
23.560	15.708	18.700	1	500	6260	85	17	16	7200	Aire	**FRM 950**	203.201.0337	**3.810,00**
										Eléctrico	**FRM 950 E**	203.201.0338	**4.269,00**
										Gas Caliente	**FRM 950 GC**	203.201.0339	**4.197,00**
35.690	23.793	28.325	2	500	12340	108	21	19	8800	Aire	**FRM 1290**	203.201.0340	**5.370,00**
										Eléctrico	**FRM 1290 E**	203.201.0341	**5.825,00**
										Gas Caliente	**FRM 1290 GC**	203.201.0342	**5.868,00**
41.234	27.489	32.725	2	500	11260	145	28	18	12200	Aire	**FRM 1780**	203.201.0299	**6.095,00**
										Eléctrico	**FRM 1780 E**	203.201.0343	**6.664,00**
										Gas Caliente	**FRM 1780 GC**	203.201.0344	**6.593,00**
53.708	35.805	42.625	3	500	18510	163	31	21	13200	Aire	**FRM 2430**	203.201.0345	**7.580,00**
										Eléctrico	**FRM 2430 E**	203.201.0346	**8.155,00**
										Gas Caliente	**FRM 2430 GC**	203.201.0347	**8.221,00**
62.024	41.349	49.225	3	500	16890	217	42	20	18300	Aire	**FRM 2750**	203.201.0348	**8.455,00**
										Eléctrico	**FRM 2750 E**	203.201.0349	**9.178,00**
										Gas Caliente	**FRM 2750 GC**	203.201.0350	**9.096,00**
63.410	42.273	50.325	2	630	24100	175	34	32	14400	Aire	**FRM 2590**	203.201.0351	**8.195,00**
										Eléctrico	**FRM 2590 E**	203.201.0352	**8.826,00**
										Gas Caliente	**FRM 2590 GC**	203.201.0353	**8.752,00**
73.285	48.857	58.163	2	630	21560	234	45	31	18400	Aire	**FRM 3500**	203.201.0354	**9.185,00**
										Eléctrico	**FRM 3500 E**	203.201.0355	**9.957,00**
										Gas Caliente	**FRM 3500 GC**	203.201.0356	**9.742,00**
95.288	63.525	75.625	3	630	36150	263	50	33	21300	Aire	**FRM 4490**	203.201.0357	**11.515,00**
										Eléctrico	**FRM 4490 E**	203.201.0358	**12.356,00**
										Gas Caliente	**FRM 4490 GC**	203.201.0359	**12.242,00**
110.014	73.343	87.313	3	630	32340	351	67	32	27300	Aire	**FRM 4800**	203.201.0360	**12.940,00**
										Eléctrico	**FRM 4800 E**	203.201.0361	**13.947,00**
										Gas Caliente	**FRM 4800 GC**	203.201.0362	**13.667,00**

Válidos para refrigerantes A2L, consultar.

- TC=temperatura interior de la cámara. ΔT=diferencial de temperatura (TC-Tª Evaporación).
- Delta T (ΔT) es la diferencia de temperatura entre la Tª de entrada del aire en el evaporador y la Tª interior de la cámara.

CARACTERÍSTICAS: -Conservación de géneros frescos a 0/ + 2° C o de congelados hasta -18° C. -Batería de elevada eficiencia frigorífica con tubo de cobre estriado interiormente y aletas de aluminio corrugadas, entregada con circuito cerrado y presión remanente de aire seco y válvula de obús. -Módulos independientes para cada ventilador. -Carcasa exterior en chapa de aluminio y galvanizada lacada en resina poliester blanco RAL-9002.-Ventiladores axiales de rotor externo y protección térmica: (Ø 300 y 400 mm. 1~230V 50/60Hz, IP-44) (Ø 500 mm. 3~400V 50/60Hz, IP-54).

OPCIONALES: -Adaptación (tubos, circuitos y conexiones frigoríficas) a los refrigerantes HFC, NH_3, $C0_2$, Glicol y otros líquidos. -Desescarches: eléctrico, por agua, gases calientes e inversión de ciclo.

- Tratamientos anticorrosión: aletas pretratadas, aletas de cobre, batería lacada con resina de poliurelano (consultar oficina técnica de Frimetal).
- Embocaduras de proyección de aire o para conductos.
- Bandeja desagüe con aislamiento anticondensación.
- Resistencias circulares para los ventiladores.
- Tubos de acero inoxidable.
- Ventiladores especiales para 3~440V 60Hz, etc.
- Acabado completo en acero inoxidable: carrocería, tubos, aletas, rejillas, soportes y tomillería. (Consultar Oficina Técnica)

DIMENSIONES Medidas en mm.

Ø Vent	Nº Vent	A	B	C
300	1	665	240	430
	2	1.090		
	3	1.640		
	4	1.940		
400	1	1.090	300	590
	2	1.640		

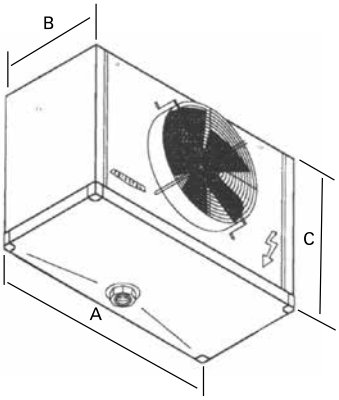

Evaporadores Cúbicos Serie FRB



APLICACIÓN MEDIA / BAJA TEMPERATURA

Separación de aletas 7mm.

Potencia (W) R134a	Potencia (W) R449A		Nº Vent.	Ø Vent. mm.	Caudal m³/h	Sup. (m²)	Vol. Int (dm³)	Flecha (m)	Deses. Electrónico Pot. (W)	Tipo Deses.	MODELO	CÓDIGO	Precio EUROS
Te = -8ºC ΔT = 8 TC = 0ºC	Te = -8ºC ΔT = 8 TC = 0ºC	Te = -25ºC ΔT = 7 TC = -18ºC											
1.850	2.260	1.690	1	300	1570	5,5	2,4	12	1.650	Aire	**FRB 94**	203.201.0363	**1.070,00**
										Eléctrico	**FRB 94 E**	203.201.0364	**1.232,00**
										Gas Caliente	**FRB 94 GC**	203.201.0365	**1.307,00**
2.300	2.810	2.110	1	300	1530	7,4	3,2	12	1.650	Aire	**FRB 110**	203.201.0366	**1.185,00**
										Eléctrico	**FRB 110 E**	203.201.0367	**1.347,00**
										Gas Caliente	**FRB 110 GC**	203.201.0368	**1.422,00**
2.960	3.620	2.710	1	300	1460	11,00	4,8	11	2.200	Aire	**FRB 154**	203.201.0369	**1.335,00**
										Eléctrico	**FRB 154 E**	203.201.0370	**1.533,00**
										Gas Caliente	**FRB 154 GC**	203.201.0371	**1.572,00**
3.700	4.520	3.390	2	300	3060	14,7	4,4	14	3.300	Aire	**FRB 175**	203.201.0372	**1.645,00**
										Eléctrico	**FRB 175 E**	203.201.0373	**1.847,00**
										Gas Caliente	**FRB 175 GC**	203.201.0374	**1.953,00**
4.600	5.620	4.210	2	300	2920	22,1	5,9	14	3.300	Aire	**FRB 225**	203.201.0375	**1.790,00**
										Eléctrico	**FRB 225 E**	203.201.0376	**1.992,00**
										Gas Caliente	**FRB 225 GC**	203.201.0377	**2.098,00**
5.910	7.220	5.420	2	300	4620	22,7	8,8	13	4.400	Aire	**FRB 297**	203.201.0378	**2.045,00**
										Eléctrico	**FRB 297 E**	203.201.0379	**2.296,00**
										Gas Caliente	**FRB 297 GC**	203.201.0380	**2.353,00**
7.050	8.620	6.460	3	300	4430	34,1	8,8	14	5.100	Aire	**FRB 350**	203.201.0381	**2.420,00**
										Eléctrico	**FRB 350 E**	203.201.0382	**2.662,00**
										Gas Caliente	**FRB 350 GC**	203.201.0383	**2.811,00**
9.040	11.050	8.300	3	300	7240	26,2	13	14	6.800	Aire	**FRB 435**	203.201.0384	**2.800,00**
										Eléctrico	**FRB 435 E**	203.201.0385	**3.100,00**
										Gas Caliente	**FRB 435 GC**	203.201.0386	**3.191,00**
9.300	11.370	8.530	2	400	6840	39,3	10	14	5.000	Aire	**FRB 445**	203.201.0387	**3.175,00**
										Eléctrico	**FRB 445 E**	203.201.0388	**3.446,00**
										Gas Caliente	**FRB 445 GC**	203.201.0389	**3.546,00**
12.360	15.110	11.300	2	400	6840	39,3	15	14	6.400	Aire	**FRB 510**	203.201.0390	**3.630,00**
										Eléctrico	**FRB 510 E**	203.201.0391	**3.953,00**
										Gas Caliente	**FRB 510 GC**	203.201.0392	**4.001,00**
13.980	17.090	12.780	3	400	10850	39,3	15	15	7.500	Aire	**FRB 580**	203.201.0393	**4.390,00**
										Eléctrico	**FRB 580 E**	203.201.0394	**4.716,00**
										Gas Caliente	**FRB 580 GC**	203.201.0395	**4.849,00**
18.480	22.590	16.950	3	400	10260	58,9	23	15	9.600	Aire	**FRB 820**	203.201.0396	**5.095,00**
										Eléctrico	**FRB 820 E**	203.201.0397	**5.504,00**
										Gas Caliente	**FRB 820 GC**	203.201.0398	**5.554,00**

Válidos para refrigerantes A2L, consultar.

- TC=temperatura interior de la cámara. ΔT=diferencial de temperatura (TC-Tª Evaporación).
- Delta T (ΔT) es la diferencia de temperatura entre la Tª de entrada del aire en el evaporador y la Tª interior de la cámara.

CARACTERÍSTICAS: -Conservación de géneros frescos a 0/ + 2° C o de congelados hasta -18° C. -Batería de elevada eficiencia frigorífica con tubo de cobre estriado interiormente y aletas de aluminio corrugadas, entregada con circuito cerrado y presión remanente de aire seco y válvula de obús. -Módulos independientes para cada ventilador. -Carcasa exterior en chapa de aluminio y galvanizada lacada en resina poliester blanco RAL-9002.-Ventiladores axiales de rotor externo y protección térmica: (Ø 300 y 400 mm. 1~230V 50/60Hz, IP-44) (Ø 500 mm. 3~400V 50/60Hz, IP-54).

OPCIONALES: -Adaptación (tubos, circuitos y conexiones frigoríficas) a los refrigerantes HFC, NH_3, CO_2, Glicol y otros líquidos. -Desescarches: eléctrico, por agua, gases calientes e inversión de ciclo.

- Tratamientos anticorrosión: aletas pretratadas, aletas de cobre, batería lacada con resina de poliurelano (consultar oficina técnica de Frimetal).
- Embocaduras de proyección de aire o para conductos.
- Bandeja desagüe con aislamiento anticondensación.
- Resistencias circulares para los ventiladores.
- Tubos de acero inoxidable.
- Ventiladores especiales para 3~440V 60Hz, etc.
- Acabado completo en acero inoxidable: carrocería, tubos, aletas, rejillas, soportes y tomillería. (Consultar Oficina Técnica)

DIMENSIONES Medidas en mm.

Ø Vent	Nº Vent	A	B	C
300	1	860	360	415
	2	1.410		
	3	2.010		
400	2	1.710	360	550
	3	2.410		
	4	2.860		

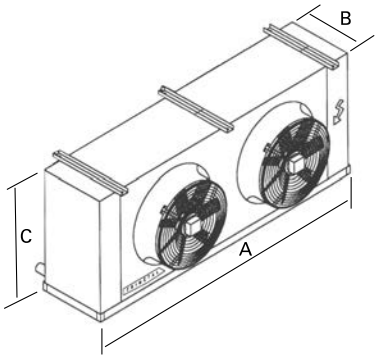

Evaporadores Cúbicos Serie FRL



APLICACIÓN BAJA TEMPERATURA

Separación de aletas 9mm.

Potencia (W) R449A		Nº Vent.	Ø Vent. mm.	Caudal m^3/h	Sup. (m^2)	Vol. Int (dm^3)	Flecha (m)	Deses. Electrónico Pot. (W)	Tipo Deses.	MODELO	CÓDIGO	Precio EUROS
Te = -25ºC ΔT = 7 TC = -18ºC	Te = -31ºC ΔT = 6 TC = -25ºC											
1.440	1.205	1	300	1570	5,5	2,4	12	1.650	Aire	**FRL 85**	203.201.0399	**1.070,00**
									Eléctrico	**FRL 85 E**	203.201.0400	**1.232,00**
									Gas Caliente	**FRL 85 GC**	203.201.0401	**1.307,00**
1.860	1.525	1	300	1530	7,4	3,2	12	1.650	Aire	**FRL 100**	203.201.0402	**1.180,00**
									Eléctrico	**FRL 100 E**	203.201.0403	**1.342,00**
									Gas Caliente	**FRL 100 GC**	203.201.0404	**1.417,00**
2.450	2.010	1	300	1460	11	4,8	11	2.200	Aire	**FRL 135**	203.201.0405	**1.325,00**
									Eléctrico	**FRL 135 E**	203.201.0406	**1.523,00**
									Gas Caliente	**FRL 135 GC**	203.201.0407	**1.562,00**
2.950	2.408	2	300	3140	11	4,4	14	3.300	Aire	**FRL 160**	203.201.0408	**1.640,00**
									Eléctrico	**FRL 160 E**	203.201.0409	**1.842,00**
									Gas Caliente	**FRL 160 GC**	203.201.0410	**1.948,00**
3.730	3.049	2	300	3060	14,7	5,9	14	3.300	Aire	**FRL 195**	203.201.0411	**1.780,00**
									Eléctrico	**FRL 195 E**	203.201.0412	**1.982,00**
									Gas Caliente	**FRL 195 GC**	203.201.0413	**2.088,00**
4.920	4.019	2	300	2920	22,1	8,8	13	4.400	Aire	**FRL 275**	203.201.0414	**2.020,00**
									Eléctrico	**FRL 275 E**	203.201.0415	**2.271,00**
									Gas Caliente	**FRL 275 GC**	203.201.0416	**2.328,00**
5.700	4.670	3	300	4620	22,7	8,8	14	5.100	Aire	**FRL 330**	203.201.0417	**2.400,00**
									Eléctrico	**FRL 330 E**	203.201.0418	**2.642,00**
									Gas Caliente	**FRL 330 GC**	203.201.0419	**2.791,00**
7.510	6.149	3	300	4430	34,1	13	14	6.800	Aire	**FRL 420**	203.201.0420	**2.775,00**
									Eléctrico	**FRL 420 E**	203.201.0421	**3.075,00**
									Gas Caliente	**FRL 420 GC**	203.201.0422	**3.146,00**
7.600	6.219	2	400	7240	26,2	10	14	5.000	Aire	**FRL 425**	203.201.0423	**3.155,00**
									Eléctrico	**FRL 425 E**	203.201.0424	**3.426,00**
									Gas Caliente	**FRL 425 GC**	203.201.0425	**3.526,00**
10.320	8.437	2	400	6840	39,3	15	14	6.400	Aire	**FRL 500**	203.201.0426	**3.600,00**
									Eléctrico	**FRL 500 E**	203.201.0427	**3.923,00**
									Gas Caliente	**FRL 500 GC**	203.201.0428	**3.971,00**
11.410	9.350	3	400	10860	39,3	15	15	7.500	Aire	**FRL 550**	203.201.0429	**4.365,00**
									Eléctrico	**FRL 550 E**	203.201.0430	**4.691,00**
									Gas Caliente	**FRL 550 GC**	203.201.0431	**4.824,00**
15.480	12.648	3	400	10260	58,9	23	15	9.600	Aire	**FRL 710**	203.201.0432	**5.050,00**
									Eléctrico	**FRL 710 E**	203.201.0433	**5.459,00**
									Gas Calient	**FRL 710 GC**	203.201.0434	**5.509,00**

Válidos para refrigerantes A2L, consultar.

- TC=temperatura interior de la cámara. ΔT=diferencial de temperatura (TC-Tª Evaporación).
- Delta T (ΔT) es la diferencia de temperatura entre la Tª de entrada del aire en el evaporador y la Tª interior de la cámara.

CARACTERÍSTICAS: -Conservación de géneros frescos a 0/ + 2° C o de congelados hasta -18° C. -Batería de elevada eficiencia frigorífica con tubo de cobre estriado interiormente y aletas de aluminio corrugadas, entregada con circuito cerrado y presión remanente de aire seco y válvula de obús. -Módulos independientes para cada ventilador. -Carcasa exterior en chapa de aluminio y galvanizada lacada en resina poliester blanco RAL-9002.-Ventiladores axiales de rotor externo y protección térmica: (Ø 300 y 400 mm. 1~230V 50/60Hz, IP-44) (Ø 500 mm. 3~400V 50/60Hz, IP-54).

OPCIONALES: -Adaptación (tubos, circuitos y conexiones frigoríficas) a los refrigerantes HFC, NH_3, CO_2, Glicol y otros líquidos. -Desescarches: eléctrico, por agua, gases calientes e inversión de ciclo.
- Tratamientos anticorrosión: aletas pretratadas, aletas de cobre, batería lacada con resina de poliurelano (consultar oficina técnica de Frimetal).
- Embocaduras de proyección de aire o para conductos.
- Bandeja desagüe con aislamiento anticondensación.
- Resistencias circulares para los ventiladores.
- Tubos de acero inoxidable.
- Ventiladores especiales para 3~440V 60Hz, etc.
- Acabado completo en acero inoxidable: carrocería, tubos, aletas, rejillas, soportes y tomillería. (Consultar Oficina Técnica)

DIMENSIONES Medidas en mm.

Ø Vent	Nº Vent	A	B	C
300	1	860	360	415
	2	1.410		
	3	2.010		
400	2	1.710	360	550
	3	2.410		
	4	2.860		

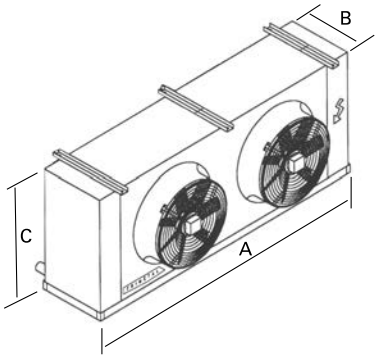

Evaporadores Centrífugos Serie FCM

APLICACIÓN ALTA / MEDIA TEMPERATURA

Separación de aletas 4,2mm.

Potencia (W) R134a		Potencia (W) R449A	Nº Vent.	Turbina 900 rpm III 220/380V	Sup. (m^2)	Vol. Int (dm^3)	Pot. (W) Deses. Electrónico	Tipo Deses.	MODELO	CÓDIGO	Precio EUROS
Te = 0ºC ΔT = 10 TC = 10ºC	Te = -8ºC ΔT = 8 TC = 0ºC	Te = -8ºC ΔT = 8 TC = 0ºC									
23.389	15.593	18.562	1	12 / 12	85	17,3	8.000	Aire	**FCM 950**	204.201.0001	**4.980,00**
								Eléctrico	**FCM 950 E**	204.201.0002	**5.323,00**
35.516	23.678	28.188	2	12 / 12	108	21,1	10.200	Aire	**FCM 1290**	204.201.0003	**7.080,00**
								Eléctrico	**FCM 1290 E**	204.201.0004	**7.512,00**
41.580	27.720	33.000	2	12 / 12	145	28,1	13.600	Aire	**FCM 1780**	204.201.0005	**7.845,00**
								Eléctrico	**FCM 1780 E**	204.201.0006	**8.501,00**
53.361	35.574	42.350	3	12 / 12	163	31,0	15.300	Aire	**FCM 2430**	204.201.0007	**10.145,00**
								Eléctrico	**FCM 2430 E**	204.201.0008	**10.668,00**
62.370	41.580	49.500	3	12 / 12	217	41,3	20.400	Aire	**FCM 2550**	204.201.0009	**11.095,00**
								Eléctrico	**FCM 2550 E**	204.201.0010	**11.738,00**
86.105	57.404	68.338	4	12 / 12	306	57,5	28.800	Aire	**FCM 3850**	204.201.0011	**14.955,00**
								Eléctrico	**FCM 3850 E**	204.201.0012	**15.890,00**

Válidos para refrigerantes A2L, consultar.

- TC=temperatura interior de la cámara. ΔT=diferencial de temperatura (TC-Tª Evaporación).
- Delta T (ΔT) es la diferencia de temperatura entre la Tª de entrada del aire en el evaporador y la Tª interior de la cámara.

CARACTERÍSTICAS: -Aeroevaporadores centrífugos para cámaras frigoríficas o salas de trabajo con temperaturas positivas.
- Batería en tubo de cobre de 1/2" estriado interiormente y aletas corrugadas de alta eficiencia. -Se entregan con el circuito cerrado con aire a presión en el interior para comprobación de la estanqueidad y con válvula de obús para conexión de manómetro. -Cada ventilador va separado con plenum independiente. -Carcasa exterior en chapa de aluminio y galvanizada lacada en resina poliester blanco RAL-9002.
- Paneles fácilmente desmontables que permiten el acceso al interior para operaciones de limpieza y mantenimiento.
- Ventiladores centrífugos de tracción directa con motor de rotor externo trifásicos 230/400V 50/60Hz, protección IP-54 y con elevada presión disponible para la conexión de conductos de aire de gran longitud.

OPCIONALES: -Adaptación (tubos, circuitos y conexiones frigoríficas) a los refrigerantes HFC, NH_3, CO_2, Glicol y otros líquidos.
- Desescarche eléctrico o gas caliente
- Aletas pretratadas o de cobre
- Batería tratada con resina poliurelano (consultar oficina técnica de Frimetal)
- Tubos de acero inoxidable
- Aislamiento anticondensación de la bandeja de desague o de la carrocería completa
- Acabado completo en acero inoxidable: carrocería, tubos, aletas, rejillas, soportes y tomillería. (Consultar Oficina Técnica)

DIMENSIONES Medidas en mm.

Nº Turbina	A	B	C
1	1.400	810	795
2	2.100		
3	2.950		
4	4.000		

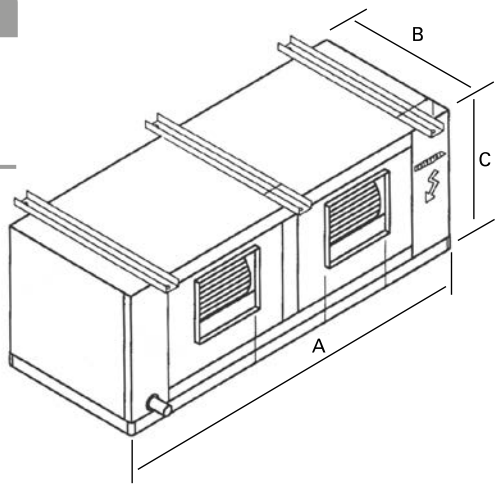



Evaporadores Murales Serie MRB/MRL/MRX

APLICACIÓN BAJA TEMPERATURA

Separación de aletas 7mm.

Potencia (W) R449A		Nº Vent.	Vent. mm.	Caudal m³/h	Sup. (m²)	Vol. Int (dm³)	Flecha (m)	Deses. Electrónico Pot. (W)	Tipo Deses.	MODELO	CÓDIGO	Precio EUROS
Te = -25ºC ΔT = 7 TC = -18ºC	Te = -31ºC ΔT = 6 TC = -25ºC											
20.586	17.065	2	500	13.400	70	22	20	10.200	Aire	**MRB 1050**	200.201.0004	**8.365,00**
									Eléctrico	**MRB 1050 E**	200.201.0005	**8.821,00**
									Gas Caliente	**MRB 1050 GC**	200.201.0006	**8.970,00**

Válidos para refrigerantes A2L, consultar.

APLICACIÓN BAJA TEMPERATURA

Separación de aletas 9mm.

Potencia (W) R449A		Nº Vent.	Vent. mm.	Caudal m³/h	Sup. (m²)	Vol. Int (dm³)	Flecha (m)	Deses. Electrónico Pot. (W)	Tipo Deses.	MODELO	CÓDIGO	Precio EUROS
Te = -25ºC ΔT = 7 TC = -18ºC	Te = -31ºC ΔT = 6 TC = -25ºC											
18.914	15.679	2	500	13.700	56	22	21	10.200	Aire	**MRL 865**	200.201.0031	**8.310,00**
									Eléctrico	**MRL 865 E**	200.201.0032	**8.766,00**
									Gas Caliente	**MRL 865 GC**	200.201.0033	**8.915,00**

Válidos para refrigerantes A2L, consultar.

APLICACIÓN BAJA TEMPERATURA

Separación de aletas 12mm.

Potencia (W) R449A		Nº Vent.	Vent. mm.	Caudal m³/h	Sup. (m²)	Vol. Int (dm³)	Flecha (m)	Deses. Electrónico Pot. (W)	Tipo Deses.	MODELO	CÓDIGO	Precio EUROS
Te = -31ºC ΔT =6 TC = -25ºC	Te = -45ºC ΔT = 5 TC = -40ºC											
9.175	6.910	2	500	14.600	49	25	21	10.200	Aire	**MRX 710**	200.201.0058	**8.065,00**
									Eléctrico	**MRX 710 E**	200.201.0059	**8.521,00**
									Gas Caliente	**MRX 710 GC**	200.201.0060	**8.673,00**

Válidos para refrigerantes A2L, consultar.

- TC=temperatura interior de la cámara. ΔT=diferencial de temperatura (TC-Tª Evaporación).
- Delta T (ΔT) es la diferencia de temperatura entre la Tª de entrada del aire en el evaporador y la Tª interior de la cámara.

CARACTERÍSTICAS: -Aeroevaporadores diseñados especialmente para túneles de congelación que requieran una buena distribución del aire con un aprovechamiento máximo del espacio. -MRB Temperaturas medias. -MRL Temperaturas bajas. -MRX Temperaturas muy bajas.

- Batería de elevada eficiencia frigorífica, entregada con circuito cerrado y presión remanente de aire seco y válvula de obús.
- Módulos independientes para cada ventilador. -Carcasa exterior en chapa de aluminio y galvanizada lacada en resina poliester blanco RAL-9002. -Ventiladores helicoidales trifásicos a 400V/50Hz Ø 500 mm. de rotor externo, protección IP-54 y protector térmico (termocontacto).

OPCIONALES: -Adaptación (tubos, circuitos y conexiones frigoríficas) a los refrigerantes HFC, NH_3, CO_2, Glicol y otros líquidos. -Desescarches: eléctrico, por agua y gases calientes. -Tratamientos anticorrosión: tubos de acero inoxidable, aletas pretratadas, aletas de cobre, batería lacada con resina de poliuretano (consultar oficina técnica de Frimetal). -Bandeja desagüe con aislamiento anticondensación. -Resistencias circulares para los ventiladores. -Tubos de acero inoxidable. -Acabado completo en acero inoxidable: carrocería, tubos, aletas, rejillas, soportes y tornillería. (Consultar Oficina Técnica)

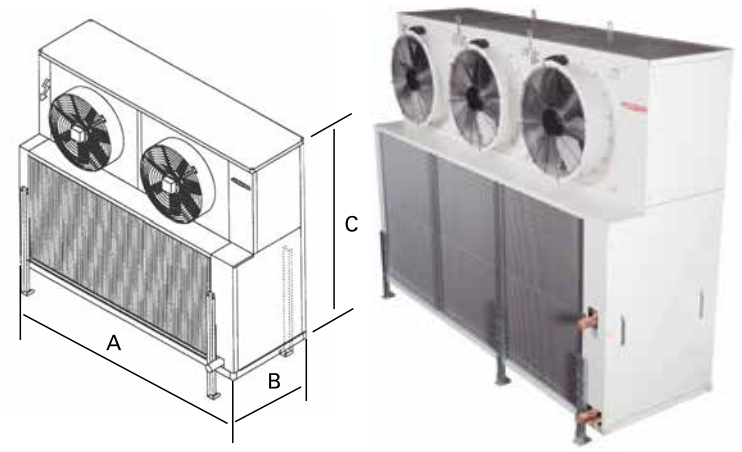

DIMENSIONES Medidas en mm.

Ø Vent	Nº Vent	A	B	C
500	2	2.040	685	1.720

Condensadores Helicoidales Serie H / HCA / BT y BC

APLICACIÓN: UNIDADES HERMÉTICAS / SIN VENTILADORES

Potencia (W)		Dimensiones (mm)	Nº Tubos	Ventiladores	Caudal m^3/h	MODELO	CÓDIGO	Precio EUROS
ΔT=10	ΔT=15	A x B x H		Nº x Ø mm				
445	664	275x100x215	7x2	1x200	580	**H1-14**	220.250.0001	**52,10**
505	755	280x100x245	8x2	1x200	640	**H2-16**	220.250.0002	**75,00**
630	950	280x125x245	8x3	1x200	620	**H3-24**	220.250.0003	**103,00**
735	1.105	280x150x245	8x4	1x200	600	**H4-32**	220.250.0004	**128,27**
1.025	1.535	310x150x285	9x4	1x250	880	**H5-36**	220.250.0005	**147,46**
1.070	1.600	310x150x285	10x4	1x250	880	**H6-40**	220.250.0006	**167,66**
1.215	1.830	340x150x315	11x4	1x250	880	**H7-44**	220.250.0007	**197,96**
1.690	2.530	420x150x365	12x4	1x300	1.400	**H8-48**	220.250.0008	**217,15**
2.265	3.395	610x150x285	9x4D	2x250	1.700	**H10-36 D**	220.250.0009	**254,00**
2.440	3.655	610x150x285	10x4D	2x250	1.700	**H11-40 D**	220.250.0010	**270,68**
3.045	4.570	670x150x290	11x4D	2x300	2.000	**H12-44 D**	220.250.0011	**335,32**
3.315	4.970	770x150x365	12x4D	2x300	2.700	**H13-48 D**	220.250.0012	**400,00**

Potencia (W)		Dimensiones (mm)	Código Ventiladores normalmente usados	Ventiladores	Caudal m^3/h	MODELO	CÓDIGO	Precio EUROS
ΔT=10	ΔT=15	A x B x H		Nº x Ø mm				
2.850	4.275	500 x 150 x 420	230.202.0006	1 x 350	2.260	**HCA-164A**	220.250.0036	**302,00**
3.790	5.685	520 x 200 x 465	230.202.0053	1 x 400	3.500	**HCA-164B**	220.250.0037	**461,00**
4.987	7.480	770 x 150 x 365	230.202.0004	2 x 300	2.700	**HCA-150K**	220.250.0038	**606,00**
9.280	13.920	1145 x 200 x 520	230.202.0006	2 x 350	4.520	**HCA-400E**	220.250.0039	**913,00**
12.107	18.160	1145 x 230 x 600	230.202.0053	2 x 400	7.000	**HCA-400S**	220.250.0040	**973,00**
13.895	20.840	1145 x 230 x 600	230.202.0053	2 x 400	6.600	**HCA-500T**	220.250.0018	**1.636,00**
20.000	30.000	1145 x 230 x 600	230.202.0012	2 x 450	12.000	**HCA-500S**	220.250.0041	**1.416,00**
24.327	36.490	1260 x 230 x 600	230.202.0021	2 x 500	15.500	**HCA-600T**	220.250.0042	**1.552,00**
26.727	40.090	1260 x 230 x 742	230.202.0122	2 x 500	15.500	**HCA-285**	220.250.0043	**1.979,00**
38.780	58.170	1570 x 400 x 742	230.202.0021	2 x 630	20.500	**HCA-286**	220.250.0044	**2.815,00**
50.181	81.838	1260 x 251 x 1446	230.202.0122	4 x 500	31.000	**BT-25**	220.250.0024	**4.640,95**
61.933	74.320	2600 x 580 x 760	230.202.0021	2 x 630	25.400	**BC-15**	220.250.0030	**5.151,00**

* Rendimientos dados con R-404A

- Aplicación: unidades condensadoras en general.
- Material: tubo de cobre con separación de aletas de aluminio de 3,2 mm.
- La carcasa es de chapa galvanizada proporcionando robustez y durabilidad.

Notas: Moto-Ventiladores no incluidos. Los precios son para baterías horizontales.

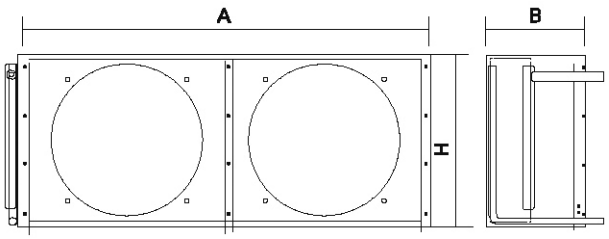



Condensadores Helicoidales

ECO™ heat transfer coolers

MODINE

Serie VCC

- Gama de potencia de 135,4 a 124,76 kW.
- Diseño en forma de V, reduce el espacio para la instalación.
- Carrocería de acero galvanizado pintada.
- Los modelos seleccionados incorporan tubos de cobre ranurados, aletas de aluminio con separación de 2,1 mm y ventiladores con perfil en las aspas en forma de hoz que ofrece una buenas prestaciones y un nivel de presión sonora inferior.

Ø Vent	Polos r.p.m.	Conexiones	Tensión V	Pot. Útil W	Int (A)
Ø 800	6 / 890	Standard (Δ)	400/3/50Hz	2000	4
	6 / 660	Estrella (Y)		1250	2,3

•Motoventiladores con protección IP-54 Clase F.
(Consultar otras r.p.m.)



Condensadores Helicoidales por aire Serie VCC

ECO™ heat transfer coolers

MODINE

Serie doble Veloc Ø 800mm. | 890 / 600 r.p.m. | **400V Trifásico**

Nº Vent	Sup Total m²	(Δ) 890 r.p.m.					(Y) 600 r.p.m.					MODELO	CÓDIGO ECO	CÓDIGO	Precio EUROS
		Potencia Frig. (W)		Caudal Aire m³/h	dB (A) 10m	Entrada Flujo Aire	Potencia Frig. (W)		Caudal Aire m³/h	dB (A) 10m	Entrada Flujo Aire				
		ΔT=10	ΔT=15				ΔT=10	ΔT=15							
2+2	685	185.714	279.375	78.400	57	V	152.857	228.750	57.900	51	V	**VCC-804B3**	321911	220.200.0693	**31.204,00**
2+2	914	204.286	305.625	73.200	57	V	160.714	240.938	53.600	51	V	**VCC-804B4**	321912	220.200.0694	**34.558,00**
3+3	1028	280.000	420.000	117.600	59	V	228.571	343.125	86.900	53	V	**VCC-806B3**	321913	220.200.0695	**45.646,00**
3+3	1370	303.571	454.688	109.800	59	V	240.000	360.000	80.300	53	V	**VCC-806B4**	321914	220.200.0696	**49.251,00**
4+4	1370	373.571	559.688	156.800	60	V	305.000	458.438	115.900	54	V	**VCC-808B3**	321915	220.200.0697	**60.340,00**
4+4	1827	408.571	613.125	146.500	60	V	322.143	482.813	107.100	54	V	**VCC-808B4**	321916	220.200.0698	**64.725,00**
5+5	1713	466.429	700.313	196.000	61	V	380.714	570.938	144.800	55	V	**VCC-810B3**	321917	220.200.0699	**75.040,00**
5+5	2284	506.429	760.313	183.100	61	V	398.571	598.125	133.900	55	V	**VCC-810B4**	321918	220.200.0700	**79.679,00**
6+6	2056	563.571	844.688	235.300	61	V	459.286	689.063	173.800	55	V	**VCC-812B3**	321919	220.200.0701	**92.057,00**
6+6	2741	610.714	915.938	219.700	61	V	480.714	720.938	160.700	55	V	**VCC-812B4**	321920	220.200.0702	**96.958,00**
7+7	2399	657.857	987.188	274.500	63	V	537.143	806.250	202.700	57	V	**VCC-814B3**	321921	220.200.0703	**106.754,00**
7+7	3197	715.000	1.071.563	256.300	63	V	562.143	842.813	187.400	57	V	**VCC-814B4**	321922	220.200.0704	**112.428,00**
8+8	2741	750.714	1.125.938	313.700	63	V	628.571	836.250	231.700	57	V	**VCC-816B3**	321923	220.200.0705	**121.711,00**
8+8	3655	817.143	1.226.250	292.900	63	V	644.286	965.625	214.200	57	V	**VCC-816B4**	321924	220.200.0706	**127.126,00**

Complemento por circuito para condensadores serie VCC Ø 800 mm

Serie doble Veloc Ø 800mm. | 890 / 600 r.p.m. | **400V Trifásico**

Nº Vent	Sup Total m²	(Δ) 890 r.p.m.					(Y) 600 r.p.m.					MODELO	CÓDIGO ECO	CÓDIGO	Precio EUROS
		Potencia Frig. (W)		Caudal Aire m³/h	dB (A) 10m	Entrada Flujo Aire	Potencia Frig. (W)		Caudal Aire m³/h	dB (A) 10m	Entrada Flujo Aire				
		ΔT=10	ΔT=15				ΔT=10	ΔT=15							
2+2	685	155.000	233.438	59.600	50	V	131.429	196.875	47.000	46	V	**VCC-804E3**	321931	220.200.0707	**31.204,00**
2+2	914	166.429	250.313	56.000	50	V	134.286	200.625	42.900	46	V	**VCC-804E4**	321932	220.200.0708	**34.558,00**
3+3	1028	234.286	350.625	89.300	52	V	197.857	297.188	70.500	48	V	**VCC-806E3**	321933	220.200.0709	**45.646,00**
3+3	1370	248.571	373.125	84.000	52	V	200.714	300.938	64.300	48	V	**VCC-806E4**	321934	220.200.0710	**49.251,00**
4+4	1370	311.429	466.875	119.100	53	V	262.857	393.750	94.000	49	V	**VCC-808E3**	321935	220.200.0711	**60.340,00**
4+4	1827	333.571	499.688	112.000	53	V	268.571	403.125	85.800	49	V	**VCC-808E4**	321936	220.200.0712	**64.725,00**
5+5	1713	387.857	582.188	148.900	54	V	327.143	491.250	117.500	50	V	**VCC-810E3**	321937	220.200.0713	**75.040,00**
5+5	2284	415.714	624.375	140.000	54	V	335.714	504.375	107.200	50	V	**VCC-810E4**	321938	220.200.0714	**79.679,00**
6+6	2056	467.857	702.188	178.700	54	V	395.000	591.563	141.100	50	V	**VCC-812E3**	321939	220.200.0715	**92.057,00**
6+6	2741	497.857	747.188	168.000	54	V	401.429	601.875	128.700	50	V	**VCC-812E4**	321940	220.200.0716	**96.958,00**
7+7	2399	547.143	821.250	208.500	55	V	461.429	691.875	164.500	51	V	**VCC-814E3**	321941	220.200.0717	**106.754,00**
7+7	3197	582.857	873.750	196.000	55	V	469.286	704.063	150.100	51	V	**VCC-814E4**	321942	220.200.0718	**112.428,00**
8+8	2741	626.429	940.313	238.300	55	V	527.857	792.188	188.000	51	V	**VCC-816E3**	321943	220.200.0719	**121.711,00**
8+8	3655	666.429	1.000.313	224.100	55	V	536.429	805.313	171.600	51	V	**VCC-816E4**	321944	220.200.0720	**127.126,00**

Complemento por circuito para condensadores serie VCC Ø 800 mm

- Condensadores helicoidales por aire con ventilador y reja protectora incorporada en forma de “V”
- Batería construída con tubo liso 1/2” y aletas de aluminio con perfil especial “Air Intake”
- Tubos de cobre estriados
- Separación de aletas 2,1 mm
- Chapa galvanizada prepintadaque garantiza máxima resistencia a la corrosión

Dimensiones VCE8... Ø 800

Nº Vent	A	B	C
2+2	2520	1130	-
3+3	3620		
4+4	4720		1100
5+5	5820		
6+6	6920		
7+7	8020		
8+8	9120		

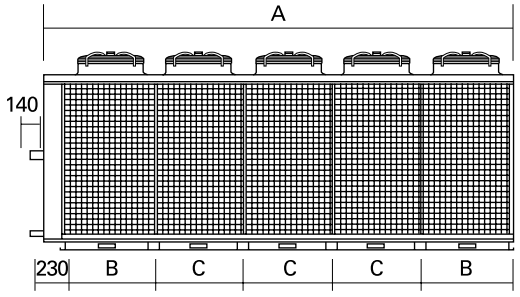

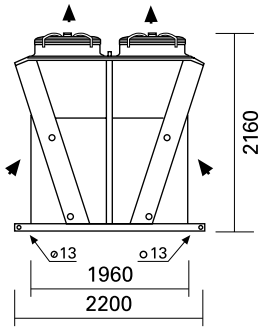

Medidas en mm.

Condensadores Helicoidales por aire Serie VCC

ECO™ heat transfer coolers

MODINE

Serie doble Veloc Ø 800mm. | 630 / 400 r.p.m. | **400V Trifásico**

Nº Vent	Sup Total m²	(Δ) 630 r.p.m.					(Y) 400 r.p.m.					MODELO	CÓDIGO ECO	CÓDIGO	Precio EUROS
		Potencia Frig. (W)		Caudal Aire m³/h	dB (A) 10m	Entrada Flujo Aire	Potencia Frig. (W)		Caudal Aire m³/h	dB (A) 10m	Entrada Flujo Aire				
		ΔT=10	ΔT=15				ΔT=10	ΔT=15							
2+2	685	144.286	215.625	53.300	49	V	101.429	151.875	33.600	39	V	**VCC-804C3**	321951	220.200.0721	**30.311,00**
2+2	914	150.000	225.000	49.500	49	V	100.000	150.000	30.600	39	V	**VCC-804C4**	321952	220.200.0722	**33.963,00**
3+3	1028	216.429	325.313	79.900	50	V	152.857	228.750	50.400	41	V	**VCC-806C3**	321953	220.200.0723	**44.626,00**
3+3	1370	225.000	338.438	74.200	50	V	150.000	225.000	45.900	41	V	**VCC-806C4**	321954	220.200.0724	**48.272,00**
4+4	1370	287.857	432.188	106.600	51	V	203.571	304.688	67.200	42	V	**VCC-808C3**	321955	220.200.0725	**58.939,00**
4+4	1827	302.143	452.813	98.900	51	V	200.000	300.000	61.200	42	V	**VCC-808C4**	321956	220.200.0726	**63.146,00**
5+5	1713	358.571	538.125	133.200	52	V	254.286	380.625	84.000	43	V	**VCC-810C3**	321957	220.200.0727	**73.527,00**
5+5	2284	377.143	566.250	123.600	52	V	250.714	375.938	76.500	43	V	**VCC-810C4**	321958	220.200.0728	**78.020,00**
6+6	2056	432.857	648.750	159.800	53	V	304.286	455.625	100.800	44	V	**VCC-812C3**	321959	220.200.0729	**90.086,00**
6+6	2741	450.714	675.938	148.400	53	V	300.714	450.938	91.800	44	V	**VCC-812C4**	321960	220.200.0730	**94.856,00**
7+7	2399	505.714	759.375	186.500	53	V	355.714	534.375	117.600	44	V	**VCC-814C3**	321961	220.200.0731	**104.398,00**
7+7	3197	527.143	791.250	173.100	53	V	350.000	525.000	107.100	44	V	**VCC-814C4**	321962	220.200.0732	**110.012,00**
8+8	2741	578.571	868.125	213.100	54	V	407.143	611.250	134.400	45	V	**VCC-816C3**	321963	220.200.0733	**114.777,00**
8+8	3655	603.571	904.688	197.800	54	V	400.714	600.938	122.400	45	V	**VCC-816C4**	321964	220.200.0734	**124.323,00**

Complemento por circuito para condensadores serie VCC Ø 800 mm

Serie doble Veloc Ø 800mm. | 440 / 340 r.p.m. | **400V Trifásico**

Nº Vent	Sup Total m²	(Δ) 440 r.p.m.					(Y) 340 r.p.m.					MODELO	CÓDIGO ECO	CÓDIGO	Precio EUROS
		Potencia Frig. (W)		Caudal Aire m³/h	dB (A) 10m	Entrada Flujo Aire	Potencia Frig. (W)		Caudal Aire m³/h	dB (A) 10m	Entrada Flujo Aire				
		ΔT=10	ΔT=15				ΔT=10	ΔT=15							
2+2	760	105.000	156.563	35.500	40	V	83.571	124.688	26.600	34	V	**VCC-804D3**	321971	220.200.0735	**31.204,00**
3+3	1139	160.000	240.000	53.300	41	V	125.714	189.375	39.900	35	V	**VCC-806D3**	321973	220.200.0736	**45.646,00**
4+4	1519	212.143	317.813	71.000	42	V	167.857	252.188	53.200	36	V	**VCC-808D3**	321975	220.200.0737	**60.340,00**
5+5	1899	265.000	398.438	88.800	43	V	209.286	314.063	66.500	37	V	**VCC-810D3**	321977	220.200.0738	**75.040,00**
6+6	2279	317.143	476.250	106.600	44	V	250.714	375.938	79.800	38	V	**VCC-812D3**	321979	220.200.0739	**92.057,00**
7+7	3890	372.143	557.813	124.300	44	V	293.571	439.688	93.100	38	V	**VCC-814D3**	321981	220.200.0740	**106.754,00**
8+8	3038	425.714	639.375	142.100	45	V	335.000	503.438	106.500	39	V	**VCC-816D3**	321983	220.200.0741	**121.711,00**

Complemento por circuito para condensadores serie VCC Ø 800 mm

- Condensadores helicoidales por aire con ventilador y reja protectora incorporada en forma de “V”
- Batería construída con tubo liso 1/2” y aletas de aluminio con perfil especial “Air Intake”
- Tubos de cobre estriados
- Separación de aletas 2,1 mm
- Chapa galvanizada prepintadaque garantiza máxima resistencia a la corrosión



Condensadores de aire helicoidales Serie EGK

ECO™ heat transfer coolers

MODINE

Ventiladores diámetro 500, 630 y 800mm. 400V/III/50Hz, Doble Velocidad.

Peso (Kg)	Sup. Total (m^2)	Vol. Inter. (dm^3)	Veloc. r.p.m.	N.º vent	Hélice (mm)	Pot. Total (W)	Total Abs. (A)	Total caudal (m^3/h)	dB a (1) 10 m	Rend. (Watios) ΔT = 15	sentido aire	MODELO	CÓDIGO	Precio EUROS
121	83,8	4,7	Δ 1.390	2	500	1.440	2,82	14.360	49	49.616	H	**EGK512DN4A4 H**	220.200.0796	**4.647,00**
			λ1.180			1.100	1,9	12.340	43	45.524	V	**EGK512DN4A4 V**	220.200.0797	**4.915,00**
125	76,8	4,3	Δ 920			520	1,26	10.140	37	38.363	H	**EGK512DM3B2 H**	220.200.0798	**4.792,00**
			λ 785			380	0,64	9.180	34	35.600	V	**EGK512DM3B2 V**	220.200.0799	**5.039,00**
125	76,8	4,3	Δ 665			260	0,62	7.720	30	31.508	H	**EGK512DL3B4 H**	220.200.0800	**4.668,00**
			λ 525			160	0,3	6.000	27	26.393	V	**EGK512DL3B4 V**	220.200.0801	**4.936,00**
115	62,8	3,5	Δ 600			200	0,4	7.260	29	28.337	H	**EGK512DS3A4 H**	220.200.0802	**4.587,00**
						100	0,2	5.360	26	23.120	V	**EGK512DS3A4 V**	220.200.0803	**4.854,00**
209	174,8	9,7	Δ 1.400		630	3.500	7,4	28.840	56	102.812	H	**EGK612DN4B2 H**	220.200.0804	**9.338,00**
			λ 1.210			2.700	4,4	25.060	52	94.423	V	**EGK612DN4B2 V**	220.200.0805	**9.666,00**
207	174,8	9,7	Δ 900			1.240	2,5	18.080	44	76.111	H	**EGK612DM4B2 H**	220.200.0806	**8.083,00**
			λ 720			880	1,44	15.360	38	67.518	V	**EGK612DM4B2 V**	220.200.0807	**8.412,00**
292	242,5	18,6	Δ 1.400	3		5.250	11,1	44.250	54	132.479	H	**EGK613DN3D2 H**	220.200.0808	**11.826,00**
			λ 1.210			4.050	6,6	38.970	35	124.397	V	**EGK613DN3D2 V**	220.200.0809	**12.156,00**
315	323,3	24,8	Δ 900			1.860	3,75	26.580	46	115.599	H	**EGK613DM4D2 H**	220.200.0810	**11.661,00**
			λ 720			1.320	2,16	22.500	40	101.993	V	**EGK613DM4D2 V**	220.200.0811	**11.991,00**
461	233,7	22,7	Δ 895	2	800	4.000	8,6	38.400	51	125.727	H	**EGK812DN3A4 H**	220.200.0812	**10.921,00**
			λ 685			2.540	5	29.700	45	109.154	V	**EGK812DN3A4 V**	220.200.0813	**11.743,00**
461	233,7	22,7	Δ 670			1.600	3,9	29.600	43	108.950	H	**EGK812DM3A4 H**	220.200.0814	**11.210,00**
			λ 510			1.000	2	21.460	38	88.899	V	**EGK812DM3A4 V**	220.200.0815	**12.032,00**
724	455,7	44	Δ 895	3		6.000	12,9	61.500	53	217.694	H	**EGK813DN3D4 H**	220.200.0816	**18.058,00**
			λ 685			3.810	7,5	47.850	46	188.437	V	**EGK813DN3D4 V**	220.200.0817	**18.984,00**
663	467,4	45,2	Δ 670			2.400	5,85	40.020	44	177.286	H	**EGK813DM4A4 H**	220.200.0818	**17.997,00**
			λ 510			1.500	3	29.280	40	138.821	V	**EGK813DM4A4 V**	220.200.0819	**18.818,00**

Rendimientos con R448A con DT medio.
Sentido del aire, H= Horizontal, V= Vertical.
Nota: Para Dry Coolers (aceite, agua o glicoles) y Gas Coolers se mantiene el modelo KCE, consultar.
Modelos EC y accesorios: patas, difusores, etc... consultar.

Ventiladores

Diámetro (mm)	r.p.m.
500	1.390 / 1.180
630	1.400 / 1.210
800	895 / 685

MODELO	Conexiones (mm)	
	Entrada	Salida
EGK512DN4A4 V	35	28
EGK512DM3B2 V		
EGK512DL3B4 V		
EGK512DS3A4 V		
EGK612DN4B2 V	54	42
EGK612DM4B2 V	42	35
EGK613DN3D2 V	54	42
EGK613DM4D2 V		
EGK812DN3A4 V		
EGK812DM3A4 V		
EGK813DN3D4 V	70	54
EGK813DM4A4 V		



Nota:
Para modelos fuera de este rango usar el programa de selección **"www.modineselect.com"**

Condensadores de aire helicoidales Serie EGK

ECO™ heat transfer coolers

MODINE

EGK Condensadores de aire helicoidales con baja carga de refrigerante

Los condensadores de la gama EGK se han diseñado específicamente teniendo en cuenta las últimas directivas que regulan la reducción de los refrigerantes con efecto invernadero. La gama EGK de condensadores es conforme a la rigurosa directiva europea N.º 517/2014 (F Gas) relativa a los gases fluorados que llama a la drástica reducción de los HFC sintéticos.

Se combinan intercambiadores de alta eficiencia con nuevas geometrías para conseguir una media de reducción del volumen interno de las unidades del 40%. La gama se divide en tres principales geometrías para la reducción del refrigerante:

1. LC (Low Charge): Capacidad desde 18,5kW hasta 1,516kW.
– Modelos con ventiladores de diámetro 500, 630, 710 mm. Dos filas de ventiladores desde 2 a 10 motores.
– Modelos con ventiladores de diametro 800, 910, 1000mm. Una o dos filas de ventiladores desde 1 a 16 motores.

2. ELC (Extra Low Charge): Capacidad desde 9,7kW hasta 285kW.
– Modelos con ventiladores de diámetro 500, 630, 710 mm. Una fila de ventiladores desde 1 a 5 motores.

3. ULC (Ultra Low Charge): Capacidad desde 9,7kW hasta 100kW.
– Modelos con ventiladores de diámetro 500 y 630 mm. Una fila de ventiladores de 1 y 2 motores.

Construidos con aletas de aluminio con perfil especial «Air Intake». Paso de aletas de 2,1 mm y tubos de cobre estriados de diámetros reducidos.

Carrocería en plancha galvanizada «prelacada» para garantizar la máxima resistencia a la corrosión.

Toda la gama se ha diseñado partiendo de un concepto de modularidad. Este concepto hace posible que en toda la amplitud de la gama se puedan emplear las últimas innovaciones en relación a los ventiladores. Desde los tradicionales AC de rotor externo hasta los ventiladores electrónicos EC, pudiendo emplear tambien la última generación de difusores. Toda la gama EGK cumple con la directiva ErP 2015.

Moto ventiladores axiales a rotor externo presentados con las tecnologías más avanzadas disponibles en el mercado con soluciones inéditas como las palas híbridas «Hyblade» o tecnológicas biónicas «Owet».

Diferentes Ø de hélices con distintos regímenes de rotación:
– Diámetro 500 mm: 4-4, 6-6, 8-8, 12-12 polos.
– Diámetro 630 mm: 4-4, 6-6, 8-8, 12-12 polos.
– Diámetro 710 mm: 4-4, 6-6 polos.
– Diámetro 800 mm: 6-6, 8-8, 12-12 polos.
– Diámetro 910 mm: 6-6, 6-6 polos reforzado. 8-8, 12-12 polos.

Tensión trifásicos 400 V 50 Hz de doble velocidad.
Protección IP 54.
Clase térmica de aislamiento: 155.
Termostato de protección interno.
Reja de protección en acero tratado con pintura epoxy.



Corrección de la presión sonora en función de la distancia dB

Distancia (metros)	2	3	4	5	10	15	20	40	60	80
Ventilador ø 500	12	9	7	5	0	-3	-6	-11	-15	-17
Ventilador ø 630	11									
Ventilador ø 800		8	6							

Condensadores Helicoidales

Características:

- Condensadores por aire con ventiladores axiales de Ø500, Ø630 y Ø800 mm. (CB), Ø800 mm. (VC).
- Series CBN/VCN Conexión Δ: Alta velocidad, Conexión Y: Media velocidad.
- Serie CBS/VCS (ventiladores de menor velocidad / nivel sonoro para aplicaciones en zonas residenciales) Conexión Δ: Baja velocidad, Conexión Y: Muy baja velocidad. Ventiladores helicoidales con motor de rotor externo, trifásicos 400V 50Hz y dos velocidades.
- Con protección IP-54 y protector térmico (Termoconlacto).
- Carrocería de forma cúbica clásica (serie CB) y batería en forma de "V" (serie VC).
- Batería construida mediante una combinación de tubo de cobre y aleta de aluminio que proporciona un optimizado coeficiente de intercambio térmico. La separación de aletas es de 2,1 mm.
- Sistema de batería flotante, que evita que los tubos entren en contacto con las chapas soporte, asegurando una larga vida en ausencia de fugas.
- Secciones separadas e independientes para cada ventilador.
- Carrocería en acero galvanizado y lacada con resina poliesler en blanco RAL-9002 de elevada resistencia.

Opcional:

Serie CB:
- Para refrigerantes HFC o NH_3 con tubo de acero inoxidable.
- Patas para anclaje al suelo en posición horizontal.
- Embalaje completo de madera y cartón.
- Ventiladores conectados a caja exterior.
- Multicircuitos para servicio a varios compresores.
- Tubos de acero inoxidable.
- Aletas de aluminio prelacado, de cobre o de acero inoxidable.
- Batería tratada con resina de poliurelano (consultar oficina técnica de Frimetal).
- Ventiladores de conmutación electrónica EC.

Opcional:

Serie VC:
- Para refrigerantes HFC o NH_3 con tubo de acero inoxidable.
- Ventiladores conectados a caja exterior.
- Multicircuitos para servicio a varios compresores.
- Tubos de acero inoxidable.
- Aletas de aluminio prelacado, de cobre o de acero inoxidable.
- Batería tratada con resina de poliuretano (consultar oficina técnica de Frimetal).
- Ventiladores de conmutación electrónica EC.

MODELO	Ø Vent (mm)	Conexiones	r.p.m	Tensión (V)	Potencia (W)	Int (A)
CBN	500	(Δ)	1.350	400	770	1,50
		(Y)	1.000		520	0,90
	630	(Δ)	1.310		1.900	3,20
		(Y)	1.050		1.200	1,95
	800	(Δ)	900		1.800	3,90
		(Y)	680		1.150	2,20



MODELO	Ø Vent (mm)	Conexiones	r.p.m	Tensión (V)	Potencia (W)	Int (A)
CBN	500	(Δ)	675	400	129	0,40
		(Y)	520		71	0,20
	630	(Δ)	850		510	0,90
		(Y)	700		320	0,50
	800	(Δ)	440		216	0,50
		(Y)	320		128	0,40



MODELO	Ø Vent (mm)	Conexiones	r.p.m	Tensión (V)	Potencia (W)	Int (A)
VC	800	(Δ)	900	400	1.800	3,90
		(Y)	680		1.150	2,20
		(Δ)	440		216	0,50
		(Y)	320		128	0,40

Condensadores Helicoidales Serie CBN

Serie CBN Ø 500mm.

Nº Vent	Sup m²	(Δ) 1.350 r.p.m.				(Y) 1.000 r.p.m.				Entrada Flujo Aire	MODELO	CÓDIGO	Precio EUROS
		Potencia Frig. (W)		Caudal m³/h	dB (A) 10m	Potencia Frig. (W)		Caudal m³/h	dB (A) 10m				
		ΔT=10	ΔT=15			ΔT=10	ΔT=15						
1	29	14.900	22.300	6.950	49	11.700	17.600	5.050	45	Horizontal	**CBN 22 V**	220.201.0001	**1.785,00**
										Vertical	**CBN 22 H**	220.201.0002	**1.785,00**
1	39	16.900	25.400	6.700		12.900	19.400	4.800		Horizontal	**CBN 25 V**	220.201.0003	**1.935,00**
										Vertical	**CBN 25 H**	220.201.0004	**1.935,00**
1	58	19.000	28.500	6.300		13.900	20.800	4.450		Horizontal	**CBN 29 V**	220.201.0005	**2.220,00**
										Vertical	**CBN 29 H**	220.201.0006	**2.220,00**
2	58	29.700	44.600	13.900	52	23.500	35.200	10.100	48	Horizontal	**CBN 45 V**	220.201.0007	**2.965,00**
										Vertical	**CBN 45 H**	220.201.0008	**2.965,00**
2	77	33.900	50.800	13.400		25.900	38.800	9.600		Horizontal	**CBN 51 V**	220.201.0009	**3.205,00**
										Vertical	**CBN 51 H**	220.201.0010	**3.205,00**
2	116	38.000	57.000	12.600		27.700	41.600	8.900		Horizontal	**CBN 57 V**	220.201.0011	**3.690,00**
										Vertical	**CBN 57 H**	220.201.0012	**3.690,00**
3	87	44.600	66.900	20.850	54	35.200	52.800	15.150	50	Horizontal	**CBN 67 V**	220.201.0013	**4.065,00**
										Vertical	**CBN 67 H**	220.201.0014	**4.065,00**
3	116	50.800	76.200	20.100		38.800	58.200	14.400		Horizontal	**CBN 76 V**	220.201.0015	**4.430,00**
										Vertical	**CBN 76 H**	220.201.0016	**4.430,00**
3	174	57.000	85.500	18.900		41.600	62.400	13.350		Horizontal	**CBN 86 V**	220.201.0017	**5.140,00**
										Vertical	**CBN 86 H**	220.201.0018	**5.140,00**

Válidos para refrigerantes A2L, consultar.

Serie CBN Ø 630mm.

Nº Vent	Sup m²	(Δ) 1.310 r.p.m.				(Y) 1.050 r.p.m.				Entrada Flujo Aire	MODELO	CÓDIGO	Precio EUROS
		Potencia Frig. (W)		Caudal m³/h	dB (A) 10m	Potencia Frig. (W)		Caudal m³/h	dB (A) 10m				
		ΔT=10	ΔT=15			ΔT=10	ΔT=15						
2	118	62.400	93.600	28.000	62	51.300	77.000	21.800	52	Horizontal	**CBN 94 V**	220.201.0019	**5.375,00**
										Vertical	**CBN 94 H**	220.201.0020	**5.375,00**
2	157	71.100	107.000	27.000		57.600	86.400	21.000		Horizontal	**CBN 107 V**	220.201.0021	**5.835,00**
										Vertical	**CBN 107 H**	220.201.0022	**5.835,00**
2	236	80.400	121.000	25.500		62.700	94.000	20.000		Horizontal	**CBN 121 V**	220.201.0023	**6.770,00**
										Vertical	**CBN 121 H**	220.201.0024	**6.770,00**
3	177	93.600	140.000	42.000	64	77.000	116.000	32.700	59	Horizontal	**CBN 140 V**	220.201.0025	**7.520,00**
										Vertical	**CBN 140 H**	220.201.0026	**7.520,00**
3	236	107.000	160.000	40.500		86.400	130.000	31.500		Horizontal	**CBN 160 V**	220.201.0027	**8.330,00**
										Vertical	**CBN 160 H**	220.201.0028	**8.330,00**
3	354	121.000	181.000	38.250		94.000	141.000	30.000		Horizontal	**CBN 181 V**	220.201.0029	**9.635,00**
										Vertical	**CBN 181 H**	220.201.0030	**9.635,00**
4	385	126.000	189.000	56.000	65	98.100	147.000	41.600	60	Horizontal	**CBN 189 V**	220.201.0031	**10.170,00**
										Vertical	**CBN 189 H**	220.201.0032	**10.170,00**
4	518	140.000	210.000	51.600		109.000	164.000	40.500		Horizontal	**CBN 210 V**	220.201.0033	**11.240,00**
										Vertical	**CBN 210 H**	220.201.0034	**11.240,00**

Válidos para refrigerantes A2L, consultar.

CARACTERÍSTICAS: -Conexión Δ: Alta velocidad, Conexión Y: Media velocidad. -Batería construida mediante una combinación de tubo de cobre y aleta de aluminio que proporciona un optimizado coeficiente de intercambio térmico. -La separación de aletas es de 2,1 mm. -Sistema de batería flotante, que evita que los tubos entren en contacto con las chapas soporte, asegurando una larga vida en ausencia de fugas. -Secciones separadas e independientes para cada ventilador. -Carrocería en acero galvanizado y lacada con resina poliesler en blanco RAL-9002 de elevada resistencia. -Ventiladores helicoidales con motor de rotor externo, trifásicos 400V 50Hz y dos velocidades. Con protección IP-54 y protector térmico (Termocontacto).

OPCIONALES: -Para refrigerantes HFC o NH_3 con tubo de acero inoxidable.
- Patas para anclaje al suelo en posición horizontal.
- Embalaje completo de madera y cartón.
- Ventiladores conectados a caja exterior.
- Multicircuitos para servicio a varios compresores.
- Tubos de acero inoxidable.
- Aletas de aluminio prelacado, de cobre o de acero inoxidable.
- Batería tratada con resina de poliurelano (consultar oficina técnica de Frimetal)
- Ventiladores de conmutación electrónica EC.



Condensadores Helicoidales Serie CBN

Serie CBN Ø 800mm.

Nº Vent	Sup m²	(Δ) 900 r.p.m.				(Y) 680 r.p.m.				Entrada Flujo Aire	MODELO	CÓDIGO	Precio EUROS
		Potencia Frig. (W)		Caudal m³/h	dB (A) 10m	Potencia Frig. (W)		Caudal m³/h	dB (A) 10m				
		ΔT=10	ΔT=15			ΔT=10	ΔT=15						
2	277	82.000	123.000	38.400	51	68.000	102.000	29.200	45	Horizontal	**CBN 123 V**	220.201.0035	**7.435,00**
										Vertical	**CBN 123 H**	220.201.0036	**7.435,00**
2	370	91.300	137.000	36.200		74.000	111.000	27.000		Horizontal	**CBN 137 V**	220.201.0037	**8.165,00**
										Vertical	**CBN 137 H**	220.201.0038	**8.165,00**
3	416	123.000	185.000	57.600	53	103.000	154.000	43.800	47	Horizontal	**CBN 185 V**	220.201.0039	**10.535,00**
										Vertical	**CBN 185 H**	220.201.0040	**10.535,00**
3	554	137.000	206.000	54.300		111.000	166.000	40.500		Horizontal	**CBN 206 V**	220.201.0041	**11.635,00**
										Vertical	**CBN 206 H**	220.201.0042	**11.635,00**
4	554	165.000	247.000	76.800	54	137.000	205.000	58.400	48	Horizontal	**CBN 247 V**	220.201.0043	**13.065,00**
										Vertical	**CBN 247 H**	220.201.0044	**13.065,00**
4	739	183.000	274.000	72.400		148.000	222.000	54.000		Horizontal	**CBN 274 V**	220.201.0045	**14.700,00**
										Vertical	**CBN 274 H**	220.201.0046	**14.700,00**
5	693	206.000	309.000	96.000	55	171.000	256.000	73.000	49	Horizontal	**CBN 309 V**	220.201.0047	**16.100,00**
										Vertical	**CBN 309 H**	220.201.0048	**16.100,00**
5	924	229.000	343.000	90.500		185.000	277.000	67.500		Horizontal	**CBN 343 V**	220.201.0049	**17.910,00**
										Vertical	**CBN 343 H**	220.201.0050	**17.910,00**
6	866	253.000	380.000	118.800	56	211.000	317.000	90.000	50	Horizontal	**CBN 380 V**	220.201.0051	**19.265,00**
										Vertical	**CBN 380 H**	220.201.0052	**19.265,00**
6	1.155	283.000	424.000	111.600		229.000	343.000	83.400		Horizontal	**CBN 424 V**	220.201.0053	**21.540,00**
										Vertical	**CBN 424 H**	220.201.0054	**21.540,00**
8	1.155	337.000	506.000	158.400	57	282.000	423.000	120.000	51	Horizontal	**CBN 506 V**	220.201.0055	**24.655,00**
										Vertical	**CBN 506 H**	220.201.0056	**24.655,00**
8	1.540	377.000	566.000	148.800		305.000	457.000	111.200		Horizontal	**CBN 566 V**	220.201.0057	**27.925,00**
										Vertical	**CBN 566 H**	220.201.0058	**27.925,00**
8	2.310	425.000	638.000	140.800		339.000	508.000	107.200		Horizontal	**CBN 638 V**	220.201.0059	**33.590,00**
										Vertical	**CBN 638 H**	220.201.0060	**33.590,00**

Válidos para refrigerantes A2L, consultar.

CARACTERÍSTICAS: -Conexión Δ: Alta velocidad, Conexión Y: Media velocidad. -Batería construida mediante una combinación de tubo de cobre y aleta de aluminio que proporciona un optimizado coeficiente de intercambio térmico. -La separación de aletas es de 2,1 mm. -Sistema de batería flotante, que evita que los tubos entren en contacto con las chapas soporte, asegurando una larga vida en ausencia de fugas. -Secciones separadas e independientes para cada ventilador. -Carrocería en acero galvanizado y lacada con resina poliesler en blanco RAL-9002 de elevada resistencia. -Ventiladores helicoidales con motor de rotor externo, trifásicos 400V 50Hz y dos velocidades. Con protección IP-54 y protector térmico (Termocontacto).

OPCIONALES en página anterior.

Dimensiones Horizontal (mm)

Nº Vent	Ø	A	B	C
1	500	900	730	830
2		1.600		
3		2.300		
2	630	2.210	1.030	990
3		3.210		
4		4.210		
2	800	2.630	1.210	1.120
3		3.330		
4		5.030		
5		6.230		
3 + 3		4.730	2.010	1.270
4 + 4		6.230		

Dimensiones Vertical (mm)

Nº Vent	Ø	A	B	C
1	500	900	380	750
2		1.600		
3		2.300		
2	630	2.210	470	1.060
3		3.210		
4		4.210		
2	800	2.630	670	1.250
3		3.330		
4		5.030		
5		6.230		
3 + 3		4.730	1.200	2.050
4 + 4		6.230		

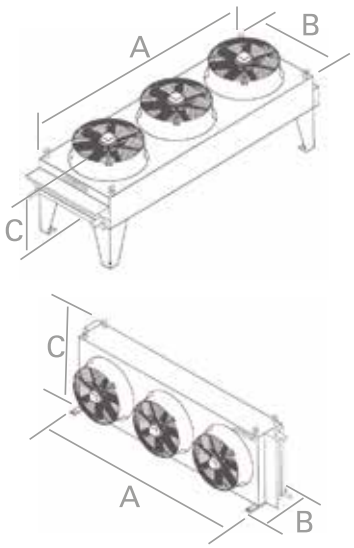

Condensadores Helicoidales Serie CBS

Serie CBS Ø 500mm.

Nº Vent	Sup m²	(Δ) 675 r.p.m.				(Y) 520 r.p.m.				Entrada Flujo Aire	MODELO	CÓDIGO	Precio EUROS
		Potencia Frig. (W)		Caudal m³/h	dB (A) 10m	Potencia Frig. (W)		Caudal m³/h	dB (A) 10m				
		ΔT=10	ΔT=15			ΔT=10	ΔT=15						
1	29	8.000	11.900	3.030	28	6.800	8.000	2.660	25	Horizontal	**CBS 13 V**	220.201.0061	**1.785,00**
										Vertical	**CBS 13 H**	220.201.0062	**1.785,00**
	39	8.800	13.100	2.920		10.200	11.200	2.500		Horizontal	**CBS 14 V**	220.201.0063	**1.935,00**
										Vertical	**CBS 14 H**	220.201.0064	**1.935,00**
2	58	15.900	23.900	6.160	31	13.600	20.500	5.320	28	Horizontal	**CBS 26 V**	220.201.0067	**2.965,00**
										Vertical	**CBS 26 H**	220.201.0068	**2.965,00**
	77	17.500	26.300	5.840		15.000	22.400	5.000		Horizontal	**CBS 29 V**	220.201.0069	**3.205,00**
										Vertical	**CBS 29 H**	220.201.0070	**3.205,00**
3	87	23.900	35.800	9.240	33	20.500	30.700	7.980	30	Horizontal	**CBS 40 V**	220.201.0073	**4.065,00**
										Vertical	**CBS 40 H**	220.201.0074	**4.065,00**
	116	26.300	39.400	8.760		22.400	33.600	7.500		Horizontal	**CBS 43 V**	220.201.0075	**4.430,00**
										Vertical	**CBS 43 H**	220.201.0076	**4.430,00**

Válidos para refrigerantes A2L, consultar.

Serie CBS Ø 630mm.

Nº Vent	Sup m²	(Δ) 680 r.p.m.				(Y) 550 r.p.m.				Entrada Flujo Aire	MODELO	CÓDIGO	Precio EUROS
		Potencia Frig. (W)		Caudal m³/h	dB (A) 10m	Potencia Frig. (W)		Caudal m³/h	dB (A) 10m				
		ΔT=10	ΔT=15			ΔT=10	ΔT=15						
2	118	41.700	62.500	18.000	45	33.400	50.000	13.820	39	Horizontal	**CBS 51 V**	220.201.0079	**5.375,00**
										Vertical	**CBS 51 H**	220.201.0080	**5.375,00**
2	157	47.100	70.700	17.100		36.600	54.900	12.900		Horizontal	**CBS 58 V**	220.201.0081	**5.835,00**
										Vertical	**CBS 58 H**	220.201.0082	**5.835,00**
2	236	49.700	74.600	15.700		37.100	55.600	11.620		Horizontal	**CBS 61 V**	220.201.0083	**6.770,00**
										Vertical	**CBS 61 H**	220.201.0084	**6.770,00**
3	177	62.500	93.800	27.000	47	50.000	75.000	20.730	41	Horizontal	**CBS 77 V**	220.201.0085	**7.520,00**
										Vertical	**CBS 77 H**	220.201.0086	**7.520,00**
3	236	70.700	106.000	25.650		54.900	82.300	19.350		Horizontal	**CBS 86 V**	220.201.0087	**8.330,00**
										Vertical	**CBS 86 H**	220.201.0088	**8.330,00**
3	354	74.600	112.000	23.550		55.600	83.400	17.430		Horizontal	**CBS 92 V**	220.201.0089	**9.635,00**
										Vertical	**CBS 92 H**	220.201.0090	**9.635,00**
4	385	82.400	124.000	33.100	48	65.100	97.700	24.700	42	Horizontal	**CBS 104 V**	220.201.0091	**10.170,00**
										Vertical	**CBS 104 H**	220.201.0092	**10.170,00**
4	513	90.800	136.000	30.900		69.400	104.000	22.850		Horizontal	**CBS 113 V**	220.201.0093	**11.240,00**
										Vertical	**CBS 113 H**	220.201.0094	**11.240,00**

Válidos para refrigerantes A2L, consultar.

CARACTERÍSTICAS: -Conexión Δ: Baja velocidad, Conexión Y: Muy baja velocidad (Zonas residenciales). -Batería construida mediante una combinación de tubo de cobre y aleta de aluminio que proporciona un optimizado coeficiente de intercambio térmico. -La separación de aletas es de 2,1 mm. -Sistema de batería flotante, que evita que los tubos entren en contacto con las chapas soporte, asegurando una larga vida en ausencia de fugas. -Secciones separadas e independientes para cada ventilador. -Carrocería en acero galvanizado y lacada con resina poliesler en blanco RAL-9002 de elevada resistencia. -Ventiladores helicoidales con motor de rotor externo, trifásicos 400V 50Hz y dos velocidades. Con protección IP-54 y protector térmico (Termocontacto).

OPCIONALES: -Para refrigerantes HFC o NH_3 con tubo de acero inoxidable.
- Patas para anclaje al suelo en posición horizontal.
- Embalaje completo de madera y cartón.
- Ventiladores conectados a caja exterior.
- Multicircuitos para servicio a varios compresores.
- Tubos de acero inoxidable.
- Aletas de aluminio prelacado, de cobre o de acero inoxidable.
- Batería tratada con resina de poliurelano (consultar oficina técnica de Frimetal)
- Ventiladores de conmutación electrónica EC.



Condensadores Helicoidales Serie CBS

Serie CBS Ø 800mm.

Nº Vent	Sup m^2	(Δ) 450 r.p.m.				(Y) 350 r.p.m.				Entrada Flujo Aire	MODELO	CÓDIGO	Precio EUROS
		Potencia Frig. (W)		Caudal m^3/h	dB (A) 10m	Potencia Frig. (W)		Caudal m^3/h	dB (A) 10m				
		ΔT=10	ΔT=15			ΔT=10	ΔT=15						
2	277	45.000	67.000	15.890	39	34.700	52.000	11.780	33	Horizontal	**CBS 73 V**	220.201.0095	**7.435,00**
										Vertical	**CBS 73 H**	220.201.0096	**7.435,00**
2	370	47.800	72.000	14.700		36.100	54.000	10.930		Horizontal	**CBS 78 V**	220.201.0097	**8.165,00**
										Vertical	**CBS 78 H**	220.201.0098	**8.165,00**
3	416	67.400	101.000	23.835	41	52.000	78.000	17.670	35	Horizontal	**CBS 110 V**	220.201.0099	**10.535,00**
										Vertical	**CBS 110 H**	220.201.0100	**10.535,00**
3	554	71.600	107.000	22.050		54.200	81.000	16.395		Horizontal	**CBS 117 V**	220.201.0101	**11.635,00**
										Vertical	**CBS 117 H**	220.201.0102	**11.635,00**
4	554	89.900	135.000	31.780	42	69.300	104.000	23.560	36	Horizontal	**CBS 146 V**	220.201.0103	**13.065,00**
										Vertical	**CBS 146 H**	220.201.0104	**13.065,00**
4	739	95.500	143.000	29.400		72.200	108.000	21.860		Horizontal	**CBS 156 V**	220.201.0105	**14.700,00**
										Vertical	**CBS 156 H**	220.201.0106	**14.700,00**
5	693	112.000	169.000	39.725	43	86.600	130.000	29.450	37	Horizontal	**CBS 183 V**	220.201.0107	**16.100,00**
										Vertical	**CBS 183 H**	220.201.0108	**16.100,00**
5	924	119.000	179.000	36.750		90.300	135.000	27.325		Horizontal	**CBS 195 V**	220.201.0109	**17.910,00**
										Vertical	**CBS 195 H**	220.201.0110	**17.910,00**
6	866	138.000	207.000	48.660	44	106.000	159.000	36.060	38	Horizontal	**CBS 226 V**	220.201.0111	**19.265,00**
										Vertical	**CBS 226 H**	220.201.0112	**19.265,00**
6	1.155	147.000	220.000	45.150		111.000	166.000	33.540		Horizontal	**CBS 243 V**	220.201.0113	**21.540,00**
										Vertical	**CBS 243 H**	220.201.0114	**21.540,00**
8	1.155	184.000	276.000	64.880	45	142.000	213.000	48.080	39	Horizontal	**CBS 301 V**	220.201.0115	**24.655,00**
										Vertical	**CBS 301 H**	220.201.0116	**24.655,00**
8	1.540	196.000	294.000	60.200		148.000	222.000	44.720		Horizontal	**CBS 324 V**	220.201.0117	**27.925,00**
										Vertical	**CBS 324 H**	220.201.0118	**27.925,00**

Válidos para refrigerantes A2L, consultar.

CARACTERÍSTICAS: -Conexión Δ: Baja velocidad, Conexión Y: Muy baja velocidad (Zonas residenciales). -Batería construida mediante una combinación de tubo de cobre y aleta de aluminio que proporciona un optimizado coeficiente de intercambio térmico. -La separación de aletas es de 2,1 mm. -Sistema de batería flotante, que evita que los tubos entren en contacto con las chapas soporte, asegurando una larga vida en ausencia de fugas. -Secciones separadas e independientes para cada ventilador. -Carrocería en acero galvanizado y lacada con resina poliesler en blanco RAL-9002 de elevada resistencia. -Ventiladores helicoidales con motor de rotor externo, trifásicos 400V 50Hz y dos velocidades. Con protección IP-54 y protector térmico (Termocontacto).

OPCIONALES en página anterior.

Dimensiones Horizontal (mm)

Nº Vent	Ø	A	B	C
1	500	900	730	830
2		1.600		
3		2.300		
2	630	2.210	1.030	990
3		3.210		
4		4.210		
2	800	2.630	1.210	1.120
3		3.330		
4		5.030		
5		6.230		
3 + 3		4.730	2.010	1.270
4 + 4		6.230		

Dimensiones Vertical (mm)

Nº Vent	Ø	A	B	C
1	500	900	380	750
2		1.600		
3		2.300		
2	630	2.210	470	1.060
3		3.210		
4		4.210		
2	800	2.630	670	1.250
3		3.330		
4		5.030		
5		6.230		
3 + 3		4.730	1.200	2.050
4 + 4		6.230		

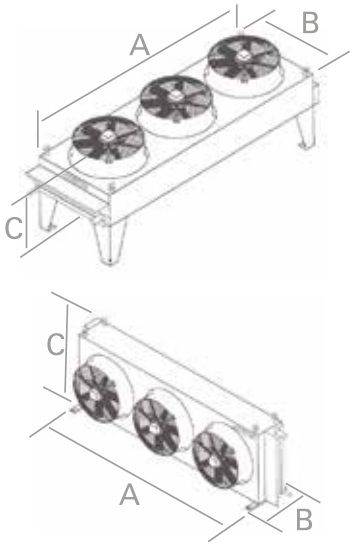

Condensadores Helicoidales Serie VCN

FRIMETAL

Serie VCN Ø 800mm.

Nº Vent	Sup m²	(Δ) 900 r.p.m.				(Y) 680 r.p.m.				MODELO	CÓDIGO	Precio EUROS
		Potencia Frig. (W)		Caudal m³/h	dB (A) 10m	Potencia Frig. (W)		Caudal m³/h	dB (A) 10m			
		ΔT=10	ΔT=15			ΔT=10	ΔT=15					
2	370	103.000	154.000	43.600	51	84.700	127.000	33.400	45	**VCN 154**	220.201.0119	**8.425,00**
2	443	115.000	172.000	42.000		92.700	139.000	32.000		**VCN 172**	220.201.0120	**9.460,00**
3	554	154.000	231.000	65.400	53	127.000	191.000	50.100	47	**VCN 231**	220.201.0121	**12.040,00**
3	739	172.000	258.000	63.000		139.000	209.000	48.000		**VCN 258**	220.201.0122	**13.630,00**
4	739	205.000	308.000	87.200	54	169.000	254.000	66.800	48	**VCN 307**	220.201.0123	**15.510,00**
4	486	229.000	344.000	84.000		185.000	278.000	64.000		**VCN 344**	220.201.0124	**17.930,00**
5	924	257.000	385.000	109.000	55	212.000	318.000	83.500	49	**VCN 385**	220.201.0125	**18.805,00**
5	1.232	287.000	430.000	105.000		232.000	348.000	80.000		**VCN 430**	220.201.0126	**21.355,00**
6	1.109	307.000	461.000	130.800	56	254.000	381.000	100.200	50	**VCN 461**	220.201.0127	**22.090,00**
6	1.478	343.000	515.000	126.000		279.000	418.000	96.000		**VCN 515**	220.201.0128	**25.125,00**

Válidos para refrigerantes A2L, consultar.

Serie VCN (D) Ø 800mm.

Nº Vent	Sup m²	(Δ) 900 r.p.m.				(Y) 680 r.p.m.				MODELO	CÓDIGO	Precio EUROS
		Potencia Frig. (W)		Caudal m³/h	dB (A) 10m	Potencia Frig. (W)		Caudal m³/h	dB (A) 10m			
		ΔT=10	ΔT=15			ΔT=10	ΔT=15					
2+2	616	184.000	276.000	80.800	54	153.000	229.000	62.000	48	**VCN 276**	220.201.0129	**15.020,00**
2+2	821	205.000	308.000	77.200		168.000	252.000	59.200		**VCN 308**	220.201.0130	**16.675,00**
3+3	924	275.000	413.000	121.200	56	229.000	343.000	93.000	50	**VCN 413**	220.201.0131	**21.100,00**
3+3	1.232	309.000	463.000	115.800		251.000	377.000	88.800		**VCN 463**	220.201.0132	**23.750,00**
4+4	1.232	367.000	551.000	161.600	57	305.000	458.000	124.000	51	**VCN 551**	220.201.0133	**28.380,00**
4+4	1.643	411.000	617.000	154.400		335.000	503.000	118.400		**VCN 617**	220.201.0134	**31.085,00**
5+5	1.540	459.000	689.000	202.000	58	381.000	572.000	155.000	52	**VCN 689**	220.201.0135	**34.445,00**
5+5	2.053	514.000	771.000	193.000		419.000	629.000	148.000		**VCN 771**	220.201.0136	**38.435,00**
6+6	1.848	551.000	827.000	242.400	59	457.000	686.000	186.000	53	**VCN 827**	220.201.0137	**40.485,00**
6+6	2.464	617.000	925.000	231.600		503.000	755.000	177.600		**VCN 925**	220.201.0138	**45.195,00**

Válidos para refrigerantes A2L, consultar.

CARACTERÍSTICAS: -Baterías en forma de "V". -Conexión Δ: Alta velocidad, Conexión Y: Media velocidad. -Batería construida mediante una combinación de tubo de cobre y aleta de aluminio que proporciona un optimizado coeficiente de intercambio térmico. -La separación de aletas es de 2,1 mm. -Sistema de batería flotante, que evita que los tubos entren en contacto con las chapas soporte, asegurando una larga vida en ausencia de fugas. -Secciones separadas e independientes para cada ventilador. -Carrocería en acero galvanizado y lacado con resina poliester en blanco RAL-9002 de elevada resistencia. -Ventiladores helicoidales con motor de rotor externo, trifásicos 400V 50Hz y dos velocidades. -Con protección IP-54 y protector térmico (Termocontacto).

OPCIONALES: -Para refrigerantes HFC o NH_3 con tubo de acero inoxidable.
- Ventiladores conectados a caja exterior.
- Multicircuitos para servicio a varios compresores.
- Tubos de acero inoxidable.
- Aletas de aluminio prelacado, de cobre o de acero inoxidable.
- Batería tratada con resina de poliuretano (consultar oficina técnica de Frimetal)
- Ventiladores de conmutación electrónica EC.



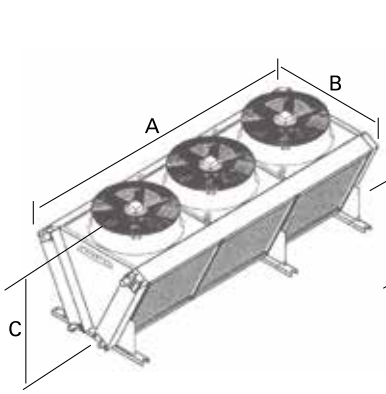

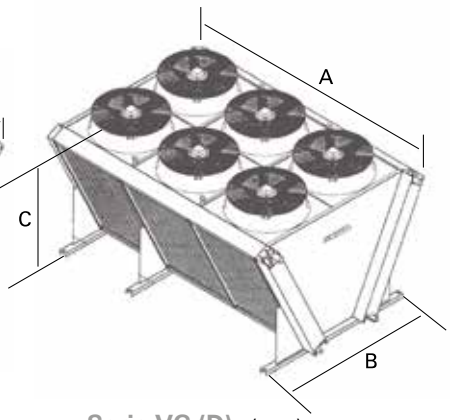

Dimensiones Serie VC (mm)

Nº Vent	Ø	A	B	C
2	800	2.210	1.200	1.295
3		3.210		
4		4.210		
5		5.210		
6		6.210		

Serie VC (D) (mm)

Nº Vent	Ø	A	B	C
2+2	800	2.250	2.300	1.875
3+3		3.250		
4+4		4.250		
5+5		5.250		
6+6		6.250		

Condensadores Helicoidales Serie VCS

Serie VCS Ø 800mm.

Nº Vent	Sup m²	(Δ) 450 r.p.m.				(Y) 350 r.p.m.				MODELO	CÓDIGO	Precio EUROS
		Potencia Frig. (W)		Caudal m³/h	dB (A) 10m	Potencia Frig. (W)		Caudal m³/h	dB (A) 10m			
		ΔT=10	ΔT=15			ΔT=10	ΔT=15					
2	370	53.100	80.000	18000	39	40.600	61.000	13300	36	**VCS 89**	220.201.0149	**8.425,00**
2	493	56.600	85.000	17000		42.500	64.000	12600		**VCS 95**	220.201.0150	**9.460,00**
3	554	79.700	120.000	27000	41	61.000	91.000	19950	38	**VCS 134**	220.201.0151	**12.040,00**
3	739	85.000	127.000	25500		63.700	96.000	18900		**VCS 143**	220.201.0152	**13.630,00**
4	739	106.000	159.000	36000	42	81.300	122.000	26600	39	**VCS 178**	220.201.0153	**15.510,00**
4	986	113.000	170.000	34000		84.900	127.000	25200		**VCS 191**	220.201.0154	**17.390,00**
5	924	133.000	199.000	45000	43	102.000	152.000	33250	40	**VCS 223**	220.201.0155	**18.805,00**
5	1232	142.000	212.000	42500		106.000	159.000	31500		**VCS 239**	220.201.0156	**21.355,00**
6	1109	159.000	239.000	54000	44	122.000	183.000	39900	41	**VCS 267**	220.201.0157	**22.090,00**
6	1478	170.000	255.000	51000		127.000	191.000	37800		**VCS 286**	220.201.0158	**25.125,00**

Válidos para refrigerantes A2L, consultar.

Serie VCS (D) Ø 800mm.

Nº Vent	Sup m²	(Δ) 450 r.p.m.				(Y) 350 r.p.m.				MODELO	CÓDIGO	Precio EUROS
		Potencia Frig. (W)		Caudal m³/h	dB (A) 10m	Potencia Frig. (W)		Caudal m³/h	dB (A) 10m			
		ΔT=10	ΔT=15			ΔT=10	ΔT=15					
2+2	616	95.700	144.000	33400	42	73.600	110.000	24700	36	**VCS 162**	220.201.0139	**15.020,00**
2+2	821	102.000	153.000	31200		76.700	115.000	23200		**VCS 174**	220.201.0140	**16.675,00**
3+3	924	144.000	215.000	50100	44	110.000	166.000	37050	38	**VCS 244**	220.201.0141	**21.100,00**
3+3	1232	153.000	230.000	46800		115.000	173.000	34800		**VCS 262**	220.201.0142	**23.750,00**
4+4	1232	191.000	287.000	66800	45	147.000	221.000	49400	39	**VCS 325**	220.201.0143	**28.380,00**
4+4	1643	204.000	306.000	62400		153.000	230.000	46400		**VCS 349**	220.201.0144	**31.085,00**
5+5	1540	239.000	359.000	83500	46	184.000	276.000	61750	40	**VCS 406**	220.201.0145	**34.445,00**
5+5	2053	255.000	383.000	78000		192.000	288.000	58000		**VCS 436**	220.201.0146	**38.435,00**
6+6	1848	287.000	431.000	100200	47	221.000	331.000	74100	41	**VCS 487**	220.201.0147	**40.485,00**
6+6	2464	306.000	459.000	93600		230.000	345.000	69600		**VCS 523**	220.201.0148	**45.195,00**

Válidos para refrigerantes A2L, consultar.

CARACTERÍSTICAS: -Baterías en forma de "V". -Conexión Δ: Baja velocidad, Conexión Y: Muy baja velocidad (Zonas residenciales).-Batería construida mediante una combinación de tubo de cobre y aleta de aluminio que proporciona un optimizado coeficiente de intercambio térmico. -La separación de aletas es de 2,1 mm. -Sistema de batería flotante, que evita que los tubos entren en contacto con las chapas soporte, asegurando una larga vida en ausencia de fugas. -Secciones separadas e independientes para cada ventilador. -Carrocería en acero galvanizado y lacado con resina poliester en blanco RAL-9002 de elevada resistencia. -Ventiladores helicoidales con motor de rotor externo, trifásicos 400V 50Hz y dos velocidades. -Con protección IP-54 y protector térmico (Termocontacto).

OPCIONALES: -Para refrigerantes HFC o NH_3 con tubo de acero inoxidable.
- Ventiladores conectados a caja exterior.
- Multicircuitos para servicio a varios compresores.
- Tubos de acero inoxidable.
- Aletas de aluminio prelacado, de cobre o de acero inoxidable.
- Batería tratada con resina de poliuretano (consultar oficina técnica de Frimetal)
- Ventiladores de conmutación electrónica EC.



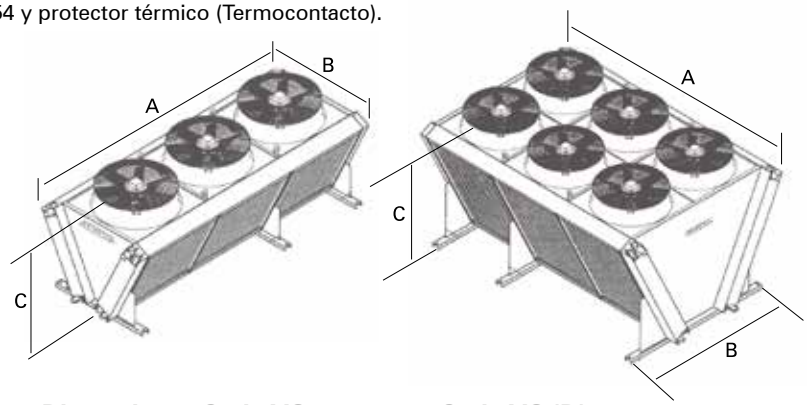

Dimensiones Serie VC (mm)

Nº Vent	Ø	A	B	C
2	800	2.210	1.200	1.295
3		3.210		
4		4.210		
5		5.210		
6		6.210		

Serie VC (D) (mm)

Nº Vent	Ø	A	B	C
2+2	800	2.250	2.300	1.875
3+3		3.250		
4+4		4.250		
5+5		5.250		
6+6		6.250		

Condensadores Centrífugos

KOBOL



Características:

- La gama de condensadores centrífugos KOBOL están diseñados para su uso tanto en interiores como exterior en todas las aplicaciones.
- Desde 9,7 hasta 505 kW de potencia y una amplia gama de niveles de presión.
- Refrigeración y Aire Acondicionado especialmente en bancadas MULTICIRCUITOS.
- Material: tubo de cobre y separación de aletas 2,12 mm. Carcasa en acero galvanizado.
- Cada ventilador dispone de su propia "zona" de ventilación para mayor optimización del aire y facilitar su regulación.
- Opción: pintura epoxi.

Serie GPC/GMC

Motoventiladores de transmisión directa doble entrada con protección IP-44 Clase B

MODELO	Conexiones	Tensión V	CV	Int (A)
GPC-52	1.400 r.p.m	220V/1Ph	1/2	3,5
GPC-82 a GMC-44	900 r.p.m	220-380V/3Ph	11/2	7/4

Serie GPC/GMC

Motoventiladores de transmisión directa doble entrada con protección IP-44 Clase B

MODELO	Velocidad motor	Tensión V	Potencia útil W	Int (A)
GSC-21.. a GSC-71..	1500 r.p.m	220/380/3/50	1.100	4,7/2,7
GSC-23.. a GSC-73..			2.200	8,8/5,1
GSC-25.. a GSC-75..			4.000	15,8/9,1
GSC-27.. a GSC-77..			5.500	20,6/11,9

Posibilidad de orientación en salida de aire. Consultar.

Condensadores Centrífugos Serie GPC

KOBOL

CONDENSADORES CENTRÍFUGOS DE TRANSMISIÓN DIRECTA SIN PINTAR

Potencia Frig. (W)		Presión Disponible Pa	Sup. (m^2)	Ventilador		Caudal m^3/h	Entrada Flujo Aire	MODELO	CÓDIGO	Precio EUROS
ΔT=10	ΔT=15			Nº	Mod.					
6.483	9.724	0	46,8	1	54	2800	H	**GPC-52**	221.250.0001	**1.085,00**
6.254	9.381	50				2625				
5.873	8.809	100				2375	V	**GPC-52**	221.250.0002	**1.191,00**
5.415	8.122	150				2100				
12.736	19.105	0	31,2	1	57	7100	H	**GPC-82**	221.250.0003	**1.680,00**
12.279	18.418	50				6650				
11.974	17.961	100				6300	V	**GPC-82**	221.250.0004	**1.832,00**
11.364	17.046	150				5750				
15.864	23.796	0	46,8	1	57	6600	H	**GPC-92**	221.250.0005	**1.866,00**
15.329	22.994	50				6250				
14.567	21.851	100				5750	V	**GPC-92**	221.250.0006	**2.018,00**
13.728	20.592	150				5250				
25.092	37.638	0	62,4	2	59	14200	H	**GPC-152**	221.250.0007	**3.064,00**
24.253	36.379	50				13300				
23.566	35.350	100				12600	V	**GPC-152**	221.250.0008	**3.217,00**
22.422	33.634	150				11500				
31.498	47.247	0	93,5	2	59	13200	H	**GPC-162**	221.250.0009	**3.474,00**
31.687	47.530	50				12500				
28.905	43.358	100				11500	V	**GPC-162**	221.250.0010	**3.625,00**
27.304	40.956	150				10500				
46.675	70.013	0	140,3	3	61	19800	H	**GPC-192**	221.250.0011	**4.870,00**
44.768	67.153	50				18600				
42.480	63.721	100				17300	V	**GPC-192**	221.250.0012	**5.021,00**
39.811	59.717	150				15600				

Notas: Los precios son para baterías horizontales.
Entrada flujo aire H: horizontal, V:vertical.

Dimensiones Batería Horizontal

MODELO	A	B	C
GPC-52	575	1.150	750
GPC-82	745		900
GPC-92	745		
GPC-152	1.345		
GPC-162	1.345		
GPC-192	1.945		

Dimensiones Batería Vertical

MODELO	A	B	C
GPC-52	575	490	1100
GPC-82	745	825	1250
GPC-92	745		
GPC-152	1.345		
GPC-162	1.345		
GPC-192	1.945		

Medidas en mm.



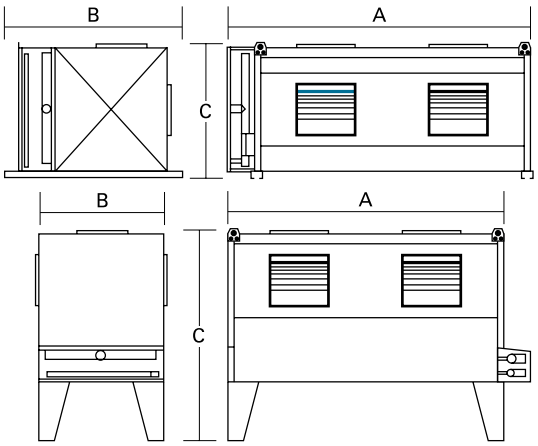

Accesorios no incluidos

Condensadores Centrífugos Serie GMC

KOBOL

CONDENSADORES CENTRÍFUGOS DE TRANSMISIÓN DIRECTA SIN PINTAR

Potencia Frig. (W)		Presión Disponible Pa	Sup. (m^2)	Ventilador		Caudal m^3/h	Entrada Flujo Aire	MODELO	CÓDIGO	Precio EUROS
ΔT=10	ΔT=15			Nº	Mod.					
37.931	56.896	0	142	2	59	16200	H	**GMC-23**	221.250.0013	**4.710,00**
36.737	55.106	50				15300				
35.613	53.419	100				14500	V	**GMC-23**	221.250.0014	**4.863,00**
33.662	50.493	150				13200				
46.034	69.051	0	214	2	59	15500	H	**GMC-24**	221.250.0015	**5.403,00**
44.166	66.250	50				14600				
41.946	62.919	100				13600	V	**GMC-24**	221.250.0016	**5.555,00**
39.895	59.843	150				12700				
56.896	85.344	0	214	3	60	24300	H	**GMC-33**	221.250.0017	**6.595,00**
55.103	82.655	50				22950				
53.436	80.154	100				21750	V	**GMC-33**	221.250.0018	**6.823,00**
50.493	75.740	150				19800				
69.069	103.604	0	321	3	60	23250	H	**GMC-34**	221.250.0019	**7.481,00**
66.249	99.374	50				21900				
62.919	94.378	100				20400	V	**GMC-34**	221.250.0020	**8.498,00**
59.842	89.764	150				19050				
75.864	113.796	0	248	4	61	32400	H	**GMC-43**	221.250.0021	**8.462,00**
73.473	110.210	50				30600				
71.247	106.871	100				29000	V	**GMC-43**	221.250.0022	**8.690,00**
67.323	100.985	150				26400				
92.092	138.138	0	408	4	61	31000	H	**GMC-44**	221.250.0023	**9.585,00**
88.333	132.499	50				29200				
83.891	125.836	100				27200	V	**GMC-44**	221.250.0024	**10.920,00**
79.790	119.685	150				25400				

Notas: Los precios son para baterías horizontales.



Dimensiones Batería Horizontal

MODELO	A	B	C
GMC-23	2.040	1.120	845
GMC-24	2.040		
GMC-33	2.940		
GMC-34	2.940		
GMC-43	3.840		
GMC-44	3.840		

Dimensiones Batería Vertical

MODELO	A	B	C
GMC-23	2.040	845	1.400
GMC-24	2.040		
GMC-33	2.940		
GMC-34	2.940		
GMC-43	3.840		
GMC-44	3.840		

Medidas en mm.

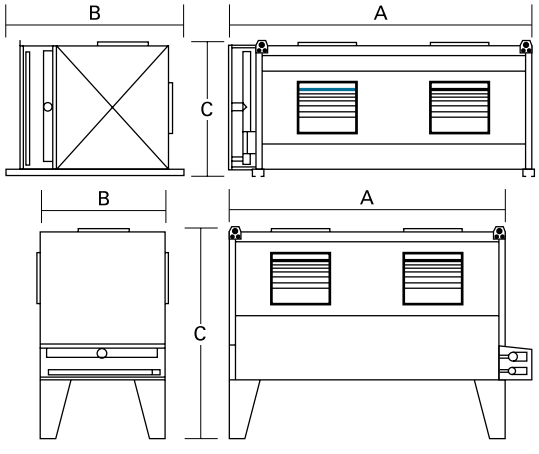

Accesorios no incluidos

Evaporadores Multitubulares de agua Serie DH

Evaporadores Multitubulares

Pot. Frigorífica (kW)	Nº Circuitos	Caudal nominal (m^3/h)	Caudal max. (m^3/h)	Diámetro (mm)	Longitud (mm)	ΔP (Bar)	Modelo antiguo	MODELO nuevo	CÓDIGO	Precio EUROS
18,6	1	4	6,3	141	905	0,16	DXS18	**DH1-141**	240.203.0001	**2.548,00**
28,2	1	6	7,5	141	1065	0,29	DXS28	**DH1-142**	240.203.0002	**2.794,00**
35,1	1	6	7,5	141	1265	0,27	DXS35	**DH1-143**	240.203.0003	**2.935,00**
47	1	8	11	141	1415	0,41	DXS47	**DH1-144**	240.203.0004	**3.051,00**
55,4	1	9,5	11,5	168	1285	0,34	DXS56	**DH1-161**	240.203.0005	**3.751,00**
62,7	1	10,8	14,5	168	1435	0,35	DXS65	**DH1-162**	240.203.0006	**3.879,00**
78,6	1	13,5	19	168	1635	0,4	DXS80	**DH1-163**	240.203.0007	**4.098,00**
93,2	1	16	22	168	1785	0,44	DXS95	**DH1-164**	240.203.0008	**4.257,00**
124,4	1	21,1	35	194	1476	0,4	DXS120	**DH1-191**	240.203.0009	**4.757,00**
143,6	1	24,7	35	194	1609	0,48	DXS135	**DH1-192**	240.203.0010	**5.583,00**
163,4	1	27,8	35	194	1779	0,37	DXS160R	**DH1-193**	240.203.0011	**5.744,00**
163,4	1	27,8	35	194	1779	0,37	DXS165			
202,9	1	34,6	55	219	1826	0,35	DXS200	**DH1-211**	240.203.0013	**6.933,00**
202,9	1	34,6	55	219	1826	0,35	DXS210R			
202,9	2	34,6	55	219	1826	0,35	DXD200	**DH2-211**	240.203.0014	**6.951,00**
202,9	2	34,6	55	219	1826	0,35	DXD210R			
236,6	1	40,4	55	219	2036	0,41	DXS235R	**DH1-212**	240.203.0017	**8.511,00**
236,6	1	40,4	55	219	2036	0,41	DXS240			
236,6	2	40,4	55	219	2036	0,41	DXD235R	**DH2-212**	240.203.0018	**8.705,00**
236,6	2	40,4	55	219	2036	0,41	DXD240			
323,2	2	55,1	80	273	2009	0,44	DXD275R	**DH2-271**	240.203.0021	**9.590,00**
323,2	2	55,1	80	273	2009	0,44	DXD300			
366	2	62,2	80	273	2009	0,31	DXD345	**DH2-272**	240.203.0023	**10.207,00**
401,4	2	68,3	80	273	2009	0,41	DXD385	**DH2-273**	240.203.0024	**11.165,00**
401,4	2	68,3	80	273	2009	0,41	DXD390R			

- Evaporadores de expansión en seco de carcasa y tubos: serie DH

- El diseño DH ha sido optimizado para refrigerantes R407F, R407C y R410A pero también puede funcionar con R 134a así como con otros refrigerantes HFC, HFO (como R1234ze) y además refrigerantes naturales como R290 y R 1270.
- Desarrollado para refrigeración industrial y comercial con temperatura de evaporación positiva, típicamente en un rango de 0 ° C / 10 ° C.
- Con su innovador distribuidor de refrigerante patentado y nuevos deflectores de plástico optimizados diseñados para mejorar el rendimiento de la transferencia de calor del lado de la salmuera, la serie de evaporadores de carcasa y tubos DH garantiza la máxima eficiencia, bajo costo y compacidad.
- Los tubos de intercambio DH tienen un patrón acanalado interno específico para maximizar el coeficiente de transferencia de calor y limitar los efectos negativos de la caída de presión.

Soportes soldados (2)

PARA MODELOS...	CÓDIGO	Precio EUROS
DH_141 - DH_144	292.203.0001	**211,00**
DH_161 - DH_164	292.203.0002	**226,00**
DH_191 - DH_193	292.203.0003	**226,00**
DH_211 - DH_212	292.203.0004	**440,00**
DH_271 - DH_273	292.203.0005	**255,00**

Bridas (2)

PARA MODELOS...	CÓDIGO	Precio EUROS
DH_141 - DH_144	292.203.0006	**Consultar**
DH_161 - DH_164	292.203.0007	**Consultar**
DH_191 - DH_193	292.203.0008	**Consultar**
DH_211 - DH_212	292.203.0009	**Consultar**
DH_271 - DH_273	292.203.0010	**Consultar**

Capacidades calculadas según las siguientes condiciones de trabajo.

R efrigerante	R407 C
Entrada Tª Agua	+ 12 °C
Salida Tª Agua	+ 7 °C
Factor Resistencia	0,000043 m2K/W
Tª Evaporación	+ 2,75 °C
Tª Condensación	+ 45,26 °C
Recalentamiento	5 K



Condensadores Multitubulares de agua dulce. Serie CXP

Condensadores Multitubulares- Estandar

Pot. Frigorífica (kW)	Nº Circuitos	Caudal nominal (m^3/h)	Caudal max. (m^3/h)	Dimensiones (mm)		ΔP (Bar)	MODELO	CÓDIGO	Precio EUROS
				Diámetro	Largo				
8	4	1,6	2	114	569	0,27	**CXP 111-XXS-4P**	241.203.0001	**1.141,00**
13	4	2,7	3	114	569	0,38	**CXP 112-XXS-4P**	241.203.0002	**1.420,00**
17	4	3,4	4	114	569	0,37	**CXP 113-XXS-4P**	241.203.0003	**1.768,00**
19	2	3,7	4,45	114	973	0,24	**CXP 111-XS-2P**	241.203.0004	**1.940,00**
25	2	4,4	6,7	114	973	0,16	**CXP 112-XS-2P**	241.203.0005	**2.055,00**
32	2	5,4	8,9	114	973	0,15	**CXP 113-XS-2P**	241.203.0006	**2.173,00**
42	2	7	11	141	981	0,14	**CXP 142-XS-2P**	241.203.0007	**2.521,00**
52	2	9,2	13,2	141	981	0,17	**CXP 143-XS-2P**	241.203.0008	**2.624,00**
60	2	10,5	15,5	141	981	0,17	**CXP 144-XS-2P**	241.203.0009	**2.740,00**
67	2	10,5	11,2	141	1381	0,38	**CXP 142-S-2P**	241.203.0010	**2.962,00**
75	2	12	13,4	141	1381	0,36	**CXP 143-S-2P**	241.203.0011	**3.155,00**
85	2	14,5	15,7	141	1381	0,39	**CXP 144-S-2P**	241.203.0012	**3.335,00**
105	2	17	17,9	168	1396	0,4	**CXP 161-S-2P**	241.203.0013	**3.904,00**
115	2	19	20,1	168	1396	0,4	**CXP 162-S-2P**	241.203.0014	**4.009,00**
125	2	21,5	22,4	168	1396	0,41	**CXP 163-S-2P**	241.203.0015	**4.174,00**
166	1	28,6	35,7	168	1906	0,21	**CXP 161-M-1P**	241.203.0016	**4.330,00**
185	1	32	40	168	1906	0,22	**CXP 162-M-1P**	241.203.0017	**4.485,00**
205	1	35	44,8	168	1906	0,23	**CXP 163-M-1P**	241.203.0018	**4.626,00**

- Los condensadores se entregan sin válvulas manuales ni de seguridad. Solicitarlas aparte.
- Condensadores con carcasa de acero y tubos en cobre.
- Soportes del condensador por separado.
- Para otras necesidades, temperaturas y gases, consultar.

Soportes soldados (2)

PARA MODELOS...	CÓDIGO	Precio EUROS
CXP - CXPM 142-144	292.203.0011	**238,00**
CXP - CXPM 161-163	292.203.0012	**302,00**

Resto de modelos disponibles, CONSULTAR.

Bridas (2)

PARA MODELOS...	CÓDIGO	Precio EUROS
CXP - CXPM de 142-163	292.203.0013	**313,00**

Capacidades calculadas según las siguientes condiciones de trabajo.

Tipo de Refrigerante	R404 A
Tª entrada Agua	+ 30 °C
Tª entrada ref	+ 85 °C
Factor Resistencia	0,000043 m2K/W
Tª Condensación	+ 40 °C
Subenfriamiento	3 K
Caída presión agua	Max 50 kPa

Conexiones de agua a 2 pasos



Agua de Torre

Conexiones de agua a 4 pasos

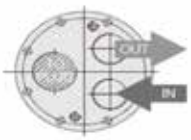

Agua de Red



Condensadores Multitubulares Marinos. Serie CXPM

Condensadores Multitubulares Alfa Laval - Marinos

Pot. Frigorífica (kW)	Nº Circuitos	Caudal nominal (m^3/h)	Caudal max. (m^3/h)	Dimensiones (mm)		ΔP (Bar)	MODELO
				Diámetro	Largo		
17	2	3,6	3,6	114	969	0,22	**CXPM111-XS-2P**
25	2	5,2	5,5	114	969	0,25	**CXPM 112-XS-2P**
34	2	7,2	7,2	114	969	0,25	**CXPM113-XS-2P**
43	2	9,1	9,1	141	977	0,23	**CXPM 142-XS-2P**
51	2	10,7	10,7	141	977	0,23	**CXPM143-XS-2P**
60	2	12,7	12,7	141	977	0,24	**CXPM 144-XS-2P**
59	2	9,3	9,3	141	1377	0,3	**CXPM142-S-2P**
68	2	11,1	11,1	141	1377	0,31	**CXPM 143-S-2P**
80	2	12,8	12,8	141	1377	0,31	**CXPM144-S-2P**
92	2	14,7	14,7	168	1392	0,3	**CXPM 161-S-2P**
104	2	16,7	16,7	168	1392	0,31	**CXPM162-S-2P**
115	2	18,1	18,1	168	1392	0,3	**CXPM 163-S-2P**
153	1	29,5	29,5	168	1892	0,21	**CXPM161-M-1P**
172	1	33,1	33,1	168	1892	0,23	**CXPM 162-M-1P**
193	1	37,1	37,1	168	1892	0,25	**CXPM 163-M-1P**

- Condensadores con carcasa en acero y tubos en CuNi
- Los condensadores se entregan sin válvulas manuales ni de seguridad. Solicitarlas aparte.
- Soportes del condensador por separado.
- Para otras necesidades, temperaturas y gases, consultar.

Capacidades calculadas según las siguientes condiciones de trabajo.	
Refrigerante	R404 A
Temp. entrada agua mar	+ 30 °C
Temp. entrada ref.	+ 85 °C
Factor ensuciamiento	0,000043 m2K/W
Temp. condensación	+ 40 °C
Subenfriamiento	3 K
Perdida carga agua mar	Max 50 kPa



Condensadores Multitubulares Serie K

Condensador Multitubular de Agua Horizontal K, Version Estándar

Pot. Frigorífica (kW)		Caudal Nominal (m^3/h)	DP bar	Nº Pasos	Caudal Agua			MODELO	CÓDIGO	Precio EUROS
DT=15ºC	DT=10ºC				Ø (mm)	Longitud (mm)	Distancia entre Fijaciones (mm)			
8	5,3	1,37	0,11	2	108	602	400	**K033N**	241.100.0004	**752,00**
6,9	4,6	0,68	0,22	4						
15,3	10,2	2,74	0,11	2				**K073H**	241.100.0016	**962,00**
13,2	8,8	1,37	0,22	4						
21,4	14,3	2,74	0,15	2		852		**K123H**	241.100.0005	**1.094,00**
17,2	11,5	1,37	0,28	4						
31,1	24,1	6,41	0,33	2	159	863		**K203H**	241.100.0011	**1.588,00**
30,8	20,5	3,2	0,64	4						
51,1	34,1	8,56	0,33	2				**K283H**	241.100.0018	**1.983,00**
43,6	29,1	4,28	0,64	4						
77,7	51,8	10,71	0,4	2		1.113	740	**K373H**	241.100.0006	**2.289,00**
63,5	42,3	5,35	0,78	4						
124,8	83,2	18,32	0,3	2	216	1.176		**K573H**	241.100.0010	**3.201,00**
100,2	66,8	8,33	0,59	4						
157,1	104,7	23,32	0,3	2				**K813H**	190.111.0390	**4.216,00**
131,1	87,4	11,66	0,58	4						

Condensador Multitubular de Agua Horizontal K..B, Versión Agua Marina

Pot. Frigorífica (kW)		Caudal Nominal (m^3/h)	DP bar	Nº Pasos	Caudal Agua			MODELO	CÓDIGO	Precio EUROS
DT=15ºC	DT=10ºC				Ø (mm)	Longitud (mm)	Distancia entre Fijaciones (mm)			
13,2	8,9	2,74	0,11	2	108	631	400	**K073HB**	241.100.0002	**1.432,00**
11,5	7,7	1,37	0,22	4						
18,6	12,3	2,74	0,15	2				**K123HB**	241.100.0003	**2.175,00**
15	10	1,37	0,28	4						
31,4	21,1	6,41	0,33	2	159	890		**K203HB**	241.100.0012	**2.387,00**
27,1	18,2	3,2	0,64	4						
44,7	29,7	8,56	0,33	2				**K283HB**	241.100.0008	**2.913,00**
37,9	25,5	4,28	0,64	4						
67,1	45,6	10,71	0,4	2		1.140	740	**K373HB**	241.100.0013	**3.016,00**
55	37,3	5,35	0,78	4						
107,3	71,6	18,32	0,3	2	216	1.218		**K573HB**	241.100.0014	**4.854,00**
86,2	57,5	8,33	0,59	4						
130,7	87,7	23,32	0,3	2				**K813HB**	241.100.0015	**5.861,00**
110,1	74	11,66	0,58	4						

- Potencia indicada con las condiciones: T° entrada de agua de + 20ºC. T° de descarga de +90 °C.
- Conexiones de la válvula de seguridad: 3/8 NPT Hembra y Macho 1 1/4 -12UNF.
- Modelos H: soporte por separado, Modelos HB: soporte incluido.



Condensadores Multitubulares Serie K

Características Técnicas Condensador Multitubular Horizontal de Agua «K»

Tipo Condensador	Conexiones					Peso condensador Standard / Agua de Mar (Kg)	Volumen (dm^3)	
	Refrigerante		Agua				Refrigerante	Agua
	Entrada	Salida	Circuitos	Entrada	Salida			
K033 N/B	1/2	3/8	2	2 x G 1/2	G 3/4	9 / 10	3,8	0,4
			4	G 1/2	G 1/2			
K073 H/B			2	2 x G 1/2	G 3/4	10,5 / 11,5	3,4	0,7
			4	G 1/2	G 1/2			
K123 H/B	5/8	1/2	2	2 x G 1/2	G 3/4	14 / 17	5,1	0,9
			4	G 1/2	G 1/2			
K203 H/B		5/8	2	2 x G 3/4	G 1/2	26 / 30	11,8	1,8
			4	G 3/4	G 3/4			
K283 H/B	7/8	7/8	2	2 x G 3/4	G 1/2	27 / 31	11,3	2,1
			4	G 3/4	G 3/4			
K373 H/B	1 1/8		2	2 x G 3/4	G 1/2	35 / 40	14,5	3,1
			4	G 3/4	G 3/4			
K573 H/B	1 3/8	1 1/8	2	G 2	G2	58 / 65	29,4	5,8
			4	G 11/4	G 11/4			
K813 H/B			2	G 2	G2	63 / 69	27,7	7,0
			4	G 11/4	G 11/4			

- Condensador de agua para sistemas de refrigeración y aire acondicionado.
- Temperatura de aplicación –10 / + 120 °C.
- Presión de funcionamiento: 33 bares (gas), 10 bares (agua), marcado CE.
- Fabricado en carcasa de acero con tubos de cobre (tubos de cupro níquel para la versión de agua de mar)
- Conexión para visor y válvula de seguridad.
- Conexiones laterales hembra para refrigerante (Rotalock).



Condensadores Contracorriente

Condensadores por Agua a Contracorriente

DIMENSIONES (mm)			CONEXIONES		Kcal./h DT-10	CONSUMO LITROS/h	MODELO	CÓDIGO	Precio EUROS
			GAS	AGUA					
A	B	C	entrada-salida	entrada-salida					
330	80	118	3/8 - 3/8"	3/8"	680	104	**33**	291.950.0011	**294,00**
330	100	118	3/8 - 3/8"	3/8"	880	135	**50**	291.950.0010	**349,00**
330	120	118	1/2 - 3/8"	3/8"	1.370	215	**75**	291.950.0012	**393,00**
400	150	190	1/2 - 3/8"	1/2"	1.920	310	**100**	291.950.0008	**587,00**
425	150	190	1/2 - 3/8"	1/2"	3.040	490	**150**	291.950.0009	**640,00**
600	170	275	5/8 - 1/2"	3/4"	4.480	705	**200**	291.950.0007	**1.086,00**
600	20	275	5/8 - 1/2"	3/4"	5.440	850	**300**	291.950.0013	**1.221,00**
600	225	275	5/8 - 1/2"	3/4"	6.560	1.100	**400**	291.950.0014	**1.397,00**



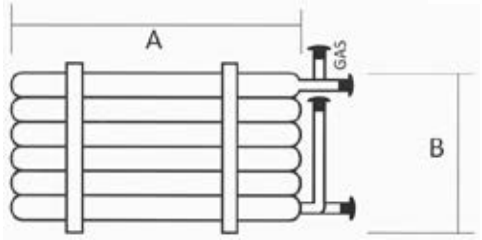

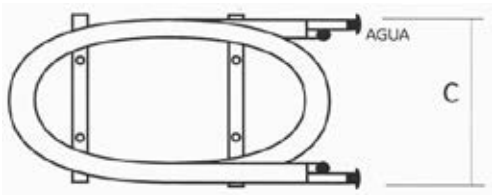



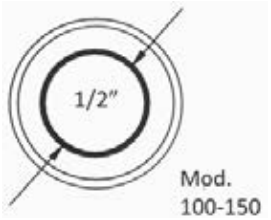

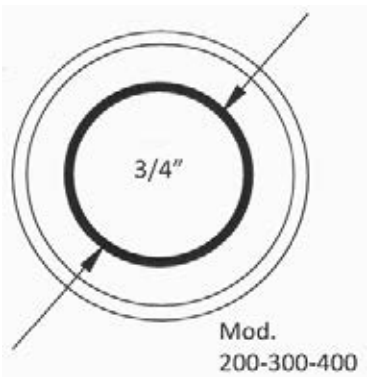

Condensadores y Evaporadores Coaxiales

TECNAC

Condensadores Coaxiales

kW	Referencia	MODELO	CÓDIGO	Precio EUROS
5	0,3001	**CN-50**	206.250.0008	**881,00**
6,5	0,3002	**CN-70**	206.250.0002	**921,00**
10,4	0,3003	**CN-110**	206.250.0003	**1.066,00**
17,0	0,3004	**CN-170**	206.250.0004	**1.513,00**
21,8	0,3005	**CN-220**	206.250.0009	**1.711,00**
30,0	0,3006	**CN-300**	206.250.0007	**2.322,00**
40,2	0,3007	**CN-410**	206.250.0006	**2.715,00**
50,9	0,3008	**CN-510**	206.250.0010	**2.963,00**



COLOR RAL-9005

COLOR RAL-7031 -Opcional, recargo del 3% sobre el Precio Unitario.

OTROS COLORES ESPECIALES: -Opcionales, recargo del 5% sobre el Precio Unitario.

Evaporadores Coaxiales

kW	Referencia	MODELO	CÓDIGO	Precio EUROS
4,4	0,2001	**EV-40**	206.250.0011	**971,00**
6,0	0,2002	**EV-60**	206.250.0012	**1.093,00**
9,8	0,2003	**EV-100**	206.250.0013	**1.168,00**
13,9	0,2004	**EV-140**	206.250.0001	**1.602,00**
20,87	0,2005	**EV-210**	206.250.0014	**2.060,00**
29,1	0,2007	**EV-290**	206.250.0015	**2.749,00**
37,6	0,2008	**EV-380**	206.250.0016	**3.090,00**
49,85	0,2010	**EV-500**	206.250.0017	**3.749,00**
64,0	0,2011	**EV-640**	206.250.0018	**4.520,00**
75,0	0,2012	**EV-750**	206.250.0019	**5.189,00**



COLOR RAL-9005

COLOR RAL-7031 -Opcional, recargo del 3% sobre el Precio Unitario.

OTROS COLORES ESPECIALES: -Opcionales, recargo del 5% sobre el Precio Unitario.

CONDICIONES DE FUNCIONAMIENTO, CONDENSADORES Y EVAPORADORES

P (bar)	Tª mínima / Tª máxima [ºC]
28 (lado refrigerante)	-10 / +60
10 (lado agua)	-10 / +60

*CERTIFICACIÓN **CE** EN TODOS LOS CONDENSADORES Y EVAPORADORES.*
VER EMBALAJE RECOMENDADO EN "PÁGINA DE EMBALAJE".

Intercambiadores de Calor de Placas Serie GBS

Rendimientos (W)			MODELO	CÓDIGO	Precio EUROS
Potencia de Evaporación (1)	Potencia de Condensación (2)	Recuperación de Calor (3)			
-	-	4000	**GBS100M x 10**	250.203.0001	**201,00**
-	-	9500	**GBS100M x 20**	250.203.0002	**283,00**
1400	1800	-	**GBS220H x 10**	250.203.0003	**293,00**
3300	4000	-	**GBS220H x 20**	250.203.0004	**416,00**
5200	6300	-	**GBS220H x 30**	250.203.0005	**536,00**
-	-	20000	**GBS400H x 20**	250.203.0006	**504,00**
-	-	30000	**GBS400H x 30**	250.203.0007	**651,00**
-	-	40000	**GBS400H x 40**	250.203.0008	**796,00**
-	-	49000	**GBS400H x 50**	250.203.0009	**928,00**
-	-	57500	**GBS400H x 60**	250.203.0010	**1.064,00**
		65500	**GBS400H x 70**	250.203.0011	**1.220,00**
11000	26000	-	**GBS500H x 20**	250.203.0012	**902,00**
18000	26600	-	**GBS500H x 30**	250.203.0013	**1.395,00**
24000	32900	-	**GBS500H x 40**	250.203.0014	**1.275,00**
-	35700	-	**GBS500H x 50**	250.203.0015	**1.451,00**
-	39900	-	**GBS500H x 60**	250.203.0016	**2.096,00**

MODELO	A (mm)	B (mm)	Fondo (mm)	N.º máx. placas	Conexiones
GBS/H 100	74	204	7,7 + (2,30 x N)	50	100Con rosca exterior. CONSULTAR (desde 6 1/2" hasta 6 2 1/2")
GBS/H 220	90	328	10,65 + (2,35 x N)	50	A soldar (Refrigeración). CONSULTAR (desde 3/8" hasta 2 5/8")
GBS/H 400	124	335	13 + (2,30 x N)	100	Con rosca interior. CONSULTAR (desde 6 1/2" hasta 6 1/8")
GBS/H 500	124	532	9,7 + (2,25 x N)	100	

Rendimientos con R-404A:
(1) Tª evaporación = +2 ºC
Sobre calentamiento = +5 ºC
Tª entrada agua = +12 ºC
Tª salida agua = +7 ºC
Nota: Condiciones «duras» de aplicación. Estas condiciones y el respectivo rendimiento puede mejorar con mayor diferencia total de temperatura y mayor caudal.
Material: Placas y conexiones: AISI 316
Soldadura: Cobre 99,9 %
Condiciones de trabajo máximas:
Presión máx.: 45 bar.
Tª máx.: 185 ºC; mín.: –195 ºC

(2) Tª condensación = +40 ºC
Tª descarga = +75 ºC
Sub-enfriamiento = 5 ºC
Tª entrada agua = +30 ºC
Tª salida agua = +35 ºC

(3) Tª condensación = +45 ºC
Tª descarga = +75 ºC
Tª entrada agua = +35 ºC
Tª salida agua = +40 ºC
% de condensación = 10 % aprox.

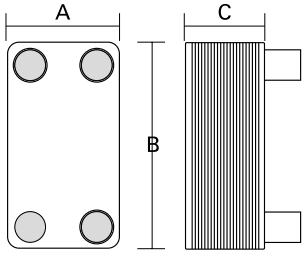



INTERCAMBIADOR DE PLACAS (AGUA / LECHE)

Caudal Primario Kg/h	Caudal Secundario Kg/h	Potencia (W)	Conexión	MODELO	CÓDIGO	Precio EUROS
1.000	500	17.420	4 3 1"	**M10N 3 10**	250.203.0171	**911,00**
2.400	1.200	41.800		**M10N 3 20**	250.203.0172	**1.180,00**
4.600	2.300	80.120		**M10N 3 30**	250.203.0173	**1.449,00**
6.600	3.300	114.900		**M10N 3 40**	250.203.0174	**1.720,03**
8.000	4.000	139.300		**M10N 3 50**	250.203.0175	**2.258,36**



Condiciones: Primario: agua a T° entrada: +55°C y T° salida: +40°C. Secundario: agua a T° entrada: +10°C y T° salida: +40°C.
Materiales: Placas y conexiones: Acero inoxidable AISI 316. Juntas: NBR. Bastidor: Acero al carbono. Presión máx: 10 bar. T° máx: 100°C.

Intercambiadores de Calor de Placas Serie SWEP

Evaporación (1) R-449A				Condensación (2) R-449A				Recuperación de Calor (3) R-449A				Superfi-cie m²	MODELO	CÓDIGO	Precio EUROS
Watt	Primario kg/h	Secunda-rio kg/h	Kpa	Watt	Primario kg/h	Secunda-rio kg/h	Kpa	Watt	Primario kg/h	Secunda-rio kg/h	Kpa				
750	19,83	128,8	1,24	450	7,98	77,54	0,189	850	72,54	146,5	0,58	0,09	**B5 TH x 10**	250.203.0017	**298,96**
1650	43,62	283,3	1,26	1050	18,62	180,9	0,272	3.251	277,4	560,1	2,09	0,216	**B5 TH x 20**	250.203.0018	**344,41**
2.300	56,54	394,8	6,32	1.100	19,81	189,5	1,49	3.000	256,0	516,9	9,62	0,184	**B8 TH x 10**	250.203.0019	**359,56**
5.200	127,8	892,7	8,32	2.500	45,03	430,8	1,98	6.700	571,8	1.155	12,5	0,414	**B8 TH x 20**	250.203.0020	**441,00**
7.400	181,9	1.270	8,11	4.000	72,05	689,3	2,41	10.100	861,9	1.740	13,7	0,644	**B8 TH x 30**	250.203.0021	**527,00**
11.000	270,4	1.888	49	4.800	86,46	827,1	9,64	---	---	---	---	0,612	**B15 H x 20**	250.203.0022	**549,00**
---	---	---	---	7.500	135,1	1.292	11,1	---	---	---	---	0,952	**B15 H x 30**	250.203.0023	**675,00**
---	---	---	---	3.100	54,97	534,2	1,1	11.000	938,7	1.895	11,1	0,64	**B10 TH x 20**	250.203.0024	**493,89**
---	---	---	---	4.800	85,12	827	1,23	17.000	1.451	2.929	12,6	0,96	**B10 TH x 30**	250.203.0025	**598,93**
---	---	---	---	6.800	120,6	1.172	1,49	21.500	1.835	3.705	12,5	1,18	**B10 TH x 40**	250.203.0026	**707,00**
---	---	---	---	---	---	---	---	26.000	2.219	4.480	13,1	1,49	**B10 TH x 50**	250.203.0027	**815,00**
---	---	---	---	---	---	---	---	30.000	2.560	5.169	13,7	1,80	**B10 TH x 60**	250.203.0028	**923,00**
---	---	---	---	---	---	---	---	35.000	2.987	6.031	15,6	2,11	**B10 TH x 70**	250.203.0029	**1.029,19**
16.100	395,7	2.764	63,3	12.000	216,1	2.068	34,7	---	---	---	---	1,13	**B25 TH x 20**	250.203.0030	**693,00**
24.000	589,9	4.120	64,3	19.000	342,2	3.274	39,5	---	---	---	---	1,76	**B25 TH x 30**	250.203.0031	**867,00**
---	---	---	---	25.000	450,3	4.308	40	---	---	---	---	2,39	**B25 TH x 40**	250.203.0032	**1.037,00**
---	---	---	---	29.000	522,4	4.997	36,3	---	---	---	---	3,15	**B25 TH x 50**	250.203.0033	**1.208,00**
---	---	---	---	35.000	630,4	6.031	38,8	---	---	---	---	3,78	**B25 TH x 60**	250.203.0034	**1.379,00**
---	---	---	---	39.000	702,5	6.720	37,7	---	---	---	---	4,41	**B25 TH X 70**	250.203.0191	**2.320,00**
---	---	---	---	---	---	---	---	42.000	3.584	7.237	13	2,63	**B35 H x 30**	250.203.0035	**2.008,00**
---	---	---	---	---	---	---	---	56.000	4.779	9.650	13,8	3,57	**B35 H x 40**	250.203.0036	**2.251,29**
---	---	---	---	---	---	---	---	68.000	5.803	11.720	14,1	4,51	**B35 H x 50**	250.203.0037	**2.494,70**
---	---	---	---	21.000*	---	---	---	---	---	---	---	---	***B80 H x 30**	250.203.0078	**945,36**
---	---	---	---	29.000*	---	---	---	---	---	---	---	---	***B80 H x 40**	250.203.0167	**1.045,00**
---	---	---	---	36.000*	---	---	---	---	---	---	---	---	***B80 H x 50**	250.203.0168	**1.201,00**
---	---	---	---	42.000*	---	---	---	---	---	---	---	---	***B80 H x 60**	250.203.0131	**1.197,00**
24.000	589,9	4.120	62,8	12.500	225,2	2.154	17,52	---	---	---	---	1,68	**B85 H x 30**	250.203.0220	**748,00**
32.000	786,6	5.493	63,5	17.000	306,2	2.929	18,3	---	---	---	---	2,28	**B85 H x 40**	250.203.0221	**861,00**
---	---	---	---	21.000	378,3	3.619	18,2	---	---	---	---	2,88	**B85 H x 50**	250.203.0219	**1.440,00**
---	---	---	---	25.500	459,3	4.394	18,9	---	---	---	---	3,48	**B85 H x 60**	250.203.0119	**1.041,00**
50.000	1.229	8.548	51,6	28.000	504,3	4.825	16,3	---	---	---	---	3,7	**B120 TH x 30**	250.203.0039	**2.273,00**
65.000	1.598	11.160	50,5	40.000	720,5	6.893	19,3	---	---	---	---	5,02	**B120 TH x 40**	250.203.0040	**2.622,97**
---	---	---	---	50.000	900,6	8.616	19,9	---	---	---	---	6,34	**B120 TH x 50**	250.203.0041	**2.973,00**
---	---	---	---	60.000	1.081	10.340	20,8	---	---	---	---	7,66	**B120 TH x 60**	250.203.0042	**3.320,00**
---	---	---	---	70.000	1.261	12.060	21,8	---	---	---	---	8,98	**B120 TH x 70**	250.203.0043	**3.671,00**
65.000	1.598	11.160	50,5	---	---	---	---	---	---	---	---	5,02	**V120 TH x 40**	250.203.0044	**2.876,00**
80.000	1.966	13.730	50,7	---	---	---	---	---	---	---	---	6,34	**V120 TH x 50**	250.203.0045	**3.284,00**
95.000	2.335	16.310	51,8	---	---	---	---	---	---	---	---	7,66	**V120 TH x 60**	250.203.0046	**3.688,52**
110.000	2.704	18.880	53,5	---	---	---	---	---	---	---	---	8,98	**V120 TH x 80**	250.203.0047	**4.501,00**

*** Rendimientos Condensación Serie B80 calcualdos con R404A.**
Los cálculos son orientativos, en caso de necesitar otro tipo de condición ó para aplicaciones Agua-Agua, Agua-Glicol, Agua-Agua de Picsina, etc, no dude en consultar modelos estándar ó minex.
Los modelos estándar son 4 conexiones en la misma cara, para otro tipo de configuración y/o aplicaciones consultar.

Condiciones de Cálculo:
(1) Temp. Evap.: +2ºC
Sobrecalentamiento: 5K
Temp. entrada Agua: +12ºC
Temp. salida Agua: +7ºC
A partir de 50 placas utilizar Modelos V
"con distribuidor interno de liquido"

(2) Temp. Cond.: +40ºC
T. Descarga compresor: +75ºC
Sub enfriamiento: +5K
T. entrada agua: +30ºC
T. salida agua: +35ºC

(3) Temp. Cond.: +45ºC
T. Descarga compresor: +75ºC
T. entrada agua: +35ºC
T. salida agua: +40ºC
10-20% condensado

Carcateristicas constructivas:
Presión max. trabajo a 140ºC: 32bar (464Psi)
Presión max. trabajo a 225ºC: 27bar (392 Psi)
Presion de prueba: 50BAR (725 Psi)
Minima temperatura de trabajo: -196ºC
Condiciones sujetas a la normativa PED
Material de placa: EN 10028/7-1.4401 (AISI 316)
Material de soldadura: Cobre puro (99,9%)
Material conexiones: EN 10028/7-1.4401 (AISI 316)

MODELO	Peso (kg)	A (mm)	B (mm)	Fondo (mm) (conex. no incluidas)	N.º máx. Placas
B5	0.6 + (0.044xN)	187	72	11.3 + (2.24xN)	60
B8	0.9 + (0.070xN)	310	72	11.3 + (2.24xN)	60
B10	1.5 + (0.126xN)	287	117	10.4 + (2.34xN)	120
B15	1.3 + (0.106xN)	465	72	11.3 + (2.24xN)	60
B25	2.2 + (0.234xN)	524	117	10.4 + (2.34xN)	120
B80	2.1 + (0.170xN)	526	119	10.0 + (2.24xN)	140
B35	6.7 + (0.336xN)	393	243	11.0 + (2.34xN)	250
B120	10.0 + (0.427xN)	525	243	14.0 + (2.34xN)	250
V120	10.7 + (0.447xN)	525	243	14.0 + (2.34xN)	250



Swep se reserva el derecho de modificación de diseño, carateristicas y prestaciones sin previo aviso

Accesorios

RESISTENCIAS MS

Potencia (W)	MODELO	CÓDIGO	Precio EUROS
200	**MS 0390**	291.208.0042	**165,00**
250	**MS 0440**	291.208.0043	**173,00**
300	**MS 0550**	291.208.0044	**189,00**
350	**MS 0630**	291.208.0045	**204,00**
	MS 0700	291.208.0031	**222,00**
400	**MS 0850**	291.208.0046	**252,00**
500	**MS 0950**	291.208.0047	**266,00**
600	**MS 1050**	291.208.0048	**278,00**
	MS 1250	291.208.0032	**279,00**
750	**MS 1550**	291.208.0049	**327,00**
850	**MS 1750**	291.208.0050	**353,00**
	MS 1900	291.208.0033	**360,00**
1200	**MS 2250**	291.208.0051	**426,00**
1300	**MS 2500**	291.208.0034	**445,00**

RESISTENCIAS **MS** PARA MODELOS DE GAMAS:

Del FAV-401 al FAV-416 y del FAV-601 al FAV-616.
Del HVA-400 al HVA-414, del HVA-700 al HVA-714 y del HVA-1000 al HVA-1014.
Del DLK-401 al DLK-434 y del DLK-601 al DLK-634.
Del DLKT-401 al DLKT-434 y del DLKT-601 al DLKT-634.
Del DHN-401 al DHN-404 y del DHN-601 al DHN-604.

Consultar selección en el catálogo Roller de BEIJER.

- Desescarche en batería para cámaras frigoríficas con Tª por encima de 0 °C
- Fácil instalación posterior
- Vulcanizado especial para funcionamiento en cámaras frigoríficas.
- Conexiones en un solo extremo
- Clase de protección IP 66



MS

RESISTENCIAS ST

Potencia (W)	MODELO	CÓDIGO	Precio EUROS
440	**ST 1280 U140**	291.208.0001	**222,00**
730	**ST 2060 U140**	291.208.0002	**308,00**
1030	**ST 2840 U140**	291.208.0003	**351,00**
1310	**ST 3610 U140**	291.208.0004	**487,00**
1890	**ST 5170 U140**	291.208.0005	**400,00**

RESISTENCIAS **ST** PARA MODELOS DE GAMAS:

Del FAVT-401 al FAVT-416 y del FAVT-601 al FAVT-616.

Consultar selección en el catálogo Roller de BEIJER.



ST

Potencia (W)	MODELO	CÓDIGO	Precio EUROS
410	**ST 0920 U 050**	291.208.0052	**193,00**
460	**ST 1020 U 050**	291.208.0053	**204,00**
	ST 1020 U 150	291.208.0054	**204,00**
490	**ST 1070 U 100**	291.208.0055	**219,00**
560	**ST 1220 U 050**	291.208.0056	**224,00**
590	**ST 1270 U 100**	291.208.0057	**230,00**
700	**ST 1480 U 100**	291.208.0058	**266,00**
	ST 1480 U 150	291.208.0059	**266,00**
880	**ST 1850 U 150**	291.208.0060	**297,00**
1040	**ST 2150 U 150**	291.208.0061	**327,00**
1190	**ST 2450 U 150**	291.208.0062	**346,00**
1690	**ST 3440 U 150**	291.208.0063	**397,00**
1990	**ST 4030 U 150**	291.208.0064	**442,00**
2390	**ST 4820 U 150**	291.208.0065	**466,00**

RESISTENCIAS **ST** PARA MODELOS DE GAMAS (Batería):

Del HVAT-400 al HVAT-414.
Del HVAT-700 al HVAT-714.
Del HVAT-1000 al HVAT-1014.

Consultar selección en el catálogo Roller de BEIJER.

Potencia (W)	MODELO	CÓDIGO	Precio EUROS
480	**ST 1890 WS 050**	291.208.0006	**344,00**
540	**ST 2110 WS 060**	291.208.0007	**360,00**
650	**ST 2510 WS 060**	291.208.0008	**387,00**
740	**ST 2850 WS 070**	291.208.0009	**409,00**
900	**ST 3460 WS 100**	291.208.0010	**430,00**
930	**ST 3560 US 100**	291.208.0014	**433,00**
1010	**ST 3860 WS 100**	291.208.0011	**468,00**
1090	**ST 4160 US 100**	291.208.0015	**471,00**
1170	**ST 4460 WS 100**	291.208.0012	**499,00**
1300	**ST 4960 US 100**	291.208.0016	**498,00**
1330	**ST 5060 WS 100**	291.208.0013	**548,00**

RESISTENCIAS **ST** PARA MODELOS DE GAMAS (Batería):

Del HVAT-400 al HVAT-414.
Del HVAT-700 al HVAT-714.
Del HVAT-1000 al HVAT-1014.

Consultar selección en el catálogo Roller de BEIJER.

- Desescarche en batería para cámaras frigoríficas con temperatura por debajo de 0 °C

RESISTENCIAS DE SILICONA 230V SI

Longitud Calefactada (m)	Potencia (W)	MODELO	CÓDIGO	Precio EUROS
1	50	**SI 1**	291.208.0035	**134,00**
2	100	**SI 2**	291.208.0036	**153,00**
3	150	**SI 3**	291.208.0037	**157,00**
4	200	**SI 4**	291.208.0038	**176,00**
5	250	**SI 5**	291.208.0039	**198,00**
6	300	**SI 6**	291.208.0040	**231,00**
7	350	**SI 7**	291.208.0041	**246,00**

- Rango de temperaturas del cable entre –55 °C y +120 °C.
- La resistencia flexible no está diseñada para funcionar continuamente.
- La resistencia SI no puede estar sumergida en agua.



RESISTENCIAS DE COLLAR ZH

Para Hélice Ø (mm)	Potencia (W)	MODELO	CÓDIGO	Precio EUROS
300	70	**ZH 300**	291.208.0066	**219,00**
400	60	**ZH 400**	291.208.0067	**224,00**
450	75	**ZH 450**	291.208.0068	**250,00**
500	75	**ZH 500**	291.208.0069	**250,00**

- Vulcanizado especial para funcionamiento en ambientes muy húmedos.
- La alta calidad del acero empleado garantiza un largo funcionamiento en condiciones extremas.
- La potencia de la resistencia va en función del diámetro del ventilador.



GUÍA DE DARDO DE AIRE NL

Referencia Roller	Ventilador	MODELO	CÓDIGO	Precio EUROS
56000626	300 mm.	**NL 300**	291.208.0070	**160,00**



Las guías del dardo de aire incrementan el alcance por encima del 100 %, manteniendo el caudal y el nivel sonoro. Se puede colocar posteriormente a la instalación del evaporador.
Se minimizan los efectos sobre la recirculación del aire y la creación de zonas con temperatura elevada en la cámara.
Las guías están fabricadas en material sintético de alta calidad y se pueden aplicar en cámarasfrigoríficas con una temperatura ambiente superior a –40 °C.

CONEXIÓN A MANGA TEXTIL TA

Referencia Roller	Diámetro	MODELO	CÓDIGO	Precio EUROS
160022	290	**TA 250**	291.208.0071	**245,00**
160001	350	**TA 300**	291.208.0072	**252,00**
160002	400	**TA 350**	291.208.0073	**262,00**
160003	440	**TA 400**	291.208.0074	**280,00**
160004	495	**TA 450**	291.208.0075	**309,00**
160005	545	**TA 500**	291.208.0076	**327,00**



La conexión para manga textil se utiliza en cámaras o salas que requieran una distribución de aire uniforme sin corrientes molestas. La conexión para manga textil es necesaria para instalar el Defrost Damper.
La conexión para manga textil produce una pérdida de carga adicional. Esto debe ser tenido en cuenta al seleccionar el evaporador.
Para ventiladores con diámetro superior a 500 mm, el Defrost
Damper o las mangas textiles se sujetan directamente a la rejilla de los ventiladores.
Construcción TA: Aluminio con revestimiento plástico blanco, con fijaciones.

SOPORTES DE SUJECCIÓN

	Ventilador	MODELO	CÓDIGO	Precio EUROS
En chapa de acero galvanizada, pintado con polvo electro-estático blanco. Carga estática máxima por soporte: 20 kg. Ref.Roller: 0290086	HVA/T x00–x06 FAV/T x01–x06 x11–x14	**WAND-K1**	291.208.0077	**150,00**

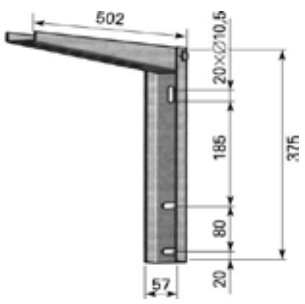

RESISTENCIAS ST

Potencia (W)	MODELO	CÓDIGO	Precio EUROS
270	**ST 0980 US 44**	291.208.0017	**231,00**
460	**ST 1570 US 44**	291.208.0018	**301,00**
660	**ST 2170 US 44**	291.208.0019	**344,00**

RESISTENCIAS **ST** PARA MODELOS DE GAMAS:

Del FKN-411EC al FKN-436EC.
Del FKNT-611EC al FKNT-636EC.

Consultar selección en el catálogo Roller de BEIJER.



RESISTENCIAS ST

Potencia (W)	MODELO	CÓDIGO	Precio EUROS
400	**ST 1200 U 70**	291.208.0020	**213,00**
550	**ST 1590 U 70**	291.208.0021	**270,00**
700	**ST 1991 U 70**	291.208.0022	**298,00**
1000	**ST 2790 U 70**	291.208.0023	**349,00**
1300	**ST 3570 U 70**	291.208.0024	**420,00**
1450	**ST 3981 U 70**	291.208.0025	**413,00**
1900	**ST 5171 U 70**	291.208.0026	**487,00**

RESISTENCIAS **ST** PARA MODELOS DE GAMAS:

Del DLKT-401EC al DLKT-434EC.
Del DLKT-601EC al DLKT-634EC.

Consultar selección en el catálogo Roller de BEIJER.



RESISTENCIAS ST

Potencia (W)	MODELO	CÓDIGO	Precio EUROS
570	**ST 1660 U 100**	291.208.0027	**288,00**
1030	**ST 2860 U 100**	291.208.0028	**365,00**
1500	**ST 4050 U 100**	291.208.0029	**451,00**
2000	**ST 5250 U 100**	291.208.0030	**521,00**

RESISTENCIAS **ST** PARA MODELOS DE GAMAS:

Del DLKT(E+)441EC al DLKT(E+)464EC.
Del DLKT(E+)741EC al DLKT(E+)764EC.
Del DLKT(E+)1041EC al DLKT(E+)1064EC.

Consultar selección en el catálogo Roller de BEIJER.



Recambios Evaporadores y Condensadores

Motoventiladores

Aplicación en modelo	Hélice Ø mm	r.p.m	Tensión Alimentación	MODELO Ventilador	CÓDIGO ECO	CÓDIGO	Precio EUROS
EVS	200	-	-	-	171001	291.200.0001	18,00
EP-MIC	200	-	-	-	171601	291.200.0002	18,00
EP	230	1300	230/1/50-60	VN-10201048/1700-2	171501	291.200.0003	117,00
EVS	200						
MIC	230						
DFE	315	1340/1090	230-240/1/50-60	S4E-315-DC 44-09	199501	291.200.0004	607,00
MTE	Motor Hélice Ø 250 mm	1340/1090		95 W	173470	291.200.0005	301,00
					171303	291.200.0006	19,00
STE	315	1320		R09R3132P4M3510T	192901	291.200.0007	593,00
LFE							
IDE	450	1370Δ/1030l	400/3/50	FB045.VDA.4C.1LNV	265501	291.200.0008	1.818,00
	560	1360Δ/1090l		FE056.VDA.4I.1INV	265601	291.200.0009	2.177,00
CTE-LFE	250	-	-	-	173301	291.200.0010	19,00
CTE	250	1300	230-240/1/50-60	NG-25-40/11	173440	291.200.0011	185,00
	315	1360		S4E-315-AC 08-07	173035	291.200.0012	313,00
ICE-41B..44B	450	1340	400/3/50	Doble velocidad	175701	291.200.0013	1.019,00
ICE-52B..54B	560	1340			199920	291.200.0014	1.560,00
ICE-62B..65B	630	1340			199981	291.200.0015	3.220,00
ACE/KCE	500	1400/1150		FE050.VDK.41 V7	265907	291.200.0016	596,00
		950/870		FE050.SDK.41 V7	265908	291.200.0017	1.060,00
		700/600		FE050.ADK.41 V7	265909	291.200.0018	1.265,00
ACE/RCE/KCE	630	970/640		FE063.SOK.41 V7	266001	291.200.0019	1.253,00
		650/480		FE063.ADK.41 V7	266002	291.200.0020	1.125,00
		420/320		FE063.NDK.41 V7	266003	291.200.0021	1.421,00
ACE	800	890/660		–	266111	291.200.0022	2.852,00
		680/530		–	266114	291.200.0023	2.636,00
VCE		630/400		–	266112	291.200.0024	2.097,00
VCEW		440/340		–	266113	291.200.0025	2.079,00
KCE		380/240		–	266115	291.200.0026	4.522,00
ACE	1000	670/530		–	270001	291.200.0027	11.147,00
		420/310		–	270002	291.200.0028	8.760,00
		380/250		–	270003	291.200.0029	8.760,00

• Para motoventiladores, grupo motoventilador y rejillas de modelos antiguos. CONSULTAR

Resistencias

MODELO Evaporador	Cantidad Resis.Electricas	Potencia (W)	CÓDIGO ECO	CÓDIGO	Precio EUROS
EP-80	1	300	172001	291.200.0030	**75,00**
EP-100		300	172001	291.200.0030	**75,00**
EP-200		600	172002	291.200.0031	**83,00**
EP-300		900	172003	291.200.0032	**116,00**
EVS-40		400	170201	291.200.0033	**75,00**
EVS-60		400	170301	291.200.0034	**75,00**
EVS-100		600	170202	291.200.0035	**83,00**
EVS-130/200		600	170302	291.200.0036	**83,00**
EVS-180		1000	170203	291.200.0037	**117,00**
EVS-290		1000	170303	291.200.0038	**117,00**
MIC-80	2	365	191101	291.200.0039	**94,00**
MIC-100		365	191001	291.200.0040	**94,00**
MIC-160		730	191102	291.200.0041	**132,00**
MIC-200		730	191002	291.200.0042	**132,00**
MIC-300		1095	191003	291.200.0043	**143,00**
MIC-400		1370	191004	291.200.0044	**177,00**
MIC-500		1645	191005	291.200.0045	**204,00**
DFE-28-7	2 RBA+1 RSA	500	197601	291.200.0046	**187,00**
DFE-38-3					
DFE-31-EH-3					
DFE-31-EL-7					
DFE-57-7		1000	197602	291.200.0047	**210,00**
DFE-76-3					
DFE-32-EH-3					
DFE-32-EL-7					
DFE-85-7		1500	197603	291.200.0048	**262,00**
DFE-115-3					
DFE-33-EH-3					
DFE-33-EL-7					
DFE-113-7		2000	197604	291.200.0049	**322,00**
DFE-153-3					
DFE-34-EH-3					
DFE-34-EL-7					
DFE-141-7		2500	197605	291.200.0050	**368,00**
DFE-191-3					
DFE-35-EH-3					
DFE-35-EL-7					
DFE-170-7		2850	197606	291.200.0051	**437,00**
DFE-229-3					
DFE-36-EH-3					
DFE-36-EL-7					

Nota: precio unitario.

RBA y RBA: Resistencia de alta potencia en batería
RBB: Resistencia de baja potencia en batería
RBM: Resistencia de media potencia en batería
RSA: Resistencia de alta potencia en bandeja de desagüe.
RSB: Resistencia de baja potencia en bandeja de desagüe.

Recambios Evaporadores y Condensadores

Resistencias

MODELO Evaporador	Cantidad Resis.Electricas	Potencia (W)	CÓDIGO ECO	CÓDIGO	Precio EUROS
LFE-46-5	3	850	264301	291.200.0052	**214,00**
LFE-21-EM-5					
LFE-64-5		1100	264302	291.200.0053	**251,00**
LFE-22-EM-5					
LFE-103-5		1400	264303	291.200.0054	**290,00**
LFE-23-EM-5					
LFE-108-5		2000	264304	291.200.0055	**323,00**
LFE-152-5					
LFE-34-EM-5					
LFE-34-FM-5					
STE-29-3	2 RBA+1 RSA	400	198901	291.200.0056	**171,00**
STE-31-AH-3					
STE-57-3	2 RBA+1 RSA	750	198903	291.200.0057	**225,00**
STE-32-AH-3					
STE-88-3	2 RBA+1 RSA	1100	198905	291.200.0058	**283,00**
STE-33-AH-3					
STE-118-3	2 RBA+1 RSA	1450	198907	291.200.0059	**325,00**
STE-34-AH-3					
STE-37-7	1 RBA+1 RAS	500	198902	291.200.0060	**171,00**
STE-31-BL-7	2 RBB	250	199001	291.200.0061	
STE-75-7	1 RBA+1 RAS	900	198904	291.200.0062	**225,00**
STE-32-BL-7	2 RBB	450	199002	291.200.0063	
STE-102-7	1 RBA+1 RAS	1400	198906	291.200.0064	**283,00**
STE-33-BL-7	2 RBB	700	199003	291.200.0065	
STE-150-7	1 RBA+1 RAS	1800	198908	291.200.0066	**297,00**
STE-34-BL-7	2 RBB	900	199004	291.200.0067	
MTE 13H4	1 RBA+ 1 RSA	450	197810	291.200.0068	**179,00**
MTE 14H4					
MTE 23H4		900	197805	291.200.0074	**202,00**
MTE 24H4					
MTE 33H4		1330	197806	291.200.0076	**242,00**
MTE 34H4					
MTE 43H4		1750	197807	291.200.0078	**275,00**
MTE 44H4					
MTE 13L7	1 RBA	450	197810	291.200.0068	**179,00**
MTE 14L7	1 RBB*	225	197906	291.200.0069	
MTE 15L7	1 RSB	225	197906	291.200.0069	
MTE 23L7	1 RBA	900	197805	291.200.0074	**202,00**
MTE 24L7	1 RBB*	450	197901	291.200.0075	**175,00**
MTE 25L7	1 RSB	450	197901	291.200.0075	
MTE 34L7 MTE35L7	1 RBA	1330	197806	291.200.0076	**242,00**
	1 RBB*	665	197902	291.200.0077	**236,00**
	1 RSB	665	197902	291.200.0077	
MTE 44L7 MTE 45L7	1 RBA	1750	197807	291.200.0078	**275,00**
	1 RBB*	875	197903	291.200.0079	**269,00**
	1 RSB	875	197903		

Nota: precio unitario.

RBA: Resistencia de alta potencia en batería
RBB: Resistencia de baja potencia en batería
RBM: Resistencia de media potencia en batería
RSA: Resistencia de alta potencia en bandeja de desagüe.
RSB: Resistencia de baja potencia en bandeja de desagüe.

Recambios Evaporadores y Condensadores

Resistencias

MODELO Evaporador	Cantidad Resis.Electricas	Potencia (W)	CÓDIGO ECO	CÓDIGO	Precio EUROS
CTE-20-3	2 RBA+1 RAS	250	197801	291.200.0070	**170,00**
CTE-26-H3					
CTE-17-6					
CTE-20-M6					
CTE-15-8					
CTE-16-L8					
CTE- 26-3					
CTE-38-H3					
CTE-21-6					
CTE-29-M6					
CTE-17-8					
CTE-23-L8					
CTE-39-3		425	197802	291.200.0071	**175,00**
CTE-53-H3					
CTE-34-6					
CTE-41-M6					
CTE-29-8					
CTE-34-L8					
CTE-53-3					
CTE-75-H3					
CTE-43-6					
CTE-58-M6					
CTE-35-8					
CTE-45-L8					
CTE-59-3		600	197803	291.200.0072	**204,00**
CTE-80-H3					
CTE-51-6					
CTE-63-M6					
CTE-44-8					
CTE-51-L8					
CTE-79-3					
CTE-113-H3					
CTE-64-6					
CTE-86-M6					
CTE-52-8					
CTE-68-L8					
CTE-106-3		800	197804	291.200.0073	**236,00**
CTE-150-H3					
CTE-86-6					
CTE-115-M6					
CTE-70-8					
CTE-90-L8					

Nota: precio unitario.

RBA y RBA: Resistencia de alta potencia en batería
RBB: Resistencia de baja potencia en batería
RBM: Resistencia de media potencia en batería
RSA: Resistencia de alta potencia en bandeja de desagüe.
RSB: Resistencia de baja potencia en bandeja de desagüe.

Recambios Evaporadores y Condensadores

Resistencias

MODELO Evaporador	Cantidad Resis.Electricas	Potencia (W)	CÓDIGO ECO	CÓDIGO	Precio EUROS
CTE-85-3					
CTE-116-H3					
CTE-72-6	1 RBA+1 RAS	900	197805	291.200.0074	**202,00**
CTE-96-M6	2RBB	450	197901	291.200.0075	**175,00**
CTE-64-8					
CTE-84-L8					
CTE-128-3					
CTE-174-H3					
CTE-109-6	1 RBA+1 RAS	1330	197806	291.200.0076	**242,00**
CTE-145-M6	2RBB	665	197902	291.200.0077	**236,00**
CTE-96-8					
CTE-125-L8					
CTE-171-3					
CTE-233-H3					
CTE-194-M6	1 RBA+1 RAS	1750	197807	291.200.0078	**275,00**
CTE-121-8	2RBB	875	197903	291.200.0079	**269,00**
CTE-158-L8					
CTE-213-3					
CTE-291-H3					
CTE-181-6					
CTE-243-M6	1 RBA+1 RAS	2020	197808	291.200.0080	**300,00**
CTE-159-8	2RBB	1010	197904	291.200.0081	**300,00**
CTE-209-L8					
CTE-256-3					
CTE-349-H3					
CTE-217-6	1 RBA+1 RAS	2400	197809	291.200.0082	**308,00**
CTE-291-M6	2RBB	1200	197905	291.200.0083	**308,00**
CTE-192-8					
CTE-254-L8					

Nota: precio unitario.

RBA y RBA: Resistencia de alta potencia en batería
RBB: Resistencia de baja potencia en batería
RBM: Resistencia de media potencia en batería
RSA: Resistencia de alta potencia en bandeja de desagüe.
RSB: Resistencia de baja potencia en bandeja de desagüe.

Resistencias

MODELO	Nº Resistencia x Modelo	Potencia (W)	CÓDIGO ECO	CÓDIGO	Precio EUROS
IDE-41A04/07/10	4 RBA	840	262608	291.200.0084	
	2 RSA	840	275001	291.200.0086	
IDE- 41B04/07/10	2 RBA	840	262608	291.200.0084	**187,00**
	4 RBB	420	262708	291.200.0085	
	2 RSA	840	275001	291.200.0086	
IDE- 42A04/07/10	4 RBA	1700	262609	291.200.0087	
	2 RSA	1700	275002	291.200.0130	
IDE- 42B04/07/10	2 RBA	1700	262609	291.200.0087	**242,00**
	4 RBB	850	262709	291.200.0088	
	2 RSA	1700	275002	291.200.0130	
IDE- 43A04/07/10	4 RBA	2500	262610	291.200.0090	**300,00**
	2 RSA	2500	275003	291.200.0092	**286,00**
IDE- 43B04/07/10	2 RBA	2500	262610	291.200.0090	**300,00**
	4 RBB	1250	262710	291.200.0091	**300,00**
	2 RSA	2500	275003	291.200.0092	**286,00**
IDE- 52A04/07/10	4 RBA	2140	262612	291.200.0094	
	2 RBB	1070	262712	291.200.0095	
	2 RBM	1605	266304	291.200.0093	
	2 RSB	1070	275305	291.200.0096	**344,00**
IDE- 52B04/07/10	6 RBA	2140	262612	291.200.0094	
	4 RBB	1070	262712	291.200.0095	
	2 RSB	1070	275305	291.200.0096	
IDE- 53A04/07/10	4 RBA	3200	262613	291.200.0098	
	2 RBB	1600	262713	291.200.0099	
	2 RBM	2400	275005	291.200.0097	
	2 RSB	1600	275306	291.200.0100	**411,00**
IDE- 53B04/07/10	6 RBA	3200	262613	291.200.0098	
	4 RBB	1600	262713	291.200.0099	
	2 RSB	1600	275306	291.200.0100	
IDE- 54A04/07/10	4 RBA	4300	262614	291.200.0103	
	2 RBB	2150	262714	291.200.0104	
	2 RBM	3225	275056	291.200.0101	
	2 RSB	2150	275307	291.200.0102	**482,00**
IDE- 54B04/07/10	6 RBA	4300	262614	291.200.0103	
	4 RBB	2150	262714	291.200.0104	
	2 RSB	2150	275307	291.200.0105	

Nota: precio unitario.

RBA y RBA: Resistencia de alta potencia en batería
RBB: Resistencia de baja potencia en batería
RBM: Resistencia de media potencia en batería
RSA: Resistencia de alta potencia en bandeja de desagüe.
RSB: Resistencia de baja potencia en bandeja de desagüe.

Recambios Evaporadores y Condensadores

Resistencias

MODELO	Nº Resistencia x Modelo	Potencia (W)	CÓDIGO ECO	CÓDIGO	Precio EUROS
ICE-54A06 / A10 ICE-B06 / B10	4 RBA	4300	262614	291.200.0106	**482,00**
	4 RBB	2150	262714	291.200.0107	
	1 RSA	4300	275007	291.200.0108	
	1 RSB	2150	275307	291.200.0109	
ICE-54D06 / D10	5 RBA	4300	262614	291.200.0106	
	5 RBB	2150	262714	291.200.0107	
	1 RSA	4300	275007	291.200.0108	
	RSB	2150	275307	291.200.0109	
ICE-62A06 / A10	6 RBA	1960	262616	291.200.0110	**350,00**
	3 RBB	980	262716	291.200.0112	
	1 RSA	1960	275008	291.200.0113	
	1 RSB	980	275308	291.200.0111	
ICE-62B06 / B10	9 RBA	1960	262616	291.200.0110	
	1 RBB	980	262716	291.200.0112	
	1 RSA	1960	275008	291.200.0113	
	1 RSB	980	275308	291.200.0111	
ICE-62D06 / D10	16 RBA	1960	262716	291.200.0112	
	2 RSA	1960	275008	291.200.0113	
ICE-63B06 / B10	9 RBA	2960	262617	291.200.0114	**411,00**
	1 RBB	1480	262717	291.200.0116	
	1 RSA	2960	275009	291.200.0115	
	1 RSB	1480	275309	291.200.0117	
ICE-63D06 / D10	16 RBA	2960	262717	291.200.0116	
	2 RSA	2960	275009	291.200.0117	
ICE-64B06 / B10	9 RBA	3900	262618	291.200.0118	**482,00**
	1 RBB	1950	262718	291.200.0120	
	1 RSA	3900	275010	291.200.0121	
	1 RSB	1950	275310	291.200.0119	
ICE-64D06 / D10	16 RBA	3900	262718	291.200.0120	
	2 RSA	3900	275010	291.200.0121	
ICE-65C06 / C10	18 RBA	3450	262615	291.200.0122	**689,00**
	3 RSA	3450	275011	291.200.0123	
ICE-65D06 / D10	21 RBA	3450	262615	291.200.0122	
	3 RSA	3450	275011	291.200.0123	

Nota: precio unitario.

RBA y RBA: Resistencia de alta potencia en batería
RBB: Resistencia de baja potencia en batería
RBM: Resistencia de media potencia en batería
RSA: Resistencia de alta potencia en bandeja de desagüe.
RSB: Resistencia de baja potencia en bandeja de desagüe.

Resistencias

MODELO	Nº Resistencia x Modelo	Potencia (W)	CÓDIGO ECO	CÓDIGO	Precio EUROS
ICE-41B06 / B10	3 RBA	840	262608	291.200.0124	**187,00**
	3 RBB	420	262708	291.200.0125	
	1 RSA	840	275001	291.200.0126	
	1 RSB	420	275301	291.200.0127	
ICE-42A06/ A10 **ICE-42B06/ B10**	3 RBA	1700	262609	291.200.0128	**242,00**
	3 RBB	850	262709	291.200.0129	
	1 RSA	1700	275002	291.200.0130	
	1 RSB	850	275302	291.200.0131	
ICE 43A06/ A10 **ICE-43B06/ B10**	3 RBA	2500	262610	291.200.0132	**286,00**
	3 RBB	1250	262710	291.200.0133	**300,00**
	1 RSA	2500	275003	291.200.0134	**314,00**
	1 RSB	1250	275303	291.200.0135	**300,00**
ICE 44B06/ B10	3 RBA	3300	262611	291.200.0136	**359,00**
	3 RBB	1650	262711	291.200.0137	
	1 RSA	3300	275004	291.200.0138	
	1 RSB	1650	275304	291.200.0139	
ICE-51A06 / A10 **ICE-51B06 / B10**	4 RBA	900	262619	291.200.0140	**290,00**
	4 RBB	450	262719	291.200.0141	
	1 RSA	900	275012	291.200.0142	
	1 RSB	450	275311	291.200.0143	
ICE-52A06 / A10 **ICE-52B6/ B10**	4 RBA	2140	262612	291.200.0170	
	4 RBB	1070	262712	291.200.0171	
	1 RSA	2140	275012	291.200.0160	
	1 RSB	1070	275311	291.200.0172	
ICE-52D06 / D10	5 RBA	2140	262612	291.200.0140	
	5 RBB	1070	262712	291.200.0141	
	1 RSA	2140	275005	291.200.0142	
	1 RSB	1070	275305	291.200.0143	
ICE-53A06 / A10 **ICE-B06 / B10**	4 RBA	3200	262613	291.200.0144	**411,00**
	4 RBB	1600	262713	291.200.0145	
	1 RSA	3200	275006	291.200.0146	
	1 RSB	1600	275306	291.200.0147	
ICE-53D06 / D10	5 RBA	3200	262613	291.200.0144	
	5 RBB	1600	262713	291.200.0145	
	1 RSA	3200	275006	291.200.0146	
	1 RSB	1600	275306	291.200.0147	

Nota: precio unitario.

RBA y RBA: Resistencia de alta potencia en batería
RBB: Resistencia de baja potencia en batería
RBM: Resistencia de media potencia en batería
RSA: Resistencia de alta potencia en bandeja de desagüe.
RSB: Resistencia de baja potencia en bandeja de desagüe.

Repuestos Evaporadores

REPUESTOS MODELOS	Referencia Frimetal	CÓDIGO	Precio EUROS
Motoventilador con soporte Incluye motor eléctrico, hélice, cable y soporte.			
MVP 21-42-64-85	**MQ.M4.5 (Ø150)**	291.201.0029	**55,00**
MVG-FMA / MVM-MVB 35-55-75-115-125-160-190 anteriores a 2011 / FBV 15-25	**MQ.M4.10 (Ø230)**	291.201.0028	**73,00**
Motoventilador al completo Incluye motoventilador, rejilla soporte redonda y caja de conexiones (1) Rejilla cuadrada antigua (2) Modelos antiguos			
FRA-90-140 ; FRM-80-100	**M2.25.M4.VR (Ø250)**	291.201.0087	**213,00**
FBV-20-30-40; DFMN-7-10	**M2.25.M4.AR (Ø250)**	291.201.0004	**213,00**
FRA-150-175-200-250-360-375-420-520-670-730; FRM-110-120-145-170-230-240-260-320-450-455; FRB-100-105-150-160-200-210-270-290; FRL-90-95-130-155-175-185-215-270; CPN-42-54-83-109 (1) FA-175; (1) FMX-120; (1) FXB-85; ECM, ECB todos los modelos (2) FA-160; (2) FMX-110; (2) FXB-80; (2) CPT todos los modelos	**M1.30.M4.VR (Ø300)**	999.201.0001	**263,00**
DFMN-16-20-24-37-44-50-60-82; DFAN-25-30-38-56-70-80-97-125; FBV-50-60; (1) PFX-12-24-36-48-60-72; (1) PFA-19-38-56-75-94-112; MVM-MVB 150-180-210-250-340; PIMN 18-20-40-44-55-60;	**M1.30.M4.AR (Ø300)**	291.201.0009	**263,00**
DFMS-16-20-24-37-44-50-60-82; DFAS-25-30-38-56-70-80-97-125	**M2.30.M6.AR (Ø300)**	291.201.0088	**263,00**
CPN-113-114-116-123-124-126-133-134-136-143-144-146-143D-144D-146D-163D-164D-166D (1) FA-250-360-530-720-890-1060; (1) FMX-170-230-340-460-570-680; (1) FXB-105-150-220-300-370-440	**M2.35.M4.VR (Ø350)**	291.201.0006	**303,00**
FRA-500-530-720-830-890-1060-1150-1300-1420-1450; FRM-300-340-460-510-580-680-860-900-1140-1250; FRB-180-220-300-330-370-405-440-500-505-590-790-810; FRL-165-190-280-315-350-380-430-490-495-570-630-690; CPN-153-209-213-214-216-223-224-226-233-234-236-243-244-246-283-313-377-418-243D-244D-246D-263D-264D-266D	**M1.40.M4.VR (Ø400)**	291.201.0012	**373,00**
DFAN-54-65-75-87-112-130-160-190; DFMN-35-40-48-55-72-85-95-110	**M1.40.M4.AR (Ø400)**	291.201.0010	**373,00**
DFAS-54-65-75-87-112-130-160-190; DFMS-35-40-48-55-72-85-95-110	**M1.40.M6.AR (Ø400)**	291.201.0077	**373,00**
Motoventilador Incluye motoventilador, cable y condensador			
PLAN-26-30-57-70-97; PLMN-17-20-38-44-60; FBV-61-69 MVM-MVB-150-180-210-250-340; CPD-CPDA	**M1.30.M4.VH (Ø300)**	291.201.0008	**234,00**
PLAS-26-30-57-70-97; PLMS-17-20-38-44-60; FBV-42-47	**M2.30.M6.VH (Ø300)**	291.201.0005	**263,00**
PLAN-112-140-160-210; PLMN-72-86-95-120	**M1.40.M4.VH (Ø400)**	291.201.0013	**354,00**
PLAS-112-140-160-210; PLMS-72-86-95-120	**M1.40.M6.VH (Ø400)**	291.201.0011	**354,00**
Motoventilador con acoplamiento Incluye motoventilador, caja de conexión y pieza acoplamiento en L. (1) Mod.de sustitución directa y no necesita pieza de acoplamiento			
FA-240-340-490-670-830-980; FMX-160-220-330-440-550-660; FXB-100-145-210-285-350-420;(1) FBV-70, PFX-18, PFA-28	**M2.35.M4.AH (Ø350)**	291.201.0007	**290,00**
Motoventilador con sujeción frontal Incluye motoventilador, rejilla soporte y caja de conexiones. (1) Modelos deben conectarse a baja veloc.(Y) (2) Modelos llevan rejilla cuadrada antigua			
CFN-10-11-12-13	**MB.40.T4.VR2 (Ø400)**	291.201.0078	**805,00**
(2)CFN-15-17-19; (1) (2)CFS-11-12-13; (2)FMX-900-1320; (2)FXB-600-870;	**MB.45.T4.VR2 (Ø450)**	291.201.0074	**637,00**
(2)CFSS-8-9-10	**MB.45.T8.VR2 (Ø450)**	291.201.0079	**637,00**
FRM-1280-1320-1860-2360-2500-2800-3600; FRB-800-1100-1500-1700-2200-2700; FRL-700-870-1200-1570-1850-2400 MRM-850-950-1280-1320-1860-2360-2360-2500-2800-3600; MRB-560-800-1100-1500-1700-1750-2200-2700 MRL-540-700-870-1200-1570-1650-1850-2400	**ME.50.T4.VR2 (Ø500)**	291.201.0061	**692,00**
PIM; PIB: PIL todos los modelos-all models; DFAN-1170-1420-2250-2840-3100-3700-4100; DFMN-830-920-1600-1840-2000-2500-2900; DFBN-450-610-940-1220-1400-1800-2100; (1)DFAS-1170-1420-2250-2840-3100-3700-4100; (1)DFMS-830-920-1600-1840-2000-2500-2900; (1)DFBS-450-610-940-1220-1400-1800-2100	**ME.50.T4.AR2 (Ø500)**	291.201.0080	**692,00**
FRM-MRM-4000-4500; FRB-MRB-3400-3800; FRL-MRL-3000-3500 (2)CFN-20-24-28-30-33-35-55-60-66-70-99-106-197-211; (1) (2)CFS-16-18-19-20-23-25-38-40-46-51-76-152	**MC.56.T4.VR2 (Ø560)**	291.201.0001	**947,00**

Repuestos Evaporadores

REPUESTOS MODELOS	Referencia Long. aleteada	CÓDIGO	Precio EUROS
Reistencias Eléctricas (Modelos Generales) 230V	Resistencias de acero inoxidable, cables unidos mediante vulcanización; L=Longitud aleteada		
FRM-80-100-120; MVM-MVB-35-55; ECM-115-130-150; ECB-95; FMX-120;FXB-85; DFM-16; FMA-40-60; PFX-12;	**RS-38 / L=380**	291.201.0033	**50,00**
FMX-170; FXB-105; CPD-75-100	**R-92 / L=500**	291.201.0015	**51,00**
FRM-110-145-170-230; FRB-100-105-150; FRL-90-95-130; PLM-17-20;DFM-20-24-35-40; PFX-18; PIM-18-20; PIB-15-17	**RS-55 / L=550**	291.201.0039	**54,00**
FRM-300 FRB-180; FRL-165; FMX-230; FXB-150; DFM-37-48-830; DFB-450	**RS-70 / L=700**	291.201.0021	**58,00**
FRM-340-460; FRB-220-300; FRL-190-280; PIM-900-1300; PIB-550-750 PIL-400-650; MVM-MVB-75; ECM-200-250-290; ECB-120-155-195; FBV-15-20-25;DFM-55; FMA-80-120; PFX-24	**RS-85 / L=850**	291.201.0014	**60,00**
FRM-MRM-850-950-1280; FRB-MRB-560-650-800; FRL-MRL-540-600-700; MRX-520; FCM-950; DFM-920; DFB-610 CPD-150-200; FMX-340; FXB-220; DEMX-460; DEXB-305	**RS-1001 / L=1000**	291.201.0042	**64,00**
FRM-240-260-320-450; FRB-160-200-210-290; FRL-155-175-185-270; PLM-38-44; DFM-44-50; FBV-30-40; PFX-36	**RS-1101 / L=1100**	291.201.0025	**66,00**
FMX-160-900; FXB-300-600	**R-84 / L=1300**	291.201.0027	**71,00**
FRM-510-580; FRB-330-370-405; FRL-315-350-380; PLM-72; ECM-390-470; ECB-275-320; MVM-MVB-125-150-180-210 FBV-42; DFM-72-85-1600; DFB-940	**RS-1401 / L=1400**	291.201.0040	**73,00**
CPD-225-300	**R-95 / L=1500**	291.201.0048	**75,00**
FBV-50; FMX-570; FXB-370; DEMX-920; DEXB-610; PFX-48	**R-604 / L=1600**	291.201.0023	**78,00**
FRM-455-680-1290-1780; FRB-270-440-1050-1450; FRL-215-430-865-1160; PIM-1700-1900; PIB-1000-1350; PIL-850-1150 MRB-1050-1450; MRL-865-1160; MRX-710-960; PLM-60; ECM-530; ECB-380; MVM-MVB-160-190; FBV-47; FCM-1290-1780; DFM-60	**RS-1701 / L=1700**	291.201.0034	**82,00**
FRM-MRM-1320-1860-2360-2590-3500; FRB-MRB-1100-1500-1700-2160-2650; FRL-MRL-870-1200-1570-1795-2340; DFM-1840; DFB-1220; CPD-400; MRB-2950; MRL-2550; MRX-1720; TTM-TNHM-2440-2550-3000-3850; TTB-TNHB-1650-2100-2350-3100; TTL-TNHL-1500-1700-2150-2650; TTX-TNHX-1250-1600-1750-2200; FBV-60; CPD-400; PFX-60	**RS-2001 / L=2000**	291.201.0041	**92,00**
FRM-860; FRB-500-505; FRL-490-495; PLM-86-95; MVM-MVB-250-340; FBV-61; DFM-82-95-110-2000; DFB-1400	**RS-2101 / L=2100**	291.201.0032	**92,00**
FRM-900-1140-1250-2430; FRB-590-790-810-1730; FRL-570-630-690-1590; PIM-2400-2850; PIB-1550-2150; PIL-1500-1950 MRB-2150; MRL-1800; MRX-1300; FCM-2430-2550; PLM-120; FBV-69; CPD-500; DEMX-1840; DEXB-1220	**RS-2551 / L=2550**	291.201.0038	**105,00**
FRM-MRM-2500-2800-3600-4000-4490-4500-4800; FRB-MRB-2200-2700-3400-3450-3800-3900; FRL-MRL-1850-2400-2960-3000-3500-3850; MRB-3750-4100-5300-6400; MRL-3300-4000-5100-5900; MRX-2300-2850-3450-4850; PIM-3100; PIB-2600; PIL-2450; TTM-TNHM-3700-4400-4700-5200; TTB-TNHB-2800-3350-3800-4800; TTL-TNHL-2500-2850-3600-4200; TTX-TNHX-2000-2450-2900-3400; DFM-2500-2900; DFB-1800-2100	**RS-3001 / L=3000**	291.201.0035	**127,00**
Resistencias Eléctricas (Modelos Generales) 400V			
GRM-GNHM-2450-2600; GRB-GNHB-1740-2300; GRL-GNHL-1600-1830; GRX-GNHX-1550-1790	**RS-2201 / L=2200**	291.201.0043	**97,00**
GRM-GNHM-3900-4600-4750; GRB-GNHB-3300-3850-4000; GRL-GNHL-2600-3450-3600; GRX-GNHX-2350-2950-3000	**RS-3301 / L=3300**	291.201.0036	**132,00**
TTM-TNHM-6000-7600; TTB-TNHB-5250-6100; TTL-TNHL-5050-5800; TTX-TNHX-4000-5300	**RS-4001 / L=4000**	291.201.0037	**149,00**
GRM-GNHM-4900-5500-6350-7400; GRB-GNHB-4650-5200-5450-6450; GRL-GNHL-4100-5000-5350-6050 GRX-GNHX-3350-4550-5100-5850	**RS-4401 / L=4400**	291.201.0081	**171,00**
GRM-GNHM-6300-7500-8500; GRB-GNHB-5400-6500-8100; GRL-GNHL-5150-6000-7000; GRX-GNHX-4700-5800-7250	**RS-5501 / L=5500**	291.201.0082	**187,00**



Resistencias Eléctricas Mini-Vap 230V			
MVG-25	**R-60 / L=300**	291.201.0092	**43,00**
MVP-21	**R-61 / L=250**	291.201.0022	**42,00**
MVP-42; MVG-40	**R-62 / L=500**	291.201.0020	**47,00**
MVP-64	**R-63 / L=750**	291.201.0083	**61,00**
MVP-85; MVG-80	**R-64 / L=1000**	291.201.0018	**60,00**
MVG-120	**R-65 / L=1500**	291.201.0019	**66,00**



Resistencias Eléctricas Gravity Models 230V			
SN-2-3	**R-723**	291.201.0084	**69,00**
SN-4-5	**R-745 / L=1400**	291.201.0051	**73,00**
SN-6-7; EG-38	**R-767 / L=1800**	291.201.0017	**83,00**
SN-8-9; EG-44-55	**R-789 / L=2100**	291.201.0016	**92,00**
SN-10; EG-63-95	**R-710 / L=2400**	291.201.0024	**101,00**



Resistencias para tubo de desagüe			
Para modelos comerciales de pequeño tamaño	**RDF-50 / L=1000**	291.201.0031	**26,00**
Para modelos comerciales de pequeño tamaño	**RDF-100 / L=2000**	291.201.0030	**32,00**



Resistencias flexibles. Motor 230V de silicona de baja potencia.
Se coloca en el tubo de desagüe.

Componentes Mecánicos del Circuito

Válvulas

Filtros

Visores

Recipientes

Sistema de Aceite

Antivibradores

Accesorios / Repuestos

ENGINEERING
TOMORROW

Cool Tools United

Revisar tu teléfono ahora es necesario para tu trabajo.

Danfoss Learning

learning.danfoss.es

eLessons | Training programs | Webinars

Vídeos en YouTube

youtube.com/danfosscool



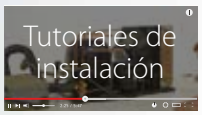

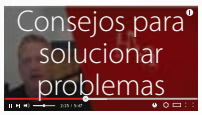





CoolApps



GET IT ON Google Play | Download on the App Store

Herramientas online





Podcasts

Chilling with Jens

www.coolingunited.danfoss.es

Pásate a A2L– una **ruta verde** hacia lo ecológico

Tus productos Danfoss favoritos ahora cumplen con los refrigerantes A2L con GWP ultra bajos. Este nuevo estándar verde te guiará a través de una transición fácil hacia soluciones sostenibles.

GWP Ultra-bajo
Refrigerantes A2L como:
R454C
R455A
R1234yf







Simplemente busca el 'Cooling Tree'

Sé ecológico y aprende más en
coolingunited.danfoss.es

ENGINEERING
TOMORROW

Danfoss

Capítulo 3

Válvulas / Filtros / Visores / Recipientes / Sist. Aceite

Válvulas Expansión Convencionales Pág. 4-11



Válvulas Expansión Electrónica Pág. 12-28



Válvulas Solenoides/ Inversoras 4 vías Pág. 33-47



Válvulas Reguladoras Pág. 48-51



Válvulas en General/ Válvulas de Retención Valvulería Industrial Pág. 52-86



Filtros Deshidratadores Pág. 87-93



Filtros Especiales Pág. 94-95



Filtros Aspiración Pág. 96



Visores Pág. 97-98



Recipientes de Líquido Pág. 99-100



Sistema de Aceite/Acumuladores de Aspiración Pág. 101-122



Accesorios / Repuestos / Antivibradores Pág. 123-124



Válvulas de Expansión Convencionales Serie T-2/TE-2

ORIFICIOS PARA VÁLVULAS DE EXPANSIÓN TERMOSTÁTICAS

Roscar-Roscar

Capacidad Frigorífica (kW)													K	CÓDIGO DANFOSS	MODELO Orificio	MODELO Cuerpo Válvula	CÓDIGO	Precio EUROS
N: (-40ºC a +10ºC)										B: (-60ºC a - 25ºC)								
R-22/407C		R-134A		R-404A		R-407A		R-407F		R-22/407C	R-404A							
+7,2°C	-25°C	+7ºC	-10°C	0°C	-10ºC	0°C	-10ºC	0ºC	-10ºC	-25°C	-25°C	-35ºC						
0,62	0,60	0,54	0,44	0,43	0,41	0,93	0,91	1,10	1,00	-	-	-	4	68-2002	**0X**	**T-2/TE-2**	300.300.0001	**32,70**
-	0,80	-	-	-	-	-	-	-	-	-	-	-	40					
1,34	1,17	0,91	0,81	0,93	0,85	1,8	1,7	2,00	1,90	1,1	0,71	0,65	4	68-2003	**00**		300.300.0002	
-	1,58	-	-	-	-	-	-	-	-	1,49	1,16	1,05	40					
3,35	2,18	1,95	1,46	2,18	1,84	3,5	2,9	4,00	3,30	2,1	1,31	1,04	4	68-2010	**01**		300.300.0003	
-	2,94	-	-	-	-	-	-	-	-	2,84	2,14	1,7	40					
5,06	3,12	2,8	2,06	3,25	2,68	4,7	3,7	5,30	4,10	2,9	1,85	1,52	4	68-2015	**02**		300.300.0004	
-	4,21	-	-	-	-	-	-	-	-	3,92	3,02	2,48	40					
9,05	5,57	5,01	3,69	5,8	4,79	8,1	6,2	9,10	7,10	5,3	3,32	2,72	4	68-2006	**03**		300.300.0005	
-	7,52	-	-	-	-	-	-	-	-	7,16	5,41	4,44	40					
13,61	8,22	7,41	5,42	8,64	7,11	12,2	9,2	13,80	10,40	7,8	4,93	4,04	4	68-2007	**04**		300.300.0006	
-	11,10	-	-	-	-	-	-	-	-	10,53	8,04	6,59	40					
17,03	10,40	9,39	6,88	10,9	8,99	16,2	12,1	18,30	13,80	9,9	6,26	5,14	4	68-2008	**05**		300.300.0007	
-	14,04	-	-	-	-	-	-	-	-	13,37	10,2	8,37	40					
20,73	12,75	11,46	8,4	13,3	10,97	19,4	14,5	21,90	16,40	12,1	7,64	6,28	4	68-2009	**06**		300.300.0008	
-	17,21	-	-	-	-	-	-	-	-	16,34	12,45	10,24	40					



Roscar-Soldar

Capacidad Frigorífica (kW)													K	CÓDIGO DANFOSS	MODELO Orificio	MODELO Cuerpo Válvula	CÓDIGO	Precio EUROS
N: (-40ºC a +10ºC)										B: (-60ºC a - 25ºC)								
R-22/407C		R-134A		R-404A		R-407A		R-407F		R-22/407C	R-404A							
+7,2°C	-25°C	+7ºC	-10°C	0°C	-10ºC	0°C	-10ºC	0ºC	-10ºC	-25°C	-25°C	-35ºC						
0,62	0,60	0,54	0,44	0,43	0,41	0,93	0,91	1,10	1,00	-	-	-	4	68-2089	**0X**	**T-2/TE-2**	300.300.0009	**35,50**
-	0,80	-	-	-	-	-	-	-	-	-	-	-	40					
1,34	1,17	0,91	0,81	0,93	0,85	1,8	1,7	2,00	1,90	1,1	0,71	0,65	4	68-2090	**00**		300.300.0010	
-	1,58	-	-	-	-	-	-	-	-	1,49	1,16	1,05	40					
3,35	2,18	1,95	1,46	2,18	1,84	3,5	2,9	4,00	3,30	2,1	1,31	1,04	4	68-2091	**01**		300.300.0011	
-	2,94	-	-	-	-	-	-	-	-	2,84	2,14	1,7	40					
5,06	3,12	2,8	2,06	3,25	2,68	4,7	3,7	5,30	4,10	2,9	1,85	1,52	4	68-2092	**02**		300.300.0012	
-	4,21	-	-	-	-	-	-	-	-	3,92	3,02	2,48	40					
9,05	5,57	5,01	3,69	5,8	4,79	8,1	6,2	9,10	7,10	5,3	3,32	2,72	4	68-2093	**03**		300.300.0013	
-	7,52	-	-	-	-	-	-	-	-	7,16	5,41	4,44	40					
13,61	8,22	7,41	5,42	8,64	7,11	12,2	9,2	13,80	10,40	7,8	4,93	4,04	4	68-2094	**04**		300.300.0014	
-	11,10	-	-	-	-	-	-	-	-	10,53	8,04	6,59	40					
17,03	10,40	9,39	6,88	10,9	8,99	16,2	12,1	18,30	13,80	9,9	6,26	5,14	4	68-2095	**05**		300.300.0015	
-	14,04	-	-	-	-	-	-	-	-	13,37	10,2	8,37	40					
20,73	12,75	11,46	8,4	13,3	10,97	19,4	14,5	21,90	16,40	12,1	7,64	6,28	4	68-2096	**06**		300.300.0016	
-	17,21	-	-	-	-	-	-	-	-	16,34	12,45	10,24	40					

• Conjuntos de Orificio con filtro

Adaptador a Soldar

Medidas	CÓDIGO Danfoss	MODELO Válvula	CÓDIGO	Precio EUROS
1/4	068-2062	**T-2/TE-2**	300.300.0213	**29,80**
3/8	068-2060		300.300.0174	



Válvulas de Expansión Convencionales Serie T-2/TE-2

T-2/TE-2 Elemento Termostático/Cuerpo de válvula. Conexión Roscar-Roscar.

Gas	Rango N -40ºC +10ºC sin MOP	Rango B -60/-25ºC con MOP	Conexión Entr. x Sal.	MODELO	CÓDIGO	Precio EUROS
R-22*	68Z3206	-	3/8x1/2	T 2	300.300.0017	**108,00**
	-	68Z3228	3/8x1/2		300.300.0018	**110,00**
	68Z3209	-	3/8x1/2	TE 2	300.300.0019	**177,00**
	-	68Z3229	3/8x1/2		300.300.0020	**187,00**
R-134a / R513A	68Z3346	-	3/8x1/2	T 2	300.300.0021	**85,00**
	68Z3348	-	3/8x1/2	TE 2	300.300.0022	**139,00**
R-404A	68Z3400	-	3/8x1/2	T 2	300.300.0023	**85,00**
	-	68Z3410	3/8x1/2		300.300.0024	**86,30**
	68Z3403	-	3/8x1/2		300.300.0025	**139,00**
	-	68Z411	3/8x1/2	TE 2	300.300.0026	**151,00**
R-407C	68Z3501	-	3/8x1/2		300.300.0027	**139,00**
	68Z3496	-	3/8x1/2	T2	300.300.0028	**85,00**
R-407F	068Z3715	-	3/8x1/2		300.300.0029	**140,00**
R-407A	068Z3714	-	3/8 x1/2	TE2	300.300.0030	**144,00**
R-448A / R-449A	068Z3727	-	3/8x1/2	T2	300.300.0261	**82,20**
	068Z3728	-	3/8x1/2	TE2	300.300.0262	**139,00**
R454C	068Z7483	-	3/8X1/2	T2	300.300.0340	**101,00**
	068Z7485	-	3/8X1/2	TE2	300.300.0333	**160,00** *
	068Z7492 (1)	-	3/8X1/2	TE2	300.300.0334	**160,00**

Novedad *



(*) Sólo para reposición.
- MOP= Máxima presión de funcionamiento. Protege el motor del compresor de una evaporación excesiva.
- Modelos con una letra E en la descripción son con igualación externa. Necesitan instalación de un tubo compensador en la aspiración
- TZ2: No lleva compensador externo.

(1) Elemento termostático con ecualización externa.

T-2/TE-2 Elemento Termostático/Cuerpo de válvula. Conexión Roscar-Soldar.

Gas	Rango N -40ºC +10ºC sin MOP	Rango B -60/-25ºC con MOP	Conexión Entr. x Sal.	MODELO	CÓDIGO	Precio EUROS
R-134a / R513A	068Z3383	-	3/8 x1/2	T 2	300.300.0031	**86,60**
	068Z3385	-	3/8 x1/2	TE 2	300.300.0032	**139,00**
R-404A	068Z3414	-	3/8 x1/2	T 2	300.300.0033	**86,60**
	-	068Z3420	3/8 x1/2		300.300.0034	**86,60**
	068Z3415	-	3/8 x1/2	TE 2	300.300.0035	**139,00**
	-	068Z3421	3/8 x1/2		300.300.0036	**139,00**
R-407C	068Z3446	-	3/8 x1/2		300.300.0037	**139,00**
R-407F	068Z3716	-	3/8 x1/2	T2	300.300.0038	**144,00**
R-407A	068Z3713	-	3/8 x1/2	TE2	300.300.0039	**151,00**
R-448A / R-449A	068Z3729	-	3/8 x1/2	T2	300.300.0263	**86,50**
	068Z3730	-	3/8 x1/2	TE2	300.300.0264	**141,00**
R-452A	068Z3806	-	3/8 x 1/2	T2	300.300.0285	**86,40**
	068Z3807	-	3/8 x 1/2	TE2	300.300.0286	**139,00**
R454C	068Z7490	-	3/8X1/2	T2	300.300.0341	**101,00** *
	068Z7492	-	3/8X1/2	TE2	300.300.0342	**161,00**



- Válvulas de expansión termostática Series T-2/TE-2 (Conexión equilibrador externo de presión).
- Controla la entrada de refrigerante líquido (menor presión) en el evaporador.
- La elección de la válvula de expansión termostática se realiza teniendo en cuenta: refrigerante, capacidad del evaporador, presión de evaporación, presión de condensación, subenfriamiento, caída de presión a través de la válvula y la igualación de presión interna o externa.
- No vale cualquier tipo de orificio. Hay que tener en cuenta la potencia necesaria. Hay que ver el tipo de válvula para el que se puede utilizar el conjunto de orificio.
- Válvulas para potencia frigorífica nominal de 0,2 a 14 kW nominales.
- Conexiones a roscar o soldar en función del cuerpo elegido.
- Tª de condensación +45; subenfriamiento 4 y 40K y Tª de evaporación distinta para cada columna.
- 4K (Aplicación Standard) y 40K (Aplicación baja temperatura con 4subenfriador de líquido)
- El elemento termostático está equipado con una etiqueta que indica: tipo de válvula, rango de temperatura de evaporación, punto MOP, refrigerante, presión máxima de prueba PS/MWP.

Válvulas de Expansión Convencionales Serie TE

ORIFICIOS PARA VÁLVULAS DE EXPANSIÓN TERMOSTÁTICAS TE

Capacidad Frigorífica (kW)											K	CÓDIGO DANFOSS	MODELO Orificio	MODELO Cuerpo Válvula	CÓDIGO	Precio EUROS
R-134 a				R-407C			R-404A									
-30ºC	-5ºC	0ºC	+5ºC	-10ºC	0ºC	+5ºC	-40ºC	-30ºC	-10ºC	0ºC						
3,60	6,60	7,20	7,80	9,37	11,20	12,20	3,31	4,49	7,25	8,73	4	067B2788	**0,5**	**TE-5**	300.300.0040	**84,30**
-	-	-	-	-	-	-	5,40	7,32	11,82	14,23	40					
6,10	11,30	12,30	13,20	16,10	19,20	20,70	5,66	7,71	12,40	14,80	4	067B2789	**1**	**TE-5**	300.300.0041	**84,30**
-	-	-	-	-	-	-	9,23	12,57	20,21	24,12	40					
8,80	16,00	17,40	18,70	22,90	27,00	29,00	8,07	11,10	17,50	20,60	4	067B2790	**2**	**TE-5**	300.300.0042	**84,30**
-	-	-	-	-	-	-	13,15	18,09	28,53	33,58	40					
10,80	20,30	22,20	23,90	28,80	34,60	37,40	9,85	13,60	22,30	26,70	4	067B2791	**3**	**TE-5**	300.300.0043	**84,30**
-	-	-	-	-	-	-	16,06	22,17	36,35	43,52	40					
14,30	27,20	29,70	32,00	38,60	46,30	49,80	12,80	18,10	29,90	35,40	4	067B2792	**4**	**TE-5**	300.300.0044	**84,30**
-	-	-	-	-	-	-	20,86	29,50	48,74	57,70	40					
19,70	36,00	40,00	43,00	45,30	56,90	63,10	16,60	23,10	40,30	50,10	4	067B2708	**5**	**TE-12**	300.300.0045	**132,00**
-	-	-	-	-	-	-	27,06	37,65	65,69	81,66	40					
23,10	44,00	48,00	52,00	53,90	68,50	76,30	19,10	27,00	48,50	60,70	4	067B2709	**6**	**TE-12**	300.300.0046	**132,00**
-	-	-	-	-	-	-	31,13	44,01	79,06	98,94	40					
25,80	50,00	55,00	60,00	59,20	76,40	85,90	20,30	29,10	53,20	68,00	4	067B2710	**7**	**TE-12**	300.300.0047	**132,00**
-	-	-	-	-	-	-	33,09	47,43	86,72	110,84	40					
34,00	65,00	71,00	76,00	85,50	103,00	112,00	26,00	36,70	63,30	77,60	4	067B2771	**8**	**TE-20**	300.300.0048	**228,00**
-	-	-	-	-	-	-	42,38	59,82	103,18	126,49	40					
46,00	71,00	78,00	85,00	89,50	110,00	120,00	26,20	37,60	66,90	82,90	4	067B2773	**9**	**TE-20**	300.300.0049	**228,00**
-	-	-	-	-	-	-	42,71	61,29	109,05	135,13	40					
45,00	90,00	100,00	110,00	112,00	139,00	154,00	33,70	48,10	86,80	111,00	4	067G2701	**10**	**TE-55**	300.300.0050	**244,00**
-	-	-	-	-	-	-	54,93	78,40	141,48	180,93	40					
52,00	107,00	120,00	134,00	129,00	164,00	183,00	38,10	54,80	101,00	132,00	4	067G2704	**11**	**TE-55**	300.300.0051	**244,00**
-	-	-	-	-	-	-	62,10	89,32	164,63	215,16	40					
64,00	133,00	149,00	165,00	157,00	199,00	221,00	45,50	65,90	122,00	157,00	4	067G2707	**12**	**TE-55**	300.300.0052	**244,00**
-	-	-	-	-	-	-	74,17	107,42	198,86	255,91	40					
86,00	173,00	191,00	206,00	215,00	265,00	288,00	63,40	91,90	166,00	206,00	4	067G2710	**13**	**TE-55**	300.300.0053	**244,00**
-	-	-	-	-	-	-	103,34	149,80	270,58	335,78	40					

- Válvulas de expansión termostática Serie TE (Conexión equilibrador externo de presión).
- Aplicación: en instalaciones de baja potencia frigorífica.
- Regulan la inyección de refrigerante líquido en los evaporadores.
- Orificio: según la capacidad frigorífica y cuerpo termostático.
- Conexiones para abocardar o soldar en función del cuerpo elegido.
- Temperatura de condensación +45ºC, subenfriamiento de 4 y 40K y temperatura de evaporación distinta para cada columna.
- Nota: 4K (Aplicación standard) y 40K (R-404A) (Aplicación baja temperatura con subenfriador de líquido).



Capacidad Frigorífica (kW)					SH	CÓDIGO DANFOSS	MODELO Orificio	MODELO Cuerpo Válvula	CÓDIGO	Precio EUROS
R448A / R449A										
-40ºC	-30ºC	-20ºC	-10ºC	0ºC						
4,07	5,34	6,79	8,42	10,2	4	067B2788	**0,5**	**TE-5**	300.300.0040	**84,30**
7,45	9,80	12,5	15,5	18,7	4	067B2789	**1**	**TE-5**	300.300.0041	**84,30**
10,4	13,8	17,6	21,9	26,2	4	067B2790	**2**	**TE-5**	300.300.0042	**84,30**
13,0	17,1	21,9	27,2	33,0	4	067B2791	**3**	**TE-5**	300.300.0043	**84,30**
16,9	22,7	29,4	37,1	45,3	4	067B2792	**4**	**TE-5**	300.300.0044	**84,30**
20,3	26,0	32,9	41,3	51,1	4	067B2708	**5**	**TE-12**	300.300.0045	**132,00**
25,2	32,8	42,2	53,7	67,5	4	067B2709	**6**	**TE-12**	300.300.0046	**132,00**
32,0	40,6	51,5	65,2	82,0	4	067B2710	**7**	**TE-12**	300.300.0047	**132,00**
43,6	57,6	74,5	94,7	117	4	067B2771	**8**	**TE-20**	300.300.0048	**228,00**
44,9	59,4	77,8	101	129	4	067B2773	**9**	**TE-20**	300.300.0049	**228,00**
45,1	62,8	85,0	112	142	4	067G2701	**10**	**TE-55**	300.300.0050	**244,00**
48,9	68,2	92,2	121	154	4	067G2704	**11**	**TE-55**	300.300.0051	**244,00**
51,6	72,1	97,9	129	166	4	067G2707	**12**	**TE-55**	300.300.0052	**244,00**
60,3	84,9	116	154	199	4	067G2710	**13**	**TE-55**	300.300.0053	**244,00**

Válvulas de Expansión Convencionales Serie TE

Novedad *

Elementos Termostáticos

Refrigerante	Rango N/-40 a +10ºC		Rango B/-60 a -25ºC		Tipo Válvula	CÓDIGO	Precio EUROS
	sin MOP	con MOP +15ºC	sin MOP	con MOP +15ºC			
R-22(*)	067B3250	-	-	-	TEX-5	300.300.0083	266,00
	-	067B3267	-	-		300.300.0084	266,00
	-	-	067B3263	-		300.300.0085	392,00
	-	067B3227	-	-	TEX-12	300.300.0086	328,00
	067B3209	-	-	-		300.300.0087	368,00
	067B3274	-	-	-	TEX-20	300.300.0088	864,00
	-	067B3286	-	-		300.300.0089	889,00
	067B3290	-	-	-		300.300.0090	889,00
R-407C	067G3205	-		-	TEX-55	300.300.0091	1.035,00
	-	067G3220	-	-		300.300.0092	1.050,00
	067G3209	-	-	-		300.300.0093	1.054,00
	067B3278	-	-	-	TEZ-5	300.300.0094	213,00
	-	067B3277	-	-		300.300.0095	213,00
	067B3366	-	-	-	TEZ-12	300.300.0096	260,00
	-	067B3367	-	-		300.300.0097	260,00
	067B3371	-	-	-	TEZ-20	300.300.0098	701,00
	-	067B3372	-	-		300.300.0099	701,00
	067G3240	-	-	-	TEZ-55	300.300.0100	815,00
	-	067G3241	-	-		300.300.0101	688,00
R-134a / R513A	067B3297	-	-	-	TEN-5	300.300.0102	213,00
	067B3232	-	-	-	TEN-12	300.300.0103	260,00
	067B3363	-	-	-		300.300.0104	Consultar
	067B3292	-	-	-	TEN-20	300.300.0105	701,00
	067B3370	-	-	-		300.300.0106	837,00
	067G3222	-	-	-	TEN-55	300.300.0107	815,00
R-404A	067B3342	-	-	-	TES-5	300.300.0108	213,00
	-	-	067B3344	-		300.300.0109	311,00
	067B3347	-	-	-	TES-12	300.300.0110	260,00
	-	-	-	067B3349		300.300.0111	515,00
	067B3346	-	-	-		300.300.0112	297,00
	-	-	-	067B3350		300.300.0113	542,00
	067B3352	-	-	-	TES-20	300.300.0114	701,00
	-	-	-	067B3354		300.300.0115	835,00
	067B3356	-	-	-		300.300.0116	713,00
	-	-	-	067B3355		300.300.0117	Consultar
	067G3302	-	-	-	TES-55	300.300.0118	815,00
	-	-	-	067G3305		300.300.0119	976,00
	067G3301	-	-	-		300.300.0120	986,00
	-	-	-	067G3306		300.300.0121	981,00
R-448A R-449A	067B3252	-	-	-	TE-5	300.300.0277	242,00
	067B2512	-	-	-	TE-12	300.300.0278	260,00
	067B3294	-	-	-	T3-20	300.300.0279	701,00
	067G3219	-	-	-	TE-55	300.300.0280	815,00
R513A	067B3603	-	-	-	TE-5	300.300.0343	244,00
	067B3651	-	-	-	TE-12	300.300.0344	296,00
	067B3681	-	-	-	TE-20	300.300.0345	791,00
	067G3601	-	-	-	TE-55	300.300.0346	929,00

*

- Elemento termostático sin orificio, ni filtro, con abrazadera para bulbo.
- Se utilizan para la inyección de líquido en los evaporadores.
- Conexión a roscar.
- Longitud de tubería capilar 3m (excepto TEX-12 que es 5m)
- Máxima presión de trabajo 28 bar.
- Longitud de tubería capilar 3m (excepto TEX-12 que es 5m)
- (*) R-22 Sólo para reposición.
- Con MOP, el elemento termostático puede funcionar a +15ºC.
- MOP: máxima presión de funcionamiento.



Válvulas de Expansión Convencionales Serie TE

Cuerpos

Conexiones Entr. x Sal.	Tipo Cuerpo				Tipo Válvula	CÓDIGO	Precio EUROS
	Ángulo Roscar	Ángulo Soldar	Recto Soldar	Bridas Soldar			
1/2"x5/8"	-	067B4004 (1)	-	-	TE-5	300.300.0122	**72,80**
	-	-	067B4002 (1)	-		300.300.0123	**72,80**
	067B4013	-	-	-		300.300.0124	**53,30**
	-	067B4009 (1)	-	-		300.300.0125	**72,80**
	-	-	067B4007 (1)	-		300.300.0126	**72,80**
1/2"x7/8"	-	-	067B4003 (1)			300.300.0127	**105,00**
	-	067B4010 (1)	-	-		300.300.0128	**72,80**
	-	-	067B4008(1)	-		300.300.0129	**72,80**
5/8"x7/8"	-	067B4012 (1)	-			300.300.0130	**74,80**
	-	067B4011 (1)	-	-		300.300.0131	**72,80**
	-	-	067B4032(1)	-		300.300.0132	**72,80**
7/8"x1 1/8"	-	067B4034(2)	-	-		300.300.0133	**72,80**
	-	-	067B4033 (2)	-		300.300.0134	**72,80**
5/8"x7/8"	-	-	-	067B4025	TE-12	300.300.0136	**146,00**
	-	-	-	067B4027		300.300.0137	**147,00**
7/8"x1"	-	-	-	067B4015		300.300.0138	**142,00**
	-	-	-	067B4026		300.300.0139	**146,00**
7/8"x1 1/8"	-	067B4017 (2)	-	-		300.300.0140	**77,50**
	-		067B4016 (2)	-		300.300.0141	**77,50**
	-	067B4023 (2)	-	-		300.300.0142	**77,90**
	-	-	067B4021(2)	-		300.300.0143	**77,90**
	-	067B4023 (2)	-	-	TE-20	300.300.0142	**77,90**
	-	-	067B4016 (2)	-		300.300.0141	**77,50**
	-	067B4017 (2)	-	-		300.300.0140	**77,50**
	-	-	067B4021(2)			300.300.0143	**77,90**
1 1/8"x1 3/8"	-	067G4004 (3)	-	-	TE-55	300.300.0144	**100,00**
	-	-	067G4001	-		300.300.0145	**96,50**
	-	-	067G4003(3)	-		300.300.0146	**100,00**

- Versión en paso recto conexión a soldar
- Longitud de tubo capilar 1,5m.
- Máxima presión de trabajo: 34 bar (R-407c, R-134a, R-404A/R-507) y 42 bar (R-410A) (TUA/TUAE) y (TCAE)

(1) ODF x ODF
(2) ODFxODM
(3) ODMxODM
ODF= diámetro interno
ODM= diámetro externo
ODF= Soldar

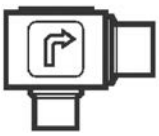

Cuerpo de válvula para
TE-5, TE-12, TE-20 paso ángulo.
Conexión soldar.

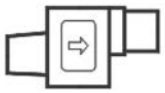

Cuerpo de válvula para
TE-12, TE-20 paso recto.
Conexión soldar.



Cuerpo de válvula para
TE-12 paso recto.
Conexión soldar bridas.









Válvulas de Expansión Convencionales Serie TUA/TUAE/TCAE

ORIFICIOS

Serie TUA/TUAE

Orificio	Capacidad Nominal (kW)										MODELO	CÓDIGO	Precio EUROS
	R-22		R-404A		R-407C		R-410A	R-134a	R-507c				
	Rango N	Rango B	Rango N	Rango B	Rango N	Rango B	Rango N	Rango N	Rango N	Rango B			
0	0,60	0,52	0,47	0,36	0,63	0,46	-	0,47	0,45	0,39	**068U1030**	300.300.0147	
1	0,90	0,68	0,70	0,50	0,92	0,58	1,30	0,70	0,66	0,53	**068U1031**	300.300.0148	
2	1,30	0,85	1,00	0,64	1,40	0,70	2,10	1,00	1,00	0,70	**068U1032**	300.300.0149	
3	1,80	1,20	1,40	0,89	1,90	1,00	2,90	1,40	1,30	1,00	**068U1033**	300.300.0150	
4	2,60	1,80	2,10	1,30	2,80	1,40	4,50	2,10	2,00	1,40	**068U1034**	300.300.0151	**44,70**
5	3,50	2,30	2,80	1,80	3,80	1,90	5,90	2,70	2,70	1,90	**068U1035**	300.300.0152	
6	5,30	3,50	4,20	2,70	5,70	2,90	9,00	4,10	4,00	2,90	**068U1036**	300.300.0153	
7	7,00	4,70	5,60	3,50	7,40	3,90	12,00	5,50	5,30	3,90	**068U1037**	300.300.0154	
8	11,00	7,10	8,40	5,30	11,00	5,80	18,00	8,20	8,00	5,80	**068U1038**	300.300.0155	
9	16,00	10,40	12,00	7,80	17,00	8,50	26,00	12,00	12,00	8,60	**068U1039**	300.300.0156	

Serie TCAE

Orificio	Capacidad Nominal (kW)							MODELO	CÓDIGO	Precio EUROS
	R-22		R-404A	R-407C	R-410A	R-134a	R-507c			
	Rango N	Rango B	Rango N	Rango N	Rango N	Rango N	Rango N			
1	17,50	6,50	13,50	19,00	23,00	12,00	13,50	**068U4100**	300.300.0157	**118,00**
2	21,00	7,80	16,00	23,00	27,50	14,50	16,00	**068U4101**	300.300.0158	**118,00**
3	26,50	9,80	20,00	28,50	34,00	18,00	20,00	**068U4102**	300.300.0159	**92,40**

- Conjunto de orificios con filtros.
- La capacidad nominal se basa en:
  - Temperatura de evaporación te=+5ºC para rango N
  - Temperatura de evaporación te=-30ºC para rango B
  - Temperatura de condensación tc=+32ºC
  - Temperatura de refrigerante delante de la válvula tl=+28ºC
  - Recalentamiento de apertura OS=4K



Válvulas de Expansión Convencionales Serie TUA/TUAE/TCAE

Elementos Termostáticos y Cuerpos

Refrigerante	CÓDIGO Danfoss	Rango Temp. (ºC)	MODELO Válvula	CÓDIGO	Precio EUROS
R-407C	068U2325	-40ºC a +10ºC	**TUA**	300.300.0054	**121,00**
	068U2326	-40ºC a +10ºC	**TUAE**	300.300.0055	**169,00**
	068U2327	-40ºC a +10ºC	**TUAE**	300.300.0056	**169,00**
	068U2335	-40ºC a +10ºC	**TUAE**	300.300.0057	**169,00**
	068U4325	-40ºC a +10ºC	**TCAE**	300.300.0250	**361,00**
	068U4327	-40ºC a +10ºC	**TCAE**	300.300.0251	**360,00**
R-410A	068U2414	-40ºC a +10ºC	**TUA**	300.300.0060	**163,00**
	068U1714	-40ºC a +10ºC	**TUAE**	300.300.0061	**190,00**
	068U4336	-40ºC a +10ºC	**TCAE**	300.300.0062	**361,00**
	068U4339	-40ºC a +10ºC	**TCAE**	300.300.0063	**349,00**
R-134a	068U2204	-40ºC a +10ºC	**TUA**	300.300.0064	**121,00**
	068U2205	-40ºC a +10ºC	**TUA**	300.300.0065	**121,00**
	068U2212	-40ºC a +10ºC	**TUA**	300.300.0066	**121,00**
	068U2213	-40ºC a +10ºC	**TUA**	300.300.0067	**121,00**
	068U2206	-40ºC a +10ºC	**TUAE**	300.300.0068	**169,00**
	068U2207	-40ºC a +10ºC	**TUAE**	300.300.0069	**169,00**
	068U2214	-40ºC a +10ºC	**TUAE**	300.300.0070	**165,00**
	068U2219	-40ºC a +10ºC	**TUAE**	300.300.0071	**165,00**
R-404A/R507	068U2284	-40ºC a +10ºC	**TUA**	300.300.0072	**121,00**
	068U2285	-40ºC a +10ºC	**TUA**	300.300.0073	**121,00**
	068U2316	-40ºC a +10ºC	**TUA**	300.300.0074	**138,00**
	068U2317	-40ºC a +10ºC	**TUA**	300.300.0075	**121,00**
	068U2286	-40ºC a +10ºC	**TUAE**	300.300.0076	**169,00**
	068U2287	-40ºC a +10ºC	**TUAE**	300.300.0077	**169,00**
	068U2318	-40ºC a +10ºC	**TUAE**	300.300.0078	**184,00**
	068U2319	-40ºC a +10ºC	**TUAE**	300.300.0079	**185,00**
	068U4305	-40ºC a +10ºC	**TCAE**	300.300.0080	**361,00**
	068U4319	-60ºC a -25ºC	**TCAE**	300.300.0081	**360,00**
	068U4520	-10ºC a 20ºC	**TCAE**	300.300.0082	**358,00**

- Válvulas de expansión termostáticas de acero inoxidable.
- Se utilizan para la inyección de líquido en los evaporadores en sistemas de refrigeración y aire acondicionado con refrigerantes fluorados.
- Diseño compacto, pero ligero y conexiones bimetálicas acero/cobre para soldadura rápida.
- Orificio intercambiable y recalentamiento ajustable.







Válvulas de Expansión Convencionales

VÁLVULAS TERMOSTÁTICAS A CARTUCHO

Elemento con Cuerpo Termostático sin Compensador

Gas	Roscar 1/2"-3/8"	Soldar-Roscar 1/2"-3/8"	Modelo Carga Líquido sin MOP -40ºC a +10ºC	Modelo Carga MOP -60ºC a -25ºC	CÓDIGO	Precio EUROS
R-404A/R-507A	x	-	**2230/4**	**-**	300.301.0005	
R-404A/R-507A	x	-	**-**	**2234/4**	300.301.0013	
R-404A/R-507A	-	x	**2230/4S**	**-**	300.301.0009	
R-404A/R-507A	-	x	**-**	**2234/4S**	300.301.0014	**38,50**
R-134a	x	-	**2220/4**	**-**	300.301.0003	
R-134a	x	x	**2220/4S**	**-**	300.301.0007	
R-22/R-407C	-	-	**2210/4**	**-**	300.301.0001	
R-22/R-407C	-	x	**2210/4S**	**-**	300.301.0035	



Elemento con Cuerpo Termostático con Compensador

Gas	Roscar 1/2"-3/8"	Soldar-Roscar 1/2"-3/8"	Modelo Carga Líquido sin MOP -40ºC a +10ºC	Modelo Carga MOP -60ºC a -25ºC	CÓDIGO	Precio EUROS
R-404A/R-507A	x	-	**2230/4E**	**-**	300.301.0006	
R-404A/R-507A	x	-	**2230/4SE**	**-**	300.301.0010	
R-404A/R-507A	x	-	**-**	**2234/4E**	300.301.0011	
R-404A/R-507A	-	x	**-**	**2234/4SE**	300.301.0012	**64,20**
R-134a	x	-	**2220/4E**	**-**	300.301.0004	
R-134a	-	x	**2220/4SE**	**-**	300.301.0008	
R-22/R-407C	x	-	**2210/4E**	**-**	300.301.0002	
R-22/R-407C	-	x	**2210/4SE**	**-**	300.301.0036	



Cartuchos para Válvulas Termostáticas CASTEL

Capacidad Máx.(kW)*								MODELO (1)	CÓDIGO	MODELO (2)	CÓDIGO	Precio EUROS
R-22/R407C			R-134a		R-404A							
+7ºC	-10ºC	-25ºC	+7ºC	-10ºC	+7ºC	-10ºC	-25ºC					
0,63	0,61	0,59	0,47	0,44	0,43	0,41	0,37	**220X**	300.301.0015	**-**	-	**16,40**
								-	-	**220X/S**	300.301.0023	**17,10**
1,41	1,31	1,21	0,91	0,81	0,93	0,85	0,72	**2200**	300.301.0016	**-**	-	**16,40**
							1,16	**-**	-	**2200/S**	300.301.0024	**15,70**
3,52	2,69	2,12	2,01	1,51	2,18	1,84	1,32	**2201**	300.301.0017	**-**	-	**16,40**
							2,13	**-**	-	**2201/S**	300.301.0025	**15,70**
5,20	4,01	3,02	2,84	2,23	3,25	2,68	1,91	**2202**	300.301.0018	**-**	-	**16,40**
							3,02	**-**	-	**2202/S**	300.301.0026	**15,70**
9,33	7,11	5,36	4,98	3,74	5,80	4,79	3,29	**2203**	300.301.0019	**-**	-	**16,40**
							5,39	**-**	-	**2203/S**	300.301.0027	**15,70**
13,84	10,55	7,94	7,38	5,39	8,64	7,11	4,98	**2204**	300.301.0020	**-**	-	**16,40**
							8,02	**-**	-	**2204/S**	300.301.0028	**15,70**
17,50	13,33	9,88	9,39	6,88	10,91	8,99	6,32	**2205**	300.301.0021	**-**	-	**16,40**
							10,22	**-**	-	**2205/S**	300.301.0029	**15,70**
21,38	16,27	12,17	11,52	8,37	13,32	10,92	7,74	**2206**	300.301.0022	**-**	-	**16,40**
							12,43	**-**	-	**2206/S**	300.301.0030	**15,70**

Accesorios y Recambios para Válvulas Termostáticas

Gas	MODELO	CÓDIGO	Precio EUROS
Adaptador roscar-soldar 1/4"	**2271/2S**	300.301.0031	**15,90**
Adaptador roscar-soldar 3/8"	**2271/3S**	300.301.0032	**15,90**
Filtro cartucho válvula roscar-roscar	**2290**	300.301.0033	**4,90**
Filtro cartucho válvula roscar-soldar	**2290/S**	300.301.0034	**5,60**



Válvulas de Expansión Electrónica Serie AKV

Novedad *

VÁLVULAS DE EXPANSIÓN ELECTRÓNICAS PROPORCIONAL TIPO PULSANTE

Capacidad Frigorífica (kW)								K	Conexiones		CÓD. Danfoss		MODELO Válvula	CÓDIGO	Precio EUROS
R-134 a		R-407C		R-404A					Entr.	Sal.	Soldar ODF	Soldar Acero			
+7ºC	-5ºC	+7ºC	-5ºC	+2ºC	-7ºC	-25ºC	-35ºC								
0,90	0,90	1,20	1,20	0,80	0,80	0,80	0,80	4	3/8" x 1/2"		068F5211	-	**AKV10-P1**	301.300.0105	
-	-	-	-	-	-	1,30	1,30	40							
1,40	1,40	1,90	1,90	1,30	1,30	1,30	1,20	4	3/8" x 1/2"		068F5212	-	**AKV10-P2**	301.300.0106	**256,00**
-	-	-	-	-	-	2,12	1,96	40							
2,20	2,30	2,90	3,00	2,10	2,00	2,00	1,90	4	3/8" x 1/2"		068F5213	-	**AKV10-P3**	301.300.0107	
-	-	-	-	-	-	3,26	3,10	40							
3,50	3,60	4,70	4,80	3,40	3,30	3,30	3,10	4	3/8" x 1/2"		068F5214	-	**AKV10-P4**	301.300.0108	*
-	-	-	-	-	-	5,40	5,00	40							
5,50	5,70	7,40	7,50	5,30	5,20	5,00	4,90	4	3/8" x 1/2"		068F5215	-	**AKV10-P5**	301.300.0109	**259,00**
-	-	-	-	-	-	8,10	8,00	40							
8,70	9,00	11,70	120	8,40	8,30	7,90	7,80	4	3/8" x 1/2"		068F5216	-	**AKV10-P6**	301.300.0110	**256,00**
-	-	-	-	-	-	12,90	12,70	40							
13,90	14,40	18,80	19,10	13,40	13,30	12,60	12,60	4	1/2" x 5/8"		068F5217	-	**AKV10-P7**	301.300.0111	**259,00**
-	-	-	-	-	-	20,50	20,50	40							
21,70	22,50	29,30	29,90	21,00	20,60	19,70	19,60	4	3/4" x 3/4"		068F5000	-	**AKV15-1**	301.300.0008	
-	-	-	-	-	-	32,10	31,90	40							
34,80	36,00	47,00	47,90	33,50	33,00	31,40	31,20	4	3/4" x 3/4"		068F5005	-	**AKV15-2**	301.300.0009	
-	-	-	-	-	-	51,20	50,80	40							**682,00**
54,80	56,60	73,70	75,30	52,80	52,00	49,60	48,70	4	7/8" x 7/8"		068F5010	-	**AKV15-3**	301.300.0010	
-	-	-	-	-	-	80,80	79,40	40							
87,00	89,90	117,00	120,00	84,00	82,60	78,70	77,30	4	1-1/8" x 1-1/8"		068F5015	-	**AKV15-4**	301.300.0011	
-	-	-	-	-	-	128,30	126,00	40							
87,00	89,90	117,00	120,00	84,00	82,60	78,70	77,30	4	1-3/8" x 1-3/8"		042H2020	-	**AKV20-1**	301.300.0012	
-	-	-	-	-	-	128,30	126,00	40	1- 1/4" x 1-1/4"		-	042H2021		301.300.0013	
139,10	144,00	188,00	191,00	134,00	132,50	126,40	124,00	4	1-3/8" x 1-3/8"		042H2022	-	**AKV20-2**	301.300.0014	
-	-	-	-	-	-	206,00	202,00	40	1- 1/4" x 1-1/4"		-	042H2023		301.300.0015	
217,90	225,00	293,00	299,00	209,00	206,00	197,40	194,00	4	1-5/8" x 1-5/8"		042H2025/4	-	**AKV20-3**	301.300.0016	**1.462,00**
-	-	-	-	-	-	321,80	316,00	40	1- 1/4" x 1-1/4"		-	042H2026		301.300.0017	
347,90	360,00	468,00	479,00	334,00	330,00	314,20	308,00	4	2-1/8" x 2-1/8"		042H2027	-	**AKV20-4**	301.300.0018	
-	-	-	-	-	-	512,00	504,00	40	1- 1/4" x 1-1/4"		-	042H2028		301.300.0019	
547,90	566,00	739,00	755,00	528,00	520,00	496,30	487,00	4	2-1/8" x 2-1/8"		042H2029	-	**AKV20-5**	301.300.0020	
-	-	-	-	-	-	809,00	794,00	40	2" x 2"		-	042H2030		301.300.0021	

Nota: Válvulas AKV10 disponibles hasta Junio 2019

- Rendimientos indicados con Tª de condensación +45ºC; Tª de evaporación distinta para cada columna; Subenfriamiento 4 y 40K.
- Válvulas gobernadas electrónicamente.
- Para refrigerantes: CFC, HCFC, HFC.
- Componentes: cuerpo de válvula, orificios o pistones, bobina independiente.
- Presión máxima de trabajo: serie AKV 10-1 a AKV15-3 (42 bar); serie AKV 15-4 a AKV 20-5 (28 bar)
- Para su funcionamiento necesita seleccionar: bobina, controlador, sondas de presión y temperatura.



BOBINAS	TENSIÓN	CÓD. Danfoss	CÓDIGO	Precio EUROS
con caja terminal (para válv. AKV controlada por AKC100 o EKC 414 A1)	230 V d.c. 18 W	018F6781	301.300.0022	**60,00**
con caja terminal (para válv. AKV controlada por AKC100 o EKC 315)	24 V a.c. 20 W	018F6903	302.300.0125	**90,70**



Válvulas de Expansión Electrónica Serie AKVP y AKVPS

VÁLVULAS DE EXPANSIÓN ELECTRÓNICAS PULSANTES

Accionamiento directo / Máxima presión de trabajo 90 bar

R744 (CO2) (2)		R407A (1)	R-404A (1)	Kv	Conexiones Entrada / Salida	Código Danfoss	MODELO	CÓDIGO	Precio EUROS
Refrigeración (kW)	Congelación (kW)	(kW)	(kW)	(m^3/h)	ODF / ODF				
0,44	0,69	0,34	0,21	0,003	3/8 × 1/2	068F5210	**AKV 10P0**	301.300.0104	**256,00**
1,17	1,84	0,9	0,8	0,09	3/8 × 1/2	068F5211	**AKV 10P1**	301.300.0105	**256,00**
2,06	3,25	1,59	1,3	0,016	3/8 × 1/2	068F5212	**AKV 10P2**	301.300.0106	**256,00**
3,14	4,97	2,43	2	0,024	3/8 × 1/2	068F5213	**AKV 10P3**	301.300.0107	**256,00**
6,1	9,64	4,71	3,1	0,046	3/8 × 1/2	068F5214	**AKV 10P4**	301.300.0108	**259,00**
8,49	13,4	6,55	4,9	0,064	3/8 × 1/2	068F5215	**AKV 10P5**	301.300.0109	**259,00**
15,1	23,9	11,7	7,8	0,114	3/8 × 1/2	068F5216	**AKV 10P6**	301.300.0110	**256,00**
24,6	39,3	18,9	12,5	0,185	1/2 × 5/8	068F5217	**AKV 10P7**	301.300.0111	**259,00**

Servoaccionada / Máxima presión de trabajo 90 bar

R744 (CO2) (2)		R407A (1)	R-404A (1)	Kv	Conexiones Entrada / Salida	Código Danfoss	MODELO	CÓDIGO	Precio EUROS
Refrigeración (kW)	Congelación (kW)	(kW)	(kW)	(m^3/h)	ODF / ODF				
6,1	9,64	4,71	3,1	0,046	3/8 × 1/2	068F4044	**AKV 10PS4**	301.300.0112	**253,00**
8,49	13,4	6,55	4,9	0,064	3/8 × 1/2	068F4045	**AKV 10PS5**	301.300.0113	**253,00**
15,1	23,9	11,7	7,8	0,114	3/8 × 1/2	068F4046	**AKV 10PS6**	301.300.0114	**253,00**
24,6	39,3	18,9	12,5	0,185	1/2 × 5/8	068F4047	**AKV 10PS7**	301.300.0115	**285,00**

2) Las capacidades nominales se basan en:
Temperatura de condensación tc = 0 °C / 32 °F
Temperatura de evaporación Refrig. te = –10 °C / 14 °F
Temperatura de evaporación Congelación. te = –30 °C / –22 °F
Subenfriamiento = 1 C / 1,8 °F

1) Las capacidades nominales se basan en:
Temperatura de condensación tc = 38 °C / 100 °F
Temperatura del líquido tl = 37 °C / 98 °F
Temperatura de evaporación te = 4 °C / 39 °F
Subenfriamiento = 1 C / 1,8 °F

Para las válvulas AKVPS Danfoss recomienda instalar un filtro secador hermético tipo DML / DMLSC

BOBINA	TENSIÓN	CÓD. Danfoss	CÓDIGO	Precio EUROS
Bobina con conector caja terminal (controlador ACKC-CC550 - 550A)	220/230V 50Hz 17W	018F6732	323.300.0004	**63,70**

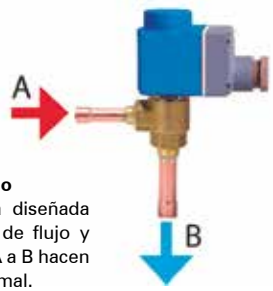

Sentido de flujo
La AKV 10P/10PS está diseñada para un único sentido de flujo y las siguientes fotos de A a B hacen referencia al caudal normal.

Repuestos para AKV-P

Descripción	Modelo Válvula	CÓD. Danfoss Repuesto	CÓDIGO	Precio EUROS
Kit Servicio (filtro, junta y juego orificios)	AKV 10P 0/1/2/3	068F5151	301.300.0135	**78,20**
	AKV 10P 4/5/6/7	068F5152	301.300.0136	**136,00**
	AKV 10PS 4/5/6/7	068F5155	301.300.0137	**142,00**
Kit Juntas y Filtros	AKV 10P 0/1/2/3/4/5/6/7	068F5154	301.300.0134	**104,00**
	AKV 10PS 0/1/2/3/4/5/6/7	068F5156	301.300.0138	**205,00**
Kit Servicio para transformar AKV/ AKVH en AKVP (filtro, junta, juego orificios y armadura)	AKV 10P 0/1/2/3/4/5/6/7	068F5153	301.300.0139	**111,00**
	AKV 10PS 0/1/2/3/4/5/6/7	068F5161	301.300.0140	**164,00**

Válvulas de Expansión Electrónica Serie ETS

VÁLVULAS DE EXPANSIÓN ELECTRÓNICAS PROPORCIONAL TIPO PULSANTE

Capacidad Frigorífica (kW)					KV (m^3/h)	Conexiones Soldar		CODIGO Danfoss	MODELO Válvula	CÓDIGO	Precio EUROS
R22	R134A	R404A	R407C	R410A		Entrada	Salida				
2,6	2,0	1,8	2,7	3,1	0,030	5/16	5/16	034G5005	**ETS 6 - 10**	301.300.0060	**82,30**
5,8	4,5	4,1	5,9	6,8	0,052	5/16	5/16	034G5015	**ETS 6 - 14**	301.300.0061	**87,50**
10,3	8,1	7,3	10,6	12,1	0,082	1/4	1/4	034G5026	**ETS 6 - 18**	301.300.0062	**98,00**
19,6	15,3	13,8	20,1	23,0	0,164	5/16	5/16	034G5035	**ETS 6 - 25**	301.300.0063	**123,00**
28,8	22,5	20,3	29,6	33,9	0,242	5/16	5/16	034G5055	**ETS 6 - 32**	301.300.0064	**141,00**
39,1	30,6	27,6	40,2	46,0	0,329	5/16	5/16	034G5065	**ETS 6 - 40**	301.300.0065	**144,00**

Datos nominales de capacidad calculados con tc= 38ºC, te=5ºC, SC=0ºC y SH=0ºC

BOBINAS	TENSIÓN	CÓD. Danfoss	CÓDIGO	Precio EUROS
Para valv.ETS 6 IP 66 3 metros. Conector JST XHP 5	12V DC (0,26A/fase)	034G5135	301.300.0066	**131,00**



CONTROLADOR Y ACCESORIOS PARA VÁLVULAS ETS

Descripción	Código Danfoss	MODELO	CÓDIGO	Precio EUROS
Controlador - Driver	084B8040	**EKD 316 ***	421.300.0048	**375,00**
Display con comunicación Modbus	084B8563	**EKA 164A**	301.300.0035	**125,00**
Controlador - Driver	080G5300	**EKE 1A**	421.300.0058	**449,00**

* Hasta finalización de stock. Deja de fabricarse.



Sondas

Descripción	Código Danfoss	MODELO	CÓDIGO	Precio EUROS
Sonda Pt 1000 (3,5 m), -50 a 100ºC	084N0003	**AKS-11**	301.300.0025	**46,30**
Sonda de presión (-1 a 12 bar) - 1/4"	060G1036	**AKS-32R**	301.300.0030	**184,00**
Conector para AKS 32 R	060G1034	**CONECTOR**	301.300.0031	**47,90**



Válvulas de Expansión Electrónica Serie Colibrí ETS

VÁLVULAS DE EXPANSIÓN ELECTRÓNICAS TIPO PULSANTE

Máxima presión de trabajo 50bar

Capacidad Frigorífica (kW)					KV (m^3/h)	Conexiones soldar ODF		CODIGO Danfoss	MODELO Válvula	CÓDIGO	Precio EUROS
R410A	R407C	R1234ze	R134a	R290		Entrada	Salida				
Válvulas sin visor											
105	95.1	53.6	68.0	91.0	0.60	1/2	1/2	034G7500		301.300.0116	**381,00**
105	95.1	53.6	68.0	91.0	0.60	5/8	5/8	034G7501	**ETS 12C**	301.300.0117	**381,00**
105	95.1	53.6	68.0	91.0	0.60	7/8	7/8	034G7502		301.300.0118	**381,00**
170	155	87.3	111	149	1.20	1/2	1/2	034G7900		301.300.0119	**381,00**
170	155	87.3	111	149	1.20	5/8	5/8	034G7901	**ETS 24C**	301.300.0120	**381,00**
170	155	87.3	111	149	1.20	7/8	7/8	034G7902		301.300.0121	**404,00**
Válvulas con visor											
170	155	87.3	111	149	1.20	7/8	7/8	034G7602	**ETS 25C**	301.300.0122	**404,00**
323	294	166	210	282	2.50	7/8	7/8	034G7700		301.300.0123	**971,00**
323	294	166	210	282	2.50	7/8	1-1/8	034G7701	**ETS 50C**	301.300.0124	**971,00**
323	294	166	210	282	2.50	1-1/8	1-1/8	034G7702		301.300.0125	**971,00**
323	294	166	210	282	2.50	1-1/8	1-3/8	034G7703		301.300.0126	**971,00**
635	577	325	413	554	5.00	1-1/8	1-1/8	034G7800		301.300.0127	**1.154,00**
635	577	325	413	554	5.00	1-1/8	1-3/8	034G7801	**ETS 100C**	301.300.0128	**1.154,00**
635	577	325	413	554	5.00	1-3/8	1-3/8	034G7802		301.300.0129	**1.154,00**
635	577	325	413	554	5.00	1-5/8	1-5/8	034G7803		301.300.0130	**1.154,00**



Accesorio	CÓD. Danfoss	CÓDIGO	Precio EUROS
Cable para ETS Colibrí 8m M12 con conector	034G7074	301.300.0131	**82,40**



ETS Colibri® es una válvula de motor paso a paso electrónico. La válvula se ha diseñado para ofrecer un control preciso de la inyección de líquido en evaporadores de aire acondicionado y aplicaciones de refrigeración. La válvula, con diseño de línea, incluye un asiento equilibrado y una conjunto deslizante accionado por tecnología de motores de acción directa. Esto garantiza un cierre estanco por solenoide en ambas direcciones de flujo, además de ofrecer un funcionamiento suave del sistema. La válvula incorpora un potente motor bipolar que permite una regulación precisa en el control del caudal. Las válvulas ETS Colibri® son compatibles con controles electrónicos de Danfoss así como de otros fabricantes.

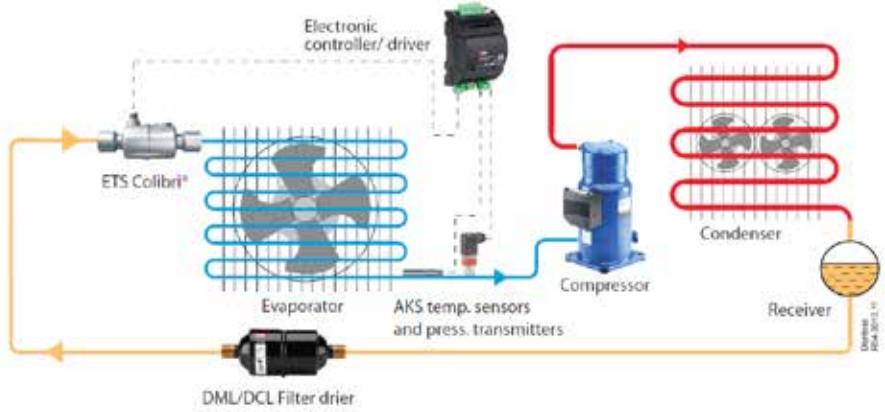

CONTROLADORES PARA VÁLVULA ETS COLIBRÍ

Sondas		Sondas compatibles	Comunicación MODbus	CÓDIGO Danfoss	MODELO	Tensión de Alimentación	CÓDIGO	Precio EUROS
Temp.	Presión							
1	1	NTC 10K	NO	080G5300	**EKE 1A**	24V AC / DC	421.300.0058	**449,00**
2	1	NTC 10K	SI	080G5350	**EKE 1B**	24V AC / DC	421.300.0059	**610,00**
3	2	NTC 10K / PT1000	SI	080G5400	**EKE 1C**	24V AC / DC	421.300.0060	**1.106,00**



Válvulas de Expansión Electrónica Serie AKV

VÁLVULAS DE EXPANSIÓN ELECTRÓNICAS PARA CO_2 (R-744) TIPO PULSANTE

Novedad

-25ºC	-35ºC	Kv (m^3/h)	Conexión Soldar		CÓDIGO Danfoss	MODELO	CÓDIGO	Precio EUROS
			Entrada	Salida				
0,78	0,81	0,003	3/8	1/2	068F5210	**AKV10-P0**	301.300.0104	**256,00**
2,1	2,2	0,01	3/8	1/2	068F5211	**AKV10-P1**	301.300.0105	**256,00**
3,4	3,6	0,017	3/8	1/2	068F5212	**AKV10-P2**	301.300.0106	**256,00**
5,4	5,6	0,025	3/8	1/2	068F5213	**AKV10-P3**	301.300.0107	**256,00**
8,5	8,9	0,046	3/8	1/2	068F5214	**AKV10-P4**	301.300.0108	**259,00**
13,5	14,1	0,064	3/8	1/2	068F5215	**AKV10-P5**	301.300.0109	**259,00**
21,5	22,4	0,114	3/8	1/2	068F5216	**AKV10-P6**	301.300.0110	**256,00**

Rendimiento calculado kW - Temperatura de condensación -5ºC



Tensión bobina C.A.

BOBINAS	TENSIÓN	CÓD. Danfoss	CÓDIGO	Precio EUROS
4 w caja terminal (controlada por AK CC 550 / AK CC 550A)	230V	018F6783	301.300.0068	**81,50**
20w caja terminal (controlada por AK CC 550/AK CC 550A)	230V	018F6905	302.300.0123	**82,50**
20 w caja terminal (controlada por AKC-315)	24V	018F6904	301.300.0023	**95,80**

CONTROLADOR PARA VÁLVULAS AKV

Serie AK-CC

Novedad

	AK-CC55 Compact	AK-CC55 Single Coil	AK-C55 Single Coil UI	AK-CC55 Multi Coil
Válvula	1 x TEV o 1 AKV	1 x AKV	1 x AKV	3 x AKV
Salidas Digitales	3	5	5	4
Entradas Digitales	1 (2)	3 (2)	3 (2)	3 (2)
Salidas Analógicas	1	1	1	1
Entrada Analógicas	5	6 (7)	6 (7)	6 (7)
Tipo de Sensores	AKS 32R, PT1000, PTC 1000, NTC 5K, NTC 10K	AKS 32R, PT1000, PTC 10000 NTC 5K, NTC 10K	AKS 32R, PT1000, PTC 10000 NTC 5K, NTC 10K	AKS 32R, PT1000, PTC 10000 NTC 5K, NTC 10K
Display	1 remoto	2 remotos	1 remoto + 1 integrado	2 remotos
Modbus	Integrado	Integrado	Integrado	Integrado
LON	-	Opcional	Opcional	Opcional



Válvulas de Expansión Electrónica Serie AK-CC

CONTROLADOR PARA VÁLVULAS AKV

Serie AK-CC

Novedad

MODELO	CÓDIGO DANFOSS	FUNCIÓN	CÓDIGO	Precio EUROS
AK-CC55 Compact	084B4081	Controlador de evaporador con una válvula solenoide o AKV	421.300.0065	**631,00**
AK-CC55 Single Coil	084B4082	Controlador de evaporador con válvula AKV	421.300.0063	**883,75**
AK-CC55 Single Coil UI	084B4083	Controlador de evaporador con válvula AKV Pantalla integrada con botones de control	421.300.0064	**946,00**
AK-CC55 Multi Coil	084B4084	Controlador de evaporador con una, dos o tres válvulas AKV	421.300.0066	**1.309,97**
Información de AK-UI55	084B4077	Pantalla externa	490.300.0019	**88,70**
AK-UI55 Bluetooth	084B4075	Pantalla externa con funcionamiento por Bluetooth	490.300.0023	**138,00**
Ajuste de AK-UI55	084B4076	Pantalla externa con botones de control Módulo de comunicación de datos Lon	490.300.0020	**111,00**
AK-OB55 Lon	084B4070	Se puede montar en las versiones Single Coil y Multi Coil	490.300.0024	**148,00**
Cable AK-UI	084B4078	Cable para pantalla externa con conector RJ12, 3 m	490.300.0025	**20,60**
	084B4079	Cable para pantalla externa con conector RJ12, 6 m	490.300.0021	**35,50**

ACCESORIOS	CANTIDAD AKCC 550/A	CÓDIGO Danfoss	MODELO	CÓDIGO	Precio EUROS
SONDAS DE TEMPERATURA					
Sondas de Temperatura AKS11- Pt 1000 Long. 3,5m Rango -50ºC a 100ºC (S3,S4,S5,S6)	5	084N0003	**AKS11**	301.300.0025	**46,30**
Sondas de Temperatura AKS11- Pt 1000 5,5m Rango -50ºC a 100ºC (S3,S4,S5,S6)		084N0005		301.300.0026	**50,80**
SONDAS DE PRESIÓN					
Sondas de presión AKS32R, Rango presión -1 a 12 bar Conex.Presión 7/16-20 UNF Roscar	1	060G1036	**AKS32R**	301.300.0030	**184,00**
Accesorio conector eléctrico CLAVIJA 3+E.HEMBRA+5m Cable		060G1034	**Accesorio**	301.300.0031	**47,90**
DISPLAYS DE TEMPERATURA					
Display externo con conector para conex.directa EKA 163B (Long.Max 15m)	1	084B8574	**EKA 163B**	301.300.0032	**73,30**
Display externo con botones de operación y conector para conexión directa EKA 164B (Long Max 15m)		084B8575	**EKA 164B**	301.300.0033	**106,00**
Display externo con terminales de bornas EKA 163A (Tarjeta MODBUS) (Long Max 1000m)		084B8562	**EKA 163A**	301.300.0034	**92,20**
Display externo con botones de operación y terminales de bornas EKA 164A (Tarjeta MODBUS) (Long Max 1000m)		084B8563	**EKA 164A**	301.300.0035	**125,00**
Accesorio Cable 2m para display EKA163/164		084B7298	**Accesorio**	301.300.0036	**16,90**
Accesorio Cable 6m para display EKA163/164		084B7299	**Accesorio**	301.300.0037	**39,00**
Accesorio Kit de Montaje Display EKA		084B8584	**Accesorio**	301.300.0038	**32,80**
Módulo de comunicación de datos LON RS 485		084B8579	**EKA 175**	301.300.0044	**153,00**
MÓDULO RTC (reloj tiempo real)					
Reloj tiempo real EKA172	1	084B7069	**EKA 172**	301.300.0039	**89,10**
HERRAMIENTAS DE PROGRAMACIÓN					
Copy Key (EKC´s y AK-CC´s) EKA 183A	1	084B8582	**EKA 183A**	301.300.0040	**221,00**





Válvulas de Expansión

VÁLVULAS DE EXPANSIÓN ELECTRÓNICAS CCMT

Las válvulas de expansión **proporcionales** CCMT son aptas para sistemas de mayor tamaño y diseñadas para sistemas de alta presión (CO_2).
Se pueden utilizar tanto para el gas cooler como para los evaporadores.
Presión máxima de trabajo **140bar**.

Capacidad Máxima (kW)		Conexiones Soldar (*)		MODELO		CÓDIGO	Precio EUROS
Tevap -10ºC	Tevap -30ºC	entrada	salida				
24	40	5/8	5/8	**CCMT 2**	027H7200	320.306.0162	**1.669,00**
64	105	5/8	5/8	**CCMT 4**	027H7201	320.306.0117	**1.667,00**
114	186	5/8	5/8	**CCMT 8**	027H7202	320.306.0118	**1.669,00**
227	373	1 1/8	1 1/8	**CCMT 16**	027H7231	320.306.0149	**1.669,00**
340	558	1 1/8	1 1/8	**CCMT 24**	027H7232	320.306.0164	**1.669,00**
426	696	1 1/8	1 1/8	**CCMT 30**	027H7233	320.306.0165	**1.669,00**
600	972	1 1/8	1 1/8	**CCMT 42**	027H7234	320.306.0166	**1.669,00**

* Capacidades máximas considerando un recalentamiento de 8ºC, un subenfriamiento de 2ºC y una presión de recipiente de 35bar en media y 45bar en baja.

Accesorios:

MODELO		CÓDIGO	Precio EUROS
M12 con cableado 8mts	034G2323	301.306.0099	**78,80**
M12 con cableado 2mts	034G2330	301.306.0100	**43,00**



DESCRIPCIÓN	MODELO	CÓDIGO	Precio EUROS
Kit Juntas para valv. CCMT 2-18/16-42	**027H7230**	301.300.0133	**117,00**

VÁLVULAS DE EXPANSIÓN ELECTRÓNICAS CCM

Las válvulas de expansión **proporcionales** CCM son aptas para sistemas de gran tamaño.
Se pueden utilizar tanto para el flash gas bypass como para la expansión directa en evaporadores.
Presión máxima de trabajo **90bar**.

Capacidad Máxima (kW)		Conexiones Soldar (*)		MODELO		CÓDIGO	Precio EUROS
Tevap -10ºC	Tevap -30ºC	entrada	salida				
113	186	5/8	1/2	**CCM 10**	027H7188	320.306.0167	**1.683,00**
241	395	7/8	3/4	**CCM 20**	027H7187	320.306.0168	**3.460,00**
355	581	1 1/8	1	**CCM 30**	027H7186	320.306.0169	**3.471,00**
600	972	1 1/8	1	**CCM 40**	027H7185	320.306.0130	**3.600,00**



* Capacidades máximas considerando un recalentamiento de 8ºC, un subenfriamiento de 2ºC y una presión de recipiente de 35bar en media y 45bar en baja.

Accesorios:

MODELO		CÓDIGO	Precio EUROS
Actuador	027H7184	301.306.0171	**1.279,00**
AST-G Service Driver*	034G0013	301.306.0098	**2.496,00**
M12 con cableado 8mts	034G2323	301.306.0099	**78,80**
M12 con cableado 2mts	034G2330	301.306.0100	**43,00**
Cable aislado para cablear hasta 100mts	084B2238	301.300.0101	**169,00**



Válvulas de Expansión

ICMTS

Las válvulas ICMTS son aptas para regular el flujo de gas en trancrítico o liquido en subcritico a la salida del gas cooler.
Se pueden utilizar tanto para el gas bypass como para los evaporadores.
Presión máxima de trabajo **140bar.**

Cv (gpm)	Conexiones Soldar		MODELO		CÓDIGO	Precio EUROS
	entrada	salida				
0,23	1	**1**	**ICMTS 20-A33**	027H1084	320.306.0150	**1.997,00**
0,69	1	**1**	**ICMTS 20-A**	027H1085	320.306.0151	**1.997,00**
2,78	1	**1**	**ICMTS 20-B**	027H1086	320.306.0129	**1.997,00**
5,32	1	**1**	**ICMTS 20-C**	027H1087	320.306.0153	**1.997,00**

Accesorios:

MODELO		CÓDIGO	Precio EUROS
Bobina 230V / 18W	018F6781	301.300.0022	**60,00**



ICAD 600TS Actuador

Actuador para las válvulas ICMTS

Alimentación carga (A)	Alimentación DC (V)	Longitud cable	MODELO		CÓDIGO	Precio EUROS
1,2	24	**1,5 metros**	**ICD 600A-TS**	027H9078	320.306.0154	**1.460,00**
		-	**ICD 600A-TS**	027H9123	320.306.0155	**1.335,00**



Accesorios:

MODELO		CÓDIGO	Precio EUROS
Herramienta manual multi-función	027H0181	999.306.0003	**99,00**
Cabezal ICMT/S 20-A33	027H1088	320.306.0156	**1.997,00**
Cabezal ICMT/S 20-A	027H1080	999.306.0002	**91,50**
Cabezal ICMT/S 20-B66	027H1094	320.306.0158	**1.997,00**
Cabezal ICMT/S 20-B	027H1081	320.306.0159	**2.023,00**
Cabezal ICMT/S 20-C	027H1082	999.306.0001	**938,00**



ICAD-UPS

DESCRIPCIÓN	MODELO	CÓDIGO	Precio EUROS
En caso de fallo de alimentación eléctrica podemos garantizar que la válvula ICM se quede en una posición segura. Hasta 3 válvulas ICAD 1200A o hasta 8 válvulas ICAD 600A	**027H0182**	999.306.0001	**938,00**



ClubBeijer.com



- Accede a ClubBeijer.com para saber cuándo tendrán lugar las próximas jornadas formativas en tu ciudad y reservar tu plaza online.

- Introduce tus claves.
  Si es la primera vez que accedes, introduce tu código de cliente (consulta tu código en tus facturas o albaranes de compra) y tu CIF como contraseña.

- Completa tu registro entrando en “mi cuenta” y modificando tus datos personales.

- No te olvides de leer y, si estás de acuerdo, aceptar las bases legales.

CLUB BEIJER REF

VÁLVULAS E2V

Conexiones soldadas en cobre, medidas en mm.

Descripción	MODELO	CÓDIGO	Precio EUROS
conexiones de cobre 12 mm Tamaño 3	**E2V03BSF00**	301.400.0000	**161,00**
conexiones de cobre 12 mm Tamaño 5	**E2V05BSF00**	301.400.0001	**161,00**
conexiones de cobre 12 mm Tamaño 9	**E2V09BSF00**	301.400.0002	**156,00**
conexiones de cobre 12 mm Tamaño 11	**E2V11BSF00**	301.400.0003	**156,00**
conexiones de cobre 12 mm Tamaño 14	**E2V14BSF00**	301.400.0004	**161,00**
conexiones de cobre 12 mm Tamaño 18	**E2V18BSF00**	301.400.0005	**156,00**
conexiones de cobre 12 mm Tamaño 24	**E2V24BSF00**	301.400.0006	**156,00**
conexiones de cobre 16 mm Tamaño 24	**E2V24BSM00**	301.400.0007	**156,00**
conexiones de cobre 16 mm Tamaño 30	**E2V30BSM00**	301.400.0061	**194,00**
conexiones de cobre 16 mm Tamaño 35	**E2V35BSM00**	301.400.0008	**150,00**

E2V para amoniaco

Descripción	MODELO	CÓDIGO	Precio EUROS
conexiones reforzadas acero inox, 13 mm Tamaño 3	**E2V03BS100**	301.400.0072	**263,00**
conexiones reforzadas acero inox, 13 mm Tamaño 5	**E2V05BS100**	301.400.0073	**263,00**
conexiones reforzadas acero inox, 13 mm Tamaño 9	**E2V09BS100**	301.400.0074	**263,00**
conexiones reforzadas acero inox, 13 mm Tamaño 11	**E2V11BS100**	301.400.0075	**256,00**
conexiones reforzadas acero inox, 13 mm Tamaño 14	**E2V14BS100**	301.400.0076	**263,00**
conexiones reforzadas acero inox, 13 mm Tamaño 18	**E2V18BS100**	301.400.0077	**256,00**
conexiones reforzadas acero inox, 13 mm Tamaño 24	**E2V24BS100**	301.400.0078	**256,00**
conexiones reforzadas acero inox, 13 mm Tamaño 30	**E2V30BS100**	301.400.0079	**256,00**
conexiones reforzadas acero inox, 13 mm Tamaño 35	**E2V35BS100**	301.400.0080	**263,00**



Conexiones soldadas en cobre, medidas en pulgadas.



Descripción	MODELO	CÓDIGO	Precio EUROS
conexiones de cobre 3/8" - 3/8" ODF Tamaño 3	**E2V03BWA00**	301.400.0094	**166,00**
conexiones de cobre 3/8" - 3/8" ODF Tamaño 5	**E2V05BWA00**	301.400.0095	**166,00**
conexiones de cobre 3/8" - 3/8" ODF Tamaño 9	**E2V09BWA00**	301.400.0096	**166,00**
conexiones de cobre 3/8" - 3/8" ODF Tamaño 11	**E2V11BWA00**	301.400.0097	**166,00**
conexiones de cobre 3/8" - 3/8" ODF Tamaño 14	**E2V14BWA00**	301.400.0098	**161,00**
conexiones de cobre 3/8" - 3/8" ODF Tamaño 18	**E2V18BWA00**	301.400.0099	**166,00**
conexiones de cobre 3/8" - 3/8" ODF Tamaño 24	**E2V24BWA00**	301.400.0100	**161,00**

Tabla de Selección

Máx.Capacidad de enfriamiento (kW) a la Tª de evaporación ºC	Modelo Válvula								
	E2V								E3V
	05	09	11	14	18	24	30	35	45
R404A									
0 °C	1,47	2,45	4,3	6,8	9,2	18,5	27,7	37,5	66
-10 °C	1,48	2,48	4,34	6,8	9,3	18,6	28	37,9	66
-30 °C	1,42	2,37	4,15	6,5	8,9	17,8	26,6	36,2	64
R410A									
7 °C	2,35	3,95	6,9	10,9	14,8	29,8	44,5	60,5	106
0 °C	2,5	4,15	7,3	11,5	15,7	31	46,5	63,5	112
-10 °C	2,6	4,35	7,6	11,9	16,3	32,5	48,5	66	115
R407C									
7 °C	2,1	3,5	6,1	9,6	13	26	39	53	93
0 °C	2,15	3,6	6,3	9,9	13,5	27	40,5	55	96
-10 °C	2,22	3,7	6,5	10,2	13,9	27,5	41,5	56	99
R407F									
0 °C	2,3	3,8	6,7	10,5	14,3	28,5	43,2	58,5	103
-10 °C	2,34	3,94	6,85	10,8	14,8	29,5	44,4	60,4	105
-30 °C	2,35	3,95	6,86	10,9	14,8	29,6	44,5	60,4	105
R134a									
7 °C	1,58	2,64	4,55	7,2	9,8	19,8	29,5	40,3	70
0 °C	1,6	2,66	4,65	7,4	10,1	20,1	30,3	41	72
-10 °C	1,61	2,63	4,6	7,2	10,1	19,6	29,3	40	71
R448A									
0 °C	2,05	3,45	6,02	9,5	12,9	25,9	38,7	52,5	92
-10 °C	2,12	3,52	6,15	9,7	13,3	26,5	39,5	53,8	95
-30 °C	2,1	3,5	6,1	9,6	13,1	26,2	39,2	53,2	94
R449A									
0 °C	2,02	3,38	5,9	9,3	12,7	25,3	38	51,5	90
-10 °C	2,07	3,45	6,05	9,5	13	25,9	38,9	52,5	92
-30 °C	2,05	3,4	5,95	9,4	12,8	25,6	38,3	52	91
R452A									
7 °C	1,56	2,61	4,56	7,2	9,8	19,5	29,3	39,6	70
0 °C	1,58	2,62	4,6	7,2	9,9	19,8	29,6	40,1	70
-10 °C	1,51	2,51	4,4	6,9	9,4	18,9	28,3	38,4	67
R513A									
7 °C	1,28	2,13	3,71	5,8	8	16	23,8	32,5	57
0 °C	1,31	2,2	3,83	6	8,2	16,5	24,8	33,5	58
-10 °C	1,32	2,22	3,85	6,1	8,3	16,6	25	33,7	59
R1234ze									
0 °C	1,15	1,91	3,35	5,3	7,1	14,3	21,5	29,2	51
-10 °C	1,19	1,98	3,47	5,4	7,4	14,8	22,3	30,2	53
-30 °C	1,2	2	3,51	5,5	7,5	15	22,5	30,6	54

TªCondensación +45ºC; Subenfriamiento 4 K

Válvula de Expansión, Driver, Display Sondas y Accesorios

CAREL

VÁLVULAS E3V

E3V bipolar

Descripción	MODELO	CÓDIGO	Precio EUROS
conexiones de cobre 16-16 (5/8"-5/8") ODF	**E3V45BSM10**	301.400.0081	**258,00**
conexiones de cobre 16-16 (5/8"-5/8") ODF	**E3V55BSM10**	301.400.0082	**258,00**
conexiones de cobre 22-22 ODF	**E3V45BSR10**	301.400.0083	**268,00**
conexiones de cobre 22-22 ODF	**E3V55BSR10**	301.400.0084	**268,00**
conexiones de cobre 22-22 ODF	**E3V65BSR10**	301.400.0085	**268,00**
conexiones de cobre 7/8"-7/8" ODF	**E3V45BWR10**	301.400.0086	**268,00**
conexiones de cobre 7/8"-7/8" ODF	**E3V55BWR10**	301.400.0087	**268,00**
conexiones de cobre 7/8"-7/8" ODF	**E3V65BWR10**	301.400.0088	**268,00**



E3V Smart con visor

Descripción	MODELO	CÓDIGO	Precio EUROS
conexiones cobre 18-22 mm ODF, con visor, Tamaño 45	**E3V45SSR00**	301.400.0057	**398,00**
conexiones cobre 3/4"-7/8" ODF, con visor. Tamaño 45	**E3V45SWR00**	301.400.0111	**421,00**
conexiones cobre 18-22 mm ODF, con visor, Tamaño 55	**E3V55SSR00**	301.400.0112	**421,00**
conexiones cobre 22-28 mm ODF, con visor. Tamaño 55	**E3V55SSS00**	301.400.0113	**421,00**
conexiones cobre 3/4"-7/8" ODF, con visor. Tamaño 55	**E3V55SWR00**	301.400.0114	**421,00**
conexiones cobre 22-28 mm ODF, con visor, Tamaño 65	**E3V65SSS00**	301.401.0051	**468,00**
conexiones cobre 7/8"-1.1/8" ODF, con visor. Tamaño 65	**E3V65SWS00**	301.400.0115	**454,00**

E3V Smart sin visor

Descripción	MODELO	CÓDIGO	Precio EUROS
conexiones cobre 18-22 mm ODF, sin visor, Tamaño 45	**E3V45SSR10**	301.400.0049	**357,00**
conexiones cobre 3/4"-7/8" ODF, sin visor. Tamaño 45	**E3V45SWR10**	301.400.0089	**358,00**
conexiones cobre 18-22 mm ODF, sin visor, Tamaño 55	**E3V55SSR10**	301.400.0010	**357,00**
conexiones cobre 22-28 mm ODF, sin visor. Tamaño 55	**E3V55SSS10**	301.400.0056	**357,00**
conexiones cobre 3/4"-7/8" ODF, sin visor. Tamaño 55	**E3V55SWR10**	301.400.0090	**377,00**
conexiones cobre 22-28 mm ODF, sin visor, Tamaño 65	**E3V65SSS10**	301.400.0055	**388,00**
conexiones cobre 7/8"-1.1/8" ODF, sin visor. Tamaño 65	**E3V65SWS10**	301.400.0091	**411,00**



VÁLVULAS E4V

Descripción	MODELO	CÓDIGO	Precio EUROS
conexiones cobre 28-35 mm ODF, con visor	**E4V85BST00**	301.400.0058	**542,00**
conexiones cobre 1" 1/8-1" 3/8 ODF, con visor	**E4V85BWT00**	301.400.0092	**566,00**
conexiones cobre 28-35 mm ODF, con visor	**E4V95BST00**	301.400.0059	**599,00**
conexiones cobre 1" 1/8-1" 3/8 ODF, con visor	**E4V95BWT00**	301.400.0093	**627,00**



Válvulas de expansión CO_2 / HFC y HC

CAREL

E2V-Z cuerpo de válvula SIN VISOR

Descripción	MODELO	CÓDIGO	Precio EUROS
EL.EXP.VALVE E2VZ 12-12 ODF - SOLO CUERPO - SIN VISOR	**E2BR00SF10**	301.400.0116	**38,90**
EL.EXP.VALVE E2VZ 16(5/8")-16(5/8") ODF - SOLO CUERPO - SIN VISOR	**E2BR00SM10**	301.400.0143	**40,20**

E2V-Z cuerpo de válvula CON VISOR

Descripción	MODELO	CÓDIGO	Precio EUROS
EL.EXP.VALVE E2VZ 12-12 ODF - SOLO CUERPO - CON VISOR	**E2BR00SF00**	301.400.0126	**58,20**
EL.EXP.VALVE E2VZ 16(5/8")-16(5/8") ODF - SOLO CUERPO - CON VISOR	**E2BR00SM00**	301.400.0127	**63,50**

E2V-Z Cartucho

Descripción	MODELO	CÓDIGO	Precio EUROS
E2V-Z CARTUCHO ACTUADOR CON ORIFICIO INTEGRADO E2V03Z	**E2VATT03Z0**	301.400.0117	**137,00**
E2V-Z CARTUCHO ACTUADOR CON ORIFICIO INTEGRADO E2V05Z	**E2VATT05Z0**	301.400.0118	**137,00**
E2V-Z CARTUCHO ACTUADOR CON ORIFICIO INTEGRADO E2V09Z	**E2VATT09Z0**	301.400.0119	**137,00**
E2V-Z CARTUCHO ACTUADOR CON ORIFICIO INTEGRADO E2V11Z	**E2VATT11Z0**	301.400.0120	**137,00**
E2V-Z CARTUCHO ACTUADOR CON ORIFICIO INTEGRADO E2V14Z	**E2VATT14Z0**	301.400.0128	**129,00**
E2V-Z CARTUCHO ACTUADOR CON ORIFICIO INTEGRADO E2V18Z	**E2VATT18Z0**	301.400.0121	**137,00**
E2V-Z CARTUCHO ACTUADOR CON ORIFICIO INTEGRADO E2V24Z	**E2VATT24Z0**	301.400.0129	**120,00**
E2V-Z CARTUCHO ACTUADOR CON ORIFICIO INTEGRADO E2V30Z	**E2VATT30Z0**	301.400.0130	**118,00**
E2V-Z CARTUCHO ACTUADOR CON ORIFICIO INTEGRADO E2V35Z	**E2VATT35Z0**	301.400.0131	**120,00**

E2V-Z Bipolar. Cable apantallado. Bobina Estator

Descripción	MODELO	CÓDIGO	Precio EUROS
CABLE VÁLVULA BIPOLAR APANTALLADO 6m CON CONECTOR SUPER ESTANCO	**E2VCABS610**	301.400.0069	**30,30**
BOBINA EGV ESTATOR	**E2VSTAS230**	301.400.0122	**35,00**

MODELO	Capacidad Máxima (kW)	
	Tevap -10°C	Tevap -30°C
E2V03	2,20	3,1
E2V05	3,20	4,3
E2V09	5,30	7,3
E2V11	9,30	12,7
E2V14	14,70	20
E2V18	20,10	27,3
E2V24	40,20	54,7
E2V30	60,30	82,1
E2V35	81,70	111,3

En el mercado de la refrigeración comercial, las válvulas E2V-Z se presentan como la evolución de las válvulas E2V Smart.

Las principales características de este nuevo modelo de válvula se adaptan perfectamente a las aplicaciones de refrigeración y en particular a muebles frigoríficos de CO_2.

- Amplio rango de trabajo a altas presiones:
  - Presión máxima operativa 60 bares
- Alta resistencia en ambientes extremos (dentro de muebles tanto de MT como BT y cámaras)
  - Stator IP69K
  - Conector Super Estanco
- Usabilidad y Mantenimiento
  - La válvula puede ser revisada y mantenida.
  - Filtro incluido.
  - Fácil instalación y sencillez para cambiar el tamaño.
  - Diseñada para soportar las condiciones de instalación más duras



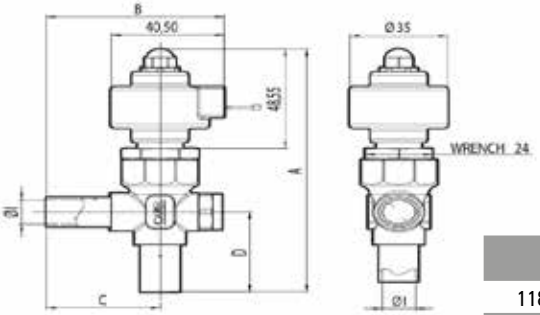





A	B	C	D	Ø
118,5mm	63,7mm	40,7mm	39mm	12mm

Válvulas de expansión CO_2

CAREL

Serie E2V-C

Novedad

Kv (m^3/h)	Capacidad máxima (kW) Tª evaporación -10ºC	Capacidad máxima (kW) Tª evaporación -30ºC	MODELO	CÓDIGO	Precio EUROS
0,009	2,2	**3,1**	**E2V03CS100**	301.400.0101	**287,00**
0,014	3,2	**4,3**	**E2V05CS100**	301.400.0102	**287,00**
0,024	5,3	**7,3**	**E2V09CS100**	301.400.0103	**287,00**
0,042	9,3	**12,7**	**E2V11CS100**	301.400.0066	**287,00**
0,066	14,7	**20**	**E2V14CS100**	301.400.0067	**287,00**
0,090	20,1	**27,3**	**E2V18CS100**	301.400.0104	**287,00**
0,180	40,2	**54,7**	**E2V24CS100**	301.400.0105	**287,00**

Conector cable 6 m	**E2VCABS600**	301.400.0017	**35,60**



Presión Máxima en reposo 90bar

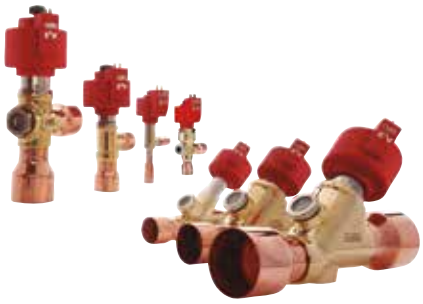





















- El driver ,EVD, controla el posicionamiento de la válvula de expansión electrónica. Regula el sobrecalentamiento del refrigerante, gestiona el bypass del gas caliente y optimiza el rendimiento del circuito frigorífico.
- El display muestra esquema de conexiones, una gráfica de las variables de sobrecalentamiento, el porcentaje de apertura de la válvula, la temperatura y presión de evaporación y la temperatura de aspiración. Carga y descarga de parámetros.
- Compatible con diversos tipos de refrigerantes y de válvulas (sólo modelos “universal”). En aplicaciones con enfriadoras, acondicionadores de aire y refrigeradores.
- Puede regular tanto válvulas CAREL como otras válvulas del mercado.
- Tarjeta serie integrada en el driver según modelo (tLAN, pLAN, RS485/Modbus)
- Se puede programar a través de PC ó con el display extraíble e intercambiable.
- El EVD Evolution puede controlar 2 válvulas CAREL (E*V) conectadas juntas en modo paralelo, con idéntico comportamiento, o en modo complementario, en el cual si una válvula abre la otra cierra en el mismo porcentaje.
- El nuevo Driver “EVD TWIN” gestiona hasta 2 válvulas electrónicas utilizando el mismo display que el modelo simple.
- Puesta en marcha del driver depende de 4 parámetros: refrigerante, válvula, tipo de sonda de presión S1 y tipo de control principal.
- Transductor de presión, proporcional o electrónico de 4-20mA.
- Distancia máxima entre driver y válvula 30-50m.

Válvula de Expansión, Driver, Display Sondas y Accesorios

CAREL

ACCESORIOS PARA VÁLVULAS ExV

Cable conexión para ExV

Descripción	MODELO	CÓDIGO	Precio EUROS
Cable apantallado y conector para ExV, IP67, l= 3 m	**E2VCABS300**	421.400.0093	**20,60**
Cable apantallado y conector para ExV, IP67, l= 6 m	**E2VCABS600**	301.400.0017	**35,60**
Cable apantallado y conector para ExV, IP67, l= 9 m	**E2VCABS900**	301.400.0038	**70,00**

Drivers para válvulas de expansión electrónica

EVD evolution con comunicación RS485/Modbus®

Descripción	MODELO	CÓDIGO	Precio EUROS
Para válvula CAREL	**EVD0000E50**	301.400.0019	**183,00**
Twin para 2 válvulas CAREL	**EVD0000T50**	301.400.0021	**282,00**
Universal (*)	**EVD0000E20**	301.400.0018	**253,00**
Twin Universal para 2 válvulas (*)	**EVD0000T20**	301.400.0020	**415,00**
Transformador carril DIN 230Vac/124	**TRADRFE240**	301.400.0025	**60,20**

(*) Los drivers “EVD evolution universal” pueden comandar una selección de valvulas bipolares con motor paso a paso de terceros (ver folletos tecnicos en www.carel.es)





Accesorios y display para EVD evolution

Display para EVD evolution

Descripción	MODELO	CÓDIGO	Precio EUROS
En Español / Ingles	**EVDIS00ES0**	301.400.0022	**162,00**



Módulo Ultracap para EVD Evolution

Descripción	MODELO	CÓDIGO	Precio EUROS
Módulo Ultracap para EVD Evolution	**EVD0000UC0**	301.400.0024	**196,00**

Sondas

Transmisores de presion

Descripción	MODELO	CÓDIGO	Precio EUROS
Transmisores de presión ratiométricos de latón 1/4” SAE hembra con depresor 7/16” conector PACKARD (necesitan cable de conexión SPKC*)			
0 a 5 Vdc, -15 a 135 psi (-1 a 9,3 bar relativo)	**SPKT0013P0**	431.400.0045	**63,50**
0 a 5 Vdc, 0 a 500 psi (0 a 34,5 bar relativo)	**SPKT0033P0**	431.400.0056	**75,10**
0 a 5 Vdc, 0 a 250 psi (0 a 17,3 bar relativo)	**SPKT0043P0**	431.400.0054	**60,20**
0 a 5 Vdc, -15…60 psi (-1 a 4,2 bar relativo)	**SPKT0053P0**	301.400.0026	**63,50**
0 a 5 Vdc, 0 a 650 psi (0 a 45,0 bar relativo)	**SPKT00B6P0**	431.400.0055	**66,70**
0 a 5 Vdc, -15 a 185 psi (-1 a 12,8 bar relativo)	**SPKT00E3P0**	431.400.0060	**66,70**
0 a 5 Vdc, 0 a 300 psi (0 a 20,7 bar relativo)	**SPKT00F3P0**	431.400.0061	**66,70**

Descripción	MODELO	CÓDIGO	Precio EUROS
Transmisores de presión 4-20mA acero inox. 1/4” SAE hembra con depresor 7/16” conector PACKARD (necesitan cable de conexión SPKC*)			
4-20mA, 0 a 145 psi (0 a 10 bar relativo)	**SPKT0011C0**	431.400.0010	**90,80**
4-20mA, -8 a 100 psi (-0,5 a 7 bar relativo)	**SPKT0021C0**	301.400.0029	**90,80**
4-20mA, 0 a 435 psi (0 a 30 bar relativo)	**SPKT0031C0**	301.400.0030	**90,80**
4-20mA, 0 a 260 psi (0 a 18,2 bar relativo)	**SPKT0041C0**	431.400.0011	**90,80**
4-20mA, 0 a 650 psi (0 a 44,8 bar relativo)	**SPKT00B1C0**	431.400.0058	**136,00**
4-20mA, 0 a 870 psi (0 a 60 bar relativo)	**SPKT00G1C0**	431.400.0059	**111,00**

- Mide la presión en los circuitos refrigerados.
- Aplicación: refigeración y acondicionamiento del aire.
- Alimentación: 5Vcc +- 10%
- Señal de Salida en tensión 0-5Vcc
- Rosca conexión hembra 7/16” 20 UNF
- Condiciones de funcionamiento -40 C a +135 C



- Mide la presión en los circuitos refrigerados.
- Aplicación: refigeración y acondicionamiento del aire.
- Alimentación: 8-28Vcc, +- 20%
- Señal de Salida en corriente 4-20mA
- Rosca conexión hembra 7/16” 20 UNF
- Condiciones de funcionamiento -40 C a +135 C



Descripción	MODELO	CÓDIGO	Precio EUROS
Cables para sensores de presión (ratiométricos o 4-20mA)			
Cable para sondas SPKT* 3 hilos, conector PACKARD vulcanizado, IP67. Longitud 2 mts.	**SPKC002310**	301.400.0031	**10,90**
Cable para sondas SPKT* 3 hilos, conector PACKARD vulcanizado, IP67. Longitud 5 mts.	**SPKC005310**	431.400.0049	**10,90**



Sondas de temperatura

Descripción	MODELO	CÓDIGO	Precio EUROS
Calcular recalentamiento: sonda NTC IP67, rapidez de lectura, 1.5 m cable, -50T105°C	**NTC015WF00**	301.400.0047	**13,10**
Calcular recalentamiento: sonda NTC IP67, rapidez de lectura, 3 m cable, -50T105°C	**NTC030WF00**	301.400.0048	**14,10**
Calcular recalentamiento: sonda NTC DE de abrazadera IP67, 1.5 m cable, -50T90°C	**NTC015HF01**	430.400.0012	**11,90**

Válvula de Expansión

Controladores Serie V800

Entradas Analógicas	Entradas Digitales	Salidas Digitales (Relé)	Salidas Digitales Baja Tensión	Ø mm.	Tensión	Conectividad	MODELO	CÓDIGO	Precio EUROS
2 NTC / 4..20mA configurable	2 entradas digitales libres de tensión	5A	1 salida Open Collector carga máx 35mA	70.2x87x61.6	100..240V- 50/60Z	Puerto TTL conexión a Copy Card o USB IWK/V. Sólo modelos P1 y P3: RS485 conexión a TelevisSystem/ Modbus	**V800/P1**	301.401.0001	**235,00**

- Controlador de válvulas de expansión electrónica.
- Solución completa: driver EEV V800 y control electrónico ID98 5/V.
- Temperatura ambiente de uso: -5ºC a +55ºC.
- Sonda y transductor NO INCLUIDO



Válvulas de Expansión Electrónica Serie PXVB

Tipo Orificio	Diámetro Orificio	Capacidad Nominal					MODELO	CÓDIGO	Precio EUROS
		R-22	R-134a	R-404A-R507	R-407C	R410A			
01	0,5	1	0,9	0,8	1,1	1,3	**PXVN03S010000**	301.401.0005	**237,00**
02	0,7	1,9	1,7	1,6	2	2,4	**PXVN03S020000**	301.401.0006	**186,00**
03	0,8	2,5	2	1,9	2,4	3	**PXVN03S030000**	301.401.0007	**186,00**
04	1,1	3,9	3,2	2,9	3,8	4,8	**PXVN03S040000**	301.401.0008	**186,00**
05	1,3	6,7	5,6	5,1	6,7	8,4	**PXVN03S050000**	301.401.0009	**186,00**
06	1,7	9,2	7,7	7	9,1	11,4	**PXVN03S060000**	301.401.0010	**186,00**
07	2,3	14,7	12,2	11,3	15,3	18,2	**PXVN03S070000**	301.401.0011	**201,00**
08	2,5	17,4	14,7	13,5	17,7	21,6	**PXVN04S080000**	301.401.0020	**201,00**
09	2,7	19,3	16,3	15	19,6	24,1	**PXVN04S090000**	301.401.0021	**201,00**

- Válvulas de Expansión Electrónicas por pulsos.
- La válvula de expansión electrónica se controla mediante regulador V800.
- Orificios intercambiables de 1 a 7.
- Capacidad de hasta 20kW
- Optimiza la inyección del líquido refrigerante al evaporador.
- Compatible con la mayor parte de los refrigerantes.
- 230Vac y 24Vac
- Reduce el riesgo de retorno del líquido al compresor.
- Mejora el control del recalentamiento.
- Tª Evaporación: +5ºC; Tª Condensación: +32ºC ; Tliq a la entrada válvula: +28ºC



Accesorios

MODELO	CÓDIGO	Precio EUROS
IWK/V	301.401.0012	**114,00**
Sonda NTC SN8P	301.401.0013	**24,00**
SPA007 (transductor hembra baja)	301.401.0014	**142,00**

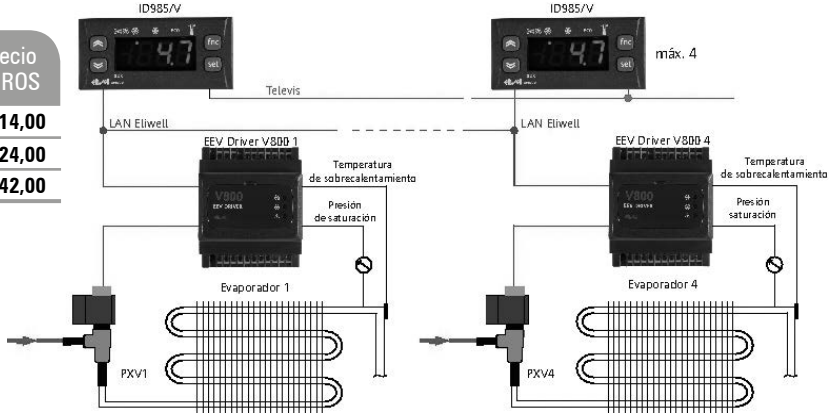

Válvulas de Expansión Electrónicas Paso - Paso

VÁLVULAS DE EXPANSIÓN ELECTRÓNICAS

Las válvulas EX4-EX8 son de modulación continua del flujo másico, sin estrés (martilleo líquido) en el circuito de refrigeración.

Válidas para todos los refrigerantes (HCFC, HFC) y para CO_2 en aplicación Subcrítico (Consultar rendimientos)

Capacidad Frigorífica en (kW)				Conexiones Soldar		MODELO Válvula	CÓDIGO	Precio EUROS
R134a	R404A	R407C	R410A	Entrada	Salida			
10	10	15	18	3/8	5/8	**EX4-I21**	301.302.0002	**285,00**
32	31	45	53	5/8	7/8	**EX5-U21**	301.302.0003	**285,00**
76	75	106	127	7/8	1-1/8	**EX6-I21**	301.302.0004	**353,00**
209	207	292	349	1-1/8	1-3/8	**EX7-I21**	301.302.0005	**507,00**
556	551	779	932	1-3/8	1-3/8	**EX8-I21**	301.302.0006	**1.010,00**



Rendimientos calculados con Tc +35ºC, Te +5ºC

CONTROLADOR PARA VÁLVULAS EX4-EX8

Modelo Válvula	Capacidad Regulación	Refrigerantes	MODELO	CÓDIGO	Precio EUROS
EX4-I21	0-100 %	R-507, R-404A	**EC3-X33**	301.302.0000	**366,00**
EX5-U21		R-410A, R407C			
EX6-I21		R-134a, R-124			
EX7-I21		R-22, R-744*			
EX8-I21					



* Sólo para aplicaciones en Subcrítico

Accesorios para Controlador EC3-X33

Descripción	MODELO	CÓDIGO	Precio EUROS
Kit terminales para EC3-X33.	**K03-X33**	350.302.0008	**15,00**
Sensor de temperatura con cable de 6 m.	**ECN-N60**	350.302.0003	**40,90**
Sensor de presión para R-507, R-404A, R-134a, R-407C, R-22, R-124.	**PT5-07M**	431.302.0001	**165,00**
Sensor de presión para R-410A.	**PT5-18M**	431.302.0002	**165,00**
Sensor de presión para R-744.	**PT5-30M**	431.302.0003	**165,00**
Conector con cable de 6 m para sensor presión PT4/PT5.	**PT4-M60**	431.302.0007	**25,30**
Display con teclado para programación. Indica estado de funcionamiento.	**ECD-002**	350.302.0001	**115,00**
Cable de 3 m, de conexión entre EC3-X33 y ECD-002 conectores RJ45.	**ECC-N30**	350.302.0002	**7,40**
Transformador 230-24 V de 25 VA, para 1 válvula.	**ECT-323**	350.302.0011	**29,50**
Transformador 230-24 V de 60 VA, para 2 válvula.	**ECT-623**	350.302.0012	**39,40**
Batería de repuesto para EC3.	**807790**	350.302.0013	**57,50**
Conector con Cable de 6 metros	**EXV-M60**	350.302.0000	**19,80**

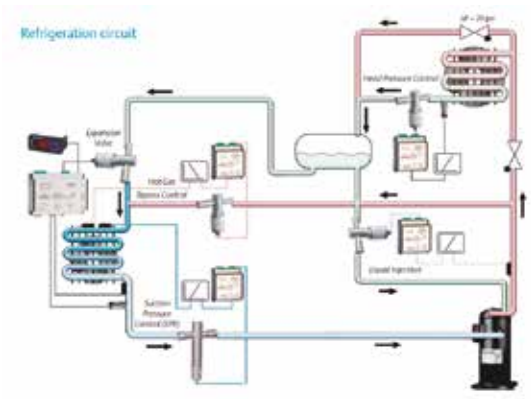



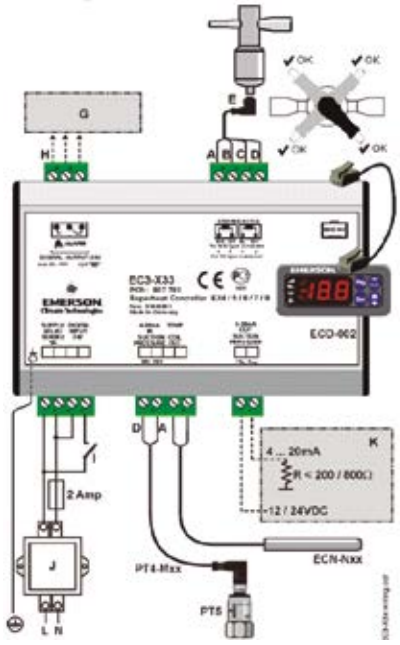

A: Blanco **B**: Negro **C**: Azul **D**: Marrón
E: Cable-conector EXV-Mxx para EX4/EX5/EX6/EX7/EX8
G: Cuadro eléctrico. Controlador del sistema
H: Relé de alarma. La bobina del relé no está energizada en estado de alarma cuando la alimentación del controlador está desconectada.

Válvula de expansión electrónica para aplicaciones de refrigeración y HVAC

Funcionamiento y ventajas:

- La válvula de expansión electrónica de respuesta rápida (QREV) junto con el controlador de recalentamiento de alta precisión (PSHC) es un kit compacto y de bucle cerrado.
- Es una excelente solución de control de respuesta rápida en una válvula de expansión electrónica para aplicaciones refrigeración y HVAC.
- La válvula de expansión electrónica de última generación maximiza la eficiencia del evaporador alcanzando el recalentamiento óptimo del refrigerante.
- Su tecnología de sistema micro electromecánico, basada en silicio, responde a una señal del controlador (PSHC), reduciendo al mínimo el desgaste de la válvula y señal del controlador (PSHC), reduciendo al mínimo el desgaste de la válvula y prolongando la vida útil de la misma.
- El PSHC es un controlador electrónico de recalentamiento que proporciona el control a la válvula de expansión electrónica (QREV) a través de condiciones de carga variables. El PSHC utiliza una sonda de presión interna, así como una de temperatura externa para controlar el flujo y mantener el recalentamiento optimo en la salida del evaporador.

CUERPO VÁLVULA QREV

- Proporciona una rápida respuesta fiable.
- Tamaño compacto.
- Fácil de instalar.
- Potencia Frigorífica máxima (kW) a Tª evaporación indicada.



R134a		R513A		R450A		R449A		R448A		R407F		R407A		R404A		R22		MODELO	CÓDIGO	Precio EUROS
0ºC	-10ºC	0ºC	-10ºC	0ºC	-10ºC	-10ºC	-25ºC	-10ºC	-25ºC	-10ºC	-25ºC	-10ºC	-25ºC	-10ºC	-25ºC	-10ºC	-25ºC			
2,30	2,25	2,00	1,90	2,20	2,10	2,40	2,20	2,20	2,00	2,40	2,30	2,30	2,20	1,50	1,40	2,60	2,40	**QREV01-24S-C**	301.303.0000	**315,00**
6,10	5,80	4,90	4,70	5,60	5,30	5,40	5,30	5,20	5,10	6,00	5,80	5,90	5,70	3,90	3,60	6,50	6,10	**QREV02-24S-C**	301.303.0001	**315,00**
7,80	7,50	6,90	6,10	7,30	6,90	7,20	6,90	7,00	6,60	7,70	7,60	7,60	7,50	5,00	4,60	8,50	7,90	**QREV03-24S-C**	301.303.0002	**315,00**
9,60	9,30	7,80	7,60	9,00	8,50	8,90	8,30	8,70	8,10	9,60	9,50	9,50	9,40	6,20	5,70	10,50	9,80	**QREV04-24S-C**	301.303.0003	**315,00**
13,30	12,80	10,90	10,60	12,20	11,80	12,00	11,50	11,80	11,30	13,30	13,10	13,20	13,00	8,60	7,90	14,00	13,50	**QREV05-24S-C**	301.303.0004	**315,00**

* Solicitar herramienta Excel de selección para calcular la válvula más adecuada

CONTROL DE RECALENTAMIENTO PSHC

Refrigerante	MODELO	CÓDIGO	Precio EUROS
R134a	**PSHC01-134A-C**	301.303.0005	**346,00**
R513A	**PSHC01-513A-C**	301.303.0006	**346,00**
R450A	**PSHC01-450A-C**	301.303.0007	**346,00**
R449A	**PSHC01-449A-C**	301.303.0008	**346,00**
R448A	**PSHC01-448A-C**	301.303.0009	**346,00**
R407F	**PSHC01-407F-C**	301.303.0010	**346,00**
R407A	**PSHC01-407A-C**	301.303.0011	**346,00**
R404A	**PSHC01-404A-C**	301.303.0012	**346,00**
R22	**PSHC01-0022-C**	301.303.0013	**346,00**

* Consultar modelos para otros refrigerantes



- Control preciso del recalentamiento.
- Multiples bases de datos de refrigerantes para una configuración flexible.
- Selección de controlador de recalentamiento de precisión en función del refrigerante empleado.

WIRING

MODELO	CÓDIGO	Precio EUROS
WHA-PSHC-150-1C	301.303.0014	**87,90**

- Cable de conexión entre el transductor de presión y la válvula. Sonda de temperatura integrada.

Válvulas de Expansión Convencionales
Serie TCLE...THRE

VÁLVULAS DE EXPANSIÓN TERMOSTÁTICAS

R-22		R-134a		R-404A/R-507		R-407C		Orificio	MODELO	Elemento Térmico	Cuerpo paso ángulo	Cuerpo paso recto
MODELO	Cap. Nom. kW	MODELO	Cap. Nom. kW	MODELO	Cap. Nom. kW	MODELO	Cap. Nom. kW					
50Hw	1,90	**25MW**	1,50	**25SW**	1,30	**50NW**	2,10	**X 22440-B1B**	**TCLE**	XB1019……-1B	**C 501-5**	**9761/3**
100HW	3,70	**75MW**	2,90	**75SW**	2,60	**100NW**	4,00	**X 22440-B2B**				
200HW	7,90	**150MW**	6,10	**150SW**	5,60	**200NW**	8,50	**X 22440-B3B**				
250HW	11,90	**200MW**	9,30	**200SW**	8,40	**300NW**	12,90	**X 22440B3,5B**				
300HW	17,30	**250MW**	13,50	**250SW**	12,20	**400NW**	18,70	**X 22440-B4B**				
500HW	22,20	**350MW**	17,30	**400SW**	15,70	**550NW**	24,00	**X 22440-B5B**			**C 501-7**	**9761/4**
750HW	30,40	**550MW**	23,60	**600SW**	21,50	**750NW**	32,90	**X 22440-B6B**				
1000HW	41,10	**750MW**	32,00	**850SW**	29,00	**1000NW**	44,40	**X 22440-B7B**			**A-576**	**X6346-34**
1200HW	47,80	**900MW**	37,20	**1000SW**	33,80	**1150NW**	51,70	**X 22440-B8B**				
14HW	58,00	**11MW**	45,00	**12SW**	40,00	**14NW**	62,00	**X 11873-B4B**	**TJRE**	XB1019...-1B Y 2B	**10331**	**10332**
18HW	74,00	**13MW**	57,00	**14SW**	51,00	**17NW**	80,00	**X 11873-B5B**				
22HW	91,00	**16MW**	71,00	**18SW**	63,00	**21NW**	99,00	**X 9117-B6B**	**TERE**	XC726…..-2B	**9153**	**9152**
26HW	104,00	**19MW**	81,00	**20SW**	72,00	**25NW**	112,00	**X 9117-B7B**				
35HW	143,00	**25MW**	112,00	**27SW**	99,00	**33NW**	155,00	**X 9117-B8B**				
45HW	174,00	**31MW**	135,00	**34SW**	1120,00	**42NW**	188,00	**X 9117-B9B**				
55HW	223,00	**45MW**	174,00	**47SW**	154,00	**52NW**	241,00	**X 9166-B10B**	**TIRE**			
75HW	253,00	**55MW**	197,00	**61SW**	174,00	**71NW**	273,00	**X 9144-B11B**	**THRE**		**9149**	**9148**
100HW	302,00	**68MW**	236,00	**77Sw**	209,00	**94NW**	327,00	**X 9144-B13B**				

TABLA DE SELECCIÓN

Temperatura del líquido en entrada de la válvula expansión (ºC)	Factor de Corrección K Temperatura de evaporación (ºC) (R-404A)															
	+30	+25	+20	+15	+10	+5	0	-5	-10	-15	-20	-25	-30	-35	-40	-45
+60	1,56	1,59	1,64	1,69	1,74	1,81	1,88	1,96	2,06	2,43	2,95	3,56	4,37	5,38	6,71	8,47
+55	1,32	1,35	1,38	1,42	1,46	1,50	1,55	1,61	1,68	1,96	2,36	2,83	3,43	4,16	5,12	6,34
+50	1,16	1,18	1,20	1,23	1,26	1,30	1,34	1,38	1,43	1,67	1,99	2,37	2,85	3,43	4,18	5,14
+45	1,04	1,05	1,07	1,10	1,12	1,15	1,18	1,22	1,26	1,46	1,74	2,05	2,46	2,95	3,57	4,35
+40	0,94	0,96	0,97	0,99	1,02	1,04	1,07	1,09	1,13	1,30	1,55	1,82	2,17	2,59	3,13	3,80
+35	0,87	0,88	0,90	0,91	0,93	0,95	0,97	1,00	1,02	1,18	1,40	1,64	1,96	2,33	2,80	3,38
+30	0,81	0,82	0,83	0,84	0,86	0,88	0,90	0,92	0,94	1,08	1,28	1,50	1,78	2,11	2,53	3,05
+25		0,76	0,77	0,79	0,80	0,82	0,83	0,85	0,87	1,00	1,18	1,39	1,64	1,94	2,32	2,79
+20			0,73	0,74	0,75	0,77	0,78	0,80	0,81	0,94	1,10	1,29	1,52	1,80	2,15	2,58
+15				0,70	0,71	0,72	0,73	0,75	0,76	0,88	1,03	1,21	1,42	1,68	2,00	2,40
+10					0,67	0,68	0,69	0,71	0,72	0,83	0,97	1,13	1,34	1,58	1,88	2,25
+5						0,65	0,66	0,67	0,68	0,78	0,92	1,07	1,26	1,49	1,77	2,11
0							0,63	0,64	0,65	0,75	0,88	1,02	1,20	1,41	1,67	2,00
-5								0,61	0,62	0,71	0,83	0,97	1,14	1,34	1,59	1,90
-10									0,60	0,68	0,80	0,93	1,09	1,28	1,52	1,81
Factor de Corrección KΔp																
Δp(bar)	0,5	1,0	1,5	2,0	2,5	3,0	3,5	4,0	4,5	5,0	5,5	6,0	6,5	7,0	8,0	9,0
KΔp	4,55	3,21	2,62	2,27	2,03	1,86	1,72	1,61	1,52	1,44	1,37	1,31	1,26	1,21	1,14	1,07
Δp(bar)	10,0	11,0	12,0	13,0	14,0	15,0	16,0	17,0	18,0	19,0	20,0	21,0	22,0	23,0	24,0	25,0
KΔp	1,02	0,97	0,93	0,89	0,86	0,83	0,80	0,78	0,76	0,74	0,72	0,70	0,69	0,67	0,66	0,64



Notas:
Rendimientos indicados con Tª de condensación 38ºC; Tª de evaporación 4ºC,
Subenfriamiento de líquido 1K en la entrada de válvula de expansión.
Otras condiciones:
Qn=QoxKtxKp; Qn=Capacidad Nominal de la válvula; **Qo**=Cap. de enfriamiento requerida;
Kt=Factor de corrección de temp. de evaporación y de líquido;
Kap=Factor de corrección de caída de presión en la válvula.

Válvulas de Expansión Convencionales Serie TCLE...THRE

TABLA DE SELECCIÓN

Temperatura del líquido en entrada de la válvula expansión (ºC)	Factor de Corrección K Temperatura de evaporación (ºC) (R-407A)											
	+30	+25	+20	+15	+10	+5	0	-5	-10	-15	-20	-25
+55	1,20	1,21	1,23	1,26	1,28	1,31	1,34	1,37	1,40	1,63	1,98	2,42
+50	1,10	1,11	1,13	1,15	1,17	1,19	1,22	1,24	1,27	1,48	1,79	2,18
+45	1,02	1,03	1,05	1,06	1,08	1,10	1,12	1,14	1,17	1,35	1,64	2,00
+40	0,95	0,96	0,98	0,99	1,01	1,02	1,04	1,06	1,08	1,25	1,52	1,84
+35	0,89	0,90	0,92	0,93	0,94	0,96	0,98	0,99	1,01	1,17	1,41	1,71
+30	0,85	0,85	0,87	0,88	0,89	0,90	0,92	0,93	0,95	1,10	1,32	1,60
+25		0,81	0,82	0,83	0,84	0,85	0,87	0,88	0,90	1,03	1,25	1,51
+20			0,78	0,79	0,80	0,81	0,82	0,84	0,85	0,98	1,18	1,43
+15				0,75	0,76	0,77	0,78	0,80	0,81	0,93	1,12	1,35
+10					0,73	0,74	0,75	0,76	0,77	0,89	1,07	1,29
+5						0,71	0,72	0,73	0,74	0,85	1,02	1,23
0							0,69	0,70	0,71	0,81	0,98	1,18
-5								0,67	0,68	0,78	0,94	1,13
-10									0,65	0,75	0,90	1,08

Factor de Corrección KΔp

Δp(bar)	0,5	1,0	1,5	2,0	2,5	3,0	3,5	4,0	4,5	5,0	5,5	6,0	6,5	7,0	8,0	9,0
KΔp	4,78	3,33	2,72	2,36	2,11	1,92	1,78	1,67	1,57	1,49	1,42	1,36	1,31	1,26	1,18	1,11
Δp(bar)	10,0	11,0	12,0	13,0	14,0	15,0	16,0	17,0	18,0	19,0	20,0	21,0	22,0	23,0	24,0	25,0
KΔp	1,05	1,01	0,96	0,92	0,89	0,86	0,83	0,81	0,79	0,76	0,75	0,73	0,71	0,70	0,68	0,67

Temperatura del líquido en entrada de la válvula expansión (ºC)	Factor de Corrección K Temperatura de evaporación (ºC) (R-507A)															
	+30	+25	+20	+15	+10	+5	0	-5	-10	-15	-20	-25	-30	-35	-40	-45
+60	1,54	1,57	1,61	1,65	1,71	1,76	1,83	1,90	1,98	2,36	2,84	3,44	4,23	5,25	6,61	8,45
+55	1,30	1,33	1,36	1,39	1,43	1,47	1,52	1,57	1,62	1,92	2,29	2,75	3,35	4,11	5,11	6,44
+50	1,15	1,17	1,19	1,22	1,24	1,28	1,31	1,35	1,40	1,64	1,95	2,33	2,81	3,43	4,23	5,29
+45	1,04	1,05	1,07	1,09	1,11	1,14	1,17	1,20	1,23	1,45	1,71	2,04	2,45	2,97	3,64	4,53
+40	0,94	0,96	0,97	0,99	1,01	1,03	1,06	1,08	1,11	1,30	1,53	1,82	2,18	2,63	3,22	3,98
+35	0,87	0,88	0,90	0,91	0,93	0,95	0,97	0,99	1,01	1,18	1,39	1,65	1,97	2,37	2,89	3,56
+30	0,81	0,82	0,83	0,85	0,86	0,88	0,89	0,91	0,93	1,09	1,28	1,51	1,80	2,17	2,63	3,23
+25		0,77	0,78	0,79	0,80	0,82	0,83	0,85	0,87	1,01	1,18	1,40	1,66	1,99	2,42	2,97
+20			0,73	0,74	0,75	0,77	0,78	0,79	0,81	0,94	1,10	1,30	1,54	1,85	2,24	2,74
+15				0,70	0,71	0,72	0,73	0,75	0,76	0,88	1,03	1,21	1,44	1,73	2,09	2,55
+10					0,67	0,68	0,69	0,70	0,72	0,83	0,97	1,14	1,35	1,62	1,95	2,38
+5						0,64	0,65	0,67	0,68	0,78	0,92	1,07	1,27	1,52	1,83	2,23
0							0,62	0,63	0,64	0,74	0,87	1,02	1,20	1,43	1,73	2,10
-5								0,60	0,61	0,70	0,82	0,96	1,14	1,35	1,63	1,98
-10									0,58	0,67	0,78	0,91	1,08	1,28	1,54	1,87

Factor de Corrección KΔp

Δp(bar)	0,5	1,0	1,5	2,0	2,5	3,0	3,5	4,0	4,5	5,0	5,5	6,0	6,5	7,0	8,0	9,0
KΔp	4,63	3,27	2,67	2,31	2,07	1,89	1,75	1,64	1,54	1,46	1,40	1,34	1,28	1,24	1,16	1,09
Δp(bar)	10,0	11,0	12,0	13,0	14,0	15,0	16,0	17,0	18,0	19,0	20,0	21,0	22,0	23,0	24,0	25,0
KΔp	1,03	0,99	0,94	0,91	0,87	0,85	0,82	0,79	0,77	0,75	0,73	0,71	0,70	0,68	0,67	0,65

Notas:
Rendimientos indicados con Tª de condensación 38ºC; Tª de evaporación 4ºC, Subenfriamiento de líquido 1K en la entrada de válvula de expansión.
Otras condiciones: **Qn=QoxKtxKp; Qn**=Capacidad Nominal de la válvula; **Qo**=Cap. de enfriamiento requerida; **Kt**=Factor de corrección de temp. de evaporación y de líquido; **Kap**=Factor de corrección de caída de presión en la válvula.

Válvulas de Expansión Convencionales Serie TCLE...THRE

TABLA DE SELECCIÓN

Temperatura del líquido en entrada de la válvula expansión (ºC)	Factor de Corrección K_t Temperatura de evaporación (ºC) (R-134a)															
	+30	+25	+20	+15	+10	+5	0	-5	-10	-15	-20	-25	-30	-35	-40	-45
+60	1,22	1,25	1,27	1,30	1,33	1,36	1,40	1,44	1,48	1,75	2,08	2,46	2,94	3,50	4,12	4,83
+55	1,14	1,16	1,18	1,21	1,23	1,26	1,29	1,33	1,36	1,60	1,90	2,25	2,68	3,18	3,74	4,36
+50	1,07	1,08	1,10	1,13	1,15	1,17	1,20	1,23	1,26	1,48	1,76	2,07	2,46	2,92	3,42	3,98
+45	1,00	1,02	1,04	1,06	1,08	1,10	1,12	1,15	1,17	1,38	1,63	1,92	2,28	2,70	3,15	3,65
+40	0,93	0,96	0,98	0,99	1,01	1,03	1,05	1,08	1,10	1,29	1,52	1,79	2,12	2,50	2,92	3,38
+35	0,90	0,91	0,92	0,94	0,96	0,97	0,99	1,01	1,03	1,21	1,43	1,68	1,99	2,34	2,73	3,15
+30	0,85	0,86	0,88	0,89	0,91	0,92	0,94	0,96	0,98	1,14	1,35	1,58	1,87	2,20	2,55	2,95
+25		0,82	0,83	0,85	0,86	0,87	0,89	0,91	0,92	1,08	1,27	1,49	1,76	2,07	2,40	2,77
+20			0,80	0,81	0,82	0,83	0,85	0,89	0,88	1,02	1,21	1,41	1,67	1,96	2,27	2,61
+15				0,77	0,78	0,79	0,81	0,82	0,84	0,97	1,15	1,34	1,58	1,85	2,15	2,47
+10					0,75	0,76	0,77	0,78	0,80	0,93	1,09	1,28	1,51	1,76	2,04	2,35
+5						0,73	0,74	0,75	0,76	0,89	1,04	1,22	1,44	1,68	1,94	2,23
0							0,71	0,72	0,73	0,85	1,00	1,17	1,37	1,61	1,86	2,13
-5								0,69	0,70	0,82	0,96	1,12	1,31	1,54	1,78	2,04
-10									0,68	0,79	0,92	1,07	1,26	1,48	1,70	1,95
Factor de Corrección KΔp																
Δp(bar)	0,5	1,0	1,5	2,0	2,5	3,0	3,5	4,0	4,5	5,0	5,5	6,0	6,5	7,0	7,5	8,0
KΔp	3,50	2,48	2,02	1,75	1,57	1,43	1,32	1,24	1,17	1,11	1,06	1,01	0,97	0,94	0,90	0,88
Δp(bar)	8,5	9,0	9,5	10,0	10,5	11,0	11,5	12,0	13,0	14,0	15,0	16,0	17,0	18,0	19,0	20,0
KΔp	0,85	0,83	0,80	0,78	076	0,75	0,73	0,72	0,69	0,66	0,64	0,62	0,60	0,58	0,57	0,55



Temperatura del líquido en entrada de la válvula expansión (ºC)	Factor de Corrección K_t Temperatura de evaporación (ºC) (R-22)															
	+30	+25	+20	+15	+10	+5	0	-5	-10	-15	-20	-25	-30	-35	-40	-45
+60	1,22	1,23	1,24	1,25	1,26	1,28	1,30	1,31	1,38	1,58	1,84	2,16	2,56	3,04	3,55	4,23
+55	1,14	1,15	1,16	1,17	1,19	1,20	1,22	1,23	1,29	1,42	1,72	2,02	2,39	2,83	3,30	3,94
+50	1,08	1,09	1,10	1,11	1,12	1,13	1,15	1,16	1,21	1,39	1,62	1,89	2,24	2,66	3,10	3,68
+45	1,02	1,03	1,04	1,05	1,06	1,07	1,08	1,10	1,15	1,31	1,52	1,79	2,11	2,50	2,91	3,46
+40	0,97	0,98	0,99	1,00	1,01	1,02	1,03	1,04	1,09	1,24	1,45	1,69	2,00	2,37	2,75	3,27
+35	0,92	0,93	0,94	0,95	0,96	0,97	0,98	0,99	1,03	1,18	1,37	1,61	1,89	2,24	2,60	3,09
+30	0,88	0,89	0,90	0,91	0,92	0,93	0,94	0,95	0,99	1,13	1,31	1,55	1,83	2,13	2,47	2,93
+25		0,85	0,86	0,87	0,88	0,89	0,89	0,90	0,94	1,08	1,25	1,46	1,72	2,03	2,36	2,80
+20			0,83	0,83	0,84	0,85	0,86	0,87	0,90	1,03	1,19	1,40	1,64	1,94	2,25	2,66
+15				0,80	0,81	0,81	0,82	0,83	0,87	0,99	1,14	1,34	1,57	1,86	2,15	2,55
+10					0,78	0,78	0,79	0,80	0,83	0,95	1,10	1,28	1,51	1,78	2,06	2,44
+5						0,75	0,76	0,77	0,80	0,91	1,06	1,23	1,45	1,71	1,98	2,34
0							0,73	0,74	0,77	0,88	1,02	1,19	1,39	1,65	1,90	2,25
-5								0,71	0,74	0,85	0,98	1,14	1,34	1,58	1,83	2,17
-10									0,72	0,82	0,95	1,10	1,30	1,53	1,77	2,09
Factor de Corrección KΔp																
Δp(bar)	0,5	1,0	1,5	2,0	2,5	3,0	3,5	4,0	4,5	5,0	5,5	6,0	6,5	7,0	8,0	9,0
KΔp	4,25	3,00	2,46	2,13	1,90	1,74	1,61	1,50	1,42	1,35	1,28	1,23	1,18	1,14	1,06	1,00
Δp(bar)	10,0	11,0	12,0	13,0	14,0	15,0	16,0	17,0	18,0	19,0	20,0	21,0	22,0	23,0	24,0	25,0
KΔp	0,95	0,91	0,87	0,83	0,80	0,78	0,75	0,73	0,71	0,69	0,67	0,66	0,64	0,63	0,61	0,60

Notas:
Rendimientos indicados con Tª de condensación 38ºC; Tª de evaporación 4ºC,
Subenfriamiento de líquido 1K en la entrada de válvula de expansión.
Otras condiciones:
Qn=QoxKtxKp; Qn=Capacidad Nominal de la válvula;
Qo=Cap. de enfriamiento requerida; **Kt**=Factor de corrección de temp. de evaporación y de líquido;
Kap=Factor de corrección de caída de presión en la válvula.

Válvulas de Expansión Convencionales Serie TLCE...THRE

ELEMENTOS TERMOSTÁTICOS / CUERPOS / ORIFICIOS

Elementos Termostáticos

Serie	MODELO	Gas	CÓDIGO	Precio EUROS
TCLE/TJRE	XB1019HW100-1B	R-22	300.302.0001	173,00
	XB1019HW65-1B		300.302.0002	173,00
	XB1019HW35-1B		300.302.0003	173,00
	XB1019HW100-2B		300.302.0004	204,00
	XB1019HW65-2B		300.302.0005	173,00
	XB1019HW35-2B		300.302.0006	204,00
TERE	XC726HW100-2B		300.302.0007	342,00
TIRE	XC726HW65-2B		300.302.0008	342,00
THRE	XC726HW35-2B		300.302.0009	342,00
TCLE/TJRE	XB1019MW55-1B	R-134a	300.302.0010	149,00
	XB1019MW35-1B		300.302.0011	149,00
	XB1019MW55-2B		300.302.0012	176,00
	XB1019MW35-2B		300.302.0013	173,00
TERE/TIRE/	XC726MW55-2B		300.302.0014	296,00
THRE	XC726MW35-2B		300.302.0015	296,00
TCLE/TJRE	XB1019NW100-1B	R-407C	300.302.0016	149,00
	XB1019NW100-2B		300.302.0017	176,00
TERE/TIRE/THRE	XC726NW100-2B		300.302.0018	296,00
TCLE/TJRE	XB1019SW-1B	R-404A/R-507A	300.302.0019	149,00
	XB1019SW80-1B		300.302.0020	149,00
	XB1019SW40-1B		300.302.0021	149,00
	XB1019SW80-2B		300.302.0022	176,00
	XB1019SW40-2B		300.302.0023	176,00
TERE	XC726SW-2B		300.302.0024	296,00
TIRE	XC726SW80-2B		300.302.0025	296,00
THRE	XC726SW40-2B		300.302.0026	296,00





Cuerpos para Válvulas de Expansión

Conexiones		Modelo Cuerpo Soldar		CÓDIGO Cuerpo	Precio EUROS
Entrada	Salida	Ángulo	Recto		
3/8"	5/8"	C-501-5	-	300.302.0045	38,90
3/8"	5/8"	-	9761-3	300.302.0046	69,90
1/2"	5/8"	C-501-7	-	300.302.0047	38,90
1/2"	5/8"	-	9761-4	300.302.0048	59,60
5/8"	7/8"	A-576	-	300.302.0049	59,60
7/8"	7/8"	10331	-	300.302.0050	85,90
7/8"	7/8"	9153	-	300.302.0051	85,90
7/8"	7/8"	9149	-	300.302.0052	85,90
7/8"	7/8"	-	10332	300.302.0053	121,00
7/8"	7/8"	-	9152	300.302.0054	121,00
7/8"	7/8"	-	9148	300.302.0055	121,00





Orificios

MODELO	CÓDIGO	Precio EUROS
X 22440-B1B	300.302.0027	83,10
X 22440-B2B	300.302.0028	83,10
X 22440-B3B	300.302.0029	83,10
X 22440-B3,5B	300.302.0030	83,10
X 22440-B4B	300.302.0031	83,10
X 22440-B5B	300.302.0032	83,10
X 22440-B6B	300.302.0033	83,10
X 22440-B7B	300.302.0034	83,10
X 22440-B8B	300.302.0035	83,10
X 11873-B4B	300.302.0036	213,00
X 11873-B5B	300.302.0037	213,00
X 9117-B6B	300.302.0038	222,00
X 9117-B7B	300.302.0039	222,00
X 9117-B8B	300.302.0040	222,00
X 9117-B9B	300.302.0041	222,00
X 9166-B10B	300.302.0042	310,00
X 9144-B11B	300.302.0043	470,00
X 9144-B13B	300.302.0044	470,00

Notas:
Las válvulas se suministran por componentes: elemento térmico, orificio y cuerpo ángulo / recto.



Válvulas Solenoides Serie EVR/EVRH

CUERPO VÁLVULA SOLENOIDE 2 VÍAS NC (SIN BOBINAS)

Tensión Bobina	Roscar SAE	Soldar ODF	Apertura Manual	kv (m^3/h)	CÓDIGO Danfoss	MODELO Válvula	CÓDIGO Danfoss Actual	MODELO Válvula Actual	CÓDIGO*	CÓDIGO Actual	Precio EUROS
c.a. / c.c.	1/2"	1/2"	No	1,9	032G1054	**EVRH-10**	032L1217	**EVR-10**	302.300.0001	302.300.0194	**150,00**
	5/8"	5/8"	No	2,6	032G1056	**EVRH-15**	032L1228	**EVR-15**	302.300.0002	302.300.0195	**247,00**
	7/8"	7/8"	No	5	032G1057	**EVRH-20**	032L1240	**EVR-20**	302.300.0003	302.300.0196	**356,00**

- Amplia gama de bobinas de corriente alterna (c.a.) y continua (c.c.)
- Para aplicaciones con R-410A, R-744 (C02), R-404A, R-407C
- Diseñadas para temperaturas del fluido de +105ºC
- Máxima presión de diseño a 45,2 bar.
- Disponible con conexión alargada para soldar de hasta 7/8" y su soldadura se puede realizar sin desmontar la válvula
- (NC): Válvulas normalmente cerradas
- Selección bobina página 15.



CUERPO VÁLVULA SOLENOIDE 2 VÍAS NO (SIN BOBINA)

Tipo Bobina	Capac. Frigorífica (kW) Tª Evaporación (-10ºC)			Roscar SAE	Soldar ODF	CÓDIGO Danfoss	MODELO Válvula	CÓDIGO Danfoss Actual	MODELO Válvula Actual	CÓDIGO*	CÓDIGO Actual	Precio EUROS
	R-407C	R-404A	F-134a									
No usar de doble frecuencia	15,13	11,20	14,80	3/8"	-	032F8085	**EVR-6**	032L8085	**EVR-6**	302.300.0004	302.300.0197	**170,00**
				-	3/8"	032F1290		032L1290		302.300.0005	302.300.0198	**170,00**
	35,91	20,70	35,30	1/2"	-	032F8090	**EVR-10**	032L8090	**EVR-10**	302.300.0006	302.300.0199	**220,00**
				-	1/2"	032F1291		032L1291		302.300.0007	302.300.0200	**220,00**
	49,16	36,50	48,30	-	5/8"	032F1299	**EVR-15**	032L1299	**EVR-15**	302.300.0009	302.300.0201	**313,00**
				-	7/8"	032F3270		032L3270		302.300.0010	302.300.0202	**326,00**
	94,94	70,30	92,80	-	7/8"	032F1260	**EVR-20**	032L1260	**EVR-20**	302.300.0011	302.300.0203	**428,00**
				-	1 1/8"	032F1269		032L1269		302.300.0012	302.300.0204	**428,00**
	113,74	84,30	111,00	-	1 3/8"	032F3268	**EVR-22**	032L3268	**EVR-22**	302.300.0013	302.300.0205	**453,00**

- Rendimientos indicados con Tº de evaporación a -10ºC; Tª de líquido a +25ºC• Pérdida de carga en válvula de 0,15 bar.
- (No): válvulas normalmente abiertas.
- Selección bobina página 15.



* Códigos hasta finalización de stock.

Válvulas Solenoides/Bobinas Serie EVR...EVSI

BOBINAS PARA VÁLVULA SOLENOIDES

Bobinas Corriente Alterna BE (Standard) 10W-21 bar

Tipo de Válvula	Conexión Eléctrica	Alimentación Eléctrica	CÓDIGO Danfoss	CÓDIGO	Precio EUROS
EVR-3->40 (NC) EVR-6->22 (NO) (1) EVH-3->10, EVRC(1) EVRA, EVRAT(1), EVRS/EVRST (1) PKVD, EVM (NC) EVSI (1)	Caja Terminal IP67	24V/50Hz	018F6707	302.300.0061	**63,70**
		220-230V/50Hz	018F6701	302.300.0062	
	Clavijas Amp +Tapa Protección IP20	24V/50Hz	018F6182	302.300.0063	**41,20**
		220-230V/50Hz	018F6176	302.300.0064	
	1m CABLE de 3 hilos IP67	24V/50Hz	018F6257	302.300.0065	**63,70**
		220-230V/50Hz	018F6251	302.300.0066	

Bobinas Corriente Alterna BG (Especiales) 12W-25 bar

Tipo de Válvula	Conexión Eléctrica	Alimentación Eléctrica	CÓDIGO Danfoss	CÓDIGO	Precio EUROS
EVR-3->40 (NC) EVR-6->22 (NO) (1) EVH-3->10, EVRC(1) EVRA, EVRAT(1), EVRS/EVRST (1) PKVD, EVM (NC), EVSI (1)	Caja Terminal P67	24V/50Hz	018F6707	302.300.0061	**63,70**
		110V/50Hz	018F6811	302.300.0144	**72,00**
		220-230V/50Hz	018F6801	302.300.0068	
		240V/50Hz	018F6802	302.300.0069	
		220V/60Hz	018F6814	302.300.0070	
EVR-20->22 (1) EVRC-20 EVRAT-20	Caja Terminal P67	48V/50Hz	018F6856	302.300.0071	**72,00**
		24V/50Hz	018F6857	302.300.0072	
		220V/50Hz	018F6859	302.300.0073	

Bobinas Corriente Alterna BG (Especiales) 20W-21 bar

Tipo de Válvula	Conexión Eléctrica	Alimentación Eléctrica	CÓDIGO Danfoss	CÓDIGO	Precio EUROS
EVR-3->40 (NC) EVR-6->22 (NO) (1) EVH-3->10, EVRC(1) EVRA, EVRAT(1), EVRS/EVRST (1) PKVD, EVM (NC), EVSI (1)	Caja Terminal P67	12 V.d.c	018F6856	302.300.0071	**72,00**
		24 V.d.c	018F6857	302.300.0072	
		48 V.d.c	018F6859	302.300.0073	
		110 V.d.c	018F6860	302.300.0074	**72,90**
		220 V.d.c	018F6851	302.300.0075	**72,00**

Bobinas ATEX Modelo BV 11W

Tipo de Válvula	Conexión Eléctrica	Alimentación Eléctrica	CÓDIGO Danfoss	CÓDIGO	Precio EUROS
EVR 2 - 3 (NC)	Cable 1 mm IP-67	230VAC	018Z6122	302.300.0164	**67,70**
		24 VAC	018Z6120	302.300.0168	**65,80**


BE


BG


BV

Válvulas Solenoides Serie EVO/EVR

VÁLVULAS SOLENOIDES 2 VÍAS NC (SIN BOBINA)



Tipo Bobina	Capac. Frigorífica (kW) Tª Evaporación (-10ºC)			Soldar ODF	Roscar SAE	CÓDIGO Danfoss	MODELO Válvula	CÓDIGO Danfoss Actual	MODELO Válvula Actual	CÓDIGO*	CÓDIGO Actual	Precio EUROS
	R-407C	R-404A	R-134a									
10 kW 220V 50Hz	3,70	2,40	2,80	1/4"	-	032F805931	**EVO-100**	032F805931	**EVO-100**	302.300.0014	302.300.0014	**57,40**
				-	1/4"	032F2016		032F2016		302.300.0015	302.300.0015	**60,50**
	5,00	3,40	4,50	1/4"	-	032F811831	**EVO-101**	032F811831	**EVO-101**	302.300.0016	302.300.0016	**76,80**
				-	1/4"	032F2047		032F2047		302.300.0017	302.300.0017	**80,40**
				3/8"	-	02F811931		02F811931		302.300.0018	302.300.0018	**76,80**
				-	3/8"	032F2046		032F2046		302.300.0019	302.300.0019	**80,40**
	14,50	10,20	13,40	3/8"	-	032F807631	**EVO-102**	032L8076	**EVO-102**	302.300.0020	302.300.0206	**85,80**
				-	3/8"	032F2087		032L2087		302.300.0021	302.300.0207	**92,40**
				1/2"	-	032F807731		032L8077		302.300.0022	302.300.0208	**87,90**
				-	1/2"	032F2086		032L2086		302.300.0023	302.300.0209	**92,40**
				1/2"	-	032F809631	**EVO-103**	032L8096	**EVO-103**	302.300.0024	302.300.0210	**113,00**
				-	1/2"	032F2127		032L2127		302.300.0025	302.300.0211	**120,00**
	34,70	24,10	31,80	5/8"	-	032F809731		032L8097	**EVO-103**	302.300.0026	302.300.0212	**118,00**
				-	5/8"	032F2116		032L2116		302.300.0027	302.300.0213	**127,00**

CUERPO VÁLVULA SOLENOIDE 2 VÍAS NC (SIN BOBINA)



Tipo Bobina	Capac. Frigorífica (kW) Tª Evaporación (-10ºC)			Soldar ODF	Roscar SAE	CÓDIGO Danfoss	MODELO Válvula	CÓDIGO Danfoss Actual	MODELO Válvula Actual	CÓDIGO*	CÓDIGO Actual	Precio EUROS
	R-407C	R-404A	R-134a									
c.a.	2,90	2,00	3,80	1/4"	-	032F1201	**EVR-2**	032F1201	**EVR-2**	302.300.0028	302.300.0028	**74,10**
				-	1/4"	032F8056		032F8056		302.300.0029	302.300.0029	**74,10**
c.a.	5,00	3,40	4,50	1/4"	-	032F1206	**EVR-3**	032F1206	**EVR-3**	302.300.0030	302.300.0030	**74,70**
				-	1/4"	032F8107		032F8107		302.300.0031	302.300.0031	**74,70**
c.a./c.c.				3/8"	-	032F1204		032F1204		302.300.0032	302.300.0032	**74,70**
				-	3/8"	032F8116		032F8116		302.300.0033	302.300.0033	**74,70**
	14,50	10,20	13,40	3/8"	-	032F1212	**EVR-6**	032L1212	**EVR-6**	302.300.0034	302.300.0214	**108,00**
				-	3/8"	032F8072		032L8072		302.300.0035	302.300.0215	**110,00**
				1/2"	-	032F1209		032L1209		302.300.0036	302.300.0216	**108,00**
				-	1/2"	032F8079		032L8079		302.300.0037	302.300.0217	**108,00**
	34,70	24,10	31,80	1/2"	-	032F1217	**EVR-10**	032L1217	**EVR-10**	302.300.0038	302.300.0194	**150,00**
				-	1/2"	032F8095		032L8095		302.300.0039	302.300.0219	**150,00**
				5/8"	-	032F1214		032L1214		302.300.0040	302.300.0220	**150,00**
				-	5/8"	032F8098		032L8098		302.300.0041	302.300.0221	**169,00**
	47,20	32,90	43,50	5/8"	-	032F1228	**EVR-15**	032L1228	**EVR-15**	302.300.0042	302.300.0195	**247,00**
				-	5/8"	032F8101		032L8101		302.300.0043	302.300.0218	**247,00**
				7/8"	-	032F1225		032L1225		302.300.0044	302.300.0222	**247,00**
c.a.	90,80	63,40	83,80	7/8"	-	032F1240	**EVR-20**	032L1240	**EVR-20**	302.300.0045	302.300.0196	**356,00**
				7/8"	-	032F1254		032L1254		302.300.0046	302.300.0223	**431,00**
				1 1/8"	-	032F1244		032L1244		302.300.0047	302.300.0224	**368,00**
c.a.	109,40	76,10	100,40	1 3/8"	-	032F3267	**EVR-22**	032L3267	**EVR-22**	302.300.0048	302.300.0225	**485,00**
c.a./c.c.	182,30	127,10	168,00	1 1/8"	-	032F2201	**EVR-25**	032L2201	**EVR-25**	302.300.0049	302.300.0226	**629,00**
				1 1/8"	-	032F2200		032L2200		302.300.0050	302.300.0227	**685,00**
				1 3/8"	-	032F2208		032L2208		302.300.0051	302.300.0228	**629,00**
				1 3/8"	-	032F2207		032L2207		302.300.0052	302.300.0229	**685,00**
	290,60	203,30	268,50	1 3/8"	-	042H1106	**EVR-32**	032L1106	**EVR-32**	302.300.0053	302.300.0230	**921,00**
				1 3/8"	-	042H1105		032L1105		302.300.0054	302.300.0231	**962,00**
				1 5/8"	-	042H1104		032L1104		302.300.0055	302.300.0232	**918,00**
				1 5/8"	-	042H1103		032L1103		302.300.0056	302.300.0233	**964,00**
	454,20	317,10	418,80	1 5/8"	-	042H1110	**EVR-40**	032L1110	**EVR-40**	302.300.0057	302.300.0234	**1.036,00**
				1 5/8"	-	042H1109		032L1109		302.300.0058	302.300.0235	**1.242,00**
				2 1/8"	-	042H1112		032L1112		302.300.0059	302.300.0236	**1.036,00**
				2 1/8"	-	042H1111		032L1111		302.300.0060	302.300.0237	**1.097,00**

* Códigos hasta finalización de stock.

Válvulas Solenoides para Agua y Bobinas Serie EV220B

Cuerpo Valvulas Solenoides 2 Vías (NA) para Agua Glicolada

Conexiones	Orificio Ø (mm)	Kv (m^3/h)	Pres.Diferencial Min.Max (bar)	Temp.Aplicación Min.Max (°C)	CÓDIGO Danfoss	MODELO	CÓDIGO	Precio EUROS
1/2 Gas-H	15	4	0.3 – 16	+30 – 120	032U7117	**EV220B15**	302.300.0163	**268,00**
3/4 Gas-H	20	8	0.3 – 16	+30 – 120	032U7122	**EV220B20**	302.300.0171	**350,00**
1 Gas-H	25	11	0.3 – 16	+30 – 120	032U7127	**EV220B25**	302.300.0172	**470,00**
1-1/4 Gas-H	32	18	0.3 – 16	+30 – 120	032U7134	**EV220B32**	302.300.0173	**627,00**
1-1/2 Gas-H	40	24	0.3 – 10	+30 – 120	032U7142	**EV220B40**	302.300.0174	**782,00**
2 Gas-H	50	40	0.3 – 10	+30 – 120	032U7152	**EV220B50**	302.300.0175	**1.085,00**



Cuerpo Valvulas Solenoides 2 Vías (Nc) para Agua Glicolada

Conexiones	Orificio Ø (mm)	Kv (m^3/h)	Pres.Diferencial Min.Max (bar)	Temp.Aplicación Min.Max (°C)	CÓDIGO Danfoss	MODELO	CÓDIGO	Precio EUROS
1/4" Gas-H	6	0,7	0,1-20	30 +100	032U1236	**EV220B6**	302.300.0176	**92,40**
3/8" Gas-H	6	0,7	0,1-20	30 +100	032U1241	**EV220B6**	302.300.0177	**92,40**
3/8" Gas-H	10	1,5	0,1-20	30 +100	032U1246	**EV220B10**	302.300.0178	**93,80**
1/2" Gas-H	10	1,5	0,1-20	30 +100	032U1251	**EV220B10**	302.300.0179	**113,00**
1/2" Gas-H	12	2,5	0,3-10	30 +100	032U1256	**EV220B15**	302.300.0180	**149,00**
1/2" Gas-H	15	4	0,3-16	30 +140	032U7115	**EV220B15**	302.300.0076	**199,00**
3/4" Gas-H	18	6	0,3-10	30 +100	032U1261	**EV220B20**	302.300.0181	**262,00**
3/4" Gas-H	20	8	0,3-16	30 +140	032U7120	**EV220B20**	302.300.0141	**366,00**
1" Gas-H	22	6	0,3-10	30 +140	032U1263	**EV220B22**	302.300.0182	**365,00**
1" Gas-H	25	11	0,3-16	30 +140	032U7125	**EV220B25**	302.300.0183	**505,00**
1 1/4" Gas-H	32	18	0,3-16	30 +140	032U7132	**EV220B32**	302.300.0079	**745,00**
1 1/2" Gas-H	40	24	0,3-16	30 +140	032U7140	**EV220B40**	302.300.0156	**883,00**
2" Gas-H	50	40	0,3-16	30 +140	032U7150	**EV220B50**	302.300.0157	**848,00**





Bobinas para Valvulas Solenoides de Agua

Bobina	Válvula Solenoide	Tipo	Tensión	CÓDIGO Danfoss	CÓDIGO	Precio EUROS
BE 10 W	EV220B	240AS	220-230 V 50 Hz	018F6701	302.300.0062	**63,70**
BE 10 W		240AS	220-230 V 50 Hz	018F6251	302.300.0066	**63,70**
BE 10 W		380 AS	380-400 V 50 Hz	018F6253	323.300.0002	**63,70**
BE 10 W		380AS	380-400 V 50 Hz	018F6703	323.300.0003	**63,70**
BE 10 W		024 AS	24 V 50 Hz	018F6257	302.300.0065	**63,70**
BE 10 W		024 AS	24 V 50 Hz	018F6707	302.300.0061	**63,70**
Conector IP65				042N0156	323.300.0007	**14,70**



Válvulas Solenoides

VÁLVULAS SOLENOIDES

Kv m³/h	Ø mm Orificio	Presión Max. Trabajo	Conexiones ODF	MODELO	CÓDIGO	Precio EUROS
0,2	3	31	1/4"	**110RB2T2**	302.302.0002	**55,60**
0,2	3		3/8"	**110RB2T3**	302.302.0008	**55,60**
0,4	4		3/8"	**200RB3T3**	302.302.0009	**79,60**
0,9	6		3/8"	**200RB4T3**	302.302.0001	**86,30**
0,9	6		1/2"	**200RB4T4**	302.302.0010	**86,30**
1,6	10		1/2"	**200RB6T4**	302.302.0011	**95,20**
1,6	10		5/8"	**200RB6T5**	302.302.0012	**95,20**
2,3	12,5		5/8"	**240RA8T5-T**	302.302.0013	**172,00**
2,3	12,5		7/8"	**240RA8T7-T**	302.302.0014	**172,00**
4,8	15		5/8"	**240RA9T5-T**	302.302.0015	**206,00**
4,8	15		7/8"	**240RA9T7-T**	302.302.0016	**206,00**
4,8	15		1-1/8"	**240RA9T9-T**	302.302.0017	**206,00**
5,4	20		7/8"	**240RA12T7-T**	302.302.0018	**234,00**
5,4	20		1-1/8"	**240RA12T9-T**	302.302.0019	**234,00**
8,8	25		1-1/8"	**240RA16T9-T**	302.302.0020	**422,00**
8,8	25		1-3/8"	**240RA16T11-T**	302.302.0021	**422,00**
12,8	32		1-3/8"	**240RA20T11-M**	302.302.0022	**609,00**
12,8	32		1-5/8"	**240RA20T13-M**	302.302.0023	**609,00**
12,8	32		2-1/8"	**240RA20T17-M**	302.302.0024	**609,00**



Modelo T sin vástago
Modelo M con vástago

VÁLVULAS SOLENOIDES NORMALMENTE ABIERTAS

Kv m³/h	Presión Max. Trabajo	Conexiones ODS	MODELO	CÓDIGO	Precio EUROS
2,3	35	5/8"	**540RA8T5**	302.302.0025	**186,00**
4,8		5/8"	**540RA9T5**	302.302.0026	**212,00**
4,8		7/8"	**540RA8T7**	302.302.0027	**212,00**
5,4		7/8"	**540RA12T7**	302.302.0028	**269,00**
8,8		1-1/8"	**540RA16T9**	302.302.0029	**461,00**
12,8	28	1-3/8"	**540RA20T11**	302.302.0030	**920,00**



BOBINAS PARA VÁLVULAS SOLENOIDES

Para Válvulas	Conexión	Potencia Absorbida W	Tensión		MODELO	Código Alco	CÓDIGO	Precio EUROS
			CA 50-60 Hz	CC				
110RB 200RB 240RA 540RA 3031RB 702RA M36	No Incluido Conector ASC N15	17 VA	230 V	-	**ASC3**	801077	302.302.0004	**34,90**
			24 V		**ASC3**	801079	302.302.0007	**34,90**
			-	24 V	**ASC3 24V**	801076	302.302.0033	**55,20**
Conector con cable 1,5 metros					**ASC N15**	804570	302.302.0034	**8,30**
Conector convertidor de 24 C CA 24 V CC					**DS 2 N15**	804620	302.302.0035	**26,60**



IMPULSO TECNOLÓGICO

Escanee el código QR



YOUR WORLD. BETTER.

De acuerdo con la mejor tradición italiana, nuestros productos son sinónimo de capacidad innovadora, atención a los detalles y seriedad por parte del servicio al cliente. La integración de la componente electrónica en nuestros productos nos permite obtener soluciones de ahorro energético y ofrecer flexibilidad ante las peticiones del cliente.



Visite nuestra página www.castel.it y síganos en las redes sociales

Castel® Italian technology

Válvulas Solenoides

TABLA DE SELECCIÓN

Capacidad (kW)								K	Roscar SAE	Soldar ODF	MODELO	CÓDIGO	Precio EUROS
Líquido													
R-134a		R-407C		R-404A									
+5ºC	-5ºC	+5ºC	-5ºC	+5ºC	-5ºC	-25ºC	-35ºC						
2,48	2,38	2,73	2,64	1,73	1,66	1,52	1,43	5	-	1/4"	**1028/2 A6**	302.301.0001	**31,20**
-	-	-	-	-	-	2,23	2,14	35					
2,89	2,77	3,18	3,08	2,02	1,94	1,77	1,67	5	1/4"	-	**1020/2 A6**	302.301.0002	**28,40**
-	-	-	-	-	-	2,6	2,5	35					
3,8	3,64	4,18	4,05	2,65	2,55	2,33	2,19	5	3/8"	-	**1020/3 A6**	302.301.0003	**30,90**
-	-	-	-	-	-	3,42	3,28	35					
3,8	3,64	4,18	4,05	2,65	2,55	2,33	2,19	5	-	3/8"	**1028/3 A6**	302.301.0004	**33,60**
-	-	-	-	-	-	3,42	3,28	35					
17,0	16,3	17,2	16,7	11,9	11,5	10,61	10,14	5	-	3/8"	**1038/3 A6**	302.301.0005	**49,60**
13,21	12,67	14,54	14,09	9,23	8,85	8,09	7,62	5	3/8"	-	**1064/3 A6**	302.301.0006	**40,30**
-	-	-	-	-	-	11,9	11,42	35					
13,21	12,67	14,54	14,09	9,23	8,85	8,09	7,62	5	-	3/8"	**1068/3 A6**	302.301.0007	**43,30**
-	-	-	-	-	-	11,9	11,42	35					
17,0	16,3	17,2	16,7	11,9	11,4	10,57	10,10	5	-	1/2"	**1038/4 A6**	302.301.0008	**53,30**
40,8	39,1	41,4	40,1	28,6	27,4	25,40	24,28	5	-	1/2"	**1048/4 A6**	302.301.0009	**65,60**
13,21	12,67	14,54	14,09	9,23	8,85	8,09	7,62	5	1/2"	-	**1064/4 A6**	302.301.0010	**40,40**
-	-	-	-	-	-	11,9	11,42	35					
13,21	12,67	14,54	14,09	9,23	8,85	8,09	7,62	5	-	1/2"	**1068/4 A6**	302.301.0011	**45,30**
-	-	-	-	-	-	11,9	11,42	35					
36,33	34,85	39,99	38,75	25,39	24,35	22,25	20,94	5	1/2"	-	**1070/4 A6**	302.301.0012	**52,90**
-	-	-	-	-	-	32,73	31,42	35					
36,33	34,85	39,99	38,75	25,39	24,35	22,25	20,94	5	-	1/2"	**1078/4 A6**	302.301.0013	**57,70**
-	-	-	-	-	-	32,73	31,42	35					
51,0	48,9	51,7	50,1	35,7	34,2	31,71	30,31	5	-	5/8"	**1048/5 A6**	302.301.0014	**77,20**
43,1	41,34	47,44	45,98	30,13	28,88	26,4	24,85	5	5/8"	-	**1070/5 A6**	302.301.0015	**57,80**
-	-	-	-	-	-	38,82	37,27	35					
43,1	41,3	47,4	46,0	30,1	28,9	26,4	24,85	5	-	5/8"	**1078/5 A6**	302.301.0016	**69,30**
-	-	-	-	-	-	38,82	37,27	35					
51,0	48,9	51,7	50,1	35,7	34,22	31,69	30,29	5	-	7/8"	**1049/7 A6**	302.301.0017	**88,40**

- Rendimientos indicados con Tª de condensación +45ºC.
- Versión normalmente cerrada (NC).
- Bajo demanda se puede servir válvulas solenoides NO.

Nota:
5K Aplicación standard.
35K Aplicación baja temperatura con Sub-enfriador de líquido.





Válvulas Solenoides

Novedad *

Válvulas Solenoide NC serie POLYHEDRA

TS (ºC) Min	TS (ºC) Max	Kv (m³/h)	Roscar SAE	MODELO	CÓDIGO	Precio EUROS	
-40	130	0,18	1/4"	**1020N/2A6**	302.301.0094	**31,50**	
			3/8"	**1020N/3A6**	302.301.0095	**34,20**	
-40	120	0,80	3/8"	**1064N/3A6**	302.301.0096	**44,50**	
			1/2"	**1064N/4A6**	302.301.0097	**44,60**	
		2,20	1/2"	**1070N/4A6**	302.301.0098	**58,30**	
			5/8"	**1070N/5A6**	302.301.0099	**63,80**	
		3,80	5/8"	**1090N/5A6**	302.301.0100	**94,00**	
			3/4"	**1090N/6A6**	302.301.0101	**98,60**	
		1,00	3/8"	**1034N/3A6**	302.301.0102	**51,80**	
			1/2"	**1034N/4A6**	302.301.0103	**51,90**	
		2,40	1/2"	**1040N/4A6**	302.301.0104	**68,00**	
			5/8"	**1040N/5A6**	302.301.0105	**74,50**	
		3,80	5/8"	**1050N/5A6**	302.301.0106	**129,50**	
			3/4"	**1050N/6A6**	302.301.0107	**131,60**	
-40	130	0,15	1/4"	**1028N/2A6**	302.301.0108	**34,50**	
		0,23	1/4"	**1028N/2A6.E**	302.301.0109	**36,10**	
			3/8"	**1028N/3A6**	302.301.0110	**37,10**	
-40	120	0,80	3/8"	**1068N/3A6**	302.301.0111	**47,70**	
			1/2"	**1068N/4A6**	302.301.0112	**50,10**	
		2,20	1/2"	**1078N/4A6**	302.301.0113	**63,60**	
		2,61	5/8"	**1078N/5A6**	302.301.0114	**75,00**	
			7/8"	**1079N/7A6**	302.301.0115	**85,10**	
		3,80	5/8"	**1098N/5A6**	302.301.0116	**97,00**	
		4,80	3/4"	**1098N/6A6**	302.301.0117	**110,20**	
		5,70	7/8"	**1098N/7A6**	302.301.0118	**113,20**	
			1-1/8"	**1099N/9A6**	302.301.0119	**139,70**	
		10,00	1-1/8"	**1078N/9A6**	302.301.0120	**285,60**	
			1-3/8"	**1079N/11A6**	302.301.0121	**295,80**	
		1,00	3/8"	**1038N/3A6**	302.301.0122	**54,80**	
			1/2"	**1038N/4A6**	302.301.0123	**56,50**	
		2,40	1/2"	**1048N/4A6**	302.301.0124	**72,40**	
		3,00	5/8"	**1048N/5A6**	302.301.0125	**86,10**	
			7/8"	**1049N/7A6**	302.301.0126	**97,60**	
		3,8	5/8"	**1058N/5A6**	302.301.0127	**137,70**	
		4,8	3/4"	**1058N/6A6**	302.301.0128	**144,80**	
		5,70	7/8"	**1058N/7A6**	302.301.0129	**147,90**	
			1-1/8"	**1059N/9A6**	302.301.0130	**171,40**	
		10,00	1-1/8"	**1098N/9A6**	302.301.0131	**286,60**	
			1-3/8"	**1099N/11A6**	302.301.0132	**313,10**	
-40	130	16,00	1-3/8"	**1078NW/11S**	302.301.0149	**370,30**	
		25,00	1-5/8"	**1078NW/13S**	302.301.0150	**540,60**	*
			2-1/8"	**1079NW/17S**	302.301.0151	**602,80**	

Válvulas solenoides con bobina montada 220/230 VAC
Válidas para los siguientes refrigerantes:
HFC (R134a, R32, R404A, R407C, R410A, R507)
HFO (R1234yf, R1234ze, R448A, R449A, R450A, R452A, R452B,R454B,R513A)
HC (R290, R600, R600a, R1270)



Válvulas Solenoides

TABLA DE SELECCIÓN

Capacidad (kW) Líquido R-134a +5ºC	R-134a -5ºC	R-407C +5ºC	R-407C -5ºC	R-404A +5ºC	R-404A -5ºC	R-404A -25ºC	R-404A -35ºC	K	Roscar SAE	Soldar ODF	MODELO	CÓDIGO	Precio EUROS
43,10	41,34	47,44	45,98	30,13	28,88	26,4	24,85	5	-	7/8"	**1079/7 A6**	302.301.0018	**77,10**
-	-	-	-	-	-	38,82	37,27	35					
62,75	60,19	69,08	66,94	43,86	42,05	38,44	36,18	5	5/8"	-	**1090/5 A6**	302.301.0019	**85,60**
-	-	-	-	-	-	56,53	54,26	35					
62,75	60,19	69,08	66,94	43,86	42,05	38,44	36,18	5	-	5/8"	**1098/5 A6**	302.301.0020	**87,60**
-	-	-	-	-	-	56,53	54,26	35					
94,12	90,28	103,61	100,41	65,8	63,08	57,66	54,26	5	3/4"	-	**1090/6 A6**	302.301.0021	**89,50**
-	-	-	-	-	-	84,79	81,4	35					
94,12	90,28	103,61	100,41	65,8	63,08	57,66	54,26	5	-	3/4"	**1098/6 A6**	302.301.0022	**98,40**
-	-	-	-	-	-	84,79	81,4	35					
94,12	90,28	103,61	100,41	65,8	63,08	57,66	54,26	5	-	7/8"	**1098/7 A6**	302.301.0023	**101,80**
-	-	-	-	-	-	84,79	81,4	35					
94,12	90,28	103,61	100,41	65,8	63,08	57,66	54,26	5	-	1-1/8"	**1099/9 A6**	302.301.0024	**125,60**
-	-	-	-	-	-	84,79	81,4	35					
165,13	41,34	181,78	176,16	115,43	110,67	101,15	95,2	5	-	1-1/8"	**1098/9 A6**	302.301.0025	**221,00**
-	-	-	-	-	-	148,75	142,8	35					
165,13	158,39	181,78	176,16	115,43	110,67	101,15	95,2	5	-	1-1/8"	**1078/9 A6**	302.301.0026	**202,40**
-	-	-	-	-	-	148,75	142,8	35					
165,13	158,39	181,78	176,16	115,43	110,67	101,15	95,2	5	-	1-3/8"	**1079/11 A6**	302.301.0027	**211,70**
-	-	-	-	-	-	148,75	142,8	35					
264,21	253,42	290,84	281,85	184,69	177,67	161,84	152,32	5	-	1-3/8"	**1078/11 A6**	302.301.0028	**249,10**
-	-	-	-	-	-	238	228,48	35					
170	163,06	172,30	166,97	119,00	114,09	105,68	101,00	5	-	1-3/8"	**1099/11 A6**	302.301.0029	**256,00**
425	407,65	430,80	417,48	297,50	285,23	264,19	252,50	5	-	1-5/8"	**1078/13 A6**	302.301.0030	**466,10**
264,21	253,42	290,84	281,85	184,69	177,67	161,84	152,32	5	-	1-5/8"	**1079/13 A6**	302.301.0031	**271,90**
-	-	-	-	-	-	238	228,48	35	-				

- Rendimientos indicados con Tª de condensación +45ºC.
- Versión normalmente cerrada (NC).
- Bajo demanda se puede servir válvulas solenoides NO.

Nota:
5K Aplicación standard.
35K Aplicación baja temperatura con Sub-enfriador de líquido.

Hasta finalización de stock.
Modelos nuevos Serie POLYHEDRA.





Válvulas Solenoides

VÁLVULA SOLENOIDE NORMALMENTE CERRADA R744/CO_2

Líneas de líquido 60bar

Solenoides NC de acción directa sin bobina					
Conexiones ODS	Kv (m^3/h)	Ps máx (bar)	MODELO	CÓDIGO	Precio EUROS
1/4"	0,15	60	**1028EL/2S**	302.301.0077	**29,90**
1/4"	0,23		**1028EL/2S.E**	302.301.0078	**32,00**
3/8"			**1028EL/3S**	302.301.0079	**33,50**

* Bobina y conector no incluidos



Solenoides NC de Pistón sin bobina					
Conexiones ODS	Kv (m^3/h)	Ps máx (bar)	MODELO	CÓDIGO	Precio EUROS
3/8"	1,0	60	**1038EL/3S**	302.301.0061	**55,60**
1/2"			**1038EL/4S**	302.301.0062	**59,10**
1/2"	2,4		**1048EL/4S**	302.301.0080	**79,10**
5/8"	3,0		**1048EL/5S**	302.301.0063	**95,50**
5/8"	3,8		**1058EL/5S**	302.301.0081	**159,70**
3/4"	4,8		**1058EL/6S**	302.301.0082	**169,70**
7/8"	5,7		**1058EL/7S**	302.301.0083	**174,00**

Líneas de líquido 60bar - Alta presión

Solenoides NC de Pistón Sin Bobina					
Conexiones ODS	Kv (m^3/h)	Ps máx (bar)	MODELO	CÓDIGO	Precio EUROS
3/8"	0,8	120	**1437E/3S050**	302.301.0133	**323,00**
1/2"			**1437E/4S050**	302.301.0134	**323,00**
3/8"	1,1		**1437E/3S070**	302.301.0135	**320,20**
1/2"			**1437E/4S070**	302.301.0136	**320,20**
10 mm	0,8	140	**1438E/M10S050**	302.301.0137	**345,80**
12 mm			**1438E/M12S050**	302.301.0138	**345,80**
10 mm	1,1		**1438E/M10S070**	302.301.0139	**343,10**
12 mm			**1438E/M12S070**	302.301.0140	**343,10**



Bobinas para Solenoides CO_2

Tipo Bobina	Voltaje (V)	MODELO	CÓDIGO	Precio EUROS	Conector	CÓDIGO	Precio EUROS
HF3	220/230	9320/RA6	302.301.0085	**29,90**	**9150/R02**	302.301.0143	**2,50**
	12 D.C	9320/RD1	302.301.0141	**25,30**			
	24 D.C.	9320/RD2	302.301.0142	**26,00**			
CM3	220/230	9121/RA6	302.301.0144	**Consultar**	**9151/R14**	302.301.0145	**2,70**



Válvulas Solenoides

VÁLVULAS SOLENOIDES 2 VÍAS NC PARA AGUA / AIRE

Válvulas Solenoides 2 Vías NC para Agua / Aire

Tipo Bobina	Orificio Ø mm	Kv m^3/h	CONEXIÓN GAS - H	MODELO	CÓDIGO	Precio EUROS
HM-2	4,5	0,4	1/4"	**1522/02A6**	302.301.0032	**43,20**
	12,5	2,1	3/8"	**1132/03A6**	302.301.0033	**51,80**
		2,2	1/2"	**1132/04A6**	302.301.0034	**51,80**
	20	5,5	3/4"	**1132/06A6**	302.301.0035	**86,90**
		6	1"	**1132/08A6**	302.301.0036	**89,20**
	38	19	1 1/4"	**1142/010A6**	302.301.0037	**240,00**
		21	1 1/2"	**1142/012A6**	302.301.0038	**260,60**

Bobinas para Válvulas Solenoides

MODELO Válvula	Tipo Bobina	Voltaje V	Frecuen. Hz	MODELO	CÓDIGO	Precio EUROS
Todos los Modelos	HF2	24 C.A	50/60	**9300 / RA2**	302.301.0039	**11,10**
		110 C.A.		**9300 / RA4**	302.301.0040	**11,10**
		220/230 C.A:		**9300 / RA6**	302.301.0041	**11,10**
		380 C.A.		**9300 / RA8**	302.301.0042	**11,10**
	CM2	220/230 C.A:		**9110 / RA6**	302.301.0043	**17,30**
	HM3	12 C.C.		**9200 / RD1***	302.301.0044	**26,10**
		24 C.C.		**9200 / RD2***	302.301.0045	**26,80**
	CONECTOR PG			**9150 / R02**	302.301.0046	**1,90**



- Bobinas HF2 - HM3 con terminales tipo fastón para conector Pg-11.
- Bobina CM2 terminales con cable.

* Hasta finalización de stock.

Bobinas SMART CONNECTION

IP 65. Clase de aislamiento IEC85

Potencia	Voltaje	MODELO	CÓDIGO	Precio EUROS
3/50 W	12VDC	**9910/RD1 (1)**	302.301.0086	**42,10**
5/50 W	24VDC	**9910/RD2 (1)**	302.301.0087	**42,10**
7/50 W	24VAC-50/60 Hz	**9910/RA2**	302.301.0088	**44,70**
7/50 W	220VAC-50/60 Hz	**9910/RA6**	302.301.0089	**44,70**



1 La alimentación eléctrica tiene que estar estabilizada

VÁLVULA SOLENOIDES PULSADA POR BY-PASS CALIENTE INYECCIÓN DE LÍQUIDO

Tipo Bobina	Conexión ODF Soldar	Kv m^3/h	MODELO	CÓDIGO Beijer	Precio EUROS
Todos los tipos	3/8"	1	1338N/3S065	302.301.0068	**102,00**
	1/2"	1	1338N/4S065	302.301.0069	**103,00**



Válvulas de 3 Vías Motorizadas

Novedad

VÁLVULAS DE 3 VÍAS MOTORIZADAS

Kv (m^3/h)	Conexiones ODS	Orificio	Presión Máx.	Par Actuador	MODELO	CÓDIGO	Precio EUROS
10,17	inox 22 mm	19	140	60s/10Nm	**6698EM/M22A6**	306.301.0166	**559,70**
	K65 7/8" mm		120		**6697EM/7A6**	306.301.0168	**534,80**
15,9	inox 28 mm	24	140		**6698EM/M28A6**	306.301.0169	**596,80**
	K65 1 1/8"		120		**6697EM/9A6**	306.301.0170	**576,80**
38,5	inox 35 mm	28	140	120s/30Nm	**6698EM/M35A6**	306.301.0171	**847,10**
	K65 1 3/8"				**6697EM/11A6**	306.301.0172	**825,00**
	inox 42 mm	37			**6698EM/M42A6**	306.301.0173	**942,60**
	K65 1 5/8"				**6697EM/13A6**	306.301.0174	**911,30**

Disponibles válvulas de tres vías sin motorizar.



Válvulas de 4 Vías (Inversora)

Ø Tubo	Capacidad 1 Min. Máx kW Mínimo / Máximo				Capacidad 1 Min. Máx kW Mínimo / Máximo				Config.	MODELO Antiguo	CÓDIGO Antiguo	MODELO Actual	CÓDIGO	Precio EUROS
	R-407C	R-410C	R-404A	R-134A	R-407C	R-410C	R-404A	R-134A						
1/2"-5/16"	1,39/4,62	1,73/6,01	1,48/4,22	1,39/3,91	1,51/5,02	1,88/6,53	1,61/4,59	1,51/4,25	A	**V1-408050100**	304.350.0001	**RV01AD08050000**	304.350.0001	**64,60**
3/8"-5/16"	1,39/4,62	1,73/6,01	1,48/4,22	1,39/3,91	1,51/5,02	1,88/6,53	1,61/4,59	1,51/4,25	B	**V1-406050200**	-	**RV01BD06050000**	304.401.0001	**59,70**
1/2"-3/8"	1,39/4,62	1,73/6,01	1,48/4,22	1,39/3,91	1,51/5,02	1,88/6,53	1,61/4,59	1,51/4,25	A	**V1-408060100**	304.350.0003	**RV01AD08060000**	304.401.0002	**59,70**
1/2"-3/8"	2,79/6,35	3,14/7,78	2,46/5,28	2,44/4,95	3,03/6,90	3,41/8,46	2,67/5,74	2,65/5,38	B	**V2-408060200**	304.350.0004	**RV02BD08060000**	304.401.0003	**73,30**
5/8"-3/8"	3,85/7,10	4,54/8,81	3,17/5,98	3,14/5,63	4,18/7,72	4,93/9,58	3,45/6,50	3,41/6,12	D	**V2-410060400**	-	**RV02DD10060000**	304.401.0004	**73,30**
3/4"-1/2"	3,85/9,90	4,54/12,35	3,17/8,44	3,14/7,78	4,18/10,8	4,93/13,4	3,45/9,17	3,41/8,46	E	**V3-412080800**	304.350.0006	**RV03ED12080000**	304.350.0006	**78,40**
3/4"-1/2"	3,85/19,02	4,54/23,95	3,17/14,81	3,17/14,81	4,18/20,70	4,93/26,00	3,45/17,59	3,41/16,10	A	**V6-412080100**	304.350.0009	**RV06AD12080000**	304.401.0005	**145,00**
7/8"-1/2"	3,85/19,02	4,54/23,95	3,17/14,81	3,17/14,81	4,18/20,70	4,93/26,00	3,45/17,59	3,41/16,10	A	**V6-414080100**	304.350.0010	**RV06AD14080000**	304.401.0006	**145,00**
7/8 -5/8"	3,85/19,02	4,54/23,95	3,17/14,81	3,17/14,81	4,18/20,70	4,93/26,00	3,45/17,59	3,41/16,10	A	**V6-414100100**	304.350.0012	**RV06AD14100000**	304.401.0007	**145,00**
7/8"-3/4"	3,85/9,90	4,54/23,95	3,17/14,81	3,17/14,81	4,18/20,70	4,93/26,00	3,45/17,59	3,41/16,10	A	**V6-414120100**	-	**RV06AD14120000**	304.401.0008	**145,00**
7/8"-3/4"	17,21/33,11	19,71/41,88	14,42/26,05	14,41/26,05	18,7/36,00	21,4/45,50	15,67/28,32	15,7/28,30	A	**V10-414120200**	-	**RV10AD141200S0**	304.401.0009	**234,00**
1-1/8"-7/8"	17,21/33,11	19,71/47,51	14,41/32,36	14,41/29,57	18,7/40,90	21,4/51,60	15,66/35,17	15,7/32,10	A	**V10-418140200**	304.350.0013	**RV10AD181400S0**	304.401.0010	**234,00**
1"-3/8"	22,83/46,82	26,35/58,94	19,34/40,09	18,97/36,96	24,8/50,90	28,6/64,1	21,02/43,58	20,6/40,20	F	**V12-4220T0200**	-	**RV12FD220T0000**	304.401.0011	**356,00**

Se han diseñado para sistemas con capacidades comprendidas entre 1 kW y 560 kW.

Configuración

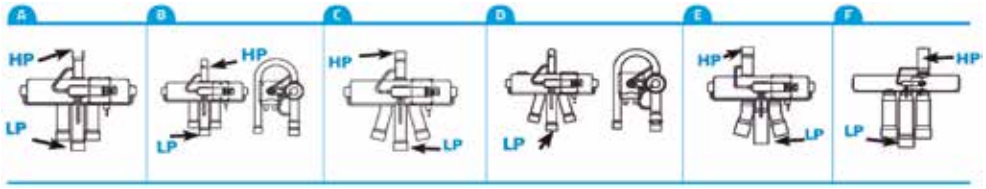



BOBINAS PARA VÁLVULAS DE 4 VÍAS

Voltaje	Consumo	MODELO	CÓDIGO	Precio EUROS
230V 50/60 Hz		**LDK414801000**	304.350.0016	**27,70**
110V 50/60 Hz		**L3022480100**	304.350.0017	**36,10**
24V 50/60 Hz		**L3012480100**	304.350.0018	**36,10**
		LDK114801000	304.350.0019	**27,70**

Modelos en existencias hasta finalización de STOCK.



BOBINA PARA VALVULAS DE 4 VIAS RV

(no compatible con modelos anteriores)

Voltaje	Potencia 50-60 Hz(w)	MODELO	CÓDIGO	Precio EUROS
230 Vac 50-60 Hz	5,5 / 3,5	**RVCKA723000000***	304.401.0012	**17,10**

* La bobina no incluye cable



Descripción	MODELO	CÓDIGO	Precio EUROS
Cable de 48" (1200 mm) para bobina tipo RVCK	**RVCC0W29048000**	304.401.0013	**8,90**

Válvulas de 4 Vías (Inversoras)

Danfoss
SAGInoMIYA

Conexiones		Capacidad en (kW) R-407C	Código Danfoss	MODELO	CÓDIGO	Precio EUROS
Desc.	Asp.					
1/4"	3/8"	**1,60 - 5,10**	061L1206	**STF-0101G**	304.300.0001	**71,80**
3/8"	1/2"	2,80 - 11,40	061L1207	**STF-0201G**	304.300.0002	**83,10**
1/2"	5/8"	5,30 - 14,60	061L1208	**STF-0301G**	304.300.0003	**123,00**
1/2"	3/4"	8,30 - 29,20	061L1209	**STF-0401G**	304.300.0004	**177,00**
3/4"	7/8"	21,00 - 53,00	061L1223	**STF-0712G**	304.300.0005	**255,00**
7/8"	1 1/8"	41,00 - 71,00	061L1219	**STF-2011G**	304.300.0009	**518,00**
1 1/8"	1 3/8"	41,00 - 71,00	061L1225	**STF-2017G**	304.300.0010	**518,00**
1"	1 1/4"	55,00 - 98,00	061L1278	**STF-2501G**	304.300.0011	**872,00**
1 1/8"	1 3/8"	55,00 - 98,00	061L1279	**STF-2505G**	304.300.0012	**872,00**
1 1/8"	1 5/8"	55,00 - 98,00	061L1280	**STF-2506G**	304.300.0013	**872,00**
1 1/4"	1 1/2"	68,00 - 129,00	061L1281	**STF-3001G**	304.300.0014	**1.720,00**
1 1/8"	1 5/8"	68,00 - 129,00	061L1282	**STF-3003G**	304.300.0015	**1.720,00**
1 1/2"	1 3/4"	122,00 - 195,00	061L1284	**STF-4001G**	304.300.0016	**2.350,00**
1 5/8"	1 5/8"	122,00 - 195,00	061L1285	**STF-4002G**	304.300.0017	**2.350,00**
1 1/2"	2 1/8"	183,00 - 256,00	061L1286	**STF-5001G**	304.300.0018	**3.259,00**
1 5/8"	2 1/8"	183,00 - 256,00	061L1287	**STF-5002G**	304.300.0019	**2.957,00**
1 3/4"	2 1/2"	267,00 - 374,00	061L1186	**VHV-6001**	304.300.0020	**6.645,00**



- Las válvulas STF/VHV son válvulas de 4 vías
- Se pueden utilizar con R-22, R-407c, R-134a y R-410A.
- Capacidades de 1,5 kW a 210 kW
- Temperatura ambiente: -20ºC a +55ºC
- Máxima presión de trabajo: 45 bar
- Tª de condensación: 38ºC
- Tª de evaporación: 5ºC
- Recalentamiento: 5ºC
- Subenfriamiento: 0ºC

BOBINAS PARA VÁLVULAS DE 4 VÍAS (INVERSORAS)

Código Danfoss	Tipo de válvula	Tensión	MODELO	CÓDIGO	Precio EUROS
061L2092	STF 01 a 50, VHV 60	24 V a.c. 50/60Hz	**STF-01AB500A1**	304.300.0021	**19,80**
061L2093		220-240 V a.c. 50Hz	**STF-01AJ506B1**	304.300.0022	**21,50**
061L2094		208-240 V a.c. 50Hz	**STF-01AJ504F1**	304.300.0023	**19,10**
061L2095		220-240 V a.c. 50Hz	**STF-01AJ512D1**	304.300.0024	**24,20**

Johnson Controls

VÁLVULAS DE 4 VÍAS (INVERSORAS)

Conexiones		PN (kW)	Potencia indicativa del Compresor (CV)	MODELO	CÓDIGO	Precio EUROS
Asp. Ø"	Desc. Ø"	R-407C				
3/8	5/16	4,50	0,75 a 1,5	**SHF-4**	304.303.0001	**133,00**
1/2	3/8	7,00	1,5 a 3	**SHF-7**	304.303.0002	**146,00**

Válvulas Solenoides

VÁLVULAS SOLENOIDES PARA FAN-COIL

Cuerpos de Válvulas 2 y 3 Vías

kieback&peter

Características	Kv m³/h	Máx. Ap. bar	MODELO	CÓDIGO	Precio EUROS
Válvula de 2 vías R-1/2"	2,5	0,5	**2276-02**	302.405.0001	**35,80**
Válvula de 2 vías R-3/4"	2,5	1,1	**2272-03**	302.405.0002	**46,60**
Válvula de 3 vías R-1/2"	2,47	1,2	**4160-02 SR**	302.405.0003	**80,80**
Válvula de 3 vías R-3/4"	3,48	0,75	**4160-03 SR**	302.405.0004	**102,00**
Válvula de 3 vías R-1"	5,12	0,5	**4160-04 SR**	302.405.0005	**128,00**



- Kv= Caudal de agua m³/h con una caída de presión en la válvula de 1 bar.

Racores

Características	MODELO	CÓDIGO	Precio EUROS
Rosca R-1/2" (DN 15)	**4160-02.010**	302.405.0006	**3,80**
Rosca R-3/4" (DN 20)	**4160-03.010**	302.405.0007	**10,00**
Rosca R-1" (DN 25)	**4160-04.010**	302.405.0008	**8,90**
Soldar tubo cobre Ø 15	**4160-15.039**	302.405.0009	**4,40**
Soldar tubo cobre Ø 18	**4160-18.039**	302.405.0010	**4,10**
Soldar tubo cobre Ø 22	**4160-22.039**	302.405.0011	**8,00**
Soldar tubo cobre Ø 25	**4160-25.039**	302.405.0012	**12,40**



Actuadores Electromecánicos

Características	Actuador	MODELO	CÓDIGO	Precio EUROS
Abre al conectar (230V)	Todo/Nada	**AA2004/80**	302.405.0013	**93,40**
Abre al conectar (24V)	Todo/Nada	**AA4004/80**	302.405.0014	**85,10**
Abre al conectar (24V)	Proporcional	**AA5004/80**	302.405.0015	**209,00**



Cuerpos Válvulas para Fan Coil

Johnson Controls

Caraterísticas	DN (Ø")	Δp máx. de cierre (Kpa)	Kv m³/h	MODELO	CÓDIGO	Precio EUROS
Válvula 2 vías	DN 15 (1/2")	250	2,5	**VG3210 FS**	303.303.0027	**63,00**
	DN 20 (3/4")	150	4	**VG3210 KS**	303.303.0028	**78,10**
	DN 25 (1")	70	6,3	**VG3210 LS**	303.303.0029	**133,00**
Válvula 3 vías mezcladora (*)	DN 15 (1/2")	200	2,5	**VG3310 FS**	303.303.0030	**72,70**
	DN 20 (3/4")	100	4	**VG3310 KS**	303.303.0031	**86,10**
	DN 25 (1")	70	6,3	**VG3310 LS**	303.303.0024	**76,70**



- Kv= Caudal de agua m³/h con una caída de presión en la válvula de 1 bar.
- Para válvula 4 vías CONSULTAR.

Actuadores Lineales

Caraterísticas	Tensión	CONTROL	Conex. Elect	Rosca de montaje	Consumo	Protección	MODELO	CÓDIGO	Precio EUROS
Actuador electrotérmico para válvula 2 y 3 vías	24V c.c/c.a.	ON/OFF o DAT	2m	M30x1,5	3W	IP54	**VA-7088-21**	390.303.0011	**97,50**
	230V c.a.						**VA-7088-23**	390.303.0006	**97,50**
Actuador flotante	24V a.c.	Flotante	1,5m		2W	IP40	**VA-7480-0001**	390.303.0012	**255,00**
Actuador proporcional		Proporcional (*)					**VA-7482-2001**	390.303.0013	**251,00**

- Actuadores lineales para válvulas de unidades terminales.
- Los actuadores para válvulas de las unidades terminales de la serie VA-707X proporcionan control ON/OFF y DAT en aplicaciones de calefacción, ventilación y aire acondcionado.
- Gracias al sistema innovador de fijación, la serie VA-707x es adecuada para casi todas las válvulas de unidades terminales del mercado.
- NC (el vástago se contrae al activarse)

(*) 0-10V, 0-5V o 5-10V



Válvulas Reguladoras

VÁLVULAS DE REGULACIÓN COMERCIAL

Reguladores de Presión Constante Evaporador

Capacidad Nominal (kW)			Rango de Presión bar (0)	Conexión ODF	MODELO	CÓDIGO	Precio EUROS
R-134a	R-404A R507	R-407C					
3,00	4,50	4,50	0,0-3,4	5/8	**PRE-11A**	305.302.0001	**212,00**
3,00	4,50	4,50	0,0-3,4	7/8	**PRE-11B**	305.302.0002	**212,00**
7,40	11,10	11,10	2,1-6,9	1-1/8	**PRE-21D**	305.302.0003	**355,00**

Rendimientos calculados con Tc +38ºC ; Te +4ºC ; 1K
Máxima presión operativa 25 bar.

Reguladores de Presión Aspiración

Capacidad Nominal (kW)			Rango de Presión bar (0)	Conexión ODF	MODELO	CÓDIGO	Precio EUROS
R-134a	R-404A R507	R-407C					
3,00	4,50	4,50	0,5-6,9	5/8	**PRC-11A**	305.302.0004	**212,00**
3,00	4,50	4,50		7/8	**PRC-11B**	305.302.0005	**212,00**
7,40	11,10	11,10		1-1/8	**PRC-21D**	305.302.0006	**355,00**
7,40	11,10	11,10		1-3/8	**PRC-21E**	305.302.0007	**355,00**

Rendimientos calculados con Tc +38ºC ; Te +4ºC ; 1K
Máxima presión operativa 25 bar.



PRE / PRC

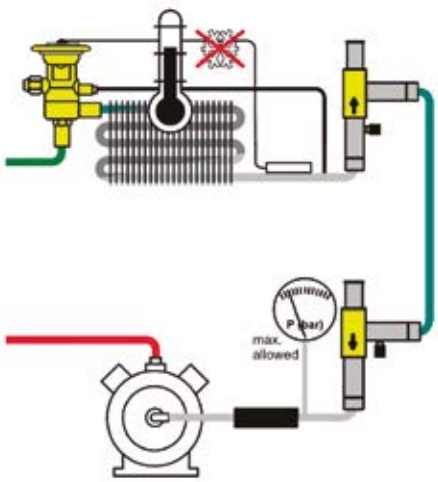

Válvulas Reguladoras

VÁLVULAS DE REGULACIÓN COMERCIAL

Regulador de Presión Constante Evaporador

Capacidad Nominal (kW)			Soldar ODF	CÓDIGO Danfoss	MODELO	CÓDIGO	Precio EUROS
R-134a	R-407C	R-404A					
2,80	3,70	3,60	1/2"	034L0023	**KVP-12**	305.300.0001	**277,00**
			5/8"	034L0029	**KVP-15**	305.300.0002	**276,00**
			7/8"	034L0025	**KVP-22**	305.300.0003	**423,00**
6,10	7,90	7,70	1 1/8"	034L0026	**KVP-28**	305.300.0004	**636,00**
			1 3/8"	034L0032	**KVP-35**	305.300.0005	**662,00**



• Tª de condensación +25ºC, Tª de evaporación -10ºC, Pérdida de carga 0.2 bar. y desviación de 0,6 bar. Gama de regulación de 0-5,5 bar

Regulador de Presión Aspiración

Capacidad Nominal (kW)			Soldar ODF	CÓDIGO Danfoss	MODELO	CÓDIGO	Precio EUROS
R-134a	R-407C	R-404A					
5,30	6,50	6,30	1/2"	034L0043	**KVL-12**	305.300.0006	**231,00**
			5/8"	034L0049	**KVL-15**	305.300.0007	**231,00**
			7/8"	034L0045	**KVL-22**	305.300.0008	**365,00**
13,20	16,40	15,90	1 1/8"	034L0046	**KVL-28**	305.300.0009	**528,00**
			1 3/8"	034L0052	**KVL-35**	305.300.0010	**560,00**



• Tª de condensación +25ºC, Tª de evaporación -10ºC, Pérdida de carga 0.2 bar. y desviación de 1,3 bar. Gama de regulación de 0,2-6 bar.

Regulador de Presión Condensación

Capacidad Nominal (kW)						Soldar ODF	CÓDIGO Danfoss	MODELO	CÓDIGO	Precio EUROS
Líquido			Gas Caliente							
R-134a	R-407C	R-404A	R-134a	R-407C	R-404A					
47,30	54,40	36,60	11,60	14,30	12,00	1/2"	034L0093	**KVR-12**	305.300.0011	**279,00**
						5/8"	034L0097	**KVR-15**	305.300.0012	**279,00**
						7/8"	034L0094	**KVR-22**	305.300.0013	**423,00**
121,00	139,30	93,70	30,60	37,70	34,90	1 1/8"	034L0095	**KVR-28**	305.300.0014	**637,00**
						1 3/8"	034L0100	**KVR-35**	305.300.0015	**663,00**
VÁLVULA DE PRESIÓN DIFERENCIAL						1/2	020 1132	**NRD-12**	305.300.0016	**155,00**



• Tª de condensación +25ºC, Tª de evaporación -10ºC, Pérdida de carga 0.2 bar para la capacidad de líquido y 0,4 bar para la capacidad de gas caliente y desviación de 1,5 bar. Gama de regulación 5-17,5 bar.

Regulador de Capacidad

Capacidad Nominal (kW)			Soldar ODF	CÓDIGO Danfoss	MODELO	CÓDIGO	Precio EUROS
Líquido							
R-134a	R-407C	R-404A					
4,80	8,40	6,90	1/2"	034L0143	**KVC-12**	305.300.0017	**259,00**
9,40	16,40	13,60	5/8"	034L0147	**KVC-15**	305.300.0018	**268,00**
12,00	21,00	17,40	7/8"	034L0144	**KVC-22**	305.300.0019	**423,00**



• Tª de condensación +25ºC, Tª de evaporación -10ºC, Tª del gas caliente +60ºC y diferencial 0,7 bar.

Válvulas Reguladoras

VÁLVULAS DE REGULACIÓN COMERCIAL

Regulador de Presión Constante Evaporador

Capacidad Nominal (kW)		Soldar ODF	MODELO	CÓDIGO	Precio EUROS
R-134A	R-404A				
3,51	4,73	1/2"	**3330/4S**	305.301.0001	**139,80**
3,51	4,73	5/8"	**3330/5S**	305.301.0002	**144,00**
3,51	4,73	7/8"	**3330/7S**	305.301.0003	**213,20**
7,63	9,95	1 1/8"	**3330/9S**	305.301.0004	**306,60**
7,63	9,95	1 3/8"	**3330/11S**	305.301.0005	**366,50**



Presión máxima de funcionamiento de 28 bar.
Tª de evaporación=-10ºC. Tª de condensación=+40ºC.
Caída de presión en el regulador p=0,2 bar. Diferencial=0,6 bar

Regulador de Presión Aspiración

Capacidad Nominal (kW)		Soldar ODF	MODELO	CÓDIGO	Precio EUROS
R-134A	R-404A				
6,335	8,15	1/2"	**3320/4S**	305.301.0006	**114,80**
6,335	8,15	5/8"	**3320/5S**	305.301.0007	**118,40**
6,335	8,15	7/8"	**3320/7S**	305.301.0008	**182,50**
14,28	18,285	1 1/8"	**3320/9S**	305.301.0009	**252,40**
14,28	18,285	1 3/8"	**3320/11S**	305.301.0010	**317,30**



Presión máxima de funcionamiento de 28 bar.
Tº de evaporación=-10ºC. Tº de condensación=+40ºC.
Caída de presión en el regulador p=0,2 bar. Diferencial=1,3 bar.

Regulador de Presión Condensación

Capacidad Nominal (kW)		Soldar ODF	MODELO	CÓDIGO	Precio EUROS
R-134A	R-404A				
23,5	17,6	1/2"	**3340/4S**	305.301.0011	**140,50**
23,5	17,6	5/8"	**3340/5S**	305.301.0012	**150,50**
23,5	17,6	7/8"	**3340/7S**	305.301.0013	**291,60**
60,1	45,2	1 1/8"	**3340/9S**	305.301.0014	**304,50**
60,1	45,2	1 3/8"	**3340/11S**	305.301.0015	**395,70**



Presión máxima de funcionamiento de 28 bar.
Tº de evaporación=-10ºC. Tº de condensación=+40ºC.
Caída de presión en el regulador p=0,2 bar. Diferencial=1,5 bar.

Regulador de Capacidad

Capacidad Nominal (kW)		Soldar ODF	MODELO	CÓDIGO	Precio EUROS
R-134A	R-404A				
5,57	8,65	1/2"	**3310/4S**	305.301.0016	**126,20**
10,88	17,06	5/8"	**3310/5S**	305.301.0017	**137,60**
13,775	21,8	7/8"	**3310/7S**	305.301.0018	**233,20**



Presión máxima de funcionamiento de 28 bar.
Tº de evaporación=-10ºC. Tº de condensación=+40ºC.
Caída de presión en el regulador p=0,2 bar. Diferencial=0,7 bar.

Presión de Recipiente Líquido

Capacidad Nominal (kW)		Soldar ODF	MODELO	CÓDIGO	Precio EUROS
R-134A	R-404A				
1,8	3-20	1/2"	**3350/4S**	305.301.0019	**154,00**
1,8	3-20	5/8"	**3350/5S**	305.301.0020	**154,00**



Presión máxima de funcionamiento de 28 bar.

Válvulas Reguladoras

VÁLVULAS DE REGULACIÓN INDUSTRIAL

Regulador de Presión Constante Evaporador

Capacidad Frigorífica (kW)									Conexión Acero	CÓDIGO Danfoss	MODELO	Pilotos	CÓDIGO	Precio EUROS
Líquido			Aspiración			Descarga								
R-134a	R-404A	NH_3	R-134a	R-404A	NH_3	R-134a	R-404A	NH_3						
34,00	25,00	178,00	3,00	4,00	11,00	6,00	6,00	21,00	3/4"	027H2028	ICS 25-5	1	320.306.0001	**535,00**
									1"	027H2020			320.306.0002	**545,00**
									3/4"	027H2078		3	320.306.0003	**641,00**
									1"	027H2070			320.306.0004	**650,00**
71,00	51,00	366,00	7,00	8,00	24,00	12,00	12,00	43,00	3/4"	027H2038	ICS 25-10	1	320.306.0005	**535,00**
									1"	027H2030			320.306.0006	**545,00**
									3/4"	027H2088		3	320.306.0007	**641,00**
									1"	027H2080			320.300.0001	**649,00**
122,00	88,00	628,00	11,00	13,00	40,00	21,00	21,00	74,00	3/4"	027H2048	ICS 25-15	1	320.306.0008	**535,00**
									1"	027H2040			320.306.0009	**545,00**
									3/4"	027H2098		3	320.306.0010	**641,00**
									1"	027H2090			320.306.0011	**650,00**
162,00	117,00	838,00	15,00	18,00	54,00	28,00	28,00	99,00	3/4"	027H2058	ICS 25-20	1	320.306.0012	**545,00**
									1"	027H2050			320.306.0013	**545,00**
									3/4"	027H2108		3	320.306.0014	**709,00**
									1"	027H2100			320.306.0015	**709,00**
233,00	169,00	1203,00	22,00	26,00	77,00	40,00	41,00	142,00	3/4"	027H2068	ICS 25-25	1	320.306.0016	**601,00**
									1"	027H2060			320.306.0017	**604,00**
									3/4"	027H2118		3	320.306.0018	**762,00**
									1"	027H2110			320.306.0019	**764,00**
345,00	249,00	1777,00	32,00	38,00	114,00	59,00	60,00	209,00	1 1/4"	027H3020	ICS 32	1	320.306.0020	**1.044,00**
									1 1/4"	027H3030		3	320.306.0021	**1.207,00**
548,00	396,00	2825,00	51,00	60,00	181,00	93,00	96,00	333,00	1 1/2"	027H4020	ICS 40	1	320.306.0022	**1.318,00**
									1 1/2"	027H4030		3	320.306.0023	**1.463,00**
893,00	645,00	4600,00	82,00	97,00	295,00	151,00	156,00	542,00	2"	027H5020	ICS 50	1	320.306.0024	**1.547,00**
									2"	027H5030		3	320.306.0025	**1.689,00**
1420,00	1025,00	7325,00	131,00	155,00	470,00	241,00	248,00	864,00	2 1/2"	027H6020	ICS 65	1	320.306.0026	**2.120,00**
									2 1/2"	027H6030		3	320.306.0027	**2.358,00**

• Referencia indicados con Tª de evaporación -10ºC; Tª de líquido +30ºC y caída de presión 0,2 bar. Disponible con conexión cobre

Pilotos de Regulación

Rango de Trabajo	Máxima Presión de Trabajo (Bar)	CÓDIGO Danfoss	MODELO	CÓDIGO	Precio EUROS
Diferencial máx. de presión de 21	35	*027B1120	**EVM (NC)**	320.307.0001	**127,00**
0 a 7 Bar	17	*027B1100	**CVP (LP)**	320.300.0002	**221,00**
-0,66 a 2 Bar		*027B1101		320.300.0003	**303,00**
4 a 28 Bar	28	*027B1161	**CVP (HP)**	320.300.0004	**783,00**
0 a 7 Bar	17	*027B1102	**CVPP (LP)**	320.300.0005	**444,00**
-0,5 a 7 Bar	28	*027B1162	**CVPP (HP)**	320.300.0006	**127,00**
-0,45 a 7 Bar	28	*027B1070	**CVC**	320.300.0007	**739,00**

Pilotos de Regulación para todos los Refrigerantes (incluido CO_2)

Rango de Trabajo Bar	Máxima Presión de Trabajo (Bar)	CÓDIGO Danfoss	MODELO	CÓDIGO	Precio EUROS
52	0,66 -7	027B0920	**CVP**	320.300.0041	**373,00**
	4 -28	027B0921		320.300.0042	**373,00**
	25 - 52	027B0922		320.300.0043	**373,00**
	0,66 -7	027B0940	**CVC**	320.300.0044	**614,00**
	4 -28	027B0941		320.300.0045	**614,00**
	0,66 -7	027B0930	**CVPP**	320.300.0046	**444,00**
	4 -28	027B0931		320.300.0047	**444,00**

• CVP: válvula piloto para mantener la presión constante.
• CVPP: válvula piloto de diferencia de presión.
• CVC: válvula piloto controlada por presión dotada de una conexión que puede utilizarse para indicar la presión de referencia del sistema.

* Hasta finalización de stock.

VÁLVULAS DE BOLA PARA CO_2

Sin Toma de Presión Tipo OBUS

Conexiones ODF	Kv m³/h	Ps máx (bar)	CÓDIGO Danfoss	MODELO	CÓDIGO	Precio EUROS
1/4	0.9	140	009L6415	**GBCT 6s**	306.300.0106	**85,80**
3/8	3.7		009L6416	**GBCT 10s**	306.300.0107	**90,10**
1/2	5.4		009L6417	**GBCT 12s**	306.300.0108	**92,40**
5/8	10.4		009L6418	**GBCT 16s**	306.300.0109	**141,00**
3/4	16.4		009L6419	**GBCT 18s**	306.300.0110	**155,00**
7/8	23.7		009L6420	**GBCT 22s**	306.300.0111	**176,00**
1 1/8	42.3		009L6406	**GBCT 28s**	306.300.0112	**216,00**
1 3/8	67.1		009L6410	**GBCT 35s**	306.300.0113	**314,00**
1 5/8	83.1		009L6411	**GBCT 42s**	306.300.0114	**461,00**
2 1/8	171.3		009L6412	**GBCT 54s**	306.300.0115	**609,00**



Con Toma de Presión Tipo OBUS

Conexiones ODF	Kv m³/h	Ps máx (bar)	CÓDIGO Danfoss	MODELO	CÓDIGO	Precio EUROS
1/4	0.9	140	009L6581	**GBCT 6s**	306.300.0116	**92,40**
3/8	3.7		009L6582	**GBCT 10s**	306.300.0117	**96,80**
1/2	5.4		009L6585	**GBCT 12s**	306.300.0118	**103,00**
5/8	10.4		009L6586	**GBCT 16s**	306.300.0119	**149,00**
3/4	16.4		009L6588	**GBCT 18s**	306.300.0120	**171,00**
7/8	23.7		009L6589	**GBCT 22s**	306.300.0121	**190,00**
1 1/8	42.3		009L6451	**GBCT 28s**	306.300.0122	**232,00**
1 3/8	67.1		009L6453	**GBCT 35s**	306.300.0123	**328,00**
1 5/8	83.1		009L6454	**GBCT 42s**	306.300.0124	**475,00**
2 1/8	171.3		009L6456	**GBCT 54s**	306.300.0125	**625,00**



Sin Toma de Presión Tipo OBUS

Soldar ODF	Kv m³/h	Ps máx (bar)	CÓDIGO Danfoss	MODELO	CÓDIGO	CÓDIGO Danfoss Actual	CÓDIGO Actual	Precio EUROS
1/4"	1,74	45	009G7520	**GBC-6s**	306.300.0038	009L7520	306.300.0078	**70,00**
3/8"	7,52		009G7521	**GBC-10s**	306.300.0036	009L7521	306.300.0079	**73,90**
1/2"	12,92		009G7522	**GBC-12s**	300.300.0058	009L7522	306.300.0080	**76,40**
5/8"	15,66		009G7523	**GBC-16s**	300.300.0059	009L7523	306.300.0081	**81,30**
3/4"	21,93		009G7524	**GBC-18s**	306.300.0034	009L7524	306.300.0082	**104,00**
7/8"	33,34		009G7525	**GBC-22s**	306.300.0035	009L7525	306.300.0083	**120,00**
1 1/8"	62,25		009G7526	**GBC-28s**	306.300.0037	009L7526	306.300.0084	**172,00**
1 3/8"	92,96		009G7528	**GBC-35s**	306.300.0041	009L7528	306.300.0085	**275,00**

Conexiones ODF	Kv m³/h	Ps máx (bar)	CÓDIGO Danfoss	MODELO	CÓDIGO	Precio EUROS
1/4"	1,78	90	009L7415	**GBC-6sH**	306.300.0045	**87,90**
3/8"	6,31		009L7416	**GBC-10sH**	306.300.0046	**88,90**
1/2"	12,87		009L7417	**GBC-12sH**	300.300.0047	**132,00**
5/8"	11,77		009L7418	**GBC-16sH**	300.300.0048	**228,00**
3/4"	31,07		009L7419	**GBC-18sH**	306.300.0049	**129,00**
7/8"	24,47		009L7420	**GBC-22sH**	306.300.0050	**148,00**



Con Toma de Presión Tipo OBUS

Conexiones ODF	Kv m³/h	Ps máx (bar)	CÓDIGO Danfoss	MODELO	CÓDIGO	Precio EUROS
1/4"	1,78	90	009L7581	**GBC-6sH**	306.300.0051	**91,20**
3/8"	6,31		009L7582	**GBC-10sH**	306.300.0043	**98,20**
1/2"	12,87		009L7585	**GBC-12sH**	306.300.0052	**99,40**
5/8"	11,77		009L7586	**GBC-16sH**	300.300.0044	**84,30**
3/4"	31,07		009L7588	**GBC-18sH**	306.300.0053	**138,00**
7/8"	24,47		009L7589	**GBC-22sH**	306.300.0054	**156,00**



Valvulería en General

VÁLVULAS DE BOLA

HENRY TECHNOLOGIES

Con Visor de Líquido y Toma de Obús

Conexiones ODF	Kv m³/h	Peso Kg	Máx Presión Trabajo (Bar)	MODELO	CÓDIGO	Precio EUROS
1/4	5,7	0,42	48	**937202SG**	306.304.0001	**57,00**
3/8	5,7	0,42	48	**937203SG**	306.304.0002	**57,90**
1/2	5,7	0,42	48	**937204SG**	306.304.0003	**60,10**
5/8	5,9	0,42	48	**937205SG**	306.304.0004	**61,40**
3/4	21,1	0,8	48	**937306SG**	306.304.0005	**88,90**
7/8	21,1	0,8	48	**937307SG**	306.304.0006	**97,00**
1 1/8	35,0	1,2	48	**937409SG**	306.304.0007	**125,00**



- Bidireccional. / • Indicador muestra posición válvula- abierto o cerrado. / • Visor.
- Se utilizan en tuberías de líquido, instalaciones de refrigeración y aire acondicionado.
- Rango de temperatura: -40ºC a 120ºC.
- Máxima presión de trabajo: 48 bar.
- Accesible para refrigerantes HFC, HCFC y R744.

Danfoss

Sin Toma de Presión Tipo OBUS

Soldar ODF	Kv m³/h	CÓDIGO Dafoss	MODELO	CÓDIGO	CÓDIGO Dafoss Actual	CÓDIGO Actual	Precio EUROS
1/4"	1,96	009G7020	**GBC-6s**	306.300.0001	009L7020	306.300.0055	**63,60**
3/8"	5,68	009G7021	**GBC-10s**	306.300.0002	009L7021	306.300.0056	**67,50**
1/2"	10,58	009G7022	**GBC-12s**	306.300.0003	009L7022	306.300.0057	**69,30**
5/8"	14,11	009G7023	**GBC-16s**	306.300.0004	009L7023	306.300.0058	**74,10**
3/4"	20,42	009G7024	**GBC-18s**	306.300.0005	009L7024	306.300.0059	**93,70**
7/8"	28,17	009G7025	**GBC-22s**	306.300.0006	009L7025	306.300.0060	**108,00**
1 1/8"	51,95	009G7026	**GBC-28s**	306.300.0007	009L7026	306.300.0061	**155,00**
1 3/8"	80,89	009G7027	**GBC-35s**	306.300.0008	009L7027	306.300.0062	**249,00**
1 5/8"	121,07	009G7028	**GBC-42s**	306.300.0009	009L7028	306.300.0063	**282,00**
2 1/8"	224,96	009G7029	**GBC-54s**	306.300.0010	009L7029	306.300.0064	**446,00**
2 5/8"	245,78	009G7036	**GBC-67s**	306.300.0011	009L7036	306.300.0065	**730,00**
3 1/8"	222,52	009G7037	**GBC-79s**	306.300.0012	009L7037	306.300.0066	**798,00**

Toma de Presión Tipo OBUS

Soldar ODF	Kv m³/h	CÓDIGO Dafoss	MODELO	CÓDIGO	CÓDIGO Dafoss Actual	CÓDIGO Actual	Precio EUROS
1/4"	1,96	009G7050	**GBC-6s**	306.300.0013	009L7050	306.300.0067	**71,80**
3/8"	5,68	009G7051	**GBC-10s**	306.300.0014	009L7051	306.300.0068	**75,00**
1/2"	10,58	009G7052	**GBC-12s**	306.300.0015	009L7052	306.300.0069	**77,00**
5/8"	14,11	009G7053	**GBC-16s**	306.300.0016	009L7053	306.300.0070	**80,80**
3/4"	20,42	009G7054	**GBC-18s**	306.300.0017	009L7054	306.300.0071	**101,00**
7/8"	28,17	009G7055	**GBC-22s**	306.300.0018	009L7055	306.300.0072	**101,00**
1 1/8"	51,95	009G7056	**GBC-28s**	306.300.0019	009L7056	306.300.0073	**161,00**
1 3/8"	80,89	009G7057	**GBC-35s**	306.300.0020	009L7057	306.300.0074	**257,00**
1 5/8"	121,07	009G7058	**GBC-42s**	306.300.0021	009L7058	306.300.0075	**288,00**
2 1/8"	224,96	009G7059	**GBC-54s**	306.300.0022	009L7059	306.300.0076	**454,00**
2 5/8"	245,78	009G7066	**GBC-67s**	306.300.0023	009L7066	306.300.0077	**743,00**



- Válvulas de cierre manual y bidireccional
- Se utilizan en tuberías de líquido, de aspiración y de gas caliente, en instalaciones de refrigeración, congelación y aire acondicionado.
- Rango de temperatura: - 40ºC a +150ºC
- Máxima presión de trabajo: 45 bar

Valvulería en General

VÁLVULAS DE BOLA

Sin Toma de Presión Tipo OBUS *

Soldar ODF	Kv m³/h	MODELO	CÓDIGO	Precio EUROS
1/4"	0,8	**6570/2**	306.301.0082	**25,10**
3/8"	3	**6570/3**	306.301.0001	**25,50**
1/2"	5	**6570/4**	306.301.0002	**25,50**
5/8"	14,5	**6570/5**	306.301.0003	**31,20**
5/8"	5	**6571/5**	306.301.0004	**29,00**
3/4"	14,5	**6570/6**	306.301.0005	**34,60**
7/8"	24	**6570/7**	306.301.0006	**41,10**
7/8"	14,5	**6571/7**	306.301.0007	**33,10**

• Kv= Caudal de agua m3/h con una caída de presión en la válvula de 1 bar.

Sin Toma de Presión Tipo OBUS *

Soldar ODF	Kv m³/h	MODELO	CÓDIGO	Precio EUROS
1 1/8"	51	**6570/9**	306.301.0008	**54,10**
1 1/8"	86	**6571/9**	306.301.0009	**47,40**
1 3/8"	86	**6570/11**	306.301.0010	**78,50**
1 3/8"	86	**6571/11**	306.301.0011	**56,90**
1 5/8"	117	**6570/13**	306.301.0012	**118,30**
1 5/8"	86	**6571/13**	306.301.0013	**86,30**
2 1/8"	214	**6570/17**	306.301.0014	**174,30**
2 1/8"	117	**6571/17**	306.301.0015	**126,60**
2 5/8"	214	**6571/21**	306.301.0016	**177,50**



Toma de presión Tipo OBUS *

Orificio ømm	Conexión Soldar	MODELO	CÓDIGO	Precio EUROS
10	1/4"	**6570/3A**	306.301.0017	**28,70**
10	1/2"	**6570/4A**	306.301.0018	**28,70**
15	5/8"	**6570/5A**	306.301.0019	**34,60**
15	3/4"	**6570/6A**	306.301.0020	**34,60**
19	7/8"	**6570/7A**	306.301.0021	**44,30**
25	1 1/8"	**6570/9A**	306.301.0022	**57,40**
32	1 3/8"	**6570/11A**	306.301.0023	**82,00**
38	1 5/8"	**6570/13A**	306.301.0024	**121,40**
50	2 1/8"	**6570/17A**	306.301.0025	**177,50**
50	2 5/8"	**6570/21A**	306.301.0026	**446,20**
80	3 1/8"	**6571/25A**	306.301.0027	**453,50**
92	3 5/8"	**6571/29A**	306.301.0028	**689,10**
105	4 1/8"	**6571/33A**	306.301.0029	**813,60**

Para CO_2 / R744 con Conexiones ODS reforzadas (K65) (Aptas para ciclos Transcríticos)

Conexiones ODS	Kv m³/h	Presión máx.	MODELO	CÓDIGO	Precio EUROS
1/4"	0,8	130	**6577E/2**	306.301.0096	**51,30**
3/8"	3		**6577E/3**	306.301.0097	**56,30**
1/2"	5		**6577E/4**	306.301.0098	**68,50**
5/8"	17		**6577E/5**	306.301.0099	**79,90**
3/4"	17		**6577E/6**	306.301.0100	**79,90**
7/8"	29		**6577E/7**	306.301.0101	**124,10**
1.1/8"	51		**6577E/9**	306.301.0102	**141,20**
1.3/8"	86		**6577E/11**	306.301.0103	**211,80**
1.5/8"	117		**6577E/13**	306.301.0104	**338,00**
2.1/8"	214		**6577E/17***	306.301.0105	**507,00**

* 120 bar

Para CO_2 / R744

Conexiones ODS	Kv m³/h	Presión máx.	MODELO	CÓDIGO	Precio EUROS
1/4"	0,8	80	**6570E/2**	306.301.0086	**49,90**
3/8"	3		**6570E/3**	306.301.0087	**49,90**
1/2"	5		**6570E/4**	306.301.0088	**49,90**
5/8"	17		**6570E/5**	306.301.0089	**61,30**
3/4"	17		**6570E/6**	306.301.0090	**61,30**
7/8"	29		**6570E/7**	306.301.0091	**79,10**
1.1/8"	51		**6570E/9**	306.301.0092	**102,00**
1.3/8"	86		**6570E/11**	306.301.0093	**140,50**
1.5/8"	117		**6570E/13**	306.301.0094	**211,10**
2.1/8"	214		**6570E/17**	306.301.0095	**325,90**
1/4"	0,8	60	**6570EL/2**	306.301.0123	**34,30**
3/8"	3		**6570EL/3**	306.301.0124	**34,80**
1/2"	5		**6570EL/4**	306.301.0084	**34,80**
5/8"	17		**6570EL/5**	306.301.0085	**42,60**
3/4"	17		**6570EL/6**	306.301.0125	**42,60**
7/8"	29		**6570EL/7**	306.301.0126	**55,90**
1.1/8"	51		**6570EL/9**	306.301.0127	**73,50**
1.3/8"	86		**6570EL/11**	306.301.0128	**96,50**
1.5/8"	117		**6570EL/13**	306.301.0129	**156,10**
2.1/8"	214		**6570EL/17**	306.301.0130	**214,20**

Disponibles modelos con toma de OBUS 6571EL



*** Hasta finalización de stock.**
Nuevos modelos Serie POLYHEDRA

ALCO CONTROLS

Conexiones ODS	Kv m³/h	Presión Máx.	MODELO	CÓDIGO	Precio EUROS
1/4"	0,8	45	BVE-014	306.302.0001	**40,00**
3/8"	3,2		BVE-038	306.302.0002	**40,00**
1/2"	7,2		BVE-012	306.302.0003	**42,70**
5/8"	11,7		BVE-058	306.302.0004	**42,70**
3/4"	18,2		BVE-034	306.302.0005	**64,30**
7/8"	29,6		BVE-078	306.302.0006	**64,30**
1 1/8"	41		BVE-118	306.302.0007	**100,00**
1 3/8"	68,7		BVE-138	306.302.0008	**165,00**
1 5/8"	92		BVE-158	306.302.0009	**187,00**
2 1/8"	142		BVE-218	306.302.0010	**293,00**
2 5/8"	152		BVE-258	306.302.0011	**385,00**



VÁLVULAS DE BOLA CO_2 TRANSCRÍTICO

Válvulas de bola CO_2 Transcrítico INOX. Válvulas de bola (2 vías) Conexiones INOX para soldadura a tope (But Weld)					
Conexiones But Weld (mm)	Kv (m^3/h)	Ps máx (bar)	MODELO	CÓDIGO	Precio EUROS
10	2,7	140	**REF1.1.N.A.010.1.140**	306.350.0115	**68,70**
12	2,7		**REF1.1.N.A.012.1.140**	306.350.0116	**104,00**
16	13		**REF1.1.N.B.016.3.140**	306.350.0117	**129,00**
18	14		**REF1.1.N.B.018.1.140**	306.350.0118	**134,00**
22	24		**REF1.1.N.C.022.3.140**	306.350.0119	**159,00**
28	40	120	**REF1.1.N.D.028.1.140**	306.350.0120	**193,00**
35	67,3	140	**REF1.1.N.E.035.3.140**	306.350.0121	**228,00**
42	76,8	120	**REF1.1.N.F.042.1.120**	306.350.0122	**380,00**



Disponibles en otros tamaños para 130bar con conexiones en acero AISI 304.

Válvulas de bola CO_2 Transcrítico CuFe2P. Válvulas de bola (2 vías) Conexiones cobre CuFe2P (eq. K65)					
Conexiones ODS	Kv (m^3/h)	Ps máx (bar)	MODELO	CÓDIGO	Precio EUROS
1/4	1	140	**REF1.1.N.A.006.2.140**	306.350.0123	**52,60**
3/8	2,4		**REF1.1.N.A.038.K140**	306.350.0124	**63,70**
1/2	2,7		**REF1.1.N.A.127.K140**	306.350.0125	**63,70**
5/8	13		**REF1.1.N.B.N16.K140**	306.350.0032	**109,00**
3/4	14		**REF1.1.N.B.N34.K140**	306.350.0033	**111,00**
7/8	24		**REF1.1.N.C.N22.K140**	306.350.0034	**133,00**
1 1/8	40	120	**REF1.1.N.D.118.K65**	306.350.0035	**166,00**
1 3/8	67,3	140	**REF1.1.N.E.N35.K140**	306.350.0036	**236,00**
1 5/8	98	120	**REF1.1.N.F.158.K65**	306.350.0037	**348,00**



Válvulas de bola (2 vías) con toma de obús. Conexiones INOX para soldadura a tope (But Weld)					
Conexiones But Weld (mm)	Kv (m^3/h)	Ps máx (bar)	MODELO	CÓDIGO	Precio EUROS
10	2,7	140	**REF1.1.S.A.010.1.140**	306.350.0038	**81,90**
12	2,7		**REF1.1.S.A.012.1.140**	306.350.0039	**114,00**
16	13		**REF1.1.S.B.016.3.140**	306.350.0040	**157,00**
18	14		**REF1.1.S.B.018.1.140**	306.350.0041	**162,00**
22	24		**REF1.1.S.C.022.3.140**	306.350.0042	**174,00**

Válvulas de bola (2 vías) con toma de obús. Conexiones cobre CuFe2P (eq. K65)					
Conexiones ODS	Kv (m^3/h)	Ps máx (bar)	MODELO	CÓDIGO	Precio EUROS
1/4	1	140	**REF1.1.S.A.N06.2.140**	306.350.0043	**57,60**
3/8	2,4		**REF1.1.S.A.N38.K140**	306.350.0044	**73,80**
1/2	2,7		**REF1.1.S.A.N127.K140**	306.350.0045	**80,80**
5/8	13		**REF1.1.S.B.N16.K140**	306.350.0046	**117,00**
3/4	14		**REF1.1.S.B.N34.K140**	306.350.0047	**120,00**



Válvulas de bola (3 vías). Conexiones INOX para soldadura a tope (But Weld)					
Conexiones But Weld (mm)	Kv (m^3/h)	Ps máx (bar)	MODELO	CÓDIGO	Precio EUROS
16	5,6	140	**REF1.1.N.B.N16.3.M140**	306.350.0048	**170,00**
18	5,8		**REF1.1.N.B.N18.1.M140**	306.350.0049	**178,00**
22	10,3		**REF1.1.N.C.N22.3.M140**	306.350.0050	**242,00**
28	15,5	120	**REF1.1.N.D.N28.1.M120**	306.350.0051	**247,00**
35	19,7	140	**REF1.1.N.E.N32.1.M140**	306.350.0052	**398,00**
42	39,5	120	**REF1.1.N.F.N42.1.M120**	306.350.0053	**521,00**



Disponibles en otros tamaños para 130bar con conexiones en acero AISI 304.

Valvulería en General

VÁLVULAS DE BOLA CO_2 TRANSCRÍTICO

Válvulas de bola (3 vías). Conexiones cobre CuFe2P (eq. K65)					
Conexiones ODS	Kv (m^3/h)	Ps máx (bar)	MODELO	CÓDIGO	Precio EUROS
5/8	5,6	140	**REF1.1.N.B.N16.MK140**	306.350.0054	**172,00**
3/4	5,8		**REF1.1.N.B.N34.MK140**	306.350.0055	**183,00**
7/8	10,3		**REF1.1.N.C.N22.K140**	306.350.0056	**226,00**
1 1/8	15,5	120	**REF1.1.N.D.118.MK65**	306.350.0057	**228,00**
1 3/8	19,7	140	**REF1.1.N.E.N35.MK140**	306.350.0058	**392,00**
1 5/8	39,5	120	**REF1.1.N.F.158.MK65**	306.350.0059	**507,00**



Válvulas de bola (3 vías) con toma de obús. Conexiones INOX para soldadura a tope (But Weld)					
Conexiones But Weld (mm)	Kv (m^3/h)	Ps máx (bar)	MODELO	CÓDIGO	Precio EUROS
10	0,8	140	**REF1.1.S.A.N10.1.M140**	306.350.0060	**146,00**
12	2,7		**REF1.1.S.A.N12.1.M140**	306.350.0061	**148,00**
16	5,6		**REF1.1.S.B.N16.3.M140**	306.350.0062	**174,00**
18	5,8		**REF1.1.S.B.N18.1.M140**	306.350.0063	**180,00**

* Todas las válvulas de bola son motorizables. Solicitar accesorio y actuador específico para cada tamaño.

Válvulas de bola (3 vías) con toma de obús. Conexiones cobre CuFe2P (eq. K65)					
Conexiones ODS	Kv (m^3/h)	Ps máx (bar)	MODELO	CÓDIGO	Precio EUROS
1/4	0,8	140	**REF1.1.S.A.N06.2.M140**	306.350.0064	**147,00**
3/8	1,8		**REF1.1.S.A.N38.MK140**	306.350.0065	**146,00**
1/2	2,7		**REF1.1.S.A.N127.MK140**	306.350.0066	**162,00**
5/8	5,6		**REF1.1.S.B.N16.MK140**	306.350.0067	**175,00**
3/4	5,8		**REF1.1.S.B.N34.MK140**	306.350.0068	**188,00**

* Todas las válvulas de bola son motorizables. Solicitar accesorio y actuador específico para cada tamaño.

COBERTURA AISLANTE PARA VÁLVULAS DE BOLA REFRIGERA

Tipo de vávula	Tamaño	MODELO	CÓDIGO	Precio EUROS
Válvula de bola con toma de obús	6 mm - 1/4" - 10mm 3/8" - 12mm - 1/2"	**REF90.VS.06.125.Z**	306.350.0069	**14,70**
Válvula de bola sin toma de obús	6 mm - 1/4" - 10mm 3/8" - 12mm - 1/2"	**REF90.VS.06.125.A**	306.350.0070	**14,70**
Válvula de bola de 3 vías con toma de obús	6 mm - 1/4" - 10mm 3/8" - 12mm - 1/2"	**REF90.V3.06.125.A**	306.350.0071	**15,80**
Válvula de bola de 2 vías	15mm - 16mm - 5/8" +18mm - 3/4"	**REF90.VS.15.034**	306.350.0072	**15,80**
Válvula de bola de 2 vías	22mm - 7/8"	**REF90.VS.22.078**	306.350.0073	**18,10**
Válvula de bola de 2 vías	28mm - 1 1/8"	**REF90.VS.28.118**	306.350.0074	**18,10**
Válvula de bola de 2 vías	35mm - 1 3/8"	**REF90.VS.35.138**	306.350.0075	**21,50**
Válvula de bola de 2 vías	42mm - 1 5/8"	**REF90.VS.42.158**	306.350.0076	**33,80**



VÁLVULAS DE BOLA CO_2 SUBCRÍTICO

Válvulas de bola (3 vías) Sin toma de Obús. Conexiones cobre ODS					
Conexiones ODS	Kv (m^3/h)	Ps máx (bar)	MODELO	CÓDIGO	Precio EUROS
5/8"	5,60	60	**REF1.1.N.B.016.3.M60**	306.350.0097	**133,00**
3/4"	5,80		**REF1.1.N.B.018.2.M60**	306.350.0098	**143,00**
7/8"	10,30		**REF1.1.N.C.N22.3.M60**	306.350.0099	**153,00**
1 1/8"	15,50	52	**REF1.1.N.D.028.2.M52**	306.350.0100	**211,00**
1 3/8"	19,70		**REF1.1.N.E.035.3.M52**	306.350.0101	**287,00**
1 5/8"	39,50		**REF1.1.N.F.042.2.M52**	306.350.0102	**501,00**
2 1/8"	74,00		**REF1.1.N.G.054.3.M52**	306.350.0103	**441,00**



Válvulas de bola (3 vías) Con toma de Obús. Conexiones cobre ODS					
Conexiones ODS	Kv (m^3/h)	Ps máx (bar)	MODELO	CÓDIGO	Precio EUROS
5/8"	5,60	60	**REF1.1.S.B.016.3.M60**	306.350.0104	**143,00**
3/4"	5,80		**REF1.1.S.B.018.2.M60**	306.350.0105	**149,00**
7/8"	10,30		**REF1.1.S.C.N22.3.M60**	306.350.0106	**164,00**
1 1/8"	15,50	52	**REF1.1.S.D.028.2.M52**	306.350.0107	**223,00**
1 3/8"	19,70		**REF1.1.S.E.035.3.M52**	306.350.0108	**326,00**
1 5/8"	39,50		**REF1.1.S.F.042.2.M52**	306.350.0109	**518,00**
2 1/8"	74,00		**REF1.1.S.G.054.3.M52**	306.350.0110	**467,00**

Válvulas de bola Híbridas de Acceso					
Conexiones		Ps máx (bar)	MODELO	CÓDIGO	Precio EUROS
SAE	SAE				
1/4"	1/4"	60	**REF1.1.N.A.N06.4.60**	306.350.0111	**52,60**
3/8"	3/8"		**REF1.1.N.A.N10.4.60**	306.350.0112	**54,40**



Válvulas de bola Híbridas de Acceso					
Conexiones NPT		Ps máx (bar)	MODELO	CÓDIGO	Precio EUROS
M	F				
1/2"	1/2"	60	**REF1.1.P.B.N12.1.N.60**	306.350.0113	**100,00**
1"	1"		**REF1.1.P.C.N01.1.N.60**	306.350.0114	**149,00**

VÁLVULAS DE BOLA CO_2 SUBCRÍTICO

Válvulas de bola (2 vías) Sin toma de Obús. Conexiones cobre ODS					
Conexiones ODS	Kv (m^3/h)	Ps máx (bar)	MODELO	CÓDIGO	Precio EUROS
1/4"	1,0	60	**REF1.1.N.A.006.2.60**	306.350.0077	**37,40**
3/8"	2,4		**REF1.1.N.A.010.2.60**	306.350.0078	**38,40**
1/2"	2,7		**REF1.1.N.A.012.2.60**	306.350.0079	**39,40**
5/8"	13,0		**REF1.1.N.B.N16.3.60**	306.350.0080	**58,60**
3/4"	14,0		**REF1.1.N.B.N18.2.60**	306.350.0081	**60,60**
7/8"	24,0		**REF1.1.N.C.N22.3.60**	306.350.0082	**80,80**
1 1/8"	40,0	52	**REF1.1.N.D.028.2.52**	306.350.0083	**118,00**
1 3/8"	67,3		**REF1.1.N.E.N35.3.52**	306.350.0084	**154,00**
1 5/8"	98,0		**REF1.1.N.F.042.2.52**	306.350.0085	**226,00**
2 1/8"	190,0		**REF1.1.N.G.054.3.52**	306.350.0086	**366,00**

Válvulas de bola (2 vías) Con toma de Obús. Conexiones cobre ODS					
Conexiones ODS	Kv (m^3/h)	Ps máx (bar)	MODELO	CÓDIGO	Precio EUROS
1/4"	1,0	60	**REF1.1.S.A.006.2.60**	306.350.0087	**44,50**
3/8"	2,4		**REF1.1.S.A.010.2.60**	306.350.0088	**47,50**
1/2"	2,7		**REF1.1.S.A.012.2.60**	306.350.0089	**49,50**
5/8"	13,0		**REF1.1.S.B.N16.3.60**	306.350.0090	**68,70**
3/4"	14,0		**REF1.1.S.B.N18.2.60**	306.350.0091	**70,70**
7/8"	24,0		**REF1.1.S.C.N22.3.60**	306.350.0092	**95,00**
1 1/8"	40,0	52	**REF1.1.S.D.028.2.52**	306.350.0093	**132,00**
1 3/8"	67,3		**REF1.1.S.E.N35.3.52**	306.350.0094	**163,00**
1 5/8"	98,0		**REF1.1.S.F.042.2.52**	306.350.0095	**237,00**
2 1/8"	190,0		**REF1.1.S.G.054.3.52**	306.350.0096	**416,00**



Valvulería en General

VÁLVULAS DE CIERRE

Válvulas Paso Recto Esféricas

Soldar ODF	Kv m³/h	MODELO	CÓDIGO	Precio EUROS
7/8"	7,1	**6512/7**	306.301.0030	**64,70**
1 1/8"	8,4	**6512/9**	306.301.0031	**64,70**
1 3/8"	15	**6512/11**	306.301.0032	**97,50**
1 5/8"	25	**6512/13**	306.301.0033	**165,00**
2 1/8"	40	**6512/17**	306.301.0034	**294,70**



• Kv= Caudal de agua m3/h con una caída de presión en la válvula de 1 bar.

Válvulas Maniobra para acoplamiento Manómetros

Conexiones	MODELO	CÓDIGO	Precio EUROS
1/4"SAE x 1/8" HNPT	**8320/21**	306.301.0040	**14,90**



Válvulas Paso Ángulo Esféricas

Soldar ODF	Kv m³/h	MODELO	CÓDIGO	Precio EUROS
7/8"	8,2	**6532/7**	306.301.0035	**73,40**
1-1/8"	9,1	**6532/9**	306.301.0036	**73,40**
1-3/8"	18,7	**6532/11**	306.301.0037	**100,00**
1-5/8"	38	**6532/13**	306.301.0038	**223,10**
2-1/8"	48,5	**6532/17**	306.301.0039	**281,20**



Válvulas Paso Recto Volante

Roscar SAE	Soldar ODF	MODELO	CÓDIGO	Precio EUROS
1/4"	-	**6210/2**	306.301.0041	**16,70**
-	1/4"	**6220/2**	306.301.0042	**16,80**
3/8"	-	**6210/3**	306.301.0043	**21,40**
-	3/8"	**6220/3**	306.301.0044	**21,30**
1/2"	-	**6210/4**	306.301.0045	**22,80**
-	1/2"	**6220/4**	306.301.0046	**22,80**
5/8"	-	**6210/5**	306.301.0047	**25,60**
-	5/8"	**6220/5**	306.301.0048	**25,60**
3/4"	-	**6210/6**	306.301.0049	**37,80**
-	3/4"	**6220/6**	306.301.0050	**37,80**
-	7/8"	**6220/7**	306.301.0051	**41,50**



Válvulas Paso Recto Caperuza

Roscar SAE	Soldar ODF	MODELO	CÓDIGO	Precio EUROS
1/4"	-	**6410/2**	306.301.0052	**17,10**
-	1/4"	**6420/2***	306.301.0053	**17,10**
3/8"	-	**6410/3**	306.301.0054	**17,60**
-	3/8"	**6420/3***	306.301.0055	**17,60**
1/2"	-	**6410/4**	306.301.0056	**18,60**
-	1/2"	**6420/4***	306.301.0057	**18,60**
5/8"	-	**6410/5**	306.301.0058	**19,60**
-	5/8"	**6420/5**	306.301.0059	**19,20**
3/4"	-	**6410/6**	306.301.0060	**35,40**
-	3/4"	**6420/6**	306.301.0061	**34,50**
-	7/8"	**6420/7**	306.301.0062	**37,30**



*** Hasta finalización de stock.**
Disponibles en Serie POLYHEDRA 6420N (Consultar)

Danfoss

VÁLVULAS DE CIERRE

Válvulas Paso Recto Volante

Roscar SAE	Soldar ODF	Kv m³/h	CÓDIGO Danfoss	MODELO	CÓDIGO	Precio EUROS
1/4	-	0,3	09G0101	**BML-6**	306.300.0024	**50,70**
-	1/4		09G0102		306.300.0025	**50,70**
3/8	-	0,85	09G0127	**BML-10**	306.300.0026	**70,90**
5/8	-	2,2	09G0168	**BML-15**	306.300.0027	**123,00**
-	5/8		09G0162		306.300.0028	**123,00**

Soldar ODF	Kv m³/h	CÓDIGO Danfoss	MODELO	CÓDIGO	Precio EUROS
1/4"	0,3	009G0202	**BML-6**	306.300.0029	**59,80**
3/8"	0,84	009G0222	**BML-10**	306.300.0030	**80,20**
1/2"	1,5	009G0242	**BML-12**	306.300.0031	**94,60**
5/8"	2,2	009G0262	**BML-15**	306.300.0032	**143,00**
7/8"	2,9	009G0291	**BML-22**	306.300.0033	**201,00**

Modelos en existencias hasta finalización de STOCK.

• Kv= Caudal de agua m³/h con una caída de presión en la válvula de 1 bar.





Valvulería en General

Válvulas de Seguridad Paso Ángulo

Sección de paso mm²	Capacidad descarga kg/aire 20ºC	kg/h refrigerante Tª Sat ºC	kg/h refrigerante 100ºC	Conexiones Roscar Entr. NPT	Conexiones Roscar Sal. SAE	Presión Timbre (Bar)	Refrigerante	MODELO	CÓDIGO	Precio EUROS
38	439	876	775	1/4" M	3/8" M	20,5	R-134A	**3060/23C**	307.301.0001	**27,40**
	511	954	829			24	R-407C		307.301.0002	**27,40**
	583	1311	1022			27	R-404A		307.301.0003	**26,00**
	885	2316	1411			43	R410A		307.301.0004	**29,40**
	923	1482	1065			45	R744		307.301.0005	**29,40**
38	481	959	849	3/8" M	1/2" M	20,5	R-134A	**3060/34C**	307.301.0006	**27,70**
	560	1044	907			24	R-407C		307.301.0007	**30,80**
	639	1436	1120			27	R-404A		307.301.0008	**29,30**
	969	2537	1545			43	R410A		307.301.0009	**29,30**
	1011	1623	1166			45	R744		307.301.0010	**32,80**
70,9	577	1152	1020	1/2" M	5/8" M	20,5	R-134A	**3060/45C**	307.301.0011	**32,80**
	672	1254	1090			24	R-407C		307.301.0012	**31,20**
	767	1725	1345			27	R-404A		307.301.0013	**29,70**
	1164	3047	1856			43	R410A		307.301.0014	**29,70**
	1215	1949	1401			45	R744		307.301.0015	**33,30**
78,5	1166	2300	2020	1/2" M	3/4" G	20,5	R-134A	**3060/46C**	307.301.0016	**33,30**
	1539	2875	2480			24	R-407C		307.301.0017	**36,00**
	1756	3948	3079			27,5	R-404A		307.301.0018	**37,90**
	2664	6972	4247			43	R410A		307.301.0019	**36,00**
	2779	4460	3205			45	R744		307.301.0020	**39,90**
113	1636	3201	2828	1/2" M	3/4" G	20,5	R-134A	**3030/44C**	307.301.0021	**39,90**
	2048	3812	3301			24	R-407C		307.301.0022	**106,90**
	2337	5151	4083			27,5	R-404A		307.301.0023	**101,50**
	3689	10160	5913			45	R410A		307.301.0024	**108,90**
		5846	4244				R744			
113	1759	3523	3070	3/4" M	3/4" G	20,5	R-134A	**3030/66C**	307.301.0025	**106,90**
	2048	3812	3301			24	R-407C		307.301.0026	**106,90**
	2337	5151	4083			27,5	R-404A		307.301.0027	**101,50**
	3689	10160	5913			45	R410A		307.301.0028	**108,90**
		5846	4244				R744			
298	3978	7784	6878	1" M	1 1/4" G	20,5	R-134A	**3030/88C**	307.301.0029	**185,90**
	4981	9271	8029			24	R-407C		307.301.0030	**185,90**
	5683	12528	9930			27,5	R-404A		307.301.0031	**185,90**
	8971	24709	14380			45	R410A		307.301.0032	**187,90**
		14218	10323				R744			



• La rosca NPT tiene rosca cónica macho y hembra que sella con cinta de teflón o un compuesto para unir.

Válvulas de Seguridad Paso Ángulo para CO2 / R-744

Sección paso mm²	Conexiones Entrada NPT	Conexiones Salida Gas	Presión Máxima Bar	MODELO	CÓDIGO	Precio EUROS
44,2	1/4	3/8	70	**3061/2C**	307.301.0065	**32,40**
	3/8	1/2		**3061/3C**	307.301.0066	**32,40**
	1/2	1/2		**3061/4C**	307.301.0067	**32,40**
132,7	1/4	1		**3065/4C**	307.301.0070	**54,40**
	3/4	1		**3065/6C**	307.301.0071	**55,30**

Compatibles con todos los refrigerantes A1 - A2L y A3.



Novedad

Sección paso mm²	Conex.M (NPT)	Presión Max.Bar	MODELO	CÓDIGO	Precio EUROS
38,5	3/8	100	**3030E/36C**	307.301.0087	**300,20**
38,5	1/2	120	**3030E/46C**	307.301.0088	**300,20**
95,0	1/2	100	**3030E/410C**	307.301.0089	**360,30**
95,0	3/4	120	**3030E/610C**	307.301.0090	**360,30**

Valvulería en General

Válvulas de Seguridad de Intercambio

Conexiones Entrada NPT	Conexiones Salida NPT	Máx. Presión Trabajo	Kv m³/h	Válvula a Acoplar	MODELO	CÓDIGO	Precio EUROS
1/2" NPT M	1/2" NPT H	80	3,3	3060/45C	**3032/44**	307.301.0033	**91,40**
3/4" NPT M	1/2" NPT H		9	3030/44C	**3032/64**	307.301.0034	**114,30**
3/4" NPT M	3/4" NPT H			3030/66C	**3032/66**	307.301.0035	**108,60**
1 1/4" NPT H	1" NPT H		18	3030/88C	**3032/108**	307.301.0036	**179,40**





- Las válvulas tipo 3032/44 se suministran con juntas tóricas y dos conectores rosca 1/2"NPT hembra modelo 3039/4.
- El conjunto formado por un cuerpo para acoplar 2 válvulas de seguridad de 3030/...1/2",3/4",1".
- Kv= valor de caudal de agua en m³/h con una caída de presión en la válvula de 1 bar.

Hasta finalización de stock. Modelos nuevos Serie POLYHEDRA.

Válvula de Seguridad de Intercambio Serie POLYHEDRA

TS (ºC) Min	TS (ºC) Max	Kv m³/h	Máx Presión Trabajo	Conexiones NPT Entrada	Conexiones NPT Salida	Válvula a acoplar	MODELO	CÓDIGO	Precio EUROS
-40	+150	2,5	80 bar	3/8"	1/4"	3061/2C	**3032N/32**	307.301.0100	**83,40**
				3/8"	3/8"	3061/3C	**3032N/33**	307.301.0101	**92,70**
		3,3		1/2"	1/2"	3061/4C	**3032N/44**	307.301.0102	**104,10**
		9		3/4"	1/2"	3065/4C	**3032N/64**	307.301.0103	**124,00**
				3/4"	3/4"	3065/6C	**3032N/66**	307.301.0104	**124,10**
		14,5		1"	1"	-	**3032N/88**	307.301.0105	**184,80**
		20		1.1/4"	1"	-	**3032N/108**	307.301.0106	**193,20**



Válvulas de Seguridad de Intercambio para CO_2 / R-744

Conexiones Entrada NPT	Conexiones Salida NPT	Máx. Presión Trabajo	Kv m³/h	Válvula a acoplar	MODELO	CÓDIGO	Precio EUROS
3/8	3/8	150	2,5	3061/3C	**3032E/33**	307.301.0068	**127,60**
1/2	1/2		3,3	3061/4C	**3032E/44**	307.301.0069	**144,00**
3/4	1/2		9	3065/4C	**3032E/64**	307.301.0072	**167,00**
3/4	3/4	150	9	3065/6C	**3032E/66**	307.301.0074	**167,00**
3/4	3/4		9	3030/410C	**3032E/64L**	307.301.0110	**189,00**
3/4	3/4		9	3030/610C	**3032E/66L**	307.301.0111	**189,00**
1	1	120	14,5	3030/88C	**3032E/88**	307.301.0075	**265,30**
1-1/4	1		20	3030/88C	**3032E/108**	307.301.0076	**260,40**



Llave de corte con tapa de paso en ángulo 90º

Conexiones SAE Roscar		Ps Máx (bar)	MODELO	CÓDIGO	Precio EUROS
1/4" F	1/4"	120	**6110E/X15**	306.301.0108	**25,40**
3/8" F	3/8"		**6110E/X13**	306.301.0107	**24,30**



Llave de corte con tapa de paso recto

Conexiones SAE Roscar		Conexiones ODS Ø in.	Ps Máx (bar)	MODELO	CÓDIGO	Precio EUROS
1/4"	1/4"	-	120	**6010E/2**	306.301.0131	**16,40**
1/4"	-	1/4"		**6012E/22**	306.301.0115	**16,40**



Valvulería de Seguridad

FAVRE

Válvulas de Seguridad de Paso Recto

Conexiones Roscar		Presión Timbre (Bar)	Tipo GAS	MODELO	CÓDIGO	Precio EUROS
Entrada NPT	Salida SAE					
1/4" M	3/8" M	20,5	R-134A	**CR-01**	307.350.0001	**41,80**
		24,0	R-407C		307.350.0002	
		27,5	R-404A/R-507A		307.350.0003	
3/8" M	3/8" M	20,5	R-134A	**CR-11**	307.350.0004	**45,90**
		24,0	R-407C		307.350.0005	
		27,5	R-404A/R-507A		307.350.0006	



REFRIGERA Línea del Freddo

Válvula de Seguridad

Líneas de líquido 60bar y recipientes de líquido

Conexiones		Presión de tarado hasta (bar)	MODELO	CÓDIGO	Precio EUROS
Entrada NPT	Salida Gas				
1/4"	NO	60	**REF80.14.00.07.060**	307.350.0025	**28,80**
3/8"	NO		**REF80.38.00.07.060**	307.350.0026	**28,80**
1/2"	NO		**REF80.12.00.10.060**	307.350.0015	**45,10**
1/4"	1/2"		**REF80.14.12.07.060**	307.350.0016	**45,60**
3/8"	1/2"		**REF80.38.12.07.060**	307.350.0011	**45,60**
1/2"	3/4"		**REF80.12.34.10.060**	307.350.0012	**56,00**

Conexiones		Presión de tarado hasta (bar)	MODELO	CÓDIGO	Precio EUROS
Entrada NPT	Salida Gas				
1/2"	NO	100	**REF80.12.00.10.100**	307.350.0017	**449,00**
3/4"	NO		**REF80.34.00.10.100**	307.350.0018	**449,00**
1/2"	1"		**REF80.12.01.10.100**	307.350.0019	**459,00**
3/4"	1 1/4"		**REF80.34.11.14.100**	307.350.0020	**801,00**

Conexiones		Presión de tarado hasta (bar)	MODELO	CÓDIGO	Precio EUROS
Entrada NPT	Salida Gas				
1/2"	1 1/4"	150	**REF80.12.11.10.150**	307.350.0021	**632,00**
3/4"	1 1/4"		**REF80.34.11.10.150**	307.350.0022	**632,00**
1"	1 1/2"		**REF80.01.17.14.150**	307.350.0023	**982,00**
1 1/4"	1 1/2"		**REF80.11.17.14.150**	307.350.0024	**982,00**



Consultar disponibilidad de válvulas a otras presiones de tarado.

Conexión para doble válvula de seguridad

Aplicaciones CO_2 subcrítico

Conexiones NPT			PS (bar)	MODELO	CÓDIGO	Precio EUROS
M	F	M				
1/2"	1/2"	1/2"	52	**REF2.1.012.012.012L**	307.350.0013	**100,00**



Aplicaciones CO_2 trasncrítico

Conexiones NPT			PS (bar)	MODELO	CÓDIGO	Precio EUROS
M	F	M				
1/2"	1/2"	1/2"	120	**REF2.1.012.012.012**	307.350.0014	**124,00**



VÁLVULAS DE RECIPIENTE



Válvulas Paso Angular

Conexiones		MODELO	CÓDIGO	Precio EUROS
NPT	SAE			
1/4"	1/4"	**6110/22**	306.301.0063	**9,10**
1/4''	3/8''	**6110/32**	306.301.0064	**9,50**
3/8"	1/4"	**6110/23**	306.301.0065	**9,70**
3/8"	3/8"	**6110/33**	306.301.0066	**9,70**
3/8"	1/2"	**6110/43**	306.301.0067	**13,50**
1/2"	1/2"	**6110/44**	306.301.0068	**13,90**
1/2"	5/8"	**6110/54**	306.301.0069	**16,80**
3/4"	3/4"	**6110/66**	306.301.0070	**31,90**

Válvulas Paso Angular Inversas

Conexiones		MODELO	CÓDIGO	Precio EUROS
NPT	SAE			
1/4"	1/4"	**6120/22**	306.301.0071	**9,10**
1/4"	3/8"	**6120/23**	306.301.0072	**9,50**
3/8"	3/8"	**6120/33**	306.301.0073	**9,70**
1/2"	3/8"	**6120/43**	306.301.0074	**13,50**
1/2"	1/2"	**6120/44**	306.301.0075	**14,00**
5/8"	1/2"	**6120/54**	306.301.0076	**16,80**
3/4"	3/4"	**6120/66**	306.301.0077	**31,90**



Serie POLYHEDRA



Válvulas Paso Angular

Conexiones		MODELO	CÓDIGO	Precio EUROS
NPT	SAE			
1/4"	1/4"	**6110N/22**	306.301.0134	**12,10**
1/4''	3/8''	**6110N/32**	306.301.0135	**12,80**
3/8"	1/4"	**6110N/23**	306.301.0136	**13,60**
3/8"	3/8"	**6110N/33**	306.301.0111	**13,50**
3/8"	1/2"	**6110N/43**	306.301.0137	**17,80**
1/2"	1/2"	**6110N/44**	306.301.0138	**20,00**

Válvulas Paso Angular Inversas

Conexiones		MODELO	CÓDIGO	Precio EUROS
NPT	SAE			
1/4"	1/4"	**6120N/22**	306.301.0141	**12,10**
1/4"	3/8"	**6120N/23**	306.301.0142	**12,50**
3/8"	3/8"	**6120N/33**	306.301.0143	**12,80**
1/2"	3/8"	**6120N/43**	306.301.0144	**17,60**
1/2"	1/2"	**6120N/44**	306.301.0145	**18,50**



Llave de corte con tapa de paso recto Serie POLYHEDRA

Conexiones			Ps Máx (bar)	MODELO	CÓDIGO	Precio EUROS
SAE Roscar		ODS Ø in.				
1/4"	1/4"	-	50	**6010N/2**	306.301.0147	**12,10**
1/4"	-	1/4"		**6012N/22**	306.301.0148	**12,10**



VÁLVULAS DE RETENCIÓN

Válvulas Retención Paso Recto

CONEXIONES		Kv m³/h)	Presión difer. Bar	MODELO		CÓDIGO	Precio EUROS
SAE	ODS			Antiguo	Nuevo		
1/4"	-	0,40	0,1	3112/2	**3112W/2**	308.301.0001	**15,90**
-	1/4"	0,50		3132/2	**3132W/2**	308.301.0002	**20,90**
3/8"	-	1,60		3112/3	**3112W/3**	308.301.0003	**16,60**
-	3/8"			3132/3	**3132W/3**	308.301.0004	**21,90**
1/2"	-			3112/4	**3112W/4**	308.301.0005	**16,10**
-	1/2"	1,80		3132/4	**3132W/4**	308.301.0006	**22,30**
5/8"	-	3,30		3112/5	**3112W/5**	308.301.0007	**24,70**
-	5/8"			3132/5	**3132W/5**	308.301.0008	**31,40**
3/4"	-			3112/6	**3112W/6**	308.301.0009	**25,70**
-	3/4"			3132/6	**3132W/6**	308.301.0010	**34,20**
-	7/8"	6,60		3122/7	**3124N/7**	308.301.0011	**53,40**
-	1 1/8"	8,80		3122/9	**3124N/9**	308.301.0012	**53,40**
-	1 3/8"	15,20		3122/11	**3124N/11**	308.301.0013	**78,00**
-	1 5/8"	25,00		3122/13	**3124N/13**	308.301.0014	**125,60**
-	2 1/8"	40,00		3122/17	**3124N/17**	308.301.0015	**212,70**

- La presión diferencial indicada es la mínima a la cual la válvula está completamente abierta.
- Kv= Caudal de agua m³/h con una caída de presión en la válvula de 1 bar.





Válvulas Retención Paso Ángulo

Conexiones ODS	Kv m³/h	Presión Difer. bar	MODELO	CÓDIGO	Precio EUROS
7/8"	8,5	0,10	**3184W/7**	308.301.0016	**57,00**
1 1/8"	9,5		**3184W/9**	308.301.0017	**75,30**
1 3/8"	19		**3184W/11**	308.301.0018	**101,90**



GREEN EXTREMO

Escanee el código QR



YOUR WORLD. BETTER.

El compromiso ambiental es una de nuestras prioridades. Desde hace diez años Castel se dedica al desarrollo de productos para sistemas de CO2 y soluciones tecnológicas destinadas a reducir el impacto ambiental, en modo directo e indirecto.



Visite nuestra página www.castel.it y síganos en las redes sociales

Castel® Italian technology

Válvulas de Retención

VÁLVULAS DE RETENCIÓN PARA CO_2/R744 CON CONEXIONES ODS REFORZADAS (K65)

Válvula de Retención y Corte

Conexiones ODS Cobre						
Conexiones ODS	Kv (m^3/h)	Mínima presión diferencial de apertura	Ps máx (bar)	MODELO	CÓDIGO	Precio EUROS
7/8"	8,1	0,3	80	**3145EW/7**	324.301.0005	**94,80**
1 1/8"	10,4			**3145EW/9**	324.301.0006	**103,40**
1 3/8"	15,6			**3145EW/11**	324.301.0007	**144,00**
1 5/8"	27			**3145EW/13**	324.301.0028	**242,40**
2 1/8"	39			**3145EW/17**	324.301.0029	**387,90**

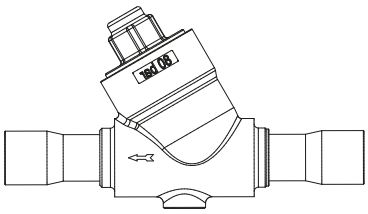

Conesiones ODS Cobre						
Conexiones ODS	Kv (m^3/h)	Mínima presión diferencial de apertura	Ps máx (bar)	MODELO	CÓDIGO	Precio EUROS
1/4"	0,5	0,04	80	**3132EW/2**	324.301.0010	**37,10**
3/8"	1,5			**3132EW/3**	324.301.0011	**37,80**
1/2"	1,8			**3132EW/4**	324.301.0012	**38,50**
5/8"	3,3			**3132EW/5**	324.301.0013	**56,30**
3/4"	5			**3132EW/6**	324.301.0014	**64,90**
7/8"	5			**3132EW/7**	324.301.0015	**66,20**
1/4"	0,5	0,3		**3133EW/2**	324.301.0016	**38,30**
3/8"	1,5			**3133EW/3**	324.301.0017	**38,70**
1/2"	1,8			**3133EW/4**	324.301.0018	**38,70**
5/8"	3,3			**3133EW/5**	324.301.0019	**53,80**
3/4"	5			**3133EW/6**	324.301.0020	**59,20**
7/8"	5			**3133EW/7**	324.301.0021	**67,20**



VÁLVULAS DE PRESIÓN CONSTANTE EN EVAPORADOR PARA CO_2/R744

Novedad

Tª Evaporación kW		Conexiones	Kv (m^3/h)	MODELO	CÓDIGO	Precio EUROS
-35ºC	-25ºC	Soldar				
8	10,9	1/2	2,7	**3335EL/4S**	305.301.0021	**174,70**
11,4	13,5	5/5		**3335EL/5S**	324.301.0008	**179,70**
11,4	15,1	7/8		**3335EL/7S**	324.301.0009	**267,40**

Presión máx de trabajo 45 bar



Válvulas de Retención

VÁLVULAS DE RETENCIÓN PARA CO_2/R744 CON CONEXIONES ODS REFORZADAS (K65)

Válvulas de Retencion Paso Recto (Aptas para ciclos Transcritos)

Soldar ODF	Kv m^3/h	Presión Máxima	MODELO	CÓDIGO	Precio EUROS
1/4"	0,5	120	**3137EW/2**	324.301.0001	**56,30**
3/8"	1,5	120	**3137EW/3**	324.301.0002	**56,30**
1/2"	1,8	120	**3137EW/4**	324.301.0003	**58,50**
5/8"	3,3	120	**3137EW/5**	324.301.0004	**69,90**
3/4"	5	120	**3137EW/6**	324.301.0041	**79,90**

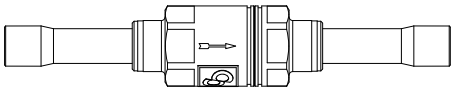

Disponibles para 140 bar con conexiones en acero inoxidable para zona de alta presión en instalaciones transcríticas.

Válvula Corte/Cierre (Aptas para ciclos Transcríticos)

Conexiones en acero inoxidable AISI 304						
Conexiones ODS	Kv (m^3/h)	Mínima presión diferencial de apertura	Ps máx (bar)	MODELO	CÓDIGO	Precio EUROS
22	8,1	0,4	140	**3148EW/M22**	324.301.0022	**145,50**
28	10,4			**3148EW/M28**	324.301.0023	**159,00**
33,4	15,6			**3148EW/M35**	324.301.0024	**216,80**
42	27			**3148EW/M42**	324.301.0025	**494,10**



Conexiones ODS Cobre K65						
Conexiones ODS	Kv (m^3/h)	Mínima presión diferencial de apertura	Ps máx (bar)	MODELO	CÓDIGO	Precio EUROS
7/8"	8,1	0,3	120	**3147EW/7**	325.301.0001	**133,30**
1 1/8"	10,4			**3147EW/9**	325.301.0002	**157,60**
1 3/8"	15,6			**3147EW/11**	325.301.0003	**220,30**
1 5/8"	27			**3147EW/13**	324.301.0026	**494,10**
2 1/8"	39			**3147EW/17**	324.301.0027	**586,10**

Disponibles para 140bar con conexiones en acero inoxidable para zona de alta presión en instalaciones transcríticas.

Válvulas de Retención

VÁLVULAS DE RETENCIÓN DE PASO EN ÁNGULO

Conexiones en Cobre K65						
Conexiones ODS	Kv (m^3/h)	Mínima presión diferencial de apertura	Ps máx (bar)	MODELO	CÓDIGO	Precio EUROS
7/8"	9	0,3	120	**3187EW/7**	324.301.0033	**106,20**
1 1/8"	19			**3187EW/9**	324.301.0034	**157,60**
1 3/8"	29			**3187EW/11**	324.301.0035	**220,30**



Conexiones en acero inoxidable						
Conexiones ODS	Kv (m^3/h)	Mínima presión diferencial de apertura	Ps máx (bar)	MODELO	CÓDIGO	Precio EUROS
7/8"	9	0,3	140	**3188EW/M22**	324.301.0036	**117,70**
1 1/8"	19			**3188EW/M28**	324.301.0037	**157,60**
1 3/8"	29			**3188EW/M35**	324.301.0038	**214,60**

Filtro de Red / Malla (Aptos para ciclos Transcríticos)

Soldar ODF	Kv m^3/h	Presión Máxima	MODELO	CÓDIGO	Precio EUROS
3/8"	2	120	**4727E/3**	326.301.0005	**105,50**
1/2"	2,5	120	**4727E/4**	326.301.0006	**105,50**
5/8"	3	120	**4727E/5**	326.301.0007	**105,50**
7/8"	6	120	**4727E/7**	326.301.0008	**105,50**
1.1/8"	6	120	**4727E/9**	326.301.0009	**119,80**
1.3/8"	7	120	**4727E/11**	326.301.0010	**150,50**
1-5/8"	8	120	**4727E/13**	326.301.0026	**313,00**
2-1/8"	9,5	120	**4727E/17**	326.301.0027	**430,70**



Disponibles con conexión en acero inoxidable.

VÁLVULAS DE RETENCIÓN

Válvula Retención Paso Ángulo

Conexiones ODS	Kv m³/h	Presión Difer. bar	CÓDIGO Danfoss	MODELO	CÓDIGO	Precio EUROS
7/8"	8,5	0,04	20 1020	**NRV-22S**	308.300.0001	**144,00**
7/8"		0,3	20 1032	**NRVH-22S**	308.300.0002	**166,00**
7/8"		0,04	20 1060	**NRV-22S**	308.300.0003	**144,00**
7/8"		0,3	20 1072	**NRVH-22S**	308.300.0004	**166,00**
1-1/8"	19	0,04	20 1021	**NRV-28S**	308.300.0005	**305,00**
1-1/8"		0,3	20 1029	**NVRH-28S**	308.300.0006	**327,00**
1-1/8"		0,04	20 1056	**NVR-28S**	308.300.0007	**305,00**
1-3/8"	29	0,04	20 1026	**NRV-35S**	308.300.0008	**360,00**
1-3/8"		0,04	20 1061	**NRV-35S**	308.300.0009	**360,00**
1-3/8"	19	0,3	20 1034	**NRVH-35S**	308.300.0010	**416,00**



Válvula Retención Paso Recto

Conexiones		Kv m³/h)	Presión Difer. Bar	CÓDIGO Danfoss	MODELO	CÓDIGO	Precio EUROS
SAE	ODS						
1/4"	-	0,56	-	20 1040	**NRV-6**	308.300.0011	**49,10**
-	1/4"		0,07	20 1010	**NRV-6S**	308.300.0012	**49,10**
3/8"	-	1,43	-	20 1041	**NRV-10**	308.300.0013	**56,60**
-	3/8"		0,07	20 1011	**NRV-10S**	308.300.0014	**56,70**
-	3/8"		0,3	20 1046	**NRV-10S**	308.300.0015	**67,10**
1/2"	-	2,05	0,05	20 1042	**NRV-12**	308.300.0016	**60,40**
-	1/2"		0,05	20 1012	**NRV-12S**	308.300.0017	**60,30**
-	1/2"		0,3	20 1039	**NRVH-12S**	308.300.0018	**71,60**
5/8"	-	3,6	0,05	20 1043	**NRV-16**	308.300.0019	**72,60**
-	5/8"		0,05	20 1018	**NRV-16S**	308.300.0020	**72,60**
-	5/8"		0,3	20 1038	**NRVH-16S**	308.300.0021	**82,40**
3/4"	-	5,5	0,05	201044	**NRV-19**	308.300.0022	**90,50**
-	3/4"		0,05	20 1019	**NRV-19S**	308.300.0023	**79,60**
-	3/4"		0,3	20 1023	**NRVH-19 S**	308.300.0024	**102,00**
-	7/8"		0,05	20 1054	**NRV-19**	308.300.0025	**79,70**
-	7/8"		0,3	20 1066	**NRVH-19 S**	308.300.0026	**99,10**

- La presión diferencial indicada es la mínima a la cual la válvula está completamente abierta.
- Los modelos NVRH con muelles más resistentes (Ap = 0,3 bar) se utiliza en la tubería de descarga de compresores conectados en paralelo.
- Kv= Caudal de agua m³/h con una caída de presión en la válvula de 1 bar.

Valvulería en General

VÁLVULAS DE RETENCIÓN CO_2 TRANSCRÍTICO

Válvulas de retención CO_2 Transcrítico INOX. Conexiones INOX para soldadura a tope (But Weld)						
Conexiones But Weld (mm)	Kv (m^3/h)	Mínima presión diferencial de apertura	Ps máx (bar)	MODELO	CÓDIGO	Precio EUROS
6	0,68	0,1	120	**REF3.1.N.006.120.HT**	308.350.0001	**67,70**
10	1,40			**REF3.1.N.010.120.HT**	308.350.0002	**95,00**
12	2,95			**REF3.1.N.012.120.HT**	308.350.0003	**101,00**
16	4,10			**REF3.1.N.016.120.HT**	308.350.0004	**121,00**
18	4,55			**REF3.1.N.018.120.HT**	308.350.0005	**125,00**
22	5,10			**REF3.1.N.022.120.HT**	308.350.0006	**130,00**
28	12,75			**REF3.1.N.028.120.HT**	308.350.0007	**176,00**
35	24,90			**REF3.1.N.035.120.HT**	308.350.0008	**226,00**
42	35,06			**REF3.1.N.042.120.HT**	308.350.0009	**276,00**



Válvulas de retención CO_2 Transcrítico. Conexiones cobre CuFe2P (eq. K65)						
Conexiones ODS	Kv (m^3/h)	Mínima presión diferencial de apertura	Ps máx (bar)	MODELO	CÓDIGO	Precio EUROS
1/4	0,68	0,1	120	**REF3.1.N.014.K65.HT**	308.350.0010	**67,70**
3/8	1,40			**REF3.1.N.038.K65.HT**	308.350.0011	**68,70**
1/2	2,95			**REF3.1.N.127.K65.HT**	308.350.0012	**68,70**
5/8	4,10			**REF3.1.N.016.K65.HT**	308.350.0013	**92,00**
3/4	4,55			**REF3.1.N.034.K65.HT**	308.350.0014	**93,00**
7/8	5,10			**REF3.1.N.022.K65.HT**	308.350.0015	**95,00**
1 1/8	12,75			**REF3.1.N.118.K65.HT**	308.350.0016	**178,00**
1 3/8	24,90			**REF3.1.N.035.K65.HT**	308.350.0017	**251,00**
1 5/8	35,06			**REF3.1.N.158.K65.HT**	308.350.0018	**351,00**



Válvulas de retención CO_2 Transcrítico INOX. Conexiones INOX para soldadura a tope (But Weld))						
Conexiones But Weld (mm)	Kv (m^3/h)	Mínima presión diferencial de apertura	Ps máx (bar)	MODELO	CÓDIGO	Precio EUROS
6	0,68	0,3	120	**REF3.1.R.006.120.HT**	308.350.0019	**70,70**
10	1,40			**REF3.1.R.010.120.HT**	308.350.0120	**97,00**
12	2,95			**REF3.1.R.012.120.HT**	308.350.0121	**104,00**
16	4,10			**REF3.1.R.016.120.HT**	308.350.0122	**124,00**
18	4,55			**REF3.1.R.018.120.HT**	308.350.0123	**128,00**
22	5,10			**REF3.1.R.022.120.HT**	308.350.0124	**132,00**
28	12,75			**REF3.1.R.028.120.HT**	308.350.0125	**179,00**
35	24,90			**REF3.1.R.035.120.HT**	308.350.0026	**229,00**
42	35,06			**REF3.1.R.042.120.HT**	308.350.0027	**279,00**



Válvulas de retención CO_2 Transcrítico. Conexiones cobre CuFe2P (eq. K65)						
Conexiones ODS	Kv (m^3/h)	Mínima presión diferencial de apertura	Ps máx (bar)	MODELO	CÓDIGO	Precio EUROS
1/4	0,68	0,3	120	**REF3.1.R.014.K65.HT**	308.350.0028	**69,70**
3/8	1,40			**REF3.1.R.038.K65.HT**	308.350.0029	**70,70**
1/2	2,95			**REF3.1.R.127.K65.HT**	308.350.0030	**70,70**
5/8	4,10			**REF3.1.R.016.K65.HT**	308.350.0031	**93,00**
3/4	4,55			**REF3.1.R.034.K65.HT**	308.350.0032	**95,00**
7/8	5,10			**REF3.1.R.022.K65.HT**	308.350.0033	**97,00**
1 1/8	12,75			**REF3.1.R.118.K65.HT**	308.350.0034	**180,00**
1 3/8	24,90			**REF3.1.R.035.K65.HT**	308.350.0035	**253,00**
1 5/8	35,06			**REF3.1.R.158.K65.HT**	308.350.0036	**353,00**



VÁLVULAS DE RETENCIÓN CO_2 SUBCRÍTICO

Válvulas de retención CO_2 Subcrítico. Conexiones Cobre ODS						
Conexiones ODS	Kv (m^3/h)	Mínima presión diferencial de apertura	Ps máx (bar)	MODELO	CÓDIGO	Precio EUROS
1/4"	0,68	0,1	60	**REF3.1.N.014.60**	308.350.0037	**46,00**
3/8"	1,40			**REF3.1.N.038.60**	308.350.0038	**46,00**
1/2"	2,95			**REF3.1.N.127.60**	308.350.0039	**58,60**
5/8"	4,10			**REF3.1.N.016.60**	308.350.0040	**62,70**
3/4"	4,55			**REF3.1.N.034.60**	308.350.0041	**63,70**
7/8"	5,10			**REF3.1.N.022.60**	308.350.0042	**70,70**
1 1/8"	12,75		52	**REF3.1.N.118.52**	308.350.0043	**136,00**
1 3/8"	24,90			**REF3.1.N.035.52**	308.350.0044	**159,00**
1 5/8"	35,06			**REF3.1.N.158.52**	308.350.0045	**221,00**
2 1/8"	54,70			**REF3.1.N.054.52**	308.350.0046	**319,00**



Válvulas de retención CO_2 Subcrítico. Conexiones Cobre ODS						
Conexiones ODS	Kv (m^3/h)	Mínima presión diferencial de apertura	Ps máx (bar)	MODELO	CÓDIGO	
1/4"	0,68	0,3	60	**REF3.1.R.014.60**	308.350.0047	**48,60**
3/8"	1,40			**REF3.1.R.038.60**	308.350.0048	**48,60**
1/2"	2,95			**REF3.1.R.127.60**	308.350.0049	**59,60**
5/8"	4,10			**REF3.1.R.016.60**	308.350.0050	**63,70**
3/4"	4,55			**REF3.1.R.034.60**	308.350.0051	**65,70**
7/8"	5,10			**REF3.1.R.022.60**	308.350.0052	**71,80**
1 1/8"	12,75		52	**REF3.1.R.118.52**	308.350.0053	**122,00**
1 3/8"	24,90			**REF3.1.R.035.52**	308.350.0054	**161,00**
1 5/8"	35,06			**REF3.1.R.158.52**	308.350.0055	**223,00**
2 1/8"	54,70			**REF3.1.R.054.52**	308.350.0056	**321,00**

VÁLVULAS DE BOLA CON VÁLVULA DE RETENCIÓN INTEGRADA PARA SECCIONAMIENTO DE SERVICIOS

Sin toma de Obús					
Conexiones ODS línea principal	Tamaño retención en Bypass	Ps máx (bar)	MODELO	CÓDIGO	Precio EUROS
1 1/8"	1/4"	52	**REFKIT-KIT-N.D.118.52**	306.350.0021	**371,00**
1 3/8"	1/4"		**REFKIT-KIT-N.E.035.52**	306.350.0022	**420,00**
1 5/8"	1/4"		**REFKIT-KIT-N.F.158.52**	306.350.0023	**484,00**
3/8"	1/4"	60	**REFKIT-KIT-N.A.038.60**	306.330.0007	**192,00**
1/2"	1/4"		**REFKIT-KIT-N.A.127.60**	306.350.0014	**196,00**
5/8"	1/4"		**REFKIT-KIT-N.B.016.60**	306.350.0018	**237,00**
7/8"	1/4"		**REFKIT-KIT-N.C.022.60**	306.350.0020	**277,00**
3/8"	1/4"	90	**REFKIT-KIT-N.A.038.90**	306.350.0010	**250,00**
1/2"	1/4"		**REFKIT-KIT-N.A.127.90**	306.350.0011	**289,00**
5/8	1/4		**REFKIT-KIT-N.B.016.90**	306.350.0024	**302,00**
7/8	1/4		**REFKIT-KIT-N.C.022.90**	306.350.0025	**327,00**
1-1/8	1/4		**REFKIT-KIT-N.D.118.90**	306.350.0132	**429,00**



Con toma de Obús					
Conexiones ODS línea principal	Tamaño retención en Bypass	Ps máx (bar)	MODELO	CÓDIGO	Precio EUROS
1 1/8"	1/4"	52	**REFKIT-KIT-S.D.118.52**	306.350.0026	**416,00**
1 3/8"	1/4"		**REFKIT-KIT-S.E.035.52**	306.350.0027	**432,00**
1 5/8"	1/4"		**REFKIT-KIT-S.F.158.52**	306.350.0028	**552,00**
3/8"	1/4"	60	**REFKIT-KIT-S.A.038.60**	306.350.0008	**206,00**
1/2"	1/4"		**REFKIT-KIT-S.A.127.60**	306.350.0015	**210,00**
5/8"	1/4"		**REFKIT-KIT-S.B.016.60**	306.350.0016	**251,00**
7/8"	1/4"		**REFKIT-KIT-S.C.022.60**	306.350.0029	**288,00**
3/8"	1/4"	90	**REFKIT-KIT-S.A.038.90**	306.350.0012	**266,00**
1/2"	1/4"		**REFKIT-KIT-S.A.127.90**	306.350.0013	**282,00**
5/8	1/4		**REFKIT-KIT-S.B.016.90**	306.350.0133	**307,00**
7/8	1/4		**REFKIT-KIT-S.C.022.90**	306.350.0134	**339,00**



VÁLVULAS PRESOSTÁTICAS AGUA

Válvulas Presostáticas Agua

Conexiones BSP-PI	Rango bar	Kv m^3/h	Aplic.	MODELO	CÓDIGO	Precio EUROS
3/8"	5 a 23	0,5	R-134a, R-404A, R-407C	**V46SA-9300 (bajo caudal)**	305.303.0001	**234,00**
3/8"	5 a 23	1,8	R-134a, R-404A, R-407C	**V46AA-9606**	305.303.0002	**274,00**
3/8"	13,8 a 27,6	1,8	R-410A	**V246GA1A 001C**	305.303.0003	**384,00**
1/2"	5 a 23	2,7	R-134a, R-404A, R-407C	**V46AB-9605**	305.303.0004	**247,00**
1/2"	13,8 a 27,6	2,7	R-410A	**V246GB1A001C**	305.303.0005	**476,00**
3/4"	5 a 23	4,5	R-134a, R-404A, R-407C	**V46AC-9605**	305.303.0006	**360,00**
3/4"	13,8 27,6	4,5	R-410A	**V246GC1A001C**	305.303.0007	**536,00**
1"	5 a 18	6,5	R-134a	**V46AD-9600**	305.303.0008	**847,00**
1"	10 a 23	6,5	R-404A, R-407C	**V46AD-9511**	305.303.0009	**848,00**
1"	13,8 a 27,6	6,5	R-410A	**V246GD1B001C**	305.303.0010	**566,00**
1 1/4"	5 a 18	9	R-134a	**V46AE-9600**	305.303.0011	**1.023,00**
1 1/4"	10 a 23	9	R-404A, R-407C	**V46AE-9512**	305.303.0012	**950,00**
1 1/4"	13,8 a 27,6	9	R-410A	**V246GE1B001C**	305.303.0013	**742,00**
1 1/2" Brida	5 a 18	10,5	R-134a, R-404A, R-407C	**V46AR-9600**	305.303.0014	**1.370,00**
1 1/2" Brida	13,8 a 27,6	10,5	R-410A	**V246GR1B001C**	305.303.0015	**1.586,00**
2" Brida	5 a 11,5	18	R-134a	**V46AS-9300**	305.303.0016	**2.475,00**
2" Brida	11 a 18	17	R-404A,R-407C	**V46AS-9301**	305.303.0017	**2.199,00**
2 1/2" Brida	5 a 11,5	22	R-134a	**V46AT-9300**	305.303.0018	**2.956,00**
2 1/2" Brida	11 a 18	20	R-404A,R-407C	**V46AT-9301**	305.303.0019	**2.945,00**
1/2"	4 a 20	4 a 20	R-134a, R-404A, R-407C	**V48AB-9510**	305.303.0020	**788,00**
1/2"	13,8 a 27,6	13,8 a 27,6	R-410A	**V248GB1B001C**	305.303.0021	**749,00**
3/4"	4 a 20	4 a 20	R-134a, R-404A, R-407C	**V48AC-9510**	305.303.0022	**845,00**
3/4"	13,8 a 27,6	13,8 a 27,6	R-410A	**V248GC1B001C**	305.303.0023	**832,00**
1"	4 a 20	4 a 20	R-134a, R-404A, R-407C	**V48AD-9510**	305.303.0024	**1.994,00**
1"	13,8 a 27,6	13,8 a 27,6	R-410A	**V248GD1B001C**	305.303.0025	**1.877,00**
1 1/4"	4 a 20	4 a 20	R-134a, R-404A, R-407C	**V48AE-9510**	305.303.0026	**2.130,00**
1 1/2"	13,8 a 27,6	13,8 a 27,6	R-410A	**V248GE1B001C**	305.303.0027	**1.913,00**
3/8"	46 a 82	1,8	-	**V47AA-9161**	305.303.0028	**706,00**
1/2"	24 a 57	2,7	-	**V47AB-9160**	305.303.0029	**863,00**
3/4"	24 a 57	4,5	-	**V47AC-9160**	305.303.0030	**954,00**
1"	24 a 57	6,5	-	**V47AD-9160**	305.303.0031	**1.258,00**
1"	46 a 82	6,5	-	**V47AD-9161**	305.303.0032	**1.258,00**
1 1/4"	24 a 57	9	-	**V47AE-9160**	305.303.0033	**1.804,00**
1 1/4"	46 a 82	9	-	**V47AE-9161**	305.303.0034	**1.848,00**











- **<u>V246 y V248:</u> válvulas presostáticas para refrigerantes de alta presión accionadas por agua de 2 ó 3 vías.**
  Regulan el flujo de agua y controlan la presión de descarga del refrigerante en los sistemas con uno o múltiples condensadores refrigerados por agua. Diseñadas especialmente para unidades de condensación refrigeradas tanto por torres de refrigeración atmosférica como tiro forzado.
- **<u>V46:</u> válvulas presostáticas de agua de 2 vías.**
  Estas válvulas presostáticas accionadas por presión controlan la cantidad de agua que entra en el condensador detectando directamente los cambios de presión en un circuito refrigerante. Se pueden utilizar en sistemas refrigerantes no corrosivos. Hay disponibles válvulas para aplicaciones con amoniaco y agua salada.
- **<u>V46SA:</u> válvulas presostáticas de 2 vías de agua de bajo caudal.**
  Para ser utilizada en equipos que requieran un bajo flujo de agua al condensador (ej. máquinas de cubitos de hielo..)
- **<u>V47:</u> válvulas termostáticas.**
  Llevan elemento sensor. La temperatura del bulbo debe ser más elevada que la del cuerpo de la válvula. La válvula se abre al aumentar la temperatura del bulbo.
- **<u>V48:</u> válvulas presostáticas de 3 vías.**
  Detectan la presión de descarga del compresor y permiten que el agua de refrigeración fluya hacia el condensador.

ESTACIÓN DE VÁLVULAS

Diseño

Los componentes principales de una estación de válvulas ICF son los siguientes:

- Un cuerpo.
- Hasta un máximo de cuatro o seis módulos de función (3 en el caso de la estación de válvulas ICF 65).

Las estaciones de válvulas ICF 15 incorporan de fábrica una válvula de corte y un módulo de filtro en los puertos M1 y M2.

Las estaciones de válvulas ICF 50 incorporan de fábrica una válvula de corte y un tapón ciego (preparado para la instalación de un filtro) en los puertos M1 Y M2.

Las estaciones de válvulas ICF 65 incorporan de fábrica una válvula de corte en el puerto M1,

Cuerpo:

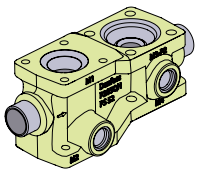

ICF 15-4

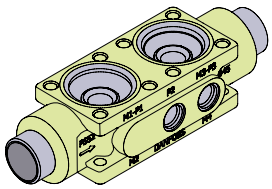

ICF 20-4

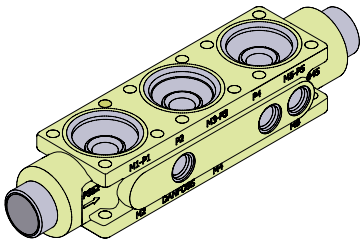

ICF 20-6

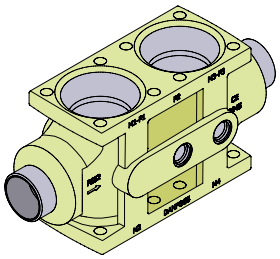

ICF 25-4

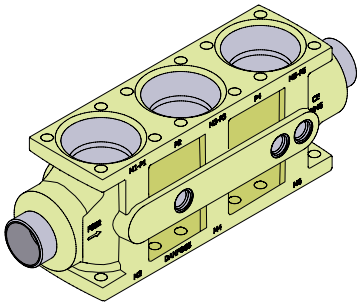

ICF 25-6

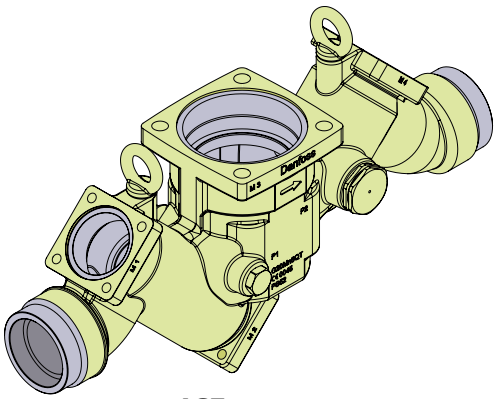

ICF 50-4

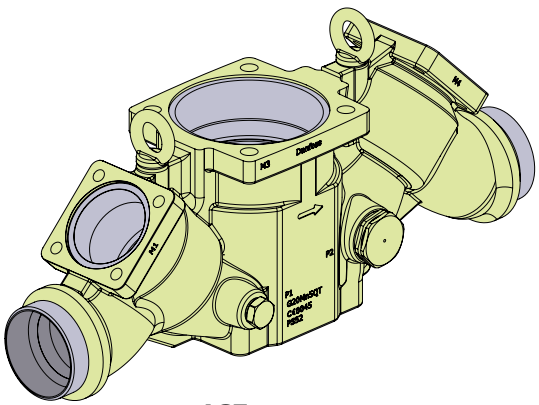

ICF 65-3

ESTACIÓN DE VÁLVULAS

Módulos de función / descripción

Cada cuerpo dispone de espacio para un máximo de cuatro o seis módulos de función (3 en el caso de la estación de válvulas ICF 65) de los siguientes tipos:

- Módulo de válvula de corte
- Módulo de válvula de regulación manual
- Módulo de filtro
- Módulo de válvula solenoide
- Módulo de válvula de expansión electrónica
- Módulo de apertura manual
- Módulo de válvula de retención
- Módulo de válvula de retención y cierre
- Módulo de válvula motorizada
- Módulo de conexión externa para soldar
- Tapón ciego superior

ICF 15 e ICF 20

Las estaciones de válvulas ICF 15 y 20 poseen los mismos módulos de función, excepto por los dos módulos fijos M1 (válvula de corte ICFS 15) y M2 (filtro ICFF 15) de las estaciones de válvulas ICF 15.

ICFS 15/ICFS 20
Módulo de válvula de corte
Este módulo actúa como una válvula de corte e incluye una caperuza de color rojo.

ICFR 20A
Módulo de válvula de regulación manual
Este módulo actúa como una válvula de regulación manual e incluye una caperuza de color amarillo.

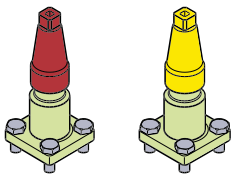

ICFS 15/ICFS 20 *ICFR 20A*

ICFC 20
Módulo de válvula de retención
Este módulo actúa como una válvula de retención.

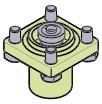

ICFC 20

ICFF 15 y 20/ICFF 20E
Módulo de filtro
Este módulo actúa como un filtro.

ICF 15 (todas las conexiones):
Elemento filtrante de 150 µm (100 mesh) y 60 cm² (9,3 in²).
ICF 20 (con conexiones DIN/ANSI):
Plisado de 150 µm (100 mesh) y 45 cm² (7,0 in²).

ICF 20 con conexiones SOC (ICFF 20E):
Plisado de 150 µm (100 mesh)/160 cm² (24,8 in²).

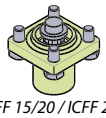

ICFF 15/20 / ICFF 20E

ICFN 20
Módulo de válvula de retención y cierre
Este módulo actúa como una válvula combinada de retención y cierre, e incluye una caperuza de color verde.

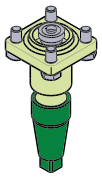

ICFN 20

ICFE 20
Módulo de válvula solenoide
Este módulo actúa como una válvula solenoide normalmente cerrada para controlar el caudal de refrigerante.

ICFA 20
Módulo de válvula de expansión electrónica
Este módulo actúa como una válvula de expansión electrónica con modulación del ancho de pulso (PWM).

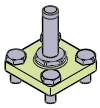

ICFE 20 / ICFA 20

ICM 20-A, B o C
Módulo de válvula motorizada
Este módulo actúa como una válvula de accionamiento con motor de etapas para realizar un control de tipo ON/OFF y modulante del caudal de refrigerante.

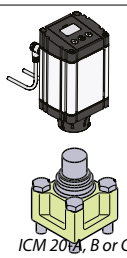

ICM 20-A, B or C

ICFO 20
Módulo de apertura manual
Este módulo facilita la apertura manual del módulo de válvula solenoide (de tipo ICFE).

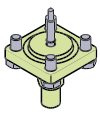

ICFO 20

ICFB 20
Tapa ciega
Esta tapa ciega se puede colocar en aquellos puertos del módulo que no se utilicen.

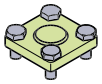

ICFB 20

ICFE 20H
Módulo de válvula solenoide con mecanismo de apertura manual integrado
Este módulo actúa como una válvula solenoide normalmente cerrada para controlar el caudal de refrigerante.

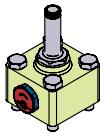

ICFE 20H

ICFW 20
Módulo para soldar con conexión DIN 20 o SOC ¾"
Este módulo se utiliza como conexión de drenaje durante el desescarche por gas caliente en sistemas de gran capacidad.

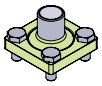

ICFW 20

ESTACIÓN DE VÁLVULAS

Módulos de función / descripción

ICF 25

ICFS 25
Módulo de válvula de corte
Este módulo actúa como una válvula de corte e incluye una caperuza de color rojo.

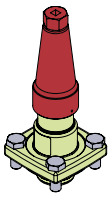
ICFS 25

ICFR 25 (A o B)
Módulo de válvula de regulación manual
Este módulo actúa como una válvula de regulación manual e incluye una caperuza de color amarillo.

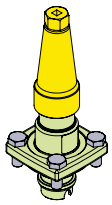
ICFR 25

ICFC 25
Módulo de válvula de retención
Este módulo actúa como una válvula de retención.

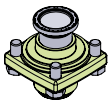
ICFC 25

ICFF 25/25E
Módulo de filtro
Este módulo actúa como un filtro.

Tamaño del filtro:
ICF con conexiones DIN y ANSI (ICFF 25): Plisado de 150 µm (100 mesh)/160 cm^2 (24,8 in^2).

ICF con conexiones SOC (ICF 25E): Plisado de 150 µm (100 mesh)/330 cm^2 (51,2 in^2).

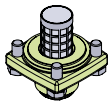
ICFF 25 / ICFF 25E

ICFN 25
Módulo de válvula de retención y cierre
Este módulo actúa como una válvula combinada de retención y cierre, e incluye una caperuza de color verde.

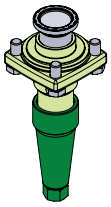
ICFN 25

ICFE 25
Módulo de válvula solenoide
Este módulo actúa como una válvula solenoide normalmente cerrada para controlar el caudal de refrigerante.

Incorpora función de apertura manual.

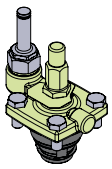
ICFE 25

ICM 25-A/B
Módulo de válvula motorizada
Este módulo actúa como una válvula de accionamiento con motor de etapas para realizar un control de tipo ON/OFF y modulante del caudal de refrigerante.

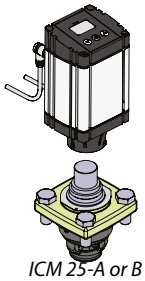
ICM 25-A or B

Nota:
A un valor en torno al 10% del flujo másico máximo del módulo ICFE 25, la presión diferencial será de, aproximadamente, 0,07 bar / 1 psi. En esas condiciones, el módulo ICFE 25 comenzará a abrirse.

A una presión diferencial de, como mínimo, 0,2 bar / 2,9 psi, el módulo ICFE 25 estará completamente abierto (100%).

ICFW 25
Módulo para soldar con conexión DIN 25 o SOC 25 (1")
Este módulo se utiliza como conexión de drenaje durante el desescarche por gas caliente en sistemas de gran capacidad.

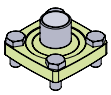
ICFW 25

ICFB 25
Tapa ciega
Esta tapa ciega se puede colocar en aquellos puertos del módulo que no se utilicen.

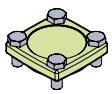
ICFB 25

ESTACIÓN DE VÁLVULAS

Módulos de función / descripción

ICF 50 e ICF 65

SVA-S 50/SVA 65
Módulo de válvula de corte
Este módulo actúa como una válvula de corte e incluye una caperuza de color rojo.

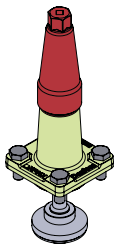

SVA-S 50 / SVA-S 65

REG-SB 50/REG-SB 65
Módulo de válvula de regulación manual
Este módulo actúa como una válvula de regulación manual e incluye una caperuza de color amarillo.

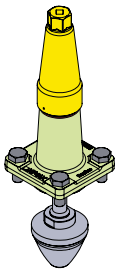

REG-SB 50 / REG-SB 65

ICFB 50
Tapa ciega
Preparado para un módulo de filtro (más información a continuación).

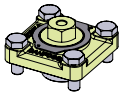

ICFB 50

FIA 50 (opcional)
Módulo de filtro
Puede adquirir módulos de filtro FIA 50 y elementos filtrantes empleando el catálogo de piezas FIA. Si desea obtener más información, consulte el folleto técnico de los filtros FIA.
Elementos disponibles: indicados a continuación.

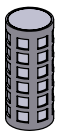

FIA 50

ICS 50/ICS 65
Módulo de válvula pilotada
Este módulo actúa como una válvula pilotada para realizar un control de tipo ON/OFF y modulante del caudal de refrigerante.

Todos los módulos ICS disponibles son versiones de 3 pilotos. Se suministran con dos tapones obturadores (A) y un tapón de sellado (B).

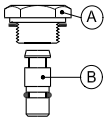

Los módulos de inserción ICS 50 e ICS 65 están disponibles en diferentes capacidades:

ICS 50:	**ICS 65:**
ICS 50	ICS 65
ICS 50-32	ICS 65-40
ICS 50-40	ICS 80

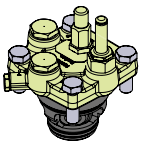

ICS 50 / ICS 65

ICM 50/ICM 65 - A o B
Módulo de válvula motorizada
Este módulo actúa como una válvula de accionamiento con motor de etapas para realizar un control de tipo ON/OFF y modulante del caudal de refrigerante.

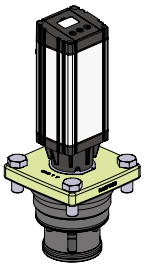

ICM 50/ICM 65 - A o B

ICLX 50/ICLX 65
Módulo de válvula solenoide de 2 etapas
Este módulo actúa como una válvula solenoide accionada por gas normalmente cerrada para controlar el caudal de refrigerante.
Incorpora una función de apertura manual.
Las válvulas ICLX se utilizan en líneas de aspiración de apertura en dos etapas tras el desescarche por gas caliente.

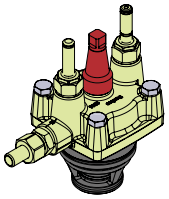

ICLX 50 / ICLX 65

ESTACIÓN DE VÁLVULAS

Línea alimentación de líquido a evaporador bombeado (para desescarche por gas caliente)

Formado por los siguientes elementos: Corte + solenoide + apertura manual + regulación + retención y cierre

TAMAÑO CONEXIÓN (in)	Potencia frigorifica (kW) a tª de evaporacion:		DANFOSS	MODELO	CÓDIGO	Precio EUROS
	-10ºC	-30ºC				
3/4"	90.00	80.00	027L3009	**ICF 20-6-2RA**	320.306.0037	**2.107,00**
1"	170.00	150.00	027L3011	**ICF 20-6-2RA**	320.306.0191	**2.212,00**
1 1/4"	250.00	220.00	027L3012	**ICF 20-6-2RA**	320.306.0192	**2.319,00**
1 1/4"	350.00	290.00	027L4135	**ICF 25-6-2RA**	320.306.0193	**2.895,00**

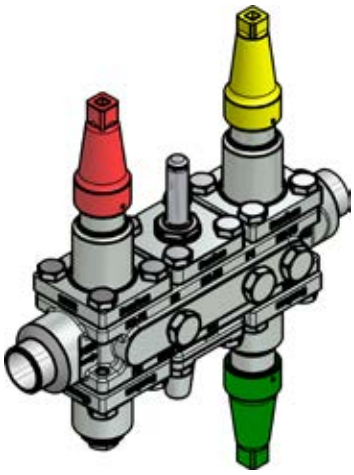

Línea alimentación de líquido a evaporador bombeado (sin desescarche por gas caliente)

Formado por los siguientes elementos: Corte + solenoide + regulación

TAMAÑO CONEXIÓN (in)	Potencia frigorifica (kW) a tª de evaporacion:		DANFOSS	MODELO	CÓDIGO	Precio EUROS
	-10ºC	-30ºC				
3/4"	50.00	40.00	027L4524	**ICF 15-4-10HRB**	320.306.0122	**1.437,00**
1"	170.00	150.00	027L3075	**ICF 20-4-10RA**	320.306.0194	**1.967,00**
1 1/4"	250.00	220.00	027L3076	**ICF 20-4-10RA**	320.306.0195	**2.060,00**
1 1/4"	350.00	290.00	027L4085	**ICF 25-4-10RB**	320.306.0138	**2.344,00**
1 1/2"	450.00	400.00	027L4090	**ICF 25-4-10RB**	320.306.0196	**2.456,00**

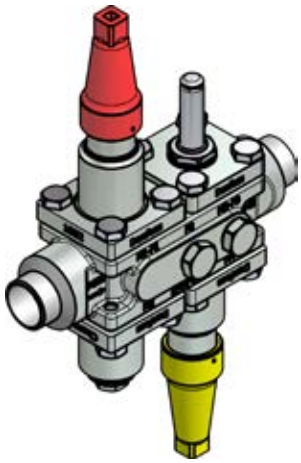

Línea desescarche por gas caliente a evaporador bombeado

Formado por los siguientes elementos: Corte + solenoide + corte

TAMAÑO CONEXIÓN (in)	Capacidad frigorífica (kW):	DANFOSS	MODELO	CÓDIGO	Precio EUROS
3/4"	30.00	027L4521	**ICF 15-4-9H**	320.306.0107	**1.349,00**
1"	40.00	027L3067	**ICF 20-4-9**	320.306.0197	**1.967,00**
1 1/4"	80.00	027L3068	**ICF 20-4-9**	320.306.0198	**2.060,00**
1 1/2"	120.00	027L4072	**ICF 25-4-9**	320.306.0199	**2.456,00**

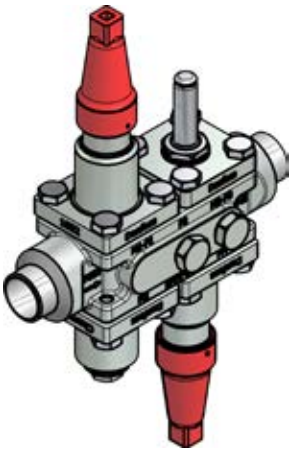

Valvulería Industrial
Serie SVL: FLEXLINE

Cuerpos SVL (para válvulas FlexLine angular) Conexión DIN

Conexión Soldar (mm)	Conexión Soldar Hierro	CÓDIGO Danfoss	MODELO	CÓDIGO	Precio EUROS
6	1/4"	148B5002	**SVL 6D ANG**	322.305.0001	**35,20**
10	3/8"	148B5122	**SVL 10D ANG**	322.305.0002	**45,40**
15	1/2"	148B5252	**SVL 15D ANG**	322.305.0003	**45,40**
20	3/4"	148B5352	**SVL 20D ANG**	322.305.0004	**55,50**
25	1"	148B5452	**SVL 25D ANG**	322.305.0005	**55,50**
32	1 1/4"	148B5576	**SVL 32D ANG**	322.305.0006	**82,90**
40	1 1/2"	148B5652	**SVL 40D ANG**	322.305.0007	**121,00**
50	2"	148B5741	**SVL 50D ANG**	322.305.0008	**112,00**
65	2 1/2"	148B5816	**SVL 65D ANG**	322.305.0009	**134,00**
80	3"	148B5912	**SVL 80D ANG**	322.305.0010	**168,00**
100	4"	148B6014	**SVL 100D ANG**	322.305.0011	**248,00**
125	5"	148B6112	**SVL 125D ANG**	322.305.0012	**402,00**

Cuerpos SVL (para válvulas FlexLine rectas) Conexión DIN

Conexión Soldar (mm)	Conexión Soldar Hierro	CÓDIGO Danfoss	MODELO	CÓDIGO	Precio EUROS
6	1/4"	148B5003	**SVL 6D STR**	322.305.0013	**35,20**
10	3/8"	148B5123	**SVL 10D STR**	322.305.0014	**45,40**
15	1/2"	148B5253	**SVL 15D STR**	322.305.0015	**45,40**
20	3/4"	148B5353	**SVL 20D STR**	322.305.0016	**55,50**
25	1"	148B5453	**SVL 25D STR**	322.305.0017	**55,50**
32	1 1/4"	148B5577	**SVL 32D STR**	322.305.0018	**82,90**
40	1 1/2"	148B5653	**SVL 40D STR**	322.305.0019	**121,00**
50	2"	148B5742	**SVL 50D STR**	322.305.0020	**112,00**
65	2 1/2"	148B5817	**SVL 65D STR**	322.305.0021	**172,00**
80	3"	148B5913	**SVL 80D STR**	322.305.0022	**223,00**
100	4"	148B6015	**SVL 100D STR**	322.305.0023	**312,00**
125	5"	148B6113	**SVL 125D STR**	322.305.0024	**471,00**

- Nueva valvulería industrial Serie FlexLine: cuerpo común SVL+ válvulas angular o recto.
- Válvulas con 5 funciones diferentes: Cierre, Regulación, Cierre/Retención, Retención y Filtro. Estas válvulas encajan en un mismo cuerpo.
- Ventajas: flexibilidad a la hora de seleccionar una válvula para una aplicación.
- Diseñada para temperaturas de -60ºC a +150ºC y presiones hasta 52 bar.
- Ideal para aplicaciones de HCFC, HFC, NH_3, CO_2 subcrítico y sistemas de bomba de calor.



Valvulería Industrial
Serie SVA S/L - SVA S/B: FLEXLINE

Serie SVA-S - Válvulas de Cierre

Conexión (pulg.)	CÓDIGO Danfoss	MODELO	CÓDIGO	Precio EUROS
1/4"	148B5013	**SVA-S 6 CAP**	322.305.0025	**83,30**
3/8"		**SVA-S 10 CAP**	322.305.0025	**83,30**
1/2"	148B5276	**SVA-S 15 CAP**	322.305.0026	**100,00**
3/4"		**SVA-S 20 CAP**	322.305.0026	**100,00**
1"	148B5476	**SVA-S 25 CAP**	322.305.0027	**146,00**
1 1/4"		**SVA-S 32 CAP**	322.305.0027	**146,00**
1 1/2"		**SVA-S 40 CAP**	322.305.0027	**146,00**
2"	148B5728	**SVA-S 50 CAP**	322.305.0029	**213,00**
2 1/2"	148B5822	**SVA-S 65 CAP**	322.305.0030	**323,00**
3"	148B5916	**SVA-S 80 CAP**	322.305.0031	**392,00**
4"	148B6012	**SVA-S 100 CAP**	322.305.0032	**468,00**
5"	148B6116	**SVA-S 125 CAP**	322.305.0033	**668,00**



Serie SVA-L - Válvulas de Cierre

Conexión (pulg.)	CÓDIGO Danfoss	MODELO	CÓDIGO	Precio EUROS
1/2"	148B5278	**SVA-L 15 CAP**	322.305.0034	**118,00**
3/4"		**SVA-L 20 CAP**	322.305.0034	**118,00**
1"	148B5478	**SVA-L 25 CAP**	322.305.0035	**166,00**
1 1/4"		**SVA-L 32 CAP**	322.305.0035	**166,00**
1 1/2"		**SVA-L 40 CAP**	322.305.0035	**166,00**

- El diseño del cono asegura un cierre estanco y duradero incluso en sistemas con alta pulsación y vibraciones.
- S: longitud del cuello.
- L: cuello largo.
- Con caperuza de color rojo



Serie REG-SA - Válvulas de Regulación

Conexión (pulg.)	CÓDIGO Danfoss	MODELO	CÓDIGO	Precio EUROS
3/8"	148B5112	**REG-SA 10**	322.305.0036	**117,00**
1/2"	148B5280	**REG-SA 15**	322.305.0037	**137,00**
3/4"		**REG-SA 20**	322.305.0037	**137,00**
1"	148B5480	**REG-SA 25**	322.305.0038	**196,00**
1 1/4"		**REG-SA 32**	322.305.0038	**196,00**
1 1/2"		**REG-SA 40**	322.305.0038	**196,00**

Serie REG-SB - Válvulas de Regulación

Conexión (pulg.)	CÓDIGO Danfoss	MODELO	CÓDIGO	Precio EUROS
3/8"	148B5113	**REG-SB 10**	322.305.0039	**117,00**
1/2"	148B5281	**REG-SB 15**	322.305.0040	**137,00**
3/4"		**REG-SB 20**	322.305.0040	**137,00**
1"	148B5481	**REG-SB 25**	322.305.0041	**196,00**
2 1/4"		**REG-SB 32**	322.305.0041	**196,00**
2 1/2"		**REG-SB 40**	322.305.0041	**196,00**
2"	148B5734	**REG-SB 50**	322.305.0042	**289,00**
2 1/2"	148B5824	**REG-SB 65**	322.305.0043	**501,00**



- Cono tipo A: válvula de expansión manual.
- Cono tipo B: diseñado para regulación por ejemplo en bombas de refrigerante.
- Con caperuza de color amarillo.

Valvulería Industrial
Serie CHV y SCA-X: FLEXLINE

Serie CHV-X - Válvulas de Retención

Conexión (pulg.)	CÓDIGO Danfoss	MODELO	CÓDIGO	Precio EUROS
1/2"	148B5283	**CHV-X 15**	322.305.0044	**118,00**
3/4"		**CHV-X 20**	322.305.0044	**118,00**
1"	148B5483	**CHV-X 25**	322.305.0045	**169,00**
1 1/4"		**CHV-X 32**	322.305.0045	**169,00**
1 1/2"		**CHV-X 40**	322.305.0045	**169,00**
2"	148B5747	**CHV-X 50**	322.305.0047	**246,00**
2 1/2"	148B5827	**CHV-X 65**	322.305.0048	**448,00**
3"	148B5919	**CHV-X 80**	322.305.0049	**556,00**
4"	148B6022	**CHV-X 100**	322.305.0050	**601,00**
5"	148B6119	**CHV-X 125**	322.305.0051	**852,00**



Serie SCA-X - Válvulas de paso Retención/Cierre

Conexión (pulg.)	CÓDIGO Danfoss	MODELO	CÓDIGO	Precio EUROS
1/2"	148B5283	**SCA-X 15**	322.305.0052	**237,00**
3/4"		**SCA-X 20**	322.305.0052	**237,00**
1"	148B5483	**SCA-X 25**	322.305.0053	**343,00**
1 1/4"		**SCA-X 32**	322.305.0053	**343,00**
1 1/2"		**SCA-X 40**	322.305.0053	**343,00**
2"	148B5747	**SCA-X 50**	322.305.0054	**513,00**
2 1/2"	148B5827	**SCA-X 65**	322.305.0055	**832,00**
3"	148B5919	**SCA-X 80**	322.305.0056	**1.019,00**
4"	148B6022	**SCA-X 100**	322.305.0057	**1.300,00**
5"	148B6119	**SCA-X 125**	322.305.0058	**1.933,00**



- Sólo puede combinarse con cuerpos angulares.
- Tamaño de la válvula tomando en consideración el Ø de la conexión.
- Válvulas de paso con la función de retención integrada.
- Diseño para apertura con bajo diferencial de presión.
- Con caperuza de color verde.

Válvulas Solenoides ON/OFF de 1 ó 2 etapas - Serie ICLX

Descripción	Refrigerantes	Ref. Conexión		Rango Temperatura	Máx.Presión Trabajo (Bar)	CÓDIGO Danfoss	MODELO	CÓDIGO	Precio EUROS
		Entrada (Pulg)	Salida (Pulg)						
Válvula Solenoide	HCFC/HFC, R-717, R-744	1 1/4"	1 1/4"	-60ºC a +120ºC	52	027H3040	**ICLX 32**	322.306.0001	**1.823,00**
		1 1/2"	1 1/2"			027H4040	**ICLX 40**	322.306.0002	**2.217,00**
		2"	2"			027H5040	**ICLX 50**	322.306.0003	**2.461,00**
		2 1/2"	2 1/2"			027H6040	**ICLX 65**	322.306.0004	**3.038,00**
		4"	4"			027H7147	**ICLX 100**	322.306.0005	**5.162,00**
		5"	5"			027H7157	**ICLX 125**	322.306.0006	**7.246,00**
		6"	6"			027H7167	**ICLX 150**	322.306.0007	**10.379,00**

- Las válvulas servoaccionadas ICLX pertenecen a la familia ICV (Válvulas de control industriales).
- Instalación: se instalan en la línea de aspiración para garantizar la apertura contra presiones diferenciales elevadas. (ej: desescarche por gas caliente).
- Válvulas Principales de 2 etapas
- Etapa 1: abre hasta un 10% de su capacidad, cuando está activada la válvula solenoide.
- Etapa 2: abre automáticamente cuando la presión diferencial en la válvula disminuye hasta aproximadamente 1.25 bar.
- Componentes: cuerpo de válvula, tapa superior, módulo de función y 2 válvulas piloto solenoide.
- La tapa superior y el módulo de función de las válvulas ICLX32-150 se montan en fábrica. Acero para bajas temperaturas.
- La soldadura directa evita el uso de bridas en la tubería lo que aumenta la seguridad del sistema y simplifica la instalación.
- Instalación sencilla donde sólo es necesario una señal de control.
- Aplicación: refrigeración industrial.



Valvulería Industrial
Serie FIA: FLEXLINE

Filtros Mecánicos de Aspiración sin Cartucho y Mallas — *Filtros Paso Recto*

Alto	Ancho	Fondo	Ø Fe Conexión	CÓDIGO Danfoss	MODELO	CÓDIGO	Precio EUROS
129	155	70	1 1/4"	148H3088	**FIA 32 STR**	322.305.0059	**161,00**
129	155	70	1 1/2"	148H3089	**FIA 40 STR**	322.305.0060	**189,00**

Serie FIA - Filtro

Conexión (pulg.)	CÓDIGO Danfoss	MODELO	CÓDIGO	Precio EUROS
1/2"	148B5284	**FIA 15**	322.305.0061	**66,90**
1"	148B5484	**FIA 25**	322.305.0063	**76,80**
2"	148B5748	**FIA 50**	322.305.0065	**89,00**
2 1/2"	148B5832	**FIA 65**	322.305.0066	**89,00**
3"	148B5922	**FIA 80**	322.305.0067	**100,00**
4"	148B6024	**FIA 100**	322.305.0068	**106,00**
5"	148B6122	**FIA 125**	322.305.0069	**236,00**



Mallas para filtro FIA

100 mm	148H3122	**FIA 15-20**	322.305.0070	**90,40**
150 mm	148H3124	**FIA 15-20**	322.305.0071	**90,40**
250 mm	148H3126	**FIA 15-20**	322.305.0072	**90,40**
100 mm	148H3123	**FIA 25-40**	322.305.0073	**123,00**
150 mm	148H3125	**FIA 25-40**	322.305.0074	**123,00**
250 mm	148H3127	**FIA 25-40**	322.305.0075	**123,00**
150 mm	148H3130	**FIA 50**	322.305.0076	**159,00**
250 mm	148H3138	**FIA 50**	322.305.0077	**159,00**
150 mm	148H3131	**FIA 65**	322.305.0078	**206,00**
250 mm	148H3139	**FIA 65**	322.305.0079	**206,00**
150 mm	148H3119	**FIA 80**	322.305.0080	**248,00**
250 mm	148H3120	**FIA 80**	322.305.0081	**248,00**
150 mm	148H3132	**FIA 100**	322.305.0082	**342,00**
250 mm	148H3140	**FIA 100**	322.305.0083	**342,00**
150 mm	148H3133	**FIA 125**	322.305.0084	**509,00**
250 mm	148H3141	**FIA 125**	322.305.0085	**509,00**



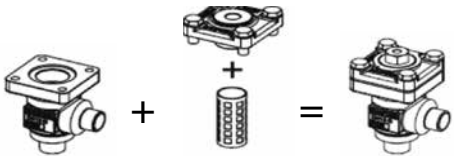

- Filtro completo: cuerpo (angular o recto), el módulo de función FIA y una malla.

Accesorios para Filtros FIA

Accesorios	CÓDIGO Danfoss	MODELO	CÓDIGO	Precio EUROS
Malla filtro de 150mm con elemento filtrante desmontable de 50mm para la puesta en marcha.	148H3301	**FIA 15-20**	322.305.0086	**166,00**
	148H3302	**FIA 24-40**	322.305.0087	**199,00**
Bolsa filtrante para la puesta en marcha.	148H3150	**FIA 50**	322.305.0088	**140,00**
	148H3151	**FIA 65**	322.305.0089	**195,00**
	148H3152	**FIA 80**	322.305.0090	**236,00**
	148H3153	**FIA 100**	322.305.0091	**323,00**
	148H3154	**FIA 125**	322.305.0092	**481,00**
	148H3155	**FIA 150**	322.305.0093	**727,00**
	148H3156	**FIA 200**	322.305.0094	**993,00**
Accesorio filtrante magnético	148H3447	**FIA 65-100**	322.305.0095	**196,00**
	148H3448	**FIA 125-200**	322.305.0096	**620,00**

Valvulería Industrial
Serie EVRA

VÁLVULAS SOLENOIDES "EVRA" PARA AMONÍACO NORMALMENTE CERRADA (NC)

Modelos sin Bobina

Orificio (mm)	Kv m^3/h	Bobina Tensión	Aplic.	CÓDIGO Danfoss	MODELO	CÓDIGO	Precio EUROS
3	0,230	c.a./c.c.	Brida	032F3050	**EVRA 3**	323.307.0001	**231,00**
10	1,500		Brida	032F6211	**EVRA 10**	323.307.0002	**485,00**
10	1,500		Brida	032F6210	**EVRA 10**	323.307.0003	**573,00**
15	2,700		Brida	032F6215	**EVRA 15**	323.307.0004	**599,00**
20	4,500		Brida	032F6220	**EVRA 20**	323.307.0005	**651,00**
25	10,000		Brida	032F6226	**EVRA 25**	323.307.0006	**692,00**
32	16,000		Soldar acero 1 1/4 IN	042H1126	**EVRA 32**	323.307.0008	**972,00**
40	25,000		Soldar acero 1 1/2 IN	042H1128	**EVRA 40**	323.307.0009	**1.141,00**



Válvulas Servoaccionadas con Apertura Asistida, para Líneas de Líquido, Aspiración y Gas Caliente

10	1,500	c.a./c.c.	Brida	032F6214	**EVRA 10**	323.307.0010	**485,00**
15	2,700		Brida	032F6216	**EVRA 15**	323.307.0011	**599,00**
20	4,500		Brida	032F6219	**EVRA 20**	323.307.0012	**651,00**
			Apertura manual	032F6225	**EVRA 25**	323.307.0013	**692,00**

Conjunto de Bridas, para «EVRA», Soldar Acero

Aplicación	Ref. Conexión		CÓDIGO Danfoss	CÓDIGO	Precio EUROS
	Norm.	Ø mm			
EVRA 3 / EVRAT 10 / EVRAT 15	DIN 2448	10-3/8"	027N1112	323.307.0014	**65,30**
EVRA 3 / EVRAT 10 / EVRAT 15		15-1/2"	027N1115	323.307.0015	**65,30**
EVRA 3 / EVRAT 10 / EVRAT 15		20-3/4"	027N1120	323.307.0016	**62,80**
EVRAT 20 / EVRA 25		20-3/4"	027N1220	323.307.0017	**85,20**
EVRAT 20 / EVRA 25		25-1"	027N1225	323.307.0018	**84,30**
EVRAT 20 / EVRA 25		32-1 1/4"	027N1230	323.307.0019	**84,40**





Bobinas para Válvulas Solenoides EVRA

Tipo válvula	Caracteristicas eléctricas			CÓDIGO Danfoss			CÓDIGO	Precio EUROS
	Tensión de alimentación	Frecuencia (Hz)	Caract. W y WPO	Cable 1mm IP-67	Caja terminal IP-67	AMP con protección IP-20		
EVO EVR-2a 40 EVH EVRTAT	220/230	50	12 W	–	**018F6801**	–	302.300.0068	**72,00**
	230/250	50	10 W 21 bar 44 VA	–	**018F6702**	–	323.300.0001	**63,70**
	220/230	50		–	**018F6701**	–	302.300.0062	**63,70**
	220/230	50		**18F6251**	–	–	302.300.0066	**63,70**
	220/230	50		–	–	**18F6176**	302.300.0064	**41,20**
	380/400	50		**18F6253**	–	–	323.300.0002	**63,70**
	380/400	50		–	**018F6703**	–	323.300.0003	**63,70**
	24	50		**18F6257**	–	–	302.300.0065	**63,70**
	24	50		–	**018F6707**	–	302.300.0061	**63,70**
(NC)	12 V CC	CC	20 W	–	**018Z6856**	–	302.300.0071	**72,00**
	24 V CC	CC	20 W	–	**018Z6857**	–	302.300.0072	**72,00**
	230	50/60	10 W	–	**018F6732**	–	323.300.0004	**63,70**
EVO Conector para AMF				–	**018Z0081**	–	323.300.0006	**21,90**
Resto	Conector para AMF			–	**042N0156**	–	323.300.0007	**14,70**
	Soporte			–	**032F0197**	–	323.300.0008	**7,20**







Valvulería Industrial
Serie NRVA y ORV

Válvula de retención en hierro para amoniaco (NH3) y refrigerantes fluorados — *Válvula Retención Paso Recto*

Norma conexión	Tipo conexión	Conexión Ø Fe	Kv (m^3/h)	CÓDIGO Danfoss	MODELO	CÓDIGO	Precio EUROS
DIN 2448	Bridas paso recto(1)	1/2''	5	020-2000	**NRVA 15(2)**	324.305.0001	**231,00**
		3/4''	6	020-2001	**NRVA 20**	324.305.0002	**231,00**
		1''	19	020-2002	**NRVA 25**	324.305.0003	**353,00**
		1 1/4''	20	020-2003	**NRVA 32**	324.305.0004	**365,00**
		1 1/2''	44	020-2004	**NRVA 40(3)**	324.305.0005	**560,00**
		2''	44	020-2005	**NRVA 50**	324.305.0006	**593,00**
		2 1/2''	75	020-2006	**NRVA 65(2)**	324.305.0007	**1.002,00**

(1) Válvulas completas incluyen bridas DIN 2448
•Validas para todos los refrigerantes comunes incluido amoniaco (R717 / NH3), líquidos y gases no corrosivos/ Rango de tª -50ºC / +140ºC / Máxima presión de trabajo 28bar / Clasificado para grupo de fluido 1, categoría II
(2) Carcasa en acero baja temp. G20Mn5 QT (EN 10213-3) / (3)Carcasa en acero TTSt 35N (DIN 17173)



Válvula reguladoras de aceite — *Elementos Termostáticos*

Tª Ajuste	Aplicación	CÓDIGO DANFOSS	CÓDIGO	Precio EUROS
49ºC	ORV 25 y OVR 40 H1	148H3463	320.305.0001	**332,00**
	ORV 40 y OVR 50 H2	148H3464	320.305.0002	**350,00**



(1) Tamaño cuerpo H3 incluye dos termostatos, dos anillos guía y un precinto.
Elementos termostáticos con otros ajustes de tª (43ºC , 54ºC, 60ºC, 66ºC y 77ºC) Consultar

Válvula reguladoras de aceite — *Cuerpo Válvula*

Norma conexión	Tipo conexión	Conexión (mm)	Conexión (Pulg)	Kv (m^3/h)	CÓDIGO Danfoss	MODELO	CÓDIGO	Precio EUROS
DIN 2448	Soldar	25	1'	15,00	148H3399	**ORV 25 DIN H1**	320.305.0004	**606,00**
		40	1 1/2'	30,00	148H3361	**ORV 40 DIN H1**	320.305.0005	**1.157,00**
		50	2'	36,00	148H3406	**ORV 50 DIN H2**	320.305.0006	**1.449,00**
		65	2 1/2'	65,00	148H3409	**ORV 65 DIN H3**	320.305.0007	**2.605,00**
		80	3'	75,00	148H3362	**ORV 80 DIN H3**	320.305.0008	**2.953,00**



Valvulería Industrial

Válvulas de Seguridad Paso Angular para NH3

Selección de paso (mm²)	Capacidad de descarga Kg/aire 20ºC	Capacidad de descarga kg/h refrigerante Tª sat ºC	Capacidad de descarga kg/h refrigerante 100 ºC	Conexiones Roscar Entrada	Conexiones Roscar Salida	Presión timbre bar	CÓDIGO Danfoss	MODELO	CÓDIGO	Precio EUROS
133	1583	1184	1038	G 3/4"	G 1"	16	148F3216	**SFA 15 T 216**	325.305.0001	**492,00**
133	1780	1325	1168	G 3/4"	G 1"	18	148F3218	**SFA 15 T 218**	325.305.0002	**492,00**
133	2011	1538	1366	G 3/4"	G 1"	21	148F3221	**SFA 15 T 221**	325.305.0003	**492,00**



Cuerpo con Conexiones Dobles para SFA

Descripción	Conexiones Entr. Soldar	Conexiones Sal. Roscar	CÓDIGO Danfoss	MODELO	CÓDIGO	Precio EUROS
Conjunto formado por un cuerpo para acoplar dos válvulas de seguridad SFA15T	1"	G 3/4"	148F3005	**DSV1 D25/ND20**	325.305.0004	**1.014,00**



Válvulas de Cierre Rápido para Drenaje de Aceite

Rango Tº de uso	Presión máx. operación	Conexiones Entr. Soldar	Conexiones Sal. Roscar	CÓDIGO Danfoss	MODELO	CÓDIGO	Precio EUROS
-50/+150ºC	40 bar	DN 15	G 3/4"	148H3272	**QDV 15 D**	320.305.0012	**292,00**



Válvula Control de Presión de Desescarche en Sistemas Inundados

Rango Presión dif. (bar)	Rango Tª de uso	Kv	Conexiones Soldar	CÓDIGO Danfoss	MODELO	CÓDIGO	Precio EUROS
2 a 8	–50/ + 150 ºC	0,52	3/4"	2412+183	**OFV 20 D**	320.300.0008	**399,00**
2 a 8	–50/ + 150 ºC	1,5	1"	2412+184	**OFV 25 D**	320.300.0009	**413,00**



Válvula Control de Presión de Desescarche en Sistemas Inundados

Rango Tº de uso	Conexiones Soldar	Máx. presión trabajo	Relé	CÓDIGO Danfoss	MODELO	CÓDIGO	Precio EUROS
–50/ + 65 ºC	1"	28 bar	250 Vca 10A 30 V cc 5A	148H3194	**AKS38**	320.305.0009	**1.097,00**



Filtros de Linea FA — *Para Montar con EVRA/T*

Aplicación	Presión máx. (bar)	Rango de Tª (ºC)	CÓDIGO Danfoss	MODELO	CÓDIGO	Precio EUROS
EVRA/T10-15	28	–50 a –140	006-1012	**FA 15**	326.305.0001	**121,00**
EVRA/T20	28	–50 a –140	006-1013	**FA 20**	326.305.0002	**168,00**
EVR15, EVR3	28	–50 a –140	006-0043	**FA 15**	326.305.0018	**126,00**
EVR20	28	–50 a –140	006-0046	**FA 20**	326.305.0003	**177,00**

Filtros de Linea FA — *Soldar Acero con Bridas*

1/2"	28	–50 a –140	006-0052	**FA 15**	326.305.0004	**168,00**
3/4"	28	–50 a –140	006-0053	**FA 15**	326.305.0005	**168,00**
3/4"	28	–50 a –140	006-0066	**FA 20**	321.305.0001	**250,00**



Filtros de Linea FA — *Soldar Cobre con Bridas*

1/2"	28	–50 a –140	006-0057	**FA 15**	326.305.0006	**168,00**
5/8"	28	–50 a –140	006-0058	**FA 15**	326.305.0007	**168,00**
1"	28	–50 a –140	006-0060	**FA 15**	326.305.0008	**211,00**
1-1/8"	28	–50 a –140	006-0074	**FA 20**	326.305.0009	**250,00**
7/8"	28	–50 a –140	006-0075	**FA 15**	326.305.0010	**211,00**

Filtros Deshidratadores

Antihumedad de núcleo sólido 100% molecular

Volumen Desecante cm³	Conexiones Roscar SAE M	Conexiones Soldar ODF	MODELO	CÓDIGO	Precio EUROS
50	1/4"		**DF303/2**	340.301.0063	**6,60**
		1/4"	**DF303/2S**	340.301.0064	**6,60**
80	1/4"		**DF305/2**	340.301.0065	**7,30**
		1/4"	**DF305/2S**	340.301.0066	**7,30**
	3/8"		**DF305/3**	340.301.0067	**7,30**
		3/8"	**DF305/3S**	340.301.0068	**7,30**
130	1/4"		**DF308/2**	340.301.0069	**10,30**
		1/4"	**DF308/2S**	340.301.0070	**10,30**
	3/8"		**DF308/3**	340.301.0071	**10,30**
		3/8"	**DF308/3S**	340.301.0072	**10,30**
	1/2"		**DF308/4**	340.301.0073	**10,30**
		1/2"	**DF308/4S**	340.301.0074	**10,30**
	3/8"		**DF316/3**	340.301.0075	**12,30**
250		3/8"	**DF316/3S**	340.301.0076	**12,30**
	1/2"		**DF316/4**	340.301.0077	**12,30**
		1/2"	**DF316/4S**	340.301.0078	**12,30**
	5/8"		**DF316/5**	340.301.0079	**12,30**
		5/8"	**DF316/5S**	340.301.0080	**12,30**
500	1/2"		**DF332/4**	340.301.0081	**22,30**
		1/2"	**DF332/4S**	340.301.0089	**22,30**
	1/2"		**DF332/5**	340.301.0082	**23,50**
		1/2"	**DF332/5S**	340.301.0083	**23,50**
670	5/8"		**DF341/5**	340.301.0084	**31,90**
		5/8"	**DF341/5S**	340.301.0085	**31,90**
	3/4"		**DF341/6**	340.301.0086	**32,80**
		3/4"	**DF341/6S**	340.301.0087	**32,80**
		7/8"	**DF341/7S**	340.301.0088	**33,60**

Presión máxima funcionamiento 47 bar



Antiácidos de núcleo sólido 80% molecular + 20% alumina

Volumen Desecante cm³	Conexiones Roscar SAE M	Conexiones Soldar ODF	MODELO	CÓDIGO	Precio EUROS
50	1/4"		**DF203/2**	360.301.0001	**6,60**
		1/4"	**DF203/2S**	360.301.0002	**6,60**
80	1/4"		**DF205/2**	360.301.0003	**7,30**
		1/4"	**DF205/2S**	360.301.0004	**7,30**
	3/8"		**DF205/3**	360.301.0005	**7,30**
		3/8"	**DF205/3S**	360.301.0006	**7,30**
130	1/4"		**DF208/2**	360.301.0007	**10,30**
		1/4"	**DF208/2S**	360.301.0008	**10,30**
	3/8"		**DF208/3**	360.301.0009	**10,30**
		3/8"	**DF208/3S**	360.301.0010	**10,30**
	1/2"		**DF208/4**	360.301.0011	**10,30**
		1/2"	**DF208/4S**	360.301.0012	**10,30**
	3/8"		**DF216/3**	360.301.0013	**12,30**
250		3/8"	**DF216/3S**	360.301.0014	**12,30**
	1/2"		**DF216/4**	360.301.0015	**12,30**
		1/2"	**DF216/4S**	360.301.0016	**12,30**
	5/8"		**DF216/5**	360.301.0017	**12,30**
		5/8"	**DF216/5S**	360.301.0018	**12,30**
500	1/2"		**DF232/4**	360.301.0019	**22,30**
		1/2"	**DF232/4S**	360.301.0020	**22,30**
	1/2"		**DF232/5**	360.301.0021	**22,30**
		1/2"	**DF232/5S**	360.301.0022	**22,30**
670	5/8"		**DF241/5**	360.301.0023	**31,90**
		5/8"	**DF241/5S**	360.301.0024	**31,90**
	3/4"		**DF241/6**	360.301.0025	**32,80**
		3/4"	**DF241/6S**	360.301.0026	**32,80**
		7/8"	**DF241/7S**	360.301.0027	**33,60**

Presión máxima funcionamiento 47 bar

Filtro deshidratador de núcleo sólido 100% molecular

Líneas de líquido o aspiración 60/80bar.

Conexiones ODS cobre

Conexiones ODS	Volumen Nominal (cm³)	Ps Máx (bar)	MODELO	CÓDIGO	Precio EUROS
1/4"	50	80	**DF303E/2S**	326.301.0011	**14,30**
3/8"			**DF303E/3S**	326.301.0012	**14,30**
1/4"	80		**DF305E/2S**	326.301.0013	**16,40**
3/8"			**DF305E/3S**	326.301.0014	**16,40**
1/4"	130		**DF308E/2S**	326.301.0015	**25,70**
3/8"			**DF308E/3S**	326.301.0016	**25,70**
1/2"			**DF308E/4S**	326.301.0017	**25,00**
3/8"	250		**DF316E/3S**	326.301.0018	**32,10**
1/2"			**DF316E/4S**	326.301.0019	**32,10**
5/8"			**DF316E/5S**	326.301.0020	**31,40**
3/8"	500		**DF330E/3S**	326.301.0021	**59,20**
1/2"			**DF330E/4S**	326.301.0022	**59,20**
5/8"			**DF330E/5S**	326.301.0023	**59,20**
1/2"	670		**DF341E/4S**	326.301.0024	**80,60**
5/8"			**DF341E/5S**	326.301.0025	**80,60**

Disponibles en versión filtro con visor. Consultar.





Novedad

Filtro Deshidratador de núcleo sólido 100% molecular con indicador de humedad

Conexiones SAE Flare	Superficie cm³	MODELO	CÓDIGO	Precio EUROS
1/4"	80	**DI305N/2**	340.301.0144	**25,80**
3/8"		**DI305N/3**	340.301.0145	**25,80**
1/4"	130	**DI308N/2**	340.301.0146	**26,20**
3/8"		**DI308N/3**	340.301.0147	**27,60**
1/2"		**DI308N/4**	340.301.0148	**28,90**
1/4"	250	**DI316N/2**	340.301.0149	**31,10**
3/8"		**DI316N/3**	340.301.0150	**31,10**
1/2"		**DI316N/4**	340.301.0151	**32,00**
5/8"		**DI316N/5**	340.301.0152	**33,80**
3/8"	500	**DI330N/3**	340.301.0153	**44,20**
1/2"		**DI330N/4**	340.301.0154	**44,20**
5/8"		**DI330N/5**	340.301.0120	**47,80**
3/4"		**DI330N/6**	340.301.0155	**50,20**
5/8"	670	**DI341N/5**	340.301.0156	**72,70**
3/4"		**DI341N/6**	340.301.0157	**75,00**

Presión max de trabajo 47bar.
Serie Polyhedra. Válidos para refrigerantes pertenecientes a los grupos A1,A2L y A3



Filtros Línea Retorno de Aceite

Filtro Línea de Aceite

Novedad

Conexiones ODS	Superficie cm³	MODELO	CÓDIGO	Precio EUROS
1/2	1340	**4375N/4S**	350.301.0009	**98,40**
5/8		**4375N/5S**	350.301.0010	**98,40**
3/4		**4375N/6S**	350.301.0011	**98,40**
7/8		**4375N/7S**	350.301.0012	**102,10**
1-1/8		**4375N/9S**	350.301.0013	**102,10**



Presión max de trabajo 50bar.
Serie Polyhedra. Válidos para refrigerantes pertenecientes a los grupos A1,A2L y A3

Filtro Línea de Aceite

Dimensiones (mm)		Superficie (cm³)	Conexión	MODELO		CÓDIGO	Precio EUROS
Ø	Alto			Roscar	Soldar		
76	109	58	3/8"	4510/3	**-**	350.301.0001	**16,20**
				-	**4520/3**	350.301.0002	**17,10**
76	174	142	1/2"	4510/4	**-**	350.301.0003	**26,30**
76	122	58	1/2"	-	**4520/4**	350.301.0004	**17,00**
76	126	58	5/8"		**4520/5**	350.301.0005	**16,50**



Filtro Línea de Aceite red/malla

Novedad

Conexiones ODS	Superficie cm³	Kv (m³/h)	MODELO	CÓDIGO	Precio EUROS
3/8	13	2	**4720N/3**	350.301.0014	**105,90**
1/2		2,5	**4720N/4**	350.301.0015	**105,90**
5/8		3	**4720N/5**	350.301.0016	**109,30**
3/4	18	6	**4720N/6**	350.301.0017	**128,10**
7/8			**4720N/7**	350.301.0018	**122,60**
1-1/8			**4720N/9**	340.301.0121	**133,80**
1-3/8	31	7	**4720N/11**	350.301.0019	**168,90**
1-5/8	46	10	**4720N/13**	350.301.0020	**290,70**
2-1/8	60	15	**4720N/17**	350.301.0021	**382,70**

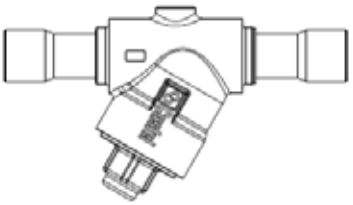

Presión max de trabajo 50bar.
Serie Polyhedra. Válidos para refrigerantes pertenecientes a los grupos A1,A2L y A3

Filtro Línea de aceite

Líneas de sistemas de aceite 60bar.

Conexiones				Superficie de filtrado (cm²)	Ps Máx (bar)	MODELO	CÓDIGO	Precio EUROS
ODS Ø in.	ODM Ø mm	ODS Ø in.	ODM Ø mm.					
-	10	-	12	58	60	**4520E/M10**	350.301.0006	**22,70**
-	12	-	14			**4520E/M12**	350.301.0007	**23,20**
5/8"	16	3/4"	-			**4520E/5**	350.301.0008	**25,40**



Filtros Deshidratadorores Desmontables

Capacidades Recomendadas (kW)				Nº Bloques	Conex. ODF	MODELO	CÓDIGO	Precio EUROS
R-134a	R-404A R-507A	R-407C R-410A	R-410A					
83,00	90,00	59,00	90,00	1	5/8"	**4411/5A**	340.301.0027	**106,20**
146,00	158,00	103,00	159,00		7/8"	**4411/7A**	340.301.0028	**106,20**
200,00	216,00	141,00	217,00		1 1/8"	**4411/9A**	340.301.0029	**113,40**
233,00	252,00	164,00	253,00		1 3/8"	**4411/11A**	340.301.0030	**115,40**
250,00	270,00	176,00	271,00		1 5/8"	**4411/13A**	340.301.0031	**119,50**
146,00	158,00	103,00	159,00	2	7/8"	**4412/7A**	340.301.0032	**128,70**
226,00	244,00	159,00	245,00		1 1/8"	**4412/9A**	340.301.0033	**116,20**
306,00	331,00	215,00	332,00		1 3/8"	**4412/11A**	340.301.0034	**133,80**
327,00	354,00	230,00	355,00	3	1 3/8"	**4413/11A**	340.301.0035	**133,80**
361,00	391,00	254,00	393,00		1 5/8"	**4413/13A**	340.301.0036	**147,60**
426,00	460,00	300,00	462,00	4	1 5/8"	**4414/13A**	340.301.0037	**198,90**
					2 1/8"	**4414/17A**	340.301.0038	**204,20**



Filtros y Visores

Filtros Deshidratadores Desmontables

Novedad

Conexiones ODS	Nº Bloques	Superficie cm³	Presión Max bar	MODELO	CÓDIGO	Precio EUROS
5/8	1	800	47	**SF411/5A**	340.301.0124	**74,70**
7/8				**SF411/7A**	340.301.0125	**74,70**
1-1/8				**SF411/9A**	340.301.0126	**76,80**
1-3/8				**SF411/11A**	340.301.0127	**78,20**
1-5/8				**SF411/13A**	340.301.0128	**80,90**
2-1/8				**SF411/17A**	340.301.0129	**89,70**
2-5/8				**SF411/21A**	340.301.0130	**103,70**
7/8	2	1600		**SF412/7A**	340.301.0131	**87,20**
1-1/8				**SF412/9A**	340.301.0132	**89,20**
1-3/8				**SF412/11A**	340.301.0133	**90,60**
1-5/8				**SF412/13A**	340.301.0134	**93,40**
2-1/8				**SF412/17A**	340.301.0135	**109,00**
7/8	3	2400	41	**SF413/7A**	340.301.0136	**118,80**
1-1/8				**SF413/9A**	340.301.0137	**121,50**
13/8				**SF413/11A**	340.301.0138	**122,40**
1-5/8				**SF413/13A**	340.301.0139	**126,00**
2-1/8				**SF413/17A**	340.301.0140	**133,20**
1-3/8	4	3200	31	**SF414/11A**	340.301.0141	**142,20**
1-5/8				**SF414/13A**	340.301.0142	**144,90**
2-1/8				**SF414/17A**	340.301.0143	**158,40**



Bloques /Cartuchos Filtrante para Carcasas

Tipo de Filtro	Dimensiones Ø x L (mm)	Capacidad (cm³)	MODELO	CÓDIGO	Precio EUROS
100%	96 x 47 x 140	800	**4490/A**	340.301.0039	**10,00**
molecular	122 x 47 x 165	1600	**4491/A**	340.301.0042	**28,30**
80% molecular	96 x 47 x 140	800	**4490/AA**	340.301.0041	**12,90**
+ 20% alúmina	122 x 47 x 165	1600	**4491/AA**	340.301.0043	**35,30**
Malla de 20 μm	87 x 138	820	**4495/C**	340.301.0040	**21,60**

Junta para Bloques CO_2	CÓDIGO	Precio EUROS
111135	340.301.0109	**4,20**





Filtros desmontables. Conexión Cobre

Capacidad	Conexiones	MODELO	CÓDIGO	Precio EUROS
1 cartucho Ø 87	7/8"	**4411/7C**	340.301.0044	**101,30**
1 cartucho Ø 87	1 1/8"	**4411/9C**	340.301.0045	**104,10**
1 cartucho Ø 87	1 3/8"	**4411/11C**	340.301.0046	**104,10**
1 cartucho Ø 87	1 5/8"	**4411/13C**	340.301.0047	**106,20**
1 cartucho Ø 87	2 1/8"	**4411/17C**	340.301.0048	**109,80**
1 cartucho Ø 87	2 5/8"	**4411/21C**	340.301.0049	**126,20**



Filtros Desmontables. Conexión Hierro

Capacidad	Conexiones	MODELO	CÓDIGO	Precio EUROS
1 cartucho Ø 87	7/8"	**4411/7CF**	340.301.0050	**121,20**
1 cartucho Ø 87	1 1/8"	**4411/9CF**	340.301.0051	**121,20**
1 cartucho Ø 87	1 3/8"	**4411/11CF**	340.301.0052	**121,90**
1 cartucho Ø 87	1 5/8"	**4411/13CF**	340.301.0053	**126,20**
1 cartucho Ø 87	2 1/8"	**4411/17CF**	340.301.0054	**139,00**
1 cartucho Ø 87	2 5/8"	**4411/21CF**	340.301.0055	**142,60**
1 cartucho Ø 113	2 5/8"	**4421/21C**	340.301.0056	**472,00**
1 cartucho Ø 113	3 1/8"	**4421/25C**	340.301.0057	**415,70**
1 cartucho Ø 113	4 1/8"	**4421/33C**	340.301.0058	**442,80**

Filtros Deshidratadores Serie DML/DML-S

Filtros Deshidratadores DML

Capacidades Recomendadas (kW)			Superf. cm^2	Volumen Desecante cm^3	Conexiones		CÓDIGO Danfoss	MODELO	CÓDIGO	Precio EUROS
R-134a	R-404A R-507A	R-407C R-410A			Roscar SAE M	Soldar ODF				
7,00	5,00	7,00	65	41	1/4"	-	023Z5035	**DML-032**	340.300.0001	**23,10**
					-	1/4"	023Z4552	**DML-032S**	340.300.0002	
17,00	13,00	19,00			3/8"	-	023Z5036	**DML-033**	340.300.0003	
					-	3/8"	023Z4555	**DML-033S**	340.300.0004	
7,00	5,00	8,00	75	65	1/4"	-	023Z5037	**DML-052**	340.300.0005	**26,60**
					-	1/4"	023Z4559	**DML-052S**	340.300.0006	
18,00	14,00	19,00			3/8"	-	023Z5038	**DML-053**	340.300.0007	
					-	3/8"	023Z4562	**DML-053S**	340.300.0008	
7,00	5,00	8,00	110	100	1/4"	-	023Z5039	**DML-082**	340.300.0009	**32,80**
					-	1/4"	023Z4567	**DML-082S**	340.300.0010	
19,00	14,00	21,00			3/8"	-	023Z5040	**DML-083**	340.300.0011	
					-	3/8"	023Z4570	**DML-083S**	340.300.0012	
26,00	20,00	29,00			1/2"	-	023Z5041	**DML-084**	340.300.0013	
					-	1/2"	023Z4572	**DML-084S**	340.300.0014	
42,00	31,00	46,00			-	5/8"	023Z4573	**DML-085S**	340.300.0015	
7,00	5,00	8,00	175	225	1/4"	-	023Z5042	**DML-162**	340.300.0016	**44,20**
					-	1/4"	023Z4575	**DML-162S**	340.300.0017	**44,30**
22,00	16,00	24,00			3/8"	-	023Z5043	**DML-163**	340.300.0018	**44,20**
					-	3/8"	023Z4578	**DML-163S**	340.300.0019	
30,00	22,00	33,00			1/2"	-	023Z5044	**DML-164**	340.300.0020	
					-	1/2"	023Z4580	**DML-164S**	340.300.0021	
43,00	30,00	47,00			5/8"	-	023Z5045	**DML-165**	340.300.0022	
					-	5/8"	023Z4581	**DML-165S**	340.300.0023	
44,00	31,00	48,00			3/4"	-	023Z5046	**DML-166**	340.300.0024	**44,30**
					-	3/4"	023Z4582	**DML-166S**	340.300.0025	
21,00	15,00	23,00	330	480	3/8"	-	023Z0049	**DML-303**	340.300.0026	**73,50**
					-	3/8"	023Z4585	**DML-303S**	340.300.0146	**77,10**
31,00	22,00	34,00			1/2"	-	023Z0050	**DML-304**	340.300.0027	**77,70**
					-	1/2"	023Z4587	**DML-304S**	340.300.0028	**79,00**
45,00	33,00	49,00			5/8"	-	023Z0051	**DML-305**	340.300.0029	**85,00**
					-	5/8"	023Z4588	**DML-305S**	340.300.0030	**79,00**
62,00	45,00	68,00			3/4"	-	023Z0193	**DML-306**	340.300.0031	**77,70**
					-	3/4"	023Z4589	**DML-306S**	340.300.0032	**79,00**
					-	7/8"	023Z4590	**DML-307S**	340.300.0033	
					-	1 1/8"	023Z4592	**DML-309S**	340.300.0034	**75,10**
32,00	23,00	35,00	400	650	1/2"	-	023Z0109	**DML-414**	340.300.0035	**124,00**
					-	1/2"	023Z4594	**DML-414S**	340.300.0036	**126,00**
53,00	37,00	58,00			5/8"	-	023Z0110	**DML-415**	340.300.0037	**121,00**
					-	5/8"	023Z4595	**DML-415S**	340.300.0038	**126,00**
91,00	65,00	100,00			-	7/8"	023Z4596	**DML-417S**	340.300.0039	**124,00**
27,00	20,00	31,00	660	960	-	1/2"	023Z4600	**DML-604S**	340.300.0040	**172,00**
75,00	54,00	82,00			-	7/8"	023Z4602	**DML-607S**	340.300.0041	
87,00	64,00	95,00			-	1 1/8"	023Z4604	**DML-609S**	340.300.0042	
82,00	60,00	90,00	800	1.300	-	7/8"	023Z4605	**DML-757S**	340.300.0043	**186,00**
94,00	68,00	102,00			-	1 1/8"	023Z4607	**DML-759S**	340.300.0044	

- Aplicación en la línea de líquido.
- Elimina la humedad en el refrigerante.

NOTA: hasta finalizar stock.



Filtros Deshidratadores Serie DCL/DCL-S

Filtros Deshidratadores de Núcleo Sólido

Capacidades Recomendadas (kW)			Volumen Desecante cm³	Conexiones		CÓDIGO Danfoss	MODELO	CÓDIGO	Precio EUROS
R-134a	R-404A R-507A	R-407C R-410A		Roscar SAE M	Soldar ODF				
7,00	5,00	7,00	41	1/4	-	023Z5000	**DCL-32**	340.300.0045	**20,50**
				-	1/4	023Z4501	**DCL-32S**	340.300.0046	
17,00	13,00	19,00		3/8	-	023Z5001	**DCL-33**	340.300.0047	
				-	3/8	023Z4504	**DCL-33S**	340.300.0048	
7,00	5,00	8,00	65	1/4	-	023Z5002	**DCL-52**	340.300.0049	**24,30**
				-	1/4	023Z4506	**DCL-52S**	340.300.0050	
18,00	14,00	19,00		3/8	-	023Z5003	**DCL-53**	340.300.0051	
				-	3/8	023Z4509	**DCL-53S**	340.300.0052	
7,00	5,00	8,00	100	1/4	-	023Z5004	**DCL-82**	340.300.0053	**29,80**
				-	1/4	023Z4511	**DCL-82S**	340.300.0054	
19,00	14,00	21,00		3/8	-	023Z5005	**DCL-83**	340.300.0055	
				-	3/8	023Z4514	**DCL-83S**	340.300.0056	
26,00	20,00	29,00		1/2	-	023Z5006	**DCL-84**	340.300.0057	
				-	1/2	023Z4516	**DCL-84S**	340.300.0058	
7,00	5,00	8,00	225	1/4	-	023Z5007	**DCL-162**	340.300.0059	**40,30**
				-	1/4	023Z4518	**DCL-162S**	340.300.0060	**40,30**
22,00	16,00	24,00		3/8	-	023Z5008	**DCL-163**	340.300.0061	**40,30**
				-	3/8	023Z4521	**DCL-163S**	340.300.0062	
30,00	22,00	33,00		1/2	-	023Z5009	**DCL-164**	340.300.0063	
				-	1/2	023Z4523	**DCL-164S**	340.300.0064	
43,00	30,00	47,00		5/8	-	023Z5010	**DCL-165**	340.300.0065	
				-	5/8	023Z4524	**DCL-165S**	340.300.0066	
				3/4	-	023Z5011	**DCL-166**	340.300.0067	
				-	3/4	023Z4525	**DCL-166S**	340.300.0068	
21,00	15,00	23,00	480	3/8	-	023Z0012	**DCL-303**	340.300.0069	**67,70**
				-	3/8	023Z4528	**DCL-303S**	340.300.0070	**68,20**
31,00	22,00	34,00		1/2	-	023Z0013	**DCL-304**	340.300.0071	**71,70**
				-	1/2	023Z4530	**DCL-304S**	340.300.0072	**72,40**
45,00	33,00	49,00		5/8	-	023Z0014	**DCL-305**	340.300.0073	**71,70**
				-	5/8	023Z4531	**DCL-305S**	340.300.0074	**72,40**
62,00	45,00	68,00		3/4	-	023Z0156	**DCL-306**	340.300.0075	**72,50**
				-	3/4	023Z4533	**DCL-306S**	340.300.0076	**72,40**
				-	7/8	023Z4534	**DCL-307S**	340.300.0077	**72,40**
32,00	23,00	35,00	650	1/2"	-	023Z0102	**DCL-414**	340.300.0078	**106,00**
				-	1/2"	023Z4538	**DCL-414S**	340.300.0079	**112,00**
53,00	37,00	58,00		5/8"	-	023Z0103	**DCL-415**	340.300.0080	**109,00**
				-	5/8"	023Z4539	**DCL-415S**	340.300.0081	**115,00**
91,00	65,00	100,00		-	7/8"	023Z4540	**DCL-417S**	340.300.0082	**112,00**
27,00	20,00	31,00	960	-	1/2"	023Z4544	**DCL-604S**	340.300.0083	**158,00**
75,00	54,00	82,00		-	7/8"	023Z4545	**DCL-607S**	340.300.0084	
82,00	60,00	90,00	1300	-	7/8"	023Z4548	**DCL-757S**	340.300.0085	**174,00**
94,00	68,00	102,00		-	1 1/8"	023Z4550	**DCL-759S**	340.300.0086	**166,00**

- Optimizados para HFC con aditivos de aceites poliolester (POE) o polialquilenglicol (PAG) compatible con R-22.
- Los filtros se suministran con conexiones roscar o soldar acero tratado con cobre.
- Rango de temperatura: -40ºC a 70ºC.
- Máxima presión de trabajo: 46 bar.

Nota:
Conexiones abocardar(DCL) o soldar de acero tratadas con cobre (DCL_S)



Filtros Deshidratadores
Serie DCB/DCB_S y DMB/DMB_S

Filtros Deshidratadores Bi-Direcionales

Capacidades Recomendadas (kW)			Superf. cm^2	Volumen Desecante cm^3	Conexiones		CÓDIGO Danfoss	MODELO	CÓDIGO	Precio EUROS
R-134a	R-404A R-507A	R-407C R-410A			Roscar SAE M	Soldar ODF				
3,90	2,80	4,30	73	80	1/4	-	023Z1402	**DCB-082**	340.300.0087	**79,30**
					-	1/4	023Z1464	**DCB-082S**	340.300.0088	
7,40	5,30	8,20			3/8	-	023Z1401	**DCB-083**	340.300.0089	
					-	3/8	023Z1463	**DCB-083S**	340.300.0090	
8,30	6,00	9,20			1/2	-	023Z1400	**DCB-084**	340.300.0091	
					-	1/2	023Z1462	**DCB-084S**	340.300.0092	
7,60	5,30	8,80	100	145	1/4	-	023Z1406	**DCB-162**	340.300.0093	**86,30**
18,00	13,00	20,00			3/8	-	023Z1405	**DCB-163**	340.300.0094	
					-	3/8	023Z1467	**DCB-163S**	340.300.0095	
28,00	20,00	32,00			1/2	-	023Z1404	**DCB-164**	340.300.0096	
					-	1/2	023Z1466	**DCB-164S**	340.300.0097	
37,00	29,00	40,00			5/8	-	023Z1403	**DCB-165**	340.300.0098	
					-	5/8	023Z1465	**DCB-165S**	340.300.0099	
19,00	15,00	21,00	250	365	3/8	-	023Z1409	**DCB-303**	340.300.0100	**100,00**
28,00	20,00	31,00			1/2	-	023Z1408	**DCB-304**	340.300.0101	
					-	1/2	023Z1470	**DCB-304S**	340.300.0102	
38,00	28,00	42,00			5/8	-	023Z1407	**DCB-305**	340.300.0103	
					-	5/8	023Z1469	**DCB-305S**	340.300.0104	**97,00**
43,00	32,00	47,00			-	7/8	023Z1468	**DCB-307S**	340.300.0105	**100,00**



- Filtros secadores bidireccionales dotados de un núcleo por fanuces moleculares y alúmina activa.
- Aplicación: en instalaciones de A.C con refrigerantes HCFC y aceites minerales, también con refrigerantes HFC y aceite poliolester.
- Presión máxima de trabajo 42 bar.

Capacidades Recomendadas (kW)			Superf. cm^2	Volumen Desecante cm^3	Conexiones		CÓDIGO Danfoss	MODELO	CÓDIGO	Precio EUROS
R-134a	R-404A R-507A	R-407C R-410A			Roscar SAE M	Soldar ODF				
3,90	2,80	4,30	73	80		-	023Z1412	**DMB-082**	340.300.0106	**71,10**
						1/4	023Z1473	**DMB-082S**	340.300.0107	
7,40	5,30	8,20				-	023Z1411	**DMB-083**	340.300.0108	
						3/8	023Z1472	**DMB-083S**	340.300.0109	
8,30	6,00	9,20				-	023Z1410	**DMB-084**	340.300.0110	
						1/2	023Z1471	**DMB-084S**	340.300.0111	
18,00	13,00	20,00	100	145		-	023Z1415	**DMB-163**	340.300.0113	**87,70**
						3/8	023Z1476	**DMB-163S**	340.300.0114	
28,00	20,00	32,00				-	023Z1414	**DMB-164**	340.300.0115	
						1/2	023Z1475	**DMB-164S**	340.300.0116	
37,00	29,00	40,00				-	023Z1413	**DMB-165**	340.300.0117	
						5/8	023Z1474	**DMB-165S**	340.300.0118	
19,00	15,00	21,00	250	365		-	023Z1419	**DMB-303**	340.300.0119	**103,00**
28,00	20,00	31,00				-	023Z1418	**DMB-304**	340.300.0120	
						1/2	023Z1479	**DMB-304S**	340.300.0121	
38,00	28,00	42,00				-	023Z1417	**DMB-305**	340.300.0122	
						5/8	023Z1478	**DMB-305S**	340.300.0123	
43,00	32,00	47,00				7/8	023Z1477	**DMB-307S**	340.300.0124	

- Filtros secadores de doble flujo. Se utilizan en líneas de líquido en bombas de calor.
- Válvulas de retención incorporadas, para asegurar siempre el paso del líquido a través del núcleo del filtro desde el exterior hacia el centro.
- Se retienen todas las partículas de suciedad.
- Rango de Temperatura: -44ºC a +70ºC.
- Máxima presión de trabajo: 46 bar.
- Valores según la norma ARI 710-86 para te= -15ºC, tc=30ºC y Ap= 0,07 bar
- Conexiones abocardar DMB o soldar de acero tratadas con cobre DMB_S



Filtros de Cartuchos Desmontables Serie DCR/DCR_S

Filtros Especiales Antiácidos

Capacidades Recomendadas (kW)			Nucleo sólido		Conexiones		CÓDIGO Danfoss	MODELO	CÓDIGO	Precio EUROS
R-134a	R-404A R-507A	R-407C R-410A	Nº de Núcleos	Tipo	Acero	Cobre				
79,00	57,00	88,00	1	48 D/...	1/2"	5/8"	023U7050	**DCR-0485**	360.300.0001	**268,00**
					-	5/8"	023U7250	**DCR-0485S**	360.300.0002	**234,00**
139,00	99,00	153,00			3/4"	7/8"	023U7051	**DCR-0487**	360.300.0003	**266,00**
					-	7/8"	023U7251	**DCR-0487S**	360.300.0004	**234,00**
186,00	133,00	206,00			1"	1 1/8"	023U7053	**DCR-0489**	360.300.0005	**266,00**
					-	1 1/8"	023U7253	**DCR-0489S**	360.300.0006	**234,00**
227,00	162,00	259,00			-	1 3/8"	023U7254	**DCR-04811S**	360.300.0007	**234,00**
					1 1/2"	1 5/8"	023U7055	**DCR-04813**	360.300.0008	**266,00**
					-	1 5/8"	023U7255	**DCR-04813S**	360.300.0009	**234,00**
					2"	2 1/8"	023U7057	**DCR-048117**	360.300.0010	**266,00**
					-	2 1/8"	023U7257	**DCR-04817S**	360.300.0011	**244,00**
16,80	21,80	27,30			-	2 5/8"	023U7276	**DCR-04821S (*)**	360.300.0012	
140,00	100,00	155,00	2		-	7/8"	023U7258	**DCR-0967S**	360.300.0013	**259,00**
217,00	155,00	240,00			-	1 1/8"	023U7260	**DCR-0969S**	360.300.0014	
295,00	211,00	326,00			-	1 3/8"	023U7261	**DCR-09611S**	360.300.0015	
358,00	256,00	396,00			-	1 5/8"	023U7262	**DCR-09613S**	360.300.0016	
					-	2 1/8"	023U7264	**DCR-09617S**	360.300.0054	**268,00**
356,00	255,00	394,00	3		-	1 3/8"	023U7267	**DCR-14411S**	360.300.0017	**344,00**
460,00	329,00	509,00	4		-	1 5/8"	023U7272	**DCR-19213S**	360.300.0018	**405,00**
					-	2 1/8"	023U7274	**DCR-19217S**	360.300.0019	

- El filtro DCR se suministra con núcleos intercambiables para utilizar en líneas de líquido y aspiración en instalaciones con refrigerantes fluorados.
- Rango de temperatura: -40ºC a +70ºC. /
- Presión de trabajo permitida:
- Deshidratador: DCR 048-144: 46 bar. / DCR 192: 40 bar.
- Aspiración (Partículas): DCR 048/096: 46 bar.
  DCR 044: 35 bar.
  DCR 192: 28 bar.
- (*) Válido únicamente para bloques DA.

Bloques/Cartuchos Filtrantes Líquido para DCR

Aplicación	CÓDIGO Danfoss	MODELO	CÓDIGO	Precio EUROS
Núcleo de filtro	023U1392	**48-DU/DM**	360.300.0020	**68,10**
Secado de humedad y ácidos	023U4381	**48-DN/DC**	360.300.0021	**67,60**
Absorción de ácidos por quema de motor	023U5381	**48-DA**	360.300.0022	**80,40**
Filtro mecánico para retención de impurezas	023U1921	**48-F**	360.300.0023	**75,80**



Filtros Especiales
Serie DAS/DAS_S/DMT

Filtros Especiales Antiácidos

Capacidades Recomendadas (kW)			Capacidad absorción gramos	Conexiones		CÓDIGO Danfoss	MODELO	CÓDIGO	Precio EUROS
R-134a	R-404A R-507A	R-407C R-410A		Roscar SAE M	Soldar ODF				
3,50	4,50	6,00	3,8	3/8	-	023Z1001	**DAS-083**	360.300.0024	
				-	3/8	023Z1003	**DAS-083S**	360.300.0025	
5,50	8,00	10,00		1/2	-	023Z1002	**DAS-084**	360.300.0026	**62,20**
				-	1/2	023Z1004	**DAS-084S**	360.300.0027	
9,00	12,50	14,50		-	5/8	023Z1005	**DAS-085S**	360.300.0028	
11,50	16,50	19,00		-	3/4	023Z1006	**DAS-086S**	360.300.0029	**59,70**
6,00	8,50	10,50	8,6	1/2	-	023Z1007	**DAS-164**	360.300.0030	
9,50	13,00	15,00		-	1/2	023Z1009	**DAS-164S**	360.300.0031	
				5/8	-	023Z1008	**DAS-165**	360.300.0032	**77,90**
12,00	17,00	20,00		-	5/8	023Z1010	**DAS-165S**	360.300.0033	
				-	3/4	023Z1011	**DAS-166S**	360.300.0034	
13,50	19,00	22,00	18,2	-	7/8	023Z1012	**DAS-167S**	360.300.0035	
11,00	15,00	18,00		-	5/8	023Z1013	**DAS-305S**	360.300.0036	
14,00	19,00	22,00		-	3/4	023Z1014	**DAS-306S**	360.300.0037	**135,00**
16,00	22,00	26,00	24,3	-	7/8	023Z1015	**DAS-307S**	360.300.0038	
20,00	27,00	31,00		-	1-1/8	023Z1016	**DAS-309S**	360.300.0039	
18,00	25,00	30,00		-	7/8	023Z1017	**DAS-417S**	360.300.0040	**175,00**
22,00	30,00	35,00		-	1-1/8	023Z1018	**DAS-419S**	360.300.0041	
12,00	17,50	20,00		-	7/8	023Z1019	**DAS-607S**	360.300.0042	**219,00**

- Se utiliza en línea de aspiración para limpieza de sistemas de refrigeración o aire acondicionado.
- Equipado con 2 válvulas de obús que permite medir la caída de presión en el filtro.
- Tª evaporación +4ºC, pérdida de carga 0,21 bar
- Capacidad de absorción de ácido oleico de 0,05 TAN (Total Acid Number)
- Si la Tª evaporación es diferente a +4ºC se la calcula la capacidad utilizando los factores de corrección para la temperatura de evaporación real.
- Para hallar la capacidad nominal. Qe/Fe= Qn
- Qe=Capacidad de evaporación real
- Qn=Capacidad nominal
- Fe=Factor de corrección
- Presión máxima de trabajo 46 bar.



Factor de Corrección Fe, Tª de Evaporación

ºC	4	1	-5	-10	-15	-20	-25	-30	-35	-40
Fe	1	0,9	0,75	0,6	0,5	0,4	0,35	0,25	0,2	0,15

Filtro deshidratador de núcleo sólido 100% molecular

Líneas de líquido

Conexiones ODS	Capacidad en líquido (kW)	Capacidad de secado (ppm W)	Ps máx (bar)	Código Danfoss	MODELO	CÓDIGO	Precio EUROS
1/4"	3,56	143	140	023Z8408	**DMT 082s**	340.300.0145	**111,00**
3/8"	10,61			023Z8409	**DMT 083s**	340.300.0139	**121,00**
1/2"	13,49			023Z8410	**DMT 084s**	340.300.0140	**123,00**
3/8"	10,99	232		023Z8411	**DMT 133s**	340.300.0141	**123,00**
1/2"	13,49			023Z8412	**DMT 134s**	340.300.0142	**123,00**

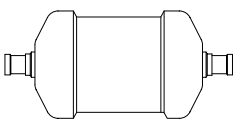



Filtros

Filtros secadores antiácidos

Capacidades Recomendadas kW			Volúmen Desecante cm³	Conexiones		MODELO	CÓDIGO	Precio EUROS
R-134a	R-404A R-507A	R-407C		Roscar	SAE/ODS			
3,6	2,5	3,6	49	1/4		**ADK-032**	360.302.0005	**18,00**
3,6	2,5	3,6			1/4	**ADK-032S**	360.302.0006	**18,00**
3,6	2,5	3,6	82	1/4		**ADK-052**	360.302.0007	**21,90**
3,6	2,5	3,6			1/4	**ADK-052S**	360.302.0008	**21,90**
9,6	7	9,5		3/8		**ADK-053**	360.302.0009	**21,90**
9,6	7	9,5			3/8	**ADK-053S**	360.302.0010	**21,90**
3,6	2,5	3,6	131	1/4		**ADK-082**	360.302.0011	**26,70**
3,6	2,5	3,6			1/4	**ADK-082S**	360.302.0012	**26,70**
12	9	12,4		3/8		**ADK-083**	360.302.0013	**26,70**
12	9	12,4			3/8	**ADK-083S**	360.302.0014	**26,70**
14,4	11	15,2		1/2		**ADK-084**	360.302.0015	**26,70**
14,4	11	15,2			1/2	**ADK-084S**	360.302.0016	**26,70**
3,6	2,5	3,6	262			**ADK-162**	360.302.0017	**32,30**
13,2	10	13,3		3/8		**ADK-163**	360.302.0018	**32,30**
13,2	10	13,3			3/8	**ADK-163S**	360.302.0019	**32,30**
24	17	24,7		1/2		**ADK-164**	360.302.0020	**32,30**
24	17	24,7			1/2	**ADK-164S**	360.302.0021	**32,30**
30	22	30,4		5/8		**ADK-165**	360.302.0003	**32,30**
30	22	30,4			5/8	**ADK-165S**	360.302.0022	**32,30**
13,2	10	13,3	492	3/8		**ADK-303**	360.302.0023	**51,40**
24	17	24,7		1/5		**ADK-304**	360.302.0024	**51,40**
24	17	24,7			1/2	**ADK-304S**	360.302.0025	**51,40**
42	30	41,8		5/8		**ADK-305**	360.302.0026	**51,40**
42	30	41,8			5/8	**ADK-305S**	360.302.0027	**51,40**
54	38	54,2		7/8	7/8	**ADK-307S**	360.302.0028	**51,40**
24	17	24,7	672	1/2		**ADK-414**	360.302.0029	**86,40**
42	30	41,8		5/8		**ADK-415**	360.302.0030	**86,40**
42	30	41,8			5/8	**ADK-415s**	360.302.0031	**86,40**
66	46	64,6		7/8	7/8	**ADK-417s**	360.302.0032	**86,40**
84	60	85,5	-	7/8	7/8	**ADK-757s**	360.302.0033	**117,00**
114	80	114	-	1-1/8	1-1/8	**ADK-759s**	360.302.0034	**117,00**



Filtros doble dirección circuito reversible

Volúmen Desecante	Conexión	MODELO	CÓDIGO	Precio EUROS
82	1/4"SAE	**BFK-052**	340.302.0002	**34,50**
	1/4"ODF	**BFK-052s**	340.302.0003	**34,50**
131	3/8"SAE	**BFK-083**	340.302.0004	**43,70**
	3/8"ODS	**BFK-083s**	340.302.0005	**43,70**
	1/2"SAE	**BFK-084**	340.302.0006	**43,70**
	1/2"ODS	**BFK-084s**	340.302.0007	**43,70**
40,2	3/8"SAE	**BFK-163**	340.302.0008	**52,60**
	3/8"ODS	**BFK-163s**	340.302.0009	**52,60**
	1/2"SAE	**BFK-164**	340.302.0010	**52,60**
	1/2"ODS	**BFK-164s**	340.302.0011	**52,60**
	5/8"SAE	**BFK-165**	340.302.0012	**52,60**
	5/8"ODS	**BFK-165s**	340.302.0013	**52,60**
50,1	5/8"ODF	**BFK-305s**	340.302.0014	**65,50**
	7/8"ODF	**BFK-307s**	340.302.0015	**65,50**
	1 1/8"ODF	**BFK-309s**	340.302.0016	**65,50**

Cargas Cartucho núcleo Sólido

Absorción		Filtrado	MODELO	CÓDIGO	Precio EUROS
De agua	De líquido				
Si	Si	Si	**H-48**	340.302.0001	**34,00**
Si	Si	Si	**S-48**	340.302.0035	**35,40**
Si	Si	Si	**W-48**	340.302.0036	**58,80**





Filtros secadores desmontable (carcasa)

Capacidades Recomendadas kW			Cargas	Conex. ODF	MODELO	CÓDIGO	Precio EUROS
R-134a	R-404A R-507A	R-407C					
42	30	43	1	5/8"	**ADKS-485**	340.302.0017	**194,00**
72	55	71		7/8"	**ADKS-487**	340.302.0018	**194,00**
78	60	76	H-48	1-1/8"	**ADKS-489**	340.302.0019	**194,00**
84	65	86	W 48	1-3/8"	**ADKS-4811**	340.302.0020	**194,00**
89	70	91		1-5/8"	**ADKS-4813**	340.302.0021	**194,00**
94	75	96	S 48	2-1/8"	**ADKS-4817**	340.302.0022	**194,00**
84	65	86	2	7/8"	**ADKS-967**	340.302.0023	**223,00**
132	95	133	H-48	1-1/8"	**ADKS-969**	340.302.0024	**223,00**
156	115	157	W 48	1-3/8"	**ADKS-9611**	340.302.0025	**223,00**
168	120	166	S 48	1-5/8"	**ADKS-9613**	340.302.0026	**223,00**
132	95	133	3	1-1/8"	**ADKS-1449**	340.302.0027	**263,00**
204	145	204	H-48	1-3/8"	**ADKS-14411**	340.302.0028	**263,00**
228	165	228	W 48	1-5/8"	**ADKS-14413**	340.302.0029	**263,00**
252	185	252	S 48	2-1/8"	**ADKS-14417**	340.302.0030	**263,00**
204	145	204	4	1-3/8"	**ADKS-19211**	340.302.0031	**325,00**
312	215	309	H-48	1-5/8"	**ADKS-19213**	340.302.0032	**325,00**
324	240	328	W 48 S48	2-1/8"	**ADKS-19217**	340.302.0033	**325,00**



Filtros Deshidratadores Serie SM
Visores

Filtros Deshidratadores para Compresores Herméticos y pequeñas potencias

Soldar ODF	Cap. gramos	MODELO	CÓDIGO	Precio EUROS
1/4" x 1/4"	20	**SM-2/20 H**	340.350.0001	**3,90**
1/4" x Capilar 2,5	20	**SM-2/20**	340.350.0002	
3/16" x Capilar 2,5	20	**SM-2/20 P**	340.250.0001	
1/4" x 1/4"	40	**SM-20/4**	340.350.0003	**5,50**
1/4" x Capilar 2,5	40	**SM-2/40 P**	340.350.0004	



Filtros para R-134a. Consultar

Visores de líquido y humedad

Conexiones SAE	Conexiones ODS	CÓDIGO Danfoss	MODELO (*)	CÓDIGO	Precio EUROS
1/4" M		014L0161	**SGP-6**	341.300.0021	**36,40**
1/4" H-M		014L0171		341.300.0022	
	1/4"	014L0181		341.300.0023	
3/8" M		014L0162	**SGP-10**	341.300.0024	**39,40**
3/8" H-M		014L0172		341.300.0025	
	3/8"	014L0182		341.300.0010	
1/2" M		014L0163	**SGP-12**	341.300.0027	**43,50**
1/2" H-M		014L0173		341.300.0028	
	1/2"	014L0183		341.300.0029	**43,20**
5/8" M		014L0165	**SGP-16**	341.300.0030	**58,00**
	5/8"	014L0184		341.300.0031	**59,30**
3/4" M		014L0166	**SGP-19**	341.300.0032	**76,40**
3/4" M-H		014L0175		341.300.0033	
	3/4"	014L0185		341.300.0034	
	7/8"	014L0186	**SGP-22**	341.300.0035	**93,80**

- Los visores SGI y SGP se utilizan para indicar el estado de refrigerante en la tubería del líquido de la instalación, el contenido de humedad del refrigerante y la circulación en la tubería de retorno desde el separador de aceite.
- Los visores SGI y SGP tienen un indicador que cambia de color para indicar el contenido de humedad en el refrigerante en sistemas con HFC o HCFC.
- Color VERDE: Seco (contenido de humedad bajo).
- Color AMARILLO: Húmedo (contenido de humedad alto). Se debe cambiar el filtro.
- Temperatura ambiente: -50ºC hasta +80ºC
- Máxima presión de trabajo en SGI = 35 bar.
- Máxima presión de trabajo en SGP = 52 bar.
- SAE: Entrada de acceso con rosca flare.
- ODS: Conexiones de diámetro de tubos de cobre.



Visores de líquido y humedad

Conexión SAE	MODELO	CÓDIGO	Precio EUROS
1/4"	**AMI-1 MM2**	341.302.0001	**35,10**
3/8"	**AMI-1 MM3**	341.302.0002	**39,40**
1/2"	**AMI-1 MM4**	341.302.0003	**46,10**
5/8"	**AMI-1 MM5**	341.302.0004	**53,60**



AMI

Conexión ODF	MODELO	CÓDIGO	Precio EUROS
1/4"	**AMI-1 TT2**	341.302.0005	**38,20**
3/8"	**AMI-1 TT3**	341.302.0006	**43,90**
1/2"	**AMI-1 TT4**	341.302.0007	**48,10**
5/8"	**AMI-1 TT5**	341.302.0008	**55,30**
7/8"	**AMI-1 TT7**	341.302.0009	**74,30**
1-1/8"	**AMI-1 TT9**	341.302.0010	**90,80**

Visores

Visor de líquido

Líneas de líquido o aspiración 60/80bar.

Conexiones ODS cobre

Conexiones ODS	Ps máx (bar)	MODELO	CÓDIGO	Precio EUROS
1/4"	80	**3740E/2**	341.301.0032	**32,80**
3/8"		**3740E/3**	341.301.0033	**34,20**
1/2"		**3740E/4**	341.301.0034	**34,90**
5/8"		**3740E/5**	341.301.0035	**37,80**
3/4"		**3740E/6**	341.301.0036	**44,20**
7/8"		**3740E/7**	341.301.0037	**62,00**
1 1/8"		**3740E/9**	341.301.0039	**74,20**



Conexiones ODS cobre K65

Conexiones ODS	Ps máx (bar)	MODELO	CÓDIGO	Precio EUROS
1/4"	120	**3747E/2**	341.301.0024	**39,90**
3/8"		**3747E/3**	341.301.0025	**39,90**
1/2"		**3747E/4**	341.301.0026	**41,40**
5/8"		**3747E/5**	341.301.0027	**46,30**
3/4"		**3747E/6**	341.301.0028	**62,00**
7/8"		**3747E/7**	341.301.0029	**86,30**
1 1/8"		**3747E/9**	341.301.0030	**133,30**
1 3/8"		**3777E/11**	341.301.0031	**140,50**



Disponibles para 140bar con conexiones en acero inoxidable para zona de alta presión en instalaciones transcríticas.

Visores Indicadores de Humedad

SAE M	SAE M/H	ODS	MODELO Nuevo	CÓDIGO	Precio EUROS
1/4"	-	-	**3910/22**	341.301.0001	**11,30**
-	1/4"	-	**3950/22**	341.301.0002	**12,80**
-	-	1/4"	**3940/2**	341.301.0003	**16,20**
3/8"	-	-	**3910/33**	341.301.0004	**11,50**
-	3/8"	-	**3950/33**	341.301.0005	**14,60**
-	-	3/8"	**3940/3**	341.301.0006	**16,80**
1/2"	-	-	**3910/44**	341.301.0007	**13,30**
-	1/2"	-	**3950/44**	341.301.0008	**13,90**
-	-	1/2"	**3940/4**	341.301.0009	**18,10**

SAE M	SAE M/H	ODS	MODELO Nuevo	CÓDIGO	Precio EUROS
5/8"	-	-	**3910/55**	341.301.0010	**13,80**
-	5/8"	-	**3950/55**	341.301.0011	**19,40**
-	-	5/8"	**3940/5**	341.301.0012	**19,50**
3/4"	-	-	**3910/66**	341.301.0013	**20,90**
-	3/4"	-	**3950/66**	341.301.0014	**37,50**
-	-	3/4"	**3940/6**	341.301.0015	**24,20**
-	-	7/8"	**3940/7**	341.301.0016	**26,90**
-	-	1 1/8"	**3940/9**	341.301.0017	**41,60**

- El color del indicador depende del contenido de humedad del refrigerante VERDE: Seco (contenido de humedad bajo). AMARILLO: Húmedo (contenido de humedad alto). Se debe cambiar el filtro secador.



Visores Indicadores de Humedad Para CO_2 / R744 con Conexiones ODS Reforzadas (K65)

Conexión ODS	Presión máxima	MODELO	CÓDIGO	Precio EUROS
1/4"	120	**3747E/2**	341.301.0024	**39,90**
3/8"		**3747E/3**	341.301.0025	**39,90**
1/2"		**3747E/4**	341.301.0026	**41,40**
5/8"		**3747E/5**	341.301.0027	**46,30**
3/4"		**3747E/6**	341.301.0028	**62,00**
7/8"		**3747E/7**	341.301.0029	**86,30**
1.1/8"		**3747E/9**	341.301.0030	**133,30**
1.3/8"		**3777E/11**	341.301.0031	**140,50**

Visor para Recipiente de Líquido (soldar directo a tubo) Serie POLYHEDRA

Conexión a tubo	MODELO	CÓDIGO	Precio EUROS
5/8	**3780N/5**	341.301.0040	**17,80**
7/8	**3780N/7**	341.301.0041	**17,80**
1 1/8"	**3780N/9**	341.301.0042	**18,80**
1 3/8"	**3780N/11**	341.301.0043	**18,80**

Disponibles con conexiones en acero.



Visores

HENRY TECHNOLOGIES

Visores para Recipiente de Líquido

Dimensiones (mm.)			Conex. Roscar MPT	MODELO	CÓDIGO	Precio EUROS
A	B	C Ø				
24	23	14,2	1/2"	**SG-1204**	341.304.0001	**31,80**
28,5	27	19,1	3/4"	**SG-1206**	341.304.0002	**27,40**
35	33,5	24	1"	**SG-1208**	341.304.0003	**38,60**
44,5	31,8	30	1 1/4"	**SG-1210**	341.304.0004	**54,60**
51	36	33,3	1 1/2"	**SG-1212**	341.304.0005	**63,40**
63,5	32,5	41,4	2"	**SG-1216**	341.304.0006	**97,00**



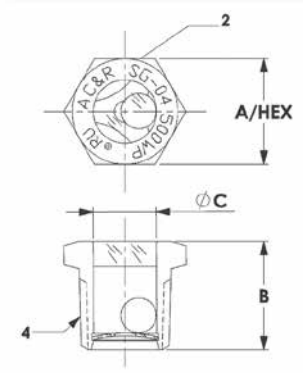

TECNAC

Visores para Recipiente de Líquido

Referencia	MODELO	CÓDIGO	Precio EUROS
A-0050006	**Visor 1/2" NPT**	341.308.0001	**52,60**
A-0050007	**Visor 1" NPT**	341.308.0002	**58,40**



Recipientes de Líquido Serie BV/BAV/TRV

TECNAC

Recipientes de Líquido Verticales sin Visores

Vol. Litros	Pot. Frigorífica R-404 (W)		Dimensiones		Válvulas Rotalock Conexiones a soldar		Racor NPT VSG	MODELO	CÓDIGO	Precio EUROS
	-5ºC	-25ºC	D (mm)	L (mm)	Entrada	Salida				
1,2	600	300	80	248	1/4"	1/4"	-	**DVR-150-M**	342.308.0001	**52,60**
2	700	400	110	270	3/8"	3/8"		**DVR-200-M**	342.308.0002	**58,40**
3	1.100	700	110	382	1/2"	1/2"	1/4"	**DVR-300-M**	342.308.0003	**74,90**
5	1.900	1.100	150	340	1/2"	1/2"		**DVR-500-M**	342.308.0004	**103,00**
7	3.300	1.900	150	475	1/2"	1/2"		**DVR-700-M**	342.308.0005	**117,00**
11	4.800	3.300	180	467	5/8"	1/2"		**DVR-1100-M**	342.308.0006	**156,00**
14	8.500	4.800	180	632	7/8"	7/8"		**DVR-1500-M**	342.308.0007	**176,00**
18	10.000	6.000	300	435	7/8"	7/8"	3/8"	**BAV-18M**	342.308.0008	**501,00**



Notas:
- Fabricaciones en chapa de acero AP04 NE UNE 36086.
- Código de diseño AD-Merkblatter.
- Marcado CE.
- Condiciones de funcionamiento: Presión de servicio 3MPa / Rango de temperatura -10ºC a +60ºC.
- Válvulas rotalock: válvulas tipo soldar de acero con revestimiento anticorrosión. Tapón de sellado de plástico de gran capacidad para evitar pérdidas de refrigerante.
- NPT: rosca de tubería diámetro interno nominal.
- Con toma para válvula de seguridad.

Recipientes de Líquido Verticales con Visores

Vol. Litros	Pot. Frigorífica R-404 (W)		Dimensiones		Válvulas Rotalock Conexiones a soldar		Nº Visores	Válvula Seguridad	Válvula de Servicio	MODELO	CÓDIGO	Precio EUROS
	-5ºC	-25ºC	D (mm)	L (mm)	Entrada	Salida						
30	19.000	11.000	273	642	1 1/8"	7/8"	3	3/8"	1/4"	**TRV- 30**	342.308.0009	**826,00**
45	30.370	18.000		925	1 1/8"	1 1/8"	3			**TRV- 45**	342.308.0010	**883,00**
60	42.000	24.000	323	885	1 3/8"	1 1/8"	3			**TRV- 60**	342.308.0011	**1.082,00**
90	70.000	40.000		1.200	1 5/8"	1 3/8"	3	1/2"		**TRV- 90**	342.308.0012	**1.398,00**
120	100.000	60.000		1.680	2 1/8"	1 5/8"	5	2 x 1/2"		**TRV- 120**	342.308.0013	**2.064,00**
150	120.000	70.000	406	1.356	2 1/8"	1 5/8"	5			**TRV- 150**	342.308.0014	**2.396,00**
180	220.000	120.000		1.606	2 1/8"	1 5/8"	5			**TRV- 180**	342.308.0015	**2.746,00**
250	210.000	120.000	406	1.766	2 1/2"	2 1/8"	5			**TRV- 250**	342.308.0016	**3.975,00**
350	290.000	174.000	610	1.442	3"	2 1/2"	5			**TRV- 350**	342.308.0017	**5.986,00**
500	420.000	250.000		1.780	3"	2 1/2"	5			**TRV- 500**	342.308.0018	**6.286,00**
750	630.000	375.000		2.738	4"	3"	5			**TRV- 750**	342.308.0019	**11.591,00**
1.000	850.000	500.000	813	2.040	5"	4"	5			**TRV- 1000**	342.308.0020	**12.728,00**
1.500	1.300.000	760.000		3.040	5"	4"	5			**TRV- 1500**	342.308.0021	**19.068,00**

Notas:
- Fabricados con tubo de acero DIN 2458/1626 CALIDAD St.37-2 DIN 17100.
- Código de diseño AD-Merkblatter
- Marcado CE
- Condiciones de funcionamiento: Presión de servicio 32 bar / Rango de temperatura -20ºC a +100ºC.
- Válvulas rotalock: válvulas tipo soldar de acero con revestimiento anticorrosión. Tapón de sellado de plástico de gran capacidad para evitar pérdidas de refrigerante.
- NPT: rosca de tubería diámetro interno nominal.
- VSG: Válvula de seguridad



1. Válvula de seguridad.
2. Válvula de servicio 1/4"
3. Válvula de entrada Rotalock.
4. Visores nivel de líquido.
5. Conexión 1/4" NPT para columna de nivel.
6. Conexión detector de nivel 1/2" NPT.
7. Válvula salida Rotalock.

Recipientes de Líquido Serie TRH

TECNAC

Recipiente de Líquido Horizontales sin Soporte

Vol. Litros	Pot. Frigorífica R-404 (W)		Dimensiones			Válvulas Rotalock Conexiones a soldar		Válvula de Seguridad	MODELO	CÓDIGO	Precio EUROS
	-5ºC	-25ºC	D (mm)	L (mm)	H (mm)	Entrada	Salida				
20	12.000	8.000	219	583	268	7/8"	7/8"	3/8"	**TRH-20**	342.308.0022	**611,00**
30	19.000	11.000		866	289	1 1/8"	7/8"		**TRH-30**	342.308.0023	**752,00**
45	30.370	18.000		1.310	289	1 1/8"	1 1/8"		**TRH-45**	342.308.0024	**914,00**
60	42.000	24.000	273	1.142	289	1 3/8"	1 1/8"		**TRH-60**	342.308.0025	**993,00**
90	70.000	40.000		1.635	348	1 5/8"	1 3/8"	1/2"	**TRH-90**	342.308.0026	**1.343,00**
120	100.000	60.000		2.140	362	2 1/8"	1 5/8"		**TRH-120**	342.308.0027	**1.980,00**
150	120.000	70.000	406,4	2.100	354	2 1/8"	1 5/8"		**TRH-150**	342.308.0028	**2.354,00**
180	220.000	120.000		2.900	580	2 1/8"	1 5/8"		**TRH-180**	342.308.0029	**2.679,00**
250	210.000	120.000		2.170	546	2 1/2"	2 1/8"		**TRH-250**	342.308.0030	**3.326,00**
350	290.000	174.000		2.980	561	3"	2 1/2"	2x1/2"	**TRH-350**	342.308.0031	**5.496,00**
500	420.000	250.000	610	1.764	822	3"	2 1/2"		**TRH-500**	342.308.0032	**7.348,00**
750	630.000	375.000		2.714	840	4"	3"		**TRH-750**	342.308.0033	**11.346,00**
1.000	850.000	500.000	813	2.000	1.064	5"	4"		**TRH-1000**	342.308.0034	**12.666,00**
1.250	1.060.000	630.000		2.500	1.064	5"	4"		**TRH-1250**	342.308.0035	**Consultar**
1.500	1.300.000	760.000		3.000	1.064	5"	4"		**TRH-1500**	342.308.0036	**17.473,00**

Notas: con válvulas de seguridad.

Recipiente de Líquido Horizontales con Soporte

Vol. Litros	Pot. Frigorífica R-404 (W)		Dimensiones			Válvulas Rotalock Conexiones a soldar		Válvula de Seguridad	MODELO	CÓDIGO	Precio EUROS
	-5ºC	-25ºC	D (mm)	L (mm)	H (mm)	Entrada	Salida				
15	-	-	159	874	-	7/8"	5/8"	1/2"	**TRH-15C**	342.308.0037	**639,00**
20	12.000	8.000	193	800	268	7/8	7/8	3/8"	**TRH-20C**	342.308.0038	**720,00**
30	19.000	11.000	219	900	359	1 1/8"	7/8"	3/8"	**TRH-30C**	342.308.0039	**868,00**
45	30.370	18.000	219	1.350	359	1 1/8"	1 1/8"	3/8"	**TRH-45C**	342.308.0040	**1.108,00**
60	42.000	24.000	273	1.200	411	1 3/8"	1 1/8"	3/8"	**TRH-60C**	342.308.0041	**1.182,00**
90	70.000	40.000	273	1.780	433	1 5/8"	1 3/8"	1/2"	**TRH-90C**	342.308.0042	**1.540,00**
120	100.000	60.000	273	2.330	424	2 1/8"	1 5/8"	1/2"	**TRH-120C**	342.308.0043	**2.714,00**

Notas:
- Fabricados con tubo de acero DIN 2458/1626 CALIDAD St.37-2 DIN 17100.
- Código de diseño AD-Merkblatter.
- Marcado CE. / • Todos los modelos llevan un visor al 25%.
- Condiciones de funcionamiento: rango de temperatura -20ºC a +100ºC Presión de Servicio 3MPa.





HENRY TECHNOLOGIES

Interruptor de Ninel Líquido

Conex.	Contacto Señal	Alimentación/ Intensidad Relé	Temp. Trabajo	MODELO	CÓDIGO	Precio EUROS
1/2" NPT	Normal abierto	240 V. CA 0,25 Amp	-40/+93 ºC	**S-9420A**	341.304.0007	**239,00**
	Normal abierto	24 V. CC 0,5 Amp.	-40/+99 ºC	**S-9424A**	341.304.0008	
	Normal cerrado	240 V. CA 0,25 Amp	-40/+93 ºC	**S-9420**	341.304.0009	
	Normal cerrado	24 V. CC 0,5 Amp.	-40/+99 ºC	**S-9424**	341.304.0010	

- Montaje: Conexión horizontal Ø 1/2" NPT.
- 82,7 bar. Construido con normas UL#873 estándar.
- Sensor prisma de cristal en contacto con el fluido.
- Diseñado para trabajar sin pérdida de refrigerante.
- Es adecuado para líquido refrigerante, aceite, agua o cualquier fluido no corrosivo.

Interruptor de estado sólido con sensor de líquido y relé.

Esquemas de Conexionado

MODELO	Contacto Señal	Cables Alimentación	Cable Señal Entrada/Salida
S-9420A	N A	Negro/ Blanco rayado	Blanco rayado/Rojo
S-9424A	N A		Blanco rayado/Naranja
S-9420	N C		Blanco/Rojo
S-9424	N C		Blanco/Naranja

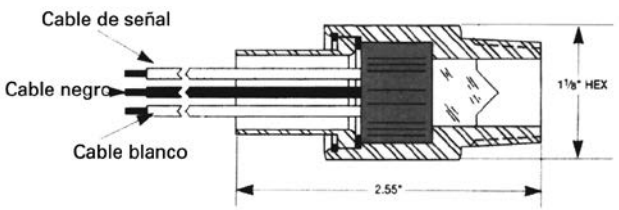

Sistema de Aceite

Separadores de Aceite

Dimesiones (mm)		Capacidad Nominal kW		Conex. ODS	Volumen Litros	Tipo	MODELO	CÓDIGO	Precio EUROS
Ø	Alto	R-134a	R-404A/-507						
102	249	4,9	7,3	1/2"	1,8	Hermético	**OSH-404**	351.302.0001	**185,00**
102	297	13,1	19,4	5/8"	2,1		**OSH-405**	351.302.0002	**194,00**
102	345	19,7	29	7/8"	2,5		**OSH-407**	351.302.0003	**218,00**
102	369	26,2	38,7	1-1/8"	2,7		**OSH-409**	351.302.0004	**227,00**
102	449	32,8	48,4	1-3/8"	3,3		**OSH-411**	351.302.0005	**242,00**
102	449	45,9	67,8	1-5/8"	3,3		**OSH-413**	351.302.0006	**256,00**
153	356	36,1	53,3	1-3/8"	5,6		**OSH-611**	351.302.0007	**377,00**
153	432	45,9	67,8	1-5/8"	6,8		**OSH-613**	351.302.0008	**381,00**
153	432	73,8	108,9	2-1/8"	6,8		**OSH-617**	351.302.0009	**466,00**
102	238	4,9	7,3	1/2"	1,6	Desmontable	**OST-404**	351.302.0010	**260,00**
102	339	13,1	19,4	5/8"	2,4		**OST-405**	351.302.0011	**270,00**
102	416	19,7	29	7/8"	3,0		**OST-407**	351.302.0012	**293,00**
102	492	26,2	38,7	1-1/8"	3,5		**OST-409**	351.302.0013	**319,00**
102	492	32,8	48,4	1-3/8"	3,5		**OST-411**	351.302.0014	**334,00**
102	492	45,9	67,4	1-5/8"	3,5		**OST-413**	351.302.0015	**360,00**
153	511	45,9	67,4	1-5/8"	7,3		**OSB-613**	351.302.0016	**598,00**
153	516	73,8	108,9	2-1/8"	7,3		**OSB-617**	351.302.0017	**639,00**

Temperatura de aspiración +4ºC.

Temperatura de condensación +38ºC.

Presión máxima de trabajo 31 bar.



Separadores de Líquido

Dimesiones (mm)		Capacidad Nominal kW				Conexión	Volumen Litros	MODELO	CÓDIGO	Precio EUROS
Ø	Alto	R-134a		R-404A/-507						
		máx.	min.	máx.	min.					
77	191	4,2	0,6	4,6	0,7	1/2"	0,73	**A08-304**	351.302.0018	**54,20**
77	350	6	0,9	7	1,1	5/8"	1,4	**A14-305**	351.302.0019	**71,60**
77	350	8,1	1,2	9,1	1,4	3/4"	1,4	**A14-306**	351.302.0020	**75,20**
102	143	4,2	0,6	4,6	0,7	5/8"	0,93	**A06-405**	351.302.0021	**83,80**
102	254	6	0,9	7	1,1	5/8"	1,75	**A10-405**	351.302.0022	**110,00**
102	254	8,1	1,2	9,1	1,4	3/4"	1,75	**A10-406**	351.302.0023	**115,00**
127	216	8,1	1,2	9,1	1,4	3/4"	2,33	**A09-506**	351.302.0024	**101,00**
127	340	14	2,1	16,1	2,4	7/8"	3,8	**A13-507**	351.302.0025	**122,00**
127	430	25,3	3,8	26,7	4	1-1/8"	4,87	**A17-509**	351.302.0026	**132,00**
127	430	37,6	5,6	42,8	6,4	1-3/8"	4,87	**A17-511**	351.302.0027	**154,00**
153	320	14	2,1	16,1	2,4	7/8"	4,98	**A13-607**	351.302.0028	**175,00**
153	320	25,3	3,8	26,7	4	1-1/8"	4,98	**A13-609**	351.302.0029	**178,00**
153	350	37,6	5,6	42,8	6,4	1-3/8"	5,48	**A14-611**	351.302.0030	**181,00**
153	514	59,7	9	63,9	9,6	1-5/8"	8,21	**A20-613**	351.302.0031	**228,00**
153	635	59,7	9	63,9	9,6	1-5/8"	10,23	**A25-613**	351.302.0032	**299,00**

Presión máxima de trabajo 20,7 bar

Capacidades calculadas +4ºC y mínima -12ºC

Temperatura mínima de gas de aspiración -12ºC, si es más baja usar calentador auxiliar.



Sistema de Aceite

HENRY TECHNOLOGIES

Separadores de Aceite Helicoidales "ALTA EFICACIA

Capacidades Recomendadas						Máx. Volumen de Descarga m^3/h	Conex. ODF	Tipo	MODELO	CÓDIGO	Precio EUROS
R-134a		R-22		R-404A/R-507							
-40ºC	+5ºC	-40ºC	+5ºC	-40ºC	+5ºC						
3,50	5,30	5,30	7,00	5,30	7,00	2,6	1/2"	Hermético	**S-5182**	351.304.0001	**285,00**
									SH-5182	351.304.0002	**438,00**
10,60	14,10	15,80	19,40	14,10	19,40	6,8	5/8"		**S-5185**	351.304.0003	**315,00**
									SH-5185P	351.304.0004	**483,00**
15,80	19,30	24,60	28,20	23,00	30,00	10,2	7/8"		**S-5187**	351.304.0005	**362,00**
									SH-5187P	351.304.0006	**562,00**
21,10	26,40	31,70	37,00	29,80	38,70	13,6	1 1/8"		**S-5188**	351.304.0007	**378,00**
									SH-5188P	351.304.0008	**588,00**
28,10	35,20	44,80	49,30	42,20	52,80	18,7	1 3/8"		**S-5190**	351.304.0009	**509,00**
									SH-5190P	351.304.0010	**787,00**
38,70	45,70	56,30	64,40	52,80	66,90	23,8	1 5/8"		**S-5192**	351.304.0011	**547,00**
21,10	26,40	31,70	37,00	29,80	38,70	13,6	1 1/8"	Desmontable	**S-5288**	351.304.0013	**948,00**
28,10	35,20	44,80	49,30	42,20	52,80	18,7	1 3/8"		**SN-5290**	351.304.0014	**829,00**
38,70	45,70	56,30	63,40	52,80	66,90	23,8	1 5/8"		**SN-5292**	351.304.0015	**853,00**
63,40	73,80	88,00	106,00	84,40	109,00	37,4	2 1/8"		**SN-5294**	351.304.0016	**879,00**
							1 5/8"		**S-5411CE**	351.304.0017	**1.433,00**
77,40	95,00	123,00	137,00	109,00	144,00	49,3	2 1/8"		**S-5412CE**	351.304.0018	**1.551,00**
162,00	197,00	250,00	281,00	225,00	292,00	102,0	2 5/8"		**S-5413CE**	351.304.0019	**1.816,00**
253,00	310,00	394,00	447,00	352,00	461,00	159,8	3 1/8"		**S-5414CE**	351.304.0020	**2.214,00**



- Modelos S: Presión 0 a 31 bar, Tª -10ºC a 130ºC.
- Modelos SH: Presión 0 a 40 bar, Tª -10ºC a 110ºC.
- Modelos terminación P: Ajuste para PRV 3/8

Esquemas de Conexionado

MODELO	Dimensiones en mm.				Cantidad de Precarga	Figura
	Ø A	B	C	D		
S-5182	102	333	69	64	0,4	2
SH-5182		352		81		
S-5185		384		66		
SH-5185P		401		81		
S-5187		434	74	76		
SH-5187P		453		94		
S-5188		483	75	78		
SH-5188P		500		94		
S-5190	152	384	108	91	1,1	
SH-5190P		570		135		
S-5192		428		98		
S-5288	102	614	75	78	0,7	3
SN-5290	152	508	108	91		
SN-5292		559		98		
SN-5294			114	105		
S-5411CE	219	641	148	164		4
S-5412CE				201		
S-5413CE	273	750	183			
S-5414CE	324	821	215	229		

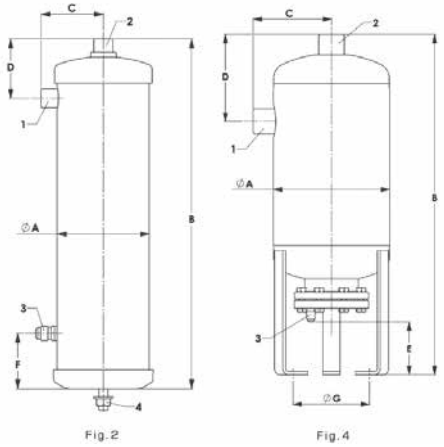

Fig.2 Fig.4

1 ENTRADA
2 SALIDA
3 RETORNO ACEITE 3/8" SAE M
4 TORNILLO M-10 PARA FIJACIÓN

- Tª condensación 38ºC
- Tª aspiración 18ºC
- Retorno aceite lleva conexión standard cónica 3/8"
- La conexión 10mm, ODS está disponible añadiendo un sufijo X
- El sufijo "M" implica conexiones métricas cuando sea posible.

Sistema de Aceite

Castel

Separador de Aceite-Conexiones Soldar

Dimesiones (mm)		Potencia Frigorífica (W) a la Temperatura de Evaporación				Conexiones ODS		MODELO	CÓDIGO	Precio EUROS
Ø	Alto	R-134a		R-404A		Int.	Ø			
		-20ºC	+5ºC	-40ºC	+5ºC					
123	280	5.300	6.100	6.400	8.800	1/2"	(5/8")	**5540/4**	351.301.0001	**121,40**
123	367	16.400	18.900	19.900	27.300	5/8"	(3/4")	**5540/5**	351.301.0002	**126,60**
123	367	18.600	21.300	22.500	30.800	7/8"	(1 1/8")	**5540/7**	351.301.0003	**132,80**
123	428	21.200	24.300	25.700	35.200	1 1/8"	(1 3/8")	**5540/9**	351.301.0004	**151,50**
123	428	23.900	27.400	28.900	39.600	1 3/8"	(1 5/8")	**5540/11**	351.301.0005	**166,00**
163,5	471	33.100	38.000	40.100	54.900	1 5/8"	–	**5540/13**	351.301.0006	**284,30**
163,5	481	38.000	48.800	51.500	70.600	2 1/8"	–	**5540/17**	351.301.0007	**302,00**



- Separador de aceite.
- Presión máxima de trabajo: 45 bar Mod. 5540/4 - 5540/11. 32 bar Mod. 5540/13 - 5540/17.
- Temperatura máxima del refrigerante: 130ºC.
- Los cuerpos son fabricados de tubos de acero.
- El fondo del separador incluye una cámara que recoge las impurezas metálicas mediante magneto o imán.
- Posición vertical

TECNAC

Separador de Aceite

Vol. Total (L)	Dimensiones (mm)				Conexión Drenaje Aceite	Entrada/Salida Aceite	MODELO	CÓDIGO	Precio EUROS
	D	A	B	C					
2	102	290	255	48	1/4"	1/2"	**SD1**	351.308.0001	**178,00**
2,7		385	350			5/8"	**SD2**	351.308.0002	**188,00**
3,5		493	455		3/8"	7/8"	**SD3**	351.308.0003	**200,00**
4		525	485			1 1/8"	**SD4**	351.308.0004	**211,00**
5	114	535	485	57		1 3/8"	**SD5**	351.308.0005	**309,00**
7,5	152	480	430	78,5		1 5/8"	**SD6**	351.308.0006	**448,00**
8,5		545	490			2 1/8"	**SD7**	351.308.0007	**503,00**



Separadores de Aceite Desmontables

Vol. Total (L)	Vol. Aceite (L)	Dimensiones (mm)			Entrada/Salida Aceite	Capacidad (kW)				MODELO	CÓDIGO	Precio EUROS
		D	H	d		R-134a		R-404A/R-507				
						-40ºC	+5ºC	-40ºC	+5ºC			
7,5	5	159	641,5	100	1 5/8"	37	45	53	68	**SA-5**	351.308.0008	**820,00**
7,5	5	159	641,5	100	2 1/8"	60	73	85	109	**SA-5**	351.308.0009	**889,00**
11	8	219	488	114	1 5/8"	48	60	66	88	**SA-8**	351.308.0010	**1.122,00**
11	8	219	484	114	2 1/8"	73	88	98	128	**SA-8**	351.308.0011	**1.186,00**
20	13	273	562	114	2 5/8"	129	160	168	237	**SA-13**	351.308.0012	**1.232,00**
36	25	323	636	170	3 1/8"	182	222	252	330	**SA-25**	351.308.0013	**1.572,00**

Separador de Aceite Hermético

Vol. Total (L)	Dimensiones (mm)				Conexión Drenaje Aceite	Entrada/Salida Aceite	MODELO	CÓDIGO	Precio EUROS
	D	A	B	C					
2	102	290	255	52	1/4"	1/2"	**SH1**	351.308.0014	**150,00**
2,7		385	350			5/8"	**SH2**	351.308.0015	**162,00**
3,5		493	455		3/8"	7/8"	**SH3**	351.308.0016	**173,00**
4		525	485			1 1/8"	**SH4**	351.308.0017	**185,00**
5	114	535	485	60		1 3/8"	**SH5**	351.308.0018	**227,00**
7,5	152	480	430	80		1 5/8"	**SH6**	351.308.0019	**340,00**
8,5		545	490			2 1/8"	**SH7**	351.308.0020	**364,00**



Separadores de Aceite

TECNAC

A diferencia de otros separadores de aceite, la eficacia de los separadores coalescentes Tecnac, no depende de la velocidad. Por consiguiente, el separador de aceite TECNAC continua funcionando (separando aceite) al 99% de eficacia cuando la carga disminuye. Todos los separadores se entregan con el filtro coalescente incorporado

Separadores de Aceite Coalescentes para CO_2 Subcrítico

45 bar -10/120ºC. 10 bar -20/100ºC

Potencia (kW) (Tªcond. -3,88ºC Supercalen. 5,6ºC Subenf. 0ºC)		Peso (Kg)	Volumen sep. Aceite (Va)	Volumen recipiente (Vr)	MODELO	CÓDIGO	Precio EUROS
+4,4ºC	-40ºC						
141	34	19	1,5	3	**SAC-1 –45 7/8"**	351.308.0050	**940,00**
258	62	21	1,6	4	**SAC-2 –45 1 1/8"**	351.308.0063	**1.194,00**
393	95,5	21	1,6	4	**SAC-3 –45 1 3/8"**	351.308.0064	**1.201,00**
673	163,7	50	3,5	13	**SAC-4 –45 1 5/8"**	351.308.0065	**2.189,00**
918	222	50	3,5	13	**SAC-5 –45 2 1/8"**	351.308.0066	**2.267,00**
1534,5	373,4	95	17,2	50	**SAC-6 –45 2 5/8"**	351.308.0067	**4.604,00**
2610	634,9	96	17,2	50	**SAC-7 –45 3 1/8"**	351.308.0068	**4.676,00**
2612	640	100	22,3	65	**SAC-8 – 45 3 1/8"**	351.308.0069	**4.676,00**

Separadores de Aceite Coalescentes con recipiente de Aceite para CO_2 Subcrítico

45 bar -10/120ºC. 10 bar -20/100ºC

Potencia (kW) (Tªcond. -3,88ºC Supercalen. 5,6ºC Subenf. 0ºC)		Peso (Kg)	Vol. (Va)	Vol. (Vr)	Vol. (Vt)	MODELO	CÓDIGO	Precio EUROS
+4,4ºC	-40ºC							
141	34	16,5	1,5	2,5	4	**SARC-1 –45 7/8"**	351.308.0070	**1.001,00**
258	62	18	2,3	2,7	5	**SARC-2 –45 1 1/8"**	351.308.0071	**1.317,00**
393	95,5	18	2,3	2,7	5	**SARC-3 –45 1 3/8"**	351.308.0072	**1.338,00**
673	163,7	47	8	8	16	**SARC-4 –45 1 5/8"**	351.308.0073	**2.291,00**
918	222	47	8	8	16	**SARC-5 –45 2 1/8"**	351.308.0074	**2.415,00**
1534,5	373,4	92	35	24	59	**SARC-6 –45 2 5/8"**	351.308.0075	**4.681,00**
2610	634,9	93	35	24	59	**SARC-7 –45 3 1/8"**	351.308.0076	**4.726,00**
2612	640	97	44	30	74	**SARC-8–45 3 1/8"**	351.308.0077	**6.173,00**

Va = Volumen separador de aceite; Vr= Volumen recipiente de aceite; Vt= Volumen Total



Separadores de Aceite

TECNAC

Diseñados para sistemas CO_2 transcríticos, obteniendo múltiples ventajas: una eficiencia de separación mayor del 98,5%, mejora de la eficiencia de la transferencia térmica (minimiza la cantidad de aceite en el evaporador), reducción de tiempos de funcionamiento del compresor, por lo que se obtienen mejores rendimientos que el resto de tecnologías de filtración y separación.



Separadores de Aceite Coalescentes para CO_2 Transcrítico

130 bar -10/80ºC. 90 bar -10/120ºC. 90 bar -40/80ºC

Potencia (kW) (Tªcond. -3,88ºC Supercalen. 5,6ºC Subenf. 0ºC)		Peso (Kg)	Vol. (Vt)	MODELO	CÓDIGO	Precio EUROS
+4,4ºC	-40ºC					
23.5	4.5	23	2,9	**SAC 0-130bar 3/4"**	351.308.0078	**2.758,00**
41.3	8	23	2,9	**SAC 1-130bar 7/8"**	351.308.0079	**2.787,00**
158	29.8	25	3,6	**SAC 2-130bar 1 1/8"**	351.308.0080	**2.870,00**
462.2	87.8	25	3,6	**SAC 3-130bar 1 3/8"**	351.308.0081	**2.895,00**
674.8	128	60	13,8	**SAC 4-130bar 1 5/8"**	351.308.0082	**3.570,00**
845.1	160.7	60	13,8	**SAC 5-130bar 2 1/8"**	351.308.0083	**3.632,00**

Va = Volumen separador de aceite; Vr= Volumen recipiente de aceite; Vt= Volumen Total

Separadores de Aceite Desmontables para CO_2 Transcrítico

45 bar -10/100ºC

Peso (Kg)	V (L)º		MODELO	CÓDIGO	Precio EUROS
	Va	Vt			
18,5	2.9	11	**SA8-45bar 1 5/8"**	351.308.0109	**1.767,00**
18,5	2.9	11	**SA8-45bar 2 1/8"**	351.308.0110	**1.780,00**
23	3.6	20	**SA13-45bar 2 5/8"**	351.308.0111	**1.859,00**
30	3.6	31	**SA25-45bar 3 5/8"**	351.308.0112	**2.174,00**



Va = Volumen separador de aceite;
Vt= Volumen Total= Va + Volumen de recipiente de aceite

Separadores de Aceite de alta presión para CO_2

45bar -10/100ºC (Subcrítico)

Kg	V (L)				MODELO	CÓDIGO	Precio EUROS
	Va	Vt	Vv1	Vv2			
10	3,5	9	0,9	2,1	**SAV-3,5/45 7/8"**	351.308.0052	**619,00**
10	3,5	9	0,9	2,1	**SAV-3,5/45 1 1/8"**	351.308.0084	**1.037,00**
10	3,5	9	0,9	2,1	**SAV-3,5/45 1 3/8"**	351.308.0085	**1.679,00**
19	9,5	17	2,9	5,6	**SAV-9,5/45 1 3/8"**	351.308.0086	**1.690,00**
19	9,5	17	2,9	5,6	**SAV-9,5/45 1 5/8"**	351.308.0087	**1.734,00**
19	9,5	17	2,9	5,6	**SAV-9,5/45 2 1/8"**	351.308.0088	**2.387,00**
28	20	31	5,5	12	**SAV-20/45 2 1/8"**	351.308.0089	**2.401,00**
28	20	31	5,5	12	**SAV-20/45 2 5/8"**	351.308.0090	**2.477,00**
28	20	31	5,5	12	**SAV-20/45 3 1/8"**	351.308.0091	**444,00**



Todos los modelos incluyen válvula rotalock 1" x 3/8" SAE en la conexión.

Acumuladores90 de Aspiración

TECNAC

Acumuladores de Aspiración para CO_2 Subcrítico

30bar -10/80ºC

Kg	Vol (L)	Conex. pulg.	MODELO	CÓDIGO	Precio EUROS
6	4	1 1/8"	**DAL-018A - CO2**	351.308.0092	**444,00**
7	4	1 1/8"	**DAL-019A - CO2**	351.308.0093	**452,00**
8	7,1	1 3/8"	**DAL-021A - CO2**	351.308.0094	**471,00**
9,5	9	1 3/8"	**DAL-022A - CO2**	351.308.0095	**483,00**
11	12	1 5/8"	**DAL-023B - CO2**	351.308.0096	**524,00**

30bar -40/100ºC

Kg	Vol (L)	Conex. pulg.	MODELO	CÓDIGO	Precio EUROS
22	18	2 1/8"	**BT-180A - CO2**	351.308.0097	**1.342,00**
39	36	2 1/8"	**BT-360A - CO2**	351.308.0098	**1.820,00**
40	36	3 1/8"	**BT-360B - CO2**	351.308.0099	**1.965,00**
23	18	2 1/8	**BTR-180A - CO2**	351.308.0100	**1.378,00**
40	36	2 5/8"	**BTR-360A - CO2**	351.308.0101	**1.887,00**



Acumuladores de Aspiración para CO_2 Transcrítico

130bar -10/80ºC. 90bar -40/80ºC

Vol (L)	Conex. pulg.	MODELO	CÓDIGO	Precio EUROS
1,5	5/8"	**DAL-011A - 130 bar –TR**	351.308.0102	**1.152,00**
2	3/4"	**DAL-012A - 130bar - TR**	351.308.0103	**1.183,00**
3	7/8"	**DAL-016A - 130bar - TR**	351.308.0104	**1.226,00**
4	7/8"	**DAL-017A - 130bar - TR**	351.308.0105	**1.329,00**
5	1 1/8"	**DAL-019A - 130bar - TR**	351.308.0106	**1.375,00**
7	1 3/8"	**DAL-021B - 130bar - TR**	351.308.0107	**1.452,00**
9	1 5/8"	**DAL-022B - 130bar - TR**	351.308.0108	**Consultar**



Acumuladores Especiales

Fabricación a medida de acumuladores para las condiciones indicadas en la tabla:

Tubo Ø	Condiciones de Funcionamiento					
101	CO_2					
127						
139,7	**45bar -10/100ºC 32bar -10/120ºC 20bar -20/80ºC** 15L-35L	**45bar -10/100ºC** 15L-35L	**60bar -10/80ºC** 0,8L-2500L	**80bar -10/80ºC** 0,8L-2500L	**90bar -10/120ºC 60bar -40/80ºC** 0,8L-2500L	**130bar -10/80ºC 120bar -10/80ºC 90bar -40/80ºC** 0,8L-2500L
159						
168,3						
219						
273						
323						
406						
508						
610						
813			**Consultar**			
914						





Recipientes de Líquido

TECNAC

Recipientes Verticales para CO_2 Subcrítico

45bar -10/100ºC

Dimensiones (mm)					V (L)	Visor	Conex. Segur.	Detec Nivel Min.	MODELO	CÓDIGO	Precio EUROS
Ø	L	IN (1)	IN (2)	OUT							
159	620	7/8" ODS	-	1/2" ODS	10	2	1/2" NPT	1/2" NPT	**RV10-CO2**	342.308.0073	**1.051,00**
	920		-		15				**RV15-CO2**	342.308.0074	**1.100,00**
219	900		7/8" ODS	7/8" ODS	30				**RV30-CO2**	342.308.0075	**1.587,00**
	1343				45				**RV45-CO2**	342.308.0064	**1.735,00**
273	1192				60				**RV60-CO2**	342.308.0056	**1.872,00**
	1684				90				**RV90-CO2 (273)**	342.308.0076	**2.107,00**
355	1108								**RV90-CO2 (355)**	342.308.0077	**2.275,00**
323	1700				120	3	1/2" NPT		**RV120-CO2**	342.308.0078	**2.573,00**
355	1446								**RV120-CO2(355)**	342.308.0079	**2.548,00**
406	1396	1 1/8" ODS	1 1/8" ODS	1 1/8" ODS	150				**RV150-CO2**	342.308.0080	**3.060,00**
	1646				180				**RV180-CO2**	342.308.0081	**3.266,00**
	1786				225				**RV250-CO2**	342.308.0082	**3.923,00**
406	2611				300				**RV300-CO2**	342.308.0083	**5.551,00**
508	1763				300				**RV300-CO2 (508)**	342.308.0084	**8.378,00**



Recipientes de Líquido

TECNAC

Recipientes Horizontales para CO_2 Subcrítico

45bar -10/100ºC.

Dimensiones (mm)					V (L)	Visor	Conex. Segur.	Detec. Nivel Min.	MODELO	CÓDIGO	Precio EUROS
Ø	L	IN (1)	IN (2)	OUT							
159	580	7/8" ODS	-	1/2" ODS	10	1	1/2" NPT	1/2" NPT	**RH10-CO2**	342.308.0085	**914,00**
	874		-		15				**RH15-CO2**	342.308.0086	**964,00**
219	866		7/8" ODS	7/8" ODS	30	2			**RH30-CO2**	342.308.0087	**1.455,00**
	1310				45				**RH45-CO2**	342.308.0088	**1.654,00**
273	1143				60				**RH60-CO2**	342.308.0089	**1.744,00**
	1335				90	3			**RH90-CO2 (273)**	342.308.0090	**2.111,00**
355	1058								**RH90-CO2 (355)**	342.308.0091	**2.172,00**
323	1655				120		1/2" NPT		**RH120-CO2 (323)**	342.308.0092	**2.485,00**
355	1396								**RH120-CO2 (355)**	342.308.0093	**2.442,00**
406	1330	1 1/8" ODS	1 1/8" ODS	1 1/8" ODS	150				**RH150-CO2**	342.308.0094	**2.926,00**
	1580				180				**RH180-CO2**	342.308.0095	**3.186,00**
	2100				225				**RH250-CO2**	342.308.0096	**3.772,00**
	2610				300				**RH300-CO2**	342.308.0097	**4.207,00**
159	592	7/8" ODS	-	2/2" ODS	10	2	1/2" NPT	1/2" NPT	**RH10-INC-CO2**	342.308.0098	**1.015,00**
	898		-		15				**RH15-INC-CO2**	342.308.0099	**1.067,00**
219	866		7/8" ODS	7/8" ODS	30				**RH30-INC-CO2**	342.308.0100	**1.582,00**
	1310				45				**RH45-INC-CO2**	342.308.0101	**1.783,00**
273	1143				60				**RH60-INC-CO2**	342.308.0102	**1.874,00**
	1635				90				**RH90-INC-CO2 (273)**	342.308.0103	**2.217,00**
355	1116								**RH90-INC-CO2 (355)**	342.308.0104	**2.271,00**
323	1655				120		1/2" NPT		**RH120-INC-CO2 (323)**	342.308.0105	**2.580,00**
355	1387								**RH120-INC-CO2 (355)**	342.308.0106	**2.541,00**
406	1330	1 1/8" ODS	1 1/8" ODS	1 1/8" ODS	150				**RH150-INC-CO2**	342.308.0107	**3.015,00**
	1580				180				**RH180-INC-CO2**	342.308.0108	**3.276,00**
	2100				225				**RH250-INC-CO2**	342.308.0109	**3.852,00**
	2610				300				**RH300-INC-CO2**	342.308.0110	**4.288,00**

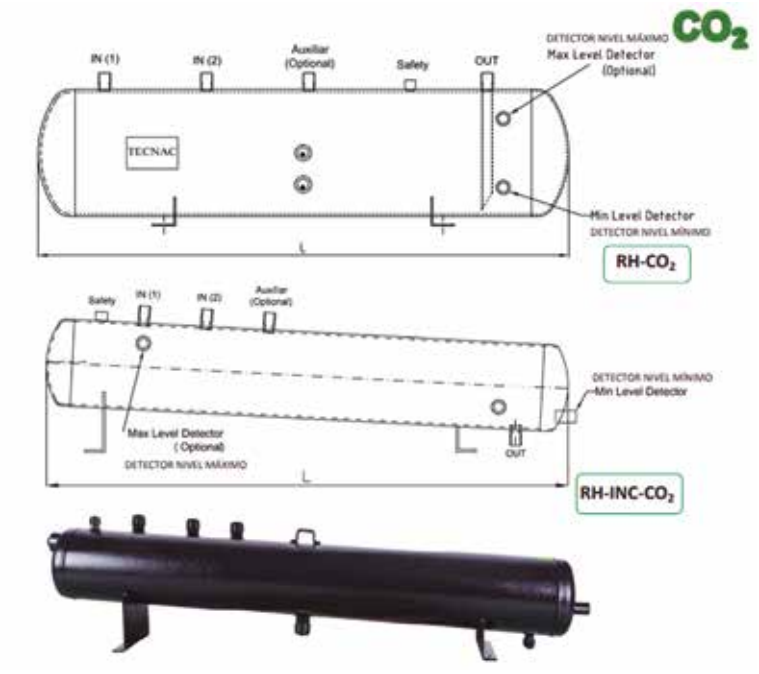

Recipientes de Líquido

TECNAC

Recipientes Verticales para CO_2 Transcrítico

60 bar -10/80ºC

V (L)	Visor	Conex. Segur.	Detec. Nivel Min.	MODELO	CÓDIGO	Precio EUROS
10	1" NPT	1/2" NPT	1/2" NPT	**RV10-60bar-TR**	342.308.0111	**2.012,00**
15				**RV15-60bar-TR**	342.308.0112	**2.077,00**
30				**RV30-60bar-TR**	342.308.0113	**2.959,00**
45				**RV45-60bar-TR**	342.308.0114	**3.138,00**
60				**RV60-60bar-TR**	342.308.0115	**3.309,00**
90				**RV90-60bar-TR (273)**	342.308.0116	**3.635,00**
				RV90-60bar-TR (355)	342.308.0117	**4.272,00**
120				**RV120-60bar-TR**	342.308.0118	**4.649,00**
150				**RV150-60bar-TR**	342.308.0119	**5.349,00**
180				**RV180-60bar-TR**	342.308.0120	**5.744,00**
225				**RV250-60bar-TR**	342.308.0121	**6.107,00**
300				**RV300-60bar-TR**	342.308.0122	**6.818,00**



130 bar -10/80ºC. 90 bar -40/80ºC

V (L)	Visor	Conex. Segur.	Detec. Nivel Min.	MODELO	CÓDIGO	Precio EUROS
10	1" NPT	1/2" NPT	1/2" NPT	**RV10-130bar-TR**	342.308.0123	**2.437,00**
15				**RV15-130bar-TR**	342.308.0124	**2.573,00**
30				**RV30-130bar-TR**	342.308.0125	**4.656,00**
45				**RV45-130bar-TR**	342.308.0126	**4.949,00**
60				**RV60-130bar-TR**	342.308.0127	**5.192,00**
90				**RV90-130bar-TR (273)**	342.308.0128	**5.736,00**
				RV90-130bar-TR (355)	342.308.0129	**7.835,00**
120				**RV120-130bar-TR**	342.308.0130	**8.549,00**
150				**RV150-130bar-TR**	342.308.0131	**8.622,00**
180				**RV180-130bar-TR**	342.308.0132	**9.429,00**
225				**RV250-130bar-TR**	342.308.0133	**9.988,00**
300				**RV300-130bar-TR**	342.308.0134	**11.819,00**

Recipientes Especiales

Fabricación a medida de recipientes para las condiciones indicadas en la tabla:

Tubo Ø	Condiciones de Funcionamiento						
101	CO_2 **5bar -10/100ºC**						
127							
139,7	**42bar -10/100ºC 32bar -10/120ºC 20bar -20/80ºC 10bar -40/80ºC** 15L-2500L	**45bar -10/100ºC 32bar -10/120ºC 20bar -20/80ºC 10bar -40/80ºC** 15L-350L	CO_2 **45bar -40/120ºC** 15L-2500L	**60bar -10/80ºC** 0,8L-2500L	CO_2 **80bar -10/80ºC** 0,8L-2500L	**90bar -10/120ºC 60bar -40/80ºC** 0,8L-2500L	CO_2 **130bar -10/80ºC 120bar -10/80ºC 90bar -40/80ºC** 0,8L-2500L
159							
168,3							
219							
273							
323							
406							
508							
610							
813			**Consultar**				
914							

Recipientes de Aceite

TECNAC

El recipiente de aceite debería ser montado encima de los reguladores de nivel de aceite para el suministro de aceite por gravedad.
Debido a la alta presión, puede retornar aceite al recipiente.
En un período de tiempo, bastante presión podría afectar desfavorablemente al regulador de nivel del aceite. Para la protección, se instala una línea de ventilación por encima del recipiente de aceite, regresando la baja presión a la línea del acumulador.
Esta línea permite que la presión en el recipiente de aceite sea aproximadamente la misma que en la línea de succión y el cárter.

Recipientes de Aceite para CO_2 Subcrítico

45bar -10/100ºC

Vol (L)	Val. ENT/SAL	MODELO	CÓDIGO	Precio EUROS
8	3/8" SAE	**RHA-8-45**	353.308.0007	**561,00**
12	3/8" SAE	**RHA-12-45**	353.308.0008	**568,00**
16	3/8" SAE	**RHA-16-45**	353.308.0009	**606,00**
20	3/8" SAE	**RHA-20-45**	353.308.0010	**918,00**
30	3/8" SAE	**RHA-30-45**	353.308.0011	**1.009,00**



Recipientes de Aceite para CO_2 Transcrítico

60bar -10/80ºC

Vol (L)	Val. ENT/SAL	MODELO	CÓDIGO	Precio EUROS
8	3/8" ODS	**RHA-8-60bar**	353.308.0012	**1.582,00**
12	3/8" ODS	**RHA-12-60bar**	353.308.0013	**1.621,00**
16	3/8" ODS	**RHA-16-60bar**	353.308.0014	**1.739,00**
20	3/8" ODS	**RHA-20-60bar**	353.308.0015	**1.785,00**
30	3/8" ODS	**RHA-30-60bar**	353.308.0016	**1.887,00**



130bar -10/80ºC; 90bar -40/80ºC

Vol (L)	Val. ENT/SAL	MODELO	CÓDIGO	Precio EUROS
8	3/8" ODS	**RHA-8-130bar**	353.308.0017	**1.829,00**
12	3/8" ODS	**RHA-12-130bar**	353.308.0018	**1.908,00**
16	3/8" ODS	**RHA-16-130bar**	353.308.0019	**2.054,00**
20	3/8" ODS	**RHA-20-130bar**	353.308.0020	**2.145,00**
30	3/8" ODS	**RHA-30-130bar**	353.308.0021	**2.328,00**

Todos los modelos incluyen dos visores
Válvula de presión recipiente de aceite no incluido (pedir código A-005269)

Separadores de Aceite

TECNAC

Separadores de Aceite Coalescentes (31 bar -10/120ºC - 10 bar -20/100ºC)

Kg	Tipo	Va (L)	Vt (L)	kW (Tªcond. 37,8ºC; sobrecal. 5,6ºC; subenfr. 0ºC)		MODELO	CÓDIGO	Precio EUROS
				+4,4ºC	-40ºC			
18	a	1,5	3	48	7,4	**SAC-1 NH3 7/8"**	351.308.0113	**1.153,00**
19	a	1,6	4	87	12,5	**SAC-2 NH3 1 1/8"**	351.308.0114	**1.403,00**
19	a	1,6	4	130	19,8	**SAC-3 NH3 1 3/8"**	351.308.0115	**1.410,00**
46	b	3,5	13	225	35	**SAC-4 NH3 1 5/8"**	351.308.0116	**2.441,00**
46,5	b	3,5	13	310	47	**SAC-5 NH3 2 1/8"**	351.308.0044	**2.642,00**
80	b	17,2	50	512	77	**SAC-6 NH3 2 5/8"**	351.308.0045	**5.001,00**
81	b	17,2	50	874	132	**SAC-7 NH3 3 1/8"**	351.308.0046	**5.064,00**
84	b	22,3	65	880	135	**SAC-8 NH3 3 1/8"**	351.308.0117	**6.638,00**



Separadores de Aceite Coalescentes con Recipiente de Aceite (31 bar -10/120ºC - 10 bar -20/100ºC)

Kg	Tipo	Va (L)	Vr (L)	Vt (L)	kW (Tªcond. 37,8ºC; sobrecal. 5,6ºC; subenfr. 0ºC)		MODELO	CÓDIGO	Precio EUROS
					+4,4ºC	-40ºC			
15,5	a	1,5	2,5	4	48	7,4	**SARC-1 NH3 7/8"**	351.308.0118	**1.208,00**
16,5	b	1,6	2,7	5	87	12,5	**SARC-2 NH3 1 1/8"**	351.308.0119	**1.514,00**
16,5	b	1,6	2,7	5	130	19,8	**SARC-3 NH3 1 3/8"**	351.308.0120	**1.534,00**
43,5	b	3,5	8	16	225	35	**SARC-4 NH3 1 5/8"**	351.308.0058	**2.528,00**
43,5	b	3,5	8	16	310	47	**SARC-5 NH3 2 1/8"**	351.308.0121	**2.646,00**
77,5	b	17,2	24	59	512	77	**SARC-6 NH3 2 5/8"**	351.308.0122	**5.071,00**
78,5	b	17,2	24	59	874	132	**SARC-7 NH3 3 1/8"**	351.308.0123	**5.112,00**
81	b	22,3	30	74	880	135	**SARC-8 NH3 3 1/8"**	351.308.0057	**6.595,00**

Va= Volumen de aceite ; **Vr**= Volumen recipiente; **Vt**= Volumen total



Separadores de Aceite Coalescentes para Compresores de Tornillo (31 bar -10/120ºC)

Kg	Número máximo compres.	Número Resisten. eléctricas	Entrada refriger.	Salida refriger.	Válvula segurid.	Salida de aceite	Llenado de aceite	Modelo	CÓDIGO	Precio EUROS
95	3	2	1/2" NPT	DN65	1/2" NPT	Adaptador 1 3/4" x 1 3/8" ODS (DN32)	1 1/4" x 7/8" ODS (DN20)	**SAPC-40L-NH3**	351.308.0130	**9.729,00**
220	6	3	DN100	DN100	2 x 1/2" NPT	Adaptador 2 1/4" x 1 5/8" ODS (DN40)		**SAPC-90L-NH3**	351.308.0131	**14.988,00**
321						Adaptador 2 1/4" x 2 1/8" ODS (DN50)		**SAPC-140L-NH3**	351.308.0132	**20.412,00**
505		4	DN125	DN125		Conexión 3 1/8" ODS (DN80)		**SAPC-250L-NH3**	351.308.0133	**29.000,00**
605								**SAPC-320L-NH3**	351.308.0134	**31.667,00**

Todos los modelos incluyen:		
Descripción	CÓDIGO	Precio EUROS
Termostato de aceite A-005071	351.308.0135	**220,00**
Resistencia aceite (140W) A-005074	351.308.0136	**268,00**
Detector de nivel de aceite electrónico A-005256	351.308.0137	**557,00**



Aceite alta presión

TECNAC

Repuestos

Repuesto de Filtro Coalescente			
Modelo Filtro	Modelo Separador	CÓDIGO	Precio EUROS
55 x 155	**SAC-1 / SARC-1 NH3 7/8"**	351.308.0124	**595,00**
55 x 253	**SAC-2 / SARC-2 NH3 1 1/8"**	351.308.0125	**634,00**
	SAC-3 / SARC-3 NH3 1 3/8"		
120 x 333	**SAC-4 / SARC-4 NH3 1 5/8"**	351.308.0060	**893,00**
	SAC-5 / SARC-5 NH3 2 1/8"		
175 x 462	**SAC-6 / SARC-6 NH3 2 5/8"**	351.308.0126	**1.623,00**
	SAC-7 / SARC-7 NH3 3 1/8"		
175 x 680	**SAC-8 / SARC-8 NH3 3 1/8"**	351.308.0059	**2.662,00**



Repuesto de Boya		
Descripción	CÓDIGO	Precio EUROS
Boya con junta	351.308.0129	**252,00**

Repuesto de Junta de Brida		
Modelo Junta	CÓDIGO	Precio EUROS
Junta SAC 1-2-3 (102)	351.308.0127	**27,20**
Junta SAC 4-5 (159)	351.308.0048	**93,50**
Junta SAC 6-7 (273)	351.308.0128	**35,10**

Separador de Aceite de Alta Presión (32bar -20/100ºC) NH3

	Kg	V(L)				Dimensiones (mm)						MODELO	CÓDIGO	Precio EUROS
		Va	Vt	Vv1	Vv2	Ø	Hout	Hr	Hv1	Hv2	H			
CAT. II	3,5	9	0,9	2,1	2,1	159	426	68	64	122	546	**SAV-3,5 NH3 7/8"**	351.308.0138	**700,00**
												SAV-3,5 NH3 1 1/8"	351.308.0139	**724,00**
												SAV-3,5 NH3 1 3/8"	351.308.0140	**745,00**
CAT. II	9,5	17	2,9	5,6	5,6	193	584	121	155	255	732	**SAV-9,5 NH3 1 3/8"**	351.308.0141	**1.204,00**
												SAV-9,5 NH3 1 5/8"	351.308.0142	**1.280,00**
												SAV-9,5 NH3 2 1/8"	351.308.0143	**1.326,00**
CAT. III	20	31	5,5	12	12	273	512	170	170	288	773	**SAV-20NH3 2 1/8"**	351.308.0144	**1.784,00**
												SAV-20 NH3 2 5/8"	351.308.0145	**1.878,00**
												SAV-20 NH3 3 1/8"	351.308.0146	**1.917,00**

Todos los modelos incluyen adaptador rotalock 1" x 3/8" ODS en la conexión de salida de aceite

Va: Volumen del separador de aceite - Vr: Volumen del recipiente Vt: Volumen total (separador + recipiente)

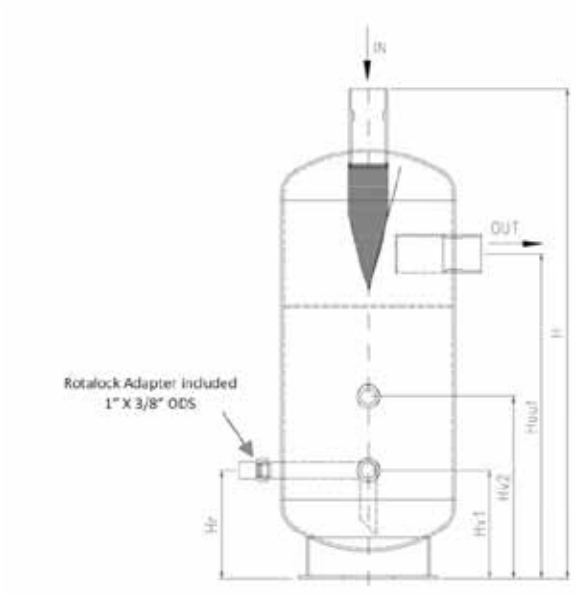



Aceite primarios / Aceite combinados

TECNAC

Separadores de Aceite Primarios para Compresores de Tornillo (32bar -20/100ºC) NH3

Caudal Máximo de Aspiración (m³/h)			V(L)		Nº máx. compr.	Nº Resist eléc.	Entr. refrig,	Salida refrig.	Salida aceite	Vál. segur.	Llen. aceite	MODELO	CÓDIGO	Precio EUROS
Alta Temp.	Media Temp.	Baja Temp.	Vt	Va										
155	230	298	40	18	2	1	DN50	Adap. 1 3/4" x 1 5/8"	Adap. 1 3/4" x 1 1/8" ODS (DN25)	1/2" NPT	1 1/4" x 7/8" ODS (DN20)	**SAP-18L NH3**	351.308.0040	**3.011,00**
318	438	660	80	40	3	2	DN65	DN65	Adap. 1 3/4" x 1 3/8" ODS (DN32)			**SAP-40L NH3**	351.308.0041	**4.242,00**
640	899	1319	228	90	6	3	DN100	DN100	Adap. 2 1/4" x 1 5/8" ODS (DN40)	2 x 1/2" NPT		**SAP-90L NH3**	351.308.0042	**6.947,00**
959	1317	1319	285	140					Adap. 2 1/4" x 2 1/8" ODS (DN50)			**SAP-140L NH3**	351.308.0043	**11.191,00**
1452	2050	2498	655	250		4	DN125	DN125	Conx. 3 1/8" ODS (DN80)			**SAP-250L NH3**	351.308.0147	**18.235,00**
1452	2050	2498	655	250								**SAP-250L (813) NH3**	351.308.0148	**19.452,00**
			900	320								**SAP-320L NH3**	351.308.0149	**21.072,00**

Todos los modelos incluyen: Termostato de aceite, resistencia y detector de nivel de aceite electrónico



Opcionalmente Válvulas de Seguridad montadas

Va: Volumen del separador de aceite - Vr: Volumen del recipiente Vt: Volumen total (separador + recipiente)

Separadores de Aceite Combinados (32bar -20/100ºC) NH3

Caudal Máximo de Aspiración (m³/h)			Entr. refrig,	Salida refrig.	Salida de aceite (2ª etapa) + Vortex	Salida de aceite (3ª etapa)	Entrada aceite	Term.	Detec. nivel de aceite electró.	Válv. de serv.	Vál. seg.	MODELO	CÓDIGO	Precio EUROS
Alta Temp.	Media Temp.	Baja Temp.												
640	899	1319	DN100 (Ø114,3)	DN100 (Ø114,3)	Rotalock 1 3/4 + Vortex	Termosifón + 1/4" NPT	1/2" NPT	3/4" NPT	Rotalock 1" 3/4	1/4" NPT	1/2" NPT	**SACH 333L NH3**	351.308.0150	**20.962,00**
959	1317	1790										**SACH 385L NH3**	351.308.0151	**25.663,00**
1452	2050	2498	DN125 (Ø139,7)	DN125 (Ø139,7)								**SACH 655L NH3**	351.308.0152	**33.365,00**
1899	2245	2605										**SACH 900L NH3**	351.308.0153	**40.635,00**
2481	2587	2855										**SACH 1450L NH3**	351.308.0154	**46.201,00**
2900	2940	3117										**SACH 2024L NH3**	351.308.0155	**59.457,00**

Todos los modelos incluyen: Termostato de aceite, resistencia de aceite (140w) y detector de nivel de aceite electrónico



Sistema de Aceite

HENRY TECHNOLOGIES

REGULADORES

Estandar

Tipo Regul.	Indicación nivel aceite	Ecualizador	Presión dif. aceite (bar)	Máx presión de trabajo	MODELO	CÓDIGO	Precio EUROS
Fijo Ajustable	1/2 1/4 a 5/8	NO	0,35 a 2,1 bar	31bar	**S-9510**	352.304.0001	**237,00**
		SI	5 a 30 lb		**S-9510 E**	352.304.0002	**256,00**
		NO	0,35 a 6,2 bar		**S-9530**	352.304.0003	**329,00**
		SI	5 a 90 lb		**S-9530 E**	352.304.0004	**362,00**



- S-9110 / S-9120/ S-9211A sustituidos por S-9510.
- S-9130 / S-9119A sustituidos por S-9530.
- Fijación: 3 tornillos 1 7/8" BC y 4 tornillos 50 mm, BC.

Adaptadores Estandar

Descripción	MODELO	CÓDIGO	Precio EUROS
Bitzer Octagón	**3-033-262**	352.304.0006	**135,00**

KRIWAN

Control de Nivel de Líquido de Refrigerante

Descripción	MODELO	CÓDIGO	Precio EUROS
Refrigerantes CFC HCFC. HFC y Amoníaco, Conex.1/2" NPT, Presión 32 Bar Tensión 208/240 50/60Hz con Led	**INT-276 L**	352.304.0011	**307,00**



Regulador de Nivel de Aceite Electrónico	MODELO	CÓDIGO	Precio EUROS
Control de nivel regulado a medio visor a través de un sensor óptico. / Protección: IP65. Tensión alimentación: 230 V. 50/60 Hz Presión dif.máx admisible 1 a 25 bar Aplic. Compr. Universal 3 ó 4 tornillos	**INT-280**	352.304.0012	**490,00**



Adaptadores para Regulador Nivel de Aceite Electrónico	CÓDIGO	Precio EUROS
1-1/8"-18 UNEF	352.304.0014	**76,30**
3/4"-14 NPT	352.304.0016	**76,30**
1-3/4"-12 UNF	352.304.0018	**93,50**

Controles

KRIWAN

Control de Nivel de Líquido Electrónico CO_2/R744

Descripción	Voltaje (V)	Referencia Kriwan	MODELO	CÓDIGO	Precio EUROS
Sensor de nivel de líquido electrónico (cable 2m.)	230V	52S476S66	**INT 276 LN**	352.304.0033	**321,00**



Control de Nivel de Aceite Electrónico

Descripción	Voltaje (V)	Referencia Kriwan	MODELO	CÓDIGO	Precio EUROS
Sensor de nivel de aceite electrónico (cable 1m.)	230V	52S476S62	**INT 276 LC+**	352.304.0034	**319,00**

EMERSON
Climate Technologies

Control de Nivel de Aceite Electrónico CO_2/R744

Descripción	Voltaje (V)	Ø Conexión con el recipiente	Medio	Referencia Emerson	MODELO	CÓDIGO	Precio EUROS
Sensor electrónico de bajo nivel de aceite	24V AC	1/2"	CO2 - Aceite	805483	**LW5X-L120**	352.302.0015	**284,00**
Sensor electrónico de alto nivel de aceite				805484	**LW5X-H120**	352.302.0016	**284,00**
Sensor electrónico de bajo nivel de aceite		> 1/2"		805480	**LW5-L120**	352.302.0017	**294,00**
Sensor electrónico de alto nivel de aceite				805481	**LW5-H120**	352.302.0018	**294,00**

Máxima presión de trabajo 130bar.

Adaptadores para conexión a roscar				
Descripción	Ref. Emerson	MODELO	CÓDIGO	Precio EUROS
Adaptador 1/2"-14 NPTF	805257	**LW0-1/2 CO2**	352.302.0019	**69,00**
Adaptador 3/4"-14 NPTF	805254	**LW0-CCA CO2**	352.302.0020	**72,30**

Cable y conector para salida de señal digital				
Descripción	Ref. Emerson	MODELO	CÓDIGO	Precio EUROS
Conector con cable de 3 metros	805141	**OM3-N30**	352.302.0011	**12,40**
Conector con cable de 6 metros	805142	**OM3-N60**	352.302.0021	**20,80**
Conector con cable de 10 metros	805146	**OM3-N100**	352.302.0022	**27,30**

Cable y conector para alimentación eléctrica a 24V AC

Descripción	Referencia Emerson	MODELO	CÓDIGO	Precio EUROS
Conector con cable de 3 metros	805500	**LW-24V-3**	352.302.0023	**13,50**
Conector con cable de 6 metros	805500	**LW-24V-6**	352.302.0024	**18,10**
Conector con cable de 10 metros	805500	**LW-24V-10**	352.302.0025	**23,60**
Transformador 230VAC a 24VAC, 60VA	804421	**ECT-623**	352.302.0012	**39,40**



Reguladores de Nivel de Aceite Electrónicos

HENRY TECHNOLOGIES

Regulador de Nivel de Aceite Electrónico — IntelOil

Novedad

Voltaje	Prueba de presión	Presión de rotura	Máxima presión de trabajo	Máxima presión de trabajo diferencial	MODELO	CÓDIGO	Precio EUROS
24V/AC	66 bar	180 bar	60 bar	40 bar	**HOC1-24-3**	352.304.0042	**404,00**
230V/AC					**HOC1-230-3**	352.304.0043	**416,00**
24V/AC	132 bar	360 bar	120 bar	80 bar	**HOC2H-24-3**	352.304.0044	**433,00**
230V/AC					**HOC2H-230-3**	352.304.0045	**445,00**
				100 bar	**HOC3H-230-3**	352.304.0046	**475,00**

Regulador de nivel de aceite electrónico para su aplicación en sistemas de Alta y Baja presión. Diseñados para su montaje en compresores Alternativos y Scroll, aprobados para refrigerantes HCFC, HFC, HFO y CO2 y sus aceites asociados. Protección IP 65 (EN 60529). Alarma bajo nivel. Conexión entrada aceite 1/4 M SAE, conexión a compresor brida y adaptador 3/4"NPT (ver tabla)



Adaptadores — IntelOil

Modelo Compresor	Tipo de montaje	MODELO	CÓDIGO	Precio EUROS
Multi-Adaptador	Brida combinada de 3 y 4 tornillos con junta tórica	**H12070**	352.304.0047	**40,20**
Bitzer / Bock / Copeland	Rosca UNEF 1 1/8"-18 con junta tórica	**H12071**	352.304.0048	**37,70**
Dorin	Rosca UNEF 1 1/8"-18 con junta de aluminio	**H12072**	352.304.0049	**39,30**
Copeland Scroll	3/4"-14 NPTF	**H12073**	352.304.0050	**37,70**
Copeland Scroll	1 3/4"-12 U rosca rotalock con junta de teflón	**H12074**	352.304.0051	**39,30**
Copeland Scroll	1 1/4"-12 UNF rosca rotalock con junta de teflón	**H12075**	352.304.0052	**79,90**
Danfoss / Maneurop	1 1/8"-18 UNEF rosca con junta tórica y anillo adaptador	**H12076**	352.304.0053	**46,30**
Bock	1 1/8"-18 UNEF rosca con junta tórica, longitud extendida	**H12077**	352.304.0054	**43,50**
Dorin	6/6 montaje en orificio	**H12078**	352.304.0055	**40,30**
N/A	1/2"-14 NPTF	**H12079**	352.304.0056	**41,20**

TECNAC

Regulador Nivel Aceite para CO_2 / R744

Tensión	Presión máxima (bar)	MODELO	CÓDIGO	Precio EUROS
230V	80	**TK3-80**	352.350.0005	**652,00**
24V			352.350.0006	
230V	120	**TK3-120**	352.350.0007	**773,00**
24V			352.350.0008	

Regulador Nivel Aceite CFC-HCFC-HFC

Tensión	Presión máxima (bar)	MODELO	CÓDIGO	Precio EUROS
230V	46	**TK3-46**	352.350.0002	**323,00**
24V			352.350.0003	

Adaptadores para Reguladores

MODELO	CÓDIGO	Precio EUROS
TK-3 ADAPTER 1-1/8" 18UNEF	352.350.0009	**49,90**
TK-3 ADAPTER 3/4" NPT	352.350.0010	**49,90**
TK-3 ADAPTER FLANGE 3/4/6 holes (also as spacer 50mm)	352.350.0004	**66,90**
TK-3 ADAPTER 1" GAS	352.350.0011	**161,00**
TK-3 ADAPTER ROTALOCK 1-3/4"-12 UNF	352.350.0001	**97,80**
TK-3 ADAPTER M-36 X 1,5	352.350.0012	**159,00**
TK-3 ADAPTER ROTALOCK 1-1/4" -12UNF	352.350.0013	**93,30**
TK-3 ADAPTER FLANGE 3/4/6 holes (also as spacer 22mm)	352.350.0014	**93,30**



Sistema de Aceite

REGULADOR ELECTRÓNICO TRAXOIL OM3

Características	MODELO	CÓDIGO	Precio EUROS
Regulador Nivel Base	**OM3-020 (805133)**	352.302.0005	**330,00**

Acoplamientos para OM3-020

Compresores Copeland D2,D3,D4,D6,D9,2D,3D,4D,6D,4M y 6M	**OM0-CUA (805037)**	352.302.0006	**66,20**
Compresores Copeland DK, DL, KM, KL, KJ, KS, LE, LF, LJ, LL y LS	**OM0-CCB (805040)**	352.302.0007	**66,20**
Compresores Copeland D8D,D8S y 8D (excepto D8SJ/D8SK, 1 visor aceite)	**OM0-CCC (805041)**	352.302.0008	**66,20**
Compresores Copeland ZR90 a ZR19, ZR250 a ZR380 y ZP235 a ZP385	**OM0-CCD (805042)**	352.302.0003	**74,90**

Bobinas para OM3-020

Bobina Solenoide 24V 50-60Hz 17VA	**ASC24 VAC (801079)**	302.302.0007	**34,90**
Bobina Solenoide 230V 50-60Hz 17VA	**ASC230 VAC (801077)**	302.302.0004	**34,90**

Cables Alimentación

Cable alimentación y solenoide 24V 3 metros (necesario transformador)	**OM3-P30 (805151)**	352.302.0009	**23,30**
Cable alimentación y solenoide 230V 3 metros.	**OM-230V-3 (805163)**	352.302.0010	**39,70**
Cable relé 3 metros. Temp. Ambiente -25ºC / +80ºC	**OM3-N30 (805141)**	352.302.0011	**12,40**
Transformador alimentación 230 V VAC/50VA	**ECT-623 (804421)**	352.302.0012	**39,40**





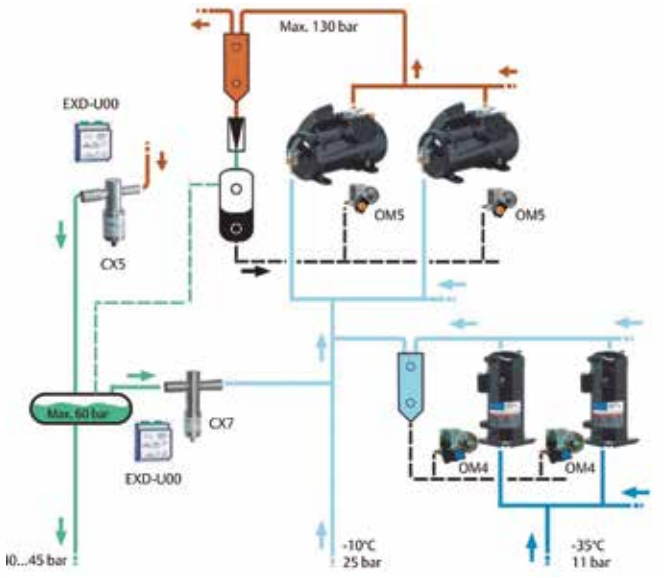

Consultar Precio y Disponibilidad

Sistemas de Aceite

TECNAC

Recipiente Aceite

Capac. Máx. (L)	Conexión Válvula Entr Sal Roscar	Dimensiones								MODELO	CÓDIGO	Precio EUROS
		Ø	A	B	C	D	E	H	L			
8	3/8"	159	240	120	436	80	120	215	480	**RHA-8**	353.308.0001	**284,00**
12		159	350	183	671	80	120	215	715	**RHA-12**	353.308.0002	**329,00**
16		159	290	290	826	80	120	215	870	**RHA-16**	353.308.0003	**387,00**
20		219	300	152	350	100	250	268	605	**RHA-20**	353.308.0005	**534,00**
30		219	300	158	359	100	250	352	616	**RHA-30**	353.308.0004	**699,00**

Todos los modelos incluyen dos visores de Ø 1", incluyen válvulas Rotalock.





Detector Eléctrico Nivel de Líquido

Voltaje e Intensidad Relé	Contacto Señal con Líquido	Led Señal Falta de Líquido	MODELO	CÓDIGO	Precio EUROS
230V 2, 5 Amp	Cerrado SPST	NO	**DNE-1**	390.308.0001	**175,00**



HENRY

Recipiente Aceite

Capac. Máx. (L)	Dimensiones mm.		Conexión Roscar	MODELO	CÓDIGO	Precio EUROS
	Diámetro	Altura				
15,1	152,4	964	3/8" SAE	**S-9108**	353.304.0001	**567,00**
11,4	152,4	735	3/8" SAE	**S-9108U**	342.304.0001	**556,00**
7,6	152,4	507	3/8" SAE	**S-9109**	353.304.0002	**425,00**



Válvula Servicio Control Nivel Aceite

Características	Conexión Roscar	MODELO	CÓDIGO	Precio EUROS
Aisla el control de nivel para revisar filtros, cargar aceite, etc.	3/8" SAE	**S-9106 V**	306.304.0009	**75,80**



Válvula Presión Recipiente

Características	Conexión Roscar	MODELO	CÓDIGO	Precio EUROS
Mantiene CINCO libras de presión diferencial en recipiente por encima de la presión del cárter.	3/8" SAE H/M	**S-9104**	307.304.0001	**54,90**
Mantiene VEINTE libras de presión diferencial en recipiente por encima de la presión del cárter.	3/8" SAE H/M	**S-9104H**	307.304.0003	



Filtro Línea Aceite

Características	Conexión Roscar	MODELO	CÓDIGO	Precio EUROS
Filtro para líneas de aceite.	3/8" SAE	**S-9105**	350.304.0001	**56,10**



ODS: Conexiones de diámetros de tubos de cobre.

Acumulador de Aspiración

HENRY TECHNOLOGIES

Acumuladores de Aspiración Verticales.

Capacidad Almacenaje Refrig.(kg a -18ºC)			Cap.	Capacidades Recomendadas (kW) Temperatura de Evaporación (ºC)						Conex. ODS	Conex. HE ODS	MODELO	CÓDIGO	Precio EUROS
				R-134a		R-22		R-404A/R-507						
R-134a	R-22	R-404A		-40ºC	+5ºC	-40ºC	+5ºC	-40ºC	+5ºC					
2,0	1,9	1,7	Max.	0,60	1,62	0,70	3,20	0,60	3,13	1/2"	-	**S-7044**	361.304.0001	**123,00**
			Min.	0,14	0,32	0,21	0,50	0,18	0,46					
			Max.	0,63	3,24	1,30	6,37	1,13	6,26	5/8"	3/8"	**S-7045**	361.304.0002	**126,00**
			Min.	0,28	0,67	0,42	0,91	0,35	0,91			**S-7045HE**	361.304.0003	**211,00**
			Max.	0,84	4,50	1,83	8,83	1,55	8,65	3/4"		**S-7046**	361.304.0004	**126,00**
			Min.	0,39	0,88	0,56	1,23	0,49	1,27			**S-7046HE**	361.304.0005	**219,00**
4,2	3,9	3,5	Max.	1,41	7,70	3,02	14,88	2,57	14,91	7/8"	1/2"	**S-7057**	361.304.0006	**159,00**
			Min.	0,60	1,30	0,88	1,79	0,74	1,76			**S-7057HE**	361.304.0007	**244,00**
5,8	5,4	4,9	Max.	2,88	16,25	6,12	31,97	5,21	31,37	1 1/8"	5/8"	**S-7061**	361.304.0008	**191,00**
			Min.	0,98	2,15	1,44	2,99	1,23	2,92			**S-7061HE**	361.304.0009	**351,00**
9,9	9,1	8,3	Max.	4,17	27,82	10,02	54,87	8,55	53,81	1 3/8"		**S-7063**	361.304.0010	**240,00**
			Min.	2,00	4,40	2,92	6,08	2,50	5,98			**S-7063HE**	361.304.0011	**520,00**
			Max.	8,23	49,24	17,51	96,72	14,95	94,96	1 5/8"	3/4"	**S-7065**	361.304.0012	**336,00**
			Min.	3,52	7,56	5,13	10,48	4,40	10,27			**S-7065HE**	361.304.0013	**618,00**
14,8	13,6	12,3	Max.	17,50	109,03	42,20	203,99	35,17	200,47	2 1/8"	-	**S-7721**	361.304.0014	**899,00**
			Min.	7,03	14,07	10,55	21,10	8,79	21,10					

- Para capacidades mayores CONSULTAR.
- Conexiones intercambiador de calor (sólo Modelo HE).
- Condiciones de trabajo: presión 31 bar, Tª. 100ºC (Modelos S-70xx excepto HE).
- Para capacidades mayores CONSULTAR.

Dimensiones

MODELO	Dimensiones mm.				Peso Kg	Figura
	Ø A	B	C	D		
S-7044	102	264	48	-	2,5	1
S-7045			48	-		
S-7045HE			64	64		
S-7046		270	48	-		
S-7046HE			64	64		
S-7057	127	330	57	-	5	
S-7057HE				70		
S-7061	152	381	76	-	8	
S-7061HE				73		
S-7063		630		-	12	
S-7063HE				73		
S-7065				-	13	
S-7065HE				73		
S-7721	219	588	89	-	22	2

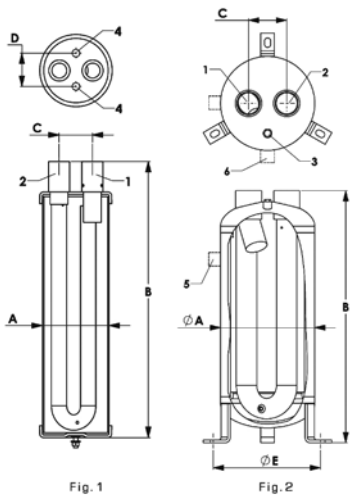

Fig. 1 Fig. 2



1 ENTRADA
2 SALIDA
3 CONEXIÓN 1/4" NPT H
4 CONEXIONES INTERCAMBIADOR DE CALOR (SOLO MOD.HE)
5 CONEXIÓN PARA INTERRUPTOR DE NIVEL 1" NPT H

Acumulador de Aspiración

TECNAC

Acumuladores de Aspiración Verticales.

Tª Evap. ºC	Capacidades Recomendadas (kW) Temperatura de Evaporación (ºC)						Conex. ODS	Conex. HE ODS	MODELO	CÓDIGO	Precio EUROS
	R-134a		R-22		R-404A/R-507						
	Max.	Min.	Max.	Min.	Max.	Min.					
+4,4 ºC	2,60	0,70	3,10	0,9	2,9	0,70	5/8"	-	**DAL-010A**	361.308.0001	**91,40**
-28,9 ºC	1,10	0,30	2,10	0,50	1,80	0,50	5/8"	-	**DAL-010S**	361.308.0002	
+4,4 ºC	5,20	0,70	6,30	0,90	5,20	7,00	5/8"	-	**DAL-011A**	361.308.0003	**106,00**
							5/8"	3/8"	**DALH-011A**	361.308.0004	**201,00**
-28,9 ºC	2,10	0,30	4,10	5,00	4,10	0,50	3/4"	-	**DAL-011F**	361.308.0005	**106,00**
							3/4"	3/8"	**DALH-011F**	361.308.0006	**208,00**
+4,4 ºC	7,00	0,70	8,40	0,90	8,20	0,70	3/4"	-	**DAL-012A**	361.308.0007	**120,00**
-28,9 ºC	2,90	0,30	5,60	0,50	5,50	0,50	5/8"	-	**DAL-012B**	361.308.0008	**127,00**
+4,4 ºC	8,70	0,90	10,50	1,50	10,20	0,70	3/4"	-	**DAL-013A**	361.308.0009	**121,00**
-28,9 ºC	3,60	0,60	6,90	0,90	6,90	0,50					
+4,4 ºC	7,90	0,90	9,40	1,50	9,30	0,70	3/4"	-	**DAL-014A**	361.308.0010	**123,00**
-28,9 ºC	3,20	0,60	6,30	0,90	6,10	0,50					
+4,4 ºC	9,40	0,90	11,30	1,50	11,10	1,20	7/8"	-	**DAL-016A**	361.308.0011	**134,00**
-28,9 ºC	3,90	0,60	7,50	0,90	7,10	0,80					
+4,4 ºC	11,00	0,90	13,20	1,50	12,80	1,20	1 1/8"	-	**DAL-017S**	361.308.0012	**169,00**
-28,9 ºC	4,50	0,60	7,40	0,90	7,10	0,80					
+4,4 ºC	12,60	0,90	15,10	1,50	14,70	1,20	7/8"	-	**DAL-017A**	361.308.0013	**149,00**
							7/8"	1/2"	**DALH-017A**	361.308.0014	**288,00**
+4,4 ºC	12,40	0,90	14,80	1,50	14,60	1,20	1 1/8"	-	**DAL-018A**	361.308.0015	**166,00**
-28,9 ºC	5,10	0,60	7,20	0,90	7,20	0,90					
+4,4 ºC	15,10	1,40	18,60	1,50	18,20	1,20	1 1/8"	-	**DAL-019A**	361.308.0016	**171,00**
-28,9 ºC	6,40	0,70	12,40	0,90	12,10	0,90					
+4,4 ºC	21,40	1,40	24,80	1,50	24,20	1,20	1 3/8"	-	**DAL-021A**	361.308.0017	**183,00**
-28,9 ºC	8,80	0,70	17,00	0,90	16,70	0,90	1 1/8"	-	**DAL-021B**	361.308.0018	**199,00**
+4,4 ºC	27,30	1,340	31,20	1,50	30,80	1,20	1 3/8"	-	**DAL-022A**	361.308.0019	**227,00**
							1 3/8"	5/8"	**DALH-022A**	361.308.0020	**435,00**
-28,9 ºC	11,20	0,70	21,60	0,90	21,40	0,90	1 5/8"	-	**DAL-022B**	361.308.0021	**231,00**
							1 5/8"	-	**DALH-022B**	361.308.0022	**444,00**
+4,4 ºC	36,00	1,40	40,50	1,50	40,10	1,20	1 3/8"	-	**DAL-023A**	361.308.0023	**256,00**
-28,9 ºC	14,80	0,70	28,90	0,90	28,30	0,90	1 5/8"	-	**DAL-023B**	361.308.0024	**273,00**
+4,4 ºC	42,00	1,40	47,30	1,60	46,30	1,40	1 3/8"	-	**DAL-024A**	361.308.0025	**292,00**
-28,9 ºC	17,30	0,70	33,70	1,00	33,20	0,90					
-7 ºC	70,60	-	140,00	19,40	133,80	17,40	2 1/8"	-	**DAL-150A**	361.308.0026	**886,00**
-28,9 ºC	26,50	8,70	63,20	14,00	56,10	12,10					
-7 ºC	113,00	19,20	214,70	29,60	203,80	28,00	2 1/8"	-	**DAL-200A**	361.308.0027	**989,00**
-28,9 ºC	40,20	12,20	98,40	22,70	88,10	21,00					
-7 ºC	215,00	29,60	112,80	19,20	203,80	28,00	2 5/8"	-	**DAL-210A**	361.308.0028	**1.026,00**
-28,9 ºC	98,40	22,70	44,20	12,10	88,10	21,00					
-7 ºC	324,00	45,40	196,00	32,10	307,20	43,40	2 5/8"	-	**DAL-340A**	361.308.0029	**1.397,00**
-28,9 ºC	141,00	33,20	84,40	22,80	124,70	29,40					
-7 ºC	196,00	32,10	323,60	45,40	307,20	43,40	3 1/8"	-	**DAL-350A**	361.308.0030	**1.435,00**
-28,9 ºC	84,40	22,80	140,60	33,20	124,70	29,40					
-7 ºC	196,00	32,10	323,60	45,40	307,20	43,40	3 5/8"	-	**DAL-350Y**	361.308.0031	**1.504,00**
-28,9 ºC	84,40	22,80	140,60	33,20	124,70	29,40					
-7 ºC	257,00	88,20	506,00	122,00	502,70	112,80	4 1/8"	-	**DAL-500A**	361.308.0032	**2.118,00**
-28,9 ºC	105,00	58,60	210,30	84,80	200,70	115,20					
-7 ºC	259,00	88,60	509,60	124,00	502,60	112,40	4 1/8"	-	**DAL-1000A**	361.308.0033	**3.259,00**
-28,9 ºC	107,00	59,40	210,90	86,80	200,30	45,80					





Acumulador de Aspiración

TECNAC

Acumuladores de Aspiración Verticales.

Dimensiones

MODELO	Dimensiones mm.					Cap. alm. Ltr.
	Ø A	H	L	E	Fijación	
DAL-010A	101,6	155	125	45	M-8	0,75
DAL-010S		175	145			0,87
DAL / H-011A		266	236			1,5
DAL / H-011F		266	236			1,5
DAL-012A		340	310			2
DAL-012B		340	310			2
DAL-013A		425	385			2,5
DAL-014A	127	287	247	80		2,5
DAL-016A		333	293			3
DAL-017S		393	353			3,5
DAL / H-017A		428	388			4
DAL-018A	159	286	246	90	M-10	4
DAL-019A		344	304			5
DAL-021B		461	423			7,2
DAL / H-022A		561	523			9
DAL / H-022B		561	523			9
DAL-023A		726	688			12
DAL-023B		726	688			12
DAL-024A	180	646	580	100		14
DAL-150A	219	542	354	160	4xØ11	15
DAL-200A	273	490	300	215	4xØ13	20
DAL-210A						20
DAL-340A		705	495			35
DAL-350A		708	500			35
DAL-350Y		762	480			35
DAL-500A	323	758	522	265		50
DAL-1000A		1300	1077			100





- Acumuladores fabricados según directiva 97/23CE con placa de características y certificado PED
- Los modelos con DALH con intercambiador de calor
- Todos los modelos disponibles para R-410A

Condiciones de funcionamiento

	Presión (bar)	Tª min. / Tªmáx. (º C)	Presión (bar)	Tª min. / Tªmáx. (º C)
Hasta 14 L.	20	-40 / 80	28	-20 / 100
Desde 15 L.	20	-40 / 100	32	-10 / 60

Silenciadores de Descarga

HENRY TECHNOLOGIES

Silenciadores de Descarga

Dimensiones mm.		Conexión	MODELO	CÓDIGO	Precio EUROS
Diámetro	Longitud				
76	197	1/2"	**S-6304**	370.304.0001	**81,50**
102	172	5/8"	**S-6405**	370.304.0002	**121,00**
	178	7/8"	**S-6407**	370.304.0003	**125,00**
	337	1 1/8"	**S-6411**	370.304.0004	**131,00**
	349	1 3/8"	**S-6413**	370.304.0005	**148,00**
	464	1 5/8"	**S-6415**	370.304.0006	**189,00**
152	533	2 1/8"	**S-6621**	370.304.0007	**500,00**



TECNAC

Silenciadores de Descarga

Dimensiones mm.		Conexión	MODELO	CÓDIGO	Precio EUROS
Diámetro	Longitud				
48,3	160	3/8"	**SDS-500**	370.308.0001	**35,10**
		1/2"	**SDS-600**	370.308.0002	**39,80**
		5/8"	**SDS-700**	370.308.0003	



Silenciadores de Descarga para CO_2

Dimensiones (mm)		ODS	MODELO	CÓDIGO	Precio EUROS
L	D				
140	76,2	3/8"	**SDS-500-130bar**	353.308.0001	**284,00**
145	76,2	1/2"	**SDS-600-130bar**	353.308.0002	**329,00**
148	76,2	5/8"	**SDS-700-130bar**	353.308.0003	**387,00**
271	76,2	7/8"	**SDS-900-130bar**	353.308.0004	**699,00**

Presión de servicio: 130 bar



Antivibradores

Antivibradores Flexibles

Conexiones ODS	Long (mm)	Presión max. Kg/cm	MODELO	CÓDIGO	Precio EUROS
1/4"	230	44,8	**UFI-2**	371.350.0001	**22,70**
3/8"	230	44,8	**UFI-3**	371.350.0002	**23,80**
1/2"	230	44,8	**UFI-4**	371.350.0003	**27,60**
5/8"	255	44,8	**UFI-5**	371.350.0004	**31,00**
3/4"	255	44,8	**UFI-6**	371.350.0005	**35,80**
7/8"	290	44,8	**UFI-8**	371.350.0006	**43,90**
1-1/8"	330	41,3	**UFI-9**	371.350.0007	**55,20**
1-3/8"	375	37,9	**UFI-10**	371.350.0008	**77,80**
1-5/8"	430	35	**UFI-11**	371.350.0009	**103,00**
2-1/8"	510	27,5	**UFI-82**	371.350.0010	**140,00**
2-5/8"	690	24	**UFI-83**	371.350.0011	**285,00**

Aplicación: Líneas de aspiración, descarga y líquido. Características: Unión metálica flexible en acero inoxidable AISI 321 con trenzado en inox. AISI 304, con conexiones en cobre soldadura TIG por fusión de materiales, lo que hace, que no sea necesario enfriar en el proceso de soldadura.
Presión nominal: 25 bar
Temp. mim. de trabajo: -100º C
Temp. max. de trabajo: +250º C
ODS: conexiones de diámetros de tubo de cobre.



PACKLESS

Antivibradores Flexibles

3/8"	210	45	**VAFS-3**	371.350.0012	**28,60**
1/2"	229	45	**VAFS-4**	371.350.0013	**33,30**
5/8"	248	45	**VAFS-5**	371.350.0014	**37,00**
3/4"	267	45	**VAFS-6**	371.350.0015	**42,80**
7/8"	292	45	**VAFS-8**	371.350.0016	**52,10**
1 1/8"	330	45	**VAFS-9**	371.350.0017	**66,30**
1 3/8"	375	45	**VAFS-10**	371.350.0018	**113,00**
1 5/8"	432	45	**VAFS-11**	371.350.0019	**124,00**



Intercambiador de Calor

Conexiones ODS		MODELO	CÓDIGO	Precio EUROS
Líquido A	Aspiración B			
1/4"	1/2"	**HXR-25**	999.350.0001	**72,50**
3/8"	5/8"	**HXR-50**	999.350.0003	**85,00**
3/8"	7/8"	**HXR-75**	999.350.0004	**111,00**
3/8"	1-1/8"	**HXR-100**	999.350.0005	**142,00**
1/2"	1-1/8"	**HXR-150**	999.350.0006	**142,00**
5/8"	1-3/8"	**HXR-250**	999.350.0007	**209,00**
5/8"	1-5/8"	**HXR-350**	999.350.0008	**229,00**
7/8"	2-1/8"	**HXR-500**	999.350.0009	**386,00**

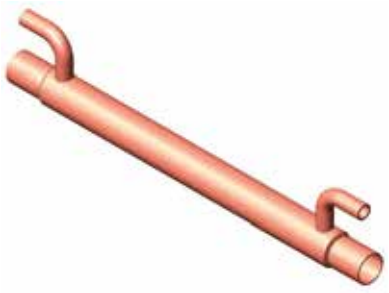

- Aplicación: Línea de líquido caliente.
- Características:
  por cada 1ºC aumenta la eficiencia del sistema 1% hasta 4%-10% de mejora. Protege al compresor de gotas de refrigerante no evaporado.
  Ayuda a eliminar burbujas antes de la válvula de expansión.
  Construído en cobre. Tubos acanalado de cobre tipo L.
  Tubo único o múltiple para reducir velocidad y caída de presión.
  ODS: conexiones de diámetros de tubo de cobre.

Dimensiones (mm)			Nominal HP	Conexiones ODS		MODELO	CÓDIGO	Precio EUROS
Largo	Fondo	Alto		Líquido	Aspiración			
755	74	176	15	7/8"	2 1/8"	**LHXR-15**	999.350.0010	**765,00**
755	74	176	20	1 1/8"	2 1/8"	**LHXR-20**	999.350.0011	**797,00**
973	90	192	25	1 1/8"	2 5/8"	**LHXR-25**	999.350.0012	**931,00**
973	90	205	30	1 3/8"	2 5/8"	**LHXR-30**	999.350.0013	**959,00**
1027	90	205	35	1 3/8"	2 5/8"	**LHXR-35**	999.350.0014	**1.018,00**
813	115	224	40	1 3/8"	3 1/8"	**LHXR-40**	999.350.0015	**1.308,00**
813	115	237	50	1 5/8"	3 1/8"	**LHXR-50**	999.350.0016	**1.327,00**
989	115	243	60	1 5/8"	4 1/8"	**LHXR-60**	999.350.0017	**1.668,00**
1046	115	269	80	2 1/8"	4 1/8"	**LHXR-80**	999.350.0018	**1.893,00**



Accesorios/Repuestos

Repuestos para Separadores y Reguladores Nivel Aceite

Descripción	Serie	MODELO	CÓDIGO	Precio EUROS
Conjuto boya	S-2900	**SN-1900-30S**	351.304.0029	**272,00**
	S-5410			
	S-5290			
	S-5700	**A-5700-30**	351.304.0022	**314,00**
	S-5800	**A-5000-30**	351.304.0023	**153,00**
Visor con lente Reflex	S-91XX	**2-020-006**	351.304.0024	**43,60**



SN-1900-30S
A-5700-30



2-020-006

Válvula Rotalock+Junta

Descripción	MODELO	CÓDIGO	Precio EUROS
de rotalock para recipiente de aceite.	**2-030-122**	309.304.0001	**137,00**
Junta	**A8604**	309.304.0002	**70,00**



Notas:
- El modelo 2-030-121 tipo de conexión 3/8S x 3/4R

Válvula Rotalock

Descripción	MODELO	CÓDIGO	Precio EUROS
A-0050003-01	**R 1" x 1/2" ODS**	190.150.0040	**30,50**
A-0050003-02	**R 1" x 5/8" ODS**	309.308.0001	**28,10**
A-0050001-01	**R 1 1/4" x 3/4" ODS**	309.308.0002	**39,80**
A-0050001-02	**R 1 1/4" x 7/8" ODS**	190.150.0038	**44,50**
	R 1 1/4" x 1 1/8" ODS	190.150.0039	**115,00**
A-0050002-01	**R 1 3/4" x 1 1/8" ODS**	190.150.0044	**66,70**
A-0050002-02	**R 1 3/4" x 1 3/8" ODS**	190.308.0001	**62,00**
A-0050004-02	**R 2 1/4" x 1 5/8" ODS**	190.308.0002	**111,00**
A-0050004-01	**R 2 1/4" x 2 1/8" ODS**	309.308.0004	**113,00**



Notas:
- Válvulas con revestimiento anticorrosión.
- Tapón de sellado de plástico.
- Todas las válvulas incluyen dos tomas de 1/4" SAE con tapón, sin juntas.
- Dependiendo de las medidas de las conexiones, son de categoría I conforme a PED 97/32/CE.
- Certificado CE, compatibles con fluidos del grupo II.

Juntas Teflón para Compresores

Descripción	MODELO	CÓDIGO	Precio EUROS
A-0050005-02 C	**R-1"**	309.308.0005	**2,50**
A-0050005-03 C	**R-1 1/4"**	309.308.0006	**3,60**
A-0050005-04 C	**R-1 3/4"**	309.308.0007	**3,60**
A-0050005-05 C	**R-2 1/4"**	309.308.0008	**3,60**
HMHQ03	**R-3/4"**	309.308.0009	**1,30**

El Control de la Instalación

Presostatos

Termostatos

Sistema Multifunción-Control de Temperatura

Controles de Caudal

Reguladores de Velocidad

Registradores de Temperatura y Humedad / Termómetros

Temporizadores de Desescarche

Microprocesadores

Cuadros Eléctricos

Gestión Instalación Frigorífica

Controladores

Líderes en control para la refrigeración comercial

eliwell IBÉRICA

Memory NT

NUEVO REGISTRADOR HOMOLOGADO



- > Modelo de 4 o 8 sondas digitales, prolongadas libremente por el cliente.
- > Conexión wifi para descarga de datos con nube de Eliwell y nube de cliente (Módulo GPRS opcional).
- > Modelo con impresora.
- > Puerto USB para descarga de datos
- > Display gran formato

- > **CUMPLE ICT/155/2020**
- > **REGLAMENTO SEGURIDAD INSTALACIONES FRIGORÍFICAS RD552 2019**
- > **EN12830**

Disponible Próximamente

IDNext | LA NUEVA GENERACIÓN DE CONTROLES PARA LA REFRIGERACIÓN

- Puesta en marcha desde dispositivos móviles
- Gestión de luces LED
- Desescarche modular
- Control ventiladores electrónicos
- Gestión compresores de velocidad variable
- Compatible con refrigerantes nuevos y naturales





> FUNCIONES AVANZADAS

- **Deep Cooling Cycle**: algoritmo avanzado para reducción rápida de temperatura
- **Easy Map**: permite almacenar varias configuraciones de máquina precargadas
- **Compressor Over Heating**: monitoriza la temperatura de impulsión del compresor notificando posibles anomalías de funcionamiento
- **Alarma falta refrigerante**

> APLICACIONES

- DISPENSADORES DE BEBIDAS
- BOTELLEROS REFRIGERADOS
- MUEBLES FRIGORÍFICOS
- VITRINAS REFRIGERADAS



Mediante dongle **BT** permite una nueva y sencilla interfaz del control con su teléfono móvil.



El manual de usuario de **IDNext** ahora está disponible en línea.



Aplicación **AIR** de Eliwell a través de **Eliwell BLTE** permite usar el móvil para interactuar con el control para monitorización y puesta en marcha.

Teléfono Asistencia al Cliente: (+34) 96 313 42 05

www.eliwell.es

Capítulo 4

Presostatos Pág. 4-9



Termostatos Pág. 10-20



Controles de Caudal Pág. 21



Registradores de Temperatura y Humedad/Termómetros Pág. 22-27



Termómetros / Higrómetros Pág. 28



Temporizadores de Desescarche Pág. 29



Termostatos/Sondas Pág. 30-33 y 36-42



Sensores/Transductores de Presión Pág. 34-35 y 43-44



Termostatos/Termómetros Pág. 45-46



Reguladores para Control de Centrales/Condensadores Pág. 47



Supervisión y Telegestión Sondas Temperatura y Humedad Pág. 48-49 59-60 69-70



Controladores Sondas Pág. 54-56 y 61-68



Centralitas / Servidores Web Pág. 71



Sondas, Transductores y Accesorios Pág. 72



Detectores de Fugas Pág. 73-75



Cuadros Eléctricos Pág. 76-80



Presostatos

Presostatos de Baja, Alta y Alta/Baja (BY RANCO)

Aplicación	Rango Bar	Diferencial Bar	Rearme	MODELO	CÓDIGO	Precio EUROS
Alta	7 a 30	2,5 a 8	Autom.	**T016-H8784**	400.450.0001	**61,60**
		3 a 8	Autom.	**T016-H8786(1)***	400.450.0002	**88,20**
		3,2 fijo	Manual	**T016-H8785**	400.450.0003	**63,60**
		3,2 fijo	Manual	**T016-H8787(1)***	400.450.0004	**90,30**
Baja	0,3 a 7	0,6 a 4	Autom.	**T016-H8735**	400.450.0005	**57,40**
		0,6 fijo	Manual	**T016-H8736**	400.450.0006	**61,60**
Alta/Baja	8 a 30/0,3 a 7	3,5 fijo/0,6 a 4	Auto	**T017-H8716**	400.450.0007	**106,00**
	7 a 30/0,3 a 7	4 fijo/0,6 a 4	Auto	**T017-H8718 ***	400.450.0008	**130,00**
		3,5 fijo/0,6 a 4	Manual/Autom.	**T017-H8717**	400.450.0009	**117,00**
		4 fijo/0,6 a 4	Manual/Autom.	**T017-H8719 ***	400.450.0010	**147,00**



Notas:
(1) Protección IP66 resto IP44.
*Presostatos de a cuerdo con Directiva PED 97/23 EC.

Accesorios

Aplicación	Descripción	MODELO	CÓDIGO	Precio EUROS
Todos	Soporte para montaje presostatos.	**I74011**	400.450.0011	**5,10**
	Maneta de regulación.	**I74012**	400.450.0012	**1,50**

Presostatos de Baja, Alta y Alta/Baja

Aplicación	Gama de Ajuste		Rearme	Contactos	CÓDIGO Danfoss	MODELO	CÓDIGO	Precio EUROS
	Rango Bar	Diferen. Bar						
Baja	-0,2....7,5	0,7....4,0	Autom.	SPDT	60 110166	**KP-1**	400.300.0001	**83,50**
	0,9....7,0	Fijo 0,7	Manual		60 110366	**KP-1**	400.300.0002	**88,40**
	-0,2....7,5	0,7....4,0	Autom.		60 116066	**KP-1A**	400.300.0003	**269,00**
Alta	8....32	1,8....6,0	Autom.		60 117166	**KP-5**	400.300.0004	**83,50**
		Fijo 3	Manual		60 117366	**KP-5**	400.300.0005	**88,40**
		1,8....6,0	Autom.		60 123066	**KP-5A**	400.300.0006	**269,00**
Alta	8....32	4....10	Autom.		60 119066	**KP-7W**	400.300.0047	**123,00**
		Fijo 4	Manual	SPST	60 120566	**KP-7ABS**	400.300.0038	**277,00**
Alta	8....32	Fijo 4	Autom.	SPDT + señal LP	60 124166	**KP-15**	400.300.0007	**138,00**
Baja	-0,2....7,5	0,7....4,0	Autom.					
Alta	8....32	Fijo 4	Manual		60 124366	**KP-15**	400.300.0008	**142,00**
Baja	-0,2....7,5	0,7....4,0	Autom.					
Alta	8....32	Fijo 4	Autom.	SPDT + señal LPyHP	60 126566	**KP-15**	400.300.0009	**142,00**
Baja	-0,2....7,5	0,7....4,0	Autom.					
Alta	8....32	Fijo 4	Autom.		60 129566	**KP-15A**	400.300.0010	**291,00**
Baja	-0,2....7,5	0,7....4,0	Autom.					
Alta	8…32	Fijo 4	Manual	SPDT	60 519166	**KP-6B***	400.300.0011	**128,00**
Alta	8…42	4-10	Autom.	SPDT	60 519066	**KP-6W**	400.300.0012	**127,00**
Alta	8…34	Fijo 4	Autom.	(2) SPDT + SPST (NO)	60 127566	**KP-17W**	400.300.0076	**142,00**
Baja	-0,2…7,5	0,7…4	Autom.					

MODELOS KP-7W, KP-17W y KP7ABS equipados con doble fuelle a prueba de fallos.



Notas:
Todos los modelos terminados en A son para amoniaco.
Conexión M 10 x 0,75.
Protección IP55.
Resto de los modelos para refrigerantes HFC, conexión 1/4" macho SAE.

Accesorios

Aplicación	Descripción	CÓDIGO Danfoss	MODELO	CÓDIGO	Precio EUROS
Todos	Soporte para montaje presostatos Danfoss	60 1056	**Placa fijación**	400.300.0013	**8,30**



Presostatos

Johnson Controls

Presostatos de Baja, Alta y Alta/Baja

Aplicación	Rango Bar	Diferencial Bar	MODELO	CÓDIGO	Precio EUROS
Baja	- 0,5….7	0,5….3	**P77AAA-9300**	400.303.0001	**90,10**
			P77AAA-9700 *	400.303.0002	**273,00**
Alta	3….30	3….12	**P77AAA-9350**	400.303.0003	**82,60**
			P77AAA-9750 *	400.303.0004	**322,00**
		Rea./Man.	**P77BEA-9350**	400.303.0005	**107,00**
			P77BEA-9750 *	400.303.0006	**243,00**
Alta	3….30	Automático	**P77AAW-9370****	400.303.0007	**170,00**
Alta/Baja	3….30/- 0,5….7	3 Fijo/0,5….3	**P78LCA-9300**	400.303.0008	**158,00**
		R.M/0,5….3	**P78MCA-9300**	400.303.0009	**177,00**
		R.M./R.M.	**P78PGA-9300**	400.303.0010	**239,00**
Alta/Alta	30….21	1,8 Fijo	**P78ALA-9351**	400.303.0011	**263,00**
Alta/Baja	3….30/-0,5….7	Automático	**P78LCW-9300**	400.303.0012	**181,00**
Alta	3 a 42 Bar	4 a 12	**P77AAW-9355**	400.303.0013	**181,00**
Alta	3 a 42 Bar	Rearme Manual	**P77BEB-9355**	400.303.0097	**215,00**





Los modelos con (*) son para amoniaco.
Tipo de protección IP 54.
Presostato P78ALA-9351 para regulación de dos ventiladores de condensadores ambos puntos desde corte se ajustan por separado.
Tomas de presión: los presotatos para amoniaco 1/4" NPT Hembra resto 1/4" SAE Macho.
** Presostatos de acuerdo con Directiva PED 97/23EC.

Presostatos de Baja, Alta y Alta/Baja Serie Económica

Aplicación	Rango Bar	Diferencial Bar	MODELO	CÓDIGO	Precio EUROS
Baja	- 0,5….7	0,5….3	**P735AAA-9300**	400.303.0014	**67,10**
		Rea./Man.	**P735BCA-9300**	400.303.0015	**125,00**
Alta	3….30	3….12	**P735AAA-9350**	400.303.0016	**67,40**
		3,5 ….12	**P735AAW-9350 ***	400.303.0017	**84,20**
		Rea./Man.	**P735BEA-9350**	400.303.0018	**114,00**
			P735BEB-9350 *	400.303.0019	**127,00**
Alta/Baja	3….30/- 0,5….7	3Fijo/0,5….3	**P736LCA-9300**	400.303.0020	**132,00**
		R.M/0,5….3	**P736MCA-9300**	400.303.0021	**141,00**
		R.M./R.M.	**P736PGA-9300**	400.303.0022	**179,00**
		3Fijo/0,6….3	**P736LCW-9300 ***	400.303.0023	**135,00**
		R.M/0,6….3	**P736MCB-9300 ***	400.303.0024	**183,00**
		R.M./R.M.	**P736PGB-9300 ***	400.303.0025	**196,00**





Los modelos con (*) son de acuerdo con Directiva PED 97/23EC
Tomas de presión : 1/4" SAE Macho

Presostatos Miniatura

Aplicación	Rango Bar	Diferencial Bar	MODELO	CÓDIGO	Precio EUROS
Baja	0,5…10	2,1 Fijo	**P20EA-9630FC**	400.303.0026	**127,00**
Alta	7….29	5,2Fijo	**P20EA-9670XC**	400.303.0027	**127,00**
		Rea./Man.	**P20GA-9650XC**	400.303.0062	**173,00**

Contactos SPDT 8 A. Longitud capilar 90 cm. Contactos abiertos a la caida de presión.



Presostatos para Aire / Vapor / Agua

Aplicación	Rango Bar	Diferencial Bar	MODELO	CÓDIGO	Precio EUROS
Aire	0 a 1	0,16 a 0,55	**P48AAA-9110 ***	400.303.0029	**377,00**
Agua	0,2 a 4	0,25 a 0,8	**P48AAA-9120 ***	400.303.0030	**315,00**
Vapor	-0,2 a 10	1 a 4,5	**P48AAA-9130 ***	400.303.0031	
	1 a 16	1,3 a 2,5	**P48AAA-9140 ***	400.303.0032	

*Presostatos de acuerdo con Directiva PED 97/23 EC.



Accesorios

Aplicación	Descripción	MODELO	CÓDIGO	Precio EUROS
Todos	Soporte para montaje presostatos Johnson Control.	**271-51L**	400.303.0033	**10,80**

Presostatos

Presostatos Freones

Aplicación	Escala (bar)	Diferencial (bar)	Contacto	MODELO	CÓDIGO	Precio EUROS
BAJA	0,5/7	0,5/5	SPDT	**PS1-A3A**	400.302.0007	**64,90**
BAJA rearme/mín	-0,5/7	R.manual » 1	SPDT	**PS1-R3A**	400.302.0008	**69,50**
ALTA	6/31	2/15	SPDT	**PS1-A5A**	400.302.0009	**64,90**
ALTA rearme/máx.	6/31	R.manual » 3	SPDT	**PS1-R5A**	400.302.0010	**69,50**
ALTA/BAJA	-0,5/7 B 6/31 A	0,5/5 B 4 A	SPDT + SPDT	**PS2-A7A**	400.302.0002	**101,00**
ALTA/BAJA rearme/máx.	-0,5/7 B 6/31 A	0,5/5 B R.man. » 4	SPDT + SPDT	**PS2-L7A**	400.302.0011	**107,00**
ALTA/BAJA rearme/min/máx.	-0,5/7 B 6/31 A	R.min -1 B R.man. » 4 A	SPDT + SPDT	**PS2-R7A**	400.302.0012	**111,00**



2 contactos conmutados independientes ALTA/BAJA

Presostatos Freones (TÜV)

Aplicación	Escala (bar)	Diferencial (bar)	Contacto	MODELO	CÓDIGO	Precio EUROS
BAJA	-0,5/7	0,5/5	SPDT	**PS1-W3A**	400.302.0013	**93,90**
ALTA	6/31	2/15	SPDT	**PS1-W5A**	400.302.0014	**78,70**
ALTA rearme/máx.	6/31	R.manual » 3	SPDT	**PS1-B5A**	400.302.0015	**83,30**



Presostatos de **Baja** compactos **Rearme Automático**

Corte	Conexión	Temperatura Conexión ºC	Máxima Ambiente ºC	Prueba Presión (bar)	MODELO	CÓDIGO	Precio EUROS
-0,3	1,2	+70	+70	30	**PS3-W1S 0714760**	400.302.0018	**50,70**
0,3	1,8				**PS3-W1S 0714761**	400.302.0019	**50,70**
2,0	3,5				**PS3-W1S 0714762**	400.302.0020	**50,70**



Presostatos de **Alta** compactos **Rearme Automático**

Corte	Conexión	Temperatura Conexión ºC	Máxima Ambiente ºC	Prueba Presión (bar)	MODELO	CÓDIGO	Precio EUROS
14,0	10,0	+150	+70	48	**PS3-W6S 0715831**	400.302.0021	**61,80**
21,0	16,0				**PS3-W6S 0715556**	400.302.0022	**61,80**
25,0	20,0				**PS3-W6S 0715555**	400.302.0023	**61,80**
29,0	23,0				**PS3-W6S 0715567**	400.302.0024	**61,80**
33,5	27,5				**PS3-W6S 0715550**	400.302.0025	**61,80**
40,0	33,0				**PS3-W6S 0715553**	400.302.0026	**61,80**

Presostatos de **Alta** compactos **Rearme Manual**

Corte	Conexión	Temperatura Conexión ºC	Máxima Ambiente ºC	Prueba Presión (bar)	MODELO	CÓDIGO	Precio EUROS
19,2	5 bares por debajo de corte aprox.	+150	+70	48	**PS3-B6S 0715568**	400.302.0027	**61,80**
22,7					**PS3-B6S 0715564**	400.302.0028	**61,80**
27,3					**PS3-B6S 0715563**	400.302.0029	**61,80**
29,5					**PS3-B6S 0715569**	400.302.0030	**61,80**
36,0					**PS3-B6S 0715560**	400.302.0031	**61,80**



Contactos SPDT en todos los modelos, conexión 1/4 SAE Hembra.

Cables para Presostatos Compactos

Descripción	MODELO	CÓDIGO	Precio EUROS
Cable de 1,5 metros y 3 hilos x 0,75 mm2.	**PS3-N15 804580**	400.302.0032	**8,80**
Cable de 3 metros y 3 hilos x 0,75 mm2.	**PS3-N30 804581**	400.302.0033	**32,50**
Cable de 6 metros y 3 hilos x 0,75 mm2.	**PS3-N60 804582**	400.302.0034	**17,50**

Presostatos



Mini-Presostatos

Aplicación	Refrig.	Rearme	Abre Bar	Cierra Bar	Conexión	CÓDIGO Danfoss	MODELO	CÓDIGO	Precio EUROS
Baja	R-134a	Automático N/O	0,5	1,5	1/4" soldar tubo cobre	061F7519	**ACB-2UA519W**	400.300.0014	**60,30**
					1/4" SAE roscar hembra con depresor	061F7520	**ACB-2UA520W**	400.300.0015	
	R-407C		1,7	2,7	1/4" SAE roscar hembra con depresor	061F7526	**ACB-2UA526W**	400.300.0016	
	R-404A		0,7	1,7	1/4" SAE roscar hembra con depresor	061F7523	**ACB-2UA523W**	400.300.0017	
Alta	R-134a	Automático N/C	18	13	1/4" SAE roscar hembra con depresor	061F7506	**ACB-2UB506W**	400.300.0018	
	R-407C		28	21	1/4" SOLDAR tubo de cobre	061F7513	**ACB-2UB513W**	400.300.0019	
					1/4" SAE roscar hembra con depresor	061F7514	**ACB-2UB514W**	400.300.0020	
	R-404A		26	20	1/4" SOLDAR tubo de cobre	061F7508	**ACB-2UB508W**	400.300.0021	
					1/4" SAE roscar hembra con depresor	061F7509	**ACB-2UB509W**	400.300.0022	
	R-410A		42	33	1/4" SAE roscar hembra con depresor	061F7517	**ACB-2UB517W**	400.300.0023	
	R-404A	Manual	26	20	1/4" SAE roscar hembra con depresor	061F9713	**ACB-2UB5813MW**	400.300.0024	**69,80**

- (1) 1/4" ODF tubo para soldar 1/4" SAE rosca hembra.
- Terminación eléctrica: cable de 1,5 m de long.
- Contactos: SPST para N/C - N/O - RM





Mini-Presostatos

Aplicación	Refrig.	Rearme	Abre Bar	Cierra Bar	MODELO	CÓDIGO	Precio EUROS
Baja	-	Automático N/O	0,5	1,6	**P100AP-66D**	400.303.0034	**47,60**
	R-134a		2,5	4	**P100AP-300D**	400.303.0035	**37,80**
	R-407C		4	6	**P100AP-302D**	400.303.0036	**38,30**
	R-404A		0,3	2,8	**P100AP-306D**	400.303.0037	**39,90**
	-		0,7	1,7	**P100AP-316D**	400.303.0038	**39,50**
Alta	R-134a	Automático N/C	16	11	**P100CP-102D**	400.303.0039	**40,80**
	R-407C		24	18	**P100CP-104D**	400.303.0040	**40,80**
	R-404A		28	23	**P100CP-106D**	400.303.0041	**39,00**
	R-410A		38	28	**P100CP-108D**	400.303.0042	**40,80**
Alta	R-134a	Manual	16	-	**P100DA-66D**	400.303.0043	**57,50**
	R-407C		26	-	**P100DA-68D**	400.303.0044	**56,60**
	R-404A		28	-	**P100DA-70D**	400.303.0045	**59,70**
	R-410A		38	-	**P100DA-72D**	400.303.0046	**57,50**



- Conexión: Rosca Hembra 1/4" SAE
- Terminación electrica: cable de 2 m de long.
- Contactos: SPST para N/C - N/O y SPSP para RM.
- Protección: IP67.

Presostatos

Johnson Controls

Transductores de Presión

Aplicación	Abre Bar	SALIDA	CONEXIÓN	Conexión Eléctrica	MODELO	CÓDIGO	Precio EUROS
Baja Presión	-1 a 8 Bar	4..20mA	1/4" SAE Hembra	Conector DIN	**P499ACH-401C**	431.303.0001	**215,00**
Baja Presión	-1 a 15 Bar	4..20mA		Conector DIN	**P499ACH-402C**	431.303.0002	**210,00**
Alta Presión	0 a 30 Bar	4..20mA		Conector DIN	**P499ACH-404C**	431.303.0003	**215,00**
Alta Presión	0 a 50 Bar	4..20mA		Conector DIN	**P499ACH-405C**	431.303.0004	**167,00**
Alta Presión	0 a 30 Bar	4..20mA		Cable 2 mts	**P499ACS-404C(*)**	431.303.0005	**168,00**
Alta Presión	0 a 50 Bar	4..20mA		Cable 2 mts	**P499ACS-405C(*)**	431.303.0006	**194,00**
Baja Presión	-1 a 8 Bar	0..10 V DC		Conector DIN	**P499VCH-401C**	431.303.0007	**202,00**
Alta Presión	0 a 30 Bar	0..10 V DC		Conector DIN	**P499VCH-404C**	431.303.0008	**202,00**
Baja Presión	-1 a 80 Bar	0,5..4,5 V DC		Conector DIN	**P499RCH-401C**	431.303.0009	**211,00**
Alta Presión	0 a 30 Bar	0,5..4,5 V DC		Conector DIN	**P499RCH-404C**	431.303.0010	**211,00**



- El transductor P499 está diseñado para producir una señal analógica lineal basada en la presión captada.
- La pieza se obtiene por mecanizado de un bloque sólido de acero inoxidable 1/4" endurecido por precipitación.
- (*) Transductor de presión idóneo para trabajar con el controlador electrónico VRTMT.

ALCO CONTROLS

Transductores de Presión

Alimentación (V) cc	Cable eléctrico	Señal de salida (mA)	Escala (bar)	Presión de trabajo (bar)	Conexión Presión	MODELO	CÓDIGO	Precio EUROS
(8... 30 Vdc) 24V	2 hilos	4-20	-0,8/7	25	1/4" SAE Hembra con actuador de obús	**PT5-07M**	431.302.0001	**165,00**
			0/18	33		**PT5-18M**	431.302.0002	**165,00**
			0/30	33		**PT5-30M**	431.302.0003	**165,00**
			0/50	50		**PT5-50M**	431.302.0004	**165,00**
Conector con cable 1,5 mts.						**PT4-M15**	431.302.0005	**15,20**
Conector con cable 3 mts.						**PT4-M30**	431.302.0006	**17,20**
Conector con cable 6 mts.						**PT4-M60**	431.302.0007	**25,30**



Filtro electrónico intergrado en conectores PT4 en cumplimiento del EMC, (etiqueta CE).
Calibrado 24V cc medida según IEC 770 < 1% de escala a +20 ºC.
Temperatura de conexión de presión -40 ºC a + 80 ºC.
34
Resistencia a vibración: 10 a 2.000 Hz, máx. 4 g.
Envoltura fuerte y antiocorrosión.
Protección: IP65.



Presostatos Diferenciales de Aceite

Tensión Nominal	Aplicación	Diferencial cierre manual	Escala apertura	Retardo	Conexión	MODELO	CÓDIGO	Precio EUROS
24-240 V	Freones	0,2 bares sobre ajuste	0,63 bares	120 segundos	1/4 macho SAE	**FD 113ZU A22-057**	400.302.0016	**280,00**
24-240 V			0,3/4,5 bares	de 20 a 150 segundos		**FD 113ZU 3465300**	400.302.0017	**280,00**



Presostatos

Danfoss

Presostatos Diferenciales de Aceite

Retardo Seg.	Rango Bar	Diferen. Máx. Ap Bar	Conexión	CÓDIGO Danfoss	MODELO	CÓDIGO	Precio EUROS
90	0,3....4,5	0,2	1/4" SAE Macho	60B017266	**MP-55**	400.300.0025	**411,00**
120				60B017366	**MP-55**	400.300.0026	**411,00**
120			3/8" Gas	60B017766	**MP-55A**	400.300.0027	**545,00**



- Interruptores de seguridad.
- Control de presión de aceite.
- MP-55 aplicación en gases: R-404A, R-134a, R-22, R-12 y R-502.
- MP-55A aplicación en gases: R-717 (NH3 amoniaco).

Johnson Controls

Presostatos Diferenciales de Aceite

Retardo Seg.	Rango Bar	Conexión	MODELO	CÓDIGO	Precio EUROS
90	0,6....4,8	Cap. 90 cm con tuerca 1/4" SAE	**P28DP-9660**	400.303.0047	**671,00**
		1/4" NPT Hembra	**P28DP-9860***	400.303.0048	**650,00**



- El modelo con (*) es para R-717 (NH3 amoniaco).

Presostatos Diferenciales Sin Escala

Retardo Seg.	Rango Bar	Conexión	MODELO	CÓDIGO	Precio EUROS
90	0,5....4	1/4" SAE Macho	**P45NBB-9361B**	400.303.0049	**529,00**



- Regulación de fabrica 0,6 bar. Otra regulación especificar en el pedido.

Presostatos Diferenciales de Aire

Retardo Seg.	Rango Bar	MODELO	CÓDIGO	Precio EUROS
0,5 a 4	0,25	**P233A-4-AAC**	400.303.0050	**85,30**
		P233A-4-AKC*	400.303.0051	**167,00**
1,4....10	0,5	**P233A-10-AAC**	400.303.0052	**81,80**
		P233A-10-AKC*	400.303.0053	**140,00**
Soporte		**BKT024N001R**	400.303.0054	**36,40**
Tubos + pasamuros		**GMT008N600R**	400.303.0055	**31,30**



- Los modelos con * llevan soporte, tubos y pasamuros incluidos en el precio.

RANCO

Presostatos Diferenciales de Aceite

Retardo Seg.	Rango Bar	Conexión	MODELO	CÓDIGO	Precio EUROS
90	0,7....4	Tuerca 1/4"	**P3003701000**	400.450.0013	**314,00**
120	0,6	Tuerca 1/4"	**P3005826000**	400.450.0014	
120	0,6	M SAE 1/4"	**P3005839057**	400.450.0015	



Termostatos

Termostatos Carga de Vapor

Rango ºC	Diferencial Temp. Mín. ºC	Diferencial Temp. Máx. ºC	Tipo Bulbo	CÓDIGO Danfoss	MODELO	CÓDIGO	Precio EUROS
-30…+13	4,5…23	1,2…7	B	60L1102	**KP-61**	401.300.0001	**111,00**
-50…-10	10,0…70	2,7…8	B	60L1108	**KP-63**	401.300.0002	
-5…+35	4,5…25	1,8…7	B	60L1112	**KP-69**	401.300.0003	



- Relación entre la presión y la Tª del vapor saturado.
- El elemento está cargado con vapor saturado más una pequeña cantidad de líquido.

Termostatos Carga de Absorción

Rango ºC	Diferencial Temp. Mín. ºC	Diferencial Temp. Máx. ºC	Tipo Bulbo	CÓDIGO Danfoss	MODELO	CÓDIGO	Precio EUROS
-5…+20	3,0…10	2,2…9	E 2	60L1113	**KP-71**	401.300.0004	**124,00**
-25…+15	12,0…70	8,0…25	E 1	60L1117	**KP-73**	401.300.0005	
-25…+15	Fijo 3,5	Fijo 3,5	D 1	60L1138	**KP-73**	401.300.0007	**129,00**
20…60	3,5…10	3,5…10	E 3	60L1121	**KP-77**	401.300.0008	**124,00**



- Longitud de capilar 2 m. En stock hasta final de existencias.
- La carga consiste en un gas recalentado y una materia sólida con una gran superficie de absorción.

Tipos de Bulbo para Termostatos KP

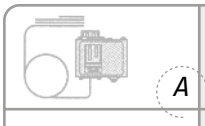

A — Sensor de tubo capilar recto



B — Sensor de tubo capilar enrrollado Ø 9,5 x 70 mm.

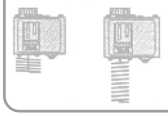

C — Sensor de aire
C1: Ø 40 x 25 mm.
C2: Ø 25 x 67 mm.

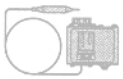

D — Bulbo de contacto doble
C2: Ø 25 x 67 mm.

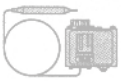

E — Bulbo cilíndrico
E1: Ø 6,4 x 85 mm.
E2: Ø 9,5 x 100 mm.
E3: Ø 9,5 x 70 mm.

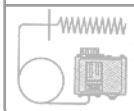

F — Sensor de conducto
Ø 25 x 125 mm.

Termostatos ambiente aire ajuste frontal

Rango ºC	Diferencial ºC	Tipo bulbo	Selector marcha/paro	Ajuste	MODELO	CÓDIGO	Precio EUROS
-10/+35	1,5/16	Vapor bobina 0 m	No equipado	Superior	**TS1-A3E**	401.302.0001	**84,30**
			Equipado		**TS1-B3E**	401.302.0002	**88,80**
-10/+25	1,5/15		No equipado	Frontal	**TS1-E3E**	401.302.0003	**81,00**
			Equipado		**TS1-F3E**	401.302.0004	**85,60**



Termostatos

Johnson Controls

Termostatos para Refrigeración y Aire Acondicionado

Rango ºC	Diferencial ºC	Longitud Capilar	MODELO	CÓDIGO	Precio EUROS
-5....+28	2 Fijo	2 m.	**A19AAC-9005**	401.303.0001	**199,00**
+1....+60	2 Fijo	3 m.	**A19AAC-9127**	401.303.0002	**244,00**
-35....+10	2,5 Fijo	2 m.	**A19AAC-9102**	401.303.0003	**223,00**
-35....+40	2,8....8	3,5 m.	**A19ABC-9037**	401.303.0004	**228,00**
-5....+28	2....8	2 m.	**A19ABC-9104**	401.303.0005	**269,00**
+10....+95	3,5....13	3,5 m.	**A19ABC-9106**	401.303.0006	**355,00**
+1....+60	2....8	3 m.	**A19ABC-9116**	401.303.0007	**296,00**
-5....+28	4 Fijo (1)	2 m.	**A19ACC-9101**	401.303.0008	**238,00**
-35...+10	6 Fijo (1)	3,5 m.	**A19ACC-9105**	401.303.0009	**246,00**



(1) Rearme manual.
- Tipo de protección IP 30.

Termostato para Fan Coil

Descripción	MODELO (Kits)	CÓDIGO	Precio EUROS
Termostatos analógicos para fan coil 2 tubos frio o calor con 3 velocidades de ventilador	**T125BAC-JSO-E**	404.303.0007	**82,20**
Termostatos analógicos para fan coil 4 tubos frio o calor con 3 velocidades de ventilador	**T125FAC-JSO-E**	404.303.0008	**82,20**
Termostato fancoil 2 tubos, 3 velocidades de ventilador, On/Off, cambio I/V manual	**FCT-01-2PA**	404.303.0001	**71,50**
Termostato fancoil 4 tubos, 3 velocidades de ventilador On/Off, cambio I/V manual	**FCT-01-4PA**	404.303.0002	**89,30**
Termostato fancoil 2tubos, 3 velocidades de ventilador, On/Off, cambio I/V manual	**JCI-M2TH**	404.303.0003	**86,10**
Termostato fancoil , 4 tubos, 3 velocidades de ventilador, On/Off, cambio I/V manual	**JCI-M4TH**	404.303.0004	**89,80**
Termostato fancoil, 2 tubos, 3 velocidades de ventilador, On/Off, cambio I/V manual (digital)	**FCT03-2PA**	404.303.0005	**121,00**
Termostato fancoil, 4 tubos, 3 velocidades de ventilador, On/Off, cambio I/V automático (digital)	**FCT03-4PA**	404.303.0006	**130,00**
Termostato digital para fan coil 2 tubos frío o calor, SALIDA PAT, SALIDA ON/OFF	**T5200-TB-9JSO-E**	404.303.0009	**158,00**
Termostato digital para fan coil 4 tubos frío o calor, SALIDA ON/OFF	**T5200-TF-9JSO-E**	404.303.0010	**161,00**







Termostato para Torres de Refrigeración

Rango ºC	Diferencial ºC	Longitud Capilar	MODELO	CÓDIGO	Precio EUROS
+5....+50	2,5....11	2 m.	**A19ARC-9105**	401.303.0010	**442,00**



- Capilar y bulbo revestido con neopreno.
- Tipo de protección IP 65.

Termostatos

Johnson Controls

Termostatos para Refrigeración 2, 3 y 4 Etapas

Rango ºC	Diferencial (K)		Capilar Longitud m	Rearme Automático	MODELO	CÓDIGO	Precio EUROS
	Etapa	Entre Etapas					
-5 a +28	1,5	1 a 4	2	SPDT Abierto Ajuste bajo	**A28AA-9007**	401.303.0011	**382,00**
1 a 60	2		3	SPDT Abierto Ajuste alto	**A28AA-9118**	401.303.0012	**471,00**



- SPDT para las siguientes aplicaciones:
- 2 etapas de calefacción.
- 2 etapas de refrigeración.
- Una etapa de calefacción y una de refrigeración con cambio Calor / Frío automático.

Rango ºC	Capilar Longitud m	Rearme Automático	MODELO	CÓDIGO	Precio EUROS
+10 a +95	3	3 Amp	**A36AHB-9103**	401.303.0013	**874,00**
-18 a +20	3,5		**A36AHB-9104**	401.303.0014	**665,00**



- Aplicación:Enfriadoras de agua.
Bombas de calor.
Resistencias eléctricas.
Climatizadores de aire.

Humidostato de Ambiente

Rango ºC	Diferencial % Hr	MODELO	CÓDIGO	Precio EUROS
0....90	4	**W43C-9100**	402.303.0001	**333,00**
0....30	4	**RFHSB-060.10**	402.303.0002	**169,00**





Termostato Universal

Rango ºC	Diferen. K	Rearme	Long. Capilar	MODELO	CÓDIGO	Precio EUROS
-35 / +35	3	autom.	1,5 m	**JTAMH-3036**	401.303.0015	**68,50**
				JTAMH-3036B*	401.303.0016	**25,20**
				JTAMH-3050	401.303.0017	**66,10**

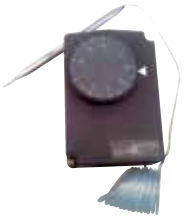

* Sin caja (empotrable).

Danfoss

Termostato Universal

Rango ºC	Diferen. K	Rearme	Long. Capilar	CÓDIGO Danfoss	MODELO	CÓDIGO	Precio EUROS
-30....+30	2,3	autom.	1,5 m	060H1701	**UT 72 c/caja**	401.300.0009	**42,40**



Termostato Universal

Rango ºC	Diferen. K	Rearme	Long. Capilar	MODELO	CÓDIGO	Precio EUROS
-35 / +35	2 a 3	Autom.	1,5m	**F/2000 con caja**	401.450.0001	**25,30**
				TR/711N sin caja	401.450.0002	**20,10**



Termostatos

Danfoss

Termostatos de Servicio

Aplicación	Rango Temperatura ºC		Longitud Capilar m.	MODELO	CÓDIGO	Precio EUROS
	Posic. Caliente Conex./Desc.	Posic. fría Conex./Desc.				
Frigoríficos	+2,5 / -5	-13,5 / -25	1,3	**077B7001**	401.300.0010	**32,30**
Frigoríficos con desescarche por pulsador	0 / -7,5	-12 / -22	1,3	**077B7002 (1)**	401.300.0011	**36,50**
Frigoríficos con desescarche por automático	+3,5 / -11	+3,5 / -27,5	1,6	**077B7003 (2)**	401.300.0012	**42,20**
Frigoríficos de absorción	+3,5 / -1	-5 / -11	1,5	**077B7004 (2)**	401.300.0013	**34,80**
Congeladores sin señalización	-7,5 / -15	-21 / -32,5	2,3	**077B7005**	401.300.0014	**32,30**
Congeladores con señalización activa	-10 / -17	-24 / -34,5	2,3	**077B7006 (3)**	401.300.0015	**42,80**
Congeladores con señalización pasiva	-10 / -17	-24 / -34,5	2,3	**077B7007 (4)**	401.300.0016	**42,80**
Enfriadores para botellas y líquidos	+11,5 / +6	-1 / -8,5	2,0	**077B7008**	401.300.0017	**32,30**

(1) Desescarchado a +6 ºC.
(2) Con interruptor auxiliar.
(3) Con señalización activa a -6 ºC. (en marcha).
(4) Con señalización pasiva a -6 ºC. (parado).



RANCO

Termostatos de Servicio

Aplicación	Rango Temperatura ºC				Set ºC		Diferencial Fijo ºC	Longitud Capilar m.	MODELO	CÓDIGO	Precio EUROS
	Frío		Caliente		Mín.	Máx.					
	Abre	Cierra	Abre	Cierra							
Mueble Frigorifico	-17	-8	-	+7	-8	+7	-9	1,2	**K50L3046001**	401.450.0004	**20,10**
Mueble Frigorifico	-23,5	-17	-	-11	-17	-11	-6		**K50L3047001**	401.450.0005	
Botellero	-1	+3,5	-	+7,5	+3,5	+7,5	-4,5		**K50L3048001**	401.450.0006	
Conservación helados	-38	-	-21	-15	-32	-15	-6		**K50L3049001**	401.450.0007	
Cubitos de hielo	+1,5	+4	-	+11	+4	+11	-2,5	2	**K50P1115004**	401.450.0008	**21,80**



Termostatos

EBERLE

Termostatos Aire Acondicionado (Bimetálicos)

Descripción	MODELO	CÓDIGO	Precio EUROS
Termostato serie EUROPA "S" con contacto conmutado para calefacción o refrigeración. Rango de +5....+30 ºC.	**RTR-E 6721**	404.405.0001	**48,80**
Igual a RTR 6732 más interruptor marcha-paro y cambio I / V centralizado.	**RTR-E 6732**	404.405.0002	**73,80**
Conecta y desconecta el elemento controlado. Conmutadores: I-O Escala de +5....+30 ºC. diferencial aprox. 0,5 K. Bloque de escala.	**RTR-E 6763**	404.405.0003	**64,70**
Actúa sólo sobre la válvula (vent. permanente). Conmutadores: I-O, I / V. 3 velocidades vent. Rango de +5....+30 ºC diferencial aprox. 0,5 K. Bloque de escala.	**KLR-E 7010**	404.405.0004	**93,90**
Actúa sólo calefacción o refrigeración. Conmutadores: I-O, y 3 velocidades vent. Rango de +5....+30 ºC diferencial aprox. 0,5 K. Bloque de escala.	**KLR-E 7011**	404.405.0005	**96,00**
Actúa sobre la válvula de frío o de calor. Conmutadores: I-O, I / V. 3 velocidades vent. Rango de +5....+30 ºC diferencial aprox. 0,5 K. Bloque de escala.	**KLR-E 7012**	404.405.0006	**111,00**
Para bomba de calor. Actúa sobre la válvula inversora, compresor y ventilador. Conmutadores: I / V Ventilador cont./autom. Frío-Calor-Ventilador.	**KLR-E 7007**	404.405.0007	**89,50**
Para bomba de calor. Actúa sobre el compresor, en calor la válvula esta siempre con tensión, funcionamiento continuo de ventilador. Conmutadores: I / V 3 velocidades ventilador. Frío-Calor-Ventilador y pilotos señalización.	**KLR-E 7006**	404.405.0008	**110,00**






DATOS TÉCNICOS

- Tensión (*)220 V 50Hz
- ContactoConmutado
- Intensidad permanente (**) 6 (3) A
- Elemento sensorBimetálico
- Tipo de protección IP 30 según DIN 40050

* Modelo RTR 7007 220V/24 V 50Hz
** Modelos RTR 6721/6732/6763 5 (2) A

Termostatos Electrónicos Aire Acondicionado

Descripción	MODELO	CÓDIGO	Precio EUROS
Para cambio invierno/verano exterior. Con entrada de control y dependiendo del tipo conexionado eléctrico se puede actuar sobre válvula-ventilador-válvula y ventilador.	**KLR-E527 21**	404.405.0009	**105,00**
Conmutadores: I/V 3 velocidades ventilador. Cambio I / V local, dispone de salidas para frío y calor independientes. Selector Frío-Paro-Calor y 3 velocidades ventilador.	**KLR-E527 22**	404.405.0010	**127,00**
Sonda retorno (opcional)	**-**	404.405.0011	**39,10**
Igual a 527 22 con display digital para visualizar temperaturas de consigna y ambiente.	**KLR-E527 24**	404.405.0012	**162,00**



Termostatos Bimetálicos Aire Acondicionado con Zona Muerta

Descripción	MODELO	CÓDIGO	Precio EUROS
Termostato bimetálico con zona muerta fija de aprox. 1,2 K, regulación a tres puntos, actúa sobre las válvulas de frío y calor, sin conmutadores frontales.	**KLR-E 7201**	404.405.0013	**94,00**
Igual a RTR 7021 c/conmutador marcha/paro	**KLR-E 7202**	404.405.0014	**106,00**
Igual a RTR 7021 c/conmutador marcha/paro y 3 velocidades ventilador.	**KLR-E 7203**	404.405.0015	**107,00**



Termostatos

CEPRA

Cronotermostatos

Descripción	MODELO	CÓDIGO	Precio EUROS
Cronotermostato electrónico con interruptor marcha-paro y pantalla digital con temperatura consigna y ambiente	**CEPRA 4110**	405.405.0001	**76,80**
Conotermostato electrónico con frío/paro/calor y pantalla digital para consigna y ambiente	**CEPRA 4120**	405.405.0002	**66,70**
"Programable, para instalaciones de fan-coils o bomba de calor. Selector de 3 velocidades de ventilador, selector de continuo-automático de ventilador, y selector frío/paro/calor. Programación diaria, semanal o 3 bloques (L-V, S,D). Pantalla digital iluminada. Posibilidad de conectar una sonda remota en retorno SR5400 y un contacto ventana NA libre de tensión que al cerrar desconecta todas las salidas, (no incluidos). Marco enbellecedor."	**CEPRA 5400**	404.405.0061	**199,00**
"Cronotermostato electrónico con conexión a dos hilos. Dispone de un bloque de programación diaria/semanal con posibilidad de ajustar 6 periodos horarios por día/bloque. El suministro incluye un marco embellecedor que permite el montaje encaja de mecanismos o en superficie."	**CEPRA 5300**	405.405.0004	**146,00**



Termostatos Electrónicos Aire Acondicionado

Aplicación	Descripción	MODELO	CÓDIGO	Precio EUROS
Equipo Aire Acond. 1 etapa de frío. Fan-coil a 2 tubos para refrigeración.	Modo func. OFF, FRIO. 3 velocidades de ventilación. Conmutador I/O (marcha/paro). Selector FRIO / VENT. Selector de velocidad de ventilador CONTINUA / AUTOMATICA.	**TB4**	404.405.0016	**84,60**
		TB4-S24	404.405.0017	
Equipo Aire Acond. 1 etapa de frío y de calor. Fan-coil a 2 y 4 tubos para refrigeración y calefacción. Fan-coil a 2 tubos para refrigeración con calefacción eléctrica. Bomba de calor 1 etapa	Modo func. OFF, VENT, FRIO, CALOR. 1 velocidad de ventilación. Conmutador I/O (marcha/paro). Selector FRIO / VENT / CALOR. Selector de velocidad de ventilador CONTINUA / AUTOMATICA.	**TB10**	404.405.0018	
		TB10-S24	404.405.0019	
	Modo func. OFF, VENT, FRIO, CALOR. 3 velocidades de ventilación. Conmutador I/O (marcha/paro). Selector FRIO / VENT / CALOR. Selector de velocidad de ventilador NO CONTINUA / AUTOMATICA.	**TB11**	404.405.0020	
		TB11-S24	404.405.0021	
	Modo de func. OFF, VENT, FRIO, CALOR. 3 velocidades de ventilación. Conmutador I/O (marcha/paro). Selector FRIO / VENT / CALOR. Selector de velocidad de ventilador CONTINUA / AUTOMATICA.	**TB12**	404.405.0022	
		TB12-S24	404.405.0023	
	Modo de func. OFF, FRIO, CALOR. 3 velocidades de ventilación. Selector FRIO / VENT / CALOR. Selector de velocidad de ventilador CONTINUA / AUTOMATICA.	**TB26**	404.405.0024	
		TB26-S24	404.405.0025	



•Modelos: 230Va.c y 24Va.c (S24)

Termostatos

Termostatos Electrónicos Aire Acondicionado

Aplicación	Descripción	MODELO	CÓDIGO	Precio EUROS
Equipo Aire Acond. 1 etapa frío y de calor.Fan-coil a 2 y 4 tubos para refrigeración y calefacción. A 2 tubos para refrigeración con calefacción eléctrica. Sistema radiante a 2 y 4 tubos para refrigeración y calefacción. Bomba de calor 1 etapa. Control de válvula, compuerta ó rejilla.	Modo func. OFF, FRIO, CALOR. 1 velocidad de ventilación. Selector de velocidad de ventilador NO CONTINUA / AUTOMATICA.	**TB23**	404.405.0026	**84,60**
Equipo Aire Acond. 1 etapa frío y de calor. Fan-coil a 2 y 4 tubos para refrigeración y calefacción. A 2 tubos para refrigeración con calefacción eléctrica. Bomba de calor de 1 etapa.	Modo func. OFF, FRIO, CALOR. 3 velocidades de ventilación. Selector de velocidad de ventilador NO CONTINUA / AUTOMATICA.	**TB25**	404.405.0027	



- Modelos: 230Va.c

Termostato Electrónicos Aire Acond. con Zona Muerta

Equipo Aire Acond. 1 etapa de frío y de calor. Fan-coil a 2 y 4 tubos para refrigeración y calefacción. Fan-coil a 2 tubos para refrigeración con calefacción eléctrica. Bomba de calor 1 etapa	Modo func. OFF, FRIO, CALOR, AUTO. 3 velocidades de ventilación. Conmutador I/O (marcha/paro). Selector FRIO / VENT / CALOR. Selector de velocidad de ventilador CONTINUA / AUTOMATICA.	**TB20**	404.405.0028	**84,60**
		TB20-S24	404.405.0029	



- Modelos: 230Va.c y 24Va.c (S24)

Equipo Aire Acond. 1 etapa de frío y calor. Fan-coil a 4 tubos para refrigeración y calefacción. A 2 tubos para refrigeración con calefacción eléctrica. Bomba de calor de 1 etapa.	Modo func. OFFy AUTO.. 1 velocidad de ventilación. Selector de velocidad de ventilador NO CONTINUA / AUTOMATICA.	**TB17SC**	404.405.0030	**84,60**
	Modo func. OFFy AUTO. 3 velocidades de ventilación. Selector de velocidad de ventilador NO CONTINUA / AUTOMATICA.	**TB19SC**	404.405.0031	

- Modelos: 230Va.c

Cronotermostato Digital con Comunicaciones

Aplicación	Descripción	MODELO	CÓDIGO	Precio EUROS
Calefacción (caldera). Control de válvula, compuerta o elemento de difusión motorizado	Modo func. OFF, CALOR	**TX136**	405.405.0005	**260,00**



- Modelos: 230Va.c

Termostatos

Termostatos Digitales Aire Acondicionado

Aplicación	Descripción	MODELO	CÓDIGO	Precio EUROS
Equipo Aire Acond. 1 etapa de frío y de calor. Fan-coli a 2 y 4 tubos para refrigeración y calefacción. Fan-coil a 2 tubos para refrigeración con calefacción eléctrica. Bomba de calor de 1 etapa.	Modo func. OFF, VENT, FRIO, CALOR. 1 velocidad de ventilación. Conmutador I/O (marcha/paro). Selector FRIO / VENT / CALOR. Selector de velocidad de ventilador CONTINUA / AUTOMATICA.	**TBD10**	404.405.0034	**127,00**
		TBD10-S24	404.405.0035	
		TBD11	404.405.0036	
		TBD11-S24	404.405.0037	
		TBD12	404.405.0038	
		TBD12-S24	404.405.0039	

• Modelos: 230Va.c y 24Va.c (S24)



Termostatos Digitales Aire Acond. con Zona Muerta

Equipo Aire Acond. 1 etapa de frío y de calor. Fan-coil a 4 tubos para refrigeración y calefacción. Fan-coil a 2 tubos para refrigeración con calefacción eléctrica. Bomba de calor de 1 etapa.	Modo func.OFF, FRIO, CALOR, AUTO. 3 velocidades. Selector de velocidad de ventilador CONTINUA / AUTOMATICA.	**TBD20**	404.405.0040	**127,00**
		TBD20-S24	404.405.0041	

• Modelos: 230Va.c y 24Va.c (S-24)

Termostato Digital Aire Acond. con Detector de Presencia

Equipo Aire Acond. 1 etapa de frío y de calor. Fan-coil a 2 y 4 tubos para refrigeración y calefacción. Fan-coil a 2 tubos para refrigeración con calefacción eléctrica. Bomba de calor de 1 etapa.	Modo func. OFF, FRIO, CALOR, VENT. 3 velocidades. Selector de velocidad de ventilador CONTINUA / AUTOMATICA	**TBD12.DPI**	404.405.0042	**161,00**

• Modelos: 230Va.c



Protectores para Termostatos

Descripción	Dimensiones mm			MODELO	CÓDIGO	Precio EUROS
	Alto	Ancho	Fondo			
Caja Termostato Pequeño	176	103	75	**P269-0005**	404.450.0001	**82,00**
Caja Termostato Grande	218	123	92	**P269-0007**	404.450.0002	**77,50**





Termostatos

Termostatos Digitales Aire Acondicionado

Aplicación	Descripción	MODELO	CÓDIGO	Precio EUROS
Equipos de Aire Acondicionado con 1 etapa de frío y 1 ó 2 de calor eléctrico.	Selector VENTIL-FRIO-CALOR-AUTOM. En todos los modelos se puede seleccionar ventilación continua o automática. Ante la falta de alimentación por un periodo no superior a 100 horas el termostato conserva todos los parámetros.	**TX-112 N**	404.405.0043	**202,00**
		TX-112 P	404.405.0044	
Equipos de Aire Acondicionado con 2 etapas de frío y 1 ó 2 de calor eléctrico.		**TX-122 N**	404.405.0045	
		TX-122 P	404.405.0046	
Equipos de Aire Acondicionado con 1 etapa de frío 1 etapa de bomba de calor y una de calor eléctrico.		**TX-212 N**	404.405.0047	
		TX-212 P	404.405.0048	
Equipos de Aire Acondicionado con 1 etapa de frío y 2 de calor eléctrico.		**TX-213 N**	404.405.0049	
		TX-213 P	404.405.0050	
Equipos de Aire Acondicionado con 2 etapas de frío 2 etapas de bomba de calor y una de calor eléctrico.		**TX-223 N**	404.405.0051	
		TX-223 P	404.405.0052	
Equipos de Aire Acondicionado con 2 etapas de frío 2 etapas de bomba de calor y una de calor de emergencia.		**TX-224 N**	404.405.0053	
		TX-224 P	404.405.0054	

CARACTERÍSTICAS:
- Sonda remota.
- Parámetros configurables: Diferencial de etapa, Diferencial entre etapas, Zona muerta, Tiempo de separación entre conexión de etapas, Tiempo de separación entre desconexión de etapas.
- Pantalla de cristal líquido de fácil lectura.
- Función Antihielo.
- Selección de Válvula reversible actuada en Calor o en Frío.
- Ventilación continua o automática.
- Bloqueo total o parcial de teclado
- Programación semanal diaria con función copiar entre días, reducción nocturna y gestión energética en modelos programables.
- Amplia gama en termostatos Programables.

DATOS TÉCNICOS:
- Alimentación: 24Va.c. 50/60 Hz.
- Elemento sensor: NTC.
- Opcionalmente sensor remoto Rango de medida: 0ºC a 40ºC
- Intensidad por contactos: 1A a 30Va.c
- Temperatura de funcionamiento: 0ºC a 50ºC
- Dimensiones: 145 x 85 x 32



OPCIONALES:
- EASTAV1: Sonda de ambiente.
- EASTCL150A: Sonda de conducto.

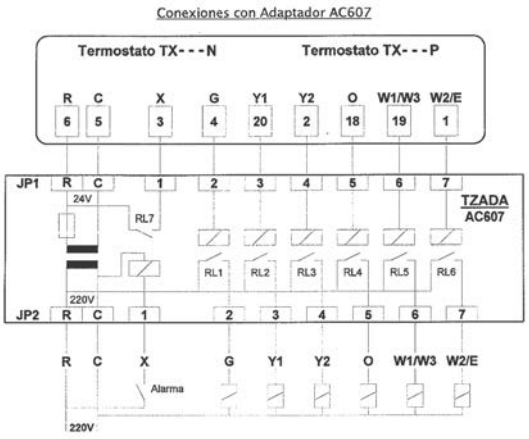

Sondas

Descripción	MODELO	CÓDIGO	Precio EUROS
Sonda de Conducto	**EASTCL150A**	430.405.0001	**93,60**
Sonda de Ambiente	**EASTAV1**	430.405.0002	**53,90**

TZADA - Adaptador 230V/24V para Termostatos TX

Descripción	Relés	MODELO	CÓDIGO	Precio EUROS
TX-122N / P	1 + 5	**ESAC606**	923.405.0001	**146,00**
TX-212N / P				
TX-213N / P				
TX-223N / P				



La placa de adaptación TZADA permite conectar un termostato TX a máquinas con maniobra a 230 V a.c.

Controles de Caudal

Johnson Controls

Interruptores de Flujo (Líquidos)

Rango dm^3/s	Conexión	Prot.	Láminas Tipo	MODELO	CÓDIGO	Precio EUROS
0,04 a 0,07	T - 1/2" NPTF	IP 43	1/2"	**F61SD-9150**	406.303.0001	**260,00**
0,15 a 46	R 1" DIN2999		3"	**F61SB-9100**	406.303.0002	**245,00**
		IP 67	1,2,3, y 6"	**F61TB-9100**	406.303.0003	**372,00**



- Circuito SPDT 15 (8) Amp. 220 V
- Temperatura máxima del líquido 100º C

Accesorios para Interruptores de Flujo

Descripción	MODELO Interruptor	MODELO	CÓDIGO	Precio EUROS
Juego paletas 1,2,3 y 6" Inox.	F61TB-9103	**KIT21A-602**	406.303.0004	**33,70**

Interruptor de Flujo (Aire)

Velocidad Máx. del aire	Contactos	Protección	MODELO	CÓDIGO	Precio EUROS
10 m/seg.	SPDT 15 (8) A 220V	IP43	**F62SA-9100**	406.303.0005	**277,00**

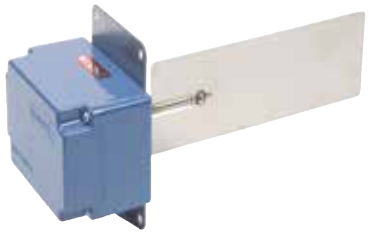

Interruptor de Nivel (Líquidos)

Conexión	Contactos	Protección	MODELO	CÓDIGO	Precio EUROS
1-1/2" NPT	SPDT 15 (8) A 220 V	IP 67	**F63BT-9101**	406.303.0006	**609,00**



Registradores de Temperatura y Humedad

Descripción	MODELO	CÓDIGO	Precio EUROS
Indicador Digital de Temperatura y Humedad (Real Decreto 1826/2009. Es un dispositivo electrónico basado en microprocesador. Dimensiones 420x300mm Instalación rápida y sencilla tanto en pared como en techo. Dígitos led de color rojo La temperatura se indica en ºC y la humedad relativa en %. Rango de temp: 0ºC a 50ºC (+-0,5ºC) Rango de humedad relativa: 5% a 95% (+-3,0%)	**S132**	420.450.0001	**734,00**

CARACTERÍSTICAS

- La temperatura del aire en los recintos calefactados no será superior a 21ºC.
- La temperatura del aire en los recintos refrigerados no será inferior a 26ºC
- Las condiciones de temperatura anteriores estarán referidas al mantenimiento de una humedad relativa comprendida entre el 30% y el 70%.
- Aplicación: tiendas, supermercados, centros comerciales, establecimientos culturales, restauración.



Refrigeration Pego

Controlador de Temperatura y Humedad

Descripción	MODELO	CÓDIGO	Precio EUROS
Controlador temperatura y humedad. Kit (Pantalla táctil THR 7"+100N MASTER+CABLE. PEGO	**THR**	421.450.0001	**2.412,00**

CARACTERÍSTICAS

- Pantalla Táctil 7" TFT. LED con iluminación trasera.
- Interface Intuitivo.
- Reloj y calendario.
- USB 2.0, micro SD, RS 485.
- Menú navegación PEGO y programación que garantiza un inmediato inicio.
- Password



i-MINILide

CON LICENCIA DE SOFTWARE INCLUÍDA

¡Manténgase conectado!

- E-mail de alerta en caso de alarma
- Visualización de los gráficos y de las alarmas vía internet en el PC y/o en el teléfono móvil



De 1 a 16 sondas o contactos secos

Configuración → Directamente en la pantalla táctil o en su PC conectado a la red

Utilización de los datos
- → Visualización de las medidas y gráficos en la pantalla
- → Visualización de las medidas en un PC conectado vía software, o a través de internet consultando el ultimo día grabado a través del teléfono móvil y/o PC

Alarmas → Visuales por vibración en el local en el i-MINILide y a distancia a través del mail

Apagado de alarmas → Directamente en el i-MINILide y/o a distancia a través de internet

i-MINILide + licencia del software = PACK WEB COMPLETO

Registradores de Temperatura

Dataloggers

Descripción	MODELO	CÓDIGO	Precio EUROS
PACK-iM1-EX1 canal con licencia de software incluida 1 entrada para temperatura o contacto libre. 1 salida de alarma. Batería de apoyo interna (12 horas). 1 sensor de temperatura.	**I-MINILIDE 1**	420.450.0003	**788,00**
PACK-iM2-EX2 canales con licencia de software incluida 2 entradas para temperatura o contacto libre. 1 salida de alarma. Batería de apoyo interna (12 horas). 2 sensores de temperatura.	**I-MINILIDE 2**	420.450.0004	**970,00**
PACK-iM4-EX4 canales con licencia de software incluida 4 entradas para temperatura o contacto libre. 1 salida de alarma. Batería de apoyo interna (12 horas). 4 sensores de temperatura.	**I-MINILIDE 4**	420.450.0005	**1.762,00**
PACK-iM8-EX8 canales con licencia de software incluida 8 entradas para temperatura o contacto libre. 1 salida de alarma. Batería de apoyo interna (12 horas). 6 sensores de temperatura.	**I-MINILIDE 8**	420.450.0006	**2.221,00**
PACK-iM16-EX16 canales con licencia de software incluida 16 entradas para temperatura o contacto libre. 1 salida de alarma. Batería de apoyo interna (12 horas). 10 sensores de temperatura.	**I-MINILIDE 16**	420.450.0002	**3.349,00**

- Registrador autónomo de temperaturas y contactos secos.
  Gestiona la toma de medidas, y su registro en la memoria interna.
  Gestiona las alertas en caso de depasar el umbral y permite una explotación directa de los datos en la pantalla táctil a través de un gráfico o en el PC. Tiene numerosas posibilidades de comunicación con una entrada de memoria USB y una entrada RJ45 para red informática.
- Pantalla táctil en color (visualización y trazado de curvas, zoom y cursor táctil)
- 1 salida de alarma (salida para parada 1A)
- Alimentación 220V con cargador de batería incluído
- Vendido con una batería de 6V.
- Funciona sin PC
- Salida directa para memoria USB: recuperación de datos en fichero de texto o tipo EXCEL
- Salida directa a través de la red informática: toma RJ45
- Vibrador interno
- Banda amplia de toma de temperaturas: -100°C hasta +300°C
- Intervalo de medida de 1 minuto
- Almacenamiento de datos superior a 1 año
- Captor PT100 4 hilos
- Canal configurable como entrada de temperatura o contacto seco

Funcionamiento con o sin software/licencia

- Sin software:

volcado de datos a una memoria USB.
Conexión PC por cable y navegador Web tipo internet explorer (configuración, visualización).

- Con software:

Conexión a un PC, conectado a la red o compañía telefónica (configuración, consulta, volcado de datos, apagado de alarmas). Envío de datos al servidor Web Microlide a través la conexión telefónica por cable (consultar un día de registro con el Teléfono móvil o el PC a través del navegador)



Registradores de Temperatura y Humedad

Be sure. testo

Registrador Portátil

Descripción	CÓDIGO testo	MODELO	CÓDIGO	Precio EUROS
Registrador de Temperatura 1 canal. Sensor NTC (interno). Rango -35º a +55º C. EN 12830	0572 1751	**175 T1**	420.600.0001	**276,00**
Registrador de Temperatura 2 canales. Sensor NTC interno y entrada externa para sonda NTC (no incluída). Rango -35º a +55º C interno. -40º a +120º C externo	0572 1752	**175 T2**	420.600.0002	**345,00**
Registrador de Temperatura 2 canales con conexiones para sondas externas (TP Tipo T Y Tipo k) Rango -50º a 1000ºC (termopar tipo K)	0572 1753	**175 T3**	420.600.0003	**414,00**
Registrador de Temperatura y Humedad de 2 canales con sensor de humedad externo (NTC/sensor de humedad capacitivo). Rango -20º a +55º.-40º a +50º C. 0 a 100%HR	0572 1754	**175 H1**	420.600.0004	**575,00**

- Registradores portatiles para Temperatura y Humedad con capacidad de memorizar hasta 7,800 (175-T1) y 16.000 registros (175-T2 y 175-H1/H2)
- Con conexión para recolector de datos testo 580
- Alimentación: Bateria de Litio Intecambiable



Registradores Wifi

Descripción	CÓDIGO Testo	MODELO	CÓDIGO	Precio EUROS
Inalámbrico (WLAN) con pantalla para medición de temperatura, 2 conexiones para sonda de Tª externa NTC o contacto de puerta, incl. cable USB, soporte de pared, pilas y protocolo de calibración.	0572 2032	**Saveris 2-T2**	640.600.0126	**404,00**
Inalámbrico (WLAN) con pantalla para medición de temperatura y humedad relativa, conexión para una sonda de humedad externa, incl. cable USB, soporte de pared, pilas y protocolo de calibración.	0572 2035	**Saveris 2-H2**	640.600.0195	**629,00**

Para el uso del sistema de registro de datos WiFi testo Saveris 2 es imprescindible contar con un registrador de datos inalámbrico, registrarse en la nube Testo (www.saveris.net) y una red WLAN.



Accesorios

Descripción	MODELO	CÓDIGO	Precio EUROS
Sonda NTC de penetración, IP 54, cable plano fijo de 2 metros de longitud.	**0572 1001**	600.600.0051	**216,00**
Sonda con velcro para tuberías diámetro máximo 75 mm. Tmáx. +75 °C, NTC.	**0613 4611**	600.600.0007	**173,00**





Registradores de Temperatura y Humedad

AKO

Registrador de Temperatura para Cámaras Frigoríficas

Descripción	Impresora	MODELO	CÓDIGO	Precio EUROS
CAMREGIS H VP2 - Registrador de temperatura 2 entradas. Sondas de 3 y 6 mts. Comunicación RS5485.	No	**AKO-15767**	420.402.0001	**1.007,00**
CAMREGIS H VP2 - Registrador de temperatura 2 entradas. Sondas de 6 y 15 mts. Comunicación RS5485.	No	**AKO-15767-15**	420.402.0003	**1.304,62**

- Los registradores de temperatura empleados para controlar la temperatura en las cámaras frigoríficas, deben estar sometidas a control meteorológico.



Registrador de Temperatura, Humedad y Eventos

Descripción	Entradas	Temp.	HR	Impresora	MODELO	CÓDIGO	Precio EUROS
CAMREGIS-5 ENTRADAS	5	SI	SI	NO	**AKO-15750**	420.402.0005	**1.032,62**
CAMREGIS-5 ENTRADAS(*)	5	SI	SI	SI	**AKO-15752**	420.402.0006	**1.239,00**
CAMREGIS-10 ENTRADAS	10	SI	SI	NO	**AKO-15740**	420.402.0007	**1.306,74**
CAMREGIS-10 ENTRADAS(*)	10	SI	SI	SI	**AKO-15742**	420.402.0008	**1.640,75**

(*) Impresora para imprimir los datos o gráficas.

- Registradores de temperatura, humedad. Instalaciones que no requieren de un control meteorológico.



Accesorios

Descripción	MODELO	CÓDIGO	Precio EUROS
Sonda NTC 1,5m Cable	**AKO-14901**	430.402.0001	**10,50**
SOFTREGIS-H Software para Gestión y Monitorización Registradores	**AKO-5008H**	420.402.0009	**322,49**
Conversor RS485	**AKO-80039**	420.402.0010	**385,00**
Sonda Humedad Tubular (5 a 95% Hr) y (-10ºC/+70ºC)	**AKO-80040**	432.402.0001	**376,00**
Sonda Humedad Mural (0 a 95% Hr) y (-5ºC/+50ºC)	**AKO-80013**	432.402.0002	**904,46**
Batería de repuesto para CAMREGIS	**AKO-15704**	420.402.0011	**77,10**
Rollo de papel térmico para repuestos	**AKO-15703**	420.402.0012	**6,50**
Cable de prolongación de sondas y comunicación RS485	**AKO-15586**	420.402.0013	**6,26**









Termómetros / Higrómetros

Termómetros de Esfera

Descripción	MODELO	CÓDIGO	Precio EUROS
Termómetro de esfera Ø 100 mm. de -40º a +40 ºC. Long. sonda 1,5 mts.	**FR-87R-100. 1,5**	401.600.0001	**76,70**
Termómetro de esfera digital Ø 80 mm. de -40º a +40 ºC long. sonda 1,5 mts. alimentación 12 V ca.	**FR-87R-80. 1,5**	401.600.0002	**63,70**





Termómetros para Encastrar

Descripción	MODELO	CÓDIGO	Precio EUROS
Termómetro digital para encastrar rectangular de 58x26 mm. Rango de temperatura -40ºC a +40ºC	**15165**	401.600.0003	**35,40**



Termómetros para Frigoríficos

Descripción	MODELO	CÓDIGO	Precio EUROS
Termómetro frigorífico de -40ºC a +40ºC. Ø 65 mm	**15519/10**	401.600.0004	**9,10**



Higrómetro Mural

Descripción	MODELO	CÓDIGO	Precio EUROS
Higrómetro mural de -10ºC a +70ºC y 0 a 100%	**TH-70**	402.600.0001	**148,00**



Temporizadores de Desescarche

theben

Reloj de Desescarche

Descripción	MODELO	CÓDIGO	Precio EUROS
Interruptor horario (con caja). Ciclos de desescarche de 60 minutos.	**GCR 24 (con caja)**	403.450.0001	**49,50**
Interruptor horario (sin caja).	**GCR 24 (sin caja)**	403.450.0002	**46,50**
Interruptor horario THEBEN con retardo de vent. Programación mediante caballetes móviles ajustables. 220 V/50 Hz y 2 contactos conmutados de 16 (A). Tª de trabajo de -10º a +50 ºC. IP 20.	**FRI 77 G2 s/caja**	403.450.0003	**135,00**
Interruptor horario THEBEN	**FRI 77 G2 c/caja**	403.450.0004	**156,00**
Caballete ROJO.	**CR**	403.450.0005	**1,90**
Caballete VERDE.	**CV**	403.450.0006	**1,90**





Control de Desescarche

Temperatura Desescarche		Tiempo máximo desescarche	Tiempo mínimo entre desescarches configurable según entradas BP / TCE			MODELO	CÓDIGO	Precio EUROS
Inicio	Final		BP	TCE	Tiempo			
-2ºC	+15ºC	10 min	Abierta	Abierta	30 min	**S101DS**	403.450.0012	**175,00**
			Abierta	Cerrada	45 min			
			Cerrada	Abierta	60 min			
			Cerrada	Cerrada	90 min			

La unidad de control **S101DS** realiza el ciclo de desescarche tanto por tiempo como por temperatura. Se permite un tiempo prefijado de funcionamiento de la bomba de calor, al cabo del cual se realizará la función de desescarche de manera automática, siempre y cuando se den las condiciones necesarias.



INICIO DE DESESCARCHE- El control inicia el ciclo de desescarche siempre y cuando se cumplan las dos circunstancias siguientes:

- La temperatura medida por la sonda de temperatura es menor que la temperatura de inicio de desescarche (-2ºC).
- Ha transcurrido el tiempo seleccionado para el intervalo entre desescarches.

FINAL DE DESESCARCHE- El ciclo de desescarche finaliza por una de las siguientes causas:

- La temperatura medida por la sonda de temperatura es superior a la temperatura de final de desescarche (+15ºC).
- Que el tiempo transcurrido desde el inicio del desescarche sea superior al tiempo máximo de desescarche (10min).

DESESCARCHE MANUAL- El control dispone de dos terminales (bornas A2 y A2C) para posibilitar el inicio de un desescarche manual, siempre que la temperatura medida por la sonda de temperatura sea inferior a la temperatura de final de desescarche (+15ºC).En esta situación, el control no tiene en cuenta ni la temperatura de inicio de desescarche ni el intervalo entre desescarches.

Nota: Para comenzar el desescarche manual se debe actuar puenteando momentáneamente los terminales A2 y A2C, mediante un pulsador externo al control.

Termostatos / Termómetros / Accesorios

Novedad

Termostatos

Sondas	E. Digital	Relés	Control	Alimentación	Telegestión	Reloj	MODELO	CÓDIGO	Precio EUROS
1 NTC, PTC, PT1000 + Pb3 o DI	1	2 Hp.	Compresor	220 Vac	Sí, por Bus adapter mediante dongle	Si	**IDNEXT 961**	401.401.0020	**93,00**
2 NTC, PTC, PT1000 + Pb3 o DI		2 Hp. + 8A + 5A	Compresor + Vent + Resist. Conf: Alarma, Luz, Aux.				**IDNEXT 974**	401.401.0021	**153,00**
2 NTC, PTC, PT1000 + Pb3 o DI		1,5 Hp. + 8A + 2x5A	Compresor + Vent + Resist. + Luz Conf: Alarma, Aux.				**IDNEXT 978**	401.401.0022	**167,00**

Otros modelos consultar.
IDNEXT: NUEVA GAMA DE CONTROLADORES ELIWELL, CONEXIÓN BLUETOOTH CON APP MOVIL GRATUITA ELIWELL AIR

Display	Registro	Precio EUROS
BLUETOOTH DONGLE BASICO	No	**Consultar**
BLUETOOTH DONGLE DATALOGGER	1 año intervalo 1 h.	**Consultar**
CABLE 1 M TTL micro EWPLUS AIR	-	**Consultar**
CABLE 1 M TTL estándar IDNEXT	-	**Consultar**



Sondas	E. Digital	Relés	Control	Alimentación	Telegestión	Formato	MODELO	CÓDIGO	Precio EUROS
3 NTC, PTC	2	8 + 8 + 8 + 5 (A)	Sol. Liq.+ Sol. asp.+ Sol. Gas caliente + Vent. Config.	12 Vac	SI	74 x 32mm	**ID985 LX HG**	421.401.0003	**234,00**
		5 + 3 + 3 + 3 (A)	Compresor + Vent + Resist. + Alarma Config.	220 Vac			**ID985 / V**	401.401.0006	**284,00**
		8 + 5 + 5 + 5 (A)					**ID985 TOP**	421.401.0002	**275,00**



ID985 - FAMILIA PARA REFRIGERACIÓN AVANZADA, RELOJ A TIEMPO REAL, LINK, APLICACIONES VÁLVULA DE EXPANSIÓN ELECTRÓNICA **(ID985/V)** Y GAS CALIENTE **(ID985 HG)**, HACCP , CAJA INDIVIDUAL.

*Corrientes de relés indicadas para 250 Vac.

Termómetros

Display	Campo Visualización	Alimentación	Formato	MODELO	CÓDIGO	Precio EUROS
3,5 dig + signo. IP65	NTC (-50 a 110 ºC) PTC (-55 a 140 ºC)	220 Vac	74x32x30 mm	**EM PLUS 600**	421.401.0090	**67,00**
				EM 300 ESP	421.401.0008	**147,00**
2,5 dig.	-20 a 70 ºC con PD	Pila 1,5v. LR44 Duración 12 meses	48x28,6x13,5 mm	**EWTL-300**	421.401.0004	**31,00**
	-40 a 109 ºC sin PD		62x30x19 mm	**EWTL-310**	421.401.0005	**37,70**
	-20 a 80 ºC	Solar	66x30x11,6 mm	**DST-30**	421.401.0006	**28,90**

TERMÓMETROS - A PILAS, SOLAR Y FORMATO 74X32, TERMÓMETRO HOMOLOGADO METROLOGÍA ITC 3701 (EM300 ESP)
MODELOS **EM300ESP**, **EWTL** Y **DST** INCLUYEN SONDA.







Accesorios

Display	Conexiones	Salida Auxiliar	Alimentación	Formato	MODELO	CÓDIGO	Precio EUROS
3 DIN	TTL - RS 485 Doble	12 v	230 v	51x85x60mm	**BUS AD 130**	421.401.0009	**80,40**
		-			**BUS AD 150**	421.401.0010	**72,20**



BUS ADAPTER - MÓDULO PARA INTEGRAR TERMOSTATO EN RED PARA SISTEMA DE TELEGESTIÓN. CON CABLE DE 2,5 M

Sondas de Temperatura

Sondas NTC (Resistente al agua)

Tipo de Cable	Mts.	Hilos	Aplicación	ºC	MODELO	CÓDIGO	Precio EUROS
GOMA TERMOPLÁSTICA	1'5	2	AMBIENTE / CONTACTO	-40ºC a +110ºC	**NTC 6x50 mm**	430.401.0006	**23,30**
	3				**NTC 6x50 mm**	430.401.0007	**24,40**

Sondas NTC Standard

Tipo de Cable	Mts.	Hilos	Aplicación	ºC	MODELO	CÓDIGO	Precio EUROS
PVC	1'5	2	AMBIENTE / CONTACTO	-30ºC a +80ºC	**NTC 6x40 mm**	430.401.0008	**13,10**
	3				**NTC 6x40 mm**	430.401.0009	**13,80**
SILICONA	1'5			-50ºC a +110ºC	**NTC 6x40 mm**	430.401.0010	**18,20**
	3				**NTC 6x40 mm**	430.401.0011	**20,10**

Sondas NTC Semitec

Tipo de Cable	Mts.	Hilos	Aplicación	ºC	MODELO	CÓDIGO	Precio EUROS
PVC	1'5	2	AMBIENTE / SEMITEC	-50ºC a +110ºC	**NTC 4x15 mm**	430.401.0012	**12,20**
GOMA TERMOPLÁSTICA	3		CONTACTO / RÁPIDA (V800)		**NTC 4x40 mm**	301.401.0013	**24,00**
			ABRAZADERA / RÁPIDA (EWCM9000)		**NTC 4x16 mm**	430.401.0013	**23,80**

Sondas PTC (Semiconductor)

Tipo de Cable	Mts.	Hilos	Aplicación	ºC	MODELO	CÓDIGO	Precio EUROS
PVC	3	2	AMBIENTE / CONTACTO	-20 a +80ºC	**PTC(N) 6x40 mm**	430.401.0014	**13,80**
SILICONA	1'5		ESTANCA	-55 a +150ºC	**PTC(S) 6x40 mm**	430.401.0015	**19,40**
PVC			AMBIENTE	-20 a +80ºC	**PTC(A)**	430.401.0016	**13,80**
	3		PARA TUBO		**PTC(T)**	430.401.0017	**16,80**
Sin Cable	-		AMBIENTE / PARED	-40 a +120ºC	**PTC(W)**	430.401.0018	**54,70**
SILICONA	3		PINCHO (Mango PVC)	-50 a +140ºC	**PTC(S) 3x150 mm**	430.401.0019	**67,00**
			SONDA Y MANGO "L" 100% INOX		**PTC(S) 6x130 + 8x80**	430.401.0020	**160,00**





Sondas de Temperatura

Sondas Pt1000 (Termo-Resistencia) IP68

Tipo de Cable	Mts.	Hilos	Aplicación	ºC	MODELO	CÓDIGO	Precio EUROS
SILICONA	3	2	AMBIENTE / CONTACTO	-50ºC a +110ºC	**Pt1000 6x40 mm**	430.401.0021	**60,90**
MALLA	1.5				**Pt1000 5x20 mm**	430.401.0022	**21,80**
SILICONA	3				**Pt1000 5x20 mm**	430.401.0023	**25,80**

Sondas Pt100 (Termo-Resistencia RTD)

Tipo de Cable	Mts.	Hilos	Aplicación	ºC	MODELO	CÓDIGO	Precio EUROS
SILICONA	3	2	ESTANCA	-50ºC a +250ºC	**PT100(S)S2 6x100 mm**	430.401.0024	**56,20**
		3			**PT100(S)S3 6x100 mm**	430.401.0025	**63,00**
VETROTEX			AMBIENTE / CONTACTO	-70ºC a +500ºC	**PT100(V) 6x100 mm**	430.401.0026	**73,30**
SILICONA			ESTANCA	-200ºC a +600ºC	**PT100(S) 6x100 mm**	430.401.0027	**145,00**
VETROTEX	1'5	2	AMBIENTE / CONTACTO	-50ºC a +350ºC	**PT100(V2) 6x80 mm**	430.401.0028	**53,70**
	3				**PT100(V2) 6x80 mm**	430.401.0029	**59,80**
		3			**PT100(V) 6x55 mm**	430.401.0030	**60,90**
	1'5				**PT100(V) 6x100 mm**	430.401.0031	**60,90**
	3				**PT100(V) 6x100 mm**	430.401.0032	**63,00**



Sondas de Humedad y Presión

Sondas de Humedad

Novedad

Aplicación	IP	Formato	Precisión	Alimentación	Salida	C. Medición	MODELO	CÓDIGO	Precio EUROS
Humedad	IP65	Caja	± 5%	9..28 Vdc	4..20 mA	0-100 %Hr	**EWHS 2840/W**	432.401.0012	**313,00**
Humedad + Temp.	IP65	Caja	± 3%	9..28 Vdc	4..20 mA + NTC	0-100 %Hr	**EWHS 3040**	432.401.0011	**534,00**
Humedad + Temp.	IP65	Caja	± 3%	9..40 Vdc - 9..28 Vac	4..20 mA + 4..20 mA	0-100 %Hr // -40/60ºC	**EWHS 3140**	432.401.0014	**626,00**
Humedad	IP54	Cilíndrico	± 3%	9..30 Vdc	4..20 mA	0-100 %Hr	**TFHS 200**	432.401.0010	**354,00**
Humedad + Temp.	IP54	Cilíndrico	± 3%	9..30 Vdc	RS485	0-100 %Hr // -30/70ºC	**TFHS 244**	432.401.0015	**643,00**
Humedad + Temp.	IP67	Cilíndrico	± 2%	9..30 Vdc	4..20 mA + NTC	0-100 %Hr // -30/70ºC	**SS301 D**	432.401.0013	**511,00**



TFHS 200
TFHS 244
SS301D



EWHS 2840/S
EWHS 3040
EWHS 3140

Sondas / Transductores de Presión

Tipo de Cable	Temperatura de Trabajo	Tensión de Alimentación	Conexión	Señal de Salida	MODELO	CÓDIGO	Precio EUROS
-0,5..7 bares (relativo) / 0,5 ..8 bares (absoluto	-40ºC-100ºC	8..32V	1/4 Macho SAE	4..20 mA	**EWPA 007**	432.401.0004	**220,00**
	-20ºC-80ºC	8..28V	1/4 Hembra SAE		**SPA007**	301.401.0014	**142,00**
0..30 bares (relativo) / 1..31 bares (absoluto)	-40ºC-100ºC	8..32V	1/4 Macho SAE		**EWPA030**	432.401.0005	**220,00**
	-20ºC-80ªC	8..28V	1/4 Hembra SAE		**SPA030**	432.401.0006	**141,00**



Sondas / Transductores Radiométricos

Rango de Presión	Temperatura de Trabajo	Tensión de Alimentación	Conexión	Señal de Salida	MODELO	CÓDIGO	Precio EUROS
0..10 bar(abs)/-1..9bar (rel.)	-40ºC..100ºC	5Vcc+-0,5	1/4 Hembra SAE	0,5 - 4,5 v	**EWPD 010**	432.401.0007	**145,00**
0..30 bar (abs)/-1..29 bar (rel)	-20ºC..80ºC				**EWPD 030**	432.401.0008	**145,00**
0..46 bar (abs)/-1..45 bar (rel.)	-40ºC..100ºC				**EWPD 050**	432.401.0009	**183,00**

• Conexión 3 hilos.



Accesorios

Descripción	MODELO	CÓDIGO	Precio EUROS
Caja de acero inox. vertical con tapa troquelada para montaje de un aparato no incluido + interruptor.	**IDSVE**	490.401.0001	**75,80**
Caja de PVC vertical con tapa troquelada para montaje de dos aparatos no incluido.	**IDDVE**	490.401.0002	**77,30**
Caja de PVC con tapa troquelada para montaje de Termómetro EM300 y sonda NTC incluidos	**CAJA EM300**	490.401.0003	**136,00**

• Potencia nominal 3 VA. Aislamiento p/s 4,5 KV.
• Material en existencias hasta finalización de STOCK.



Controladores Electrónicos / Termostatos

Serie Coolmate

Dígitos 1er Display	Dígitos 2º Display	Tipo Sonda Termostato 1 y 2 Tipo Sonda Desescarche 1 y 2	Relé Desescarche	Relé 2º Desescarche	Relé Ventilador y Relé 2º Ventilador	MODELO	CÓDIGO	Precio EUROS
3	4	NTC/PTC	16A	5A	5A	**XLR470-501C1**	421.407.0001	**273,00**

Alimentación 230V
Serie XLR 470 para 2 circuitos independientes con desescarches independientes.
Modelos con salida RS485 incorporada.
8 botones de teclado y 4 sondas.
1 entrada digital configurable y 1 contacto de puerta.
8 salidas de Relé. Relé Compresor y Relé 2º Compresor de 20A
Relé Luz de 16A y Relé Alarma de 8A.
Con Conexión para llave de programación, Zumbador y Reloj en tiempo real.



E-Class

Nº Sondas tipo NTC	Salidas Relé	Relé Compresor	Relé Desescarche	Relé Ventiladores	Dimensiones (mm)	MODELO	CÓDIGO	Precio EUROS Sin Sonda
1	1	20A	-	-	34x72x50	**XR02CX-5N0C1**	421.407.0002	**46,50**
2	3	20A	8A	5A	34x72x59	**XR06CX-5N0C1**	421.407.0003	**64,40**

Alimentación 230V
Resolución decimal.
Protección frontal IP65.
Controladores con 3 dígitos por Display.
Ambos Controladores con 1 Entrada Digital.
Ambos Controladores incluyen Conexión para llave de programación.
NOTA: Se pueden pedir con dígitos en otro color, blanco, azul, etc.
Consultar precio y cantidades mínimas.





Nº Sondas	Tipo Sondas	Salidas Relé	Relé Compresor	Relé Desescarche	Relé Luz o alarma	Salida serie	MODELO	CÓDIGO	Precio EUROS Sin Sonda
1	NTC/PTC	1	20A	No (paro compresor)	-	TTL	**XR20CX-5N0C1**	401.407.0001	**53,90**
1		2		No (paro compresor)	8A		**XR30CX-5N0C1**	401.407.0002	**61,10**
2		2		8A	-		**XR40CX-5N0C1**	401.407.0003	**61,10**

Alimentación 230V
Posibilidad de XREP display a distancia bajo pedido.
Posibilidad del XR77CX con carga de relés separada.
En una cámara con dos evaporadores, el XR64CX controla los dos desescarches.
Controladores con 3 dígitos por Display.
Controladores con 1 Entrada digital.
Los tres Controladores incluyen Conexión para llave de programación.



Serie WING BASIC

Nº Sondas	Tipo Sondas	Entradas digitales	Salidas Relé	Relé Compresor	Relé Ventiladores	Relé Desescarche	Relé Luz o ON/OFF	Salida serie	MODELO	CÓDIGO	Precio EUROS Sin Sonda
3	NTC/PTC	2	2	20A	-	-	8A	TTL	**XW20L-5N0C0-N**	421.407.0004	**83,90**
2		1	2		-	-	8A		**XW20LS-5N0C1-N**	421.407.0005	**79,80**
2		1	3		-	8A	8A		**XW40LS-5N0C1-N**	421.407.0006	**87,90**
4		2	4		8A	8A	8A		**XW60L-5N0C0-N**	421.407.0007	**92,20**

Alimentación 230V
6 Botones de Teclado.
3 Dígitos Display.
Los cuatro Controladores incluyen Conexión para llave de programación.



Sondas de Temperatura y Humedad Transductores y Accesorios.

Sondas PTC

Cable	Rango de Temperatura	MODELO	CÓDIGO	Precio EUROS
PVC - 1,5 m	-30 ºC - +80 ºC	**S6 1,5 m**	430.407.0001	**7,40**



Sondas NTC

Cable	Rango de Temperatura	MODELO	CÓDIGO	Precio EUROS
Silicona - 1,5 m IP67 Sensor metálico (batería)	-40 ºC - +110ºC	**NS6S 1,5 m**	430.407.0002	**9,50**





Sondas Humedad/Temperatura

Temperatura de Operación / Precisión	Rango de Medición	MODELO	CÓDIGO	Precio EUROS
0 ºC - +60 ºC / ± 5%	30 - 90% Hr	**XH10P-00000**	430.407.0003	**83,40**
0 ºC - +70 ºC / ± 3%	0 - 99% Hr	**XH20P-00000**	430.407.0004	**169,00**



Alimentación 9-18 VAC - 19-35 VDC
Salida 4-20 mA

TRANSDUCTORES DE PRESIÓN

Rango de Presión	MODELO	CÓDIGO	Precio EUROS
Transductor de 2 hilos con salida 4-20 mA y rango de medición -0,5 - 7bar. Conexión Macho.	**PP07 M**	431.407.0001	**139,00**

Alimentación: 4,5-5,5VDC.
Salida 0,5-4,5VDC.
Protección IP65.
Temperatura de operación: -40 - +135 ºC.
Temperatura de almacenaje: -40 - +135 ºC.
Precisión: 1,2% F.S.



ACCESORIOS PARA CONTROLADORES DIXELL

Llave programación fácil

Descripción	MODELO	CÓDIGO	Precio EUROS
"Display remoto para lectura de temperatura para ser usado con controladores Dixell Compatibles". El panel frontal es IP65 y hace la instalación fácil en cualquier parte que la temperatura necesite ser mostrada." Para la serie XR PRIME CX.	**Hot key**	490.407.0001	**8,20**





Termostatos / Termómetros

OSAKA

Termostatos Digitales para Refrigeración (Estándar)

Rango	Relés	Alimentación	Entradas	Dimensiones	MODELO	CÓDIGO	Precio EUROS
-50/+150 ºC	1	230V	PTC/NTC (Incluye NTC-1)	32 x 74	**T 20-CLIC**	421.403.0008	**69,60**
			NTC (Incluye NTC-1)		**F 1**	421.403.0081	**72,20**
-50/+150 ºC		230…110V	PTC/NTC (Incluye NTC-1)		**F 100**	421.403.0009	**92,40**
-50/+110 ºC	2		2 x PTC/NTC (Incluye NTC-1)		**F 200**	401.403.0003	**113,00**
-50/+150 ºC	3		2 Sondas NTC-1		**F 300**	401.403.0019	**141,00**
-50/+150 ºC	4		4x PTC/NTC/PT1000		**F 500**	401.403.0020	**214,00**
-50/+110 ºC			4x PTC/NTC/PT1000/RS485		**F 500 RS**	401.403.0007	**268,00**



Termostato Digital para refrigeración con función de descarches. De 1 a 4 reles con punto decimal y frontal IP65.
Posibilidad de incorporar 2 sondas PTC/NTC a partir del termostato de 2 reles.
1, 2, 3 y 4 relés configurables.

Descripción	MODELO	CÓDIGO	Precio EUROS
Adaptador de Línea TTL a RS485. Formato Key Mini y Compacto. Alimentación a través de la TTL del instrumento. Incluye cable conector. Compatible con las líneas F/QB/M/Compact.	**KEY TTL-RS**	490.403.0003	**39,50**



Termostatos Murales Digitales para Refrigeración

Rango	Relés	Alimentación	Entradas	Dimensiones	MODELO	CÓDIGO	Precio EUROS
-50.0/+150.0 ºC -50.0/+110.0 ºC	1	230…110 V	PTC / NTC (Incluye NTC-1)	Mural	**M1**	401.403.0008	**90,70**
	3		2x PTC / NTC (Incluye 1x NTC-1)		**M3**	401.403.0009	**124,00**



Termostato Digital para refrigeración. Punto decimal. Display azúl de 4 dígitos.
El M1 y M3 tienen 8 A-AC1 (resistencias) y 3 A-AC3 (compresores) 1/2 HP.

Termostatos Digitales para Refrigeración tipo Rain DIN

Rango	Relés	Alimentación	Entradas	Dimensiones	MODELO	CÓDIGO	Precio EUROS
-50.0/+150.0 ºC -50.0/+110.0 ºC	1	230… 110 V	PTC / NTC (Incluye NTC-1)	RAIL DIN	**OF 41-AZ**	401.403.0010	**110,00**
	3		2x PTC / NTC		**OF 43-AZ**	421.403.0010	**201,00**



Termostato Digital para refrigeración. Punto decimal. Display de 4 dígitos. Frontal IP65. Con conector para COPY-KEY.

Termostatos Digitales Compactos para Refrigeración

Rango	Relés	Alimentación	Entradas	Dimensiones	MODELO	CÓDIGO	Precio EUROS
-50.0/+150.0 ºC -50.0/+110.0 ºC	2	230… 110 V	2x PTC / NTC (1 Sonda NTC-1 Incluida)	185 x 38	**COMPACT 2R Red Gris**	401.403.0011	**125,00**
	3				**COMPACT 3R Red Gris**	401.403.0012	**131,00**
	3				**COMPACT 3R Blue Inox**	401.403.0013	**201,00**
	4				**COMPACT 4R Blue Inox**	401.403.0014	**188,00**



Termostato digital compacto con botonera frontal integrada (paro/ marcha, luces, descarche manual, parámetros...).
Control de compresor, ventiladores, descarche o luces. Regulación 1 o 2 sondas. Frontal INOX IP65. Conexión a X2.
2R: 2 relés (1 conmutado + 1 simple), 3R: 3 relés (1 conmutado + 2 simples), 4R: 4 relés (1 conmutado + 3 simples).
1 entrada digital. Display azul. 4 dígitos.

Rango	MODELO	CÓDIGO	Precio EUROS
Visualizador duplicador de temperatura (remoto) para OF / Compact / TSF. Incluye cable conexión 2 metros autoalimentado a través del equipo Master.	**X2**	421.403.0011	**58,50**



Termostatos / Termómetros

OSAKA

Termómetros Digitales Standard

Rango	Montaje	Alimentación	Dimensiones	MODELO	CÓDIGO	Precio EUROS
-40ºC / +70ºC	Mural	Batería posterior	28 x 48 x 14	**OI 10**	421.403.0001	**24,50**
	Panel	Batería frontal	28 x 56 x 18	**OI 10-F**	421.403.0002	**27,70**



- Indicador digital de temperatura panelable. Económico.
- Dimensiones reducidas. Pantalla LCD. 3 metros de cable con sonda.

-50ºC / +150ºC	Panel	230 V	32 x 74	**OI 22**	421.403.0003	**69,80**



- Indicador digital PTC / NTC con tres digitos de temperatura, frontal IP65 y sonda NTC 1 incluida.

Termómetro Digital Gran Formato

-999,9 / +999,9ºC	Mural	230 V	135 x 225	**OIG-MA**	421.403.0004	**808,00**



- Indicador de temperatura PT100 con sonda incluida.

Termómetro Digital Panelable Gran Formato

-50ºC / +99ºC	Panel	TS B - SPLIT	50 x 96	**TS B30-BLUE**	401.403.0001	**116,00**
			97 x 135	**TS B55-BLUE**	401.403.0002	**149,00**
-	-	230..110 V	67 x 101	**TS B-SPLIT**	421.403.0005	**67,00**



- Termostato digital Gran display (Touch System). PTC/NTC. Calor/frío/descarche/ventiladores. Teclado Táctil.
- Display azul alta nitidez. Punto decimal. Zumbador interno. Frontal IP65. Design Control (Necesita módulo potencia TS B-SPLIT que contiene 4 relés).

Termo Higrómetro Digital de Sobremesa o Pared

-50ºC / +70ºC 20-99 % HR	Mural	Batería 1,5 V	90 x 133	**OI 20-N**	421.403.0006	**82,50**



- Termohigrómetro. Display temperatura + display %HR.
- Lectura máxima y mínima de temperatura y humedad. Montaje en pared o sobremesa

Termo Higrómetro Digital Panelable con 4 Reles

Rango	Relés	Alimentación	Dimensiones	MODELO	CÓDIGO	Precio EUROS
3x PTC/NTC 1x 0/4..20 mA	4	230…110 V	32 x 74	**OK 33 THR**	421.403.0007	**252,00**



- Indicador/Regulador digital panelable de temperatura + humedad.
- Doble display. 4 relés configurables a dos reles zona muerta para temperatura y dos reles zona muerta para humedad. 1 entrada 0/4...20 mA. 3 entradas PTC/NTC. IP65.
- Funcionamiento configurable gestión frío/calor/secado/humectar/alarmas/descarche (Fan + Def).

Sondas de humedad

Sonda	Tipo	Rango	MODELO	CÓDIGO	Precio EUROS
Sensor Humedad de 0..100%HR. Cuerpo redondo INOX Ø50 mm. Señal 4..20 mA. Protección IP67. Alimentación 10...25 Vdc. 1,5 m. de cable PVC. Vaina 130x Ø22 mm. Precisión 2%.	4,,20 mA	0..100% HR	**CP 50**	432.403.0001	**290,00**
Sensor Humedad de 0..100%HR. Cuerpo TUBULAR INOX. Señal 4..20 mA. Protección IP65. Alimentación 10...25 Vdc. 1,5 m. de cable PVC. Vaina 130x Ø22 mm. Precisión 2%.	4,,20 mA	0..100% HR	**CP 84-T**	432.403.0002	
Sensor mixto de humedad+temperatura. (-40/70ºC); [0/100 %HR]. Cuerpo PVC Tubular. 2x señal 4…20 mA. Alimentación 10,,25 Vdc. Vaina 130x22 mm.	2x 4,,20 mA	0..100% HR; -40/+70 ºC	**CP 97-T**	432.403.0003	**503,00**







Sondas de Temperatura / Humedad / Presión

OSAKA

Sondas Temperatura Tipo PTC

Sonda	Tipo	Rango	MODELO	CÓDIGO	Precio EUROS
Sonda de temperatura tipo PTC a 2 hilos. Vaina INOX 30 x 6 mm. Resinada. 1,5 metros de cable PVC.	PTC	-30/+80ºC	**S 6**	430.403.0001	**16,40**
Sonda de temperatura tipo PTC a 2 hilos. Vaina INOX 40 x 6 mm. Resinada. 2 metros de cable PVC.	PTC	-30/+80ºC	**S 6 (2)**	430.403.0002	**19,60**
Sonda de temperatura tipo PTC a 2 hilos. Vaina INOX 40 x 6 mm. Resinada. 1,5 metros de cable PVC.	PTC	-30/+80ºC	**S 6-R**	430.403.0003	**17,90**
Sonda de temperatura tipo PTC a 2 hilos. Vaina INOX 40 x 6 mm. Resinada. 2 metros de cable silicona.	PTC	-50/+120ºC	**S 6-S**	430.403.0004	**19,60**
Sonda de temperatura AMBIENTE tipo PTC a 2 hilos. Vaina INOX 40 x 6 mm. 2 metros de cable PVC.Idónea para sistemas que requieran mayor sensibilidad (Ej. aire acondicionado, etc.).	PTC	+5/+70ºC	**SA 6**	430.403.0005	**22,90**
"Sonda de temperatura tipo PTC a 2 hilos. Vaina INOX 2,6 x 1,5 mm. 2 metros de cable PVC. Idónea para medición en TUBERÍAS con diámetro desde 10 mm hasta 20 mm."	PTC	-30/+80ºC	**ST 6**	430.403.0006	**22,90**
"Sonda de temperatura tipo PTC a 2 hilos. Vaina INOX disco de 12 mm. 2 metros de cable PVC. Idónea para medición en tuberías/contacto. Fácil colocación con bridas u otros sistemas."	PTC	-50/+120ºC	**SO 6**	430.403.0007	**35,80**
"Sonda de temperatura tipo PTC a 2 hilos. Vaina INOX 25 x 6 mm. 2 metros de cable PVC con rosca 1/4 macho. Idónea para cubas, depósitos, motores, etc."	PTC	-50/+120ºC	**SC 6**	430.403.0008	**60,10**
"Sonda de temperatura tipo PTC a 2 hilos. Vaina INOX terminación pincho 100 x 6 mm. 2 metros de cable PVC con protección mediante muelle."	PTC	-50/+120ºC	**SP 6**	430.403.0009	**35,80**
Sonda de temperatura tipo PTC a 2 hilos. Vaina INOX terminación pincho cónico 110 x 6 mm con mango termoplástico. 3 metros de cable PVC con protección mediante retráctil.	PTC	-50/+120ºC	**SP 6-M (3)**	430.403.0010	**107,00**

Sondas Temperatura Tipo NTC

Sonda de temperatura tipo NTC a 2 hilos. Vaina goma 15 x 5 mm. 1,5 metros de cable termoplástico.	NTC	-30/+80ºC	**NTC 1**	430.403.0011	**16,40**
Sonda de temperatura tipo NTC a 2 hilos. Vaina INOX 40 x 6 mm. Resinada. 1,5 metros de cable PVC. Idónea para ambientes secos o humedos.	NTC	-50/+120ºC	**NTC 2-R**	430.403.0012	**22,90**

Sondas Temperatura Tipo PT100

Ø Sonda de temperatura tipo PT100 a 3 hilos. Vaina INOX 40 x 6 mm. 2 metros de cable silicona.	PT100	-40/+180ºC	**PT S**	430.403.0013	**34,30**
Sonda de temperatura tipo PT100 a 3 hilos. Vaina INOX 40 x 6 mm. Resinada. 2 metros de cable silicona.	PT100	-40/+180ºC	**PT S-R**	430.403.0014	**42,40**
Sonda de temperatura tipo PT100 a 3 hilos. Vaina INOX 100 x 6 mm. 2 metros de cable silicona.	PT100	0/+200ºC	**PT 6-S**	430.403.0015	**53,60**
Sonda de temperatura tipo PT100 a 3 hilos. Vaina INOX 100 x 6 mm. 2 metros de cable silicona. Idónea para bajas temperaturas."	PT100	-80/+200ºC	**PT 6-SB**	430.403.0016	**81,20**
Sonda de temperatura tipo PT100 a 3 hilos. Vaina INOX 100 x 6 mm. 3 metros de cable vetrotex (fibra de vídreo + malla metálica).	PT100	0/+500ºC	**PT 6-F**	430.403.0017	**69,90**
Sonda de temperatura tipo PT100 a 3 hilos. Vaina INOX disco de 12 mm. 2 metros de cable silicona. Idónea para medición en tuberías/contacto. fácil colocación con bridas u otros sistemas.	PT100	-50/+200ºC	**PT SO-6**	430.403.0018	**128,00**

Sondas de Humedad

Sensor Humedad de 0..100%HR. Cuerpo redondo INOX Ø50 mm. Señal 4..20 mA. Protección IP67. Alimentación 10...25 Vdc. 1,5 m. de cable PVC. Vaina 130x Ø22 mm. Precisión 2%.	4,,20 mA	0..100% HR	**CP 50**	432.403.0001	**290,00**
Sensor Humedad de 0..100%HR. Cuerpo TUBULAR INOX. Señal 4..20 mA. Protección IP65. Alimentación 10...25 Vdc. 1,5 m. de cable PVC. Vaina 130x Ø22 mm. Precisión 2%.	4,,20 mA	0..100% HR	**CP 84-T**	432.403.0002	
Sensor mixto de humedad+temperatura. (-40/70ºC); [0/100 %HR]. Cuerpo PVC Tubular. 2x señal 4…20 mA. Alimentación 10,,25 Vdc. Vaina 130x22 mm.	2x 4,,20 mA	0..100% HR; -40/+70 ºC	**CP 97-T**	432.403.0003	**503,00**

Sondas de Presión

Sonda de Presión. Salida 4...20 mA. Conexión Frigorífica 7/16" UNF (SAE). Linealidad: 0.3% Estabilidad: 0.2 %. Alimentación de 8…28 Vdc.	0,5 a 8 Bar	**PP08**	431.403.0001	**193,00**
	0 a 30 Bar	**PP30**	431.403.0002	
	-1/30 Bar; 0/31 Bar	**PP31**	431.403.0003	**167,00**



Termostatos

AKO

Termostatos de Temperatura

Sonda	Relé	Tensión	Montaje	RS485	Dimensiones (mm)	MODELO	CÓDIGO	Precio EUROS
1 x NTC incluída	0	12Vac	Panel	NO	58x26	**AKO-13012**	421.402.0001	**74,40**
		230Vac				**AKO-13023**	401.402.0001	**74,10**
1 x NTC incluída ó PTC	0	12/24Vac	Panel	NO	72x34	**AKO-D14012**	421.402.0002	**64,10**
		230Vac				**AKO-D14023**	421.402.0003	**62,20**
				SI		**AKO-D14023-C**	421.402.0004	**137,66**
1 x NTC incluída	1	12Vac	Panel	NO	58x26	**AKO-13112**	401.402.0002	**77,00**
		230Vac				**AKO-13123**	401.402.0003	**71,90**
1 x NTC incluída ó PTC	1	12/24Vac	Panel	NO	72x34	**AKO-D14112**	401.402.0004	**65,30**
		230Vac				**AKO-D14123**	401.402.0005	**69,80**
1 x NTC INCLUIDA	0	230Vac	Mural	NO	80x120	**AKO-14605**	401.402.0006	**83,02**
1 x NTC INCLUIDA	1	230Vac	Mural	NO	80x120	**AKO-14615**	421.402.0005	**95,30**
1 x NTC INCLUIDA ó 1 x PTC	0	230Vac	Mural	NO	94x71	**AKO-14602**	421.402.0006	**100,00**
1 x NTC INCLUIDA ó 1 x PTC	1	230Vac	Mural	NO	94x71	**AKO-14610**	401.402.0007	**113,52**
1 x NTC INCLUIDA ó 1 x PTC	3	230Vac	Mural	NO	94x71	**AKO-14632**	421.402.0007	**165,00**
1 x NTC INCLUIDA ó 1 x PTC	4	230Vac	Mural	NO	94x71	**AKO-14642**	421.402.0008	**228,00**
1 x NTC/PTC/PT100	2 x SPDT 8(3)A	230Vac	-	NO	72x34	**AKO-14726**	401.402.0008	**165,00**
TERMOPARJOK	ZONA NEUTRA							
2xNTC	2 x SPDT 12(9)A	12Vac	Panel	NO	72x34	**AKO-D14212**	421.402.0009	**109,28**
(1xNTC INCLUIDA)	SPDT 8(4)A	230Vac				**AKO-D14223**	421.402.0010	**113,00**
2xNTC	SPDT12(9)A	12Vac	Panel	NO	72x34	**AKO-D14312**	421.402.0011	**131,30**
(1xNTC INCLUIDA)	SPDT5(4)A / SPDT8(4)A	230Vac				**AKO-D14323**	421.402.0012	**126,05**
2xNTC	SPDT12(9)A	230Vac	Panel	SI	72x34	**AKO-D14323-C**	421.402.0013	**195,44**
(1xNTC INCLUIDA)	SPDT5(4)A / SPDT8(4)A							
3xNTC	4xSPDT5(4)A	12Vac	Panel	SI	72x34	**AKO-D14412RC**	421.402.0014	**233,21**
(1xNTC INCLUIDA)		230Vac				**AKO-D14423RC**	421.402.0015	**235,00**



- (1) El rango es programable en función del tipo de unidad de valor que se desea controlar.
- (2) Sonda no incluida, en función del tipo de aplicación ver accesorios. Pag.1
- 1 Entrada para cambio de SET POINT
- ON/OFF: 2 Relés de salida 8A SPDT. Entrada 4-20mA.
- 4 Modos de funcionamiento: 2 etapas independientes, 2 etapas relacionadas.
- Zona neutra y 1 etapa con alarma.
- Sonda de humedad AKO-80013 y AKO-B0040.

Reguladores de Temperatura Frontal Largo hasta 2 Sondas

Rango °C	Montaje	Sonda (2)	Tensión	Dimensiones (mm)	MODELO	CÓDIGO	Precio EUROS
-49,9 a +99,9	Panel	NTC	230V 50/60Hz	149 x 30 x 57,7 mm	**AKO - 10123**	401.402.0009	**134,53**
					AKO - 10223	421.402.0017	**149,18**
					AKO - 10323	421.402.0018	**155,00**
					AKO - D10123	421.402.0019	**87,60**
					AKO - D10223	421.402.0020	**113,00**
					AKO - D10323	421.402.0021	**134,53**

- (1) 2 sondas: todos los apartados tienen 1ª sonda incluída en el precio y 2ª sonda opcional.
- Teclado con 6 pulsadores: SET, subir, bajar, desescarche, ON/OFF y luz.
- AKO 10123: 16A SPST (compresor) + SPST 8A (Luz). (2 Relés).
- AKO 10223: 16A SPST (compresor) + SPST 8A (Luz) + SPST 8A (Desescarche o Ventiladores). (3 Relés).
- AKO 10323: 16A SPST (compresor) + SPST 8A (Luz) + SPDT 8A (Desescarche) + SPST 8A (Ventiladores). (4 Relés).
- Dimensiones de hueco para montaje en panel 150 x 31.



Termostatos

AKO

Reguladores de Temperatura de Panel y Carril DIN

Relé Control	Relé Desescarche	Relé Ventiladores	Relé Alarma	Reloj Tiempo Real	Alarma Interna	Montaje	MODELO	CÓDIGO	Precio EUROS
SI	-	-	-	-	-	Carril DIN	**AKOTIM-21TE**	421.402.0023	**160,00**
SI	SI	-	-	-	-	Carril DIN	**AKOTIM-22TE**	421.402.0025	**163,00**
SI	SI	SI	-	-	-	Carril DIN	**AKOTIM-23TE**	401.402.0010	**168,06**
SI	-	-	SI	SI	SI	Panel	**AKOTIM-11ARTEB**	421.402.0027	**207,00**
SI	SI	-	SI	SI	SI	Panel	**AKOTIM-12ARTEB**	421.402.0029	**210,00**
SI	SI	SI	SI	SI	SI	Panel	**AKOTIM-13ARTEB**	421.402.0031	**214,32**
						Carril DIN	**AKOTIM-23ARTEB**	401.402.0011	**220,58**

- Grados en ºC o ºF opcional por programa.
- Información bajo contraseña (password).
- Tensión de alimentación 230V.
- 3 Relés: SPST 16A (Compresor) + SPST 8A (Ventiladores).
- Entrada digital.
- Entrada sonda para temperatura independiente.
- 1 sonda NTC incluída.
- Conector para módulo RS485 a PC.

Notas:
- Controla los Puntos de Control Criticos (PCCs).
- Análisis de Peligros y Puntos de Control Críticos (APPCC).
- Especial aplicación en AUTOCONTROL en Seguridad Alimentaria.
- Dimensiones de hueco para montaje en panel 70,5 x 28,5.
- Montaje para carril DINl. (4 módulos).



Controladores de Temperatura – Tipo de Control ON-OFF ó PID

Rango (1) ºC	Montaje	Sonda (2)	Tensión	Dimensiones L x A x F	Tipo de Control	MODELO	CÓDIGO	Precio EUROS
Ver notas	Panel	Ver notas	24 a 48 V ca/cc	48x48x119mm	ON/OFF	**AKO-15440**	421.402.0032	**551,46**
			100 a 240 V 50/60 Hz		ON/OFF	**AKO-15490**	421.402.0033	**367,00**
			24 a 48 V ca/cc		PID	**AKO-15400**	421.402.0034	**512,00**
			100 a 240 V 50/60 Hz		PID	**AKO-15450**	421.402.0035	**469,00**
			24 a 48 V ca/cc		PID	**AKO-15402 (*)**	421.402.0036	**681,75**
			100 a 240 V 50/60 Hz		PID	**AKO-15452 (*)**	421.402.0037	**681,75**
			24 a 48 V ca/cc		PID	**AKO-15410 (**)**	421.402.0038	**630,24**
			100 a 240 V 50/60 Hz		PID	**AKO-15460 (**)**	421.402.0039	**523,00**
			24 a 48 V ca/cc		PID	**AKO-15430**	421.402.0040	**700,00**
			100 a 240 V 50/60 Hz		PID	**AKO-15480**	421.402.0041	**579,00**
			24 a 48 V ca/cc		PID	**AKO-15437 (*)**	421.402.0042	**819,00**
			100 a 240 V 50/60 Hz		PID	**AKO-15487 (*)**	421.402.0043	**698,00**
			24 a 48 V ca/cc		PID	**AKO-15413 (**)**	421.402.0044	**772,00**
			100 a 240 V 50/60 Hz		PID	**AKO-15463 (**)**	421.402.0045	**656,00**

- Controlador diseñado para visualizar y controlar procesos de forma ajustada mediante control ON/OFF ó PID.
- Formato 48x48
- 2 Relés de salida.
- Entrada configurable para sonda Pt100, Termopar J ó K y 4-20mA.
- 1 Entrada Digital salida para SSR configurable.

(1) El rango de temperatura de -100ºC a +1370ºC según modelo sonda.
(2) Sonda no incluída.En función del tipo de aplicación.
(*) con comunicación RS485
(**) 3 relés de salida.



Sondas y Accesorios

AKO

Sondas

Descripción	Escala ºC	MODELO	CÓDIGO	Precio EUROS
Sonda NTC con cable long. 1,5 mts. 2 hilos	-50....+100	**AKO-14901**	430.402.0001	**10,50**
Sonda NTC con cable long. 2 mts. 2 hilos		**AKO-14902**	430.402.0002	**11,10**
Sonda NTC con cable long. 3,0 mts. 2 hilos		**AKO 14903**	430.402.0003	**13,80**
Sonda NTC con cable long. 6,0 mts. 2 hilos		**AKO-14906**	430.402.0004	**33,40**
Sonda NTC IP 68 AISI 304 con cable long. 1,5 mts. 2 hilos		**AKO-15561**	430.402.0005	**18,80**
Sonda NTC IP 68 AISI 304 con cable long. 3 mts. 2 hilos		**AKO-14915**	430.402.0006	**105,04**
Sonda PTC con cable long. 1,5 mts. 2 hilos	-50....+150	**AKO-155801**	430.402.0007	**16,70**
Sonda PTC con cable long. 2 mts. 2 hilos		**AKO-155802**	430.402.0008	**21,01**
Sonda PTC con cable long. 3 mts. 2 hilos		**AKO-155803**	430.402.0009	**23,60**
Sonda Pt-100 con cable con trenza long. 2,0 mts. 3 hilos	-40....+180	**AKO-15585A**	430.402.0010	**74,64**
	-60....+350	**AKO-15587**	430.402.0011	**91,60**
Sonda de humedad en caja + convertidor 4-20 mA.	10 a 95 %	**AKO-80013**	432.402.0002	**904,46**
Sonda de humedad tubular 4-20 mA	5 a 95 %	**AKO-80040**	432.402.0001	**376,00**










Accesorios

Descripción	MODELO	CÓDIGO	Precio EUROS
Cable para prolongación de sondas (1)	**AKO-15586**	420.402.0013	**6,26**
Transformador 120-230 V / 12 V 3 VA	**AKO-15590**	421.402.0046	**26,00**
Vaina protectora de acero inox rosca 1/2" GAS	**AKO-155908**	421.402.0047	**84,30**





Termostatos

CAREL

TERMOSTATOS ELECTRÓNICOS PARA REFRIGERACIÓN

PJEZ EASY			Sondas	MODELO	CÓDIGO	Precio EUROS
Nº Relés	Alimentación	Salidas				
-	230V	ermómetro	2 ó 3 entradas NTC y 1 entrada DI	**PJEZM0N010**	401.400.0033	**67,00**
1 (16A)		Compresor	2 entradas NTC y 1 entrada DI o NTC	**PJEZS0P000**	401.400.0035	**82,10**
2 (8A+8A)		Compresor, Desescarche	2 entradas NTC y 1 entrada DI o NTC	**PJEZY0H000**	401.400.0036	**85,20**
3 (2HP+8A+8A)		Compresor, Desescarche, Ventilador	2 entradas NTC y 1 entrada DI o NTC	**PJEZC0H000**	401.400.0051	**106,00**

- Reguladores electrónicos por microprocesador con visualización por LED.
- Aplicación: unidades frigoríficas, vitrinas y mostradores frigoríficos.
- Teclado completamente plano: HACCP en limpieza.
- Protección IP65
- Gestión de alarma de alta temperatura del condensador.
- Reloj a tiempo real para gestión de set point nocturno y desescarches programados.
- Multiset de parámetros (hasta 4 diferentes configurables a través de ordenador y software VPM)
- Entrada digital programable: alarma externa, desescarche, funcionamiento nocturno, on/off remoto, activación de la salida aux, interruptor de puerta con gestión de ventilaciones y compresor, cambio de modo funcionamiento directo/inverso, sonda para alarma de condensador sucio, sonda de producto.



POWER COMPACT			Sondas	MODELO	CÓDIGO	Precio EUROS
Nº Relés	Alimentación	Salidas				
3 (30A+8A+5A) +1 Aux.(5A)	115/230V	Compresor, Desescarche,Ventilador, Aux	2 entradas NTC y 2 entradas DI o NTC	**PB00C0SNFA**	401.400.0041	**137,00**



IR 33 +			Sondas	MODELO	CÓDIGO	Precio EUROS
Nº Relés	Alimentación	Salidas				
1 (2HP)	230V	Compresor	2 entradas NTC y 1 entrada DI	**IREVS0EHA0**	401.400.0052	**98,20**
4 (16A+8A+8A+8A)	12V	Compresor, Desescarche,Ventilador, Aux	2 entradas NTC y 2 entradas DI	**IREVN00N00**	401.400.0053	**102,00**
3 (2HP+8A+5A)	230V	Compresor, Desescarche, Ventilador	2 entradas NTC y 1 entrada DI	**IREVF0EHA0**	401.400.0054	**115,00**
3 (2HP+8A+8A)+1 Aux.(8A)	115/230V	Compresor, Desescarche,Ventilador, Aux	2 entradas NTC y 2 entradas DI	**IREVC0HE20**	401.400.0055	**159,00**

- DI (entrada digital)



Termostatos

CAREL

TERMOSTATOS ELECTRÓNICOS PARA REFRIGERACIÓN

IR33 DIN (Montaje en carril DIN cuadro eléctrico)			Sondas	MODELO	CÓDIGO	Precio EUROS
Nº Relés	Alimentación	Salidas				
1 (16A)	12 a 24 Vac	Compresor	2 entradas NTC y 3 entradas digitales	**DN33S0LR00**	401.400.0005	**100,00**
3 (16A+16A+8A) +1 Aux.(8A)		Comp.+Deses.+vent evap+luz Aux1		**DN33C0LR00**	401.400.0006	**118,00**
				DN33C0LC00	401.400.0007	**151,00**
				DN33C0LB00	401.400.0008	**154,00**

- IR33: control remoto por infrarrojos, display (03 cifras con punto decimal), normas HACCP garantiza control de temperatura en productos conservados.
- Reloj tiempo real, desescarche inteligente, alimentación switching, controlador puede funcionar en ambientes de hasta 60ºC
- Relés de potencia de 2HP para el control de compresores frigoríficos de elevada potencia.
- Montaje: encastrado o en carril DIN.
- RS-485: tarjeta de comunicación en todos los modelos.
- 1 ó 2 entradas digitales programables.
- Certificados ISO 9001, CE, UL y VDE.
- IR33 carril DIN: regulación de temperatura y humedad de válvulas solenoides, hardware muy potente, relés de potencia de hasta 2 HP control compresores y gestión de resistencias de desescarche con relés de 16A, versión TOP 5 relés, todos los modelos de serie 2 entradas sondas y 3 entradas digitales.



IR 33 UNIVERSALES (Montaje en panel)		Sondas	MODELO	CÓDIGO	Precio EUROS
Nº Relés	Alimentación				
1	115 a 230Vca (1)	Universales	**IR33V9HR20**	401.400.0020	**137,00**
2			**IR33W9HR20**	421.400.0006	**151,00**
4			**IR33Z9HR20**	401.400.0021	**168,00**
4 SSR			**IR33A9HR20**	421.400.0009	**137,00**
1 + 1 salida analógica 0 a 10 V			**IR33B9HR20**	421.400.0022	**163,00**
2 + 2 salidas analógicas 0 a 10 V			**IR33E9HR20**	401.400.0024	**181,00**



IR 33 UNIVERSALES (Montaje en carril din)		Sondas	MODELO	CÓDIGO	Precio EUROS
Nº Relés	Alimentación				
1	115 a 230Vca (1)	Universales	**DN33V9HR20**	421.400.0138	**156,00**
2			**DN33W9HR20**	421.400.0219	**208,00**
4			**DN33Z9HR20**	421.400.0084	**188,00**
4 SSR			**DN33A9HR20**	421.400.0220	**192,00**
1 + 1 salida analógica 0 a 10 V			**DN33B9HR20**	421.400.0221	**188,00**
2 + 2 salidas analógicas 0 a 10 V			**DN33E9HR20**	421.400.0096	**201,00**

- Reguladores universales de temperatura, humedad, presión, en unidades de acondicionamiento, refrigeración y calefacción.
- * SSR = Relé de estado sólido
- Aplicación: enfriadora de tamaño pequeño, hornos, cámaras climaticas.
- Funciones: regulación PID con auto-tuning, reloj RTC (segun moldelo) para registar alarmas y los ciclos de trabajo.
- En todos los modelos se encuentran disponibles 2 entradas analógicas universales (2EA) y 2 entradas digitales (2ED) para gestionar 2 lazos de regulación independientes
- (1) Otras tensiones de alimentación disponibles. Consultar.



Accesorios

CAREL

VPM (Visual Parameter Manager)- Software programación con PC	MODELO	CÓDIGO	Precio EUROS
Software VPM descargable desde http://ksa.carel.com/	**Software VPM**	-	**-**
Convertidor USB-12C para usar con VPM y llave IROPZKEY00/A0	**IROPZPRG00**	401.400.0027	**185,00**
Llave de programación alimentación 12V baterías incluídas	**IROPZKEY00**	401.400.0009	**93,90**
Llave de programación con alimentación externa 230Vac	**IROPZKEYA0**	401.400.0010	**92,90**











- El VPM Visual Parameter Manager, es un kit compuesto de una llave de programación+un convertidor USB+ software de gestión de archivos y configuraciones especiales.
- Mediante el VPM se pueden programar las llaves IROPZKEY y/o directamente los parámetros de la mayoría de reguladores paramétricos de Carel.
- Incorpora otras funciones como la gestión de prefiles de usuario, creación de gráficos etc..
- El VPM Visual Parameter Manager, es un kit compuesto de una llave de programación+un convertidor USB+ software de gestión de archivos y configuraciones especiales.

Nota: termostatos programables a través del VPM (Visual Parameter Manager)Software programación con PC. Mediante el software VPM, cargaremos los parámetros en la llave y posteriormente al termostato.

DESCRIPCIÓN	MODELO	CÓDIGO	Precio EUROS
Tarjeta conexión serial RS-485 (modelos panel)	**IROPZ48500**	401.400.0011	**47,50**
Mando a distancia, ideal para programar los termostatos a distancia	**IRTRRES000**	401.400.0012	**27,00**
Tarjeta comunicación serial RS485 Con Rx/Tx automático	**IROPZ485S0**	401.400.0025	**52,90**
Telecomando para IR33 universal	**IRTRUES000**	401.400.0026	**25,70**
Protector transparente con tapa tamaño grande	**PBOPZCTR00**	421.400.0012	**10,10**







DESCRIPCIÓN	MODELO	CÓDIGO	Precio EUROS
Transformador 4VA alimentación 240/12	**TRA0060000**	421.400.0003	**17,40**
Transformador 4 VA alimentación 240/24	**TRADR4W024**	421.400.0004	**20,60**

Sondas de Temperatura y Humedad

CAREL

Sondas Pasivas - Serie NTC

Descripción	MODELO	CÓDIGO	Precio EUROS
Sonda IP67, cable 1,5m, rango -50 a +50ºC, bulbo poliolefina	**NTC015HP00**	430.400.0001	**7,60**
Sonda IP67, cable 3m, rango -50 a +50ºC, bulbo poliolefina	**NTC030HP00**	430.400.0004	**9,80**
Sonda IP68, cable 1,5m, -50 a +105ºC bulbo con funda AISI 316	**NTC015WH00**	430.400.0022	**12,00**
Sonda IP68, cable 3m, -50 a +105ºC bulbo con funda AISI 316	**NTC030WH00**	430.400.0005	**16,20**
Sonda IP68, cable 1,5m, rango -50 a 105ºC bulbo AISI 316	**NTC015WF00**	301.400.0047	**13,10**
Sonda IP67, cable 6m, rango -50 a +110ºC bulbo inserción AISI 316	**NTCINF0600**	430.400.0006	**75,50**
Sonda IP65, cable 1,5m, Rango 0 a 150ºC	**NTC015HT00**	430.400.0007	**16,20**
Vaina de Latón 8x60 1/4 gas	**1413306AXX**	430.400.0008	**12,00**
Vaina de Inox 8x 60 1/4 gas	**1413309AXX**	430.400.0009	**22,80**

Sondas Pasivas NTC son transductores para la medición de temperatura.



Sondas Pasivas - Serie PTC

Descripción	MODELO	CÓDIGO	Precio EUROS
Sonda IP67, cable 1,5m, rango -50 a +100ºC	**PTC015W000**	430.400.0003	**14,60**

- Sonda pasiva de temperatura PTC son transductores para la medición de temperatura.
- Solución para aplicaciones tanto de refrigeración como calefacción
- Rango de temperatura: -50T100ºC y 0T150ºC



Sondas Pasivas - Serie PT100

Descripción	MODELO	CÓDIGO	Precio EUROS
Sonda IP67 cable 3 m, -50 / +250 ºC	**PT100000A1**	430.400.0010	**43,20**



Sondas de Temperatura y Humedad

CAREL

Sondas Ambiente - Serie DPW

Rango Temp.	Descripción	MODELO	CÓDIGO	Precio EUROS
NTC (–10 / 60 °C)		**DPWT011000**	432.400.0001	**35,70**
NTC (–10 / 60 °C)		**DPWC111000**	432.400.0002	**133,00**
–10 / 60 °C		**DPWC110000**	432.400.0003	**154,00**
Alimentación: 24VAC DC. Señal de salida: 0 …10 Vdc				
–10 / 60 °C		**DPWC112000**	432.400.0004	**154,00**
Alimentación: 12...24 Vac +/–10% o 8...32 Vdc (min-max). Señal de salida: RS485 serial optoasilada				
–10 / 60 °C		**DPWT014000**	432.400.0005	**155,00**
–10 / 60 °C		**DPWC114000**	432.400.0006	**221,00**



- Aplicación: para instalaciones en ambiente. Montaje en pared.
- Condiciones de funcionamiento Tª: -10°C a 70°C, Humedad: 10 a 90% (sin condensación)
- Tensión de alimentación: seleccionable 09-30Vdc/12-24Vac. Señal de salida seleccionable: -0,5..1VCD, 4…20mA

Sondas de Conducto - Serie DPD

Rango Temp.	Descripción	MODELO	CÓDIGO	Precio EUROS
–20 / 70ºC		**DPDC110000**	432.400.0007	**255,00**
Condiciones de funcionamiento: Temperatura: –10ºC a 70ºC, humedad: <90% (sin condensación)				
NTC (–20 / 70ºC)		**DPDT011000**	301.400.0053	**83,20**
–20 / 70ºC		**DPDC111000**	432.400.0008	**255,00**
–20 / 70ºC		**DPDC210000**	720.702.0043	**397,00**



- Aplicación: para instalaciones en conductos
- Condiciones de funcionamiento Tª: -20°C a 70°C, Humedad: 10 a 90% o 0 a 100% (sin condensación)
- Tensión de alimentación: seleccionable 09-30Vdc/12-24Vac. Señal de salida seleccionable: -0,5..1VCD, 4…20mA

Sondas de Ambiente Industrial - Serie DPP

Rango Temp.	Descripción	MODELO	CÓDIGO	Precio EUROS
NTC (–20 / 70 °C)		**DPPT011000**	432.400.0009	**49,60**
–20 / 70 °C		**DPPC110000**	432.400.0010	**255,00**
–20 / 70 °C		**DPPC111000**	432.400.0027	**255,00**
–20 / 70 °C		**DPPC210000**	432.400.0011	**397,00**
Alimentación: 12...24 Vac +/–10% o 8...32 Vdc (min-max). Señal de salida seleccionable: serial optoaislada				
–20 / 70 °C		**DPPT014000**	432.400.0012	**202,00**
–20 / 70 °C		**DPPC114000**	432.400.0013	**286,00**
–20 / 70 °C		**DPPC214000**	432.400.0014	**442,00**



- Aplicación: para instalaciones en conductos
- Condiciones de funcionamiento Tª: -20°C a 70°C, Humedad: 10 a 90% o 0 a 100% (sin condensación)
- Tensión de alimentación: seleccionable 09-30Vdc/12-24Vac. Señal de salida seleccionable: -0,5..1VCD, 4…20mA

Sondas Universales - Serie ASIT

Rango Temp.	Descripción	MODELO	CÓDIGO	Precio EUROS
–30 / 90ºC	10 - 90% HR sin cond.	**ASIT030000**	432.400.0015	**143,00**



- Aplicación: sirven para medir la temperatura del interior de los circuitos de refrigeración y calefacción. La sonda está en contacto directo con el fluído que se está controlando.
- Condiciones de funcionamiento Tª: -10°C a 70°C, Humedad: >90% (sin condensación)
- Tensión de alimentación: seleccionable 09-30Vdc/12-24Vac. Señal de salida seleccionable: -0,5..1VDC, 4…20mA

Sondas Caudal de aire conducto - Serie DPDQ

Rango Temp.	MODELO	CÓDIGO	Precio EUROS
VOC con salida 0…10 Vcc o 4…20 mA	**DPDQ306000**	432.400.0016	**484,00**
VOC y CO_2 con salida 0…10 Vcc	**DPDQ502000**	432.400.0017	**1.284,00**
CO_2 con salida 0…10 Vcc	**DPDQ402000**	432.400.0018	**1.066,00**

Sonda calidad de aire para conducto.



Sondas Caudal de aire Ambiente - Serie DPWQ

Rango Temp.	MODELO	CÓDIGO	Precio EUROS
VOC con salida 0…10 Vcc o 4…20 mA	**DPWQ306000**	432.400.0019	**312,00**
VOC y CO_2 con salida 0…10 Vcc	**DPWQ502000**	432.400.0020	**911,00**
CO_2 con salida 0…10 Vcc	**DPWQ402000**	432.400.0021	**653,00**

Sonda calidad de aire para ambiente.



Sensores

CAREL

SENSORES INALÁMBRICOS DE TEMPERATURA



DESCRIPCIÓN	MODELO	CÓDIGO	Precio EUROS
Sensor inalámbrico versión BP (sonda incorporada)- 40T50ºC versión Mod.Bus	**WS01U01M00**	421.400.0013	**188,00**
Sensor inalámbrico versión EP (sondas NTC externas-no incluídas) para supermercados. 2 NTC- 2 ED. Ver mod bus	**WS01W02M00**	421.400.0014	**206,00**
Sensor inalámbrico versión T/HR.Mod.BUS	**WS01G01M00**	421.400.0015	**354,00**

Punto de Acceso

Tensión de alimentación	Comunicación	Descripción	MODELO	CÓDIGO	Precio EUROS
12/24Vac	ModBus	Repetidor, Antena 19 cm	**WS01AB2M20**	421.400.0016	**315,00**

Repetidor

Tensión de alimentación	Comunicación	Descripción	MODELO	CÓDIGO	Precio EUROS
12/24Vac	ModBus	Repetidor, Antena 19 cm	**WS01RB2M20**	421.400.0017	**328,00**

Accesorios

Descripción	MODELO	CÓDIGO	Precio EUROS
Transformador ENCHUFABLE 230/12Vac	**TRASP3E120**	420.400.0006	**31,40**
Transformador ENCHUFABLE 230/24Vac	**TRASP3E240**	420.400.0007	**31,40**
Recambio baterías para sensores inalámbricos	**WS00BAT000**	421.400.0018	**19,00**
Convertidor serial USB/RS485 con conector de 3 pines a tornillo	**CVSTDUM0R0**	421.400.0019	**251,00**
Mando remoto ZigBee para configuración de equipos	**WS01L01M00**	421.400.0020	**539,00**

- Sensores inalámbricos de temperatura que facilitan la monitorización de la temperatura en instalaciones ya en funcionamiento.
- Permiten adaptar antiguos supermercados a los nuevos procedimientos de monitorización y registro de temperaturas.
- El sistema compuesto por: Sensor inalámbrico+Punto de acceso (conectado al ordenador)+Repetidor (se usa cuando la distancia entre el sensor y el punto de acceso supera los 30m.)con los respectivos transformadores.
- Gestiona hasta 4 sondas de temperatura NTC ó 2 NTC y 2 transductores 4..20mA ó 0..5Vcc.
- Contactos digitales en tensión: 2 optoaislados, 2 contactos pulidos
- 1 salida de relé para activar actuadores ó gestionar una alarma local.
- Tensión de alimentación: IOM (230Vca) (115 Vca) (24Vca)
- Consumo: 2,7VA
- Condiciones de funcionamiento: 0T50ºC, 20…80% H.R. sin cond.
- Condiciones de almacenaje: -20T70ºC, 0..80% H.R. sin cond.
- Montaje: en carril DIN
- Grado de Protección: IP20 para dispositivo no incorporado en cuadro eléctrico
- Certificaciones: EN 13485 relativa a los termómetros para la medición de la temperatura del aire para aplicaciones en unidades de conservación y de distribución de alimentos refrigerados, congelados y de helados.



Transductores de Presión

CAREL

Serie SPKT (4-20mA)

Presión psiG		Presión barG		Material	Protección	MODELO	CÓDIGO	Precio EUROS
4 mA	20 mA	4 mA	20 mA					
-8	100	-0.5	7	Acero Inoxidable 316L	IP67	**SPKT0021C0**	301.400.0029	**90,80**
0	145	0	10			**SPKT0011C0**	431.400.0010	**90,80**
	435		30			**SPKT0031C0**	301.400.0030	**90,80**
	260		18.2			**SPKT0041C0**	431.400.0011	**90,80**
	650		44.8			**SPKT00B1C0**	431.400.0058	**136,00**
	860		60			**SPKT00G1C0**	431.400.0059	**111,00**



Serie SPKT (Raciométrica)

Presión psiG		Presión barG		Material	Protección	MODELO	CÓDIGO	Precio EUROS
0.5 Vcc	4.5 Vcc	0.5 Vcc	4.5 Vcc					
-15	135	-1	9.3	Latón	IP67	**SPKT0013P0**	431.400.0045	**63,50**
0	500	0	34.5			**SPKT0033P0**	431.400.0056	**75,10**
0	250	0	17.3			**SPKT0043P0**	431.400.0054	**60,20**
-15	60	-1	4.2			**SPKT0053P0**	301.400.0026	**63,50**
0	650	0	45.0			**SPKT00B6P0**	431.400.0055	**66,70**
-15	185	-1	12.8			**SPKT00E3P0**	431.400.0060	**66,70**
0	300	0	20.7			**SPKT00F3P0**	431.400.0061	**66,70**

- Mide la presión en los circuitos refrigerados.
- Aplicación: refigeración y acondicionamiento del aire.
- Alimentación: 5Vcc +-10%
- Señal de Salida en tensión 0-5Vcc
- Rosca conexión hembra 7/16" 20 UNF
- Condiciones de funcionamiento -40 C a +135 C



Serie SPKT (Raciométrica)

Descripción	MODELO	CÓDIGO	Precio EUROS
Cable para sondas SPKT* 3 hilos, conector PACKARD vulcanizado, IP67. Longitud 2 mts.	**SPKC002310**	431.400.0049	**10,90**
Cable para sondas SPKT* 3 hilos, conector PACKARD vulcanizado, IP67. Longitud 5 mts.	**SPKC005310**	301.400.0032	**16,20**

* Disponibles otras longitudes. Consultar



Nueva generación de **Controlador y System Manager:** funcionamiento **eficiente** de supermercados **de la vitrina a la nube**



ADAP-KOOL®
tu forma de trabajar

Llevando la funcionalidad y mantenimiento a un nivel superior



Nuevo System Manager - AK-SM 800A

- Pantalla táctil incorporada para garantizar un acceso rápido a la configuración y el servicio
- Nueva cadena de herramientas que garantiza el acceso a la tienda desde el centro de gestión, localmente o cuando estás de camino
- Nuevas características de seguridad que respaldan las mejores prácticas de la industria
- Integración para servicios en la nube Danfoss ALSENSE o con otros softwares usando protocolo abierto XML. Actualización de versiones vía remota



Toda una nueva solución de Controlador

- Nueva plataforma de controladores - AK-CC55
- El mejor ahorro de energía en su clase y control de temperatura preciso
- Conexión directa a la vitrina mediante la aplicación AK-CC55 Connect, que garantiza una puesta en servicio y un mantenimiento más rápido

ENGINEERING
TOMORROW

Danfoss

www.danfoss.es

Termostato Panel

Serie EKC 202 (Refrigeración)

Sondas	Relés	Entrada Digital	Tensión de Alimentación	Código Danfoss	MODELO	CÓDIGO	Precio EUROS
2	2	1	230 Vac 50-60 Hz	084B8521	**EKC 202A**	421.300.0036	**124,00**
2	3	1		084B8522	**EKC 202B**	421.300.0007	**137,00**
2	4	1		084B8523	**EKC 202C**	421.300.0006	**162,00**
3	4	2		084B8536	**EKC 202D**	421.300.0002	**180,00**
3	4	2		084B8554	**EKC 202D1**	421.300.0045	**164,00**
2*	4	1		084B8543	**EKC 202C-MS**	421.300.0011	**177,00**

* Compatibilidad con sondas NTC de otros fabricantes
Protección IP65
Sondas Pt 100, PTC o NTC
Opcional tarjeta comunicación LON-RS485



Serie AC-CC-210 (Refrigeración - Supermercados)

Sondas	Relés	Entrada Digital	Tensión de Alimentación	Código Danfoss	MODELO	CÓDIGO	Precio EUROS
3	4	2	230 Vac 50-60 Hz	084B8520	**AK-CC 210**	421.300.0005	**193,00**

Desescarche gas caliente
Sondas PT1000, PTC o NTC no incluidas
Comunicación MOD-BUS integrado (opcional con LON RS-485)
Función HACCP integrada



Controladores

Controladores de Capacidad de Compresores

Descripción	Código Danfoss	MODELO	CÓDIGO	Precio EUROS
Controlador de Capacidad 230V	080G0281	**AK-PC 551**	301.300.0059	**791,00**
Controlador de Capacidad 230V con Display a distancia	080G0282	**AK-PC 551**	301.300.0069	**916,00**
Controlador de Capacidad 24V	080G0283	**AK-PC 551**	301.300.0058	**769,00**
Transformador 230V/24V c.c. (36 VA)	080Z0054	**AK-PS 150**	421.300.0028	**157,00**



Sondas

Sonda Descarga - Pt 1000 (2,5 m), -70 a 180ºC	084N2007	**AKS 21A**	430.300.0011	**106,00**
Sonda aspiración - Pt 1000 (3,5 m), -50 a 100ºC	084N0003	**AKS 11**	430.300.0013	**99,00**
Sonda de presión (-1 a 34 bar), 1/4 Aboc.	060G0090	**AKS 32R**	301.300.0054	**184,00**
Sonda de presión (-1 a 12 bar) - 1/4"	060G1036	**AKS 32R**	301.300.0030	**184,00**
Conector para AKS 32 R	060G1034	**CONECTOR**	301.300.0031	**47,90**

Control del ventilador
Los ventiladores se pueden controlar de manera progresiva mediante los relés del controlador,
o por control de velocidad a través de la salida analógica del controlador.
El control de velocidad puede hacerse a través de un transformador de frecuencia de tipo VLT.
Si los ventiladores tienen motores CE, la señal 0-10 V puede utilizarse directamente.

Etapa y velocidad simultáneamente. (Señales paralelas en etapas entre sí). Aunque esta función se utiliza principalmente para controlar un convertidor de frecuencia, si este último falla,
el cableado externo se conmutará al control por etapas.

Durante el funcionamiento nocturno, puede reducirse el nivel de ruido de los ventiladores. Esto se hace limitando la capacidad de conexión.

Para el control de velocidad, mantenga bajo el número de revoluciones.

Omita la actividad de etapas para la activación gradual.
Se evita esta limitación si las funciones de seguridad Sd máx. y Pc máx. comienzan a funcionar.

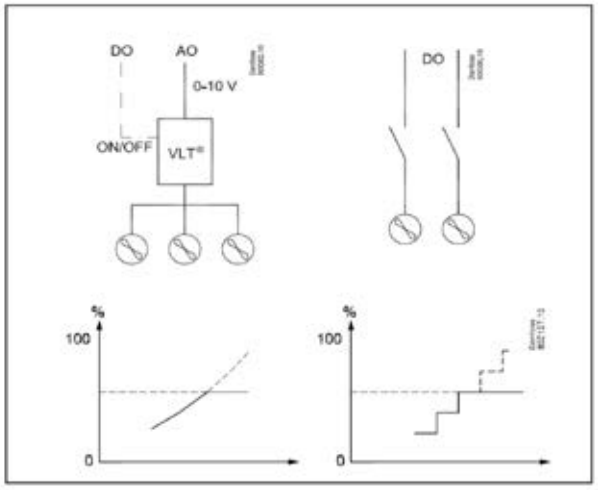

Aplicación
El controlador se utiliza para la regulación de capacidad de compresores y condensadores en pequeños sistemas de refrigeración. Pueden regularse un máximo de ocho compresores y un condensador. Por ejemplo:
. Un grupo de aspiración + un grupo de condensador.
. Dos grupos de aspiración + un condensador compartido (máx. 4+4 etapas).
. Un grupo compresor, máx. 8 etapas.
. Un grupo condensador, máx. 8 etapas.

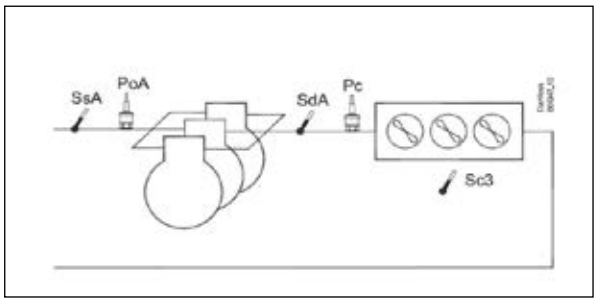

Tipos de compresores
Los siguientes tipos de compresores pueden utilizarse para la regulación:
. Compresores monoetapa (uno puede ser con control de velocidad).
. Compresores con descargadores.
. Compresores *scroll* (uno puede ser *scroll* digital)
. Copeland Compresor *stream* con un descargador (4 cilindros).
. Bitzer CRII compresor con 2 descargadores (4 cilindros).

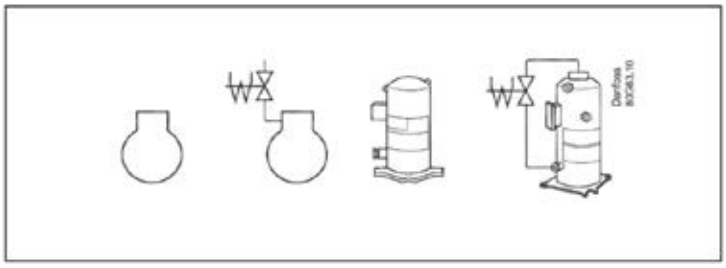

Controladores

Controladores de Capacidad de Compresores

Descripción	Código Danfoss	MODELO	CÓDIGO	Precio EUROS
Controlador de Capacidad 24V	080G0289	**AK-PC 351**	421.300.0039	**484,00**
Transformador 230V/24V c.c. (36 VA)	080Z0054	**AK-PS 150**	421.300.0028	**157,00**



Sondas

Sonda exterior - Pt 1000 (3,5 m), -50 a 100ºC	084N0003	**AKS 11**	430.300.0013	**99,00**
Sonda de presión (-1 a 34 bar), 1/4 Aboc.	060G0090	**AKS 32R**	301.300.0054	**184,00**
Sonda de presión (-1 a 12 bar) - 1/4"	060G1036	**AKS 32R**	301.300.0030	**184,00**
Conector para AKS 32 R	060G1034	**CONECTOR**	301.300.0031	**47,90**

Condensador

Control del ventilador
Los ventiladores se pueden controlar de manera progresiva mediante los relés del controlador,
o por control de velocidad a través de la salida analógica del controlador.
El control de velocidad puede hacerse a través de un transformador de frecuencia de tipo VLT.
Si los ventiladores tienen motores CE, la señal 0-10 V puede utilizarse directamente.

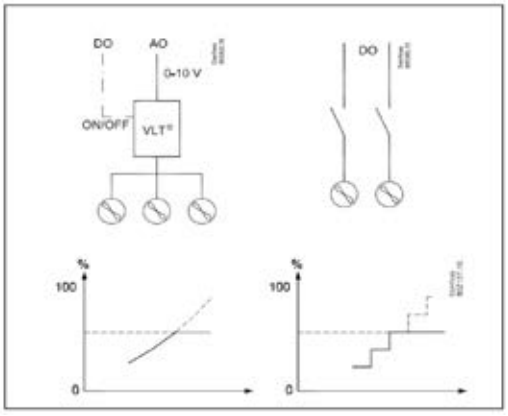

Aplicación
El controlador se utiliza para la regulación de capacidad de compresores y condensadores en pequeños sistemas de refrigeración. Pueden regularse un máximo de 4 compresores y un
condensador. Por ejemplo:
. Un grupo de aspiración + un grupo de condensador.
. Dos grupos de aspiración + un condensador compartido (máx. 6 etapas).
. Un grupo compresor, máx. 4 etapas.
. Un grupo condensador, máx. 4 etapas.

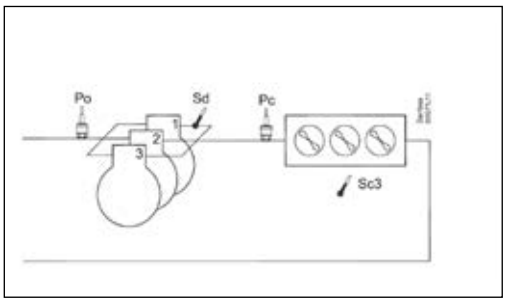

Tipos de compresores
Para la regulación puede utilizarse los siguientes tipos de combinaciones de compresores:
. Compresores monoetapa.
. Compresor con variador de frecuencia junto a monoetapa.
. Compresor *scroll* digital junto a monoetapa.
. Compresor *stream* de 4 cilindros junto a monoetapa.
. Compresores con igual número de descargadores.

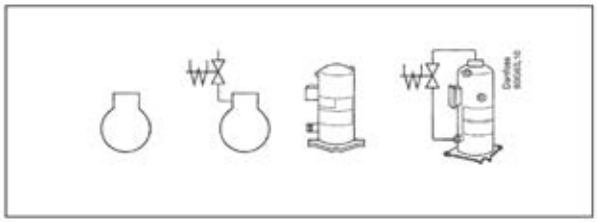

Controladores

Serie AK-CC

Controlador para válvulas AKV

Novedad

	AK-CC55 Compact	AK-CC55 Single Coil	AK-C55 Single Coil UI	AK-CC55 Multi Coil
Válvula	1 x TEV o 1 AKV	1 x AKV	1 x AKV	3 x AKV
Salidas Digitales	3	5	5	4
Entradas Digitales	1 (2)	3 (2)	3 (2)	3 (2)
Salidas Analógicas	1	1	1	1
Entrada Analógicas	5	6 (7)	6 (7)	6 (7)
Tipo de Sensores	AKS 32R, PT1000, PTC 1000, NTC 5K, NTC 10K	AKS 32R, PT1000, PTC 10000, NTC 5K, NTC 10K	AKS 32R, PT1000, PTC 10000, NTC 5K, NTC 10K	AKS 32R, PT1000, PTC 10000, NTC 5K, NTC 10K
Display	1 remoto	2 remotos	1 remoto + 1 integrado	2 remotos
Modbus	Integrado	Integrado	Integrado	Integrado
LON	-	Opcional	Opcional	Opcional






MODELO	CÓDIGO DANFOSS	FUNCIÓN	CÓDIGO	Precio EUROS
AK-CC55 Compact	084B4081	Controlador de evaporador con una válvula solenoide o AKV	421.300.0065	**631,00**
AK-CC55 Single Coil	084B4082	Controlador de evaporador con válvula AKV	421.300.0063	**883,75**
AK-CC55 Single Coil UI	084B4083	Controlador de evaporador con válvula AKV Pantalla integrada con botones de control	421.300.0064	**946,00**
AK-CC55 Multi Coil	084B4084	Controlador de evaporador con una, dos o tres válvulas AKV	421.300.0066	**1.309,97**
Información de AK-UI55	084B4077	Pantalla externa	490.300.0019	**88,70**
AK-UI55 Bluetooth	084B4075	Pantalla externa con funcionamiento por Bluetooth	490.300.0023	**138,00**
Ajuste de AK-UI55	084B4076	Pantalla externa con botones de control Módulo de comunicación de datos Lon	490.300.0020	**111,00**
AK-OB55 Lon	084B4070	Se puede montar en las versiones Single Coil y Multi Coil	490.300.0024	**148,00**
Cable AK-UI	084B4078	Cable para pantalla externa con conector RJ12, 3 m	490.300.0025	**20,60**
	084B4079	Cable para pantalla externa con conector RJ12, 6 m	490.300.0021	**35,50**

Accesorios necesarios para el montaje (a parte de válvula + bobina):

MODELO	CÓDIGO DANFOSS	CÓDIGO	Precio EUROS
Transductor AKS 2050 (3/8")	060G5750	431.300.0033	**268,00**
Conector del transductor	060G1034	301.300.0031	**47,90**
Sonda AKS 12	084N0036	301.300.0028	**44,80**
Sonda recalentamiento AKS 11	084N0003	301.300.0025	**46,30**

MODELO	CÓDIGO DANFOSS	CÓDIGO	Precio EUROS
Transductor AKS2050 NPT 1/4	060G6342	431.300.0043	**269,00**
Red. M-H 1/4 SAE X 1/4 NPT		590.501.0110	**17,10**

AK-CC55 Control Evaporador
Vista de sistema

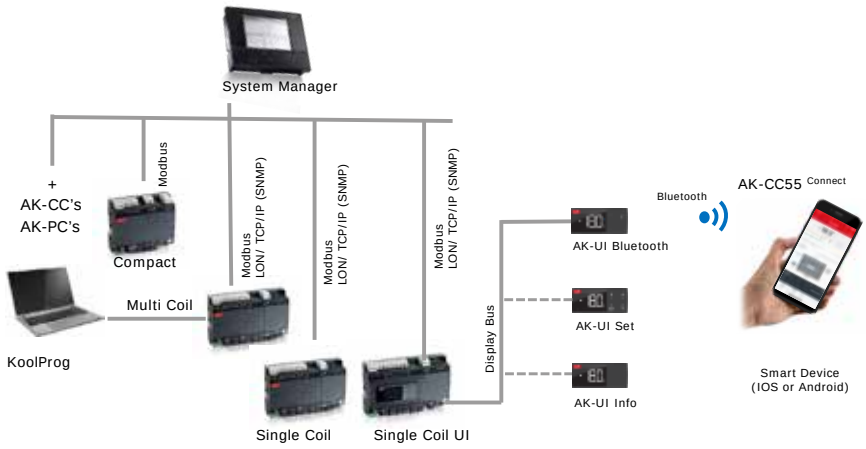

Controladores

AK-PC

Los controles de la serie AK-PC ofrecen la posibilidad de controlar centrales del tipo HFC estándar, CO_2 trancríticas y en cascada.

Función	Nº compresores (max)	MODELO	CÓDIGO Danfoss	CÓDIGO	Precio EUROS
mediano-grande en transcrítico (aspiración unica)	8	**AK-PC 781**	080Z0186	421.300.0050	**2.488,00**
mediano-grande en transcrítico (aspiración unica)	10	**AK-PC 781A**	080Z0191	421.300.0052	**2.564,00**
mediano-grande en transcrítico (aspiración triple)	8	**AK-PC 782A**	080Z0192	421.300.0053	**3.844,00**
sistema en cascada (aspiración doble)	4x4	**AK-PC 783A**	080Z0193	421.300.0031	**1.936,00**
pequeño en transcrítico	3x2	**AK-PC 772A**	080Z0201	421.300.0055	**1.671,00**



EKC 315A

El control EKC 315A permite el control del recalentamiento de las AKV/H

MODELO	CÓDIGO Danfoss	CÓDIGO	Precio EUROS
Control EKC 315A (24V)	084B7086	421.300.0004	**683,00**



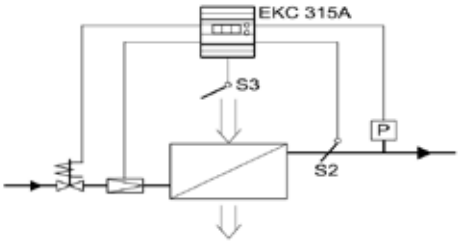

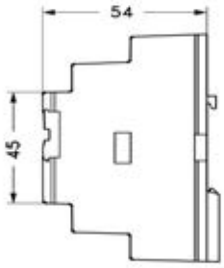

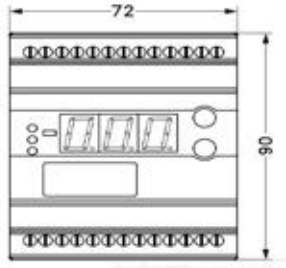

EKE-1

El control EKE-1 permite el control de recalentamiento de las CCMT/ETS

Sondas		Sondas compatibles	Comunicación MODbus	CÓDIGO Danfoss	MODELO	Tensión de Alimentación	CÓDIGO	Precio EUROS
Temp.	Presión							
1	1	NTC 10K	NO	080G5300	**EKE 1A**	24V AC / DC	421.300.0058	**449,00**
2	1	NTC 10K	SI	080G5350	**EKE 1B**	24V AC / DC	421.300.0059	**610,00**
3	2	NTC 10K / PT1000	SI	080G5400	**EKE 1C**	24V AC / DC	421.300.0060	**1.106,00**







Accesorios necesarios para el montaje (a parte de válvula + conector):

MODELO	CÓDIGO Danfoss	CÓDIGO	Precio EUROS
EKA 164A Display	084B8563	301.300.0035	**125,00**
EKA 183A Programador	084B8582	301.300.0040	**221,00**
AK-PS 075 Transformador	080Z0053	421.300.0024	**112,00**







Accesorios necesarios para conexión a un sistema de tele-gestión:

	MODELO	CÓDIGO Danfoss	CÓDIGO	Precio EUROS
para (EKC 202/AK-CC 210)	**Tarjeta Modbus EKA 178A**	084B8564	999.300.0048	**54,90**
para (EKC 202/AK-CC 210)	**Tarjeta LON RS-485**	084B8565	999.300.0001	**161,00**
para (AK-CC 450/550, EKC 302, AK-PC 500)	**Tarjeta Modbus EKA 178B**	084B8571	301.300.0048	**72,70**

Controladores

CONTROLADORES PARA VÁLVULA ETS COLIBRÍ

Sondas		Sondas compatibles	Comunicación MODbus	CÓDIGO Danfoss	MODELO	Tensión de Alimentación	CÓDIGO	Precio EUROS
Temp.	Presión							
1	1	NTC 10K	NO	080G5300	**EKE 1A**	24V AC / DC	421.300.0058	**449,00**
2	1	NTC 10K	SI	080G5350	**EKE 1B**	24V AC / DC	421.300.0059	**610,00**
3	2	NTC 10K / PT1000	SI	080G5400	**EKE 1C**	24V AC / DC	421.300.0060	**1.106,00**



AK-System Manager

El controlador de la interfaz del AK-SM 800 de Danfoss es una innovadora solución para establecimientos minoristas de alimentación de mediano y gran tamaño. El AK-SM dispone de la tecnología más avanzada para ofrecer todas las ventajas posibles al usuario final en cuanto a la optimización del ahorro energético, a las opciones de control y al acceso de fácil manejo. Diseñado especialmente para aplicaciones del sector minorista de alimentación, el AK-SM brinda todas las funciones y herramientas necesarias para proporcionar una cobertura completa de las aplicaciones, desde refrigeración.

El AK-SM de Danfoss representa la respuesta más versátil a las necesidades actuales y aúna un control eficaz, una optimización energética contínua y una flexibilidad a largo plazo gracias a diversas entradas y comandos de lógica booleana: todo ello integrado en un controlador de la interfaz de fácil manejo.



MODELO	CÓDIGO Danfoss	CÓDIGO	Precio EUROS
AK-SM 850 (LON+Modbus, Refrig.+Iluminac., Pantalla, 125 direcciones)	080Z4001	421.300.0034	**4.968,00**
AK-SM 820 (LON+Modbus, Refrig.+Iluminac+HVAC., Pantalla, 32 direcciones)	080Z4004	421.300.0030	**4.056,00**
AK-SM 810 (LON+Modbus, Refrig.+Iluminac+HVAC., SIN Pantalla, 32 direcciones)	080Z4006	421.300.0056	**2.517,00**
AK-SM 880 (LON+Modbus, Refrig.+Iluminac+HVAC., Pantalla, 125 direcciones)	080Z4008	421.300.0057	**5.535,00**



Sistemas eyectores CO_2

SISTEMA EYECTOR DANFOSS

SISTEMAS MULTI EYECTOR

La solución Danfoss Multi Ejector, consiste en una válvula de alta presión CTM 6 y un controlador AK-PC 782A. Esta solución hace que los sistemas de refrigeración con CO_2 sean económicamente competitivos contra los sistemas de HFC a todas las temperaturas ambientales al mejorar COP en comparación con los sistemas de compresores paralelos estándar. Los sistemas de CO_2 con la solución Multi Ejector se pueden instalar en cualquier clima con un consumo de energía menor que, por ejemplo, el R404A. Elimina la barrera de ecuador de CO_2 por completo.

El Multi Eyector está diseñado para levantar una parte del gas de la aspiración de MT y mezclarlo con el gas proveniente del enfriador de gas a un nivel de presión medio. El gas precomprimido se toma desde el receptor hasta el compresor paralelo que funciona de manera más eficiente debido a que se requiere una elevación de presión más baja.

Sistema Transcritico Media Temperatura (una etapa) con compresor en paralelo (IT) y Danfoss Multi Ejector de gas

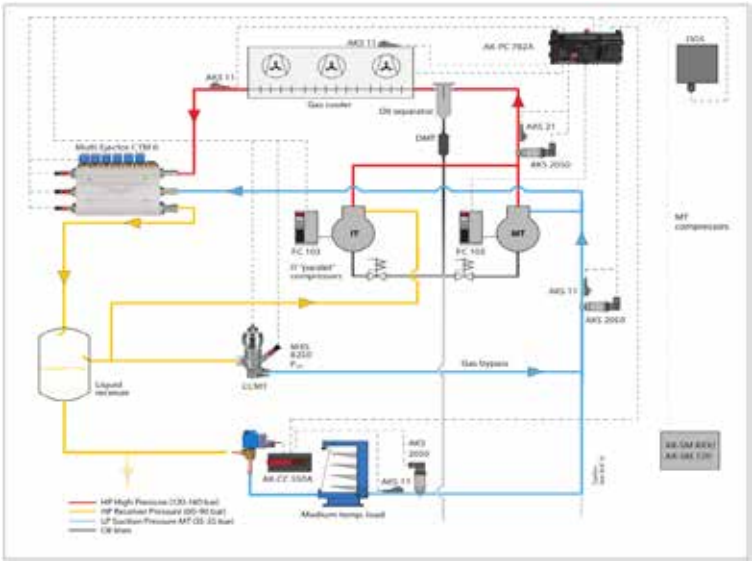

Sistema Booster Transcrítico (dos etapas) Media Temperatura con compresor en paralelo (IT) y Danfoss Multi Ejector de gas / LT en expansión directa

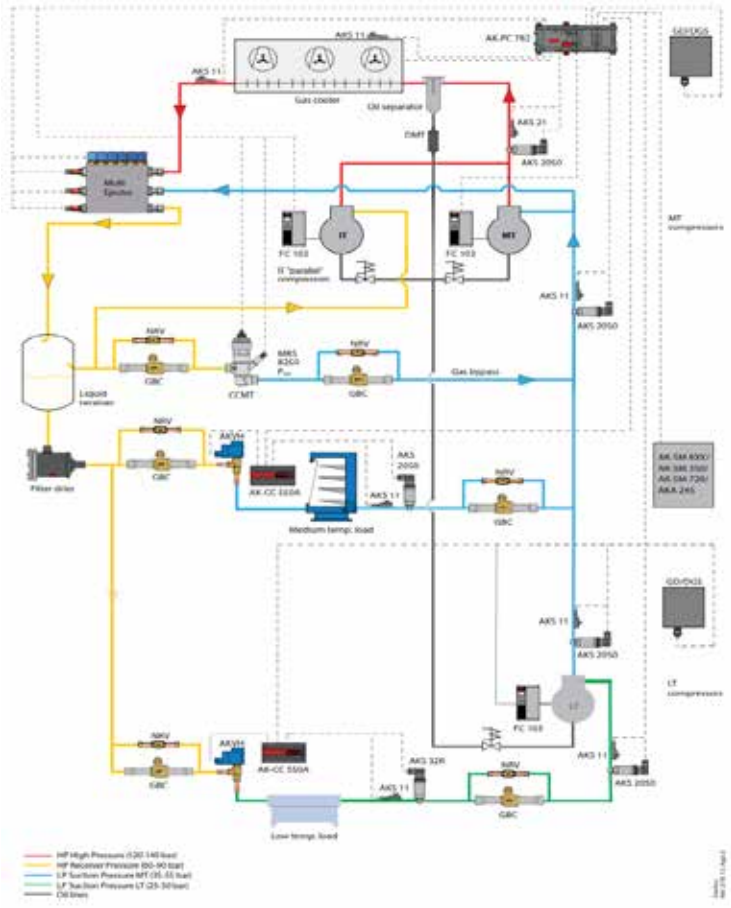

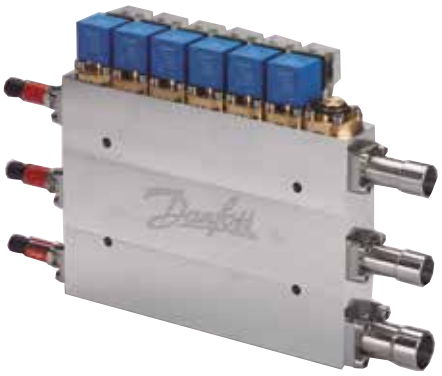

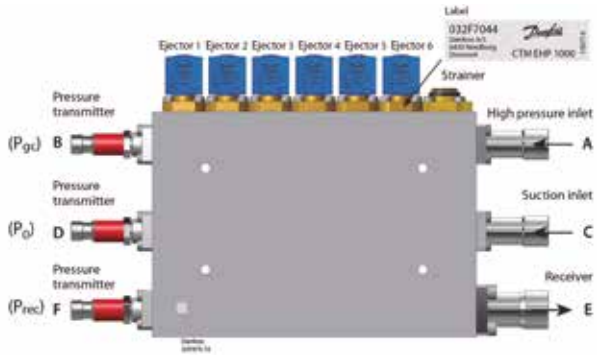

Controladores

CONTROLADOR PARA VÁLVULAS EX4-EX8

Modelo Vávula	Capacidad Regulación	Refrigerantes	MODELO	CÓDIGO	Precio EUROS
EX4-I21	0-100 %	R-507, R-404A	**EC3-X33**	301.302.0000	**366,00**
EX5-U21		R-410A, R407C			
EX6-I21		R-134a, R-124			
EX7-I21		R-22, R-744*			
EX8-I21					

* Sólo para aplicaciones en Subcrítico



Accesorios para Controlador EC3-X33

Descripción	MODELO	CÓDIGO	Precio EUROS
Kit terminales para EC3-X33.	**K03-X33**	350.302.0008	**15,00**
Sensor de temperatura con cable de 6 m.	**ECN-N60**	350.302.0003	**40,90**
Sensor de presión para R-507, R-404A, R-134a, R-407C, R-22, R-124.	**PT5-07M**	350.302.0004	**120,00**
Sensor de presión para R-410A.	**PT5-18M**	350.302.0009	**120,00**
Sensor de presión para R-744.	**PT5-30M**	350.302.0010	**120,00**
Conector con cable de 6 m para sensor presión PT4/PT5.	**PT4-M60**	350.302.0005	**20,20**
Display con teclado para programación. Indica estado de funcionamiento.	**ECD-002**	350.302.0001	**115,00**
Cable de 3 m, de conexión entre EC3-X33 y ECD-002 conectores RJ45.	**ECC-N30**	350.302.0002	**7,40**
Transformador 230-24 V de 25 VA, para 1 válvula.	**ECT-323**	350.302.0011	**29,50**
Transformador 230-24 V de 60 VA, para 2 válvulas.	**ECT-623**	350.302.0012	**39,40**
Batería de repuesto para EC3.	**807790**	350.302.0013	**57,50**
Conector con Cable de 6 metros	**EXV-M60**	350.302.0000	**19,80**







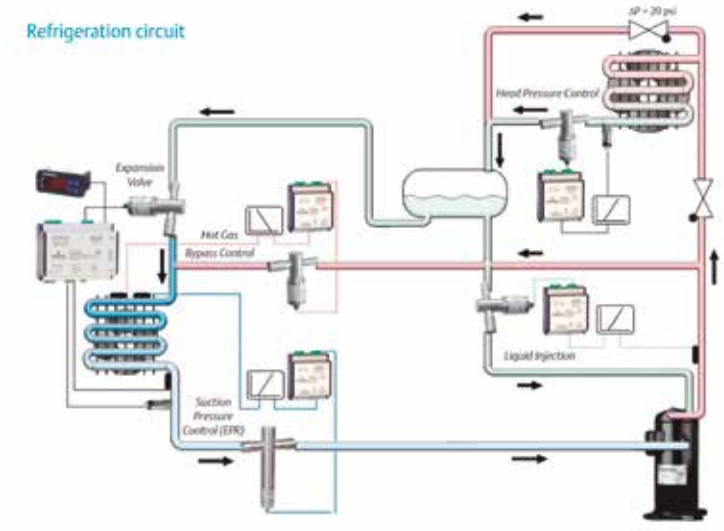

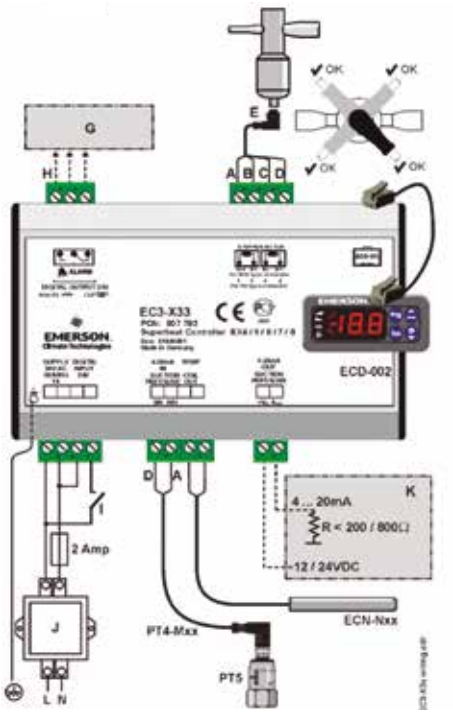

A: Blanco **B:** Negro **C:** Azul **D:** Marrón
E: Cable-conector EXV-Mxx para EX4/EX5/EX6/EX7/EX8
G: Cuadro eléctrico, Controlador del sistema
H: Relé de alarma. La bobina del relé no está energizada en estado de alarma o cuando la alimentación del controlador está desconectada.

Controladores

Controlador EWCM 400 PRO / A-STD

Novedad

Entradas Analógicas	Entradas Digitales	Salidas Analógicas	Salidas Digitales	Tensión	Telegestión	Formato	MODELO	CÓDIGO	Precio EUROS
3 Temp + 2 presión	6	1 PWM + 2 0..10 V + 1 4..20 mA	3 + 3 triac	12/24 Vac - 24 Vdc	RS 485 abordo	Carril DIN	**EWCM 436D PRO/A-STD**	421.401.0191	**648,00**
			5*			Carril DIN	**EWCM 455D PRO/A-STD**	421.401.0192	**592,00**
						Panel	**EWCM 455P PRO/A-STD**	421.401.0193	**552,00**
						Carril DIN	**EXP 455 D**	421.401.0194	**264,00**

- Aplicación centrales pequeñas y medianas.
- Control compresor por relés, inverter o Digital Scroll, hasta 4 compresores y 4 escalones.
- Control condensador por relés o inverter.
- Ampliable por expansión.
- Condensación flotante.
- Gestión antiruido por reloj.

* Necesario relé estado sólido para gestionar Digital Scroll

MODELO	CÓDIGO	Precio EUROS
DISPLAY REMOTO SKP10	421.401.0021	**155,00**
CABLE 20 VIAS 1M	421.401.0044	**22,80**
CABLE SAL. ANALOGICAS 4 VIAS 1M	421.401.0015	**12,50**
CABLE RS 485 1M	421.401.0127	**12,50**
RELE ESTADO SOLIDO CON ZOCALO	421.401.0195	**64,20**



EWCM 436D / EWCM 455D



RELE ESTADO SOLIDO



EWCM 455P

Controladores Serie EWCM EO

Entradas Analógicas	Entradas Digitales	Salidas Analógicas	Salidas Digitales	Tensión	MODELO	CÓDIGO	Precio EUROS
4 sondas (NTC / NTC extendida / PTC / D.I.) +2 en corriente de alta precisión (4..20mA/0..5V/0..10V).	6 en tensión (100..240Va)	2 en tensión / corriente (0..10V/4..20mA)	6 SPST 5(2)A 250Va+ 1 SPDT 8(3)A 250Va (alarma)	100..240V+-10% 50/60Hz	**EWCM 8900 EO**	421.401.0017	**1.135,00**
	10 en tensión (100..240Vac)+4 libres de tensión configurables		11 SPST 5 (2)A 250Va+ 2 SPDT 8(3)A 250Va		**EWCM 9100 EO**	421.401.0018	**1.468,00**
4 sondas (NTC / NTC extendida / PTC / D.I.)+ 2 en corriente de alta precisión (4..20mA/0..5V/0..10V)+1 en corriente /tensión (4..20mA/0..5V/0..10V).	14 en tensión (100..240Vac)+6 libres de tensión configurables	3 en tensión / corriente (0..10V/4..20mA)	17 SPST 5(2)A 250Va+2 SPDT 8(3)A 250Va		**EWCM 9900 EO**	421.401.0019	**1.740,00**

- Conectividad: puerto TTL para CopyCard USB RS-485 para TelevisSystem y ModBus RS-485 EXP para driver V800/V910
- Regulación más fluída de los sistemas con variador en compresor; con reducción de las oscilaciones y de los ciclos ON/OFF de los compresores por etapas.
- Entrada digital configurable.
- Nuevo regulador configurable incluyendo alarmas para las funciones: calefacción ó enfriamiento del aceite, enfriamiento del cuadro eléctrico, subenfriamiento de líquido de impulsión mediante 1 válvula de expansión a pulsos o paso - paso, apagado de la máquina y visualización estado en el display, compatibilidad con módulo Televis Compact y Televis GO.
- Montaje instrumento: 3 modelos (227,5x110x60mm)
- Montaje teclado: 138x68mm
- EO: pantalla incluída.

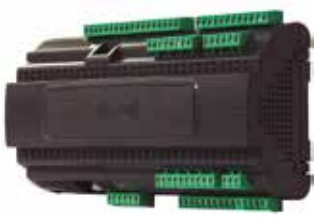

Controladores

Controlador Serie EWCM PRO / A CRII

Entradas Analógicas	Entradas Digitales	Salidas Analógicas	Salidas Digitales	Tensión	MODELO	CÓDIGO	Precio EUROS
3 configurables como temperatura (AI1, AI2, AI5) 2 configurables como presión (AI3, AI4)	6 entradas digitales libres de tensión (DI1…DI6)	1 Open Collector PWM 0…10Vdc (A01) 2 de 0…10Vdc (A03, A04) 1 de 4…20mA (inverter condensación)	2 Open Collector (D04, D05) 3 de 2A, 240Vac (D01, D02, D03) 2 Triac de 2A, 240Vac (TC1, TC2)	12Va + - 10% 50/60Hz	**EWCM 436D PRO**	421.401.0126	**870,00**

- Control de la presión de aspiración mediante un compresor CRII y hasta un máximo de 4 compresores individuales;
- Control de hasta 3 válvulas CRII;
- Control de la presión de impulsión mediante ventiladores digitales o salida analógica para pilotaje del inverter;
- Condensación flotante;
- Diagnósticos completos, histórico de alarmas;
- Configuración de parámetros desde teclado o mediante PC;
- MFK 100 / UNICARD para descargar o cargar mapas de parámetros;
- Entradas analógicas configurables NTC, 0…20 mA, 4...20 mA, 0...1 V, 0...5 V, 0...10 V o entradas digitales configurables con parámetros;
- Puerto serie RS-485 a bordo y protocolo abierto Modbus RTU para supervisión;
- Display remoto opcional SKP10 (hasta 100 m de cable) que se conecta directamente sin puertos de serie

Accesorios

Descripción	MODELO	CÓDIGO	Precio EUROS
Cable 20 vías para línea señal	**COLV0000E0100**	421.401.0044	**22,80**
Cable conexión 4 vías salidas analógicas	**COLV000042100**	421.401.0015	**12,50**
Cable conexión puerto serie RS-485	**COLV000035100**	421.401.0127	**12,50**
Transformador 230/12 11 VA	**TF411210**	421.401.0042	**27,90**
SKP10	**SKP1000000000**	421.401.0021	**155,00**



Controladores

CAREL

Módulos de espansión Ultra Power trifásicos Power Module

Alimentación	Descripción	MODELO	CÓDIGO	Precio EUROS
400V AC 50-60Hz III	Módulo de expansión para ***Desescarche*** 11kW	**WT00SDCON0**	421.400.0239	**224,00**
	Módulo de expansión para ***Desescarche*** 4 kW ***y evaporador*** 3kW en III - 1,1 kW en I	**WT00CBF0N0**	421.400.0276	**255,00**
	Módulo de expansión para ***Desescarche*** 7kW ***y evaporador*** 4kW en III - 1,7 kW en I	**WT00CCG0N0**	421.400.0277	**259,00**
	Módulo de expansión para ***Desescarche*** 11kW ***y evaporador*** 4kW en III - 2,2 kW en I	**WT00CDG0N0**	421.400.0278	**266,00**
230V AC 50-60Hz	Módulo con interruptor magnetotérmico y relé de III	**WM00P0003N**	421.400.0240	**215,00**
	Módulo con interruptor magnetotérmico	**WM00P000NN**	421.400.0241	**128,00**



Controladores para camaras frigorificas pequeñas Smartcella

Nº Reles	Salidas	Sondas	MODELO	CÓDIGO	Precio EUROS
1	1 rele: compresor (16 A)	2 entradas NTC y 3 DI multifunción	**WE00S1EN00**	421.400.0222	**140,00**
	1 rele: compresor (16 A) + Módulo de potencia cableado		**WE00S1EN0A**	421.400.0223	**318,00**
	1 rele: compresor (16 A) + Mando seccionador y cableado		**WE00S1ET00**	421.400.0224	**311,00**
4	4 reles: compresor (2 Hp), desescarche (16 A), vent. evaporador (8 A), aux (8 A) + RTC		**WE00C2HC00**	421.400.0225	**Consultar**
	4 reles: compresor (2 Hp), desescarche (16 A), vent. evaporador (8 A), aux (8 A), + conexión serial		**WE00C2HM00**	421.400.0226	**Consultar**
	4 reles: compresor (2 Hp), desescarche (16 A), vent. evaporador (8 A), aux (8 A)		**WE00C2HN00**	421.400.0227	**171,00**
	4 reles: compresor (2 Hp) , desescarche (16 A), vent. evaporador (8 A), aux (8 A), + Modulo de potencia cableado		**WE00C2HN0A**	421.400.0228	**438,00**
	4 reles: compresor (2 Hp) , desescarche (16 A), vent. evaporador (8 A), aux (8 A) + Mando seccionador y cableado		**WE00C2HT00**	421.400.0229	**412,00**
	4 reles: compresor (2 Hp), desescarche (16 A), vent. evaporador (8 A), aux (8 A) + rele externo de 3 Hp		**WE00C3HN00**	421.400.0230	**183,00**



Alimentación 115/230 VAC 50/60 Hz

Controladores para camaras frigorificas medianas / grandes Ultracella

Nº Reles	Salidas	Sondas	MODELO	CÓDIGO	Precio EUROS
6	Doble display LED VERDE. 6 reles, 1 salida analógica 0…10 V, 5 entradas (3) NTC/PT1000, (1) NTC/0…10 V, (1) 4…20 mA/0…5 V raciometrica, 3 entradas multifunción , RTC	5 entradas analógicas: (3) NTC/PT1000 (1) NTC/0…10 V (1) 4…20 mA/0…5 V raciometrica 3 entradas multifunción RTC	**WB000DG0F0**	421.400.0195	**381,00**
	Doble display LED BLANCO. 6 reles, 1 salida analógica 0…10 V, 5 entradas (3) NTC/PT1000, (1) NTC/0…10 V, (1) 4…20 mA/0…5 V raciometrica, 3 entradas multifunción , RTC		**WB000DW0F0**	421.400.0231	**Consultar**



Alimentación 230 VAC 50/60 Hz

Modulos para la gestión de la válvula de expansión electrónica para SmartCella / UltraCella EVD Module

Descripción	MODELO	CODIGO	Precio EUROS
Módulo de expansión Ultra EVD, sin Ultracap, sin display EVD, montaje modular combinado con UltraCella/SmartCella	**WM00ENS000**	421.400.0234	**306,00**
Módulo de expansión Ultra EVD, con Ultracap, sin display EVD, montaje independiente (caja ciega)	**WM00EUC000**	421.400.0235	**435,00**
Módulo de expansión Ultra EVD, con Ultracap, sin display EVD, montaje modular combinado con UltraCella/SmartCella	**WM00EUS000**	421.400.0236	**464,00**



Alimentación 230 VAC 50/60 Hz

Accesorios para UltraCella

Descripción	MODELO	CODIGO	Precio EUROS
Terminal de Servicio (Display) para puesta en Marcha	**PGDEWB0FZ0 ***	421.400.0200	**342,00**
Terminal de Servicio (Display) para puesta en Marcha + cable	**PGDEWB0FZK**	421.400.0233	**352,00**



Accesorios para UltraCella EDV

Descripción	MODELO	CODIGO	Precio EUROS
Terminal de Servicio (Display)	**EVDIS00ES0**	301.400.0022	**162,00**



Controladores

CAREL

Modulos trifásicos para UltraCella

Descripción	MODELO	CODIGO	Precio EUROS
Módulo de expansión Ultra trifásico, versión Evaporador, resistencia de desescarche 6 kW	**WT00E600N0**	421.400.0201	**617,00**
Módulo de expansión Ultra trifásico, versión Evaporador, resistencia de desescarche 9 kW	**WT00E900N0**	421.400.0208	**617,00**
Módulo de expansión Ultra trifásico, versión Evaporador, resistencia de desescarche 20 kW	**WT00EA00N0**	421.400.0209	**789,00**
Módulo de expansión Ultra trifásico, versión Full, resistencia de desescarche 6 kW, unidad condensadora 4 HP, protección motor 10...16 A	**WT00F4B0N0**	421.400.0210	**789,00**
Módulo de expansión Ultra trifásico, versión Full, resistencia de desescarche 9 kW, unidad condensadora 7.5 HP, protección motor 16…20 A	**WT00F7C0N0**	421.400.0211	**789,00**



Alimentación 400 VAC - III - 50/60 Hz

Modulos para la gestión de la válvula de expansión electrónica EVD Module

Descripción	MODELO	CODIGO	Precio EUROS
Módulo de expansión Ultra EVD, sin Ultracap, CIEGO, montaje modular combinado con UltraCella	**WM00ENNI00**	421.400.0155	**260,00**
Módulo de expansión Ultra EVD, con Ultracap, CIEGO, conexión serial con UltraCella, montaje independiente (caja ciega)	**WM00EUK000**	421.400.0212	**389,00**
Módulo de expansión Ultra EVD, con Ultracap, CIEGO, montaje modular combinado con UltraCella	**WM00EUN000**	421.400.0196	**434,00**

Alimentación 230 VAC - 50/60 Hz

SmartCella 3PH Trifásicos

Descripción	Sondas	MODELO	CODIGO	Precio EUROS
Compresor 4 HP, guardamotor (1.6 a 2.5 A), desescarche trifásico (6kW), ventiladores evaporador monofásicos (500W), ventiladores de condensación monofásicos (800W), luz monofásica (800W)	2 entradas NTC y 1 DI multifunción	**WP00B14A10**	421.400.0213	**1.302,00**
Compresor 4 HP, guardamotor (2.5 a 4.0 A), desescarche trifásico (6kW), ventiladores evaporador monofásicos (500W), ventiladores de condensación monofásicos (800W), luz monofásica (800W)		**WP00B24A10**	421.400.0214	**1.445,00**
Compresor 4 HP, guardamotor (4.0 a 6.3 A), desescarche trifásico (6kW), ventiladores evaporador monofásicos (500W), ventiladores de condensación monofásicos (800W), luz monofásica (800W)		**WP00B34A10**	421.400.0215	**1.445,00**
Compresor 4 HP, guardamotor (6.3 a 10 A), desescarche trifásico (6kW), ventiladores evaporador monofásicos (500W), ventiladores de condensación monofásicos (800W), luz monofásica (800W)		**WP00B44A10**	421.400.0216	**1.445,00**
Compresor 4 HP, guardamotor (6.3 a 10 A), desescarche trifásico (9kW), ventiladores evaporador trifásicos (2kW), ventiladores de condensación monofásicos (800W), luz monofásica (800W)		**WP00B47B20**	421.400.0217	**1.585,00**
Compresor 7.5 HP, guardamotor (10 a 16 A), desescarche trifásico (9kW), ventiladores evaporador trifásicos (2kW), ventiladores de condensación monofásicos (800W), luz monofásica (800W)		**WP00B57B20**	421.400.0218	**1.585,00**



Alimentación 400 VAC - III - 50/60Hz

Alarma Hombre atrapado ColdWatch

Descripción	MODELO	CODIGO	Precio EUROS
ColdWatch: Kit alarma hombre atrapado, 1 rele, caja externa con sirena y bateria, pulsador de emergencia.	**CM00006080**	730.400.0001	**478,00**
ColdWatch: Kit alarma hombre atrapado, 1 rele, caja externa con sirena y SIN BATERIA, pulsador de emergencia.	**CM0000A1135**	730.400.0002	**436,00**

Alimentación 230 V AC - 50/60 Hz

Accesorios para ColdWatch

Descripción	MODELO	CÓDIGO	Precio EUROS
Pulsador de emergencia adicional para Coldwatch, Español	**KTCWPSSPAN**	730.400.0003	**92,90**
Kit bateria de recambio para CM00006080	**KTCWSPARBA**	730.400.0004	**65,80**





Controladores

CAREL

MASTER CELLA COMPACTOS

Nº Relés	Nº Relé Aux	Alimentación	Salidas	Sondas	MODELO	CÓDIGO	Precio EUROS
3 (30A)	2 (8A+2HP)	230V A.C. 50-60 Hz	Compresor	IR Sensor	**MD33A5ER00**	421.400.0271	**251,00**
3 (30A+16A+8A)	2 (8A+2HP)		Compresor, Desescarche, Ventilador	2 entradas NTC y 3 entradas DI o NTC	**MD33D5EB00**	421.400.0026	**276,00**
5 (30A+16A+8A+ 8A+2HP)	2 (8A+2HP)				**MD33D5FB00**	421.400.0272	**365,00**

- Master Cella: el control de cámaras frigoríficas monofásicas/trifásicas, estáticas o ventiladas.
- Alimentación: 115/230Vca, 50/60Hz
- Condiciones de almacenaje: -20T70°C
- Alto grado de protección IP65. Permite la instalación del Master Cella incluso en ambientes húmedos
- Conformidad HACCP: informa al usuario de la evolución correcta de la temperatura.
- Reloj para los desescarches en tiempo real

Repuestos / Accesorios

Descripción	MODELO	CÓDIGO	Precio EUROS
Sonda NTC de –50/+50 °C IP67 1,5 m	**NTC015HP00**	430.400.0001	**7,60**
Sonda NTC de –50/+100 °C IP68 1,5 m	**NTC015WP00**	430.400.0002	**12,00**
Transformador para split 230/24 VCA a 4 VA	**TRADRAW024**	421.400.0004	**20,60**
Llave progr. alimentación 12 V baterías incluidas (Mastercella 2)	**IROPZKEY00**	401.400.0009	**93,90**
Llave progr. alimentación externa 230 Vac (Mastercella 2)	**IROPZKEYA0**	401.400.0010	**92,90**
Llave progr. alimentación 12 baterías incluidas (Mastercella Split)	**PSOPZKEY00**	421.400.0029	**118,00**
Llave progr. alimentación externa 230 Vac (Mastercella Split)	**PSOPZKEYA0**	421.400.0030	**118,00**
Tarjeta comunicación RS485 para Mastercella 2	**IROPZSEM30**	421.400.0031	**29,30**
Tarjeta comunicación RS485 para Mastercella Split	**FCSER0000**	421.400.0032	**43,20**
Junta de goma montaje Mastercella en cuadro	**MTSTK1T000**	421.400.0033	**16,20**
Mando a distancia infrarrojos	**IRTRRES000**	401.400.0012	**27,00**



ClubBeijer.com



- Accede a ClubBeijer.com para saber cuándo tendrán lugar las próximas jornadas formativas en tu ciudad y reservar tu plaza online.

- Introduce tus claves.
  Si es la primera vez que accedes, introduce tu código de cliente (consulta tu código en tus facturas o albaranes de compra) y tu CIF como contraseña.

- Completa tu registro entrando en “mi cuenta” y modificando tus datos personales.

- No te olvides de leer y, si estás de acuerdo, aceptar las bases legales.

CLUB BEIJER REF

Mejora el rendimiento de tus **cámaras frigoríficas**

CAREL



hasta un **30%** de ahorro energético E²V sistema

gestión de la humedad: **0%** pérdida de peso en productos almacenados

NATURAL REFRIGERANT **READY**

- Control integral de la cámara frigorífica con un rendimiento óptimo del evaporador gracias a la integración de la **válvula de expansión electrónica**
- Capacidad de **monitorización completa local o remota**
- Optimización en la conservación de alimentos almacenados en combinación con los **humidificadores CAREL**
- El mejor resultado con unidades de **condensación de velocidad variable** SCM





DC Technology CAREL

Connected Efficiency

ADRFPHQES1 - 2019

Controladores

CAREL

KIT CONTROL COMPLETO CO_2

Controles para la refrigeración con motocondensadoras de CO_2 transcrítico.

Las unidades CUBO2 ofrecidas por Beijer integran de serie todos los controles y válvulas necesarias para el correcto funcionamiento del equipo.

Tan solo es necesario añadir el controlador del servicio y expansión electrónica. UltraCella + Módulo EVD + E2V o MPXPRO + E2V

CUBO2 smart2 CUBO2 plus2





HEcusistema

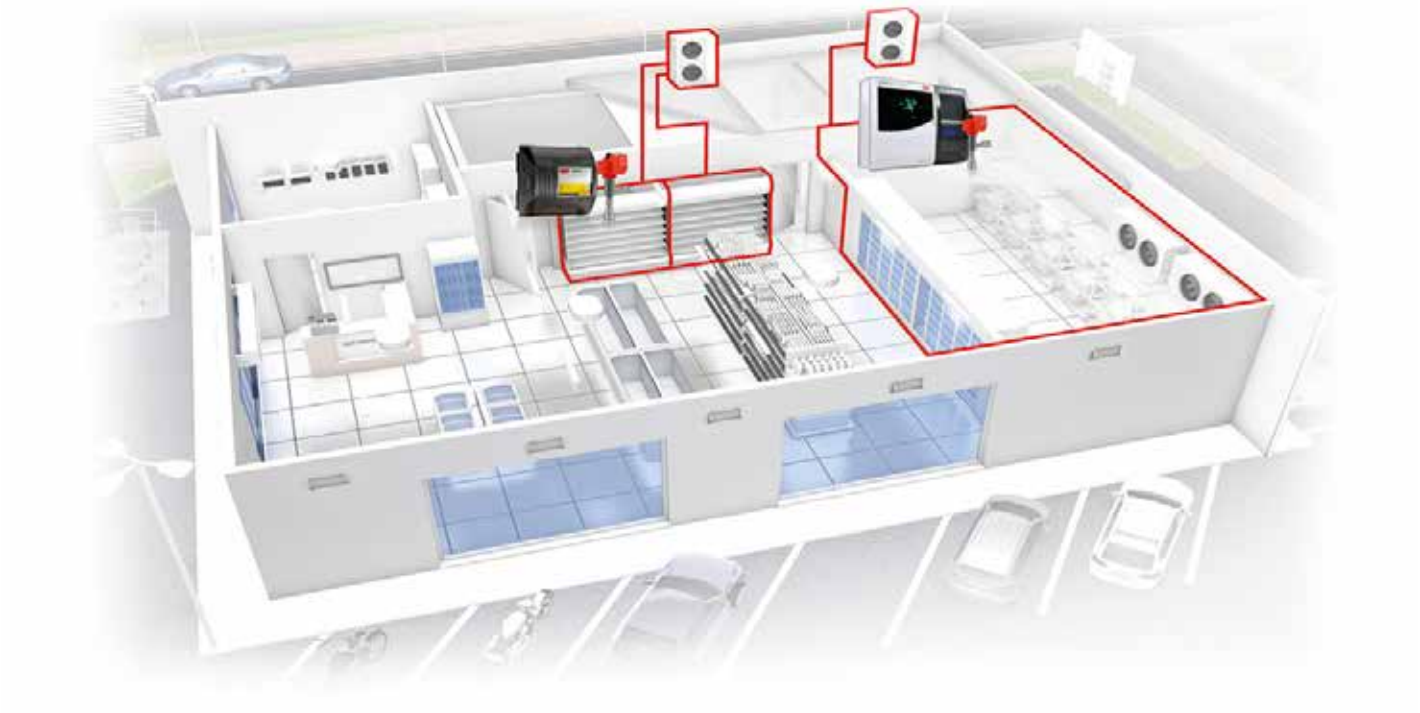

Controladores válvulas expansión CO_2 para CUBO2

CAREL

UltraCella

Ultracella es una familia de productos constituida por un control para las funciones básicas de una cámara frigorífica al que es posible añadir módulos adicionales para las funcionalidades accesorias (como válvula electrónica, relé de potencia, etc).



Descripción	MODELO	CÓDIGO	Precio EUROS
UltraCella con Display de doble linea Led verde 230V	**WB000DG0F0**	421.400.0195	**381,00**
Módulo Ultra EVD "ciego" con UltraCap	**WM00EUN000**	421.400.0196	**434,00**

A estos dos dispositivos se les deben añadir los siguientes elementos para realizar un control completo de la cámara y de la válvula de expansión electrónica



Descripción	MODELO	CÓDIGO	Precio EUROS
Sonda de presión	**SPKT00B6P0**	431.400.0055	**66,70**
Cable conector	**SPKC005310**	301.400.0032	**16,20**
Sonda de temperatura regulación -50+50 (2 uds)	**NTC030HP00**	430.400.0004	**9,80**
Sonda de temperatura de recalentamiento	**NTC030HF09**	301.400.0033	**16,20**
Terminal Service; display	**PGDEWB0FZ0**	421.400.0200	**342,00**
Terminal Service; display + cable	**PGDEWB0FZK**	421.400.0233	**352,00**



Módulos Adicionales para UltraCella

Módulo Evaporador Trifásico



Descripción	MODELO	CÓDIGO	Precio EUROS
Módulo Evaporador 3PH de 6kW	**WT00E600N0**	421.400.0201	**617,00**
Módulo Evaporador 3PH de 9kW	**WT00E900N0**	421.400.0208	**617,00**
Módulo Evaporador 3PH de 20kW	**WT00EA00N0**	421.400.0209	**789,00**

Modulo Full Trifásico

Descripción	MODELO	CÓDIGO	Precio EUROS
Módulo 3PH Compresor 4HP y evaporador de 6kW	**WT00F4B0N0**	421.400.0210	**789,00**
Módulo 3PH Compresor 7,5HP Y evaporador de 9kW	**WT00F7C0N0**	421.400.0211	**789,00**

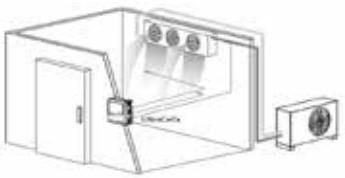

Módulo Ultra EVD

- Fácil de ensamblar y conectar con UltraCella, garantizando los notables resultados de ahorro energético ya obtenidos por las válvulas ExV CAREL;
- Incluye transformador interno.



Sistemas eyectores CO_2

CAREL

SISTEMA EYECTOR CAREL

Sistema Booster Trasncrítico (dos etapas) Media Temperatura con compresor en paralelo (CP) y Carel EmJ Ejector de gas / LT en expansión directa



SISTEMA EYECTOR CAREL

El eyector modulador optimiza los costos y la complejidad de la instalación, ya que puede adaptarse de forma continua e instantánea a condiciones operativas específicas y la modulación continua aumenta directamente la eficiencia energética de los sistemas transcríticos de CO_2 en todas las condiciones de trabajo.

El uso de eyectores moduladores con el controlador de rack de compresor pRack pR300T de CAREL permite una gestión integrada y sincronizada de todos los componentes del rack.

El resultado global es una reducción en el número de compresores necesarios para la misma capacidad de enfriamiento que un sistema sin eyectores moduladores CAREL.

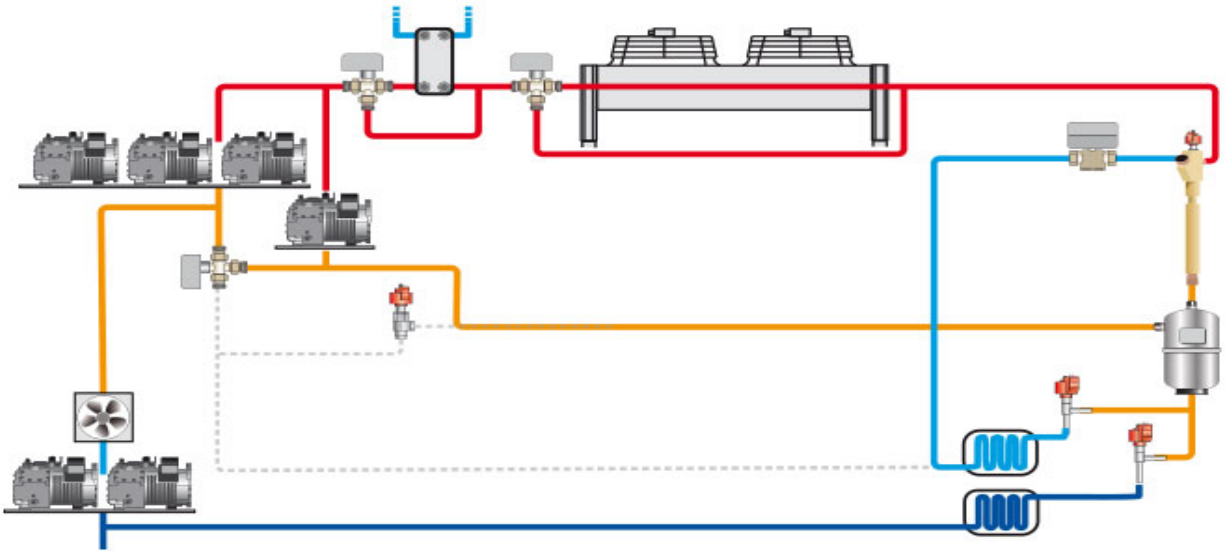

Controladores

CAREL

Serie MPXPRO

Máster/ Esclavo	Nº Relé	Alimentación	Tarjeta RS485 y RTC	2 Salidas PWM	Tarjeta Driver PWM para valv. E*V Carel y salida 0-10Vcc	Tarjeta Driver PWM para valv.no Carel y salida 0-10Vcc	MODELO	CÓDIGO	Precio EUROS
Master	5 (8A+2HP+16A+8A+8A)	115 a 230Vac	Si (*)	Si	Si	No	**MX30M25HO0**	421.400.0037	**388,00**
Esclavo			No	Si	Si	No	**MX30S25HO0**	421.400.0038	**343,00**

- MPXPRO: el controlador puede incluir tarjeta driver para regular posicionamiento válvula E*V de CAREL
- MPXPRO: el controlador puede incluir tarjeta driver PWM para regulación posicionamiento válvula no CAREL
- Modelos MX30M21HO0, MX30S21HO0 y MX30S31HO0 no poseen ULTRACAP (válvula de seguridad)

Accesorios

Descripción		MODELO	CÓDIGO	Precio EUROS
Sondas	IP67, 1.5 m cable, -50T105 °C	**NTC015HP00**	430.400.0001	**7,60**
	IP67, 3 m cable, -50T105 °C	**NTC030HP00**	430.400.0004	**9,80**
	IP67, 1.5 m cable, -50T90 °C (Bolsa 10 uds)	**NTC015HF00**	430.400.0012	**11,90**
	IP67, 3 m cable, -50T90 °C (Bolsa 10 uds)	**NTC030HF00**	301.400.0033	**16,20**
Transductores de presión	0 a 5 Vdc, -1 a 4.2 bar (0 a 75 psiA)	**SPKT0053P0**	301.400.0026	**63,50**
	0 a 5 Vdc, -1 a 9.3 bar (0 a 150 psiA)	**SPKT0013P0**	431.400.0045	**63,50**
	0 a 5 Vdc, 0 a 34.5 bar (15 a 515 psiA)	**SPKT0033P0**	431.400.0056	**75,10**
	IP67, 5 m cable para SPKT*	**SPKC005310**	301.400.0032	**16,20**

Descripción		MODELO	CÓDIGO	Precio EUROS
Opcionales	Terminal de usuario	**IR00UGC300**	421.400.0120	**51,90**
	Display remoto (color verde LEDs)	**IR00XC6300**	421.400.0042	**46,50**
	Interface llave de programación (USB - I2C) para programar MPXPRO	**IROPZPRG00**	401.400.0027	**185,00**
	Llave de programación (230 Vac)	**MXOPZKEYA0**	421.400.0043	**158,00**

- MPXPRO: Controlador electrónico para la gestión de mostradores ó cámaras frigoríficas, con o sin driver integrado
- El controlador Máster puede ser suministrado sin tarjeta driver (MX30M00E00), con tarjeta driver para válvula E2V (MX30*25E00) o con tarjeta driver PWM (MX30*24E00).
- Capaz de gestionar una red local Máster-Esclavo, compuesta por un máximo de 6 unidades (1 master+5 esclavos)
- El controlador MASTER, conectado a la red de supervisión, coordina las funciones de los 5 controladores Esclavos conectados por medio de la red tLAN.
- Está preparado para el montaje en carril DIN y provisto de terminales de tornillo extraíbles
- Amplia gama de modelos que se diferencia por: tipo de controlador (Máster ó Esclavo), por el nºsalidas de relé disponibles, por el tipo de sondas conectables (NTC,PTC,Pt1000..), por el tipo de driver integrado para válvula de expansión electrónica etc.
- Los controladores Esclavos pueden convertirse en MASTER montando la tarjeta MX3OP48500 (accesorio) y cambiando un parámetro apropiado (In).
- Es posible transformar un controlador MASTER en un controlador Esclavo cambiando un parámetro apropiado (In).



Controladores Electrónicos

CONTROLADOR WING TOUCH

Serie LT Fondo 70mm

Nº Sondas	Teclado	Ciclo	Desescarche	Relés de carga directa	Compresor	Ventilador	Luz	MODELO	CÓDIGO	Precio EUROS
3	6	contínuo	-	2	20A	-	8A	**XW20LT**	421.407.0008	**Consultar**
4			16A	4		8A		**XW60LT**	421.407.0009	**125,00**

Alimentación 230V-24V

Serie LRT Fondo 40mm

Nº Sondas	Teclado	Ciclo	Desescarche	Relés de carga directa	Compresor	Ventilador	Luz	MODELO	CÓDIGO	Precio EUROS
3	6	contínuo	-	2	20A	-	5A	**XW20LRT**	421.407.0010	**Consultar**
			8A	3		-		**XW40LRT**	421.407.0011	**Consultar**
			8A	4		5A		**XW60LRT**	421.407.0012	**169,00**

Alimentación 230V
Display rojo / Iconos blancos.
Bloqueo de teclado.
Desescarche manual.
Función Paro/Marcha.
Incluyen zumbador.
Salida TTL.
2 Entradas digitales.
Configuración Desescarche exterior.
Segunda entrada configurable.
Terminales con tornillos.
Hot Key.
Protección display IP65.
NOTA: Display remoto, RTC, Display Azul/Iconos blancos y Display Blanco OPCIONALES.





CONTROLADORES VÁLVULAS DE EXPANSIÓN

Serie XEV

Nº Sondas	Presión de Aspiración	Tª de aspiración	Relé Alarma	Salida serie	Salida de válvula	MODELO	CÓDIGO	Precio EUROS Sin Sonda
2	4-20 mA/0-5V	Pt1000	8A	RS485	<30W	**XEV12D-5P1C0**	421.407.0013	**135,00**

Alimentación y salida 230V
Válvula del controlador por pulsos.
3 Dígitos Display.
3 botones.
1 entrada digital libre de tensión.
1 entrada digital de alta tensión.
1 salida de Relé.
Con llave de programación.
Con recuperación de alarma por LAN.



CONTROLADORES MULTIFUNCIÓN

Dígitos 1er Display	Dígitos 2º Display	Nº Sondas	Sonda Termostato	Sonda Humedad	Relé Compresor	Relé Ventiladores	Relé Control Calor	Relé Humidificación	Salida serie	MODELO	CÓDIGO	Precio EUROS Sin Sonda
3	4	2	NTC	4-20 mA	20A	8A	16A	8A	TTL	**XH240K-500C0**	421.407.0014	**82,60**

Alimentación 230V
Teclado VH620 con 6 botones.
1 entrada digital.
4 salidas de Relé.
Con conexión para llave de programación.



Reguladores para Control de Centrales / Condensadores

OSAKA

Reguladores PID, on/off para Procesos (1, 2 y 4 relés)

Rango	Relés	Alimentación	Entradas	Dimensiones	MODELO	CÓDIGO	Precio EUROS
-50.0/+150.0 ºC -50.0/+110.0 ºC	1	230…110 V	PTC / NTC	32 x 74	**OK31-A-0-S**	421.403.0012	**160,00**
-199.9/+850.0 ºC 0/+1000 ºC 0/+1370 ºC 0/+1760 ºC	1	230…110 V	PT100 Termopar J Termopar K Termopar S	32 x 74	**OK31-A-PT-S**	421.403.0013	**156,00**
-50.0/+150.0 ºC -50.0/+110.0 ºC	2	230…110 V	PTC / NTC	32 x 74	**OK51-A-0-S**	421.403.0014	**180,00**
-199.9/+850.0 ºC 0/+1000 ºC 0/+1370 ºC 0/+1760 ºC	2	230…110 V	PT100 Termopar J Termopar K Termopar S	32 x 74	**OK51-A-PT-S**	421.403.0015	**181,00**



Reguladores PID, ON/OFF para Humedad, Presión y Procesos

Rango	Relés	Alimentación	Entradas	Dimensiones	MODELO	CÓDIGO	Precio EUROS
-1999/+9999 -199.9/+999.9 -19.99/+99.9	1	230…110 V	0/4…20 mA	32 x 74	**OK31-A-MA-S**	421.403.0016	**165,00**
-1999/+9999 -199.9/+999.9 -19.99/+99.9	1	230…110 V	0…1 Vdc 0/1…5 Vdc 0/2…10 Vdc	32 x 74	**OK31-A-V-S**	421.403.0017	**165,00**
-1999/+9999 -199.9/+999.9 -19.99/+99.9	2	230…110 V	0/4…20 mA	32 x 74	**OK51-A-MA-S**	421.403.0018	**205,00**
-1999/+9999 -199.9/+999.9 -19.99/+99.9	2	230…110 V	0…1 Vdc 0/1…5 Vdc 0/2…10 Vdc	32 x 74	**OK51-A-V-S**	421.403.0019	**205,00**



Reguladores PID, ON/OFF para Humedad, Presión y Procesos

Rango	Relés	Alimentación	Entradas	Dimensiones	MODELO	CÓDIGO	Precio EUROS
-50.0/+150.0 ºC -50.0/+110.0 ºC	4	12 Vac/dc	PTC / NTC	32 x 74	**OKC 41-0**	421.403.0020	**218,00**
-1999/+9999 -199.9/+999.9 -19.99/+99.9	4	12 Vac/dc	0/4…20 mA	32 x 74	**OKC 41-MA**	421.403.0021	**296,00**
Regulador de Centrales, Unidades Condensadoras y Ventiladores, de 4 cargas.Regulación de capacidad conjunta con rotación.							
Transformador aislado. Salida12 Vac (3VA). Alimentación a 1 equipo.			230 V	33 x 58	**TF 3**	421.403.0022	**14,80**



CONTROL MCX para centrales frigorífica (COMPRESOR + CONDENSADOR)

Rango	Relés	IN DIGITAL	OUT 0/10 V	Display	MODELO	CÓDIGO	Precio EUROS
230 V	8	8	2	Opcional o MMI	**MCX08**	421.403.0023	**1.263,00**
230 V	15	15	2	Opcional o MMI	**MCX15**	421.403.0024	**1.288,00**
230 V	20	20	2	Opcional o MMI	**MCX20**	421.403.0025	**1.353,00**
Regulación por capacidad/rotación. Programación rápida y sencilla. Regulación inverter aspiración. Regulación inverter condensación. Regulación condesación flotante.							
A través de MCX	Pantalla LCD retroiluminada. Formato 150x88 mm.				**MMI**	421.403.0026	**338,00**





Centralitas de Compresores y Ventiladores

Serie XC1000D

Sonda de aspiración 1 y 2 Sonda de condensación 1 y 2	Salidas Relé para cargas	Salidas Relé Alarma	Salida de compresor y ventilador inverter	MODELO	CÓDIGO	Precio EUROS
NTC/PTC/4-20 mA/0-5 V	15x7A	2x8A	2x 4-20 mA/0-10 V	**XC1015D-1B01F**	421.407.0015	**573,00**

Alimentación 24V
Fuente alimentación 24 V la TF20D.
8 Sondas.
4 Sondas Auxiliares NTC/PTC.
1 Entrada digital 1 baja presión.
1 Entrada digital 2 baja presión.
1 Entrada digital 3 alta presión.
Salida serie RS485
1 Entrada digital 4 alta presión.
15 Entradas de seguridades.
4 Entradas digitales libres de tensión.
Con Llave de programación.
Salida de display remoto VGC810.
Conexiones a módulos externos: LAN hasta 8 aparatos, 1 maestro + esclavos.



DISPLAY LÓGICO PROGRAMABLE

Modelos Compatibles	Alimentación	Salida Visokey	Montaje	MODELO	CÓDIGO	Precio EUROS
XC1008D, XC1011D, XC1015D	Desde la centralita	Sí	Panel	**VGC810-IP000**	421.407.0016	**192,00**

Display lógico programable (LCD - 240x96 pixel) para controladores de la serie XC1000D. Para montaje en panel con zumbador

SERVIDORES WEB Y MODULOS DE RELÉS Y ADQUISICIÓN DE DATOS

MODELO	CÓDIGO	Precio EUROS
XWEB5000 EVO	421.407.0017	**5.514,00**



Provisto con una herramienta de supervisión, es adecuado para instalaciones de hasta 247 dispositivos en la refrigeración, acondicionamiento de aire y automatización de edificios, donde es necesario programar diferentes acciones que el controlador ha de realizar. Servicio (modem, ethernet y conexión a internet). Este sistema maneja la transmisión de alarmas (vía Fax, e-mail, SMS y también a través de salidas de relé) y también puede funcionar sin usar un PC, conectandole directamente un monitor, un teclado y un ratón).
Conectables con controladores Dixell con salida serie a dispositivos ModBUS-RTU compatibles.
Conexión Serie Moden GSM externo.
Alimentación 230 V.

Chequeo de la línea RS-485:
Una nueva herramienta potente es capaz de chequear el rendimiento y los datos estadísticos para cada controlador realizando un test funcional para cada dispositivo conectado a la red RS-485.

Programación de parámetros y función en tiempo real:
Intuitivo, potente, y al mismo tiempo muy versátil dispositivo, que permite modificar los diversos parámetros de funcionamiento de los instrumentos. Esta es una
página dinámica y la información mostrada se actualiza en tiempo real. El estado de los dispositivos conectados se visualiza de manera clara y simple.

Exportación de datos
Es posible exportar todos los datos a un archivo de Excel. Es posible seleccionar un intervalo de datos y un filtro entre los diferentes controladores.

Planos y comandos globales
Un potente editor gráfico que no requiere la instalación en el PC de ningún software adicional, es el que hace de los planos para el XWEB la solución ideal. La opción comandos globales permite enviar múltiples comandos a uno o más controladores al mismo tiempo. Además, usando la entrada digital es posible iniciar automáticamente el envío de comandos.

Programador
Este programador es una potente herramienta gráfica para manejar el envío de comandos a los controladores. Pueden programarse fácilmente rutinas de ahorro de energía y desescarches.

Medidor rendimiento
Esta función altamente apreciada, permite verificar la temperatura adecuada para cada dispositivo de refrigeración (murales, bancos refrigerados, cámaras...). Este gráfico ofrece una visión completa sobre el modo de funcionamiento de la planta.

Gráficos:
El XWEB puede aportar potentes gráficos, capaces de representar múltiples variables analógicas en el mismo sistema pictórico y el curso del estado de las salidas y alarmas. Esto permite al usuario tener una precisa e instantánea visión de variables importantes, para un fácil diagnóstico de fallos. Gracias al amplio periodo de muestreo de gráficos circulares, estos son más detallados y apreciados por los mantenedores para el diagnóstico.

Supervisor Boss / Boss Mini

Descripción	MODELO	CÓDIGO	Precio EUROS
Supervisor Boss capacidad estandar (hasta 100 dispositivos / 1500 registros)	**BMHST00XS0**	421.400.0181	**5.775,00**
Supervisor Boss capacidad extendida (hasta 300 dispositivos / 3500 registros)	**BMHST00XE0**	421.400.0189	**6.744,00**
Supervisor Boss-Mini WI-FI/HDMI (50 dispositivos/500 registros)	**BMEST00LE0**	421.400.0273	**2.228,00**
Supervisor Boss-Mini WI-FI/HDMI (50 dispositivos/500 registros) 3 plugins integrados	**BMEST03LE0**	421.400.0274	**2.546,00**
CREDIT OF 3 PLUG-IN FOR BOSS-MINI	**BMEST03P00**	421.400.0275	**478,00**

Adaptan su gráficos automaticamente al dispositivo en el que se muestran (ordenadores, smartphones, tablets…)
Wifi integrado para crear su propia red y permitir el acceso al sistema de supervisión por el propio dispositivo.
Toda la información está disponible para el usuario de manera rápida y fácil incluyendo la configuración del sistema
y la gestión del dispositivo.
Ahorro energético y optimización del sistema a través del análisis y comparación de algoritmos
para facilitar y guiar el consumo de energía.
Gestión centralizada a través de la sincronización automática de datos y alarmas con Remote PRO
para supervisar la situación de todos los sistemas conectados.
Dispone de instalación del driver de la impresora, copia de archivos, etc…
Robusta carcasa de aluminio que permite ser instalado en diferentes ambientes.



Plantwatch PRO-3

Descripción	MODELO	CÓDIGO	Precio EUROS
Supervisor de 15 servicios. 100 variables (para empotrar).	**PW3P000TP000**	421.400.0141	**1.164,00**
Supervisor de 30 servicios. 300 variables (para empotrar).	**PW3P000TS000**	421.400.0142	**1.239,00**
Supervisor de 30 servicios. 300 variables (para pared).	**PW3W000TSI00**	421.400.0143	**1.947,00**
Supervisor de 50 servicios. 500 variables (para pared).	**PW3W000TEIS0**	421.400.0144	**2.580,00**

- Monitorización de temperatura
- 2 versiones: panel (en locales técnicos dentro del cuadro eléctrico) y pared (instalación en ambiente..oficinas)
- Posibilidad de exportar o enviar email informes en distintos formatos.
- Acceso remoto, por medio de interfaz WEB, accesible tanto desde PC como de Smartphone o tablet.



*Registrador de Temperatura I/O Logger con Supervisor Incluido**

Descripción	MODELO	CÓDIGO	Precio EUROS
I/O Logger Box 230VAC, 10 Canales, supervisor PW3PNN0TP000 incluido.	**PW3C000TP100**	421.400.0190	**3.340,00**
I/O Logger Box 230VAC, 20 Canales, supervisor PW3PNN0TP000 incluido.	**PW3C000TP200**	421.400.0191	**3.858,00**



Voltaje: 230V 1~ +N+T 50/60 Hz Max 50W
Peso: 7 – 7.2 Kg
Condiciones de trabajo: -20...+60 °C, <85% RH sin condensación
Condiciones de almacenamiento: -20...+70 °C, <85% RH sin condensación
Clasificación de protección contra sobretensiones: Clase II
Carcasa: Plástico negro, dimensiones 380x300x120 mm
Grado de protección: IP56
* No sometido a control metrológico

Módulo de Gestión de Entradas y Salidas (IOM)

CAREL

Tensión	Sondas y transductores	Contactos digitales	Salida Relé	MODELO	CÓDIGO	Precio EUROS
230 V	Configurables: 4 NTC ó 2 NTC y 2 transductores tipo 4..20mA/0..5Vdc	2 en tensión 2 libres de tensión	1 relé Serial RS 485	**IOM0023000**	421.400.0064	**171,00**
24V				**IOM0002400**	421.400.0065	**161,00**

- Gestiona hasta 4 sondas de temperatura NTC ó 2 NTC y 2 transductores 4..20mA ó 0..5Vcc.
- Contactos digitales en tensión: 2 optoaislados, 2 contactos pulidos
- 1 salida de relé para activar actuadores ó gestionar una alarma local.
- Tensión de alimentación: IOM (230Vca) (115 Vca) (24Vca)
- Consumo: 2,7VA
- Condiciones de funcionamiento: 0T50°C, 20…80% H.R. sin cond.
- Condiciones de almacenaje: -20T70°C, 0..80% H.R. sin cond.
- Montaje: en carril DIN
- Grado de Protección: IP20 para dispositivo no incorporado en cuadro eléctrico
- Certificaciones: EN 13485 relativa a los termómetros para la medición de la temperatura del aire para aplicaciones en unidades de conservación y de distribución de alimentos refrigerados, congelados y de helados.



Sistemas de Telegestión

Sistema táctil para control y gestión remota de instalaciones. COMPACT TOUCH

» Compatible con Televis Twin.
» Compatible con instrumentos Modbus e instrumentos de la gama Eliwell como RTX 600/V, ID985/S - MODBUS, TELEVIS IN, EWRC 500 NT, EWCM EO.
» Otros consultar.





Descripción modelo	CÓDIGO	Precio EUROS
Compact Touch 15, PGSTOUCH0715VO 15 dispositivos	420.401.0026	**1.946,00**
Compact Touch 30, PGSTOUCH0730VO 30 dispositivos	420.401.0027	**2.350,00**
Soporte montaje Empotrar* FIXTOUCH	420.401.0028	**17,60**
Soporte montaje Pared ** FIXTOUCHWALL	420.401.0029	**155,00**

* Precio unitario necesario dos unidades
** Precio unitario y necesario dos unidades del FIXTOUCH
Disponibles hasta 50 dispositivos

» Display táctil capacitivo de 7 pulgadas. Resolución 800x480.
» Gestión local y remota mediante servidor web integrado.
» Accesible desde cualquier dispositivo (PC, tablet, smartphone) mediante un navegador web.
» Multi-usuario y multi-idioma.
» Incluye suministro de tarjeta SD para almacenamiento de datos.
» Sin limitación de variables.
» Reconocimiento de la red <automático>. No es necesario introducir de forma manual uno a uno los instrumentos.
» Compatible con Televis Twin.
» Compatible con instrumentos Modbus e instrumentos de la gama Eliwell como RTX 600/V, ID985/S - MODBUS, TELEVIS IN, EWRC 500 NT, EWCM EO (consultar).
» **Sistema no sometido a control metrológico ITC 3701/2006.**

Sistema para control y gestión remota de instalaciones. COMPACT BOX

Descripción modelo	CÓDIGO	Precio EUROS
Compact Box PGSBOX15V0 15 dispositivos	420.401.0030	**1.297,00**



» El sistema **Compact Box** le ofrece las mismas capacidades de gestión remota que el Compact Touch excepto la pantalla táctil.
» Incluye suministro de **tarjeta SD** para almacenamiento de datos.
» **Sistema no sometido a control metrolótico ITC 3701/2006.**
» Compatibilidad: idéntica a la de Compact Touch (ver arriba).

Gestión remota

» Compact BOX a través de su conexión LAN se conecta a internet, lo que le permite utilizar el mismo software que el Compact Touch en cualquier dispositivo, ya sea ordenador, móvil o tablet a través de la nube.



Televis Go Integrado (No Precisa PC)

Número de Dispositivos	MODELO	CÓDIGO	Precio EUROS
Hasta 30	**TELEVIS GO 30**	420.401.0011	**4.951,00**
Hasta 60	**TELEVIS GO 60**	420.401.0012	**5.751,00**
Hasta 224	**TELEVIS GO 224**	420.401.0013	**7.438,00**

- ORDENADOR INDUSTRIAL SIN VENTILADOR
- PUERTOS USB Y VGA, PARA CONEXIÓN DE MONITOR , TECLADO Y RATÓN.
- ACCESO AL SOFTWARE POR WEBSERVER DESDE NAVEGADOR (INTERNET EXPLORER, CHROME, ETC)
- SOFTWARE PARA CONTROL DE LA INSTALACIÓN
  - Gestión de todos los recursos de los dispositivos (Lectura , escritura, copia de seguridad)
  - Histórico de datos en tabla o gráficos
  - Control de aparatos por RVD
  - Envío de comandos de manera remota (desescarches, on/off de luces, on/off del dispositivo)
  - Gestión de horarios para eventos (cambios de setpoint, desescarches, etc)
  - Gestión de alarmas y envío por e-mail y por SMS (necesita modem GSM)
  - Gestión de usuarios por perfiles y derechos de acceso.
  - Realización de sinópticos de la instalación
  - Envío de informes automáticos por e-mail.
- POSIBILIDAD DE CONEXIÓN DE GSM PARA ENVÍO DE ALARMAS
- MEMORIA DE 160 GB



Sistemas de Telegestión

Sistema de Monitorización TelevisBlue

TelevisBLUE STARTER	Recursos	MODELO	CÓDIGO	Precio EUROS
005-1Y 2G	5	**TBR2S011E0000**	420.401.0016	**1.541,00**
025-1Y 2G	25	**TBR2S051E0000**	420.401.0017	**2.447,00**
050-1Y 2G	50	**TBR2S101E0000**	420.401.0018	**2.125,00**
150-1Y 2G	150	**TBR2S301E0000**	420.401.0019	**3.287,00**
250-1Y 2G	250	**TBR2S501E0000**	420.401.0020	**4.794,00**
500-1Y 2G	500	**TBR2S1H1E0000**	420.401.0021	**6.437,00**
Antena 3B 3m cable MCX90/M	-	**SAMANT3B30300**	420.401.0022	**120,00**

- Sistema para la monitorización basado en la nube y especialmente dedicado para sistemas de pequeñas y medianas dimensiones.
- Recogida de datos accesible desde la web.
- Kit preactivado para mayor simplicidad y rapidez.
- Utiliza únicamente la propia conexión de datos móviles M2M protegida para transferir la información desde la instalación sin necesidad de ninguna configuración adicional.
- Recoge y transfiere información durante 12 meses desde la primera activación.
- Renovable anualmente. En caso de cese voluntario de la licencia, los datos permanecerán consultables durante otros 12 meses.
- No requiere descarga ni actualización. Basta con loguearse a la web www.Televisblue.com.

Eliwell se ocupa de actualizar el software, publicar nuevas funcionalidades y actualizar el manual online.



Sondas Inalámbricas EWSense

Tensión	Dimensiones	Montaje	Conectividad	Alcance señal	Rango	MODELO	CÓDIGO	Precio EUROS
24…240 Vdc/ac	121 x 89/105 x 61,6	Guía DIN	RS-485 Modbus RTU	Máxima: 30 m – Típica: 15 m	desde–30°C hasta+55°C	**EWSense Gate ESG0010700**	420.401.0023	**600,00**
Batería 2 años de duración (no reemplazable)	40,1 x 39,1 x 16,35	Adhesivo doble Collarete	ZigBee Green Power			**EWSense Temp. ESST010B00**	420.401.0024	**118,00**

- Adquisición de temperatura de módulos inalámbricos
- Hasta 60 sensores (EWSense Temp) por cada receptor (EWSense Gate)
- Amplio rango de funcionamiento en el área de adquisición de temperatura, desde –30°C hasta +55°C.
- EWSense Temp alimentado con batería de hasta 2 años de duración
- Intervalo de transmisión de datos cada 5 minutos
- RS-485 a bordo y protocolo Modbus para transmisión de datos



Soluciones de Supervisión y Telegestión

Avisador / Gestor de Alarmas SMS

Descripción	MODELO	CÓDIGO	Precio EUROS
• Sistema de supervisión y control a través de Modem GSM/GPRS integrado, permite monitorizar eventos/alarmas/informes de forma remota. • 8 entradas digitales y 2 salidas relé que se pueden activar/desactivar mediante SMS • 4 entradas para sondas de temperatura. • Transmite mediante GSM ó GPRS notificación de alarmas por fallo de tensión, temperatura fuera de rango, señales digitales activas y registros de datos de cualquiera de sus entradas. • Registro histórico de más de 20.000 valores. • Posibilidad de activar/desactivar de forma remota cualquiera de las 2 salidas relé para ejecutar funciones. • Software de gestión y registro de Alarmas/Valores. (Gratuito). • Aplicación: pequeños supermercados, cámaras frigoríficas, etc..	**AVISA GSM PLUS (SMS)**	421.403.0027	**1.257,00**
• Sonda digital para conectar directamente al AVISA GSM PLUS • Rango de trabajo -40 a +100ºC. Precisión/Resolución: 0,5ºC. • Longitud cable PVC de 1,5mts. Longitud máxima de cable de 75 mts. IP66.	**SONDA AGP**	421.403.0028	**89,20**





Soluciones con Software Comunicator



Descripción	MODELO	CÓDIGO	Precio EUROS
Software que permite controlar y registrar instalaciones de máximo 224 equipos con RS485 (OF35ZRS/F 500-RS..). Permite visualizar los datos tabulados, gráficas y controlar la instalación de forma virtual a tiempo real. Reguistro de alarmas.	**SOFTWARE COMUNICATOR PLUS**	421.403.0031	**2.421,00**
Idénticas especificaciones que el COMUNICATOR PLUS pero limitado a un máximo de 4 equipos.	**SOFTWARE COMUNICATOR BASIC**	421.403.0033	**2.421,00**
Pasarela Adaptada para el Comunicator que nos permitirá poder gestionar la instalación desde cualquier punto que tengamos instalado el comunicator. Es necesaria conexión ADSL en la instalación.	**MAX-IP (PASARELA DE COMUNICACIÓN)**	421.403.0032	**1.370,00**
Convertidor bus RS485 a RS232 o USB para conectar al PC	**CONV-RS**	421.403.0029	**365,00**
Modem GSM, DIN RAIL o sobremesa para conectar al PC vía DB9 o USB. Para el envío de SMS en caso de alarmas.	**MODEM GSM**	421.403.0030	**641,00**
Equipo autónomo webserver formato sobremesa / DIN Rail. Incluye: Cables de conexión a ETHERNET (Local/Internet), Tarjeta SD 4GB y transfomador de alimentación 230V.	**MAXSERVER**	421.403.0075	**1.986,00**





Detectores de Fugas

Unidades Multi Puntos Mpu

Descripción	voltaje /pot. máx.	Canales	MODELO	CÓDIGO	Precio EUROS
Temperatura ambiente: 0ºC ..50ºC Humedad: 10 ..95% HR (sin condensación) Protección IP66 HFC, HCFC, CO_2, NH_3, etc…	230v AC - 24v DC / 10w	2	**MPU2C**	422.406.0002	**1.240,00**
		4	**MUP4C**	422.406.0003	**1.695,00**
		6	**MUP6C**	422.406.0004	**2.129,00**
Unidad un solo Punto Spu					
Temperatura ambiente: 0ºC ..50ºC Humedad: 0 ..95 % humedad relativa (sin condensación) Proteción IP54	24v AC-DC / 2w	1	**SPU24**	422.406.0005	**625,00**
	230v AC / 2w	1	**SPU230**	422.406.0006	**643,00**
Paneles de Alarma		Protec.			
Temperatura ambiente: 0ºC ..50ºC Humedad: 10 ..95% HR (sin condensación)	12 DI 230v AC / 10 w	IP32	**LAN63-PKT**	422.406.0007	**795,00**
Detectores de Amoníaco					
Temperatura ambiente: -40ºC ..+50ºC Humedad: 0 ..95% humedad relativa (sin condensación) Montaje de habitaciones / 0-4000 ppm (partes por millón)	12-24v AC DC / 2w	IP21	**GD24-NH3-4000**	422.406.0001	**822,00**
	230v AC / 2w		**GD230-NH3-4000**	422.406.0008	**862,00**
Temperatura ambiente: -40ºC ..+50ºC Humedad: 0 ..95% humedad relativa (sin condensación) A prueba de salpicaduras, sala de montaje / 0-4000 ppm	12-24v AC DC / 2w	IP54	**GS24-NH3-4000**	422.406.0009	**995,00**
	230v AC / 2w		**GS230-NH3-4000**	422.406.0010	**1.036,00**
Temperatura ambiente: -40ºC ..+50ºC Humedad: 0 ..95% humedad relativa (sin condensación) / 0-4000 ppm A prueba de salpicaduras, montaje con sensor remoto habitación, cable 5 m.	12-24v AC DC / 2w	IP54	**GSR24-NH3-4000**	422.406.0011	**1.055,00**
	230v AC / 2w		**GSR230-NH3-4000**	422.406.0012	**1.097,00**
Temp.amb.: -40ºC ..+50ºC Humedad: 0 ..95% HR (sin condensación) / 0-4000 ppm Diseñado especialmente para conductos de ventilación de las válvulas de alivio de presión en las plantas de refrigeración. 1'5 m.de cable entre sensor y detector.	12-24v AC DC / 2w	IP54	**GSR24-NH3-4000**	422.406.0013	**1.036,00**
	230v AC / 2w		**GR230-NH3-4000**	422.406.0014	**1.075,00**
Detectores (NH3) para la Conexión al MPU		Protec.			
Temperatura ambiente: -40ºC ..+50ºC Humedad: 0 ..95% humedad relativa (sin condensación) Montaje de habitaciones. / 0-4000 ppm (partes por millón)		IP21	**MP-D-NH3-4000**	422.406.0015	**523,00**
Temperatura ambiente: -40ºC ..+50ºC Humedad: 0 ..95% humedad relativa (sin condensación) A prueba de salpicaduras, sala de montaje / 0-4000 ppm (partes por millón)		IP54	**MP-DS-NH3-4000**	422.406.0016	**652,00**
Temperatura ambiente: -40ºC ..+50ºC Humedad: 0 ..95% humedad relativa (sin condensación) / 0-4000 ppm Diseñado especificamente para instalaciones de refrigeración. Sensor montado en conexión T en descarga de la válvula de seguridad para detectar fugas internas. Montaje en acero cromado amarillo 1/2"R.		IP54	**MP-DR-NH3-4000**	422.406.0017	**541,00**
Detectores para Refrigerantes Sintéticos	voltaje /pot. máx.				
Temperatura ambiente: -40ºC ..+50ºC Humedad: 0 ..95% humedad relativa (sin condensación) Montaje de habitaciones / 0-4000 ppm (partes por millon)	230v AC / 2w	IP21	**GD230-HFC**	422.406.0018	**685,00**
	12-24v AC DC / 2w		**GD24-HFC**	422.406.0019	**643,00**
Temperatura ambiente: -40ºC ..+50ºC Humedad: 0 ..95% humedad relativa (sin condensación) A prueba de salpicaduras, sala de montaje / 0-4000 ppm	230v AC / 2w	IP54	**GS230-HFC**	422.406.0020	**880,00**
	12-24v AC DC / 2w		**GS24-HFC**	422.406.0021	**839,00**
Temperatura ambiente: -40ºC ..+50ºC Humedad: 0 ..95% humedad relativa (sin condensación) / 0-4000 ppm A prueba de salpicaduras, montaje con sensor remoto habitación, cable 5 m.	230v AC / 2w	IP54	**GSR230-HFC**	422.406.0022	**989,00**
	12-24v AC DC / 2w		**GSR24-HFC**	422.406.0023	**947,00**
Temp.amb.: -40ºC ..+50ºC Humedad: 0 ..95% HR (sin condensación) / 0-4000 ppm Diseñado especialmente para conductos de ventilación de las válvulas de alivio de presión en las plantas de refrigeración. 1'5 m.de cable entre sensor y detector.	230v AC / 2w	IP54	**GR230-HFC**	422.406.0024	**880,00**
	12-24v AC DC / 2w		**GR24-HFC**	422.406.0025	**839,00**
Detectores (HFC) para la conexión al MPU		Protec.			
Temperatura ambiente: -40ºC ..+50ºC Humedad: 0 ..95% humedad relativa (sin condensación) Montaje de habitaciones. / 0-4000 ppm (partes por millón)		IP21	**MP-D HFC**	422.406.0026	**481,00**
Temperatura ambiente: -40ºC ..+50ºC Humedad: 0 ..95% humedad relativa (sin condensación) A prueba de salpicaduras, sala de montaje / 0-4000 ppm (partes por millón)		IP54	**MP-DS-HFC**	422.406.0027	**582,00**
Temperatura ambiente: -40ºC ..+50ºC Humedad: 0 ..95% humedad relativa (sin condensación) / 0-4000 ppm Diseñado especificamente para instalaciones de refrigeración. Sensor montado en conexión T en descarga de la válvula de seguridad para detectar fugas internas. Montaje en latón 1/2"R.		IP54	**MP-DR-HFC**	422.406.0028	**491,00**
Temperatura ambiente: 0ºC ..+50ºC Humedad: 0 ..95% de humedad relativa (sin condensación) Para la motorización de la sala (hoteles, oficinas, etc…) 0-5000 ppm (calibración estandar para R410A) máximo 2 W		IP54	**RM-HFC**	422.406.0029	**415,00**











Detectores de Fugas

Detectores de Dióxido de Carbono

Descripción	voltaje /pot. máx.	Protec.	MODELO	CÓDIGO	Precio EUROS
Temperatura ambiente: 0ºC ..+50ºC Humedad: 0 ..95% humedad relativa (sin condensación) A prueba de salpicaduras, sala de montaje / 0-10000 ppm (partes por millon)	12-24v AC DC / 5w	IP67	**GS24-CO2-10000**	422.406.0030	**953,00**
	230v AC / 5w		**GS230-CO2-10000**	422.406.0031	**992,00**
Tª. amb.: -40ºC ..+50ºC Humedad: 0 ..95% HR (sin condensación) / 0-10000 ppm A prueba de salpicaduras, sala de montaje. Calefactor integrado para su instalación en cámaras frigoríficas. Precisa suministro 24v AC DC separado para el calentador.	12-24v AC DC / 15w		**GSLT24-CO2-10000**	422.406.0032	**1.078,00**



Detectores (CO_2) para la Conexión al MPU

Temperatura ambiente: 0ºC ..+50ºC Humedad: 0 ..95% humedad relativa (sin condensación) Montaje de habitaciones. / 0-10000 ppm (partes por millon) máximo 3 W	IP21	**MP-D-CO2-10000**	422.406.0033	**665,00**
Temperatura ambiente: 0ºC ..+50ºC Humedad: 0 ..95% humedad relativa (sin condensación) A prueba de salpicaduras, sala de montaje / 0-10000 ppm (partes por millon) máximo 3W	IP67	**MP-DS-CO2-10000**	422.406.0034	**720,00**
Temperatura ambiente: -40ºC ..+50ºC Humedad: 0 ..95% humedad relativa (sin condensación) A prueba de salpicaduras, sala de montaje. Calefactor integrado para su instalación en cámaras frigoríficas La unidad requiere un suministro 24v AC DC separado para el calentador. 0-10000 ppm máximo 15 W	IP67	**MP-DSLT-CO2-10000**	422.406.0035	**828,00**



Batería de Respaldo

Salida: 6, 12 o 24v DC | Carga máxima: 4 A | Baterías: 12v / 7Ah (por separado) Medidas 370 x 315 x 95 mm.	IP21	**UPS4000**	422.406.0036	**839,00**

Luz Intermitente	*Color*				
Temperatura ambiente: -25ºC ..+70ºC | 9 ..60v DC (88mA at 24v DC) Montaje al aire libre o en interiores. IP54 con toma bajo nivel. Medidas: 93x75mm. Alto zócalo (IP65) opcional con pasacables de entrada lateral (2 modelos)	Naranja	IP54	**BE-A-24VDC**	422.406.0038	**109,00**
	Rojo		**BE-R-24VDC**	422.406.0039	
	Azul		**BE-BL-24VDC**	422.406.0040	

Sirena y Luz Intermitente Combinadas	*Color*				
Tª. ambiente: -10ºC ..+55ºC | 18 ..28v DC (85mA a 24v DC) Sirena y luz se activan por separado. Dip-switch para la selecección de la señal. IP65 con toma de alto nivel. Medidas: 93x120mm. Opcion: Alto zócalo p/ 230v AC.	Rojo	IP65	**FL-RL-R**	422.406.0043	**262,00**
Tª. ambiente.: -25ºC ..+80ºC | 9 ..28v DC. Montaje al aire libre o interiores. Dip-switch selec. de señal incorporado en control de volumen. IP54 toma bajo nivel Medida: 93x75mm. Alto zócalo (IP65) opcional con pasacables de entrada lateral.		IP54	**1992-R-L**	422.406.0044	**103,00**
Alto zócalo		IP65	**SOCK-H-R**	422.406.0041	**17,80**
Alto zócalo para enchufe a 230v AC			**SOCK-H-R-230**	422.406.0042	**85,60**

Soporte Protector	*Medida Interior*			
Soporte de acero inoxidable de 3 mm. de espesor para detectores GD, MP, etc…	Grande: L x H - 174 x 92 mm.	**40-901**	422.406.0045	**44,60**
	Pequeño: L x H - 94 x 92 mm.	**40-902**	422.406.0046	

Herraminetas de Servicio

Unidad base. Temp.amb.: -25ºC ..+50ºC. Herramienta de diagnóstico para control y calibración de detectores, etc…	**DT300**	422.406.0047	**647,00**
Sensor para gases refrigerantes (HFC, CFC, HCFC, HFO)	**SM300-HFC**	422.406.0048	**303,00**
Sensor para amoniaco (NH3) - 4000	**SM300-NH3-4000**	422.406.0049	**303,00**
Herramienta para control y ajuste de niveles de alarma, se utiliza con voltímetro. P/ modelos serie G / MPU 230-24v	**SA200**	422.406.0050	**295,00**



Detectores de Fugas

Detectores de Fugas

Novedad

Tecnología	GAS	IP	MODELO	CÓDIGO	Precio EUROS
Infrarrojo 0-10.000 ppm	CO_2	IP 41	**LKD 500 IP 41 CO_2**	422.401.0035	**1.319,00**
Electroquímico 0-100 ppm	NH_3		**LKD 500 IP 41 NH_3**	422.401.0036	**1.403,00**
Semiconductor 0-1000 ppm	R134a		**LKD 500 IP 41 R134a**	422.401.0033	**653,00**
	R449a		**LKD 500 IP 41 R499a**	422.401.0032	**653,00**
	R448a		**LKD 500 IP 41 R488a**	422.401.0037	**653,00**
	R404a		**LKD 500 IP 41 R404a**	422.401.0038	**653,00**
	R507a		**LKD 500 IP 41 R507a**	422.401.0039	**760,00**
	R410a		**LKD 500 IP 41 R410a**	422.401.0040	**760,00**
	R513a		**LKD 500 IP 41 R513a**	422.401.0041	**760,00**
	R1234ze		**LKD 500 IP 41 R1234ze**	422.401.0042	**760,00**
	R1234yf		**LKD 500 IP 41 R1234yf**	422.401.0043	**760,00**
	R32		**LKD 500 IP 41 R32**	422.401.0044	**760,00**
	R407c		**LKD 500 IP 41 R407c**	422.401.0045	**766,00**
	R514		**LKD 500 IP 41 R514**	422.401.0046	**766,00**
	R454		**LKD 500 IP 41 R454**	422.401.0047	**766,00**
	R422		**LKD 500 IP 41 R422**	422.401.0048	**760,00**
	R422D		**LKD 500 IP 41 R422D**	422.401.0049	**760,00**
	R427A		**LKD 500 IP 41 R427A**	422.401.0050	**760,00**
	R407a		**LKD 500 IP 41 R407a**	422.401.0051	**653,00**
	R450		**LKD 500 IP 41 R450**	422.401.0052	**739,00**
Infrarrojo 0-10.000 ppm	CO_2	IP 66	**LKD 500 IP 66 CO_2**	422.401.0053	**1.359,00**
Electroquímico 0-100 ppm	NH_3		**LKD 500 IP 66 NH_3**	422.401.0054	**1.403,00**
Semiconductor 0-1000 ppm	R134a		**LKD 500 IP 66 R134a**	422.401.0055	**867,00**
	R449a		**LKD 500 IP 66 R499a**	422.401.0034	**768,00**
	R448a		**LKD 500 IP 66 R488a**	422.401.0056	**768,00**
	R404a		**LKD 500 IP 66 R404a**	422.401.0057	**768,00**
	R507a		**LKD 500 IP 66 R507a**	422.401.0058	**870,00**
	R410a		**LKD 500 IP 66 R410a**	422.401.0059	**867,00**
	R513a		**LKD 500 IP 66 R513a**	422.401.0060	**832,00**
	R1234ze		**LKD 500 IP 66 R1234ze**	422.401.0061	**867,00**
	R1234yf		**LKD 500 IP 66 R1234yf**	422.401.0062	**867,00**
	R32		**LKD 500 IP 66 R32**	422.401.0063	**867,00**
	R407c		**LKD 500 IP 66 R407c**	422.401.0064	**867,00**
	R514		**LKD 500 IP 66 R514**	422.401.0065	**867,00**
	R454		**LKD 500 IP 66 R454**	422.401.0066	**867,00**
	R422		**LKD 500 IP 66 R422**	422.401.0067	**867,00**
	R422D		**LKD 500 IP 66 R422D**	422.401.0068	**867,00**
	R427A		**LKD 500 IP 66 R427A**	422.401.0069	**867,00**
	R407f		**LKD 500 IP 66 R407f**	422.401.0070	**867,00**
	R450		**LKD 500 IP 66 R450**	422.401.0071	**867,00**

IP 41



IP 66



- Detectores de fugas de refrigerante para cumplimiento de Reglamento de Instalaciones frigoríficas RSIF R.D.138.
- Con led de estado, zumbador, 2 relés, salida analógica 0-10 v o 4..20 mA, RS 485 Modbus abordo.
- Alimentación 24 vdc/Vac.
- Temperatura de trabajo de -40 a 50ºC tanto para IP41 como IP66.

Pueden utilizarse:

- Stand alone: mediante led y zumbador señaliza la alarma y con el relé puede cortar la solenoide.
- Conectado al sistema de telegestión Televis Go, envía alarmas y estados gracias a la comunicación RS 485.

Detectores de Fugas

Detectores de Fugas DGS (Danfoss Gas Sensor)

Modelo / Descripción	Código Danfoss	CÓDIGO	Precio EUROS
DGS-SC HFC gr. 1*	080Z2803	422.300.0016	**397,00**
DGS-SC HFC gr. 2*	080Z2804	422.300.0017	**397,00**
DGS-SC HFC gr. 3*	080Z2805	422.300.0018	**397,00**
DGS-PE Propane	080Z2806	422.300.0019	**564,00**
DGS-IR-CO_2	080Z2800	422.300.0020	**929,00**
DGS-IR-CO_2 5 m	080Z2801	422.300.0021	**1.022,00**
DGS-IR 2 * CO_2 - 5 m	080Z2802	422.300.0022	**2.648,00**
DGS-SC HFC gr.1* + B&L	080Z2809	422.300.0023	**479,00**
DGS-SC HFC gr.2* + B&L	080Z2810	422.300.0024	**479,00**
DGS-SC HFC gr.3* + B&L	080Z2811	422.300.0025	**479,00**
DGS-PE Propane + B&L	080Z2812	422.300.0026	**644,00**
DGS-IR CO_2 + B&L	080Z2807	422.300.0027	**1.009,00**
DGS-IR-CO_2 5 m + B&L	080Z2808	422.300.0028	**1.700,00**

HFC gr.1:: R1234ze, R454c, R1234yf, R454a, R452A, R454b, R513a
HFC gr.2: R407F,R416a, R417a, R407A, R422a, R427a, R449A, R437a, R134A, R438a, R422D
HFC gr.3: R448A, R125, R404A, R32, R507A, R434a, R410A, R452b, R407C, R143b







Variadores de frecuencia

VLT FC101 BASIC HVAC - 400 V IP20

Potencia (kW)	HP	FILTRO RFI	CÓDIGO DANFOSS	MODELO	CÓDIGO	Precio EUROS
0,37	0,5	H4 (A1)	131L9861	**FC-101PK37T4E2**	408.450.0001	**415,00**
0,75	1	H4 (A1)	131L9862	**FC-101PK75T4E2**	408.450.0002	**479,00**
1,5	2	H4 (A1)	131L9863	**FC-101P1K5T4E2**	408.450.0003	**635,00**
2,2	3	H4 (A1)	131L9864	**FC-101P2K2T4E2**	408.450.0004	**774,00**
3	4	H4 (A1)	131L9865	**FC-101P3K0T4E2**	408.450.0005	**865,00**
4	5,5	H4 (A1)	131L9866	**FC-101P4K0T4E2**	408.450.0006	**924,00**
5,5	7,5	H4 (A1)	131L9867	**FC-101P5K5T4E2**	408.450.0007	**1.069,00**
7,5	10	H4 (A1)	131L9868	**FC-101P7K5T4E2**	408.450.0008	**1.202,00**
11	14,7	H4 (A1)	131L9869	**FC-101P11KT4E2**	408.450.0009	**1.545,00**
15	20	H4 (A1)	131L9870	**FC-101P15KT4E2**	408.450.0010	**1.771,00**
18,5	25	H4 (A1)	131L9871	**FC-101P18KT4E2**	408.450.0011	**2.236,00**
22	29,5	H4 (A1)	131L9872	**FC-101P22KT4E2**	408.450.0012	**2.621,00**
30	40	H2 (A2)	131L9874	**FC-101P30KT4E2**	408.450.0013	**3.270,00**
37	49,5	H2 (A2)	131L9882	**FC-101P37KT4E2**	408.450.0014	**3.960,00**



VLT FC101 BASIC HVAC - 400 V IP54

Potencia (kW)	HP	FILTRO RFI	CÓDIGO DANFOSS	MODELO	CÓDIGO	Precio EUROS
0,37	0,5	H2 (A2)	131N0176	**FC-101PK37T4E5**	408.450.0015	**580,00**
0,75	1	H2 (A2)	131N0177	**FC-101PK75T4E5**	408.450.0016	**657,00**
1,5	2	H2 (A2)	131N0179	**FC-101P1K5T4E5**	408.450.0017	**816,00**
2,2	3	H2 (A2)	131N0181	**FC-101P2K2T4E5**	408.450.0018	**992,00**
3	4	H2 (A2)	131N0183	**FC-101P3K0T4E5**	408.450.0019	**1.084,00**
4	5,5	H2 (A2)	131N0185	**FC-101P4K0T4E5**	408.450.0020	**1.142,00**
5,5	7,5	H2 (A2)	131N0187	**FC-101P5K5T4E5**	408.450.0021	**1.315,00**
7,5	10	H2 (A2)	131N0189	**FC-101P7K5T4E5**	408.450.0022	**1.471,00**
11	14,7	H2 (A2)	131N0191	**FC-101P11KT4E5**	408.450.0023	**1.830,00**
15	20	H2 (A2)	131N0193	**FC-101P15KT4E5**	408.450.0024	**2.084,00**
18,5	25	H2 (A2)	131N0195	**FC-101P18KT4E5**	408.450.0025	**2.613,00**
22	29,5	H2 (A2)	131N0197	**FC-101P22KT4E5**	408.450.0026	**3.055,00**
30	40	H2 (A2)	131N0201	**FC-101P30KT4E5**	408.450.0027	**3.493,00**
37	49,5	H2 (A2)	131N0205	**FC-101P37KT4E5**	408.450.0028	**4.273,00**

Opcional

FUNCIÓN	CÓDIGO DANFOSS	CÓDIGO	Precio EUROS
Display LCP ALFA-NUMERICO	132B0200	408.450.0003	**635,00**



Otros tipos de tensión y/o pontencias. Consultar
Bus de capor y opciones de control, realimentación y opciones.
Entrada de alimentación de 24V.
Opciones programables, display e interfaz LCP, señales de control, reactor de enlace de CC, filtros RF y opción de red de entrada.

Variadores de Frecuencia

VLT® FC102 HVAC - de 1,1 a 90 kW - 3 x 380-480 V IP20, Panel Gráfico

Novedad

Potencia (kW)	FILTRO RFI	CÓDIGO DANFOSS	MODELO	CÓDIGO	Precio EUROS
1,1	H2 (C3)	131B3526	**FC-102P1K1T4E20H2**	408.450.0137	**758,00**
1,5	H2 (C3)	131B4206	**FC-102P1K5T4E20H2**	408.450.0138	**869,00**
2,2	H2 (C3)	131B3532	**FC-102P2K2T4E20H2**	408.450.0139	**1.045,00**
3	H2 (C3)	131B4214	**FC-102P3K0T4E20H2**	408.450.0140	**1.161,00**
4	H2 (C3)	131B4215	**FC-102P4K0T4E20H2**	408.450.0141	**1.237,00**
5,5	H2 (C3)	131B4216	**FC-102P5K5T4E20H2**	408.450.0134	**1.545,00**
7,5	H2 (C3)	131B3611	**FC-102P7K5T4E20H2**	408.450.0058	**1.596,00**
11	H2 (C3)	131F0426	**FC-102P11KT4E20H2**	408.450.0142	**2.034,00**
15	H2 (C3)	131F6625	**FC-102P15KT4E20H2**	408.450.0143	**2.322,00**
18,5	H2 (C3)	131F5456	**FC-102P18KT4E20H2**	408.450.0144	**2.918,00**
22	H2 (C3)	131F6626	**FC-102P22KT4E20H2**	408.450.0145	**3.414,00**
30	H2 (C3)	131F5454	**FC-102P30KT4E20H2**	408.450.0146	**3.969,00**
37	H2 (C3)	131F5451	**FC-102P37KT4E20H2**	408.450.0147	**4.857,00**
45	H2 (C3)	131F6627	**FC-102P45KT4E20H2**	408.450.0148	**5.938,00**
55	H2 (C3)	131F5449	**FC-102P55KT4E20H2**	408.450.0149	**7.111,00**
75	H2 (C3)	131F6628	**FC-102P75KT4E20H2**	408.450.0150	**8.075,00**
90	H2 (C3)	131F5448	**FC-102P90KT4E20H2**	408.450.0151	**9.499,00**



Opcional

FUNCIÓN	CÓDIGO DANFOSS	CÓDIGO	Precio EUROS
LCP 102 Graphical Local Control Panel	130B1107	408.450.0044	**158,00**



VLT® REFRIGERATION DRIVE FC 103 - de 1,1 a 450 kW - 3 x 380-480 V IP20

Aumenta el rendimiento de compresores, condensadores, evaporadores y bombas

Potencia (kW)	FILTRO RFI	CÓDIGO DANFOSS	MODELO	CÓDIGO	Precio EUROS
1,10	H2 (C3)	134F8181	**FC-103P1K1**	408.450.0085	**781,00**
1,50	H2 (C3)	134F8182	**FC-103P1K5**	408.450.0086	**896,00**
2,20	H2 (C3)	134F8183	**FC-103P2K2**	408.450.0087	**1.080,00**
3,00	H2 (C3)	134F8184	**FC-103P3K0**	408.450.0088	**1.202,00**
4,00	H2 (C3)	134F8185	**FC-103P4K0**	408.450.0089	**1.280,00**
5,50	H2 (C3)	134F8186	**FC-103P5K5**	408.450.0090	**1.476,00**
7,50	H2 (C3)	134F8187	**FC-103P7K5**	408.450.0091	**1.654,00**
11,00	H2 (C3)	134F8188	**FC-103P11K**	408.450.0092	**2.112,00**
15,00	H2 (C3)	134F8189	**FC-103P15K**	408.450.0093	**2.413,00**
18,50	H2 (C3)	134F8190	**FC-103P18K**	408.450.0094	**3.036,00**
22,00	H2 (C3)	134F8056	**FC-103P22K**	408.450.0095	**3.553,00**
30,00	H2 (C3)	134F8055	**FC-103P30K**	408.450.0096	**4.133,00**
37,00	H2 (C3)	134F8054	**FC-103P37K**	408.450.0097	**5.060,00**
45,00	H2 (C3)	134F8052	**FC-103P45K**	408.450.0056	**6.189,00**
55,00	H2 (C3)	134F8191	**FC-103P55K**	408.450.0057	**7.415,00**
75,00	H2 (C3)	134F8053	**FC-103P75K**	408.450.0098	**8.423,00**
90,00	H2 (C3)	134F8192	**FC-103P90K**	408.450.0099	**9.908,00**
Tarjeta de Comunicación LON RS485		130B1169	**MCA-107**	999.300.0025	**218,00**



Cuadros Eléctricos

Cuadro MONOFÁSICO

HP	Dimens.	Interruptor magnetotérmico dif Bipolar	ENTRADAS		SALIDAS		Resistencias de desescarche	Luz cámara	MODELO	CÓDIGO	Precio EUROS
			Sonda ambiente	Sonda evap.	Compresor	Ventiladores evap.					
2	262x168x97	16A	NTC		1.500 W (2HP)	500 W	3.000 W	800 W	**TTL200 EXPERT**	423.404.0001	**318,00**

- Gestión directa del compresor.
- Tensión de alimentación 230V/Monof.
- Resistencias de desescarche.
- Grado de protección IP65.
- Relé auxiliar configurable mediante parámetros.
- Salida RS485 para conexión con la red de supervisión industrial TeleNET.

* Hasta fin de existencias.

HP	Dimens.	Interruptor magnetotérmico dif Bipolar	ENTRADAS		SALIDAS		Resistencias de desescarche	Luz cámara	MODELO	CÓDIGO	Precio EUROS
			Sonda ambiente	Sonda evap.	Compresor	Ventiladores evap.					
2	263x180x96	16A	NTC		1.500W (2HP)	500W	3.000W	800W	**ECP 202 EXPERT**	423.404.0335	**314,00**

Idénticas prestaciones que el 200 Expert y además:
- Nuevo relé auxiliar. 6 salidas disponibles
- Emergencia del compresor en caso de fallo de la sonda ambiental.
- Nuevas funciones de gestión de desescarches (en el arranque, inteligente, visualización, arranque/parada remota)
- Serial R485 siempre disponible y posibilidad de usar un relé aux. como alarma



HP	Dimens.	Interruptor magnetotérmico dif Bipolar	ENTRADAS		SALIDAS		Resistencias de desescarche	Luz cámara	MODELO	CÓDIGO	Precio EUROS
			Sonda ambiente	Sonda evap.	Compresor	Ventiladores evap.					
2	262x168x97	16A	NTC		1.500 W (2HP)	500 W	3.000 W	800 W	**TTL200 EXPERT THR**	423.404.0002	**769,00**

- Gestión de temperatura y humedad.
- Compresor monofásico hasta 2HP y resistencias eléctricas para calor.
- Grado de protección IP65.
- Salida RS485 para la conexión con la red de supervisión industrial TeleNET.
- Programación hasta 5 recetas, de 7 fases cada una configurables y personalizables.
- Control Pego (THR integrado)

- Pantalla LCD retroiluminada (indicación estado de componentes)
- Pantalla LCD+Zumbador (avisos de alarma)

Cuadro eléctrico con válvula de expansión electrónica PULSE

HP	Dimens.	Interruptor magnetotérmico dif Bipolar	ENTRADAS		SALIDAS		Resistencias de desescarche	Luz cámara	MODELO	CÓDIGO	Precio EUROS
			Sonda ambiente	Sonda evap.	Compresor	Ventiladores evap.					
2	262x168x97	16A	NTC		1.500 W (2HP)	500 W	3.000 W	800 W	**ECP EXPERT PULSE**	423.404.0262	**437,00**

(*) = Función configurable



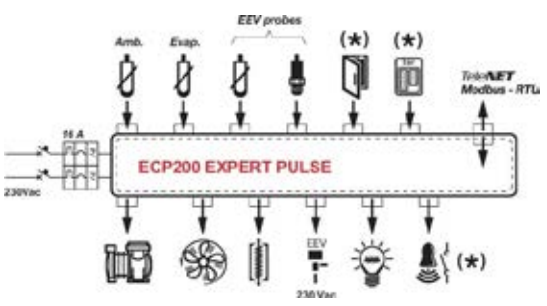

Cuadros Eléctricos

CUADROS TOTALINE BY PEGO

Cuadro TRIFÁSICO

HP Máx 400V/Trif.	Condensador	Evaporador	Desescarche (W)	Luz (W)	Auxiliar (W)	MODELO	CÓDIGO	Precio EUROS
1	800	500 (230V/Monof.)	6.000	6.000	800	**TTL EXPERT / ECP-300 VD4 (2,5 a 4A)**	423.404.0003	**901,00**
4	800	500 (230V/Monof.)	6.000	6.000	800	**TTL EXPERT / ECP-300 VD4 (6 a 10A)**	423.404.0004	**901,00**
7,5	800 (2 vent)	2000 (400V/Trif.)	9.000	9.000	800	**TTL EXPERT / ECP-300 VD7 (14 a 20A)**	423.404.0005	**1.131,00**

Nota:
Modelos TTL Expert Plus XXX VD X con DATALOGGER **CONSULTAR**.

Características:
Gestión directa de compresor, ventiladores de condensador, resistencia de cárter, resistencias de desescarche, ventiladores del evaporador,válvula solenoide, luz de cámara y las protecciones eléctricas previstas por la normativa.
Magneto térmico general de protección, TTL 400 VD4 (26A) y para TTL 750 VD4 (25A) con función de interruptor general, Accesible desde el panel frontal del cuadro, Diyuntor regulable para protección del compresor accesible en el frontal.
Selección del modo de funcionamiento del compresor (pump-down/termostato).
Microprocesador PEGO, con amplio Display de Led y teclado. Señalización de iconos de LED sobre el estado de la instalación.
Caja con puerta transparente en material ABS auto extinguible, Protección IP 65 tipo aislamiento Clase II.
Relé auxiliar con activación configurable mediante parámetros. Salida RS485 para conexión a la red de supervisión TeleNET.
Alimentación 400V 3F+N+T 50/60 Hz.

	TTL Expert ECP-300 VD4	**TTL Expert ECP-300 VD7**
Salidas		
Compresor	370 a 3000W (0,5 a 4 CV)	3000 a 5500 W (4 a 7,5 CV)
1 ventilador condensador	800 W (1 fase)	800 W Total (1 fase)
2 ventiladores condens. (parcializada)	-	(1 fase)
Ventiladores evaporador	500 W (1 Fase)	2000 W (1Fase / 3 Fases)
Resistencias desescarches	6.000 W	9.000 W
Relé Alarma	100 W (Configurable)	100 W (Configurable)
Luz cámara	800 W (AC!) carga resistiva	800 W (AC!) carga resistiva
Válvula solenoide	incluída	incluída
Resistencia Carter compresor	incluída	incluída
Supervisión	TeleNET	TeleNET
Entradas		
Sonda Cámara	NTC	NTC
Sonda Evaporador	NTC	NTC
Micro puerta cámara	Incluido	Incluido
Presostato A/B presión	Incluido	Incluido
Conexión modulo electron.	Incluido	Incluido
Selección modo de funcionamiento	Pump-down / Termostato	Pump-down / Termostato

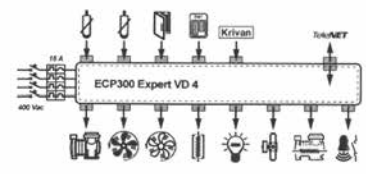

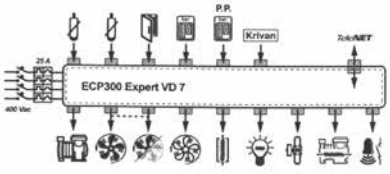



Cuadros Eléctricos

Modelos PVC para control de servicio con AK-CC 550 - Pulsos

Evaporador (A)	Desescarche		MODELO	CÓDIGO	Precio EUROS
	Aire	Eléctrico			
5 (230 V)	Sí	-	**CO2P-MA**	423.404.0319	**2.140,00**
	-	3.5 kW II	**CO2P-MR2**	423.404.0320	**2.204,00**
	-	10 kW III	**CO2P-MR4**	423.404.0321	**2.268,00**
4 (400 V)	Sí	-	**CO2P-TA**	423.404.0322	**2.268,00**
	-	10 kW III	**CO2P-TR10**	423.404.0323	**2.427,00**
6 (400 V)	-	15 kW III	**CO2P-TR15**	423.404.0324	**2.458,00**



Características Cuadro CO_2P:
Envolvente PVC
Control DANFOSS AK-CC55 (Single Coil UI) (sondas y válvula NO incluidas)
Para evaporador monofásico, contactor de potencia
Para evaporador trifásico, disyuntor + contactor para el evaporador
Para resistencias, magnetotérmico + contactor
Selector paro / marcha cableado a entrada digital 1
Salida 230V para alimentación de detector de fugas y cableado del relé a entrada digital 2
Red LON DANFOSS cableada a bornes
Sinoptico estándar BEIJER CO_2

Modelos Metal para control de servicio con AK-CC 550

Evaporador (A)	Desescarche		MODELO	CÓDIGO	Precio EUROS
	Aire	Eléctrico			
5 (230 V)	Sí	-	**CO2M-MA**	423.404.0325	**2.294,00**
	-	3.5 kW II	**CO2M-MR2**	423.404.0326	**2.361,00**
	-	10 kW III	**CO2M-MR4**	423.404.0327	**2.428,00**
4 (400 V)	Sí	-	**CO2M-TA**	423.404.0328	**2.428,00**
	-	10 kW III	**CO2M-TR10**	423.404.0329	**2.629,00**
6 (400 V)	-	15 kW III	**CO2M-TR15**	423.404.0330	**2.695,00**
-	-	-	**CO2M-AKSM**	423.404.0331	**1.067,00**



Características Cuadro CO2M:
Envolvente Metálico
Control DANFOSS AK-CC55 Single Coil + Display (sondas y válvula NO incluidas)
Para evaporador monofásico, contactor de potencia
Para evaporador trifásico, disyuntor + contactor para el evaporador
Para resistencias, magnetotérmico + contactor
Selector paro / marcha cableado a entrada digital 1
Salida 230V para alimentación de detector de fugas y cableado del relé a entrada digital 2
Red LON DANFOSS cableada a bornes
Sinoptico estándar BEIJER CO_2

Características Cuadro CO2M-AKSM:
Envolvente Metálico
Montaje de control DANFOSS AK-SM 820 / 850 (controlador NO incluido)
Cableado de la comunicación LON DANFOSS a bornes
Sinoptico estándar BEIJER CO_2

Cuadros Eléctricos

Modelos Envolvente PVC Cuadros Modulares para Válvulas de Pasos

Marca Controlador	Modelo	CÓDIGO DANFOSS	MODELO	CÓDIGO	Precio EUROS
CAREL	EVD Evolution	1	**EVD1-MOD**	423.404.0332	**701,00**
	EVD TWIN Evolution	2	**EVD2-MOD**	423.404.0333	**936,00**
DANFOSS	EKD 316	1	**EKD-MOD**	423.404.0334	**969,00**

Cuadro EVD1-MOD:
Envolvente PVC de formato modular
Control CAREL EVD + transformador (NO incluye display ni sondas)
Relé de activación del controlador (señal de frío del cuadro principal)
Cableado de todas las conexiones (válvula y sondas) del controlador a bornas



Cuadro EVD2-MOD:
Envolvente PVC de formato modular
Modelo para 2 válvulas
Control CAREL EVD TWIN + transformador (NO incluye display ni sondas)
Relé de activación del controlador (señal de frío del cuadro principal)
Cableado de todas las conexiones (válvula y sondas) del controlador a bornas

Cuadro EKD-MOD:
Envolvente PVC de formato modular
Control DANFOSS EKD 316 + fuente de alimentación (NO incluye display ni sondas)
Relé de activación del controlador (señal de frío del cuadro principal)
Cableado de todas las conexiones (válvula y sondas) del controlador a bornas

Cuadros Eléctricos

Serie PBM

Consumo Máx (A)	Modelos PVC Monofásicos				MODELO	CÓDIGO	Precio EUROS
	Evaporador		Deshielo				
	230 V (A)	400 V (A)	Aire	Eléctrico 230V			
9	2	-	X	-	**PBM-9**	423.404.0229	**657,00**
			-	3.5 kW	**PBM-9R**	423.404.0230	**718,00**
12	2	-	X	-	**PBM-12**	423.404.0231	**651,00**
			-	3.5 kW	**PBM-12R**	423.404.0232	**700,00**
16	2	-	X	-	**PBM-16**	423.404.0233	**667,00**
			-	3.5 kW	**PBM-16R**	423.404.0234	**717,00**
25	2	-	X	-	**PBM-25**	423.404.0235	**717,00**
			-	5.5 kW	**PBM-25R**	423.404.0236	**782,00**



Envolvente PVC con puerta para fácil revisión de los elementos. Interruptor general de corte en carga. Pilotos de señalización LED de alta luminosidad. Sinóptico estándar BEIJER.
Magnetotérmico de maniobra.
Si desescarche por aire, microprocesador ELIWELL IDW971 (sondas NTC incluidas).
Si desescarche eléctrico, microprocesador ELIWELL IDW974 (sondas NTC incluidas
Selector Paro / Paro por recogida / Marcha

Serie PBT

Consumo Máx (A)	Modelos PVC Trifásicos				MODELO	CÓDIGO	Precio EUROS
	Evaporador		Deshielo				
	230 V (A)	400 V (A)	Aire	Eléctrico 230V			
2.5…4	2	-	X	-	**PBT-4A**	423.404.0237	**804,00**
			-	3.5 kW	**PBT-4R**	423.404.0238	**923,00**
4…6	2	-	X	-	**PBT-6A**	423.404.0239	**804,00**
			-	3.5 kW	**PBT-6R**	423.404.0240	**923,00**
6…10	2	-	X	-	**PBT-10A**	423.404.0241	**825,00**
			-	10 kW	**PBT-10R**	423.404.0242	**1.001,00**
8…12	2	-	X	-	**PBT-12A**	423.404.0243	**825,00**
			-	10 kW	**PBT-12R**	423.404.0244	**1.001,00**
10…16	2	-	X	-	**PBT-16A**	423.404.0245	**825,00**
			-	10 kW	**PBT-16R**	423.404.0246	**1.001,00**



Consumo Máx (A)	Evaporador		Deshielo		CÓDIGO Beijer	MODELO	Precio EUROS
	230 V (A)	400 V (A)	Aire	Eléctrico			
10…16	2	-	-	10kW	**423.404.0375**	PBT2-16R *	**1.096,00**

***Modelo nuevo PBT2-16R está diseñado para la unidad Cubolight con condensador AHZ104**
Envolvente PVC con puerta para facil revisión de los elementos. Interruptor general de corte en carga. Pilotos de señalización LED de alta luminosidad. Sinóptico estándar BEIJER.
Magnetotérmico de maniobra. Disyuntor y contactor por compresor.
Para desescarche eléctrico: magnetotérmico + contactor por resistencias.
Salidas 230V para mando de condensador y resistencia de cárter (consumo máximo 2 A para el condensador)
Si desescarche por aire, microprocesador ELIWELL IDW971 (sondas NTC incluidas)
Si desescarche eléctrico, microprocesador ELIWELL IDW974 (sondas NTC incluidas)
Selector Paro / Paro por recogida / Marcha

Serie PBS / PBSM

Modelos PVC para control de servicio				MODELO	CÓDIGO	Precio EUROS
Evaporador		Desescarche				
230V	400V	Aire	Eléctrico			
5A	-	Sí	-	**PBSM-A**	423.404.0121	**486,00**
5A	-	-	3.5 kW	**PBSM-R2**	423.404.0122	**526,00**
5A	-	-	10 kW	**PBSM-R4**	423.404.0123	**586,00**
-	-	Sí	-	**PBS-A**	423.404.0124	**581,00**
-	4A	-	10 kW	**PBS-R4**	423.404.0125	**733,00**



Envolvente PVC con puerta para facil revisión de los elementos. Pilotos de señalización LED de alta luminosidad. Sinóptico estándar BEIJER. Magnetotérmico de maniobra.
Para evaporador monofásico: Contactor para ventiladores.
Para evaporador trifásico: disyuntor + contactor.
Para desescarche eléctrico: magnetotérmico + contactor por resistencias
Si desescarche por aire, microprocesador ELIWELL IDW971 (sondas NTC incluidas)
Si desescarche eléctrico, microprocesador ELIWELL IDW974 (sondas NTC incluidas)
Selector Paro / Marcha

Cuadros Eléctricos

BEIJER REF

Serie CBS / CBSM

Modelos metálicos para control de servicio				MODELO	CÓDIGO	Precio EUROS
Evaporador		Desescarche				
230V	400V	Aire	Eléctrico			
5A	-	Sí	-	**CBSM-A**	423.404.0006	**522,00**
		-	3.5 kW	**CBSM-R2**	423.404.0007	**611,00**
		-	10 kW	**CBSM-R4**	423.404.0008	**725,00**
-	2.5A	Sí	-	**CBS-A**	423.404.0009	**649,00**
		-	10 kW	**CBS-R4**	423.404.0010	**817,00**



Envolvente metálico
Pilotos de señalización LED de alta luminosidad.
Sinóptico estándar BEIJER
Magnetotérmico de maniobra
Para evaporador monofásico: Contactor para ventiladores.
Para evaporador trifásico: disyuntor + contactor.
Para desescarche eléctrico: magnetotérmico + contactor por resistencias
Si desescarche por aire, microprocesador ELIWELL IDW971 (sondas NTC incluidas)
Si desescarche eléctrico, microprocesador ELIWELL IDW974 (sondas NTC incluidas)
Selector Paro / Marcha

Serie CBD

Modelos con arranque directo								MODELO	CÓDIGO	Precio EUROS
Compresor HP (400 V/trif.)	Consumo máx (A)	Evaporador		Deshielo		Condensador (400 V/ trif)				
		230 V / Mon. (A)	400 V / trif. (A)	Aire	Eléctrico 400V	2 x 2A *	2 x 4A *			
5	16	5	-	Si	-	Si	-	**CBD-16AM-1V**	423.404.0011	**1.491,00**
						-	Si	**CBD-16AM-2V**	423.404.0012	**1.606,00**
					10 kW	Si	-	**CBD-16RM-1V**	423.404.0013	**1.762,00**
						-	Si	**CBD-16RM-2V**	423.404.0014	**1.873,00**
7,5	20	5	-	Si	-	Si	-	**CBD-20AM-1V**	423.404.0015	**1.564,00**
						-	Si	**CBD-20AM-2V**	423.404.0016	**1.701,00**
					12 kW	Si	-	**CBD-20RM-1V**	423.404.0017	**1.796,00**
						-	Si	**CBD-20RM-2V**	423.404.0018	**1.966,00**
		-	4	Si	-	Si	-	**CBD-20AT-1V**	423.404.0019	**1.339,00**
						-	Si	**CBD-20AT-2V**	423.404.0020	**1.910,00**
					12 kW	Si	-	**CBD-20RT-1V**	423.404.0021	**1.779,00**
						-	Si	**CBD-20RT-2V**	423.404.0022	**2.175,00**
10	25	5	-	Si	-	Si	-	**CBD-25AM-1V**	423.404.0023	**1.619,00**
						-	Si	**CBD-25AM-2V**	423.404.0024	**1.758,00**
					12 kW	Si	-	**CBD-25RM-1V**	423.404.0025	**1.815,00**
						-	Si	**CBD-25RM-2V**	423.404.0026	**2.024,00**
		-	4	Si	-	Si	-	**CBD-25AT-1V**	423.404.0027	**1.339,00**
						-	Si	**CBD-25AT-2V**	423.404.0028	**1.966,00**
					12 kW	Si	-	**CBD-25RT-1V**	423.404.0029	**1.815,00**
						-	Si	**CBD-25RT-2V**	423.404.0030	**2.382,00**

Envolvente metálico
Interruptor general de corte en carga
Pilotos de señalización LED de alta luminosidad.
Sinóptico
Magnetotérmico de maniobra
Disyuntor y contactor por compresor
Incluye maniobra de diferencial de aceite
Si evaporador monofásico, mando mediante elemento de potencia
Si evaporador trifásico, disyuntor + contactor
Para desescarche eléctrico: magnetotérmico + contactor por resistencias
Ventiladores del condensador: *
En el caso de 2x2A -> 1 ventilador conectado a la máquina y 1 ventilador mediante disyuntor + contactor
(segundo ventilador controlado mediante PA)
El consumo máximo del compresor será Imax de compresor + Imax de ventilador de condensador 1
En el caso de 2x4A -> Disyuntor + contactor por ventilador (segundo ventilador controlado mediante PA)
Si desescarche por aire, microprocesador ELIWELL IDW971
(sondas NTC incluidas)
Si desescarche eléctrico, microprocesador ELIWELL IDW974
(sondas NTC incluidas)
Selector Paro / Paro por recogida / Marcha



Cuadros Eléctricos

BEIJER REF

Serie CBP

Modelos con arranque P.W. (50 / 50)												
Compresor HP	Consumo máx (A)	Evaporador				Deshielo		Condensador (400 V/ trif)		MODELO	CÓDIGO	Precio EUROS
		230 V / Monof.	400 V / trif. (A)									
			1 Vent.	2 Vent.	3 Vent.	Aire	Eléctrico 400V	2 x 2A *	2 x 4A *			
7,5	20 (12.6…20)	Si	-	-	-	Si	-	Si	-	**CBP2-7A-M**	423.404.0031	**2.633,00**
		-	Si							**CBP2-7A-1V**	423.404.0032	**2.721,00**
			-	Si						**CBP2-7A-2V**	423.404.0033	**2.949,00**
				-	Si					**CBP2-7A-3V**	423.404.0034	**3.213,00**
		Si	-	-	-			-	Si	**CBP4-7A-M**	423.404.0035	**2.633,00**
		-	Si							**CBP4-7A-1V**	423.404.0036	**2.721,00**
			-	Si						**CBP4-7A-2V**	423.404.0037	**2.949,00**
				-	Si					**CBP4-7A-3V**	423.404.0038	**3.213,00**
		Si	-	-	-	-	12 kW	Si	-	**CBP2-7R-M**	423.404.0039	**2.935,00**
		-	Si							**CBP2-7R-1V**	423.404.0040	**3.023,00**
			-	Si						**CBP2-7R-2V**	423.404.0041	**3.251,00**
				-	Si					**CBP2-7R-3V**	423.404.0042	**3.516,00**
		Si	-	-	-			-	Si	**CBP4-7R-M**	423.404.0043	**2.935,00**
		-	Si							**CBP4-7R-1V**	423.404.0044	**3.023,00**
			-	Si						**CBP4-7R-2V**	423.404.0045	**3.251,00**
				-	Si					**CBP4-7R-3V**	423.404.0046	**3.516,00**
10	24 (16…24)	Si	-	-	-	Si	-	Si	-	**CBP2-10A-M**	423.404.0047	**2.633,00**
		-	Si							**CBP2-10A-1V**	423.404.0048	**2.721,00**
			-	Si						**CBP2-10A-2V**	423.404.0049	**2.949,00**
				-	Si					**CBP2-10A-3V**	423.404.0050	**3.213,00**
		Si	-	-	-			-	Si	**CBP4-10A-M**	423.404.0051	**2.633,00**
		-	Si							**CBP4-10A-1V**	423.404.0052	**2.721,00**
			-	Si						**CBP4-10A-2V**	423.404.0053	**2.949,00**
				-	Si					**CBP4-10A-3V**	423.404.0054	**3.213,00**
		Si	-	-	-	-	12 kW	Si	-	**CBP2-10R-M**	423.404.0055	**3.009,00**
		-	Si							**CBP2-10R-1V**	423.404.0056	**3.100,00**
			-	Si						**CBP2-10R-2V**	423.404.0057	**3.326,00**
				-	Si					**CBP2-10R-3V**	423.404.0058	**3.592,00**
		Si	-	-	-			-	Si	**CBP4-10R-M**	423.404.0059	**3.009,00**
		-	Si							**CBP4-10R-1V**	423.404.0060	**3.100,00**
			-	Si						**CBP4-10R-2V**	423.404.0061	**3.326,00**
				-	Si					**CBP4-10R-3V**	423.404.0062	**3.592,00**
15	32 (20…32)	Si	-	-	-	Si	-	Si	-	**CBP2-15A-M**	423.404.0213	**2.370,00**
		-	Si							**CBP2-15A-1V**	423.404.0214	**2.432,00**
			-	Si						**CBP2-15A-2V**	423.404.0215	**2.632,00**
				-	Si					**CBP2-15A-3V**	423.404.0216	**2.847,00**
		Si	-	-	-			-	Si	**CBP4-15A-M**	423.404.0217	**2.370,00**
		-	Si							**CBP4-15A-1V**	423.404.0218	**2.432,00**
			-	Si						**CBP4-15A-2V**	423.404.0219	**2.632,00**
				-	Si					**CBP4-15A-3V**	423.404.0220	**2.847,00**
		Si	-	-	-	-	15 kW	Si	-	**CBP2-15R-M**	423.404.0221	**2.693,00**
		-	Si							**CBP2-15R-1V**	423.404.0222	**2.770,00**
			-	Si						**CBP2-15R-2V**	423.404.0223	**2.970,00**
				-	Si					**CBP2-15R-3V**	423.404.0224	**3.185,00**
		Si	-	-	-			-	Si	**CBP4-15R-M**	423.404.0225	**2.935,00**
		-	Si							**CBP4-15R-1V**	423.404.0226	**2.770,00**
			-	Si						**CBP4-15R-2V**	423.404.0227	**2.970,00**
				-	Si					**CBP4-15R-3V**	423.404.0228	**3.185,00**

Envolvente metálico
Interruptor general de corte en carga
Pilotos de señalización LED de alta luminosidad.
Sinóptico
Magnetotérmico de maniobra
2 disyuntores + 2 contactores para arranque P.W. Se incluye arranque descargado
Incluye maniobra de presostato diferencial de aceite
Si evaporador monofásico, mando mediante elemento de potencia
Si evaporador trifásico, disyuntor + contactor
En caso de disyuntor + contactor por evaporador, consumo máximo total de ventiladores 4 A
En caso de 2 o 3 ventiladores de evaporador, se incluye disyuntor + contactor por ventilador.
Consumo máximo por ventilador de 2.5 A
Para desescarche eléctrico: magnetotérmico + contactor por resistencias
Ventiladores del condensador: Disyuntor + contactor por ventilador, primer ventilador al unísono con el compresor y el segundo por PA
Si desescarche por aire, microprocesador ELIWELL IDPLUS971 (sondas NTC incluidas)
Si desescarche eléctrico, microprocesador ELIWELL IDPLUS974 (sondas NTC incluidas)
Selector Paro / Paro por recogida / Marcha

Nota: Para Compresores Copeland con PW/33 pedir cuadro especial



Modelos con arranque directo (CUBOLIGHT)

Compresor HP (400 V/trif.)	Consumo máx (A)	Evaporador		Deshielo		MODELO	CÓDIGO	Precio EUROS
		230 V / Mon.(A)	400 V / trif. (A)	Aire	Eléctrico 400V			
5	16	5	-	Si	-	**CBD-16AM-CU**	423.404.0341	**1.200,00**
				-	10 kW	**CBD-16RM-CU**	423.404.0342	**1.461,00**
7,5	20	5	-	Si	-	**CBD-20AM-CU**	423.404.0343	**1.304,00**
					12 kW	**CBD-20RM-CU**	423.404.0344	**1.548,00**
		-	4	Si	-	**CBD-20AT-CU**	423.404.0345	**1.496,00**
					12 kW	**CBD-20RT-CU**	423.404.0346	**1.757,00**
10	25	5	-	Si	-	**CBD-25AM-CU**	423.404.0347	**1.357,00**
					12 kW	**CBD-25RM-CU**	423.404.0348	**1.635,00**
		-	4	Si	-	**CBD-25AT-CU**	423.404.0349	**1.548,00**
					12 kW	**CBD-25RT-CU**	423.404.0350	**1.949,00**

EN CASO DE DESEAR AÑADIR ARRANQUE DESCARGADO, CONSULTAR CON BEIJER.

Características:
Envolvente metálico
Interruptor general de corte en carga
Pilotos de señalización LED de alta luminosidad.
Magnetotérmico de maniobra
Disyuntor y contactor por compresor
Incluye maniobra de diferencial de aceite
Si evaporador monofásico, mando mediante elemento de potencia
Si evaporador trifásico, disyuntor + contactor
Para desescarche eléctrico: magnetotérmico + contactor por resistencias
Ventiladores del condensador: 2 ventiladores monofásicos hasta 2.5 A la unidad (segundo mandado mediante PA)
Si desescarche por aire, microprocesador ELIWELL IDW971 (sondas NTC incluidas)
Si desescarche eléctrico, microprocesador ELIWELL IDW974 (sondas NTC incluidas)
Selector Paro / Paro por recogida / Marcha
Sinóptico



Cuadros Eléctricos

BEIJER REF

Modelos con arranque P.W. (50/50) (CUBOLIGHT)

Compresor HP	Consumo máx (A)	Evaporador				Deshielo		MODELO	CÓDIGO Beijer	Precio EUROS
		230 V / Monof.	400 V / trif. (A)			Aire	Eléctrico 400V			
			1 Vent.	2 Vent.	3 Vent.					
7.5	20 (12.6…20)	Si	-	-	-	Si	-	**CBPCU-7A-M**	423.404.0351	**2.279,00**
		-	Si					**CBPCU-7A-1V**	423.404.0352	**2.349,00**
			-	Si				**CBPCU-7A-2V**	423.404.0353	**2.575,00**
				-	Si			**CBPCU-7A-3V**	423.404.0354	**2.818,00**
		Si	-	-	-	-	12 kW	**CBPCU-7R-M**	423.404.0355	**2.557,00**
		-	Si					**CBPCU-7R-1V**	423.404.0356	**2.644,00**
			-	Si				**CBPCU-7R-2V**	423.404.0357	**2.853,00**
				-	Si			**CBPCU-7R-3V**	423.404.0358	**3.113,00**
7.5	20 (12.6…20)	Si	-	-	-	Si	-	**CBPCU-10A-M**	423.404.0359	**2.279,00**
		-	Si					**CBPCU-10A-1V**	423.404.0360	**2.349,00**
			-	Si				**CBPCU-10A-2V**	423.404.0361	**2.575,00**
				-	Si			**CBPCU-10A-3V**	423.404.0362	**2.818,00**
		Si	-	-	-	-	12 kW	**CBPCU-10R-M**	423.404.0363	**2.557,00**
		-	Si					**CBPCU-10R-1V**	423.404.0364	**2.644,00**
			-	Si				**CBPCU-10R-2V**	423.404.0365	**2.853,00**
				-	Si			**CBPCU-10R-3V**	423.404.0366	**3.113,00**
15	32 (20…32)	Si	-	-	-	Si	-	**CBPCU-15A-M**	423.404.0367	**2.436,00**
		-	Si					**CBPCU-15A-1V**	423.404.0368	**2.505,00**
			-	Si				**CBPCU-15A-2V**	423.404.0369	**2.732,00**
				-	Si			**CBPCU-15A-3V**	423.404.0370	**2.975,00**
		Si	-	-	-	-	15 kW	**CBPCU-15R-M**	423.404.0371	**2.800,00**
		-	Si					**CBPCU-15R-1V**	423.404.0372	**2.888,00**
			-	Si				**CBPCU-15R-2V**	423.404.0373	**3.113,00**
				-	Si			**CBPCU-15R-3V**	423.404.0374	**3.358,00**

Características:

Envolvente metálico
Interruptor general de corte en carga
Pilotos de señalización LED de alta luminosidad.
Sinóptico
Magnetotérmico de maniobra
2 disyuntores + 2 contactores para arranque P.W. Se incluye arranque descargado
Incluye maniobra de presostato diferencial de aceite
Si evaporador monofásico, mando mediante elemento de potencia
Si evaporador trifásico, disyuntor + contactor

En caso de disyuntor + contactor por evaporador, consumo máximo total de ventiladores 4 A
En caso de 2 o 3 ventiladores de evaporador, se incluye disyuntor + contactor por ventilador. Consumo máximo por ventilador de 2.5 A

Para desescarche eléctrico: magnetotérmico + contactor por resistencias
Ventiladores del condensador: 2 ventiladores monofásicos hasta 2.5 A la unidad (segundo mandado mediante PA)
Si desescarche por aire, microprocesador ELIWELL IDPLUS971 (sondas NTC incluidas)
Si desescarche eléctrico, microprocesador ELIWELL IDPLUS974 (sondas NTC incluidas)
Selector Paro / Paro por recogida / Marcha



Materiales Básicos

Tubería de Cobre

Enlaces Flexibles

Aislamiento de Tuberías

Aislamiento en Planchas

Refrigerantes

Aceites Refrigerantes

Analizadores

Productos Químicos

Soporte de Tuberías

Soldaduras

Elementos y Accesorios

TALOS XS para CO_2



Tubo Aislado



Tubo Refrigeración



Pueden consultar todos los productos que comercializamos en nuestra página web:
http://www.coasol.es/

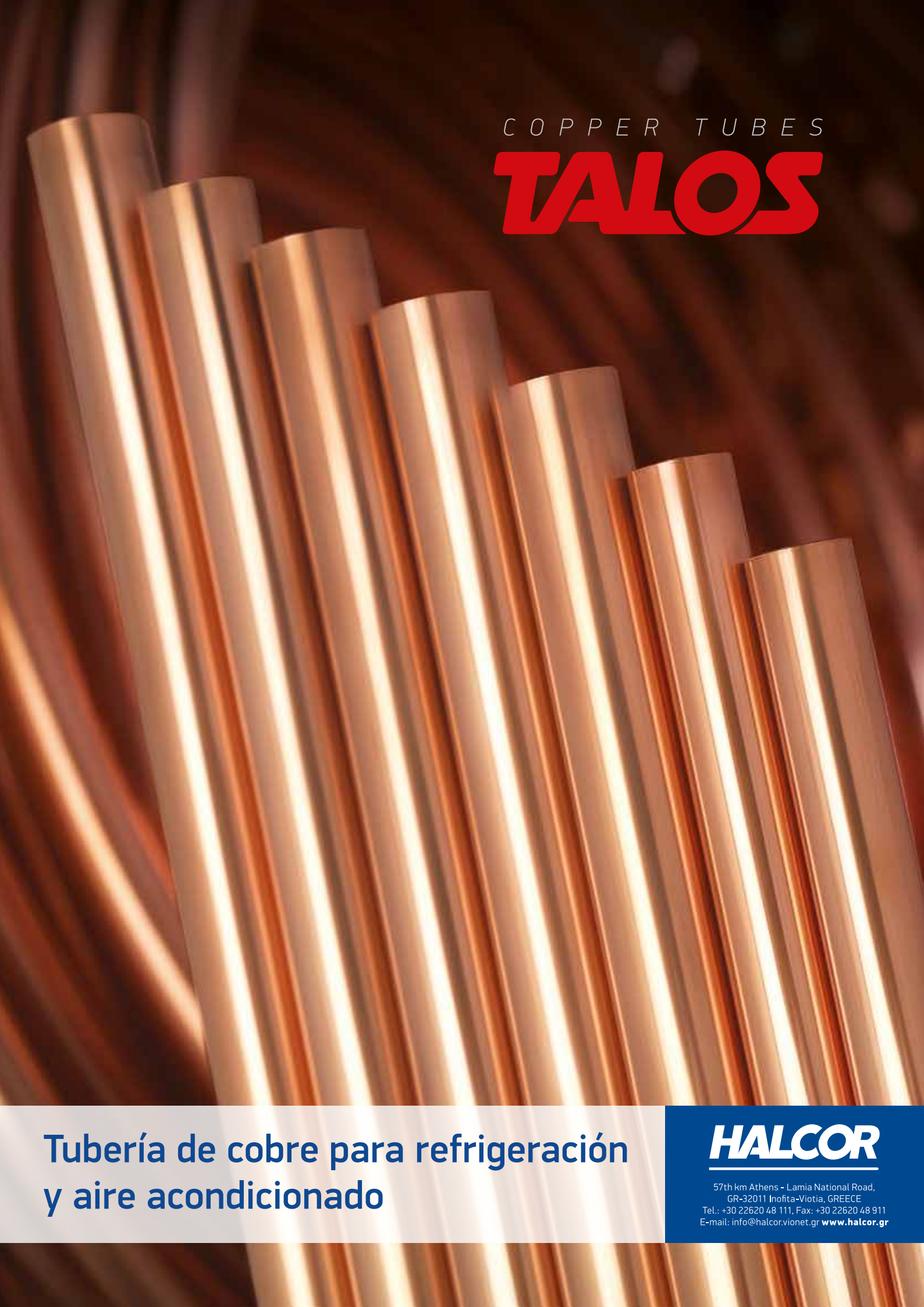

Tubería de cobre para refrigeración y aire acondicionado

HALCOR
57th km Athens - Lamia National Road,
GR-32011 Inofita-Viotia, GREECE
Tel.: +30 22620 48 111, Fax: +30 22620 48 911
E-mail: info@halcor.vionet.gr **www.halcor.gr**

PDM US
PREINSULATED PIPES

TRY IT, LOVE IT.





WHITESHIELD
ROLLO DE COBRE PREAISLADO

APLICACIONES

Se adapta perfectamente a cualquiersistema de aire acondicionado, como uno de conducto de ventilación mini-splits, de reparto de refrigeración variable, bombas de calor y unidades de conducto de aire centralizado.

ESPECIFICACIONES TÉCNICAS

AISLAMIENTO

Espuma de células cerradas de polietileno: garantizan el aislamiento térmico del entorno. Densidad de conformidad con UNI EN 14114:2006, para evitar el goteo en condiciones normales de trabajo (temperatura fulida mínima interior de 7°C, temperatura ambiente 27°C, humedad relativa más baja o igual a 50%).
Espuma de polietileno de baja densidad: espuma de células cerradas, sin gases CFC ni HCFC.
Permeabilidad dal vapor de agua: μ =12000
Absorción de agua: WS 005
Temperatura de servicio máxima: ST(+) 110
Densidad de pared: 7 y 10 mm
Características de la combustión de la superficie: aislamiento certificado de clase CL -s1, d0 y BL -s1, d0
Conductividad térmica: 0,038 W/mk (a 40°), de conformidad con UNI EN ISO 8497

COBRE

Tubos: fabricados según EN 12735-1. Aptos para gases R407 y R410.
Cobre: n. C122200 DHP (fosforoso deoxidizado, fosforoso altamente residual), 99.90%

CARACTERÍSTICAS ESPECIALES

Funda externa: cubierta adicional de polietileno blanco que protege a la espuma de aislamiento de la rotura durante el proceso de instalación.
Marcado: un aislamiento incrementado de marcado en cada metro para asegurar la carga inicial adecuada.
R410a comprobado: el recubrimiento blanco puede emplearse en aplicaciones en las que se utilicen gases a alta presióncomo fuentes de refrigeración.
Resistente a los rayos UV: el recubrimiento blanco resiste los rayos UV.
Pintable: el aislamiento puede pintarse para adaptarse al entorno.

CÓDIGO DE PRODUCTO	TAMAÑO ROLLO	ROLLOS (por pallet)	LONGITUD (de rollos)
F100.GUS1425	1/4x0.8	32	25 M
F100.GUS3825	3/8x0.8	30	25 M
F100.GUS1225	1/2x0.8	30	25 M
F100.GUS58X0825	5/8x0.8	20	25 M
F100.GUS58X125	5/8x1.0	20	25 M
F100.GUS3425	3/4x1.0	16	25 M
F100.GUS7825	7/8x1.0	14	25 M

TWINSHIELD
PAREJAS DE TUBERÍA DE COBRE PREAISLADAS

APLICACIONES

Se adapta perfectamente a cualquiersistema de aire acondicionado, como uno de conducto de ventilación mini-splits, de reparto de refrigeración variable, bombas de calor y unidades de conducto de aire centralizado.

ESPECIFICACIONES TÉCNICAS

AISLAMIENTO

Espuma de células cerradas de polietileno: garantizan el aislamiento térmico del entorno. Densidad de conformidad con UNI EN 14114:2006, para evitar el goteo en condiciones normales de trabajo (temperatura fulida mínima interior de 7°C, temperatura ambiente 27°C, humedad relativa más baja o igual a 50%).
Espuma de polietileno de baja densidad: espuma de células cerradas, sin gases CFC ni HCFC.
Permeabilidad dal vapor de agua: μ =12000
Absorción de agua: WS 005
Temperatura de servicio máxima: ST(+) 110
Densidad de pared: 8 y 10 mm
Características de la combustión de la superficie: aislamiento certificado de clase CL -s1, d0 y BL -s1, d0
Conductividad térmica: 0,038 W/mk (a 40°), de conformidad con UNI EN ISO 8497

COBRE

Tubos: fabricados según EN 12735-1. Aptos para gases R407 y R410.
Cobre: n. C122200 DHP (fosforoso deoxidizado, fosforoso altamente residual), 99.90%

CARACTERÍSTICAS ESPECIALES

Funda externa: cubierta adicional de polietileno blanco que protege a la espuma de aislamiento de la rotura durante el proceso de instalación.
Marcado: un aislamiento incrementado de marcado en cada metro para asegurar la carga inicial adecuada.
R410a comprobado: el recubrimiento blanco puede emplearse en aplicaciones en las que se utilicen gases a alta presióncomo fuentes de refrigeración.
Resistente a los rayos UV: el recubrimiento blanco resiste los rayos UV.
Pintable: el aislamiento puede pintarse para adaptarse al entorno.

CÓDIGO DE PRODUCTO	TAMAÑO ROLLO	ROLLOS (por pallet)	LONGITUD (de rollos)
F100.GUS143820	1/4x0.8-3/8x0.8	20	20 M
F100.GUS141220	1/4x0.8-1/2x0.8	20	20 M
F100.GUS1458X0820	1/4x0.8-5/8x0.8	16	20 M
F100.GUS1458X120	1/4x0.8-5/8x1.0	16	20 M
F100.GUS3858X0820	3/8x0.8-5/8x0.8	17	20 M
F100.GUS3858X120	3/8x0.8-5/8x1.0	17	20 M

Ph: +39 080 2467341 | Fx: +39 080 9145291 | E: infoeurope@pdmus.com | www.pdmus.com

Capítulo 5

Tubería de Cobre Pág. 6-7

Enlaces Flexibles
Tubos compensación Pág. 8

Accesorios
de Cobre/Latón Pág. 9-16







Soldaduras
y Accesorios Pág. 17-18

Aislamiento de Tuberías
Pág. 19-21, 23-28

Aislamiento en Planchas
Cintas autoadhesivas Pág. 22







Elementos y Accesorios
Aislamiento de Tuberías Pág. 29

Refrigerantes
Pág. 32-33

Aceites
Refrigerantes Pág. 35-37







Analizadores
Anticongelantes Pág. 38

Productos Químicos
Máquinas de Limpieza Pág. 39-42

Soporte
de Tuberías Pág. 43-47









Tubería de Cobre

HALCOR

TUBO CAPILAR

Medidas mm	CÓDIGO	Precio EUROS
0,80x2	503.504.0006	
1x2	503.504.0007	
1,25x2,45	503.504.0008	**Consultar**
1,50x2,50	503.504.0009	
2x3	503.504.0010	



TUBERÍA DE COBRE EN ROLLOS

Pulgadas Ø	Espesor mm	CÓDIGO	Precio EUROS
1/4"	0,80	500.504.0001	
5/16"	0,80	500.504.0002	
3/8"	0,80	500.504.0003	
1/2"	0,80	500.504.0004	
5/8"	0,80	500.504.0005	**Consultar**
5/8"	1,00	500.504.0006	
3/4"	0,80	500.504.0007	
7/8"	1,00	500.504.0008	



- Tubería de cobre en rollos de 15,25 m.
- Tubería ajustada a Norma EN 12735-1 (R-410A).

TUBERÍA DE COBRE EN BARRAS

Tubería en barras de 5m

Pulgadas Ø	Espesor mm	CÓDIGO	Precio EUROS
3/8"	0,8	501.504.0001	
1/2"	0,8	501.504.0002	
1/2"	1	501.504.0003	
5/8"	0,8	501.504.0004	
5/8"	1	501.504.0005	
3/4"	0,8	501.504.0006	
3/4"	1	501.504.0007	
7/8"	1	501.504.0008	
7/8"	1,14	501.504.0033	
1"	1	501.504.0009	**Consultar**
1 1/8"	1	501.504.0010	
1 1/8"	1,25	501.504.0032	
1 3/8"	1,25	501.504.0011	
1 3/8"	1,65	501.504.0034	
1 5/8"	1,25	501.504.0012	
1 5/8"	1,65	501.504.0035	
2 1/8"	1,25	501.504.0013	
2 5/8"	1,65	501.504.0014	
3 1/8"	1,65	501.504.0015	
4 1/8"	2,79	501.504.0016	



Los precios están dados en metros.
- Tubería de cobre cumpliendo norma acuerdo norma EN 12735-1 (R-410A).

Tubería en barras de 4m

Pulgadas Ø	Espesor mm	CÓDIGO	Precio EUROS
3/8"	0,8	501.504.0043	
1/2"	0,8	501.504.0044	
1/2"	1	501.504.0045	
5/8"	0,8	501.504.0046	
5/8"	1	501.504.0047	
3/4"	0,8	501.504.0048	
3/4"	1	501.504.0049	
7/8"	1	501.504.0050	**Consultar**
1"	1	501.504.0052	
1 1/8"	1	501.504.0053	
1 3/8"	1,25	501.504.0055	
1 5/8"	1,25	501.504.0057	
2 1/8"	1,25	501.504.0059	
2 5/8"	1,65	501.504.0061	
3 1/8"	1,65	501.504.0062	

Los precios están dados en metros.
- Tubería de cobre cumpliendo norma acuerdo norma EN 12735-1 (R-410A).

Tubería de Cobre

TUBERÍA DE COBRE AISLADA

Pulgadas Ø	Rollo m.	CÓDIGO	Precio EUROS
1/4"	25	502.504.0040	Consultar
3/8"		502.504.0041	
1/2"		502.504.0042	
5/8"		502.504.0043	



- Espuma de células cerradas de polietileno: garantizan el aislamiento térmico del entorno.
- Espuma de polietileno de baja densidad: Espuma de células cerradas, sin gases CFC ni HCFC.
- Permeabilidad del vapor de agua: m = 12000* Permeabilidad del vapor acorde con ASTN E96-09 P=4ºC 10^{-15}
- Conductividad térmica: 0,038 W/mK (a 40°C) de conformidad con UNI EN ISO 8497

TUBERÍA DE COBRE DOBLE AISLADA

Pulgadas Ø	Rollo m.	CÓDIGO	Precio EUROS
1/4"-3/8"	20	502.504.0044	Consultar
1/4"-1/2"		502.504.0045	
1/4"-5/8"		502.504.0046	
3/8"-5/8"		502.504.0047	



- Tubería de cobre aislada individualmente con recubrimiento en polietileno color blanco.
- El acabado es rugoso.
- Según la norma DIN 52615: la permeabilidad al vapor de agua es de > 12000.
- Autoextinguible según la norma DIN 4120-B1-B2, B5476 es M1.
- Tubería de cobre cumpliendo la norma EN 12735.

TUBERÍA DE COBRE PARA CO_2, Y k65 BARRAS DE 5 m.

Pulgadas Ø	Espesor mm	CÓDIGO	Precio EUROS
3/8	0,65	501.504.0036	Consultar
1/2	0,85	501.504.0037	
5/8	1,05	501.504.0038	
3/4	1,30	501.504.0042	
7/8	1,14	501.504.0033	
7/8	1,50	501.504.0030	
1-1/8	1,25	501.504.0032	
1-1/8	1,90	501.504.0039	
1-3/8	1,65	501.504.0034	
1-3/8	2,30	501.504.0040	
1-5/8	1,65	501.504.0035	
1-5/8	2,70	501.504.0031	
2-1/8	2,50	501.504.0025	
2-1/8	3,55	501.504.0073	



- Tubería de aleación de Cobre y Hierro CuFe2p para aplicaciones de CO2. Opera hasta 120 bar a 120ºC.

Enlace Flexible / Capilares con Tuerca

TUBO FLEXIBLE

Longitud	Terminal Tubo SAE H x H	Modelo 1/4"			Modelo 3/8"			Modelo 1/2"		
		Conex.	CÓDIGO	Precio EUROS	Conex.	CÓDIGO	Precio EUROS	Conex.	CÓDIGO	Precio EUROS
300 mm	Recto/Recto	1/4"	504.350.0001	**13,70**	3/8"	-	-	1/2"	-	-
	Recto/Codo 90º		504.350.0002	**15,40**		-	-		-	-
370 mm	Recto/Recto		-	-		504.350.0017	**21,50**		-	-
	Recto/Codo 90º		-	-		504.350.0018	**25,30**		-	-
450 mm	Recto/Recto		504.350.0003	**16,30**		-	-		-	-
	Recto/Codo 90º		504.350.0004	**17,90**		-	-		-	-
470 mm	Recto/Recto		-	-		504.350.0019	**24,30**		504.350.0031	**25,10**
	Recto/Codo 90º		-	-		504.350.0020	**27,40**		504.350.0032	**30,10**
600 mm	Recto/Recto		504.350.0005	**19,30**		504.350.0021	**27,00**		504.350.0033	**28,70**
	Recto/Codo 90º		504.350.0006	**20,40**		504.350.0022	**30,60**		504.350.0034	**33,00**
750 mm	Recto/Recto		504.350.0007	**21,00**		-	-		504.350.0035	**33,00**
	Recto/Codo 90º		504.350.0008	**22,90**		-	-		504.350.0036	**36,80**
800 mm	Recto/Recto		-	-		504.350.0023	**31,00**		-	-
	Recto/Codo 90º		-	-		504.350.0024	**35,30**		-	-
900 mm	Recto/Recto		504.350.0009	**23,80**		-	-		-	-
	Recto/Codo 90º		504.350.0010	**25,20**		-	-		-	-
1000 mm	Recto/Recto		-	-		504.350.0025	**37,90**		504.350.0037	**43,50**
	Recto/Codo 90º		-	-		504.350.0026	**39,70**		504.350.0038	**44,50**
1100 mm	Recto/Recto		504.350.0011	**26,20**		-	-		-	-
	Recto/Codo 90º		504.350.0012	**29,60**		-	-		-	-
1200 mm	Recto/Recto		-	-		504.350.0027	**41,90**		-	-
	Recto/Codo 90º		-	-		504.350.0028	**44,40**		-	-
1300 mm	Recto/Recto		504.350.0013	**30,90**		-	-		-	-
	Recto/Codo 90º		504.350.0014	**32,60**		-	-		-	-
1400 mm	Recto/Recto		-	-		504.350.0029	**47,50**		-	-
	Recto/Codo 90º		-	-		504.350.0030	**48,60**		-	-
1500 mm	Recto/Recto		504.350.0015	**33,60**		-	-		-	-
	Recto/Codo 90º		504.350.0016	**35,50**		-	-		-	-

- Aplicación: Interconexiones entre presostatos, válvulas de expansión, retornos de aceite, etc., sometidos a fuertes vibraciones.
- Características: Conexiones flexibles en tubería interior en teflón G2 con trenzado.



TUBOS DE COMPENSACIÓN

DESCRIPCIÓN	CÓDIGO	Precio EUROS
Tubo capilar de 1,5 m. con tuercas de 1/4 en ambos extremos	590.600.0003	**12,70**
Tubo capilar de 1,5 m. con tuercas de 1/4 en ambos extremos y depresor pincha-obús.	590.504.0001	**11,80**





Accesorios de Cobre

ACCESORIOS DE ENLACE



Curva 90º (Hembra - Hembra)

Conexión	CÓDIGO	Precio EUROS
1/4"	590.500.0001	**6,00**
3/8"	590.500.0002	**6,00**
1/2"	590.500.0003	**6,20**
5/8"	590.500.0004	**6,40**
3/4"	590.500.0005	**6,70**
7/8"	590.500.0006	**8,38**
1"	590.500.0007	**17,80**
1-1/8"	590.500.0008	**13,80**
1-3/8"	590.500.0009	**21,40**
1-5/8"	590.500.0010	**33,20**
2-1/8"	590.500.0011	**62,70**
2-5/8"	590.500.0012	**130,00**
3-1/8"	590.500.0013	**178,37**

Curva 45º (Hembra - Hembra)

Conexión	CÓDIGO	Precio EUROS
1/4"	590.500.0014	**8,10**
3/8"	590.500.0015	**7,58**
1/2"	590.500.0016	**5,76**
5/8"	590.500.0017	**2,60**
3/4"	590.500.0018	**10,91**
7/8"	590.500.0019	**5,10**
1"	590.500.0020	**22,60**
1-1/8"	590.500.0021	**9,90**
1-3/8"	590.500.0022	**14,20**
1-5/8"	590.500.0023	**19,00**
2-1/8"	590.500.0024	**36,70**
2-5/8"	590.500.0025	**68,60**
3-1/8"	590.500.0026	**95,80**





Curva 180º (Hembra - Hembra)

Conexión	CÓDIGO	Precio EUROS
1/4"	590.500.0027	**11,00**
3/8"	590.500.0028	**8,90**
1/2"	590.500.0029	**12,60**
5/8"	590.500.0030	**20,10**
3/4"	590.500.0031	**21,31**
7/8"	590.500.0032	**36,66**
1-1/8"	590.500.0033	**79,20**
1-3/8"	590.500.0034	**136,00**

Codo 90º (Hembra - Hembra)

Conexión	CÓDIGO	Precio EUROS
1/4"	590.500.0035	**3,00**
3/8"	590.500.0036	**3,03**
1/2"	590.500.0037	**3,20**
5/8"	590.500.0038	**2,50**
3/4"	590.500.0039	**8,30**
7/8"	590.500.0040	**4,80**
1-1/8"	590.500.0041	**9,50**
1-3/8"	590.500.0042	**15,50**
1-5/8"	590.500.0043	**19,00**
2-1/8"	590.500.0044	**43,73**
2-5/8"	590.500.0045	**66,20**
3-1/8"	590.500.0046	**95,75**





Codo 90º (Macho - Hembra)

Conexión	CÓDIGO	Precio EUROS
1/2"	590.500.0047	**5,10**
5/8"	590.500.0048	**3,90**
3/4"	590.500.0206	**10,60**
7/8"	590.500.0049	**7,98**
1 1/8"	590.500.0050	**20,10**
1 3/8"	590.500.0051	**30,90**
1 5/8"	590.500.0052	**40,20**
2 1/8"	590.500.0053	**87,50**
2 5/8"	590.500.0054	**149,00**

Sifones (Hembra - Hembra)

Conexión	CÓDIGO	Precio EUROS
5/8"	590.500.0055	**42,60**
3/4"	590.500.0056	**44,95**
7/8"	590.500.0057	**49,70**
1 1/8"	590.500.0058	**65,10**
1 3/8"	590.500.0059	**110,00**
1 5/8"	590.500.0060	**166,00**
2 1/8"	590.500.0061	**335,00**



Nota: Accesorios de cobre a soldar.

Accesorios de Cobre

ACCESORIOS DE ENLACE



Curva 90º (Macho - Hembra)

Conexión	CÓDIGO	Precio EUROS
3/8"	590.500.0062	**8,40**
1/2"	590.500.0063	**16,00**
5/8"	590.500.0064	**11,70**
3/4"	590.500.0065	**13,50**
7/8"	590.500.0066	**13,80**
1-1/8"	590.500.0067	**22,60**
1-3/8"	590.500.0068	**31,92**
1-5/8"	590.500.0069	**46,20**
2-1/8"	590.500.0070	**85,10**
2-5/8"	590.500.0071	**166,00**

Curva 45º (Macho - Hembra)

Conexión	CÓDIGO	Precio EUROS
1/2"	590.500.0072	**16,26**
3/4"	590.500.0073	**35,50**
7/8"	590.500.0074	**8,70**
1-1/8"	590.500.0075	**19,00**
1-3/8"	590.500.0076	**22,60**
1-5/8"	590.500.0077	**41,50**





Reducciones (Macho - Hembra)

Conexión	CÓDIGO	Precio EUROS
3/8" x 1/4"	590.500.0078	**3,60**
1/2" x 1/4"	590.500.0079	**5,00**
1/2" x 3/8"	590.500.0080	**3,64**
5/8" x 1/2"	590.500.0081	**3,40**
5/8" x 3/8"	590.500.0082	**4,40**
3/4" x 5/8"	590.500.0083	**6,60**
3/4" x 1/2"	590.500.0084	**10,81**
3/4" x 3/8"	590.500.0085	**11,50**
7/8" x 3/4"	590.500.0086	**6,30**
7/8" x 5/8"	590.500.0087	**4,80**
7/8" x 1/2"	590.500.0088	**8,00**
1-1/8" x 7/8"	590.500.0089	**7,80**
1-1/8" x 3/4"	590.500.0090	**8,70**
1-1/8" x 5/8"	590.500.0091	**8,60**
1-1/8" x 1/2"	590.500.0092	**8,80**
1-3/8" x 1-1/8"	590.500.0093	**11,70**
1-3/8" x 7/8"	590.500.0094	**13,43**
1-5/8" x 1-3/8"	590.500.0095	**16,56**
1-5/8" x 1-1/8"	590.500.0096	**16,56**
2-1/8" x 1-5/8"	590.500.0097	**47,30**
2-1/8" x 1-3/8"	590.500.0098	**47,30**
2-1/8" x 1-1/8"	590.500.0099	**49,70**
2-5/8" x 2-1/8"	590.500.0100	**93,40**
3-1/8" x 2-5/8"	590.500.0101	**120,00**

Reducciones (Hembra - Hembra)

Conexión	CÓDIGO	Precio EUROS
3/8" x 1/4"	590.500.0102	**3,30**
1/2" x 3/8"	590.500.0103	**2,83**
5/8" x 1/2"	590.500.0104	**3,43**
5/8" x 3/8"	590.500.0105	**3,60**
3/4" x 5/8"	590.500.0106	**5,80**
3/4" x 1/2"	590.500.0107	**10,80**
3/4" x 3/8"	590.500.0108	**10,30**
7/8" x 3/4"	590.500.0109	**8,30**
7/8" x 5/8"	590.500.0110	**7,90**
7/8" x 1/2"	590.500.0111	**8,20**
1-1/8" x 7/8"	590.500.0112	**9,09**
1-1/8" x 3/4"	590.500.0113	**8,89**
1-1/8" x 5/8"	590.500.0114	**8,50**
1-1/8" x 1/2"	590.500.0115	**14,90**
1-3/8" x 1-1/8"	590.500.0116	**12,30**
1-3/8" x 7/8"	590.500.0117	**17,10**
1-5/8" x 1-3/8"	590.500.0118	**20,10**
1-5/8" x 1-1/8"	590.500.0119	**20,10**
2-5/8" x 1-5/8"	590.500.0120	**98,07**
2-1/8" x 1-5/8"	590.500.0121	**43,80**
2-1/8" x 1-3/8"	590.500.0122	**43,80**
2-1/8" x 1-1/8"	590.500.0123	**46,20**
2-5/8" x 2-1/8"	590.500.0124	**95,80**
3-1/8" x 2-5/8"	590.500.0125	**121,00**
3-1/8" x 2-1/8"	590.500.0126	**95,80**



Nota: Accesorios de latón a roscar.

Accesorios de Cobre

ACCESORIOS DE ENLACE

Uniones (Hembra - Hembra)

Conexión	CÓDIGO	Precio EUROS
1/4"	590.500.0127	**1,21**
5/16"	590.500.0128	**3,33**
3/8"	590.500.0129	**2,20**
1/2"	590.500.0130	**1,50**
5/8"	590.500.0131	**1,72**
3/4"	590.500.0132	**4,55**
7/8"	590.500.0133	**4,00**
1"	590.500.0134	**10,10**
1-1/8"	590.500.0135	**7,10**
1-3/8"	590.500.0136	**8,30**
1-5/8"	590.500.0137	**11,40**
2-1/8"	590.500.0138	**22,60**
2-5/8"	590.500.0139	**43,80**
3-1/8"	590.500.0140	**52,10**



Tes Reducidas

Conexión	CÓDIGO	Precio EUROS
3/8" x 1/4" x 3/8"	590.500.0141	**23,63**
1/2" x 3/8" x 1/2"	590.500.0142	**26,10**
1/2"x 1/2" x3/8"	590.500.0143	**37,90**
5/8" x 1/2" x 5/8"	590.500.0144	**22,60**
3/4" x 5/8" x 3/4"	590.500.0145	**44,95**
3/4" x 1/2" x 3/4"	590.500.0146	**45,75**
7/8" x 3/4" x 7/8"	590.500.0147	**17,37**
7/8" x 5/8" x 7/8"	590.500.0148	**11,80**
7/8" x 1/2" x 7/8"	590.500.0149	**26,70**
1-1/8" x 7/8" x 1-1/8"	590.500.0150	**32,00**
1-1/8" x 5/8" x 1-1/8"	590.500.0151	**32,00**
1-3/8" x 1-1/8" x 1-3/8"	590.500.0152	**47,30**
1-3/8" x 7/8" x 1-3/8"	590.500.0153	**37,20**
1-3/8" x 5/8" x 1-3/8"	590.500.0154	**55,80**
1-5/8" x 1-3/8" x 1-5/8"	590.500.0155	**50,90**
1-5/8" x 1-1/8" x 1-5/8"	590.500.0156	**50,90**
1-5/8" x 7/8" x 1-5/8"	590.500.0157	**81,91**
2-1/8" x 1- 5/8" x 2-1/8"	590.500.0158	**84,00**
2-1/8" x 1- 3/8" x 2-1/8"	590.500.0159	**87,20**
2-1/8" x 1- 1/8" x 2-1/8"	590.500.0160	**91,90**



Tapones (Hembra)

Conexión	CÓDIGO	Precio EUROS
1/4"	590.500.0161	**3,70**
3/8"	590.500.0162	**2,50**
1/2"	590.500.0163	**3,90**
5/8"	590.500.0164	**3,60**
3/4"	590.500.0165	**4,60**
7/8"	590.500.0166	**3,60**
1 1/8"	590.500.0167	**8,10**
1 3/8"	590.500.0168	**10,91**
1 5/8"	590.500.0169	**16,00**
2 1/8"	590.500.0170	**29,60**



Tes (Hembra)

Conexión	CÓDIGO	Precio EUROS
1/4"	590.500.0171	**8,20**
3/8"	590.500.0172	**8,40**
1/2"	590.500.0173	**6,36**
5/8"	590.500.0174	**4,30**
3/4"	590.500.0175	**13,84**
7/8"	590.500.0176	**8,08**
1-1/8"	590.500.0177	**16,00**
1-3/8"	590.500.0178	**28,40**
1-5/8"	590.500.0179	**43,80**
2-1/8"	590.500.0180	**71,00**
2-5/8"	590.500.0181	**125,00**
3-1/8"	590.500.0182	**177,00**



Nota: Accesorios de cobre a soldar.

Accesorios de Enlace (K65)

K65® Wieland Conex | Bänninger

Curva 90º (Hembra - Hembra) K65

Conexión	CÓDIGO	Precio EUROS
3/8"	590.500.0225	**8,10**
1/2"	590.500.0238	**11,50**
5/8"	590.500.0239	**14,90**
3/4"	590.500.0240	**22,52**
7/8"	590.500.0215	**30,90**
1 1/8"	590.500.0236	**50,90**
1 3/8"	590.500.0241	**85,10**
1 5/8"	590.500.0216	**132,00**
2 1/8"	590.500.0373	**244,52**



Tes Hembra K65

Conexión	CÓDIGO	Precio EUROS
3/8" x 3/8" x 3/8"	590.500.0224	**15,10**
1/2" x 1/2" x 1/2"	590.500.0247	**14,60**
5/8" x 5/8" x 5/8"	590.500.0223	**20,10**
3/4" x 3/4" x 3/4"	590.500.0248	**30,81**
7/8" x 7/8" x 7/8"	590.500.0219	**39,00**
1 1/8" x 1 1/8" x 1 1/8"	590.500.0222	**63,90**
1 3/8" x 1 3/8" x 1 3/8"	590.500.0249	**103,00**
1 5/8" x 1 5/8" x 1 5/8"	590.500.0220	**148,00**
2 1/8" x 2 1/8" x 2 1/8"	590.500.0374	**244,52**



Tapones Hembra K65

Conexión	CÓDIGO	Precio EUROS
3/8"	590.500.0258	**12,80**
1/2"	590.500.0259	**12,30**
5/8"	590.500.0260	**12,60**
3/4"	590.500.0261	**12,80**
7/8"	590.500.0262	**16,16**
1 1/8"	590.500.0226	**21,31**
1 3/8"	590.500.0263	**41,41**
1 5/8"	590.500.0264	**47,30**



Curva 45º (Macho - Hembra) K65

Conexión	CÓDIGO	Precio EUROS
3/4"	590.500.0242	**51,40**
7/8"	590.500.0243	**58,70**
1 1/8"	590.500.0244	**67,06**
1 3/8"	590.500.0245	**95,70**
1 5/8"	590.500.0246	**148,00**



Reducciones Macho-Hembra K65

Conexión	CÓDIGO	Precio EUROS
1/2" x 3/8"	590.500.0250	**7,27**
5/8" x 3/8"	590.500.0233	**12,50**
5/8" x 1/2"	590.500.0251	**13,64**
3/4" x 3/8"	590.500.0252	**11,30**
3/4" x 1/2"	590.500.0253	**24,90**
3/4" x 5/8"	590.500.0254	**10,90**
7/8" x 3/8"	590.500.0232	**14,50**
7/8" x 5/8"	590.500.0231	**23,70**
7/8" x 3/4"	590.500.0255	**16,26**
1 1/8" x 5/8"	590.500.0256	**28,40**
1 1/8" x 3/4"	590.500.0257	**27,17**
1 1/8" x 7/8"	590.500.0230	**22,60**
1 3/8" x 1 1/8"	590.500.0229	**36,70**
1 5/8" x 7/8"	590.500.0228	**59,10**
1 5/8" x 1 3/8"	590.500.0227	**49,70**
2 1/8" x 1 5/8"	590.500.0375	**79,20**



Unión hembra K65

Conexión	CÓDIGO	Precio EUROS
3/8"	590.500.0345	**8,99**
1/2"	590.500.0342	**9,00**
5/8"	590.500.0265	**9,40**
3/4"	590.500.0266	**12,40**
7/8"	590.500.0234	**16,20**
1 1/8"	590.500.0267	**24,90**
1 3/8"	590.500.0268	**41,50**
1 5/8"	590.500.0269	**68,60**
2 1/8"	590.500.0352	**75,70**

Curva 45º (Hembra-Hembra) K65

Conexión	CÓDIGO	Precio EUROS
3/8"	590.500.0357	**22,52**
1/2"	590.500.0356	**26,10**
5/8"	590.500.0355	**30,81**
3/4"	590.500.0364	**39,00**
7/8"	590.500.0363	**43,80**
1 1/8"	590.500.0365	**50,90**
1 3/8"	590.500.0376	**72,20**
1 5/8"	590.500.0377	**112,00**



Reducciones Hembra-Hembra K65

Conexión	CÓDIGO	Precio EUROS
1/2" x 3/8"	590.500.0372	**17,80**
5/8" x 1/2"	590.500.0367	**17,80**
3/4" x 5/8"	590.500.0371	**20,10**
7/8" x 3/4"	590.500.0366	**24,90**
1 1/8" x 1/2"	590.500.0378	**35,50**
1 1/8" x 7/8"	590.500.0370	**35,50**
1 3/8" x 1/2"	590.500.0379	**91,00**
1 3/8" x 5/8"	590.500.0380	**78,00**
1 3/8" x 3/4"	590.500.0381	**74,50**
1 3/8" x 7/8"	590.500.0382	**67,40**
1 3/8" x 1 1/8"	590.500.0383	**61,60**
1 5/8" x 3/4"	590.500.0384	**104,00**
1 5/8" x 7/8"	590.500.0385	**93,40**
1 5/8" x 1 1/8"	590.500.0386	**93,40**
1 5/8" x 1 3/8"	590.500.0387	**89,80**
2 1/8" x 1 5/8"	590.500.0388	**108,00**





Accesorios MAXI PRO

Uniones Hembra-Hembra

Conexión	MODELO	CÓDIGO	Precio EUROS
1/4"	**MPA5270 0020001**	590.500.0270	**22,60**
3/8"	**MPA5270 0030001**	590.500.0271	**24,80**
1/2"	**MPA5270 0040001**	590.500.0272	**24,80**
5/8"	**MPA5270 0050001**	590.500.0273	**26,00**
3/4"	**MPA5270 0060001**	590.500.0274	**28,20**
7/8"	**MPA5270 0070001**	590.500.0275	**30,40**
1"	**MPA5270 0080001**	590.500.0276	**32,62**
1 1/8"	**MPA5270 0090001**	590.500.0277	**37,20**



Curvas 90º Macho-Hembra

3/8"	**MPA5001 0030001**	590.500.0286	**26,00**
1/2"	**MPA5001 0040001**	590.500.0287	**28,20**
5/8"	**MPA5001 0050001**	590.500.0288	**31,60**
3/4"	**MPA5001 0060001**	590.500.0289	**34,95**
7/8"	**MPA5001 0070001**	590.500.0290	**37,20**
1"	**MPA5001 0080001**	590.500.0291	**49,50**
1 1/8"	**MPA5001 0090001**	590.500.0292	**51,90**



Reducciones Hembra-Hembra

1/2" x 3/8"	**MPA5240 0040301**	590.500.0301	**45,10**
5/8" x 3/8"	**MPA5240 0050301**	590.500.0302	**45,10**
5/8" x 1/2"	**MPA5240 0050401**	590.500.0303	**47,30**
3/4" x 3/8"	**MPA5240 0060301**	590.500.0304	**50,80**
3/4" x 1/2"	**MPA5240 0060401**	590.500.0305	**46,20**
3/4" x 5/8"	**MPA5240 0060501**	590.500.0306	**48,40**
7/8" x 1/2"	**MPA5240 0070401**	590.500.0307	**54,10**
7/8" x 5/8"	**MPA5240 0070501**	590.500.0308	**55,20**
7/8" x 3/4"	**MPA5240 0070601**	590.500.0309	**57,37**
1 1/8" x 5/8"	**MPA5240 0090501**	590.500.0310	**62,00**
1 1/8" x 3/4"	**MPA5240 0090601**	590.500.0311	**64,20**
1 1/8" x 7/8"	**MPA5240 0090701**	590.500.0312	**69,80**



Curvas 45º Hembra-Hembra

1/4"	**MPA5041 0020001**	590.500.0326	**26,00**
3/8"	**MPA5041 0030001**	590.500.0327	**26,00**
1/2"	**MPA5041 0040001**	590.500.0328	**30,40**
5/8"	**MPA5041 0050001**	590.500.0329	**32,62**
3/4"	**MPA5041 0060001**	590.500.0330	**40,60**
7/8"	**MPA5041 0070001**	590.500.0331	**42,90**
1"	**MPA5041 0080001**	590.500.0332	**46,20**
1 1/8"	**MPA5041 0090001**	590.500.0333	**49,50**



Curvas 90º Hembra-Hembra

Conexión	MODELO	CÓDIGO	Precio EUROS
1/4"	**MPA5002 0020001**	590.500.0278	**31,60**
3/8"	**MPA5002 0030001**	590.500.0279	**32,62**
1/2"	**MPA5002 0040001**	590.500.0280	**34,95**
5/8"	**MPA5002 0050001**	590.500.0281	**38,28**
3/4"	**MPA5002 0060001**	590.500.0282	**42,90**
7/8"	**MPA5002 0070001**	590.500.0283	**45,10**
1"	**MPA5002 0080001**	590.500.0284	**47,30**
1 1/8"	**MPA5002 0090001**	590.500.0285	**54,10**



TES

1/4"	**MPA5T 002020201**	590.500.0293	**47,30**
3/8"	**MPA5T 003030301**	590.500.0294	**50,80**
1/2"	**MPA5T 004040401**	590.500.0295	**54,10**
5/8"	**MPA5T 005050501**	590.500.0296	**57,37**
3/4"	**MPA5T 006060601**	590.500.0297	**62,00**
7/8"	**MPA5T 007070701**	590.500.0298	**65,30**
1"	**MPA5T 008080801**	590.500.0299	**68,68**
1 1/8"	**MPA5T 009090901**	590.500.0300	**74,24**



Reducciones Macho-Hembra

3/8" x 1/4"	**MPA5243 0030201**	590.500.0313	**28,20**
1/2" x 3/8"	**MPA5243 0040301**	590.500.0314	**27,07**
5/8" x 3/8"	**MPA5243 0050301**	590.500.0315	**26,00**
5/8" x 1/2"	**MPA5243 0050401**	590.500.0316	**26,00**
3/4" x 1/2"	**MPA5243 0060401**	590.500.0317	**33,90**
3/4" x 5/8"	**MPA5243 0060501**	590.500.0318	**37,20**
7/8" x 1/2"	**MPA5243 0070401**	590.500.0319	**28,20**
7/8" x 5/8"	**MPA5243 0070501**	590.500.0320	**30,40**
7/8" x 3/4"	**MPA5243 0070601**	590.500.0321	**31,60**
1 1/8" x 1/2"	**MPA5243 0090401**	590.500.0322	**36,10**
1 1/8" x 5/8"	**MPA5243 0090501**	590.500.0323	**38,30**
1 1/8" x 3/4"	**MPA5243 0090601**	590.500.0324	**40,60**
1 1/8" x 7/8"	**MPA5243 0090701**	590.500.0325	**44,00**



Tapones

1/4"	**MPA5301 0020001**	590.500.0334	**26,00**
3/8"	**MPA5301 0030001**	590.500.0335	**27,07**
1/2"	**MPA5301 0040001**	590.500.0336	**30,40**
5/8"	**MPA5301 0050001**	590.500.0337	**36,10**
3/4"	**MPA5301 0060001**	590.500.0338	**41,80**
7/8"	**MPA5301 0070001**	590.500.0339	**46,20**
1"	**MPA5301 0080001**	590.500.0340	**51,90**
1 1/8"	**MPA5301 0090001**	590.500.0341	**57,37**



Prensa Hidráulica Romax Compact

Conexión	MODELO	CÓDIGO	Precio EUROS
Set de mordazas 1/4",3/8",1/2",5/8" 3/4"	**1000001766**	611.600.0167	**1.772,00**
Set de mordazas 1/4",3/8",1/2",5/8" 3/4" 7/8",1", 11/8"	**1000001989**	611.600.0168	**3.209,00**
Romax Compact Basic Pack +Set de mordazas 1/4",3/8",1/2",5/8" 3/4" 7/8",1", 11/8"	**1000001990**	611.600.0169	**Consultar**



Accesorios de Latón

ACCESORIOS DE ENLACE

Uniones SAE (Macho - Macho)

Conexión	MODELO	CÓDIGO	Precio EUROS
1/4" x 1/4"	**U-1**	590.501.0001	**2,70**
3/8" x 3/8"	**U-2**	590.501.0002	**5,60**
1/2" x 1/2"	**U-3**	590.501.0003	**8,80**
5/8" x 5/8"	**U-4**	590.501.0004	**13,00**
3/4" x 3/4"	**U-5**	590.501.0005	**16,30**



Tuercas SAE

Conexión	MODELO	CÓDIGO	Precio EUROS
1/4"	**NS4-4**	590.501.0006	**1,90**
3/8"	**NS4-6**	590.501.0007	**3,00**
1/2"	**NS4-8**	590.501.0008	**3,90**
5/8"	**NS4-10**	590.501.0009	**5,80**
3/4"	**NS4-12**	590.501.0010	**8,40**



Tuercas SAE Reducidas

Conexión Ø Pulgadas Tuerca x Tubo	MODELO	CÓDIGO	Precio EUROS
3/8" x 1/4"	**NSR4-64**	590.501.0011	**3,40**
1/2" x 3/8"	**NSR4-86**	590.501.0012	**5,00**
5/8" x 1/2"	**NSR4-108**	590.501.0013	**6,20**
3/4" x 5/8"	**NSR4-1210**	590.501.0014	**10,20**

Reducciones SAE (Macho - Macho)

Conexión	MODELO	CÓDIGO	Precio EUROS
3/8" x 1/4"	**R-1**	590.501.0015	**7,50**
1/2" x 1/4"	**R-2**	590.501.0016	**10,50**
1/2" x 3/8"	**R-4**	590.501.0017	**10,10**
5/8" x 1/4"	**R-3**	590.501.0018	**11,60**
5/8" x 3/8"	**R-5**	590.501.0019	**13,20**
5/8" x 1/2"	**R-6**	590.501.0020	**9,90**
3/4" x 3/8"	**R-7**	590.501.0021	**19,70**
3/4" x 1/2"	**R-8**	590.501.0022	**19,90**
3/4" x 5/8"	**R-9**	590.501.0023	**17,80**



Acoplamiento Macho SAE x GAS

Conexión M (S) H (G)	MODELO	CÓDIGO	Precio EUROS
1/4" x 1/8"	**A-1**	590.501.0024	**2,70**
1/4" x 1/4"	**A-2**	590.501.0025	**3,80**
1/4" x 3/8"	**A-6**	590.501.0026	**5,00**
3/8" x 1/4"	**A-3**	590.501.0027	**4,10**
3/8" x 3/8"	**A-7**	590.501.0028	**4,80**
3/8" x 1/2"	**A-9**	590.501.0029	**9,70**
1/2" x 3/8"	**A-8**	590.501.0030	**9,60**
1/2" x 1/2"	**A-10**	590.501.0031	**10,60**
5/8" x 1/2"	**A-11**	590.501.0032	**9,10**
3/4" x 3/4"	**A-15**	590.501.0033	**20,20**



Nota: Accesorios de latón a roscar.

Accesorios de Latón

ACCESORIOS DE ENLACE

Reducciones SAE x GAS (Macho - Hembra)

Conexión M (S) H (G)	MODELO	CÓDIGO	Precio EUROS
1/4" x 1/8"	**R-43**	590.501.0034	**3,70**
1/4" x 1/4"	**R-44**	590.501.0035	**4,40**
3/8" x 1/4"	**R-45**	590.501.0036	**5,20**
1/2" x 3/8"	**R-47**	590.501.0037	**6,00**

Reducciones (Macho - Hembra)

Conexión M H	MODELO	CÓDIGO	Precio EUROS
1/4" x 1/4"	**R-10**	590.501.0048	**4,60**
1/4" x 3/8"	**R-11**	590.501.0049	**7,70**
1/4" x 1/2"	**R-12**	590.501.0050	**10,60**
1/4" x 5/8"	**R-13**	590.501.0051	**10,40**
3/8" x 1/4"	**R-14**	590.501.0052	**5,00**
3/8" x 3/8"	**R-15**	590.501.0053	**10,50**
3/8" x 1/2"	**R-16**	590.501.0054	**10,20**
3/8" x 5/8"	**R-17**	590.501.0055	**8,50**
1/2" x 3/8"	**R-19**	590.501.0056	**9,50**
1/2" x 1/2"	**R-20**	590.501.0057	**9,10**
1/2" x 5/8"	**R-21**	590.501.0058	**11,70**
1/2" x 3/4"	**R-22**	590.501.0059	**21,60**
5/8" x 1/4"	**R-23**	590.501.0060	**21,60**
5/8" x 3/8"	**R-24**	590.501.0061	**9,00**
5/8" x 1/2"	**R-25**	590.501.0062	**9,90**
5/8" x 5/8"	**R-26**	590.501.0063	**11,10**
5/8" x 3/4"	**R-27**	590.501.0064	**16,80**
3/4" x 1/2"	**R-28**	590.501.0065	**17,60**
3/4" x 5/8"	**R-29**	590.501.0066	**17,60**



Reducciones para Botella de Refrigerante (Macho - Hembra)

Conexión M H	MODELO	CÓDIGO	Precio EUROS
1/4"SAE x W1/4"	**R-30**	590.501.0077	**5,70**



Tapones SAE (Macho)

Conexión	MODELO	CÓDIGO	Precio EUROS
1/4"	**TS-1**	590.501.0038	**2,10**
3/8"	**TS-2**	590.501.0039	**4,20**
1/2"	**TS-3**	590.501.0040	**6,20**
5/8"	**TS-4**	590.501.0041	**7,30**
3/4"	**TS-5**	590.501.0042	**13,60**



Tapones SAE (Hembra)

1/4"	**TH-1**	590.501.0043	**2,30**
3/8"	**TH-2**	590.501.0044	**4,70**
1/2"	**TH-3**	590.501.0045	**6,80**
5/8"	**TH-4**	590.501.0046	**8,70**
3/4"	**TH-5**	590.501.0047	**15,80**



Tapones GAS (Macho)

1/8"	**TG-1**	590.501.0067	**5,30**
1/4"	**TG-2**	590.501.0068	**3,20**
3/8"	**TG-3**	590.501.0069	**4,20**
1/2"	**TG-4**	590.501.0070	**5,80**



Reducciones SAE (Hembra)

Conexión	MODELO	CÓDIGO	Precio EUROS
3/8" x 1/4"	**R-31**	590.501.0071	**7,90**
1/2" x 1/4"	**R-32**	590.501.0072	**9,70**
1/2" x 3/8"	**R-35**	590.501.0073	**13,50**
1/2" x 5/8"	**R-38**	590.501.0074	**17,40**
5/8" x 1/4"	**R-33**	590.501.0075	**22,70**
5/8" x 3/4"	**R-41**	590.501.0076	**24,00**



Uniones SAE (Hembra)

Conexión	MODELO	CÓDIGO	Precio EUROS
1/4" x 1/4"	**R-30**	590.501.0078	**4,50**
3/8" x 3/8"	**R-34**	590.501.0079	**7,20**
1/2" x 1/2"	**R-37**	590.501.0080	**12,10**
5/8" x 5/8"	**R-40**	590.501.0081	**15,30**
3/4" x 3/4"	**R-42**	590.501.0082	**20,40**



Nota: Accesorios de cobre a soldar.

Accesorios de Latón

ACCESORIOS DE ENLACE

Codo 90º SAE (Macho)

Conexión	MODELO	CÓDIGO	Precio EUROS
1/4" x 1/4"	**CS-201**	590.501.0083	**8,80**
3/8" x 3/8"	**CS-202**	590.501.0084	**18,70**
1/2" x 1/2"	**CS-203**	590.501.0085	**23,10**
5/8" x 5/8"	**CS-204**	590.501.0086	**25,60**
3/4" x 3/4"	**CS-205**	590.501.0087	**37,20**



Codo 90º SAE x GAS (Macho)

Conexión S G	MODELO	CÓDIGO	Precio EUROS
1/4" x 1/8"	**CS-201**	590.501.0088	**9,00**
1/4" x 1/4"	**CS-202**	590.501.0089	**22,30**
3/8" x 1/4"	**CS-203**	590.501.0090	**27,40**
1/2" x 3/8"	**CS-204**	590.501.0091	**30,00**
5/8" x 1/2"	**CS-205**	590.501.0092	**40,60**



Tes (Macho)

Conexión S G S	MODELO	CÓDIGO	Precio EUROS
1/4" x 1/8" x 1/4"	**TSS-101**	590.501.0093	**14,80**
1/4" x 1/4" x 1/4"	**TSS-102**	590.501.0094	**31,80**

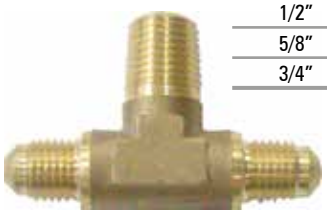

Tes (Macho)

Conexión	MODELO	CÓDIGO	Precio EUROS
1/4"	**TSS-101**	590.501.0095	**11,50**
3/8"	**TSS-102**	590.501.0096	**23,80**
1/2"	**TSS-103**	590.501.0097	**33,90**
5/8"	**TSS-104**	590.501.0098	**75,30**
3/4"	**TSS-105**	590.501.0099	**90,20**

Cinta Teflón

Descripción	CÓDIGO	Precio EUROS
Rollo 12mm x 12m x 0,1mm	590.600.0001	**3,20**



Tes con Tuerca SAE (Hembra)

Conexión SAE	CÓDIGO	Precio EUROS
1/4"M x 1/4"H x 1/4"M	590.501.0100	**29,40**

• Con obús y depresor.



Líquido Adhesivo para Juntas y Roscas

Modelo	CÓDIGO	Precio EUROS
LOCTITE 565	590.600.0002	**38,70**



Nota: Accesorios de latón a roscar.

Soldaduras y Accesorios

Varilla para Soldaduras

Composición Varillas sin recubrimiento	Aplicaciones	Contenido Envase	MODELO	CÓDIGO	Precio EUROS
Cobre - Fósforo	Cobre-cobre Cobre-Latón Cobre-Bronce	1 Kg.	**L-CUP8 Ø2**	510.507.0001	**Consultar**
Cobre-Fósforo-Plata 5%		200 gr.	**L-AG5P Ø2**	510.507.0002	
		1 Kg.	**L-AG5P Ø2**	510.507.0003	
		200 gr.	**L-AG5P 2x2**	510.507.0004	
		1 Kg.	**L-AG5P 2x2**	510.507.0005	
Cobre-Zinc-Plata 25%	Cobre-Cobre Cobre-Latón Aceros-Latón Aceros-Cobre Férrico	200 gr.	**L-AG25SN Ø2**	510.507.0006	
		1 Kg.	**L-AG25SN Ø2**	510.507.0007	
Cobre-Zinc-Plata 34%		200 gr.	**L-AG34SN Ø2**	510.507.0008	
		1 Kg.	**L-AG34SN Ø2**	510.507.0009	
Cobre-Zinc-Plata 45%		200 gr.	**L-AG45SN Ø2**	510.507.0010	
		1 Kg.	**L-AG45SN Ø2**	510.507.0011	



Composición Varillas con recubrimiento	Aplicaciones	Contenido Envase	MODELO	CÓDIGO	Precio EUROS
Cobre - zinc - Plata 25%	Cobre-Cobre,Cobre-Latón, Aceros-Latón, Aceros-Cobre Férrico	200 gr.	**L-AG25SN FC Ø1,5**	510.507.0012	**Consultar**
		500 gr.	**L-AG25SN FC Ø1,5**	510.507.0013	**Consultar**

Novedad

Varilla Especial para Instalaciones CO_2

Composición Varillas	Aplicaciones	Contenido Envase	MODELO	CÓDIGO	Precio EUROS
Cobre-Fósforo-Plata 15%	Cobre - Cobre / Cobre Latón	200 gr.	**STAY-SILV 15**	510.507.0032	**Consultar**

Varilla especial Instalaciones de CO_2 Transitico (CuFe2.4) y Cobre Naval (CuNi10)
Uniones Cu-Cu Sin desoxidante. Para uniones Cu-Latón utilizar desoxidante
No válida para uniones de materiales férricos.



Novedad

Varilla para Uniones de Acero Inoxidable sin decapante

Composición Varillas	Aplicaciones	Contenido Envase	MODELO	CÓDIGO	Precio EUROS
Plata (50%)-Cobre-Zinc-Niquel	Soldadura Acero Inoxidale y soldaduras de alta responsabilidad	100 gr.	**SAFETY-SILV 50N**	510.507.0033	**Consultar**

Varilla especial para uniones de Acero Inoxidable, metal duro y uniones de alta responsabilidad. Desoxidante de Alta temperatura incorporado.
Diseñada con la cantidad de desoxidante necesaria
Ahorro estimado 15% de material de aportación



Soldaduras y Accesorios

Decapante

Descripción	Contenido Envase	MODELO	CÓDIGO	Precio EUROS
Decapante para aplicar en soldaduras con varillas de Plata y Bronces-Latones Cobres-Aceros y Aceros inox.	200 Grs	**FX6103**	511.507.0001	**25,90**



Pantallas Térmicas

Descripción	Contenido Envase	MODELO	CÓDIGO	Precio EUROS
Pantalla de protección térmica para zonas o equipos de los efectos de la llama durante los procesos de soldadura.	Pack de 3 unds	**730373 X1**	511.600.0001	**40,40**
Pantalla de protección térmica para zonas o equipos de los efectos de la llama durante los procesos de soldadura. Espesor 6mm.	Pack de 1 und	**ALFOMBRA IGNIFUGA 1000ºC**	511.507.0002	**98,00**



Accesorios

Descripción	Contenido Envase	MODELO	CÓDIGO	Precio EUROS
Fibra impregnada de abrasivos especialmente estudiados para la limpieza de tubos de cobre, aporta una seguridad máxima durante las operaciones de soldadura. No daña el cobre y no deja restos metálicos.	Pack de 5 unds	69900	511.507.0003	**47,10**



Descripción	MODELO	CÓDIGO	Precio EUROS
Gafas Anti-Impacto, Óptica incolora grado 1. Amplio campo de visión resistencia al impacto grado 2.	**73503 C**	511.600.0002	**83,60**
Gafas para soldar. Filito ultra violeta 100 %. Filtro infrarrojos 100 %.	**73513 C**	511.600.0003	**109,08**



AIR FIRE Disipador Térmico

Descripción	MODELO	CÓDIGO	Precio EUROS
Disipador y protector térmico para soldaduras	**AIR FIRE Pulverizador 750 ml**	511.600.0006	**29,80**



Aislamiento de Tuberías
Calidad AF-1 / AF-2

AF/Armaflex® armacell®

AF-1 (7,0-10,0mm espesor aislamiento) — *Coquillas Longitud 2m*

Tubo de Cobre Diámetro Ext. Pulgadas O.D.	Tubo de Hierro Diámetro Ext. Pulgadas I.P.S.	Contenido Cartón m.l.	MODELO	CÓDIGO	Precio EUROS m.l.
1/4"	-	360	**AF-1-006**	520.503.0001	**1,42**
3/8"	1/8"	300	**AF-1-010**	520.503.0002	**1,58**
1/2"	-	234	**AF-1-012**	520.503.0003	**1,76**
5/8"	1/4"	192	**AF-1-015**	520.503.0004	**1,92**
3/4"	3/8"	168	**AF-1-018**	520.503.0005	**2,15**
7/8"	1/2"	132	**AF-1-022**	520.503.0006	**2,34**
1"	-	108	**AF-1-025**	520.503.0007	**2,46**
1 1/8"	3/4"	100	**AF-1-028**	520.503.0008	**2,79**
1 3/8"	1"	76	**AF-1-035**	520.503.0009	**3,62**
1 5/8"	1 1/4"	60	**AF-1-042**	520.503.0010	**4,71**
-	1 1/2"	50	**AF-1-048**	520.503.0011	**5,25**
2 1/8"	-	40	**AF-1-054**	520.503.0012	**5,88**
-	2"	36	**AF-1-060**	520.503.0013	**6,66**
2 5/8"	-	32	**AF-1-064**	520.503.0014	**7,21**
-	2 1/2"	28	**AF-1-076**	520.503.0015	**8,02**
3 1/2"	3"	22	**AF-1-089***	520.503.0016	**9,54**
-	4"	16	**AF-1-114**	520.503.0017	**18,55**

(*) Se sirven contra pedido específico.

AF-2 (9,5-16,0mm espesor aislamiento) — *Coquillas Longitud 2m*

Tubo de Cobre Diámetro Ext. Pulgadas O.D.	Tubo de Hierro Diámetro Ext. Pulgadas I.P.S.	Contenido Cartón m.l.	MODELO	CÓDIGO	Precio EUROS m.l.
1/4"	-	288	**AF-2-006**	520.503.0018	**2,17**
3/8"	1/8"	170	**AF-2-010**	520.503.0019	**2,32**
1/2"	-	168	**AF-2-012***	520.503.0020	**2,50**
5/8"	1/4"	130	**AF-2-015**	520.503.0021	**2,74**
3/4"	3/8"	120	**AF-2-018***	520.503.0022	**3,15**
7/8"	1/2"	100	**AF-2-022**	520.503.0023	**3,45**
1"	-	88	**AF-2-025**	520.503.0024	**3,82**
1 1/8"	3/4"	84	**AF-2-028**	520.503.0025	**4,53**
1 3/8"	1"	62	**AF-2-035**	520.503.0026	**5,46**
1 5/8"	1 1/4"	48	**AF-2-042**	520.503.0027	**6,49**
-	1 1/2"	44	**AF-2-048**	520.503.0028	**6,93**
2 1/8"	-	36	**AF-2-054**	520.503.0029	**7,57**
-	2"	32	**AF-2-060**	520.503.0030	**8,16**
2 5/8"	-	30	**AF-2-064**	520.503.0031	**8,85**
-	2 1/2"	28	**AF-2-076**	520.503.0032	**10,74**
3 1/2"	3"	22	**AF-2-089***	520.503.0033	**13,47**
3 5/8"	3 1/2"	18	**AF-2-102***	520.503.0034	**22,32**
-	4"	16	**AF-2-114***	520.503.0035	**24,89**

- Las coquillas se servirán cerradas longitudinalmente en largos estándar de 2 metros. Suministrándose abiertas longitudinalmente contra pedido específico y con recargo.
- Tolerancia de espesor ± 1,5mm

(*) Se sirven contra pedido específico



Ver notas generales en página 16

Aislamiento de Tuberías
Calidad AF-4

AF/Armaflex®
armacell®

AF-4 (15,5-25,0mm espesor aislamiento) | *Coquillas Longitud 2m*

Tubo de Cobre Diámetro Ext. Pulgadas O.D.	Tubo de Hierro Diámetro Ext. Pulgadas I.P.S.	Contenido Cartón m.l.	MODELO	CÓDIGO	Precio EUROS m.l.
3/8"	1/8"	110	**AF-4-010**	520.503.0051	**5,00**
1/2"	-	100	**AF-4-012**	520.503.0052	**5,93**
5/8"	1/4"	88	**AF-4-015**	520.503.0053	**6,61**
3/4"	3/8"	70	**AF-4-018**	520.503.0054	**7,25**
7/8"	1/2"	60	**AF-4-022**	520.503.0055	**7,94**
1"	-	56	**AF-4-025**	520.503.0056	**8,81**
1 1/8"	3/4"	48	**AF-4-028**	520.503.0057	**9,71**
1 3/8"	1"	36	**AF-4-035**	520.503.0058	**10,83**
1 5/8"	1 1/4"	32	**AF-4-042**	520.503.0059	**12,01**
-	1 1/2"	24	**AF-4-048**	520.503.0060	**14,12**
2 1/8"	-	24	**AF-4-054**	520.503.0061	**15,22**
-	2"	20	**AF-4-060**	520.503.0062	**18,61**
2 5/8"	-	18	**AF-4-064**	520.503.0063	**19,71**
-	2 1/2"	16	**AF-4-076**	520.503.0064	**21,73**
3 1/2"	3"	12	**AF-4-089***	520.503.0065	**29,30**
3 5/8"	3 1/2"	10	**AF-4-102***	520.503.0066	**54,31**
-	4"	10	**AF-4-114***	520.503.0067	**59,95**
-	5"	6	**AF-4-140***	520.503.0068	**62,07**
-	-	6	**AF-4-160***	520.503.0069	**64,91**

- Las coquillas se servirán cerradas longitudinalmente en largos estándar de 2 metros. Suministrándose abiertas longitudinalmente contra pedido específico y con recargo.
- Tolerancia de espesor ± 1,5mm

(*) Se sirven contra pedido específico



Ver notas generales en página 21.

Aislamiento de Tuberías
Calidad AF-5 / AF-6

AF/Armaflex®
armacell®

AF-5 (25,0-32,0mm espesor aislamiento) — *Coquillas Longitud 2m*

Tubo de Cobre Diámetro Ext. Pulgadas O.D.	Tubo de Hierro Diámetro Ext. Pulgadas I.P.S.	Contenido Cartón m.l.	MODELO	CÓDIGO	Precio EUROS m.l.
3/4"	3/8"	42	**AF-5-018**	520.503.0070	**10,56**
7/8"	1/2"	36	**AF-5-022**	520.503.0071	**10,75**
1 1/8"	3/4"	36	**AF-5-028**	520.503.0072	**12,88**
1 3/8"	1"	24	**AF-5-035**	520.503.0073	**14,45**
1 5/8"	1 1/4"	22	**AF-5-042**	520.503.0074	**17,68**
-	1 1/2"	16	**AF-5-048**	520.503.0075	**19,15**
2 1/8"	-	16	**AF-5-054**	520.503.0076	**20,45**
-	2"	12	**AF-5-060**	520.503.0077	**22,28**
2 5/8"	-	12	**AF-5-064**	520.503.0078	**24,33**
-	2 1/2"	10	**AF-5-076**	520.503.0079	**25,68**
3 1/2"	3"	8	**AF-5-089**	520.503.0080	**29,45**
-	4"	6	**AF-5-114**	520.503.0081	**59,71**
-	5"	6	**AF-5-140***	520.503.0082	**82,15**
-	6"	4	**AF-5-168**	520.503.0083	**87,15**

(*) Se sirven contra pedido específico.



AF-6 (32,0-45,0mm espesor aislamiento) — *Coquillas Longitud 2m*

Tubo de Cobre Diámetro Ext. Pulgadas O.D.	Tubo de Hierro Diámetro Ext. Pulgadas I.P.S.	Contenido Cartón m.l.	MODELO	CÓDIGO	Precio EUROS m.l.
5/8"	1/4"	32	**AF-6-015***	520.503.0084	**14,92**
3/4"	3/8"	32	**AF-6-018***	520.503.0085	**15,83**
7/8"	1/2"	28	**AF-6-022***	520.503.0086	**16,92**
1 1/8"	3/4"	24	**AF-6-028***	520.503.0087	**20,50**
1 3/8"	1"	18	**AF-6-035***	520.503.0088	**22,93**
1 5/8"	1 1/4"	16	**AF-6-042***	520.503.0089	**28,76**
-	1 1/2"	12	**AF-6-048***	520.503.0090	**34,42**
2 1/8"	-	12	**AF-6-054***	520.503.0091	**36,83**
-	2"	10	**AF-6-060***	520.503.0092	**38,83**
2 5/8"	-	10	**AF-6-064***	520.503.0093	**40,40**
-	2 1/2"	8	**AF-6-076***	520.503.0094	**50,63**
3 1/2"	3"	6	**AF-6-089***	520.503.0095	**61,88**
-	4"	4	**AF-6-114***	520.503.0096	**82,37**
-	5"	4	**AF-6-140***	520.503.0097	**87,75**
-	-	4	**AF-6-160***	520.503.0098	**117,41**
-	6"	4	**AF-6-168***	520.503.0099	**134,44**



- Las coquillas se servirán cerradas longitudinalmente en largos estándar de 2 metros.
  Suministrándose abiertas longitudinalmente contra pedido específico y con recargo.
- Tolerancia de espesor ± 3mm

(*) Se sirven contra pedido específico.

Notas Generales

- Aislamiento térmico flexible de espuma elastomérica.
- Protección antimicrobiana Microban.
- Valor añadido en edificios no residenciales: industria alimentaria, farmacéutica, laboratorios; edificios públicos (escuelas, universidades, aeropuertos).
- Su baja conductividad térmica y su alta resistencia a la difusión del vapor de agua aseguran una mayor durabilidad y un mayor rendimiento de su instalación.
- Gracias a la estructura de célula cerrada y a su concepto de espesor técnico creciente, AF/Armaflex garantiza una temperatura superficial constante.
- Las funciones: asegurar calidad, adecuada instalación y servicio al cliente.
- AF/Armaflex, expuesto a la intemperie, se protegerá inmediatamente después de pasadas 36 horas, con un recubrimiento resistente a la radiación solar, recomendado Pintura Armafinish.
- Ayuda a prevenir la condensación en sistemas de refrigeración y climatización. Certificado de producto N de AENOR.
- La gama AF/Armaflex cumple con los espesores definidos por el RITE

Aislamiento en Planchas Calidad AF

AF/Armaflex®
armacell®

Aislamiento en Plancha

Espesor (mm)	Medida Hoja Longitud x Altura	Contenido Cartón		MODELO	CÓDIGO	Precio EUROS m.l.
		Planchas	m^2			
10	2x0,5	13	13	**AF-10MM**	520.503.0100	**35,26**
13	2x0,5	9	9	**AF-13MM**	520.503.0101	**44,99**
19	2x0,5	7	7	**AF-19MM**	520.503.0102	**66,48**
25	2x0,5	5	5	**AF-25MM**	520.503.0103	**75,79**
32	2x0,5	4	4	**AF-32MM**	520.503.0104	**98,44**
50	2x0,5	3	3	**AF-50MM**	520.503.0105	**144,57**

Plancha Autoadhesiva

10	2x0,5	13	13	**AF-10MM/A**	520.503.0106	**43,11**
13	2x0,5	9	9	**AF-13MM/A**	520.503.0107	**53,61**
19	2x0,5	7	7	**AF-19MM/A**	520.503.0108	**76,46**
25	2x0,5	5	5	**AF-25MM/A**	520.503.0109	**87,34**
32	2x0,5	4	4	**AF-32MM/A**	520.503.0110	**108,28**

Plancha Rollo

6	15x1	15	15	**AF-06MM/E**	520.503.0111	**28,19**
10	10x1	10	10	**AF-10MM/E**	520.503.0112	**35,26**
13	8x1	8	8	**AF-13MM/E**	520.503.0113	**44,99**
19	6x1	6	6	**AF-19MM/E**	520.503.0114	**66,48**
25	4x1	4	4	**AF-25MM/E**	520.503.0115	**75,79**
32	3x1	3	3	**AF-32MM/E**	520.503.0116	**98,44**
36	5x1	5	5	**AF-36MM/E**	520.503.0117	**110,69**
50	5x1	5	5	**AF-50MM/E**	520.503.0118	**144,57**

Plancha en Rollo Autoadhesiva

6	15x1	15	**AF-06MM/EA**	520.503.0119	**36,02**
10	10x1	10	**AF-10MM/EA**	520.503.0120	**43,11**
13	8x1	8	**AF-13MM/EA**	520.503.0121	**53,61**
19	6x1	6	**AF-19MM/EA**	520.503.0122	**76,46**
25	4x1	4	**AF-25MM/EA**	520.503.0123	**87,34**
32	3x1	3	**AF-32MM/EA**	520.503.0124	**108,28**



Cinta en Rollo Autoadhesiva

3	15x0,5	12	12	**TAPE/MC**	520.550.0001	**13,60**
3	30x0,5	10	10	**TAPE/MC 30**	520.550.0002	**27,00**



Aislamiento de Tuberías
Calidad XG

Armaflex® XG
armacell®

XG-6 (6mm espesor aislamiento)

Tubo de Cobre Diámetro Ext. Pulgadas O.D.	Tubo de Hierro Diámetro Ext. Pulgadas I.P.S.	metros/cartón	MODELO	CÓDIGO	Precio EUROS m.l.
1/4"	-	496	**XG-06X006**	520.503.0163	**0,65**
3/8"	1/8"	380	**XG-06X010**	520.503.0164	**0,74**
1/2"	-	330	**XG-06X012**	520.503.0165	**0,83**
5/8"	1/4"	280	**XG-06X015**	520.503.0166	**0,90**
3/4"	3/8"	210	**XG-06X018**	520.503.0167	**1,06**
7/8"	1/2"	170	**XG-06X022**	520.503.0168	**1,30**
1"	-	112	**XG-06X025**	520.503.0169	**1,58**
1 1/8"	3/4"	112	**XG-06X028**	520.503.0170	**1,61**

• Tolerancia del espesor: ± 1 mm

XG-9 (9mm espesor aislamiento)

Tubo de Cobre Diámetro Ext. Pulgadas O.D.	Tubo de Hierro Diámetro Ext. Pulgadas I.P.S.	Contenido Cartón m.l.	MODELO	CÓDIGO	Precio EUROS m.l.
1/4"	-	352	**XG-09X006**	520.503.0171	**0,89**
3/8"	1/8"	266	**XG-09X010**	520.503.0172	**0,97**
1/2"	-	234	**XG-09X012**	520.503.0173	**1,01**
5/8"	1/4"	200	**XG-09X015 (1)**	520.503.0174	**1,16**
3/4"	3/8"	166	**XG-09X018**	520.503.0175	**1,36**
7/8"	1/2"	140	**XG-09X022**	520.503.0176	**1,52**
1"	-	108	**XG-09X025 (1)**	520.503.0177	**1,75**
1 1/8"	3/4"	98	**XG-09X028**	520.503.0178	**2,00**
1 3/8"	1"	76	**XG-09X035**	520.503.0179	**2,68**
1 5/8"	1 1/4"	64	**XG-09X042**	520.503.0180	**2,96**
-	1 1/2"	54	**XG-09X048**	520.503.0181	**3,30**
2 1/8"	2 1/8"	52	**XG-09X054**	520.503.0182	**3,79**
-	2"	48	**XG-09X060**	520.503.0183	**4,38**
2 5/8"	-	44	**XG-09X064 (1)**	520.503.0184	**4,93**
-	2 1/2"	32	**XG-09X076 (1)**	520.503.0185	**5,79**
3 1/2"	3"	28	**XG-09X089 (1)**	520.503.0186	**6,63**
3 5/8"	3 1/2"	26	**XG-09X102**	520.503.0187	**8,57**

• Tolerancia del espesor: ± 1 mm
(1) Indicadas para instalaciones de tuberías termoplásticas



Aislamiento de Tuberías
Calidad XG

Armaflex® XG
armacell®

XG-13 (13mm espesor aislamiento)

Tubo de Cobre Diámetro Ext. Pulgadas O.D.	Tubo de Hierro Diámetro Ext. Pulgadas I.P.S.	Contenido Cartón m.l.	MODELO	CÓDIGO	Precio EUROS m.l.
1/4"	-	200	**XG-13X006 (2)**	520.503.0188	**1,39**
3/8"	1/8"	172	**XG-13X010**	520.503.0189	**1,54**
1/2"	-	162	**XG-13X012**	520.503.0190	**1,70**
5/8"	1/4"	122	**XG-13X015 (1)**	520.503.0191	**1,86**
3/4"	3/8"	104	**XG-13X018**	520.503.0192	**2,08**
7/8"	1/2"	100	**XG-13X022**	520.503.0193	**2,26**
1"	-	88	**XG-13X025 (1) (2)**	520.503.0194	**2,78**
1 1/8"	3/4"	82	**XG-13X028**	520.503.0195	**2,95**
1 3/8"	1"	60	**XG-13X035**	520.503.0196	**3,55**
1 5/8"	1 1/4"	50	**XG-13X042**	520.503.0197	**3,99**
-	1 1/2"	42	**XG-13X048**	520.503.0198	**4,28**
2 1/8"	-	38	**XG-13X054**	520.503.0199	**4,81**
-	2"	32	**XG-13X060**	520.503.0200	**5,16**
2 5/8"	-	30	**XG-13X064 (1)**	520.503.0201	**5,65**
-	2 1/2"	28	**XG-13X076 (1)**	520.503.0202	**6,92**
3 1/2"	3"	20	**XG-13X089 (1)**	520.503.0203	**8,44**
3 5/8"	3 1/2"	20	**XG-13X102 (2)**	520.503.0204	**11,60**
-	5"	12	**XG-13X140 (2)**	520.503.0205	**20,56**

• Tolerancia de espesor: ± 1 mm.

XG-19 (19 mm espesor aislamiento)

Tubo de Cobre Diámetro Ext. Pulgadas O.D.	Tubo de Hierro Diámetro Ext. Pulgadas I.P.S.	Contenido Cartón m.l.	MODELO	CÓDIGO	Precio EUROS m.l.
1/4"	-	100	**XG-19X006**	520.503.0206	**3,09**
3/8"	1/8"	92	**XG-19X010**	520.503.0207	**3,67**
1/2"	-	84	**XG-19X012**	520.503.0208	**4,13**
5/8"	1/4"	72	**XG-19X015 (1)**	520.503.0209	**4,68**
3/4"	3/8"	60	**XG-19X018**	520.503.0210	**5,08**
7/8"	1/2"	56	**XG-19X022**	520.503.0211	**5,58**
1"	-	50	**XG-19X025 (1)**	520.503.0212	**6,17**
1 1/8"	3/4"	48	**XG-19X028**	520.503.0213	**6,81**
1 3/8"	1"	36	**XG-19X035**	520.503.0214	**7,43**
1 5/8"	1 1/4"	32	**XG-19X042**	520.503.0215	**8,20**
-	1 1/2"	28	**XG-19X048**	520.503.0216	**9,66**
2 1/8"	-	24	**XG-19X054**	520.503.0217	**10,56**
-	2"	24	**XG-19X060**	520.503.0218	**12,18**
2 5/8"	-	20	**XG-19X064 (1)**	520.503.0219	**13,39**
-	2 1/2"	18	**XG-19X076 (1)**	520.503.0220	**13,99**
3 1/2"	3"	16	**XG-19X089 (1)**	520.503.0221	**15,76**
3 5/8"	3 1/2"	16	**XG-19X102 (2)**	520.503.0222	**19,59**
-	5"	10	**XG-19X140**	520.503.0223	**26,17**
-	6"	8	**XG-19X168**	520.503.0224	**38,88**

• Tolerancia de espesor: ± 2,5 mm.
(1) Indicadas para tuberías de termoplástico
(2) Se sirven contra pedido específico



Aislamiento de Tuberías
Calidad XG

Armaflex® XG
armacell®

XG-25 (25mm espesor aislamiento)

Tubo de Cobre Diámetro Ext. Pulgadas O.D.	Tubo de Hierro Diámetro Ext. Pulgadas I.P.S.	Contenido Cartón m.l.	MODELO	CÓDIGO	Precio EUROS m.l.
1/2"	-	54	**XG-25X012**	520.503.0225	**6,57**
5/8"	1/4"	48	**XG-25X015 (1)**	520.503.0226	**6,67**
3/4"	3/8"	40	**XG-25X018**	520.503.0227	**6,78**
7/8"	1/2"	40	**XG-25X022**	520.503.0228	**6,98**
1 1/8"	3/4"	36	**XG-25X028**	520.503.0229	**8,43**
1 3/8"	1"	24	**XG-25X035**	520.503.0230	**9,44**
1 5/8"	1 1/4"	24	**XG-25X042**	520.503.0231	**10,81**
-	1 1/2"	20	**XG-25X048**	520.503.0232	**12,28**
2 1/8"	-	18	**XG-25X054**	520.503.0233	**13,54**
-	2	18	**XG-25X060**	520.503.0234	**14,84**
2 5/8"	-	16	**XG-25X064 (1)**	520.503.0235	**15,84**
-	2 1/2"	12	**XG-25X076 (1)**	520.503.0236	**18,01**
3 1/2"	3	12	**XG-25X089 (1) (2)**	520.503.0237	**21,07**
3 5/8"	3 1/2"	8	**XG-25X102 (1) (2)**	520.503.0238	**25,12**

XG-32 (32mm espesor aislamiento)

Tubo de Cobre Diámetro Ext. Pulgadas O.D.	Tubo de Hierro Diámetro Ext. Pulgadas I.P.S.	Contenido Cartón m.l.	MODELO	CÓDIGO	Precio EUROS m.l.
5/8"	1/4"	32	**XG-32X015 (1) (2)**	520.503.0239	**9,44**
3/4"	3/8"	32	**XG-32X018**	520.503.0240	**9,75**
7/8"	1/2"	24	**XG-32X022**	520.503.0241	**10,73**
1 1/8"	3/4"	24	**XG-32X028**	520.503.0242	**12,10**
1 3/8"	1"	18	**XG-32X035**	520.503.0243	**13,30**
1 5/8"	1 1/4"	18	**XG-32X042**	520.503.0244	**15,09**
-	1 1/2"	18	**XG-32X048**	520.503.0245	**16,51**
2 1/8"	-	12	**XG-32X054**	520.503.0246	**17,65**
-	2	10	**XG-32X060**	520.503.0247	**19,58**
2 5/8"	-	10	**XG-32X064 (1)**	520.503.0248	**20,80**
-	2 1/2"	10	**XG-32X076 (1)**	520.503.0249	**22,44**
3 1/2"	3	10	**XG-32X089 (1)**	520.503.0250	**24,54**
3 5/8"	3 1/2"	6	**XG-32X102**	520.503.0251	**28,98**
-	5"	6	**XG-32X140**	520.503.0252	**35,34**

• Tolerancia de espesor: ± 3 mm

XG-40 (40mm espesor aislamiento)

Tubo de Cobre Diámetro Ext. Pulgadas O.D.	Tubo de Hierro Diámetro Ext. Pulgadas I.P.S.	Contenido Cartón m.l.	MODELO	CÓDIGO	Precio EUROS m.l.
3 5/8"	3 1/2"	4	**XG-40X102 (2)**	520.503.0253	**39,97**
-	5"	4	**XG-40X140**	520.503.0254	**45,21**
-	6"	4	**XG-40X168**	520.503.0255	**64,02**

• Tolerancia de espesor: ± 3 mm
(1) Indicadas para tuberías de termoplástico
(2) Se sirven contra pedido específico



Aislamiento de Tuberías
Calidad XG

Armaflex® XG
armacell®

XG-06 (6mm espesor aislamiento) | *Coquilla en Rollo*

Tubo de Cobre Diámetro Ext. Pulgadas O.D.	Tubo de Hierro Diámetro Ext. Pulgadas I.P.S.	metros/cartón	MODELO	CÓDIGO	Precio EUROS m.l.
1/4"	-	95	**XG-06X006/E**	520.503.0256	**0,74**
3/8"	1/8"	75	**XG-06X010/E**	520.503.0257	**0,82**
1/2"	-	65	**XG-06X012/E**	520.503.0258	**0,92**
5/8"	1/4"	55	**XG-06X015/E**	520.503.0259	**0,98**
3/4"	3/8"	45	**XG-06X018/E**	520.503.0260	**1,14**
7/8"	1/2"	40	**XG-06X022/E**	520.503.0261	**1,41**
1 1/8"	3/4"	30	**XG-06X028/E**	520.503.0262	**1,71**

• Tolerancia de espesor: ± 1 mm.

XG-09 (9mm espesor aislamiento) | *Coquilla en Rollo*

Tubo de Cobre Diámetro Ext. Pulgadas O.D.	Tubo de Hierro Diámetro Ext. Pulgadas I.P.S.	metros/cartón	MODELO	CÓDIGO	Precio EUROS m.l.
1/4"	-	70	**XG-09X006/E**	520.503.0263	**0,92**
3/8"	1/8"	50	**XG-09X010/E**	520.503.0264	**1,01**
1/2"	-	45	**XG-09X012/E**	520.503.0265	**1,09**
5/8"	1/4"	40	**XG-09X015/E**	520.503.0266	**1,21**
3/4"	3/8"	38	**XG-09X018/E**	520.503.0267	**1,39**
7/8"	1/2"	30	**XG-09X022/E**	520.503.0268	**1,57**
1 1/8"	3/4"	26	**XG-09X028/E**	520.503.0269	**2,06**

• Tolerancia de espesor: ± 1,5 mm.



Aislamiento de Tuberías
Calidad XG

Armaflex® XG
armacell®

XG-Plancha en rollo estándar

Medida Long. x Ancho (m)	Contenido Cartón m.l.	Espesor Aislamiento (mm)	MODELO	CÓDIGO	Precio EUROS m.l.
15x1	15	15	**XG-06-99/E**	520.503.0270	**19,80**
10x1	10	10	**XG-09-99/E**	520.503.0271	**25,53**
8x1	8	8	**XG-13-99/E**	520.503.0272	**31,99**
6x1	6	6	**XG-19-99/E**	520.503.0273	**48,13**
4x1	4	4	**XG-25-99/E**	520.503.0274	**54,33**
3x1	3	3	**XG-32-99/E**	520.503.0275	**71,96**
7x1	7	7	**XG-40-99/E**	520.503.0276	**94,13**



XG-Plancha en rollo autoadhesiva

Medida Long. x Ancho (m)	Contenido Cartón m.l.	Espesor Aislamiento (mm)	MODELO	CÓDIGO	Precio EUROS m.l.
15x1	15	15	**XG-06-99/EA**	520.503.0277	**25,79**
10x1	10	10	**XG-09-99/EA**	520.503.0278	**30,17**
8x1	8	8	**XG-13-99/EA**	520.503.0279	**37,52**
6x1	6	6	**XG-19-99/EA**	520.503.0280	**54,02**
4x1	4	4	**XG-25-99/EA**	520.503.0281	**60,23**
3x1	3	3	**XG-32-99/EA**	520.503.0282	**77,03**
7x1	7	7	**XG-40-99/EA**	520.503.0283	**101,20**

XG-Cinta en rollo

Medida Long. x Ancho (m)	Contenido Cartón m.l.	Espesor Aislamiento (mm)	MODELO	CÓDIGO	Precio EUROS m.l.
15x0,5	12	12	**XG-TAPE**	520.550.0003	**35,10**



Aislamiento de Tuberías
Calidad SE

Accoflex® SE

SE (6 / 9 /13 /19 / 25 mm Espesor Aislamiento)

Ø Exterior Máx de tubería (mm)	m / Caja	MODELO	CÓDIGO	Precio EUROS m.l.
6	496	**SE-06X006**	520.503.0125	**0,54**
10	380	**SE-06X010**	520.503.0126	**0,60**
12	330	**SE-06X012**	520.503.0127	**0,64**
15	280	**SE-06X015**	520.503.0128	**0,67**
18	210	**SE-06X018**	520.503.0500	**0,84**
22	170	**SE-06X022**	520.503.0501	**0,96**
6	352	**SE-09X006**	520.503.0131	**0,70**
10	266	**SE-09X010**	520.503.0132	**0,77**
12	234	**SE-09X012**	520.503.0133	**0,82**
15	200	**SE-09X015**	520.503.0134	**0,89**
18	166	**SE-09X018**	520.503.0135	**1,02**
22	140	**SE-09X022**	520.503.0136	**1,11**
28	98	**SE-09X028**	520.503.0137	**1,40**
10	172	**SE-13X010**	520.503.0129	**1,19**
12	162	**SE-13X012**	520.503.0130	**1,32**
15	122	**SE-13X015**	520.503.0138	**1,42**
18	104	**SE-13X018**	520.503.0139	**1,56**
22	100	**SE-13X022**	520.503.0140	**1,73**
28	82	**SE-13X028**	520.503.0141	**2,25**
35	60	**SE-13X035**	520.503.0144	**2,77**
42	50	**SE-13X042**	520.503.0145	**3,01**
54	38	**SE-13X054**	520.503.0146	**3,87**
6	100	**SE-19X006**	520.503.0147	**2,49**
10	92	**SE-19X010**	520.503.0148	**2,62**
12	84	**SE-19X012**	520.503.0149	**2,78**
15	72	**SE-19X015**	520.503.0150	**3,18**
18	60	**SE-19X018**	520.503.0151	**3,30**
22	56	**SE-19X022**	520.503.0152	**3,62**
28	48	**SE-19X028**	520.503.0153	**4,48**
35	36	**SE-19X035**	520.503.0154	**4,88**
42	32	**SE-19X042**	520.503.0155	**5,54**
48	28	**SE-19X048**	520.503.0156	**6,95**
54	24	**SE-19X054**	520.503.0157	**7,64**
15	48	**SE-25X015**	520.503.0158	**4,80**
18	42	**SE-25X018**	520.503.0159	**5,05**
22	36	**SE-25X022**	520.503.0160	**5,43**
28	32	**SE-25X028**	520.503.0161	**6,48**
35	24	**SE-25X035**	520.503.0162	**7,05**

- Campo aplicación: -50ºC a +100ºC.
- Resistencia al vapor de agua factor μ 7000
- Conductividad Térmica 0ºC= 0,036



Elementos y Accesorios para Aislamiento de Tuberías

armacell

Adhesivos

Capacidad Envase	Contenido Cartón		MODELO	CÓDIGO	Precio EUROS m.l.
	Envase	Litros			
0,25 l	50	12,5	**ADH520/0,25E**	520.550.0006	**11,00**
1,00 l	12	12	**ADH520/1,00E**	520.550.0007	**32,80**



Pintura Armafinish

Capacidad Envase	Rendimiento por Capa y Color	Contenido Cartón	MODELO	CÓDIGO	Precio EUROS m.l.
Blanco	7 a 8 m²/Kg	6 x 1 Kg	**FINIS-WH**	520.550.0008	**65,30**
Teja	9 a 10 m²/Kg	6 x 1 Kg	**FINIS-RE**	520.550.0009	**65,30**
Gris			**FINIS-GY**	520.550.0010	**65,30**
Azul			**FINIS-BE**	520.550.0011	**65,30**



Cuchillo Cortador

Especificación	CÓDIGO	Precio EUROS m.l.
Herramienta para cortar y abrir Armaflex	520.550.0012	**47,60**
Hojas de repuesto en paquete de 60 cuchillos	520.550.0013	**135,00**



Cinta autoadhesiva

Medida Long. x Ancho (m)	Nº Planchas/ Cartón	Espesor Aislamiento (mm)	MODELO	CÓDIGO	Precio EUROS m.l.
15 x 50	12	3	**SH-TAPE**	520.550.0004	**54,46**

- Tolerancia de longitud: +5 a -1,5%.
- Tolerancia de espesor: -0,1 a +1,5mm.
- Tolerancia de anchura: ± 2%.



Soluciones Profesionales en Aislamiento para Sistemas y en Edificios Públicos

armacell

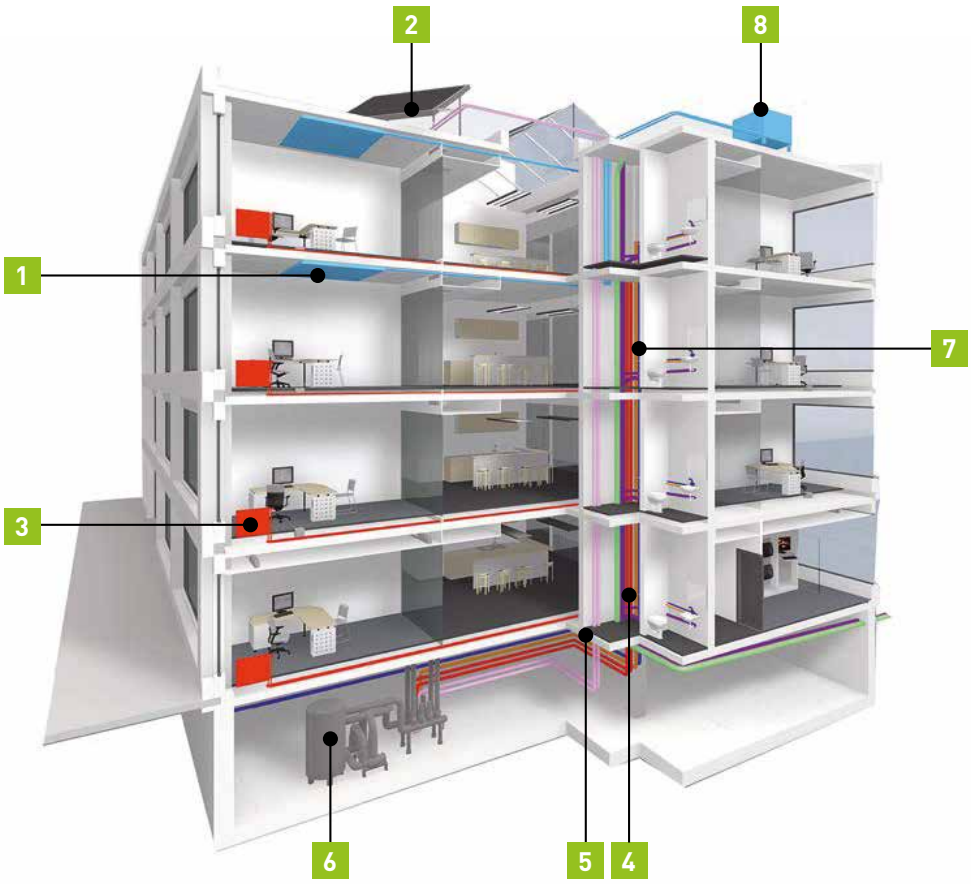

UNA SOLUCIÓN PARA CADA NECESIDAD



AF/Armaflex
Control eficaz de la condensación.



HT/Armaflex
Altas temperaturas



SH/Armaflex
Minimiza las pérdidas energéticas.



NH/Armaflex
Libre de halógenos.



Armaflex Protect
Protección al fuego.

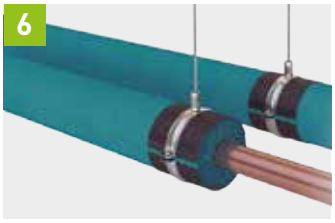

Armaflex Ultima
Mayor seguridad en caso de incendios. B-s1,d0.



ArmaComfort
Aislamiento acústico.



Arma-Chek Silver
Resistencia mecánica óptima y protección UV.



SOPORTE
PARA TUBERÍAS

Armafix Ecolight

Nuevo soporte para tuberías ecológico, económico y ligero para instalaciones de refrigeración y aire acondicionado

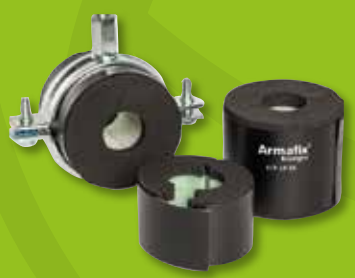

PET 100% RECICLADO

www.armacell.es



LIGERO Y CON GRAN RESISTENCIA A LA COMPRESIÓN

RESPETUOSO CON EL MEDIOAMBIENTE, FABRICADO CON PET RECICLADO

COMPATIBLE CON LAS SOLUCIONES DE AISLAMIENTO FLEXIBLE DE ARMACELL

INSTALACIÓN RÁPIDA GRACIAS A SU CIERRE AUTO-ADHESIVO

armacell®

Armafix Ecolight

Reducción HFC Complementada por Prohibiciones(Ban)

Para nuevos equipos & servicio

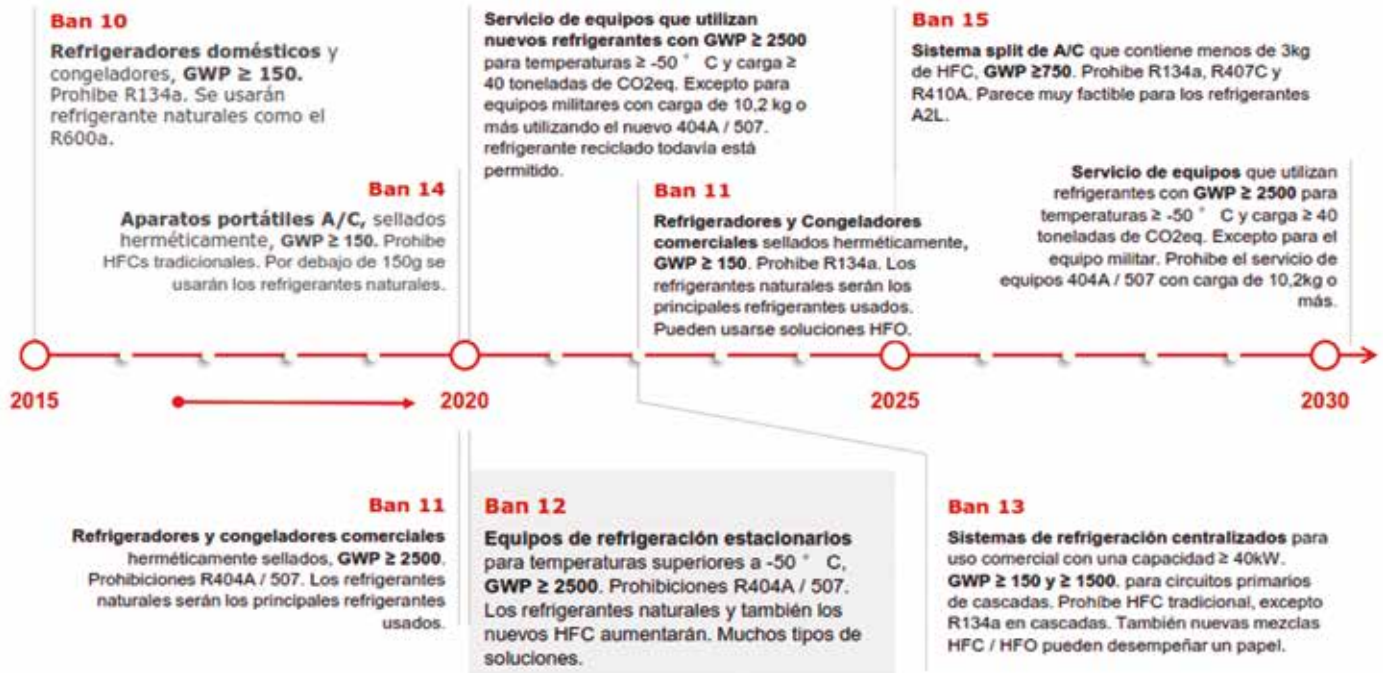

Principales **refrigerantes en juego**

una vista de la continua evolución

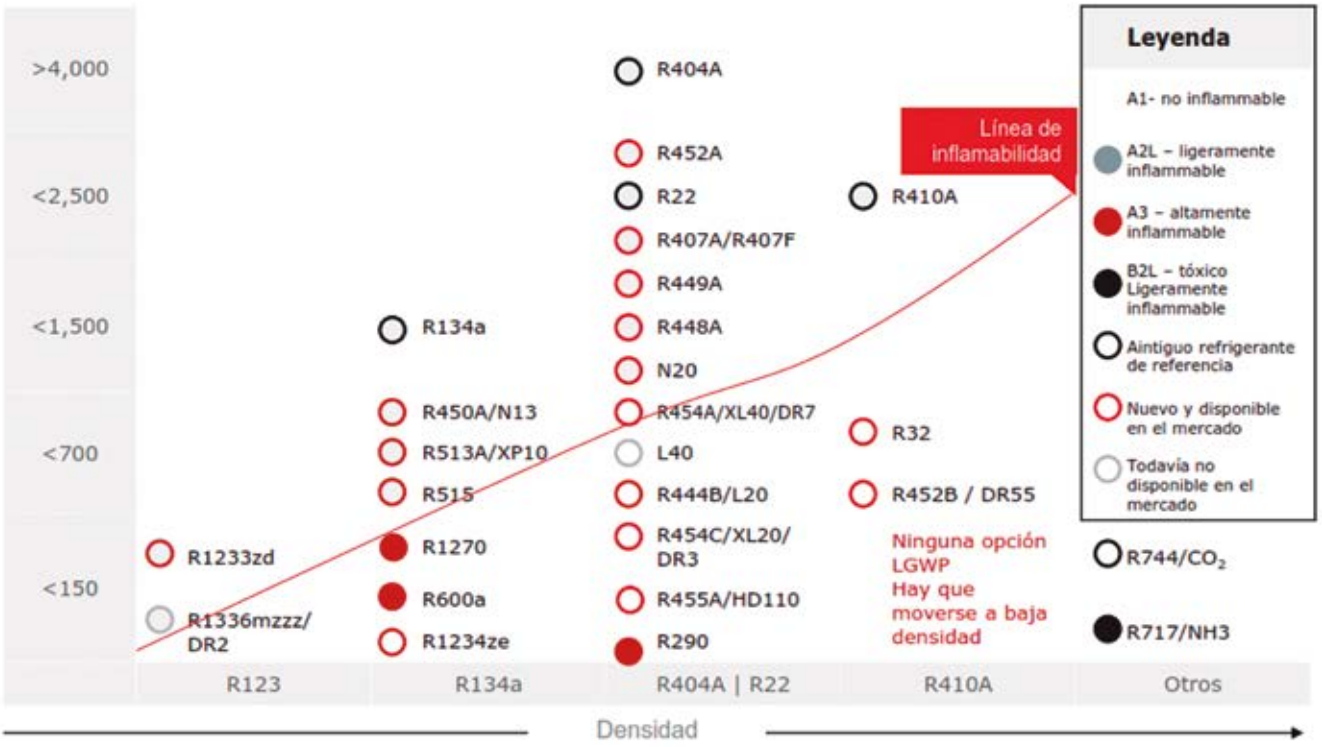

TAZZETTI

REFRIGERANTES Y GASES ESPECIALES



- HFC REGENERADOS
- REFRIGERANTES DE BAJO GWP
- REFRIGERANTES NATURALES
- GLICOLES
- GESTOR AUTORIZADO DE RESIDUOS

Tazzetti S.A.U.

Torres de la Alameda (Madrid) - Spain
Tel.: +34 918863.099
Fax: +34 918308.641
Email: rsg.inquiry@tazzetti.com
Web: www.tazzetti.com

Follow us:

/tazzetti.company
/tazzetti-s-p-a
@tazzetticompany

Refrigerantes

531.506.0003 6 Kg. ENVASE GAS

CÓDIGO REFRIGERANTE	CARGA BOTELLA	PCA / GWP	Precio EUROS
530.505.0037 R134A	6 kg	1430	**Consultar**
530.505.0063 XP40 (R449A)	5 kg	1396	**Consultar**
530.505.0052 R407C	5 kg	1774	**Consultar**
530.505.0038 R410A	5 kg	2087,5	**Consultar**



531.506.0002 50/60 Kg. ENVASE GAS

CÓDIGO REFRIGERANTE	CARGA BOTELLA	PCA / GWP	Precio EUROS
530.505.0018 R134A	60 kg	1430	**Consultar**
530.505.0030 RS50 (R442A)	55 kg	1888	**Consultar**
530.505.0057 XP40 (R449A)	53 kg	1396	**Consultar**
530.505.0019 R407C	55 kg	1774	**Consultar**
530.505.0020 R410A	50 kg	2087,5	**Consultar**
530.505.0055 RS70 (R453A)	50 kg	1765	**Consultar**
530.505.0072 XP10 (R513A)	60 kg	629	**Consultar**
530.505.0096 N40 (R448A)	55 kg	1386	**Consultar**



531.506.0004 14,5 Kg. ENVASE GAS

CÓDIGO REFRIGERANTE	CARGA BOTELLA	PCA / GWP	Precio EUROS
530.505.0040 R134A	15 kg	1430	**Consultar**
530.505.0053 RS50 (R442A)	13 kg	1888	**Consultar**
530.505.0086 XP40 (R449A)	12 kg	1396	**Consultar**
530.55.0106 N40 (R448A)	12 kg	1386	**Consultar**
530.505.0042 R407C	13 kg	1774	**Consultar**
530.505.0043 R410A	11 kg	2087,5	**Consultar**
530.505.0046 RS70 (453A)	12 kg	1765	**Consultar**
530.505.0083 XP10 (R513A)	14 kg	629	**Consultar**
530.505.0067 XP44 (R452A)	12 kg	1888	**Consultar**

CAPACIDAD	CÓDIGO	Precio EUROS
27 Kg	621.600.0021	**235,00**
61 Kg	621.600.0022	**380,00**

Envase de recuperación. Válvula de servicio con doble toma para fase de líquido y fase de vapor.
Se incluye válvula de seguridad.





531.506.0008 2 LITROS
531.506.0007 12 LITROS
531.506.0016 60 LITROS

CÓDIGO REFRIGERANTE	CAPACIDAD	PCA / GWP	Precio EUROS
530.505.0068 R-32	1,8 Kg	675	**Consultar**
530.505.0064 R-32	9 Kg	675	**Consultar**
530.505.0103 R-32	45 Kg	675	**Consultar**



531.506.0009 15 LITROS
531.506.0011 30 LITROS

NATURAL REF

GASES CO_2

CÓDIGO REFRIGERANTE	CARGA BOTELLA	PCA / GWP	Precio EUROS
530.505.0070 CO2	15 kg	1	**Consultar**
530.505.0084 CO2	30 kg	1	**Consultar**
530.505.0108 CO2	40 kg	1	**Consultar**

HIDROCARBUROS REF

BOTELLAS DESECHABLES Refrigerantes Naturales

CÓDIGO REFRIGERANTE	CAPACIDAD	PCA / GWP	Precio EUROS
530.505.0077 R600a Isobutano	420 grm.	3	**Consultar**
530.505.0078 R290 Propano	430 grm.	3	**Consultar**



Ver dispositivos de carga en Capítulo 6, página 44.

Suniso®

Pasión por la refrigeración

Desde su creación, Suniso fue y continúa siendo la marca pionera a nivel mundial en la investigación, desarrollo y fabricación de aceites para compresores de refrigeración.

Todos nuestros lubricantes, son formulados a partir de una selección de materias primas y aditivos de máxima calidad.

Si es Suniso, es garantía de calidad

Ofrecemos una extensa gama de lubricantes:

Suniso SL	(Poliolester - POE)
Suniso GS	(Nafténico)
Suniso 4SA	(Parafínico)
Suniso AKB	(Alquilbencénico)
Sunoco A 68 SYN	(Polialolefina)
Sunoco PAK NH3	(Polialolefina + Alquilbenceno)
Suniso NH3	(Hidrocarburo + Polialolefina)
Sunoco PAG	(Polialquilenglicol)
Sunice EF	(Poliolester, especial para CO2)
Vacuum Pump	(Bombas de vacío)
Antifreeze	(Anticongelantes)
Suniso Hybrid AC	(Coches híbridos)





SUNOCO

www.sunoilespana.com

Aceites Incongelables para Refrigerantes

Suniso®

ACEITES UNIVERSALES

Tipo de Aceite	Refrigerante	Viscosidad a 40ºC cSt	Aplicación	Tipo de Compresor	Litros por Envase	MODELO	CÓDIGO	Precio EUROS/L
Mineral	R-22	32	M/B	Pistones	4	**SUNISO 3GS**	540.502.0019	**12,80**
					20	**SUNISO 3GS**	540.502.0003	**12,20**
		57	A/M	Tornillo & Pistones	4	**SUNISO 4 GS**	540.502.0005	**12,80**
					20	**SUNISO 4 GS**	540.502.0006	**12,20**



Tipo de Aceite	Refrigerante	Viscosidad a 40ºC cSt	Tipo de Compresor	Envase por caja	Litros por Envase	MODELO	CÓDIGO	Precio EUROS/L
Lubricantes 100% Sintéticos POE Esteres	FC / HFC - R134a, R404A, R507, R410A, R407C, etc. - HFO / HFC	22	Pistones	6	4	**SUNISO SL-22**	540.502.0008	**28,40**
				1	20		540.502.0009	**27,90**
		32		10	1	**SUNISO SL-32**	540.502.0014	**28,60**
				6	4		540.502.0015	**29,50**
		46	Pistones / scroll	6	4	**SUNISO SL-46**	540.502.0034	**27,50**
		68	Pistones centrifugo tornillo	10	1	**SUNISO SL-68**	540.502.0103	**28,60**
				6	4		540.502.0010	**29,50**
				1	20		540.502.0029	**27,30**
		100	Tornillo	6	4	**SUNISO SL-100**	540.502.0031	**27,60**
		170	Tornillo	4	5	**SUNISO SL-170**	540.502.0104	**38,00**
		220		1	20	**SUNISO SL-220**	540.502.0032	**37,20**
	CO2	55	Tornillo scroll	4	5	**SUNOCO EF-55**	540.502.0105	**38,00**
		65		1	20	**SUNOCO EF 68**	540.502.0028	**37,20**
		80		1	60	**SUNOCO EF-85**	540.502.0106	**37,20**
		170		1	205	**SUNOCO EF-170**	540.502.0107	**36,70**





Tipo de Aceite	Refrigerante	Viscosidad a 40ºC cSt	Tipo de Compresor	Envases	Litros por Envase	MODELO	CÓDIGO	Precio EUROS/L
Mineral	NH3	68 / 32	Tornillo	1	20	**SUNISO 4 SA**	540.502.0108	**12,70**
	Amoniaco			1	205		540.502.0047	**12,00**
Sintético	NH3	68 / 32	Tornillo	1	20	**SUNOCO A 68 SYNT**	540.502.0057	**19,90**
PAO	< -54ºC			1	208		540.502.0056	**19,20**
Sintético	< -45ºC	68 / 32	Tornillo	1	20	**SUNOCO NH3**	540.502.0109	**17,80**
Hidrocarburo				1	208		540.502.0110	**17,20**



Tipo de Aceite	Refrigerante	Viscosidad a 40ºC cSt	Envases	Litros por Envase	MODELO	CÓDIGO	Precio EUROS/L
POE	1234yf	100 / 68	10	1	**HYBRID AC**	540.502.0111	**30,80**
PAG	134a	100	10	1	**SUNICE PB 100**	540.502.0112	**34,20**



Aceites Incongelables para Refrigerantes

ACEITES UNIVERSALES

Tipo Aceite	Refrigerante	Viscosidad a cSt 40ºC	Tipo Compresor	Envases por caja	Litros por Envase	MODELO	CÓDIGO	Precio EUROS
Sintético - POE	FC / HFC (R134a, R404A, R507, R410A, R407C, etc.). HFO/HFC	32	Pistones	6	5	**RENISO TRITON SEZ 32**	540.502.0042	**245,00**
		55		3	10	**RENISO TRITON SE 55**	540.502.0012	**481,00**
		68	Pistón / Centrífugo	4	5	**RENISO TRITON SEZ 68**	540.502.0011	**227,00**
				3	10		540.502.0073	**442,00**
		170	Tornillo	-	20	**RENISO TRITON SE 170**	540.502.0044	**786,00**
				3	10		540.502.0013	**481,00**
	CO2	55	Tornillo / Scroll	4	5	**RENISO C 55 E**	540.502.0064	**397,00**
		80		3	10	**RENISO C 85 E**	540.502.0060	**677,00**



La Gama RENISO TRITON SE son Lubricantes totalmente sintéticos (POE) y con aditivos de extrema presión (EP) y antidesgaste (AW) dirigidos a compresores herméticos, semi-herméticos y de pistón, así como para compresores de tornillo y turbocompresores.

Tipo Aceite	Refrigerante	Viscosidad a cSt 40ºC	Tipo Compresor	Litros por Envase	MODELO	CÓDIGO	Precio EUROS
Sintético - PAO	NH3	62	Tornillo: T.evaporación < -45ºC	20	**RENISO ULTRACOOL 68**	540.502.0078	**338,00**



Lubricantes sintéticos (PAO) para sistemas de refrigeración trabajando con amoniaco

COMPRESORES BITZER

Tipo Aceite	Refrigerante	Viscosidad a cSt 40ºC	Aplicación	Tipo Compresor	Envase Litros	MODELO	CÓDIGO	Precio EUROS
Mineral	R-22	39	A / M / B	Pistones	5	**B5.2**	540.100.0001	**114,00**
		100	M / B	Tornillos	10	**B 100**	540.100.0002	**249,00**
		150	A / M / B		20	**B 150SH**	540.100.0003	**1.034,00**
Ester	R-404A R134a R407C R507	33,5	M / B	Pistones	5	**BSE 32**	540.100.0004	**234,00**
		52,5	A / M		5	**BSE 55**	540.100.0005	**243,00**
		170	A / M / B	Tornillos	10	**BSE 170**	540.100.0006	**642,00**

Aceites Incongelables para Refrigerantes

COMPRESORES DANFOSS

Tipo Aceite	Refrigerante	Aplicación	Tipo Compresor	Envase Litros	CÓDIGO DANFOSS	MODELO	CÓDIGO	Precio EUROS
Mineral	R-22	A / M	Scroll (SM) / Pistones (MT/LT)	2	7754001	**160P**	540.108.0002	**112,00**
				5	7754002		540.108.0003	**215,00**
Ester	R-404A/R134A/R407C/R507 R488A/R449A/R452A	A / M / B	Pistones(MTZ/NTZ)	1	120Z0638	**175PZ**	540.108.0009	**155,00**
				2,5	120Z0639		540.108.0010	**314,00**
	R-404A/R134A/R407C/R507	A / M / B	Pistones(MTZ/NTZ)	2,5	120Z0573	**160PZ***	540.108.0005	**356,00**
	R-404A	A / M / B	Pistones(LTZ)	1	7754025	**160Z**	540.108.0006	**189,00**
	R-404A/R134A/R407C/R507/R410A	A / M	Scroll (SZ/SH)	1	7754023	**160SZ**	540.120.0002	**107,23**
				2,5	120Z0571		540.108.0007	**271,44**
	R-452A/448/449	B / M	Scroll (MLZ-LLZ)	1	120Z0648	**215PZ**	540.108.0011	**199,00**
PVE	R134A/R404A	B / M	Scroll (MLZ-LLZ)	1	120Z5034	**320HV**	540.108.0008	**201,00**

*Hasta finalización de stock.

COMPRESORES COPELAND

Tipo Aceite	Refrigerante	Viscosidad a cSt 40ºC	Aplicación	Tipo Compresor	Envase Litros	MODELO	CÓDIGO	Precio EUROS
Mineral	R-22	30	M / B	Scroll / Pistones	4	**SUNISO 3GS**	540.502.0019	**12,80**
Ester	R-404A R134a R407C R507	22	A / M / B	Scroll / Pistones	20	**EAL ARTIC 22cc**	540.502.0020	**906,00**
					5	**EAL ARTIC 22cc**	540.502.0021	**221,00**

COMPRESORES FRASCOLD

Tipo Aceite	Refrigerante	Viscosidad a cSt 40ºC	Aplicación	Tipo Compresor	Envase Litros	MODELO	CÓDIGO	Precio EUROS
Ester	R-404A R134a R407C R507	32	M / B	Pistones	5	**FRASCOLD 32FC**	540.105.0001	**364,00**
		68	A / M		5	**FRASCOLD 68FC**	540.105.0002	**333,00**

COMPRESORES CARLYLE

Tipo Aceite	Refrigerante	Viscosidad a cSt 40ºC	Aplicación	Tipo Compresor	Envase Litros	MODELO	CÓDIGO	Precio EUROS
Mineral	R-22	-	M / B	Pistones	5	**1505TTL**	540.502.0022	**80,90**
		-	A / M		20	**P9035W22020TLL**	R540.300.0014	**872,30**
		-	Automoción		3,78	**P9030301S**	540.502.0024	**43,50**
Ester	R-404A R134a R407C R507	-	A / M	Pistones	5	**P903SW685TLL**	R540.300.0017	**215,70**

CUBO SMART2

DESCRIPCIÓN	CÓDIGO	Precio EUROS
PAG 100 Envase 250 ml	540.502.0066	**42,00**



Descripción	MODELO	CÓDIGO	Precio EUROS
Bomba de carga de aceite manual.	**Maxflow**	611.600.0098	**218,00**



Anticongelantes y Tratamiendo de Acidez

Anticongelantes/Antioxidantes de naturaleza MONOETILENGLICOL (Uso Industrial)

Descripción	ENVASE	MODELO	CÓDIGO	Precio EUROS/Kg
Anticongelante Monoetilenglicol Concentrado	55 Kg	**THERMISOL AG VM**	540.502.0084	**431,00**
	230 Kg		540.502.0085	**1.587,00**
	1.100 Kg		540.502.0086	**7.692,00**



Fluido de refrigeración y climatización basado en aditivos anticorrosivos, antioxidantes y glicoles de bajo punto de congelación.
THERMISOL AG VM es utilizado tanto como fluido calo-portador, como para protección de bajas temperaturas a circuitos de refrigeración y climatización en: Supermercados, piscinas, teatros, bodegas, fábricas industriales, almacenes, etc. Y en general en cualquier instalación dónde se requiera un fluido calo-portador, siempre y cuando no exista posibilidad de fuga o contacto con circuitos de agua potable, en cuyo caso se recomienda utilizar THERMISOL **SUN 100**.

Anticongelantes/Antioxidantes de naturaleza POLIPROPILENGLICOL (No Tóxico)

Descripción	ENVASE	MODELO	CÓDIGO	Precio EUROS/Kg
Anticongelante Polipropilenglicol Concentrado	20 Kg	**THERMISOL SUN 100**	540.502.0087	**331,00**
	200 Kg		540.502.0088	**3.136,00**
	1.000 Kg		540.502.0089	**14.787,00**

Fluido calo-portador y de refrigeración basado en aditivos anticorrosivos, antioxidantes y glicoles de bajo punto de congelación, aprobados para la elaboración de productos alimenticios.
THERMISOL SUN 100 está Indicado para uso alimentario.
Utilizado como fluido de transferencia de calor para sistemas que deban tener contacto con agua potable.
Para paneles solares, circuitos de agua caliente, sistemas de aire acondicionado, líquido para extinción de fuego (sistema splinkler), bombas de calor, calefacción radiante por tubo de agua, etc.

Analizador de Acidez de Aceite

Descripción	MODELO	CÓDIGO	Precio EUROS
Producto seguro y fiable para la detección de acidez en instalaciones frigoríficas. Cambia de color ante un exceso de acidez. No usar con aceites sintéticos.	**AOK-U01**	550.302.0001	**32,30**
Detecta la presencia o formación de ácido en los sistemas de A/A y refrigeración, sólo vale para aceite mineral y alquilbenceno, indicación de nivel de acidez por cambio de color, no daña los componentes del sistema. No tóxico ni inflamable, biodegradable.	**ACID DETECTOR**	550.600.0005*	**44,00**
	ACID TEST KIT 13400	550.600.0006	**62,70**
Analizador de acidez compatible con aceite mineral y sintético. Incluye 4 frascos (4 tests) Añadir 12 gotas de aceite en 1 frasco, el color líquido cambiará: amarillo (acidez), verde (bien) azul (aceite bueno)	**Acid Test Kit**	550.600.0036	**40,30**



Nota: mantener el bote cerrado, no tiene caducidad.
* Hasta finalización de stock.

Neutralizador de Acidez de Aceite

Descripción	MODELO	CÓDIGO	Precio EUROS
NO-ACID es un neutralizador que elimina completamente los residuos de ácido presentes en sistemas de a/c y refrigeración y evita rotura del compresor.	**NO-ACID**	550.600.0007	**35,30**



Productos Químicos

AIRNET - AIRPUR Limpiador e Higienizante para split

Descripción	MODELO		CÓDIGO	Precio EUROS
Limpiador para aire acondicionado	**AIRNET**	**Garrafa 5L**	550.600.0008	**88,30**
		Aerosol 400 ml	550.600.0010	**23,10**
		Pulverizador 750 ml	550.600.0011	**23,40**
Higienizante eliminador de olores	**AIRPUR**	**Garrafa 5 L**	550.600.0012	**133,00**
		Aerosol 400 ml	550.600.0014	**27,10**
		Pulverizador 750 ml	550.600.0015	**33,00**
	AIRPUR DUCT	**Aerosol 100 ml**	550.600.0087	**21,10**



AIR SERNET - AIR AC Desengrasante limpiador para condensadoras

Descripción	MODELO	CÓDIGO	Precio EUROS
Desengrasante limpiador para condensadoras	**AIR SERNET Garrafa 5 L**	550.600.0046	**54,30**
Desengrasante limpiador super concentrado para condensadoras	**AIR SERNET SUPER Garrafa 5 L**	550.600.0054	**93,60**
Limpiador ácido diluible espumante para baterías y condensadoras.	**AIR AC PLUS Garrafa 5 L**	550.600.0055	**67,70**



Novedad

AIR DISLIM Disolvente técnico limpiador circuitos HVAC

Descripción	MODELO		CÓDIGO	Precio EUROS
Evaporación rápida, para el lavado interno de circuitos frigoríficos, limpieza de sistemas de aire acondicionado en la automoción, refrigeración y frío industrial	**AIR DISLIM**	**Garrafa 1 L**	550.600.0089	**27,10**
		Garrafa 5 L	550.600.0071	**110,00**



Novedad

AC 30 Desincrustante para circuitos de cobre y aluminio

Descripción	MODELO		CÓDIGO	Precio EUROS
Ácido limpiador químico de alta concentración para eliminar restos calcáneos y oxidación	**AC 30**	**Botella 1 L**	550.600.0090	**10,60**
		Garrafa 5 L	550.600.0044	**51,00**



Productos Químicos y Desinfección

DG10 Desengrasante neutro

Descripción	MODELO		CÓDIGO	Precio EUROS
Desengrasante detergente uso profesional	**DG10**	**Pulverizador 750 ml**	550.600.0068	**11,30**
		Garrafa 5L	550.600.0069	**39,80**



AIR PROTECT Protector de aletas

Descripción	MODELO	CÓDIGO	Precio EUROS
Barniz protector anti-oxidación	**AIR PROTECT Aerosol 400 ml**	550.600.0050	**27,80**



Descongelante

Descripción	MODELO	CÓDIGO	Precio EUROS
Aerosol Antihielo para cerraduras y parabrisas. 520 ml.	**DESGLASS SP**	550.600.0049	**12,20**



PROPIEDADES:
Descongelante inmediato que derrite la escarcha, el hielo y la nieve de cristales, faros, parabrisas, cerraduras, bisagras, porta esquís. No es tóxico ni ataca los materiales como gomas, aluminio, acero, hierro, pinturas lacadas, etc.

PROPIEDADES FISICAS:
Aspecto: Aerosol
Color: No tiene
Densidad: 0.83 gr/cc

COMPOSICION CUALITATIVA:
Alcoholes
Antioxidante

Novedad

ELECTRON CI Limpiador equipos electrónicos gas inerte y seco

Descripción	MODELO	CÓDIGO	Precio EUROS
Potente limpiador para equipos eléctricos y electrónicos, inerte y seco	**ELECTRON CI Aerosol 400 ml**	550.600.0086	**12,60**



Novedad

FLODUR NSF Aflojatodo, eceite de engrase. Desoxidante lubricante

Descripción	MODELO	CÓDIGO	Precio EUROS
Producto con componentes desbloqueante, desoxidante y lubricante para la industria alimentaria	**FLODUR NSF Aerosol 400 ml**	550.600.0076	**13,60**



Novedad

H-GEL Gel hidroalcohólico Antiséptico para piel sana

Descripción	MODELO		CÓDIGO	Precio EUROS
Gel desinfectante para manos de uso diario	**H-GEL**	**Envase 1 L**	550.600.0082	**28,20**
		Envase 5 L	550.600.0083	**126,00**



Productos Químicos y Tratamiento de Acidez

Desinfectante SANIBACT

gasservel

Novedad

Descripción	MODELO		CÓDIGO	Precio EUROS
Desinfectante médico levuricida y bactericida	SANIBACT	Pulverizador 1 L	550.600.0078	51,50
		Garrafa 5 L	550.600.0080	214,00
		Garrafa 10 L	550.600.0081	404,00



* Certificado por el Ministerio de Sanidad como viricida y desinfectante

Productos de Limpieza

Descripción	MODELO	CÓDIGO	Precio EUROS
Producto que limpia los condensadores. No ácido Ideal para la limpieza de serpentines y condensadores con acumulaciones grandes de grasa. Envase 4 litros.	P9020101S	550.501.0001	61,50
Producto que limpia los serpentines para uso bajo techo. Fácil uso. No tóxico. Desodoriza. Envase 4 litros.	P9021001S	550.501.0002	82,00
Limpiador de condensadores no ácido. Elimina la grasa.	P9023002	550.600.0025	99,30
Limpiador sin fosfatos	P9020301	550.600.0026	82,00



Desincrustantes para Circuitos de Refrigeración

Descripción	MODELO	CÓDIGO	Precio EUROS
Botes de 6 Kgs (cajas de 6 botes)	Adic503	550.600.0028	125,00
Botes de 6 Kgs (Cajas de 6 botes)	Adic504	550.600.0029	65,70



Aplicaciones: Eliminación de incrustaciones calcáreas y ferrosas en calderas, circuitos de refrigeración, bandejas de condensados y aparatos diversos. Cuando se desee obtener buenos resultados en menor tiempo, esta dosis puede ser aumentada.
ADIC 503: Dosis: varían entre 1,5 y 4,5 Kg por 100 litros de agua.
ADIC 504: Dosis: varían entre 10 y 30 Kg por 100 litros de agua.

Biocida para Limpieza de Circuitos de Refrigeración

Descripción	MODELO	CÓDIGO	Precio EUROS
Precio/Tableta. Envases de 100	ADICOMPLET	550.600.0022	6,30



Aplicaciones: biocida altamente efectivo para el control de Legionella spp. en la bandejas de los aires acondicionados.
ADICOMPLET: Dosis-orientativamente se puede estimar una dosis de 1 pastilla por cada 0,1m2 de área de bandeja.
La pastilla se parte por la mitad y se distribuye en la bandeja de manera que su efectividad se maximice.

WIGAM

Test de Acidez rápido

Descripción	MODELO	CÓDIGO	Precio EUROS
Kit Test de acidez (unitario)	QWIK-CHECK/1	550.600.0074	35,80
Kit Test de acidez (Caja 25)	QWIK-CHECK/25	550.600.0075	812,00



Veloz y simple de utilizar, el QwikCheck ayuda al frigorista a identificar rápidamente los problemas de acidez. Es ideal tanto para el mantenimiento preventivo, como para verificar el estado del sistema después de reemplazar un compresor.
El QwikCheck detecta la presencia de ácidos inorgánicos en unos pocos segundos con una simple prueba en la unidad de refrigeración en funcionamiento.
El QwikCheck es válido para todos los refrigerantes y aceites y no está sujeto a los falsos positivos típicos de los aceites POE.
El cambio de color de Amarillo a Rojo permite la presencia de ácidos inorgánicos en el sistema. El indicador del QwikCheck modificará su color de amarillo a rosa y a rojo dependiendo de la concentración (PPM) de ácido a la que ha sido expuesto.



INSTRUCCIONES DE USO: No sacar el QwikCheck del embalaje hasta que vaya a realizar la prueba. El indicador debe de ser amarillo dorado antes de la prueba.
- 1 Mientras la instalación está funcionando normalmente, coloque el test en el centro del lado de aspiración de la válvula de servicio de vapor (ver foto de la derecha).
- 2 Presionar de forma que el vapor entre en el cuerpo del QwikCheck durante 2 segundos. Si el indicador no cambia de color, no se han detectado ácidos inorgánicos.
- 3 Si el indicador modifica moderadamente el color, intervenir para eliminar acidez. Si el indicador se vuelve rojo, el nivel de acidez identificado es muy alto.

Se recomienda encarecidamente sustituir el aceite y el filtro e intervenir con el fin de reducir la acidez. 24 horas después de la intervención se aconseja comprobar las condiciones de acidez mediante el QwikCheck.



Limpieza de equipos, interior y exterior

Limpiador de Circuitos



Descripción	MODELO	CÓDIGO	Precio EUROS
• Limpiador interno de sistemas de refrigeración. • Compatible con todo los aceites y refrigerantes. • Es biodegradable, ecológico y no inflamable. En envases de 5 litros, 4,5 Kg.	**STAG FLUSH**	550.600.0030	**281,00**
• Producto limpiador para el lavado de circuítos frigoríficos. Envase de 20 Kg. • Elimina todoa los resíduos sólidos causados por la ruptura del compresor o del filtro. • Elimina completamente los resíduos de aceite del sistema A/C.	**SUPER FLUSH**	550.600.0031	**319,00**



Máquinas / Estaciones de Limpieza



Descripción	MODELO	CÓDIGO	Precio EUROS
• Máquina para limpieza de instalaciones, con Stag-Flush, Caudal 300 l/h., Presión 12 kg/cm^2. Peso 17 kg.	**WLK-301**	551.600.0001	**1.182,00**
• Estación de lavado para cualquiercircuito frigorífico. • Depósito 10 l. Caudal 840l/h. • Presión máxima 0,45 Mpa. Peso 13Kg. • Recomendamos usar el Super-Flush.	**FLUSH-1**	551.600.0002	**1.893,00**



KIT de lavado para unidades internas de climatización

Descripción	MODELO	CÓDIGO	Precio EUROS
- La limpieza y desinfección de las bandejas y depósitos de recogida de condensados, - La limpieza y desinfección de las baterías con aletas para la eliminación de la suciedad orgánica e inorgánica. - La limpieza y sustitución periódica de los filtros siguiendo las indicaciones del fabricante. - Incluye: hidrolimpiadora (regulable 7-10 bar, caudal 4 l/m), bomba manual pulverizadora 2 litros, 2 fundas protectoras para split y envase 5 litros líquido lavado.	**KIT EVA WASH**	551.600.0004	**706,00**
- Envase de 5 litros líquido lavado especial para evaporadores.	**EVA CLEANER**	550.600.0070	**166,00**



Nota importante: Equipamiento OBLIGATORIO para empresas habilitadas, 1 por centro de trabajo.

Turbinas de Limpieza

Descripción	MODELO	CÓDIGO	Precio EUROS
Turbina aspiradora manual. Potencia: 530W. Alimentación: 220V-50/60 Hz. Velocidad: 15.000rpm Caudal: 2,8m^3/min Longitud: 405 mm. Peso: 1,7 Kg.	**SHB-530B**	551.600.0003	**152,00**



Soporte de Tuberías

Carril de Instalación MPC Galvanizado

Descripción	Dimensiones Ancho/Alto/Long.	CÓDIGO	Precio EUROS
Carril para instalación galvanizado	27/18 - (2m)	560.907.0001	**20,90**
	28/30 - (2m)	560.907.0002	**28,00**
	38/40 - (2m)	560.907.0003	**32,90**



Tuerca Soporte

Descripción	Dimensiones Ancho/Alto	CÓDIGO	Precio EUROS
Tuerca para utilización en carriles galvanizado	M8(Perfiles 27/18 y 28/30)	560.907.0004	**0,70**
	M8 (Perfiles 38/40, 39/52 y 40/90)	560.907.0005	**0,80**
	M10 (Perfiles 38/40, 39/52 y 40/90)	560.907.0006	**1,00**



Tornillo Soporte

Descripción	Dimensiones Ancho/Alto	CÓDIGO	Precio EUROS
Tornillo soporte	M8/30 (Perfiles 27/18 y 28/30)	560.907.0007	**2,00**
	M8/35 (Perfiles 38/40, 39/52 y 40/90)	560.907.0008	**2,10**
	M10/35 (Perfiles 38/40, 39/52 y 40/90)	560.907.0009	**2,60**



Abrazadera Top 8

Descripción	Dimensiones Ø"	Dimensiones Ø mm.	CÓDIGO	Precio EUROS
Abrazadera que consta de dos partes con un conector roscado de M8 ó M10, además de un goma de insonorización para montar tuberías en las instalaciones de servicios.	1/4"	12-15	560.907.0010	**2,50**
	3/8"	16-18	560.907.0011	**2,60**
	1/2"	19-22	560.907.0012	**2,50**
	3/4"	23-27	560.907.0013	**2,20**
	1"	32-35	560.907.0014	**2,90**
	1 1/4"	42-46	560.907.0015	**3,20**
	1 1/2"	48-51	560.907.0016	**3,50**
		53-58	560.907.0017	**3,60**
	2"	59-64	560.907.0018	**3,70**
		68-73	560.907.0019	**5,80**
	2 1/2"	74-80	560.907.0020	**6,90**





Soporte de Tuberías

Abrazaderas de Polipropileno para Tuberías

Descripción	MEDIDA	CÓDIGO	Precio EUROS
Abrazaderas de Polipropileno para Tuberías	3/8	560.907.0071	**3,80**
	1/2	560.907.0072	**4,00**
	5/8	560.907.0073	**4,30**
	7/8	560.907.0074	**4,80**
	1-1/8	560.907.0075	**5,80**
	1-3/8	560.907.0076	**8,50**
	1-5/8	560.907.0077	**8,50**



Arandela Soporte

Descripción	Dimensiones Ancho/Alto	CÓDIGO	Precio EUROS
Arandelas soporte para fijar carriles de instalación galvanizadas	M6	560.907.0021	**0,40**
	M8-24 (Perfiles 27/18 y 28/30)	560.907.0022	**0,50**
	M8-36 (Perfiles 38/40, 39/52 y 40/60)	560.907.0023	**0,60**
	M10-36 (Perfiles 38/40, 39/52 y 40/60)	560.907.0024	**0,60**



Soporte de Carril

Descripción	Dimensiones Ancho/Alto	CÓDIGO	Precio EUROS
Soporte de Carril Galvanizado	200 mm (Perfiles 27/18)	560.907.0025	**10,70**
	300 mm (Perfiles 27/18)	560.907.0026	**12,20**
	240 mm (Perfiles 28/30)	560.907.0027	**18,70**
	400 mm (Perfiles 28/30)	560.907.0028	**21,70**



Tirafondo

Descripción	Dimensiones Ancho/Alto	CÓDIGO	Precio EUROS
Tirafondo roscado	M8/80	560.907.0029	**0,70**



Tuercas

Descripción	Dimensiones	CÓDIGO	Precio EUROS
Tuerca Hexagonal	M6	560.907.0030	**0,50**
	M8	560.907.0031	**0,40**
	M10	560.907.0032	**0,50**
	M12	560.907.0033	**0,70**



Varillas Roscadas

Descripción	Dimensiones	CÓDIGO	Precio EUROS
Varilla Roscada Zincada, 1m	M8	560.907.0034	**5,30**
	M10	560.907.0035	**8,20**
	M12	560.907.0036	**11,60**



Soporte de Tuberías

Taco Tirafondo

Descripción	Dimensiones Ancho/Alto	CÓDIGO	Precio EUROS
Taco tirafondo	6/35	560.907.0037	**0,40**



Tirafondo Roscado

Descripción	Dimensiones Ancho/Alto	CÓDIGO	Precio EUROS
Tirafondo roscado con taco Nylon	M8/80	560.907.0038	**1,20**



Taco para Ladrillo Perforado

Descripción	Dimensiones Ancho/Alto	CÓDIGO	Precio EUROS
Taco para ladrillo perforado RU-K. Cab. Hex.	10 x 80	560.907.0039	**1,90**



Taco Euronylon

Descripción	Dimensiones Ancho/Alto	CÓDIGO	Precio EUROS
Taco Euronylon	6/30	560.907.0040	**0,30**
	8/40	560.907.0041	**0,20**
	10/50	560.907.0042	**0,20**
	12/60	560.907.0043	**0,70**



Taco Vuelco

Descripción	Dimensiones Ancho/Alto	CÓDIGO	Precio EUROS
Taco vuelco galvanizado	M6/100	560.907.0044	**5,60**
	M8/100	560.907.0045	**4,80**

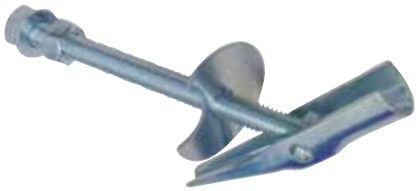

Anclaje de Rosca Int.

Descripción	Dimensiones Ancho/Alto	CÓDIGO	Precio EUROS
Anclaje de rosca int.	M6	560.907.0046	**0,70**
	M8	560.907.0047	**0,80**
	M10	560.907.0048	**1,40**
	M12	560.907.0049	**1,90**

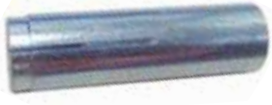

Soporte de Tuberías

Escuadra Doble para Conductos DGL

Descripción	Dimensiones	CÓDIGO	Precio EUROS
Escuadra doble para conducto	60 x 30 x 3	560.907.0050	**3,90**
	89 x 40 x 3	560.907.0051	**8,60**



Soporte para Conductos de Aire DGL

Descripción	CÓDIGO	Precio EUROS
Soporte para conductos de aire	560.907.0052	**5,80**

Amortiguador

Descripción	Dimensiones	CÓDIGO	Precio EUROS
Amortiguador	M10-43 x 11	560.907.0053	**6,90**



Arandelas de fijación

Descripción	Dimensiones	CÓDIGO	Precio EUROS
Arandela Ins. DGL	M8-28 x 8,5	560.907.0054	**1,20**
Arandela metálica de fijación	M8-28 x 8,5	560.907.0055	**0,60**
	M10-34 x 10,5	560.907.0056	**1,00**



Suspensor

Descripción	Dimensiones	CÓDIGO	Precio EUROS
Suspensor Insonorizado Galvanizado	M8	560.907.0057	**4,30**
	M10	560.907.0058	**16,10**



Sistemas de Identificación de Tuberías

Descripción	CÓDIGO	Precio EUROS
Soporte Universal	560.907.0059	**3,70**
Placa Base M6 C/Tapa	560.907.0060	**4,30**
Cinta tensora niquelada	560.907.0061	**79,70**



Soporte de Tuberías

Perfil de Fijación

Descripción	Dimensiones Ancho/Alto	CÓDIGO	Precio EUROS
Perfil de fijación MPS zincado	2 m (50 x 3)	560.907.0062	**22,60**



Tenazas

Descripción	CÓDIGO	Precio EUROS
Tenazas para doblar perfil	560.907.0063	**269,90**



Maletín

Descripción	CÓDIGO	Precio EUROS
Maletín Stabofix	560.907.0064	**529,80**



Tornillos

Descripción	Dimensiones Ancho/Alto	CÓDIGO	Precio EUROS
Tornillos Stabofix zincados	M8 x 8	560.907.0065	**0,80**
	M8 x 10,5	560.907.0066	**0,90**



Cintas de Sellado

Descripción	Dimensiones Ancho/Alto	CÓDIGO	Precio EUROS
Cinta textil reforzada resistente al agua	48 mm. x 50 m.	560.907.0067	**34,10**



Cintas de Sellado Aluminio para Conductos

Descripción	Dimensiones			CÓDIGO	Precio EUROS
	Long.	Ancho	Espesor		
Aluminio+malla autoextinguible	50 m.	50 mm.	0,12 mm.	560.950.0001	**20,90**
Aluminio+polipropileno	100 m.		0,04 mm.	560.950.0002	**24,50**
	50 m.		0,04 mm.	560.950.0003	**12,20**
Aluminio puro	50 m.		0,08 mm.	560.950.0004	**10,80**



Cintas de Sellado P.V.C. Inalterables

Descripción	Dimensiones			CÓDIGO	Precio EUROS
	Long.	Ancho	Espesor		
Material base: P.V.C. Aplicación como barrera anti-vapor en juntas	25 m.	50 mm.	0,15 mm.	560.950.0005	**11,80**
				560.950.0006	**11,80**
		25 mm.		560.950.0007	**6,80**
				560.950.0008	**6,80**



Herramientas y Equipos de Medida

Analizadores / Manómetros

Vacuómetros / Mangueras

Herramientas

Equipos de Soldadura

Bombas de Vacío

Equipos de Recuperación y Reciclaje

Detectores de Fugas

Medidas de Temperatura / Parámetros Electrónicos

Elevadores de carga

WIGAM

OTRO PUNTO DE VISTA DE LOS GASES REFRIGERANTES

SPY

ANALIZADOR "GRAN VISOR" SERIE SPY








Refrigerante limpio


Aceite y refrigerante con buena misciblidad


Aceite, aditivo y refrigerante con buena miscibilidad


Mala miscibilidad de aceite y refrigerante


Refrigerante y aditivo con contaminación de agua


Compresor quemado

¿Qué información proprociona?

A continuación les detallamos unos ejemplos de la información que puede ser obtenida de un modo fácil y rápido utilizando el analizador **SPY**:

Comprobar claramente si estamos trabajando con refrigerante en fase líquida o vapor.

Comprobar la limpieza del refrigerante.

Comprobar la miscibilidad del refrigerante con el aceite de la instalación.

Comprobar la presencia de agua/humedad mezclada con el refrigerante.

Posibilidad de extraer muestra de aceite para su análisis y posterior aplicación de tratamiento si fuera necesario.

¡CONFÍA EN TUS OJOS!

www.wigam.es

Made in Wigam

WIGAM

SISTEMAS Y HERRAMIENTAS PARA
CLIMATIZACIÓN Y **REFRIGERACIÓN**

Soluciones para refrigerantes naturales de BAJO GWP

HC (R600a - R290)

HFC (R32...) HFO(R1234...)

CO_2 (R744)

WIGAM
www.wigam.es

DESDE 1976 TÉCNICAS Y HERRAMIENTAS RESPETUOSAS CON EL MEDIOAMBIENTE

SINCE 1976 ENVIRONMENTALLY FRIENDLY TECHNICS AND EQUIPMENTS.

www.wigam.es

ROTHENBERGER
pipetool technologies at work

Tecnología de refrigeración y aire acondicionado

ROCOOL 600

Manómetro digital para la puesta en marcha, mantenimiento y documentación de circuitos de gases refrigerantes de todo tipo.





Conexión Red Box



Conexión sonda de vacío

ROREC PRO Digital

Unidad de recuperación ligera para la recuperación de refrigerantes de las clases A1, A2L y A2 (incluido R32). Adecuado para todos los tamaños de unidad gracias a su alta tasa de recuperación.



+ Sistema modular
Ampliable con Red Box para leer o registrar datos en el ordenador, y sonda externa de vacío.

+ 70 gases refrigerantes
Incluido R744.

+ Fácil de usar
Pantalla grande, con todos los datos.

+ Manipulación segura
Apto para refrigerantes de las clases A1, A2L y A2 (incluido R32).

+ Ligero
Diseño compacto con un peso inferior a 12 kg.

+ Fácil de usar
Pantalla digital y control con un solo mando.

rothenberger.com

Capítulo 6

Herramientas y Equipos de Medida

Analizadores / Manómetros Pág. 7-16

Vacuómetros / Mangueras Pág. 11 y Pág. 17

Herramientas para tubería Pág. 18

Herramientas Frigorista y Universales Pág. 19-23



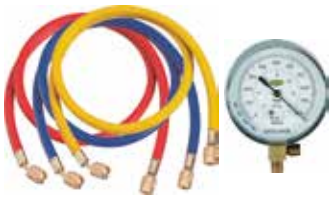



Equipos de Soldadura Pág. 24-26

Bombas de Vacío Pág. 28-29

Kit Vacío y carga R290 R600 Perforadora Pág. 29

Bombas aceite y refrigerante Pág. 30






Equipos de Recuperación y Reciclaje Pág. 30-31

Detectores de Fugas Pág. 32-35

Medidas Temperatura, HR%, Presión / Caudal de Aire / Parámetros Electrónicos / Cámara termográfica Pág. 37-48





Tester Fases Inverter Pág. 49

Básculas Pág. 50

Accesorios CO_2/R32/R600a/R290 Oxígeno y Nitrógeno Pág. 51-52

Elevadores de carga Pág. 53






Descubre más en www.beijer.es

BEIJER REF
Ibérica

Misión

Proporcionar experiencia global y soluciones en productos de control de temperatura

Valores fundamentales



Compromiso



Participación



Franqueza



Unidad

Analizadores

WIGAM

Descripción	MODELO	CÓDIGO	Precio EUROS
Grupo manométrico digital con 4 vías de pistón en maletín con 2 sondas TK109. Banco de datos con más de 50 refrigerantes CFC, HCFC, HFC y HFO actualizables.	**FOX-100**	600.600.0040	**515,00**

Dimensiones: 310 x 370 x 130 mm.



Descripción	MODELO	CÓDIGO	Precio EUROS
Grupo manométrico digital con 4 vías de pistón en maletín con 2 sondas TK109. Banco de datos con más de 50 refrigerantes CFC, HCFC, HFC y HFO actualizables. Datalogger integrado. App de control, diagnosis y registro. Vacuómetro digital integrado de alta precisión	**FOX-ONE-100**	600.600.0041	**969,00**

Dimensiones: 310 x 370 x 130 mm.



Descripción	MODELO	CÓDIGO	Precio EUROS
Grupo manométrico digital con 4 vías de pistón en maletín con 2 sondas TK109, báscula electrónica wireless SCALE-ONE y pinza amperimétrica wireless CLAMP-ONE. Banco de datos con más de 50 refrigerantes CFC, HCFC, HFC y HFO actualizables. Datalogger integrado. App de control, diagnosis y registro. Vacuómetro digital integrado de alta precisión	**FOX-ONE-100/SC**	600.600.0042	**1.599,00**

Dimensiones: 480 x 400 x 130 mm.

Nota: Disponible APP de control, diagnosis y registro.



Descripción	MODELO	CÓDIGO	Precio EUROS
Analizador digital para R744 (CO_2) **ÚNICO** válido para trabajar en fase **SUBCRÍTICA** y **TRANSCRÍTICA**. Presión máxima de trabajo 160 bar. Medida de vacío en ambos lados de trabajo (0,01bar) Actualización inmediata de los datos de medición. Equipado con cierres de pistón. Incorpora 2 sondas universales tipo "K" y robusto maletín de transporte.	**FOX-R744**	600.600.0043	**788,00**



Analizadores Serie 55x

Be sure. testo

Analizador Digital testo 550i

Novedad

Descripción	MODELO	CÓDIGO	Precio EUROS
- Puente de manómetro digital con Bluetooth para smartphone y bloque de válvulas de 2 vías para la puesta en marcha, el mantenimiento y la reparación de sistemas de refrigeración y bombas de calor. Incluye protocolo de calibración. - Rango de medición -1 a 60 bar con una resolución de 0,01 bar. - Cálculo automático y específico según refrigerante de las temperaturas de evaporación y condensación en la App. Ampliable opcionalmente con las testo Smart Probes de temperatura (115i), humedad (605i) y vacío (552i).	**0564 2550**	600.600.0059	**471,00**



Set Smart testo 550i

Descripción	MODELO	CÓDIGO	Precio EUROS
- Puente de manómetro digital con Bluetooth para smartphone y bloque de válvulas de 2 vías para la puesta en marcha, el mantenimiento y la reparación de sistemas de refrigeración y bombas de calor. Incluye 2 testo Smart Probes 115i con rango de -40 a 150ºC, protocolo de calibración y maletín de transporte. - Cálculo automático y específico según refrigerante de las temperaturas de evaporación y condensación, recalentamiento y subenfriamiento en la App. - Ampliable opcionalmente con las testo Smart Probes de Tª., humedad y vacío.	**0564 3550**	600.600.0060	**677,00**



Datos Técnicos Generales

Tª de funcionamiento	Tª de almacenamiento	Tipo de pilas	Autonomía (horas)	Auto-apagado	Medidas (mm)	Peso (grms)	Clase de protección	Alcance Bluetooth (mts)	Compatibilidad
-10 a +50 °C	-20 a +60 °C	AAA (3)	130	Tras 10 minutos sin conexión Bluetooth	77 x 109 x 60	592	IP54	150	Requiere iOS 11.0 o posterior. Android 6.0 o posterior. Requiere dispositivo móvil con Bluetooth® 4.0

Refrigerantes memorizados: 90
Actualización de refrigerantes automática vía App
Adecuado para refrigerantes A2L

Bluetooth® 5.0 + App
App testo Smart descarga gratuita
Google Play | App Store



La App testo Smart
- Para todas las funciones del testo 550i – desde la medición a la documentación
- Compatible con todos los instrumentos Testo con Bluetooth para la medición en sistemas de aire acondicionado/refrigeración y bombas de calor
- Menús con guía paso a paso que evitan errores en la medición, p.ej. para recalentamiento y subenfriamiento
- Análisis rápidos gracias a la presentación clara de los valores, p.ej. en formato de tabla
- Creación in situ de informes digitales con fotos incluídas en formato PDF/CSV files y envio por email desde el mismo lugar de la medición.

Analizadores Serie 55x

Be sure. testo

Set básico testo 550s

Novedad

Descripción	MODELO	CÓDIGO	Precio EUROS
- Analizador de refrigeración digital con Bluetooth y bloque de válvulas de 2 vías. - Rango de medición -1 a 60 bar con una resolución de 0,01 bar. - Incluye 2 sondas de temperatura con cable con un rango de -40 a 125ºC, protocolo de calibración y maletín de transporte. - Cálculo automático y específico según refrigerante de las temperaturas de evaporación y condensación, recalentamiento y subenfriamiento, recalentamiento objetivo, vacío con sonda opcional (testo 552i) y test de estanqueidad. - Gran pantalla gráfica con todos los valores a la vista. Menú intuitivo.	**0564 5501**	600.600.0061	**677,00**



Set Smart testo 550s

Descripción	MODELO	CÓDIGO	Precio EUROS
- Analizador de refrigeración digital con Bluetooth y bloque de válvulas de 2 vías. - Rango de medición -1 a 60 bar con una resolución de 0,01 bar. - Incluye 2 sondas inalámbricas de temperatura testo Smart Probes 115i con un rango de -40 a 125ºC, protocolo de calibración y maletín de transporte. - Cálculo automático y específico según refrigerante de las temperaturas de evaporación y condensación, recalentamiento y subenfriamiento, recalentamiento objetivo, vacío con sonda opcional (testo 552i) y test de estanqueidad. - Gran pantalla gráfica con todos los valores a la vista. Menú intuitivo.	**0564 5502**	600.600.0062	**800,00**



Set Smart testo 550s

Descripción	MODELO	CÓDIGO	Precio EUROS
- Analizador de refrigeración digital con Bluetooth y bloque de válvulas de 2 vías. - Rango de medición -1 a 60 bar con una resolución de 0,01 bar. - Incluye 2 sondas inalámbricas de temperatura testo Smart Probes 115i con un rango de -40 a 125ºC, protocolo de calibración, maletín de transporte y juego de 3 mangueras de carga de 1'5 m. 1/4" SAE con llave. - Cálculo automático y específico según refrigerante de las temperaturas de evaporación y condensación, recalentamiento y subenfriamiento, recalentamiento objetivo, vacío con sonda opcional (testo 552i) y test de estanqueidad. - Gran pantalla gráfica con todos los valores a la vista. Menú intuitivo.	**0564 5503**	600.600.0063	**903,00**



Datos Técnicos Generales

Tª de funcionamiento	Tª de almacenamiento	Tipo de pilas	Autonomía (horas)	Auto-apagado	Medidas (mm)	Peso (grms)	Clase de protección	Alcance Bluetooth (mts)	Compatibilidad
-10 a +50 °C	-20 a +60 °C	AA (4)	100 con iluminación y Bluetooth 250 sin iluminación, Bluetooth	Tras 10 minutos sin conexión Bluetooth	210 x 121 x 60	826	IP54	150	Requiere iOS 11.0 o posterior. Android 6.0 o posterior. Requiere dispositivo móvil con Bluetooth® 4.0

Refrigerantes memorizados: 90
Actualización de refrigerantes automática vía App
Adecuado para refrigerantes A2L

Bluetooth® 5.0 + App
App testo Smart descarga gratuita
Google Play | App Store

Analizadores Serie 55x

Be sure. testo

Set Smart y Vacío testo 557s

Novedad

Descripción	MODELO	CÓDIGO	Precio EUROS
- Analizador de refrigeración digital con Bluetooth y bloque de válvulas de 4 vías. - Rango de medición -1 a 60 bar con una resolución de 0,01 bar. - Incluye 2 sondas inalámbricas de temperatura testo Smart Probes 115i con un rango de -40 a 150ºC, 1 testo Smart Probes 552i para la medición de vacío, protocolo de calibración y maletín de transporte. - Cálculo automático y específico según refrigerante de las temperaturas de evaporación y condensación, recalentamiento y subenfriamiento, recalentamiento objetivo, vacío y test de estanqueidad. - Gran pantalla gráfica con todos los valores a la vista. Menú intuitivo.	**0564 5571**	600.600.0064	**1.006,00**



Set Smart y Vacío testo 557s

Descripción	MODELO	CÓDIGO	Precio EUROS
- Analizador de refrigeración digital con Bluetooth y bloque de válvulas de 4 vías. - Rango de medición -1 a 60 bar con una resolución de 0,01 bar. - Incluye 2 sondas inalámbricas de temperatura testo Smart Probes 115i con un rango de -40 a 150ºC, 1 testo Smart Probes 552i para la medición de vacío, protocolo de calibración, maletín de transporte. y juego de 4 mangueras de carga de 1'5 m. (3 de 1/4" SAE con llave) + (1 de 3/8" SAE). - Cálculo automático y específico según refrigerante de las temperaturas de evaporación y condensación, recalentamiento y subenfriamiento, recalentamiento objetivo, vacío y test de estanqueidad. - Gran pantalla gráfica con todos los valores a la vista. Menú intuitivo.	**0564 5572**	600.600.0065	**1.271,00**



Datos Técnicos Generales

Tª de funcionamiento	Tª de almacenamiento	Tipo de pilas	Autonomía (horas)	Auto-apagado	Medidas (mm)	Peso (grms)	Clase de protección	Alcance Bluetooth (mts)	Compatibilidad
-10 a +50 °C	-20 a +60 °C	AA (4)	100 con iluminación y Bluetooth 250 sin iluminación, Bluetooth	Tras 10 minutos sin conexión Bluetooth	229 x 112,5 x 71	1.243	IP54	150	Requiere iOS 11.0 o posterior. Android 6.0 o posterior. Requiere dispositivo móvil con Bluetooth® 4.0

Refrigerantes memorizados: 90
Actualización de refrigerantes automática vía App
Adecuado para refrigerantes A2L

Bluetooth® 5.0 + App
App testo Smart descarga gratuita
Google Play | App Store



La App testo Smart

- Para todas las funciones de los testo 55x – desde la medición a la documentación
- Compatible con todos los instrumentos Testo con Bluetooth para la medición en sistemas de aire acondicionado/refrigeración y bombas de calor
- Menús con guía paso a paso que evitan errores en la medición, p.ej. para recalentamiento y subenfriamiento
- Análisis rápidos gracias a la presentación clara de los valores, p.ej. en formato de tabla
- Creación in situ de informes digitales con fotos incluídas en formato PDF/CSV files y envio por email desde el mismo lugar de la medición.

Accesorios Analizadores Serie 55x

Be sure. testo

Vacuómetro testo 552i

Novedad

Descripción	MODELO	CÓDIGO	Precio EUROS
- Medidor de vacío Smart Probes con Bluetooth para Smartphone con rango de 0 a 20.000 micrones, exactitud de + - 10 micrones + 10% del v.m y una resolución de 1 micron (0 a 1000 micrones). Boquilla en ángulo a 45º 1/4" SAE.	**0564 2552**	600.600.0066	**266,00**



Conexión automática con los analizadores de refrigeración testo 550s, 557s y 550i mediante la App testo Smart.
Aviso de alerta en el móvil si los valores no son los correctos.

Datos Técnicos Generales

Tª de funcionamiento	Tª de almacenamiento	Tipo de pilas	Autonomía (horas)	Auto-apagado	Medidas (mm)	Peso (grms)	Clase de protección	Alcance Bluetooth (mts)	Conectividad
-10 a +50 °C	-20 a +50 °C	AAA (3)	39	Tras 10 minutos sin conexión Bluetooth	150 x 32 x 31	142	IP54	150	Bluetooth® 4.2

Set de sondas de pinza con cable fijo

Descripción	MODELO	CÓDIGO	Precio EUROS
- Incluye 2 sondas de temperatura para tuberías de 6 a 35 mm de diámetro, NTC, con rango de -40 a 125ºC y una exactitud de + - 1ºC (-20 a 85ºC)	**0613 5507**	600.600.0067	**101,00**



Colgador imán

Descripción	MODELO	CÓDIGO	Precio EUROS
- Cinta magnética para analizadores de refrigeración para uso indistinto del gancho o de la cinta gracias al sencillo sistema de intercambios.	**0564 1001**	600.600.0068	**80,20**



Compatible con todos los analizadores de refrigeración Testo

Kit de repuesto de válvulas analizador

Descripción	MODELO	CÓDIGO	Precio EUROS
- Incluye 2 reguladores de válvula (husillos, pistones, tuercas y juntas tóricas) 2 pasadores de seguridad, 2 empuñaduras negras, 1 tapa roja, 1 tapa azul, 2 tapas negras y 1 tubo de pegamento.	**0554 5570**	600.600.0069	**60,90**



Compatible con todos los analizadores de refrigeración Testo

Bluetooth® 5.0 + App
App testo Smart descarga gratuita
NOW IN Google Play | Download at App Store

Analizadores

Analizadores Digitales

Be sure. testo

Descripción	MODELO	CÓDIGO	Precio EUROS
- Conexión por Bluetooth a la App para smartphones y tablets para revisión y medición en sistemas de frío. - Visualización de mediciones en formato numérico o gráfico, elaboración de informes inmediatos. - Cálculo automático del recalentamiento/subenfriamiento en tiempo real.	**TESTO-550**	600.600.0018	**661,00**
- También disponible con juego de 3 mangueras de carga	**0563 2550**	600.600.0038	**1.079,00**



- App para smartphones y tablets: visualización de datos en remoto y envío de informes por e-mail. - Medición de vacío exacta gracias a su sonda externa Pirani de alta precisión. - Test de estanqueidad con compensación de temperatura; medición automática presión ambiental. - 60 refrigerantes en memoria actualizables con la App - Cálculo automático del recalentamiento/subenfriamiento en tiempo real. Evita errores en cálculos manuales.	**TESTO-557**	600.600.0021	**768,00**
- También disponible con juego de 3 mangueras de carga	**0563 2557**	600.600.0039	**1.044,00**



Descripción	MODELO	CÓDIGO	Precio EUROS
- Analizador de refrigeración digital de 2 vías. - 48 tablas refrigerante incl. R-410A, R-774(CO2).. - Display analógico y digital - Resolución presión: 0,01 bar/ 0,5 psi/1 kPa/ 0,001 Mpa - Indicador presión: -0,95 a +60 bar. - Tª funcionamiento: -20ºC a +50ºC. - Indicador de batería - Función test de fuga - Sensor de vacío interno y externo.	**DIGIMON SE-8**	603.600.0072	**604,00**
- 2 sensores de temperatura K-Type.	**DIGIMON-SENSOR K-TYPE**	600.600.0002	**55,10**
- Pinza (opcional).Rango Temp: -40ºC a +125ºC. Resolución 0,5ºC	**DIGIMON-CLAMP**	600.600.0003	**138,00**
- Sensor de vacío (opcional). Rango: 0 a 10000 Micras	**DIGIMON-VAC**	604.600.0014	**300,00**





Analizadores Analógicos

Mastercool® "World Class Quality"

Descripción	MODELO	CÓDIGO	Precio EUROS
Maletín con analizador de 2 vías y manómetros de 80 mm. Escala de refrigeración: R-1270, R-290 y R-600a Incluye 3 mangueras de 1,5 mts. x 1/4 SAE.	**93661-RB1 ***	601.600.0017	**203,00**
Adaptador (Opcional) CIERRE MANUAL 1/4"	**90430 ***	605.650.0000	**33,30**



- Consultar adaptadores opcionales 1/4x5/16" (modelos E o EB)

* Hasta finalización de stock.



Analizadores

Maletas

Descripción	MODELO	CÓDIGO	Precio EUROS
Maleta completa versión refrigeración. Incluye manifold de dos vías con manómetros "Pulse Free" de alta y baja de Ø 80 mm. con escala en bares para R22, R134A, R404A y R407C mas 3 mangueras 1/4SAE de 1'5 m.	**SM2-3DS-R**	601.600.0001	**300,00**
Maleta completa versión Climatización. Incluye manifold de dos vías con manómetros "Pulse Free" de alta y baja de Ø 80 mm. con escala en bares para R22, R407C y R410A mas 3 mangueras 1/4SAE de 1'5 m. y 2 mangueras 5/16" de 1'5 m. para R410A	**SM-23-DS-C**	601.600.0002	**306,00**
Maleta completa versión Climatización SWISS MADE Incluye manifold de dos vías con manómetros "Pulse Free" de alta y baja de Ø 80 mm. con escala en bares para R422A, R422D y R417A mas 3 mangueras 1/4SAE de 1'5 m.	**SM-23-DS**	601.600.0003	**300,00**

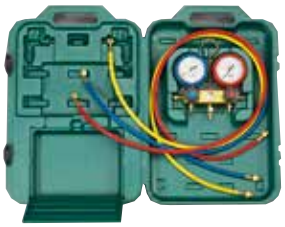

Analizadores Analógicos

Descripción	MODELO	CÓDIGO	Precio EUROS
REFCO			
- Manifold- Analizador versión refrigeración de 2 vías. Sin accesorios - Escalas R-22, R-134a, R-404a, R-407c (en caja)	**SM2-8-DS-MULTI**	602.600.0001	**198,00**
- Manifold-Analizador versión refrigeración de 4 vías. - Manómetros Ø 80mm, juego de mangueras longitud 1.500mm. - Escalas R-22, R-134a, R-404a, R-407c.	**SM4-6-DS-MULTI**	602.600.0002	**339,00**
- Manifold- Analizador para climatización de 2 vías. - Manómetros Ø 68mm. - Escalas R-410A sin accesorios.	**BM2-8-DS-R410A**	602.600.0003	**183,00**
- Manifold- Analizador para climatización de 2 vías. - Manómetros Ø 68mm y mangueras de 900mm. - Escalas R-32 y R-410A	**BM2-6-DS-R32**	602.600.0016	**208,00**
- Analizador para climatización 1 vía. - Manómetros Ø 68mm. - Escalas R-410A sin accesorios.	**M1-8-LP-DS-R410A**	602.600.0004	**109,00**
ROBINAIR			
- Analizador para climatización de 2 vías. - Manómetros Ø 80mm - Escalas R-410A sin accesorios	**RA-41148E**	602.600.0008	**131,00**
- Analizador para refrigeración de 2 vías. - Manómetros Ø 80mm. - Escalas R-22, R-134a, R-404A, R-407C sin accesorios.	**RA-41178E**	602.600.0010	**131,00**
- Estuche vacío para analizadores de 2 y 4 vías	**RA-40025E**	602.600.0011	**58,10**
- Analizadores de 2 vías, manómetros Ø 80 R422D	**RA-44182E**	602.600.0012	**131,00**
WIGAM			
- Analizador de 2 vías PISTON para R22, R134a, R404A, R407C Ø 80mm Glicerina	**PF2ML80/A6/4**	602.600.0023	**229,00**









Analizadores / Manómetros

Kit de carga SPY - GRAN VISOR

Descripción	MODELO	CÓDIGO	Precio EUROS
INCLUYE: analizador 4 vías "SPY" R22-R134A-R404A-R407C 4 mangueras 1,5m. (2 con llave) 2 válvula de bloqueo 1/4" Maletín de transporte	**K-SPYFA6-4-GYSS60-LV**	602.600.0018	**419,00**
INCLUYE: analizador 4 vías "SPY" R22-R134A-R404A-R407C Maletín de transporte	**SPYPFA6-4**	602.600.0026	**220,00**
INCLUYE: analizador 4 vías "SPY" R410A-R32 4 mangueras 1,5m. (2 con llave) 2 válvula de bloqueo 5/16" Maletín de transporte	**K-SPYFA4-5-GYSS60-LV**	602.600.0019	**435,00**
INCLUYE: analizador 4 vías "SPY" R410A-R32 Maletín de transporte	**SPYPFA4-5**	602.600.0025	**228,00**



INFORMACIÓN VISUAL:
- Clara comprobación de la fase del refrigerante, vapor o líquida.
- Limpieza del refrigerante.
- Mezcla del aceite con el refrigerante.
- Presencia de agua/humedad.
- Posibilidad de extracción de muestra de aceite para su análisis y tratamiento si procediera.


Refrigerante limpio


Buena mezcla de aceite y refrigerante


Buena mezcla de aceite, refrigerante y aditivo


Mala mezcla de aceite y refrigerante


Refrigerante y aditivo con contaminación de agua


Compresor quemado

Analizadores para R290-R600a

Descripción	MODELO	CÓDIGO	Precio EUROS
Analizador 2 vías manómetros GLICERINA ø 80 mm, escalas R290-R600a	**PF2ML80/D6/4**	602.600.0020	**229,00**
Analizador BAJA 1 vía GLICERINA ø 80 mm, escalas R290-R600a	**WILML80/D6/4**	602.600.0021	**148,00**



Kit de carga para R744 - CO_2

Descripción	MODELO	CÓDIGO	Precio EUROS
- Kit de carga para R744 - CO_2, compuesto por: • 1 Analizador 2 vías PISTON con manómetros GLICERINA ø 80 mm, manómetro baja (-1 + 100 bar) , manómetro alta (0-160 bar) • 1 Juego de mangueras INOXIDABLE 1500 mm, conexiones 1/4" • Maletín de transporte con poliforma interna	**K-PF2ML/D5-4-COS**	602.600.0022	**602,00**
Analizador 2 vías PISTON para R744 - CO_2 Ø 80 mm Clase I Glicerina	**PF2ML/D5/4/K1**	602.600.0028	**391,00**



Manómetros

Descripción	MODELO	CÓDIGO	Precio EUROS
Manómetro BAJA, escalas R410A-R32 Ø 80 mm - salida vertical 1/8" NPT - Clase I	**MS80/38R1/A4**	603.600.0104	**22,00**
Manómetro ALTA, escalas R410A-R32 Ø 80 mm - salida vertical 1/8" NPT - Clase I	**MS80/53R1/A4**	603.600.0105	**22,00**
Manómetro BAJA, escalas R410A-R32 Ø 80 mm - salida vertical 1/8" NPT - Clase I Glicerina	**ML80/38R1/A4**	603.600.0106	**75,20**
Manómetro ALTA, escalas R410A-R32 Ø 80 mm - salida vertical 1/8" NPT - Clase I Glicerina	**ML80/53R1/A4**	603.600.0107	**75,20**
Manómetro BAJA, escalas R744 (CO_2) Ø 80 mm - salida vertical 1/8" NPT - Clase I Glicerina	**ML80/100R1/D5**	603.600.0108	**116,00**
Manómetro ALTA, escalas R744 (CO_2) Ø 80 mm - salida vertical 1/8" NPT - Clase I Glicerina	**ML80/160R1/D5**	603.600.0109	**116,00**
Manómetro BAJA, escala R744-CO_2 (-1 + 100 BAR) Ø 80 mm PANEL salida posterior 1/4" Sae - Clase I Glicerina	**ML80/100C4S/D5/K1**	603.600.0110	**78,30**
Manómetro ALTA, escala R744-CO_2 (-1 + 160 BAR) Ø 80 mm PANEL salida posterior 1/4" Sae - Clase I Glicerina	**ML80/160C4S/D5/K1**	603.600.0111	**78,30**
Manómetro BAJA, escalas R290-R600a-R1270 Ø 80 mm - salida vertical 1/8" NPT - Clase I Glicerina	**ML80/18R1/D6**	603.600.0112	**75,20**
Manómetro ALTA, escalas R290-R600a-R1270 Ø 80 mm - salida vertical 1/8" NPT - Clase I Glicerina	**ML80/38R1/D6**	603.600.0113	**75,20**
Manómetro BAJA, escalas R410A-R32 Ø 60 mm - salida vertical 1/4" - Clase I Glicerina Blondelle	**BL60/20R1/A4**	603.600.0114	**129,00**
Manómetro ALTA, escalas R410A-R32 Ø 60 mm - salida vertical 1/4" - Clase I Glicerina Blondelle	**BL60/40R1/A4**	603.600.0095	**129,00**



¿ERES NUESTRO CLIENTE?

Regístrate siguiendo estos pasos...

1 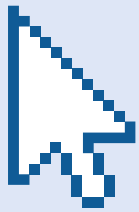

Accede a **www.clubbeijer.com**.

2 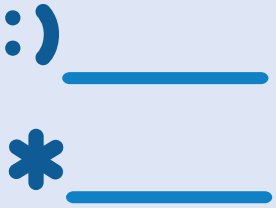

Introduce tus datos de acceso.

Si es la primera vez que accedes, introduce tu código de cliente (consulta tu código en tus facturas o albaranes de compra) y tu CIF como contraseña.

3 

Completa tu registro entrando en "mi cuenta" y modificando tus datos personales.

4 

No te olvides de leer y, si estás de acuerdo, aceptar las bases legales.

5 

¡Disfruta de las ventajas de ser del CLUB BEIJER REF!

¿QUIERES SER NUESTRO CLIENTE?

Solicita tu alta de cliente en **www.clubbeijer.com/registro.php**.

¿TIENES ALGUNA DUDA?

Contacta con nosotros a través de **info@clubbeijer.com**.

Manómetros

Manómetros

Descripción	MODELO	CÓDIGO	Precio EUROS
Manómetro Baja Ø 80 mm PULSE-FREE R-22, R-134a, R-407C, R-410A	**PF-80/38RI/A4K1**	603.600.0001	**32,90**
Manómetro Alta Ø 80 mm PULSE-FREE R-22, R-407C, R-410A	**PF-80/53RI/A4K1**	603.600.0002	**47,10**
Manómetro Baja Ø 80 mm PULSE-FREE R-22, R-134a, R-404A, R-407C	**PF-80/15RI/A6K1**	603.600.0003	**28,50**
Manómetro Alta Ø 80 mm PULSE-FREE R-22, R-134a, R-404A	**PF-80/35RI/A6K1**	603.600.0004	**28,50**
Manómetro Baja Ø 80 mm PULSE-FREE R-417A, R-422A, R-422D	**M5-250-DS**	603.600.0005	**60,20**
Manómetro Alta Ø 80 mm PULSE-FREE R-417A, R-422A, R-422D	**M5-500-DS**	603.600.0006	**54,70**

• Toma Vertical 1/8



REFCO

Descripción	MODELO	CÓDIGO	Precio EUROS
- Manómetro Baja Ø 68 mm, escala bar/psi para R-410A	**M2-255-DS-R410A**	603.600.0009	**40,60**
- Manómetro Alta Ø 68 mm, escala bar/psi para R-410A	**M2-555-DS-R410A**	603.600.0010	**40,60**
- Manómetro Baja Ø 80 mm, escala kPa/psi para R-22,R-134a,R-404A, R407C	**M5-250-DS-MULTI**	603.600.0011	**74,50**
- Manómetro Alta Ø 80 mm, escala kPa/psi para R-22,R-134a,R-404A, R407C	**M5-500-DS-MULTI**	603.600.0012	**74,50**
- Protector para manómetros Ø 68 mm color rojo/azul.	**M2-GS**	603.600.0015	**22,10**

• Toma Vertical



ROBINAIR

Descripción	MODELO	CÓDIGO	Precio EUROS
- Manómetro Baja, Ø 80mm escala R-422D	**RA-41182LP**	603.600.0018	**19,70**
- Manómetro Alta, Ø 80mm escala R-422D	**RA-41182HP**	603.600.0019	
- Manómetro Baja, Ø 80mm escala R-22,R-404A, R-407c, R-134a	**RA-41178LP**	603.600.0020	
- Manómetro Alta, Ø 80mm escala R-22,R-404A, R-407c, R-134a	**RA-41178HP**	603.600.0021	



Vacuómetros / Mangueras

Vacuómetros

Descripción	MODELO	CÓDIGO	Precio EUROS
REFCO			
- Vacuómetro analógico - Vacío: rango de 0 a 1000mbar - Válvula seguridad recalibre - Esfera de Ø 80mm. Conexión 1/8" NPT M.	**19800-SV**	604.600.0001	**138,00**
- Vacuómetro digital. Rango 0 a 18.000 micrones. Conexión en T 1/4 SAE. - Apagado automático. - Pantalla retroiluminada.	**REF-VAC**	604.600.0004	**478,00**
Be sure. testo			
- Vacuómetro digital de medición de vacío con conexión BT. - En sistemas de refrigeración y bomba de calor. - Con sensor de presión absoluta sin mantenimiento. - Alarma acústica. Funciona con 2 pilas AA hasta 2.400 hrs.	**0560 5522**	604.600.0006	**324,00**







Mangueras

Descripción	MODELO	CÓDIGO	Precio EUROS
REFCO			
- Juego de 3 mangueras de carga. Conexión 1/4" SAE. Longitud 900mm. Presión de trabajo 60 bar.	**CCL-36**	605.600.0001	**56,70**
- Juego de 3 mangueras de carga. Conexión 1/4" SAE. Longitud 1500mm. Presión de trabajo 60 bar.	**CCL-60**	605.600.0002	**68,70**
- Juego de 3 mangueras de carga. Conexión 1/4" SAE. Longitud 900mm. Norma SAE J2196.	**CCL-36 -J2196**	605.600.0003	**80,40**
- Juego de 3 mangueras de carga. Conexión 1/4" SAE. Longitud 1500mm. Norma SAE J2196.	**CCL-60 -J2196**	605.600.0004	**109,00**
- Manguera de carga amarilla. Conexión 1/4" SAE. Longitud 1500mm. Norma SAE J2196.	**CL-60-J2196**	605.600.0005	**33,10**
- Junta de manguera de goma 1/4".	**P-509/100**	605.600.0006	**2,70**
- Junta de manguera 3/8"	**P-510/100**	605.600.0007	**2,20**
- Junta de manguera Teflón 1/4".	**P-509-T/100**	605.600.0008	**1,70**
- Juntas de manguera 5/16" para R-410a (1 bolsa con 10 juntas)	**G19516**	999.600.0028	**12,20**



WIGAM

Serie "HD" HEAVY DUTY con refuerzo externo andidesgaste (Sae J2196 - Sae J2788)			
Juego 3 mangueras 1500 mm, conexiones H 1/4"	**3HDSA/4-4/60**	605.600.0044	**139,00**
Juego 3 mangueras 1500 mm, conexiones H 5/16"	**3HDA/5-5/60**	605.600.0045	**143,00**
Serie "HD" HEAVY DUTY con válvula INTERMEDIA o válvula FINAL			
Juego 3 mangueras 1500 mm con válvula final, conexiones H 1/4"	**3V/HDSS/4-4/60**	605.600.0046	**165,00**
Juego 3 mangueras 1500 mm con válvula final, conexiones H 5/16"	**3V/HDSS/5-5/60**	605.600.0047	**265,00**
Juego 3 mangueras 1500 mm con válvula intermedia, conexiones H 1/4"	**3HDSA/4-4/56V4**	605.600.0048	**194,00**
Juego 3 mangueras 1500 mm con válvula intermedia, conexiones H 5/16"	**3HDSA/5-5/56V4**	605.600.0049	**196,00**



Mangueras de carga INOXIDABLE para R744 - CO_2			
Juego 3 mangueras INOXIDABLE 1500 mm, presión máxima de trabajo 200 bar	**3COSS/4-4/60**	605.600.0050	**204,00**

Herramientas para Tubería

VÁLVULAS Y CONEXIONES

Válvulas de Obús

Conexión	MODELO	CÓDIGO	Precio EUROS
1/4" SAE X 1/4" SAE	**OB 1**	610.600.0020	**2,90**
1/4" SAE X 1/4" ODS	**OB 5**	610.600.0021	**2,60**
1/4" SAE X 1/8" GAS	**OB 2**	610.600.0022	**3,20**
1/4" SAE X Tubo 1/4"	**BOBTUB-40**	610.600.0023	**4,10**
1/4" SAE X Tubo 1/4"	**AVX-4**	610.600.0008	**4,30**





Mecanismo Obús

Mecanismo interno de la válvula de obús	610.600.0024	**2,80**



Pisa Obús

Lengüeta percutora para obuses	610.600.0025	**0,70**



Cambia-Obús

Descripción	MODELO	CÓDIGO	Precio EUROS
Destornillador quita obús incluye 6 obús + 2 llaves	**A32000**	610.600.0015	**30,00**
Desmonatdor sin pérdida de carga 1/4 SAE	**EW3900**	610.600.0016	**115,00**
Desmonatdor sin pérdida de carga 5/16 SAE	**EW3900/05**	590.600.0017	**93,90**
Estuche 2 desmontadores sin pérdida de carga 1/4 + 5/16"	**91498**	610.600.0032	**132,00**




Conexiones Rápidas

Conexión	MODELO	CÓDIGO	Precio EUROS
1/4 SAE M-H RECTO + CODO	**18C**	610.600.0011	**80,80**
1/4 SAE M-H RECTO	**16C**	610.600.0012	**54,40**
5/16 SAE M-H RECTO	**26C**	610.600.0013	**55,60**
1/4 SAE M-H CODO	**17C**	610.600.0014	**91,80**
5/16 SAE M-H CODO	**27C**	610.600.0031	**63,10**
5/16 SAE M-H CODO	**LOCK-VALVE**	306.600.0002	**48,60**
1/4 SAE M-H CODO	**LOCK-VALVE**	306.600.0003	**48,60**





VAL. ALTA PRESIÓN R744	**LOCK-VALVE CO_2**	306.600.0043	**59,50**



Conexión Rápida Automoción

Conexión	MODELO	CÓDIGO	Precio EUROS
Válvula toma de baja	**CA-1523**	610.600.0009	**45,50**
Válvula toma de alta	**CA-1522**	610.600.0010	**45,50**



Válvulas de Pincho

Conexión	MODELO	CÓDIGO	Precio EUROS
1/2 y 5/8	**BPV-21**	610.600.0028	**16,20**
1/4, 5/16 y 3/8	**BPV-31**	610.600.0029	**11,20**



Válvulas de Intervención

Conexión	MODELO	CÓDIGO	Precio EUROS
3/16"	**LT 3G**	610.600.0001	**4,10**
5/16"	**LT 5G**	610.600.0002	**4,10**
3/8"	**LT 6G**	610.600.0003	**4,30**
1/2"	**LT 8G**	610.600.0004	**4,10**

Las válvulas serie LT son rápidas y seguras para carga, descarga y verificación de líneas.
La válvula sella en 3 puntos: conicidad de la aguja, sello y tapa.
Sello elástico especial que elimina problema de fugas.
El funcionamiento de la válvula se realiza incorporando la válvula giratoria de control CV (ver a continuación)
(Hasta fin de stock)

Válvulas Giratorias de Control

Conexión	MODELO	CÓDIGO	Precio EUROS
2 tomas 1/4" SAE	**CV-2G**	610.600.0018	**22,90**
1 toma 1/4" SAE	**CV-3G**	610.600.0019	**30,10**

La válvula giratoria de control CV se ajusta la válvula LT, gira en cualquier posición, se puede quitar y volver a usar.
El modelo CV 3G dispone de una contratuerca roscada con el eje de la válvula para evitar el pistoneo de la válvula cuando está bajo presión.
(Hasta fin de stock)

Herramientas Universales

Cortatubos

Descripción	MODELO	CÓDIGO	Precio EUROS
- Cortatubos Miniatura para tubos 1/8" a 5/8"	**T-TC-1050**	611.600.0001	**45,70**
- Cortatubos 1/8" a 1 1/8" con ruedas de recambio	**T-TC-1000**	611.600.0002	**56,60**
- Cortatubos	**T-174F**	611.600.0003	**60,10**
- Cortatubos tamaño reducido, de 1/8" a 3/4"	**227 FA**	611.600.0004	**46,50**
- Cortatubos de 1/8" a 1 5/8" con ruedas recambio y escariador	**312 FC**	611.600.0006	**84,00**
- Cortatubos de ajuste rápido de 3/8" a 2 5/8" con escariador retractil.	**206 FB**	611.600.0007	**155,00**



ROTHENBERGER

- Cortatubos miniatura 1/4"-7/8"	**Mini 722**	611.600.0008	**21,70**
- Cortatubos con diseño ergonómico del cuerpo y con un radio de trabajo muy pequeño 1/8 - 1-1/8"	**Mini Max 728**	611.600.0009	**27,40**
- Cortatubos con cuchilla escaridado retráctil y avance de la cuchilla por sistema telescópico. 1/4 - 1-3/8"	**Telescopico 735**	611.600.0010	**52,00**



Mastercool® "World Class Quality"

- Cortatubos MINI para 3 a 16mm (1/8-5/8") - Diámetro ext.tubo (1/8 a 1/2" Nominal)	**MINI ***	611.600.0011	**16,10**
- Cortatubos MIDI para 4 a 28mm (3/8-1 1/8") - Diámetro ext.tubo (1/4 a 1" Nominal)	**MIDI ***	611.600.0012	**24,20**
- Cortatubos Reforzado para 6 a 40mm (1/4- 1 5/8") - Diámetro ext.tubo (1/4 a 1 1/2" Nominal)	**REFORZADO ***	611.600.0013	**41,90**

* Hasta finalización de stock.



Doblatubos

- Doblatubos P/Tuberías 3/8"	**T-364 FHA 06**	611.600.0014	**151,00**
- Doblatubos P/Tuberías 1/2"	**T-364 FHA 08**	611.600.0015	**199,00**
- Doblatubos P/Tuberías 5/8"	**T-364 FHA 10**	611.600.0016	**278,00**
- Doblatubos P/Tuberías 3/4"	**T-364 FHA 12**	611.600.0017	**330,00**
- Juego de 5 muelles doblatubos para curvar tuberías de cobre de 1/4, 3/8, 1/2, 5/8 y 3/4	**200 F**	611.600.0213	**46,40**



ROTHENBERGER

- Doblatubos para curvado hasta 180º. 1/4 - 5/16 - 3/8"	**Minibend**	611.600.0024	**51,80**
- Doblatubos para curvar tubos de cobre 3/8 - 1/2 - 5/8 - 3/4 - 7/8"	**Maxibender**	611.600.0025	**350,00**



Herramientas Universales

Llaves de Carraca

Descripción	MODELO	CÓDIGO	Precio EUROS
LLave de Carraca Inversora 1/4", 3/16", 3/8", 5/16"	**122**	611.600.0155	**10,10**
	T-127 C*	611.600.0045	**27,20**
Llave de carraca BELZER con cambio de sentido en un extremo con doble cuadradillo de 1/4" y 3/16", y en el otro extremo cuadradillos fijos de 5/16", 3/8" y 1/2".	**R 6950**	611.600.0046	**57,90**

*Hasta finalización de stock





Escariadores

Descripción	MODELO	CÓDIGO	Precio EUROS
- Escariador 3/16" a 1 1/2"	**T-208F**	611.600.0026	**31,30**



ROTHENBERGER

- Escariador de bolsillo.	**Unigrat**	611.600.0027	**32,70**
- Escariador cilíndrico 3/16" - 1-1/2".	**T-780F**	611.600.0028	**17,50**



Mochila textil con ruedas

Novedad

- Portaherramientas de gran capacidad con doble utilización, mochila o trolley. Tejido espeso y resistente. Múltiples compartimentos de acceso rápido: Compartimento principal de gran abertura con 2 bolsillos internos y porta-herramientas interno móvil, 2 compartimentos externos con cremallera y 2 bolsillos laterales con correa ajustable para herramientas largas.Mango telescópico integrado con empuñadura superior ergonómica y resistente, ruedas montadas en eje metálico y con rodamientos de bolas. Visible en la oscuridad gracias a su banda reflectora. Parte trasera acolchada para máximo confort. Correas acolchadas regulables, ocultables para uso como trolly. Carga máxima 15 Kg. Medidas interior 450 x 350 x 200 mm. Medidas exterior 500 x 420 x 250 mm.	**382653**	611.600.0261	**144,00**



Tenaza Corta Capilar

- Tenaza / Pinza Cortacapilar	**CPT-1/20950000**	611.600.0042	**21,30**



Mordaza de Presión

Mordaza de Presión	**VISEGRIP**	611.600.0043	**60,40**
Mordaza de Presión / Pinzatubos	**GRIP**	611.600.0044	**18,20**



Cuchillas para Cortatubos/Escariadores

Cuchilla de repuesto para cortatubos TC 1050	**32633**	611.600.0037	**19,20**
Cuchilla de repuesto para cortatubos TC 1000, TC 1020 y 312 FB.	**75015**	611.600.0038	**11,50**
Cuchilla de repuesto para cortatubos 206 FB	**74761**	611.600.0039	**21,70**
Cuchillas de repuesto para escariador Unigrat	**R2.165200**	611.600.0041	**22,90**



Herramientas Universales

Abocardadores

Descripción	MODELO	CÓDIGO	Precio EUROS
- Abocardador 3/16" a 5/8"	**T-525 F**	611.600.0050	**127,00**
- Abocardador 1/8" a 3/4" (+ adaptadores)	**T-275 FS**	611.600.0051	**357,00**



WIGAM

Kit abocardador / ensanchador (1/8" a 3/4")	**W275L**	611.600.0166	**96,30**



Abocardador excéntrico de carraca con nuevo cuerpo de aluminio ligero.	**W850-AVIO**	611.600.0179	**325,00**

Desde 1/4 hasta 3/4.

- Aleación ligera, peso 1.030 gramos.
- Posibilidad de trabajar con carraca manual o con destornillador eléctrico.
- Dispositivo de frenado para el tubo de cobre y sistema de desconexión rápida de la barra.







Abocardador excéntrico de carraca 1/4, 5/16, 3/8, 1/2, 5/8 y 3/4.	**W810A**	611.600.0197	**190,00**



ROTHENBERGER

- Abocinador-expandidor en acabado cromado para el bastidor y cromado duro para todos los útiles. Capacidad en tubo de cobre recocido: collarín cónico a 45º Ø 1/8" a 3/4" OD. Herramienta de abocinar Ø 3/16" a 3/4" OD. Conjunto combinado destinado a la realización de uniones a 45º y abocinado en tubos frigoristas. Incluye estuche de plástico con matriz y bastidor. Peso 2'11 Kg.	**250620**	611.600.0260	**176,00**





Novedad

Mastercool®

- Abocardador. 3/16, 1/4, 5/16, 3/8, 1/2 y 5/8" diam ext tubo.	**70052 ***	611.600.0058	**97,50**
- Herramienta Hidráulica expandidora y abocinadora	**71700 ***	611.600.0059	**515,00**

* Hasta finalización de stock.





Sistema Spin Expansionador Y Abocardador Para Taladro

Descripción	Para Tuberías	MODELO	CÓDIGO	Precio EUROS
Juego de puntas para abocardar acoplables a máquina taladradora	SET ABOCARDADOR 8004030 1/4 3/8 1/2 y 5/8	**F SPIN 100**	611.600.0164	**161,00**
Juego de puntas para ensanchar acoplables a máquina taladradora	SET EXPANDIDOR 8004034 1/4 3/8 1/2 y 5/8	**S SPIN 500**	611.600.0165	**158,00**



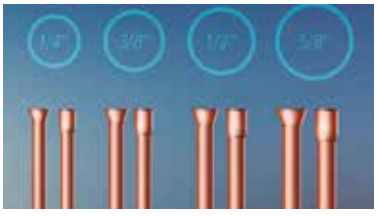



Herramientas Universales

Repuesto Cabeza Expandidora

Descripción	MODELO	CÓDIGO	Precio EUROS
Maletín- Juego de ensanchadores compuesto por tenaza expandidora y 7 cabezas para tubo de 3/8" a 1 1/8" incluye estuche metálico.	**TE6**	611.600.0061	**1.110,00**
Repuesto Cabeza Expandidora 3/8"	**H-06**	611.600.0062	**127,00**
Repuesto Cabeza Expandidora 1/2"	**H-08**	611.600.0063	**143,00**
Repuesto Cabeza Expandidora 5/8"	**H-10**	611.600.0064	**146,00**
Repuesto Cabeza Expandidora 3/4"	**H-12**	611.600.0065	**151,00**
Repuesto Cabeza Expandidora 7/8"	**H-14**	611.600.0066	**146,00**
Repuesto Cabeza Expandidora 1"	**H-16**	611.600.0067	**195,00**
Repuesto Cabeza Expandidora 1-1/8"	**H-18**	611.600.0068	**149,00**
Repuesto Cabeza Expandidora 1-3/8"	**H-22**	611.600.0069	**272,00**
Repuesto Cabeza Expandidora 1-5/8"	**H-26**	611.600.0070	**276,00**



Ensanchadores

Juego de ensanchadores de golpe para tubos de 1/4",3/8",1/2" y 5/8".	**193 S**	611.600.0060	**40,90**



Peine de Aletas

Peine enderezador de aletas de acero universal.	**14402**	611.600.0071	**23,50**
- Peine aletas combi mariposa	**2245**	611.600.0072	**24,50**



Espejo de Bolsillo para inspección

Telescópico	**GM-3**	611.600.0074	**10,60**
Telescópico, flexible y con luz	**FLM-1**	611.600.0075	**30,30**
Telescópico y con luz. Gran tamaño.	**FLT-2M**	611.600.0145	**25,30**



Maletín Portaherramientas

Maletín con carro	**804412C**	611.600.0076	**403,00**
Maletín con carro	**805413C**	611.600.0077	**556,00**



Tijera Electricista

MODELO	CÓDIGO	Precio EUROS
T 645	611.600.0081	**39,40**



Herramienta Estandar

Juego de carraca completo "MANNESMANN".	**2055 SL**	611.600.0047	**171,00**



Alicates

De corte diagonal	**A 605**	611.600.0078	**41,50**
De boca redonda	**A 604**	611.600.0079	**41,50**
Universal	**A 618**	611.600.0080	**41,50**



Aflojatodo

Aceite de engrase. Desoxidante lubricante. Aerosol 400 ml.	**FLODUR NSF**	550.600.0076	**13,60**



Herramientas Universales

Linterna

Descripción	MODELO	CÓDIGO	Precio EUROS
Linterna	**27LED**	611.600.0083	**33,40**



Navaja

Descripción	CÓDIGO	Precio EUROS
Navaja	**611.600.0084**	**26,30**



Martillos

Descripción Ø x L (mm)	MODELO	CÓDIGO	Precio EUROS
Peña	**196515**	611.600.0087	**22,80**
Bola	**M 004**	611.600.0088	**36,90**



Llave

Descripción	MODELO	CÓDIGO	Precio EUROS
Llave de cabina	**191990**	611.600.0085	**36,40**
Llave Dinamométrica AIRCON (Rothenberger)	**AIRCON**	611.600.0086	**289,00**





Actuador Magnético

Descripción Ø x L (mm)	MODELO	CÓDIGO	Precio EUROS
Para núcleos de Ø 18 mm	**RA-SVOM-18**	611.600.0097	**57,00**



Destornilladores Estrella

Descripción Ø x L (mm)	MODELO	CÓDIGO	Precio EUROS
1 x 80	**DE 210**	611.600.0095	**10,00**
2 x 100	**DE 220**	611.600.0096	**12,00**

Nota: "L" es la longitud del vástago.



Destornilladores Planos

Descripción Ø x L (mm)	MODELO	CÓDIGO	Precio EUROS
3 x 100	**DP 34**	611.600.0089	**7,40**
4 x100	**DP 44**	611.600.0090	**9,10**
5,5 x 125	**DP 55**	611.600.0091	**12,20**
6,5 x 150	**DP 66**	611.600.0092	**15,20**
8 x 175	**DP 87**	611.600.0093	**20,00**
4 x 110	**BUSCAPOLO**	611.600.0094	**5,50**

Nota: "L" es la longitud del vástago.



WIGAM

Pinza Voltiamperimétrica

Descripción	MODELO	CÓDIGO	Precio EUROS
Para equipos inverter. Puntas de alta calidad, medición de corriente AC hasta 600A. Circuito óhnmico, diodo, continuidad, capacidad, frecuencia protectota hasta 600V AC/DC rms.	**W 9001**	640.600.0132	**211,00**



Fieldpiece

Pinza Voltiamperimétrica

Descripción	MODELO	CÓDIGO	Precio EUROS
AC DC / 400 amps AC / Temperatura F/C 40 Mega Ohm / 0,01 resolución Continuidad / Test Diodo / Indicador batería	**SC-260**	640.600.0079	**310,00**



Equipos de Soldadura

Equipos de Soldadura Oxi-Butano

Descripción	MODELO	CÓDIGO	Precio EUROS
SUPPLYGAS®			
- Equipo de soldar. - 2 botellas: 1 de oxígeno 400 litros y otra de butano 0,5kg - Equipo de manómetros, mangueras y boquilla.	**ESF400**	612.600.0001	**556,00**
- Equipo de soldar. - 2 botellas: 1 de oxígeno 1000 litros y otra de butano 2,8kg - Equipo de manómetros, mangueras y boquilla.	**ESF1000**	612.600.0002	**800,00**
- Equipo de soldar. - 2 botellas: 1 oxígeno 1000 litros y otra de acetileno 1kg	**ESF 1000 AD**	612.600.0003	**1.467,00**
- Soplete soldar	**SB-19**	612.600.0004	**182,00**



Accesorios

- Manguera Bitubo Oxigeno/Butano 6x6 2,5 mts	**FGR 2,5 M**	612.600.0005	**31,50**
- Manguera 50 bar 3 mts ALTA PRESION	**MG0103003**	612.600.0006	**46,90**
- Válvula antillama Oxigeno Soplete 9/16" D.	**188-R**	612.600.0007	**45,30**
- Válvula antillama Gas Soplete 9/16" I.	**188-L**	612.600.0008	**45,30**
- Boquilla soldar 1390-2N Butano	**1390-2N**	612.600.0009	**8,80**
- Boquilla soldar 1390-3N Butano	**1390-3N**	612.600.0010	**8,80**
- Boquilla soldar 1390-4N Butano	**1390-4N**	612.600.0011	**9,50**
- Boquilla soldar 1390-3AC Acetileno	**1390-3AC**	612.600.0012	**9,50**
- Boquilla soldar 1390-5AC Acetileno	**1390-5AC**	612.600.0013	**9,50**
- Regulador Oxígeno	**101-0X**	612.600.0014	**242,00**
- Regulador Nitrógeno 50 Bar 1/4" SAE	**JET**	612.600.0015	**272,00**
- Regulador de nitrógeno 50 bar. Manguera de pruebas de 3 metros con racores 1/4" SAE. - 3 juntas entrada regulador y maleta de transporte de 37 x 31 x 14 cm. AS0508019A	**CPN 503**	612.600.0053	**345,00**



Castolin			
- Soplete. 4 horas de funcionamiento ininterrumpido.	**Turbo Lite**	612.600.0016	**429,00**
- Mango completo	**716 06/09**	612.600.0017	**235,33**
- Lanza soldadura	**2-HA**	612.600.0018	**73,53**



ROTHENBERGER			
- Kit Soplete + 2 botellas Gas Mapp + Bolsa portaherramientas	**PRO-FIRE**	612.600.0115	**181,00**
- Carga de gas para equipos de soldadura STK1 y Turbo Lite. Metano 2.000ºC. Acetileno-Propano, Propileno 4h autonomía.	**MAPP/PRO**	612.600.0027	**30,30**

Novedad



Equipos de Soldadura

Descripción	MODELO	CÓDIGO	Precio EUROS
Carrito pequeño	**HTKOX**	612.600.0040	**262,00**



Descripción	MODELO	CÓDIGO	Precio EUROS
Harris-Oxygen	**HTKOXC**	612.600.0043	**49,00**



Descripción	MODELO	CÓDIGO	Precio EUROS
Harris-Propan-Mix	**HTKLPC**	612.600.0044	**32,90**



Descripción	MODELO	CÓDIGO	Precio EUROS
Adaptador botella europea a soplete conex. americana	**HTKADAPTOR**	612.600.0045	**23,30**



Descripción	MODELO	CÓDIGO	Precio EUROS
Soplete	**HSLT604HD**	612.600.0042	**115,00**



Equipos de Soldadura

Descripción	MODELO	CÓDIGO	Precio EUROS
Maletin (Soplete+2Cargas Propan-Mix)	**HTK**	612.600.0041	**208,00**



Novedad

Descripción	MODELO	CÓDIGO	Precio EUROS
Regulador para Pruebas de Presión 55bar	**601HVAC**	612.600.0110	**210,00**



Novedad

Descripción	MODELO	CÓDIGO	Precio EUROS
Blister, Soplete 105B con Mezclador, tubo y 5 boquillas Propano (Mangueras 3,2mm)	**SET 105BLP**	612.600.0111	**221,00**
Blister, Soplete 105B con Mezclador, tubo y 5 boquillas Acetileno (Mangueras 3,2mm)	**SET 105BAC**	612.600.0112	**221,00**



Novedad

Descripción	MODELO	CÓDIGO	Precio EUROS
Kit Incluyendo Reguladores 601, FBA, Manguera, Soplete, Mezclador, 3 Boquillas Propano	**KIT 15-5LP_EASY1**	612.600.0113	**542,00**
Kit Incluyendo Reguladores 601,FBA, Manguera, Soplete, Mezclador, 3 Boquillas Acetileno	**KIT 15-5AC_EASY1**	612.600.0114	**542,00**



PROFESSIONAL TOOLS... SUPERIOR RESULTS™

HARRIS se traduce Como:

- SEGURIDAD
- FIABILIDAD
- AHORRO
- ERGONOMÍA
- RESPONSABILIDAD CON EL MEDIO AMBIENTE

eco™ SMART

BORIC ACID FREE FLUX













YouTube

HARRIS
A LINCOLN ELECTRIC COMPANY

LINCOLN ELECTRIC IBERIA S.L.
C / ARQ. RICARD GIRALT S/N NAVE 6, 17600 FIGUERES (GIRONA), ESPAÑA
TEL+ 34 972 67 88 26, FAX + 34 972 50 51 43
HARRISEURO@HARRISEURO.COM, WWW.HARRISPRODUCTSGROUP.COM

Bombas de Vacío

ROBINAIR

Descripción	MODELO	CÓDIGO	Precio EUROS
Bomba de vacío adecuada para R32 y NH3 Dos etapas, vacío de 15 micrones, capacidad 128 L/min. Motor de 500W, voltaje 240V / 50Hz, conexión 1/4 y 3/8 SAE Carga de aceite 500ml., cable de alimentación de 1'8 m. Dimensiones: 335 x 140 x 255 mm., peso: 10'2 Kg.	**RA 15501 A-E-A2L**	620.600.0036	**498,00**
Con interruptor de selección de voltaje 110V-230V Dos etapas, vacío de 15 micrones, capacidad 84 L/min. Motor de 450W, voltaje 120-240V / 50Hz, conexión 1/4 y 3/8 SAECarga de aceite 450ml., cable de alimentación de 1'8 m. Dimensiones: 335 x 140 x 255 mm., peso: 9'5 Kg.	**RA 15301 A-E**	620.600.0031	**401,00**



ROTHENBERGER

- Bomba de vacío de 2 etapas. - Velocidad de bomba: 1,8 CFM / 50l/min. 7,5 kg. - 230V/50Hz. - Conexión estándar: 1/4" SAE sin adaptador. - Capacidad de aceite: 180 ml. - Manómetro Ø80mm controla el aceite. - Válvula para gas estabilizador. - Filtro especial-reduce neblina del aceite. - Vacuómetro integrado.	**ROAIRVAC***	620.600.0012	**385,00**
- Válida para refrigerantes clase A1, A2 y CO2 subcrítico (R744) - R134a, R410A, R32, R1234y… - Capacidad del sistema <24kW. - Caudal: 42 l/m. 2,5 m^3/h. 2 niveles de vacío, vacío final 15 micrones. - Alimentación: 230V 50/60Hz. - Conexión 1/4", con adaptador 5/16"M SAE 3/8"M SAE. - Capacidad aceite 250 ml. Peso 10,1 Kg.	**ROAIRVAC 1.5 R32**	620.600.0050	**437,00**
- Bomba de vacío doble efecto para CFC, HFC, HCFC y refrigerantes de clase A1 A2 (R32 y R1234yf) - Tensión: 230 V. - Equipada con vacuómetro y solenoide anti retorno. - Caudal de 10,2 m^3/h. - Carga de aceite: 0'58 litros. - Peso: 11'4 Kgs.	**ROAIRVAC R 32 - 6.0**	620.600.0026	**868,00**







* Hasta finalización de stock.

INFICON

Referencia: 700-100-P10 Dos etapas, vacío de 15 micrones, capacidad 142 L/min. Motor de 1/2HP-AC con protección térmica, doble voltaje 115V-230V Carga de aceite 370 ml, peso 10'9 Kg.	**QS 5**	620.600.0028	**574,00**



Aceite para Bombas de Vacío

ENVASES	TIPO	CÓDIGO	Precio EUROS	
0,95 Lts.	**RA13203**	540.600.0001	**11,80**	*
1 Lt.	**CHEMOIL-500**	620.502.0001	**57,60**	*
1 Lt.	**AV-30**	620.600.0008	**26,80**	*

ENVASES	TIPO	CÓDIGO	Precio EUROS	
3,78 Lts.	**P903-0601S**	620.502.0002	**56,00**	*
5 Lts.	**AV-30**	620.600.0009	**19,30**	**

* Precio por envase. ** Precio por litro.

Bombas de Vacío / Kit de vacío y carga

WIGAM

Bombas de vacío de doble efecto con vacuómetro y solenoide (Válidas para R32)

Descripción	MODELO	CÓDIGO	Precio EUROS
2 Etapas. Alimentación: 220-240/1/50-60. Potencia instalada: 150W Caudal: 42 l/m – 2,52 m³/h. Vacío final: 15 Micrones – 2 x 10^{-2} mbar Peso y Dimensiones: 5,6 kgs – 255 x 105 x 202 mm. Conexiones: 1/4"–5/16"–3/8". Carga de aceite: 150cc	**WP3DE/V**	620.600.0041	**418,00**
2 Etapas. Alimentación: 220-240/1/50-60. Potencia instalada: 368W Caudal: 128 l/m – 7,7 m³/h. Vacío final: 15 Micrones – 2 x 10^{-2} mbar Peso y Dimensiones: 12,4 kgs – 338 x 138 x 244 mm. Conexiones: 1/4"–5/16"–3/8". Carga de aceite: 325cc	**WP8DE/V**	620.600.0046	**589,00**
Alimentación: 220-240/1/50-60. Caudal: 180 l/m – 10,8 m³/h. Vacío final: 7,5 Micrones – 1 x 10^{-2} - 0,01 mbar Peso y Dimensiones: 12,4 kgs – 338 x 138 x 244 mm. Conexiones: 1/4"–5/16"–3/8".	**RS9D/EV**	620.600.0042	**1.316,00**
ALTO VACÍO, doble efecto, con solenoide y doble entrada 1/4-5/16-3/8 Para HCFC, HFC y HFO (incluído R32). Caudal: 230 l/m (13'8 m³/h) Nivel de vacío final: 15 micrones (1x10_{-2} mbar) Potencia instalada 750 w (1 HP). Peso 18 Kgs.	**WP14DE**	620.600.0062	**716,00**






Bombas de vacío R290-R600a-NH_3 (amoníaco)

Descripción	MODELO	CÓDIGO	Precio EUROS
- Bomba de vacío doble efecto con motor ATEX, para R290 - R600a - Caudal 46 l/m (10,8 m³/h) - Vacío final 1 x 10^{-2} - 0,01 Mbar - 7,5 Micrones	**RS3D/EX**	620.600.0043	**1.822,00**
- Bomba de vacío doble efecto DOBLE entrada 1/4" Sae - Caudal 250 l/m (15 m³/h) - Vacío final 1 x 10^{-2} - 0,01 Mbar - 7,5 Micrones	**RS15-NH3**	620.600.0044	**2.920,00**




Kit de vacío y carga ATEX

Herramienta para R290-R600a

Descripción	MODELO	CÓDIGO	Precio EUROS
Kit de vacío y carga equipado con bomba de vacío normativa ATEX, en cumplimiento de las más estrictas medidas de seguridad para trabajar con hidrocarburos y refrigerantes inflamables, clasificación A2L / A3. Kit compuesto de: • Bomba doble efecto con racor rígido giratorio H 3/8" en aspiración. • Analizador de pistón de 4 vías con manómetros Ø 80 mm, glicerina. • Balanza capacidad 5 kg, resolución 1 g. • 2 tubos flexibles 1500 mm + 2 válvulas Lock Valve. • 1 tubo de descarga de vapor de 5 m • 2 soportes para envases de R290 y R600a • Baúl de transporte en plástico.	**K-EX46D/D6-ATEX**	620.600.0045	**2.589,00**



Pinza perforadora

Descripción	MODELO	CÓDIGO	Precio EUROS
La pinza perforadora permite el acceso inmediato a cualquier tubo de carga de un sistema de refrigeración. Una vez perforado el tubo es posible el vacío y la carga del sistema. Imprescindible para trabajar en sistemas con hidrocarburos e inflamables.	**PT-109**	611.600.0192	**130,00**



Equipos de Recuperación / Reciclaje

WIGAM

Equipos de recuperación (Válidos para R32)

Descripción	MODELO	CÓDIGO	Precio EUROS
- Capacidad de recuperación fase vapor 16 kgs/h - Capacidad de recuperación fase líquida 132 kgs/h - Capacidad de recuperación Push Pull 378 kgs/h	**EASYREC-1**	621.600.0037	**1.486,00**
- Capacidad de recuperación fase vapor 32 kgs/h - Capacidad de recuperación fase líquida 198 kgs/h - Capacidad de recuperación Push Pull 570 kgs/h	**EASYREC-2**	621.600.0051	**2.155,00**



- Válidos para todos los refrigerantes, incluído el R32
- Compresor de pistón en seco
- Potencia 550 W (Easyrec-1) ó 750 W (Easyrec-2)
- Incorpora presostato de alta (38,5 bar)
- Incorpora presostato de BAJA, que desconecta el equipo una vez finalizada la recuperación del refrigerante, lo que evita los problemas de averías en el compresor de la unidad al trabajar en ausencia de refrigerante.
- Dispositivo de evacuación automática que permite cambiar facilmente el tipo de refrigerante

Equipos de recuperación & reciclaje (Válidos para R32)

Descripción	MODELO	CÓDIGO	Precio EUROS
- Capacidad de recuperación fase vapor 16 kgs/h - Capacidad de recuperación fase líquida 132 kgs/h - Capacidad de reciclaje fase líquida 18 kgs/h - Capacidad de recuperación Push Pull 378 kgs/h	**EASYREC-1R**	621.600.0009	**2.459,00**
- Capacidad de recuperación fase vapor 32 kgs/h - Capacidad de recuperación fase líquida 198 kgs/h - Capacidad de reciclaje fase líquida 36 kgs/h - Capacidad de recuperación Push Pull 570 kgs/h	**EASYREC-2R**	621.600.0052	**3.007,00**



- Válidos para todos los refrigerantes, incluído el R32
- Sistema de destilación con control del flujo de refrigerante líquido que permite la separación del aceite/aditivos hasta 900 cc de altísima eficacia.
- Elevado intercambio térmico que permite optimizar el procedimiento de destilación.
- Compresor de pistón en seco
- Potencia 550 W (Easyrec-1R) ó 750 W (Easyrec-2R)
- Incorpora presostato de alta (38,5 bar)
- Incorpora presostato de BAJA, que desconecta el equipo una vez finalizada la recuperación del refrigerante, lo que evita los problemas de averías en el compresor de la unidad al trabajar en ausencia de refrigerante.
- Dispositivo de evacuación automática que permite cambiar facilmente el tipo de refrigerante.

Equipo de recuperación & reciclaje "ALTA CAPACIDAD"

Descripción	MODELO	CÓDIGO	Precio EUROS
- Válidos para todos los refrigerantes, incluído el R32 - Sistema de destilación con control del flujo de refrigerante líquido que permite la separación del aceite/aditivos de altísima eficacia. - Elevado intercambio térmico que permite optimizar el procedimiento de destilación Capacacidad reciclaje en vapor, 60 kgs/h Capacacidad función Push-Pull, 660 kgs/h - Compresor lubricado con aceite - Potencia 1800 w - Incorpora presostato de alta (7 bar) - Incorpora presostato de BAJA, que desconecta el equipo una vez finalizada la recuperación del refrigerante, lo que evita los problemas de averías en el compresor de la unidad al trabajar en ausencia de refrigerante. - Dispositivo de evacuación automática que permite cambiar facilmente el tipo de refrigerante.	**EASYREC-HP**	621.600.0053	**6.931,00**



Bombas de carga de aceite y trasvase de refrigerante

Descripción	MODELO	CÓDIGO	Precio EUROS
- **Bomba ELECTRICA de trasvase de aceite** - Caudal 4 l/m - Potencia 180 w - Presión máxima de trabajo 20 bar	**ETO-4**	620.600.0039	**702,00**
- **Bomba de trasvase para refrigerante (necesita motor 71/4F-M)** - Caudal 3-4 l/m - Presión máxima de trabajo 15 Bar	**MF4/KK**	611.600.0190	**1.905,00**
- **Motor eléctrico para bomba de trasvase de refrigerante** - Potencia del motor 350 w	**71/4F-M**	611.600.0191	**554,00**



Equipos de Recuperación

Descripción	MODELO	CÓDIGO	Precio EUROS
Appion			
- Equipo portátil para recuperación (Push-Pull) - Más pequeña y ligera que otras máquinas. - G5 Twin= 24 lbs y otras máquinas 30-37 lbs. - Alta presión estática del ventilador 600CFM. - Recupera el refrigerante en estado líquido o vapor. - Caja de arranque con 2 pistones. - Diseñada para trabajar con R-410a.	**G5 TWIN APPION**	621.600.0001	**1.933,00**
PROMAX			
- Equipo Portátil para recuperación (Push-Pull) - Utiliza bombas sin aceite Push-Pull manual. - Hasta 90 kg/h en fase líquida y 9kg/h en vapor. - CFC (R-12..)y HFC (R-404A, R-410A..) Y A2L. - Peso: 11 kg. - Presostatos de seguridad.	**MINIMAX E**	621.600.0002	**1.695,00**
- Equipo portátil para recuperación (Push-Pull) - Utiliza bombas sin aceite CFC, HFC y HCFC (R-410A)	**RG5 410A E**	621.600.0003	**1.985,00**
- Extraer y reutilización o eliminación (HCFC) y HFC. Con filtro integral.	**RG 3000E**	621.600.0004	**2.569,00**
- Kit:limpia y recicla refrigerante para cualquier recuperadora. Separador de aceite.	**CLK-1**	621.600.0005	**343,00**
INFICON			
Equipo de recuperación para CFCs, HCFCs y HFCs de uso común incluyendo mezcla como R410A, 12, 22, 134a, 404, 407C, 500, 502 y otros refrigerantes Clase III, IV y V Voltaje 230V, 50 Hz, 10A. Cable de alimentación desmontable de 1'8 m. Compresor de doble pistón sin aceite de 1HP, incluye filtro deshidratador Manómetros protegidos de gran tamaño para la presión de succión y del tanque Purgas automáticas sin necesidad de cambiar las mangueras Funda neutralizadora de sonido moldeada por soplado Dimensiones 424 x 233 x 360mm, peso 13'5 Kg., correa para el hombro.	**VORTEX DUAL**	621.600.0035	**1.738,00**
Mastercool "World Class Quality"			
- Recuperadora de refrigerantes TWIN TURBO - Compresor de pistón doble+sistema de enfriamiento por un ventilador y condensador.	**69300-220 ***	621.600.0007	**2.110,00**
- Envase de recuperación - Válvula de servicio con doble toma para fase líquido y fase de vapor. Se incluye válvula de seguridad.	**27 Kg**	621.600.0021	**235,00**
	61 Kg	621.600.0022	**380,00**

* Hasta finalización de stock.













Detector de Fugas

Detector de Fugas-Spray

Descripción	MODELO	CÓDIGO	Precio EUROS
Detector de Fugas-Spray	**P902-1432**	630.600.0001	**17,00**



Espuma Buscafugas Aerosol

Descripción	MODELO	CÓDIGO	Precio EUROS
Proporciona rápida y fácil detección de fuga de gas. No produce obstrucciones. No es corrosivo.	**CALORIE**	630.600.0002	**16,10**
Espuma detectora de fugas de gas y aire comprimido. Aerosol 400 ml.	**AIR GASLEAK**	550.600.0077	**13,60**



Detector de Fugas U/V Amarillo

Descripción	MODELO	CÓDIGO	Precio EUROS
Blister de 12 Cartuchos. 12pcs. Cartuchos de 7,5ml.	**BRILLIANT**	630.600.0003	**60,60**



Sellador de Fugas para Sistemas de a/c y refrigeración

Descripción	MODELO	CÓDIGO	Precio EUROS
Bombona Aerosol de 30ml.	**EXTREME**	630.600.0015	**58,60**



Gafas y Linterna

Descripción	MODELO	CÓDIGO	Precio EUROS
Gafas y Linterna MASTERCOOL	**53517-UV**	630.600.0005	**83,90**



Mastercool® "World Class Quality"

Descripción	MODELO	CÓDIGO	Precio EUROS
- "RAPTOR" Detector de fugas electrónico - 3 niveles de sensibilidad (5 niveles de detección). - Detecta fugas mínimas desde 1/10 oz (3 gramos/año) - Indicador de carga de batería. - Función RESET. - Incluye estuche de transporte.	**56100 ***	631.600.0039	**356,00**



* Hasta finalización de stock.

Detector de Fugas

Novedad *

Descripción	MODELO	CÓDIGO	Precio EUROS
- Detector de fugas para todos los refrigerantes halogenados (CFC, HFC, HCFC). TIF - Temperatura de funcionamiento: -20ºC a 52ºC. - Sensibilidad final <7 gr/yr.	**TIF RX-1A**	631.600.0002	**390,00**
- Para todos los refrigerantes halogenados incluido el (R32). Sensibilidad <3gr./año. - Maletín duro, incluye cargador de batería. Teclado táctil. Longitud sensor 40 cms. - Certificados SAE J2913 / SAE J2791 / E-35422 / EN 14624. CE aprobado.	**ATP ZX-1A**	631.600.0004	**802,00**
- Gases refrigerantes (R-22, R-134a, R-404A, R-410A, R-507 y R-438A y todos los CFC, HCFC y HFC en sistemas de refrigeración) - Dispone de 5 LED´s como indicador de nivel de fuga y alarma acústica. Incluye maletín, cabezal de sensor y protocolo de calibración.	**TESTO 316-3**	631.600.0007	**538,00**
- Detector de fugas.Set 1 para sistemas de refrigeración con CFC, HCFC, HFC, H2. TESTO - Alimentador, auriculares y maletín. - Alarma visual y acústica. - Tª funcionamiento de -20ºC a +50ºC.	**TESTO 316-4**	631.600.0008	**858,00**
Kit de repuesto de la boquilla del sensor para detectores TIF, XP-1A y TIF RX-1A	**TIF XP-2**	631.600.0005	**176,00**
Sensor NH3 (Amoniaco) para TESTO 316-4	**0554 3181**	631.600.0009	**322,00**
Sensor para el resto de refrigerantes (CFC, HCFC, HFC, H2.) para TESTO 316-4	**0554 3180**	631.600.0010	**217,00**
Certificado de verificación para detector de fugas TESTO 316-3 y TESTO 316-4. Test de verificación a 5 gr/año de acuerdo EN 14624/2012.	**250520 0316**	631.600.0051	**197,00**
- Detector de fugas electrónico para R744 (**CO_2**) - Sensibilidad inferior a 50 ppm. - Duración del sensor: 1 año aprox. - Calentamiento: de 25 a 90 segundos. - Reset 5 segundos o más según cocentración de refrigerante. - Calibración automática.	**ELD-D**	422.600.0001	**1.829,00**
- Detector de fugas electrónico halogenado, válido también para R32. - Sensibilidad (2 niveles): inferior a 3 gramos/año. - Duración del sensor: 30 horas aprox. - Calentamiento: inferior a 2 - Función auto-apagado.	**ELD-H**	631.600.0045	**412,00**
- Sensibilidad 10 ppm (metano) - Duración sensor > 500 horas - Alimentación 4 pilas alcalinas AA (Duración 30 h.continuas) - Tiempo de calentamiento / autocalibración < 10 segundos - Longitud de la sonda 43 cm. - Certificado por MSHA (USA) - Para gases combustibles (R290, R600a, NH3...)	**D540***	631.600.0040	**662,00**
Certificado ATEX Zona 2 (ATEX II 3G Ex nA IIA T3 Gc). Autocalibrable con bajo mantenimiento. Sensibilidad inferior a 50 ppm (propano, isobutano y metano). Gases detectados: propano, metano, iso-butano, gas natural, acetona, hexano, acetileno, benzeno, butano, etanol, oxido de etileno, benzina, hidrógeno, disolventes industriales, metanol, nafta, etc. Dim. 310 x 210 x 80 mm. Peso 90 gr. Duración sensor >1 año (uso normal). Calentamiento de 25 a 90 segundos. Alimentación 2x 1.5V 'AA'. Duración batería 11 horas. Sonda de 30 cms.	**ELD-C-EX**	631.600.0064	**661,00** *
Batería recargable con ión de litio. Duración batería 6 horas continuas. Válido para todos los refrigerantes tradicionales, los refrigerantes A2L como el R32 y los refrigerantes A3-Hidrocarburos como el R290. Tecnología Semiconductor, sensor de diodo caliente. Varios niveles de sensibilidad, máxima 3 g/año. Calibración automática. Calentamiento <60 segundos. Tiempo de respuesta <3 segundos. Conformidad CE n. 1516 2007. Longitud sonda 38 cm.	**VOYAGER**	631.600.0063	**515,00** *



- Disponible Certificado de Calibración Opcional para modelos ELD-H y VOYAGER.
- * Modelo D540 hasta finalización de stock.

Detector de Fugas

INFICON



Detector de fugas electrónico para CO_2 (R-744)

Sensibilidad mínima	Controles	Duración Batería	Certificaciones	MODELO	CÓDIGO	Precio EUROS
5 gramos/año	Alimentación: on/off Sensibilidad: alta/baja	6,5 horas	Marca CE de seguridad en equipos de potencia y EMC	**D-TEK CO2***	631.600.0022	**1.048,00**

Incluye: Celda de infrarrojos, pilas NiMH recargables, filtros de repuesto, adaptador 230V (ac) con cable de 1,8 m., adaptador 12V (ac) con toma de mechero y maletín de plástico para transporte.
* Hasta finalización de stock.



Descripción	MODELO	CÓDIGO	Precio EUROS
Sensibilidad: 0.03 oz./año (1 gramo/año) Batería de Litio recargable USB duración aprox. 10 horas. El detector puede utilizarse mientras la batería se está cargando. Dispone de cargador de pared (AC) y de coche (DC). Incluye sensor de infrarojos, filtros de repuesto, sonda extralarga (38 cms.), auriculares y estuche de transporte.	**D-TEK Stratus**	631.600.0047	**1.818,00**

VÁLIDO PARA: R22, R32, R134a, R404a, R407c, R410a, R422b, R448a, R449a, R452a, R452b, R507 (AZ50), R1234yf, CO2 (requiere sensor de CO2), NH3, SF6 y más...



Detecta R22, R134a, R404a, R410a, R507 (AZ-50), R32, HFO1234yf y todos los CFC, HCFC, HFC y HFO. Sensibilidad mínima 7 gramos/año, sensibilidad por EN14624 (R134a) 2 gramos/año Botón multifunción para encendido y selección de sensibilidad alta y baja. No necesita ajustes, ya que la función de compensación automática, controla continuamente y compensa cualquier cambio en el «ruido» de fondo. Temperatura de funcionamiento -20 a 50 °C (-4 a 122 °F) Funciona con 2 baterías alcalinas de tamaño "D", duración aproximada 16 h. Longitud del sensor 38 cms. Peso 70 gramos.	**TEK-Mate**	631.600.0027	**427,00**

Certificaciónes: EN 14624:2012, marca CE para seguridad y EMC



Detecta R22 R134a, R404a, R410a, R507 (AZ-50), R32, HFO1234yf y todos los CFC, HCFC, HFC y HFO. Sensibilidad mínima 3 gramos/año, sensibilidad por EN14624 (R134a) 1 gramo/año. La celda de infrarrojos no se desgasta con el tiempo, de manera que la respuesta sigue siendo consistente y precisa. Duración del sensor 1.000 h. Temperatura de funcionamiento -20 a 50 °C (-4 a 122 °F). Funciona con 2 baterías ecológicas NiMH recargables, duración aproximada 6,5 h. La pila de NiMH es ecológica, lo que significa que no sufrirá daños por corrosión. Incluye filtros de repuesto, cargador de pared, cargador de 12V para coche y estuche de plástico duro. Longitud del sensor 38 cms. Peso 540 gramos.	**D-TEK-Select***	631.600.0025	**1.077,00**

Certificaciónes: EN 14624:2012, marca CE para seguridad y EMC
* Hasta finalización de stock.



Descripción	MODELO	CÓDIGO	Precio EUROS
Kit de filtro para TEK-Mate	**705-600-G1**	631.600.0042	**46,50**
Sensor de repuesto para TEK-Mate	**703-020-G1**	631.600.0030	**125,00**
Sensor Infrarrojos para D-TEK	**712-701-G1**	631.600.0032	**224,00**

Fuga Calibrada TEK-Chek



Descripción	MODELO	CÓDIGO	Precio EUROS
Permite verificar fácilmente el correcto funcionamiento del detector antes de la búsqueda de fugas en la instalación frigorífica. Regulable de 5 a 9 gr/año.	**703-080-G10**	630.600.0016	**193,00**

Detector de Fugas

INFICON

Novedad

Detector electrónico de fugas de refrigerante

Descripción	Referencia	MODELO	CÓDIGO	Precio EUROS
- Nueva batería de ion de litio de carga rápida (3h). Duración batería ~10h. - El detector puede utilizarse durante la carga. Sensor con la mayor vida útil del sector y fácil sustitución. 4 niveles de sensibilidad: baja, media, alta y super. - Incluye filtros de repuesto. Modos de puesta a cero automática o manual. - Sensibilidad mínima 1 gr/año. - Detecta todos los CFC, HCFC, HFC, HFO y mezclas (incluidos los A2L).R22, R32, R134a, R404a, R407c, R410a, R422b, R448a, R449a, R452a, R452b, R507 (AZ50), R1234yf, CO_2 (requiere CO_2 sensor), amoníaco, SF6, y más. - Detecta CO_2 utilizando el sensor opcional de CO_2. - Peso 440 grs. Longitud de sonda estándar 43 cms. - Certificaciones CE, EN14624:2012, Certificado A2L.	721.202.G11	**D-TEK-3**	631.600.0065	**975,00**

Detector de fugas electrónico para CO_2 (R-744)

Descripción	Referencia	MODELO	CÓDIGO	Precio EUROS
- Características análogas al detector D-TEK-3. - Sensibilidad mínima 2 gr/año. Diseño ergonómico. - Detecta dióxido de carbono (R744) y todos los CFC, HCFC, HFC, HFO y mezclas (incluidos los A2L) utilizando el sensor de refrigerantes opcional de fácil intercambio. - El filtro hidrofóbico del detector de fugas de refrigerante de CO_2 Inficon permite que el aire y los refrigerantes pasen mientras filtra agua, suciedad y aceite para garantizar que el sensor permanezca limpio. - Sonda extralarga opcional para áreas de difícil acceso. - Certificaciones CE, SAEJ2791, SAEJ2913, EN14624:2012, Certificación A2L	721.204.G11	**D-TEK-3 CO_2**	631.600.0066	**1.162,00**

Tensión de entrada: 5 V (dc) ±5%
Corriente de entrada: - 1 Un ±5%
Período de calentamiento: 45-90 segundos
Temperatura de funcionamiento: -20°C a 50°C
Temperatura de almacenamiento: -20°C a 60°C
Temperatura de carga: 0°C a 45°C
Humedad Máximo de RH NC del 95%



Sensores

Descripción	Referencia	CÓDIGO	Precio EUROS
Para CFC, HCFC, HFC, HFO y mezclas (incluidos los A2L)	724-701-G1	631.600.0067	**248,00**
Para dióxido de carbono (CO_2) R-744	724-701-G2	631.600.0068	**485,00**





INFICON
Des outils fiables

Realice su trabajo de mantenimiento con confianza.

INFICON ofrece una extensa gama de herramientas de calidad, durabilidad y precisión para climatización, refrigeración y calefacción. Vea nuestro catálogo en www.inficonservicetools-europe.com

D-TEK Stratus™
Detector portable de fugas de refrigerante

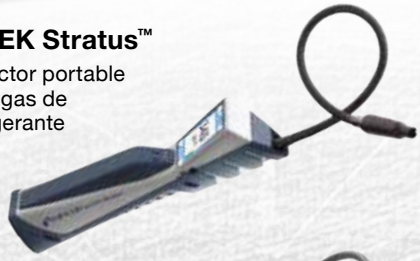

D-TEK® Select
Detector de fugas de refrigerante



TEK-Mate®
Detector de fugas de refrigerante



Whisper®
Detector ultrasónico de fugas



GAS-Mate®
Detector de fugas de gases combustibles



D-TEK® CO_2
Detector de fugas de CO_2





Vortex® Dual
Estación de recuperación de refrigerante



Wey-TEK HD Wireless™
Báscula para refrigerante



Wey-TEK™
Báscula inalámbrica para refrigerante



Pilot® Plus
Medidor de vacío



CO Check®
Detector de monóxido de carbono



QS5
Bomba de vacío



TEK-Check™
Fuga de R134a de referencia

www.inficonservicetools-europe.com

Medidas de la Temperatura, Hr % y Parámetros Electrónicos

Termómetro de Bolsillo

Descripción	MODELO	CÓDIGO	Precio EUROS
Termómetro de de alcohol con funda de plástico. Escala -40ºC a +40ºC (REFCO)	**15139**	640.600.0001	**34,80**
Termómetro de bolsillo digital con funda plástico. Escala de -40ºC a +200ºC (ROBINAIR)	**43240**	640.600.0002	**50,80**
Termómetro digital de bolsillo. Escala -50ºC a +260ºC (ºC/ºF) Alarma programable para baja ó alta temperatura. (ROTHENBERGER)	**DT-1630**	640.600.0003	**49,90**
Rango: -50ºC…+150ºC. (ºC/ºF). Alarma programable. Temperatura de operación: -10ºC…+50ºC. Pilas 1,5V (AAA), duración aprox. 500 horas (TESTO)	**0900 0530**	640.600.0058	**89,50**



Termómetro de Infrarrojos

Descripción	CÓDIGO TESTO	MODELO	CÓDIGO	Precio EUROS
Rango -30 hasta +400 ºC. Precisión +/- 1,5 ºC Láser de 1 haz con óptica 10:1	**0560 8311**	**TESTO 830-T1**	640.600.0074	**134,00**
Rango -30 hasta +500 ºC. Función de alarma / Max / Min 2 punteros láser con óptica 12:1. Precisión +/- 0,5 ºC	**0560 8312**	**TESTO 830-T2**	640.600.0076	**153,00**



Fieldpiece

- Termómetro infrarrojos estilo pistola con guía laser. Rango de temperatura -30ºC a 550ºC. Pantalla retroiluminada azul.	**SIG1**	640.600.0006	**184,00**



TIF

Termohigrómetro de infrarrojos para la medición sin contacto de tª de -50 a 500ºC. Entrada de tª tipo K para medición de tª de contacto de -200 a 1370ºC. Humedad relativa del 10 al 90%. Punto de rocío de -68 a 60ºC y tª del bulbo humedo de -21 a 60ºC. Pantalla de LCD para fácil lectura a distancia.	**TIF 3110**	640.600.0042	**520,00**
Termómetro para la medición de temperatura de contacto (T1 y T2).	**TIF 3310**	640.600.0043	**277,00**



Termohigrómetro Digital

Termohigrómetro digital con pantalla doble, medida de temperatura y humedad relativa interior en una y en la otra temperatura exterior Escalas: interior de -0º a +50 ºC y de 25% a 95 %,exterior de -50º a +70 ºC. Memoria de temp.máx. y min. exterior.	**TERMO HIGROMETRO DIG.**	640.600.0044	**89,90**



Medidas de la Temperatura, Hr %, Presión y Parámetros Electrónicos

sauermann

Equipos portátiles, digitales, con Bluetooth y comunicación a smartphone o Tablet a través de la App… Si-HVACR (gratuita en el App Store).

TERMÓMETRO

Descripción	MODELO	CÓDIGO	Precio EUROS
Termómetro digital con conexión Bluetooth. Aplicación gratuita App Si-HVACR para smartphone. Dos canales de medida. Termopar tipo K. Rango de medida: -200°C a 1300°C. Resolución: 0,1°C. Incluye: 2 sondas termopar tipo cablecillo, estuche de transporte y Certificado de conformidad.	**Si-TT3**	640.600.0196	**254,00**



TERMOHIGRÓMETRO

Descripción	MODELO	CÓDIGO	Precio EUROS
Termohigrómetro digital con conexión Bluetooth. Aplicación gratuita App Si-HVACR para smartphone. Rango de medida: 0 a 100%HR. Cálculo de: punto de rocío y temperatura de bulbo húmedo. Medidas de: humedad absoluta, Entalpía y proporción de mezcla a través de la App. Resolución: 0,1%HR. Incluye: estuche de transporte y Certificado de conformidad.	**Si-HH3**	640.600.0197	**208,00**



TERMÓMETRO DE INFRARROJOS

Descripción	MODELO	CÓDIGO	Precio EUROS
Termómetro de infrarrojos con conexión Bluetooth. Aplicación gratuita App Si-HVACR para smartphone. Rango de medida: -40°C a 500°C. Medida de temperatura ambiente a través de la App. Resolución: 0,1°C. Incluye: estuche de transporte y Certificado de conformidad.	**Si-TI3**	640.600.0198	**138,00**



MANÓMETRO

Descripción	MODELO	CÓDIGO	Precio EUROS
Manómetro digital de presió diferencial con conexión Bluetooth. Aplicación gratuita App Si-HVACR para smartphone. Rango de medida: -150 a +150 hPa. Medida de caudal a través de la App y de velocidad de aire con tubo de Pitot. Unidades: hPa, mbar, mmH2O, inH2O, inHg y psi. Resolución: 0,01hPa. Incluye: 2 tubos de 1m de Ø4x6mm, estuche de transporte y Certificado de conformidad. Suministrado con certificado de ajuste y estuche de transporte.	**Si-PM3**	640.600.0128	**1.899,00**



TERMOANEMÓMETRO DE HÉLICE Ø80mm

Descripción	MODELO	CÓDIGO	Precio EUROS
Termoanemómetro de hélice digital para medida de velocidad de aire con conexión Bluetooth. Aplicación gratuita App Si-HVACR para smartphone. Rango de medida: 0,4 a 30m/s. Medida de caudal a través de la App. Resolución: 0,01m/s y 0,1m/s según rango de medida. Incluye: estuche de transporte y Certificado de conformidad.	**Si-VV3**	640.600.0199	**197,00**



TERMOANEMÓMETRO DE HILO CALIENTE

Descripción	MODELO	CÓDIGO	Precio EUROS
Termoanemómetro de hilo caliente digital para medida de velocidad de aire con conexión Bluetooth. Aplicación gratuita App Si-HVACR para smartphone. Sonda telescópica 80cm graduada. Rango de medida: 0,4 a 30m/s. Medida de caudal a través de la App. Resolución: 0,01m/s y 0,1m/s según rango de medida. Incluye: estuche de transporte y Certificado de conformidad.	**Si-VH3**	640.600.0200	**229,00**



Medidas de la Temperatura, Hr %, Presión y Parámetros Electrónicos

sauermann

Manifold digital con sondas inalámbricas y válvual dual

Características	MODELO	CÓDIGO	Precio EUROS
Capacidad de almacenamiento hasta 124 refrigerantes, incluidos los de bajo potencial de calentamiento global (PGC) y los refrigerantes naturales. Lee la presión de distintos líquidos y gases presentes en los sistemas HVACR, así como la presión de vacío.	**Si-RM3**	600.600.0034	**446,00**



- Mediciones precisas de altas y bajas presiones: mediante dos sondas de presión que indican las temperaturas de condensación/evaporación.
- Cálculos de sobrecalentamiento/subenfriamiento en tiempo real: dos sondas de temperatura llevan a cabo estas mediciones y evitan tener que realizar cálculos manuales.
- Mediciones durante la carga: una segunda conexión permite cargar el sistema, y el núcleo integrado Schrader® evita las fugas.
- Ligero y ergonómico con tan sólo 136 gramos de peso.



- El Si-RM3 también dispone de una aplicación Si-Manifold, que ofrece las siguientes funciones:
- Comunicación por Bluetooth® de bajo consumo hasta 30 m.
- Indicación instantánea en la aplicación Si-Manifold de las temperaturas de condensación/evaporación, del conducto y del ambiente, así como de las mediciones del vacío.
- Registro de datos, prueba de estanqueidad, consignas de presión, función de vacío, etc.
- Exportación de informes en formato PDF, CSV y XML, con posibilidad de envío por email.
- Visualización clara en valores absolutos, tablas y gráficos.
- La configuración se puede guardar y recuperar en una misma ronda de mediciones. Muy útil en intervenciones de más de un día.

Manifold digital con sondas inalámbricas, puente y mangueras

Características	MODELO	CÓDIGO	Precio EUROS
Equipado con cuerpo by-pass de 2 vías y latiguillos con llave.	**Si-RM13**	600.600.0035	**750,00**



- Cuerpo de aluminio anodizado de máxima durabilidad.
- Mediciones durante la carga.

Vacuómetro digital.

Descripción	MODELO	CÓDIGO	Precio EUROS
Medidor de vacío inalámbrico con válvula para descarga de refrigerante.	**Si-RV3**	600.600.0036	**294,00**



- Sensor Pirani® de alta precisión.
- Medición del vacío durante la evacuación.

Aplicación para móvil y tablet todo en uno Si-Manifold

Disponible gratis la App Si-Manifold con capacidad para 124 refrigerantes y visualización en valores absolutos, tablas y gráficos.



Medidas de la Velocidad del Aire, Presión, Humedad y Caudal

sauermann

Novedad

Medidores Portátiles — Balómetro DBM 620

Características	MODELO	CÓDIGO	Precio EUROS	
Caudalímetro de aire electrónico, rangos de medición de 35 a 4250 m³ / h, +/- 2500 Pa, 0,2 a 10 m / s, 0 a 100% HR, -20 a 70 ° C. Unidad de medición de presión Bluetooth extraíble para usar en modo de micromanómetro y anemómetro con diferentes sondas (tubo Pitot, cuchilla Debimo, rejilla de velocidad DBM VMG). Se suministra con base que incluye sonda de temperatura y humedad, unidad de medición de presión, campana de 610x610 mm (2'x2 ') que incluye marco plegable y enderezador de flujo de aire, varillas de marco con vaina, tubo de silicona de 2x80 cm, certificado de calibración y estuche de transporte. La aplicación móvil gratuita SmartKapp está disponible para leer y procesar datos en teléfonos inteligentes o tabletas.	**DBM 620**	640.600.0220	**2.845,00**	
Caudalímetro electrónico, rangos de medición de 35 a 4250 m³ / h, +/- 2500 Pa, 0,2 a 10 m / s, 0 a 100% HR, -20 a 70 ° C. Unidad de medición de presión Bluetooth extraíble para usar en modo de micromanómetro y anemómetro con diferentes sondas (tubo Pitot, cuchilla Debimo, rejilla de velocidad DBM VMG). Se suministra con base que incluye sonda de temperatura y humedad, unidad de medición de presión, campana de 610x610 mm (2'x2 ') que incluye marco plegable y enderezadora de flujo de aire, 720x720mm (2,36'x2,36') / 720x1320mm (2,36'x4,33 ') / Campanas de 420x1520 mm (1,38'x4,99 ') / 1020x1020 mm (3,35'x3,35') con marcos plegables, varillas de marco con vaina, tubo de silicona de 2x80cm, certificado de calibración y estuche de transporte. La aplicación móvil gratuita SmartKapp está disponible para leer y procesar datos en teléfonos inteligentes o tabletas.	**DBM 620C**	640.600.0221	**4.716,00**	
Medidor de flujo de aire electrónico, rangos de medición de 35 a 4250 m³ / h, +/- 2500 Pa, 0,2 a 10 m / s, 0 a 100% HR, -20 a 70 ° C. Unidad de medición de presión Bluetooth extraíble para usar en modo de micromanómetro y anemómetro con diferentes sondas (tubo Pitot, cuchilla Debimo, rejilla de velocidad DBM VMG). **Se suministra sin campana**, con base que incluye sonda de temperatura y humedad, unidad de medición de presión, varillas de bastidor con funda, tubo de silicona de 2x80 cm, certificado de calibración y estuche de transporte. La aplicación móvil gratuita SmartKapp está disponible para leer y procesar datos en teléfonos inteligentes o tabletas.	**DBM 620S**	640.600.0223	**2.412,00**	
Unidad de medición de presión Bluetooth extraíble. Los rangos de medición van desde 35 a 4250 m³ / h, +/- 2500 Pa, 0,2 a 10 m / s. Funciones de micromanómetro y medición de la velocidad / flujo de aire con diferentes sondas (tubo de Pitot, cuchilla Debimo, rejilla de velocidad DBM VMG). Se suministra con 2x80cm de tubo de silicona y certificado de calibración. La aplicación móvil gratuita SmartKapp está disponible para leer y procesar datos en teléfonos inteligentes o tabletas.	**DBM 620A**	640.600.0222	**1.343,00**	

Campanas con Marco

Características	MODELO	CÓDIGO	Precio EUROS
Campana de medición para DBM620 tipo HO-621 con enderezador de flujo de aire para difusor giratorio. Tamaños 610x610mm (2'x2 '). Se suministra con marco y funda plegables.	**HO621**	640.600.0224	**516,00**
Campana de medición para DBM620 tipo HO-622. Tamaños 720x720mm (2,36'x2,36 '). Se suministra con marco y funda plegables.	**HO622**	640.600.0225	**502,00**
Campana de medición para DBM620 tipo HO-623. Tamaños 720x1320mm (2,36'x4,33 '). Se suministra con marco y funda plegables.	**HO623**	640.600.0226	**563,00**
Campana de medición para DBM620 tipo HO-624. Tamaños 420x1520mm (1,38'x4,99 '). Se suministra con marco y funda plegables.	**HO624**	640.600.0227	**542,00**
Campana de medición para DBM620 tipo HO-625. Tamaños 1020x1020 mm (3,35'x3,35 '). Se suministra con marco y funda plegables.	**HO625**	640.600.0228	**570,00**

Accesorios de Medida

Características	MODELO	CÓDIGO	Precio EUROS	
Kit de rejilla de medición de velocidad para DBM620 tipo DBM-VMG. Medición de la velocidad del aire en el techo que sopla. Se suministra con poste telescópico articulado, espaciadores de posicionamiento (5, 15 y 25 cm), tubo de silicona de 2x1m y mochila de transporte.	**DBM-VMG**	640.600.0229	**530,00**	
Trípode telescópico con ruedas tipo DBM T-4. Altura de 1.20 a 4m. Se suministra con estuche de transporte blando. Para DBM620 y Velocity grid DBM-VMG.	**DBMT-4**	640.600.0230	**435,00**	
Kit de bisagras para marco plegable tipo Bisagras DBM. Una parte de los tres tipos de bisagras. Para DBM 620.	**DBM HINGES**	640.600.0231	**89,30**	
Sonda de temperatura y humedad tipo DBM-TH con placa de fijación. Para DBM 620.	**DBM-TH**	640.600.0232	**306,00**	

Campanas sin Marco

Características	MODELO	CÓDIGO	Precio EUROS
Campana de medición para DBM 620 tipo ACC-D3 con enderezador de flujo de aire. Tamaños 610x610mm (2'x2 '). **Se suministra sin marco plegable.**	**ACC-D3**	640.600.0233	**266,00**
Campana de medición para DBM 620 tipo ACC-D5. Tamaños 720x720mm (2,36'x2,36 '). **Se suministra sin marco plegable.**	**ACC-D5**	640.600.0234	**252,00**
Campana de medición para DBM 620 tipo ACC-D6. Tamaños 720x1320mm (2,36'x4,33 '). **Se suministra sin marco plegable.**	**ACC-D6**	640.600.0235	**252,00**
Campana de medición para DBM 620 tipo ACC-D7. Tamaños 420x1520mm (1,38'x4,99 '). **Se suministra sin marco plegable.**	**ACC-D7**	640.600.0236	**252,00**
Campana de medición para DBM 620 tipo ACC-D8. Tamaños 1020x1020 mm (3,35'x3,35 '). **Se suministra sin marco plegable.**	**ACC-D8**	640.600.0237	**252,00**

Accesorios

Características	MODELO	CÓDIGO	Precio EUROS	
Maletín de transporte para DBM 620 con ruedas y asa tipo DBM Trolley.	**DBM TROLLEY**	640.600.0238	**327,00**	
Conjunto de 4 varillas de bastidor con vaina para varillas DBM 620 tipo DBM.	**DBM RODS**	640.600.0239	**131,00**	

sauermann®

GAMA DE INSTRUMENTOS DE MEDICIÓN HVACR DE FÁCIL USO*

Es una cuestión de simplicidad.

Más de 40 años de experiencia en medición



GET IT ON Google Play

Download on the App Store

Pantalla retroiluminada e imán posterior

Valores calculados e informes en la app móvil

Máxima duración y movilidad de la batería

* Seis instrumentos: termómetros Si-TT3 con dos canales y Si-TI3 infrarrojos - termohigrómetro Si-HH3 manómetro digital de presión diferencial Si-PM3 - termo-anemómetros hélice Si-VV3 y Si-VH3 de hilo caliente

www.sauermann.es

Be sure. testo



¡NOVEDAD!

Todo de un vistazo.
En la palma de su mano.

Mediciones rápidas y funcionamiento muy sencillo mediante la gran pantalla gráfica y la conectividad con el smartphone, todo en unos instrumentos compactos y resistentes. Los nuevos analizadores de refrigeración digitales Testo.

www.testo.com

Medidas de la Temperatura, Hr %, Presión y Parámetros Electrónicos

Be sure. testo

Sets Smartprobes



¬ Análisis y envío de los datos medidos mediante la App testo Smart Probes.
¬ Visualización de la evolución de las mediciones mediante indicador gráfico de progreso.

Descripción	MODELO	CÓDIGO	Precio EUROS
Set de refrigeración/AC testo Smart Probes para la puesta en marcha, el mantenimiento y la reparación de sistemas de climatización y refrigeración. Incluye: 2 manómetros de alta presión testo 549i (-1 a 60 bar) 2 termómetros de pinza texto 115i (-40 a +150 ºC) Maletín de transporte grande. Más de 90 refrigerantes memorizados en la App con actualizaciones y nuevos gases. Alcance del Bluetooth® hasta 100 metros.	**0563 0002 20**	640.600.0188	**623,00**







Descripción	MODELO	CÓDIGO	Precio EUROS
Set de climatización y refrigeración/AC Plus (kW) para el cálculo de la potencia frigorífica / calorífica, la puesta en marcha, el mantenimiento y la reparación en sistemas de climatización y refrigeración. Se compone de 2 termómetros 115i (-40 a +150 ºC). 2 termohigrómetros testo 605i Humedad - capacitivo (0 a 100 %HR). 2 manómetros de alta presión testo 549i (Presión -1 a 60 bar). 1 anemómetro testo 405i Hilo caliente (0 a 30 m/s). Maletín de transporte grande. Alcance del Bluetooth® hasta 100 metros. Más de 90 refriterantes memorizados en la App con actualizaciones automáticas. App con menús específicos de recalentamiento y subenfriamiento, recalentamiento objetivo y potencia frigorífica / calorífica.	**250563 0002 41**	640.600.0189	**1.037,00**

Nota: La principal diferencia entre estos dos Sets es que este último incluye 2 termohigrómetros 605i y 1 anemómetro 405i para **el cálculo de la potencia frigorífica / calorífica (kW)**.







¬ Todos incluyen pilas y protocolo de calibración.

Medidas de la Temperatura, Hr %, Presión y Parámetros Electrónicos

Be sure. testo

Sets Smartprobes

Para Smartphones y Tablets

¬ Análisis y envío de los datos medidos mediante la App testo Smart Probes.
¬ Visualización de la evolución de las mediciones mediante indicador gráfico de progreso.

Bluetooth® + App

Descripción	CÓDIGO TESTO	MODELO	CÓDIGO	Precio EUROS	
Termómetro con rango de medición de -50 ... +150 ºC Control rápido y profesional de temperaturas ambiente, así como temperaturas en conductos y salidas de aire	**0560 1905**	**TESTO 905i**	640.600.0099	**167,00**	
Termómetro de pinza para tuberías, diámetro 6 a 35 mm. -40 ... +150 ºC Medición de la temperatura de impulsión y retorno en las instalaciones de calefacción y para el cálculo automático de recalentamiento y subenfriamiento en sistemas de refrigeración. **Alcance del Bluetooth® hasta 100 metros.** **Nuevo diseño del botón de encendido que evita el apagado accidental.**	**0560 2115 02**	**TESTO 115i**	640.600.0186	**146,00**	
Termómetro por Infrarrojos -30 ... +250 ºC. Óptica 10:1 Configuración de la emisividad mediante la lista determinada de materiales en la App. Señalización precisa de la zona de medición gracias al láser de 8 puntos circulares. La App permite hacer una foto del lugar medido en la que aparece el láser indicador de la zona de medición y la temperatura indicada.	**0560 1805**	**TESTO 805i**	640.600.0097	**190,00**	
Termohigrómetro 0 ... 100 %HR y -20 ... +60 ºC Medición de la humedad relativa y la temperatura ambiente en interiores y conductos. Cálculo automático del punto de rocío y la Tª del bulbo húmedo mediante la App. **Sonda inclinable a 45 y 90 grados para mejorar la fijación al conducto.** Imán integrado en la parte trasera. **Alcance del Bluetooth® hasta 100 metros.**	**0560 2605 02**	**TESTO 605i**	640.600.0185	**209,00**	
Manómetro de alta presión. -1 ... 60 bar. Medición de alta y baja presión. Al no requerir mangueras la pérdida de refrigerante es mínima. **Su nueva boquilla a 45º facilita la conexión a la toma del sistema.** **Nuevo diseño del botón de encendido que evita el apagado accidental.** **Alcance del Bluetooth® hasta 100 metros.**	**0560 2549 02**	**TESTO 549i**	640.600.0187	**169,00**	
Manómetro diferencial adaptable, incluye tubos (Ø 4 y 5 mm) -150 ... 150 hPa Medición de la presión del gas y la presión estática. Menú de medición para test de estanqueidad incluyendo notificaciones de alarma. Configuración sencilla y cálculo del caudal volumétrico con tubo Pitot (opcional). Soporte magnético para una sujeción más sencilla.	**0560 1510**	**TESTO 510i**	640.600.0098	**223,00**	
Anemómetro térmico 0 ... 30 m/s y -20 ... +60 ºC Para medir velocidad, temperatura y caudal. Fácil configuración (dimensión y geometría) de la sección transversal del conducto para calcular el caudal volumétrico. Brazo telescópico extensible hasta 400 mm.	**0560 1405**	**TESTO 405i**	640.600.0094	**232,00**	
Anemómetro de molinete 0,4 ... 30 m/s y -20 ... +60 ºC Medición de la velocidad del aire, el caudal volumétrico y la temperatura. Representación del caudal volumétrico de varias salidas para controlar las instalaciones. Configuración muy sencilla de las medidas del conducto (dimensiones y geometría). Lectura cómoda de los valores medidos en smartphone o tablet a través de la App.	**0560 1410**	**TEST 410i**	640.600.0095	**195,00**	

¬ Todos incluyen pilas y protocolo de calibración.

Medidas de la Temperatura, Hr % y Parámetros Electrónicos

Be sure. testo

Medidor de Temperatura y Humedad

Descripción	CÓDIGO TESTO	MODELO	CÓDIGO	Precio EUROS
Medidor de humedad y temperatura ambiente con 2 sondas rango: T-10 a +60ºC sensor NTC HR 0 a 100% sensor tipo K	**0563 6251**	**TESTO 625**	640.600.0015	**390,00**
Instrumento de medición de humedad y temperatura. Incl. Tapa de protección, pilas y protocolo de calibración.	**0560 0610**	**TESTO 610**	640.600.0016	**258,00**
Termohigrómetro con visualización permanente de temperatura y humedad o punto de rocío, valores mín./máx, aviso de pila agotada, LED de alarma de valores límite sobrepasados y elevada exactitud: ±2%RH.	**0560 6082**	**TESTO 608-H2**	640.600.0060	**227,00**

Incluyen pilas y protocolo de calibración.



625



610



608-H2

Accesorios

Descripción	CÓDIGO TESTO	CÓDIGO	Precio EUROS
Empuñadura para sonda acoplable de humedad + cable.	**0430 9725**	640.600.0018	**91,80**
Protector contra suciedad y golpes.	**0516 0221**	640.600.0020	**63,40**
Estuche para instrumento y sondas.	**0516 0210**	640.600.0021	**61,20**

Todos los aparatos se entregan con pilas

Nota general:

Para todos los aparatos de medición **TESTO**, el certificado de calibración no está incluido en el precio de venta. **CONSULTAR**

Anemómetro

Descripción	CÓDIGO TESTO	MODELO	CÓDIGO	Precio EUROS
Anemómetro con sonda telescópica de molinete de 16 mm. integrada (long. Max. 890 mm) Valores max. / min. Iluminación del visualizador rango +0,6 a +40 m/s.	**0560 4160**	**TESTO 416**	640.600.0022	**994,00**
Anemómetro térmico con sonda de velocidad integrada incl. medición de temperatura y empuñadura telescópica (820 mm). Valores de Max. / Min. Iluminación del visualizador, Tecla Hol, rango 0 a +20 m/s y Temperatura -20 a +70 ºC.	**0560 4251**	**TESTO 425**	640.600.0023	**929,00**
Anemómetro con sonda de molinete y sensor de humedad y temperatura. (NTC) incluido. Tapa de protección, pilas y protocolo de calibración	**0560 4102**	**TESTO 410-2**	640.600.0024	**298,00**

Incluyen pilas y protocolo de calibración.



416



425



410-2

Medidas de la Temperatura, Hr % y Parámetros Electrónicos

Be sure. testo

Instrumentos de medida Multifunción

Descripción	CÓDIGO TESTO	MODELO	CÓDIGO	Precio EUROS
Manómetro de presión diferencial y medición de velocidad con tubo de pitot (no incluido). Rango 0… 100 hPa. Incl. Tapa de protección, pilas y protocolo de calibración	**0563 0510**	**TESTO 510**	640.600.0025	**316,00**



Instrumentos de medida Multifunción

Descripción	CÓDIGO TESTO	CÓDIGO	Precio EUROS
Empuñadura por radio para cabezales de sondas acoplables, inc. Adaptador T/P.	**0554 0189**	640.600.0033	**241,00**
Maletín de servicio para equipo básico. 400x310x96mm	**0516 1035**	640.600.0037	**223,00**
Tubo Pitot long. 350 mmm acero inox. Para medir velocidad.	**0635 2145**	640.600.0038	**281,00**
Impresora con conexión IRDA e interface por infrarojos.	**0554 0549**	640.600.0040	**587,00**
Protector contra suciedad y golpes.	**0516 0221**	640.600.0020	**63,40**
Estuche para instrumento y sondas	**0516 0210**	640.600.0021	**61,20**

Termómetro Alarma

Descripción	CÓDIGO TESTO	MODELO	CÓDIGO	Precio EUROS
Instrumento de medición de temp. de 1 canal T/P tipo K., alarma acústica (valores limites) rango -50 a +1000º C conexión de sonda por radio.	**0560 9250**	**TESTO 925**	640.600.0008	**173,00**
Igual a 925 pero con 2 canales.	**0560 9221**	**TESTO 922**	640.600.0009	**240,00**





Accesorios

Descripción	CÓDIGO TESTO	CÓDIGO	Precio EUROS
Sonda de inmersión/ penetración estanca T/P tipo K.	**0602 1293**	640.600.0010	**74,90**
Sonda estanca de superficie estanca T/P tipo K.	**0602 1993**	640.600.0011	**109,00**
Sensor conexión a tubería con velcro hasta Ø 120 mm.	**0628 0020**	640.600.0012	**89,50**
Protector contra suciedad y golpes.	**0516 0222**	640.600.0013	**63,40**



Todos los aparatos de medición TESTO se entregan con pilas y protocolo de calibración.

Instrumentos de Medición

Be sure. testo

Instrumento Testo 440

Descripción	MODELO	CÓDIGO	Precio EUROS
Instrumento de medición testo 440 con menús claramente estructurados para el caudal, IAQ, turbulencia, etc. Con posibilidad de sondas Bluetooth para más comodidad en la medición. El equipo dispone de memoria interna para hasta 7.500 protocolos de medición y puerto USB para la exportación de datos e impresión opcional de los valores medidos.	**0560 4401**	640.600.0160	**579,00**



Testo 440 BT set básico molinete de 100 mm

Descripción	MODELO	CÓDIGO	Precio EUROS
Instrumento para climatización testo 440 con memoria interna y función de exportación de datos. Incluye sonda molinete de 100 mm con sensor temperatura y conexión Bluetooth. Menú de medición, entre otras, para la determinación del caudal volumétrico así como el cálculo del valor medio temporal y puntual. Incluye maletín básico para el testo 440 y 1 sonda.	**0563 4403**	640.600.0161	**1.408,00**



Testo 440 BT set básico de Tª/%Hr

Descripción	MODELO	CÓDIGO	Precio EUROS
Instrumento para climatización testo 440 con memoria interna y función de exportación de datos. Incluye sonda de temperatura y humedad con conexión Bluetooth. Incluye maletín básico para el testo 440 y 1 sonda.	**0563 4404**	640.600.0162	**884,00**



CABEZALES

Cabezal de temperatura y humedad

Descripción	MODELO	CÓDIGO	Precio EUROS
Cabezal de temperatura y humedad. Rangos de medición 0 … 100 %HR y -20 … +70 °C. Exactitud del sensor ±2 %HR para el rango (5 … 90 %HR) y ±0,5°C. Resolución 0,1 %HR y 0,1 °C	**0636 9730**	640.600.0163	**220,00**



Cabezal de CO_2, temperatura y humedad

Descripción	MODELO	CÓDIGO	Precio EUROS
Cabezal de CO_2, temperatura y humedad con cable fijo. Rango de medición 0 … 10000 ppm CO_2, 5 … 95 %HR y -0 … +50 °C. Exactitud ±(50 ppm + 3 % del v.m.) para el rango (0 … 5 000 ppm), ±(100 ppm + 5 % del v.m.) para el rango (5 001 … 10 000 ppm), ±3 %HR para el rango (10 … 35 %HR), ±2 %HR para el rango (35 … 65 %HR), ±3 %HR para el rango (65 … 90 %HR) y ±5 %HR para el resto de rango. ±0,5 °C. Resolución 1 ppm, 0,1 %HR y 0,1 °C.	**0632 1550**	640.600.0164	**990,00**



Cabezal de CO

Descripción	MODELO	CÓDIGO	Precio EUROS
Cabezal de CO. Rango de medición 0 … 500 ppm. Exactitud ±3 ppm para el rango (0 … 30 ppm) y ±10 % del v.m. para el rango (30,1 … 500 ppm). Resolución 0,1 ppm	**0632 1270**	640.600.0165	**661,00**



• Consultar gama de cabezales disponibles.

Cámara Termográfica

Be sure. testo

Con APP para Smartphone y Tablet

Descripción	CÓDIGO TESTO	MODELO	CÓDIGO	Precio EUROS
Cámara termográfica con módulo inalámbrico WLAN, cable USB, fuente de alimentación, batería de iones de litio, software profesional, 3 testo ε-Marker, instrucciones para la puesta en marcha, guía rápida, protocolo de calibración y maletín. Resolución de infrarrojos de 160 x 120 píxeles (con la tecnología testo SuperResolution 320 x 240 píxeles), con testo Thermography App, detección automática de puntos fríos y calientes y testo ε-Assist para el cálculo automático de la emisividad. Cámara digital integrada para tomar una imagen real junto a la termográfica.	**0560 8681**	**TESTO 868**	640.600.0157	**3.575,00**

Descripción
La testo 868 es rápida y sencilla de manejar gracias a su tecnología de cámaras de gama superior. Funciones IFOV warner, testo ε-Assist y testo ScaleAssist que evitan errores de medición y permiten al usuario configurar y utilizar su cámara sin complicaciones.



Aplicaciones
Localización de fugas, reconocimiento de bornes o polos sobrecalentados, detección de puentes térmicos o deficiencias de construcción. Desarrollada especialmente para el uso diario en el sector de la construcción y la industria. La cámara permite trabajar rápidamente y de forma segura para detectar deficiencias en las instalaciones o averías durante el mantenimiento preventivo.

Características
- ¬ Manejo sencillo e intuitivo.
- ¬ **Alta calidad de imagen:** con el detector de 160x120 píxels, la cámara dispone de 19.200 puntos de medición de temperatura. Tecnología SuperResolution (incluida en serie) que permite mediante software cuadruplicar los puntos de medición hasta 76.800.
- ¬ **Elevada sensibilidad térmica**: con una NETD de 100 mK, significa que se visualizan las diferencias de temperatura a partir de 0,10 °C.
- ¬ **Testo Thermography App**: conecte la cámara testo 868 a su smartphone o tablet y úselos como segunda pantalla, control remoto de la cámara o para compartir las termografías, crear informes de medición al momento, y enviarlos por e-mail.
- ¬ **Cámara digital integrada**: para generar una imagen real de forma paralela a la imagen térmica.
- ¬ **Autodetección de puntos fríos/calientes**: se muestran de forma automática en la termografía.
- ¬ **Función testo ScaleAssist**: esta función ajusta automáticamente la escala de temperaturas y la paleta de colores de forma óptima con el fin de crear imágenes térmicas objetivamente comparables y sin errores, por ejemplo, del comportameinto térmico en un edificio.
- ¬ **Función testo ε-Assist**: calcula y ajusta automáticamente la emisividad y la temperatura reflejada para obtener una termografía totalmente correcta y precisa.
- ¬ **Función IFOV warner**: la cámara toma en cuenta la distancia hasta el objeto a medir y el tamaño del mismo y le indica si a esa distancia se puede medir o no, evitando así errores de medición.
- ¬ **Guardado en JPEG**: puede configurar la cámara para guardar las imágenes en formato JPEG. Este formato le permite manejarlas de forma más ágil tras descargarlas al PC.
- ¬ **Software IRSoft**: software para PC, para el tratamiento y análisis posterior de las termografías.



Conectividad
Equipada con módulo WLAN para conectar a dispositivos móviles.
La testo Thermography App para iOS y Android hace posible compartir las termografías, crear informes in situ, enviarlos y guardarlos en línea, además de utilizar el smartphone o la tablet como una segunda pantalla o como mando a distancia.

ATENCIÓN: Software no incluido- para gestionar y analizar las termografías en el PC, es necesario descargarse (de forma gratuita) el software profesional IRSoft desde www.testo.es/descargas.

Instrumentos de Diagnóstico

Kit comprobador de Inverter

Descripción	MODELO	CÓDIGO	Precio EUROS
Módulo comprobador de fases Inverter	**INVERTER CHECK**	640.600.0052	**500,00**



Comprueba las salidas inverter mostrando los dispositivos de salida que no funcionan correctamente o las fases de salida dañadas. Chequea la comunicación serial entre la unidad interior y exterior. Detecta problemas de conexión o fallos de funcionamiento en las placas electrónicas. Resulta de gran utilidad para diagnosticar problemas de inverter.

¡ATENCIÓN!
Antes de comenzar a realizar cualquier test, APAGUE TODAS LAS FUENTES DE ALIMENTACIÓN y espere un MÍNIMO DE 3 MINUTOS para que la tensión del condensador decaiga. Antes de conectar o desconectar cualquier terminal, compruebe que todos los niveles de tensión están a cero.

Este equipo comprobador
- **NO DEBE SER UTILIZADO** en entornos húmedos o mojados
- solo puede ser utilizado por un técnico para ello cualificado
- no está indicado para estar conectado permanentemente
- tiene una tensión máx. de 440 V y una potencia máx. de 1,8 W

OBSERVACIÓN: Las placas inverter de algunos fabricantes llevan un sistema de desconexión de seguridad que detiene el inverter a los pocos segundos si el compresor no está conectado. En esos casos, los seis pilotos luminosos del comprobador de inverter solo se mantendrán encendidos durante unos segundos, pero ya el hecho de que se enciendan los seis pilotos indica que la placa electrónica del inverter está probablemente bien. Realizando un segundo test con el compresor y el comprobador de inverter conectados podrá obtener una segunda confirmación.

Este test consiste en realizar un simple chequeo de las conexiones de datos y no es necesario que se efectúe en un sistema con inverter.
Cuando el sistema está funcionando, se produce un flujo de datos entre la unidad exterior y la unidad interior de la placa electrónica.

1. Para comprobar el flujo de datos, conecte las sondas de datos de color rojo y negro a la terminal de alimentación de la unidad interior.
2. Si el sistema está encendido y en funcionamiento, debería parpadear al menos uno de los dos pilotos luminosos de datos.
   Dependiendo de la marca y del modelo de su sistema, podrán parpadear los dos pilotos o uno solo. Este parpadeo no es simétrico y varía en intensidad y frecuencia en función del tipo y de la cantidad de datos que se transmiten.
3. Si no parpadeara ningún piloto luminoso, debería comprobarse que el cable de conexión no está dañado y que las dos terminales están conectadas correctamente. En este caso, también debe comprobarse que la unidad exterior y la unidad interior están conectadas entre sí por una toma de tierra.

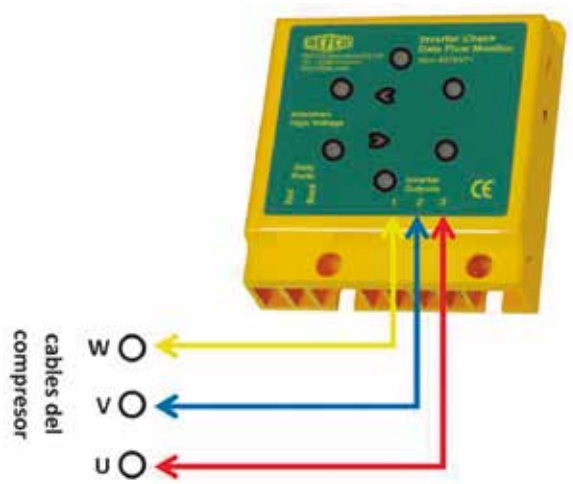

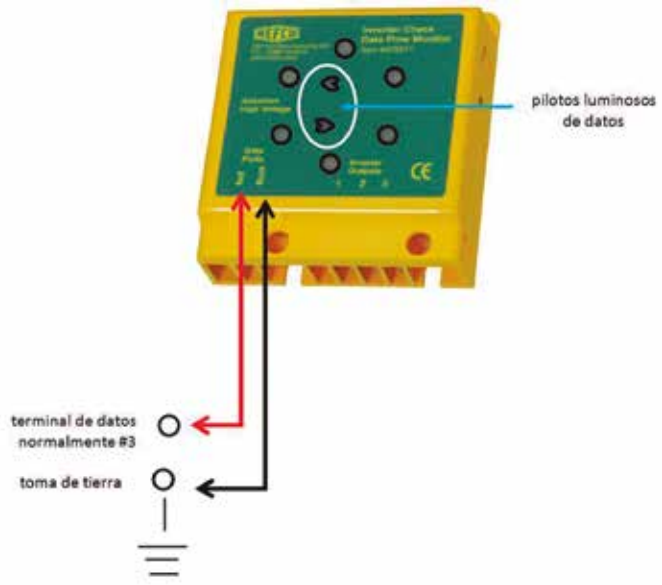

Básculas Electrónicas

WIGAM

Descripción	MODELO	CÓDIGO	Precio EUROS
- Báscula electrónica Programable R744 **[CO2]** hasta 100 kgs. - Resolución: ± 1 g/f hasta 9.999 g (capacidad 30 kg) ± 10 g/f (capacidad 100 kg) - Precisión: ± 5 g/f hasta 30 kg ± 10 g/f >de 30 kg - Alimentación: 230/1/50-60 Hz. Peso 8,5 kgs. - Dimensiones: 460 x 350 x 170 mm, Plataforma 300 x 300 mm. - Temperatura trabajo: 0…+50ºC. Conexiones: 1/4"SAE- 5/16"SAE ç	**EXACTA-MAXI-C02**	640.600.0179	**1.995,00**
• Peso máximo 100 kgs, resolución 5 gramos, precisión 0,5 % del valor. • Unidad de medida kg o lbs/oz. Alimentación eléctrica pila de 9V alcalina. • Función auto-apagado 1,5 minutos. Peso 3,10 kgs.	**PRATIKA-100-05**	640.600.0133	**277,00**





PROMAX

Descripción	MODELO	CÓDIGO	Precio EUROS
- Báscula electrónica portátil con batería. - Capacidad de carga hasta 100 kg /200 libras. - Display con 3 visualizaciones: libras/onzas, libras y kilos - Alimentación pila 9V alcalina. Peso 3,2kg	**ADS 100**	640.600.0046	**421,00**



TIF

Descripción	MODELO	CÓDIGO	Precio EUROS
- Báscula electrónico portátil. - Capacidad de carga hasta 50kg/110 libras. - Display con 3 visualizaciones libras/onzas, libras y kilos.	**TIF 9010 A**	640.600.0047	**453,00**



Fieldpiece

Descripción	MODELO	CÓDIGO	Precio EUROS
Inalámbrica. Resistente al agua. Pesa hasta 114 Kgs. Informe de peso a través de la aplicación móvil "Job Link" Duración batería de plataforma: 200 horas.	**SRS 3**	640.600.0159	**564,00**



REFCO

Descripción	MODELO	CÓDIGO	Precio EUROS
- Báscula electrónica de carga. - Entrada de cable única. - Ligera carcasa sólida de aluminio. - Capacidad de carga hasta 110 Kg.	**REF-METER-OCTA**	640.600.0050	**603,00**
- Módulo de carga automática para todos refrig. - Señal visual y acústica se indica el peso rellenado.	**REF-METER-OCTA-PLUS**	640.600.0051	**300,00**



Mastercool

Descripción	MODELO	CÓDIGO	Precio EUROS
Balanza inalámbrica para carga de refrigerantes Control remoto fácil de guardar en el cuerpo de la plataforma Teclado facilita calibración a cero y sincronización Sensor de peso extremadamente preciso Imán en el control remoto permite colocarlo en superficies metálicas Capacidad: 110 kg Cierre Automático: 20 minutos Temperatura de Operación: de 0 a 49˚C	**98310 ***	640.600.0053	**498,00**



* Hasta finalización de stock.

Oxígeno y Nitrógeno R744-CO_2 / Regulador

Air Liquide creative oxygen

Oxígeno

Descripción	CÓDIGO Carga	Precio EUROS Carga	CÓDIGO Envase	Precio EUROS Envase
B2 OXÍGENO/200 bar	530.510.0000	**55,40**	531.511.0000	**289,00**
B3 OXÍGENO/200 bar	530.510.0001	**70,10**	531.511.0001	**289,00**
B5 OXÍGENO/200 bar	530.510.0002	**89,40**	531.511.0002	**359,00**

Precios válidos solo para Península



Nitrógeno

Descripción	CÓDIGO Carga	Precio EUROS Carga	CÓDIGO Envase	Precio EUROS Envase
B5 NITROGENO/200 bar	530.510.0003	**91,60**	531.511.0003	**337,00**
B7 NITROGENO/200 bar	530.510.0004	**96,20**	531.511.0004	**384,00**
B11 NITROGENO/200 bar	530.510.0005	**119,00**	531.511.0005	**809,00**

Precios válidos solo para Península



WIGAM

Test de presión para CO_2

Descripción	MODELO	CÓDIGO	Precio EUROS
Kit Test presiones para R744 **[CO_2]** Longitud total 1.750 mm. 220 x 240 x 70 mm. 1 kg. Dotado de manómetro de 0-200 bar con indicador de referencia.	**COSS/4-4 60V8/PF80/ N2-K1**	603.600.0124	**325,00**



Regulador para botellas R744 - CO_2

Descripción	MODELO	CÓDIGO	Precio EUROS
• Presión de entrada 220 bar • Presión de salida 0 - 200 bar • Capacidad máxima 60 Nm3/h • Sistema regulación, PISTON • Manómetros de alta y baja presión (0-315 bar)	**AZ200-200**	612.600.0071	**726,00**



Botellas FIBRA DE CARBONO ultraligeras R744 - CO_2

Descripción	MODELO	CÓDIGO	Precio EUROS
Envase FIBRA CARBONO 13 litros cargado R744 - CO_2	**BIC-13-R744**	612.600.0072	**1.043,00**
Envase FIBRA CARBONO 20 litros cargado R744 - CO_2	**BIC-20-R744**	612.600.0073	**1.332,00**

- Ligera y fácil de transportar, de idéntica capacidad y misma presión de servicio (200 bar), es más resistente y 3 veces menos pesada que las botellas actuales gracias a su fabricación en FIBRA DE CARBONO.
- Fabricada con metales ligeros, composite y termoplásticos, que hacen de él un envase RESISTENTE pero BAJO PESO y vida ILIMITADA.
- El interior de ALUMINIO de la botella la hace idónea para el envasado de gases de alta pureza y por supuesto del resto de gases.
- A prueba de golpes, cortes y fuego, la nueva botella cumple con los más altos estándares de calidad y seguridad.



Herramientas de carga para R32, R600a y R290

REFCO

Dispositivo de carga

Descripción	MODELO	CÓDIGO	Precio EUROS
10612-50 Dispositivo de soporte para llenado de líquido y carga de botellas desechables de R600a (Isobutano) en conexión con balanza electrónica 10500-5. Conexión 7/16-28 UNEF	**9885074**	611.600.0193	**172,00**
10612-50 1/4" SAE Dispositivo de soporte para refrigerantes en envases desechables. Conexión 1/4" SAE, 7/16-20 UNF.	**4682781**	611.600.0241	**189,00**



WIGAM

Dispositivo de carga

Descripción	MODELO	CÓDIGO	Precio EUROS
05104049 Soporte + tubo para envase R32	**S/R32**	611.600.0194	**89,00**
05104038 Soprte + tubo 1/4" para envase R600a (Isobutano)	**S/BF**	611.600.0195	**88,30**
05104052 Soporte + tubo 1/4" para envase R290	**S/R290**	611.600.0196	**91,30**



*Para envases:



Capítulo 5, página 34*

Elevadores de carga

WIGAM

Elevador de carga superior con plataforma

Descripción	Medidas plegada (mm)	Peso (Kg)	Medidas bandeja (mm)	Carga Máxima (Kg)	Altura Máxima (m)	MODELO	CÓDIGO	Precio EUROS
Torre telescópica de dos tramos para la elevación mecánica de cargas.	150 x 310 x 1650	23,8	450 x 450	100	4	**WLC-710-450**	611.600.0236	**1.164,00**

¬ Manipulables por un solo operario gracias a su diseño ligero y compacto.

¬ Estructura compacta, compuesta por tres patas estabilizadoras plegables con acabado en pintura negra texturada (Epoxy) con doble tratamiento para su uso en exteriores.

¬ Dispone de una pata telescópica para el ajuste a superficies con distintas alturas o inclinaciones.

¬ Máxima seguridad en el proceso de elevación y descenso de cargas gracias a su cabrestante autofrenable que evita el retroceso y paraliza la carga a la altura deseada.

¬ La construcción de estos elevadores se efectúa con los más avanzados equipos de soldadura que garantizan la máxima seguridad y resistencia, cumpliendo en todo momento con los requerimientos de solidez, maniobrabilidad y ligereza necesarios para la elevación de cargas.

¬ Cable Ø 4 mm (180kg/mm2) DIN 3060

¬ Material Acero S 235 JRH - DIN-10219 - 1:2006

¬ Normativas DIN 15560-27; BGV-D8; DIN 1055; DIN 18800; 2006-42-C



Descripción	Medidas plegada (mm)	Peso (Kg)	Medidas bandeja (mm)	Carga Máxima (Kg)	Altura Máxima (m)	MODELO	CÓDIGO	Precio EUROS
Torre telescópica de dos tramos para la elevación mecánica de cargas.	150 x 310 x 1650	25,2	800 x 400	100	4	**WLC-710-PLAT**	611.600.0235	**1.164,00**

Accesorios

Descripción	MODELO	CÓDIGO	Precio EUROS
Bandeja 800 x 400 mm	**WIGBC-03H**	611.600.0237	**171,00**
Bandeja 450 x 450 mm	**WIGBC-06H**	611.600.0238	**148,00**
Kit 3 calzos	**WIGPS-01**	611.600.0239	**94,00**
Kit 3 ruedas	**WIGR-710**	611.600.0240	**151,00**









Cámaras

Conjuntos Completos: Cámaras + Equipos Frigoríficos

Controles y Soluciones a las Normativas

Paneles / Puertas Frigoríficas

Estanterías y Herrajes

Cortinas

Humidificadores / Deshumidificadores

Accesorios

Cámaras

Conjuntos Completos Cámara+Equipo Frigorífico

Pág. 4-14



Controles y Soluciones Integradas a Normativa de Cámaras

Pág. 15-17



Paneles/ Puertas Frigoríficas

Pág. 18-22



Estanterías y Herrajes/Componentes Cámaras Frigoríficas

Pág. 23-25



Cortinas de Lamas

Pág. 26



Humectación

Pág. 27-35



Deshumectación

Pág. 36



Accesorios

Pág. 37-40



Conjuntos Completos: Cámara / Equipo Frigorífico

COLDKIT

CÁMARAS DESMONTABLES ISARK SIN SUELO, EQUIPO MONOBLOCK

Temperatura Interior 0ºC (Temperatura Positiva)

Dimensiones exteriores (mm)			Volumen Interior m^3	Cámara desmontable ISARK			MODELO INTARCON Monoblock	
Ancho	Fondo	Alto		Cámara	CÓDIGO	Precio EUROS	Pared	Techo
1.770	970	2.030	2,49	**ICP-1/2**	700.700.0001	**3.660,00**	0010	0010
	1.370		3,74	**ICP-2/2**	700.700.0002	**3.987,00**	0010	0010
	1.770		4,98	**ICP-3/2**	700.700.0003	**4.730,00**	0015	0015
	2.170		6,23	**ICP-4/2**	700.700.0004	**5.012,00**	1015	1015
	2.570		7,47	**ICP-5/2**	700.700.0005	**5.283,00**	1026	1015
	2.970		8,72	**ICP-6/2**	700.700.0006	**6.038,00**	1026	1026
	3.370		9,96	**ICP-7/2**	700.700.0007	**6.321,00**	1026	1026
2.170	970		3,12	**ICP-8/2**	700.700.0008	**3.948,00**	0010	0010
	1.370		4,67	**ICP-9/2**	700.700.0009	**4.230,00**	0015	0015
	1.770		6,23	**ICP-10/2**	700.700.0010	**5.002,00**	1015	1015
	2.170		7,78	**ICP-11/2**	700.700.0011	**5.305,00**	1026	1015
	2.570		9,34	**ICP-12/2**	700.700.0012	**5.586,00**	1026	1026
	2.970		10,90	**ICP-13/2**	700.700.0013	**6.368,00**	1026	1026
	3.370		12,45	**ICP-14/2**	700.700.0014	**6.674,00**	1033	1033
2.577	1.370		5,61	**ICP-5,61**	700.700.0015	**4.498,00**	0015	0015
	1.770		7,47	**ICP-16/2**	700.700.0016	**5.305,00**	1026	1015
	2.170		9,34	**ICP-17/2**	700.700.0017	**5.305,00**	1026	1026
	2.570		11,21	**ICP-18/2**	700.700.0018	**5.904,00**	1026	1026
	2.970		13,08	**ICP-19/2**	700.700.0019	**6.710,00**	1033	1033
	3.370		14,94	**ICP-20/2**	700.700.0020	**7.028,00**	1033	1033
2.970	1.370		6,54	**ICP-21/2**	700.700.0021	**5.158,00**	1015	1015
	1.770		8,72	**ICP-22/2**	700.700.0022	**6.038,00**	1026	1026
	2.170		10,90	**ICP-23/2**	700.700.0023	**6.393,00**	1026	1026
	2.570		13,08	**ICP-24/2**	700.700.0024	**6.686,00**	1033	1033
	2.970		15,25	**ICP-25/2**	700.700.0025	**7.566,00**	1033	1033
	3.370		17,43	**ICP-26/2**	700.700.0026	**7.920,00**	2033	2033



Condensador con Ventilador Axial

Pared (Mochila)			Techo		
MODELO	CÓDIGO	Precio EUROS	MODELO	CÓDIGO	Precio EUROS
MCV-NY-0 010	130.117.0372	**1.588,00**	**MCR-NY-0 010**	130.117.0591	**1.712,00**
MCV-NY-0 015	130.117.0410	**1.834,00**	**MCR-NY-0 015**	130.117.0592	**1.958,00**
MCV-NY-1 015	130.117.0389	**2.023,00**	**MCR-NY-1 015**	130.117.0593	**2.085,00**
MCV-NY-1 026	130.117.0380	**2.257,00**	**MCR-NY-1 026**	130.117.0594	**2.542,00**
MCV-NY-1 033	130.117.0411	**2.384,00**	**MCR-NY-1 033**	130.117.0595	**2.870,00**
MCV-NY-2 033	130.117.0361	**2.937,00**	**MCR-NY-2 033**	130.117.0596	**3.263,00**
MCV-NY-2 053	130.117.0412	**3.289,00**	**MCR-NY-2 053**	130.117.0597	**3.866,00**
MCV-NY-3 053	130.117.0413	**3.800,00**	**MCR-NY-2 074**	130.117.0598	**4.280,00**
MCV-NY-3 074	130.117.0363	**4.127,00**			
MCV-NY-3 108	130.117.0309	**4.395,00**			

Condensador con Ventilador Centrífugo

Pared (Mochila)			Techo		
MODELO	CÓDIGO	Precio EUROS	MODELO	CÓDIGO	Precio EUROS
MCV-CY-0 010	130.117.0423	**1.801,00**	**MCR-CY-0 010**	130.117.0449	**1.938,00**
MCV-CY-0 015	130.117.0424	**2.077,00**	**MCR-CY-0 015**	130.117.0450	**2.217,00**
MCV-CY-1 015	130.117.0366	**2.291,00**	**MCR-CY-1 015**	130.117.0235	**2.362,00**
MCV-CY-1 026	130.117.0425	**2.558,00**	**MCR-CY-1 026**	130.117.0451	**2.878,00**
MCV-CY-1 033	130.117.0375	**2.701,00**	**MCR-CY-1 033**	130.117.0316	**3.249,00**
MCV-CY-2 033	130.117.0426	**3.327,00**	**MCR-CY-2 033**	130.117.0452	**3.698,00**
MCV-CY-2 053	130.117.0397	**3.725,00**	**MCR-CY-2 053**	130.117.0453	**4.381,00**
MCV-CY-3 053	130.117.0427	**4.461,00**	**MCR-CY-2 074**	130.117.0454	**4.848,00**
MCV-CY-3 074	130.117.0428	**4.845,00**			
MCV-CY-3 108	130.117.0429	**5.159,00**			

Conjuntos Completos: Cámara / Equipo Frigorífico

COLDKIT

CÁMARAS DESMONTABLES ISARK SIN SUELO, EQUIPO MONOBLOCK

Temperatura Interior 0ºC (Temperatura Positiva)

Dimensiones exteriores (mm)			Volumen Interior m³	Cámara desmontable ISARK			MODELO INTARCON Monoblock	
Ancho	Fondo	Alto		Cámara	CÓDIGO	Precio EUROS	Pared	Techo
1.770	970	2.430	3,01	**ICP-1/2,4**	700.700.0027	**3.987,00**	0010	0010
	1.370		4,51	**ICP-2/2,4**	700.700.0028	**4.281,00**	0015	0015
	1.770		6,01	**ICP-3/2,4**	700.700.0029	**5.087,00**	0015	0015
	2.170		7,51	**ICP-4/2,4**	700.700.0030	**5.390,00**	1026	1015
	2.570		9,01	**ICP-5/2,4**	700.700.0031	**5.696,00**	1026	1026
	2.970		10,51	**ICP-6/2,4**	700.700.0032	**6.503,00**	1026	1026
	3.370		12,01	**ICP-7/2,4**	700.700.0033	**6.811,00**	1026	1026
2.170	970		3,76	**ICP-8/2,4**	700.700.0034	**4.266,00**	0010	0010
	1.370		5,63	**ICP-9/2,4**	700.700.0035	**4.572,00**	0015	0015
	1.770		7,51	**ICP-10/2,4**	700.700.0036	**5.390,00**	1026	1015
	2.170		9,38	**ICP-11/2,4**	700.700.0037	**5.733,00**	1026	1026
	2.570		11,26	**ICP-12/2,4**	700.700.0038	**6.038,00**	1026	1026
	2.970		13,14	**ICP-13/2,4**	700.700.0039	**6.857,00**	1033	1033
	3.370		15,01	**ICP-14/2,4**	700.700.0040	**7.199,00**	1033	1033
2.577	1.370		6,76	**ICP-15/2,4**	700.700.0041	**4.865,00**	1015	1015
	1.770		9,01	**ICP-16/2,4**	700.700.0042	**5.720,00**	1026	1026
	2.170		11,26	**ICP-17/2,4**	700.700.0043	**6.065,00**	1026	1026
	2.570		13,51	**ICP-18/2,4**	700.700.0044	**6.383,00**	1033	1033
	2.970		15,76	**ICP-19/2,4**	700.700.0045	**7.238,00**	1033	1033
	3.370		18,01	**ICP-20/2,4**	700.700.0046	**7.590,00**	2033	2033
2.970	1.370		7,88	**ICP-21/2,4**	700.700.0047	**5.586,00**	1026	1015
	1.770		10,51	**ICP-22/2,4**	700.700.0048	**6.503,00**	1026	1026
	2.170		13,14	**ICP-23/2,4**	700.700.0049	**6.881,00**	1033	1033
	2.570		15,76	**ICP-24/2,4**	700.700.0050	**7.224,00**	1033	1033
	2.970		18,39	**ICP-25/2,4**	700.700.0051	**8.140,00**	2033	2033
	3.370		21,02	**ICP-26/2,4**	700.700.0052	**8.533,00**	2033	2033



Condensador con Ventilador Axial

Pared (Mochila)			Techo		
MODELO	CÓDIGO	Precio EUROS	MODELO	CÓDIGO	Precio EUROS
MCV-NY-0 010	130.117.0372	**1.588,00**	**MCR-NY-0 010**	130.117.0591	**1.712,00**
MCV-NY-0 015	130.117.0410	**1.834,00**	**MCR-NY-0 015**	130.117.0592	**1.958,00**
MCV-NY-1 015	130.117.0389	**2.023,00**	**MCR-NY-1 015**	130.117.0593	**2.085,00**
MCV-NY-1 026	130.117.0380	**2.257,00**	**MCR-NY-1 026**	130.117.0594	**2.542,00**
MCV-NY-1 033	130.117.0411	**2.384,00**	**MCR-NY-1 033**	130.117.0595	**2.870,00**
MCV-NY-2 033	130.117.0361	**2.937,00**	**MCR-NY-2 033**	130.117.0596	**3.263,00**
MCV-NY-2 053	130.117.0412	**3.289,00**	**MCR-NY-2 053**	130.117.0597	**3.866,00**
MCV-NY-3 053	130.117.0413	**3.800,00**	**MCR-NY-2 074**	130.117.0598	**4.280,00**
MCV-NY-3 074	130.117.0363	**4.127,00**			
MCV-NY-3 108	130.117.0309	**4.395,00**			

Condensador con Ventilador Centrífugo

Pared (Mochila)			Techo		
MODELO	CÓDIGO	Precio EUROS	MODELO	CÓDIGO	Precio EUROS
MCV-CY-0 010	130.117.0423	**1.801,00**	**MCR-CY-0 010**	130.117.0449	**1.938,00**
MCV-CY-0 015	130.117.0424	**2.077,00**	**MCR-CY-0 015**	130.117.0450	**2.217,00**
MCV-CY-1 015	130.117.0366	**2.291,00**	**MCR-CY-1 015**	130.117.0235	**2.362,00**
MCV-CY-1 026	130.117.0425	**2.558,00**	**MCR-CY-1 026**	130.117.0451	**2.878,00**
MCV-CY-1 033	130.117.0375	**2.701,00**	**MCR-CY-1 033**	130.117.0316	**3.249,00**
MCV-CY-2 033	130.117.0426	**3.327,00**	**MCR-CY-2 033**	130.117.0452	**3.698,00**
MCV-CY-2 053	130.117.0397	**3.725,00**	**MCR-CY-2 053**	130.117.0453	**4.381,00**
MCV-CY-3 053	130.117.0427	**4.461,00**	**MCR-CY-2 074**	130.117.0454	**4.848,00**
MCV-CY-3 074	130.117.0428	**4.845,00**			
MCV-CY-3 108	130.117.0429	**5.159,00**			

Conjuntos Completos: Cámara / Equipo Frigorífico

COLDKIT

CÁMARAS DESMONTABLES ISARK CON SUELO, EQUIPO MONOBLOCK

Temperatura Interior -20ºC (Temperatura Negativa)

Dimensiones exteriores (mm)			Volumen Interior m³	Cámara desmontable ISARK			MODELO INTARCON Monoblock	
Ancho	Fondo	Alto		Cámara	CÓDIGO	Precio EUROS	Pared	Techo
1.770	970	2.030	2,35	**ICN-1/2**	700.700.0053	**3.997,00**	1026	1026
	1.370		3,52	**ICN-2/2**	700.700.0054	**4.342,00**	1026	1026
	1.770		4,69	**ICN-3/2**	700.700.0055	**5.344,00**	1034	1034
	2.170		5,86	**ICN-4/2**	700.700.0056	**5.720,00**	1034	1034
	2.570		7,03	**ICN-5/2**	700.700.0057	**6.075,00**	2034	2034
	2.970		8,20	**ICN-6/2**	700.700.0058	**7.091,00**	2054	2054
	3.370		9,37	**ICN-7/2**	700.700.0059	**7.456,00**	2054	2054
2.170	970		2,93	**ICN-8/2**	700.700.0060	**4.281,00**	1026	1026
	1.370		4,40	**ICN-9/2**	700.700.0061	**4.670,00**	1026	1034
	1.770		5,86	**ICN-10/2**	700.700.0062	**5.733,00**	1034	1034
	2.170		7,32	**ICN-11/2**	700.700.0063	**6.175,00**	2034	2034
	2.570		8,79	**ICN-12/2**	700.700.0064	**6.553,00**	2054	2054
	3.370		11,72	**ICN-14/2**	700.700.0065	**8.045,00**	2054	2054
2.570	1.370		5,28	**ICN-15/2**	700.700.0066	**4.987,00**	1034	1034
	1.770		7,03	**ICN-16/2**	700.700.0067	**6.124,00**	2034	2034
	2.170		8,79	**ICN-17/2**	700.700.0068	**6.588,00**	2054	2054
	2.570		10,55	**ICN-18/2**	700.700.0069	**7.006,00**	2054	2054
	2.970		12,30	**ICN-19/2**	700.700.0070	**8.116,00**	2074	2054
	3.370		14,06	**ICN-20/2**	700.700.0071	**8.580,00**	2074	2074
2.970	1.370		6,15	**ICN-21/2**	700.700.0072	**5.782,00**	1034	2034
	2.170		10,25	**ICN-23/2**	700.700.0073	**7.077,00**	2054	2054
	2.570		12,30	**ICN-24/2**	700.700.0074	**8.079,00**	2054	2054
	2.970		14,35	**ICN-25/2**	700.700.0075	**9.365,00**	2074	2074
	3.370		16,40	**ICN-26/2**	700.700.0076	**9.900,00**	2074	2074



Condensador con Ventilador Axial

Pared (Mochila)			Techo		
MODELO	CÓDIGO	Precio EUROS	MODELO	CÓDIGO	Precio EUROS
BCV-NG-0 018	130.117.0414	**2.138,00**	**BCR-NG-0 018**	130.117.0443	**2.203,00**
BCV-NG-1 026	130.117.0415	**2.465,00**	**BCR-NG-1 026**	130.117.0444	**2.568,00**
BCV-NG-1 034	130.117.0416	**2.533,00**	**BCR-NG-1 034**	130.117.0445	**2.705,00**
BCV-NG-2 034	130.117.0417	**2.704,00**	**BCR-NG-2 034**	130.117.0446	**3.074,00**
BCV-NG-2 054	130.117.0418	**3.085,00**	**BCR-NG-2 054**	130.117.0447	**3.448,00**
BCV-NG-2 074	130.117.0419	**3.382,00**	**BCR-NG-2 074**	130.117.0448	**3.894,00**
BCV-NG-3 074	130.117.0420	**3.780,00**			
BCV-NG-3 086	130.117.0421	**3.946,00**			
BCV-NG-3 096	130.117.0422	**4.196,00**			

Condensador con Ventilador Centrífugo

Pared (Mochila)			Techo		
MODELO	CÓDIGO	Precio EUROS	MODELO	CÓDIGO	Precio EUROS
BCV-CG-0 018	130.117.0430	**2.386,00**	**BCR-CG-0 018**	130.117.0455	**2.461,00**
BCV-CG-1 026	130.117.0431	**2.748,00**	**BCR-CG-1 026**	130.117.0456	**2.875,00**
BCV-CG-1 034	130.117.0432	**2.811,00**	**BCR-CG-1 034**	130.117.0457	**3.018,00**
BCV-CG-2 034	130.117.0433	**3.116,00**	**BCR-CG-2 034**	130.117.0458	**3.518,00**
BCV-CG-2 054	130.117.0434	**3.505,00**	**BCR-CG-2 054**	130.117.0459	**3.907,00**
BCV-CG-2 074	130.117.0435	**3.804,00**	**BCR-CG-2 074**	130.117.0460	**4.371,00**
BCV-CG-3 074	130.117.0436	**4.405,00**			
BCV-CG-3 086	130.117.0437	**4.576,00**			
BCV-CG-3 096	130.117.0438	**4.835,00**			

- Los modelos monoblock son orientativos
- Conjunto completos:
  - Cámara + Equipo de Refrigeración.
  - (*) Los modelos monoblock son orientativos.
  - Modelo ICN.
- Aplicación:
  - Pequeños espacios. El montaje se realiza desde el interior lo cuál permite su montaje en espacios reducidos.
  - Puede ser reversible.
  - Montada en el lado ancho.
- Material:
  - Aislamiento de poliuretano de 85 mm de espesor acabado en chapa lacada en blanco de calidad alimentaria (También disponible 105 mm).
  - Suelo en resina fenólica con aislamiento de 85 mm de espesor.
  - Puertas de paso libre 1,83x0,70, cerradura con llave y sistema anti-pánico interior, resistencia calefactora, abertura sentido derecha, puede ser reversible.
  - Accesorios y perfiles sanitarios no incluídos.

Equipos compactos Tropicalizados (*)

Conjuntos Completos: Cámara / Equipo Frigorífico

COLDKIT

CÁMARAS DESMONTABLES ISARK CON SUELO, EQUIPO MONOBLOCK

Temperatura Interior -20ºC (Temperatura Negativa)

Dimensiones exteriores (mm)			Volumen Interior m³	Cámara desmontable ISARK			MODELO INTARCON Monoblock	
Ancho	Fondo	Alto		Cámara	CÓDIGO	Precio EUROS	Pared	Techo
1.770	970	2.430	2,86	**ICN1/2,4**	700.700.0077	**4.305,00**	1026	1026
	1.370		4,29	**ICN2/2,4**	700.700.0078	**4.670,00**	1026	1034
	1.770		5,71	**ICN3/2,4**	700.700.0079	**5.720,00**	1034	1034
	2.170		7,14	**ICN4/2,4**	700.700.0080	**6.136,00**	2034	2034
	2.570		8,57	**ICN5/2,4**	700.700.0081	**6.517,00**	2054	2054
	2.970		10,00	**ICN6/2,4**	700.700.0082	**7.566,00**	2054	2054
	3.370		11,42	**ICN7/2,4**	700.700.0083	**7.983,00**	2054	2054
2.170	970		3,57	**ICN8/2,4**	700.700.0084	**4.623,00**	1026	1026
	1.370		5,36	**ICN9/2,4**	700.700.0085	**5.036,00**	1034	1034
	1.770		7,14	**ICN10/2,4**	700.700.0086	**6.136,00**	2034	2034
	2.170		8,92	**ICN11/2,4**	700.700.0087	**6.613,00**	2054	2054
	2.570		10,71	**ICN12/2,4**	700.700.0088	**7.028,00**	2054	2054
	2.970		12,49	**ICN13/2,4**	700.700.0089	**8.140,00**	2074	2054
	3.370		14,28	**ICN14/2,4**	700.700.0090	**8.595,00**	2074	2074
2.570	1.370		6,43	**ICN15/2,4**	700.700.0091	**5.378,00**	2034	2034
	1.770		8,57	**ICN16/2,4**	700.700.0092	**6.564,00**	2054	2054
	2.170		10,71	**ICN17/2,4**	700.700.0093	**7.067,00**	2054	2054
	2.570		12,85	**ICN18/2,4**	700.700.0094	**7.505,00**	2074	2054
	2.970		14,99	**ICN19/2,4**	700.700.0095	**8.665,00**	2074	2074
	3.370		17,13	**ICN20/2,4**	700.700.0096	**9.169,00**	2074	2074
2.970	1.370		7,50	**ICN21/2,4**	700.700.0097	**6.236,00**	2034	2034
	1.770		10,00	**ICN22/2,4**	700.700.0098	**7.581,00**	2054	2054
	2.170		12,49	**ICN23/2,4**	700.700.0099	**8.153,00**	2074	2054
	2.570		14,99	**ICN24/2,4**	700.700.0100	**8.629,00**	2074	2074
	2.970		17,49	**ICN25/2,4**	700.700.0101	**9.961,00**	2074	2074
	3.370		19,99	**ICN26/2,4**	700.700.0102	**10.535,00**	3074	X



Condensador con Ventilador Axial

Pared (Mochila)			Techo		
MODELO	CÓDIGO	Precio EUROS	MODELO	CÓDIGO	Precio EUROS
BCV-NG-0 018	130.117.0414	**2.138,00**	**BCR-NG-0 018**	130.117.0433	**3.116,00**
BCV-NG-1 026	130.117.0415	**2.465,00**	**BCR-NG-1 026**	130.117.0444	**2.568,00**
BCV-NG-1 034	130.117.0416	**2.533,00**	**BCR-NG-1 034**	130.117.0445	**2.705,00**
BCV-NG-2 034	130.117.0417	**2.704,00**	**BCR-NG-2 034**	130.117.0446	**3.074,00**
BCV-NG-2 054	130.117.0418	**3.085,00**	**BCR-NG-2 054**	130.117.0447	**3.448,00**
BCV-NG-2 074	130.117.0419	**3.382,00**	**BCR-NG-2 074**	130.117.0448	**3.894,00**
BCV-NG-3 074	130.117.0420	**3.780,00**			
BCV-NG-3 086	130.117.0421	**3.946,00**			
BCV-NG-3 096	130.117.0422	**4.196,00**			

Condensador con Ventilador Centrífugo

Pared (Mochila)			Techo		
MODELO	CÓDIGO	Precio EUROS	MODELO	CÓDIGO	Precio EUROS
BCV-CG-0 018	130.117.0430	**2.386,00**	**BCR-CG-0 018**	130.117.0455	**2.461,00**
BCV-CG-1 026	130.117.0431	**2.748,00**	**BCR-CG-1 026**	130.117.0456	**2.875,00**
BCV-CG-1 034	130.117.0432	**2.811,00**	**BCR-CG-1 034**	130.117.0457	**3.018,00**
BCV-CG-2 034	130.117.0433	**3.116,00**	**BCR-CG-2 034**	130.117.0458	**3.518,00**
BCV-CG-2 054	130.117.0434	**3.505,00**	**BCR-CG-2 054**	130.117.0459	**3.907,00**
BCV-CG-2 074	130.117.0435	**3.804,00**	**BCR-CG-2 074**	130.117.0460	**4.371,00**
BCV-CG-3 074	130.117.0436	**4.405,00**			
BCV-CG-3 086	130.117.0437	**4.576,00**			
BCV-CG-3 096	130.117.0438	**4.835,00**			

- Los modelos monoblock son orientativos
- Conjunto completos:
  - Cámara + Equipo de Refrigeración.
  - (*) Los modelos monoblock son orientativos.
  - Modelo ICN.
- Aplicación:
  - Pequeños espacios. El montaje se realiza desde el interior lo cuál permite su montaje en espacios reducidos.
  - Puede ser reversible.
  - Montada en el lado ancho.
- Material:
  - Aislamiento de poliuretano de 85 mm de espesor acabado en chapa lacada en blanco de calidad alimentaria. (También disponible 105 mm).
  - Suelo en resina fenólica con aislamiento de 85 mm de espesor.
  - Puertas de paso libre 1,90x0,80, cerradura con llave y sistema anti-pánico interior, resistencia calefactora, abertura sentido derecha, puede ser reversible.
  - Accesorios y perfiles sanitarios no incluídos.

Equipos compactos Tropicalizados (*)

Opciones de Accesorios

COLDKIT

Dimensiones Cámara (mm)					Perfiles Sanitarios				
Interiores			Exteriores		Vt y Tt en Altura Interior (mm)		En Suelo	Rodapiés	
A	B	m²	A	B	1.830	2.230		Interior	Exterior
1.600	800	1,28	1.700	970	MS100101	MS100151	MS100601	MS100201	MS100301
	1.200	1,92		1.370	MS100102	MS100152	MS100602	MS100202	MS100302
	1.400	2,24		1.570	MS100103	MS100153	MS100603	MS100203	MS100303
	1.600	2,56		1.770					
	1.800	2,88		1.970	MS100104	MS100154	MS100604	MS100204	MS100304
	2.000	3,20		2.170					
	2.200	3,52		2.370	MS100105	MS100155	MS100605	MS100205	MS100305
	2.400	3,84		2.570					
	2.600	4,16		2.770	MS100106	MS100156	MS100606	MS100206	MS100306
	2.800	4,16		2.970					
	3.000	4,80		3.170	MS100107	MS100157	MS100607	MS100207	MS100307
	3.200	5,12		3.370					
2.000	800	1,60	2.170	970	MS100108	MS100158	MS100608	MS100208	MS100308
	1.200	2,40		1.370	MS100109	MS100159	MS100609	MS100209	MS100309
	1.400	2,80		1.570	MS100110	MS100160	MS100610	MS100210	MS100310
	1.600	3,20		1.770					
	1.800	3,60		1.970	MS100111	MS100161	MS100611	MS100211	MS100311
	2.000	4,00		2.170					
	2.200	4,40		2.370	MS100112	MS100162	MS100612	MS100212	MS 100312
	2.400	4,80		2.570					
	2.600	5,20		2.770	MS100113	MS100163	MS100613	MS100213	MS100313
	2.800	5,60		2.970					
	3.000	6,00		3.170	MS100114	MS100164	MS100614	MS100214	MS100314
	3.200	6,40		3.370					
2.400	1.200	2,88	2.570	1.370	MS100115	MS100165	MS100615	MS100215	MS100315
	1.400	3,36		1.670	MS100116	MS100166	MS100616	MS100216	MS100316
	1.600	3,84		1.770					
	1.800	4,32		1.970	MS100117	MS100167	MS100617	MS100217	MS100317
	2.000	4,80		2.170					
	2.200	5,28		2.370	MS100118	MS100168	MS100618	MS100218	MS100318
	2.400	5,76		2.570					
	2.600	6,24		2.770	MS100119	MS100169	MSI00619	MS100219	MS100319
	2.800	8,72		2.970					
	3.000	7,20		3.170	MS100120	MS100170	MS100620	MS100220	MS100320
	3.200	7,68		3.370					
2.800	1.200	3,36	2.970	1.370	MS100121	MS100171	MS100621	MS100221	MS100321
	1.400	3,92		1.570	MS100122	MS100172	MS100622	MS100222	MS100322
	1.600	4,48		1.770					
	1.800	5,04		1.970	MS100123	MS100173	MS100623	MS100223	MS100323
	2.000	5,60		2.170					
	2.200	6,16		2.370	MS100124	MS100174	MS100624	MS100224	MS100324
	2.400	6,72		2.570					
	2.600	7,28		2.770	MS100125	MS100175	MS100625	MS100225	MS100325
	2.800	7,84		2.970					
	3.000	8,40		3.170	MS100126	MS100176	MS100626	MS100226	MS100326
	3.200	8,96		3.370					

Las válvulas de equilibrio de presiones tienen la función de equilibrar las presiones entre el interior y el exterior de una cámara frigorífica trabajando en temperaturas negativas.

Se dispone de un dispositivo de evacuación de aire (depresión y sobrepresión) y de una resistencia de calentamiento en la zona de trabajo de la válvula.
Su uso es obligatorio en cámaras frigoríficas para temperaturas negativas.

Paneles Frigoríficos

COLDKIT

PANELES

Las cámaras MATRIX cuentan con una amplia variedad de espesores para una mejor adaptación a las distintas necesidades de refrigeración: 60,80,105 y 150 mm.

Espesor	60 mm
Aplicación	Temperaturas Positivas (de +8º C a +1º C)
Ancho (m)	Módulos de 0,40 0,60 0,80 1,00 1,20
Alturas (m)	2,00 2,20 2,40 2,60 2,80 3,00 3,20 3,40 3,60 3,80 4,00

Espesor	85 mm
Aplicación	Temperaturas Negativas hasta -18º C /-25º C (ambiente externos calientes)
Ancho (m)	Módulos de 0,40 0,60 0,80 1,00 1,20
Alturas (m)	2,00 2,20 2,40 2,60 2,80 3,00 3,20 3,40 3,60 3,80 4,00

Espesor	105 mm
Aplicación	Temperaturas Negativas hasta -18º C /-25º C (ambiente externos extremos)
Ancho (m)	Módulos de 0,40 0,60 0,80 1,00 1,20
Alturas (m)	2,00 2,20 2,40 2,60 2,80 3,00 3,20 3,40 3,60 3,80 4,00

Espesor	150 mm
Aplicación	Congelación y Sobrecongelación hasta -40º C
Ancho (m)	Módulos de 0,40 0,80 1,20
Alturas (m)	2,00 2,40 2,80 3,20 3,60 4,00

Espesor	Estándar	Reforzado
Revestimiento exterior	Resina fenólica Acero inox.	Acero inox.
Cargas máx. Admisible		
Estática (repartida)	3000kg/m^2	4000kg/m^2
Estática (concentrada)	400kg/60cm^2	500kg/60cm^2
Dinámica (sobre 4 ruedas)	500kg/m^2	800kg/m^2

PANELES PARA CÁMARAS MATRIX

- Aplicación:
  - Conservación y almacenaje de productos alimentarios.
  - Modulación de 20 en 20 cm.
  - Permite crear espacios con zonas diferenciadas para distintos productos.
- Material:
  - Puertas con líneas curvadas.
  - Paneles lisos en color gris en el exterior y blanco en el interior.
  - Los ángulos de la cámara redondeados , tanto internos como externos, realizados con material de alta calidad.
  - Sencilla limpieza y reduce la acumulación de gérmenes.

Conjuntos Completos: Cámara / Equipo Frigorífico

CÁMARAS DESMONTABLES SUPERPLUS SIN SUELO, E. MONOBLOCK

Temperatura Interior 0ºC (Temperatura Positiva) — *Espesor 70 mm aislamiento*

Dimensiones exteriores (mm)			Volumen Interior m³	Cámara desmontable			MODELO INTARCON Monoblock	
Ancho	Fondo	Alto		Cámara	CÓDIGO	Precio EUROS	Pared	Techo
1.260	1.640	1.970	3,19	**SUPERPLUS S-701**	700.700.0103	**3.878,00**	0010	0010
1.260	2.020		4,00	**SUPERPLUS S-702**	700.700.0104	**4.088,00**	0010	0010
1.260	2.400		4,81	**SUPERPLUS S-703**	700.700.0105	**4.298,00**	0015	0015
1.640	1.640		4,28	**SUPERPLUS S-704**	700.700.0106	**4.099,00**	0015	0015
1.640	2.020		5,36	**SUPERPLUS S-705**	700.700.0107	**4.321,00**	0015	0015
2.020	2.020		6,72	**SUPERPLUS S-706**	700.700.0108	**4.555,00**	1015	1015
2.020	2.400		8,07	**SUPERPLUS S-707**	700.700.0109	**4.799,00**	1026	1015
2.400	2.400		9,70	**SUPERPLUS S-708**	700.700.0110	**5.044,00**	1026	1026
1.260	1.640	2.350	3,83	**SUPERPLUS S-709**	700.700.0111	**4.111,00**	0010	0010
1.260	2.020		4,80	**SUPERPLUS S-710**	700.700.0112	**4.345,00**	0015	0015
1.260	2.400		5,77	**SUPERPLUS S-711**	700.700.0113	**4.578,00**	0015	0015
1.640	1.640		5,13	**SUPERPLUS S-712**	700.700.0114	**4.369,00**	0015	0015
1.640	2.020		6,43	**SUPERPLUS S-713**	700.700.0115	**4.613,00**	1015	1015
1.640	2.400		7,73	**SUPERPLUS S-714**	700.700.0116	**4.859,00**	1026	1015
1.640	2.780		9,03	**SUPERPLUS S-715**	700.700.0117	**5.115,00**	1026	1026
2.020	2.020		8,06	**SUPERPLUS S-716**	700.700.0118	**4.882,00**	1026	1026
2.020	2.400		9,69	**SUPERPLUS S-717**	700.700.0119	**5.149,00**	1026	1026
2.020	2.780		11,32	**SUPERPLUS S-718**	700.700.0120	**5.407,00**	1026	1026
2.020	3.160		12,94	**SUPERPLUS S-719**	700.700.0121	**5.675,00**	1033	1033
2.400	2.400		11,65	**SUPERPLUS S-720**	700.700.0122	**5.430,00**	1026	1026
2.400	2.780		13,60	**SUPERPLUS S-721**	700.700.0123	**5.711,00**	1033	1033
2.400	3.160		15,56	**SUPERPLUS S-722**	700.700.0124	**5.991,00**	1033	1033
2.400	3.540		17,52	**SUPERPLUS S-723**	700.700.0125	**6.272,00**	2033	2033
2.780	2.780		15,89	**SUPERPLUS S-724**	700.700.0126	**6.003,00**	1033	1033
2.780	3.540		20,47	**SUPERPLUS S-725**	700.700.0127	**6.598,00**	2033	2033





Condensador con Ventilador Axial

Pared (Mochila)			Techo		
MODELO	CÓDIGO	Precio EUROS	MODELO	CÓDIGO	Precio EUROS
MCV-NY-0 010	130.117.0372	**1.588,00**	**MCR-NY-0 010**	130.117.0591	**1.712,00**
MCV-NY-0 015	130.117.0410	**1.834,00**	**MCR-NY-0 015**	130.117.0592	**1.958,00**
MCV-NY-1 015	130.117.0389	**2.023,00**	**MCR-NY-1 015**	130.117.0593	**2.085,00**
MCV-NY-1 026	130.117.0380	**2.257,00**	**MCR-NY-1 026**	130.117.0594	**2.542,00**
MCV-NY-1 033	130.117.0411	**2.384,00**	**MCR-NY-1 033**	130.117.0595	**2.870,00**
MCV-NY-2 033	130.117.0361	**2.937,00**	**MCR-NY-2 033**	130.117.0596	**3.263,00**
MCV-NY-2 053	130.117.0412	**3.289,00**	**MCR-NY-2 053**	130.117.0597	**3.866,00**
MCV-NY-3 053	130.117.0413	**3.800,00**	**MCR-NY-2 074**	130.117.0598	**4.280,00**
MCV-NY-3 074	130.117.0363	**4.127,00**			
MCV-NY-3 108	130.117.0309	**4.395,00**			

- Los modelos monoblock son orientativos
- Aplicación: pequeños espacios. El montaje se realiza desde el interior.
- Material: Aislamiento de poliuretano de 70 mm.
- Sistema de unión exclusivo y patentado a nivel mundial: Instaclack.
- Desmontable. Ampliables. Trasladables
- Puertas de 1.850 x 800 mm con llave.
- Perfil sanitario no incluido.

Condensador con Ventilador Centrífugo

Pared (Mochila)			Techo		
MODELO	CÓDIGO	Precio EUROS	MODELO	CÓDIGO	Precio EUROS
MCV-CY-0 010	130.117.0423	**1.801,00**	**MCR-CY-0 010**	130.117.0449	**1.938,00**
MCV-CY-0 015	130.117.0424	**2.077,00**	**MCR-CY-0 015**	130.117.0450	**2.217,00**
MCV-CY-1 015	130.117.0366	**2.291,00**	**MCR-CY-1 015**	130.117.0235	**2.362,00**
MCV-CY-1 026	130.117.0425	**2.558,00**	**MCR-CY-1 026**	130.117.0451	**2.878,00**
MCV-CY-1 033	130.117.0375	**2.701,00**	**MCR-CY-1 033**	130.117.0316	**3.249,00**
MCV-CY-2 033	130.117.0426	**3.327,00**	**MCR-CY-2 033**	130.117.0452	**3.698,00**
MCV-CY-2 053	130.117.0397	**3.725,00**	**MCR-CY-2 053**	130.117.0453	**4.381,00**
MCV-CY-3 053	130.117.0427	**4.461,00**	**MCR-CY-2 074**	130.117.0454	**4.848,00**
MCV-CY-3 074	130.117.0428	**4.845,00**			
MCV-CY-3 108	130.117.0429	**5.159,00**			



Conjuntos Completos: Cámara / Equipo Frigorífico

CÁMARAS DESMONTABLES SUPERPLUS CON SUELO, E. MONOBLOCK

Temperatura Interior 0ºC (Temperatura Positiva) — *Espesor 70 mm aislamiento*

Dimensiones exteriores (mm)			Volumen Interior m³	Cámara desmontable			MODELO INTARCON Monoblock	
Ancho	Fondo	Alto		Cámara	CÓDIGO	Precio EUROS	Pared	Techo
1.260	1.640	2.070	3,19	**SUPERPLUS C-701**	700.700.0128	**3.983,00**	0010	0010
1.260	2.020		4,00	**SUPERPLUS C-702**	700.700.0129	**4.239,00**	0010	0010
1.260	2.400		4,81	**SUPERPLUS C-703**	700.700.0130	**4.507,00**	0015	0015
1.640	1.640		4,28	**SUPERPLUS C-704**	700.700.0131	**4.672,00**	0015	0015
1.640	2.020		5,36	**SUPERPLUS C-705**	700.700.0132	**5.010,00**	0015	0015
2.020	2.020		6,72	**SUPERPLUS C-706**	700.700.0133	**4.815,00**	1015	1015
2.020	2.400		8,07	**SUPERPLUS C-707**	700.700.0134	**5.244,00**	1026	1015
2.400	2.400		9,70	**SUPERPLUS C-708**	700.700.0135	**6.213,00**	1026	1026
1.260	1.640	2.450	3,83	**SUPERPLUS C-709**	700.700.0136	**4.181,00**	0010	0010
1.260	2.020		4,80	**SUPERPLUS C-710**	700.700.0137	**4.473,00**	0015	0015
1.260	2.400		5,77	**SUPERPLUS C-711**	700.700.0138	**4.765,00**	0015	0015
1.640	1.640		5,13	**SUPERPLUS C-712**	700.700.0139	**4.267,00**	0015	0015
1.640	2.020		6,43	**SUPERPLUS C-713**	700.700.0140	**5.303,00**	1015	1015
1.640	2.400		7,73	**SUPERPLUS C-714**	700.700.0141	**5.675,00**	1026	1015
1.640	2.780		9,03	**SUPERPLUS C-715**	700.700.0142	**6.049,00**	1026	1026
2.020	2.020		8,06	**SUPERPLUS C-716**	700.700.0143	**5.147,00**	1026	1015
2.020	2.400		9,69	**SUPERPLUS C-717**	700.700.0144	**5.617,00**	1026	1026
2.020	2.780		11,32	**SUPERPLUS C-718**	700.700.0145	**6.550,00**	1026	1026
2.020	3.160		12,94	**SUPERPLUS C-719**	700.700.0146	**6.557,00**	1033	1033
2.400	2.400		11,65	**SUPERPLUS C-720**	700.700.0147	**6.127,00**	1026	1026
2.400	2.780		13,60	**SUPERPLUS C-721**	700.700.0148	**7.053,00**	1033	1033
2.400	3.160		15,56	**SUPERPLUS C-722**	700.700.0149	**7.508,00**	1033	1033
2.400	3.540		17,52	**SUPERPLUS C-723**	700.700.0150	**7.975,00**	2033	2033
2.780	2.780		15,89	**SUPERPLUS C-724**	700.700.0151	**7.555,00**	1033	1033
2.780	3.540		20,47	**SUPERPLUS C-725**	700.700.0152	**8.559,00**	2033	2033





Condensador con Ventilador Axial

Pared (Mochila)			Techo		
MODELO	CÓDIGO	Precio EUROS	MODELO	CÓDIGO	Precio EUROS
MCV-NY-0 010	130.117.0372	**1.588,00**	**MCR-NY-0 010**	130.117.0591	**1.712,00**
MCV-NY-0 015	130.117.0410	**1.834,00**	**MCR-NY-0 015**	130.117.0592	**1.958,00**
MCV-NY-1 015	130.117.0389	**2.023,00**	**MCR-NY-1 015**	130.117.0593	**2.085,00**
MCV-NY-1 026	130.117.0380	**2.257,00**	**MCR-NY-1 026**	130.117.0594	**2.542,00**
MCV-NY-1 033	130.117.0411	**2.384,00**	**MCR-NY-1 033**	130.117.0595	**2.870,00**
MCV-NY-2 033	130.117.0361	**2.937,00**	**MCR-NY-2 033**	130.117.0596	**3.263,00**
MCV-NY-2 053	130.117.0412	**3.289,00**	**MCR-NY-2 053**	130.117.0597	**3.866,00**
MCV-NY-3 053	130.117.0413	**3.800,00**	**MCR-NY-2 074**	130.117.0598	**4.280,00**
MCV-NY-3 074	130.117.0363	**4.127,00**			
MCV-NY-3 108	130.117.0309	**4.395,00**			

- Los modelos monoblock son orientativos
- Aplicación: pequeños espacios. El montaje se realiza desde el interior.
- Material: Aislamiento de poliuretano de 70 mm.
- Sistema de unión exclusivo y patentado a nivel mundial: Instaclack.
- Desmontable. Ampliables. Trasladables
- Puertas de 1.850 x 800 mm con llave.
- Perfil sanitario no incluido.
- **Suelo reforzado Fenólico antideslizante 100 mm espesor.**

Condensador con Ventilador Centrífugo

Pared (Mochila)			Techo		
MODELO	CÓDIGO	Precio EUROS	MODELO	CÓDIGO	Precio EUROS
MCV-CY-0 010	130.117.0423	**1.801,00**	**MCR-CY-0 010**	130.117.0449	**1.938,00**
MCV-CY-0 015	130.117.0424	**2.077,00**	**MCR-CY-0 015**	130.117.0450	**2.217,00**
MCV-CY-1 015	130.117.0366	**2.291,00**	**MCR-CY-1 015**	130.117.0235	**2.362,00**
MCV-CY-1 026	130.117.0425	**2.558,00**	**MCR-CY-1 026**	130.117.0451	**2.878,00**
MCV-CY-1 033	130.117.0375	**2.701,00**	**MCR-CY-1 033**	130.117.0316	**3.249,00**
MCV-CY-2 033	130.117.0426	**3.327,00**	**MCR-CY-2 033**	130.117.0452	**3.698,00**
MCV-CY-2 053	130.117.0397	**3.725,00**	**MCR-CY-2 053**	130.117.0453	**4.381,00**
MCV-CY-3 053	130.117.0427	**4.461,00**	**MCR-CY-2 074**	130.117.0454	**4.848,00**
MCV-CY-3 074	130.117.0428	**4.845,00**			
MCV-CY-3 108	130.117.0429	**5.159,00**			



Conjuntos Completos: Cámara / Equipo Frigorífico

CÁMARAS DESMONTABLES SUPERPLUS CON SUELO, E. MONOBLOCK

Temperatura Interior -22ºC (Temperatura Negativa) — *Espesor 100 mm aislamiento*

Dimensiones exteriores (mm)			Volumen Interior m^3	Cámara desmontable			MODELO INTARCON Monoblock	
Ancho	Fondo	Alto		Cámara	CÓDIGO	Precio EUROS	Pared	Techo
1.320	1.700	2.100	3,19	**SUPERPLUS C-1001**	700.700.0153	**4.625,00**	1026	1026
1.320	2.080		4,00	**SUPERPLUS C-1002**	700.700.0154	**4.964,00**	1026	1026
1.320	2.460		4,81	**SUPERPLUS C-1003**	700.700.0155	**5.291,00**	1034	1034
1.700	1.700		4,28	**SUPERPLUS C-1004**	700.700.0156	**5.031,00**	1026	1034
1.700	2.080		5,36	**SUPERPLUS C-1005**	700.700.0157	**5.866,00**	1034	1034
2.080	2.080		6,72	**SUPERPLUS C-1006**	700.700.0158	**5.913,00**	2034	2034
2.080	2.460		8,07	**SUPERPLUS C-1007**	700.700.0159	**6.707,00**	2054	2034
2.460	2.460		9,70	**SUPERPLUS C-1008**	700.700.0160	**7.174,00**	2054	2054
1.320	1.700	2.480	3,83	**SUPERPLUS C-1009**	700.700.0161	**4.956,00**	1026	1026
1.320	2.080		4,80	**SUPERPLUS C-1010**	700.700.0162	**5.283,00**	1034	1034
1.320	2.460		5,77	**SUPERPLUS C-1011**	700.700.0163	**5.610,00**	1034	1034
1.700	1.700		5,13	**SUPERPLUS C-1012**	700.700.0164	**5.324,00**	1034	1034
1.700	2.080		6,43	**SUPERPLUS C-1013**	700.700.0165	**6.194,00**	2034	2034
1.700	2.460		7,73	**SUPERPLUS C-1014**	700.700.0166	**6.614,00**	2034	2034
1.700	2.840		9,03	**SUPERPLUS C-1015**	700.700.0167	**7.022,00**	2054	2054
2.080	2.080		8,06	**SUPERPLUS C-1016**	700.700.0168	**6.302,00**	2054	2054
2.080	2.460		9,69	**SUPERPLUS C-1017**	700.700.0169	**6.830,00**	2054	2054
2.080	2.840		11,32	**SUPERPLUS C-1018**	700.700.0170	**7.571,00**	2054	2054
2.080	3.220		12,94	**SUPERPLUS C-1019**	700.700.0171	**7.868,00**	2074	2054
2.460	2.460		11,65	**SUPERPLUS C-1020**	700.700.0172	**7.398,00**	2054	2054
2.460	2.840		13,60	**SUPERPLUS C-1021**	700.700.0173	**7.965,00**	2074	2074
2.460	3.220		15,56	**SUPERPLUS C-1022**	700.700.0174	**8.610,00**	2074	2074
2.460	3.600		17,52	**SUPERPLUS C-1023**	700.700.0175	**9.113,00**	3074	2074
2.840	2.840		15,89	**SUPERPLUS C-1024**	700.700.0176	**8.657,00**	2074	2074
2.840	3.600		20,47	**SUPERPLUS C-1025**	700.700.0177	**9.742,00**	3074	-





Condensador con Ventilador Axial

Pared (Mochila)			Techo		
MODELO	CÓDIGO	Precio EUROS	MODELO	CÓDIGO	Precio EUROS
BCV-NG-0 018	130.117.0414	**2.138,00**	**BCR-NG-0 018**	130.117.0433	**3.116,00**
BCV-NG-1 026	130.117.0415	**2.465,00**	**BCR-NG-1 026**	130.117.0444	**2.568,00**
BCV-NG-1 034	130.117.0416	**2.533,00**	**BCR-NG-1 034**	130.117.0445	**2.705,00**
BCV-NG-2 034	130.117.0417	**2.704,00**	**BCR-NG-2 034**	130.117.0446	**3.074,00**
BCV-NG-2 054	130.117.0418	**3.085,00**	**BCR-NG-2 054**	130.117.0447	**3.448,00**
BCV-NG-2 074	130.117.0419	**3.382,00**	**BCR-NG-2 074**	130.117.0448	**3.894,00**
BCV-NG-3 074	130.117.0420	**3.780,00**			
BCV-NG-3 086	130.117.0421	**3.946,00**			
BCV-NG-3 096	130.117.0422	**4.196,00**			

- Los modelos monoblock son orientativos
- Aplicación: pequeños espacios. El montaje se realiza desde el interior.
- Material: Aislamiento de poliuretano de 100 mm.
- Sistema de unión exclusivo y patentado a nivel mundial: Instaclack.
- Desmontable. Ampliables. Trasladables
- Puertas de 1.850 x 800 mm con llave.
- Perfil sanitario no incluido.
- **Suelo reforzado Fenólico antideslizante 100 mm espesor.**

Condensador con Ventilador Centrífugo

Pared (Mochila)			Techo		
MODELO	CÓDIGO	Precio EUROS	MODELO	CÓDIGO	Precio EUROS
BCV-CG-0 018	130.117.0430	**2.386,00**	**BCR-CG-0 018**	130.117.0455	**2.461,00**
BCV-CG-1 026	130.117.0431	**2.748,00**	**BCR-CG-1 026**	130.117.0456	**2.875,00**
BCV-CG-1 034	130.117.0432	**2.811,00**	**BCR-CG-1 034**	130.117.0457	**3.018,00**
BCV-CG-2 034	130.117.0433	**3.116,00**	**BCR-CG-2 034**	130.117.0458	**3.518,00**
BCV-CG-2 054	130.117.0434	**3.505,00**	**BCR-CG-2 054**	130.117.0459	**3.907,00**
BCV-CG-2 074	130.117.0435	**3.804,00**	**BCR-CG-2 074**	130.117.0460	**4.371,00**
BCV-CG-3 074	130.117.0436	**4.405,00**			
BCV-CG-3 086	130.117.0437	**4.576,00**			
BCV-CG-3 096	130.117.0438	**4.835,00**			



Conjuntos Completos: Cámara / Equipo Frigorífico

CÁMARAS DESMONTABLES SUPERPLUS CON SUELO, E. MONOBLOCK

Temperatura Interior 0ºC (Temperatura Positiva) — *Espesor 100 mm aislamiento*

Dimensiones exteriores (mm)			Volumen Interior m³	Cámara desmontable			MODELO INTARCON Monoblock	
Ancho	Fondo	Alto		Cámara	CÓDIGO	Precio EUROS	Pared	Techo
1.320	1.700	2.100	3,19	**SUPERPLUS C-1001**	700.700.0178	**4.239,00**	0010	0010
1.320	2.080		4,00	**SUPERPLUS C-1002**	700.700.0179	**4.531,00**	0010	0010
1.320	2.460		4,81	**SUPERPLUS C-1003**	700.700.0180	**4.822,00**	0015	0015
1.700	1.700		4,28	**SUPERPLUS C-1004**	700.700.0181	**5.031,00**	0015	0015
1.700	2.080		5,36	**SUPERPLUS C-1005**	700.700.0182	**5.866,00**	0015	0015
2.080	2.080		6,72	**SUPERPLUS C-1006**	700.700.0183	**5.913,00**	1015	1015
2.080	2.460		8,07	**SUPERPLUS C-1007**	700.700.0184	**6.707,00**	1026	1015
2.460	2.460		9,70	**SUPERPLUS C-1008**	700.700.0185	**7.174,00**	1026	1026
1.320	1.700	2.480	3,83	**SUPERPLUS C-1009**	700.700.0186	**4.956,00**	0010	0010
1.320	2.080		4,80	**SUPERPLUS C-1010**	700.700.0187	**5.283,00**	0015	0015
1.320	2.460		5,77	**SUPERPLUS C-1011**	700.700.0188	**5.610,00**	0015	0015
1.700	1.700		5,13	**SUPERPLUS C-1012**	700.700.0189	**5.324,00**	0015	0015
1.700	2.080		6,43	**SUPERPLUS C-1013**	700.700.0190	**6.194,00**	1015	1015
1.700	2.460		7,73	**SUPERPLUS C-1014**	700.700.0191	**6.614,00**	1026	1015
1.700	2.840		9,03	**SUPERPLUS C-1015**	700.700.0192	**7.022,00**	1026	1026
2.080	2.080		8,06	**SUPERPLUS C-1016**	700.700.0193	**6.302,00**	1026	1015
2.080	2.460		9,69	**SUPERPLUS C-1017**	700.700.0194	**6.830,00**	1026	1026
2.080	2.840		11,32	**SUPERPLUS C-1018**	700.700.0195	**7.571,00**	1026	1026
2.080	3.220		12,94	**SUPERPLUS C-1019**	700.700.0196	**7.868,00**	1033	1033
2.460	2.460		11,65	**SUPERPLUS C-1020**	700.700.0197	**7.398,00**	1026	1026
2.460	2.840		13,60	**SUPERPLUS C-1021**	700.700.0198	**7.965,00**	1033	1033
2.460	3.220		15,56	**SUPERPLUS C-1022**	700.700.0199	**8.610,00**	1033	1033
2.460	3.600		17,52	**SUPERPLUS C-1023**	700.700.0200	**9.113,00**	2033	2033
2.840	2.840		15,89	**SUPERPLUS C-1024**	700.700.0201	**8.657,00**	1033	1033
2.840	3.600		20,47	**SUPERPLUS C-1025**	700.700.0202	**9.742,00**	2033	2033





Condensador con Ventilador Axial

Pared (Mochila)			Techo		
MODELO	CÓDIGO	Precio EUROS	MODELO	CÓDIGO	Precio EUROS
MCV-NY-0 010	130.117.0372	**1.588,00**	**MCR-NY-0 010**	130.117.0591	**1.712,00**
MCV-NY-0 015	130.117.0410	**1.834,00**	**MCR-NY-0 015**	130.117.0592	**1.958,00**
MCV-NY-1 015	130.117.0389	**2.023,00**	**MCR-NY-1 015**	130.117.0593	**2.085,00**
MCV-NY-1 026	130.117.0380	**2.257,00**	**MCR-NY-1 026**	130.117.0594	**2.542,00**
MCV-NY-1 033	130.117.0411	**2.384,00**	**MCR-NY-1 033**	130.117.0595	**2.870,00**
MCV-NY-2 033	130.117.0361	**2.937,00**	**MCR-NY-2 033**	130.117.0596	**3.263,00**
MCV-NY-2 053	130.117.0412	**3.289,00**	**MCR-NY-2 053**	130.117.0597	**3.866,00**
MCV-NY-3 053	130.117.0413	**3.800,00**	**MCR-NY-2 074**	130.117.0598	**4.280,00**
MCV-NY-3 074	130.117.0363	**4.127,00**			
MCV-NY-3 108	130.117.0309	**4.395,00**			

- Los modelos monoblock son orientativos
- Aplicación: pequeños espacios. El montaje se realiza desde el interior.
- Material: Aislamiento de poliuretano de 100 mm.
- Sistema de unión exclusivo y patentado a nivel mundial: Instaclack.
- Desmontable. Ampliables. Trasladables
- Puertas de 1.850 x 800 mm con llave.
- Perfil sanitario no incluido.
- **Suelo reforzado Fenólico antideslizante 100 mm espesor.**

Condensador con Ventilador Centrífugo

Pared (Mochila)			Techo		
MODELO	CÓDIGO	Precio EUROS	MODELO	CÓDIGO	Precio EUROS
MCV-CY-0 010	130.117.0423	**1.801,00**	**MCR-CY-0 010**	130.117.0449	**1.938,00**
MCV-CY-0 015	130.117.0424	**2.077,00**	**MCR-CY-0 015**	130.117.0450	**2.217,00**
MCV-CY-1 015	130.117.0366	**2.291,00**	**MCR-CY-1 015**	130.117.0235	**2.362,00**
MCV-CY-1 026	130.117.0425	**2.558,00**	**MCR-CY-1 026**	130.117.0451	**2.878,00**
MCV-CY-1 033	130.117.0375	**2.701,00**	**MCR-CY-1 033**	130.117.0316	**3.249,00**
MCV-CY-2 033	130.117.0426	**3.327,00**	**MCR-CY-2 033**	130.117.0452	**3.698,00**
MCV-CY-2 053	130.117.0397	**3.725,00**	**MCR-CY-2 053**	130.117.0453	**4.381,00**
MCV-CY-3 053	130.117.0427	**4.461,00**	**MCR-CY-2 074**	130.117.0454	**4.848,00**
MCV-CY-3 074	130.117.0428	**4.845,00**			
MCV-CY-3 108	130.117.0429	**5.159,00**			



Conjuntos Completos: Cámara / Equipo Frigorífico

CÁMARAS DESMONTABLES SUPERPLUS SIN SUELO, E. MONOBLOCK

Temperatura Interior 0ºC (Temperatura Positiva) — *Espesor 100 mm aislamiento*

Dimensiones exteriores (mm)			Volumen Interior m^3	Cámara desmontable			MODELO INTARCON Monoblock	
Ancho	Fondo	Alto		Cámara	CÓDIGO	Precio EUROS	Pared	Techo
1.320	1.700	2.380	3,83	**SUPERPLUS S-101**	700.700.0203	**4.503,00**	0010	0010
1.320	2.080		4,80	**SUPERPLUS S-102**	700.700.0204	**4.722,00**	0015	0015
1.320	2.460		5,77	**SUPERPLUS S-103**	700.700.0205	**4.967,00**	0015	0015
1.700	1.700		5,13	**SUPERPLUS S-104**	700.700.0206	**4.722,00**	0015	0015
1.700	2.080		6,43	**SUPERPLUS S-105**	700.700.0207	**5.033,00**	1015	1015
1.700	2.460		7,73	**SUPERPLUS S-106**	700.700.0208	**5.262,00**	1026	1015
1.700	2.840		9,03	**SUPERPLUS S-107**	700.700.0209	**5.542,00**	1026	1026
2.080	2.080		8,06	**SUPERPLUS S-108**	700.700.0210	**5.306,00**	1026	1015
2.080	2.460		9,69	**SUPERPLUS S-109**	700.700.0211	**5.578,00**	1026	1026
2.080	2.840		11,32	**SUPERPLUS S-110**	700.700.0212	**5.884,00**	1026	1026
2.080	3.220		12,94	**SUPERPLUS S-111**	700.700.0213	**6.189,00**	1033	1033
2.460	2.460		11,65	**SUPERPLUS S-112**	700.700.0214	**5.900,00**	1026	1026
2.460	2.840		13,60	**SUPERPLUS S-113**	700.700.0215	**6.233,00**	1033	1033
2.460	3.220		15,56	**SUPERPLUS S-114**	700.700.0216	**6.544,00**	1033	1033
2.460	3.600		17,52	**SUPERPLUS S-115**	700.700.0217	**6.855,00**	2033	2033
2.840	2.840		15,89	**SUPERPLUS S-116**	700.700.0218	**6.550,00**	1033	1033
2.840	3.600		20,47	**SUPERPLUS S-117**	700.700.0219	**7.389,00**	2033	2033





Condensador con Ventilador Axial

Pared (Mochila)			Techo		
MODELO	CÓDIGO	Precio EUROS	MODELO	CÓDIGO	Precio EUROS
MCV-NY-0 010	130.117.0372	**1.588,00**	**MCR-NY-0 010**	130.117.0591	**1.712,00**
MCV-NY-0 015	130.117.0410	**1.834,00**	**MCR-NY-0 015**	130.117.0592	**1.958,00**
MCV-NY-1 015	130.117.0389	**2.023,00**	**MCR-NY-1 015**	130.117.0593	**2.085,00**
MCV-NY-1 026	130.117.0380	**2.257,00**	**MCR-NY-1 026**	130.117.0594	**2.542,00**
MCV-NY-1 033	130.117.0411	**2.384,00**	**MCR-NY-1 033**	130.117.0595	**2.870,00**
MCV-NY-2 033	130.117.0361	**2.937,00**	**MCR-NY-2 033**	130.117.0596	**3.263,00**
MCV-NY-2 053	130.117.0412	**3.289,00**	**MCR-NY-2 053**	130.117.0597	**3.866,00**
MCV-NY-3 053	130.117.0413	**3.800,00**	**MCR-NY-2 074**	130.117.0598	**4.280,00**
MCV-NY-3 074	130.117.0363	**4.127,00**			
MCV-NY-3 108	130.117.0309	**4.395,00**			

- Los modelos monoblock son orientativos
- Aplicación: pequeños espacios. El montaje se realiza desde el interior.
- Material: Aislamiento de poliuretano de 100 mm.
- Sistema de unión exclusivo y patentado a nivel mundial: Instaclack.
- Desmontable. Ampliables. Trasladables
- Puertas de 1.850 x 800 mm con llave.
- Perfil sanitario no incluido.

Condensador con Ventilador Centrífugo

Pared (Mochila)			Techo		
MODELO	CÓDIGO	Precio EUROS	MODELO	CÓDIGO	Precio EUROS
MCV-CY-0 010	130.117.0423	**1.801,00**	**MCR-CY-0 010**	130.117.0449	**1.938,00**
MCV-CY-0 015	130.117.0424	**2.077,00**	**MCR-CY-0 015**	130.117.0450	**2.217,00**
MCV-CY-1 015	130.117.0366	**2.291,00**	**MCR-CY-1 015**	130.117.0235	**2.362,00**
MCV-CY-1 026	130.117.0425	**2.558,00**	**MCR-CY-1 026**	130.117.0451	**2.878,00**
MCV-CY-1 033	130.117.0375	**2.701,00**	**MCR-CY-1 033**	130.117.0316	**3.249,00**
MCV-CY-2 033	130.117.0426	**3.327,00**	**MCR-CY-2 033**	130.117.0452	**3.698,00**
MCV-CY-2 053	130.117.0397	**3.725,00**	**MCR-CY-2 053**	130.117.0453	**4.381,00**
MCV-CY-3 053	130.117.0427	**4.461,00**	**MCR-CY-2 074**	130.117.0454	**4.848,00**
MCV-CY-3 074	130.117.0428	**4.845,00**			
MCV-CY-3 108	130.117.0429	**5.159,00**			



Controles y Soluciones a las Normativas para Cámaras

Novedad *

Controladores

220 Vac. con Telegestión

Sondas	Entrada Digital	Relés	Tipo Válvula	MODELO	CÓDIGO	Precio EUROS	
2 + 1	1 + 1	3	Termostática	**EWRC 300 NT**	421.401.0118	**286,00**	
		5		**EWRC 500 NT**	421.401.0076	**337,00**	
				EWRC 5000 NT	421.401.0156	**470,00**	
				EWRC 500 NT 4D W/B	421.401.0111	**467,00**	
5	3		Electrónica pulsos	**KDX + RTX 600/V D.Z.**	421.401.0187	**854,00**	*
			Electrónica paso-paso	**KDX + RTX 600/VS D.Z. + POWER PACK**	421.401.0188	**962,00**	*

***EWRC 500 NT** – COLDFACE, mejore la imagen de sus instalaciones, termostato de 5 reles integrado en un envolvente de plástico reforzado con diseño y funcionalidades para resolver el control de la cámara modelo 4D W/B incorpora protección magnetotérmica 16A. Accesorio conexión telegestión KP00Q350. Dimensiones modelo **EWRC5000NT**: 450 x 380 x 160 mm.

***KDX-RTX:** KDX con RTX permite realizar el control de la cámara que esté equipada con válvula de expansión electrónica, consultar válvulas compatibles. KDX permite visualización de %HR o ppm de detector de fugas. (RTX en el interior)

EWRC 500 NT 4D W/B





EWRC 500 NT / KDX 500



EWRC 5000 NT

Registradores

Sondas	Entrada Digital	Relés	Impresora	Puerto SD	Alimentación	Telegestión	MODELO	CÓDIGO	Precio EUROS
Hasta 4	2	1 Alarma	NO	Si	220 Vac	Si	**MEMORY 1245**	420.401.0001	**1.013,00**
			SI				**MEMORY 1240**	420.401.0002	**1.324,00**
Hasta 8			NO				**MEMORY 1285**	420.401.0003	**1.168,00**
			SI				**MEMORY 1280**	420.401.0004	**1.479,00**

***MEMORY 1000** – Registrador homologado para cumplir normativa ITC 3701 / 2006

*No requieren de carnet para su instalación y se suministran con el certificado de cumplimiento de ITC 3701, inlcuye software gratuíto pueden gestionar un modem GSM para envío de alarmas por alta temperatura o puerta abierta en la cámara



Longitud Sondas	CÓDIGO	Precio EUROS
3 mts.	430.401.0001	**23,30**
6 mts.	430.401.0002	**38,10**
15 mts.	430.401.0003	**53,60**
30 mts.	430.401.0004	**98,90**
60 mts.	430.401.0005	**145,00**

Cajas de Alarma

Alarma Visual	Alarma Sonora	Batería Incorporada	Alimentación	MODELO	CÓDIGO	Precio EUROS	
Si	Si	Si	220 Vac	**ALARMA CON BATERÍA**	730.401.0001	**394,00**	
		No		**ALARMA SIN BATERÍA**	730.401.0002	**220,00**	
		No + Si		**ALARMA SIN BATERÍA + CON BATERÍA**	730.401.0016	**656,00**	*
				ALARMA SIN BATERÍA + CON BATERÍA + FUGAS	730.401.0017	**854,00**	*

*Para persona encerrada según reglamento instalaciones frigoríficas R.D.138. Suministro de la caja con seta para el interior de la cámara y caja para exterior con avisador por piloto luminoso y zumbador.
Si la aplicación es cámara de congelados o atmósfera controlada se deben montar los dos tipos de alarmas para ser dos circuitos de llamada, si es cámara de refrigerados es necesario el de sin batería.







Soluciones Integradas para Cámaras

Aplicación Cámara Refrigerados (Mayor 0ºc)

Descripción	MODELO	CÓDIGO	Precio EUROS
Coldface con Alarma Persona Encerrada	**COLDALARNSB**	421.401.0112	**532,00**
Coldface con Alarma Persona Encerrada y Detector de Fugas Necesario Lkd no Incluido	**COLDALARSBF**	421.401.0079	**546,00**
Coldface con Alarma Persona Encerrada y Termómetro Metrológico	**COLDALARNTERSB**	421.401.0114	**788,00**
Coldface con Alarma Persona Encerrada mas Detector de Fugas y Driver Valvula Expansión Electrónica	**COLDALARNSBF800**	421.401.0115	**926,00**
Alarma Persona Encerrada con Termometro Homologado	**CAJAALARNTERSB**	730.401.0004	**385,00**
Alarma Persona Encerrada con Detector de Fugas	**CAJAALARNFUHE/SB**	730.401.0003	**310,00**



Aplicación Cámara Congelados (Menor 0ºC) O Atmósfera Controlada

Descripción	MODELO	CÓDIGO	Precio EUROS
Coldface con Alarma Persona Encerrada	**COLDALARNBSB**	421.401.0116	**959,00**
Coldface con Alarma Persona Encerrada y Detector de Fugas Necesario Lkd no Incluido	**COLDALARNBSB**	421.401.0080	**904,00**
Coldface con Alarma Persona Encerrada Detector de Fugas de CO_2	**COLDALARNBSBFCO2**	421.401.0113	**1.182,00**
Coldface con Alarma Persona Encerrada y Detector de Fugas de CO_2 mas Driver Valvula Expansión Electrónica	**COLDALARNBSBFCO2V800**	421.401.0117	**1.506,00**
Alarma Persona Encerrada con Termometro Homologado	**CAJAALARNTER**	730.401.0005	**582,00**





Soluciones Integradas para Cámaras

Alarmas con envolvente Coldface. Aplicación CO_2

Descripción. Tipo de Alarma	Rango ppm	Pulsadores	MODELO	CÓDIGO	Precio EUROS
Cold Alarma Tª Negativa. Fuga CO_2 / Persona encerrada: con/sin batería	5000-10000	2	**CAJAALARNTBSBFC02L**	730.401.0009	**1.052,00**
Cold Alarma Tª Positiva. Fuga CO_2 / Persona encerrada: sin batería	5000-10000	1	**CAJAALARNTSBFC02L**	730.401.0010	**987,00**
Cold Alarma MICRO. Fuga CO_2 / Persona encerrada: con/sin batería + piloto alarma micro de puerta y luz encendida	5000-10000	2	**CAJAALARNTBSBFC02**	730.401.0011	**1.354,00**
Alarma Negativa EW72. Alarma hombre encerrado sin/con batería + Fugas CO_2 EW722	5000-10000	2	**CAJAEWC0BFCSB**	730.401.0012	**1.699,00**
Alarma Sala EW72. Alarma de fugas freon + CO EW7222	5000-10000	0	**CAJAEWC01FM**	730.401.0013	**1.143,00**



COLD ALARMA

» Incluye en una misma caja una alarma de fuga de gas CO_2 con dos niveles y alarma de persona encerrada, con y sin batería.

» Incluye pulsadores para interior de cámara (1 o 2 según modelo. Ver tabla).



COLD ALARMA MICRO

» Incluye en una misma caja una alarma de fuga de gas CO_2 y alarma de persona encerrada.

» Incluye además los pilotos de alarma de puerta abierta y luz encendida.

» Incluye pulsadores.



ALARMA NEGATIVA EW72

» Alarma de hombre encerrado sin/con batería.

» Alarma fugas CO2 con EW72

» Para cámara temperatura negativa.



ALARMA SALA EW72

» Alarma de fugas para freón y CO2 con EW7222

» Para sala de máquinas.

Puertas Frigoríficas

PUERTAS PIVOTANTES

Medidas (mm)		Conservación +0ºC Modelo / Serie PSS01		Congelación -20ºC Modelo / Serie PSG01	
Ancho	Alto	CÓDIGO	Precio EUROS	CÓDIGO	Precio EUROS
800	1.900	701.701.0005	**1.793,00**	701.701.0014	**2.618,00**
	2.000	701.701.0351	**1.906,00**	701.701.0359	**2.665,00**
900	2.000	701.701.0006	**1.934,00**	701.701.0015	**2.713,00**
	2.100	701.701.0352	**1.978,00**	701.701.0360	**2.771,00**
1.000	2.000	701.701.0007	**2.032,00**	701.701.0016	**2.832,00**
	2.100	701.701.0353	**2.135,00**	701.701.0361	**2.947,00**
	2.200	701.701.0354	**2.172,00**	701.701.0362	**2.997,00**
1.100	2.200	701.701.0355	**2.201,00**	701.701.0363	**3.048,00**
1.200	2.000	701.701.0356	**2.179,00**	701.701.0364	**3.018,00**
	2.100	701.701.0357	**2.215,00**	701.701.0365	**3.070,00**
	2.200	701.701.0358	**2.255,00**	701.701.0366	**3.122,00**
		Hoja 60 mm Cierre 5520 Bisagra 980		Hoja 80 mm Cierre 5520 Bisagra 980	



El precio incluye marco aluminio con paso carretilla y doble rotura térmica para espesores de panel hasta 120 mm.
El precio está indicado para acabado Banda Color lacado en blanco.
Otros acabados (PVC, Inox, Poliéster) consultar precio.

Características Generales:
- Aplicación: Industria Agroalimentaria, Centros Logísticos, Hipermercados ...
- Marco: Aluminio extrusionado en forma de L con doble rotura térmica. Color lacado blanco o gris anonizado.
- Hoja: Inyectada individualmente con poliuretano (40-45 kgs/m³). Burletes y juntas muy flexibles

Accesorios montados en fábrica para puertas Serie PSS01 / PSG01

Descripción	CÓDIGO	Precio EUROS
Paso Carretilla Madera FORRADO (indicar altura panel suelo)	701.701.0029	**520,00**
Mirilla Doble Cristal 30 x 30 cm	701.701.0370	**817,00**



Repuestos para puertas Serie PSS01 / PSG01

Descripción	MODELO	CÓDIGO	Precio EUROS
Hojas puertas BC/BC (medidas luz)			
Hoja 60 mm de 190 x 80 T 0ºC	**HPSCACB11908E**	701.701.0372	**1.115,00**
Hoja 60 mm de 190 x 80 T 0ºC	**HPSCAGB11908E**	701.701.0373	**1.375,00**
Hoja 60 mm de 200 x 100 T 0ºC	**HPSCACB12010E**	701.701.0374	**1.233,00**
Hoja 80 mm de 200 x 100 T -20ºC	**HPSCAGB12010E**	701.701.0375	**1.531,00**

Puertas Frigoríficas

PUERTAS CORREDERAS FRIGORÍFICAS SISTEMA 002

Medidas (mm)		Conservación +0ºC Modelo / Serie CF2AS01		Congelación -20ºC Modelo / Serie CF2AG01	
Ancho	Alto	CÓDIGO	Precio EUROS	CÓDIGO	Precio EUROS
1.200	2.200	701.701.0078	**3.998,00**	701.701.0079	**5.012,00**
1.300	2.200	701.701.0080	**4.290,00**	701.701.0081	**5.301,00**
1.400	2.200	701.701.0367	**4.357,00**	701.701.0368	**5.383,00**
	2.400	701.701.0082	**4.580,00**	701.701.0083	**5.611,00**
1.500	2.400	701.701.0084	**4.645,00**	701.701.0085	**5.695,00**
	2.500	701.701.0088	**4.698,00**	701.701.0089	**5.751,00**
1.600	2.400	701.701.0086	**4.715,00**	701.701.0087	**5.776,00**
	2.500	701.701.0090	**4.767,00**	701.701.0091	**5.833,00**
	2.600	701.701.0100	**4.808,00**	701.701.0101	**5.884,00**
1.700	2.500	701.701.0092	**4.834,00**	701.701.0093	**5.915,00**
	2.600	701.701.0102	**4.879,00**	701.701.0103	**5.967,00**
1.800	2.500	701.701.0094	**4.935,00**	701.701.0095	**6.028,00**
	2.600	701.701.0104	**4.980,00**	701.701.0105	**6.080,00**
1.900	2.500	701.701.0096	**5.024,00**	701.701.0097	**6.128,00**
	2.600	701.701.0106	**5.068,00**	701.701.0107	**6.181,00**
2.000	2.500	701.701.0098	**5.162,00**	701.701.0099	**6.276,00**
	2.600	701.701.0108	**5.213,00**	701.701.0109	**6.335,00**
		Hoja 80 mm		Hoja 100 mm	



El precio incluye marco aluminio con paso carretilla y doble rotura térmica para espesores de panel hasta 120 mm.
El precio está indicado para acabado Banda Color lacado en blanco.
Otros acabados (PVC, Inox, Poliéster) consultar precio.

Características Generales:

- Aplicación: Industria Agroalimentaria, Supermercados, Restauración…
- Marco: Aluminio extrusionado en forma de L con doble rotura térmica. Color lacado blanco o gris anonizado.
- Hoja: Inyectada individualmente con poliuretano (40-45 kgs/m³).

Accesorios montados en fábrica para puertas Serie CF2AS01 / CF2AG01

Descripción	CÓDIGO	Precio EUROS
Paso Carretilla Madera FORRADO hasta 100 mm panel suelo (indicar altura panel)	701.701.0029	**520,00**
Mirilla Doble Cristal 30 x 30 cm para Conservación 0ºC	701.701.0370	**817,00**



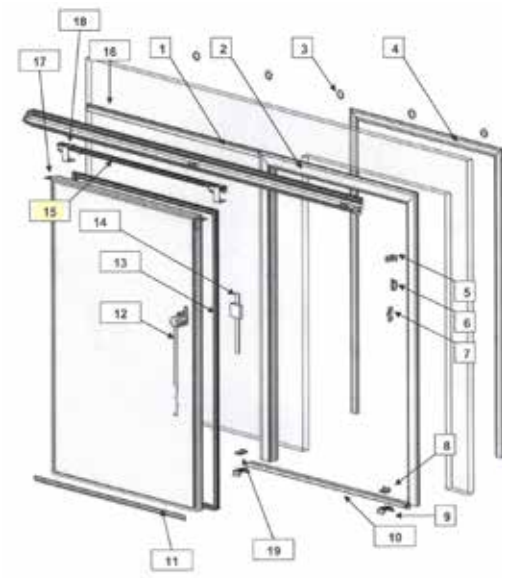

Repuestos para puertas Serie CF2AS01 / CF2AG01

1 Suplemento Marco Industrial
2 Marco Industrial
3 Chino (cubre tuercas)
4 Contramarco
5 Tope cierre hoja
6 Tope Leva Maneta
7 Tope Maneta Interior
8 Patín Tope
9 Base Patín Tope
10 Paso de Carretilla
11 Perfil Guía Inferior
12 Maneta Exterior
13 Burlete Frontal
14 Maneta Interior
15 Carro Guía
16 Perfil Guía Cierre
17 Brida L
18 Brida U
19 Patín Guía

Puertas Frigoríficas

PUERTAS CORREDERAS FRIGORÍFICAS SISTEMA IF

Medidas (mm)		Conservación +0ºC Modelo / Serie CF1WS01		Congelación -20ºC Modelo / Serie CF1WG01	
Ancho	Alto	CÓDIGO	Precio EUROS	CÓDIGO	Precio EUROS
1.400	2.400	701.701.0031	**5.793,00**	701.701.0032	**6.352,00**
1.600	2.400	701.701.0033	**5.974,00**	701.701.0034	**6.546,00**
	2.500	701.701.0035	**6.038,00**	701.701.0036	**6.612,00**
	2.600	701.701.0043	**6.093,00**	701.701.0044	**6.672,00**
	2.800	701.701.0330	**6.304,00**	701.701.0341	**6.876,00**
1.800	2.500	701.701.0037	**6.253,00**	701.701.0038	**6.836,00**
	2.600	701.701.0045	**6.311,00**	701.701.0046	**6.898,00**
	2.800	701.701.0331	**6.529,00**	701.701.0342	**7.111,00**
2.000	2.500	701.701.0039	**6.533,00**	701.701.0040	**7.140,00**
	2.600	701.701.0047	**6.595,00**	701.701.0048	**7.209,00**
	2.800	701.701.0051	**6.812,00**	701.701.0052	**7.418,00**
	3.000	701.701.0057	**6.939,00**	701.701.0058	**7.550,00**
	3.200	701.701.0332	**7.081,00**	701.701.0343	**7.712,00**
2.200	2.500	701.701.0041	**6.726,00**	701.701.0042	**7.346,00**
	2.600	701.701.0049	**6.784,00**	701.701.0050	**7.408,00**
	2.800	701.701.0053	**7.003,00**	701.701.0054	**7.622,00**
	3.000	701.701.0059	**7.131,00**	701.701.0060	**7.769,00**
	3.200	701.701.0333	**7.297,00**	701.701.0390	**7.936,00**
2.400	2.800	701.701.0055	**7.769,00**	701.701.0056	**7.835,00**
	3.000	701.701.0063	**7.344,00**	701.701.0062	**7.990,00**
	3.200	701.701.0334	**7.492,00**	701.701.0344	**8.144,00**
	3.500	701.701.0335	**8.070,00**	701.701.0345	**8.705,00**
* 2.600	3.000	701.701.0061	**7.504,00**	701.701.0064	**8.802,00**
	3.200	701.701.0336	**7.614,00**	701.701.0346	**8.942,00**
	3.500	701.701.0067	**8.002,00**	701.701.0068	**9.364,00**
* 2.800	3.000	701.701.0065	**7.665,00**	701.701.0066	**9.009,00**
	3.200	701.701.0337	**7.783,00**	701.701.0347	**9.155,00**
	3.500	701.701.0069	**8.163,00**	701.701.0070	**9.573,00**
* 3.000	3.000	701.701.0338	**7.895,00**	701.701.0348	**9.271,00**
	3.200	701.701.0339	**8.005,00**	701.701.0349	**9.416,00**
	3.500	701.701.0340	**8.341,00**	701.701.0350	**9.793,00**
Hoja 100 mm / * Hoja de 90 mm				Hoja 120 mm	



El precio incluye marco aluminio con paso carretilla y doble rotura térmica para espesores de panel hasta 120 mm.
El precio está indicado para acabado Banda Color lacado en blanco.
Otros acabados (PVC, Inox, Poliéster) consultar precio.

Características Generales:

- Aplicación: Industria Agroalimentaria, Centros logísticos, Hipermercados...
- Marco: Aluminio extrusionado en forma de L con doble rotura térmica. Color lacado blanco o gris anonizado.
- Hoja: Inyectada individualmente con poliuretano (40-45 kgs/m^3). Burletes y juntas muy flexibles.

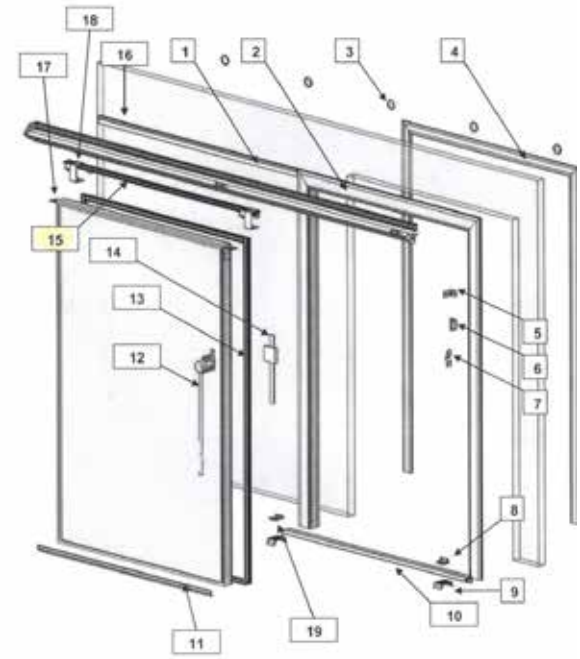

Repuestos para puertas Serie CF2AS01 / CF2AG01

1 Suplemento Marco Industrial
2 Marco Industrial
3 Chino (cubre tuercas)
4 Contramarco
5 Tope cierre hoja
6 Tope Leva Maneta
7 Tope Maneta Interior
8 Patín Tope
9 Base Patín Tope
10 Paso de Carretilla
11 Perfil Guía Inferior
12 Maneta Exterior
13 Burlete Frontal
14 Maneta Interior
15 Carro Guía
16 Perfil Guía Cierre
17 Brida L
18 Brida U
19 Patín Guía

Puertas Frigoríficas

PUERTAS BATIENTES RÍGIDAS

Medidas (mm)		Nº de Hojas	Modelo / Serie BR01 Bisagra INOX	
Ancho	Alto		CÓDIGO	Precio EUROS
800	2.000	1 HOJA	701.701.0110	**1.705,00**
	2.200		701.701.0308	**1.774,00**
900	2.000		701.701.0309	**1.673,00**
	2.200		701.701.0310	**1.934,00**
1.000	2.000		701.701.0111	**1.886,00**
	2.200		701.701.0311	**1.958,00**
1.200	2.000	1 HOJA	701.701.0312	**2.702,00**
	2.200		701.701.0112	**2.795,00**
1.300	2.300		701.701.0313	**3.041,00**
1.400	2.400		701.701.0314	**3.219,00**
1.500	2.400		701.701.0315	**3.122,00**
	2.500		701.701.0316	**3.468,00**
1.600	2.400		701.701.0317	**3.516,00**
	2.500		701.701.0318	**3.494,00**
	2.600		701.701.0319	**3.556,00**
1.700	2.400		701.701.0320	**3.545,00**
	2.500		701.701.0321	**3.521,00**
	2.600		701.701.0322	**3.585,00**
1.800	2.400		701.701.0323	**3.571,00**
	2.500		701.701.0324	**3.567,00**
	2.600		701.701.0325	**3.630,00**
1.900	2.500		701.701.0326	**3.593,00**
	2.600		701.701.0327	**3.657,00**
2.000	2.500		701.701.0328	**3.502,00**
	2.600		701.701.0329	**3.946,00**



El precio incluye marco hasta panel de 100 mm, Mirilla y defensa en polietileno (300 mm de alto y 5mm de espesor)
El precio está indicado para acabado Banda Color lacado en blanco.
Otros acabados (PVC, Color) consultar precio.

Características Generales:

- Aplicación: Industria Agroalimentaria, Supermercados, Restauración...
- Marco: Aluminio lacado en Blanco en forma de L
- Hoja: Rígida inyectada 40mm

Accesorio montado en fábrica

Descripción
Bumper 250x5mm (1 en cada cara de la hoja)



Bisagra Inox incluida



BISAGRA INOXIDABLE: doble acción, más resistente, sin retención a 90°.

Puertas Frigoríficas

PUERTAS RÁPIDAS ENROLLABLES

Serie RE001-PRE

Medidas (mts)	CÓDIGO	Precio EUROS	Medidas (mts)	CÓDIGO	Precio EUROS	Medidas (mts)	CÓDIGO	Precio EUROS	Medidas (mts)	CÓDIGO	Precio EUROS
2,00x1,20	701.701.0154	**6.978,00**	2,40x1,20	701.701.0178	**7.099,00**	2,80x1,20	701.701.0202	**7.231,00**	3,20x1,20	701.701.0226	**7.396,00**
2,00x1,40	701.701.0155	**7.054,00**	2,40x1,40	701.701.0179	**7.180,00**	2,80x1,40	701.701.0203	**7.322,00**	3,20x1,40	701.701.0227	**7.484,00**
2,00x1,60	701.701.0156	**7.123,00**	2,40x1,60	701.701.0180	**7.250,00**	2,80x1,60	701.701.0204	**7.393,00**	3,20x1,60	701.701.0228	**7.557,00**
2,00x1,80	701.701.0157	**7.193,00**	2,40x1,80	701.701.0181	**7.322,00**	2,80x1,80	701.701.0205	**7.464,00**	3,20x1,80	701.701.0229	**7.631,00**
2,00x2,00	701.701.0158	**7.258,00**	2,40x2,00	701.701.0182	**7.393,00**	2,80x2,00	701.701.0206	**7.536,00**	3,20x2,00	701.701.0230	**7.705,00**
2,00x2,20	701.701.0159	**7.300,00**	2,40x2,20	701.701.0183	**7.435,00**	2,80x2,20	701.701.0207	**7.583,00**	3,20x2,20	701.701.0231	**7.751,00**
2,00x2,40	701.701.0160	**7.366,00**	2,40x2,40	701.701.0184	**7.501,00**	2,80x2,40	701.701.0208	**7.650,00**	3,20x2,40	701.701.0232	**7.822,00**
2,00x2,60	701.701.0161	**7.430,00**	2,40x2,60	701.701.0185	**7.571,00**	2,80x2,60	701.701.0209	**7.719,00**	3,20x2,60	701.701.0233	**7.895,00**
2,00x2,80	701.701.0162	**7.600,00**	2,40x2,80	701.701.0186	**7.744,00**	2,80x2,80	701.701.0210	**7.895,00**	3,20x2,80	701.701.0234	**8.005,00**
2,00x3,00	701.701.0163	**7.744,00**	2,40x3,00	701.701.0187	**7.897,00**	2,80x3,00	701.701.0211	**8.034,00**	3,20x3,00	701.701.0235	**8.149,00**
2,00x3,20	701.701.0164	**7.820,00**	2,40x3,20	701.701.0188	**7.972,00**	2,80x3,20	701.701.0212	**8.113,00**	3,20x3,20	701.701.0236	**8.230,00**
2,00x3,40	701.701.0165	**7.887,00**	2,40x3,40	701.701.0189	**8.042,00**	2,80x3,40	701.701.0213	**8.184,00**	3,20x3,40	701.701.0237	**8.302,00**
2,20x1,20	701.701.0166	**7.047,00**	2,60x1,20	701.701.0190	**7.145,00**	3,00x1,20	701.701.0214	**7.279,00**	3,40x1,20	701.701.0238	**7.461,00**
2,20x1,40	701.701.0167	**7.133,00**	2,60x1,40	701.701.0191	**7.228,00**	3,00x1,40	701.701.0215	**7.368,00**	3,40x1,40	701.701.0239	**7.553,00**
2,20x1,60	701.701.0168	**9.657,00**	2,60x1,60	701.701.0192	**7.300,00**	3,00x1,60	701.701.0216	**7.442,00**	3,40x1,60	701.701.0240	**7.626,00**
2,20x1,80	701.701.0169	**7.270,00**	2,60x1,80	701.701.0193	**7.371,00**	3,00x1,80	701.701.0217	**7.514,00**	3,40x1,80	701.701.0241	**7.700,00**
2,20x2,00	701.701.0170	**7.342,00**	2,60x2,00	701.701.0194	**7.442,00**	3,00x2,00	701.701.0218	**7.587,00**	3,40x2,00	701.701.0242	**7.773,00**
2,20x2,20	701.701.0171	**7.384,00**	2,60x2,20	701.701.0195	**7.482,00**	3,00x2,20	701.701.0219	**7.633,00**	3,40x2,20	701.701.0243	**7.825,00**
2,20x2,40	701.701.0172	**7.523,00**	2,60x2,40	701.701.0196	**7.553,00**	3,00x2,40	701.701.0220	**7.703,00**	3,40x2,40	701.701.0244	**7.895,00**
2,20x2,60	701.701.0173	**7.525,00**	2,60x2,60	701.701.0197	**7.624,00**	3,00x2,60	701.701.0221	**7.771,00**	3,40x2,60	701.701.0245	**7.965,00**
2,20x2,80	701.701.0174	**7.690,00**	2,60x2,80	701.701.0198	**7.796,00**	3,00x2,80	701.701.0222	**7.948,00**	3,40x2,80	701.701.0246	**8.080,00**
2,20x3,00	701.701.0175	**7.844,00**	2,60x3,00	701.701.0199	**7.950,00**	3,00x3,00	701.701.0223	**8.093,00**	3,40x3,00	701.701.0247	**8.225,00**
2,20x3,20	701.701.0176	**7.919,00**	2,60x3,20	701.701.0200	**8.029,00**	3,00x3,20	701.701.0224	**8.171,00**	3,40x3,20	701.701.0248	**8.297,00**
2,20x3,40	701.701.0177	**7.985,00**	2,60x3,40	701.701.0201	**8.100,00**	3,00x3,40	701.701.0225	**8.242,00**	3,40x3,40	701.701.0249	**8.370,00**

- Aplicación: instalaciones industriales y comerciales (Supermercados y Almacenes..)
- Marcado CE: UNE-EN-13241-1:2004 de obligatorio cumplimiento para puertas industriales automáticas.
- Estructura: guías en aluminio anodizado con cepillos para evitar entrada suciedad.
- Lona: tejido de PVC de 950gr/m^2, resistente a Tª extremas y a la degradación solar. Diferentes colores disponibles.
- Seguridad: banda de seguridad y paro de emergencia en botonera exterior e interior. • Voltaje: 380V+N y frecuencia de 50Hz.• Velocidad: 0,9 m/s• Sin cables: sistema inalámbrico



ESTANTERÍAS PARA CÁMARAS FRIGORÍFICAS

Estantes

Dimensiones		Referencia	CÓDIGO	Precio EUROS
a	b			
370	1670	COPR-37	702.701.0001	**344,00**
	2000	COPR-372	702.701.0002	**194,00**
470	1670	COPR-47	702.701.0003	**169,00**
	2000	COPR- 472	702.701.0004	**202,00**

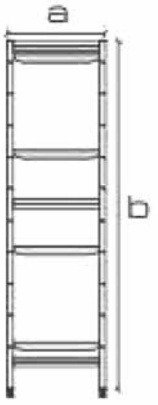

- Estructura de aluminio con anonizado de 15 micras.
- Estantes regulables. Hasta 10 alturas parrillas disponibles en varios tamaños, que permiten la mejor solución de acuerdo con las diferentes necesidades.
- Capacidad por estante < 1mt= 120 kg. > 1 mt = 100 kg, (peso repartido) Patas regulables para nivelación.

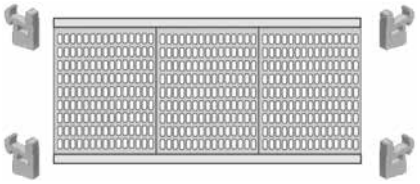

Dimensión máxima

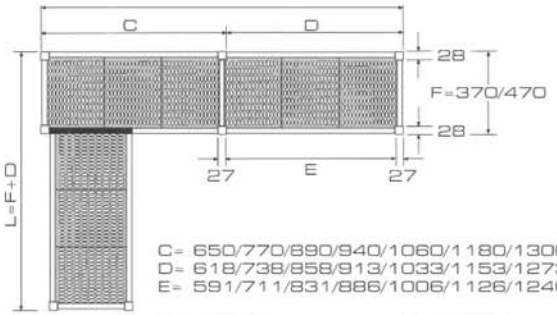

Dimensiones		Referencia	CÓDIGO	Precio EUROS
Largo	Ancho			
650	370	COPA-3765	702.701.0005	**69,80**
770		COPA-3777	702.701.0006	**78,70**
890		COPA-3789	702.701.0007	**86,10**
940		COPA-3794	702.701.0008	**95,00**
1060		COPA-37106	702.701.0009	**106,00**
1180		COPA-37118	702.701.0010	**112,00**
1300		COPA-37130	702.701.0011	**121,00**
1480		COPA-37148	702.701.0012	**138,00**
1600		COPA-37160	702.701.0013	**147,00**
650	470	COPA-4765	702.701.0014	**78,70**
770		COPA-4777	702.701.0015	**86,10**
890		COPA-4789	702.701.0016	**95,00**
940		COPA-4794	702.701.0017	**107,00**
1060		COPA-47106	702.701.0018	**118,00**
1180		COPA-47118	702.701.0019	**127,00**
1300		COPA-47130	702.701.0020	**137,00**
1480		COPA-47148	702.701.0021	**156,00**
1600		COPA-47160	702.701.0022	**163,00**



Soportes

Descripción	Referencia	CÓDIGO	Precio EUROS
Soporte angulo 370	COAG-37	702.701.0023	**23,90**
Soporte angulo 470	COAG-47	702.701.0024	**28,20**



Placas Poliestileno

Descripción	Referencia	CÓDIGO	Precio EUROS
Placa de 340 x 415	CEPA-34P41	702.701.0025	**19,40**
Placa de 440 x 295	CEPA-44P29	702.701.0026	**16,50**
Placa de 440 x 415	CEPA-44P41	702.701.0027	**20,90**
Pata para nivelación	CPERKM	702.701.0028	**4,80**

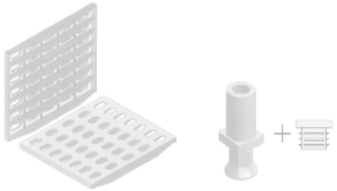

Componentes para Cámaras Frigoríficas

Bisagras para Puertas/Muebles

Descripción	Acabado	MODELO	CÓDIGO	Precio EUROS
Bisagra Muebles	Parte Fija en Zamak 5 cromo brillo.	**G-425**	710.701.0001	**12,80**
Bisagra Muebles	Parte móvil en acero zincado cromo brillate	**G-625**	710.701.0002	**9,40**
Bisagra Puerta	Bisagra en Zamak cromo brillo. 4 tronillos de 4mm. Peso máximo15 Kg.	**G-306/5**	710.701.0003	**11,80**



Bisagras con/sin Rampa

Bisagra sin rampa	Epoxi Gris	**I-201**	710.701.0004	**152,00**
		I-206	710.701.0005	**52,20**
Bisagra sin rampa	Composite Gris	**G-480**	710.701.0006	**36,00**
Bisagra con rampa		**G-481**	710.701.0007	**36,00**
Bisagra sin rampa para puertas pivotantes superpuestas	Cuerpos y rampas en composite	**G-490HP**	710.701.0008	**122,00**
Bisagra con rampa para puertas pivotantes superpuestas		**G-491HP**	710.701.0009	**122,00**
Bisagra sin rampa	Composite Gris	**G-980**	710.701.0010	**39,70**
Bisagra con rampa		**G-981**	710.701.0011	**42,20**
Bisagra sin rampa	Zamak 5. Cromo brillo	**G-207**	710.701.0012	**101,00**
	Zamak 5. Epoxi Gris	**G-207 P**	710.701.0013	**101,00**
Bisagra con rampa. Mod izquierda	Zamak 5. Cromo brillo	**G-208 I/D**	710.701.0014	**105,00**
Bisagra con rampa. Mod izquierda	Zamak 5. Epoxi Gris	**G-208 P-I/D**	710.701.0015	**105,00**
Bisagra con rampa	Zamak 5 como brillo	**G-309**	710.701.0016	**87,30**
Bisagra sin rampa	27 mm Zamak 5 como brillo	**HU-172**	710.701.0017	**73,30**
	32 mm Zamak 5 como brillo	**HU-172A**	710.701.0018	**82,70**
Bisagra con rampa	Cuerpos y rampas en composite	**G-491HP**	710.701.0009	**122,00**





Bisagras con Regulación

Bisagra para espesor puerta de 25 a 35mm	Inox 18/10 de doble acción incluído el muelle. Permite apertura de 180ºC	**N-2**	710.701.0020	**181,00**
Bisagra para espesor puerta de 25 a 40mm	Inox 18/10 de doble acción incluído el muelle. Permite apertura de 180ºC	**N-3**	710.701.0021	**140,00**
Bisagra con regulación	Composite Gris	**PL-4551N**	710.701.0022	**53,10**
Bisagra y embellecedores	Bisagra con arcón en acero zincado y embellecedores en poliestireno anti choc blanco	**CPE**	710.701.0023	**44,30**
		CPS/2P	710.701.0024	**25,00**



Burletes Caucho para Puertas

Burlete de goma 1/2 caña y pestaña de color negro.	50 mt	**US-287/N**	710.701.0025	**282,00**
	25 mt	**365**	710.701.0026	**250,00**
Burlete 2 alveolos con tensor frontal.	2 mt	**G-501**	710.701.0027	**91,80**

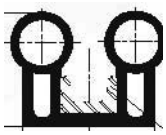

Accesorios

Pata Regulable	Poliestireno antichoc color negro de 30x30	**860**	710.701.0028	**1,50**
	Poliestireno antichoc color negro de 40x40	**861**	710.701.0029	**1,60**
	40x40 Plástico	**4040PLX**	710.701.0030	**3,00**
	40x40 Aluminio	**4040AL**	710.701.0031	**2,00**
	Redonda	**TIH16R**	710.701.0032	**9,50**
	Hexagonal	**TIH16E**	710.701.0033	**9,90**
	Redonda	**TIH12R**	710.701.0034	**9,30**
	Hexagonal	**TIH12E**	710.701.0035	**9,50**



Componentes para Cámaras Frigoríficas

Cierres

Descripción	Acabado	MODELO	CÓDIGO	Precio EUROS
Cierre con maneta interior	Zamak 5 cromado brillo	**G-200**	710.701.0036	**254,00**
Cierre con maneta interior	Conjunto pintado-Gris	**G-200P**	710.701.0037	**224,00**
Cierre sin maneta interior	Cromado	**G-200/01**	710.701.0038	**157,00**
Cierre sin maneta interior	Gris	**G-200/01P**	710.701.0039	**140,00**
Conjunto automático con 1 punto de cierre exterior. Sin cerradura	Conjunto pintado	**G-620P**	710.701.0040	**305,00**
Conjunto automático con 1 punto de cierre exterior. Con cerradura	Conjunto pintado con cerradura	**G-621P**	710.701.0041	**323,00**
Cierre con nariz	Zamak 5 cromado brillo	**G-680Z**	710.701.0042	**22,90**
		G-690	710.701.0043	**39,70**
		G-780 I	710.701.0044	**22,90**
Para cierres G-6/8	Zamak	**Nariz C**	710.701.0045	**8,40**
Conjunto automático con 3 puntos de cierre exterior. Caja composite gris y Maneta composite gris nariz (3 narices regulables).	Conjunto en composite	**F-920B**	710.701.0046	**238,00**
Conjunto automático con 1 punto de cierre exterior. Caja composite gris y Maneta composite gris nariz (3 narices regulables).		**F-920M**	710.701.0047	**326,00**
Conjunto automático con 1 punto de cierre exterior. Caja composite gris y Maneta composite gris nariz (3 narices regulables).		**F-920A**	710.701.0048	**253,00**
Conjunto automático con 1 punto de cierre exterior. Sin cerradura	Conjunto pintado	**G-990P**	710.701.0049	**346,00**
Conjunto automático con 1 punto de cierre exterior. Con cerradura	Conjunto pintado	**G-995P**	710.701.0050	**462,00**
Conjunto automático con 1 punto de cierre exterior. Sin cerradura	Conjunto en composite	**G-5590HP**	710.701.0051	**113,00**
Conjunto automático con 1 punto de cierre exterior. Con cerradura	Conjunto en composite	**G-5591HP**	710.701.0052	**122,00**
Conjunto automático con 2 puntos de cierre exterior. Posibilidad de regulación compresión muelles.	Conjunto cromado	**G-76**	710.701.0053	**71,20**
	Conjunto pintado	**G-76P**	710.701.0054	**230,00**
Conjunto automático con 2 puntos de cierre exterior.	Zamak 5 Epoxi Gris	**G-1925P**	710.701.0055	**522,00**
Conjunto automático con 2 puntos de cierre exterior con desbloqueo interior. Con cerradura	Conjunto pintado	**G-1926P**	710.701.0056	**926,00**
Conjunto automático con 2 puntos de cierre exterior. Posibilidad de regulación compresión muelles.	Conjunto pintado	**I-1006-I/D**	710.701.0057	**172,00**
Conjunto automático con 3 puntos de cierre exterior. Posibilidad de regulación compresión muelles.	Conjunto pintado o cromado	**G-72**	710.701.0058	**462,00**
Conjunto a presión con 1 punto de cierre interior	Material ext y base en zamak 5 cromado brillo. Maneta int y base en aluminio epoxi blanco	**G-942P**	710.701.0059	**313,00**







Tiradores

Descripción	Acabado	MODELO	CÓDIGO	Precio EUROS
Tirador. Fijación horizontal o vertical	Zamak cromado con embellecedor en ABS negro.	**E-222**	710.701.0060	**13,40**
Tirador. Fijación mediante espárragos roscados. Aplicación horizontal ó vertical.	Zamak cromado	**VI-62**	710.701.0061	**2,50**
	AISI 316 pulido	**VI-63**	710.701.0062	**9,20**
		VI-64I	710.701.0063	**10,30**



Cortinas

Cortinas de Lamas de PVC

Cortinas de Lamas. Medidas Alto x Ancho	CÓDIGO	Precio EUROS Lamas de 200 x 3 mm	CÓDIGO	Precio EUROS Lamas de 200 x 5 mm
1,80 x 0,80	710.701.0064	**365,00**	710.701.0089	**458,00**
1,90 x 0,90	710.701.0065	**460,00**	710.701.0090	**578,00**
2,00 x 1,00	710.701.0066	**436,00**	710.701.0091	**561,00**
2,10 x 1,10	710.701.0067	**495,00**	710.701.0092	**647,00**
2,20 x 1,20	710.701.0068	**564,00**	710.701.0093	**748,00**
2,30 x 1,30	710.701.0069	**643,00**	710.701.0094	**861,00**
2,40 x 1,40	710.701.0070	**645,00**	710.701.0095	**873,00**
2,40 x 1,50	710.701.0071	**704,00**	710.701.0096	**957,00**
2,40 x 1,60	710.701.0072	**794,00**	710.701.0097	**1.074,00**
2,40 x 1,70	710.701.0073	**770,00**	710.701.0098	**1.050,00**
2,50 x 1,50	710.701.0074	**716,00**	710.701.0099	**981,00**
2,50 x 1,60	710.701.0075	**810,00**	710.701.0100	**1.101,00**
2,50 x 1,70	710.701.0076	**782,00**	710.701.0101	**1.074,00**
2,50 x 1,80	710.701.0077	**848,00**	710.701.0102	**1.167,00**
2,50 x 1,90	710.701.0078	**907,00**	710.701.0103	**1.254,00**
2,50 x 2,00	710.701.0079	**912,00**	710.701.0104	**1.256,00**
2,50 x 2,10	710.701.0080	**986,00**	710.701.0105	**1.360,00**
2,50 x 2,20	710.701.0081	**1.045,00**	710.701.0106	**1.442,00**
2,60 x 1,60	710.701.0082	**822,00**	710.701.0107	**1.127,00**
2,60 x 1,70	710.701.0083	**796,00**	710.701.0108	**1.101,00**
2,60 x 1,80	710.701.0084	**863,00**	710.701.0109	**1.197,00**
2,60 x 1,90	710.701.0085	**923,00**	710.701.0110	**1.283,00**
2,60 x 2,00	710.701.0086	**927,00**	710.701.0111	**1.287,00**
2,60 x 2,10	710.701.0087	**1.003,00**	710.701.0112	**1.391,00**
2,60 x 2,20	710.701.0088	**1.061,00**	710.701.0113	**1.479,00**



Características Generales:
- Aplicación: Industria Agroalimentaria, Supermercados, Restauración...
- Materiales con certificado alimentario.

Repuesto

Descripción	MODELO	CÓDIGO	Precio EUROS
Rollos de Lamas PVC precio indicado por metro lineal	**200 X 3**	720.701.0001	**29,70**
	200 X 5	921.701.0001	**45,70**

Humectación Isotérmica
Humidificadores de vapor

CAREL

Serie HumiSteam

Tensión de Alimentación	Peso Vacío (kg)	Salida Vapor		Dimensiones (mm)	Pot. Eléctrica Absorbida (kW)	Producción Vapor (kg/h)	MODELO	CÓDIGO	Precio EUROS
		Cilindros	Ø mm						
230-1-50	13,5	1	22/30	365 x 275 x 620	1,12	1,5	**UE001XD001**	720.702.0001	**2.045,00**
	13,5	1	22/30	365 x 275 x 620	2,25	3	**UE003XD001**	720.702.0002	**2.329,00**
	13,5	1	30	365 x 275 x 620	3,75	5	**UE005XD001**	720.702.0003	**2.574,00**
	17	1	30	365 x 275 x 710	6,75	9	**UE009XD001**	720.702.0004	**2.886,00**
400-3-50	13,5	1	22/30	365 x 275 x 620	2,25	3	**UE003XL001**	720.702.0005	**2.329,00**
	13,5	1	30	365 x 275 x 620	3,75	5	**UE005XL001**	720.702.0006	**2.574,00**
	13,5	1	30	365 x 275 x 620	6	8	**UE008XL001**	720.702.0007	**2.756,00**
	17	1	30	365 x 275 x 710	7,5	10	**UE010XL001**	720.702.0008	**2.831,00**
	17	1	30	365 x 275 x 710	11,25	15	**UE015XL001**	720.702.0009	**2.923,00**
	18	1	30	365 x 275 x 710	13,5	18	**UE018XL001**	720.702.0010	**3.006,00**
	34	1	40	555 x 360 x 890	18,75	25	**UE025XL001**	720.702.0011	**3.766,00**
	34	1	40	555 x 360 x 890	26,25	35	**UE035XL001**	720.702.0012	**4.436,00**
	34	1	40	555 x 360 x 890	33,75	45	**UE045XL001**	720.702.0013	**4.878,00**
	44	1	2 x 40	650 x 455 x 945	48,75	65	**UE065XL001**	720.702.0014	**5.901,00**
	70	2	2 x 40	1150 x 465 x 890	67,5	90	**UE090XL001**	720.702.0015	**7.458,00**
	71	2	4 x 40	1150 x 465 x 890	97,5	130	**UE130XL001**	720.702.0016	**8.380,00**

- **Serie humiSteam**: humidificación de vapor. Valores del agua: dureza 10-40ºfH.
- Conductividad 75-1250 μS/cm.
- Producción de vapor de 1 a 130 kg/h.
- **Funcionamiento**: Funciona con agua de la red con conductividad comprendida entre 75 y 1250 μS/cm
- **Controles**: la producción de vapor se regula con un humidostato interno en modo proporcional y 1 sonda externa. Tipo Xplus (x).
- **Componentes**: vaciado de condensado, racor en "Y", tubo de transporte de vapor, vaciado de agua, llenado de agua, alimentación eléctrica
- **Sondas de Tª y humedad**: DPW (para ambiente civil), DPP (para ambiente industrial), ASET (para baño turco), DPD (para conducto)
- **Aplicación**: ambientes civiles, oficinas, hospitales, establecimientos industriales.



Serie CompactSteam

Tensión de Alimentación	Peso Vacío (kg)	Salida Vapor		Dimensiones (mm)	Pot. Eléctrica Absorbida (kW)	Producción Vapor (kg/h)	MODELO	CÓDIGO	Precio EUROS
		Cilindros	Ø mm						
230-1-50	8	1	22	600x341x204	1,18	1,6	**CH001V2001**	720.702.0017	**1.401,00**
	8	1	22	600x341x204	1,18	1,6	**CHF01V2001**	720.702.0018	**1.522,00**
	8	1	22	600x341x204	2,36	3,2	**CH003V2001**	720.702.0019	**1.439,00**
	8	1	22	600x341x204	2,36	3,2	**CHF03V2001**	720.702.0020	**1.563,00**



- **Serie compactSteam**: humidificadores isotérmicos para la producción de vapor en ambiente.
- **Capacidad**: 1,6 a 5,4 kg/h. Temperatura de funcionamiento 1T40ºC, 10-90% r.H.
- **Componentes**: distribuidor de vapor ventilado integrado (con aletas orientables), válvula de llenado (conectada a la red hidráulica), tubo llenado (el agua fluye por el tubo) bandeja llenado (el agua rebosa y comienza llenar cilindro), cilindro (2 electrodos sumergidos), salida del vapor, sensor de nivel , válvula mezcladora, válvula de drenaje, filtro de agua de drenaje.
- **Funcionamiento**:El vapor se produce a partir del agua contenida en el cilindro interno (conectado a la red hidráulica) / El agua hierve y se evapora por medio de la corriente eléctrica generada por 2 electrodos sumergidos en el cilindro/El cilindro de plástico contiene los electrodos que son los elementos más importantes del humidificador.
- **Aplicación**: humidificador compacto para aplicaciones residenciales y comerciales.
- **Modelo CH0***: para conducto (sin ventilador integrado) y Modelo CHF*para ambiente (con ventilador integrado).
- **Cilindro CY0S1B000**: 1,5-3,2kg/h, 110-230V, 1Ph Mod.B, 3 Conexiones Eléctricas, Máx.Presión Interna: 0,001 Mpa, Peso: 2 (lb)



Serie GaSteam

Producción vapor	Tensión nominal Alimentación	Conexión Vapor (mm)	Condic. Func.	Potencia térmica nominal (kW)	Grado de Protección	MODELO	CÓDIGO	Precio EUROS
45	230/50-60Hz	2x40	1T40ºC, 10..90% HR sin cond.	33,02	IP20	**UG045**	720.702.0021	**19.998,00**
90				62,50		**UG090**	720.702.0022	**26.308,00**
180		4x40		125,00		**UG180**	720.702.0023	**37.886,00**

- **Serie gaSteam**: humidificador de vapor a gas.
- Intercambiador de calor de aleación ligera.
- Revestimiento de niflón antiadherente.
- **Funcionamiento**: Sistema de control que ofrece control integrado con sondas de humedad o producción modulada por un controlador externo / GaSteam puede ser conectado a una red vía Modbus.
- **Componentes**: cuadro eléctrico, terminales, transformador, relé de comando, tarjeta principal de control, enchufes de 3,9,12,14 polos, canaleta para cables, display, interruptor.



Humectación Isotérmica

CAREL

Serie HeaterSteam

Tensión de Alimentación	Peso Vacío (kg)	Salida Vapor		Dimensiones (mm)	Pot. Eléctrica absorbida (kW)	Producción Vapor (kg/h)	MODELO Antiguo	MODELO Actual	CÓDIGO	Precio EUROS
		Nº de resistencias	Ø (mm)							
230-1-50	26	1	30	365 x 275 x 712	2,0	2	UR002HD003	**UR002HD004**	720.702.0024	**3.064,00**
	26	1	30	365 x 275 x 712	2,0	2	UR002HD103	**UR002HD104**	720.702.0025	**3.279,00**
	26	1	30	365 x 275 x 712	3,3	4	UR004HD003	**UR004HD004**	720.702.0128	**3.244,00**
	26	1	30	365 x 275 x 712	3,3	4	UR004HD103	**UR004HD104**	720.702.0027	**3.492,00**
	26	1	30	365 x 275 x 712	4,7	6	UR006HD003	**UR006HD004**	720.702.0028	**4.406,00**
	26	1	30	365 x 275 x 712	4,7	6	UR006HD103	**UR006HD104**	720.702.0029	**7.354,00**
400-3-50	26	3	30	365 x 275 x 712	4,7	6	UR006HL003	**UR006HL004**	720.702.0030	**4.453,00**
	26	3	30	365 x 275 x 712	4,7	6	UR006HL103	**UR006HL104**	720.702.0031	**4.835,00**
	26	3	30	365 x 275 x 712	7,4	10	UR010HL003	**UR010HL004**	720.702.0032	**4.835,00**
	26	3	30	365 x 275 x 712	7,4	10	UR010HL103	**UR010HL104**	720.702.0033	**5.266,00**
	26	3	30	365 x 275 x 712	10,0	13	UR013HL003	**UR013HL004**	720.702.0129	**5.317,00**
	26	3	30	365 x 275 x 712	10,0	13	UR013HL103	**UR013HL104**	720.702.0130	**5.833,00**
	63	6	40	690 x 445 x 888	15,2	20	UR020HL003	**UR020HL004**	720.702.0034	**6.031,00**
	63	6	40	690 x 445 x 888	15,2	20	UR020HL103	**UR020HL104**	720.702.0035	**6.553,00**
	63	6	40	690 x 445 x 888	20,0	27	UR027HL003	**UR027HL004**	720.702.0036	**6.240,00**
	63	6	40	690 x 445 x 888	20,0	27	UR027HL103	**UR027HL104**	720.702.0037	**6.760,00**
	63	6	40	690 x 445 x 888	30,5	40	UR040HL003	**UR040HL004**	720.702.0038	**8.735,00**
	63	6	40	690 x 445 x 888	30,5	40	UR040HL103	**UR040HL104**	720.702.0039	**9.566,00**
	67	6	2 x 40	876 x 445 x 888	40,0	53	UR053HL003	**UR053HL004**	720.702.0131	**9.587,00**
	67	6	2 x 40	876 x 445 x 888	40,0	53	UR053HL103	**UR053HL104**	720.702.0132	**10.998,00**
	87	9	2 x 40	876 x 445 x 888	45,7	60	UR060HL003	**UR060HL004**	720.702.0040	**10.399,00**
	87	9	2 x 40	876 x 445 x 888	45,7	60	UR060HL103	**UR060HL104**	720.702.0041	**11.440,00**
	87	9	2 x 40	876 x 445 x 888	60,0	80	UR080HL003	**UR080HL004**	720.702.0133	**13.261,00**
	87	9	2 x 40	876 x 445 x 888	60,0	80	UR080HL103	**UR080HL104**	720.702.0134	**15.249,00**

- Serie Heater System: Humidificador de vapor por resistencias eléctricas.
- Puede ser utilizada con agua de red como con agua desmineralizada.
- Sistema automático de medida de la conductividad del agua de alimentación.
- Valores de agua: Dureza 5-40 °fH.
- Protección de sobrecalentamiento gracias a sondas PTC integradas en las resistencias.
- Los elementos calefactores estan inmersas en fundicion de aluminio y obstaculiza la adhesión de la cal facilitando su limpieza.
- Para aplicaciones de precisión, salas blancas, hospitales y High Tech.



HeaterSteam process. Modelos 004

- elementos resistivos de Incoloy® 825;
- instalación rápida gracias al Wizard de puesta en marcha;
- shock térmico automático;
- protocolos Modbus y BACnet™ en puerto BMS y Ethernet;
- puerto USB;
- preparado para el servicio tERA;
- precalentamiento para una respuesta rápida de producción.

HeaterSteam titanium. Modelos 104

- elementos resistivos de titanio;
- web server integrado;
- master/slave “endurance” con redundancia y rotación;
- admisión de sondas wireless;
- saco de recogida de cal de kevlar;
- aislamiento térmico del cilindro.

Humectación Isotérmica Accesorios/Recambios

CAREL

Humidostato

Descripción	MODELO	CÓDIGO	Precio EUROS
Humidostato standard, 1 salida digital, 1 salida analógica + reloj	**ADCD000110**	720.702.0042	**486,00**

Alimentación 24 Vac y 22-35 Vcc.



Sondas activas para conducto

Tª (–20/+70 °C) + humedad (10 a 90% HR)	**DPDC110000**	432.400.0007	**255,00**
Tª (–20/+70 °C) NTC + humedad (10 a 90% HR)	**DPDC111000**	432.400.0008	**255,00**
Tª (–20/+70 °C) + humedad (0 a 100% HR)	**DPDC210000**	720.702.0043	**397,00**



Sondas activas para ambientes industriales

Tª (–20/+70 °C) + humedad (10 a 90% HR)	**DPPC110000**	432.400.0010	**255,00**
Tª (–20/+70 °C) NTC + humedad (10 a 90% HR)	**DPPC111000**	432.400.0027	**255,00**
Tª (–20/+70 °C) + humedad (0 a 100% HR)	**DPPC210000**	432.400.0011	**397,00**

Sonda activa para ambiente de confort

Sonda Ambiente 10-90% Señal de salida seleccionable: -0,5 ÷1 Vdc / 4 ÷ 20mA Tensión de alimentación: 9 a 30 Vdc, 12 a 24 Vac	**DPWC111000**	432.400.0002	**133,00**



Distribuidores de Vapor Ventilados

Distribuidor de vapor ventilado (directamente al ambiente) de 1 a 18 kg/h, alimentado desde el propio humidificador. A instalar sobre el humidificador o hasta 4 mts de distancia.	**VSDU0A0003**	720.702.0126	**1.058,00**
Soporte para el montaje remoto del distribuidor ventilado VSDU0A003	**VSDREM0003**	720.703.0065	**188,00**

Para series UE, UR y CH.



Distribuidores de Vapor Lineal Inoxidable para Conducto

Ø=22 mm, L = 350 mm	**DP035D22R0**	720.702.0047	**146,00**
Ø =22 mm, L = 450 mm	**DP045D22R0**	720.702.0048	**165,00**
Ø =22 mm, L = 600 mm	**DP060D22R0**	720.702.0049	**181,00**
Ø =22 mm, L = 850 mm	**DP085D22R0**	720.702.0050	**224,00**
Ø =30 mm, L = 350 mm	**DP035D30R0**	720.702.0051	**168,00**
Ø =30 mm, L = 450 mm	**DP045D30R0**	720.702.0052	**199,00**
Ø =30 mm, L = 600 mm	**DP060D30R0**	720.702.0053	**224,00**
Ø =30 mm, L = 850 mm	**DP085D30R0**	720.702.0054	**295,00**
Ø =30 mm, L = 1.050 mm	**DP105D30R0**	720.702.0055	**296,00**
Ø =30 mm, L = 1.250 mm	**DP125D30R0**	720.702.0056	**307,00**
Ø =40 mm, L = 850 mm	**DP085D40R0**	720.702.0057	**389,00**
Ø =40 mm, L = 1.050 mm	**DP105D40R0**	720.702.0058	**480,00**
Ø =40 mm, L = 1.250 mm	**DP125D40R0**	720.702.0059	**386,00**
Ø =40 mm, L = 1.650 mm	**DP165D40R0**	720.702.0060	**524,00**
Ø =40 mm, L = 2.050 mm	**DP205D40R0**	720.702.0061	**627,00**





Humectación Isotérmica Accesorios/Recambios

CAREL

Boquillas de Plástico

Descripción	MODELO	CÓDIGO	Precio EUROS
Boquillas (plástico) de vapor para la difusión de vapor hasta 3 kg/h	**SDPOEM0012**	720.702.0062	**62,70**
Boquillas (plástico) de vapor para la difusión de vapor 3 a 15 kg/h	**SDPOEM0022**	720.702.0063	**62,70**
Boquilla (plástico) de vapor para la difusión de vapor no perforada	**SDPOEM0000**	720.702.0064	**62,70**



- Boquillas de vapor para la difusión de vapor en pequeñas canalizaciones o baños turcos.

Tubos de Vapor

Tubos de vapor con muelle de acero de 22 mm (el metro)	**1312360AXX**	720.702.0065	**61,60**
Tubos de vapor con muelle de acero de 30 mm (el metro)	**1312365AXX**	720.702.0066	**73,40**
Tubos de vapor con muelle de acero de 40 mm (el metro)	**1312367AXX**	720.702.0067	**80,80**
SFC 006: tubo de vaciado de condensados de 7 mm (el metro)	**1312353APG**	720.702.0068	**13,20**



- Los distribuidores de vapor lineales (sólo códigos AXX) se utilizan para la difusión de vapor en las instalaciones en conducto.
- Se suministran completos con brida de fijación para el montaje en el conducto.

Cilindros standard desechables (Recambio)

HumiSteam Monofásico 230Vca (220…240V)

Conductividad del agua	Producción vapor	MODELO	CÓDIGO	Precio EUROS
BAJA 75/350µS/cm	Capac. 1,3kg/h reducido.	**BL0SRE00H2**	720.702.0069	**129,00**
	Capac.1,3 kg/h.	**BL0S1E00H2**	720.702.0070	**113,00**
	Capac.5 kg/h.	**BL0S2E00H2**	720.702.0071	**223,00**
	Capac.9kg/h.	**BL0S3E00H2**	720.702.0072	**226,00**
MEDIA 350/750µS/cm ALTA 750/1250µS/cm	Capac.1,3kg/h reducido.	**BL0SRF00H2**	720.702.0073	**109,00**
	Capac.1,3kg/h.	**BL0S1F00H2**	720.702.0074	**105,00**
	Capac.5kg/h.	**BL0S2E00H2**	720.702.0071	**223,00**
	Capac.9kg/h.	**BL0S3F00H2**	720.702.0075	**219,00**



HumiSteam Trifásico 400Vac (380…415V)

Conductividad del agua	Producción vapor	MODELO	CÓDIGO	Precio EUROS
BAJA75/350µS/cm	Capac.3 kg/h.	**BL0T1A00H2**	720.702.0076	**157,00**
	Capac.5,8 kg/h.	**BL0T2B00H2**	720.702.0077	**190,00**
	Capac.10,15,18 kg/h.	**BL0T3B00H2**	720.702.0078	**234,00**
	Capac.25,35 kg/h.	**BL0T4C00H2**	720.702.0079	**465,00**
	Capac.45,90 (2x).	**BL0T4B00H2**	720.702.0080	**490,00**
	Capac.65,130(2x)	**BL0T5B00H0**	720.702.0081	**650,00**
MEDIA 350/750µS/cm	Capac.3 kg/h.	**BL0T1C00H2**	720.702.0082	**140,00**
	Capac.5,8 kg/h.	**BL0T2C00H2**	720.702.0083	**185,00**
	Capac.10,15,18 kg/h.	**BL0T3C00H2**	720.702.0084	**219,00**
ALTA 750/1250µS/cm	Capac.3 kg/h.	**BL0T1D00H2**	720.702.0085	**148,00**
	Capac.5,8 kg/h.	**BL0T2D00H2**	720.702.0086	**188,00**
	Capac.10,15,18 kg/h.	**BL0T3D00H2**	720.702.0087	**230,00**
MEDIA 350/750µS/cm ALTA 750/1250µS/cm	Capac.25,35 kg/h.	**BL0T4D00H2 (*)**	720.702.0088	**746,00**
	Capac.45,90 (2x).	**BL0T4C00H2 (*)**	720.702.0079	**465,00**
	Capac.65,130(2x)	**BL0T5C00H0**	720.702.0089	**567,00**



Humectación Adiabática

CAREL

Serie humiDisk 10

Condiciones de funcionamiento	Dimensiones (mm)	Tensión	Producción de Vapor	MODELO	CÓDIGO	Precio EUROS
+1... +35ºC	312x302x390	230V/1/50Hz	1 Kg/h	**UC0100D000**	720.702.0122	**1.844,00**
				UC0100DK00	720.702.0137	**2.170,00**



Nota: Modelo UC0100DK00 con tubos y soporte de montaje en pared.

Serie humiDisk 65

Condiciones de funcionamiento	Dimensiones (mm)	Tensión	Producción de Vapor	MODELO	CÓDIGO	Precio EUROS
+1... +35ºC	565x505x610	230V/1/50Hz	6,5 Kg/h	**UC0650D000**	720.702.0119	**1.605,00**
-2... +35ºC				**UC0650D100**	720.702.0120	**1.744,00**

Nota: Modelo UC0650D100 con anticongelante.

Accesorios

Descripción	MODELO	CÓDIGO	Precio EUROS
Sistema anticongelante con calentador de 70W	**UCKH70W000**	720.702.0123	**285,00**



Nota: Solo para Serie humiDisk 65.

Serie humiSonic

Descripción	Tensión	Capacidad	MODELO	CÓDIGO	Precio EUROS
Humidificador por Ultrasonido	230V50/60Hz	0'5 L/h	**UU01FD0001**	720.702.0138	**899,00**
		1 L/h	**UU01GD0001**	720.702.0139	**1.166,00**



Serie MC MULTIZONE

Tipo de Control	Dimensiones AltoxAnchoxFondo	Potencia (kW)	Producc.Vapor (Kg/h)	MODELO	CÓDIGO	Precio EUROS
ON/OFF	580 x 515 x 165	65 VA	60	**MC060CDM00**	720.702.0090	**2.972,00**
Proporcional	580 x 515 x 165	65 VA	60	**MC060HDM00**	720.702.0091	**4.031,00**
ON/OFF	630 x 550 x 165	65 VA	230	**MC230CDM00**	720.702.0092	**4.351,00**
Proporcional	630 x 550 x 165	65 VA	230	**MC230HDM00**	720.702.0093	**5.879,00**
ON/OFF	580 x 515 x 165	65 VA	60	**MC060CDM01**	720.702.0094	**3.925,00**
Proporcional	580 x 515 x 165	65 VA	60	**MC060HDM01**	720.702.0095	**4.986,00**
ON/OFF	630 x 550 x 165	65 VA	230	**MC230CDM01**	720.702.0096	**5.264,00**
Proporcional	630 x 550 x 165	65 VA	230	**MC230HDM01**	720.702.0097	**6.790,00**

- Sistema que utiliza aire comprimido para atomizar el agua en gotitas muy finas y se evaporan en el aire, humectándolo y enfriándolo.
- Controla el suministro de agua y aire comprimido a las boquillas.
- La unidad puede controlar la humedad independiente (hasta 6 zonas) utilizando un MASTER-ESCLAVO.
- Gran LCD, boquillas acero inoxsidable AISI316 disponen de sistema de autolimpieza.
- Aplicación: industrial, cámaras frigoríficas, industrias textiles.





Accesorios

Descripción	MODELO	CÓDIGO	Precio EUROS
Cabezal atomizador, capacidad 2,7 kg/h	**MCAA200000**	720.702.0098	**423,00**
Cabezal atomizador, capacidad 4,0 kg/h	**MCAB200000**	720.702.0099	**423,00**
Cabezal atomizador, capacidad 5,4 kg/h	**MCAC200000**	720.702.0100	**435,00**
Cabezal atomizador, capacidad 6,8 kg/h	**MCAD200000**	720.702.0101	**435,00**
Cabezal atomizador, capacidad 10 kg/h	**MCAE200000**	720.702.0102	**435,00**
Kit montaje cabezal atomizador	**MCK1AW0000**	720.702.0103	**58,30**
Cartucho filtrante para agua	**MCC05PP005**	720.702.0104	**40,00**
Bloque para alojar filtro de agua (porta filtro)	**MCFILWAT05**	720.702.0105	**103,00**
Filtro para aire comprimido, 5 μm	**MCFILAIR01**	720.702.0106	**223,00**
Separador de aceite para aire comprimido, 1 μm	**MCFILOIL01**	720.702.0107	**1.070,00**
Kit lámpara Ultra Violeta (UV)	**MCKSUV0000**	720.702.0108	**642,00**

Humectación Adiabática

CAREL

Serie HUMIFOG MULTIZONA



- Humidificadores por agua a presión.
- Utiliza una bomba de alta presión (70 bar) para distribuir el agua a través de boquillas en conducto o ambiente de acero inoxidable. Se produce una niebla muy fina. Las gotitas generadas se evaporan humectando y enfriando el aire.
- Aplicaciones: de precisión (+-2% % HR) y gestión máximo de 6 zonas independientes)
- Para aplicaciones que requieran un humidificador hasta 600 kg/h.
- Disponibilidad modelos con capacidades de hasta 5.000 kg/h.
- Consumo 4W por cada l/h de agua atomizada.
- No requiere el uso de un compresor o la instalación de una línea de aire comprimido.
- Funcionamiento invierno/verano: enfría el aire en verano, no incrementa la humedad gracias a la refrigeración evaporativa indirecta.
- Aplicación: ambientes hospitalarios, comerciales e industriales.
- Producto certificado VDI6022 (Utiliza agua osmotizada, no recircula agua y vacía automáticamente la instalación)

Serie HUMISONIC



- Humidificadores por ultrasonidos.
- Regula el nivel de humedad.
- Instalado en el interior de fancoils.
- Capaz de producir finísimas gotas de diámetro de unos 1-5μm.
- Sistema de canalización entre batería y boquillas de salida de aire.
- La combinación y regulación precisa de temperatura y humedad del aire aseguran un mayor confort en ambientes domésticos y comerciales.
- La humectación por ultrasonidos necesita un 98% menos de energía que la generación de vapor.
- Humisonic+Sonda de humedad+Detector de flujo (TAM).
- Necesita un bajo consumo de energía eléctrica (40W). Solución “Energy Saving”
- Higiene- Ciclos de lavado periódicos vaciando el depósito al final del ciclo.

Serie HUMIDISK - Humidificadores Centrífugos



- Humidificadores centrífugos.
- Pequeños, robusto y fácil de instalar.
- Trabaja con agua de la red o desmineralizada.
- Disco giratorio atomiza el agua en gotitas muy finas que pueden ser absorbidas por el aire circundante, humectándolo y refrigerando al mismo tiempo.
- Drenaje automático del depósito de agua tras cada ciclo de funcionamiento. Garantiza higiene.
- Aplicación: para almacenaje de alimentos, cámaras y otros ambientes industriales y almacenes pequeños.
- Opcional: puede ser equipado con una resistencia antihielo que se activa a los 0ºC permitiendo funcionar hasta -2ºC.

Serie - OPTIMIST



- Sistema completo que incluye tanto la humectación como la refrigeración evaporativa.
- Permite gestionar la refrigeración evaporativa directa (DEC), indirecta (IEC) y la humectación adiabática.
- Puede ser utilizado para tratar el aire en una CTA (Central de tratamiento de aire).
- Se utiliza para humectar el aire en impulsión como para refrigerar indirectamente el aire de renovación.
- Garantiza ahorro energético global en CTA (68 kW) cada 100 L de agua evaporada. Pérdida de carga (30Pa).

Serie - CHILLBOOSTER



- Utilizado para aumentar la eficiencia de enfriadoras y drycoolers.
- Atomiza el agua en gotitas finísimas y se evaporan refrigerando el aire.
- Sustraen calor al aire humectado y refrigerado.
- Utiliza una bomba de paletas para presurizar el agua atomizándolo por medio de boquillas especiales.

CHARMEX S.A.

TECNOLOGÍA PARA EL CONTROL AMBIENTAL

DESHUMIDIFICADORES



REGULACIÓN Y CONTROL



HUMIDIFICADORES



BOMBAS DE CONDENSADOS



BOMBAS DE CALOR



MEJORE EL RENDIMIENTO DE LAS INSTALACIONES Y CONFORT CONTROLANDO LA HUMEDAD A LO LARGO DE TODO EL AÑO.

EN VERANO, CONSEGUIRÁ REDUCIR LAS HORAS DE FUNCIONAMIENTO DE LOS EQUIPOS DE AIRE ACONDICIONADO Y EN INVIERNO, DISPONER DE UN MAYOR CONFORT AMBIENTAL.

Según el vigente Reglamento de Instalaciones Térmicas en los Edificios (RITE), es obligatorio controlar la humedad en cualquier tipo de instalación climatizada, incluídas las piscinas y centros deportivos.

Humectación

CHARMEX S.A.

Humidificadores Centrífugos

Descripción	Produc. Vapor Kg/h	Presión Agua Bar	Potencia Absorbida W	Aliment Elect. V/Hz	MODELO	CÓDIGO	Precio EUROS
Humidificadores centrífugos con nebulizador interno que pulveriza el agua favoreciendo una rápida absorción por parte del aire. Requieren agua filtrada	1,5	< 5	90	230/50	**HR-15**	720.450.0002	**688,00**
	3 a 5				**HR-50**	720.450.0003	**1.214,00**
	3 a 7				**CEZIO**	720.750.0009	**1.110,00**
	0,85 a 6,5	1 a 10	220/290		**NEB-6500***	720.450.0004	**2.427,00**

* Equipado con sistema antilegionela. Opcional resistencia antihielo para trabajar hasta -2ºC.



HR15



CEZIO



NEB 5600

Descripción	Caudal m^3/h	Capacid. humidif. l/h.	Potencia W	Aliment Elect.	MODELO	CÓDIGO	Precio EUROS
Humidificador Centrífugo. No precisa alta presión del agua, pulverizan directamente al ambiente.	-	15-60	0,20	230/50	**UCP**	720.450.0015	**1.175,00**
	1.800	15-30	0,42		**UCP-FLY**	720.450.0016	**2.174,00**

Modelo UCP no incorpora ventilador para montaje delante del evaporador.



Humidificadores de vapor por electrodos

Descripción	Produc. Vapor L/h	Presión Agua K/cm^2	Potencia Absorbida W	Aliment Elect. V/Hz	MODELO	CÓDIGO	Precio EUROS
Humidificadores de vapor por electrodos de acero inox., sumergidos en un cilindro de plástico. Producción de vapor de 1 a 90 kg/h.	3	1 a 6	2,3	230/50	**CMC3**	720.750.0006	**1.897,00**
	5		4,24	400/50	**ELMC 5/3 PI**	720.450.0005	**2.716,00**
	10		8,21		**ELMC 10 PI**	720.450.0006	**2.967,00**
	20		16,07		**ELMC 20 PI**	720.450.0007	**3.437,00**

Accesorios **CONSULTAR**

Humidificadores de vapor por resistencias

Humidificadores autoproductores de vapor mediante resistencias eléctricas, producción de vapor de 5 a 80 kg/h. **CONSULTAR PRECIOS.**

Humidificadores de vapor por gas

Humidificadores autoproductores de vapor mediante gas, producción de vapor de 50 a 400 kg/h. **CONSULTAR PRECIOS.**



Humectación

CHARMEX S.A.

Humidificadores Evaporativos

Descripción	Produc. Vapor L/h	Potencia Absorbida W	Aliment Elect. V/Hz	Caudal Aire m^3/h	MODELO	CÓDIGO	Precio EUROS
Humidificadores evaporativos tipo sobremesa (B120) y consola. Depósito interno de llenado, sistema de llenado automático (B450 opcional)	0,95*	25	230/50	130	**B-120**	720.450.0011	**551,00**
	2,50**	53		800	**B-450**	720.750.0010	**402,00**

* a 25ºC /20%HR

** a 21ºC / 30%HR



B-120



B-450

Humidificadores Ultrasonidos

Descripción	Produc. Vapor Kg/h	Potencia Absorbida W	Aliment Elect. V/Hz	Caudal Aire m^3/h	MODELO	CÓDIGO	Precio EUROS
Humidificador de atomización por ultrasonidos. Genera Aerosol de 1 micra a temperatura ambiente (vapor frío). Requiere agua osmotizada	3	300	230/50	250	**TRAU UH 03YD**	720.750.0011	**1.355,00**
	15	1.500		500	**TRAU UH 15YD**	720.750.0012	**3.114,00**



SERIE UH



Display de control.

Deshumectación

CHARMEX S.A.

Deshumificadores Portátiles

Descripción	Extracción Máx.	Tensión V/Hz	MODELO	CÓDIGO	Precio EUROS
Deshumidificador portátil. 1 velocidad de ventilador desescarche automático. R-134a. Depósito condensadores 2L	12 L/día	230/1/150	**DH 12**	721.750.0011	**333,00**
Deshumidificador portátil. 2 velocidades de ventilador desescarche automático. R-410a. Depósito condensadores 4L	16 L/día		**DH 716 E**	721.450.0002	**543,00**
Deshumidificador portátil. 2 velocidades de ventilador desescarche automático. R-410a. Depósito condensadores 4L	20 L/día		**DH 720 E**	721.450.0003	**636,00**
Deshumidificador portátil. 2 velocidades de ventilador desescarche automático. Depósito condensadores 6L	50 L/día		**DH 755 E**	721.750.0024	**755,00**
Deshumidificador Comercial 2 velocidades de ventilador desagüe permanente. R-410a	105 L/día		**DH 6105**	721.450.0008	**2.092,00**
Deshumidificador Industrial 1.000 m^3/h desagüe permanente. R-407c	80 L/día		**FD 80**	721.750.0012	**3.778,00**

Acoplable a conductos, presión disponible de 5 a 15 mm.c.a. Humidificadores / Deshumidificadores Industriales **CONSULTAR.**



DH 12



DH 716 E/DH 720 E



DH 6105



FD 80

Deshumidificadores por Absorción

Descripción	Extracción Máx.	Tensión V/Hz	MODELO	CÓDIGO	Precio EUROS
Deshumidificadores rotativos para trabajar a baja temperatura (-20ºC) y baja humedad absoluta. Específicos para salas de refrigerados y congelación	1,25 Kg/h	230/50	**DDH-350E INOX**	721.750.0021	**5.735,00**
	2,2 Kg/h		**DT-450E**	721.750.0022	**9.210,00**

CONSULTAR MODELOS HASTA 37,4 KG/H



Accesorios

Válvulas

Descripción	MODELO	CÓDIGO	Precio EUROS
Cámaras conservación temp. posit. hasta 20 m³ sin resistencias.	**MINI ELEBAR TN**	701.701.0250	**79,70**
Cámaras conservación Tª neg. hasta 20 m³ con resistencias a 220 V.	**MINI ELEBAR BT**	701.701.0251	**125,00**
Cámaras conservación Tª posit. hasta 100 m³ sin resistencias.	**ELEBAR TN**	701.701.0252	**96,30**
Cámaras conservación Tª neg. hasta 100 m³ con resistencias a 220 V.	**ELEBAR BT**	701.701.0253	**146,00**
Cámaras conservación Tª neg. hasta 500 m³ con resistencias a 220 V.	**MAXI ELEBAR BT**	701.701.0254	**701,00**
Cámaras conservación Tª neg. hasta 1.500 m³ con resistencias a 220 V.	**F-2230**	701.701.0255	**865,00**
Microelebar sin resistencias sin resistencias	**TN-BT**	701.701.0256	**38,80**





Hachas para Cámaras Frigoríficas

Descripción	MODELO	CÓDIGO	Precio EUROS
Hacha tipo bombero acero especial, con mango corto sanitario. Sin funda.	**32MF-1000**	710.600.0001	**127,00**
Hacha tipo bombero acero especial, con mango largo sanitario. Sin funda.	**32MF-1600**	710.600.0002	**223,00**
Soporte hacha	**-**	710.600.0003	**26,30**

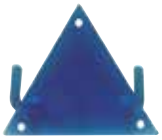



Sellante Espuma de Poliuretano

Descripción	MODELO	CÓDIGO	Precio EUROS
Espuma de poliuretano ideal para el fijado y rellenado de marcos, puertas, ventanas, cámaras y muebles frigoríficos	**BOSTIK**	703.750.0001	**15,50**



Accesorios

Plafones LED Cámaras Frigoríficas

La lámpara de techo EXPERT LED es la solución perfecta para iluminar su cámara frigorífica. La misma permite ahorrar energía gracias al uso de la tecnología LED, además su diseño fino y moderno garantiza un espacio de ocupación mínimo.

MODELO	CÓDIGO	Precio EUROS
Expert Led 30	710.701.0350	**182,00**
Expert Led 60	710.701.0351	**216,00**
Expert Led 120	710.701.0352	**342,00**





Led 30 419 x 93 x 36 mm



Led 60 665 x 93 x 36 mm



Led 120 1157 x 93 x 36 mm

Ejemplos de instalación

DIMENSIONES CÁMARA FRIGORÍFICA			EXPERT LED 30 Unidades	EXPERT LED 60 Unidades	EXPERT LED 120 unidades
H = 2	1,2 m	1,2 m	1	-	-
	2 m	2 m	2	1	-
	3 m	3 m	3	1	-
	4 m	4 m	4	2	1
	5 m	5 m	6	3	2
H = 2,4	1,2 m	1,2 m	1	-	-
	2 m	2 m	2	1	-
	3 m	3 m	3	2	1
	4 m	4 m	6	2	1
	5 m	5 m	8	3	2

Serie ColdWach - Sistema de seguridad

Descripción	MODELO	CÓDIGO	Precio EUROS
Alim. 230Va.c 50/60Hz. Batería 12Va.c.c. Autonomía de la batería 10 h. Señalización visual (LED parpadeante rojo). 90 dB a 1m. Módulo exterior de la cámara -10 a +40ºC IP43. Relé auxiliar 250Va.c. 8A AC1.	**CM00006080**	730.400.0001	**478,00**

- Sistema de seguridad para colocar en cámaras de baja temperatura.
- Kit de alarma de ¨hombre en la cámara frigorífica¨.
- Compuesto por la centralita (1) con señal acústica visual, la batería de reserva y el pulsador de emergencia (2) luminoso para el interior de la cámara.
- Permite a la persona que ha quedado atrapada en el interior de la cámara activar por medio del pulsador de emergencia,la señal acústica luminosa presente en el panel exterior para pedir auxilio.
- Pulsador de emergencia siempre iluminado dentro de la cámara frigorífica.
- Batería contenida en el interior de la centralita, suministra energía eléctrica en caso de apagón.





Accesorios

Resistencias Flexibles

Descripción	Long. en mm.	Potencia (W)	MODELO	CÓDIGO	Precio EUROS
Resistencia flexibles (30 W/m l) con funda de goma siliconada acabado con borne tubular	1500	45	**SFF-1,5**	740.701.0001	**9,70**
	2000	60	**SFF-2**	740.701.0002	**13,00**
	3000	90	**SFF-3**	740.701.0003	**19,30**
	4500	135	**SFF-4,5**	740.701.0004	**27,30**
	5000	150	**SFF-5**	740.701.0005	**33,90**
	6000	180	**SFF-6**	740.701.0006	**39,00**
	7000	210	**SFF-7**	740.701.0007	**43,50**
	8000	240	**SFF-8**	740.701.0008	**48,00**
	10000	300	**SFF-10**	740.701.0009	**64,20**
	12000	360	**SFF-12**	740.701.0010	**77,00**



Nota:
- Para 15W/ml mismo precio.
- Tensión de alimentación a 220 V.

Descripción	Long. en mm.	Potencia (W)	MODELO	CÓDIGO	Precio EUROS
Resistencia Flexible, Elementos adaptables para desescarche evaporador ó bandeja.	1000	350	**RRFI1**	740.701.0011	**40,40**
	1500	525	**RRFI1,5**	740.701.0012	**51,90**
	2000	700	**RRFI2**	740.701.0013	**56,70**
	2500	875	**RRFI2,5**	740.701.0014	**66,00**
	3000	1000	**RRFI3**	740.701.0015	**73,00**
	3500	1250	**RRFI3,5**	740.701.0016	**89,50**
	4000	1400	**RRFI4**	740.701.0017	**126,00**
	5000	1750	**RRFI5**	740.701.0018	**142,00**
	6000	2100	**RRFI6**	740.701.0019	**158,00**



- Se sirve en rollos de 0,55m de diámetro a excepción de los modelos a excepción de RRFI1,5
- Tubo de acero inoxidable AISI 321 ó AISI 304 recocido de Ø 8mm.
- Cámaras frigoríficas, Vitrinas Expositoras, Descongelación en cámaras, Mantenimiento de calor en tuberías de instalaciones donde no se pueda poner cable calefactor.

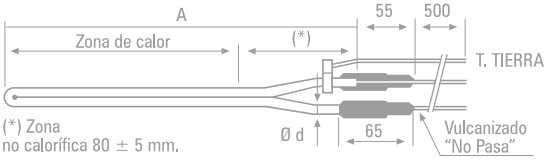

Resistencias Blindadas en "U"

Descripción	Long. en mm.	Potencia (W)	MODELO	CÓDIGO	Precio EUROS
Resistencia blindada en tubo de cobre niquelado. Ø 6,5 mm hasta 2 m de long. Ø 8 mm para long. superiores, alimentación 220 v. long. cable 400 mm.	1000	120	**RFIE-1**	740.701.0020	**52,00**
	1500	180	**RFIE-1,5**	740.701.0021	**66,50**
	2000	350	**RFIE-2**	740.701.0022	**74,90**
	2200	400	**RFIE-2,2**	740.701.0023	**102,00**
	2850	500	**RFIE-2,8**	740.701.0024	**121,00**

Accesorios

AKO

Cables Calefactores

Descripción	MODELO	CÓDIGO	Precio EUROS
Cable calefactor paralelo potencia constante hasta 55ºC 30W/m a 230V. Aislamiento silicona.	**AKO 5234**	740.701.0025	**9,60**
Cable calefactor paralelo potencia constante hasta 55ºC 30W/m a 230V. Aislamiento silicona.+trenza metálica.	**AKO 52341**	740.701.0026	**9,40**
Kit de terminación con sellado de conexión y final.	**AKO 52383**	740.701.0027	**8,20**
Cable calefactor autoregulante hasta 55ºC 25W/m a 10ºC 230V. Aislamiento con trenza metálica.	**AKO 1221**	740.701.0028	**27,20**
Kit de terminación con sellado de conexión y final.	**AKO 5239**	740.701.0029	**9,90**

Resistencias tipo torpedo

Descripción	Longitud (mm.)	Potencia (W)	MODELO	CÓDIGO	Precio EUROS
- Resistencias eléctricas bipolares de silicona flexibles tipo torpedo. - Diámetro 6 mm. - Potencia por metro 50 W.	1000	50	**AKO-71370**	740.402.0003	**28,70**
	1500	75	**AKO-71372**	740.402.0004	**30,91**
	2000	100	**AKO-71373**	740.402.0005	**33,40**
	3000	150	**AKO-71374**	740.402.0006	**35,60**
	4000	200	**AKO-71375**	740.402.0007	**40,20**
	5000	250	**AKO-71376**	740.402.0008	**45,80**
	6000	300	**AKO-71377**	740.402.0009	**52,80**
	7000	350	**AKO-71378**	740.402.0010	**58,70**
	8000	400	**AKO-71379**	740.402.0011	**64,10**



- La longitud indicada en cada resistencia corresponde a la zona calefactada, esta se incrementa en 1 metro para facilitar su conexión.
- Provista con puntera en un extremo para fácil conexión eléctrica.