CATÁLOGO GENERAL

REFRIGERACIÓN Y CLIMATIZACIÓN



2024 / 2025

BEIJER REF

Ibérica

Acerca de Beijer

BEIJER REF es el mayor grupo europeo de distribución y fabricación de productos de refrigeración. Con más de 150 años de historia, es el proveedor más importante de Europa y Sudáfrica de equipos de refrigeración industrial y comercial, así como de componentes y sistemas de Aire Acondicionado.



Trabajando con más de 1.200 proveedores y con presencia en más de 43 países, ofrece las principales marcas y la gama más completa en productos para la refrigeración, calefacción y aire acondicionado.

En España, el grupo BEIJER REF, está representado por BEIJER ECR Ibérica SLU que a través de sus 20 puntos de venta y sus distribuidores locales ofrece un gran abanico de productos y las mejores soluciones al sector de la refrigeración, calefacción y aire acondicionado.

Nuestra HISTORIA

1866
Nace G & L.

1900
Amoniaco y CO_2 son los refrigerantes más comunes.

1929
Aparecen los refrigerantes fluorados (Freones).

1953
El aceite sustituye al carbón.

1992
G & L Beijer se reconstruye, Skrinet forma parte.

1995
Skrinet cambia su nombre a G & L Beijer.

2000
Beijer Ref se convierte en una empresa independiente.

2004
Beijer empieza a comercializar Danfoss.

2006
SCM comercializa los primeros sistemas transcríticos de CO_2 centralizados.

2009
Beijer realiza acuerdo con EEUU Carrier Corporation.

2010
Beijer Tech se vende a Beijer Alma.

2011
SCM pasa a formar parte del grupo Beijer Ref.

2014
Contrato exclusivo con Toshiba Japón.

2015
Comercialización de primeras unidades condensadoras CO_2 transcrítico.

2016
Beijer Ref amplía su cobertura de mercado global.

2018
Beijer se ha convertido en el distribuidor de refrigeración líder en el mundo.

2019
Nace Beijer Academy con el propósito de asesorar a los instaladores de frío con $C0_2$.

2023
Beijer Ref es un grupo mundial con 142 filiales en Europa, América del Norte, Asia Pacífico y África (presencia en 43 países).

Descubre más en www.beijer.es



Beijer REF.

Líderes en refrigeración con CO^2

El CO2 es la alternativa de refrigeración más limpia del mercado y está destinada a convertirse en líder del sector en los próximos años. Descubre todo sobre el uso del CO2 como gas refrigerante y adelántate al mercado de la mano de Beijer REF.

¿Por qué usar el gas refrigerante CO^2 en tus instalaciones?



El cuidado con el medio ambiente: al utilizarlo, estamos reciclando uno de los principales gases de efecto invernadero.

El CO2 es químicamente estable y económico de producir, convirtiéndose en una alternativa segura y barata para la refrigeración.



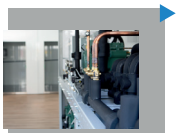

Es compatible con la mayoría de los materiales. No es corrosivo.

El CO2 tiene una alta capacidad de refrigeración volumétrica, lo que resulta en compresores, componentes y tuberías más pequeños.



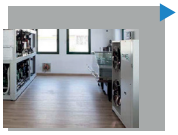

Alta densidad de vapor y alta entalpía de evaporación. Gradiente entre la velocidad del vapor y la fase líquida es bajo.

Baja viscosidad en líneas de líquidos y gas (pequeñas pérdidas de presión).

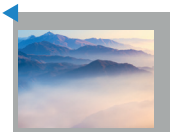



Altos coeficientes de transferencia de calor y alta conductividad térmica.

Descubre más en www.beijer.es

Tecumseh





Compresores Herméticos Pistones para A2L Pág. 21

Maneurop® Reciprocating Compressors



Compresores Herméticos Scroll Multirefrigerante Pág. 49

Danfoss Optyma™ Slim Pack



Unidades Herméticas Carrozadas Pistones A1 + A2L Pág. 80

Bitzer

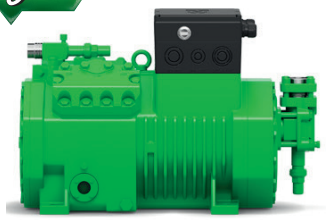

Compresores Semi-Herméticos Serie ECOLINE con Módulo IQ (a/p 4 cil.) Págs. 109-110

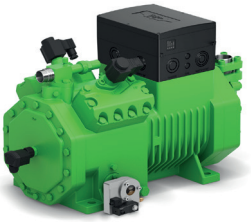

Compresores Semi-Herméticos ECOLINE + CO_2 con Módulo CM Pág. 113



Variador de frecuencia VARIPACK Pág. 114



Accesorios Compresores Semi-Herméticos





MÓDULOS IQ / BEST CONVERTER



Págs. 116-117

SCM FRIGO



Refrigeración con CO_2 SCM Smart Booster Págs.224-225



Accesorios y opcionales SCM Smart Booster CO_2

Danfoss



Electrónica Danfoss AK-PC 572

CAREL



Electrónica Carel pRack pR300T

Págs 226-228.

Novedades

C.1



A2L

Uds. Cond. por Aire Carrozadas Semi-Herméticas BITZER ECOLITE con Certificado para A2L sin coste adicional

Pág. 264

C.2



Pág. 316

Evaporadores de Techo A2L Serie AEJ



Evaporadores de Techo A2L Serie AEJ PLUS

Pág. 316



Págs. 320-327

Evaporadores de Techo Bajo Perfil Serie Comercial HEC PLUS



Pág. 322

Evaporador de Techo Doble Flujo Serie Comercial HED separación de aletas 4,5 mm.



Págs. 326-327

Evaporador Cúbico CO_2 Serie Comercial CEA

C.3





Válvulas de Expansión ICMTS



Actuador ICAD p/Válvulas ICMTS



Pág. 524

Sondas AKS



Pág. 529

Válvulas de Expansión E2V

Novedades

C.3

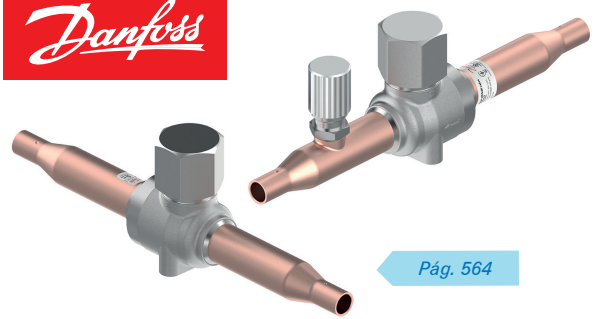

Pág. 564

Válvulas de Bola para CO_2 (90 bar) en acero inoxidable con revestimiento de cobre con y sin obús GBC



Llave de corte 1/4 roscar-soldar (130 bar)

Pág. 574



Pág. 580

Válvulas de Bola para CO_2 (90 bar) con retención integrada By-Pass



Pág. 607

Filtros Deshidratadores Desmontables para CO_2 (62 bar / 90 bar)



Pág. 637

Sistema de Aceite COM. Regulador Activo de Gestión de Nivel de Aceite

C.4



Pág. 675

Sondas NTC de goma termoplástica resistentes al agua



Pág. 698

Controladores para Válvulas de Expansión Electrónica por Pasos Serie EKE



Pág. 717



Sistema de Telegestión Televis GO versión 10

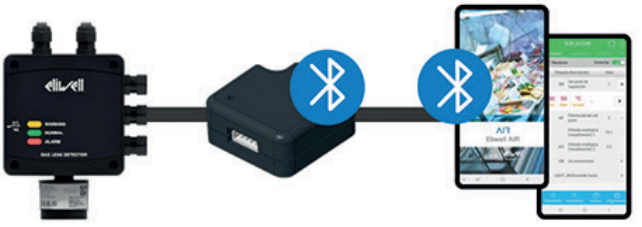

Detectores de Fugas Serie LKD NEXT

Pág. 723

Novedades

C.5

WIGAM

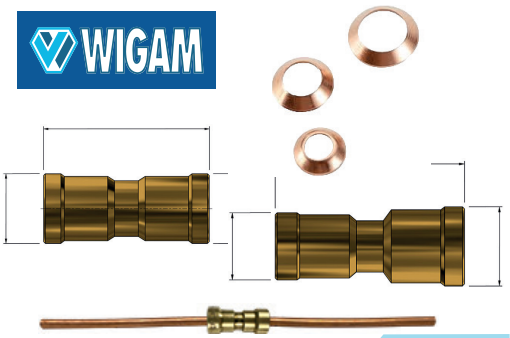

Conexiones Herméticas Autosellantes IPERLINK

Pág. 750

AF/Armaflex®
armacell®

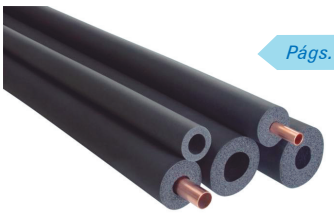

Aislamiento para tuberías calidad AF / CO

Págs. 757-759



Máquina de Limpieza Alta Presión PCW-6T

Pág. 781

C.6

Be sure. testo



Pinza Voltiamperimétrica 770-3

Pág. 810

ROBINAIR



Bombas de Vacío VacuMaster

Pág. 816



Kit de Extracción RA 1500-A3

Pág. 816

Be sure. testo



Bombas de Vacío Automáticas 565i

Pág. 817

freddox



Bombas de Vacío Serie FD

Pág. 818



Vacuómetro FD-VG90

Pág. 818

WIGAM



Equipos de Recuperación y Reciclaje EASYREC-3/3R



Equipo de Recuperación EASYREC-3EX para Refrigerantes Inflamables Certificación ATEX

Pág. 821

freddox



Equipo de Recuperación FD-520 D

Pág. 823

INFICON



Báscula Electrónica para cualquier tamaño de envase Wey-TEK Pro

Pág. 844

REFCO



Báscula Electrónica perfil delgado REFSCALE-S

Pág. 844

Novedades

C.7

eliwell

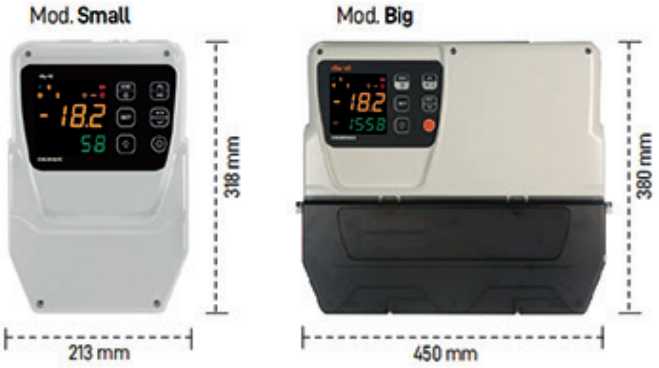

Pág. 866

Controladores para Cámaras Serie EVA AIR

C.8

NICOTRA



Págs. 900-901

Ventiladores Centrífugos 1Ph y 3Ph Serie DDMP

sisteven



Págs. 920-921

Recuperadores de Calor con intercambiador de flujo cruzado, control automático y motores EC Serie REC-EC

MADEL

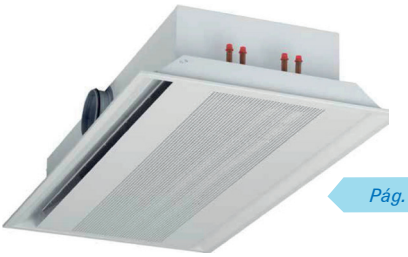

Pág. 928

Vigas Frías Serie VAAB

C.9

sinclair AIRE ACONDICIONADO & CALEFACCIÓN



Pág. 943

Split Serie Marvin

MITSUBISHI HEAVY INDUSTRIES



Pág. 947

Split Serie Global

inventor

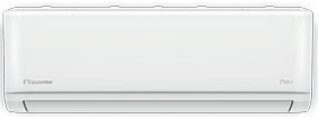

Pág. 950

Split Serie Neo

sinclair AIRE ACONDICIONADO & CALEFACCIÓN



Consola Serie ASP

Pág. 951

inventor



Portátiles Chilly (Solo Frío) y Magic (Frío/Calor)

Pág. 954

AYRTON AIR CONDITIONING



Portátiles Serie AMY (Solo Frío)

Pág. 955

sinclair AIRE ACONDICIONADO & CALEFACCIÓN



Cassette Serie UNISPLT-2

Pág. 960

MITSUBISHI HEAVY INDUSTRIES



Cassette Serie MINI

Pág. 962

sinclair AIRE ACONDICIONADO & CALEFACCIÓN

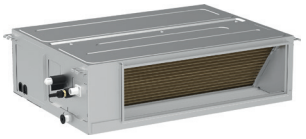

Pág. 964

Conductos Serie UNISPLT-2

TOSHIBA EL CLIMA DE TU VIDA



Conductos Serie DI SPA CLASSIC

Pág. 965

sinclair AIRE ACONDICIONADO & CALEFACCIÓN



Suelo-Techo Serie UNISPLT-2

Pág. 968

inventor





MultiSplit Serie U6RSL / Aria

Pág. 981

sinclair S-THERM AIRE ACONDICIONADO & CALEFACCIÓN

Pág. 996



Aerotermia Serie YUKON Sistema Partido HIDROBOX

Pág. 997



Aerotermia Serie YUKON Sistema Partido ALL IN ONE

Pág. 998



Aerotermia Serie YUKON Sistema MONOBLOCK

Pág. 999



Aerotermia Serie YUKON Sistema MONOBLOCK R290



Pág. 1000

Aerotermia Serie YUKON Sistema MONOBLOCK Doble Vent. Horizontal



Pág. 1001

Aerotermia Serie YUKON Sistema MONOBLOCK Doble Vent. Vertical



Pág. 1002

Aerotermo Instalación Mural Serie SWH

sinclair SCV AIRE ACONDICIONADO & CALEFACCIÓN

Enfriadoras DC Inverter Serie SMHM



Pág. 1004

ASPEN® PUMPS





Pág. 1022

Soportes de suelo de goma reciclada y carril de aluminio



Bomba de Condensados SILENT + MINI WHITE



Bomba de Condensados MINI ORANGE



Bomba de Condensados MINI LIME SILENT



Bomba de Condensados HI-FLOW MAX

Pág. 1027

Unidades y Tablas de Conversión

Unidades de Medida - Tabla de Conversión

Longitud

1 Pulgada o " = 25,4 milímetros
1 Pie = 30,48 cm equivalente 12 pulgadas
Las más utilizadas son:

3/16"	= 04,76 mm
1/4"	= 06,35 mm
5/16"	= 07,93 mm
3/8"	= 09,53 mm
1/2"	= 12,70 mm
5/8"	= 15,87 mm
3/4"	= 19,05 mm
7/8"	= 22,22 mm
1"	= 25,40 mm
1" 1/8	= 28,57 mm
1" 3/8	= 34,92 mm
2" 1/8	= 53,97 mm
2" 5/8	= 66,67 mm
3" 1/8	= 79,37 mm

Presión

1 ATMOSFERA NORMAL (atm)	= 760 mm Hg
	= 101.300 Pa (Pascal)
	= 1,013 bar
	= 10.330 mm CE
1 mm Hg (mercurio)	= 133,3 pa
1 mm CE (columna/agua)	= 9,81 pa
1 bar	= 105 pa
1 bar	= 1,0197 kgf/cm2
1 bar	= 15 PSI (lbs/pulgada/cuadrada)
1 PSI	= 0,0689 Bar= 0,06805 atm= 6890 pa
PSI	= libra por pulgada cuadrada
1 Pulgada/Vacio	= 25,4 mm Hg
1 Torre	= 1 mm Hg

Volumen / Masa / Capacidad

1 GALON	US	= 3,785 litros
1 ONZA	(Oz)	= 28,35 gramos
1 LIBRA	(Lb)	= 453,6 gramos
1 Kg	= 2,2 lb	= 35 Oz

Temperatura

ºC (Celcius)+273	=K (Kelvin)
ºC (Celcius)	= 5 (ºF-32) / 9
ºF (Farhenheit)	= 9/5 ºC +32

Calor / Energía

1kWh	= 860 kcal
1kWh	= 3.414 BTU
1kWh	=3.600 Kj
1 BTU	= 0,25 kcal
1 BTU	= 0,25 Joules
1 kcal/h	= 1,163 W
1 kcal/h	=3.968 BTU
1 kcal/h	=3,024 TON
1 cal	= 4,18 Joules
1 fg/h	= 1 kcal/h

Potencia

1 CV	= 736 W
1HP	= 745.7 W
1BTU/h	= 0.293 W

Algunas Conversiones Útiles

W x 0,86	= kcal/h
kcal/h x 1,163	= W
BTU/h x 0,283	= W
Ton x 3,52	= kW

Correspondencia de Unidades de Presión

X ↓ Y →	Pascal	Bays dina/cm^2	Milibar	Bar	Kgp/cm^2	1 atmosfera normal =769 mm Hg	Torre =1mm Hg	mm**	mm	p.s.l / libras pulgada/ cuadr.	Pulg./Hg	Pulg/Agua	Pie/Agua
Pascal (newton/m3)	1	10	10-2	10-5	1,019x10-5	9,86x10-6	7,50x10-3	1,019x10-1	1,019x10-4	1,450x10-4	2,950x10-4	4,015x10-3	3,346x10-4
Bays (dina/cm2)	0,1	1	10-3	10-6	1,019x10-6	9,86x10-7	7,50x10-4	1,019x10-2	1,019x10-5	1,450x10-5	2,950x10-5	4,015x10-4	3,346x10-5
Millibar	102	103	1	10-3	1,019x10-3	9,86x10-4	0,750	10,19	1,019x10-2	1,450x10-2	2,950x10-2	0,4015	3,346x10-2
Bar	105	106	103	1	1,019	0,986	750	1,019x104	10,19	14,60	29,50	401,50	33,46
Kgp/cm2	9,806x104	9,806x105	9,806x102	0,9806	1	0,967	7,355x102	104	10	14,22	28,95	3,936x102	32,80
1 atmosfera normal (=769 mm Hg)	1,03x105	1,013x106	1,013x103	0,986	1,033	1	760	1,033x10-4	10,33	14,69	29,92	4,087x102	33,89
Torre (=1 mm Hg)	1,333x102	1,333x103	1,333	1,333x10-3	1,359x10-3	1,315x10-3	1	13,59	1,359x10-2	1,933x10-2	3,937x10-2	0,535	4,45x10-2
mm**	9,806	98,06	9,806x10-2	9,806x10-5	10-4	9,678x10-5	7,35x10-2	1	10-3	1,422x10-3	2,895x10-3	3,937x10-2	3,281x10-3
m	9,806x103	9,806x104	98,06	9,806x10-2	0,1	9,678x10-2	73,50	1000	1	1,422	2,895	39,37	3,281
p.s.l libras/pulgada/cuadr.	6,894x103	6,894x104	68,94	6,894x10-2	7,03x10-2	6,804x10-2	51,71	7,03x102	0,703	1	2,036	27,67	2,306
Pulg./Hg	3,386x103	3,386x104	33,86	3,386x10-2	3,453x10-2	3,342x10-2	25,40	3,453x102	3,453x10-1	0,4911	1	13,59	1,132
Pulg/Agua	2,490x102	2,490x103	2,49	2,490x10-3	2,540x10-3	2,458x10-3	1,868	25,40	2,540x10-2	3,612x10-2	7,35x10-2	1	8,33x10-2
Pie/Agua	2,989x103	2,989x104	29,89	2,989x10-2	3,048x10-2	2,949x10-2	22,41	304,8	0,3048	0,4335	0,882	12	1

Notas:

- Pascal (Pa): es la presión que ejerce una fuerza de 1 Newton sobre una superficie de 1m2 normal a la misma. Equivale a 10-5 bares y 10 barias
- Bar: unidad de presión equivalente a un millón de barias, aproximadamente igual a 1 atmósfera
- 1 bar: 1.000.000 barias: 106 barias
- 1 bar: 100.000 pascales: 105 pascales / • 1 atmósfera: 1,01325 bares
- 1 bar: 14,5037738 PSI (=Libras/Pulgada2=lb/in2)
- 1 bar: 750,062 Torr (mm Hg) / • 1 atm: 760 Torr (mm Hg)
- g: 980,6 cm/s 2 / • Densidad del Mercurio: 13,595 gr/cm3 a 0ºC
- (*) Se admite 1 kgp/cm2 como valor de la presión atmosférica (Este valor se conoce como ATMÓSFERA TÉCNICA. No confundir con ATMÓSFERA NORMAL.. 1 A.T.=0,967 A.N.)
- (**) a 4ºC

Color de Identificación y Marcado

Para identificar el tipo de gas la capa exterior de la manguera deberá estar coloreada tal y como se define en la tabla a continuación:

Gas	Color de la capa exterior
Acetileno y otros gases combustibles (1) (excepto GLP, MPS, Gas Natural)	Rojo
Oxígeno (2)	Azul
Aire, Nitrógeno, Argón, CO2	Negro
GLP, MPS, Gas Natural	Naranja

(1) El fabricante deberá ser consultado sobre si es adecuada la manguera para su utilización con hidrógeno.
(2) Tambien para mezclas aire-oxígeno con un contenido de oxígeno mayor del 20%.

Marcado

La capa exterior de la manguera se deberá marcar continuamente y de forma duradera al menos cada 1.000mm con la siguiente información:
a) el número de esta Norma Europea: EN 559
b) la presión máxima de trabajo en Pa y entre paréntesis en bar;
c) el diámtetro nominal interior

Índice Capítulos

La Zona de Compresión — C.1

- Compresores herméticos
- Compresores semiherméticos
- Compresores abiertos / tornillo
- Grupos de compresión
- Unidades herméticas desnudas y carrozadas
- Unidades semiherméticas desnudas y carrozadas
- Unidades de fabricación propia
- Enfriadoras
- Centrales
- Motores eléctricos
- Equipos CO_2
- Equipos R-290
- Equipos NH3
- Equipos A2L
- Equipos compactos y semicompactos para cámaras
- Accesorios para compresores y unidades

La Zona del Intercambio Térmico — C.2

- Evaporadores
- Condensadores
- Intercambiadores de calor de placas
- Accesorios y repuestos de evaporadores y condensadores
- Ventiladores
- Regulación de ventilación
- Accesorios de ventiladores

Componentes Mecánicos del Circuito — C.3

- Válvulas
- Filtros
- Visores
- Recipientes
- Sistemas de aceite
- Separadores
- Acumuladores
- Silenciadores
- Controles
- Reguladores de nivel
- Antivibradores de tubería
- Accesorios y repuestos

El Control de la Instalación — C.4

- Presostatos
- Termostatos
- Controles de caudal
- Registradores de temperatura, humedad y nivel de CO_2
- Termómetros
- Temporizadores de desescarche
- Sondas de temperatura, humedad y presión
- Transductores de presión
- Sistemas eyectores CO_2
- Centralitas de compresores y ventiladores
- Supervisión de instalaciones
- Telegestión
- Detectores de fugas
- Variadores de frecuencia
- Cuadros eléctricos
- Accesorios y repuestos

Materiales Básicos — C.5

- Tubería de cobre
- Aislamiento para tubería
- Accesorios de cobre
- Accesorios de latón
- Enlaces flexibles
- Soldadura
- Refrigerantes
- Aceites incongelables
- Anticongelantes
- Productos químicos
- Desinfección
- Máquinas de limpieza
- Tratamiento de acidez
- Soportes para tuberías
- Accesorios de montaje
- Cintas autoadhesivas

Herramientas y Equipos de Medida — C.6

- Analizadores
- Manómetros
- Vacuómetros
- Mangueras
- Herramientas
- Pinzas voltiamperimétricas
- Equipos de soldadura
- Bombas de vacío
- Recuperación y reciclaje
- Detectores de fugas
- Instrumentos de medición de temperatura, humedad, caudal, presión, combustión, IAQ...
- Básculas electrónicas
- Oxígeno y Nitrógeno
- CO2 y accesorios
- Elevadores de carga

Cámaras — C.7

- Cámaras con equipo frigorífico
- Paneles
- Puertas
- Estanterías y herrajes
- Cierres, manetas, bisagras, tiradores...
- Controles y soluciones a las normativas
- Registradores
- Alarmas
- Cortinas de lamas
- Humectación
- Deshumectación
- Accesorios

Ventilación — C.8

- Cajas de Ventilación Centrífugas y Helicoidales
- Ventiladores Centrífugos y Accesorios
- Motores Eléctricos
- Motoventiladores y Accesorios
- Regulación y Control
- Extractores de Cubierta
- Extractores de Humos
- Recuperadores de Calor
- Extractores en Línea para Conductos
- Extractores para Aseos y Baños, Acc.
- Cortinas de Aire
- Vigas Frías / Difusores / Rejillas / Compuertas
- Toberas de Largo Alcance
- Control de Zonas
- Mantas y Espumas Filtrantes
- Materiales para Conductos y Accesorios

Aire Acondicionado y Accesorios — C.9

- Aire Acondicionado Residencial & Light Commercial
- Sistemas Comerciales VRF
- Enfriadoras
- Fan Coil
- Aerotermia
- Soportes y Bandejas para Unidades Condensadoras
- Bombas y Tuberías para Condensados
- Canaletas para Tuberías
- Materiales Eléctricos
- Amortiguadores y Antivibradores

Condiciones Generales de Venta

Asesoramiento Técnico Pre-Venta

El asesoramiento técnico que nuestra empresa pueda prestarle a través de planos, cálculos, o la simple selección de materiales incluída en nuestras ofertas, ya sea por escrito u oralmente, constituye un servicio no remunerado que nuestra empresa pone a disposición de sus clientes, pero no puede en ningún caso constituir una garantía o comportar responsabilidad por nuestra parte.

Ofertas

Este Catálogo así como los demás elementos de promoción, divulgación técnica, web o publicidad de nuestros productos se divulgan a efectos informativos y no constituyen compromiso alguno por parte de nuestra empresa.
Las ofertas de venta de nuestra empresa a sus clientes son realizadas en base a la información suministrada por sus clientes sobre sus necesidades. Es responsabilidad de los clientes asegurarse que dicha información, que constituye la base de la posterior oferta de Beijer ECR Ibérica S.L.U., es correcta, precisa y completa, no haciéndonos responsables de errores acaecidos.
Nuestras ofertas incluyen un plazo de entrega estimado en base a una situación de stock en nuestros almacenes precisa en el momento exacto de la realización de la oferta, o en base a plazos de entrega standard de nuestros proveedores, no pudiendo responsabilizarse nuestra empresa de retrasos debidos a situaciones propias de nuestros proveedores.

Pedidos

Excepto en los pedidos servidos de inmediato en los mostradores de nuestras tiendas, todos los demás pedidos deberán recibirse por escrito, vía fax, email o carta del cliente con su membrete o sello, indicando claramente los códigos completos y cantidades de su pedido, aunque hayan podido ser adelantados oralmente a nuestro equipo comercial, personal de mostrador de tiendas o a nuestro Departamento de Atención al Cliente (DAC 91 723 08 02).
Para pedidos por parte de nuestros clientes de productos no presentes en este Catálogo, o productos especiales, se pedirá el pago del 50% de su importe por adelantado como condición para tramitar dicho pedido, quedando el importe restante pendiente en base a las condiciones de crédito y plazo de pago standard del cliente. No se admitirán devoluciones de este tipo de material.
Modificaciones o cancelaciones de pedidos podrán ser atendidas sólo cuando se reciba solicitud por escrito antes de la expedición del producto, y no se trate de productos especiales importados o fabricados para dicho pedido en concreto, mencionados en el párrafo anterior.

Embalaje

Nuestros productos se sirven en los embalajes standard de nuestros proveedores. En caso de requerir embalajes adicionales o especiales, los gastos de dicho servicio serán a cuenta del cliente.

Precios

Los precios de este Catálogo no constituyen compromiso alguno sino que son simplemente una referencia, estando sujetos, en cualquier momento, a modificaciones debido a las frecuentes actualizaciones de precios de nuestros proveedores, cambios de proveedor, o variaciones en los costes de importación.
Recuerde que debe ponerse en contacto con su comercial o tienda correspondiente para cualquier tipo de consulta sobre precios.
Nuestros precios son en Euro, incluyen el embalaje standard de nuestros proveedores, y son franco en nuestras tiendas o almacenes.

Portes

Desde el momento en que nuestra mercancía es entregada al transportista para su expedición, ésta pasa a responsabilidad del cliente, quedando nuestra empresa exenta de responsabilidad ante incidencias de transporte que pueda dañar el producto o suponer retraso en su entrega.
Nuestras ofertas y precios son en general en condiciones de portes debidos por el cliente. Excepto en aquellos casos que el cliente facilite su propio transportista, nuestro Dpto. de Logística gestionará la expedición del pedido, cargando los costes que se deriven de la puesta a disposición y flete de la mercancía, o una cuota fija estimativa que cubra ambos.
Solamente serán a portes pagados cuando se cumplan todas las siguientes condiciones:

- que el pedido sea de importe superior a 300 euros netos. Nuestro Dpto. de Logística se reserva la posibilidad de modificar este importe en función de la evolución de mercado de los costes de transporte.
- que los productos, por su volumen, peso o dimensiones no impliquen un transporte especial o un coste de transporte excesivo. Consultar a nuestro Dpto. de Logística.
- que la entrega sea realizada por el transportista a elección de nuestro Dpto. de Logística.
- que la entrega sea en la Península.

Las mercancías enviadas con carácter urgente por razones ajenas a Beijer ECR Ibérica S.L.U., serán enviadas siempre a portes debidos.

Recepción

Nuestra mercancía sale de nuestros almacenes en perfecto estado. Nuestro cliente se responsabiliza a realizar una revisión del estado de la mercancía en el momento de la entrega.
En el caso de que la mercancía llegue dañada por culpa del transporte deberán realizar la reclamación por escrito y dentro del plazo de 24 horas a la agencia de transportes para reclamar su posible desperfecto, copia de dicha reclamación deberá ser remitida a Beijer ECR Ibérica S.L.U.

Reclamaciones

No se aceptarán reclamaciones por diferencia de precio o cantidad una vez transcurridos 15 días desde la fecha de entrega de la mercancía.
Para reclamaciones en factura por favor, notificar por escrito al siguiente e-mail administracion@beijer.es indicando en el asunto del mismo “Reclamaciones de Factura”.

Devoluciones

No se admitirán devoluciones una vez transcurridos 15 días desde la fecha de entrega del material.
Ninguna devolución será aceptada por parte de Beijer ECR Ibérica S.L.U., sin la autorización previa del Dpto.Comercial, que les asignará una dirección de entrega y una referencia que deberán incluir en el albarán de entrega de la mercancía devuelta y en un lugar visible. No se aceptarán las devoluciones de material sin dicha referencia. Para solicitarla, por favor, póngase en contacto con su comercial o delegación correspondiente.
No se admitirá ninguna devolución a portes debidos, siempre y cuando no sea error en el envío o diferentes motivos imputables a Beijer ECR Ibérica S.L.U., en cuyo caso los portes serán debidos siempre que se realice la expedición a través de la agencia que le indiquemos previamente.
Si el material devuelto por el cliente no se encuentra en perfecto estado así como su embalaje y accesorios para poder ser comercializado posteriormente, no se procederá a realizar el abono oportuno, quedando a disposición del cliente dicha mercancía en nuestros almacenes durante 30 días, periodo tras el cuál procederemos a su destrucción ante notario.
Todas las devoluciones de mercancía se devaluarán entre un 15% y un 25% del valor neto facturado, en concepto de costes de revisión y reacondicionamiento del producto.

Condiciones de Pago

El plazo de pago standard que regirá será el que figure en la ficha de cada cliente dentro de nuestro maestro informático de clientes, excepto expresa modificación. Dicho plazo figurará siempre en factura.
Cualquier tipo de aplazamiento en el pago de una factura por parte del cliente conllevará el bloqueo de la cuenta a crédito del cliente así como un cargo por gastos de gestión e intereses de demora.
Beijer ECR Ibérica S.L.U., mantendrá un nivel de crédito con cada cliente en función de su historial de pagos y de la cobertura de nuestra compañía de seguros de créditos comerciales.
Dicho crédito es sólo aplicable para pedidos de importes superiores a 10 euros netos, debiendo ser abonados al contado (en líquido o a través de tarjeta de crédito en los mostradores de nuestras tiendas) o por transferencia los pedidos de importe inferior.

Garantía

La garantía concedida por nuestra empresa a nuestros clientes es el reflejo de la política de garantía de nuestros proveedores. Esta garantía cubre la reparación (desplazamiento, mano de obra, piezas) por parte del cliente o de terceros, PREVIA AUTORIZACIÓN DE BEIJER ECR IBÉRICA, S.L.U. la sustitución o abono del elemento averiado siempre que el desperfecto sufrido sea, a juicio de nuestro Dpto. Técnico o de nuestros proveedores, imputable a fallos de fabricación. Por lo tanto declinamos toda responsabilidad por desperfectos directos o indirectos ocasionados por la instalación, uso o mantenimiento inadecuado de dichos productos. Así como no asumimos posibles cargos por conceptos como lucro cesante del instalador, o sanciones o penalizaciones que el instalador hubiera podido acordar en su prestación de servicio con el cliente final.
Para la solicitud de garantía, nuestros clientes deberán seguir el procedimiento de Devoluciones anteriormente detallado, indicando como referencia a su petición "Solicitud de Garantía".
La eventual aplicación de la cobertura de garantía de nuestros proveedores a favor de nuestros clientes será en base al estudio y análisis de las circunstancias de la avería que realizará nuestro Dpto. Técnico usando la información suministrada por el cliente que la solicite, así como la respuesta del Dpto.Técnico de nuestro proveedor.

Venta de Gases

En la venta de gases en envases grandes y pequeños, se procederá al cargo en factura del envase. Si dicho envase es devuelto en un plazo no superior a 6 meses en condiciones adecuadas para su reutilización se procederá a su abono.

Restricciones a la reventa, exportación y uso para ciertos propósitos

El cliente no podrá utilizar o revender los productos para fines que tengan alguna relación con armas químicas, biológicas o nucleares o para misiles capaces de transportar tales armas. El cliente no está autorizado a vender los productos a personas, empresas o cualquier otro tipo de organización si tiene conocimiento o motivos para creer que dichas personas o entidades están relacionadas con cualquier tipo de actividad terrorista o de narcotráfico, o con personas o entidades sancionadas.
Cualquier uso de los productos en tales aplicaciones es a riesgo exclusivo del cliente. En caso de cualquier reclamación o procedimiento contra Beijer ECR Iberica S.L.U. en relación con lo anterior, el cliente proporcionará toda la información y asistencia necesarias a Beijer ECR Iberica S.L.U. e indemnizará, defenderá y mantendrá indemne a Beijer ECR Iberica S.L.U. de y contra cualquier reclamación o procedimiento, y cualquier multa, coste y pérdida resultante en que incurra Beijer ECR Iberica S.L.U.

Competencia Legal

La comunicación de pedido de nuestros clientes supone su aceptación de sumisión a la jurisdicción de los Jueces y Tribunales de Madrid, como renuncia a su propio fuero.

Restricciones al comercio internacional

El Comprador (incluyendo sus filiales, subsidiarias o cualquiera de sus directivos, empleados o funcionarios) acepta que todas las leyes de importación y exportación, reglamentos, órdenes y exigencias aplicables ("regulaciones de sanciones de comercio") de la ONU, EE.UU., UE, Reino Unido o cualquier otra jurisdicción competente en el ámbito en que estén ubicados o establecidos el Vendedor y el Comprador, o en el lugar en que puedan suministrarse los bienes y servicios, serán de aplicación en su recepción y uso y se cumplirán. El Comprador no deberá vender, transferir ni disponer de ningún bien o software relacionado, conocimientos técnicos, datos técnicos, documentación u otros productos o materiales proporcionados en conformidad con el presente Acuerdo, a ninguna parte ni de forma que constituya una violación de las regulaciones de sanciones de comercio aplicables, incluidas las Leyes de Control de Exportaciones de EE.UU. (vigentes o futuras). Las Leyes de Control de Exportaciones de EE.UU. prohíben, entre otras cosas, las exportaciones, transferencias, transbordos o reexportaciones de artículos hacia: (a) países o regiones sujetos a sanciones o programas de embargos de EE.UU.; o (b) entidades o individuos que figuren en determinadas listas del gobierno de EE.UU. (vigentes o futuras), incluyendo, pero no limitado a: (1) Lista de Nacionales Especialmente Designados; (2) Lista de Personas Denegadas; (3) Lista de ; (4) Lista de Excluidos; o (5) Lista de Entidades, disponible en: https://www.bis.doc.gov/index.php. El Comprador deberá establecer y mantener los controles internos y mecanismos adecuados para garantizar el cumplimiento de las regulaciones de sanciones al comercio y deberá informar inmediatamente al Vendedor sobre cualquier incumplimiento, real o supuesto. En caso de que el Comprador incumpla sus obligaciones, el Vendedor tendrá derecho a imponer una sanción. Ante cualquier sospecha razonable de incumplimiento, el Vendedor tendrá la facultad discrecional de suspender el cumplimiento de sus obligaciones o de rescindir cualquier acuerdo relacionado con el Comprador. El Comprador se compromete a indemnizar y mantener indemne al Vendedor frente a cualquier reclamación, demanda, daño, pérdida, costo, responsabilidad, multa, sanción o demanda que surja o esté relacionado con cualquier incumplimiento de esta sección.

La Zona de Compresión

Compresores herméticos

Compresores semiherméticos

Compresores abiertos / tornillo

Grupos de compresión

Unidades herméticas desnudas y carrozadas

Unidades semiherméticas desnudas y carrozadas

Unidades de fabricación propia

Enfriadoras

Centrales

Motores eléctricos

Equipos CO_2

Equipos R-290

Equipos NH_3

Equipos A2L

Equipos compactos y semicompactos para cámaras

Accesorios para compresores y unidades

Tecumseh



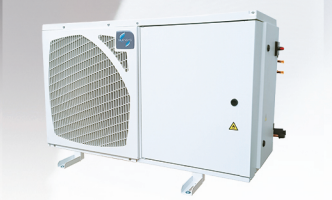

GAMA A2L COMPLETA

DESCUBRA NUESTRAS SOLUCIONES DE BAJO PCA PARA APLICACIONES SEGURAS DE REFRIGERACIÓN COMERCIAL

COMPATIBILIDAD CON REFRIGERANTES A2L Y A1

AMPLIA GAMA DE APLICACIONES

TECUMSEH.COM

©2023 Tecumseh Products Company. Todos los derechos reservados. Imágenes utilizadas bajo licencia de Nadia L - stock.adobe.com.

Capítulo 1

Compresores/Unidades/Accesorios

Tecumseh
Compresores Herméticos
Pistones Pág. 21-26



cubigel compressors
Compresores Herméticos
Pistones Pág. 28-30



embraco POWER IN. CHANGE ON.
Compresores Herméticos
Pistones Pág. 31-33



SECOP
Compresores Herméticos
Pistones/Acc Pág. 34-35



Maneurop Reciprocating Compressors
Compresores Herméticos
Pistones/Acc Pág. 36-42



BRISTOL COMPRESSORS
Accesorios Compresores
Herméticos Pág. 43

AKO DUCATI
Accesorios Compresores
Herméticos Pág. 44



Tecumseh
Compresores Herméticos
Rotativos Pág. 46



GMCC
Compresores Herméticos
Rotativos Pág. 47



Maneurop Reciprocating Compressors
Compresores Herméticos
Scroll Pág. 48-51



Accesorios Compresores
Herméticos Scroll Pág. 52



EMERSON Copeland brand products
Comp. Herméticos Scroll
Digital Scroll Pág. 53-59





Accesorios Compresores
Herméticos Scroll Pág. 59-60

Panasonic
Compresores Herméticos
Scroll Pág. 61



Tecumseh
Unidades Herméticas
Pistones Pág. 62-64



cubigel compressors
Unidades Herméticas
Pistones Pág. 66-67



embraco POWER IN. CHANGE ON.
Unidades Herméticas
Pistones Pág. 68-71



Tecumseh
Unidades Carrozadas
Silensys Pág. 72-73



Tecumseh
Unidades Carrozadas
Silensys A2L Pág. 74-75



Danfoss
Unidades Optyma Slim
Pack Pág. 76-77 / 80



Danfoss
Unidades Optima Plus
Inverter Pág. 79



Danfoss
Unidades Optyma ICO2
Inverter Pág. 82-83



iCOOL™
Unidades Cond. C02
Pág. 84-86



iCOOL™
U.C. Inverter Silenciosas
Ventilador Potenciado
Pág. 87



iCOOL™
Unidades Condensadoras
Inverter/A2L Pág. 88-89



Tecumseh
Unidades Carrozadas
Silensys Inverter Pág. 90



Capítulo 1

Compresores/Unidades/Accesorios

COPELAND

Grupos de Compresión
Digital Scroll Pág. 91-92



COPELAND

U. C. Silenciosa Digital Scroll Eazycool
SMALL/A2L Pág. 93-100



COPELAND

U. C. Silenciosa Inverter OMTE / OLTE
Pág. 101-105





Bitzer

Compresores Semi-Herméticos
Serie Ecoline Pág. 108-110



Bitzer

Comp. Semi-Herméticos CO_2
Serie Octagon/Ecoline Pág. 111-113



Bitzer

Variadores Frecuencia
Varipack Pág. 114



Bitzer

Comp. Semi-Herméticos
2 Etapas Pág. 115



Bitzer

Accesorios Comp. Semi-Herm.
Pistones Pág. 116-118



Bitzer

Compresores Abiertos Pistones
por Correas / 2 Etapas
Pág. 119-122



Bitzer

Accesorios Comp. Abiertos
Pistones Pág. 123



Bitzer

Compr. SH Tornillo
HSK Pág. 124



Bitzer

Compr. SH Tornillo
HSN Pág. 125



Bitzer

Compr. SH Tornillo
CSH Pág. 126-127



Bitzer

Compresores Abiertos Tornillo
OSK/N-OSKA/NA Pág. 128-129



Bitzer

Accesorios y Componentes
Comp. Tornillo Pág. 130-131



COPELAND

Comp. Semi-Herméticos
Serie S
Pág. 132-134



COPELAND

Comp. Semi-Herméticos
Serie STREAM
Pág. 132-134



COPELAND

Comp. Semi-Herméticos
Discus
Pág. 135



Accesorios Comp. S-H Pistón
Stream/Digital Pág. 136-137



Capítulo 1

Compresores/Unidades/Accesorios

DORIN INNOVATION
Comp. Semi-Herméticos Pág. 140-143



DORIN INNOVATION
Acc. Compr. SH Pág. 144



DORIN INNOVATION
Compresores Semi-Herméticos CO_2
Transcrítico-Subcr. Pág. 145-147



Frascold
Compresores Semi-Herméticos Pág. 149-151



Frascold
Accesorios Comp. Semi-Herméticos Pág. 152



Frascold
Compresores Semi-Herméticos para CO_2 Pág. 153



Frascold
Comp. S-H Tornillo Compactos con equipo integrado. Serie CXH Pág. 154



Frascold
Comp.Tornillo Abiertos NH_3 Semi-Herméticos Tornillo Pág. 155-156



Frascold
Comp. Doble Etapa Pág. 157

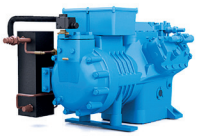

Frascold
Acc. Compr. SH Tornillo Pág. 158



AEG
Motores eléctricos Pág. 159-160



Carlyle
Comp. SH / Accesorios Serie 06D/06E Pág. 161-163



Bitzer
Ud. Condensadoras Originales
Axial Pistón Pág. 164-167



Copeland brand products
Unidades Cond. Taller Axial Pág. 168-169

DORIN INNOVATION
Unids. Conden. Originales Pág. 170-172

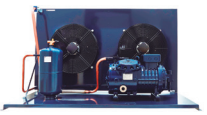

Frascold
Ud. Condensadoras Originales
Axial Pistón Pág. 175-176



Bitzer Copeland brand products DORIN INNOVATION
Unidades Cond. Taller Centrífugas - Motocompresoras Pág. 178-205

CO_2 Aplicaciones, Sistemas, Eyectores Pág. 206-209

Capítulo 1

Unidades/Centrales/Enfriadoras/Compactos CO_2/NH_3/R290/Freones

CUBO smart 2

Unidades Condensadoras CO_2
CUBO 2 Smart Pág. 211-213



Kit Adiabático
Pág. 214-215

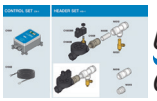

CUBO plus 2

Unidades Condensadoras CO_2
CUBO 2 Plus Pág. 216-220



novafrigo INDUSTRIAL REFRIGERATION

CO2OL

Unidades Condensadoras CO_2
Pág. 221-223



SCM FRIGO

Refrigeración con CO_2 Smart
Booster Interior Pág. 224-228



SCM FRIGO

Refrigeración con CO_2 Smart
Booster Exterior Pág. 230-231

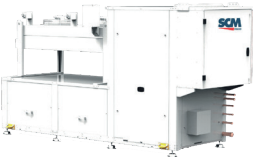

SCM FRIGO

Refrigeración con CO_2 Lean Line
Booster Int. Pág. 232-233



SCM FRIGO

Refrigeración con CO_2 Lean Line Booster
Ext. Gas Cooler Pág. 234-235



SCM FRIGO

Refrigeración con CO_2
Centrales Baja Cascada
Pág. 236-237



SCM FRIGO

Refrigeración con CO_2
Chiller Pág. 238

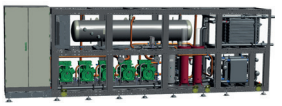

Tecumseh

INFINEE

Enfriadoras R290 INFINEE
Pág. 239



CUBO packs

Bancadas de Compresores
CUBO Racks Pág. 240-241



CUBO packs

Unidades Condensadoras CUBO ONE
A2L / Freón Pág. 242-250



CUBO packs

Unids. Condensadoras Centrales
CUBO MULTI Pág. 251-260



Bitzer

Unids. Cond. por aire S-H
Inverter ECOSTAR Pág. 262



Bitzer

Unids. Cond. por aire S-H
Carrozadas ECOLITE Pág. 263-264



INTARCON

Equipos Compactos
Monoblocks Pág. 266-277



APLICACIÓN ALTA TEMPERATURA

NOVEDAD

A2L

R455A/R454C — *Monofásicos 230V / 50Hz*

HP	Cilind. (cm³/h)	Potencia Frigorífica (W) a Tª de Evaporación R454C			Conexiones ODF		MODELO	CÓDIGO
		0°C	-5°C	-10°C	Asp.	Desc.		
1/5	4,24	479	385	304	1/4"	3/16"	**AE4425P-FZ**	100.107.0345
1/4	5,16	594	479	382	1/4"	3/16"	**AE4430P-FZ**	100.107.0346
1/3	6,69	714	580	466	3/8"	1/4"	**AE4440P-FZ**	100.107.0347
3/8	8,85	1040	848	683	1/4"	3/16"	**AE4450P-FZ**	100.107.0348
1/2	10,33	1210	992	804	3/8"	1/4"	**AE4460P-FZ**	100.107.0349
1/2	12,01	1412	1155	935	3/8"	1/4"	**AE4470P-FZ**	100.107.0350
5/8	15,2	1639	1311	1030	1/2"	5/16"	**AJ4480P-FZ**	100.107.0315
3/4	18,3	1988	1610	1289	5/8"	5/16"	**AJ4510P-FZ**	100.107.0316
1	24,2	2599	2048	1581	5/8"	5/16"	**AJ4513P-FZ**	100.107.0317
1 1/4	25,95	2911	2331	1828	5/8"	3/8"	**AJ4517P-FZ**	100.107.0318
1 1/2	34,45	3825	2968	2359	5/8"	3/8"	**AJ4519P-FZ**	100.107.0319
1 3/4	39,6	4640	3674	2841	5/8"	1/2"	**FH4522P-XC**	100.107.0351
2	43,3	5055	3989	3074	5/8"	1/2"	**FH4524P-XC**	100.107.0352
2 1/2	50,6	5969	4769	3724	7/8"	1/2"	**FH4532P-XC**	100.107.0353
3	63	7353	5900	4643	7/8"	1/2"	**FH4538P-XC**	100.107.0354

R455A/R454C — *Trifásicos 400V / 50Hz*

HP	Cilind. (cm³/h)	Potencia Frigorífica (W) a Tª de Evaporación R454C			Conexiones ODF		MODELO	CÓDIGO
		0°C	-5°C	-10°C	Asp.	Desc.		
5/8	15,2	1659	1329	1049	1/2"	5/16"	**AJ4480P-TZ**	100.107.0320
3/4	18,3	2110	1714	1374	5/8"	5/16"	**AJ4510P-TZ**	100.107.0321
1	24,2	2530	1990	1530	5/8"	5/16"	**AJ4513P-TZ**	100.107.0322
1 1/4	25,95	2959	2395	1911	5/8"	3/8"	**AJ4517P-TZ**	100.107.0323
1 1/2	34,45	3520	2869	2297	5/8"	3/8"	**AJ4519P-TZ**	100.107.0324
1 3/4	39,6	4474	3538	2725	5/8"	1/2"	**FH4522P-XG**	100.107.0355
2	43,3	4867	3851	2978	5/8"	1/2"	**FH4524P-XG**	100.107.0356
2 1/4	50,6	5676	4504	3488	7/8"	1/2"	**FH4532P-XG**	100.107.0357
3	63	7517	6050	4643	7/8"	1/2"	**FH4538P-XG**	100.107.0358
3 1/4	68	8215	6629	5263	7/8"	1/2"	**FH4544P-XG**	100.107.0359
4 1/2	100,7	9669	7586	5798	7/8"	5/8"	**AG4553P-TZ**	100.107.0360
5	112,5	11280	8879	6840	1 1/8"	5/8"	**AG4561P-TZ**	100.107.0361
6	124,4	12605	10094	7907	1 1/8"	5/8"	**AG4568P-TZ**	100.107.0362
6 1/2	134,8	13690	10883	8472	1 1/8"	5/8"	**AG4573P-TZ**	100.107.0363
7	145	14986	12060	9558	1 1/8"	5/8"	**AG4581P-TZ**	100.107.0364

Rendimientos frigoríficos calculados bajo EN12900 con una temperatura de condensación +45°C.
FZ = 230V/I/50Hz ; TZ= 400V/III/50Hz





Capítulo 1

Compresores Herméticos Pistones

Tecumseh

APLICACIÓN BAJA TEMPERATURA

R455A/R454C — *Monofásicos 230V / 50Hz*

A2L

HP	Cilind. (cm³/h)	Potencia Frigorífica (W) a Tª de Evaporación R454C			Conexiones ODF		MODELO	CÓDIGO
		-20°C	-25°C	-35°C	Asp.	Desc.		
1/4	5,02	219	165	84	1/4"	3/16"	**AE2410P-FZ**	100.107.0365
1/3	6,69	339	262	145	1/4"	3/16"	**AE2415P-FZ**	100.107.0366
3/8	9,35	425	329	184	1/4"	1/4"	**AE2420P-FZ**	100.107.0367
3/8	12,01	548	424	234	1/4"	1/4"	**AE2425P-FZ**	100.107.0368
5/8	18,30	750	559	267	1/2"	5/16"	**AJ2432P-FZ**	100.107.0369
5/8	21,00	926	699	350	1/2"	1/4"	**AJ2440P-FZ**	100.107.0370
3/4	26,20	1116	841	403	1/2"	5/16"	**AJ2446P-FZ**	100.107.0371
1 1/4	34,50	1452	1101	558	5/8"	3/8"	**AJ2464P-FZ**	100.107.0372
1 3/4	54,30	2460	1726	699	5/8"	1/2"	**FH2480P-XC**	100.107.0373
2 1/2	68,00	3360	2508	1192	5/8"	1/2"	**FH2511P-XC**	100.107.0374

R455A/R454C — *Trifásicos 400V / 50Hz*

HP	Cilind. (cm³/h)	Potencia Frigorífica (W) a Tª de Evaporación R454C			Conexiones ODF		MODELO	CÓDIGO
		-20°C	-25°C	-35°C	Asp.	Desc.		
1 1/4	34,50	1452	1105	571	5/8"	3/8"	**AJ2464P-TZ**	100.107.0375
1 3/4	54,30	2324	1679	744	5/8"	1/2"	**FH2480P-XG**	100.107.0376
2 1/2	68,00	3360	2472	1174	5/8"	1/2"	**FH2511P-XG**	100.107.0377
3 3/4	124,40	4605	3334	1341	1 1/8"	5/8"	**AG2519P-TZ**	100.107.0378
4	134,80	5163	3806	1691	1 1/8"	5/8"	**AG2522P-TZ**	100.107.0379
4 1/2	145,00	5498	4042	1856	1 1/8"	5/8"	**AG2525P-TZ**	100.107.0380

Rendimientos frigoríficos calculados bajo EN12900 con una temperatura de condensación +45°C.
FZ = 230V/I/50Hz ; TZ= 400V/III/50Hz



APLICACIÓN ALTA/MEDIA TEMPERATURA

R448A/R452A/R449A — *Monofásicos 230V / 50Hz*

HP	Cilind. (cm³/h)	Potencia Frigorífica (W) a Tª de Evaporación R449A			Sist. Expansión	Enfr.	MODELO	CÓDIGO
		0°C	-5°C	-10°C				
1/5	4,24	514	401	308	C/V	F	**AE4425Z-FZ**	100.107.0040
1/4	5,16	625	492	382	C/V	F	**AE4430Z-FZ**	100.107.0041
1/3	6,69	844	664	515	C/V	F	**AE4440Z-FZ**	100.107.0042
3/8	8,85	1093	868	679	C/V	F	**AE4450Z-FZ**	100.107.0046
1/2	10,33	1296	1038	822	C/V	F	**AE4460Z-FZ**	100.107.0047
1/2	12,01	1520	1224	973	C/V	F	**AE4470Z-FZ**	100.107.0297
5/8	15,20	1783	1405	1091	C/V	F	**CAJ9480Z-FZ**	100.107.0049
3/4	18,30	2227	1759	1369	C/V	F	**CAJ9510Z-FZ**	100.107.0050
1	24,20	2871	2247	1724	C/V	F	**CAJ9513Z-FZ**	100.107.0051
1 1/4	25,95	3156	2498	1946	C/V	F	**CAJ4517Z-FZ**	100.107.0052
1 1/2	34,45	4141	3276	2545	C/V	F	**CAJ4519Z-FZ**	100.107.0053
1 3/4	39,60	4525	3530	2689	C/V	F	**FH4522Z-XC**	100.107.0258
2	43,30	4935	3822	2894	C/V	F	**FH4524Z-XC**	100.107.0301
2 1/2	50,60	6090	4739	3612	C/V	F	**FH4532Z-XC**	100.107.0302

R448A/R452A/R449A — *Trifásicos 400-440V / 50-60Hz*

HP	Cilind. (cm³/h)	Potencia Frigorífica (W) a Tª de Evaporación R449A			Sist. Expansión	Enfr.	MODELO	CÓDIGO
		0°C	-5°C	-10°C				
5/8	15,20	1826	1437	1112	C/V	F	**TAJ9480Z-TZ**	100.107.0056
3/4	18,30	2222	1761	1375	C/V	F	**TAJ9510Z-TZ**	100.107.0057
1	24,20	2767	2162	1657	C/V	F	**TAJ9513Z-TZ**	100.107.0058
1 1/4	25,95	3194	2516	1941	C/V	F	**TAJ4517Z-TZ**	100.107.0059
1 1/2	34,45	4035	3210	2510	C/V	F	**TAJ4519Z-TZ**	100.107.0060
1 3/4	39,60	4460	3423	2564	C/V	F	**FH4522Z-XG**	100.107.0303
2	43,30	4830	3707	2776	C/V	F	**FH4524Z-XG**	100.107.0304
2 1/4	50,60	5902	4607	3528	C/V	F	**FH4532Z-XG**	100.107.0305
3	63,00	7568	5936	4560	C/V	F	**FH4538Z-XG**	100.107.0306
3 1/4	68,00	8562	6753	5213	C/V	F	**FH4544Z-XG**	100.107.0381
4	90,20	9280	7028	5180	C/V	F	**TAG4546Z-TZ**	100.107.0065
4	90,20	9280	7028	5180	C/V	F	**TAGP4546Z-TZ**	100.107.0241
4 1/2	100,70	10431	7943	5895	C/V	F	**TAG4553Z-TZ**	100.107.0066
4 1/2	100,70	10431	7943	5895	C/V	F	**TAGP4553Z-TZ**	100.107.0242
5	112,50	11606	8938	6796	C/V	F	**TAG4561Z-TZ**	100.107.0067
5	112,50	11606	8938	6796	C/V	F	**TAGP4561Z-TZ**	100.107.0243
6	124,40	13575	10552	8030	C/V	F	**TAG4568Z-TZ**	100.107.0068
6	124,40	13575	10552	8030	C/V	F	**TAGP4568Z-TZ**	100.107.0244
6 1/2	134,80	14527	11312	8643	C/V	F	**TAG4573Z-TZ**	100.107.0069
6 1/2	134,80	14527	11312	8643	C/V	F	**TAGP4573Z-TZ**	100.107.0248
7	145,00	15676	12359	1563	C/V	F	**TAG4581Z-TZ**	100.107.0070

FZ / XC = 230V/I/50Hz ; TZ / XG = 400V/III/50Hz

Rendimientos frigoríficos calculados bajo EN12900 con una temperatura de condensación +45°C

TAGP Montaje en tandem



Capítulo 1

Compresores Herméticos Pistones

Tecumseh

APLICACIÓN BAJA TEMPERATURA

R448A/R452A/R449A — *Monofásicos 230V / 50Hz*

HP	Cilind. (cm³/h)	Potencia Frigorífica (W) a Tª de Evaporación R449A			Sist. Expansión	Enfr.	MODELO	CÓDIGO
		-20°C	-25°C	-35°C				
1/4	5,02	244	180	128	C/V	F	**AE2410Z-FZ**	100.107.0129
1/3	7,30	346	258	129	C/V	F	**AE2415Z-FZ**	100.107.0130
3/8	9,35	463	342	162	C/V	F	**AE2420Z-GS**	100.107.0230
3/8	12,01	583	436	218	C/V	F	**AE2425Z-FZ**	100.107.0135
1/2	15,20	610	436	192	C/V	F	**CAJ2428Z-FZ**	100.107.0136
5/8	18,30	776	557	249	C/V	F	**CAJ2432Z-FZ**	100.107.0137
5/8	21,00	912	661	305	C/V	F	**CAJ2440Z-FZ**	100.107.0138
3/4	26,20	1150	847	403	C/V	F	**CAJ2446Z-FZ**	100.107.0139
1 1/4	34,50	1487	1098	537	C/V	F	**CAJ2464Z-FZ**	100.107.0140
1 3/4	54,30	2654	1889	792	C/V	F	**FH2480Z-XC**	100.107.0311
2 1/2	68,00	3796	2702	1133	C/V	F	**FH2511Z-XC**	100.107.0312

R448A/R452A/R449A — *Trifásicos 400-440V / 50-60Hz*

HP	Cilind. (cm³/h)	Potencia Frigorífica (W) a Tª de Evaporación R449A			Sist. Expansión	Enfr.	MODELO	CÓDIGO
		-20°C	-25°C	-35°C				
3/4	26,20	1105	810	382	C/V	F	**TAJ2446Z-TZ**	100.107.0143
1 1/4	34,50	1472	1089	530	C/V	F	**TAJ2464Z-TZ**	100.107.0144
1 3/4	54,30	2466	1755	736	C/V	F	**FH2480Z-XG**	100.107.0313
2 1/2	68,00	3462	2465	1033	C/V	F	**FH2511Z-XG**	100.107.0344
3	100,70	3557	2444	920	C/V	F	**TAG2513Z-TZ**	100.107.0216
3 1/2	112,50	4161	2922	1192	C/V	F	**TAG2516Z-TZ**	100.107.0217
3 1/2	112,50	4161	2922	1192	C/V	F	**TAGP2516Z-TZ**	100.107.0294
3 3/4	124,40	4838	3434	1472	C/V	F	**TAG2519Z-TZ**	100.107.0382
4	134,80	5329	3820	1703	C/V	F	**TAG2522Z-TZ**	100.107.0197
4	134,80	5329	3820	1703	C/V	F	**TAGP2522Z-TZ**	100.107.0293
4 1/2	145,00	5829	4237	1922	C/V	F	**TAG2525Z-TZ**	100.107.0218

FZ / XC = 230V/I/50Hz ; TZ / XG = 400V/III/50Hz

Rendimientos frigoríficos calculados bajo EN12900 con una temperatura de condensación +45°C

TAGP Montaje en tandem





APLICACIÓN ALTA TEMPERATURA

R134a / R513A (XP10) — *Monofásico 230V/50Hz*

HP	Cilind. (cm³/h)	Potencia Frigorífica (W) a Tª de Evaporación R-134a			Sist. Expansión	Enfr.	MODELO	CÓDIGO
		0°C	-5°C	-10°C				
1/10	2,72	168	130	237	C/V	S	**THB4410Y-FZ**	100.107.0071
1/8	3,58	215	165	301	C/V	F	**THB4413Y-FZ**	100.107.0072
1/6	4,23	246	168	343	C/V	F	**THB4415Y-FZ**	100.107.0073
1/5	5,20	337	265	205	C/V	F	**THB4419Y-FZ**	100.107.0075
1/4	6,69	478	370	278	C/V	F	**AE4425Y-FZ**	100.107.0078
1/4	8,02	608	475	365	C/V	F	**AE4430Y-FZ**	100.107.0079
3/8	10,33	784	621	486	C/V	F	**AE4440Y-FZ**	100.107.0080
3/8	13,24	1034	821	642	C/V	F	**AE4450Y-FZ**	100.107.0081
3/8	14,51	1125	897	704	C/V	F	**AE4456Y-FZ**	100.107.0195
3/8	15,09	1172	934	732	C/V	F	**AE4460Y-FZ**	100.107.0083
1/2	18,30	1234	952	723	C/V	F	**CAJ4461Y-FZ**	100.107.0082
5/8	21,75	1473	1133	848	C/V	F	**CAJ4476Y-FZ**	100.107.0384
3/4	25,95	1833	1415	1065	C/V	F	**CAJ4492Y-FZ**	100.107.0084
1	32,70	2380	1864	1429	C/V	F	**CAJ4511Y-FZ**	100.107.0085
1 1/4	34,50	2515	1975	1520	C/V	F	**CAJ4513Y-FZ**	100.107.0383
1 1/2	48,50	3439	2630	1911	C/V	F	**FH4518Y-XC**	100.107.0307
2	63,00	4675	3575	2660	C/V	F	**FH4525Y-XC**	100.107.0308

FZ / XC = 230V/I/50Hz

Rendimientos frigoríficos calculados bajo EN12900 con una temperatura de condensación +45°C.

Compresores Herméticos Pistones

APLICACIÓN ALTA TEMPERATURA

R134a / R513A (XP10) — Monofásico 400-440V/50-60Hz

HP	Cilind. (cm³/h)	Potencia Frigorífica (W) a Tª de Evaporación R-134a			Sist. Expansión	Enfr.	MODELO	CÓDIGO
		0°C	-5°C	-10°C				
1/2	18,30	1285	944	758	C/V	F	**TAJ4461Y-TZ**	100.107.0088
3/4	25,95	1888	1456	1096	C/V	F	**TAJ4492Y-TZ**	100.107.0089
1	32,70	2365	1846	1409	C/V	F	**TAJ4511Y-TZ**	100.107.0090
1 1/2	48,50	3345	2560	1911	C/V	F	**FH4518Y-XG**	100.107.0309
2	63,00	4540	3470	2583	C/V	F	**FH4525Y-XG**	100.107.0310
2 1/4	90,20	5113	3709	2557	C/V	F	**TAG4528Y**	100.107.0093
2 1/4	90,20	5113	3709	2557	C/V	F	**TAGP4528Y**	100.107.0237
2 1/2	100,70	6277	4695	3388	C/V	F	**TAG4534Y**	100.107.0094
2 1/2	100,70	6277	4695	3388	C/V	F	**TAGP4534Y**	100.107.0238
3	112,50	7124	5358	3904	C/V	F	**TAG4537Y**	100.107.0095
3	112,50	7124	5358	3904	C/V	F	**TAGP4537Y**	100.107.0239

FZ / XC = 230V/I/50Hz ; TZ / XG = 400V/III/50Hz
TAGP Montaje en tandem
Rendimientos frigoríficos calculados bajo EN12900 con una temperatura de condensación +45°C.



APLICACIÓN BAJA TEMPERATURA

R134a / R513A (XP10) — Monofásico 230V/1/50Hz

HP	Cilind. (cm³/h)	Potencia Frigorífica (W) a Tª de Evaporación R-134a			Sist. Expansión	Enfr.	MODELO	CÓDIGO
		-20°C	-25°C	-35°C				
1/5	5,20	163	110	50	C	S	**THG1352YKS**	100.107.0149
1/5	5,90	173	130	63	C	S	**THG1365YS**	100.107.0150
1/4	8,00	225	166	81	C	F	**AE1390Y**	100.107.0152
1/3	9,40	253	189	91	C/V	F	**AE2410Y - FZ**	100.107.0234
3/8	12,00	319	237	117	C/V	F	**AE2413Y - FZ**	100.107.0235

FZ / XC = 230V/I/50Hz ; TZ / XG = 400V/III/50Hz
Rendimientos frigoríficos calculados bajo EN12900 con una temperatura de condensación +45°C.

APLICACIÓN ALTA/MEDIA TEMPERATURA

R-290 — Monofásico 230V/1/50Hz

Cilind. (cm³/h)	Potencia Frigorífica (W) a la Temperatura de Evaporación			Tipo Motor	MODELO	CÓDIGO
	+10°C	0°C	-5°C			
5,02	749	523	430	CSIR	**AE4425U**	100.107.0211
6,12	899	628	516	CSIR	**AE4430U**	100.107.0212
8,02	1178	823	676	CSIR	**AE4440U**	100.107.0213
10,33	1485	1065	892	CSIR	**AE4450U**	100.107.0214
12,01	1782	1278	1070	CSIR	**AE4460U**	100.107.0215
25,95	3915	2460	1918	-	**CAJ4513U**	100.107.0336
34,95	5250	3372	2646	-	**CAJ4518U**	100.107.0337



APLICACIÓN BAJA TEMPERATURA

R-290 — Monofásico 230V/1/50Hz

Cilind. (cm³/h)	Potencia Frigorífica (W) a la Temperatura de Evaporación			Tipo Motor	MODELO	CÓDIGO
	-10°C	-25°C	-35°C			
5,48	426	229	133	CSIR	**AE2410U**	100.107.0219
8,85	682	366	219	CSIR	**AE2415U**	100.107.0220
10,96	846	454	274	CSIR	**AE2420U**	100.107.0221
26,20	1873	922	535	CSIR	**CAJ2446U**	100.107.0338
34,50	2325	1310	724	CSIR	**CAJ2464U**	100.107.0339

Rendimientos frigoríficos calculados bajo EN12900 con una temperatura de condensación +45°C.

Capítulo 1

Compresores Herméticos Pistones

APLICACIÓN ALTA / MEDIA TEMPERATURA

R-290 | Monofásico 230V-1-50Hz

Cilind. (cm³)	Potencia Frigorífica (W) a la Temperatura de Evaporación			Tipo Motor	MODELO	CÓDIGO
	+10°C	0°C	-5°C			
5,02	749	523	430	CSIR	**AE4425U**	100.107.0211
6,12	899	628	516	CSIR	**AE4430U**	100.107.0212
8,02	1.178	823	676	CSIR	**AE4440U**	100.107.0213
10,33	1.485	1.065	892	CSIR	**AE4450U**	100.107.0214
12,01	1.782	1.278	1.070	CSIR	**AE4460U**	100.107.0215
25,95	3.915	2.460	1.918	-	**CAJ4513U**	100.107.0336
34,95	5.250	3.372	2.646	-	**CAJ4518U**	100.107.0337

• EN12900: Tª condensación: +45ºC, Tªsalida del evaporador +20ºC, subenfriamiento 0K.

APLICACIÓN BAJA TEMPERATURA

R-290 | Monofásico 230V-1-50Hz

Cilind. (cm³)	Potencia Frigorífica (W) a la Temperatura de Evaporación			Tipo Motor	MODELO	CÓDIGO
	-10°C	- 25°C	-35°C			
5,48	426	229	133	CSIR	**AE2410U**	100.107.0219
8,85	682	366	219	CSIR	**AE2415U**	100.107.0220
10,96	846	454	274	CSIR	**AE2420U**	100.107.0221
26,2	1.873	922	535	CSR	**CAJ2446U**	100.107.0338
34,5	2.325	1.310	724	CSR	**CAJ2464U**	100.107.0339

• EN12900: Tª condensación: +40ºC, Tªsalida del evaporador +20ºC, subenfriamiento 0K.



La **gama más extensa** de Compresores y Unidades Condensadoras de **alta eficiencia** para la refrigeración comercial

60 YEARS 1962-2022 TOGETHER AND BEYOND



green cooling

- **Características:** La gama de compresores herméticos más eficiente para la refrigeración comercial.
- **Rango:** 2,2cc-42cc
- **Refrigerantes:** R134a, R600a, R404A, R290, R448A, R449A, R452A, R454C, R455A, R454C, R513A, R450A and R1234yf
- **Aplicaciones:** Enfriadores de agua, pequeños refrigeradores y congeladores, botelleros, arcones congeladores, máquinas vending, congeladores de helados, tiradores de cerveza, máquinas de hielo, dispensadores de bebidas, entre otras.

Unidades condensadoras ahora también disponibles con **línea de líquido completa**

Unidad más **equipada**

- Fácil y rápida de instalar
- Ahorro de tiempo y costes
- Precio competitivo
- Componentes Danfoss



HUAYI Worldwide Leader

cubigel® compressors Live the cooling experience

Capítulo 1

Compresores Herméticos Pistones

cubigel compressors

APLICACIÓN ALTA / MEDIA TEMPERATURA

R134a / R513A (XP10) — Monofásico 220/240V / 50Hz

HP	Cilind. (cm³)	Potencia Frigorifica (W) a la Temperatura de Evaporación				Sist. Expansión	MODELO	CÓDIGO
		+7,2ºC	0ºC	-5ºC	-10ºC			
1/8	3,80	369	277	225	183	C/V	**B38G**	100.109.0001
1/6	4,56	372	278	223	174	C/V	**GL45TB***	100.109.0002
1/6	4,50	536	412	337	270	C/V	**GU45TG**	100.109.0067
1/5	5,68	475	355	284	222	C/V	**GL60TB***	100.109.0003
1/5	6,00	703	520	418	336	C/V	**GU60TG**	100.109.0068
1/5	7,57	602	451	360	280	C/V	**GL80TB***	100.109.0004
1/5	6,70	773	572	459	370	C/V	**GE70TB**	100.109.0069
1/4	8,10	912	675	542	436	C/V	**GU80TB**	100.109.0070
3/8	10,70	951	698	555	438	C/V	**GLY12RAa**	100.109.0006
3/8	12,10	1.088	824	666	529	C/V	**GPY12RAa**	100.109.0076
3/8	14,17	1.088	810	643	497	C/V	**GP14TB**	100.109.0007
3/8	16,15	1.429	1.077	865	679	C/V	**GP16TB**	100.109.0008
1/2	18,00	1.611	1.215	982	783	C/V	**GPT18RA**	100.109.0009
1/2	18,40	1.510	1.133	907	709	C/V	**GX18TB**	100.109.0010
5/8	23,20	1.880	1.412	1.131	886	C/V	**GX23TB**	100.109.0011
3/4	25,93	2.260	1.667	1.305	984	C/V	**GS26TB-V**	100.109.0012
1	34,42	3.095	2.329	1.859	1.438	C/V	**GS34TB-V**	100.109.0013

* Hasta finalización de stock

R-404A / R-507 / R-452A — Monofásico 220/240V / 50Hz

HP	Cilind. (cm³)	Potencia Frigorifica (W) a Temp. Evaporación				Sist. Expansión	MODELO	CÓDIGO
		+7,2ºC	0ºC	-5ºC	-10ºC			
1/4	5,68	695	533	435	350	C/V	**ML60TB**	100.109.0014
3/8	7,57	943	730	600	484	C/V	**ML80TB**	100.109.0015
3/8	8,85	1.132	873	717	579	C/V	**ML90TB**	100.109.0016
3/8	12,10	1.673	1.317	1.097	899	C/V	**MPT12RA**	100.109.0017
1/2	14,32	1.886	1.464	1.208	983	C/V	**MPT14RA**	100.109.0018
7/8	18,40	2.313	1.784	1.463	1.178	C/V	**MX18TBa**	100.109.0019
1	20,72	2.601	2.005	1.643	1.323	C/V	**MX21TBa**	100.109.0020
1-3/8	25,93	3.423	2.605	2.119	1.677	C/V	**MS26TB-V**	100.109.0021
1-5/8	34,42	4.517	3.535	2.919	2.357	C/V	**MS34TB-V**	100.109.0022

APLICACIÓN BAJA TEMPERATURA

R-404A / R-507 / R-452A — Monofásico 220/240V / 50Hz

HP	Cilind. (cm³)	Potencia Frigorifica (W) a Temp. Evaporación			Sist. Expansión	MODELO	CÓDIGO
		-10ºC	-25ºC	-35ºC			
1/6	4,56	274	133	72	C/V	**ML45FB**	100.109.0023
1/5	5,98	302	186	100	C/V	**ML60FB**	100.109.0024
1/3	8,85	446	275	150	C/V	**ML90FB**	100.109.0025
3/8	10,70	620	387	217	C/V	**MLY12LAa**	100.109.0026
1/2	14,17	708	421	204	C/V	**MP14FB**	100.109.0027
5/8	18,40	921	546	272	C/V	**MX18FBa**	100.109.0028
7/8	23,20	1.178	718	381	C/V	**MX23FBa**	100.109.0029
3/4	25,93	1.397	814	360	C/V	**MS26FB-V**	100.109.0030
7/8	29,95	1.589	932	414	C/V	**MS30FB-V**	100.109.0031
1	34,42	1.858	1.083	479	C/V	**MS34FB-V**	100.109.0032

Potencias frigoríficas calculadas con R-404A
Temperatura Condensación+55ºC, Temperatura Líquido, Ambiente y Aspiración +32ºC
Sistema de Expansión: C=Capilar, C/V= Capilar y/o válvula de expansión



Compresores Herméticos Pistones

cubigel compressors

green cooling

APLICACIÓN ALTA/MEDIA TEMPERATURA

R-290 Propano — *Monofásico 220/240V / 50Hz*

HP	Cilind. (cm³)	Potencia Frigorifica (W) a Temp. Evaporación			Sist. Expansión	MODELO	CÓDIGO
		7,2ºC	-10ºC	-25ºC			
3/8	10,70	1.452	790	417	C/V	**NLY12RAa**	100.109.0045
1/2	12,10	1.744	884	-	C/V	**NPY12RAa**	100.109.0046
1/2	14,32	2.065	1.012	-	C/V	**NPT14RA**	100.109.0047
3/4	18,40	2.444	1.199	564	C/V	**NX18TBa**	100.109.0048
7/8	20,72	2.714	1.355	663	C/V	**NX21TBa**	100.109.0049

R-600 Isobutano — *Monofásico 220/240V / 50Hz*

HP	Cilind. (cm³)	Potencia Frigorifica (W) a Temp. Evaporación			Sist. Expansión	MODELO	CÓDIGO
		-7,2ºC	-10ºC	-25ºC			
1/10	5,46	297	140	52	C	**HLY55MAB**	100.109.0059
1/10	5,50	323	155	70	C	**HFY55MA**	100.109.0060

APLICACIÓN MEDIA/BAJA TEMPERATURA

R-290 Propano — *Monofásico 220/240V / 50Hz*

HP	Cilind. (cm³)	Potencia Frigorifica (W) a Temp. Evaporación			Sist. Expansión	MODELO	CÓDIGO
		-10ºC	-23,3ºC	-35ºC			
1/8	3,50	263	143	77	C	**NBC35NA**	100.109.0034
1/5	5,50	473	264	142	C	**NUT55CAa**	100.109.0036
1/4	6,00	535	303	165	C	**NUT60CAa**	100.109.0038
1/4	8,10	670	393	216	C/V	**NUY80CAa**	100.109.0039
1/3	8,90	762	451	256	C/V	**NUY90LAa**	100.109.0040
3/8	10,70	855	488	267	C/V	**NLY12LAa**	100.109.0041

APLICACIÓN BAJA TEMPERATURA

R-290 Propano — *Monofásico 220/240V / 50Hz*

HP	Cilind. (cm³)	Potencia Frigorifica (W) a Temp. Evaporación			Sist. Expansión	MODELO	CÓDIGO
		-10ºC	-25ºC	-40ºC			
3/8	10,50	703	363	153	C/V	**NUG100NA**	100.109.0041
1/2	14,20	920	516	236	C	**NUY140NAb**	100.109.0042
1/2	16,15	1.316	698	314	C/V	**NPT16LA**	100.109.0043
7/8	23,20	1.750	922	366	C/V	**NX23FBa**	100.109.0044

R-600 Isobutano — *Monofásico 220/240V / 50Hz*

HP	Cilind. (cm³)	Potencia Frigorifica (W) a Temp. Evaporación			Sist. Expansión	MODELO	CÓDIGO
		-10ºC	-25ºC	-35ºC			
1/10	5,20	151	71	41	C	**B52CL**	100.109.0050
1/8	6,00	185	95	50	C	**HYB60MHU**	100.109.0051
1/8	6,50	203	95	56	C	**HY69MKYa**	100.109.0052
1/7	8,1	270	131	70	C/V	**HYB81MGUa**	100.109.0071
1/6	9,9	287	137	74	C/V	**HYB90MKUa**	100.109.0072
1/5	11,3	356	177	90	C/V	**HYE113MKUa**	100.109.0073
1/8	13,1	419	211	115	C/V	**HYE131MKUa**	100.109.0074
1/5	12,10	365	174	95	C	**HPY12AAa***	100.109.0056

Temperatura Condensación +55ºC, Temperatura Líquido, Ambiente y Aspiración +32ºC

Sistema de Expansión: C= Capilar, C/V= Capilar y/o válvula de expansión

* Hasta finalización de stock



Capítulo 1

Compresores Herméticos Pistones

APLICACIÓN ALTA/MEDIA TEMPERATURA

R134a / R513A (XP10) Corriente continua, monofásicos 12 y 24 V

Desplazamiento cm^3/h	Potencia Frigorifica en W a la temperatura de evaporación				Voltaje (v)	MODELO	CÓDIGO
	+5ºC		-5ºC				
1,9	150	2000rpm	98	2000rpm	12-24 CC	**DL19H**	100.109.0062
	267	3500 rpm	180	3500 rpm			
2,2	161	2000rpm	107	2000rpm	12-24 CC	**DL22H**	100.109.0063
	275	3500 rpm	184	3500 rpm			
3,1	188	2000rpm	123	2000rpm	12-24 CC	**DL30H**	100.109.0064
	307	3500 rpm	212	3500 rpm			



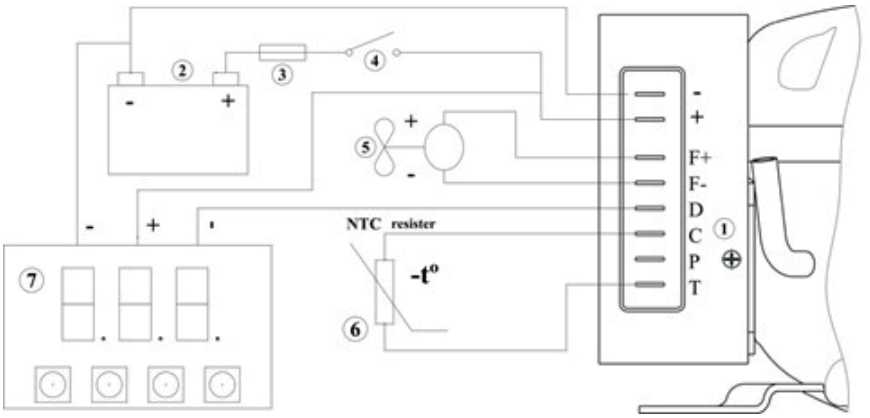

1. Compressor controler
2. Battery
3. Fuse
4. Switch
5. DC12V Fan
6. NTC Thermistor probe
7. Electronic thermostat

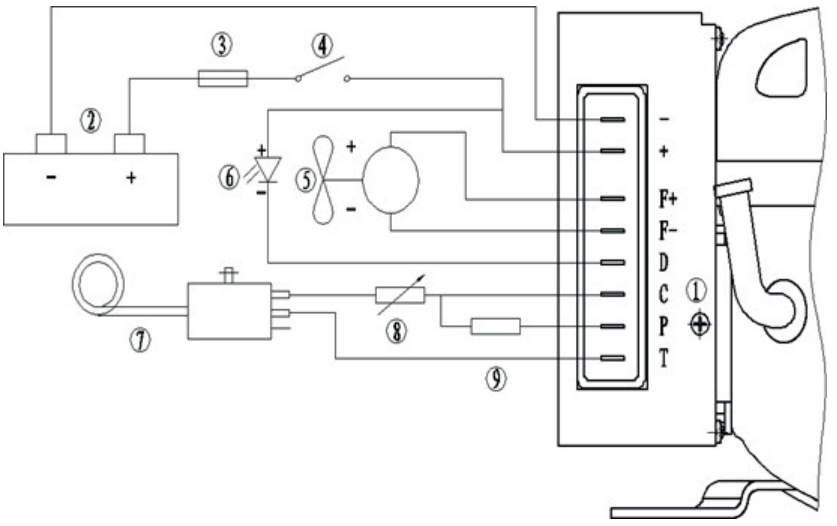

APLICACIÓN ALTA TEMPERATURA

R134a / R513A (XP10) — Monofásico 220/240V / 50Hz

HP	Enfr.	Cilind. (cm³)	Int. A	Conex. Aspir. ODF	Rotalock	Conex. Desc. ODF	Rendimientos (W)*				Sist. Expansión	MODELO	CÓDIGO
							+5°C	0°C	-5°C	-10°C			
1/8	S	3,40	0,80	1/4"	-	3/16"	304	249	200	158	C	**EMT37HDP**	100.104.0021
-	S	3,97	0,95	1/4"	-	3/16"	360	294	239	192	C	**EMT45HDR**	100.104.0022
1/6	F	4,50	1,05	5/16"	-	1/4"	403	330	265	210	C	**EMT50HDP**	100.104.0023
1/5	F	5,20	1,38	1/4"	-	3/16"	489	400	323	258	C/V	**EMT6144Z**	100.104.0024
1/4	F	6,76	1,74	5/16"	-	1/4"	625	515	419	335	C/V	**EMT6160Z**	100.104.0025
1/3	F	7,69	2,03	1/4"	-	3/16"	687	568	463	370	C/V	**EMT6170Z**	100.104.0026
1/3	F	10,00	2,80	5/16"	-	1/4"	900	741	604	490	C/V	**NEK6187Z**	100.104.0027
1/3	F	12,12	2,80	5/16"	-	1/4"	1.066	874	700	545	C/V	**NEK6210Z**	100.104.0050
1/2	F	14,28	3,76	3/8"	-	1/4"	-	960	-	561	C/V	**NEU6212Z**	100.104.0056
1/2	F	16,80	3,80	5/16"	-	1/4"	1.237	1.007	807	636	C/V	**NEU6214Z**	100.104.0057
1/2	F	17,39	4,50	3/8"	-	1/4"	1.306	1.054	846	674	C/V	**NT6215Z**	100.104.0029
3/4	F	20,40	4,50	3/8"	-	1/4"	-	1.288	-	764	C/V	**NT6217Z**	100.104.0053
1	F	22,37	5,40	3/8"	-	1/4"	1.618	1.328	1.080	868	C/V	**NT6220Z**	100.104.0030
1	F	26,11	5,70	-	1/2" R	5/16"	1.861	1.489	1.172	896	C/V	**NJ6220Z**	100.104.0031
1 1/4	F	34,38	6,00	-	5/8" R	3/8"	2.417	1.962	1.565	1.212	C/V	**NJ6226Z**	100.104.0032

R134a / R513A (XP10) — Trifásico 400/440V 50-60 Hz

HP	Enfr.	Cilind. (cm³)	Int. A	Conex. Aspir. ODF	Rotalock	Conex. Desc. ODF	Rendimientos (W)*				Sist. Expansión	MODELO	CÓDIGO
							+5°C	0°C	-5°C	-10°C			
1	F	26,11	1,6	1/2"	-	5/16"	-	1.881	-	1.104	C/V	**NJ6220ZX**	100.104.0058
1-1/4	F	34,38	2,3	1/2"	-	5/16"	-	2.226	-	1.336	C/V	**NJ6226ZX**	100.104.0059

- Tª Condensación: +54 ºC, Tª Líquido, ambiente y aspiración +32 ºC
- Enfriamiento del compresor. S=Estático, F=Con ventilador
- Sistema de expansión: C=capilar y C/V=Capilar y/o válvula de expansión.

R-404A / R-507 / R-452A — Monofásico 220/240V 50Hz B. Calor

HP	Enfr.	Cilind. (cm³)	Int. A	Conex. Aspir. ODF	Rotalock	Conex. Desc. ODF	Rendimientos (W)*				Sist. Expansión	MODELO	CÓDIGO
							+5°C	0°C	-5°C	-10°C			
1/4	F	3,97	2,10	1/4"	-	3/16"	548	458	380	311	C/V	**EMT6144GK**	100.104.0033
1/4	F	4,50	2,30	1/4"	-	3/16"	607	509	423	348	C/V	**EMT6152GK**	100.104.0034
1/3	F	5,19	3,00	1/4"	-	3/16"	698	584	483	395	C/V	**EMT6165GK**	100.104.0035
1/3	F	7,28	3,20	1/4"	-	3/16"	1.025	852	703	576	C/V	**NEK6181GK**	100.104.0036
1/2	F	8,77	3,40	1/4"	-	3/16"	1.227	1.018	837	684	C/V	**NEK6210GK**	100.104.0037
1/2	F	8,78	3,49	1/4"	-	3/16"	-	999	821	669	C/V	**NEU6212GK**	100.104.0067
1/2	F	12,11	5,52	5/16"	-	1/4"	1.637	1.375	1.142	938	C/V	**NEK6213GK**	100.104.0038
1/2	F	12,12	5,52	5/16"	-	1/4"	-	1.350	1.120	919	C/V	**NEU6215GK**	100.104.0068
3/4	F	14,28	4,86	3/8"	-	1/4"	1.966	1.657	1.381	1.138	C/V	**NEK6217GK**	100.104.0039
3/4	F	14,50	5,10	3/8"	-	1/4"	1.612	1.339	1.095	882	C/V	**NT6220GK**	100.104.0040
1	F	17,39	5,50	3/8"	-	1/4"	1.952	1.624	1.327	1.066	C/V	**NT6222GK**	100.104.0041
1	F	20,40	6,20	3/8"	-	1/4"	-	2.233	1.822	1.456	C/V	**NT6224GK**	100.104.0069
1	F	22,37	8,47	3/8"	-	1/4"	2.581	2.162	1.786	1.454	C/V	**NT6226GK**	100.104.0042
1 1/4	F	26,11	7,20	5/8"	-	3/8"	2.856	2.344	1.878	1.464	C/V	**NJ9232GK**	100.104.0043
1 1/2	F	32,67	9,60	-	5/8"R	3/8"	3.439	2.882	2.387	1.947	C/V	**NJ9238GK**	100.104.0044

R-404A / R-507 / R-452A — Trifásico 400/440V 50-60 Hz

HP	Enfr.	Cilind. (cm³)	Int. A	Conex. Aspir. ODF	Rotalock	Conex. Desc. ODF	Rendimientos (W)*				Sist. Expansión	MODELO	CÓDIGO
							+5°C	0°C	-5°C	-10°C			
1	F	21,71	2,4	3/8"	-	1/4"	-	2.598	2.144	1.744	C/V	**NJ9226GS**	100.104.0070
1-1/4	F	26,11	2,9	1/2"	-	3/8"	-	3.045	2.456	1.940	C/V	**NJ9232GS**	100.104.0071
1-1/2	F	32,67	4	1/2"	-	3/8"	-	3.697	3.014	2.415	C/V	**NJ9238GS**	100.104.0052

- Potencias frigoríficas calculadas con R-404A
- Rendimientos indicados con Tª de condensación +54 ºC, Tª Líquido, ambiente y aspiración +32 ºC
- Enfriamiento del compresor: S = Estático, F = Con ventilador
- Sistema de expansión: C=Capilar y C/V=Capilar y/o válvula de expansión.

Capítulo 1

Compresores Herméticos Pistones

embraco POWER IN. CHANGE ON.

APLICACIÓN ALTA TEMPERATURA

R134a / R513A (XP10) — Monofásico 220/240V / 50Hz

HP	Enfr.	Cilind. (cm³)	Int. A	Conex. Aspir. ODF	Conex. Desc. ODF	Rendimientos (W)*			Sist. Expansión	MODELO	CÓDIGO
						-10°C	-25°C	-35°C			
1/12	S	3,00	0,4	1/4"	3/16"	129	55	25	C	**EMT22HLP**	100.104.0001
1/10	S	3,97	0,6	1/4"	3/16"	177	81	46	C	**EMT36HLP***	100.104.0002
1/10	S	3,97	0,6	1/4"	3/16"	177	81	46	C	**EMY3109Z**	100.104.0093
1/8	S	4,85	0,7	1/4"	3/16"	212	100	54	C	**EMT43HLP***	100.104.0003
1/8	S	4,53	0,64	1/4	3/16	260	113	58	C	**EMY3111Z**	100.104.0092
1/6	S	5,56	0,80	1/4"	3/16"		121		C	**EMT49HLP**	100.104.0054
1/5	S	6,76	1	1/4"	3/16"	295	133	72	C	**EMT60HLP***	100.104.0004
1/5	S	6,76	1	1/4"	3/16"	295	133	72	C	**EMY3115Z**	100.104.0094
1/4	F	9,26	1,4	5/16"	1/4"	500	228	123	C/V	**NE2121Z**	100.104.0005
1/3	F	12,11	2,1	5/16"	1/4"	664	316	182	C/V	**NE2130Z**	100.104.0006
1/2	F	16,80	2,35	5/16"	1/4"	713	321	184	C/V	**NEK2140Z**	100.104.0007

* Hasta fin de existencias

R-404A / R-507 / R-452A — Monofásico 220/240V / 50Hz

HP	Enfr.	Cilind. (cm³)	Int. A	Conex. Aspir. ODF	Conex. Desc. ODF	Rendimientos (W)*			Sist. Expansión	MODELO	CÓDIGO
						-20°C	-25°C	-30°C			
1/4	F	4,50	1,15	1/4"	-	216	171	131	C	**EMT2117GK**	100.104.0008
1/3	F	5,19	1,33	1/4"	-	270	216	171	C	**EMT2121GK**	100.104.0009
1/3	F	5,96	1,57	5/16"	1/4"	410	350	256	C/V	**EMT2125GK**	100.104.0045
1/2	F	6,76	1,80	5/16"	1/4"	439	390	273	C/V	**EMT2130GK**	100.104.0060
1/2	F	8,77	2,35	5/16"	-	411	321	245	C/V	**NEK2134GK**	100.104.0010
3/4	F	12,11	3,1	5/16"	-	542	430	334	C/V	**NEK2150GK**	100.104.0011
5/8	F	12,12	3,10	3/8"	1/4"	716	616	445	C/V	**NEU2155GK**	100.104.0061
3/4	F	14,28	2,58	5/16"	-	809	634	486	C/V	**NEK2168GK**	100.104.0012
3/4	F	14,50	2,6	3/8"	-	762	585	435	C/V	**NT2168GK**	100.104.0013
1	F	17,39	3,2	3/8"	-	666	518	391	C/V	**NT2178GK**	100.104.0014
1	F	20,44	3,29	3/8"	-	834	656	500	C/V	**NT2180GK**	100.104.0015
1 1/4	F	22,37	4,92	3/8"	-	950	736	559	C/V	**NT2192GK***	100.104.0017
1 1/4	F	22,37	4,92	3/8"	-	9*50	736	559	C/V	**NJ2192GT**	100.104.0095
1 1/4	F	26,11	4	3/8"	-	963	742	547	C/V	**NJ2192GK**	100.104.0019
1 1/4	F	27,80	5,04	3/8"	1/4"	1.616	1.373	965	C/V	**NT2212GK**	100.104.0062
1 1/2	F	34,38	5,3	1/2"	-	1.832	1.418	1.052	C/V	**NJ2212GK**	100.104.0020

* Hasta fin de existencias

R-404A / R-507 / R-452A — Monofásico 220/240V / 50Hz — MONTAJE EN TANDEM GEMINI

HP	Enfr.	Cilind. (cm³)	Int. A	Conex. Aspir. ROTALOCK	Conex. Desc. ODF	Rendimientos (W)*			Sist. Expansión	MODELO	CÓDIGO
						-20°C	-25°C	-30°C			
1 1/4	F	26,2	4	1/2" R	5/16"	1.345	1.125	752	C/V	**GNJ2192GK**	100.104.0063
1 1/2	F	34,37	5,3	5/8" R	5/16"	1.775	1.477	945	C/V	**GNJ2212GK**	100.104.0064

R-404A / R-507 / R-452A — Trifásico 400/440V 50-60 Hz

HP	Enfr.	Cilind. (cm³)	Int. A	Conex. Aspir. ODF	Conex. Desc. ODF	Rendimientos (W)*			Sist. Expansión	MODELO	CÓDIGO
						-20°C	-25°C	-30°C			
1 1/4	F	26,11	1,90	3/8"	5/16"	1.345	1.125	752	C/V	**NJ2192GS**	100.104.0065
1 1/2	F	34,37	2	1/2"	5/16"	1.775	1.477	945	C/V	**NJ2212GS**	100.104.0066

- Potencias frigoríficas calculadas con R-404A
- Tª Condensación: +54ºC, Tª Líquido, ambiente y aspiración +32ºC
- Enfriamiento del compresor. S=Estático, F=Con ventilador
- Sistema de expansión: C=capilar y C/V=Capilar y/o válvula de expansión.



Compresores Herméticos Pistones

embraco POWER IN. CHANGE ON.

APLICACIÓN ALTA TEMPERATURA

R-290 Propano | *Monofásico 220/240V / 50Hz*

HP	Enfr.	Cilind. (cm³)	Int. A	Conex. Aspir. ODF	Conex. Desc. ODF	Rendimientos (W)*				Sist. Expansión	MODELO	CÓDIGO
						+5°C	0°C	-5°C	-10°C			
1/5	F	4,50	1,33	5/16"	1/4"	692	537	422	393	C/V	**EMT6144U**	100.104.0079
1/4	F	6,20	2,32	5/16"	1/4"	839	650	539	443	C/V	**EMT6165U**	100.104.0080
1/3	F	7,28	2,44	5/16"	1/4"	949	737	611	500	C/V	**NEK6181U**	100.104.0081
3/8	F	8,78	2,75	5/16"	1/4"	1.168	905	747	611	C/V	**NEK6210U**	100.104.0082
1/2	F	12,12	4,24	5/16"	1/4"	1.586	1.241	1.033	850	C/V	**NEK6213U**	100.104.0083
1/2	F	14,30	4,27	5/16"	1/4"	2.030	1.598	1.322	1.087	C/V	**NEK6217U**	100.104.0084
3/4	F	17,40	4,06	3/8"	1/4"	2.109	1.606	1.347	1.088	C/V	**NT6220U**	100.104.0085
1	F	20,44	5,80	3/8"	1/4"	2.498	1.916	1.568	1.235	C/V	**NT6222U**	100.104.0086
1	F	22,40	4,85	3/8"	1/4"	2.843	2.162	1.764	1.419	C/V	**NT6224U**	100.104.0087

Temperatura Condensación: +54ºC, Tª Líquido, ambiente y aspiración +32ºC
Enfriamiento del compresor, S=Estático, F=Con ventilador
Sistema de expansión: C=Capilar y C/V=Capilar y/o válvula de expansión.

R-600 Isobutano | *Monofásico 220/240v 50Hz*

HP	Enfr.	Cilind. (cm³)	Int. A	Conex. Aspir. ODF	Conex. Desc. ODF	Rendimientos (W)*				Sist. Expansión	MODELO	CÓDIGO
						+5°C	0°C	-5°C	-10°C			
1/5	S	4,50	6,20	1/4"	3/16"	256	200	162	123	C	**EMT30CDP**	100.104.0090
1/4	S	6,78	6,50	1/4"	3/16"	390	290	236	184	C	**EMT45CDP**	100.104.0091
5/8	F	14,30	7,40	5/16"	1/4"	808	612	496	395	C/V	**NEK6170Y**	100.104.0088

- Tª Condensación: +54 ºC, Tª Líquido, ambiente y aspiración +32 ºC
- Enfriamiento del compresor. S=Estático, F=Con ventilador
- Sistema de expansión: C=capilar y C/V=Capilar y/o válvula de expansión.

APLICACIÓN BAJA TEMPERATURA

R-290 Propano | *Monofásico 220/240V / 50Hz*

HP	Enfr.	Cilind. (cm³)	Int. A	Conex. Aspir. ODF	Conex. Desc. OFF	Rendimientos (W)*			Sist. Expansión	MODELO	CÓDIGO
						-20°C	-25°C	-30°C			
1/3	F	5,96	1,75	1/4"	3/16"	370	290	230	C/V	**EMT2125U**	100.104.0072
1/2	F	10,00	2,04	1/4"	3/16"	520	410	330	C/V	**NEK2134U**	100.104.0073
1/2	F	13,54	2,98	3/8"	3/16"	680	540	420	C/V	**NEK2150U**	100.104.0074
3/4	F	16,80	3,35	3/8"	3/16"	820	703	488	C/V	**NEK2160U**	100.104.0075
3/4	F	20,44	2,50	3/8"	1/4"	955	754	582	C/V	**NT2170U**	100.104.0076
1	F	22,40	3,30	3/8"	1/4"	1.084	932	860	C/V	**NT2180U**	100.104.0077
1 1/4	F	27,80	5,30	3/8"	1/4"	1.599	1.236	947	C/V	**NT2210U**	100.104.0078

Temperatura Condensación: +54ºC, Tª Líquido, ambiente y aspiración +32ºC
Enfriamiento del compresor, S=Estático, F=Con ventilador
Sistema de expansión: C=Capilar y C/V=Capilar y/o válvula de expansión.



Capítulo 1

Compresores Herméticos Pistones

SECOP

APLICACIÓN ALTA / MEDIA Y BAJA TEMPERATURA

R-404A/R-507 — Monofásico 230V / 50Hz

HP	Cilind. (cm³)	Potencia Frigorífica (W) a la Temperatura de Evaporación			Sist. Expansión	MODELO	CÓDIGO
		0ºC	-5ºC	-10ºC			
1/5	3,86	453	361	285	C/V	**TL 4DL**	100.103.0001
1/4	6,24	728	598	490	C/V	**FR 6DL**	100.103.0002
3/8	10,30	1.274	1.030	817	C/V	**SC 10DL**	100.103.0003
1/2	12,90	1.694	1.379	1.100	C/V	**SC 12DL**	100.103.0004
5/8	15,30	1.862	1.519	1.220	C/V	**SC 15DL**	100.103.0005
1	21,10	2.650	2.164	1.747	C/V	**GS21MLX**	100.103.0006
1-1/4	26,30	3.351	2.764	2.253	C/V	**GS26MLX**	100.103.0007
1-1/2	33,80	4.282	3.574	2.953	C/V	**GS34MLX**	100.103.0008

APLICACIÓN ALTA / BAJA TEMPERATURA

R134a / R513A (XP10) — Monofásico 230V / 50Hz

HP	Cilind. (cm³)	Potencia Frigorífica (W) a la Temperatura de Evaporación			Sist. Expansión	MODELO	CÓDIGO
		0°C	-5°C	-10°C			
1/5	5,08	278	220	178	C/V	**TL 5G**	100.103.0011
1/5	6,24	365	290	226	C/V	**FR 6G**	100.103.0012
1/5	6,93	408	330	254	C/V	**FR 7,5G**	100.103.0013
1/4	7,95	478	380	298	C/V	**FR 8,5G**	100.103.0014
1/4	9,05	516	410	324	C/V	**FR 10G**	100.103.0015
3/8	11,15	628	500	395	C/V	**FR 11G**	100.103.0016
3/8	10,29	620	490	370	C/V	**SC10G**	100.103.0017
3/8	12,87	785	600	484	C/V	**SC 12G**	100.103.0018
1/2	15,28	915	730	579	C/V	**SC 15G**	100.103.0019
1/2	17,69	1.087	870	684	C/V	**SC 18G**	100.103.0020
5/8	20,95	1.269	1.010	793	C/V	**SC 21G**	100.103.0021
7/8	26,30	1.970	1.590	1.265	C/V	**GS26MFX**	100.103.0023
1	33,80	2.549	2.063	1.648	C/V	**GS34MFX**	100.103.0024

APLICACIÓN ALTA / MEDIA TEMPERATURA

R-22 — Monofásico 230V / 50Hz **(Sólo para reposición)**

HP	Cilind. (cm³)	Potencia Frigorífica (W) a la Temperatura de Evaporación			Sist. Expansión	MODELO	CÓDIGO
		0ºC	-5ºC	-10ºC			
1/4	6,24	748	600	480	C/V	**FR 6D**	100.103.0026
1/3	6,93	836	680	540	C/V	**FR 7,5D**	100.103.0027
1/3	10,30	1.057	840	660	C/V	**SC 10D**	100.103.0028
3/8	12,90	1.332	1.070	840	C/V	**SC 12D**	100.103.0029
1/2	15,30	1.638	1.330	1.050	C/V	**SC 15D**	100.103.0030

• Rendimientos indicados con Tª de condensación +54,5ºC



Compresores Herméticos Pistones

SECOP

APLICACIÓN BAJA TEMPERATURA

R-404A/R-507 — Monofásico 230V / 50Hz

HP	Cilind. (cm³)	Potencia Frigorífica (W) a la Temperatura de Evaporación			Sist. Expansión	MODELO	CÓDIGO
		-10ºC	-25ºC	-35ºC			
1/6	3,86	290	140	80	C/V	**TL4CL**	100.103.0031
1/5	6,23	470	240	150	C/V	**FR6CL**	100.103.0032
1/4	7,95	580	290	170	C/V	**FR8,5CL**	100.103.0033
3/8	10,29	800	377	170	C/V	**SC 10CL**	100.103.0034
3/8	12,87	1.050	490	240	C/V	**SC 12CL**	100.103.0035
1/2	15,28	1.210	620	300	C/V	**SC 15CL**	100.103.0036
1/2	17,69	1.430	720	400	C/V	**SC 18CL**	100.103.0037
5/8	20,95	1.610	810	460	C/V	**SC21CL**	100.103.0038
3/4	26,30	2.430	1.240	700	C/V	**GS26CLX**	100.103.0039
1	33,80	3.290	1.720	1.000	C/V	**GS34CLX**	100.103.0040

COMPRESORES DE RECAMBIO "CFC"

APLICACIÓN ALTA / BAJA TEMPERATURA

R-12 (R-406) — Monofásico 230V / 50Hz **(Sólo para reposición)**

HP	Cilind. (cm³)	Potencia Frigorífica (W) a la Temperatura de Evaporación			Sist. Expansión	MODELO	CÓDIGO
		+5ºC	-10ºC	-25ºC			
1,5	6,93	500	275	130	C/V	**FR 7,5BX**	100.103.0043
1/4	9,05	645	360	170	C/V	**FR 10BX**	100.103.0045
3/8	11,15	775	435	212	C/V	**FR 11BX**	100.103.0046
3/8	12,90	1.000	540	235	C/V	**SC 12BX**	100.103.0047

• Rendimientos indicados con Tª Condensación +54,5ºC
* Hasta finalización de stock



Capítulo 1

Compresores Herméticos Pistones

Maneurop® Reciprocating Compressors

APLICACIÓN ALTA TEMPERATURA A/A-BOMBA DE CALOR

R134a / R513A (XP10) | Monofásico 230V / 50Hz - Trifásico 400-440V/ 50-60Hz

HP	Cilind. (cm^3)	Potencia Frigorífica (W) a la Temperatura de Evaporación			Sist. Expansión	Código motor Voltaje 50 Hz	MODELO	CÓDIGO
		+5ºC	-5ºC	-10ºC				
1 1/2	30,23	2.795	1.605	1.145	C/V	4 400 V III	**MTZ-18 JA**	100.120.0001
						5 220 V I		100.120.0002
1 3/4	38,12	3.610	2.075	1.500	C/V	4 400 V III	**MTZ-22 JC**	100.120.0003
						5 220 V I		100.120.0004
						6 220 V III		100.120.0005
2	48,06	4.450	2.560	1.885	C/V	4 400 V III	**MTZ-28 JE**	100.108.0001
						5 220 V I		100.120.0006
						6 220 V III		100.120.0007
2 1/4	53,86	5.235	3.020	2.210	C/V	4 400 V III	**MTZ-32 JF**	100.108.0002
						5 220 V I		100.120.0008
						6 220 V III		100.120.0009
3	60,47	6.280	3.910	3.000	C/V	4 400 V III	**MTZ-36 JG**	100.120.0010
						5 220 V I		100.120.0011
						6 220 V III		100.120.0012
3 1/2	67,89	6.635	4.365	3.460	C/V	4 400 V III	**MTZ-40 JH**	100.108.0003
						6 220 V III		100.120.0013
4	85,64	8.570	5.020	3.700	C/V	4 400 V III	**MTZ-50 HK**	100.108.0004
						6 220 V III		100.120.0014
5	107,71	10.880	6.395	4.705	C/V	4 400 V III	**MTZ-64 HM**	100.108.0005
						6 220 V III		100.120.0015
6 1/2	135,78	14.265	8.755	6.625	C/V	4 400 V III	**MTZ-80 HP**	100.108.0006
						6 220 V III		100.120.0016
8	171,26	16.360	9.670	7.155	C/V	4 400 V III	**MTZ-100 HS**	100.108.0007
						6 220 V III		100.120.0017
10	215,44	20.215	12.100	8.995	C/V	4 400 V III	**MTZ-125 HU**	100.108.0008
						6 220 V III		100.120.0018
12	241,87	24.845	15.345	11.680	C/V	4 400 V III	**MTZ-144 HV**	100.108.0009
13	271,55	27.320	16.885	12.900	C/V	4 400 V III	**MTZ-160 HW**	100.108.0010
						6 220 V III		100.120.0019

• Rendimientos indicados con Tª Condensación +45ºC



A2L

Compresores de 1 pistón
válidos para A2L (hasta MTZ-40)

APLICACIÓN ALTA TEMPERATURA A/A - BOMBA DE CALOR

R-407C | Monofásico 230V / 50Hz - Trifásico 400-440V/ 50-60Hz

HP	Cilind. (cm^3)	Potencia Frigorífica (W) a la Temperatura de Evaporación			Sist. Expansión	Código motor Voltaje 50 Hz	MODELO	CÓDIGO
		+5ºC	0ºC	-5ºC				
1 1/2	30,23	4.140	3.212	2.444	C/V	4 400 V III	**MTZ-18 JA**	100.120.0001
						5 220 V I		100.120.0002
1 3/4	38,12	5.251	4.108	3.142	C/V	4 400 V III	**MTZ-22 JC**	100.120.0003
						5 220 V I		100.120.0004
						6 220 V III		100.120.0005
2	48,06	6.694	5.270	4.050	C/V	4 400 V III	**MTZ-28 JE**	100.108.0001
						5 220 V I		100.120.0006
						6 220 V III		100.120.0007
2 1/4	53,86	7.545	5.957	4.585	C/V	4 400 V III	**MTZ-32 JF**	100.108.0002
						5 220 V I		100.120.0008
						6 220 V III		100.120.0009
3	60,47	8.637	6.906	5.403	C/V	4 400 V III	**MTZ-36 JG**	100.120.0010
						5 220 V I		100.120.0011
						6 220 V III		100.120.0012
3 1/2	67,89	9.815	7.931	6.286	C/V	4 400 V III	**MTZ-40 JH**	100.108.0003
						6 220 V III		100.120.0013
4	85,64	12.198	9.568	7.330	C/V	4 400 V III	**MTZ-50 HK**	100.108.0004
						6 220 V III		100.120.0014
5	107,71	15.730	12.361	9.486	C/V	4 400 V III	**MTZ-64 HM**	100.108.0005
						6 220 V III		100.120.0015
6 1/2	135,78	19.888	15.849	12.363	C/V	4 400 V III	**MTZ-80 HP**	100.108.0006
						6 220 V III		100.120.0016
8	171,26	24.019	18.924	14.619	C/V	4 400 V III	**MTZ-100 HS**	100.108.0007
						6 220 V III		100.120.0017
10	215,44	31.588	25.211	19.770	C/V	4 400 V III	**MTZ-125 HU**	100.108.0008
						6 220 V III		100.120.0018
12	241,87	35.469	28.451	22.443	C/V	4 400 V III	**MTZ-144 HV**	100.108.0009
13	271,55	40.086	32.304	25.620	C/V	4 400 V III	**MTZ-160 HW**	100.108.0010
						6 220 V III		100.120.0019

• Rendimientos indicados con Tª Condensación +45ºC



A2L

Compresores de 1 pistón
válidos para A2L (hasta MTZ-40)

Capítulo 1
Compresores Herméticos Pistones

Maneurop® Reciprocating Compressors

APLICACIÓN ALTA TEMPERATURA

R-513A | Motor 4 - Trifásico 400-440V / 50-60Hz

HP	Cilind. (cm^3)	Potencia Frigorífica (W) a la Temperatura de Evaporación			C.O.P (W/W)	Sist. Expansión	MODELO	CÓDIGO
		+5ºC	-5ºC	-10ºC				
1-1/2	30,23	2.941	1.760	1.311	1.60	C/V	**MTZ018-4**	100.120.0001
1-3/4	38,12	3.803	2.286	1.716	1.76	C/V	**MTZ022-4**	100.120.0003
2	48,06	4.714	2.862	2.164	1.71	C/V	**MTZ028-4**	100.108.0001
2-1/4	53,86	5.480	3.383	2.573	1.83	C/V	**MTZ032-4**	100.108.0002
3	60,47	6.318	3.898	2.964	1.81	C/V	**MTZ036-4**	100.120.0010
3-1/2	67,89	7.347	4.583	3.518	1.78	C/V	**MTZ040-4**	100.108.0003
4	85,64	8.644	5.277	4.019	1.91	C/V	**MTZ050-4**	100.108.0004
5	107,71	10.830	6.531	4.904	1.89	C/V	**MTZ064-4**	100.108.0005
6-1/2	135,78	13.830	8.385	6.327	1.85	C/V	**MTZ080-4**	100.108.0006
8	171,26	16.980	10.410	7.936	1.83	C/V	**MTZ100-4**	100.108.0007
10	215,44	22.230	13.810	10.670	2.00	C/V	**MTZ125-4**	100.108.0008
12	241,9	25.330	15.840	12.210	1.96	C/V	**MTZ144-4**	100.108.0009
13	271,55	28.350	17.890	13.860	1.96	C/V	**MTZ160-4**	100.108.0010

• Rendimientos especificados con Tª de condensación +45ºC

A2L

Compresores de 1 pistón
válidos para A2L (hasta MTZ-40)



APLICACIÓN ALTA TEMPERATURA

R-448A/R449A — Trifásico 400-440V/ 50-60Hz

HP	Cilind. (cm³)	Potencia Frigorífica (W) a la Temperatura de Evaporación			C.O.P (W/W)	Sist. Expansión	MODELO	CÓDIGO
		+5ºC	-5ºC	-10ºC				
1-1/2	30,23	4.056	2.492	1.839	1,77	C/V	**MTZ018-4**	100.120.0001
1-3/4	38,12	5.414	3.382	2.577	1,88	C/V	**MTZ022-4**	100.120.0003
2	48,06	6.689	4.175	3.182	1,89	C/V	**MTZ028-4**	100.108.0001
2-1/4	53,86	7.608	4.793	3.661	1,96	C/V	**MTZ032-4**	100.108.0002
3	60,47	8.756	5.568	4.248	1,90	C/V	**MTZ036-4**	100.120.0010
3-1/2	67,89	10.060	6.401	4.878	1,86	C/V	**MTZ040-4**	100.108.0003
4	85,64	12.380	7.632	5.703	1,98	C/V	**MTZ050-4**	100.108.0004
5	107,71	15.500	9.724	7.330	2,02	C/V	**MTZ064-4**	100.108.0005
6-1/2	135,78	20.310	13.050	10.008	2,02	C/V	**MTZ080-4**	100.108.0006
8	171,26	24.310	15.070	11.310	1,95	C/V	**MTZ100-4**	100.108.0007
10	215,44	32.670	20.270	15.218	2,04	C/V	**MTZ125-4**	100.108.0008
12	241,90	35.090	22.750	17.563	2,03	C/V	**MTZ144-4**	100.108.0009
13	271,55	40.240	26.090	20.143	2,04	C/V	**MTZ160-4**	100.108.0010

Rendimientos indicados con Tª de condensación +45ºC. Norma EN12900.

APLICACIÓN ALTA TEMPERATURA

R-452A — Trifásico 400-440V/ 50-60Hz

HP	Cilind. (cm³)	Potencia Frigorífica (W) a la Temperatura de Evaporación			C.O.P (W/W)	Sist. Expansión	MODELO	CÓDIGO
		+5ºC	-5ºC	-10ºC				
1-1/2	30,23	4.274	2.663	1.995	1,74	C/V	**MTZ018-4**	100.120.0001
1-3/4	38,12	5.666	3.652	2.805	1,86	C/V	**MTZ022-4**	100.120.0003
2	48,06	6.653	4.209	3.250	1,75	C/V	**MTZ028-4**	100.108.0001
2-1/4	53,86	7.680	4.932	3.787	1,84	C/V	**MTZ032-4**	100.108.0002
3	60,47	8.595	5.550	4.298	1,74	C/V	**MTZ036-4**	100.120.0010
3-1/2	67,89	10.200	6.579	5.089	1,76	C/V	**MTZ040-4**	100.108.0003
4	85,64	12.720	8.053	6.108	1,93	C/V	**MTZ050-4**	100.108.0004
5	107,71	15.920	10.240	7.839	1,97	C/V	**MTZ064-4**	100.108.0005
6-1/2	135,78	18.860	12.420	9.681	1,84	C/V	**MTZ080-4**	100.108.0006
8	171,26	25.180	16.090	12.309	1,93	C/V	**MTZ100-4**	100.108.0007
10	215,44	32.830	21.010	16.069	1,96	C/V	**MTZ125-4**	100.108.0008
12	241,90	34.110	22.700	17.828	1,86	C/V	**MTZ144-4**	100.108.0009
13	271,55	38.030	25.310	19.881	1,84	C/V	**MTZ160-4**	100.108.0010

Rendimientos indicados con Tª de condensación +45ºC. Norma EN12900.



A2L

Compresores de 1 pistón
válidos para A2L (hasta MTZ-40)

Capítulo 1

Compresores Herméticos Pistones

Maneurop® Reciprocating Compressors

APLICACIÓN ALTA TEMPERATURA

R-22 | Monofásico 230V / 50Hz - Trifásico 400-440V/ 50-60Hz **(Sólo para reposición)**

HP	Cilind. (cm³)	Potencia Frigorífica (W) a la Temperatura de Evaporación			Sist. Expansión	Código motor Voltaje 50 Hz	MODELO	CÓDIGO
		+5ºC	-5ºC	-10ºC				
1 1/2	30,23	4.150	2.445	1.810	C/V	5 220 V I	**MT-18 JA**	100.120.0020
						4 400 V III		100.120.0021
1 3/4	38,12	5.715	3.545	2.670	C/V	5 220 V I	**MT-22 JC**	100.120.0022
						4 400 V III		100.120.0023
						6 220 V III		100.120.0024
2	48,06	7.720	5.090	3.995	C/V	5 220V I	**MT-28 JE**	100.120.0025
						4 400V III		100.108.0011
						6 220 V III		100.120.0026
2 1/4	53,86	8.425	5.435	4.230	C/V	5 220 V I	**MT-32 JF**	100.120.0027
						4 400 V III		100.108.0012
						6 220 V III		100.120.0028
3	60,47	9.715	6.500	5.150	C/V	5 220 V I	**MT-36 JG**	100.120.0029
						4 400 V III		100.108.0013
						6 220 V III		100.120.0030
3 1/2	67,89	10.665	7.095	5.590	C/V	4 400 V III	**MT-40 JH**	100.108.0014
						6 220 V III		100.120.0031
4	85,64	12.820	8.045	6.230	C/V	4 400 V III	**MT-50 HK**	100.108.0015
						6 220 V III		100.120.0032
5	107,71	16.455	10.540	8.190	C/V	4 400 V III	**MT-64 HM**	100.108.0016
						6 220 V III		100.120.0033
6 1/2	135,78	20.385	13.300	10.415	C/V	4 400 V III	**MT-80 HP**	100.108.0017
						6 220 V III		100.120.0034
8	171,26	24.735	15.690	12.140	C/V	4 400 V III	**MT-100 HS**	100.108.0018
						6 220 V III		100.108.0019
10	215,44	32.200	20.845	16.350	C/V	4 400 V III	**MT-125 HU**	100.108.0020
						6 220 V III		100.120.0035
13	271,55	40.500	26.175	20.655	C/V	4 400 V III	**MT-160 HW**	100.108.0022
						6 220 V III		100.108.0023

• Rendimientos indicados con Tª Condensación +45ºC



APLICACIÓN BAJA TEMPERATURA

R-452A | Monofásico 230V / 50Hz - Trifásico 400-440V/ 50-60Hz

HP	Cilind. (cm³)	Potencia Frigorífica (W) a la Temperatura de Evaporación			Sist. Expansión	Código motor Voltaje 50 Hz	MODELO	CÓDIGO DANFOSS	CÓDIGO
		-35ºC	-30ºC	-25ºC					
1 3/4	48,00	-	872	1.254	C/V	4 400 V III	NTZ 048	120F0226	100.120.0054
		-	862	1.251	C/V	5 220 V I		120F0228	100.120.0055
2	68,00	-	1.515	2.094	C/V	4 400 V III	NTZ 068	120F0230	100.120.0056
		-	1.497	2.089	C/V	5 220 V I		120F0232	100.120.0057
3 1/2	96,00	-	1.853	2.620	C/V	4 400 V III	NTZ 096	120F0234	100.120.0058
4	108,00	-	2.143	2.902	C/V		NTZ 108	120F0238	100.120.0059
5	136,00	-	3.031	4.101	C/V		NTZ 136	120F0236	100.120.0060
7 1/2	215,00	-	-	-	C/V		NTZ 215	120F0240	100.120.0080
10	271,00	-	-	-	C/V		NTZ 271	120F0242	100.120.0081

- Condiciones de prueba EN 12900
- Temperatura de Condensación +50ºC
- Subenfriamiento 0K
- Recalentamiento 10K

A2L

Compresores de 1 pistón
válidos para A2L: NTZ 48-68



Notas Generales

Compresores Alta / Media Temperatura

- Rendimientos indicados con Tª de condensación +50ºC.
- Compresores con R-22 ver nuevo reglamento europeo (CE) nº 2037/2000 del 29/9/2000.

Compresores Baja Temperatura

- Rendimientos indicados con Tª de condensación +50ºC; Tª de evaporación inferior a -20ºC.

Alcance del suministro:

- Con conexiones a roscar para válvulas rotalock, visor de aceite y conexión para igualador de aceite, carga de aceite, carga de nitrógeno y juego de antivibradores.
- Válvulas rotalock, conexiones a a soldar. Accesorios y componentes eléctricos para motor monofásico NO INCLUIDO en el precio.
- Compresores con R-22 ver nuevo reglamento europeo (CE) nº 2037/2000 del 29/9/2000.

Nota: Los compresores monofásicos están protegidos internamente por un elemento bimetálico que actúa por temperatura o intensidad de corriente, dicha protección corta tanto el bobinado principal como el bobinado de arranque.
Importante: cuando el protector se dispara, pueden pasar hasta 3 horas, antes de poder arrancar de nuevo el compresor.



Capítulo 1

Accesorios Compresores Herméticos Pistones

Maneurop® Reciprocating Compressors

JUEGOS VÁLVULAS ROTALOCK

MODELO COMPRESOR			Denominación		Referencia	CÓDIGO
Scroll A/C	Scroll Refrig	Alternativo	Descarga	Aspiración		
-	-	**MT(Z) 18-28 (Excepto 022-1 & 028-1)**	V01 (1"-3/8")	V06 (1"-1/2")	7703004	190.150.0003
-	-	**MT(Z) 32-40 LT(Z) 22-28 NTZ 48-68 & VTZ**	V06 (1"-1/2")	V09 (1"1/4-5/8")	7703005	190.150.0004
-	-	**MT(Z) 44-72 LT(Z) 40-44 NTZ 96-180 & VTZ**	V04 (1"1/4-3/4")	V07 (1"3/4-7/8")	7703006	190.150.0005
SM/SZ 84-125 SH 90-161 SH184	-	**MT(Z) 80-160 LT(Z) 50-100 NTZ 136-271 & VTZ**	V04 (1"1/4-3/4")	V02 (1"3/4-1"1/8")	7703009	190.150.0006
SM/SZ 160-185	**MFZ 250 LFZ250**	-	V07 (1"3/4-7/8")	V08 (2"1/4-1"3/8")	7703010	190.150.0007



RESISTENCIAS DE CÁRTER

MODELO COMPRESOR			Denominación	Referencia	CÓDIGO
Scroll A/C	Scroll Refrig	Alternativo			
Todos los modelos			Calentador PTC 27W	120Z0459	190.150.0008
SM/SZ 84-161	**MFZ 166 LFZ 166**	**MT(Z) 44-81 LT(Z) 40-50 NTZ 96-136 VTZ 86-121**	Resistencia cárter cinturón 65W 230V	7773003	190.150.0009
				7773107	
SM/SZ 175-185 SH 180-300 VSH170 PSH 38,51,64	**MFZ 250 LFZ 250**	**MT(Z) 100-160 LT(Z) 88-100 NTZ 215-271 VTZ 171,215,242**	Resistencia cárter cinturón 75W 230V	7773004	190.150.0010
				7773108	

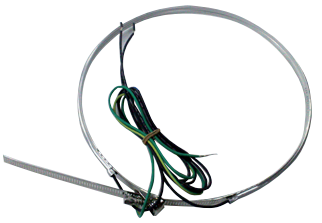

• Tensión de alimentación trifásica CONSULTAR.

EQUIPOS DE ARRANQUE UNIVERSALES

Descripción	MODELO	CÓDIGO
Relé de arranque. Compresores Herméticos 1/12 a 1/2 HP.	**P0230**	190.150.0048
Relé de arranque. Compresores Herméticos 1/12 a 10 HP. Incremento par de arranque de 250%	**SPP**	190.150.0049
Relé de arranque. Compresores Herméticos 1/12 a 10 HP. Incremento par de arranque de 500%	**SPP6**	190.150.0050
Relé de arranque. Compresores Herméticos 1/12 a 10 HP. Incremento par de arranque de 300%	**SPP5**	190.150.0051
Relé de arranque. Compresores Herméticos 1 a 5 HP. EPR (Relé Pot.Electrónica)+Cond arranque. Incremento par de arranque de 500%.	**SPP8E**	190.150.0052
Relé de arranque ajustable de 130 a 370V. Para acomp. Monofásicos hasta 5 HP	**APR-5**	190.150.0053





CONDENSADOR DE MARCHA (Permanente)

MODELO COMPRESOR	mF / V	CÓDIGO
H29B17UABH	25 / 370	190.150.0017
H73B17QABH	30 / 370	190.150.0018
H73B19QABK		
H2EB223ABK		
H23B223ABH*		
H73B22QABH		
H2EB243ABK	35 / 440	190.150.0019
H23B243ABK *		
H73B24QABK		
H73B28QABH	35 / 370	190.150.0020
H2EB293ABK	45 / 440	190.150.0021
H23B303ABK *		
H73B30QABK		
H23B323ABK *		
H73B32QABK		
H23B353ABK *	50 / 440	190.150.0022
H73B35QABK		
H29B35UABH		
H23A383ABK *	35 / 440	190.150.0019
H73A383ABK		
H23A423ABK	40 / 440	190.150.0023
H73A423ABK		
H23A463ABK		
H73A463ABK		

CONDENSADOR DE ARRANQUE

MODELO COMPRESOR	mF / V	CÓDIGO
H29B17UABH	88-108 / 250	190.150.0024
H73B17QABH		
H73B19QABK		
H2EB223ABK		
H23B223ABH*		
H73B22QABH		
H2EB243ABK		
H23B243ABK *		
H73B24QABK		
H73B28QABH		
H2EB293ABK		
H23B303ABK *		
H73B30QABK		
H23B323ABK *		
H73B32QABK		
H23B353ABK *		
H73B35QABK		
H29B35UABH		
H23A383ABK *	145-175 / 330	190.150.0025
H73A383ABK		
H23A423ABK		
H73A423ABK		
H23A463ABK		
H73A463ABK		

RELÉS

MODELO COMPRESOR	MODELO Relé	CÓDIGO
H29B17UABH	3ARR3 10AS	190.150.0026
H73B19QABK		
H73B17QABH	3ARR3 25AS	190.150.0027
H2EB223ABK		
H23B223ABH*		
H73B22QABH		
H2EB243ABK	3ARR3 10AS	190.150.0026
H23B243ABK *		
H73B24QABK		
H73B28QABH	3ARR3 24AP	190.150.0028
H2EB293ABK	3ARR3 25AS	190.150.0027
H23B303ABK *		

RELÉS

MODELO COMPRESOR	MODELO Relé	CÓDIGO
H73B30QABK	3ARR3 25AS	190.150.0027
H23B323ABK *		
H73B32QABK	3ARR3 24R	190.150.0029
H23B353ABK *		
H73B35QABK		
H29B35UABH		
H23A383ABK *	3ARR3 4AA	190.150.0030
H73A383ABK		
H23A423ABK		
H73A423ABK	3ARR3 27AA	190.150.0031
H23A463ABK	3ARR3 4AA	190.150.0030
H73A463ABK		

Capítulo 1

Accesorios Compresores Herméticos Pistones

ACEITES

Denominación	MODELO	CÓDIGO
Series H23B y H23A	**Suniso 3GS**	540.502.0019

VÁLVULAS DE SERVICIO

Descarga

Denominación	MODELO	CÓDIGO
Del H2BG094 al H2BG124 Del H7BG094 al H7BG124 H25G144 y H75G144	1 1/4 - 7/8	190.150.0038
Del H2NG184 al H2NG294 Del H7NG184 al H7NG294	1 1/4 - 1 1/8	190.150.0039
H23A y H73A	1 - 1/2	190.150.0040

Aspiración

Denominación	MODELO	CÓDIGO
Del H2BG094 al H2BG124 Del H7BG094 al H7BG124 H25G144 y H75G144	1 3/4 - 1 1/8	190.150.0044
Del H2NG184 al H2NG294 Del H7NG184 al H7NG294	1 3/4 - 1 5/8	190.150.0045
H23A y H73A	1 1/4 - 7/8	190.150.0038

ACCESORIOS

Denominación	CÓDIGO
Resistencia de cárter abrazadera series H23A / H73A / H79 (220 V)	190.150.0033
Resistencia de cárter abrazadera serie HNG	190.150.0034
Serie H2NG (24 V)	190.150.0037

RACORES

Descarga

Denominación	MODELO	CÓDIGO
Del H2BG094 al H2BG124 Del H7BG094 al H7BG124 H25G144 y H75G144	1 1/4 - 7/8	190.150.0041
Del H2NG184 al H2NG294 Del H7NG184 al H7NG294	1 1/4 - 1 1/8	190.150.0042

Aspiración

Denominación	MODELO	CÓDIGO
Del H2BG094 al H2BG124 Del H7BG094 al H7BG124 H25G144 y H75G144	1 3/4 - 1 1/8	190.150.0046
Del H2NG184 al H2NG294 Del H7NG184 al H7NG294	1 3/4 - 1 5/8	190.150.0047
H23A y H73A	1 1/4 - 7/8	190.150.0041

DUCATI energia
Power Capacitors & Regulators

Condensadores de marcha para motores y compresores

Condensador µF / V	CÓDIGO
1/475	190.931.0002
1,5/475	190.931.0003
2/450	190.931.0004
2,5/450	190.931.0005
3/450	190.931.0006
4/450	190.931.0007
5/450	190.931.0008
6/450	190.931.0009
8/450	190.931.0010
9/450	190.931.0011
10/450	190.931.0012
12/450	190.931.0013
14/450	190.931.0014

Condensador µF / V	CÓDIGO
15/450	190.931.0015
16/450	190.931.0016
18/450	190.931.0017
20/450	190.931.0018
22/450	190.931.0019
25/450	190.931.0020
30/450	190.931.0021
35/450	190.931.0022
40/450	190.115.0001
45/450	190.931.0023
50	190.931.0024
55/450	190.931.0025
60	190.931.0026
70	190.108.0001



BEIJER REF
Ibérica

Hacia el futuro de la refrigeración









Soluciones de refrigeración de fabricación propia

Capítulo 1
Compresores Herméticos Rotativos

Tecumseh

APLICACIÓN ALTA TEMPERATURA A/A - BOMBA DE CALOR

R-407C Verticales Monofásico 230V / 50Hz

HP	Cilind. (cm³)	Potencia Frigorífica (W) a la Temperatura de Evaporación			Aplic.	Enfr.	MODELO	CÓDIGO
		+7,2ºC	0ºC	-5ºC				
5/8	11,4	1.691	1.272	1.025	C	F	**RG5480W FZ**	101.107.0001
7/8	12,9	1.838	1.364	1.081	C	F	**RG5492W FZ**	101.107.0002
1	14,6	2.190	1.649	1.331	C	F	**RG5510W FZ**	101.107.0003
1 1/4	16,3	2.415	1.810	1.452	C	F	**RG5512W FZ**	101.107.0004

R-407C Horizontales Monofásico 230V / 50Hz

HP	Cilind. (cm³)	Potencia Frigorífica (W) a la Temperatura de Evaporación			Aplic.	Enfr.	MODELO	CÓDIGO
		+7,2ºC	0ºC	-5ºC				
5/8	11,52	1.688	1.240	990	C	F	**HG5480W FZ**	101.107.0008
7/8	12,75	1.896	1.395	1.110	C	F	**HG5492W FZ**	101.107.0009
1	14,25	2.145	1.564	1.233	C	F	**HG5510W FZ**	101.107.0010
1 1/4	16,12	2.348	1.729	1.367	C	F	**HG5512W FZ**	101.107.0011

APLICACIÓN ALTA / MEDIA TEMPERATURA A/A - BOMBA DE CALOR

R134a / R513A (XP10) Verticales Monofásico 230V / 50Hz

HP	Cilind. (cm³)	Potencia Frigorífica (W) a la Temperatura de Evaporación			Aplic.	Enfr.	MODELO	CÓDIGO
		+7,2ºC	0ºC	-5ºC				
5/8	11,4	1.260	935	754	C	F	**RG5450N FZ**	101.107.0012
1 1/4	18,1	2.056	1.530	1.232	C	F	**RG5480N FZ**	101.107.0013

APLICACIÓN ALTA / MEDIA TEMPERATURA

R-290 Monofásico 230V-1-50Hz

Cilind. (cm³)	Potencia Frigorífica (W) a la Temperatura de Evaporación			Tipo Motor	MODELO	CÓDIGO
	+10ºC	0ºC	-5ºC			
9,5	1.521	1.096	920	CSR	**HGA4467U**	101.107.0021
12,75	2.054	1.476	1.238	CSR	**HGA4492U**	101.107.0022
16,12	2.624	1.892	1.591	CSR	**HGA4512U**	101.107.0023

• EN12900





Compresores Herméticos Rotativos

GMCC

R-22 *220-240/1Ph/50Hz*

Cilind. (cm³)	Pot. Frig (W)	Condensador (μF / V*)	MODELO	CÓDIGO
15,1	2.665	35/370	**HSM150V4UDZ**	101.116.0001
20,1	3.515	35/370	**HSM200V1UFT**	101.116.0002
30,8	5.450	55/400	**PH300G2C-4KU**	101.116.0023
30,8	5.450	55/400	**PH310G2C-4KU**	101.116.0003
42,3	7.530	50/400	**PH420G2AS-4MU**	101.116.0004

R-410A *220-240/1Ph/50Hz*

Cilind. (cm³)	Pot. Frig (W)	Condensador (μF / V*)	MODELO	CÓDIGO
8,9	2.170	25/370	**PA89M1C-4DZDE**	101.116.0005
10,8	2.570	25/370	**PA108M1C-4DZDE2**	101.116.0006
12,4	3.500	35/370	**PA125G1C-4FTL1**	101.116.0007
17,1	4.210	35/370	**PA170M2C-4ET2**	101.116.0008
22,4	5.400	50/370	**PA215M2AS-4KU**	101.116.0010
27,0	6.630	60/400	**PA270G2CS-4FT1**	101.116.0011
28,7	7.350	50/400	**PA290G2CS-4MU1**	101.116.0012
32,6	8.220	55/400	**PA331X3CS-4MU1**	101.116.0013



R-407C *220-240/1Ph/50Hz*

Cilind. (cm³)	Pot. Frig (W)	Condensador (μF / V*)	MODELO	CÓDIGO
13,5	2.050	25/450	**QXC-13K**	101.116.0032
16,4	2.670	25/450	**QXC-16K**	101.116.0031
19,3	3.020	30/450	**QXC-19K**	101.116.0027
21,3	3.580	30/450	**QXC-21K**	101.116.0030
22,4	3.970	35/450	**PG225X2C**	101.116.0028
28,6	4.870	50/450	**QXC-30**	101.116.0033
33,6	5.600	50/450	**PG330G2**	101.116.0026
39,78	6.850	50/450	**PG400G2C-7FTS**	101.116.0025

R134a / R513A (XP10) *220-240/1Ph/50Hz Bomba de Calor*

Cilind. (cm³)	Pot. Frig (W)	Condensador (μF / V*)	MODELO	CÓDIGO
12,4	1.905	25/370	**PJ125G1C-4DZDE**	101.116.0015
16,0	2,395	25/370	**PJ160G1C-4DZ**	101.116.0016
21,3	3.295	30/370	**PJ215G1C-4FT**	101.116.0017
25,0	3.935	35/370	**PJ250M2C-4FT**	101.116.0018

Condiciones generales:
- Tª de evaporación +7,2ºC.
- Tª de condensación 54,4ºC.
- Tª de ambiente 35ºC.
- Tª de líquido 46,1ºC.
- Tª Gases de retorno 18,3ºC.

Capítulo 1

Compresores Herméticos Scroll

Maneurop® Reciprocating Compressors

APLICACIÓN ALTA TEMPERATURA A/A - BOMBA DE CALOR

R-407C — Trifásico 400-440V/50-60Hz

HP	Cilind. (cm³)	Potencia Frigorífica (W) a la Temperatura de Evaporación			TENSIÓN	MODELO	CÓDIGO
		+7,2ºC	0ºC	-5ºC			
8	114,5	20.572	15.307	12.268	400V II	**SZ084 S4 V**	102.120.0002
9	120,5	21.706	16.170	12.974	400V III	**SZ090 S4 V**	102.120.0004
10	127,2	22.973	17.138	13.762	400V III	**SZ100 S4 V**	102.120.0005
11	144,2	26.186	19.591	15.760	400V III	**SZ110 S4 V**	102.120.0007
11,5	155,0	28.623	21.412	17.196	400V III	**SZ115 S4 R**	102.120.0008
12	166,6	30.420	22.824	18.393	400V III	**SZ120 S4 V**	102.120.0010
12,5	166,6	30.449	22.779	18.294	400V III	**SZ125 S4 R**	102.120.0012
16	216,6	39.885	29.909	24.119	400V III	**SZ160 S4 R**	102.108.0001
17,5	233,0	42.659	32.092	25.926	400V III	**SZ175 S4 R**	102.120.0013
18,5	249,9	45.836	34.481	27.856	400V III	**SZ185 S4 R**	102.108.0003
20	347,8	57.495	43.046	34.700	400V III	**SZ240-4**	102.120.0045
25	437,5	70.530	53.349	43.445	400V III	**SY300-4**	102.120.0084

APLICACIÓN ALTA / MEDIA TEMPERATURA

R134a / R513A (XP10) — Trifásico 400-440V/50/60Hz

HP	Cilind. (cm³)	Potencia Frigorífica (W) a la Temperatura de Evaporación			TENSIÓN	MODELO	CÓDIGO
		+5C	0ºC	-5ºC			
8	114,5	13.200	10.700	8.500	400 V III	**SZ 084 S4 V**	102.120.0002
9	120,5	14.100	11.400	9.200	400 V III	**SZ 090 S4 V**	102.120.0004
10	127,2	15.100	12.300	9.900	400 V III	**SZ 100 S4 V**	102.120.0005
11	144,2	17.000	13.900	11.200	400 V III	**SZ 110 S4 V**	102.120.0007
11,5	155,0	18.800	15.300	12.200	400 V III	**SZ 115 S4 R**	102.120.0008
12	166,6	19.600	15.900	12.700	400 V III	**SZ 120 S4 V**	102.120.0010
12,5	166,6	20.000	16.300	13.000	400 V III	**SZ 125 S4 R**	102.120.0012
16	216,6	26.000	21.100	16.900	400 V III	**SZ 160 S4 R**	102.108.0001
17,5	233,0	27.600	22.400	17.900	400 V III	**SZ 175 S4 R**	102.120.0013
18,5	249,9	27.400	23.900	19.100	400 V III	**SZ 185 S4 R**	102.108.0003
20	347,8	35.628	28.834	23.133	400V III	**SZ240-4**	102.120.0045
25	437,5	44.443	36.017	28.892	400V III	**SY300-4**	102.120.0084

APLICACIÓN ALTA / MEDIA TEMPERATURA

R-22(*) — Trifásico 400-440V / 50-60Hz **(Sólo para reposición)**

HP	Cilind. (cm³)	Potencia Frigorífica (W) a la Temperatura de Evaporación			TENSIÓN	MODELO	CÓDIGO
		+5ºC	0ºC	-5ºC			
15	249,9	44.100	36.700	30.100	400 V III	**SM185S4R**	102.108.0004

Notas Generales

- Rendimientos indicados con Tª de condensación +50ºC; Subenfriamiento 8,3K y recalentamiento 11K.
- Los compresores SCROLL se entregan con nitrógeno a presión y carga de aceite, ensamblaje de suspensión (cartuchos amortiguadores) con tornillos.
- Conexiones a soldar V/Conexiones a roscar R



Compresores Herméticos Scroll

Maneurop® Reciprocating Compressors

APLICACIÓN ALTA / MEDIA TEMPERATURA

R-410A — Trifásico 400-460V/50/60Hz

HP	Cilind. (cm³)	Potencia Frigorífica (W) a la Temperatura de Evaporación				TENSIÓN	MODELO	CÓDIGO Danfoss	CÓDIGO
		+10ºC	+5ºC	0ºC	-5ºC				
9,64	88,40	23.672	19.833	16.478	13.563	400 V III	**SH090A4ALB**	120H0003	102.120.0050
11,36	103,50	28.349	23.832	19.879	16.429	400 V III	**SH105A4ALB**	120H0211	102.120.0032
12,69	116,90	31.797	26.649	22.148	18.233	400 V III	**SH120A4ALB**	120H0013	102.120.0033
14,56	133,00	36.657	30.843	25.759	21.335	400 V III	**SH140A4ALB**	120H0201	102.120.0034
16,29	151,70	41.229	34.611	28.824	23.790	400 V III	**SH161A4ALC**	120H0023	102.120.0035
18,41	170,30	47.205	39.764	33.256	27.592	400 V III	**SH184A4ALB 2)4)**	120H0361	102.120.0036
18,41	170,20	46.839	39.107	32.347	26.461	400 V III	**SH180A4AAB 2)4)**	120H0267	102.120.0037
18,41	170,20	46.839	39.107	32.347	26.461	400 V III	**SH180A4ABB 3)4)**	120H0275	102.120.0038
25,17	227,60	64.191	53.813	44.731	36.824	400 V III	**SH240B4ABD 2)4)**	120H0291	102.120.0039
25,17	227,60	64.191	53.813	44.731	36.824	400 V III	**SH240A4ABB 3)4)**	120H0299	102.120.0040
30,00	285,50	82.226	68.970	57.370	47.276	400 V III	**SH300A4AAB 2)4)**	120H0237	102.120.0041
30,00	285,50	82.226	68.970	57.370	47.276	400 V III	**SH300A4ABB 3)4)**	120H0239	102.120.0042
38,00	345,00	95.953	80.644	67.257	55.610	400 V III	**SH380A4AAA 2)4)**	120H0253	102.120.0043
38,00	345,00	95.953	80.644	67.257	55.610	400 V III	**SH380A4ABA 3)4)**	120H0255	102.120.0044

Compresor completo suministrado en embalaje individual con carga de aceite (POE tipo 160 SZ), accesorios de montaje, conexiones soldadas, conexión de igualación de aceite y visor de aceite.

1) Condiciones de prueba: EN 12900: Temp. Evaporación en punto de rocío. Tª de Condensación 50ºC (punto de rocío), recalentamiento 10 K, subenfriamiento 0 K, 50 Hz.
2) Alimentación módulo de protección electrónica: 24 V
3) Alimentación módulo de protección interna: 230 V
4) Modelos con tacos de montaje rígidos, exclusivamente para montaje en paralelo. Para montaje individual, usar kit de montaje flexible, no. Código 8156138.

Otras tensiones y frecuencias, disponibles bajo previa petición.

Compresores Multirrefrigerante R-410A / R452B / R454B

NOVEDAD

APLICACIÓN ALTA / MEDIA TEMPERATURA

R-410A — Trifásico 400-460V/50/60Hz

HP	Cilind. (cm³)	Potencia Frigorífica (W) a la Temperatura de Evaporación				TENSIÓN	MODELO	CÓDIGO Danfoss	CÓDIGO
		+10ºC	+5ºC	0ºC	-5ºC				
20	227,6	64.191	53.813	44.731	36.824	400V/III	**DSH240-4AP**	120H1374	102.108.0074
27	276,2	77.330	65.370	54.860	45.640	400V/III	**DSH295-4AP**	120H1370	102.108.0075
30	345,0	95.953	80.644	67.257	55.610	400V/III	**DSH381-4AP**	120H1366	102.108.0076
40	442,6	124.500	105.100	88.370	74.030	400V/III	**DSH485-4AP**	120H1362	102.108.0077

Compresor completo suministrado en embalaje individual con carga de aceite (POE tipo 160 SZ), accesorios de montaje, conexiones soldadas, conexión de igualación de aceite y visor de aceite.

1) Condiciones de prueba: EN 12900: Temp. Evaporación en punto de rocío. Tª de Condensación 50ºC (punto de rocío), recalentamiento 10 K, subenfriamiento 0 K, 50 Hz.
2) Alimentación módulo de protección electrónica: 24 V
3) Alimentación módulo de protección interna: 230 V



Capítulo 1

Compresores Herméticos Scroll

Maneurop® Reciprocating Compressors

APLICACIÓN ALTA TEMPERATURA

R-407C — 230 y 400-460V/50-60Hz

HP	Cilind. (cm³)	Rendimientos (W)*				TENSIÓN	MODELO	CÓDIGO Danfoss	CÓDIGO
		+5ºC	0ºC	-5ºC	-10ºC				
3 1/3	46,00	7.950	6.490	5.240	4.180	230V I	**HRP034T5LP6***	120U2019	102.108.0009
3 1/3	45,97	7.780	6.380	5.170	4.140	400V III	**HRP034T4LP6**	121L2024	102.108.0010
3 5/8	51,60	8.610	7.060	5.720	4.590	400V III	**HRP038T4LP6**	121L1006	102.108.0012
4	54,60	9.180	7.500	6.060	4.830	230V I	**HRP040T5LP6**	121L1929	102.108.0013
4	54,40	8.930	7.320	5.940	4.750	400V III	**HRP040T4LP6**	121L1019	102.108.0014
4 1/4	57,19	9.380	7.700	6.240	5.000	400V III	**HRP042T4LP6**	121L1026	102.108.0015
4 1/2	61,45	10.500	8.610	6.980	5.590	400V III	**HRP045T4LP6**	121L1036	102.108.0017
4 3/4	64,07	10.860	8.910	7.220	5.790	400V III	**HRP047T4LP6**	121L1046	102.108.0019
4 5/8	64,40	10.860	8.910	7.220	5.790	400V III	**HRP048T4LP6**	120U1656	102.108.0020
5 1/3	72,80	12.280	10.070	8.170	6.560	400 V III	**HRP054T4LP6**	121L1691	102.108.0021
6	81,00	13.750	11.230	9.080	7.240	230V I	**HRP060T5LP6**	121L1606	102.108.0023
6	80,95	13.560	11.120	9.030	7.250	400V III	**HRP060T4LP6**	121L1726	102.108.0024
7 1/4	98,65	16.360	13.420	10.880	8.710	400V III	**HLP072T4LC6**	121L1756	102.108.0025
4 1/2	102,80	17.590	14.420	11.700	9.370	400V III	**HLP075T4LC6**	121L1766	102.108.0026
8 1/4	110,90	18.110	14.840	12.040	9.640	400V III	**HLP081T4LC6**	121L1781	102.108.0027
9 1/3	126,00	21.020	17.230	13.970	11.200	400V III	**HCP094T4LC6**	121L0601	102.108.0028
10 3/4	148,80	24.450	20.050	16.260	13.020	400V III	**HCP109T4LC6**	121L0376	102.108.0029
12	162,40	26.690	21.880	17.750	14.220	400V III	**HCP120T4LC6**	121L0401	102.108.0030

R-410A — 230 y 400-460V/50-60Hz

HP	Cilind. (cm³)	Rendimientos (W)*				TENSIÓN	MODELO	CÓDIGO Danfoss	CÓDIGO
		+5ºC	0ºC	-5ºC	-10ºC				
3 1/4	30,64	7.610	6.280	5.110	4.060	230V I	**HRH032U5LP6**	121L1171	102.108.0033
3 1/4	30,64	7.520	6.120	4.890	3.830	400V III	**HRH032U4LP6**	121L1196	102.108.0034
3 1/2	34,74	8.820	7.270	5.920	4.700	230V I	**HRH036U5LP6**	121L1176	102.108.0035
3 1/2	34,74	8.640	7.030	5.620	4.400	400V III	**HRH036U4LP6**	121L1201	102.108.0036
3 5/8	36,54	9.090	7.400	5.910	4.620	400V III	**HRH038U4LP6**	121L1206	102.108.0038
4	39,64	9.990	8.240	6.700	5.320	230V I	**HRH040U5LP6**	121L1186	102.108.0039
4	39,64	9.980	8.120	6.490	5.080	400V III	**HRH040U4LP6**	121L1211	102.108.0040
4 1/10	39,33	9.880	8.250	6.770	5.370	400V III	**HRH041U4LP6**	121L1356	102.108.0041
4 1/2	42,61	10.660	8.900	7.300	5.800	400V III	**HRH044U4LP6**	121L1361	102.108.0042
4 3/4	47,36	11.910	9.940	8.160	6.480	400V III	**HRH049U4LP6**	121L1366	102.108.0043
5 1/10	49,32	12.620	10.410	8.470	6.720	230V I	**HRH051U5LP6**	120L1326	102.108.0044
5 1/10	49,32	12.660	10.570	8.670	6.890	400V III	**HRH051U4LP6**	121L1371	102.108.0045
5 1/3	52,11	13.250	10.940	8.900	7.060	230V I	**HRH054U5LP6**	121L1331	102.108.0046
5 1/3	52,11	13.150	10.980	9.010	7.150	400V III	**HRH054U4LP6**	121L1376	102.108.0047
5 1/2	54,11	13.640	11.380	9.340	7.420	400V III	**HRH056U4LP6**	121L1381	102.108.0049
6 1/10	57,78	14.610	12.200	10.010	7.950	400V III	**HLH061T4LC6**	121L2052	102.108.0050
6 5/8	64,4	16.610	13.860	11.370	9.030	400V III	**HLH068T4LC6**	121L1391	102.108.0051
7 1/4	67,97	17.540	14.640	12.010	9.540	400V III	**HLJ072T4LC6**	121L1396	102.108.0052
8 1/3	78,08	20.140	16.810	13.790	10.950	400V III	**HLJ083T4LC6**	121L1401	102.108.0053

Notas Generales

- Rendimientos indicados con Tª de condensación +50ºC; Subenfriamiento 8,3K y recalentamiento 11,1K.
- Código de motor T4: 400V/3Ph/50Hz / • Código de motor T5. 230V/1Ph/50Hz
- Suministrado con carga de aceite, conexiones a soldar, sin igualación de aceite, sin visor de aceite.
- (*) Compresores Herméticos Scroll R-22, sólo para reposición.

* Hasta finalización de stock.



Compresores Herméticos Scroll

APLICACIÓN ALTA TEMPERATURA

R-513A — Trifásicos 400/460V 50/60Hz

A2L Compresores válidos para A2L

HP	Cilind. (cm³)	Rendimientos (W)*				MODELO	CÓDIGO Danfoss	CÓDIGO
		+5ºC	0ºC	-5ºC	-10ºC			
2	33,77	3.896	3.177	2.570	2.061	**MLZ-015T4LP9**	121L8629	100.120.0071
3	46,2	5.358	4.373	3.532	2.816	**MLZ-021T4LP9**	121L8633	100.120.0072
3-1/2	57,1	6.646	5.426	4.375	3.470	**MLZ-026T4LP9**	121L8637	100.120.0073
4	68,8	8.007	6.556	5.320	4.273	**MLZ-030T4LP9**	121L8641	100.120.0074
5	81	9.352	7.664	6.227	5.009	**MLZ-038T4LP9**	121L8645	100.120.0075
5-1/2	98,6	11.650	9.553	7.760	6.237	**MLZ-045T4LP9**	121L8649	100.120.0076
6-1/2	107,5	12.530	10.230	8.267	6.595	**MLZ-048T4LP9**	121L8651	100.120.0077
7	126	14.810	12.110	9.794	7.823	**MLZ-058T4LP9**	121L8653	100.120.0078
10	152,4	18.620	15.190	12.250	9.370	**MLZ-076T4LP9**	121L8655	100.120.0079



R-448A /R-449A — Trifásico 400-440V / 50-60Hz

HP	Cilind. (cm³)	Rendimientos (W)*				MODELO	CÓDIGO Danfoss	CÓDIGO
		+5ºC	0ºC	-5ºC	-10ºC			
2	-	5.400	4.500	3.700	3.000	**MLZ-015T4LP9**	121L8629	100.120.0071
3	46,2	7.400	6.100	5.000	4.100	**MLZ-021T4LP9**	121L8633	100.120.0072
3-1/2	57,1	9.200	7.600	6.200	5.000	**MLZ-026T4LP9**	121L8637	100.120.0073
4	68,8	11.000	9.100	7.400	6.000	**MLZ-030T4LP9**	121L8641	100.120.0074
5	81	12.900	10.700	8.800	7.200	**MLZ-038T4LP9**	121L8645	100.120.0075
5-1/2	98,6	16.100	13.300	10.900	8.900	**MLZ-045T4LP9**	121L8649	100.120.0076
6-1/2	107,5	17.400	14.400	11.800	9.600	**MLZ-048T4LP9**	121L8651	100.120.0077
7	126	20.300	16.800	13.800	11.200	**MLZ-058T4LP9**	121L8653	100.120.0078
10	152,4	26.100	21.400	17.300	13.900	**MLZ-076T4LP9**	121L8655	100.120.0079

Nota: Tº condensacion +50ºC, Subenfriamiento 8,3K y recalentamiento 11K

APLICACIÓN BAJA TEMPERATURA

R-452A — Trifásicos 400/460V 50/60Hz

HP	Cilind. (cm³)	Rendimientos (W)*						MODELO	CÓDIGO Danfoss	CÓDIGO
		-20ºC	-25ºC	-30ºC	-35ºC	-40ºC	COP			
3	67,4	5.600	4.500	3.600	2.800	-	1,56	**LLZ013**	121L9535	100.120.0066
4	83,5	6.700	5.400	4.400	3.500	-	1,52	**LLZ015**	121L9537	100.120.0067
5	97,6	7.900	6.500	5.200	4.100	-	1,52	**LLZ018**	121L9539	100.120.0068
6	120,2	9.800	8.000	6.400	5.100	-	1,55	**LLZ024**	121L9541	100.120.0069
7-1/2	168,7	7.500	9.500	11.700	14.400	-	1,63	**LLZ034**	121L9543	100.120.0070

COP Tª de Evaporación -35ºC; Subenfriamiento 0K; Recalentamiento 10K
EN 12900 RGT = 20ºC



Capítulo 1

Accesorios Compresores Herméticos Scroll

Maneurop® Reciprocating Compressors

JUEGOS VALVULAS ROTALOCK

MODELO COMPRESOR	Denominación		CÓDIGO Danfoss	CÓDIGO
	Descarga	Aspiración		
LT(Z)050-100; MFZ166, LFZ166; MT(Z)080-160; NTZ136-271; SH090-161;SH184;SM/SZ084-125; VTZ	V04 (1 1/4 - 3/4)	V02 (1 3/4 - 1 1/8)	**7703009**	190.150.0006
SH090 ; VSH088	V05 (1 1/4 - 7/8)	V02 (1 3/4 - 1 1/8)	**7703008**	190.108.0002
MFZ250, LFZ250; SM/SZ160,175,185	V07 (1 3/4 - 7/8)	V08 (2 1/4 - 1 3/8)	**7703010**	190.150.0007

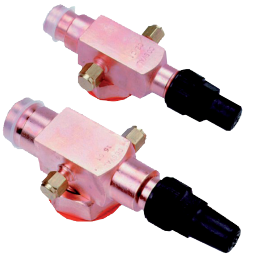

RESISTENCIA DE CÁRTER

MODELO COMPRESOR	Denominación	CÓDIGO Danfoss	CÓDIGO
MT(Z)044-081, LT(Z)040-050, NTZ096-136; VSH088-117	Resistencia cárter abrazadera 65W - 230V	**7773003**	190.150.0009
LT(Z)040-050;MFZ166, LFZ166; MT(Z)044-081; NTZ096-136; SM/SZ084-161; VSH088-117; VTZ086-121	Resistencia cárter abrazadera 65W- 400V	**7773117**	190.108.0003
LT(Z)088-100; MFZ250,LFZ250; MT(Z)100-160; NTZ215-271;SH180-300; SM/SZ175-185;VSH170; VTZ171-215-242; VZH170	Resistencia cárter abrazadera 65W- 240V	**7773108**	190.150.0010
LT(Z)088-100; MFZ250,LFZ250; MT(Z)100-160; NTZ215-271; SH180-300; SM/SZ175-185; VSH170; VTZ171-215-242;VZH170	Resistencia cárter abrazadera 75W - 400V	**7773118**	190.108.0004



MÓDULO PROTECCIÓN MOTOR

MODELO COMPRESOR	Denominación	CÓDIGO Danfoss	CÓDIGO
MFZ166.250, LFZ166.250; SH240-380; SY/SZ240-380	Módulo electrónico protección motor 24V	**120Z0584**	190.108.0021
MFZ166.250, LFZ166.250; SH240-380; SY/SZ240-380	Módulo electrónico protección motor 115/230V	**120Z0585**	190.108.0019

(*) El módulo electrónico protección motor 24V y 230V también vale para el SZ 240-380 y SH 240-300.

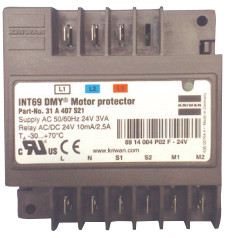

ACEITES

MODELO COMPRESOR	Denominación	CÓDIGO Danfoss	CÓDIGO
LFZ; MFZ; PSH con R410A; SH; SZ con R407C, R134a, R404A; VSH; VZH	Lata aceite 160 SZ (2 Litros)	**120Z0571**	540.108.0007



Compresores Herméticos Scroll Serie YB

COPELAND

A2L

APLICACIÓN ALTA / MEDIA TEMPERATURA

R-454C — Trifásico 400-440V / 50-60Hz

CV	Cilind. (m³/h)	Potencia Frigorífica (W) a la Temperatura de Evaporación			Tipo de motor	Conexiones ODF		MODELO	CÓDIGO
		-5ºC	-10ºC	-15ºC		Aspiración	Descarga		
2,0	5,8	4.010	3.310	2.720	TFMN	3/4"	1/2"	**YB12K1E**	102.102.0182
3,0	8,0	5.650	4.660	3.830	TFMN	3/4"	1/2"	**YB17K1E**	102.102.0183
3,5	10,0	7.130	5.900	4.840	TFMN	3/4"	1/2"	**YB21K1E**	102.102.0184
4,0	11,4	8.060	6.650	5.460	TFMN	3/4"	1/2"	**YB24K1E**	102.102.0185
5,0	14,3	10.050	8.330	6.840	TFMN	7/8"	1/2"	**YB31K1E**	102.102.0186
6,0	16,7	11.900	9.860	8.090	TFMN	7/8"	1/2"	**YB36K1E**	102.102.0187
7,5	21,4	15.100	12.500	10.250	TFMN	7/8"	3/4"	**YB45K1E**	102.102.0188

R-454A — Trifásico 400-440V / 50-60Hz

CV	Cilind. (m³/h)	Potencia Frigorífica (W) a la Temperatura de Evaporación			Tipo de motor	Conexiones ODF		MODELO	CÓDIGO
		-5ºC	-10ºC	-15ºC		Aspiración	Descarga		
2,0	5,8	4.360	3.600	2.950	TFMN	3/4"	1/2"	**YB12K1E**	102.102.0182
3,0	8,0	6.160	5.090	4.180	TFMN	3/4"	1/2"	**YB17K1E**	102.102.0183
3,5	10,0	7.720	6.390	5.250	TFMN	3/4"	1/2"	**YB21K1E**	102.102.0184
4,0	11,4	8.710	7.200	5.930	TFMN	3/4"	1/2"	**YB24K1E**	102.102.0185
5,0	14,3	10.950	9.060	7.450	TFMN	7/8"	1/2"	**YB31K1E**	102.102.0186
6,0	16,7	12.950	10.750	8.830	TFMN	7/8"	1/2"	**YB36K1E**	102.102.0187
7,5	21,4	16.400	13.600	11.150	TFMN	7/8"	3/4"	**YB45K1E**	102.102.0188



Compresores Herméticos Scroll Serie YF

A2L

APLICACIÓN BAJA TEMPERATURA

R-454C — Trifásico 400-440V / 50-60Hz

CV	Cilind. (m³/h)	Potencia Frigorífica (W) a la Temperatura de Evaporación		Tipo de motor	Conexiones ODF		MODELO	CÓDIGO
		-20ºC	-30ºC		Aspiración	Descarga		
2,0	5,92	2.150	1380	TFD	1/2"	3/4"	**YF05K1E**	102.102.0189
3,0	8,03	2.910	1880	TFD	1/2"	3/4"	**YF07K1E**	102.102.0190
4,0	11,7	4.240	2750	TFD	1/2"	7/8"	**YF10K1E**	102.102.0191
5,0	14,4	5.160	3360	TFD	1/2"	7/8"	**YF13K1E**	102.102.0192
6,0	17,1	6.120	3990	TFD	1/2"	7/8"	**YF15K1E**	102.102.0193
7,5	21,4	7620	4990	TFD	3/4"	7/8"	**YF19K5E**	102.102.0194

R-454A — Trifásico 400-440V / 50-60Hz

CV	Cilind. (m³/h)	Potencia Frigorífica (W) a la Temperatura de Evaporación		Tipo de motor	Conexiones ODF		MODELO	CÓDIGO
		-20ºC	-30ºC		Aspiración	Descarga		
2,0	5,92	2.350	1.520	TFD	1/2"	3/4"	**YF05K1E**	102.102.0189
3,0	8,03	3.180	2.060	TFD	1/2"	3/4"	**YF07K1E**	102.102.0190
4,0	11,7	4.650	3.010	TFD	1/2"	7/8"	**YF10K1E**	102.102.0191
5,0	14,4	5.660	3.670	TFD	1/2"	7/8"	**YF13K1E**	102.102.0192
6,0	17,1	6.690	4.340	TFD	1/2"	7/8"	**YF15K1E**	102.102.0193
7,5	21,4	8.330	5.410	TFD	3/4"	7/8"	**YF19K5E**	102.102.0194



Nota: Compresores A2L para Alta/Media, están creados con el BOM – GBS (Compresor a soldar)
Disponible BOM- GCB – (Preparado para tándem)

Capítulo 1

Compresores Herméticos Scroll Serie ZR

COPELAND

APLICACIÓN ALTA / MEDIA TEMPERATURA

R-407C — Monofásico 230V / 50Hz y Trifásico 400-440V / 50-60Hz

HP	Cilind. (m³/h)	Potencia Frigorífica (W) a la Temperatura de Evaporación			Tipo Conexión	Tipo Motor	MODELO	CÓDIGO
		+7ºC	0ºC	-5ºC				
1,5	4,35	4.000	3.000	2.410	622	PFJ	**ZR 18K4E**	102.102.0001
1,8	5,34	4.900	3.650	2.900	522	PFJ	**ZR22K3E**	102.102.0002
						TFD		102.102.0003
2,5	6,83	6.400	4.750	3.800		PFJ	**ZR28K3E**	102.102.0004
						TFD		102.102.0005
3,0	8,00	7.600	5.650	4.500		PFJ	**ZR34K3E**	102.102.0006
						TFD		102.102.0007
3,5	9,44	8.900	6.650	5.300		PFJ	**ZR40K3E**	102.102.0008
						TFD		102.102.0009
4,0	11,93	10.950	8.250	6.650		PFJ	**ZR48K3E**	102.102.0010
						TFD		102.102.0011
5,0	14,40	13.500	10.050	7.950		TFD	**ZR61KCE**	102.102.0012
5,0	14,40	13.500	10.050	7.950	502	TFM	**ZR61KSE**	102.102.0151
6,0	17,00	15.900	12.100	9.700	522	TFD	**ZR72KCE**	102.102.0013
6,5	19,20	18.100	13.600	10.900	522		**ZR81KCE**	102.102.0014
7,5	22,12	22.300	16.800	13.350	550		**ZR94KCE**	102.102.0015
8,0					961		**ZR90K3E**	102.102.0101
9,0	24,87	24.900	18.850	15.250	550		**ZR108KCE**	102.102.0017
9,0	-	26.900	20.300	16.500	961		**ZR11M3E**	102.102.0108
10,0	29,10	29.100	22.000	17.750	455		**ZR125KCE**	102.102.0019
10,0	29,10	29.100	22.000	17.750	950		**ZR125KCE**	102.102.0123
10,0	-	31.000	23.600	19.200	961		**ZR12M3E**	102.102.0102
12,0	33,20	33.400	25.200	20.100	550		**ZR144KCE**	102.102.0021
13,0	36,40	36.500	26.700	20.800	550		**ZR160KCE**	102.102.0022
13,0	-	38.000	28.900	23.600	961		**ZR16M3E**	R102.102.0096
15,0	43,40	42.600	31.900	25.500	550		**ZR190KCE**	102.102.0024
15,0	-	46.500	35.500	28.800	961	TWD	**ZR19M3E**	102.102.0103
20,0	56,60	56.500	42.500	34.500	523		**ZR250KCE**	102.102.0026
25,0	71,40	70.500	53.000	42.500			**ZR310KCE**	102.102.0027
30,0	87,50	88.500	66.000	53.000			**ZR380KCE**	102.102.0028

- Tª de condensación +50ºC
- Tipo de Motor: PFJ= 230-1-50; TFD, TWD=400-3-50; TFM= 380/420-3-50
- Tipo Conexión: 422/522: con conexiones a soldar.
  - 523: con conexiones a roscar (no incluye válvulas)
  - 550: con conexiones a soldar.
  - 551: con conexiones a roscar (no incluye válvulas)
  - 961: con conexiones a roscar (incluye kit a soldar y módulo de protección extra)
  - 502: con conexiones a roscar.
  - 622: con conexiones a soldar.
  - 455: con conexiones a soldar y visor de aceite.
  - 959: con conexiones a soldar.



Compresores Herméticos Scroll Serie ZP

APLICACIÓN ALTA / MEDIA TEMPERATURA

R-410A — Monofásico 230V / 50Hz y Trifásico 400-440V / 50-60Hz

HP	Cilind. (m³/h)	Potencia Frigorífica (W) a la Temperatura de Evaporación			Tipo Conexión	Tipo Motor	MODELO	CÓDIGO
		+7ºC	0ºC	-5ºC				
1,9	4	5440	4170	3390	522	PFJ	**ZP24 K* E**	102.102.0166
						TFD		102.102.0167
2,2	4,8	6510	4940	3960		PFJ	**ZP29 K*E**	102.102.0168
						TFD		102.102.0169
3	5,1	7002	5310	4230		PFZ	**ZP31 K*E**	102.102.0170
						TFM		102.102.0171
2,6	5,37	7150	5650	4550		PFJ	**ZP32 K*E (1)**	102.102.0033
2,6	6	8210	6280	5100		PFZ	**ZP36 K*E**	102.102.0175
						TFM		102.102.0124
3,4	6,87	9450	7250	5950		PFJ	**ZP41 K*E (1)**	102.102.0035
3,4	6,9	9600	7260	5820		PFZ	**ZP42 K*E**	102.102.0172
						TFM		102.102.0173
4,6	9,44	12600	9850	8100		TFM	**ZP54 K*E**	102.102.0037
5	9,9	14100	10700	8600		TFD	**ZP61 K*E**	102.102.0038
6	11,68	16500	12800	10550		TFD	**ZP72 K*E**	102.102.0039
6,5	13,43	19000	14650	12050		TFD	**ZP83 K*E**	102.102.0040
7,5	14,64	20700	15900	12900	455 / 977	TFD	**ZP90 K*E (1)**	102.102.0041
7,5	14,7	20700	16005	13150	522	TFD	**ZP91 K*E**	102.102.0174
9	16,76	24000	18600	15200	550 / 977	TFD	**ZP103 K*E**	102.102.0042
10	19,76	27900	21600	17600		TFD	**ZP120 K*E**	102.102.0043
12	22,12	31500	24300	19900		TFD	**ZP137 K*E**	102.102.0044
13	24,87	35500	27800	23000		TFD	**ZP154 K*E**	102.102.0045
15	29,08	41900	32500	27100	477 / 977	TFD	**ZP182 K*E**	102.102.0046
20	36,33	54500	42000	34500	522	TWD	**ZP235 K*E**	102.102.0047
25	46,7	68500	53000	44000		TWD	**ZP295 K*E**	102.102.0048
30	60,79	88500	68500	56500		TWD	**ZP385 K*E**	102.102.0049
40	77,5	112500	88000	73100		TWD	**ZP485 K*E**	102.102.0116

(1) Hasta finalización de stock.

Temperatura de Condensación +50ºC
Subenfriamiento de líquido 0 K
Recalentamiento 10 K

Tipo Motor	PFJ	220-240/1/50 Hz Protección del motor con Klixon
	PFZ	
	TFD	380-420/3/50 Hz Protección del motor con Klixon
	TFM	
	TWD	380-420/3/50 Hz Módulo de Protección Kriwan en la caja de conexiones

Tipo Conexión	522	Compresores a Soldar
	455	Compresores a Soldar, amortiguadores aparte
	977	Compresores a soldar, visor de aceite y preparado para tandem
	550	Compresores a Soldar



Capítulo 1

Compresores Herméticos Scroll Serie ZB

COPELAND

ALTA / MEDIA TEMPERATURA

R134a / R513A (XP10) — *Monofásico 230V / 50Hz y Trifásico 400-440V / 50-60Hz*

HP	Desplaz. 50Hz (m³/h)	Potencia Frigorífica (W) a la Temperatura de Evaporación			Tipo Motor	MODELO	CÓDIGO
		-5ºC	-10ºC	-15ºC			
2	5,9	2,58	2,07	1,62	PFJ	**ZB-15-KCE**	102.102.0050
		2,73	2,19	1,74	TFD		102.102.0051
2,5	6,8	3,11	2,49	1,94	PFJ	**ZB-19-KCE**	102.102.0052
		3,15	2,53	2,01	TFD		102.102.0053
3	8,6	3,79	3,05	2,38	PFJ	**ZB-21-KCE**	102.102.0054
		3,97	3,19	2,53	TFD		102.102.0055
3,5	9,9	4,28	3,43	2,72	PFJ	**ZB-26-KCE**	102.102.0056
		4,59	3,68	2,92	TFD		102.102.0057
4	11,7	4,99	4,01	3,19	TFD	**ZB-30-KCE**	102.102.0058
5	14,5	6,63	5,32	4,22	TFD	**ZB-38-KCE**	102.102.0059
6	17,2	7,99	6,44	5,14	TFD	**ZB-45-KCE**	102.102.0060
6	16,2	7,47	6,04	4,83	PFJ	**ZB-42-KCE**	102.102.0061
7,5	19,76				TFD	**ZB-50-KCE**	102.102.0062
8	21,4	10,05	8,08	6,41		**ZB-57-KCE**	102.102.0139
8	22,12	10,25	8,27	6,57		**ZB-58-KCE**	102.102.0063
9	24,9	11,75	9,45	7,55		**ZB-66-KCE**	102.102.0064
10	29,1	13,45	10,8	8,63		**ZB-76-KCE**	102.102.0065
13	36,38	17,1	13,75	10,8			102.102.0066
15	43,35	20,4	16,3	12,7		**ZB-114-KCE**	102.102.0067

R-449A / R-448A — *Monofásico 230V / 50Hz y Trifásico 400-440V / 50-60Hz*

HP	Desplaz. 50Hz (m³/h)	Potencia Frigorífica (W) a la Temperatura de Evaporación			Tipo Motor	MODELO	CÓDIGO
		-5ºC	-10ºC	-15ºC			
2	5,9	4,28	3,46	2,76	PFJ	**ZB-15-KCE**	102.102.0050
		4,39	3,56	2,85	TFD		102.102.0051
2,5	6,8	4,92	4,02	3,24	PFJ	**ZB-19-KCE**	102.102.0052
		5,08	4,13	3,31	TFD		102.102.0053
3	8,6	6,37	5,2	4,2	PFJ	**ZB-21-KCE**	102.102.0054
		6,36	5,2	4,2	TFD		102.102.0055
3,5	9,9	7,39	6,04	4,87	PFJ	**ZB-26-KCE**	102.102.0056
		7,24	5,91	4,76	TFD		102.102.0057
4	11,7	8,32	6,82	5,54	TFD	**ZB-30-KCE**	102.102.0058
5	14,5	10,9	8,94	7,22	TFD	**ZB-38-KCE**	102.102.0059
6	17,2	12,75	10,45	8,45	TFD	**ZB-45-KCE**	102.102.0060
6	16,2	12,3	10,1	8,14	PFJ	**ZB-42-KCE**	102.102.0061
7,5	19,76				TFD	**ZB-50-KCE**	102.102.0062
8	21,4	16,4	13,4	10,8		**ZB-57-KCE**	102.102.0139
8	22,12	16,8	13,6	10,75		**ZB-58-KCE**	102.102.0063
9	24,9	19,3	15,75	12,65		**ZB-66-KCE**	102.102.0064
10	29,1	22,7	18,55	14,9		**ZB-76-KCE**	102.102.0065
13	36,38	27,8	22,8	18,15		**ZB-95-KCE**	102.102.0066
15	43,35	33,7	27,3	21,5		**ZB-114-KCE**	102.102.0067



- Temperatura de condensación: +40 oC, subenfriamiento 0K, temperatura gases aspiración 20ºC
- Compresores ZB cargados con aceite de base éster
- (*) Compresor ZB-42 con aproximadamente un 7% menos de rendimiento que el ZB-45
- Para rendimientos con R-507, multiplicar rendimientos de R-404A por 1,03
- Conexiones para válvulas ROTALOCK (no incluye válvulas en precio)
- Los precios incluyen, carga de aceite de base éster y amortiguadores de caucho, además de caja termistores en motores TWD.
- Tipo de Motor: PFJ= 230-1-50; TFD/TWD=400-3-50
- Los compresores PFJ necesitan un condensador de marcha y en instalaciones con escasa potencia eléctrica, además, un relé más un condensador de arranque.
- Tipo Motor: TWM (6)-Versión 567 para válvulas rotalock y visor de aceite.
- Tipo de conexión: 551, 567, 591, 940 y 991 para válvulas rotalock y visor de aceite.

Ver notas generales en página 90.

Compresores Herméticos Scroll
Serie ZX / ZXI

ALTA / MEDIA TEMPERATURA

Monofásico 230V-1Ph-50Hz

HP	Desplaz. 50Hz (m³/h)	Tª de Evaporación										MODELO	CÓDIGO
		R449A (XP40)				R134a				R407F/RS50			
		0°C	-5°C	-10°C	COP	+5°C	0°C	-10°C	COP	-10°C	COP		
2	5,9	4,88	4,06	3,33	2,12	4,02	3,32	2,18	2,18	3,31	2,06	**ZX15KCE PFJ**	102.102.0118
3	8,6	7,10	5,95	4,92	2,17	5,76	4,77	3,14	2,26	4,82	2,13	**ZX21KCE PFJ**	102.102.0119
4	11,7	9,05	7,65	6,39	1,95	7,71	6,39	4,22	2,32	6,77	2,14	**ZX29KCE PFJ**	102.102.0120

Trifásico 400V-3Ph-50Hz

HP	Desplaz. 50Hz (m³/h)	Tª de Evaporación										MODELO	CÓDIGO
		R449A (XP40)				R134a				R407F/RS50			
		0°C	-5°C	-10°C	COP	+5°C	0°C	-10°C	COP	-10°C	COP		
7,5	18,8	16,10	13,55	11,30	2,24	13,10	10,90	7,23	2,27	11,10	2,53	**ZX51KCE TFD**	102.102.0126

BAJA TEMPERATURA

Monofásico 230V-1Ph-50Hz

HP	Desplaz. 50Hz (m³/h)	Tª de Evaporación					MODELO	CÓDIGO
		R449A (XP40)						
		-25°C	-30°C	-35°C	-40°C	COP		
2	6,1	2,48	1,97	1,53	1,17	2,46	**ZXI06KCEPFJ**	102.102.0132
3	8,0	2,89	2,29	1,77	1,36	2,59	**ZXI09KCEPFJ**	102.102.0133

Trifásico 400V-3Ph-50Hz

HP	Desplaz. 50Hz (m³/h)	Tª de Evaporación					MODELO	CÓDIGO
		R449A (XP40)						
		-25°C	-30°C	-35°C	-40°C	COP		
2	6,1	2,48	1,97	1,53	1,17	2,46	**ZXI06KCE TFD**	102.102.0134
3	12,7	3,22	2,61	2,10	1,68	2,63	**ZXI09KCE TFD**	102.102.0135
4	14,4	4,85	3,95	3,17	2,49	2,22	**ZXI14KCE TFD**	102.102.0136
5	17,1	6,04	4,97	4,04	3,22	2,38	**ZXI15KCE TFD**	102.102.0137
6	18,8	7,01	5,75	4,63	3,62	2,21	**ZXI18KCE TFD**	102.102.0138

Rendimientos en kW calculados según EN13215. Temperatura ambiente +32ºC. Recalentamiento 10K. Subenfriamiento 3K.
*COP DEL COMPRESOR CALCULADO EN CONDICIONES EN13215 CON TEMPERATURA DE EVAPORACION DE -10ºC



Capítulo 1

Compresores Herméticos Scroll Serie ZF

COPELAND

BAJA TEMPERATURA

R448A/R449A — Trifásico 400-440V / 50-60Hz

HP	Cilind. (m³/h)	Potencia Frigorífica (kW) a la Temperatura de Evaporación				Tipo Motor	MODELO	CÓDIGO
		-20ºC	-25ºC	-30ºC	-35ºC			
2	5,9	2,09	1,65	1,28	0,98	TFD	**ZF-06-K4E**	102.102.0140
2,5	7,3	2,52	1,98	1,54	1,19		**ZF-08-K4E**	102.102.0141
3	8,1	2,92	2,32	1,83	1,42		**ZF-09-K4E**	102.102.0069
3,5	10	3,61	2,88	2,27	1,76		**ZF-11-K4E**	102.102.0070
5	11,8	4,28	3,39	2,65	2,04		**ZF-13-K4E**	102.102.0071
5	14,5	5,19	4,13	3,25	2,52		**ZF-15-K4E**	102.102.0072
6	17,2	6,69	5,35	4,21	3,22		**ZF-18-K4E**	102.102.0073
7,5	21,4	8,45	6,76	5,35	4,17		**ZF-25-K5E**	102.102.0142
10	28,9	11,03	8,79	6,92	5,34	TWD	**ZF-33-K4E**	102.102.0075
10	29,1	11,25	8,97	7,06	5,45	TFD	**ZF-34-K5E**	102.102.0143
13	35,6	13,23	10,58	8,39	6,56	TWD	**ZF-40-K4E**	102.102.0076
13	35,3	13,50	10,80	8,56	6,69	TFD	**ZF-41-K5E**	102.102.0164
15	42,1	16,42	13,08	10,34	8,03		**ZF-48-K4E**	102.102.0077
15	42,4	16,75	13,35	10,55	8,19		**ZF-49-K5E**	102.102.0165

HP	Cilind. (m³/h)	Potencia Frigorífica (W) a la Temperatura de Evaporación				Tipo Motor	MODELO	CÓDIGO
		-20ºC	-25ºC	-30ºC	-35ºC			
4	11,68	6,02	4,89	3,89	3,01	TFD	**ZF-13-KVE**	102.102.0078
6	17,16	8,8	7,26	5,95	4,82		**ZF-18-KVE**	102.102.0079
7,5	21,4	8,28	6,62	5,24	4,09	TWD	**ZF-24-KVE**	102.102.0080
10	29,1	11,03	8,79	6,92	5,34		**ZF-33-KVE**	102.102.0081
13	35,6	13,23	10,58	8,39	6,56		**ZF-40-KVE**	102.102.0082
15	42,8	16,42	13,08	10,34	8,03		**ZF-48-KVE**	102.102.0083



Notas Generales

Compresores Baja Temperatura

- Rendimientos indicados con Tª de condensación +50ºC; Subenfriamiento 0K y recalentamiento 20K.
- Tipo de motor (para otras tensiones consultar):
- PFJ: 220-240 /1Ph/50Hz; TFD/TWD: 380-420/3Ph/50Hz; TF5: 200-220/3Ph/ 50Hz;
- TWR: 220-240/3Ph/50HZ; ABH: 220V/1Ph/50Hz;DBD: 220V/3Ph/50Hz;
- ABK: 220V/1Ph/50Hz; DBL: 220V/3Ph/50Hz; DBE: 380V/3Ph/50Hz; DPD: 220V/3Ph/50Hz;
- DRE: 380V/3Ph/50Hz; FRD:220V/3Ph/50Hz;DPE: 380V/3Ph/50Hz;GPD: 220V/3Ph/50Hz;
- DBV: 380V/3Ph/50Hz; GPE: 380V/3Ph/50Hz
- Tipo 425/522: con conexiones a soldar
- Tipo 523: con conexiones a roscar (no incluye válvulas)
- Tipo 230/551: con conexiones a roscar (no incluye válvulas) y visor de aceite.
- Tipo 525: con conexiones a roscar.
- Tipo 567: con conexiones a roscar (no incluye válvulas) y visor de aceite.

Compresores Herméticos Digital Scroll Serie ZBD y ZFD

APLICACIÓN ALTA/MEDIA TEMPERATURA

R-404A/R-507 — Trifásico 400-50 Hz

HP	Desplaz. 50Hz (m³/h)	Potencia Frigorífica (kW) a la Temperatura de Evaporación					Tipo Motor	MODELO	CÓDIGO
		+7ºC	0ºC	-10ºC	-20ºC	-25ºC			
3	8,34	9,01	7,01	4,73	3	2,32	TFD	**ZBD 21 K*E**	102.102.0084
4	11,7	12,4	9,6	7,92	4,22	3,36	TFD	**ZBD 30 K*E**	102.102.0097
5	14,4	15,2	11,75	7,97	5,21	4,14	TFD	**ZBD 38 K*E**	102.102.0086
7,5	21,4	-	17,1	12,09	8,28	-	TFD	**ZBD 57 K*E**	102.102.0122
6	17,1	18,3	14,15	9,53	6,2	4,91	TFD	**ZBD 45 K*E**	102.102.0106
10	28,8	31,8	24,7	16,55	10,5	8,06	TFD	**ZBD 76 K*E**	102.102.0088

APLICACIÓN BAJA TEMPERATURA

R-404A/R-507 — Trifásico 400-50 Hz

HP	Desplaz. 50Hz (m³/h)	Potencia Frigorífica (kW) a la Temperatura de Evaporación					Tipo Motor	MODELO	CÓDIGO
		-5ºC	-10ºC	-20ºC	-30ºC	-35ºC			
6,0	17,10	16,40	14,00	10,05	7,10	5,95	TFD	**ZFD 18KVE-EVI**	102.102.0089



Notas Generales

- Tª de condensación +40ºC, Tª de aspiración +20ºC
- Conexiones para válvulas rotalock
- Tipo de motor : TFD=400-3-50

ACCESORIOS

Aislamiento Acústico

MODELO COMPRESOR	Referencia	CÓDIGO
ZB 15/19/21/26/29 / ZBD 21	**8537155**	190.115.0199
ZF 06/08/09/11		
ZP 23/24/26/29/31/32/36/41/42/54		
ZR 34/40/48/61		
ZB 30/38/42/45 / ZBD 30/38/45	**8540508**	190.115.0200
ZF 13/15/18 / ZFD 13/18		
ZP 50/54/61/67/72/83/91		
ZR 49/61/72/81		
ZB 11/56/75/92	**8540519**	190.115.0201
ZF 24/33/40/48		
ZP 180		
ZR 11/12/16/19/90		
ZB 220	**8540406**	190.115.0202
ZP 235/295/385		
ZR 250/300/310/380		



Módulo de Protección

MODELO COMPRESOR	Referencia	CÓDIGO
ZP 180/235/295/385/485	**8558514**	190.115.0082
ZR 11/12/16/19/250/300/310/380/90	**8558616**	
ZB 56/75/92/11/220	**8564342**	190.115.0129
ZF 24/33/40/48	**8558547**	



Capítulo 1

Accesorios Compresores Herméticos Scroll

COPELAND

CONDENSADOR DE MARCHA (Permanente)

MODELO COMPRESOR	mf / V	CÓDIGO
ZR 18	35 / 370	190.150.0020
ZR 22	40 / 370	190.115.0001
ZR 28	45 / 475	190.115.0002
ZR 34	50 / 370	190.115.0003
ZR 40	55 / 370	190.115.0004
ZR 48	60 / 370	190.115.0005



ACEITES

MODELO COMPRESOR	ACEITE	CÓDIGO
Series ZR	**Artic SL 22 CC**	540.502.0021

* Envase de 5L



VÁLVULAS DE SERVICIO / ROTABLOCK

Descarga

MODELO COMPRESOR	Rosca/Tubo	CÓDIGO
Del ZR 90 al ZR 16	**1 1/4 - 7/8**	190.150.0038
ZR 19	**1 3/4 - 1 1/8**	190.150.0044
Del ZR 250 al ZR 380	**1 3/4 - 1 3/8**	190.308.0001



Aspiración

MODELO COMPRESOR	Rosca/Tubo	CÓDIGO
Del ZR 90 al ZR 16	**1 3/4 - 1 3/8**	190.308.0001
ZR 19	**2 1/4 - 1 5/8**	190.308.0002
Del ZR 250 al ZR 380	**2 1/4 - 1 5/8**	

Descripción	Medida	CÓDIGO
Junta de teflón para válvula de servicio	**1 1/4**	309.308.0006
	1 3/4	309.308.0007
	2 1/4	309.308.0008

Resistencia de Cárter para Compresores Scroll

Modelo Compresor	Modelo Antiguo		Modelo Nuevo		CÓDIGO
	W / V	CÓDIGO COPELAND	W / V	CÓDIGO COPELAND	
ZB 15 / ZB 48	70 / 240	8561105			190.115.0006
ZB 15 / ZB 114	66 / 240	8619515+8561025	67-73 / 240	8622731	190.115.0007
ZB 220	95 / 240	8059197+8055753	102 / 240	8062653	190.115.0008
ZR 18	40 / 240	8561161			190.115.0009
ZR 22 / ZR 81	70 / 240	8561105			190.115.0006
ZR 94, ZR 108, ZR 125 ZR144, ZR 160, ZR 190	66 / 240	8619515+8561025	67-73 / 240	8622731	190.115.0007
ZR 90, ZR 11, ZR 12, ZR 16, ZR 19	49 / 240	8564557+8563350	83-90 / 240	8062619	190.115.0010
ZR 90, ZR 11, ZR12, ZR 16, ZR 20	70 / 400	8563361	83 / 400	8062620	190.115.0011
ZR 250	82 / 240	8060099+8055708	83-90 / 240	8062619	190.115.0012
ZR 310 / ZR 380	95 / 240	8059197+8055753	102 /240	8062653	190.115.0008
ZP 23/ ZP 83	70 / 240	8561105			190.115.0006
ZP 90 / ZP 182	66 / 240	8619515+8561025	67-73 / 240	8622731	190.115.0007
ZP 235	82 / 240	8060099+8055708	83-90 / 240	8062619	190.115.0012
ZP 295 / ZP 385	95 / 240	8059197+8055753	102 / 240	8062653	190.115.0008
ZF 09 / ZF 18	70 / 240	8561105			190.115.0006
ZF 24 / ZF 48	49 / 240	8564557+8563350	83-90 / 240	8062619	190.115.0010
ZBD 21 / ZBD 57	70 / 240	8561105			190.115.0006
ZBD 58 / ZBD 76	66 / 240	8619515+8561025	67-73 / 240	8622731	190.115.0007
ZFD 13 /ZFD 18	70 / 240	8561105			190.115.0006

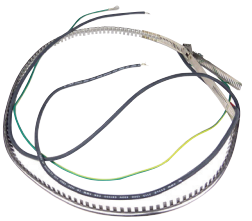

Para otros accesorios Consultar.

Compresores Herméticos Scroll

Panasonic

APLICACIÓN ALTA TEMPERATURA

R407C / R134a / R513A (XP10) — Monofásico 220-240V 50Hz

CV	Cilind. (cm³/h)	Potencia Frigorífica (W) a la Temperatura de Evaporación			EER	MODELO	CÓDIGO
		R407C	R-134a	R-404A			
		+7ºC	+7ºC	-5ºC			
3 1/2	55,70	9.700	6.790	6.070	2,90	**C-SBN 261 H5A**	102.101.0028
4	66,80	11.800	8.250	7.330	3,00	**C-SBN 301 H5A**	102.101.0006
4 1/2	77,40	13.700	9.590	8.010	2,90	**C-SBN 351 H5A**	102.101.0031
5	83,20	14.500	10.150	8.980	2,90	**C-SBS 180 H15A**	102.101.0032
5 3/4	93,10	16.400	11.480	9.580	3,00	**C-SBS 200 H15A**	102.101.0033

R407C / R134a / R513A (XP10) — Trifásico 380-415V 50Hz/ 440-460 60Hz

CV	Cilind. (cm³/h)	Potencia Frigorífica (W) a la Temperatura de Evaporación			EER	MODELO	CÓDIGO
		R407C	R-134a	R-404A			
		+7ºC	+7ºC	-5ºC			
3 1/2	55,70	9.600	6.500	6.280	2,90	**C-SBN 263 H8A**	102.101.0020
4	66,90	11.600	8.000	7.540	3,10	**C-SBN 303 H8G**	102.101.0004
4 1/2	77,40	13.400	9.300	8.230	2,90	**C-SBN 353 H8G**	102.101.0015
5	83,20	14.500	10.010	9.160	2,90	**C-SBN 373 H8G**	102.101.0002
6	100,00	17.600	12.210	9.990	3,00	**C-SBN 453 H8G**	102.101.0003
7	110,20	19.500	13.500	11.870	3,10	**C-SBS 235 H38B**	102.101.0034
8	137,00	24.500	16.710	13.350	3,20	**C-SCN 603 H8K**	102.101.0019
9	148,80	26.500	18.000	16.180	3,10	**C-SCN 673 H8K**	102.101.0035
10	171,20	29.900	20.300	18.910	3,20	**C-SCN 753 H8K**	102.101.0009
12	205,40	34.900	24.610	21.740	3,10	**C-SCN 903 H8K***	102.101.0011

R-410A — Monofásico 220-240V 50Hz

CV	Cilind. (cm³/h)	Potencia Frigorífica (W) a la Temperatura de Evaporación	EER	MODELO	CÓDIGO
		+7ºC			
3 1/2	39,90	9.800	2,80	**C-SBP 120 H15A**	102.101.0008
4	46,40	11.600	2,90	**C-SBP 140 H15A**	102.101.0036
4 1/2	51,80	13.000	2,80	**C-SBP 160 H15A**	102.101.0037

R-410A — Trifásico 380-415V 50Hz / 440-460 60Hz

CV	Cilind. (cm³/h)	Potencia Frigorífica (W) a la Temperatura de Evaporación	EER	MODELO	CÓDIGO
		+7ºC			
3 1/2	39,60	10.000	2,90	**C-SBP 120 H38B**	102.101.0023
4	46,40	11.700	2,90	**C-SBP 140 H38B**	102.101.0025
4 1/2	52,00	13.200	2,90	**C-SBP 160 H38B**	102.101.0017
5	54,80	14.200	3,00	**C-SBP 170 H38B**	102.101.0024
6	66,90	16.900	3,00	**C-SBP 205 H38B**	102.101.0038
7	76,00	19.900	3,00	**C-SBP 235 H38B**	102.101.0021
8	89,20	22.400	3,00	**C-SCP 270 H38B**	102.101.0039
10	104,10	26.400	3,00	**C-SCP 315 H38B**	102.101.0040
11	120,20	29.800	3,00	**C-SCP 360 H38B**	102.101.0041
12	131,90	32.800	3,00	**C-SCP 400 H38B**	102.101.0042
13	148,80	37.190	3,20	**C-SCP 435 H38B**	102.101.0043
15	171,20	43.900	3,20	**C-SCP 510 H38B**	102.101.0044



Rendimientos indicados con Tª Condensación +54ºC. Subenfriamiento 8,3K. Sobrecalentamiento 11 K

APLICACIÓN BAJA TEMPERATURA

R-404A — Monofásico 220-240V 50Hz

CV	Cilind. (cm³/h)	Potencia Frigorífica (W) a la Temperatura de Evaporación			EER	MODELO	CÓDIGO
		R407C	R-134a	R-404A			
		-10ºC	-25ºC	-35ºC			
5	83,20	8.460	3.810	2.260	1,50	**C-SCN373L8A**	102.101.0045
6	104,00	10.080	5.210	3.340	1,40	**C-SCN453L8H**	102.101.0046
7	120,00	11.800	5.670	3.470	1,50	**C-SCN523L8H**	102.101.0047
8	137,00	13.370	6.450	3.970	1,40	**C-SCN603L8H**	102.101.0048
10	171,20	16.920	7.740	4.600	1,50	**C-SCN753L8H**	102.101.0049

Rendimientos indicados con Tª Condensación +50ºC. Sobrecalentamiento 33 K.

Capítulo 1

Unidades Herméticas Pistones

APLICACIÓN ALTA TEMPERATURA

RENDIMIENTOS

HP	Cilind. (cm³)	Potencia Frigorífica (W) a la Tª de Evaporación R-134a / R513A (XP10)					COMPRESOR	Voltaje	MODELO	CÓDIGO
		+5ºC	0ºC	-5ºC	-10ºC	COP				
1/5	5,20	392	319	267	201	1,56	THB4419Y	FZ	**THBT4419YH**	120.107.0036
1/4	6,69	575	466	370	286	1,55	AE4425Y		**AET4425YH**	120.107.0037
1/4	8,02	724	588	469	368	1,36	AE4430Y		**AET4430YH**	120.107.0039
3/8	10,33	905	743	603	482	1,44	AE4440Y		**AET4440YH**	120.107.0042
									AET4440YHR	120.107.0043
3/8	13,24	1.208	989	799	635	1,65	AE4450Y		**AET4450YH**	120.107.0045
									AET4450YHR	120.107.0046
3/8	14,51	1.371	1.124	910	726	1,67	AE4456Y		**AET4456YH**	120.107.0047
									AET4456YHR	120.107.0048
5/8	21,75	1.777	1.444	1.150	893	1,64	CAJ4476Y		**CAJT4476YHR**	120.107.0080
3/4	25,95	2.323	1.870	1.480	1.149	1,78	CAJ4492Y		**CAJT4492YHR**	120.107.0050
1	32,70	2.902	2.367	1.901	1.498	1,98	CAJ4511Y		**CAJT4511YHR**	120.107.0051
1 1/2	53,20	4.481	3.568	2.807	2.185	2,09	FH4518Y		**FHT4518YHR-XC**	120.107.0103
1 1/2	53,20	4.481	3.568	2.807	2.185	2,12	TFH4518Y	XG	**FHT4518YHR-XG**	120.107.0055
2	74,25	5.801	4.638	3.640	2.793	2,07	FH4525Y	XC	**FHT4525YHR-XC**	120.107.0053
2	71,25	5.801	4.638	3.640	2.793	2,26	TFH4525Y	TZ	**FHT4525YHR-XG**	120.107.0056
2 1/4	90,2	6.161	4.863	3.749	2.802	1,79	TAG4528Y		**TAGT4528YHR**	120.107.0081
2 1/4	90,2	7.567	6.034	4.708	3.571	2,03	TAH4534Y		**TAGT4534YHR**	120.107.0082
2 1/2	100,7	8.127	6.434	4.977	3.735	2,02	TAG4537Y		**TAGT4537YHR**	120.107.0083
3 1/2	124,4	9.216	7.354	5.751	4.382	2,04	TAG4543Y		**TAGT4543YHR**	120.107.0084
4	134,80	9.310	7.543	5.998	4.655	1,88	TAG4547Y		**TAGT4547YHR**	120.107.0085

APLICACIÓN MEDIA TEMPERATURA

RENDIMIENTOS

HP	Cilind. (cm³)	Potencia Frigorífica (W) a la Tª de Evaporación R-449A (XP40)			COMPRESOR	Voltaje	MODELO	CÓDIGO
		-5ºC	-10ºC	COP				
1/4	5,16	434	342	1,28	AE4430Z	TZ	**AET4430ZH**	120.107.0002
							AET4430ZHR	120.107.0003
1/3	6,69	574	453	1,39	AE4440Z		**AET4440ZHR**	120.107.0005
3/8	8,85	810	637	1,62	AE4450Z		**AET4450ZH**	120.107.0006
							AET4450ZHR	120.107.0007
1/2	10,33	947	757	1,64	AE4460Z		**AET4460ZHR**	120.107.0008
1/2	12,01	1.094	877	1,64	AE4470Z		**AET4470ZHR**	120.107.0009
5/8	15,20	1.266	1.001	1,71	CAJ9480Z		**CAJT9480ZMHR**	120.107.0011
3/4	18,30	1.584	1.257	1,75	CAJ9510Z		**CAJT9510ZMHR**	120.107.0012
1	24,20	2.049	1.601	1,92	CAJ9513Z		**CAJT9513ZMHR**	120.107.0013
1 1/4	25,95	2.232	1.768	1,87	CAJ4517Z		**CAJT4517ZHR**	120.107.0014
1 1/2	34,45	3.001	2.372	1,80	CAJ4519Z		**CAJT4519ZHR**	120.107.0015
1 3/4	39,95	2.941	2.286	1,87	FH4522Z		**FHT4522ZHR-XC**	120.107.0073
1 3/4	39,95	2.918	2.249	1,85	TFH4522Z	XG	**FHT4522ZHR-XG**	120.107.0074
2	43,50	3.483	2.688	1,96	FH4524Z	XC	**FHT4524ZHR-XC**	120.107.0075
2	45,50	3.500	2.694	1,91	TFH4524Z	TZ	**FHT4524ZHR-XG**	120.107.0105
2 1/2	56,65	4.434	3.438	1,84	TFH4531Z		**FHT4532ZHR-XG**	120.107.0021
3	74,25	5.708	4.453	1,84	AWS4538Z		**FHT4538ZHR-XG**	120.107.0096
4	90,20	6.444	4.866	2,01	TAG4546Z		**TAGT4546ZHR**	120.107.0023
4 1/2	100,70	7.193	5.467	1,96	TAG4553Z		**TAGT4553ZHR**	120.107.0024
5	112,50	7.940	6.126	1,95	TAG4561Z		**TAGT4561ZHR**	120.107.0025
6	124,40	9.505	7.347	2,12	TAG4568Z		**TAGT4568ZHR**	120.107.0076
6 1/2	134,80	10.148	7.894	2,05	TAG4573Z		**TAGT4573ZHR**	120.107.0077
7	145,00	10.705	8.461	1,88	TAG4581Z		**TAGT4581ZHR**	120.107.0078

APLICACIÓN BAJA TEMPERATURA

RENDIMIENTOS

HP	Cilind. (cm³)	Potencia Frigorífica (W) a la Tª de Evaporación R-452A (XP44)			COMPRESOR	Voltaje	MODELO	CÓDIGO
		-25ºC	-30ºC	COP				
1/2	15,20	426	308	0,74	CAJ2428Z	FZ	**CAJT2428ZBR**	120.107.0026
5/8	18,30	521	379	0,85	CAJ2432Z		**CAJT2432ZBR**	120.107.0027
3/4	26,20	770	580	0,90	CAJ2446Z		**CAJT2446ZBR**	120.107.0028
1 1/4	34,50	1.025	773	0,87	CAJ2464Z		**CAJT2464ZBR**	120.107.0029
1 3/4	53,20	1.439	1.045	0,85	FH2480Z	XC	**FHT2480ZBR-XC**	120.107.0104
1 3/4	53,20	1.426	1.052	0,91	TFH2480Z	XG	**FHT2480ZBR-XG**	120.107.0101
2 1/2	74,25	2.000	1.450	0,98	FH2511Z	XC	**FHT2511ZBR-XC**	120.107.0107
2 1/2	74,25	1.987	1.442	1,03	TFH2511Z	XG	**FHT2511ZBR-XG**	120.107.0102
3	100,70	2.308	1.605	0,88	TAG2513Z	TZ	**TAGT2513ZBR**	120.107.0069
3 1/2	112,50	2.980	2.000	0,95	TAG2516Z		**TAGT2516ZBR**	120.107.0070
		3.446	2.514	1,24	TAG2519		**TAGT2519ZBR**	120.107.0097
4	134,80	3.454	2.488	0,99	TAG2522Z		**TAGT2522ZBR**	120.107.0071
4 1/2	145,00	3.598	2.670	0,94	TAG2525Z		**TAGT2525ZBR**	120.107.0072

Cálculos de potencia según EN13215. Tª Ambiente 32ºC. Recalentamiento 10K. Subenfriamiento 3K.
Voltajes. FZ: 230V/1Ph/50Hz. TZ: 400V/3Ph/50Hz ventilador 230V/1Ph/50Hz. XC: 230/1Ph/50Hz; XG: 400/3Ph/50Hz.
R: Indica recipiente de líquido. / T: Indica condensador tropicalizado. / COP calculado a Tª Evaporación -25ºC.

Unidades Herméticas Pistones

APLICACIÓN ALTA TEMPERATURA

DATOS TÉCNICOS

MODELO	CÓDIGO	Dimensiones (mm)			db10	db	Caudal (m³/h)	Conexiones		Peso (Kg)
		Largo	Ancho	Alto				Aspiración	Líquido	
THBT4419YH	120.107.0036	309	350	228	31	62	340	3/8	1/4	14
AET4425YH	120.107.0037	322	404	257	31	62	340	3/8	1/4	19
AET4430YH	120.107.0039	501	336	298	29	60	410	3/8	1/4	22
AET4440YH	120.107.0042	355	495	300	35	66	980	3/8	1/4	23
AET4440YHR	120.107.0043	355	495	300	35	66	980	3/8	1/4	24
AET4450YH	102.107.0045	496	433	338	39	70	980	3/8	1/4	25
AET4450YHR	102.107.0046	433	494	338	39	70	980	3/8	1/4	27
AET4456YH	120.107.0047	496	433	338	38	69	980	3/8	1/4	26
AET4456YHR	120.107.0048	430	495	340	38	69	980	3/8	1/4	27
CAJT4476YHR	120.107.0080	432	481	340	37	68	980	1/2	3/8	38
CAJT4492YHR	120.107.0050	512	607	445	37	68	980	1/2	3/8	47
CAJT4511YHR	120.107.0051	512	607	445	37	68	980	5/8	3/8	48
FHT4518YHR-XC	120.107.0103	1.002	618	496	40	71	1.730	5/8	3/8	80
FHT4518YHR-XG	120.107.0055	1.002	618	496	40	71	1.730	5/8	3/8	96
FHT4525YHR-XC	120.107.0053	1.002	618	496	47	78	1.730	5/8	3/8	79
FHT4525YHR-XG	120.107.0056	1.002	618	415	47	78	1.730	5/8	3/8	98
TAGT4528YHR	120.107.0081	1.080	650	565	50	81	4.300	7/8	3/8	119
TAGT4534YHR	120.107.0082	1.080	650	565	50	81	4.050	7/8	3/8	116
TAGT4537YHR	120.107.0083	1.080	650	565	49	80	4.050	7/8	3/8	116
TAGT4543YHR	120.107.0084	1.080	650	565	50	81	3.650	7/8	3/8	122
TAGT4547YHR	120.107.0085	1.080	650	565	50	81	3.650	7/8	3/8	122



APLICACIÓN MEDIA TEMPERATURA

DATOS TÉCNICOS

MODELO	CÓDIGO	Dimensiones (mm)			db10	db	Caudal (m³/h)	Conexiones		Peso (Kg)
		Largo	Ancho	Alto				Aspiración	Líquido	
AET4430ZH	120.107.0002	501	336	298	29	60	410	1/4	1/4	22
AET4430ZHR	120.107.0003	501	336	298	33	64	800	3/8	1/4	23
AET4440ZHR	120.107.0005	501	336	298	35	66	980	3/8	1/4	25
AET4450ZH	120.107.0006	496	433	338	39	70	980	1/4	1/4	25
AET4450ZHR	120.107.0007	496	433	338	38	69	1.130	3/8	1/4	27
AET4460ZHR	120.107.0008	480	433	338	38	69	1.130	3/8	1/4	27
AET4470ZHR	120.107.0009	496	433	338	37	68	980	3/8	1/4	28
CAJT9480ZMHR	120.107.0011	432	481	340	38	69	980	1/2	3/8	39
CAJT9510ZMHR	120.107.0012	431	487	339	39	70	1.180	5/8	3/8	42
CAJT9513ZMHR	120.107.0013	512	607	445	45	76	2.250	5/8	3/8	47
CAJT4517ZHR	120.107.0014	607	512	445	45	76	2.250	5/8	3/8	51
CAJT4519ZHR	120.107.0015	607	575	545	45	76	2.250	5/8	3/8	60
FHT4522ZHR-XC	120.107.0073	615	512	450	46	77	1.650	5/8	3/8	54
FHT4522ZHR-XG	120.107.0074	620	590	540	46	77	1.650	5/8	3/8	54
FHT4524ZHR-XC	120.107.0075	620	590	540	46	77	3.900	5/8	3/8	63
FHT4524ZHR-XC	120.107.0105	575	619	545	50	81	3.070	5/8	1/2	76
FHT4532ZHR-XG	120.107.0021	1.002	642	469	46	77	4.800	7/8	1/2	97
FHT4538ZHR-XG	120.107.0096	1.080	650	565	50	81	6.600	7/8	1/2	119
TAGT4546ZHR	120.107.0023	1.080	644	565	53	84	6.000	7/8	5/8	120
TAGT4553ZHR	120.107.0024	1.080	644	565	53	84	6.000	7/8	5/8	119
TAGT4561ZHR	120.107.0025	1.080	644	565	53	84	6.000	1 1/8	5/8	126
TAGT4568ZHR	120.107.0076	1.080	650	565	53	84	6.500	1 1/8	5/8	129
TAGT4573ZHR	120.107.0077	1.080	650	565	52	83	6.500	1 1/8	5/8	127
TAGT4581ZHR	120.107.0078	1.060	661	558	55	86	5.900	1 1/8	5/8	135



APLICACIÓN BAJA TEMPERATURA

DATOS TÉCNICOS

MODELO	CÓDIGO	Dimensiones (mm)			db10	db	Caudal (m³/h)	Conexiones		Peso (Kg)
		Largo	Ancho	Alto				Aspiración	Líquido	
CAJT2428ZBR	120.107.0026	432	481	340	38	69	1.130	1/2	1/4	34
CAJT2432ZBR	120.107.0027	432	481	340	39	70	1.130	1/2	1/4	38
CAJT2446ZBR	120.107.0028	432	481	340	40	71	980	1/2	3/8	36
CAJT2464ZBR	120.107.0029	512	607	445	45	76	2.250	5/8	3/8	48
FHT2480ZBR-XC	120.107.0104	612	992	465	45	76	2.250	5/8	1/2	63
FHT2480ZBR-XG	120.107.0101	510	630	445	44	75	2.250	5/8	3/8	60
FHT2511ZBR-XC	120.107.0107	490	430	340	48	79	4.800	5/8	3/8	101
FHT2511ZBR-XG	120.107.0102	1.002	618	469	48	79	4.800	5/8	3/8	101
TAGT2513ZBR	120.107.0069	992	593	469	47	78	4.800	7/8	3/8	93
TAGT2516ZBR	120.107.0070	1.020	593	465	47	78	4.800	7/8	3/8	109
TAGT2519ZBR	120.107.0097	760	608	655	-	-	-	-	-	-
TAGT2522ZBR	120.107.0071	1.080	650	565	50	81	6.600	1 1/8	3/8	126
TAGT2525ZBR	120.107.0072	1.080	650	565	52	86	6.800	1 1/8	3/8	108

Capítulo 1
Unidades Herméticas Pistones

Notas Generales

Unidades condensadoras por aire Alta/Media/Baja Temperatura

- Rendimientos indicados con Tª de ambiente +32ºC; Tª salida del evaporador y gases aspirados 11K. El líquido a la salida del condensador, está enfriado a los límites de condensación del grupo.

Alcance del Suministro:

Unidad Estándar Tropicalizada

- Compresor, condensador de aire helicoidal, ventiladores axiales, rejillas de protección, válvula de servicio, carga de aceite y caja de conexiones.
- Unidades con terminación "R", incluyen Calderín de líquido y válvula de seguridad.
- Carrozado opcional: envolvente exterior carrozado suministrado en Kit aparte para su montaje posterior.

ACCESORIOS UNIDADES HERMÉTICAS PISTONES

Carrozados

Dimensiones exteriores			Dimensiones interiores útiles			Peso	MODELO	CÓDIGO
A mm.	B mm.	C mm.	A mm.	B mm.	C mm.			
650	650	650	380	475	625	9	**XS**	190.107.0001
690	700	830	580	675	800	16,5	**S**	190.107.0002
1.089	687	559	1.055	670	445	6,85	**L**	190.107.0003
1.169	687	658	1.125	670	540	7,85	**XL**	190.107.0004

KIT CONVERSIÓN COMPRESORES FH2 PARA GRUPOS

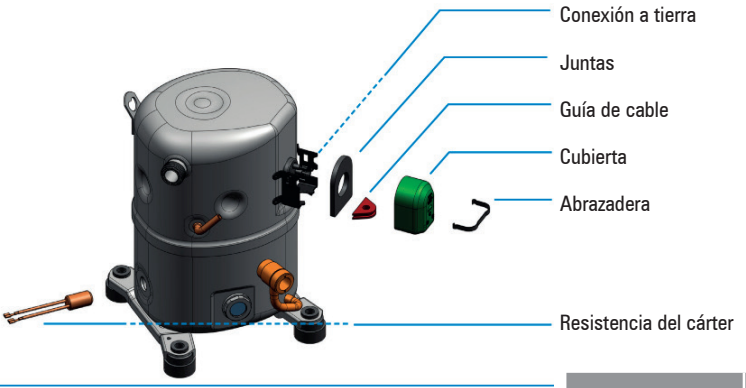

Nota: El siletn block, la junta, la guía de cable, la cubierta y la abrazadera son accesorios que no se entregan montados en el compresor. Sino que se suministran dentro del embalaje unitario del compresor.

MODELO	CÓDIGO
8664150 Kit	190.107.0114

		ADAPTADOR DE DESCARGA		ADAPTADOR DE ASPIRACIÓN		MANGUITO DE COBRE PARA SOLDAR FF 3/8	MANGUITO DE COBRE PARA SOLDAR FF 1/2	MANGUITO DE COBRE PARA SOLDAR FF 5/8	MANGUITO DE COBRE PARA SOLDAR FF 7/8	PRESOS-TATO FLEXIBLE CONTRA-PRESIÓN	
		Ø 3/8	Ø 1/2	Ø 5/8	Ø 7/2	FF 3/8	FF 1/2	FF 5/8	FF 7/8	700MM	**REFERENCIA DE PRODUCTO TECUMSEH**
INTERIOR 	KIT TRADICIONAL, TODOS LOS TAMAÑOS	X				X				X	**8664150**

BEIJER REF
Ibérica

Misión

El control sostenible de la temperatura

Valores fundamentales



Sencillez



Compromiso



Unión



Resiliencia

Capítulo 1

Unidades Herméticas Pistones

APLICACIÓN ALTA TEMPERATURA

RENDIMIENTOS

HP	Cilind. (cm³)	Potencia Frigorífica (W) a la Tª de Evaporación R134a / R513A (XP10)			COMPRESOR	MODELO	CÓDIGO
		0ºC	-5ºC	-10ºC			
1/5	6,70	525	421	336	GE70TB	**CGE70TG4N**	120.109.0026
1/4	8,10	610	484	387	GU80TB	**CGE80TG4N**	120.109.0025
3/8	10,70	809	662	553	GLY12RAa	**CGLY12RGa4N**	120.109.0003
3/8	10,70	809	662	553	GLY12RAa	**CGLY12RGa3N**	120.109.0004
3/8	14,17	992	820	667	GP14TB	**CGP14TG4N**	120.109.0005
3/8	14,17	992	820	667	GP14TB	**CGP14TG3N**	120.109.0006
3/8	16,15	1195	987	803	GP16TB	**CGP16TG4N**	120.109.0007
3/8	16,15	1195	987	803	GP16TB	**CGP16TG3N**	120.109.0008
5/8	23,20	1602	1360	1128	GX23TB	**CGX23TG3N**	120.109.0009
3/4	25,93	1941	1597	1287	GS26TB-V	**CGS26TG3N**	120.109.0010

APLICACIÓN MEDIA TEMPERATURA

RENDIMIENTOS

HP	Cilind. (cm³)	Potencia Frigorífica (W) a la Tª de Evaporación R-449A (XP40)		COMPRESOR	Voltaje	MODELO	CÓDIGO
		-5ºC	-10ºC				
1/5	4,50	407	333	ML45TB	G	**CML45TG4N**	120.109.0011
1/4	5,68	508	416	ML60TB	G	**CML60TG4N**	120.109.0012
3/8	7,57	696	565	ML80TB	G	**CML80TG4N**	120.109.0013
3/8	7,57	696	565	ML90TB	G	**CML80TG3N**	120.109.0014
3/8	8,85	784	534	MPT12RA	G	**CML90TG4N**	120.109.0015
3/8	8,85	784	534	MPT14RA	G	**CML90TG3N**	120.109.0016
1/2	12,05	1142	920	MX18TBa	G	**CMPT12RG3N**	120.109.0017
7/8	18,40	-	-	MX21TBa	G	**CMX18TG3N**	120.109.0018
1-3/8	25,93	-	-	MS26TB-V	G	**CMS26TG3N**	120.109.0019
1-5/8	34,42	-	-	MS34TB-V	G	**CMS34TG3N**	120.109.0020

Temperatura Condensación +55ºC, Temperatura Líquido, Ambiente y Aspiración +32ºC
- Voltaje G = 200-220V 50Hz / 220-230V 60Hz
- Versión 4 = Para soldar directamente a los tubos del condensador con válvula obus para facilitar la carga refrigerante
- Versión 3 = Equipada con válvulas de servicio y depósito de líquido

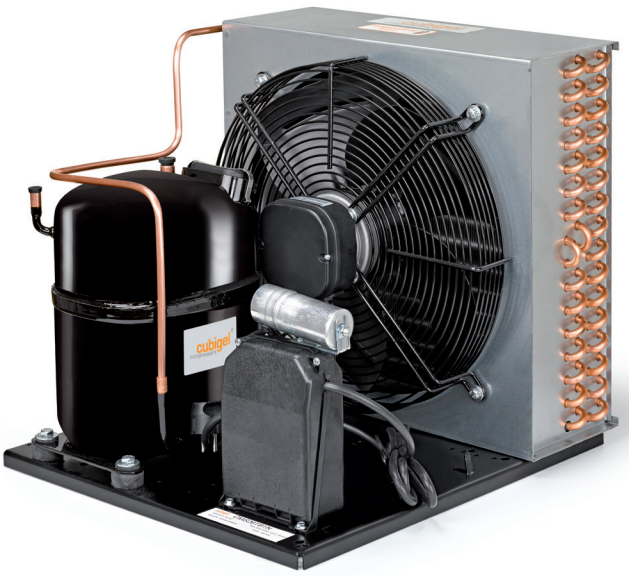

APLICACIÓN ALTA TEMPERATURA

DATOS TÉCNICOS

MODELO	CÓDIGO	Dimensiones (mm)			Nº Ventiladores	Caudal (cm³/h)	Conexiones		Peso (Kg)
		Largo	Ancho	Alto			Aspiración	Líquido	
CGE70TG4N	100.109.0026	320	390	230	1	6,70	3/8	1/4	14,50
CGE80TG4N	100.109.0025	315	385	230	1	8,10	3/8	1/4	14,50
CGLY12RGa4N	120.109.0003	345	385	275	1	10,70	3/8	1/4	19,70
CGLY12RGa3N	120.109.0004	345	425	275	1	10,70	3/8	1/4	20,50
CGP14TG4N	120.109.0005	345	385	275	1	14,17	3/8	1/4	20,70
CGP14TG3N	120.109.0006	345	425	275	1	14,17	3/8	1/4	21,50
CGP16TG4N	120.109.0007	350	490	300	1	16,15	3/8	3/8	21,70
CGP16TG3N	120.109.0008	355	510	300	1	16,15	3/8	3/8	23,00
CGX23TG3N	120.109.0009	455	505	310	1	23,20	3/8	3/8	33,00
CGS26TG3N	120.109.0010	435	535	350	1	25,93	5/8	3/8	36,00

APLICACIÓN MEDIA TEMPERATURA

DATOS TÉCNICOS

MODELO	CÓDIGO	Dimensiones (mm)			Nº Ventiladores	Caudal (cm³/h)	Conexiones		Peso (Kg)
		Largo	Ancho	Alto			Aspiración	Líquido	
CML45TG4N	120.109.0011	305	385	235	1	4,50	3/8	1/4	13,90
CML60TG4N	120.109.0012	315	385	235	1	5,68	3/8	1/4	21,70
CML80TG4N	120.109.0013	325	415	275	1	7,57	3/8	1/4	22,70
CML80TG3N	120.109.0014	330	455	275	1	7,57	3/8	1/4	23,50
CML90TG4N	120.109.0015	325	415	275	1	8,85	3/8	3/8	22,20
CML90TG3N	120.109.0016	335	425	275	1	8,85	3/8	3/8	23,90
CMPT12RG3N	120.109.0017	435	520	350	1	12,05	3/8	3/8	28,90
CMX18TG3N	120.109.0018	435	525	355	1	18,40	3/8	3/8	33,00
CMS18TG3N	120.109.0019	465	520	440	1	25,93	5/8	3/8	44,60
CMS34TG3N	120.109.0020	460	520	440	1	34,42	5/8	3/8	45,00

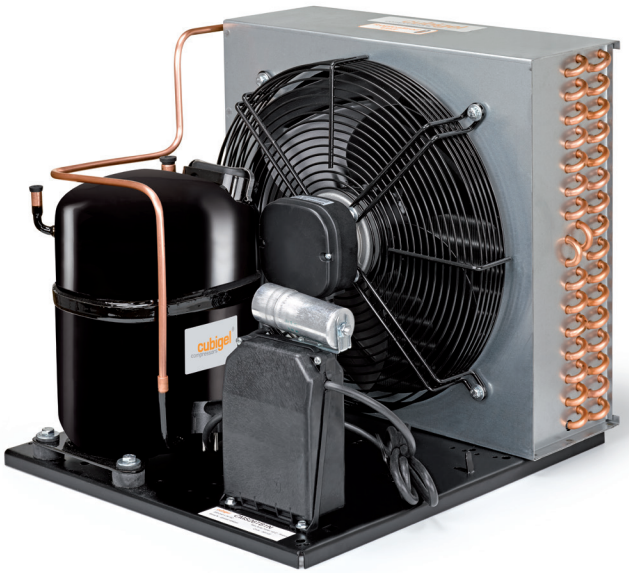

Capítulo 1

Unidades Herméticas Pistones

embraco POWER IN. CHANGE ON.

APLICACIÓN ALTA/MEDIA TEMPERATURA

RENDIMIENTOS

Unidades Condensadoras Monofásicas 220/240V-I-50Hz

HP	Cilind. (cm³/h)	Tª de Evaporación (kW) R134a / R513A (XP10)					Sistemas de Expansión	MODELO	CÓDIGO
		-15ºC	-10ºC	-5ºC	0ºC	+5ºC			
1/5	5,20	221	280	349	431	523	Capilar	**UEMT6144Z-1C**	120.104.0014
1/4	6,76	297	373	465	571	692	Capilar	**UEMT6160Z-1C**	120.104.0050
1/3	7,69	318	402	502	617	749	Capilar	**UEMT6170Z-1C**	120.104.0015
1/3	9,99	359	457	574	711	870	Capilar	**UNEK6187Z-1C**	120.104.0051
1/2+	16,80	584	750	935	1.139	1.368	Capilar	**UNEK6214Z-1C**	120.104.0052
1/2+	20,40	625	775	942	1.135	1.335	Capilar	**UT6215Z-1C**	120.104.0053

Unidades sin recipiente de líquido.

HP	Cilind. (cm³/h)	Tª de Evaporación (kW) R134a / R513A (XP10)					Sistemas de Expansión	MODELO	CÓDIGO
		-15ºC	-10ºC	-5ºC	0ºC	+5ºC			
1/5	5,20	221	280	349	431	523	Capilar / Válvula	**UEMT6144Z-2C**	120.104.0054
1/4	6,76	297	373	465	571	692	Capilar / Válvula	**UEMT6160Z-2C**	120.104.0055
1/3	7,69	318	402	502	617	749	Capilar / Válvula	**UEMT6170Z-2C**	120.104.0016
1/3	9,99	481	600	737	894	1.070	Capilar / Válvula	**UNEK6187Z-2C**	120.104.0056
1/2	16,80	658	826	1.004	1.192	1.395	Capilar / Válvula	**UNEK6214Z-2C**	120.104.0018
1/2+	20,40	625	775	942	1.135	1.335	Capilar / Válvula	**UNT6215Z-2C**	120.104.0019
3/4	22,40	1.011	1.259	1.537	1.849	2.193	Capilar / Válvula	**UNJ6220Z-2C**	120.104.0020
1	34,37	1.372	1.686	2.035	2.419	2.814	Capilar / Válvula	**UNJ6226Z-2C**	120.104.0021

Unidades con recipiente de líquido.

HP	Cilind. (cm³/h)	Tª de Evaporación (kW) R-404A					Sistemas de Expansión	MODELO	CÓDIGO
		-15ºC	-10ºC	-5ºC	0ºC	+5ºC			
1/5	5,20	300	363	438	519	603	Capilar	**UEMT6144GK-1C**	120.104.0001
1/4	5,19	395	477	583	697	799	Capilar	**UEMT6165GK-1C**	120.104.0003
1/2-	7,28	470	585	715	860	1.020	Capilar	**UNEK6181GK-1C**	120.104.0004
1/2	8,77	594	604	826	986	1.204	Capilar	**UNEK6210GK-1C**	120.104.0006
1/2+	12,11	802	966	1.130	1.292	1.439	Capilar	**UNEK6213GK-1C**	120.104.0058

Unidades sin recipiente de líquido.

HP	Cilind. (cm³/h)	Tª de Evaporación (kW) R-404A					Sistemas de Expansión	MODELO	CÓDIGO
		-15ºC	-10ºC	-5ºC	0ºC	+5ºC			
1/5	5,20	300	363	438	519	603	Capilar / Válvula	**UEMT6144GK-2C**	120.104.0059
1/4	5,19	395	477	583	697	799	Capilar / Válvula	**UEMT6165GK-2C**	120.104.0060
1/2-	7,28	470	585	715	860	1.020	Capilar / Válvula	**UNEK6181GK-2C**	120.104.0005
1/3	8,77	670	665	886	1.032	1.228	Capilar / Válvula	**UNEK6210GK-2C**	120.104.0007
1/2+	12,11	802	966	1.130	1.292	1.439	Capilar / Válvula	**UNEK6213GK-2C**	120.104.0008
1/2	12,11	904	1.064	1.213	1.352	1.468	Capilar / Válvula	**UNEK6213GK-2V2C**	120.104.0061
1/2	14,28	960	1.180	1.406	1.640	1.880	Capilar / Válvula	**UNEK6217GK-2C**	120.104.0009
1/2	14,28	960	1.180	1.406	1.640	1.880	Capilar / Válvula	**UNEK6217GK-2V2C**	120.104.0062
3/4+	14,50	1.008	1.246	1.503	1.776	2.070	Capilar / Válvula	**UNT6220GK-2C**	120.104.0063
3/4+	14,50	1.008	1.246	1.503	1.776	2.070	Capilar / Válvula	**UNT6220GK-2V2C**	120.104.0064
1-	17,40	1.122	1.389	1.679	1.986	2.316	Capilar / Válvula	**UNT6222GK-2C**	120.104.0010
1	17,40	1.568	1.878	2.198	2.526	2.864	Capilar / Válvula	**UNT6226GK-2C**	120.104.0011
1	17,40	1.568	1.878	2.198	2.526	2.864	Capilar / Válvula	**UNT6226GK-2V2C**	120.104.0065
1	26,20	1.764	2.124	2.512	2.898	3.294	Capilar / Válvula	**UNJ9232GK-2C**	120.104.0012
1	26,20	1.764	2.124	2.512	2.898	3.294	Capilar / Válvula	**UNJ9232GK-2V2C**	120.104.0066
1 1/4	32,67	2.147	2.560	3.157	3.434	3.895	Capilar / Válvula	**UNJ9238GK-2V2C**	120.104.0013

Unidades con recipiente de líquido.

APLICACIÓN ALTA/MEDIA TEMPERATURA

DATOS TÉCNICOS

MODELO	CÓDIGO	Dimensiones (mm)			Nº Ventiladores	Recipiente de Líquido (dm³)	Conexiones	
		Largo	Ancho	Alto			Aspiración	Líquido
UEMT6144Z-1C	120.104.0014	431	306	226	1	-	3/8"	1/4"
UEMT6160Z-1C	120.104.0050	435	306	254	1	-	3/8"	1/4"
UEMT6170Z-1C	120.104.0015	435	306	254	1	-	3/8"	1/4"
UNEK6187Z-1C	120.104.0051	467	339	296	1	-	3/8"	1/4"
UNEK6214Z-1C	120.104.0052	467	339	296	1	-	3/8"	1/4"
UT6215Z-1C	120.104.0053	465	340	296	1	-	3/8"	1/4"

MODELO	CÓDIGO	Dimensiones (mm)			Nº Ventiladores	Recipiente de Líquido (dm³)	Conexiones	
		Largo	Ancho	Alto			Aspiración	Líquido
UEMT6144Z-2C	120.104.0054	431	306	226	1	0,6	3/8"	1/4"
UEMT6160Z-2C	120.104.0055	435	306	254	1	1,1	3/8"	1/4"
UEMT6170Z-2C	120.104.0016	435	306	254	1	1,1	3/8"	1/4"
UNEK6187Z-2C	120.104.0056	467	339	296	1	1,1	3/8"	1/4"
UNEK6214Z-2C	120.104.0018	467	339	296	1	1,1	3/8"	1/4"
UNT6215Z-2C	120.104.0019	465	340	296	1	1,2	3/8"	1/4"
UNJ6220Z-2C	120.104.0020	481	409	324	1	2,3	1/2"	3/8"
UNJ6226Z-2C	120.104.0021	481	409	324	1	2,3	5/8"	3/8"

MODELO	CÓDIGO	Dimensiones (mm)			Nº Ventiladores	Recipiente de Líquido (dm³)	Conexiones	
		Largo	Ancho	Alto			Aspiración	Líquido
UEMT6144GK-1C	120.104.0001	431	306	226	1	-	3/8"	1/4"
UEMT6165GK-1C	120.104.0003	435	306	254	1	-	3/8"	1/4"
UNEK6181GK-1C	120.104.0004	467	339	296	1	-	3/8"	1/4"
UNEK6210GK-1C	120.104.0006	467	339	296	1	-	3/8"	1/4"
UNEK6213GK-1C	120.104.0058	467	339	296	1	-	3/8"	1/4"

MODELO	CÓDIGO	Dimensiones (mm)			Nº Ventiladores	Recipiente de Líquido (dm³)	Conexiones	
		Largo	Ancho	Alto			Aspiración	Líquido
UEMT6144GK-2C	120.104.0059	431	306	226	1	0,6	3/8"	1/4"
UEMT6165GK-2C	120.104.0060	435	306	254	1	1,1	3/8"	1/4"
UNEK6181GK-2C	120.104.0005	467	339	296	1	1,1	3/8"	1/4"
UNEK6210GK-2C	120.104.0007	467	339	296	1	1,1	3/8"	1/4"
UNEK6213GK-2C	120.104.0008	467	339	296	1	1,1	3/8"	1/4"
UNEK6213GK-2V2C	120.104.0061	440	609	260	2	1,1	3/8"	1/4"
UNEK6217GK-2C	120.104.0009	470	395	324	1	2,3	3/8"	3/8"
UNEK6217GK-2V2C	120.104.0062	440	613	295	2	2,3	3/8"	3/8"
UNT6220GK-2C	120.104.0063	518	395	324	1	2,3	1/2"	3/8"
UNT6220GK-2V2C	120.104.0064	440	787	293	2	2,3	1/2"	3/8"
UNT6222GK-2C	120.104.0010	518	395	324	1	2,3	1/2"	3/8"
UNT6226GK-2C	120.104.0011	500	405	390	1	2,3	1/2"	3/8"
UNT6226GK-2V2C	120.104.0065	461	787	293	2	2,3	1/2"	3/8"
UNJ9232GK-2C	120.104.0012	600	440	379	1	3,9	5/8"	1/2"
UNJ9232GK-2V2C	120.104.0066	461	787	331	2	3,9	5/8"	1/2"
UNJ9238GK-2V2C	120.104.0013	461	787	331	2	3,9	5/8"	1/2"

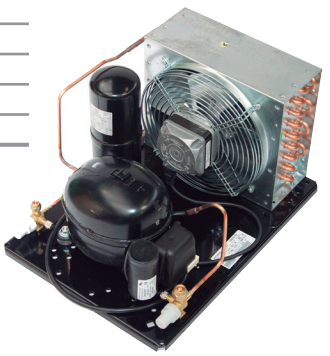

Capítulo 1
Unidades Herméticas
Pistones

embraco POWER IN. CHANGE ON.

APLICACIÓN ALTA/MEDIA TEMPERATURA

RENDIMIENTOS

Unidades Condensadoras Trifásicas 380/420V-III-50Hz

HP	Cilind. (cm³/h)	Tª de Evaporación (kW) R134a / R513A (XP10)					Sistemas de Expansión	MODELO	CÓDIGO
		-15ºC	-10ºC	-5ºC	0ºC	+5ºC			
3/4	22,40	994	1.256	1.529	1.843	2.154	Capilar / Válvula	**UNJ6220ZX-2C**	120.104.0057

HP	Cilind. (cm³/h)	Tª de Evaporación (kW) R-404A					Sistemas de Expansión	MODELO	CÓDIGO
		-15ºC	-10ºC	-5ºC	0ºC	+5ºC			
1	22,37	1.523	1.822	2.094	2.364	2.616	Capilar / Válvula	**UNJ9226GS-2C**	120.104.0067
1	22,37	1.523	1.822	2.094	2.364	2.616	Capilar / Válvula	**UNJ9226GS-2V2C**	120.104.0068
1	26,20	1.855	2.219	2.550	2.879	3.186	Capilar / Válvula	**UNJ9232GS-2V2C**	120.104.0069
1 1/4	32,67	2.268	2.685	3.134	3.638	4.172	Capilar / Válvula	**UNJ9238GS-2C**	120.104.0070
1 1/4	32,67	2.268	2.685	3.117	3.585	4.021	Capilar / Válvula	**UNJ9238GS-2V2C**	120.104.0131

Unidades con recipiente de líquido.

APLICACIÓN BAJA TEMPERATURA

RENDIMIENTOS

Unidades Condensadoras Monofásicas 220/240V-I-50Hz

HP	Cilind. (cm³/h)	Tª de Evaporación (kW) R-404A					Sistemas de Expansión	MODELO	CÓDIGO
		-30ºC	-25ºC	-20ºC	-15ºC	-10ºC			
1/2	8,77	337	456	593	733	884	Capilar / Válvula	**UNEK2134GK-2C**	120.104.0022
2/3	12,11	474	569	683	817	969	Capilar / Válvula	**UNEK2150GK-2C**	120.104.0023
1+	14,28	484	643	825	994	1.153	Capilar / Válvula	**UNEK2168GK-2C**	120.104.0024
1 1/4-	17,39	542	710	912	1.164	1.455	Capilar / Válvula	**UNT2178GK-2C**	120.104.0025
1 1/2	22,37	691	896	1.142	1.443	1.787	Capilar / Válvula	**UNT2192GK-2C**	120.104.0026
2	34,38	962	1.251	1.574	1.950	2.366	Capilar / Válvula	**UNJ2212GK-2C**	120.104.0027
2	34,38	962	1.251	1.574	1.950	2.366	Capilar / Válvula	**UNJ2212GK-2V2C**	120.104.0131

Unidades Condensadoras Trifásicas 380/420V-III-50Hz

HP	Cilind. (cm³/h)	Tª de Evaporación (kW) R-404A					Sistemas de Expansión	MODELO	CÓDIGO
		-30ºC	-25ºC	-20ºC	-15ºC	-10ºC			
1 3/4	34,38	1.163	1.479	1.826	2.198	2.605	Capilar / Válvula	**UNJ2212GS-2C**	120.104.0072

Unidades con recipiente de líquido.

APLICACIÓN ALTA/MEDIA TEMPERATURA

DATOS TÉCNICOS

Unidades Condensadoras Trifásicas 380/420V-III-50Hz

MODELO	CÓDIGO	Dimensiones (mm)			Nº Ventiladores	Recipiente de Líquido (dm^3)	Conexiones	
		Largo	Ancho	Alto			Aspiración	Líquido
UNJ6220ZX-2C	120.104.0057	481	409	324	1	2,3	1/2"	3/8"

MODELO	CÓDIGO	Dimensiones (mm)			Nº Ventiladores	Recipiente de Líquido (dm^3)	Conexiones	
		Largo	Ancho	Alto			Aspiración	Líquido
EMT6144Z-2C	120.104.0054	431	306	226	1	0,6	3/8"	1/4"
EMT6160Z-2C	120.104.0055	435	306	254	1	1,1	3/8"	1/4"
EMT6170Z-2C	120.104.0016	435	306	254	1	1,1	3/8"	1/4"
NEK6187Z-2C	120.104.0056	467	339	296	1	1,1	3/8"	1/4"
NEK6214Z-2C	120.104.0018	467	339	296	1	1,1	3/8"	1/4"
NT6215Z-2C	120.104.0019	465	340	296	1	1,2	3/8"	1/4"
NJ6220Z-2C	120.104.0020	481	409	324	1	2,3	1/2"	3/8"
NJ6226Z-2C	120.104.0021	481	409	324	1	2,3	5/8"	3/8"

APLICACIÓN BAJA TEMPERATURA

Unidades Condensadoras Monofásicas 220/240V-I-50Hz

MODELO	CÓDIGO	Dimensiones (mm)			Nº Ventiladores	Recipiente de Líquido (dm^3)	Conexiones	
		Largo	Ancho	Alto			Aspiración	Líquido
UNEK2134GK-2C	120.104.0022	467	339	296	1	1,1	3/8"	1/4"
UNEK2150GK-2C	120.104.0023	467	339	296	1	1,1	3/8"	1/4"
UNEK2168GK-2C	120.104.0024	467	340	296	1	1,2	3/8"	1/4"
UNT2178GK-2C	120.104.0025	467	340	296	1	1,2	3/8"	1/4"
UNT2192GK-2C	120.104.0026	481	409	324	1	2,3	1/2"	3/8"
UNJ2212GK-2C	120.104.0027	481	409	324	1	2,3	5/8"	3/8"
UNJ2212GK-2V2C	120.104.0131	440	605	312	2	2,3	5/8"	3/8"

Unidades Condensadoras Trifásicas 380/420V-III-50Hz

MODELO	CÓDIGO	Dimensiones (mm)			Nº Ventiladores	Recipiente de Líquido (dm^3)	Conexiones	
		Largo	Ancho	Alto			Aspiración	Líquido
UNJ2212GS-2C	120.104.0072	481	409	324	1	2,36	5/8"	3/8"



Capítulo 1

Unidades Carrozadas Silenciosas SILENSYS

APLICACIÓN ALTA TEMPERATURA

RENDIMIENTOS

HP	Cilind. (cm³)	Potencia Frigorífica (W) a la Tª de Evaporación R134a / R513A (XP10) -5ºC	0ºC	+5ºC	COP	COMPRESOR	Voltaje	MODELO	CÓDIGO
3/8	10,33	625	844	1.086	1,99	AE4440Y	FZ	**SILAE4440Y**	121.110.0029
1/2	18,3	1.026	1.308	1.647	1,82	CAJ4461Y	FZ	**SILAJ4461Y**	121.110.0030
		1.070	1.361	1.712	2,05	TAJ4461Y	TZ		121.110.0031
5/8	22,80	1.210	1.536	1.920	1,81	CAJ4476Y	FZ	**SILAJ4476Y**	121.110.0032
3/4	25,9	1.521	1.916	2.376	1,99	CAJ4492Y	FZ	**SILAJ4492Y**	121.110.0033
		1.513	1.917	2.380	2,36	TAJ4492Y	TZ		121.110.0034
1	32,70	1.904	2.365	2.890	2,11	CAJ4511Y	FZ	**SILAJ4511Y**	121.110.0035
		1.877	2.337	2.861	2,07	TAJ4511Y	TZ		121.110.0036
1 1/2	53,20	2.625	3.376	4.257	1,84	FH4518Y	XC	**SILFH4518Y**	121.110.0107
		2.643	3.396	4.279	1,84	TFH4518Y	XG		121.110.0038
2	74,25	3.648	4.581	5.652	1,94	FH4525Y	XC	**SILFH4525Y**	121.110.0039
		3.500	4.404	5.458	1,90	TFH4525Y	XG		121.110.0108
2 1/4	90,20	4.299	5.591	7.109	2,06	TAG4528Y	TZ	**SILAG4528Y**	121.110.0041
2 1/2	100,70	4.768	6.154	7.778	2,03	TAG4534Y		**SILAG4534Y**	121.110.0042
3	112,50	5.506	7.013	8.774	2,00	TAG4537Y		**SILAG4537Y**	121.110.0043
4	124,40	6.138	7.728	9.555	2,06	TAG4543Y		**SILAG4543Y**	121.110.0077
4	134,8	6.727	8.412	10.313	2,20	TAG4547Y		**SILAGD4547Y**	121.110.0081
4 1/2	2x 90,2	7.783	10.362	13.266	2,11	2xTAG4528Y		**SILAGD4556Y**	121.110.0044
5	2x 100,7	10.108	13.078	16.362	2,33	2xTAG4534Y		**SILAGD4568Y**	121.110.0045
6	2x 112,5	9.733	12.517	15.762	2,05	2xTAG4537Y		**SILAGD4574Y**	121.110.0046
8	2x 124,4	11.983	15.536	19.561	2,32	2xTAG4543Y		**SILAGD4586Y**	121.110.0047

COP calculado a Tª Evaporación -5ºC.

APLICACIÓN MEDIA TEMPERATURA

RENDIMIENTOS

HP	Cilind. (cm³)	Potencia Frigorífica (W) a la Tª de Evaporación R-449A (XP40) -5ºC	-10ºC	COP	COMPRESOR	Voltaje	MODELO	CÓDIGO
3/8	8,85	863	672	1,89	AE4450Z	FZ	**SILAE4450Z**	121.110.0001
1/2	10,33	1.018	804	1,93	AE4460Z		**SILAE4460Z**	121.110.0002
5/8	15,2	1.371	1.074	1,98	CAJ9480Z	FZ	**SILAJ9480Z**	121.110.0003
		1.378	1.079	1,98	TAJ9480Z	TZ		121.110.0004
3/4	18,3	1.675	1.319	1,99	CAJ9510Z	FZ	**SILAJ9510Z**	121.110.0005
		1.657	1.308	1,91	TAJ9510Z	TZ		121.110.0006
1	24,2	2.106	1.647	2,13	CAJ9513Z	FZ	**SILAJ9513Z**	121.110.0007
		2.063	1.614	2,15	TAJ9513Z	TZ		121.110.0008
1 1/4	25,95	2.241	1.772	1,99	CAJ4517Z	FZ	**SILAJ4517Z**	121.110.0009
		2.249	1.764	1,89	TAJ4517Z	TZ		121.110.0010
1 1/2	34,45	2.797	2.211	1,75	CAJ4519Z	FZ	**SILAJ4519Z**	121.110.0011
		2.761	2.191	1,79	TAJ4519Z	TZ		121.110.0012
2	43,5	3.370	2.598	1,87	FH4524Z	XC	**SILFH4524Z**	121.110.0013
		3.396	2.613	1,89	FH4524Z	XG		121.110.0113
2 1/2	56,6	4.307	3.348	1,86	FH4531Z	XC	**SILFH4532Z**	121.110.0110
		4.258	3.330	1,92	FH4531Z	XG		121.110.0106
3	74,2	5.479	4.338	1,88	AWS4538Z	XG	**SILFH4538Z**	121.110.0111
4	90,2	6.117	4.685	1,95	AG4546Z	TZ	**SILAG4546Z**	121.110.0158
4 1/2	100,7	7.126	5.491	2,02	AG4553Z		**SILAG4553Z**	121.110.0020
5	112,5	7.634	5.956	1,92	AG4561Z		**SILAG4561Z**	121.110.0021
6	124,4	9.203	7.190	2,09	AG4568Z		**SILAG4568Z**	121.110.0022
6 1/2	135	9.674	7.619	1,97	AG4573Z		**SILAG4573Z**	121.110.0023
8	2x90,2	12.706	9.642	2,08	2xAG4546Z		**SILAGD4590Z**	121.110.0024
9	2x100,7	14.022	10.735	2,02	2xAG4553Z		**SILAGD4610Z**	121.110.0025
10	2x112,5	15.438	11.959	1,98	2xAG4561Z		**SILAGD4612Z**	121.110.0026
12	2x124,4	17.672	13.777	2,02	2xAG4568Z		**SILAGD4614Z**	121.110.0027
13	2x135,0	18.552	14.626	1,90	2xAG4573Z		**SILAGD4615Z**	121.110.0028

COP calculado a Tª Evaporación -5ºC.

APLICACIÓN BAJA TEMPERATURA

RENDIMIENTOS

HP	Cilind. (cm³)	Potencia Frigorífica (W) a la Tª de Evaporación R-452A (XP44) -25ºC	-30ºC	COP	COMPRESOR	Voltaje	MODELO	CÓDIGO
5/8	18,3	528	403	1,06	CAJ2432Z	FZ	**SILAJ2432Z**	121.110.0048
5/8	21	623	453	0,99	CAJ2440Z		**SILAJ2440Z**	121.110.0049
3/4	26,2	719	595	1,07	CAJ2446Z	FZ	**SILAJ2446Z**	121.110.0050
		772	570	0,94	TAJ2446Z	TZ	**SILAJ2446ZTZ**	121.110.0051
1 1/4	34,5	1.079	803	1,08	CAJ2464Z	FZ	**SILAJ2464Z**	121.110.0052
		1.089	815	1,02	TAJ2464Z	TZ	**SILAJ2464Z**	121.110.0053
1 3/4	53,2	1.476	1.077	0,95	CAJ2480Z	XC	**SILFH2480Z**	121.110.0114
		1.475	1.093	0,92	FH2480Z	XG	**SILFH2480Z**	121.110.0055
2 1/2	74,2	1.961	1.425	1,01	FH2511Z	XC	**SILFH2511Z**	121.110.0109
3	100,7	2.383	1.652	1,02	FH2511Z	XG	**SILFH2511Z**	121.110.0112
3	112,5	2.885	2.120	1,01	TAG2516Z	TZ	**SILAG2516Z**	121.110.0058
					TAG2519Z		**SILAG2519Z**	121.110.0083
4	135	3.549	2.601	1,03	TAG2522Z		**SILAG2522Z**	121.110.0059
2x3	2x 112,5	5.890	4.255	1,02	2xTAG2516Z		**SILAGD2532Z**	121.110.0060
					TAGD2538Z		**SILAGD2538Z**	121.110.0084
2x4	2x 135,0	6.825	4.986	1,03	2xTAG2522Z		**SILAGD2544Z**	121.110.0061

Cálculos de potencia según EN13215. Tª Ambiente 32ºC. Recalentamiento 10K. Subenfriamiento 3K.
Voltajes. FZ: 230V/1Ph/50Hz. TZ: 400V/3Ph/50Hz ventilador 230V/1Ph/50Hz. XC: 230/1Ph/50Hz; XG: 400/3Ph/50Hz.
R: Indica recipiente de líquido. / T: Indica condensador tropicalizado. / COP calculado a Tª Evaporación -25ºC.

Unidades Carrozadas Silenciosas SILENSYS

APLICACIÓN ALTA TEMPERATURA

DATOS TÉCNICOS

MODELO	CÓDIGO	Dimensiones (mm)			Caudal (m^3/h)	Conexiones		Peso (Kg)
		Largo	Ancho	Alto		Aspiración	Líquido	
SILAE4440Y	121.110.0029	930	575	690	1.650	3/8	1/4	86
SILAJ4461Y	121.110.0030	930	575	690	1.650	1/2	1/4	86
SILAJ4461Y	121.110.0031	930	575	690	1.650	1/2	1/4	86
SILAJ4476Y	121.110.0032	930	575	690	1.650	1/2	3/8	88
SILAJ4492Y	121.110.0033	930	575	690	1.650	1/2	3/8	88
SILAJ4492Y	121.110.0034	930	575	690	1.650	1/2	3/8	88
SILAJ4511Y	121.110.0035	930	575	690	1.650	5/8	3/8	89
SILAJ4511Y	121.110.0036	930	575	690	1.650	5/8	3/8	89
SILFH4518Y	121.110.0107	1.145	575	690	2.700	5/8	3/8	101
SILFH4518Y	121.110.0038	1.145	575	690	2.700	5/8	3/8	101
SILFH4525Y	121.110.0039	1.145	575	690	2.700	5/8	3/8	103
SILFH4525Y	121.110.0108	1.145	575	690	2.700	5/8	3/8	103
SILAG4528Y	121.110.0041	1.145	575	690	5.400	7/8	3/8	143
SILAG4534Y	121.110.0042	1.145	575	690	5.400	7/8	3/8	143
SILAG4537Y	121.110.0043	1.145	575	690	5.400	7/8	3/8	143
SILAG4543Y	121.110.0077	1.145	575	690	5.400	7/8	3/8	143
SILAG4547Y	121.110.0081	1.145	575	690	5.400	7/8	3/8	145
SILAGD4556Y	121.110.0044	1.615	575	1.300	6.600	1 1/8	5/8	285
SILAGD4568Y	121.110.0045	1.615	575	1.300	6.600	1 1/8	5/8	284
SILAGD4574Y	121.110.0046	1.615	575	1.300	6.600	1 1/8	5/8	284
SILAGD4586Y	121.110.0047	1.615	575	1.300	6.600	1 1/8	5/8	284



APLICACIÓN MEDIA TEMPERATURA

DATOS TÉCNICOS

MODELO	CÓDIGO	Dimensiones (mm)			Caudal (m^3/h)	Conexiones		Peso (Kg)
		Largo	Ancho	Alto		Aspiración	Líquido	
SILAE4450Z	121.110.0001	930	575	690	1.650	3/8	1/4	73
SILAE4460Z	121.110.0002	930	575	690	1.650	3/8	1/4	72
SILAJ9480Z	121.110.0003	930	575	690	1.650	1/2	3/8	88
SILAJ9480Z	121.110.0004	930	575	690	1.650	1/2	3/8	88
SILAJ9510Z	121.110.0005	930	575	690	1.650	5/8	3/8	89
SILAJ9510Z	121.110.0006	930	575	690	1.650	5/8	3/8	89
SILAJ9513Z	121.110.0007	930	575	690	1.650	5/8	3/8	91
SILAJ9513Z	121.110.0008	930	575	690	1.650	5/8	3/8	91
SILAJ4517Z	121.110.0009	1.145	575	690	2.700	5/8	3/8	92
SILAJ4517Z	121.110.0010	1.145	575	690	2.700	5/8	3/8	92
SILAJ4519Z	121.110.0011	1.145	575	690	2.700	5/8	3/8	93
SILAJ4519Z	121.110.0012	1.145	575	690	2.700	5/8	3/8	93
SILFH4524Z	121.110.0013	1.145	575	690	2.700	5/8	1/2	106
SILFH4524Z	121.110.0113	1.145	575	690	2.700	5/8	1/2	106
SILFH4532Z	121.110.0110	1.145	575	690	2.700	7/8	1/2	109
SILFH4532Z	121.110.0106	1.145	575	690	2.700	7/8	1/2	109
SILFH4538Z	121.110.0111	1.145	575	690	2.700	7/8	1/2	109
SILAG4546Z	121.110.0158	1.145	575	690	5.400	7/8	5/8	143
SILAG4553Z	121.110.0020	1.145	575	690	5.400	7/8	5/8	149
SILAG4561Z	121.110.0021	1.145	575	690	5.400	1 3/8	5/8	149
SILAG4568Z	121.110.0022	1.145	575	690	5.400	1 3/8	5/8	153
SILAG4573Z	121.110.0023	1.145	575	690	5.400	1 3/8	5/8	154
SILAGD4590Z	121.110.0024	1.615	575	1.300	6.600	1 3/8	5/8	301
SILAGD4610Z	121.110.0025	1.615	575	1.300	6.600	1 3/8	5/8	302
SILAGD4612Z	121.110.0026	1.615	575	1.300	6.600	1 3/8	7/8	304
SILAGD4614Z	121.110.0027	1.615	575	1.300	6.600	1 3/8	7/8	307
SILAGD4615Z	121.110.0028	1.615	575	1.300	6.600	1 3/8	7/8	307



APLICACIÓN BAJA TEMPERATURA

DATOS TÉCNICOS

MODELO	CÓDIGO	Dimensiones (mm)			Caudal (m^3/h)	Conexiones		Peso (Kg)
		Largo	Ancho	Alto		Aspiración	Líquido	
SILAJ2432Z	121.110.0048	930	575	690	1.650	1/2	1/4	88
SILAJ2440Z	121.110.0049	930	575	690	1.650	1/2	1/4	88
SILAJ2446Z	121.110.0050	930	575	690	1.650	1/2	3/8	89
SILAJ2446ZTZ	121.110.0051	930	575	690	1.650	1/2	3/8	89
SILAJ2464Z	121.110.0052	930	575	690	1.650	5/8	3/8	92
SILAJ2464Z	121.110.0053	930	575	690	1.650	1/2	3/8	89
SILFH2480Z	121.110.0114	930	575	690	2.700	5/8	1/2	106
SILFH2480Z	121.110.0055	930	575	690	1.650	1/2	3/8	89
SILFH2511Z	121.110.0109	1.145	575	690	2.700	5/8	1/2	108
SILFH2511Z	121.110.0112	1.145	575	690	5.400	7/8	3/8	142
SILAG2516Z	121.110.0058	1.145	575	690	5.400	7/8	3/8	144
SILAG2519Z	121.110.0083	1.615	575	690	5.400	7/8	3/8	145
SILAG2522Z	121.110.0059	1.145	575	690	5.400	7/8	3/8	146
SILAGD2532Z	121.110.0060	1.145	575	1.300	6.600	1 1/8	5/8	284
SILAGD2538Z	121.110.0084	1.615	575	1.300	6.600	1 1/8	5/8	288
SILAGD2544Z	121.110.0061	1.615	575	1.300	6.600	1 1/8	5/8	290



Capítulo 1

Unidades Carrozadas Silenciosas SILENSYS A2L

A2L

APLICACIÓN ALTA TEMPERATURA

RENDIMIENTOS

HP	Cilind. (cm³/h)	Potencia Frigorífica (W) a la Tª de Evaporación R-1234yF				Compresor	Voltaje	MODELO	CÓDIGO
		-5ºC	0ºC	-5ºC	COP				
1/2	18,3	1024	1271	1553	1,73	AJ4461N-TZ	TX	**SILAJ4461NTX**	121.110.0088
5/8	21,8	1186	1466	1784	1,73	AJ4476N-FZ	FZ	**SILAJ4476NFZ**	121.110.0089
3/4	25,95	1468	1799	2166	1,79	AJ4492N-FZ	FZ	**SILAJ4492NFZ**	121.110.0090
3/4	25,95	1473	1810	2184	1,96	AJ4492N-TZ	TX	**SILAJ4492NTX**	121.110.0091
1	32,7	1865	2268	2713	2,03	AJ4511N-FZ	FZ	**SILAJ4511NFZ**	121.110.0092
1	32,7	1887	2339	2851	2,11	AJ4511N-TZ	TX	**SILAJ4511NTX**	121.110.0093
1 1/8	34,45	1983	2420	2908	2,05	AJ4513N-FZ	FZ	**SILAJ4513NFZ**	121.110.0094

COP según EN13215 y To -10°C
Potencia Frigorífica calculada con Tamb 32ºC; 10K SC; 3k SE; Mid/Mid

TZ =TX= 380V III 50Hz
FZ = 220V I 50 Hz

HP	Cilind. (cm³/h)	Potencia Frigorífica (W) a la Tª de Evaporación R-455A		R-454C		Compresor	Voltaje	MODELO	CÓDIGO
		-5ºC	-10ºC	-5ºC	-10ºC				
5/8	15,2	1452	1158	1237	985	AJ4480P-FZ	FZ	**SILAJ4480PFZ**	121.110.0095
5/8	15,2	1477	1180	1280	1025	AJ4480P-TZ	TZ	**SILAJ4480PTZ**	121.110.0096
1	18,3	1692	1351	1480	1174	AJ4510P-FZ	FZ	**SILAJ4510PFZ**	121.110.0097
1	18,3	1757	1418	1526	1233	AJ4510P-TZ	TZ	**SILAJ4510PTZ**	121.110.0098
1 1/8	24,2	2224	1774	2001	1579	AJ4513P-FZ	FZ	**SILAJ4513PFZ**	121.110.0099
1 1/8	24,2	2183	1743	1902	1520	AJ4513P-TZ	TZ	**SILAJ4513PTZ**	121.110.0100
1 1/4	25,95	2412	1932	2225	1779	AJ4517P-FZ	FZ	**SILAJ4517PFZ**	121.110.0101
1 1/4	25,95	2576	2068	2159	1739	AJ4517P-TZ	TZ	**SILAJ4517PTZ**	121.110.0102
1 1/2	34,45	3036	2455	2829	2288	AJ4519P-FZ	FZ	**SILAJ4519PFZ**	121.110.0103
1 1/2	34,45	3153	2565	2749	2237	AJ4519P-TZ	TZ	**SILAJ4519PTZ**	121.110.0104
2	43,3	3940	3130	3740	2970	FH4524P-TX	TX	**SILFH4524P-TX**	121.110.0124
2-1/2	50,6	4770	3820	4530	3630	FH4532P-TX	TX	**SILFH4532P-TX**	121.110.0125
3	63	5820	4720	5530	4490	FH4538P-TX	TX	**SILFH4538P-TX**	121.110.0126

COP según EN13215 y To -10°C
Potencia Frigorífica calculada con Tamb 32ºC; 10K SC; 3k SE; Mid/Mid

TZ = TX = 380V III 50Hz
FZ = 220V I 50 Hz

APLICACIÓN BAJA TEMPERATURA

RENDIMIENTOS

HP	Cilind. (cm³/h)	Potencia Frigorífica (W) a la Tª de Evaporación R-1455A		R-454C		Compresor	Voltaje	MODELO	CÓDIGO
		-25ºC	-35ºC	-25ºC	-35ºC				
5/8	18,3	650	340	592	308	AJ2432P-FZ	FZ	**SILAJ2432P-FZ**	121.110.0127
5/8	21	790	430	717	384	AJ2440P-FZ	FZ	**SILAJ2440P-FZ**	121.110.0118
3/4	26,2	920	490	843	438	AJ2446P-FZ	FZ	**SILAJ2446P-FZ**	121.110.0119
1-1/4	34,5	1180	650	1061	575	AJ2464P-FZ	FZ	**SILAJ2464P-FZ**	121.110.0120
1-1/4	34,5	1170	650	1064	585	AJ2464P-TX	TX	**SILAJ2464P-TX**	121.110.0121
1-3/4	54,3	1890	980	1685	828	FH2480P-TX	TX	**SILFH2480P-TX**	121.110.0128
2-1/2	68	2550	1290	2321	1174	FH2511P-TX	TX	**SILFH2511P-TX**	121.110.0129

COP según EN13215 y To -10°C
Potencia Frigorífica calculada con Tamb 32ºC; 10K SC; 3k SE; Mid/Mid

TZ = TX = 380V III 50Hz
FZ = 220V I 50 Hz



Unidades Carrozadas Silenciosas SILENSYS

APLICACIONES ALTA / MEDIA / BAJA TEMPERATURA

DIMENSIONES Y PESOS

A2L

ALTA / MEDIA TEMPERATURA R1234yf

MODELO	BASE	LARGO	ALTO	FONDO	PESO NETO Kg	PESO BRUTO Kg
SILAJ4461N-TX	S	953	837	654	65	82
SILAJ4476N-FZ	S	953	837	654	65	82
SILAJ4492N-FZ	S	953	837	654	69	86
SILAJ4492N-TX	S	953	837	654	69	86
SILAJ4511N-FZ	S	953	837	654	71	88
SILAJ4511N-TX	S	953	837	654	71	88
SILAJ4513N-FZ	S	953	837	654	72	89

ALTA / MEDIA TEMPERATURA R455A - R454C

MODELO	BASE	LARGO	ALTO	FONDO	PESO NETO Kg	PESO BRUTO Kg
SILAJ4480P-TX	S	953	837	654	67	76
SILAJ4510P-FZ	S	953	837	654	71	77
SILAJ4510P-TX	S	953	837	654	71	77
SILAJ4513P-FZ	S	953	837	654	71	86
SILAJ4513P-TX	S	953	837	654	71	86
SILAJ4517P-FZ	S	953	837	654	71	90
SILAJ4517P-TX	S	953	837	654	71	90
SILAJ4519P-FZ	S	953	837	654	72	90
SILAJ4519P-TX	S	953	837	654	72	90
SILFH4524P-TX	M	1178	837	654	86	90
SILFH4532P-TX	M	1178	837	654	88	91
SILFH4538P-TX	M	1178	837	654	88	111

BAJA TEMPERATURA R455A - 4454C

MODELO	BASE	LARGO	ALTO	FONDO	PESO NETO Kg	PESO BRUTO Kg
SILAJ2432P-FZ	S	953	837	654	66	85
SILAJ2440P-FZ	S	953	837	654	67	86
SILAJ2446P-FZ	S	953	837	654	68	87
SILAJ2464P-FZ	S	953	837	654	69	88
SILAJ2464P-TX	S	953	837	654	69	88
SILFH2480P-TX	M	1178	837	654	82	108
SILFH2511P-TX	M	1178	837	654	83	109



Capítulo 1

Unidades Carrozadas Herméticas Pistones / Scroll

Optyma™ Slim Pack

APLICACIÓN ALTA TEMPERATURA

RENDIMIENTOS

HP	Cilind. (m³/rev)	Tª de Evaporación (W) R134a / R513A (XP10) -5ºC	0ºC	+5ºC	COMPRESOR	CÓDIGO DANFOSS	Voltaje	MODELO	CÓDIGO
3/8	12,87	820	1.010	1.230	SC12G	114X7099	G	**OP-MSGM012**	121.119.0063
1/2	15,28	920	1.140	1.390	SC15G	114X7100		**OP-MSGM015**	121.119.0064
1/2	17,69	1.100	1.330	1.600	SC18G	114X7101		**OP-MSGM018**	121.119.0062
5/8	20,95	1.300	1.590	1.900	SC21G	114X7102		**OP-MSGM021**	121.119.0065
3/4	25,95	1.670	2.090	2.580	CAJ4492Y	114X7103		**OP-MSGM026**	121.119.0066
1	32,70	2.170	2.660	3.220	CAJ4511Y	114X7104		**OP-MSGM033**	121.119.0061
2	33,77	2.700	3.300	4.000	MLZ015	114X7061	G	**OP-MSXM034**	121.119.0001
						114X7062	E	**OP-MSXM034**	121.119.0002
3	43,50	3.600	4.400	5.300	MLZ021	114X7063	G	**OP-MSXM046**	121.119.0003
						114X7064	E	**OP-MSXM046**	121.119.0004
3 1/2	46,20	4.350	5.300	6.350	MLZ026	114X7065	G	**OP-MSXM057**	121.119.0005
						114X7066	E	**OP-MSXM057**	121.119.0006
4	68,80	5.550	6.800	8.250	MLZ030	114X7067	G	**OP-MSXM068**	121.119.0007
						114X7068	E	**OP-MSXM068**	121.119.0008
5	81,00	6.450	7.900	9.550	MLZ038	114X7069	G	**OP-MSXM080**	121.119.0009
					MLZ038	114X7070	E	**OP-MSXM080**	121.119.0010
6	98,60	7.900	9.650	11.700	MLZ045	114X7071	E	**OP-MSXM099**	121.119.0011
7	126,00	8.300	10.150	12.250	MLZ048	114X7072		**OP-MSXM108**	121.119.0012

Condiciones a Tª Ambiente 32ºC. Recalentamiento 10K. Permite temperaturas de evaporación desde -15ºC hasta +15ºC

APLICACIÓN MEDIA TEMPERATURA

RENDIMIENTOS

HP	Cilind. (m³/rev)	Tª de Evaporación (W) R-449A (XP40) -10ºC	-5ºC	R-407A/RS50 -10ºC	-5ºC	COMPRESOR	CÓDIGO DANFOSS	Voltaje	MODELO	CÓDIGO
1/2	9,09	530	670	-	-	MLY90RAb	114X7108	G	**OP-MSYM009**	121.119.0085
1/2	12,10	740	930	-	-	MPT12RA	114X7109		**OP-MSYM012**	121.119.0086
3/4	14,32	1.180	1.460	-	-	MPT14RA	114X7110		**OP-MSYM014**	121.119.0087
3/4	18,30	1.440	1.790	-	-	CAJ9510Z	114X7111		**OP-MSYM018**	121.119.0088
1	24,20	1.860	2.380	-	-	CAJ9513Z	114X7097		**OP-MSYM024**	121.119.0089
1 1/4	25,95	2.060	2.610	-	-	CAJ4517Z	114X7083	G	**OP-MSYM026**	121.119.0090
				-	-	TAJ4517Z	114X7093	E	**OP-MSYM026**	121.119.0091
1 1/2	34,45	2.560	3.210	-	-	CAJ4519Z	114X7084	G	**OP-MSYM034**	121.119.0070
				-	-	TAJ4519Z	114X7094	E	**OP-MSYM034**	121.119.0092
2	-	3.370	4.080	3.500	4.300	MLZ015	114X7061	G	**OP-MSXM034**	121.119.0001
							114X7062	E	**OP-MSXM034**	121.119.0002
3	43,50	4.400	5.290	4.550	5.500	MLZ021	114X7063	G	**OP-MSXM046**	121.119.0003
							114X7064	E	**OP-MSXM046**	121.119.0004
3 1/2	46,20	5.210	6.250	5.450	6.550	MLZ026	114X7065	G	**OP-MSXM057**	121.119.0005
							114X7066	E	**OP-MSXM057**	121.119.0006
4	68,80	6.930	8.370	7.350	8.900	MLZ030	114X7067	G	**OP-MSXM068**	121.119.0007
							114X7068	E	**OP-MSXM068**	121.119.0008
5	81,00	8.010	9.640	8.350	10.150	MLZ038	114X7069	G	**OP-MSXM080**	121.119.0009
							114X7070	E	**OP-MSXM080**	121.119.0010
6	98,60	9.580	11.510	10.000	12.200	MLZ045	114X7071	E	**OP-MSXM099**	121.119.0011
7	126,00	10.170	12.190	10.800	13.100	MLZ048	114X7072		**OP-MSXM108**	121.119.0012

Condiciones a Tª Ambiente 32ºC. Recalentamiento 10K. Permite temperaturas de evaporación desde -20ºC hasta +10ºC

APLICACIÓN BAJA TEMPERATURA

RENDIMIENTOS

HP	Cilind. (m³/rev)	Tª de Evaporación (W R-452A (XP44) -30ºC	-25ºC	COMPRESOR	CÓDIGO DANFOSS	Voltaje	MODELO	CÓDIGO
1/2	14,32	530	660	MPT14LA	114X7106	G	**OP-LSQM014**	121.119.0072
1/2	16,15	580	740	MPT16LA	114X7107		**OP-LSQM018**	121.119.0093
1	26,20	750	1.010	CAJ2446Z	114X7085		**OP-LSQM026**	121.119.0074
1 1/4	34,50	950	1.270	CAJ2464Z	114X7086		**OP-LSQM034**	121.119.0075
1 1/2	48,00	1.400	1.860	NTZ048	114X7087	G	**OP-LSQM048**	121.119.0076
		1.400	1.850		114X7088	E	**OP-LSHM048**	121.119.0077
2	74,25	1.730	2.340	FH2511Z	114X7095	G	**OP-LSQM074**	121.119.0078
		1.950	2.600	TFH2511Z	114X7096	E	**OP-LSHM074**	121.119.0079
2	68,00	2.160	2.800	NTZ068	114X7089	G	**OP-LSQM068**	121.119.0080
		2.150	2.750		114X7090	E	**OP-LSHM068**	121.119.0081
3	67,40	2.990	3.780	LLZ013	114X7091	E	**OP-LSQM067**	121.119.0082
4	83,50	3.630	4.500	LLZ015	114X7092		**OP-LSQM084**	121.119.0083
4 1/2	97,60	4.240	5.250	LLZ018	114X7075		**OP-LSQM098**	121.119.0084

Condiciones a Tª Ambiente 32ºC. Recalentamiento 10K. Permite temperaturas de evaporación desde -40ºC hasta -10ºC
Voltajes. G: 230V/1Ph/50Hz. E: 400V/3Ph/50Hz ventilador 230V/1Ph/50Hz.

Unidades Carrozadas Herméticas Pistones / Scroll

Optyma™ Slim Pack

APLICACIÓN ALTA TEMPERATURA

DATOS TÉCNICOS

CÓDIGO DANFOSS	CÓDIGO	Dimensiones (mm)			Caudal (m^3/h)	Ventilador Ø	Conexiones		Peso (Kg)
		Largo	Ancho	Alto			Aspiración	Líquido	
114X7099	121.119.0063	950	443	680	2.200	365	1/2"	3/8"	39
114X7100	121.119.0064	950	443	680	2.200	365	1/2"	3/8"	39
114X7101	121.119.0062	950	443	680	2.200	365	1/2"	3/8"	40
114X7102	121.119.0065	950	443	680	2.200	365	1/2"	3/8"	40
114X7103	121.119.0066	1.106	464	695	3.300	450	5/8"	1/2"	75
114X7104	121.119.0061	1.106	464	695	3.300	450	5/8"	1/2"	73
114X7061	121.119.0001	1.106	464	695	3.300	450	3/4"	1/2"	74
114X7062	121.119.0002	1.106	464	695	3.300	450	3/4"	1/2"	74
114X7063	121.119.0003	1.106	464	695	3.300	450	3/4"	1/2"	74
114X7064	121.119.0004	1.106	464	695	3.300	450	3/4"	1/2"	74
114X7065	121.119.0005	1.106	464	695	3.300	450	3/4"	1/2"	74
114X7066	121.119.0006	1.106	464	695	3.300	450	3/4"	1/2"	74
114X7067	121.119.0007	1.106	464	830	5.200	500	7/8"	1/2"	96
114X7068	121.119.0008	1.106	464	830	5.200	500	7/8"	1/2"	96
114X7069	121.119.0009	1.106	464	830	5.200	500	7/8"	1/2"	96
114X7070	121.119.0010	1.106	464	830	5.200	500	7/8"	1/2"	96
114X7071	121.119.0011	1.106	464	830	5.200	500	7/8"	1/2"	96
114X7072	121.119.0012	1.106	464	830	5.200	500	7/8"	1/2"	96



APLICACIÓN MEDIA TEMPERATURA

DATOS TÉCNICOS

CÓDIGO DANFOSS	CÓDIGO	Dimensiones (mm)			Caudal (m^3/h)	Ventilador Ø	Conexiones		Peso (Kg)
		Largo	Ancho	Alto			Aspiración	Líquido	
114X7108	121.119.0085	950	443	680	2.200	365	3/8"	1/4"	53
114X7109	121.119.0086	950	443	680	2.200	365	3/8"	3/8"	53
114X7110	121.119.0087	950	443	680	2.200	365	3/8"	3/8"	53
114X7111	121.119.0088	1.106	464	695	3.300	450	1/2"	1/2"	78
114X7097	121.119.0089	1.106	464	695	3.300	450	1/2"	1/2"	78
114X7083	121.119.0090	1.106	464	695	3.300	450	1/2"	1/2"	78
114X7093	121.119.0091	1.106	464	695	3.300	450	1/2"	1/2"	78
114X7084	121.119.0070	1.106	464	695	3.300	450	1/2"	1/2"	79
114X7094	121.119.0092	1.106	464	695	3.300	450	1/2"	1/2"	79
114X7061	121.119.0001	1.106	464	695	3.300	450	3/4"	1/2"	74
114X7062	121.119.0002	1.106	464	695	3.300	450	3/4"	1/2"	74
114X7063	121.119.0003	1.106	464	695	3.300	450	3/4"	1/2"	74
114X7064	121.119.0004	1.106	464	695	3.300	450	3/4"	1/2"	74
114X7065	121.119.0005	1.106	464	695	3.300	450	3/4"	1/2"	74
114X7066	121.119.0006	1.106	464	695	3.300	450	3/4"	1/2"	74
114X7067	121.119.0007	1.106	464	830	5.200	500	7/8"	1/2"	96
114X7068	121.119.0008	1.106	464	830	5.200	500	7/8"	1/2"	96
114X7069	121.119.0009	1.106	464	830	5.200	500	7/8"	1/2"	96
114X7070	121.119.0010	1.106	464	830	5.200	500	7/8"	1/2"	96
114X7071	121.119.0011	1.106	464	830	5.200	500	7/8"	1/2"	96
114X7072	121.119.0012	1.106	464	830	5.200	500	7/8"	1/2"	96



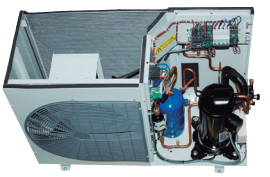

APLICACIÓN BAJA TEMPERATURA

DATOS TÉCNICOS

CÓDIGO DANFOSS	CÓDIGO	Dimensiones (mm)			Caudal (m^3/h)	Ventilador Ø	Conexiones		Peso (Kg)
		Largo	Ancho	Alto			Aspiración	Líquido	
114X7106	121.119.0072	950	443	680	2.200	365	3/8"	3/8"	53
114X7107	121.119.0093	950	443	680	2.200	365	3/8"	3/8"	53
114X7085	121.119.0074	1.106	464	695	3.300	450	1/2"	1/2"	78
114X7086	121.119.0075	1.106	464	695	3.300	450	1/2"	1/2"	79
114X7087	121.119.0076	1.106	464	695	3.300	450	5/8"	1/2"	74
114X7088	121.119.0077	1.106	464	695	3.300	450	5/8"	1/2"	74
114X7095	121.119.0078	1.106	464	695	3.300	450	5/8"	1/2"	92
114X7096	121.119.0079	1.106	464	695	3.300	450	5/8"	1/2"	92
114X7089	121.119.0080	1.106	464	695	3.300	450	5/8"	1/2"	74
114X7090	121.119.0081	1.106	464	695	3.300	450	5/8"	1/2"	74
114X7091	121.119.0082	1.106	464	830	5.200	500	3/4"	1/2"	90
114X7092	121.119.0083	1.106	464	830	5.200	500	3/4"	1/2"	90
114X7075	121.119.0084	1.106	464	830	5.200	500	3/4"	1/2"	90



Unidades condesadoras carrozadas multirrefrigerante.
Incluyen cuadro eléctrico, línea de líquido y todos los componentes necesarios para su correcto funcionamiento

ENGINEERING TOMORROW

Naturales y con bajo GWP

Porfolio de multi refrigerante para cámaras frigoríficas A2L, CO2 y propano

A medida que avanzamos hacia un futuro más respetuoso con el medio ambiente, la elección del refrigerante se convierte en un factor importante para tu negocio y el planeta. Dado que no hay dos aplicaciones iguales, elije entre un portfolio completo de soluciones adaptadas a tus necesidades específicas.

Válvulas solenoides



Válvulas solenoides EVT
La válvula robusta con una larga vida útil



Válvulas solenoides EVR



Válvulas AKVP
Una válvula de expansión electrónica para garantizar la seguridad alimentaria.

Válvulas de expansión

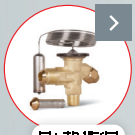

Válvulas termostáticas
TE2, TE5, TUA

Válvulas electrónicas
AKVP, ETS 5M

Regulador de recalentamiento



Regulador de recalentamiento EKE100



AKCC 55

Unidades condensadoras



Optyma™ A1/A2l multi-refrigerante



Unidad Condensadora Optyma™ iCO$_2$



Optyma™ Propano



PlusBock



Bock nu

Otros componentes de línea



- Válvulas de bola
- Válvulas de retención
- Visor de líquido
- Filtros secadores

Controlador cámara frigorífica



AKRC

Optyma™ controller

Detectores de gas





Habilitador de nube IoT

Danfoss es un sólido socio de soluciones IoT con experiencia consolidada en conocimientos termodinámicos y gestión de big data: Alsense

Beneficios comunes de las gamas **C0$_2$, A2l y Propano**

- Bajo GWP *(Potencial de Calentamiento Global)*
- Cumplimiento de regulaciones
- Eficiencia energética
- Seguridad

Unidades Carrozadas Herméticas Inverter

Optyma™ Plus INVERTER

ErP 2018 READY

3,84 Certificación SEPR por ASERCOM R-407F

EcoDesign 2018

Optyma Plus Inverter

Rotaciones por segundo (RPS)	Capacidad de refrigeración en kW Tª de evaporación -10ºC			SEPR R448A R449A	Consumo electricidad anual kWh	Nivel de presión sonora @ 10m dB (A)	CÓDIGO DANFOSS	MODELO
	R448A/R449A	R407A	R407F					
30	1,73	1,69	1,81	3,38	10 103	40	114X4302	**OP-MPPM028**
75	4,27	4,18	4,54			42		
100	5,45	5,44	5,86			43		
30	2,17	2,12	2,27	3,29	12 735	42	114X4316	**OP-MPPM035**
75	5,24	5,2	5,65			43		
100	6,68	6,74	7,25			44		
30	2,78	2,7	2,9	3,73	14 094	42	114X4334	**OP-MPPM044**
75	6,57	6,54	7,09			44		
100	8,38	8,42	9,05			45		

Condiciones EN 13215 (punto de rocío): +32 °C de temp. ambiente, recalentamiento10 K, subenfriamiento 0 K
Condiciones nominales para diseño ecológico: +32 °C de temp. ambiente, subenfriamiento 0 K, RGT 20 °C
Tensión compresor 400V / 3 / 50 Hz
Tensión ventilador 230V / 1 / 50 Hz
Diámetro del ventilador 500mm

Modulación continua de la capacidad
Una modulación de 30 a 100 rps supone un aumento de la eficiencia energética del 20-30 % en comparación con las unidades condensadoras de velocidad fija.

CÓDIGO DANFOSS	MODELO	CÓDIGO
114X4302	**OP-MPPM028**	121.119.0094
114X4316	**OP-MPPM035**	121.119.0095
114X4334	**OP-MPPM044**	121.119.0096





Capítulo 1

Unidades Carrozadas Herméticas Pistones

Optyma™ Slim Pack

A1 + A2L

NOVEDAD

APLICACIÓN MEDIA TEMPERATURA R454C

HP	Tª de Evaporación (W)				Tª Ambiente	Compresor	Voltaje	Código Danfoss	MODELO	CÓDIGO
	-10ºC	-5ºC	0ºC	5ºC						
1/4	788	960	1.144	1.343	32ºC	DLY80RAb	G	114X7226	**OP-MSTM008DYW05G**	121.119.0100
	597	737	891	1.061	43ºC					
1/4	864	1.043	1.237	1.445	32ºC	DLY90RAb	G	114X7229	**OP-MSTM009DYW05G**	121.119.0101
	660	806	966	1.143	43ºC					
3/8	1.154	1.375	1.609	1.857	32ºC	DPT12RA	G	114X7230	**OP-MSTM012DPW05G**	121.119.0102
	884	1.063	1.258	1.468	43ºC					
3/8	1.197	1.431	1.682	1.949	32ºC	DPT14RA	G	114X7231	**OP-MSTM014DPW05G**	121.119.0103
	926	1.121	1.335	1.568	43ºC					
1/2	1.316	1.585	1.872	2.181	32ºC	DX18TBa	G	114X7232	**OP-MSTM018DXW05G**	121.119.0104
	980	1.196	1.433	1.688	43ºC					
1	1.438	1.742	2.054	2.375	32ºC	DX21TBa	G	114X7325	**OP-MSTM021DX**	121.119.0128
	1.113	1.363	1.624	1.897	43ºC					
5/8	1.814	2.193	2.614	3.075	32ºC	DS22TB	G	114X7233	**OP-MSTM022DSW05G**	121.119.0105
	1.401	1.705	2.042	2.413	43ºC					
7/8	2.200	2.639	3.121	3.642	32ºC	DS26TB	G	114X7234	**OP-MSTM026DSW05G**	121.119.0106
	1.698	2.048	2.432	2.847	43ºC					
7/8	2.222	2.666	3.152	3.679	32ºC	DS26T3	E	114X7235	**OP-MSTM026DSW05E**	121.119.0107
	1.715	2.069	2.456	2.875	43ºC					
1	2.439	2.956	3.490	4.050	32ºC	DS34TB	G	114X7237	**OP-MSTM034DSW05G**	121.119.0108
	1.863	2.271	2.702	3.166	43ºC					
1	2.463	2.986	3.525	4.090	32ºC	DS34T3	E	114X7236	**OP-MSTM034DSW05E**	121.119.0109
	1.882	2.294	2.729	3.197	43ºC					
1-5/8	2.741	3.243	3.786	4.369	32ºC	DST38NA	G	114X7326	**OP-MSTM038DS**	121.119.0129
	2.232	2.685	3.183	3.725	43ºC					

G= Compresor 230V/1Ph/50Hz, ventilador 230V/1Ph/50Hz
E = Compresor 400V/3Ph/50Hz, ventilador 230V/1Ph/50Hz
Condiciones nominales (EN13215), Tª Evaporación (Punto Medio) -10°C, Tª Ambiente +32°C,Tª Gas Retorno 20°C, Subenfriamiento 0K

APLICACIÓN BAJA TEMPERATURA R454C

HP	Tª de Evaporación (W)				Tª Ambiente	Compresor	Voltaje	Código Danfoss	MODELO	CÓDIGO
	-35ºC	-30ºC	-25ºC	-20ºC						
1/2	339	462	601	755	32ºC	DPT14LA	G	114X7263	**OP-LSVM014DPW05G**	121.119.0110
	243	341	455	586	43ºC					
1/2	351	479	623	781	32ºC	DPT16LA	G	114X7242	**OP-LSVM016DPW05G**	121.119.0111
	252	353	471	605	43ºC					
7/8	515	708	931	1.184	32ºC	DST26NA	G	114X7227	**OP-LSVM026DSW05G**	121.119.0112
	401	559	747	965	43ºC					
1	824	1.127	1.474	1.864	32ºC	DST34LA	G	114X7228	**OP-LSVM034DSW05G**	121.119.0113
	641	888	1.180	1.514	43ºC					
1-3/4	803	1.122	1.513	1.977	32ºC	NTZ048-5B	G	114X7244	**OP-LSWM048NTW05G**	121.119.0114
	592	841	1.146	1.512	43ºC					
1-3/4	795	1.111	1.498	1.957	32ºC	NTZ048-4B	E	114X7245	**OP-LSWM048NTW05E**	121.119.0115
	586	833	1.135	1.497	43ºC					
2	1.266	1.719	2.247	2.850	32ºC	NTZ068-5B	G	114X7246	**OP-LSWM068NTW05G**	121.119.0116
	923	1.298	1.722	2.199	43ºC					
2	1.254	1.702	2.224	2.822	32ºC	NTZ068-4B	E	114X7247	**OP-LSWM068NTW05E**	121.119.0117
	914	1.285	1.705	2.177	43ºC					

G= Compressor 230V/1Ph/50Hz, fan 230V/1Ph/50Hz
E = Compressor 400V/3Ph/50Hz, fan 230V/1Ph/50Hz
Condiciones nominales (EN13215), Tª Evaporación (punto de rocío) -35°C, Tª Ambiente +32°C, Tª Gas Retorno 20°C, Subenfriamiento 0K (NTZ modelo compr. con 10K recalentamiento)

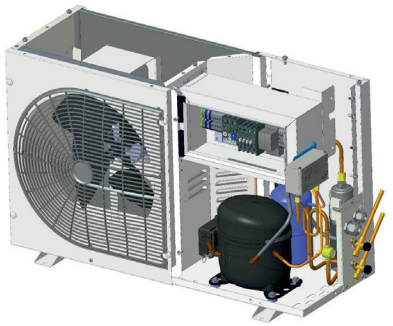



ENGINEERING
TOMORROW

Nuestra gama para CO_2

Prepárate para la transición ecológica con los productos Danfoss compatibles con CO_2.



AK-CC55



AKV 10P



TE2

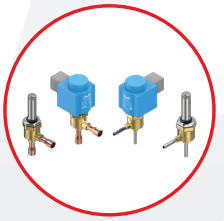

EVT



AK-RC

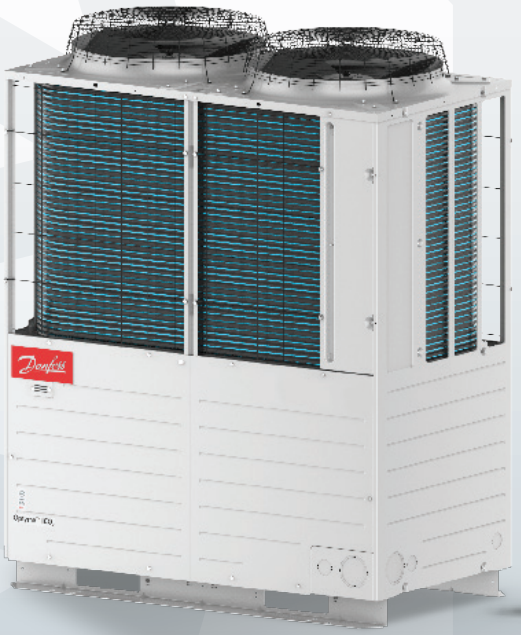



Escanea este código QR para descubrir las características de la gama

EcoDesign

Optyma™ by Danfoss

Capítulo 1

Unidades Condensadoras CO_2

Optyma™ iCO_2

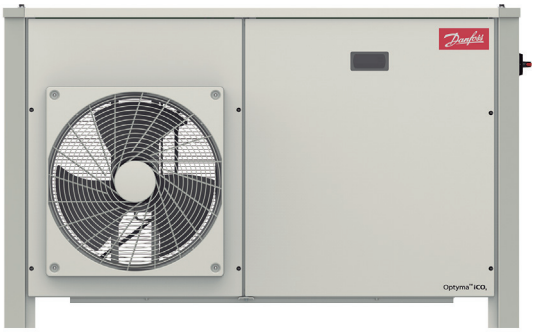



Las unidades condensadoras de refrigerante natural Optyma™ están diseñadas en la fi abilidad y la comodidad para permitir una transición segura y sin complicaciones a los refrigerantes de GWP ultra bajo. La mejor calidad de su clase, un funcionamiento silencioso y funciones inteligentes garantizan un ahorro de costes en comparación con los sistemas existentes, además de la fácil instalación, un mantenimiento sin problemas y una conservación de los alimentos que caracterizan a la gama Optyma™.

Características:
- Baja huella de carbono.
- Control Electrónico integrado.
- Compresor Scroll.
- Ventiladores DC.
- Unidades silenciosas.
- Servicio Danfoss GBC válvulas.

Potencia Frigorífica (W)		Recipiente de Líquido (l)	Conexiones K65		I max (A)	MODELO	CÓDIGO DANFOSS	CÓDIGO
Máx.	Min.		Aspiración	Líquido				
4580	1480	2 x 2,5	3/8"	3/8"	14	**OP-MPAM005COP04G**	114X6001	121.119.0118

Potencia Frigorífica (W)		Recipiente de Líquido (l)	Conexiones K65		I max (A)	MODELO	CÓDIGO DANFOSS	CÓDIGO
Máx.	Min.		Aspiración	Líquido				
19600	7100	2 x 7,6	3/4"	1/2"	8	**OP-UPAM015COP04 G**	114X6003	121.119.0123
						Control pasarela	118U5498	190.119.0013

1. Seguimiento y gestión adaptable; La unidad puede funcionar de forma autónoma, a través de la gestión del evaporador y/o conectada al gestor del sistema. Se puede monitorizar y controlar de forma sencilla. Una mayor regulación. Podemos dedicar unidades condensadoras para atender a unos servicios o regímenes concretos sin depender del resto de la instalación. Son unidades condensadoras fáciles y rápidas de montar para el instalador.

2. Robusto, fiable y eficaz; Funcionamiento fiable hasta Tamb 46°C gracias a los mejores componentes de su clase mayor seguridad alimentaria al adaptarse a las fluctuaciones de carga con el compresor VS una unidad puede manejar múltiples cámaras frigoríficas o metros de vitrinas, reduciendo los costes operativos. Se tratan de unidades muy eficientes.

3. Funcionamiento silencioso; Nivel de ruido < 35 dB(A) a 10 metros disminuyendo casi dos veces de otros sistemas de carga variable, gracias al mejor compresor scroll BLDC aislamiento acústico de alto rendimiento y ventilador de bajo nivel sonoro.

4. Optimizando la refrigeración del futuro; En estos nuevos equipos podemos encontrar una alta eficiencia energética, la cual es importante tener en cuenta ya que tiene un bajo consumo energético y a la vez todo esto lo que provoca, es que se reduzcan proporcionalmente las emisiones indirectas al medioambiente.

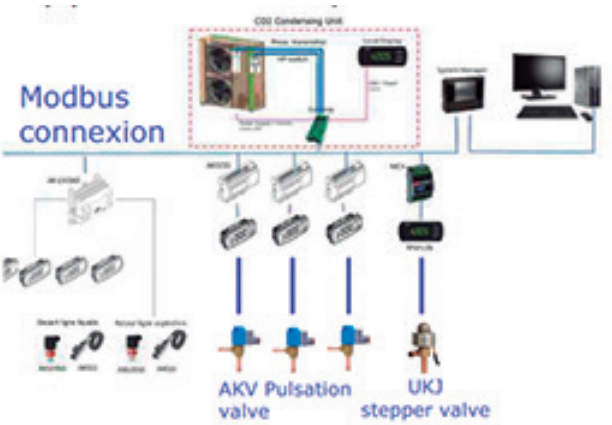

MODELO	Dimensiones (mm)			Ventilador EC	Presión sonora dB (A)
	Frente	Fondo	Alto		
OP-MPAM005COP04 G	1290	480	800	1	35
OP-UPAM015COP04 G	1350	720	1690	2	45

Unidades Condensadoras CO_2

Optyma™ iCO2

MEDIA TEMPERATURA

Modelo OP-MPAM005COP04G

Capacidades frigoríficas (W) a mínima velocidad 40 Hz

Tªamb.ºC/Tªevap	-15ºC	-10ºC	-5ºC	0ºC
30ºC	1339	1563	1743	1895
35ºC	1145	1366	1527	1645
40ºC	934	1158	1306	1396

Subenfriamiento 0K/Condiciones de trabajo EN13215 SH 10k

Capacidades frigoríficas (W) a máxima velocidad 110 Hz

Tªamb.ºC/Tªevap	-15ºC	-10ºC	-5ºC	0ºC
30ºC	4125	4817	5370	5837
35ºC	3529	4210	4704	5067
40ºC	2878	3568	4024	4300

Subenfriamiento 0K/Condiciones de trabajo EN13215 SH 10k

Modelo OP-UPAM015CP04G

Capacidades frigoríficas (W) a mínima velocidad 40 Hz

Tªamb.ºC/Tªevap	-15ºC	-10ºC	-5ºC	0ºC
30ºC	6357	7169	8004	8848
35ºC	5984	6741	7505	8248
40ºC	5492	6136	6708	7173

Subenfriamiento 0K/Condiciones de trabajo EN13215 SH 10k

Capacidades frigoríficas (W) a máxima velocidad 110 Hz

Tªamb.ºC/Tªevap	-15ºC	-10ºC	-5ºC	0ºC
30ºC	18820	20770	22430	-
35ºC	18090	20010	21370	-
40ºC	17020	19120	19820	-

Subenfriamiento 0K/Condiciones de trabajo EN13215 SH 10k

BAJA TEMPERATURA

Modelo OP-UPAM015CP04G

Capacidades frigoríficas (W) a mínima velocidad 40 Hz

Tªamb.ºC/Tªevap	-35ºC	-30ºC	-25ºC	-20ºC
30ºC	3628	4214	4867	5583
35ºC	3432	3985	4595	5263
40ºC	3152	3660	4232	4843

Subenfriamiento 0K/Condiciones de trabajo EN13215 SH 10k

Modelo OP-UPAM015CP04G

Capacidades frigoríficas (W) a máxima velocidad 110 Hz

Tªamb.ºC/Tªevap	-35ºC	-30ºC	-25ºC	-20ºC
30ºC	11380	13100	14940	16880
35ºC	10620	12440	14240	16150
40ºC	10280	11960	13640	15400

Subenfriamiento 0K/Condiciones de trabajo EN13215 SH 10k

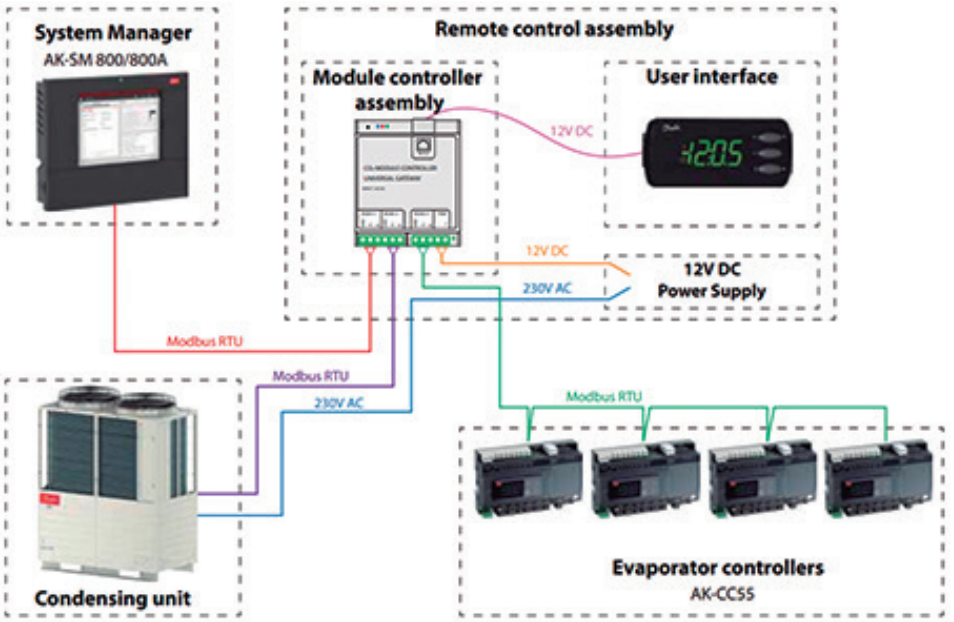

Capítulo 1

Unidades Condensadoras CO_2

area Cooling Solutions
iCOOL™ CO_2



iCOOL es una gama de unidades condensadoras de CO_2 para la aplicación de refrigeración en diferentes condiciones de temperatura, con la ventaja de tener un gran ahorro de energía una gran facilidad en la instalación y control de la unidad.

Características:
- Control activo del sistema (VEE + Evaporador).
- Opcional de recuperador de calor.
- Parametrización optimizada de los evaporadores.
- Puede trabajar a altas y bajas temperaturas ambiente.
- Sistema con compresor Inverter.
- Unidades silenciosas.
- Ventiladores EC.

Compresor	I max (A)	Potencia frigorífica (w)		Recipiente de líquido (L)	Conexiones K65		MODELO	CÓDIGO
		-10/32ºC	-30/32ºC		Aspiración	Líquido		
LCSM50D55WFT (rotativo GMCC)	7,5	4350	-	10	3/8"	1/4"	**iCOOL 5 CO2 MT**	121.122.0011
C-CV303H0T (rotativo Panassonic)	12,2	6000	3500	10	3/8"	3/8"	**iCOOL 7 CO2 MT/LT**	121.122.0012
C-CV753L0U (doble etapa Panassonic)	26	15100	8700	12,4	1/2"	1/2"	**iCOOL 15 CO2 MT/LT**	121.122.0013
C-CV753L0U (doble etapa Panassonic)	26	15100	8700	12,4	1/2"	1/2"	**iCOOL MAX 15 CO2 MT/LT**	123.122.0000
C-CV753L0U (doble etapa Panassonic)	30	22500	-	24	3/4"	3/4"	**iCOOL 22 CO2 MT**	121.122.0014
2 X C-CV753L0U (doble etapa Panassonic)	52	30300	-	24	3/4"	3/4"	**iCOOL 30 CO2 MT**	121.122.0015

Rendimientos calculados a Tª ambiente de 32ºC. Tªev -10ºC.
Rendimientos calculados a Tª ambiente de 32ºC. Tªev -30ºC.

Las primeras ventajas competitivas de las unidades iCOOL con CO2 son el ahorro de energía ,se tratan de unidades muy efi cientes al ser unidades con ventiladores EC, a la parametrización optimizada de los evaporadores y al compresor inverter, que consigue un ahorro energético con la adaptación de la capacidad del compresor en función de las demandas frigoríf cas.

La modularidad que conseguimos con la instalación de estas unidades es muy favorable de cara a la tendencia actual de instalar sistemas de refrigeración descentralizados consiguiendo de esta manera una mayor regulación y mayor seguridad y fi abilidad en las instalaciones.

Son unidades condensadoras fáciles y rápidas de montar para el instalador. Son unidades muy compactas y ligeras. Además, integra el control activo de todo el sistema (VEE + evaporador).Presenta otras ventajas como el opcional de recuperador de calor, son silenciosas y monitorizar y controlar de manera remota.

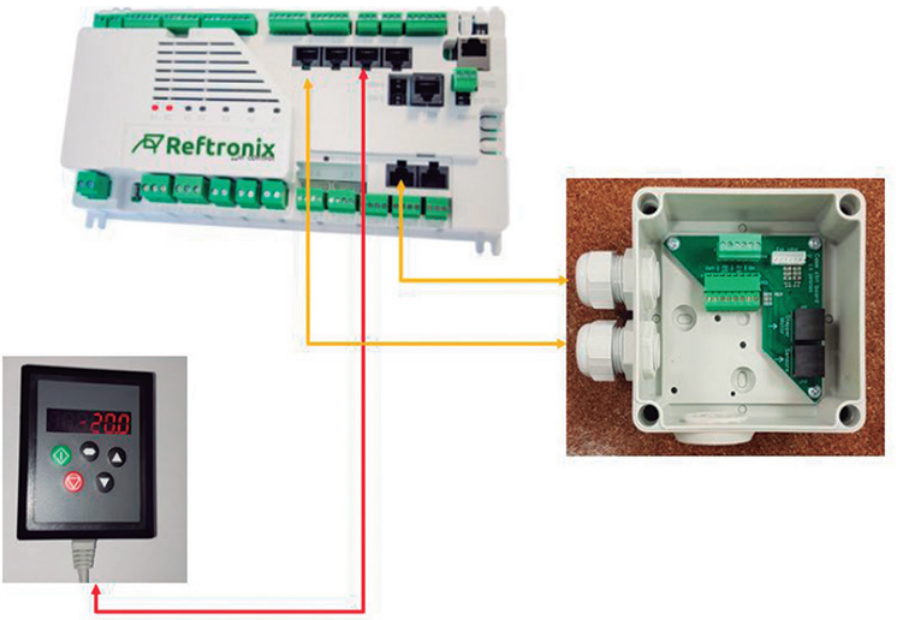

Unidades Condensadoras CO_2

area Cooling Solutions
iCOOL™ CO_2

MEDIA TEMPERATURA

Modelo iCOOL-5 CO_2 MT/LT

Capacidades frigoríficas (W) a mínima velocidad

Tªamb.ºC/Tªevap	-8ºC	-5ºC	0ºC
32ºC	1950	2100	2400
38ºC	1750	1900	2200
43ºC	1380	1500	1700

Capacidades frigoríficas (W) a máxima velocidad

Tªamb.ºC/Tªevap	-8ºC	-5ºC	0ºC
32ºC	4760	5000	5900
38ºC	4260	4600	5300
43ºC	3360	3600	4100

Subenfriamiento 0K/Recalentamiento 10K

Modelo iCOOL-7 CO_2 MT/LT

Capacidades frigoríficas (W) a mínima velocidad

Tªamb.ºC/Tªevap	-8ºC	-5ºC	0ºC
32ºC	2320	3100	3700
38ºC	2720	2900	3400
43ºC	2580	2700	3200

Capacidades frigoríficas (W) a máxima velocidad

Tªamb.ºC/Tªevap	-8ºC	-5ºC	0ºC
32ºC	6720	7000	8000
38ºC	6320	6400	7700
43ºC	5820	5900	6800

Subenfriamiento 0K/Recalentamiento 10K

Modelo iCOOL-15 CO_2 MT/LT

Capacidades frigoríficas (W) a mínima velocidad

Tªamb.ºC/Tªevap	-8ºC	-5ºC	0ºC
32ºC	7400	7900	8800
38ºC	6600	7000	7800
43ºC	5850	6200	6900

Capacidades frigoríficas (W) a máxima velocidad

Tªamb.ºC/Tªevap	-8ºC	-5ºC	0ºC
32ºC	15800	16800	18300
38ºC	14700	15300	16600
43ºC	13400	13900	14900

Subenfriamiento 0K/Recalentamiento 10K

Modelo iCOOL-MAX-15 CO_2 MT/LT

Capacidades frigoríficas (W) a mínima velocidad

Tªamb.ºC/Tªevap	-8ºC	-5ºC	0ºC
32ºC	7400	7900	8800
38ºC	6600	7000	7800
43ºC	5850	6200	6900

Capacidades frigoríficas (W) a máxima velocidad

Tªamb.ºC/Tªevap	-8ºC	-5ºC	0ºC
32ºC	15800	16800	18300
38ºC	14700	15300	16600
43ºC	13400	13900	14900

Subenfriamiento 0K/Recalentamiento 10K

Modelo iCOOL-22 CO_2 MT/LT

Capacidades frigoríficas (W) a mínima velocidad

Tªamb.ºC/Tªevap	-8ºC	-5ºC	0ºC
32ºC			
38ºC			
43ºC			

Capacidades frigoríficas (W) a máxima velocidad

Tªamb.ºC/Tªevap	-8ºC	-5ºC	0ºC
32ºC			
38ºC			
43ºC			

Subenfriamiento 0K/Recalentamiento 10K

Modelo iCOOL-30 CO_2 MT/LT

Capacidades frigoríficas (W) a mínima velocidad

Tªamb.ºC/Tªevap	-8ºC	-5ºC	0ºC
32ºC	7400	7900	8800
38ºC	6600	7000	7800
43ºC	5850	6200	-

Capacidades frigoríficas (W) a máxima velocidad

Tªamb.ºC/Tªevap	-8ºC	-5ºC	0ºC
32ºC	32000	33600	36000
38ºC	29300	30600	33200
43ºC	26700	27800	-

Subenfriamiento 0K/Recalentamiento 10K

Capítulo 1

Unidades Condensadoras CO_2

area Cooling Solutions
iCOOL™ CO_2

BAJA TEMPERATURA

Modelo iCOOL-7 CO_2 MT/LT

Capacidades frigoríficas (W) a mínima velocidad

Tªamb.ºC/Tªevap	-8ºC	-5ºC	0ºC
27ºC	1300	1600	1900
32ºC	1300	1500	1750
38ºC	1200	1400	1650

Capacidades frigoríficas (W) a máxima velocidad

Tªamb.ºC/Tªevap	-8ºC	-5ºC	0ºC
27ºC	3200	3800	4400
32ºC	3200	3500	3900
38ºC	2900	3200	3500

Modelo iCOOL-15 CO_2 MT/LT

Capacidades frigoríficas (W) a mínima velocidad

Tªamb.ºC/Tªevap	-35ºC	-30ºC	-25ºC
27ºC	3300	4000	4850
32ºC	3100	3800	4550
38ºC	2900	3500	4150

Capacidades frigoríficas (W) a máxima velocidad

Tªamb.ºC/Tªevap	-35ºC	-30ºC	-25ºC
27ºC	7500	9000	10650
32ºC	7300	8700	10250
38ºC	7000	8200	9100

Subenfriamiento 0K/Recalentamiento 10K

Modelo iCOOL-MAX-15 CO_2 MT/LT

Capacidades frigoríficas (W) a mínima velocidad

Tªamb.ºC/Tªevap	-35ºC	-30ºC	-25ºC
27ºC	3300	4000	4850
32ºC	3100	3800	4550
38ºC	2900	3500	4150

Capacidades frigoríficas (W) a máxima velocidad

Tªamb.ºC/Tªevap	-35ºC	-30ºC	-25ºC
27ºC	7500	9000	10650
32ºC	7300	8700	10250
38ºC	7000	8200	9100

Subenfriamiento 0K/Recalentamiento 10K

DIMENSIONES

Dimensiones (mm)			Presión sonora dB (A)	MODELO
Frente	Fondo	Alto		
1289	510	963	37	**iCOOL 5 CO2 MT**
1426	541	1100	38	**iCOOL 7 CO2 MT/LT**
2426	541	1516	39	**iCOOL 15 CO2 MT/LT**
1326	790	1720	44	**iCOOL MAX 15 CO2 MT/LT**





Unidades Condensadoras INVERTER SILENCIOSAS Ventilador Potenciado

APLICACIÓN ALTA/MEDIA TEMPERATURA

RENDIMIENTOS

Rendimiento en kW								Nivel Sonoro (10m) dB(A)	Nº Ventil. Ø (mm)	Recip. Líquido (dm^3)	Asp.	Liq.	MODELO	CÓDIGO
R134a				R-448A/R-449A										
Mínimo (30hz)		Máximo (90hz)		Mínimo (30hz)		Máximo (90hz)								
-10ºC	0ºC	-10ºC	0ºC	-10ºC	0ºC	-10ºC	0ºC							
2,67	4,13	10,9	16,11	2,86	4,54	17,47	24,65	42	1 x 560	15	1-1/8"	5/8"	**17 MAX**	123.121.0009
2,67	4,13	13,17	19,34	2,86	4,54	20,20	28,84						**21 MAX**	123.121.0008
4,95	7,25	17,03	19,84	-	-	-	-	44			1-3/8"	7/8"	**26 MAX**	123.121.0010

Temperatura Ambiente 32ºC. Recalentamiento 11,1K. Subenfriamiento 18,3K

APLICACIÓN BAJA TEMPERATURA

RENDIMIENTOS

Rendimiento en kW								Nivel Sonoro (10m) dB(A)	Nº Ventil. Ø (mm)	Recip. Líquido (dm^3)	Asp.	Liq.	MODELO	CÓDIGO
R452A				R-449A										
Mínimo (30hz)		Máximo (90hz)		Mínimo (30hz)		Máximo (90hz)								
-30ºC	-25ºC	-30ºC	-25ºC	-30ºC	-25ºC	-30ºC	-25ºC							
2,25	2,93	8,77	10,92	2,14	2,78	8,33	10,38	-	1 X 560	15	1-1/8"	5/8"	**10 MAX LP**	121.121.0011

Dimensiones y pesos

Dimensiones mm			Peso Kg	MODELO	CÓDIGO
Largo	Fondo	Alto			
1327	745	1677	250	**10 MAX**	121.121.0011
1327	745	1677	320	**17 MAX**	123.121.0009
1327	745	1677	311	**21 MAX**	123.121.0008
1327	745	1677	400	**26 MAX**	123.121.0010





- **Fiable**
- **Compacta**
- **Silenciosa**
- **Eficiente**
- **Fácil de instalar**

Capítulo 1

Unidades Condensadoras INVERTER

iCOOL

APLICACIÓN ALTA/MEDIA TEMPERATURA

RENDIMIENTOS

Rendimiento en kW								Nivel Sonoro (10m) dB(A)	Nº Ventil. Ø (mm)	Recip. Líquido (dm³)	Asp.	Liq.	MODELO	CÓDIGO
R134a				R-448A/R-449A										
Mínimo (30hz)		Máximo (90hz)		Mínimo (30hz)		Máximo (90hz)								
-10ºC	0ºC	-10ºC	0ºC	-10ºC	0ºC	-10ºC	0ºC							
0,48	0,66	3,8	5,11	0,8	1,1	4,8	6,6	37	1 x 450	3,9	5/8"	3/8"	**4,5 HP**	121.121.0005
0,83	1,16	5,20	7,10	1,18	1,67	7,22	9,69	39	1 x 630	7,1	3/4"	3/8"	**7 HP**	121.121.0014
2,60	4,00	6,20	7,30	2,80	4,50	10,00	14,05	39	1 x 630	10	7/8"	1/2"	**10 HP**	121.121.0000
2,07	3,30	6,77	10,17	2,97	4,71	11,87	17,17	40	1 x 710	10	7/8"	1/2"	**12HP**	121.122.0009
2,70	4,10	10,90	16,10	2,90	4,64	17,27	24,90	42	2 x 630	15	1-1/8"	5/8"	**17D HP**	121.121.0001
2,70	4,10	13,20	19,30	2,90	4,64	19,87	28,50	42					**21D HP**	121.121.0002
4,50	6,90	16,90	24,50	5,69	8,43	26,36	36,76	43			1-3/8"	7/8"	**26D HP**	121.121.0006
4,50	6,90	18,90	26,20	5,82	8,68	29,14	40,50	43					**29D HP**	121.121.0007

APLICACIÓN BAJA TEMPERATURA

RENDIMIENTOS

Rendimiento en kW								Nivel Sonoro (10m) dB(A)	Nº Ventil. Ø (mm)	Recip. Líquido (dm³)	Asp.	Liq.	MODELO	CÓDIGO
R452A				R-449A										
Mínimo (30hz)		Máximo (90hz)		Mínimo (30hz)		Máximo (90hz)								
-30ºC	-25ºC	-30ºC	-25ºC	-30ºC	-25ºC	-30ºC	-25ºC							
-	-	-	-	0,54	0,67	3,47	4,19	38	1 x 450	3,9	3/4"	3/8"	**3LP**	121.122.0010
2,25	2,93	8,77	10,92	2,14	2,78	8,33	10,38	39	2 x 630	15	1-3/8"	5/8"	**10 LP**	121.121.0003
2,25	2,93	14,66	18,04	2,14	2,78	13,93	17,14	42				7/8"	**17D LP**	121.121.0004

DATOS TÉCNICOS

APLICACIÓN ALTA/MEDIA TEMPERATURA

MODELO	CÓDIGO	A (mm)	B (mm)	H (mm)	Peso (Kg)
4,5 HP	121.121.0005	1.106	466	560	118
7 HP	121.121.0014	1.140	439	760	135
10 HP	121.121.0000	1.289	439	963	176
12 HP	121.122.0009	1.420	434	963	196
17D HP	121.121.0001	1.521	475	1.493	310
21D HP	121.121.0002	1.521	475	1.493	311
26D HP	121.121.0006	1.528	879	1.488	400
29D HP	121.121.0007	1.528	879	1.488	430

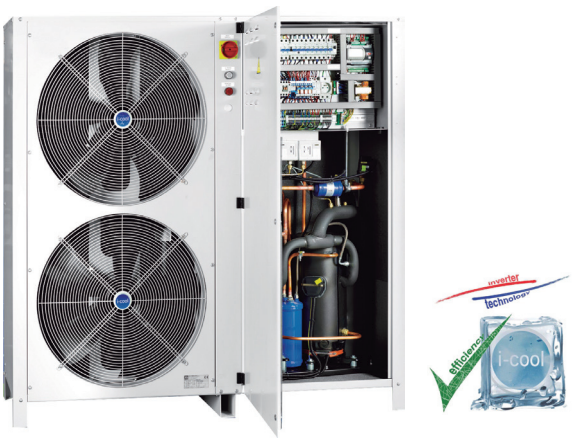

APLICACIÓN BAJA TEMPERATURA

MODELO	CÓDIGO	A (mm)	B (mm)	H (mm)	Peso (Kg)
3LP	121.122.0010	1.106	466	560	125
10 LP	121.121.0003	1.280	430	995	175
17D LP	121.121.0004	1.650	470	1.500	310

Unidades Condensadoras INVERTER

iCOOL

ECO DESIGN

A2L

APLICACIÓN ALTA/MEDIA TEMPERATURA *RENDIMIENTOS*

R455A

Tª ambiente ºC	Temperatura de evaporación										MODELO	CÓDIGO
	-15ºC		-10ºC		-5ºC		0ºC		5ºC			
	Cap. min	Cap. max	Cap. min	Cap. max	Cap. min	Cap. max	Cap. min	Cap. max	Cap. min	Cap. max		
27	1,73	7,87	2,10	9,52	2,51	11,41	2,98	13,53	3,49	15,88	**eSLIM-9 MHP A2L**	121.122.0008
32	1,67	7,59	2,04	9,25	2,45	11,14	2,92	13,25	3,43	15,59		
38	1,61	7,30	1,97	8,94	2,37	10,79	2,83	12,86	3,33	15,16		
43	1,55	7,03	1,89	8,61	2,29	10,41	2,73	12,42	3,22	14,65		

APLICACIÓN ALTA/MEDIA TEMPERATURA *DATOS TÉCNICOS*

MODELO	CÓDIGO	Voltage	MCC (A)	Recipiente (l)	Conexiones		Ventiladores		dB (A)
					Asp.	Liq.	Diam.	Nº	
eSLIM-9 MHP A2L	121.122.0008	380-420V-3Ph-50Hz	15,6	10	7/8	1/2	710	1	39

Datos preliminares
Norma EN 378-2:2016
Recalentamiento -10K ; Subenfriamiento -3K

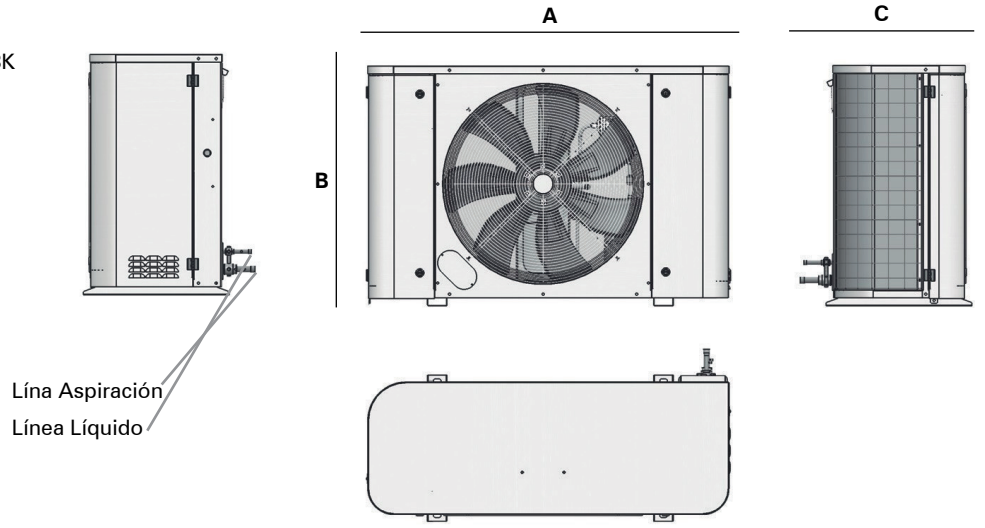

Dimensiones y peso

Longitud A	1286 mm
Altura B	858 mm
Ancho C	471 mm
Peso	170 Kg



3 Cámaras Aisladas

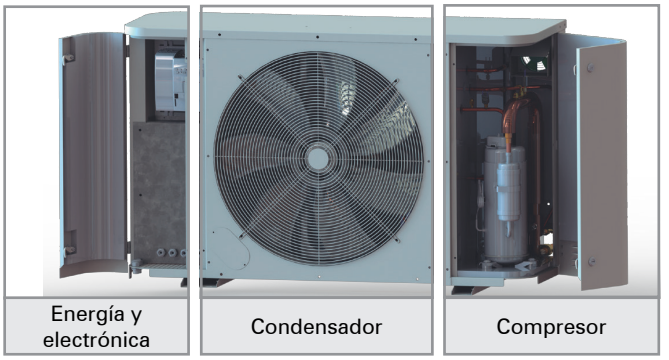

Energía y electrónica	Condensador	Compresor

TÜVRheinland CERTIFIED

RoHS compliant

Capítulo 1

Unidades SILENSYS Inverter

APLICACIÓN ALTA/MEDIA TEMPERATURA *RENDIMIENTOS*

Cilind. (cm³)	Potencia Frigorífica (W) a la Tª de Evaporación R-404A / R452A							MODELO	CÓDIGO
	-20°C	-15°C	-10°C	-5°C	-0°C	+5°C	+10°C		
1.650	1.474	1.874	2.311	2.783	3.285	3.813	4.366	**SILAJV9513Z**	121.110.0068
2.700	1.740	2.177	2.648	3.152	3.686	4.253	4.858	**SILAJV4517Z**	121.110.0069
2.700	2.357	3.042	3.787	4.580	5.410	6.274	7.179	**SILFHV4524Z**	121.110.0152
2.700	3.135	3.940	4.796	5.696	6.635	7.618	8.665	**SILFHV4532Z**	121.110.0153
2.700	3.787	4.702	5.649	6.617	7.599	8.604	9.671	**SILFHV4538Z**	121.110.0154
5.400	4.212	5.452	6.800	8.227	9.700	11.191	12.680	**SILAGV4546Z**	121.110.0155
5.400	5.011	6.430	7.975	9.615	11.318	13.058	14.822	**SILAGV4553Z**	121.110.0074
5.400	6.918	8.472	10.215	12.089	14.308	16.014	17.996	**SILAGV4568Z**	121.110.0075

Cilind. (cm³)	Potencia Frigorífica (W) a la Tª de Evaporación R134a / R513A (XP10)							MODELO	CÓDIGO
	-20°C	-15°C	-10°C	-5°C	-0°C	+5°C	+10°C		
1.650	791	1.105	1.454	1.838	2.260	2.717	3.207	**SILAJV4492Y**	121.110.0062
1.650	1.098	1.450	1.842	2.274	2.742	3.244	3.775	**SILAJV4511Y**	121.110.0063
2.700	1.573	2.081	2.677	3.360	4.128	4.983	5.931	**SILFHV4518Y**	121.110.0156
2.700	2.198	2.860	3.591	4.391	5.257	6.191	7.198	**SILFHV4525Y**	121.110.0157
5.400	2.430	3.388	4.519	5.819	7.285	8.918	10.732	**SILAGV4534Y**	121.110.0066
5.400	3.408	4.615	5.972	7.477	9.127	10.921	12.869	**SILAGV4543Y**	121.110.0067

Temperatura ambiente 32ºC, sobrecalentamiento 10K, subenfriamiento 3K. • Temperatura Ambiente 32ºC 60Hz. EN 13215.

APLICACIÓN ALTA/MEDIA TEMPERATURA *DATOS TÉCNICOS*

MODELO	CÓDIGO	Dimensiones (mm)			Nivel Presión 10M** (L)	Recipiente Líquido (L)	Ventilador (Ø x mm)	Conexiones		Peso (Kg)
		Largo	Ancho	Alto				Aspiración	Líquido	
SILAJV9513Z TX	121.110.0068	930	575	440	31	1,50	360	5/8	3/8	76
SILAJV4517Z TX	121.110.0069	1.145	575	630	36	2,35	450	5/8	3/8	75
SILFHV4524Z TX	121.110.0152	1.145	575	630	37	2,35	450	5/8	1/2	86
SILFHV4532Z TX	121.110.0153	1.145	575	630	41	3,90	450	7/8	1/2	92
SILFHV4538Z TX	121.110.0154	1.145	575	630	39	3,90	450	7/8	1/2	92
SILAGV4546Z TX	121.110.0155	1.145	575	1.315	37	6,00	450	7/8	5/8	133
SILAGV4553Z TX	121.110.0074	1.145	575	1.315	37	6,00	450	7/8	5/8	139
SILAGV4568Z TX	121.110.0075	1.145	575	1.315	37	6,00	450	1 1/8	5/8	143

MODELO	CÓDIGO	Dimensiones (mm)			Nivel Presión 10M** (L)	Recipiente Líquido (L)	Ventilador (Ø x mm)	Conexiones		Peso (Kg)
		Largo	Ancho	Alto				Aspiración	Líquido	
SILAJV4492Y TX	121.110.0062	930	575	440	30	1,5	360	1/2	3/8	73
SILAJV4511Y TX	121.110.0063	930	575	440	30	1,5	360	5/8	3/8	74
SILAFH4518Y TX	121.110.0156	1145	575	630	34	2,35	450	5/8	1/2	82
SILFHV4525Y TX	121.110.0157	1145	575	630	36	2,35	450	5/8	1/2	86
SILAGV4534Y TX	121.110.0066	1145	575	1315	39	6	450	7/8	3/8	133
SILAGV4543Y TX	121.110.0067	1145	575	1315	39	6	450	7/8	3/8	133

**Nivel presión acústico 50Hz con máxima velocidad ventilador
- Tensión de alimentación Ventiladores 220V
- TX = TZ= 400V3~50Hz / 440V 3~60Hz



APLICACIÓN ALTA/MEDIA TEMPERATURA

RENDIMIENTOS

HP	Potencia Frigorífica (W) a la Tª de Evaporación								MODELO	CÓDIGO
	R449A (XP40)				R513A (XP10)					
	0°C	-5°C	-10°C	COP	0°C	-5°C	-10°C	COP		
4	9,9	8,1	6,6	2,2	6,4	5,2	4,1	2,13	**HLR13-ZBD30KE TFD**	124.102.0200
6	14,6	12,0	9,7	2,3	9,5	7,6	6,0	2,15	**HLR13-ZBD45KE TFD**	124.102.0201
7,5	-	-	-	-	-	-	-	-	**HLR13-ZBD58KE TFD**	124.102.0202
10	-		-	-	-	-	-	-	**HLR13-ZBD76KE TFD**	124.102.0203



APLICACIÓN ALTA/MEDIA TEMPERATURA

RENDIMIENTOS

HP	Potencia Frigorífica (W) a la Tª de Evaporación								MODELO	CÓDIGO
	R449A (XP40)				R513A (XP10)					
	0°C	-5°C	-10°C	COP	0°C	-5°C	-10°C	COP		
8	19,90	16,3	13,2	2	12,8	10,3	8,18	2,13	**HLR31-ZBDT60KE TFD**	124.102.0204
12	29,10	23,9	19,3	2	19	15,2	12,1	2,15	**HLR31-ZBDT90KE TFD**	124.102.0205
15	39,10	31,9	25,4	2,16	25,1	20,3	16,25	2,12	**HLR31-ZBDT116KE TFD**	124.102.0206
20	52,50	42,9	34,5	2,22	33,1	26,8	21,4	2,15	**HLR31-ZBDT152KE TFD**	124.102.0207



Capítulo 1

Grupos de Compresión DIGITAL SCROLL

COPELAND

APLICACIÓN ALTA/MEDIA TEMPERATURA

DATOS TÉCNICOS

HP	MODELO	CÓDIGO	Compresor	Dimensiones (mm)			Peso (kg)	I Max (A)	Conexiones		Volumen Recipiente	LP (10M)
				Largo	Ancho	Alto			Aspiración	Líquido		
4	**HLR13-ZBD30KE TFD**	124.102.0200	**ZBD30KCE**	690	400	710	72	7,5	7/8"	5/8"	13	39
6	**HLR13-ZBD45KE TFD**	124.102.0201	**ZBD45KCE**	690	400	710	75	11,4	7/8"	5/8"	13	41
7,5	**HLR13-ZBD58KE TFD**	124.102.0202	**ZBD58KCE**	725	400	710	84	16,4	1" 1/8	3/4"	13	45
10	**HLR13-ZBD76KE TFD**	124.102.0203	**ZBD76KCE**	725	400	710	90	20,4	1" 3/8	3/4"	13	46



APLICACIÓN ALTA/MEDIA TEMPERATURA

DATOS TÉCNICOS

HP	MODELO	CÓDIGO	Compresor	Dimensiones (mm)			Peso (kg)	I Max (A)	Conexiones		Volumen Recipiente	LP (10M)
				Largo	Ancho	Alto			Aspiración	Líquido		
4	**HLR31-ZBDT60KE TFD**	124.102.0204	**ZBD30KCE**	970	480	910	130	18,2	1" 3/8	7/8"	31	42
6	**HLR31-ZBDT90KE TFD**	124.102.0205	**ZBD45KCE**	970	480	910	138	24,5	1" 3/8	7/8"	31	44
7,5	**HLR31-ZBDT116KE TFD**	124.102.0206	**ZBD58KCE**	970	480	870	165	31,8	1" 5/8	1" 1/8	31	47
10	**HLR31-ZBDT152KE TFD**	124.102.0207	**ZBD76KCE**	970	480	870	175	40,8	1" 5/8	1" 3/8	31	46



Unidades Condensadoras Silenciosas ZX SMALL

APLICACIÓN ALTA/MEDIA TEMPERATURA

RENDIMIENTOS

HP	Cilind. (m³/h)	Potencia Frigorífica (W) a la Tª de Evaporación				MODELO	CÓDIGO
		R449A(XP40)		R134a/R513A (XP10)			
		-10ºC	0ºC	-10ºC	0ºC		
1,3	3,73	2000	2900	1400	2100	**ZXME013E PFJ 302**	121.102.0325
1,5	4,39	2400	3500	1700	2400	**ZXME015E PFJ 302**	121.102.0326
1,8	5,04	2700	3800	1900	2700	**ZXME018E PFJ 302**	121.102.0327

Unidades monofásicas 230V 1Ph 50 Hz



APLICACIÓN ALTA/MEDIA TEMPERATURA

DATOS TÉCNICOS

MODELO	Compresor	Dimensiones (mm) Largo x Ancho x Alto	Peso (Kg)	Recipiente líquido (l)	dB (A)
ZXME013E PFJ 302	ZS09KAE-PFJ 524	900 x 322 x 605	56	1,8	37
ZXME015E PFJ 302	ZS11KAE-PFJ 524				
ZXME018E PFJ 302	ZS13KAE-PFJ 524				

1 Ventilador. Diámetro 450 mm. 220-240V 1Ph 50Hz

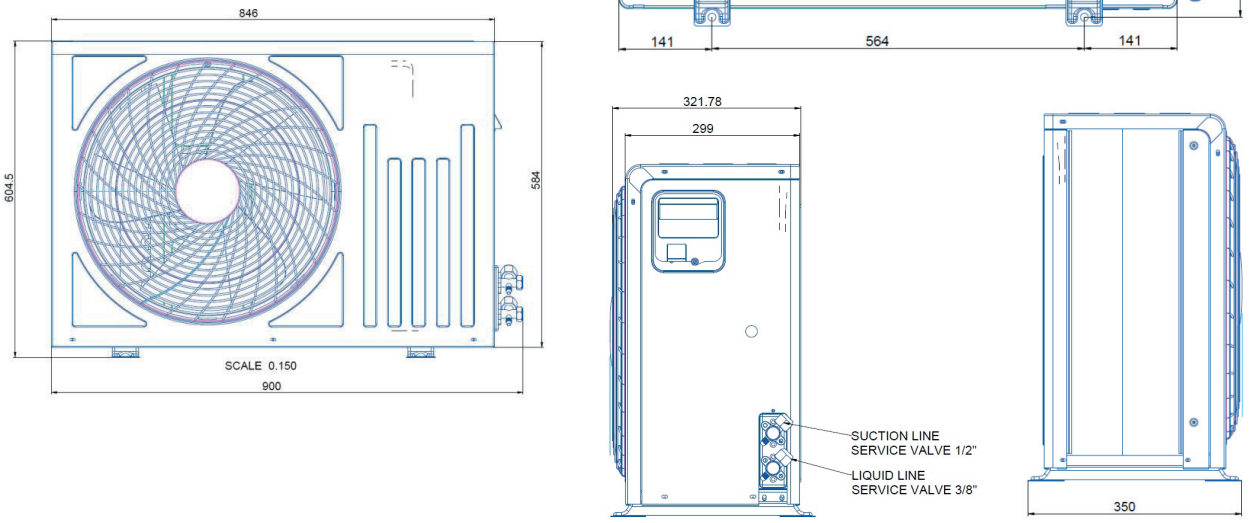

Capítulo 1

Unidades Condensadoras Silenciosas DIGITAL SCROLL EAZYCOOL

COPELAND

APLICACIÓN ALTA/MEDIA TEMPERATURA

RENDIMIENTOS

HP	Potencia Frigorífica (kW) a la Tª de Evaporación										MODELO	CÓDIGO
	R449A (XP40)				R134a / R513A (XP10)				R407F (RS50)			
	0°C	-5°C	-10°C	COP	0°C	-5°C	-10°C	COP	-10°C	COP		
2	4,88	4,06	3,33	2,12	4,02	3,32	2,18	2,18	3,31	2,06	**ZXME-020E PFJ 304**	121.102.0300
3	7,10	5,95	4,92	2,17	5,76	4,77	3,14	2,26	4,82	2,13	**ZXME-030E PFJ 304**	121.102.0301
4	9,05	7,65	6,39	1,95	7,71	6,39	4,22	2,32	6,77	2,14	**ZXME-040E PFJ 304**	121.102.0302
Unidades monofásicas 230V 1Ph 50 Hz												
2	4,88	4,06	3,33	2,12	4,02	3,32	2,18	2,18	3,31	2,06	**ZXME-020E TFD 304**	121.102.0303
3	7,10	5,95	4,92	2,17	5,76	4,77	3,14	2,26	4,82	2,13	**ZXME-030E TFD 304**	121.102.0304
4	9,05	7,65	6,39	1,95	7,71	6,39	4,22	2,32	6,77	2,14	**ZXME-040E TFD 304**	121.102.0305
5	12,30	10,30	8,56	2,26	10,60	8,11	5,33	2,34	8,51	2,29	**ZXME-050E TFD 304**	121.102.0306
6	14,00	11,80	9,81	2,23	11,60	9,61	6,32	2,39	9,56	2,22	**ZXME-060E TFD 304**	121.102.0307
7,5	16,10	13,55	11,30	2,24	13,10	10,90	7,23	2,27	11,10	2,53	**ZXME-075E TFD 304**	121.102.0308
Unidades trifásicas 400V-3Ph-50Hz												
4	10,30	8,55	7,05	2,60	7,92	6,47	4,16	2,29	7,11	2,43	**ZXDE-040E TFD 454**	121.102.0309
5	12,10	10,20	8,44	2,31	9,62	7,89	5,10	2,21	8,50	2,17	**ZXDE-050E TFD 454**	121.102.0310
6	14,00	11,80	9,81	2,20	11,60	6,51	6,14	2,27	8,73	2,08	**ZXDE-060E TFD 454**	121.102.0311
7,5	15,90	13,30	11,11	2,31	12,60	10,50	7,00	2,37	9,95	2,18	**ZXDE-075E TFD 454**	121.102.0312

Unidades trifásicas 400V-3Ph-50Hz con compresor Scroll DIGITAL

Rendimientos en kW calculados según EN13215. Temperatura ambiente +32ºC. Recalentamiento 10K. Subenfriamiento 3K.
*COP DE LA UNIDAD CALCULADO EN CONDICIONES EN13215 CON TEMPERATURA DE EVAPORACIÓN DE -10ºC

APLICACIÓN BAJA TEMPERATURA

RENDIMIENTOS

HP	Potencia Frigorífica (kW) a la Tª de Evaporación					MODELO	CÓDIGO
	R449A (XP40)						
	-25°C	-30°C	-35°C	-40°C	COP		
2	2,48	1,97	1,53	1,17	2,46	**ZXLE-020E PFJ 454**	121.102.0313
3	2,89	2,29	1,77	1,36	2,59	**ZXLE-030E PFJ 454**	121.102.0314
Unidades monofásicas 230V 1Ph 50 Hz							
2	2,48	1,97	1,53	1,17	2,46	**ZXLE-020E TFD 454**	121.102.0315
3	3,22	2,61	2,10	1,68	2,63	**ZXLE-030E TFD 454**	121.102.0317
4	4,85	3,95	3,17	2,49	2,22	**ZXLE-040E TFD 454**	121.102.0318
5	6,04	4,97	4,04	3,22	2,38	**ZXLE-050E TFD 454**	121.102.0319
6	7,01	5,75	4,63	3,62	2,21	**ZXLE-060E TFD 454**	121.102.0320

Unidades trifásicas 400V-3Ph-50Hz

Rendimientos en kW calculados según EN13215. Temperatura ambiente +32ºC. Recalentamiento 10K. Subenfriamiento 3K.
*COP DE LA UNIDAD CALCULADO EN CONDICIONES EN13215 CON TEMPERATURA DE EVAPORACIÓN DE -10ºC



Unidades condensadoras ZX con compresor Copeland Scroll.
Incorporan carrozado insonorizado de facil acceso, resistencia del cárter, presostato fijo de AP/BP, presostato ajustable BP,
Ventiladores de baja velocidad con palas perfiladas, filtro deshidratador y visor.
Válvulas de corte en aspiración y en línea de líquido.
Armario eléctrico completo, incluyendo la protección de sobrecarga, interruptor de proximidad, protección del compresor electrónico y control de condensación flotante a través de HP y velocidad de ventilador.
Modo nocturno de bajo consumo y función de auto diagnóstico.
Equipos modelo ZXLE: Incluyen separador de aspiración y separador de aceite.
Versión D: con compresor Copeland Digital Scroll.

Unidades Condensadoras Silenciosas DIGITAL SCROLL EAZYCOOL

APLICACIÓN ALTA/MEDIA TEMPERATURA

DATOS TÉCNICOS

HP	MODELO	CÓDIGO	Compresor	Dimensiones (mm)			Peso (kg)	I Max (A)	Conexiones		Ventiladores		Volumen Recipiente	LP (10m)
				Largo	Ancho	Alto			Aspiración	Líquido	Caudal (m^3/h)	Nº		
2	**ZXME-020E PFJ 304**	121.102.0300	**ZX15KCE PFJ**	1.029	424	840	76	12,8	3/4"	1/2"	2.922	1	4,42	39
3	**ZXME-030E PFJ 304**	121.102.0301	**ZX21KCE PFJ**	1.029	424	840	79	16,4	3/4"	1/2"	2.922	1	4,42	40
4	**ZXME-040E PFJ 304**	121.102.0302	**ZX29KCE PFJ**	1.029	424	840	91	23,5	7/8"	1/2"	2.922	1	4,42	40
Unidades monofásicas 230V 1Ph 50 Hz														
2	**ZXME-020E TFD 304**	121.102.0303	**ZB15KCE TFD**	1.029	424	840	76	5,0	3/4"	1/2"	2.922	1	4,42	39
3	**ZXME-030E TFD 304**	121.102.0304	**ZB21KCE TFD**	1.029	424	840	79	6,1	3/4"	1/2"	2.922	1	4,42	40
4	**ZXME-040E TFD 304**	121.102.0305	**ZB30KCE TFD**	1.029	424	840	91	7,5	7/8"	1/2"	2.922	1	4,42	40
5	**ZXME-050E TFD 304**	121.102.0306	**ZB38KCE TFD**	1.029	424	1.242	108	9,6	7/8"	1/2"	5.910	2	6,32	41
6	**ZXME-060E TFD 304**	121.102.0307	**ZB45KCE TFD**	1.029	424	1.242	112	11,5	7/8"	1/2"	5.910	2	6,32	41
7,5	**ZXME-075E TFD 304**	121.102.0308	**ZB51KCE TFD**	1.029	424	1.242	118	11,8	7/8"	1/2"	5.910	2	6,32	42
Unidades trifásicas 400V-3Ph-50Hz														
4	**ZXDE-040E TFD 454**	121.102.0309	**ZBD29KQE TFD**	1.029	424	1.242	104	8,1	7/8"	5/8"	5.910	2	6,32	40
5	**ZXDE-050E TFD 454**	121.102.0310	**ZBD38KQE TFD**	1.029	424	1.242	112	10,0	7/8"	5/8"	5.910	2	6,32	41
6	**ZXDE-060E TFD 454**	121.102.0311	**ZBD45KQE TFD**	1.029	424	1.242	114	12,0	7/8"	5/8"	5.910	2	6,32	41
7,5	**ZXDE-075E TFD 454**	121.102.0312	**ZBD48KQE TFD**	1.029	424	1.242	119	12,0	7/8"	5/8"	5.910	2	6,32	42
Unidades trifásicas 400V-3Ph-50Hz con compresor Scroll DIGITAL														

APLICACIÓN BAJA TEMPERATURA

DATOS TÉCNICOS

HP	MODELO	CÓDIGO	Compresor	Dimensiones (mm)			Peso (kg)	I Max (A)	Conexiones		Ventiladores		Volumen Recipiente	LP (10m)
				Largo	Ancho	Alto			Aspiración	Líquido	Caudal (m^3/h)	Nº		
2	**ZXLE-020E PFJ 454**	121.102.0313	**ZXI06KCE PFJ**	1.029	424	840	79	14,4	3/4"	1/2"	2.922	1	4,42	39
3	**ZXLE-030E PFJ 454**	121.102.0314	**ZXI09KCE PFJ**	1.029	424	840	91	18,6	3/4"	1/2"	2.922	1	4,42	40
Unidades monofásicas 230V 1Ph 50 Hz														
2	**ZXLE-020E TFD 454**	121.102.0315	**ZXI06KCE TFD**	1.029	424	840	76	5,6	3/4"	1/2"	2.922	1	4,42	39
4	**ZXLE-030E TFD 454**	121.102.0317	**ZXI09KCE TFD**	1.029	424	840	91	9,2	7/8"	1/2"	2.922	1	4,42	40
5	**ZXLE-040E TFD 454**	121.102.0318	**ZXI14KCE TFD**	1.029	424	1.242	106	11,9	7/8"	1/2"	5.910	2	6,32	41
6	**ZXLE-050E TFD 454**	121.102.0319	**ZXI15KCE TFD**	1.029	424	1.242	116	13,7	7/8"	1/2"	5.910	2	6,32	41
7,5	**ZXLE-060E TFD 454**	121.102.0320	**ZXI18KCE TFD**	1.029	424	1.242	121	14,6	7/8"	1/2"	5.910	2	6,32	41
Unidades trifásicas 400V-3Ph-50Hz														

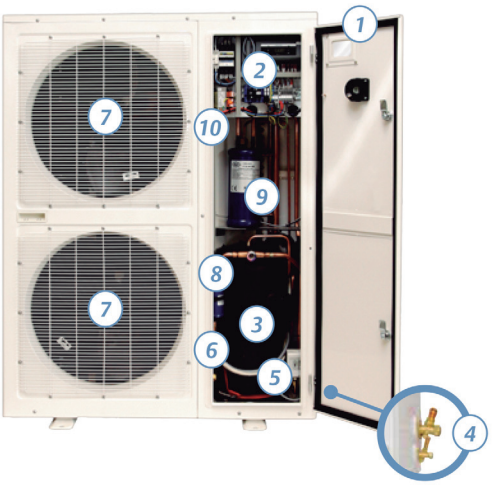

1 *Puerta frontal con ventana para ventilación rápida.*

2 *Cuadro eléctrico completamente equipado que incluye un interruptor magnetotérmico y control electrónico que protege al compresor e incorpora el control de velocidad del ventilador.*

3 *Compresor Copeland Scroll™ con resistencia de cárter y funda acústica.*

4 *Conexiones de aspiración y línea de líquido de fácil acceso dispuestas para favorecer el diseño compacto de la unidad.*

5 *Presostato de baja ajustable.*

6 *Válvula de servicio en la línea de líquido para favorecer la sustitución del filtro.*

7 *Ventiladores de baja velocidad.*

8 *Filtro y visor de líquido.*

9 *Separador de aceite (sólo versión BT).*

10 *Separador de aspiración (sólo versión BT).*

Capítulo 1

Unidades Condensadoras Silenciosas DIGITAL SCROLL EAZYCOOL

COPELAND

APLICACIÓN ALTA/MEDIA TEMPERATURA

RENDIMIENTOS

Con Ventiladores Potenciados

Cilind. (m^3/h)	Potencia Frigorífica (kW) a la Tª de Evaporación						MODELO	CÓDIGO
	R134a / R513A (XP10)			R449A (XP40)				
	0°C	-5°C	-10°C	0°C	-5°C	-10°C		
11,4	6,61	5,37	4,31	10,25	8,60	7,14	**ZXDI-040E-TFD-554**	121.102.0341
14,4	8,18	6,66	5,35	12,30	10,40	8,68	**ZXDI-050E-TFD-554**	121.102.0342
17,1	9,91	8,07	6,48	14,25	12,10	10,10	**ZXDI-060E-TFD-554**	121.102.0343
18,8	10,90	9,01	7,35	16,40	13,85	11,55	**ZXDI-075E-TFD-554**	121.102.0344

Unidades trifásicas 400V-3Ph-50 Hz





Aplicaciones







Unidades Condensadoras Silenciosas DIGITAL SCROLL EAZYCOOL

APLICACIÓN ALTA/MEDIA TEMPERATURA

DATOS TÉCNICOS

Con Ventiladores Potenciados

Cilind. (m^3/h)	MODELO	CÓDIGO	I Max (A)	Nº Vent.	Conexiones		Dimensiones (mm)			Peso (kg)
					Asp.	Líq.	Alto	Ancho	Fondo	
11,4	**ZXDI-040E-TFD-554**	121.102.0341	7,7	2	7/8	1/2	1242	1029	424	138
14,4	**ZXDI-050E-TFD-554**	121.102.0342	10,4							142
17,1	**ZXDI-060E-TFD-554**	121.102.0343	11,6							146
18,8	**ZXDI-075E-TFD-554**	121.102.0344	12,4							152



Esquema de instalación ZX Idoor en una tienda de conveniencia / proximidad.

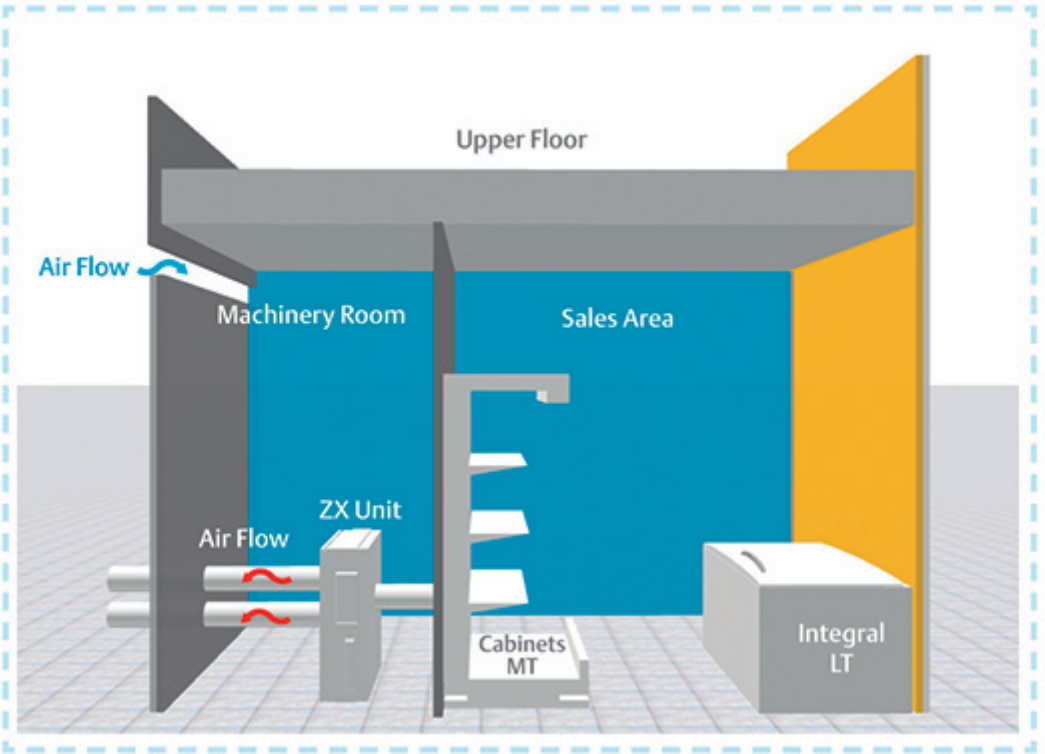

Capítulo 1

Unidades Condensadoras Silenciosas EAZYCOOL ZX

APLICACIÓN ALTA/MEDIA TEMPERATURA

RENDIMIENTOS

A2L

CV	Potencia Frigorífica (kW) a la Tª de Evaporación		MODELO	CÓDIGO
	R454C	R455A		
	-10ºC	-10ºC		
2	2,96	3,19	**ZXMY-020E-TFD 304**	121.102.0330
3	4,13	4,49	**ZXMY-030E-TFD 304**	121.102.0331
4	5,92	6,31	**ZXMY-040E-TFD 304**	121.102.0332
5	7,64	9,21	**ZXMY-050E-TFD 304**	121.102.0333
6	9,05	9,70	**ZXMY-060E-TFD 304**	121.102.0334
7,5	11,34	12,00	**ZXMY-075E-TFD 304**	121.102.0335

Compresores Scroll Copeland
Unidades Condensadoras Trifásicas 400V-3Ph-50Hz
Rendimientos calculados según EN13215. Temperatura ambiente +32ºC
Temperatura gases aspirados +20ºC
Subenfriamiento 0K



CV	Potencia Frigorífica (kW) a la Tª de Evaporación		MODELO	CÓDIGO
	R454C	R455A		
	-10ºC	-10ºC		
3	4,17	4,54	**ZXDY-030E-TFD 454**	121.102.0336
4	6,49	6,92	**ZXDY-040E-TFD 454**	121.102.0337
5	7,53	8,10	**ZXDY-050E-TFD 454**	121.102.0338
6	9,10	9,75	**ZXDY-060E-TFD 454**	121.102.0339
7,5	11,20	11,85	**ZXDY-075E-TFD 454**	121.102.0340

Compresores Scroll Digital Copeland
Unidades Condensadoras Trifásicas 400V-3Ph-50Hz
Rendimientos calculados según EN13215. Temperatura ambiente +32ºC
Temperatura gases aspirados +20ºC
Subenfriamiento 0K
Datos preliminares

Equipamiento estándar:

Compresor Copeland Apto para A2L
Resistencia de cárter
Controlador eletrónico
Ventiladores con control de velocidad
Recipiente de líquido
Interruptores de seguridad
Filtro secador
Visor
Separador de aceite

Unidades Condensadoras Silenciosas EAZYCOOL ZX

APLICACIÓN ALTA/MEDIA TEMPERATURA

DATOS TÉCNICOS

CV	MODELO	CÓDIGO	Dimensiones (mm)			Peso (kg)	I Max (A)	Conexiones		Ventiladores		Recipiente (l)	dB (A)
			Largo	Ancho	Alto			Asp.	Líq.	Caudal (m^3/h)	Nº		
2	**ZXMY-020E-TFD 304**	121.102.0330	424	1027	840	76	5,4	3/4	1/2	2800	1	4,1	38
3	**ZXMY-030E-TFD 304**	121.102.0331	424	1027	840	79	7,7		1/2	2800	1	4,1	39
4	**ZXMY-040E-TFD 304**	121.102.0332	424	1027	840	91	10,8		1/2	2800	1	4,1	39
5	**ZXMY-050E-TFD 304**	121.102.0333	424	1035	1244	108	13,8	7/8	1/2	5600	2	5,9	40
6	**ZXMY-060E-TFD 304**	121.102.0334	424	1035	1244	112	14,1	7/8	1/2	5600	2	5,9	40
7,5	**ZXMY-075E-TFD 304**	121.102.0335	424	1035	1244	118	15,0	7/8	1/2	5600	2	5,9	41

Diámetro veniladores 450 mm
Nivel sonoro a 10 m, según norma ISO 3744

CV	MODELO	CÓDIGO	Dimensiones (mm)			Peso (kg)	I Max (A)	Conexiones		Ventiladores		Recipiente (l)	dB (A)
			Largo	Ancho	Alto			Asp.	Líq.	Caudal (m^3/h)	Nº		
3	**ZXDY-030E-TFD 454**	121.102.0336	424	1027	840	79	7,2	3/4	1/2	2800	1	4,1	39
4	**ZXDY-040E-TFD 454**	121.102.0337	424	1035	1244	104	8,9	7/8	1/2	5600	2	5,9	39
5	**ZXDY-050E-TFD 454**	121.102.0338	424	1035	1244	108	12,3	7/8	1/2	5600	2	5,9	40
6	**ZXDY-060E-TFD 454**	121.102.0339	424	1035	1244	112	12,4	7/8	1/2	5600	2	5,9	40
7,5	**ZXDY-075E-TFD 454**	121.102.0340	424	1035	1244	118	15,0	7/8	1/2	5600	2	5,9	41

Diámetro veniladores 450 mm
Nivel sonoro a 10 m, según norma ISO 3744

Aplicaciones







Características y ventajas
Flexibilidad de montaje y ahorro de espacio
Bajo nivel sonoro
Protección y diagnóstico inteligentes
Ventilador de alta eficiencia con modulación de velocidad
Ahorro de energía
Instalación sencilla
GWP Reducido

Capítulo 1

Unidades Condensadoras Silenciosas EAZYCOOL ZX

COPELAND

A2L

APLICACIÓN BAJA TEMPERATURA

RENDIMIENTOS

CV	Cilind. (m³/h)	Potencia Frigorífica (W) a la Tª de Evaporación				MODELO	CÓDIGO
		R454C		R455A			
		-35ºC	-25ºC	-35ºC	-25ºC		
2,0	5,92	1050	1530	1330	1970	**ZXLY-020E-TFM-454**	121.102.0345
3,0	8,03	1410	2080	1770	2590	**ZXLY-030E-TFM-454**	121.102.0346
4,0	11,7	2010	2990	2390	3400	**ZXLY-040E-TFM-454**	121.102.0347
5,0	14,4	2590	3850	3200	4670	**ZXLY-050E-TFM-454**	121.102.0348
6,0	17,1	3040	4480	3760	5440	**ZXLY-060E-TFM-454**	121.102.0349
7,5	21,4	3780	5470	4730	6830	**ZXLY-075E-TFM-454**	121.102.0350

Compresores Scroll Copeland
Unidades Condensadoras Trifásicas 400V-3Ph-50Hz
Rendimientos calculados según EN13215. Temperatura ambiente +32ºC
Temperatura gases aspirados +20ºC
Subenfriamiento 0K

APLICACIÓN BAJA TEMPERATURA

DATOS TÉCNICOS

CV	MODELO	Dimensiones (mm)			Peso (kg)	I Max (A)	Conexiones		Ventiladores		Recipiente (l)	dB (A)
		Largo	Ancho	Alto			Aspiración	Líquido	Caudal (m³/h)	Nº		
2,0	**ZXLY-020E-TFM-454**	1035	446	840	74	6,5	3/4	1/2	3780	1	4,1	37
3,0	**ZXLY-030E-TFM-454**	1035	446	840	81	7,6	3/4	1/2	3780	1	4,1	37
4,0	**ZXLY-040E-TFM-454**	1035	446	840	87	9,8	3/4	1/2	3780	1	4,1	38
5,0	**ZXLY-050E-TFM-454**	1035	446	1244	113	11,5	7/8	1/2	7128	2	6,1	41
6,0	**ZXLY-060E-TFM-454**	1035	446	1244	115	15,3	7/8	1/2	7128	2	6,1	41
7,5	**ZXLY-075E-TFM-454**	1035	446	1244	121	19,1	7/8	1/2	7128	2	6,1	42

Equipamiento estándar:

Compresor Copeland Apto para A2L
Resistencia de cárter
Controlador eletrónico
Ventiladores con control de velocidad
Recipiente de líquido
Interruptores de seguridad
Filtro secador
Visor
Separador de aceite



Aplicaciones







EcoDesign Compliant

Características y ventajas
Flexibilidad de montaje y ahorro de espacio
Bajo nivel sonoro
Protección y diagnóstico inteligentes
Ventilador de alta eficiencia con modulación de velocidad
Ahorro de energía
Instalación sencilla
GWP Reducido

Unidades Condensadoras CO_2

OME son unidades condensadoras exteriores de Copeland transcríticas de CO_2 , su aplicación en refrigeración es para media temperatura y mantiene unos rendimientos con un amplio rango.



Características:
- Compresor Semihermético.
- Pantalla LCD para mostrar el estado de funcionamiento.
- Funcionalidad de comunicación Modbus.
- Baja huella de carbono.
- Plug and Play.
- Ventiladores EC.
- Alta efi ciencia enérgetica gracias al compresor y ventiladores EC controlados por el Inversor.

Compresor	I max (A)	Potencia frigorífica (w)	Cilindrada (m^3/h)	Conexiones K65		MODELO	CÓDIGO
				Aspiración	Líquido		
Semi Hermético Inverter	19	8690	4,6	3/4	1/2	**OME-4MTL-05X**	121.102.0351
	22	11800	6,2	3/4	5/8	**OME-4MTL-07X**	121.102.0352
	27	14250	7,4	7/8	5/8	**OME-4MTL-09X**	121.102.0353
	33	19100	9,5	7/8	5/8	**OME-4MTL-12X**	121.102.0354

Rendimientos calculados con temperatura ambiente 32ºC . 50Hz.

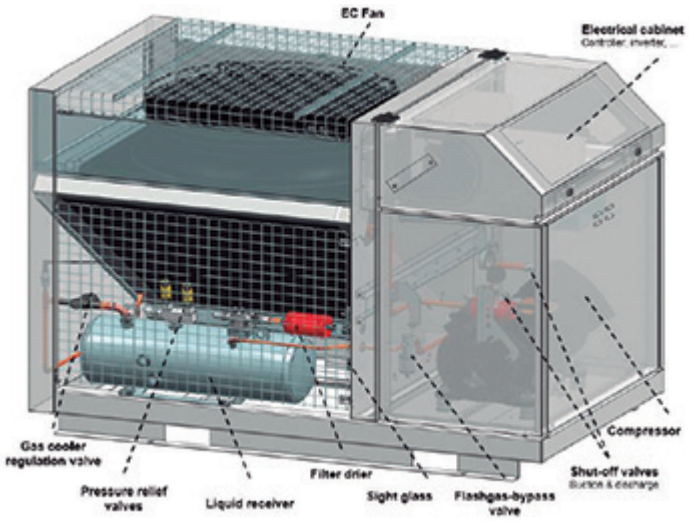

La modularidad que se consigue con la instalación de estas unidades es muy favorable de cara a la tendencia actual de instalar sistemas de refrigeración descentralizados. Conseguimos mucha más flexibilidad al instalar unidades en vez de centrales y mucho más control a la hora de detectar avería.

Por otro lado tienen un gran ahorro de tiempo en la puesta en marcha debido a los parámetros ya preestablecidos.

MODELO	Dimensiones (mm)		
	Frente	Fondo	Alto
OME-4MTL-05X	1579	954	1109
OME-4MTL-07X			
OME-4MTL-09X			
OME-4MTL-12X			

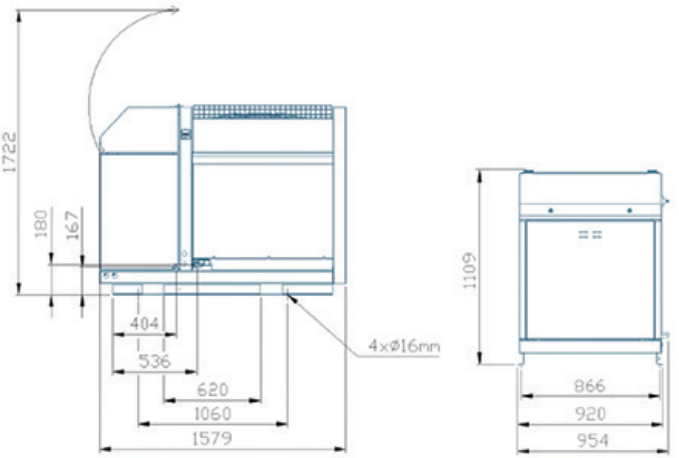

Capítulo 1

Unidades Condensadoras CO_2

COPELAND

MEDIA TEMPERATURA

Modelo OME-4MTL-05X

Capacidades frigoríficas (W) a mínima velocidad 40 Hz

Tªamb.ºC/Tªevap	-10ºC	-5ºC
27ºC	7700	9410
32ºC	6850	8420
38ºC	-	7300

Capacidades frigoríficas (W) a máxima velocidad 60 Hz

Tªamb.ºC/Tªevap	-10ºC	-5ºC
27ºC	11450	14000
32ºC	10350	12650
38ºC	-	-

Subenfriamiento 0K/Recalentamiento 10K

Modelo OME-4MTL-07X

Capacidades frigoríficas (W) a mínima velocidad 40 Hz

Tªamb.ºC/Tªevap	-10ºC	-5ºC
27ºC	10550	12700
32ºC	9390	11400
38ºC	-	9790

Capacidades frigoríficas (W) a máxima velocidad 60 Hz

Tªamb.ºC/Tªevap	-10ºC	-5ºC
27ºC	15350	18550
32ºC	13700	16650
38ºC	-	-

Subenfriamiento 0K/Recalentamiento 10K

Modelo OME-4MTL-09X

Capacidades frigoríficas (W) a mínima velocidad 40 Hz

Tªamb.ºC/Tªevap	-10ºC	-5ºC
27ºC	12750	15400
32ºC	11350	13759
38ºC	-	11800

Capacidades frigoríficas (W) a máxima velocidad 60 Hz

Tªamb.ºC/Tªevap	-10ºC	-5ºC
27ºC	18600	22400
32ºC	16650	20200
38ºC	-	-

Subenfriamiento 0K/Recalentamiento 10K

Modelo OME-4MTL-12X

Capacidades frigoríficas (W) a mínima velocidad 40 Hz

Tªamb.ºC/Tªevap	-10ºC	-5ºC
27ºC	16550	20100
32ºC	14900	18200
38ºC	13050	16050

Capacidades frigoríficas (W) a máxima velocidad 60 Hz

Tªamb.ºC/Tªevap	-10ºC	-5ºC
27ºC	23300	28300
32ºC	21100	25700
38ºC	18650	22800

Subenfriamiento 0K/Recalentamiento 10K

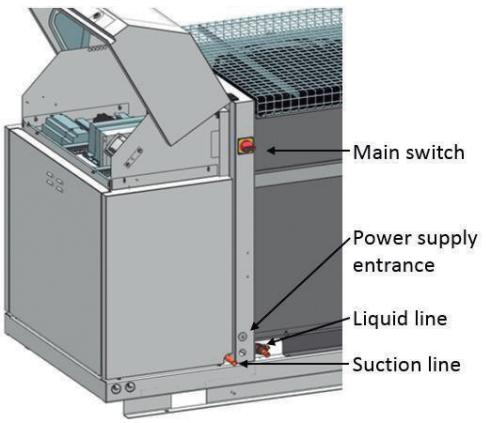

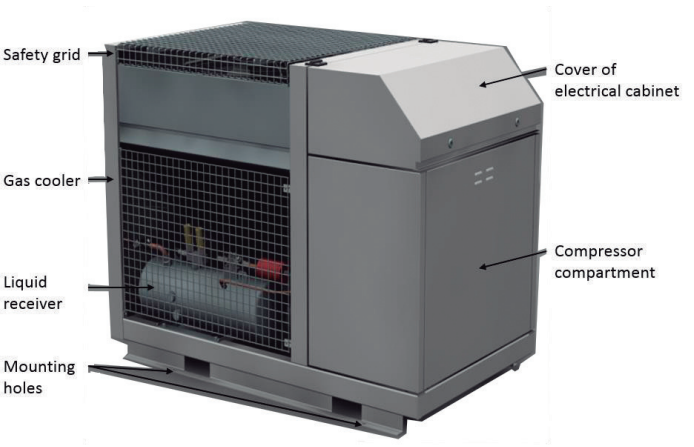

Unidades Condensadoras CO_2



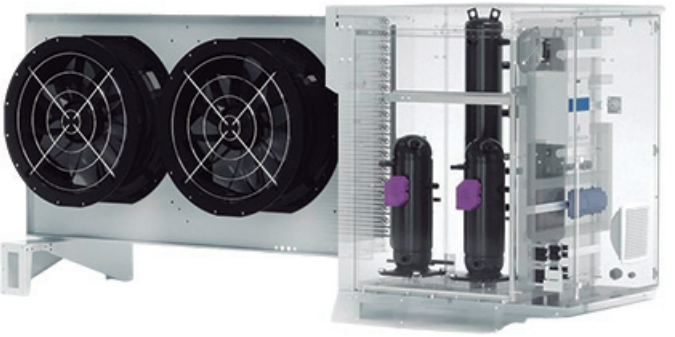

OMTE son unidades condensadoras exteriores de Copeland transcríticas de CO_2, su aplicación en refrigeración es para media temperatura y mantiene unos rendimientos con un amplio rango.

Características:
- Compresores Scroll y Scroll Inverter.
- Baja huella de carbono.
- Amplio rango de modulación (20 a 90Hz).
- Inyección de Vapor (DVI).
- Ventiladores EC.
- Control con detección de fallos y/o función de diagnóstico.

Compresor	I max (A)	Potencia frigorífica (w)	Cilindrada (cm^3/rev)	Conexiones K65		MODELO	CÓDIGO
				Aspiración	Líquido		
Scroll Inverter	31	15300	8809	5/8	1/2	**OME-16T-TFD**	121.102.0355
Scroll Inverter + Scroll Estándar	52	27900	16000	3/4	5/8	**OMTE-37T-TFD**	121.102.0356
	73	36900	21370	7/8	3/4	**OMTE-49T-TFD**	121.102.0357
	89,5	49100	28457	7/8	3/4	**OMTE-64T-TFD**	121.102.0358

Rendimientos calculados con temperatura ambiente 32ºC. Tª evaporación -10ºC; salida del enfriador de gas 35ºC.
Consultar kit para facilitar la separación de la unidad.

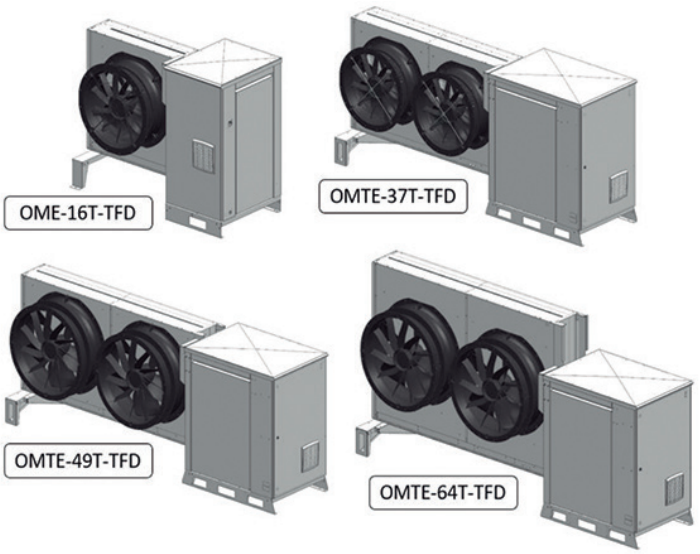

La modularidad que se consigue con la instalación de estas unidades es muy favorable de cara a la tendencia actual de instalar sistemas de refrigeración descentralizados. Conseguimos mucha más fl exibilidad al instalar unidades en vez de centrales y mucho más control a la hora de detectar avería.

Además tenemos la posibilidad de separar condensador de la unidad para podernos adecuar al lugar en el que se tenga que instalar la unidad.

MODELO	Dimensiones (mm)			
	Frente	Fondo	Alto	Peso
OME-16T-TFD	1851	827	1405	470
OMTE-37T-TFD	3130			600
OMTE-49T-TFD	3500		1410	700
OMTE-64T-TFD			1770	750

Capítulo 1

Unidades Condensadoras CO_2

COPELAND

MEDIA TEMPERATURA

Modelo OME-16T-TFD

Capacidades frigoríficas (W) a mínima velocidad 20 Hz

Tªamb.ºC/Tªevap	-10ºC	-7ºC
35ºC	4700	4900
38ºC	4400	4700
42ºC	3700	3800

Capacidades frigoríficas (W) a máxima velocidad 90 Hz

Tªamb.ºC/Tªevap	-10ºC	-7ºC
35ºC	13600	14300
38ºC	12000	12600
42ºC	9800	10300

Subenfriamiento 0K/Recalentamiento 10K

Modelo OMETE-37T-TFD

Capacidades frigoríficas (W) a mínima velocidad 20 Hz

Tªamb.ºC/Tªevap	-10ºC	-7ºC
35ºC	4700	4900
38ºC	4400	4700
42ºC	3700	3800

Capacidades frigoríficas (W) a máxima velocidad 90 Hz

Tªamb.ºC/Tªevap	-10ºC	-7ºC
35ºC	26600	27000
38ºC	25400	26600
42ºC	21700	22200

Subenfriamiento 0K/Recalentamiento 10K

Modelo OMETE-49T-TFD

Capacidades frigoríficas (W) a mínima velocidad 20 Hz

Tªamb.ºC/Tªevap	-10ºC	-5ºC
35ºC	5400	5800
38ºC	4800	5400
42ºC	3400	3600

Capacidades frigoríficas (W) a máxima velocidad 90 Hz

Tªamb.ºC/Tªevap	-10ºC	-5ºC
35ºC	36900	37500
38ºC	35100	36900
42ºC	29550	30300

Subenfriamiento 0K/Recalentamiento 10K

Modelo OMETE-64T-TFD

Capacidades frigoríficas (W) a mínima velocidad 20 Hz

Tªamb.ºC/Tªevap	-10ºC	-5ºC
35ºC	5900	6300
38ºC	5300	5900
42ºC	3900	4100

Capacidades frigoríficas (W) a máxima velocidad 90 Hz

Tªamb.ºC/Tªevap	-10ºC	-5ºC
35ºC	47200	48000
38ºC	44800	47200
42ºC	37400	38400

Subenfriamiento 0K/Recalentamiento 10K

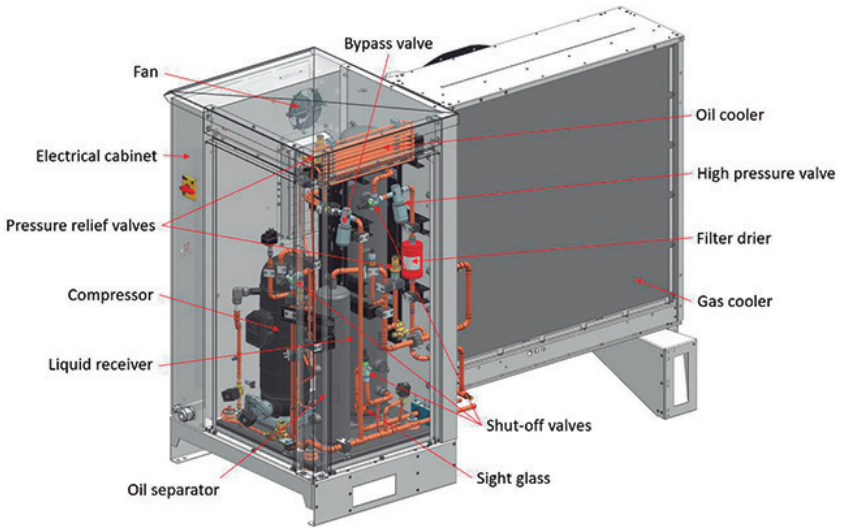

Unidades Condensadoras Silenciosas Inverter OMT



UNIDADES DE ALTA CAPACIDAD PARA EXTERIORES

Refrigerantes R-134a / R448A / R-449A / R-450A / R513A

APLICACIÓN ALTA/MEDIA TEMPERATURA

Cilind. (m³/h)	Potencia Frigorífica (W) a la Tª de Evaporación -10ºC				Conexiones		Nº vent.	MODELO	CÓDIGO
	R448A		R134a		Asp.	Desc.	1400 rpm		
	Min.	Max.	Min.	Max.					
14,4	830	16800	510	10320	1 3/8	5/8	1x710	**OMTE-76DTFD-600**	121.102.0607
34,1	942	18850	595	11980	1 3/8	5/8	1x710	**OMTE-90DTFD-600**	121.102.0608
57,6	1645	32910	1030	20650	1 5/8	7/8	2x710	**OMTE-152DTFD-600**	121.102.0609

Refrigerantes R448A / R-449A

APLICACIÓN BAJA TEMPERATURA

Cilind. (m³/h)	Potencia Frigorífica (W) a la Tª de Evaporación 30ºC		Conexiones		Nº vent.	MODELO	CÓDIGO
	R448A		Asp.	Desc.	1400 rpm		
	Min.	Max.					
35,3	850	17010	1 5/8	7/8	2x710	**OLTE-82D-TFD-600**	121.102.0610

Rendimientos indicados a temperatura ambiente 32ºC, gas aspirado 20ºC
Nivel sonoro 45dB (A) a 10 metros. 1 m del compresor en campo libre

Unidades equipadas con:
Compresores scroll, resistencia de cárter, condensador con uno o varios ventiladores tecnicamente protegidos, control de velocidad del ventilador, presostato HP/LP y ventiladores EC. Filtro, visor y solenoide de líquido.

Preparadas para recuperación de calor.
Control de nivel de líquido
Capacidad de control remoto (Modbus)
Presión máxima admisible en aspiración 22,5 bar (g) y en descarga 28 bar (g)

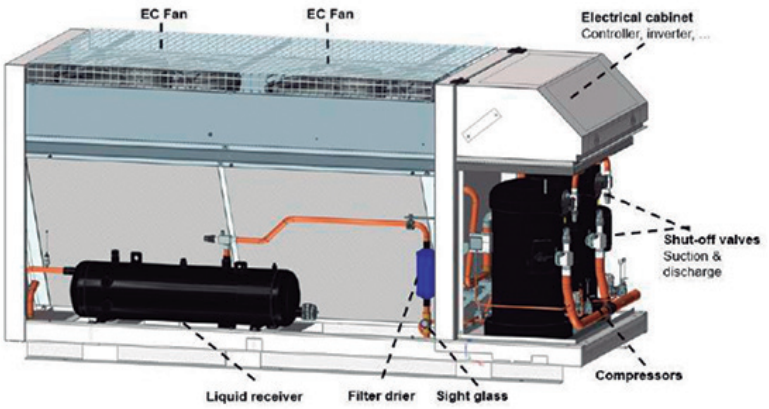

Aplicaciones



MODELO UNIDAD	COMPRESOR DIGITAL SCROLL	COMPRESOR ESTÁNDAR SCROLL
OMTE-90D-TFD-600	ZBD45KCE-TFD-551	ZB45KCE-TFD-551
OMTE-76D-TFD-600	ZBD38KCE-TFD-551	ZB38KCE-TFD-551
OMTE-152D-TFD-600	ZBD76K5E-TFD-567	ZB76K5E-TFD-567
OLTE-82D-TFD-600	ZFD41K5E-TFD-56	ZF41K5E-TFD-567

The New Cool

Unidades de refrigeración Copeland scroll para CO_2: la revolución en la forma de diseñar la refrigeración comercial



Modelos de MT de: 15, 28, 37 y 49kW *(-10°C/32°C Amb)
Modelos de LT de: 5 y 10kW *(-30°C/32°C Amb)

www.copeland.com/TheNewCool

Emerson Climate Technologies is now **Copeland**
C/ Pujades, 51-55 Box 53, ES-08005 Barcelona
Tel: +34 93 412 37 52 | E-mail: iberica.sales@copeland.com

COPELAND

Unidad de refrigeración scroll para CO_2

Ajuste perfecto de los componentes Copeland

COMPRESSOR SCROLL PARA CO_2 (ZTW)



VARIADOR DE FRECUENCIA (EVM)





INTERFAZ DE CONTROL (VISOTOUCH)



CONTROLADOR DEL SISTEMA (XC PRO)

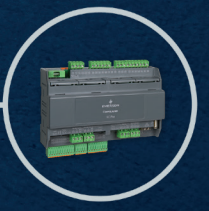

CONTROLADOR DE VÁLVULA DE EXPANSIÓN (XEV20)



VÁLVULA DE EXPANSIÓN (CV)



PRESOSTATO (CS3)



TRANSMISOR DE PRESIÓN (PT5)



GESTIÓN DEL NIVEL DE ACEITE (OM5)



www.copeland.com/TheNewCool

Emerson Climate Technologies is now **Copeland**
C/ Pujades, 51-55 Box 53, ES-08005 Barcelona
Tel: +34 93 412 37 52 | E-mail: iberica.sales@copelandcom

COPELAND

Capítulo 1

Compresores Serie ECOLINE

Notas Generales

Compresores Semi-Herméticos Ecoline

- Tªevaporación desde -45ºC hasta +12,5ºC (+25ºC en R134A)
- Aplicación: cámaras de conservación y de congelación, y centrales de media y baja temperatura.
- Rendimientos indicados con Tª de condensación +45ºC, Tª gases aspirados +20ºC.
- R-134a: para aplicaciones a altas temperaturas de condensación deben utilizarse modelos con motor superior. (consultar).
- Alcance de suministro: válvulas de servicio, carga de aceite, amortiguadores de suspensión, caja de conexiones, termistores internos, módulo electrónico de protección.
- Compresores desde 2KES-05 (Y) hasta 4BES-9Y: 40S arranque directo motor conexión/Δ a 220 ..240 / Y 380..420Y/3/50, 265..290/440..480Y/3/60.
- Compresores desde 4 VES-6Y hasta 6FE: 40P motor PW (part winding) arranque partido (o también es posible directo). 380..420YY/3/50, 440..480YY/3/60.
- Compresor 6FE-50Y: 380..400YY/3/50, 440..460YY/3/60.

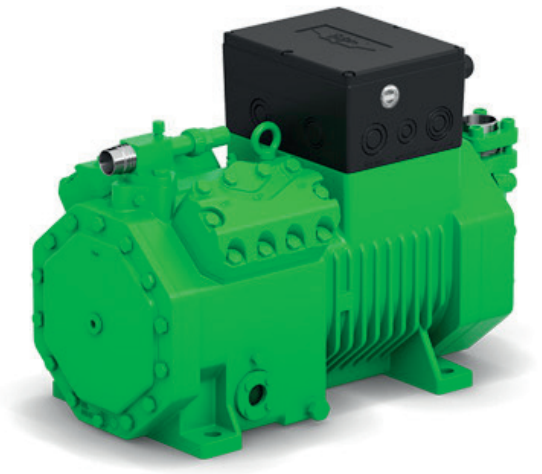

Compresores Semi-Herméticos Serie ECOLINE

APLICACIÓN ALTA / MEDIA / BAJA TEMPERATURA

R-449A / R-448A / R-404A

HP	Cilind. m³/h	Potencia frigorífica (kW) a la Temperatura de Evaporación					MODELO	CÓDIGO
		0ºC	-5ºC	-10ºC	-25ºC	-30ºC		
1/2	4,06	2.640	2.100	1.650	670	450	**2KES-05Y 40S**	103.100.0001
3/4	5,21	3.510	2.820	2.230	950	660	**2JES-07Y 40S**	103.100.0002
1	6,51	4.460	3.600	2.860	1.250	890	**2HES-2Y 40S**	103.100.0003
1,5	7,58	5.250	4.240	3.380	1.500	1.070	**2GES-2Y 40S**	103.100.0025
2	9,54	6.630	5.360	4.270	1.910	1.360	**2FES-3Y 40S**	103.100.0004
3	11,4	8.290	6.720	5.380	2.450	1.770	**2EES-3Y 40S**	103.100.0005
3	13,4	9.900	8.040	6.450	2.980	2.180	**2DES-3Y 40S**	103.100.0006
4	16,2	12.180	9.920	7.980	3.770	2.810	**2CES-4Y 40S**	103.100.0007
5	18,1	13.420	10.900	8.740	4.090	3.030	**4FES-5Y 40S**	103.100.0302
6	22,7	16.840	13.660	10.950	5.100	3.760	**4EES-6Y 40S**	103.100.0303
7	26,8	19.820	16.070	12.870	5.960	4.390	**4DES-7Y 40S**	103.100.0304
9	32,5	24.400	19.830	15.940	7.500	5.630	**4CES-9Y 40S**	103.100.0305
9	36,13	26.800	21.800	17.520	8.270	6.160	**4BES-9Y 40S**	103.100.0306
10	34,7	25.500	20.500	16.320	7.290	5.250	**4VES-10Y 40P**	103.100.0307
12	41,3	30.800	24.900	19.890	9.110	6.670	**4TES-12Y 40P**	103.100.0308
15	48,5	35.200	28.300	22.400	9.870	7.060	**4PES-15Y 40P**	103.100.0309
20	56,2	42.100	34.000	27.100	12.480	9.180	**4NES-20Y 40P**	103.100.0310
22	63,5	47.000	28.200	30.600	14.040	10.180	**4JE-22Y 40P**	103.100.0311
25	73,7	55.200	45.000	36.300	17.200	12.720	**4HE-25Y 40P**	103.100.0312
30	84,6	63.200	51.700	41.800	20.000	14.950	**4GE-30Y 40P**	103.100.0313
35	102	75.500	62.100	50.600	24.900	18.760	**4FE-35Y 40P**	103.100.0314
33	95,3	69.700	56.500	45.300	20.700	14.970	**6JE-33Y 40P**	103.100.0315
35	111	81.000	66.200	53.400	25.300	18.730	**6HE-35Y 40P**	103.100.0316
30	127	91.900	75.400	61.100	29.500	22.000	**6GE-40Y 40P**	103.100.0317
50	152	111.900	91.900	74.700	36.200	27.000	**6FE-50Y 40P**	103.100.0318

Rendimientos calculados con refrigerante **R449A**
Rendimientos aproximados para R448A y R404A

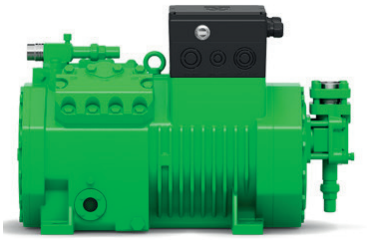

APLICACIÓN MEDIA / BAJA TEMPERATURA

R-449 A / R-448A / R-404A

HP	Cilind. m³/h	Potencia Frigorífica (W) a la Temperatura de Evaporación				MODELO	CÓDIGO
		-5ºC	-10ºC	-25ºC	-30ºC		
1	6,51	3.600	2.860	1.250	890	**2HES-1Y 40S**	103.100.0024
2	9,54	5.360	4.270	1.910	1.360	**2FES-2Y 40S**	103.100.0026
2	11,4	6.720	5.380	2.450	1.770	**2EES-2Y 40S**	103.100.0027
2	13,4	8.040	6.450	2.980	2.180	**2DES-2Y 40S**	103.100.0028
3	16,2	9.920	7.980	3.770	2.810	**2CES-3Y 40S**	103.100.0029
3	18,1	10.900	8.740	4.090	3.030	**4FES-3Y 40S**	103.100.0319
4	22,7	13.660	10.950	5.100	3.760	**4EES-4Y 40S**	103.100.0320
5	26,8	16.070	12.870	5.960	4.390	**4DES-5Y 40S**	103.100.0321
6	32,5	19.830	15.940	7.550	5.630	**4CES-6Y 40S**	103.100.0322
7	34,7	20.500	16.310	7.280	5.230	**4VES-7Y 40P**	103.100.0323
9	41,3	25.000	19.940	9.140	6.690	**4TES-9Y 40P**	103.100.0324
12	48,5	28.400	22.600	9.960	7.140	**4PES-12Y 40P**	103.100.0325
14	56,2	34.000	27.100	12.400	9.070	**4NES-14Y 40P**	103.100.0326
15	63,5	39.200	31.600	14.930	11.030	**4JE-15Y 40P**	103.100.0327
18	73,7	45.800	37.100	17.880	13.380	**4HE-18Y 40P**	103.100.0328
23	84,6	53.000	43.100	21.200	16.090	**4GE-23Y 40P**	103.100.0329
28	102	62.700	51.200	25.400	19.240	**4FE-28Y 40P**	103.100.0330
25	95	58.300	47.000	22.300	16.500	**6JE-25Y 40P**	103.100.0331
28	111	67.300	54.500	26.400	19.730	**6HE-28Y 40P**	103.100.0332
34	127	78.400	64.100	32.200	24.600	**6GE-33Y 40P**	103.100.0333
44	152	94.000	76.700	38.100	28.900	**6FE-44Y 40P**	103.100.0334

NOVEDAD

Rendimientos calculados con refrigerante **R449A**
Rendimientos aproximados para R448A y R404A

Ver notas generales en página 86.

Módulo **IQ CM-RC-02** incluido en precio a partir de 4 cilindros

Capítulo 1

Compresores Semi-Herméticos Serie ECOLINE

APLICACIÓN ALTA / MEDIA TEMPERATURA

R134a / R513A (XP10)

HP	Cilind. (m^3/h)	Potencia Frigorífica (W) a la Temperatura de Evaporación				MODELO	CÓDIGO
		+5ºC	0ºC	-5ºC	-10ºC		
1/2	4,06	2.110	1.680	1.320	1.010	**2KES-05Y 40S**	103.100.0001
3/4	5,21	2.690	2.150	1.690	1.290	**2JES-07Y 40S**	103.100.0002
1	6,51	3.580	2.900	2.320	1.820	**2HES-1Y 40S**	103.100.0024
1,5	7,58	4.180	3.400	2.740	2.160	**2GES-2Y 40S**	103.100.0025
1,5	9,54	5.220	4.240	3.400	2.680	**2FES-2Y 40S**	103.100.0026
2	11,4	6.550	5.300	4.220	3.310	**2EES-2Y 40S**	103.100.0027
2	13,4	7.820	6.330	5.060	3.980	**2DES-2Y 40S**	103.100.0028
3	16,2	9.610	7.810	6.260	4.950	**2CES-3Y 40S**	103.100.0029
3	18,1	10.240	8.220	6.510	5.080	**4FES-3Y 40S**	103.100.0319
4	22,7	13.050	10.620	8.540	6.780	**4EES-4Y 40S**	103.100.0320
5	26,8	15.520	12.510	9.960	7.820	**4DES-5Y 40S**	103.100.0321
6	32,5	19.070	15.430	12.330	9.730	**4CES-6Y 40S**	103.100.0322
7	34,7	20.300	16.360	12.970	10.090	**4VES-7Y 40P**	103.100.0323
9	41,3	24.500	19.800	15.760	12.330	**4TES-9Y 40P**	103.100.0324
9	36,13	21.000	16.960	13.560	10.690	**4BES-9Y 40S**	103.100.0306
12	48,5	28.100	22.600	17.860	13.850	**4PES-12Y 40P**	103.100.0325
14	56,2	33.100	26.700	21.200	16.550	**4NES-14Y 40P**	103.100.0326
15	63,5	37.400	30.400	24.400	19.320	**4JE-15Y 40P**	103.100.0327
18	73,7	44.100	35.900	29.000	23.000	**4HE-18Y 40P**	103.100.0328
23	84,6	49.800	40.500	32.500	25.700	**4GE-23Y 40P**	103.100.0329
28	101,8	60.700	49.500	40.000	32.000	**4FE-28Y 40P**	103.100.0330
25	95,3	55.300	44.800	35.800	28.200	**6JE-25Y 40P**	103.100.0331
28	110,5	65.200	52.900	42.500	33.600	**6HE-28Y 40P**	103.100.0332
34	126,8	74.500	60.700	48.900	38.800	**6GE-34Y 40P**	103.100.0333
44	151,6	89.700	73.200	59.000	47.000	**6FE-44Y 40P**	103.100.0334
50	185	102.000	83.000	66.600	52.500	**8GE-50Y 40P**	103.100.0335
60	185	102.000	83.000	66.600	52.500	**8GE-60Y 40P**	103.100.0336
60	221	119.800	97.700	78.600	62.200	**8FE-60Y 40P**	103.100.0337
70	221	119.800	97.700	78.600	62.200	**8FE-70Y 40P**	103.100.0338

Rendimientos expresados con temperatura de condensación de +45ºC, según la EN 12900 (gases aspirados a +20ºC).
- Rendimientos calculados con refrigerante R-134a
- Rendimientos aproximados para R-513a

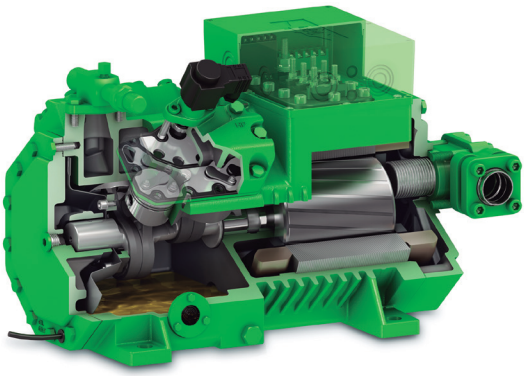

NOVEDAD

Ver notas generales en página 86.

Módulo **IQ CM-RC-02** incluido en precio a partir de 4 cilindros

Compresores Semi-Herméticos Pistones para CO_2 Serie OCTAGON

APLICACIÓN BAJA TEMPERATURA

R-744 (CO_2) Subcrítico | *Trifásico*

HP	Cilind. (m^3/h)	Potencia Frigorífica (W) a la Temperatura de Evaporación				MODELO	CÓDIGO
		-25ºC	-30ºC	-35ºC	-45ºC		
1/2	1,33	3120	2470	1920	1120	**2NSL-05K**	103.100.0198
3/4	1,73	4.110	3.270	2.540	1.400	**2MSL-07K**	103.100.0141
1	2,71	6.790	5.420	4.240	2.400	**2KSL-1K**	103.100.0142
2	3,48	8.820	7.080	5.570	3.200	**2JSL-2K**	103.100.0143
3	4,34	11.090	8.950	7.080	4.140	**2HSL-3K**	103.100.0144
3	5,05	13.110	10.620	8.460	5.020	**2GSL-3K**	103.100.0145
4	6,36	16.620	13.560	10.890	6.610	**2FSL-4K**	103.100.0146
4	7,81	20.700	16.860	13.530	8.250	**2ESL-4K**	103.100.0147
5	9,23	24.450	19.920	16.010	9.790	**2DSL-5K**	103.100.0148
7 1/2	11,20	29.600	24.200	19.450	11.930	**2CSL-6K**	103.100.0149
7 1/2	12,41	32.100	26.150	20.950	12.600	**4FSL-7K**	103.100.0150
10	15,62	40.600	33.100	26.550	16.090	**4ESL-9K**	103.100.0151
10	18,45	48.150	39.200	31.500	19.240	**4DSL-10K**	103.100.0152
12	22,32	59.000	47.950	38.450	23.700	**4CSL-12K**	103.100.0153
15	28,90	75.600	61.700	49.450	29.750	**4VSL-15K**	103.100.0154
20	34,40	90.600	73.800	59.200	36.000	**4TSL-20K**	103.100.0155
25	40,40	106.900	87.100	70.000	42.800	**4PSL-25K**	103.100.0156
30	46,90	125.400	102.000	81.800	50.500	**4NSL-30K**	103.100.0157
35	54,60	145.400	120.300	98.400	62.900	**6TME-35K 100 BAR**	103.100.0271
40	64,90	176.600	146.200	119.700	76.600	**6PME-40K 100 BAR**	103.100.0272

- Rendimientos indicados con Tª de condensación -5ºC; recalentamiento de gases aspirados 20K
- Alcance de suministro: válvulas de servicio, válvula de seguridad en aspiración, carga de aceite POE BSE 60K especial para CO2, amortiguadores de caucho, caja de conexiones, termistores internos y módulo de protección electrónica SE-B1, SE-B3
- Compresores 2MSL - 4CSL: 230VΔ/380...420 VY/3/50Hz, 440...480VY/3/60Hz; 4VSL - 4NSL: 230VΔ/380...420 VYY/3/50Hz, 440...480VYY/3/60Hz.

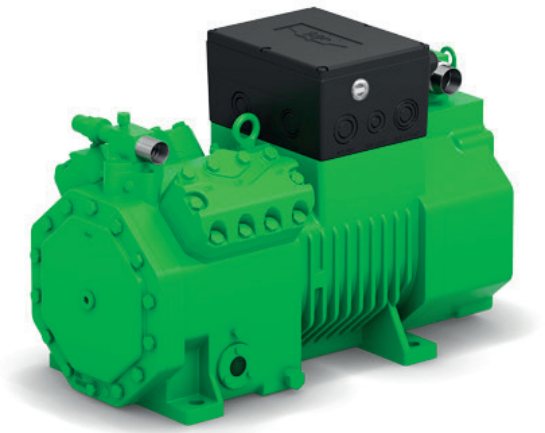

Capítulo 1

Compresores Semi-Herméticos Pistones para CO_2 Serie OCTAGON

APLICACIÓN ALTA TEMPERATURA

R-744 (CO_2) Transcrítico — *Trifásico*

HP	Cilind. (m^3/h)	Potencia Frigorífica (W) a la Temperatura de Evaporación				MODELO	CÓDIGO
		15ºC	-10ºC	-5ºC	0ºC		
5	3,3	9.550	11.390	13.440	15.690	**2MTE-5K**	103.100.0200
7	4,8	13.890	16.560	19.550	22.800	**2KTE-7K**	103.100.0202
7	4,3	11.410	13.640	16.140	18.920	**4PTE-7K**	103.100.0204
10	6,5	18.330	21.900	25.900	30.400	**4MTE-10K**	103.100.0206
15	9,2	26.450	31.500	37.200	43.550	**4JTE-15K**	103.100.0209
20	12	34.800	41.400	48.800	57.100	**4HTE-30K**	103.100.0211
30	17,8	53.000	62.800	74.000	86.600	**4FTE-30K**	103.100.0213
50	26,1	66.400	78.600	92.500	108.000	**6FTE-50K**	103.100.0217
50	30,3	91.300	107.400	125.400	145.100	**6DTE-50K**	103.100.0219

- Rendimientos de compresor expresados con temperatura de condensación +35ºC gases aspirados 10K EN12900

APLICACIÓN MEDIA TEMPERATURA

R-744 (CO_2) Transcrítico — *Trifásico*

HP	Cilind. (m^3/h)	Potencia Frigorífica (W) a la Temperatura de Evaporación			MODELO	CÓDIGO
		-5ºC	-10ºC	-15ºC		
4	3,3	7.930	6.520	5.300	**2MTE-4K**	103.100.0199
5	3,3	7.930	6.520	5.300	**2MTE-5K**	103.100.0200
5	4,8	11.540	9.480	7.700	**2KTE-5K**	103.100.0201
7	4,8	11.540	9.480	7.700	**2KTE-7K**	103.100.0202
6	4,3	9.460	7.730	6.190	**4PTE-6K**	103.100.0203
7	4,3	9.460	7.730	6.190	**4PTE-7K**	103.100.0204
7	6,5	14.970	12.240	9.830	**4MTE-7K**	103.100.0205
10	6,5	15.190	12.410	9.950	**4MTE-10K**	103.100.0206
10	9,2	21.950	17.960	14.570	**4JTE-10K**	103.100.0208
10	9,6	22.450	18.510	15.030	**4KTE-10K**	103.100.0207
12	9,6	23.100	19.020	15.350	**4KTE-12K**	103.100.0273
15	9,2	21.950	18.020	14.530	**4JTE-15K**	103.100.0209
15	12	28.250	23.200	18.730	**4HTE-15K**	103.100.0210
20	12	29.000	23.900	19.390	**4HTE-20K**	103.100.0211
20	17,8	43.350	35.950	29.550	**4FTE-20K**	103.100.0212
30	17,8	44.450	37.000	30.400	**4FTE-30K**	103.100.0213
25	21,2	53.400	44.900	37.400	**4DTE-25K**	103.100.0214
30	25,6	64.500	54.300	45.200	**4CTE-30K**	103.100.0215
35	26,1	66.400	55.700	46.400	**6FTE-35K**	103.100.0216
50	26,1	66.400	55.700	46.400	**6FTE-50K**	103.100.0217
40	30,3	77.100	64.600	53.900	**6DTE-40K**	103.100.0218
50	30,3	77.100	64.600	53.900	**6DTE-50K**	103.100.0219
50	38,2	70.200	59.000	49.200	**6CTE-50K**	103.100.0220

- Rendimientos de compresor expresados con temperatura de condensación +35ºC gases aspirados 10K EN12900
- Estos compresores se suministran con módulo de protección y válvula de seguridad. No incluidas válvulas de servicio. Seleccionar como opcionales.

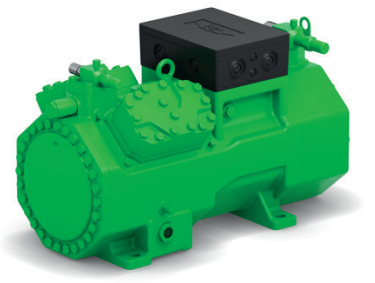

Compresores Semi-Herméticos ECOLINE+ CO_2

APLICACIÓN MEDIA TEMPERATURA

R-744 (CO_2) Transcrítico — *Trifásico*

NOVEDAD

ECOLINE+ (MOTOR DE IMANES PERMANENTES "LSPM")

HP	Cilind. (m^3/h)	Potencia Frigorífica (W) a la Temperatura de Evaporación				MODELO	CÓDIGO
		+5ºC	-5ºC	-10ºC	-15ºC		
7	4,5	21.000	14.670	12.080	9.780	**4PTEU-7LK+2CRII**	103.100.0289
10	6,9	32.800	23.400	19.410	15.870	**4MTEU-10LK+2CRII**	103.100.0290
12	9,9	-	33.700	27.900	22.900	**4KTEU-10LK+2CRII**	103.100.0291
15	9,7	46.300	33.300	27.800	23.000	**4JTEU-15LK+2CRII**	103.100.0292
20	12,4	59.400	42.700	35.700	29.500	**4HTEU-20LK+2CRII**	103.100.0293
30	16	75.900	54.600	45.700	37.700	**4GTEU-30LK+2CRII**	103.100.0294
30	18,1	88.700	63.700	53.300	44.100	**4FTEU-30LK+2CRII**	103.100.0295
50	26,9	134.200	97.900	82.800	69.400	**6FTEU-50LK+3CRII**	103.100.0296
50	31,4	155.800	113.600	96.100	80.600	**6DTEU-50LK+3CRII**	103.100.0297

Rendimientos indicados con Tº de condensación de 20 °C, recalentamiento de gases aspirados 10K.
Carga de aceite estandar BSE85K

ECOLINE+ TRANSCRÍTICO

Basándose en los compresores ECOLINE optimizados para aplicaciones de CO_2 transcríticas, los compresores de la serie ECOLINE+ son perfectos para utilizarse en plantas con grandes requisitos de eficiencia energética. Gracias a la tecnología del motor de imán permanente (LSPM) de arranque directo, el alto rendimiento del motor y la reducida entrada de calor se aprovechan al máximo en el refrigerante. Esto se refleja en hasta un 14% más de SFP (rendimiento medio estacional). Los compresores ECOLINE+ convencen además gracias a una integración sencilla en los sistemas y a una rápida amortización.

CRII: nueva regulación de potencia mecánica especial para compresores de CO_2. Regulación de potencia prácticamente continua sencilla y flexible gracias a la parada de cilindros optimizada

Nuevo Módulo CM-RC-02 incluido en compresores





Los compresores alternativos ECOLINE de la serie C3 o posteriores instalados en la fábrica de Schkeuditz vendrán con el MÓDULO IQ CM-RC-02. Simplifica y optimiza la instalación, el funcionamiento, el mantenimiento y el reequipamiento de compresores para sistemas de refrigeración, aire acondicionado y bombas de calor. El IQ MODULE CM-RC-02 no sólo asume las funciones que antes cubría el dispositivo de protección del compresor, sino que también ofrece un nuevo mundo para el manejo de las funciones instaladas del compresor, así como nuevos servicios digitales. La gama de funciones puede ampliarse incluso después de la entrega de los compresores equipados con el MÓDULO IQ CM-RC-02.

Capítulo 1

Variador de frecuencia

VARIPACK

NOVEDAD

Para una regulación de potencia sencilla y segura, BITZER cuenta con la gama de productos VARIPACK, una nueva generación de variadores de frecuencia inteligentes con los que manejar los compresores BITZER.

Aspectos destacados

- Combinación perfecta de variador de frecuencia y compresor
- Una serie para todos los compresores BITZER a pistón, de tornillo (serie HS) y del Scroll (serie Orbit)
- Sencilla selección, instalación y funcionamiento
- Fácil puesta en marcha con el BEST SOFTWARE

Tensión de servicio

- 380-480 V ± 10 % // 50/60 Hz

Puertos de comunicación

- RS485
- Modbus RTU
- BEST SOFTWARE mediante conversor de interfaz BEST

Variadores de Frecuencia Varipack **IP55/66**

Potencia (kW)	Modelo VARIPACK (Variador)	CÓDIGO
2,2	**FMY +6-4 IP66**	408.100.0014
4	**FMY +10-4 IP66**	408.100.0015
5,5	**FMY +14-4 IP66**	408.100.0016
7,5	**FNY +18-4 IP66**	408.100.0017
11	**FNY +24-4 IP66**	408.100.0018
15	**FNY +30-4 IP66**	408.100.0019
18,5	**FOY +39-4 IP66**	408.100.0020
22	**FOY +46-4 IP66**	408.100.0021
30	**FPW +61-4 IP55**	408.100.0022
37	**FPW -72-4 IP55**	408.100.0023
45	**FPW +90-4 IP55**	408.100.0024
55	**FQW +110-4 IP55**	408.100.0025
75	**FQW +150-4 IP55**	408.100.0026
90	**FQW +180-4 IP55**	408.100.0027
110	**FRW +202-4 IP55**	408.100.0028
132	**FRW +240-4 IP55**	408.100.0029



Benificios

- Pantalla incluida de serie
- Selección sencilla y combinación óptima de convertidor de frecuencias, motor y compresor
- Ahorro de costes operativos y de energía
- Regulación de la instalación para hasta dos compresores
- Ahorro de costes de instalación
- Mayor vida útil del compresor, menos arranques del compresor

Compresores Semi-Herméticos Pistones de 2 Etapas

APLICACIÓN MEDIA / BAJA TEMPERATURA

R-404A | Trifásico

HP	Cilind. (m³/h)	Potencia Frigorífica (W) a la Temperatura de Evaporación			MODELO	CÓDIGO
		-5ºC	-10ºC	-25ºC		
5 1/2	19,7 / 12,6	7.170	5.960	3.930	**S4T-5.2Y**	103.100.0134
7 1/2	28 / 17,9	10.160	8.460	5.590	**S4N-8.2Y**	103.100.0135
12 1/2	42,3 / 27	15.600	13.350	9.050	**S4G-12.2Y**	103.100.0136
15	63,5 / 31,8	22.100	18.950	12.950	**S6J-16.2Y**	103.100.0137
20	73,6 / 36,9	25.440	21.840	14.950	**S6H-20.2Y**	103.100.0138
25	84,5 / 42,3	29.010	24.930	17.090	**S6G-25.2Y**	103.100.0139
30	101,1 / 50,5	34.300	29.560	20.300	**S6F-30.2Y**	103.100.0140

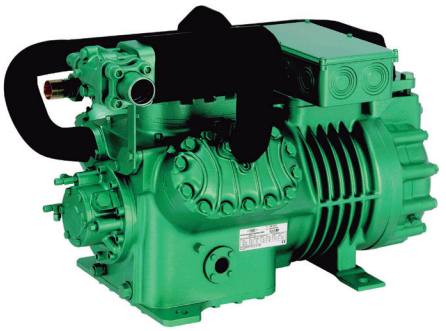

- Rendimientos indicados con Tª de condensación +50ºC. Con subenfriador de líquido (NO INCLUIDO EN EL PRECIO)

Notas Generales

Compresores Baja Temperatura

- Rendimientos indicados con Tª de condensación +45ºC con subenfriador y gases aspirados 20K.
- Tensión de alimentación: 380...420 VYY/3/50Hz; 440...480 VY/3/60Hz.

Alcance del suministro (Compresores)

- Válvulas de servicio, carga de aceite, caja de conexiones con módulo protector, juego de amortiguadores, válvula de seguridad sobre presión, válvula de expansión, válvula solenoide, visor de líquido y filtro secador. Subenfriador de líquido (NO INCLUIDO).
- En compresores de 4,6 y 8 cilindros es necesario presostato diferencial de aceite (NO INCLUIDO).

Capítulo 1

Accesorios Compresores Semi-Herméticos Pistones

NOVEDAD

Módulo IQ CM-RC-02

Los compresores alternativos ECOLINE de la serie C3 ya vienen con el MÓDULO IQ CM-RC-02. Simplifica y optimiza la instalación, el funcionamiento, el mantenimiento y el reequipamiento de compresores para sistemas de refrigeración, aire acondicionado y bombas de calor. El IQ MODULE CM-RC-02 no sólo asume las funciones que antes cubría el dispositivo de protección del compresor, sino que también ofrece un nuevo mundo para el manejo de las funciones instaladas del compresor, así como nuevos servicios digitales. La gama de funciones puede adaptarse individualmente gracias a las tarjetas de ampliación.



Refrigerantes:
HFC / HCFC - BAJO GWP - CO2

Modelos de gama:
montados de estándar (incluido en precio) CE3, CE4, BE5, BE6, C8
opcional (consultar precio) CE1, CE2

Descripción	Aplicación Compresores		MODELO / Ref. Bitzer	CÓDIGO
Módulo CM-RC-02	Reemplazo Estándar		**347702-48**	190.111.1353
	HFC/HFO	4VE-6…4NE-20	**347702-47**	190.111.1354
		6JE-22…6FE-50		
	CO2 Sub. ME	6TME-35…6PME-40		
	CO2 Transcritico	6FTE-35…6CTE-50		
Módulo CM-IO-A	Todos		**347702-39**	190.111.1355
Módulo CM-IO-B	Todos		**347702-40**	190.111.1356





Módulo Best Converter

El módulo Best Converter sirve para comunicar desde la aplicación para el ordenador con el módulo IQ, el módulo SE-i1, Varipack y Varispeed

Descripción	Aplicación Compresores	MODELO / Ref. Bitzer	CÓDIGO
Kit para comunicarse desde el ordenador a los productos IQ MODULO BEST Converter	VARISPEED -ECOSTAR - CM-RC - VARIPACK - SE	**344314-02**	190.111.0640



Accesorios Compresores Semi-Herméticos Pistones

ACCESORIOS

NOVEDAD

Descripción	Aplicación Compresores		MODELO / Ref. Bitzer	CÓDIGO
Válvula inyección RI	HFC/HFO	4VES…4NES	**347702-23**	190.111.0760
		4JE…6FE	**347702-25**	190.111.0761
		6JE...6FE	**347702-28**	190.111.0762
Kit ventilador de culata	HFC/HFO	4FES…4BES	**318009-61**	190.111.0764
		4VES…4NES	**318005-04**	190.111.0765
		4JE…6FE	**318005-05**	190.111.0766
		6JE...6FE	**318005-06**	190.111.0932
Módulo control aceite OLC-D1	HFC/HFO	4FES…4NES	**347702-46**	190.111.1357
	CO2	Hasta 4 Cilindros		
Presostato diferencial aceite DP-2	HFC/HFO	4JE…8FE	**347319-08**	190.111.1358
	CO2	Hasta 6 Cilindros		
Módulo control aceite OLM-IQ1	HFC/HFO	2KES…4BES	**347702-35**	190.111.1359
		4VES…8FE	**347702-36**	190.111.1360
Módulo control aceite OLM-IQ2	CO2	Hasta 4 Cilindros	**347702-37**	190.111.1361
		4VSL-4NSL	**347702-62**	190.111.1362
Módulo control aceite OLM-IQ3	CO2	Hasta 6 Cilindros	**347702-32**	190.111.1363
Kit transductores de presión AP y BP	HFC/HFO	4FES…8FE	**347053-01**	190.111.0763
Kit transductores de presión AP y BP	CO2 Transcritico		**347702-38**	190.111.1364



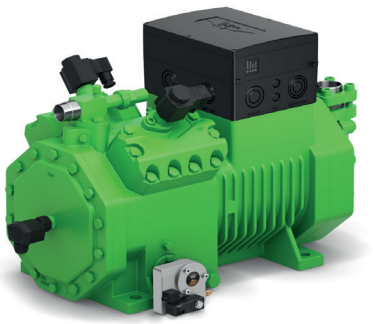

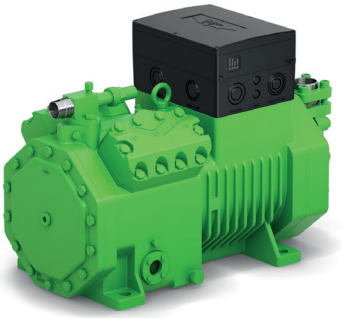

Capítulo 1

Accesorios Compresores Semi-Herméticos Pistones

ACCESORIOS SIN MONTAR

Descripción	Compresores	MODELO/ Características	MODELO/ Ref. Bitzer	CÓDIGO
Resistencias de Cárter	**2KC a 2FC, 2KES a 2FES**	60 W, 220 V PTC	**343 224-02***	190.111.1126
	2EC a 4CC. + 2EES a 4CES	120 W, 200-260 V	**343 219-01**	190.111.0002
	4 VC(S) a 4NC(S) + 4VES a 4NES	140 W, 200-260 V	**343 219-04**	190.111.0003
	2T.2 a 2N.2, 2HL a 2CL, 2U a 2N	70 W, 230 V 50/60Hz	**343 208-23**	190.111.0004
	4Z a 4N, 4T.2 a 4N.2	100W, 220V	**343 208-34**	190.111.0005
	S4T a S4N			
	4J a 8F, 4JE a 8FE, S4G	140 W, 230 V 50/60Hz	**343 213-12**	190.111.0006
	4H.2 a 6F.2 / S6H.2 a S6F.2			
	S6J a S6F, S66J a S66F			
Arranque descargado integrado Culata Especial	**4FC a 4CC**	Sin Valv.de Retención	**302 369-01**	190.111.0007
	4 VC(S) a 4NC(S)		**302 357-13**	190.111.0008
	4Z a 4N, 2T.2 a 4N.2		**302 357-09**	190.111.0009
	4J a 6F, 4H.2 a 6F.2		**302 357-14**	190.111.0010
	4JE a 6FE (version 1)			
	4VES a 4NES, 4VE a 4NE (version		**302 357 -15**	190.111.0011
	4VES a 4NES, 4VE a 4NE (version		**302 357-18**	190.111.0012
	4JE a 6FE (version 2)		**302 357-17**	190.111.0013
Arranque descargado integrado Culata Especial con Sonda de descarga	**4VES a 4NES,4VE a 4NE(version 2)**		**302 370-06**	190.111.0626
	4JE a 6FE (version 2)		**302 370-07**	190.111.0627
Reducción de capacidad en culata	**4FC a 4CC**	50% en 4 Cilindros 33 y 66% en 6 Cilindros	**302 367-01**	190.111.0014
	4 VC(S) a 4NC(S)		**302 355-12**	190.111.0016
	4Z a 4N / 4T.2 a 4N.2		**302 355-09**	190.111.0020
	4J a 6F / 4H.2 a 6F.2		**302 355-20**	190.111.0021
	4JE a 6FE (version 1)		**302 355-27**	190.111.0022
Reducción de capacidad en culata CRII	**4FES a 4CES**	1xCRII -> 50% -100% en 4 Cilindros	**302 355 -35**	190.111.0015
	4VES a 4NES,4VE a 4NE(version 2)	2xCRII -> 10% -100% en 4 Cilindros	**302 355-34**	190.111.0019
	4JE a 6FE (version 2)	1xCRII -> 66% -100% en 6 Cilindros	**302 355-33**	190.111.0023
	8GC, 8FC, 8GE, 8FE	2xCRII -> 33% -100% en 6 Cilindros 3xCRII -> 10% -100% en 6 Cilindros	**302 355-36**	190.111.0024
Presostato diferencial aceite mecánico	**4Z a 4N**	MP54 Danfoss	**347 320-33**	190.111.0025
	2T.2 a 6F.2, S4T a S6F			
	4J a 6F / 4JE a 6FE			
Presostato diferencial aceite electrónico OMS	**Todos anteriores 2008**	DELTA-P	**347 319-01**	190.111.0026
	Todos desde 2009	DELTA-PII	**347 319-11**	190.111.0026
Ventilador de culata	**2KC a 2FC, 2KES a 2FES**	230 V/1/50/60 Hz	**343 021-01**	190.111.0027
	4FC a 4CC, 4FES a 4CES	220/380 V/3/50/60 Hz	**343 021-29**	190.111.0028
	2EC a 2CC, 2EES a 2CES	220 V/1/50/60 Hz	**343 021-26**	190.111.0029
	4VC(S) a 4NC(S), 4VE(S) a 4NE(S)	220V/1/50/60 Hz	**343 021-27**	190.111.0030
	4Z a 4N, 4T.2 a 4N.2	220/380V V/3/50/60 Hz	**343 021-03**	190.111.0031
	4J a 4F, 4H.2 a 4G.2		**343 021-04**	190.111.0032
	4JE a 4FE		**343 021-22**	190.111.0033
	6J a 6F, 6F.2 a 6H.2		**343 021-05**	190.111.0034
	6JE a 6FE		**343 021-23**	190.111.0035
	2T.2 a 2N.2		**343 021-02**	190.111.0036
Subenfriador de 2 etapas	**S4T a S4G**	4 cilindros	**353 002-03**	190.111.0037
	S6J a S6F, S66J a S66F	6 cilindros	**353 002-04**	190.111.0038
	S6H.2 a S6F.2			
Modulo Termistores	**2KC a 2C, 2KES a 2CES**	SE-B3	**347 035-04**	190.111.1129
	4FC a 4NC(S), 4FE(S) a 4NE(S)			
	2HL-2CL, 2U-2N, 4Z-4F, 4JE-4FE			
	6J-6F, 6JE-6FE, 8GC-8FC, 8GE-8FE			
Sensor control Tª de Descarga	**Todos**		**347 023-03**	190.111.0041
Senson control de Nivel	**4FC a 4CC, 4FES a 4CES**	OLC-K1	**347 334-03**	190.111.0042
	4VCS a 4 NCS, 4VE(S) a 4 NE(S)			
Conexión para equilibrado gas aceite	**2KC, 2JC, 2HC, 2GC, 2FC, 2EC, 2DC,**	1 Pieza	**369 001-02**	190.111.0043
	2CC, 4FC, 4EC, 4DC, 4CC			
	4Z, 4V, 4T, 4P, 4N, 4T.2, 4P.2, 4N.2	2 Piezas. 1/2NPTx5/8SAE	**369 000-02**	190.111.0044
	4S, 4P, 4H, 4N, 4G, 6S, 6H, 6GC,	2 Piezas. 1/2NPTx5/8SAE	**369 000-03**	190.111.0104
	6T, 8GC - 8FC	3/4NPNx7/8SAE		

NOTA: Version 1: Compresores fabricados hasta 03/2013
Version 2: Compresores fabricados a partir de 04/2013

Compresores Abiertos Pistones (por Correas)

APLICACIÓN MEDIA / BAJA TEMPERATURA

R-404A

HP	Cilind. (m³/h)	Potencia Frigorífica (W) a la Temperatura de Evaporación				R.P.M Compresor Polea		MODELO	CÓDIGO
		-10ºC	-20ºC	-30ºC	-40ºC	Min.	Máx.		
1/4	0,96	480	310	180	90	480	70	**0 Y**	104.100.0001
1/2	1,80	-	580	340	170	1.600	130		
1/2	1,70	860	550	320	160	480	70	**I Y**	104.100.0002
1	2,92	1.470	580	340	170	975	120		
3/4	2,26	1.130	730	430	210	435	90	**II Y**	104.100.0003
1 1/2	4,52	2.270	1.460	855	425	1.000	180		
1 1/2	4,70	2.430	1.560	920	460	435	90	**III Y (W)**	104.100.0004
3	9,42	-	3.120	1.850	920	1.000	180		
3	8,34	4.300	2.760	1.630	820	380	110	**IV Y (W)**	104.100.0005
4	14,92	-	4.880	2.880	1.440	750	200		
4	14,38	7.630	4.900	2.900	1.460	320	110	**V Y (W)**	104.100.0006
7 1/2	28,61	-	9.680	5.730	2.880	700	220		
7 1/2	27,66	14.670	9.430	5.580	2.810	315	110	**VI Y W**	104.100.0007
15	44,00	-	15.000	8.880	4.47	565	180		



APLICACIÓN ALTA / MEDIA TEMPERATURA

R134a / R513A (XP10)

HP	Cilind. (m³/h)	Potencia Frigorífica (W) a la Temperatura de Evaporación				R.P.M Compresor Polea		MODELO	CÓDIGO
		5ºC	-0ºC	-5ºC	-10ºC	Min.	Máx.		
1/4	0,96	545	440	350	280	480	70	**0 Y**	104.100.0001
1/2	1,80	1.020	825	660	520	1.600	130		
1/2	1,70	965	780	625	495	480	70	**I Y**	104.100.0002
1	2,92	1.660	1.340	1.080	845	975	120		
3/4	2,26	1.280	1.040	830	650	435	90	**II Y**	104.100.0003
1 1/2	4,52	2.560	2.070	1.660	1.310	1.000	180		
1 1/2	4,70	2.700	2.200	1.760	1.390	435	90	**III Y (W)**	104.100.0004
3	9,42	5.420	4.400	3.530	2.780	1.000	180		
3	8,34	4.800	3.900	3.120	2.460	380	110	**IV Y (W)**	104.100.0005
4	14,92	8.470	6.880	5.510	4.350	750	200		
4	14,38	8.470	6.880	5.510	4.350	320	110	**V Y (W)**	104.100.0006
7 1/2	28,61	16.720	13.580	10.880	8.580	700	220		
7 1/2	27,66	16.250	13.200	10.590	8.350	315	110	**VI Y W**	104.100.0007
15	44,00	25.850	21.000	16.840	13.290	565	180		

Notas Generales

Compresores Alta / Media / Baja Temperatura

- Rendimientos indicados con Tª de condensación +40ºC; Tª de gases aspirados 20K sin subenfriamiento de líquido.
- Tensión de aliumentación: 230V/l/50-60Hz.

Alcance del suministro

- Válvulas de servicio, volante y carga de aceite (INCLUIDO EN PRECIO).
- Los modelos (W) puede ser con culata refrigerada por agua de mar (opcional).
  Motores, Poleas y Correas (ver extras) (NO INCLUIDO EN PRECIO).

Capítulo 1

Compresores Abiertos Pistones

APLICACIÓN MEDIA / BAJA TEMPERATURA

R-404A

HP	Cilind. (m³/h)	Potencia Frigorífica (W) a la Temperatura de Evaporación				MODELO	CÓDIGO
		-25ºC	-30ºC	-35ºC	-45ºC		
7,5	19,60	12.695	10.480			2T.2Y	104.100.0008
5,5				4.050	4.225		
10	28,00	18.250	15.045			2N.2Y	104.100.0009
7,5				5.780	6.020		
15	39,40	25.390	20.965			4T.2Y	104.100.0010
10				8.110	8.450		
20	47,10	30.410	25.110			4P.2Y	104.100.0011
15				9.710	10.125		
20	56,10	36.515	30.100			4N.2Y	104.100.0012
15				11.560	12.045		
30	73,60	45.900	37.835			4H.2Y	104.100.0013
20				14.460	15.050		
40	84,50	53.775	44.020			4G.2Y	104.100.0014
25				16.280	16.855		
40	110,50	68.915	56.800			6H.2Y	104.100.0015
30				21.700	22.595		
50	126,80	80.700	66.100			6G.2Y	104.100.0016
40				24.400	25.295		
60	151,60	97.000	79.600			6F.2Y	104.100.0017
50				29.800	30.840		

- Rendimientos con Tª Condensación +45ºC
- Tensión de alimentación: 230V/I/50-60Hz.
- Alcance de suministro: Compresores sin volante.



VOLANTES PARA COMPRESORES ABIERTOS PISTONES

PARA COMPRESOR	MODELO POLEA	CÓDIGO
2T / 2N	**303231-01**	190.111.0211
4T / 4P / 4N	**303312-11**	190.111.0246
4H / 4G 6H / 6G / 6F	**303602-11**	190.111.0245

Compresores Abiertos Pistones

APLICACIÓN ALTA / MEDIA TEMPERATURA

R134a / R513A (XP10)

HP	Cilind. (m³/h)	Potencia Frigorífica (W) a la Temperatura de Evaporación				MODELO	CÓDIGO
		+5ºC	0ºC	-7ºC	-10ºC		
5,5	19,60	11.755	9.625			**2T.2Y**	104.100.0008
4				6.640	6.240		
7,5	28,00	16.410	13.425			**2N.2Y**	104.100.0009
5,5				9.230	10.855		
10	39,40	23.505	19.255			**4T.2Y**	104.100.0010
7,5				13.270	12.475		
15	47,10	28.030	22.875			**4P.2Y**	104.100.0011
10				15.660	14.665		
15	56,10	32.835	26.860	18.460	17.325	**4N.2Y**	104.100.0012
20	73,60	43.735	35.650			**4H.2Y**	104.100.0013
15				24.400	22.780		
25	84,50	49.935	40.645			**4G.2Y**	104.100.0014
20				27.700	25.855		
30	110,50	65.660	53.520			**6H.2Y**	104.100.0015
25				36.600	34.200		
40	126,80	74.930	60.990			**6G.2Y**	104.100.0016
25				41.500	38.800		
40	151,60	89.355	72.970			**6F.2Y**	104.100.0017
30				50.000	46.880		

- Rendimientos con Tª Condensación +45ºC
- Tensión de alimentación: 230V/l/50-60Hz.
- Alcance de suministro: Compresores sin volante.

VOLANTES PARA COMPRESORES ABIERTOS PISTONES

PARA COMPRESOR	MODELO POLEA	CÓDIGO
2T / 2N	**303231-01**	190.111.0211
4T / 4P / 4N	**303312-11**	190.111.0246
4H / 4G 6H / 6G / 6F	**303602-11**	190.111.0245



Ver notas generales en página 97.

Capítulo 1

Compresores Abiertos Pistones

R-717 / NH3 / AMONIACO

Cilind. (m^3h)	Potencia Frigorífica (W) a la Temperatura de Evaporación			MODELO	CÓDIGO
	-5ºC	-10ºC	COP		
19,6	14.307	11.134	4,37	**W2TA**	104.100.0022
28	20.463	16.024	4,37	**W2NA**	104.100.0023
39,3	28.614	22.268	4,37	**W4TA**	104.100.0024
47,1	34.068	26.678	4,37	**W4PA**	104.100.0025
56,1	40.544	32.060	4,47	**W4NA**	104.100.0026
73,6	52.651	40.196	4,39	**W4HA**	104.100.0027
84,5	60.451	46.151	4,39	**W4GA**	104.100.0028
110	79.048	60.348	4,47	**W6HA**	104.100.0029
126	90.712	69.254	4,39	**W6GA**	104.100.0030
151	108.146	82.904	4,39	**W6FA**	104.100.0021

- Tª Condensación +35ºC
- R.p.m. 1.450
- COP calculado a -5ºC
- EN 12900
- Recalentamiento de gas aspirado de 10K, sin subenfriador del líquido.



Compresores Abiertos 2 Etapas

APLICACIÓN ALTA / MEDIA / BAJA TEMPERATURA

Gama Tª Evaporación Condensación	KW(*)	m3/h	Nº Cilin.	MODELO	CÓDIGO
-60 a -30	18,50	42,3 / 84,5	6	**S6G.2/Y**	104.100.0018
	22,00	50,5 / 101,1		**S6F.2/Y**	104.100.0019

(*) Compresores a 1.450 r.p.m
- Tensión de alimentación: 230V/I/50-60Hz.



Notas Generales

Compresores Alta / Media / Baja Temperatura

- Rendimientos con Tª de condensación +50ºC

Alcance del suministro

- Válvulas de servicio, válvula de seguridad interna, carga de aceite,
- Presostato diferencial de aceite, acoplamiento a motor eléctrico (sea directo o con volante y correas) y polea de motor. NO INCLUIDOS en el precio.

Accesorios Compresores Abiertos Pistones

Descripción	Aplicación Compresores	Características	Ref. Bitzer	MODELO	CÓDIGO
Acoplamientos 	2T.2- 2N.2-	A/M Ø EJE 28	**342 007 02**	**KK 221 (11 kW)**	190.100.0001
		A/M Ø EJE 38	**342 007 03**		190.100.0002
		A/M Ø EJE 42	**342 007 04**		190.100.0003
		B Ø EJE 38	**342 031 01**	**KK 215 (11 kW)**	190.100.0004
	4T.2- 4P.2- 4N.2-	A/M Ø EJE 38	**342 006 03**	**KK 411 (11 kW)**	190.100.0005
		A/M Ø EJE 42	**342 006 04**		190.100.0006
		A/M Ø EJE 38	**342 016 02**	**KK 420 (22 kW)**	190.100.0007
		A/M Ø EJE 42	**342 016 03**		190.100.0008
		A/M Ø EJE 48	**342 016 04**		190.100.0009
		B Ø EJE 38	**342 036 01**	**KK 415 (5,5/7,5 kW)**	190.100.0010
		B Ø EJE 42	**342 040 01**	**KK 425 (11/15 kW)**	190.100.0011
	4H.2- 6F.2-	A/M Ø EJE 42	**342 012 02**	**KK 620 (22 kW)**	190.100.0012
		A/M Ø EJE 48	**342 012 03**		190.100.0015
		A/M Ø EJE 55	**342 021 01**	**KK 630 (37 kW)**	190.100.0016
		A/M Ø EJE 60	**342 021 02**		190.100.0017
		B Ø EJE 42	**342 041 01**	**KK 625 (22 kW)**	190.100.0013
		B Ø EJE 48	**342 041 02**		190.100.0014
	S6H.2- / S6F.2-	B Ø EJE 48	**342 012 03**	**KK 620 (22 kW)**	190.100.0015
		B Ø EJE 55	**342 021 01**	**KK 630 (45 kW)**	190.100.0016
		B Ø EJE 60	**342 021 02**		190.100.0017
Bridas Alineación-Fijación 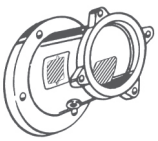	2T.2- 2N.2-	100 L / 3 kW	**300 612 01**	**GK 2370 (*)**	190.100.0018
		112 M / 4 kW			
		132 S / 5,5 Kw	**300 612 02**	**GK 2380 (*)**	190.100.0019
		132 M 7,5 kW			
	4T.2- 4P.2- 4N.2-	132 S / 5,5 Kw	**300 612 03**	**GK 4430 (*)**	190.100.0020
		132 M 7,5 kW			
		160 M / 11 Kw	**300 612 04**	**GK 4440 (*)**	190.100.0021
		160 L / 15 kW			
		180 M / 18,5 kW			
		180 L / 22 kW			
		160 M / 11 Kw	**300 612 08**	**GK 4450(**)**	190.100.0022
		160 L / 15 kW			
		180 M / 18,5 kW			
		180 L / 22 kW			
	4H.2- 4G.2- 6H.2- 6G.2- 6F.2-	160 M / 11 Kw	**300 612 05**	**GK 6490 (*)**	190.100.0023
		160 L / 15 kW			
		180 M / 18,5 kW			
		180 L / 22 kW			
		160 M / 11 Kw	**300 612 06**	**GK 6500 (*)**	190.100.0024
		160 L / 15 kW			
		160 L / 18,5 kW			
		180 M / 18,5 kW			
		180 L / 22 kW			
		200 L / 30 kW		**GK 6500 (**)**	190.100.0025
		225 S 37 Kw	**300 612 07**	**GK 6510 (*)**	190.100.0026
		225 M 45 Kw			
		200 M / 37 kW		**GK 6510 (**)**	190.100.0027
		200 L / 37 kW			

(*) Bridas para motores IP 44/54/55
(**) Bridas para motores IP 23

Capítulo 1

Compresores Semi-Herméticos de Tornillo Serie HSK

APLICACIÓN ALTA / MEDIA TEMPERATURA

R-407F — *Trifásico 400V 50Hz y 460V 60Hz*

HP	Refrigerante	Gama Tª evaporación	Potencia Frigorífica (W) a la Temperatura de Evaporación					m³h	MODELO	CÓDIGO
			+7,5ºC	0ºC	-5ºC	-10ºC	-15ºC			
30	R-134a	+20 a –20	54.900	40.500	32.700	26.100	20.500	84	**HSK 5343-30**	105.100.0001
	R-407F	+7,5 a –20	84.600	64.100	52.700	42.900	34.500			
35	R-134a	+20 a –20	67.000	49.500	40.000	31.900	25.000	100	**HSK 5353-35**	105.100.0002
	R-407F	+7,5 a –20	101.300	77.000	63.500	51.800	41.900			
40	R-134a	+20 a –20	79.100	58.700	47.500	38.000	30.000	118	**HSK 5363-40**	105.100.0003
	R-407F	+7,5 a –20	120.800	91.900	75.700	61.800	49.800			
40	R-134a	-20 a +12,5	95.800	70.700	57.000	45.300	35.600	140	**HSK 6451-40**	105.100.0015
50	R-134a	+20 a –20	95.800	70.700	56.900	45.300	35.600	140	**HSK 6451-50**	105.100.0004
	R-407F	+7,5 a –20	147.000	111.800	92.100	75.200	60.700			
50	R-134a	-20 a +12,5	138.800	102.300	82.400	65.600	51.400	192	**HSK 7451-50**	105.100.0064
60	R-134a	+20 a –20	114.200	84.700	68.600	54.900	43.300	165	**HSK 6461-60**	105.100.0005
	R-407F	+7,5 a –20	176.700	134.400	110.800	90.400	72.900			
60	R-134a	-20 a +12,5	159.300	117.500	94.800	75.500	59.300	220	**HSK 7461-60**	105.100.0068
70	R-134a	+20 a –20	138.800	102.300	82.400	65.500	51.400	192	**HSK 7451-70**	105.100.0006
	R-407F	+7,5 a –20	215.000	163.000	134.100	109.200	87.800			
70	R134-a	-20 a +12,5	173.000	128.300	103.900	83.200	65.700	250	**HSK 7471-70**	105.100.0069
80	R-134a	+20 a –20	159.200	117.500	94.700	75.500	59.700	220	**HSK 7461-80**	105.100.0007
	R-407F	+7,5 a –20	245.000	186.100	153.400	125.300	101.200			
80	R-134a	-20 a +12,5	213.000	156.700	126.200	100.300	78.500	315	**HSK 8551-80**	105.100.0070
90	R-134a	+20 a –20	173.000	128.300	103.900	83.200	65.700	250	**HSK 7471-90**	105.100.0008
	R-407F	+7,5 a –20	268.000	204.000	168.100	137.200	110.600			
90	R-134a	-20 a +12,5	243.000	179.100	144.500	115.200	90.600	359	**HSK 8561-90**	105.100.0071
110	R-134a	+15 a –20	213.000	156.700	126.200	100.300	78.500	315	**HSK 8551-110**	105.100.0009
	R-407F	+7,5 a –20	338.000	255.000	209.000	169.700	135.900			
110	R-134a	-20 a +12,5	279.000	207.000	168.100	135.000	107.100	410	**HSK 8571-110**	105.100.0072
125	R-134a	+15 a –20	243.000	179.100	144.500	115.200	90.600	359	**HSK 8561-125**	105.100.0010
	R-407F	+7,5 a –20	383.000	290.000	238.000	194.100	156.200			
125	R-134a	-20 a +12,5	308.000	228.000	184.300	147.000	115.500	470	**HSK 8581-125**	105.100.0073
140	R-134a	+15 a –20	279.000	207.000	168.000	134.900	107.100	410	**HSK 8571-140**	105.100.0011
	R-407F	+7,5 a –20	435.000	331.000	274.000	224.000	181.300			
160	R-134a	+15 a –20	308.000	228.000	184.300	147.000	115.500	470	**HSK 8581-160**	105.100.0058
	R-407F	+7,5 a –20	493.000	377.000	313.000	257.000	209.000			
140	R-134a	12,5 a –20	279.000	207.000	168.100	135.000	107.100	535	**HSK 8591-140**	105.100.0059
180	R-134a	+15 a –20	279.000	207.000	168.000	134.900	107.100	535	**HSK 8591-180**	105.100.0060
	R-407F	+7,5 a –20	563.000	430.000	355.000	291.000	236.000			

- Rendimientos con Tª de condensación +45ºC, Tª gas aspirado 10K.
- Compresor de tornillo con regulación de capacidad incorporada.
- Conexión de línea de aspiración, descarga.
- Adaptador para inyección de líquido.
- Control de caudal de aceite.
- Sensor de temperatura de gas comprimido
- Protección motor IP54.

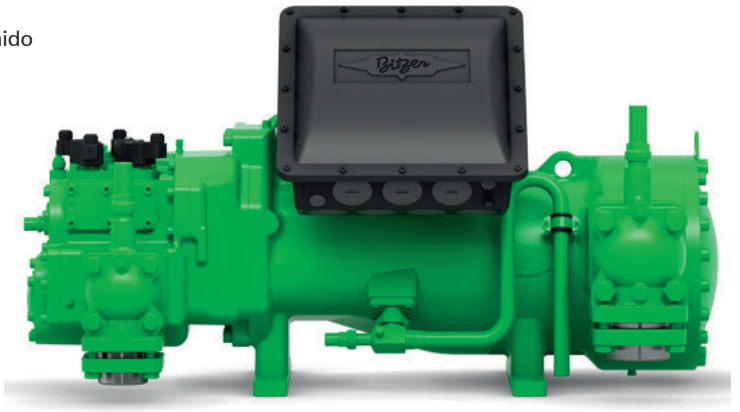

Compresores Semi-Herméticos de Tornillo Serie HSN

APLICACIÓN BAJA TEMPERATURA

R-404A — Trifásico 400/3/50Hz y 460 V/3/60Hz

HP	Cilind. (m³/h)	Potencia Frigorífica (W) a la Temperatura de Evaporación				MODELO	CÓDIGO
		-20ºC	-25ºC	-35ºC	-40ºC		
20	84	35.100	29.300	24.200	18.800	**HSN5343-20**	105.100.0012
25	100	44.400	36.700	28.600	22.400	**HSN5353-25**	105.100.0013
30	118	64.000	44.300	33.500	26.600	**HSN5363-30**	105.100.0014
40	140	64.300	60.300	40.200	31.900	**HSN6451-40**	105.100.0015
50	165	81.800	68.400	46.200	37.000	**HSN6461-50**	105.100.0016
60	192	99.000	82.300	54.600	43.300	**HSN7451-60**	105.100.0017
70	220	112.900	94.000	63.000	50.300	**HSN7461-70**	105.100.0018
75	250	117.600	98.300	66.400	53.400	**HSN7471-75**	105.100.0019
125	410	194.700	162.100	108.500	86.600	**HSN8571-125**	105.100.0020
160	535	239.000	212.000	133.000	116.100	**HSN8591-160**	105.100.0021

- Rendimientos con Tª de condensación +45ºC, gas aspirado 20K
- Compresor de tornillo con regulación de capacidad incorporada.
- Conexión de línea de aspiración, descarga.
- Adaptador para inyección de líquido.
- Control de caudal de aceite.
- Sensor de temperatura de gas comprimido
- Protección motor IP54.

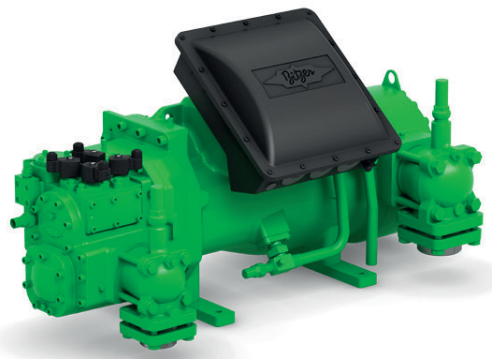

Notas Generales

Compresores Alta/Media Temperatura con regulación de capacidad incorporada (HSK)

- Rendimientos indicados con Tª de condensación +45ºC con economizador; Tª de gas aspirado 15K. NO INCLUIDO en el precio.

Compresores Baja Temperatura con regulación de capacidad incorporada (HSN)

- Rendimientos indicados con Tª de condensación +45ºC con economizador; Tª del gas aspirado 20K (R-404A).

Alcance del suministro (Compresor)

- Alcance del suministro: compresores con 2 rotores de perfil asimétrico con cojinetes a rodamiento, válvulas de servicio en aspiración excepto la serie HS85 y conexión para soldar en descarga, kit de inyección de aceite serie HS 53,64 y 74 (filtro, visor de aceite, solenoide y control de flujo),serie HS85 (filtro, contro de flujo y válvula retención de aceite), válvula retención descarga, válvula seguridad interna incorporada, sensor Tª de descarga, módulo de control (1xSE-B2 y 1xSE-E1 para Serie HS53), (1xSE-B2 y 1xSE-E1 para Serie HS64 y 74) y (2x SE-B2 y 1xSE-E1 para la Serie HS85), amortiguadores de suspensión (Cómo OPCIONAL) y caja de conexiones. (INCLUIDO EN EL PRECIO).
- Válvula de servicio en aspiración (Serie HS85), conexión y válvula para economizador, carga de aceite, enfriador de aceite externo (NO INCLUIDO EN EL PRECIO)
- Para R-134a. Serie HSK, con motor 40, 50, 60 y 70 CV.

Capítulo 1

Compresores Semi-Herméticos de Tornillo con Equipo Integrado Serie CSH

APLICACIÓN ALTA / MEDIA TEMPERATURA

R-404A — *Trifásico 400V/3/50Hz y 460V/3/60Hz*

HP	Cilind. (m^3/h)	Potencia Frigorífica (W) a la Temperatura de Evaporación					MODELO	CÓDIGO
		+5ºC	0ºC	-5ºC	-10ºC	-15ºC		
50	137	-	115.700	98.200	82.200	68.200	**CSH6553-50Y**	105.100.0022
60	170	-	138.900	118.000	99.000	82.400	**CSH6563-60Y**	105.100.0026
70	197	-	178.900	152.300	127.600	105.600	**CSH7553-70Y**	105.100.0023
80	227	-	198.800	169.300	142.200	118.300	**CSH7563-80Y**	105.100.0027
90	258	-	220.000	187.500	158.100	132.200	**CSH7573-90Y**	105.100.0028
110	315	-	296.000	252.000	212.000	175.200	**CSH8553-110Y**	105.100.0024
125	359	-	326.000	278.000	234.000	194.500	**CSH8563-125Y**	105.100.0029
140	410	-	360.000	308.000	260.000	218.000	**CSH8573-140Y**	105.100.0030
180	535	-	505.000	430.000	361.000	299.000	**CSH9553-180Y**	105.100.0031
210	615	-	558.000	475.000	399.000	333.000	**CSH9563-210Y**	105.100.0025
240	700	-	618.000	528.000	445.000	373.000	**CSH9573-240Y**	105.100.0032

R-407C — *Trifásico 400V/3/50Hz y 460V/3/60Hz*

HP	Cilind. (m^3/h)	Potencia Frigorífica (W) a la Temperatura de Evaporación					MODELO	CÓDIGO
		+5ºC	0ºC	-5ºC	-10ºC	-15ºC		
50	137	134.800	113.600	94.700	77.800	62.500	**CSH6553-50Y**	105.100.0022
60	170	162.500	137.600	115.300	95.600	77.800	**CSH6563-60Y**	105.100.0026
70	197	206.000	173.200	143.500	116.900	92.900	**CSH7553-70Y**	105.100.0023
80	227	229.000	193.800	161.900	133.200	107.200	**CSH7563-80Y**	105.100.0027
90	258	253.000	216.000	181.500	150.800	123.100	**CSH7573-90Y**	105.100.0028
110	315	340.000	286.000	237.000	192.800	153.400	**CSH8553-110Y**	105.100.0024
125	359	375.000	317.000	265.000	218.000	175.700	**CSH8563-125Y**	105.100.0029
140	410	415.000	353.000	298.000	247.000	202.000	**CSH8573-140Y**	105.100.0030
180	535	580.000	487.000	403.000	329.000	262.000	**CSH9553-180Y**	105.100.0031
210	615	645.000	545.000	455.000	375.000	302.000	**CSH9563-210Y**	105.100.0025
240	700	715.000	608.000	511.000	425.000	347.000	**CSH9573-240Y**	105.100.0032
280	805	833.000	703.000	587.000	484.000	391.000	**CSH9583-280Y**	105.100.0033
300	910	921.000	781.000	656.000	546.000	447.000	**CSH9593-300Y**	105.100.0034

• Rendimientos indicados con Tª Condensación +45ºC, Tª gas aspirado 15K con economizador.



Compresores Semi-Herméticos de Tornillo con Equipo Integrado Serie CSH

APLICACIÓN ALTA / MEDIA TEMPERATURA

R134a / R513A (XP10) — Trifásico 400V/3/50Hz y 460V/3/60Hz

HP	Cilind. (m^3/h)	Potencia Frigorífica (W) a la Temperatura de Evaporación					MODELO	CÓDIGO
		+5ºC	0ºC	-5ºC	-10ºC	-15ºC		
35	137	92.100	76.900	63.500	51.300	41.100	**CSH6553-35Y**	105.100.0035
40	170	114.400	93.200	77.200	63.300	51.000	**CSH6563-40Y**	105.100.0036
50	197	137.000	113.900	93.400	75.300	59.300	**CSH7553-50Y**	105.100.0037
60	227	159.200	133.000	109.900	89.300	71.000	**CSH7563-60Y**	105.100.0038
70+	258	173.400	145.500	120.800	99.000	79.800	**CSH7573-70Y**	105.100.0039
80	315	229.000	191.300	158.200	128.800	102.700	**CSH8553-80Y**	105.100.0040
90	359	256.000	214.000	177.200	144.500	115.300	**CSH8563-90Y**	105.100.0041
110	410	290.000	244.000	204.000	168.100	136.200	**CSH8573-110Y**	105.100.0042
125	470	331.000	277.000	229.000	187.500	150.500	**CSH8583-125Y**	105.100.0043
140	530	370.000	311.000	259.000	213.000	173.800	**CSH8593-140Y**	105.100.0044
160	615	439.000	368.000	304.000	248.000	198.000	**CSH9563-160Y**	105.100.0045
180	700	498.000	420.000	350.000	289.000	234.000	**CSH9573-180Y**	105.100.0046
210	805	564.000	471.000	389.000	317.000	255.000	**CSH9583-210Y**	105.100.0047
240	910	629.000	527.000	438.000	361.000	294.000	**CSH9593-240Y**	105.100.0048
280	1015	700.000	589.000	488.000	400.000	325.000	**CSH95103-280Y**	105.100.0049
300	1120	739.000	622.000	515.000	423.000	343.000	**CSH95113-320Y**	105.100.0050



KIT DE MANTENIMIENTO PARA COMPRESORES SERIE OS-A 95

Contenido Kit	Código Bitzer	Cantidad	MODELO	CÓDIGO
Tampón para el tamaño de acoplamiento 198 (12 Piezas)	375 027 04	1	**347 983 01**	190.100.0094
Perno roscado para acoplamiento (12 Piezas)	315 104 04	1		
Válvula Retención DN 125 SPA Kit	369 122 01	1		
Cigüeñal OS. 95 SPA Kit	374 041 01	1		
Set Juntas OSA 9593/103	372 857 01	1		
Transmisor de Alta Presión	345 700 01	1		
Transmisor de Baja Presión	345 701 01	1		
Sensor atornillado PT1000 M12X1	347 024 04	1		



Capítulo 1

Compresores Abiertos Tornillo Serie OSK/N

APLICACIÓN ALTA / MEDIA TEMPERATURA

R134a / R513A (XP10)

HP	Cilind. (m³/h)	Potencia Frigorífica (W) a la Temperatura de Evaporación					MODELO	CÓDIGO
		+7,5ºC	+0ºC	-5ºC	-10ºC	-15ºC		
25	84	56.040	41.350	33.330	26.550	20.850	**OSK5341-K(Y)**	106.100.0001
25	100	68.220	50.380	40.650	32.420	25.490	**OSK5351-K(Y)**	106.100.0002
30	118	80.530	59.630	48.210	38.540	30.390	**OSK5361-K(Y)**	106.100.0003
40	165	121.680	87.060	68.310	52.540	39.390	**OSK7441-K(Y)**	106.100.0004
50	192	141.290	104.170	83.920	66.790	52.390	**OSK7451-K(Y)**	106.100.0005
60	220	162.640	120.110	96.900	77.260	60.740	**OSK7461-K(Y)**	106.100.0006
60	250	176.720	131.120	106.200	85.050	67.230	**OSK7471-K(Y)**	106.100.0007

R-404A

HP	Cilind. (m³/h)	Potencia Frigorífica (W) a la Temperatura de Evaporación					MODELO	CÓDIGO
		+7,5ºC	+0ºC	-5ºC	-10ºC	-15ºC		
40	84	85.760	64.640	53.000	43.050	34.590	**OSK5341-K**	106.100.0001
50	100	102.530	77.500	63.680	51.860	41.800	**OSK5351-K**	106.100.0002
50	118	119.730	90.390	74.200	60.370	48.590	**OSK5361-K**	106.100.0003
75	165	179.870	135.710	111.350	90.510	72.780	**OSK7441-K**	106.100.0004
100	192	214.970	162.010	132.810	100.790	86.630	**OSK7451-K**	106.100.0005
100	220	245.450	183.350	152.200	123.850	99.720	**OSK7461-K**	106.100.0006
100	250	270.300	203.930	167.320	136.020	109.380	**OSK7471-K**	106.100.0007
150	315	336.950	253.000	206.780	167.320	133.810	**OSK8551-K**	106.100.0008
150	359	383.870	288.690	236.410	191.880	154.150	**OSK8561-K**	106.100.0009
180	410	437.470	330.960	272.250	222.080	179.400	**OSK8571-K**	106.100.0010
180	470	501.500	379.300	312.090	254.600	205.600	**OSK8581-K**	106.100.0011
180	535	431.860	431.860	355.200	289.800	234.100	**OSK8591-K**	106.100.0012

APLICACIÓN BAJA TEMPERATURA

R-404A

HP	Cilind. (m³/h)	Potencia Frigorífica (W) a la Temperatura de Evaporación				MODELO	CÓDIGO
		-20ºC	-25ºC	-35ºC	-40ºC		
50	100	52.960	43.860	28.660	22.400	**OSN5351-K(Y)**	106.100.0013
60	118	60.040	50.010	33.210	26.270	**OSN5361-K(Y)**	106.100.0014
100	165	94.020	77.590	50.230	38.910	**OSN7441-K(Y)**	106.100.0015
100	192	98.930	82.070	54.280	42.930	**OSN7451-K(Y)**	106.100.0016
100	220	112.170	93.320	62.260	49.570	**OSN7461-K(Y)**	106.100.0017
100	250	119.050	99.250	66.750	53.500	**OSN7471-K(Y)**	106.100.0018
180	410	194.440	161.570	107.890	86.150	**OSN8571-K(Y)**	106.100.0019
180	535	253.070	210.830	140.730	112.415	**OSN8591-K(Y)**	106.100.0020

• Rendimientos indicados con Tª de condensación +45ºC

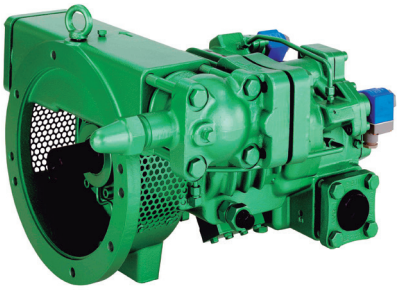

Ver notas generales en página 100.

Compresores Abiertos Tornillo Serie OSKA/NA

APLICACIÓN ALTA / MEDIA TEMPERATURA

NH3/R-717

HP	Cilind. (m³/h)	Potencia Frigorífica (W) a la Temperatura de Evaporación					MODELO	CÓDIGO
		+7,5ºC	+0ºC	-5ºC	-10ºC	-15ºC		
40	84	99.770	75.440	61.800	49.990	39.790	**OSKA5341-K**	106.100.0021
40	100	118.770	89.810	73.570	59.510	47.370	**OSKA5351-K**	106.100.0022
50	118	140.150	105.970	86.820	70.220	55.900	**OSKA5361-K**	106.100.0023
75	192	232.640	175.250	143.210	115.570	91.870	**OSKA7452-K**	106.100.0025
100	220	266.560	200.810	164.100	132.430	105.270	**OSKA7462-K**	106.100.0026
100	250	302.910	228.190	186.480	150.480	119.620	**OSKA7472-K**	106.100.0027
125	315	365.760	273.580	222.200	177.940	140.070	**OSKA8551-K**	106.100.0028
150	359	425.300	319.090	259.780	208.600	164.690	**OSKA8561-K**	106.100.0029
150	410	512.670	385.650	314.710	253.490	200.980	**OSKA8571-K**	106.100.0030
180	470	587.000	470.000	393.000	324.000	261.000	**OSKA8581-K**	106.100.0031
180	535	670.000	516.000	427.000	350.000	282.000	**OSKA8591-K**	106.100.0032

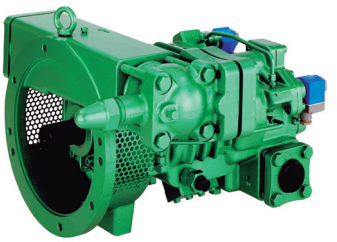

APLICACIÓN BAJA TEMPERATURA

NH3/R-717

HP	Cilind. (m³/h)	Potencia Frigorífica (W) a la Temperatura de Evaporación			MODELO	CÓDIGO
		+7,5ºC	+0ºC	-5ºC		
40	100	49.550	39.500	30.800	**OSNA5351-K**	106.100.0033
50	118	57.760	46.070	35.940	**OSNA5361-K**	106.100.0034
75	192	93.370	74.630	58.680	**OSNA7452-K**	106.100.0036
100	220	105.980	84.790	66.740	**OSNA7462-K**	106.100.0037
100	250	120.660	96.660	76.190	**OSNA7472-K**	106.100.0038
150	410	196.200	156.650	122.720	**OSNA8571-K**	106.100.0039
180	535	244.000	193.400	150.200	**OSNA8591-K**	106.100.0040

• Rendimientos indicados con Tª de condensación +40ºC; Tª de gas aspirado +15ºC, con economizador (NO INCLUIDO EN EL PRECIO).

Compresores Abiertos Tornillo Serie 95

APLICACIÓN MEDIA / BAJA TEMPERATURA

NH3 / R-717

Cilind. (m³/h)	Potencia Frigorífica (kW) a la Temperatura de Evaporación					MODELO	CÓDIGO
	+5ºC	-5ºC	-15ºC	-25ºC	-35ºC		
805	-	635	415	257	147	**OSNA9583-K**	106.100.0051
1015	-	805	527	328	191	**OSNA95103-K**	106.100.0052
700	780	532	347	215	123	**OSKA9573-K**	106.100.0044
805	906	618	405	252	146	**OSKA9583-K**	106.100.0045
910	1025	699	458	285	166	**OSKA9593-K**	106.100.0046
1015	1145	783	515	322	189	**OSKA95103-K**	106.100.0047

Temperatura de Condensación +40ºC; Recalentamiento 5K

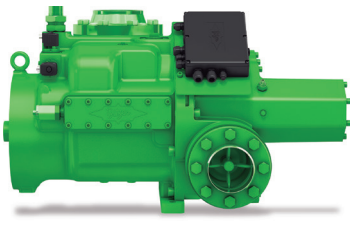

Capítulo 1

Accesorios/Componentes Compresores Tornillo

Descripción	Aplicación Compresores	MODELO	CÓDIGO
Conexión y válvula cierre economizador	OS 74/ HS 53…74	**361 330 01**	190.111.0046
	OS 53	**361 330 02**	190.111.0047
	OSA 53	**361 331 03**	190.111.0048
	OSA 74	**361 331 04**	190.111.0049
Conexión soldar para economizador (sin válvula)	OS 74/ HS 53…74	**361 331 02**	190.111.0050
	OSA 53	**361 331 01**	190.111.0056
Válvula servicio descarga compresor	HS 53, 64	**361 338 01**	190.111.0051
	OS 74/ HS 74	**361 338 04**	190.111.0052
	OSA 74	**361 338 06**	190.111.0053
	HS 85, OS 85	**361 338 08**	190.111.0054
	OSA 85	**361 338 09**	190.111.0055
Válvula servicio aspiración compresor	OS 53/ HS 53, 64	**361 338 04**	190.111.0052
	OSA 53	**361 338 06**	190.111.0053
	HS 74, 85, OS 74, 85	**361 338 08**	190.111.0054
	OSA 74, OSA 85	**361 338 09**	190.111.0055
Conexión inyeccion de aceite	HS 64, 74, OS/A 53	**361 331 01**	190.111.0056
Adaptador de 1-1/4"x 1/2" NPT H para válvula seguridad	HSK-HSN 53/64/74	**366 005 01**	190.111.0057
Adaptador de 1-1/4"x 1/2" NPT M para válvula seguridad		**366 003 03**	190.111.0058
Módulo electrónico 69VSY.II 230V	HS 53 … 74	**347 009 01**	190.111.0059
Módulo electrónico INT 389R 220V 50/60 Hz	HS 53 … 74	**347 004 03**	190.111.0060
Módulo electrónico SE-E1 115V/230V - 50/60 Hz	HS 85	**347 017 10**	190.111.0061
Módulo control flujo de aceite (sin INT 389R)	OFC	**347 007-01**	190.111.0062
Módulo electrónico SE-E2 (Variador Frecuencia)	CS/HS Todos	**347 038 01**	190.111.0606
Módulo electrónico SE-i1	Accesorios	**347 050 03**	190.111.0628
Módulo electrónico SE-i1	Kit completo	**347 050 01**	190.111.0629
Módulo electrónico SE-i1	Sensor Básico	**348 050 02**	190.111.0976

Componentes para compresores

Descripción	Aplicación Compresores	MODELO	CÓDIGO
Sep.-Acumulador aceite (18 dm³)	HSK/HSN 53/64/74 OSK/N /A 53/74	**OA-1954**	190.100.0028
Sep.-Acumulador aceite NH3 (18 dm³)		**OA-1954A**	190.100.0029
Sep.-Acumulador aceite (40 dm³)		**OA-4188**	190.100.0030
Sep.-Acumulador aceite NH3 (40 dm³)		**OA-4188A**	190.100.0031
Sep.-Acumulador aceite (90 dm³)		**OA-9111**	190.100.0032
Sep.-Acumulador aceite NH3 A(90 dm³)		**OA-9111A**	190.100.0033
Sep.-Acumulador aceite (140 dm³)		**OA-14111**	190.100.0034
Sep.-Acumulador aceite NH3 (140 dm³)		**OA-14111A**	190.100.0035
Sep. aceite secundario (1 dm³)		**OAS-1055**	190.100.0036
Sep. aceite secundario (1 dm³)		**OAS-1655**	190.100.0037
Sep. aceite secundario (1,5 dm³)		**OAS-3088**	190.100.0038
Sep.aceite Vertical c/filtro coalescente NH3 (140 dm³)	OAC-14011A	**OAC-14011A**	190.100.0079
Sep.aceite Vertical c/filtro coalescente NH3 (250 dm³)	OAC-25112A	**OAC-25112A**	190.100.0080
Sep.aceite Horizontal c/filtro coalescente NH3 (80 dm³)	OAHC-65051A	**OAHC-65051A**	190.100.0081
Sep.aceite Horizontal c/filtro coalescente NH3 (180 dm³)	OAHC-80051A	**OAHC-80051A**	190.100.0082
Enfriador aceite por aire	HSK-HSN 53/74	**OL-200**	190.100.0039
		OL-300	190.100.0040
		OL-600	190.100.0041
Enfriador aceite por agua	OSK - OSN 53/74	**OW-401**	190.100.0042
		OW-501	190.100.0043
		OW-781	190.100.0044
		OW-941	190.100.0045
	OS.A 53/74	**OW-160A**	190.100.0046
		OW-290A	190.100.0047
		OW-860A	190.100.0048
Enfriador aceite por Agua de Mar	OSK - OSN 53/74	**OW-401B**	190.100.0076
		OW-501B	190.100.0077
		OW-781B	190.100.0075
		OW-941B	190.100.0078
Filtro de aceite con juntas PI 1008	OS-53 HS-53	**362 204 01**	190.111.0063
Filtro de aceite con juntas PI 1015	OS-74 HS 64…74 OS 85 - HS 85	**362 204 07**	190.100.0049
		362 204 06	190.111.0064

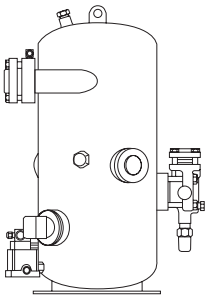

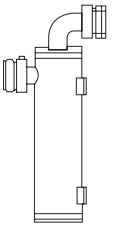

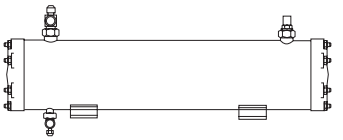

Accesorios/Componentes Compresores Tornillo

Descripción	Aplicación Compresores	Características Motor 2 polos			Dim. mm ØxL	Ref Bitzer	MODELO	CÓDIGO
		IP 55	IP 23	EJE				
Acoplamientos 	OS. A 53	18,5kW		Ø 42	165 x 115	342 013 01	**KS-620**	190.100.0050
		22kW	18,5/22kW	Ø 48		342 013 02		190.100.0051
		30/37/45kW	30/37kW	Ø 55		342 013 03		190.100.0052
			45kW	Ø 60		342 013 04		190.100.0053
	OS. A 74	30/37/45kW	30/37kW	Ø 55	162 x 125	342 014 01	**KS-720**	190.100.0054
		22kW	18,5/22kW	Ø 48		342 014 02		190.100.0055
			45kW	Ø 60		342 014 03		190.100.0056
		30/37/45kW	30/37kW	Ø 55	178 x 137	342 022 01	**KS-730**	190.100.0057
		55kW	45/55/75kW	Ø 60		342 022 02		190.100.0058
		75kW		Ø 65		342 022 03		190.100.0059
		90/100kW		Ø 75		342 023 01	**KS-731**	190.100.0060
	OS 74 / 85	CONSULTAR	CONSULTAR	Ø 60	178 x 137	342 024 02	**KS-800**	190.111.0490
				Ø 65		342 024 01		190.100.0067

Descripción	Aplicación Compresores	Características Motor 2 polos		Dim. mm ØAxØBxL	Ref Bitzer	MODELO	CÓDIGO
		IP 55	IP 23				
Brida para acoplamiento	OS 53/KS620	160 M 11/15 Kw		350x203x220	300 612 09	**GS-5070**	190.100.0061
		160 L 18,5 kW					
		180 M 22 kW					
		200 L 30/37 Kw	160 M 11/15 Kw	400x201x220	300 612 10	**GS-5080**	190.100.0062
			160 L 18,5/22 kW				
			180 M 30 kW				
			180 L 37 kW				
	OS 70/74 KS-720 o KS-730	200 L 30/37 Kw	160 L 18,5/22 kW	400x370x130	300 612 11	**GS-7090**	190.100.0063
			180 M 30 kW				
			180 L 37 kW				
		225 M 45 Kw		450x370x130	300612 12	**GS-7100**	190.100.0064
			200 M 45 kW	450x370x160	300 612 13	**GS-7110**	190.100.0065
			200 L 55 kW				
		250 M 55 Kw	225 M 75 Kw	550x370x160	300 612 14	**GS-7120**	190.100.0066
		280 M 75 Kw					
		280 M 90 Kw					
	OS 74 / 85	315 S 110 Kw	250 S 90 Kw	660X370X162	300 612 16	**GS-7140**	190.100.0083
		315 M 132 Kw	250 M 110 Kw				
		315 L 160 Kw	280 M 132 Kw				

(*) Para otros diámetros y agujeros de motor sin mecanizar CONSULTAR.
Brida para montar B-35 2 polos,ICE standard ,(Para motores con polos conmutables, consultar).

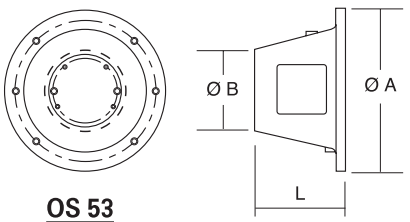

OS 53

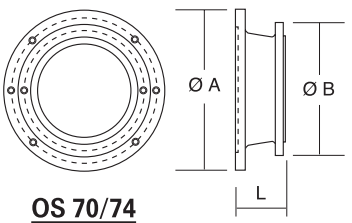

OS 70/74

Capítulo 1

Compresores Semi-Herméticos

COPELAND

APLICACIÓN ALTA / MEDIA TEMPERATURA

R-449A

Serie STREAM

HP	Cilind. (m³h)	Potencia Frigorífica (W) a la Temperatura de Evaporación				MODELO	CÓDIGO
		+5ºC	0ºC	-5ºC	-10ºC		
22	61,7	64.700	53.100	43.100	34.500	**4MA-22X**	103.102.0001
25	71,4	71.500	59.200	48.500	39.300	**4MH-25X**	103.102.0002
30	78,2	80.100	66.500	54.700	44.500	**4MI-30X**	103.102.0003
33	87,7	89.000	73.600	60.300	48.900	**4MJ-33X**	103.102.0004
35	99,5	100.500	83.000	68.000	55.000	**4MK-35X**	103.102.0005
40	120,5	119.500	99.700	82.300	67.200	**6MI-40X**	103.102.0006
45	135,1	133.500	111.000	91.700	74.900	**6MJ-45X**	103.102.0007
50	153,2	149.000	124.000	102.000	82.900	**6MK-50X**	103.102.0008



R-404A

Serie S

HP	Cilind. (m³h)	Potencia Frigorífica (W) a la Temperatura de Evaporación				MODELO	CÓDIGO
		+5ºC	0ºC	-5ºC	-10ºC		
0,75	3,97	3.040	2.520	2.070	1.670	**KM-7X**	103.102.0018
1	5,13	4.060	3.380	2.780	2.260	**KJ-10X**	103.102.0019
1,5	6,33	-	-	3.550	2.890	**KSJ-15X**	103.102.0020
2	9,86	7.730	6.340	5.140	4.090	**LE-20X**	103.102.0021
3	12,9	10.750	8.900	7.300	5.900	**LF-30X**	103.102.0022
3	14,5	11.800	9.780	8.020	6.480	**LJ-30X**	103.102.0023
4	18,2	15.650	12.900	10.500	8.420	**LL-40X**	103.102.0024
5,5	22,4	17.800	14.900	12.400	10.150	**2SA-55X**	103.102.0025
6,5	26,8	21.500	17.950	14.850	12.300	**2SC-65X**	103.102.0026
7,5	32,4	25.700	21.300	17.450	14.150	**3SA-75X**	103.102.0027
10	38,0	30.600	25.600	21.200	17.300	**3SC-100X**	103.102.0028
15	49,9	41.700	35.000	27.500	23.900	**3SS-150X**	103.102.0029
20	56,0	45.300	37.700	31.000	25.100	**4SA-200X**	103.102.0030
25	70,8	57.400	47.800	39.400	32.100	**4SH-250X**	103.102.0031
30	84,0	69.800	57.500	4.790	39.300	**4SJ-300X**	103.102.0032
35	106	87.900	73.300	60.600	49.500	**6SH-350X**	103.102.0033
60	181	156.500	128.500	104.500	83.900	**8SJ-600X**	103.102.0081
70	-	-	-	-	-	**8SK-700X***	103.102.0085

- Rendimientos del compresor expresados con temperatura de condensación de +45ºC, según la EN 12900 (gases aspirados a +20ºC sin recalentamiento)
- Subenfriamiento OK

* Reposicion R-407C



Compresores Semi-Herméticos

COPELAND

APLICACIÓN ALTA / MEDIA TEMPERATURA

R134a / R513A (XP10)

Serie STREAM

HP	Cilind. (m^3h)	Potencia Frigorífica (W) a la Temperatura de Evaporación				MODELO	CÓDIGO
		+5ºC	0ºC	-5ºC	-10ºC		
13	61,7	34.000	27.700	22.300	17.700	**4MF-13X**	103.102.0009
15	71,4	40.600	33.200	26.900	21.500	**4ML-15X**	103.102.0010
20	78,2	44.500	36.500	29.700	23.800	**4MM-20X**	103.102.0011
22	87,7	50.400	41.400	33.700	27.200	**4MT-22X**	103.102.0012
25	99,5	56.400	46.100	37.400	29.900	**4MU-25X**	103.102.0013
30	120,5	67.400	55.300	45.000	36.100	**6MM-30X**	103.102.0014
35	135,1	75.300	62.000	50.500	40.700	**6MT-35X**	103.102.0015
40	153,2	83.100	68.200	55.500	44.700	**6MU-40X**	103.102.0017



Serie S

HP	Cilind. (m^3h)	Potencia Frigorífica (W) a la Temperatura de Evaporación				MODELO	CÓDIGO
		+5ºC	0ºC	-5ºC	-10ºC		
0,75	5,13	2.580	2.090	1.670	1.310	**KJ-7X**	103.102.0034
1	6,33	3.350	2.720	2.170	1.700	**KSJ-10X**	103.102.0035
1,5	7,38	4.700	3.050	2.460	2.450	**KL-15X**	103.102.0036
2	12,9	4.750	3.810	4.120	320	**LF-20X**	103.102.0039
2	14,5	7.100	5.760	4.610	3.630	**LJ-20X**	103.102.0040
3	18,2	9.380	7.550	5.990	4.660	**LL-30X**	103.102.0041
4	22,5	11.950	9.720	7.800	6.170	**LSG-40X**	103.102.0042
4,5	22,4	12.050	9.740	7.790	6.150	**2SA-45X**	103.102.0043
5,5	26,8	14.100	11.550	9.310	7.430	**2SC-55X**	103.102.0044
6,5	31,2	16.050	13.100	10.550	8.370	**2SK-65X**	103.102.0046
7,5	38,0	19.200	15.500	12.400	9.800	**3SC-75X**	103.102.0047
10	49,0	25.100	20.300	16.350	12.950	**3SS-100X**	103.102.0048
10	56,0	29.100	24.200	19.350	15.150	**4SF-100X**	103.102.0049
15	70,8	38.900	31.600	25.300	19.950	**4SL-150X**	103.102.0050
20	84,0	45.500	37.100	29.700	23.400	**6SF-200X**	103.102.0051
25	106	57.400	46.800	37.600	29.800	**6SL-250X**	103.102.0052
32	127	70.300	57.000	45.600	35.900	**6ST-320X**	103.102.0053

- Rendimientos del compresor expresados con temperatura de condensación de +45ºC, según la EN 12900 (gases aspirados a +20ºC sin recalentamiento)
- Subenfriamiento OK



Capítulo 1

Compresores Semi-Herméticos

COPELAND

APLICACIÓN BAJA TEMPERATURA

R-449A

Serie STREAM

HP	Cilind. (m^3h)	Potencia Frigorífica (W) a la Temperatura de Evaporación		MODELO	CÓDIGO
		-25ºC	-30ºC		
13	61,7	15.350	-	**4MF-13X**	103.102.0009
15	71,4	19.500	-	**4ML-15X**	103.102.0010
20	78,2	21.600	-	**4MM-20X**	103.102.0011
22	87,7	24.500	-	**4MT-22X**	103.102.0012
25	99,5	26.500	-	**4MU-25X**	103.102.0013
30	120,5	32.500	-	**6MM-30X**	103.102.0014
35	135,1	36.300	-	**6MT-35X**	103.102.0015
40	153,2	41.500	-	**6MU-40X**	103.102.0017



R-404A

Serie S

HP	Cilind. (m^3h)	Potencia Frigorífica (W) a la Temperatura de Evaporación		MODELO	CÓDIGO
		-25ºC	-30ºC		
0,75	5,13	1.100	820	**KJ-7X**	103.102.0034
1	6,33	1.440	1.080	**KSJ-10X**	103.102.0035
1,5	7,38	1.440	1.090	**KL-15X**	103.102.0036
2	12,9	2.340	1.660	**LF-20X**	103.102.0039
3	18,2	3.900	2.790	**LL-30X**	103.102.0041
4	22,5	5.000	3.670	**LSG-40X**	103.102.0042
4,5	22,4	5.050	3.810	**2SA-45X**	103.102.0043
5,5	26,8	5.910	4.380	**2SC-55X**	103.102.0044
6,5	31,2	7.190	5.370	**2SK-65X**	103.102.0046
7,5	38,0	6.700	4.890	**3SC-75X**	103.102.0047
10	49,0	11.650	6.410	**3SS-100X**	103.102.0048
10	56,0	12.550	9.570	**4SF-100X**	103.102.0049
15	70,8	17.050	13.100	**4SL-150X**	103.102.0050
20	84,0	19.300	14.600	**6SF-200X**	103.102.0051
25	106	24.700	18.900	**6SL-250X**	103.102.0052
32	127	30.500	23.300	**6ST-320X**	103.102.0053
35	106	23.200	16.800	**6SH-350X**	103.102.0033
40	127	26.800	19.150	**6SJ-400X**	103.102.0073
60	181	39.100	28.400	**8SJ-600X**	103.102.0081



- Rendimientos del compresor expresados con temperatura de condensación de +45ºC, según la EN 12900 (gases aspirados a +20ºC sin recalentamiento)
- Subenfriamiento OK

Notas Generales

Compresores Serie Stream

- Compresores Stream de 4 y 6 cilindros.
- Motor AWM: 380-420/3/50 Estrella/Estrella
- Capacidad de diagnóstico de averías, comunicación y medición del consumo energético.
- Exclusiva tecnología en plato de válvulas.
- Compresores refrigerados con gas de aspiración.
- Compresores cargados con aceite de base éster.
- Componentes cargados con presión de mantenimiento.
- Modulo CoreSense integrado: protección sobrecalentamiento del motor / protección falta de aceite controlando la presión / protección temperatura de descarga / protección por bajo voltaje, falta y desequilibrio de fases / protección por intensidad de motor /control resistencia de cárter / diagnóstico por la led / comunicación por Modbus.
- Nota: con control de capacidad en baja requiere ventilador adicional de culata.

Compresores Semi-Herméticos DISCUS

APLICACIÓN ALTA / MEDIA TEMPERATURA

R-404A / R-507

HP	Cilind. (m³h)	Potencia Frigorífica (W) a la Temperatura de Evaporación				MODELO	CÓDIGO
		+5ºC	0ºC	-5ºC	-10ºC		
7,5	23,7	24.100	19.000	16.500	13.400	**2DL-75X**	103.102.0055
7,5	28	28.800	24.200	20.000	16.400	**2DB-75X**	103.102.0056
7,5	32,2	33.400	28.200	23.100	18.900	**3DA-75X**	103.102.0057
10	38	39.700	33.600	27.600	22.700	**3DC-100X**	103.102.0058
15	49,9	51.900	43.700	36.500	30.200	**3DS-150X**	103.102.0059
20	56	57.900	49.150	40.400	33.200	**4DA-200X**	103.102.0060
25	70,8	73.900	62.750	51.600	42.400	**4DH-250X**	103.102.0061
30	84,7	86.900	74.200	61.500	51.000	**4DJ-300X**	103.102.0062
35	106	106.000	90.350	74.700	61.900	**6DH-350X**	103.102.0063

R134a / R513A (XP10)

HP	Cilind. (m³h)	Potencia Frigorífica (W) a la Temperatura de Evaporación			MODELO	CÓDIGO
		0ºC	-5°C(real)	-10ºC		
5	28	5.000	11.600	9.100	**2DB-50X**	103.102.0064
5	32,2	6.300	12.900	10.200	**3DA-50X**	103.102.0065
7,5	38	7.200	15.700	12.500	**3DC-75X**	103.102.0066
10	49,9	10.000	20.400	16.200	**3DS-100X**	103.102.0067
37	151	72.600	57.700	45.200	**8DL-370X**	103.102.0111
45	181	87.200	70.100	55.600	**8DT-450X**	103.102.0083

APLICACIÓN BAJA TEMPERATURA

R-404A

HP	Cilind. (m³h)	Potencia Frigorífica (W) a la Temperatura de Evaporación		MODELO	CÓDIGO
		-25ºC	-30ºC		
5	28	10.400	4.600	**2DB-50X**	103.102.0064
5	32,2	11.900	5.700	**3DA-50X**	103.102.0065
7,5	38	14.400	7.000	**3DC-75X**	103.102.0066
10	49,9	19.800	9.600	**3DS-100X**	103.102.0067
10	56	20.900	9.700	**4DF-100X**	103.102.0068
15	70,8	27.600	13.100	**4DL-150X**	103.102.0069
22	84,7	33.700	16.300	**4DT-220X**	103.102.0070
27	106	39.700	19.100	**6DL-270X**	103.102.0071
32	127	48.900	23.600	**6DT-320X**	103.102.0072
37	151	37.400	28.200	**8DL-370X**	103.102.0111
45	181	44.900	34.400	**8DT-450X**	103.102.0083
60	181	44.800	33.400	**8DJ-6000X**	103.102.0086

- Rendimientos indicados con Tª de Condensación +40ºC; Tº de gases aspirados.
- Para rendimientos con R-507, multiplicar rendimientos de R-404A por 1,03.
- Compresores con protección electrónica por termistores.
- Compresores refrigerados por gas de aspiración.
- Necesario presostato diferencial de aceite tipo mecánico u OPS, no incluido.
- (X)= Compresores con aceite poliolester.
- Motor AWM= 380-420/3/50
- Compresores con motor AWM. Otras Tensiones CONSULTAR PRECIO.

Capítulo 1

Accesorios Compresores Semi-Herméticos Pistones

COPELAND

Accesorios sin montar

Descripción	Componentes	MODELO / Características	MODELO	CÓDIGO
Resistencia de cárter	Serie DK	227W / PTC auto. Regul. 230V Interna	**RCI 27**	190.115.0014
	Series DL, D2S	70W / 230V Interna	**RCI 70**	190.115.0015
	Series D2D, D3, D9	70W / 230V Interna	-	190.115.0016
	Series D4, D6, D8	100W / 230V Interna	**RCI 100**	190.115.0017
	Series D6, D8	200W / 230V Interna	**RCI 200**	190.115.0018
Control de capacidad	Series D4,6,8SJ, D6,8SK y D6SU	2852558	-	190.115.0019
	Series D4S, D6S, D8S	2641652	-	190.115.0020
	Series D4D, D6D	3130231	-	190.115.0021
Ventilador de culata	Series DK, DL	2979984	-	190.115.0022
	Series D2, D3, D4, D6, D8	2998256	-	190.115.0023
Módulo termistores	Series DK, DL, D2, D3, D4, D6, D8	230V	**INT-69 SC**	190.115.0024
			INT-69 TM	190.115.0231
		24V	**INT-69 SC**	190.115.0026
Protección tª descarga	Series D…D	Sensor PTC	-	190.115.0027
Presost. dif. Aceite	Series D...S y D…D	Interruptor electrónico de aceite	**OPS-2**	190.115.0028

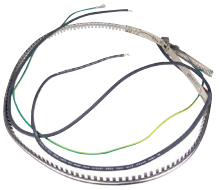

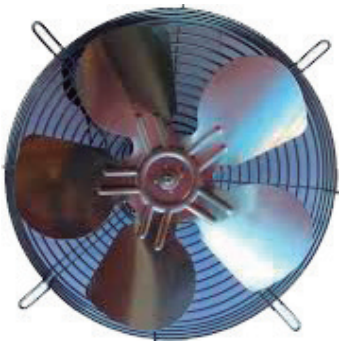





Tipos de motores

Tipos	Tensión	Arranque
CAG/S	220/230V-1Ph-50Hz	Directo (Consultar)
EWL	220/240V-3Ph-50Hz	Triángulo
EWL	380/420V-3Ph-50Hz	Estrella
EWM	380/420V-3Ph-50Hz	Estrella / Triángulo
AWR	220/240V-3Ph-50Hz	Estrella / Estrella (PW)
AWM	380/420V-3Ph-50Hz	Estrella / Estrella (PW)
BWM	380/420V-3Ph-50Hz	Triángulo / Triángulo (PW)

Accesorios Compresores Stream/ Stream Digital

Descripción	COMPRESORES	CARACTERÍSTICAS	MODELO	CÓDIGO
Resistencia de carter	TODOS	100 W, 230 V	**6610169**	190.115.0017
Ventilador de Culata		220 V / 380 V III (sin kit de montaje)	**2998256**	190.115.0023
		230 V /I (sin kit de montaje)	**2998245**	190.115.0203
Kit Montaje Ventilador Culata	4 PISTONES	-	**3011694**	190.115.0227
	6 PISTONES	-	**3011718**	190.115.0205
Arranque Descargado Interno (No Incluye Valvula de Retencion)	4MA-22X / 4MH-25X 4MI-30X / 4MJ-33X 6MI-40X / 6MJ-45X	220 V	**3008945**	190.115.0206
	4MF-13X / 4ML-15X 4MM-20X / 4MT-22X 6MM-30X / 6MT-35X		**3008967**	190.115.0207
	4MK-35X / 6MK-50X		**3008956**	190.115.0208
	4MU-25X / 6MU-40X		**3008978**	190.115.0209
Reducción de capacidad (Para una sola culata)	4MA-22X / 4MH-25X 4MI-30X / 4MJ-33X 6MI-40X / 6MJ-45X	240V	**3009733**	190.115.0180
	4MF-13X / 4ML-15X 4MM-20X / 4MT-22X 6MM-30X / 6MT-35X		**3009744**	190.115.0210
	4MK-35X / 6MK-50X		**3009722**	190.115.0211
	4MU-25X / 6MU-40X		**3009755**	190.115.0212
Sonda de Descarga	TODOS	Para módulo Coresense	**3009131**	190.115.0213
Carcasa de Aislamiento Acústico	4 PISTONES	-	**3013781**	190.115.0214
	6 PISTONES	-	**3013792**	190.115.0215
Kit de Culata Digital completo	4MDI-30X / 4MDJ-33X 6MDI-40X / 6MDJ-45X	Incluye: culata, electroválvula con bobina, plato de válvulas y juntas	**3010704**	190.115.0245
	4MFD-13X / 4MLD-15X 4MMD-20X / 4MTD-22X		**3010691**	190.115.0246
	6MMD-30X / 6MTD-35X 4MKD-35X / 6MKD-50X		**3010726**	190.115.0247
	4MUD-25X / 6MUD-40X		**3010715**	190.115.0248
Sensor	TODOS	Para Core Sense versión D	**3011230**	190.115.0234
Modulo Comunicación	TODOS	Para Core Sense RS 485	**3185924**	190.115.0244



BEIJER REF

Líder mundial en

CO_2



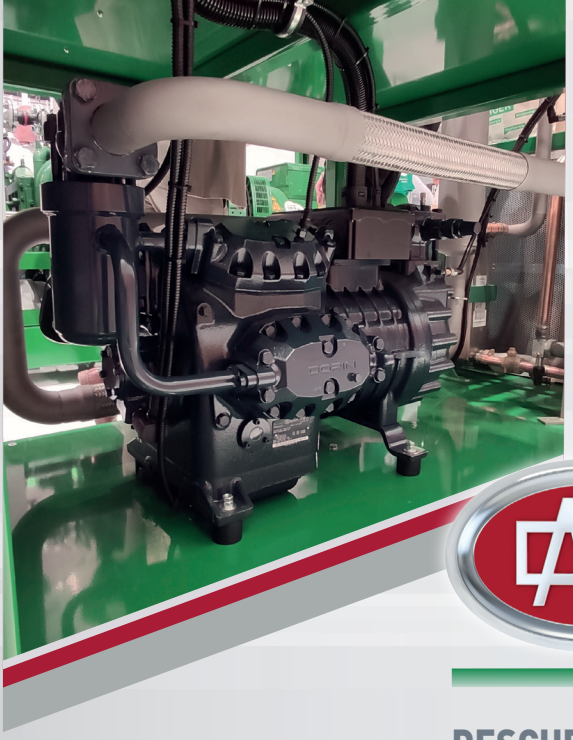

DORIN 100+6
1918 2018
A LEGEND IN PROGRESS

OFFICINE MARIO DORIN SINCE 1918

DORIN INNOVATION

DESCUBRA LO MEJOR DE LA CALEFACCIÓN NATURAL, APUESTA POR LA SOSTENIBILIDAD, ELIGE DORIN

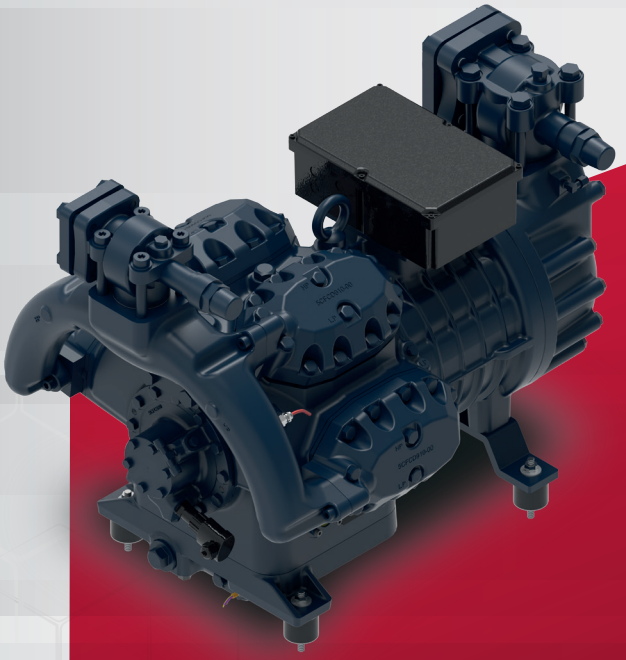

HEX EM

El primer compresor para aplicación alta temperatura de última generación, la solución más acertada para UN FUTURO SOSTENIBLE.

Gracias a su innovadora tecnología de compresión la nueva gama de compresores HEX EM Dorin para aplicación bombas de calor de alta temperatura HEX EM Dorin utiliza butano isobutano y propano para alcanzar excepcionales temperaturas de hasta 140 °C y temperaturas de evaporación de hasta 65 °C.

CARACTERÍSTICAS DE LA GAMA

- Cilindrada: de 42 a 245 m³/h
- Colector externo que permite el funcionamiento hasta 140° de temperatura en descarga
- Componentes especiales para garantizar la lubricación incluso en condiciones extremas
- Sistema patentado de contención de aceite para un mínimo arrastre de lubricante

ESTAREMOS PRESENTES EN

RETA 2024
GRAPEVINE - TX (USA) / 22-24 OCTUBRE

SIFA 2024
EUREXPO LYON (FR) / 19-21 NOVIEMBRE

DEUTSHE KAELTE - UND KLIMATAGUNG 2024
DRESDA (DE) / 20-22 NOVIEMBRE

ATMOSPHERE EUROPE SUMMIT 2024
PRAGA (CZ) / 25-26 NOVIEMBRE

#BORN2FREEZE

WWW.DORIN.COM

Capítulo 1

Innovación para Eficiencia Energética y Soluciones de Ahorro

Compresores Semi-Herméticos Serie H

- Los compresores estan fabricados para ser compatibles con las caraterísticas de los nuevos refrigerantes y demandas del mercado, relacionadas con la eficiencia, fiabilidad y bajo nivel de ruido
- El rango cubre desplazamientos desde 4,42 m^3/h hasta 244,78 m^3/h y potencia motor desde 0,5 hasta 90 HP

Compresores SH CO_2 Aplicación Transcrítica Serie CD

- Esta gama de compresores ha sido desarrollada completamente desde cero, sin intentar modificar un compresor HFC estándar, se ha usado el análisis de códigos FEM con especial atención a los fenómenos de transferencia entre compresor HP y LP dando lugar a un compresor con un diseño innovador que permite un C.O.P. con valores extremadamente altos.
- Además para hacer frente a las solicitudes del mercado con valores de alta presión , se ha diseñado con: PSs = 100 bar , PS = 150 bar .
- Con la gama CD500, Dorin ofrece un rango de compresores con 6 cilindros con una potencia de motor de 50 a 80 HP y con un desplazamiento desde 39,8 m^3/h hasta 59,5 m^3/h.

Compresores SH CO_2 Aplicación Subcrítica Serie CDS

- La nueva gama CDS para aplicaciones en subcrítico beneficia a un producto específico de ingeniería destinada a aumentar la presión con criterios de contención, especialmente cuando el sistema está sujeto a paradas prolongadas. Por esto los nuevos CDS proporcionan la posibilidad de eliminar o limitar el problema que puede surgir con la válvula de seguridad por paradas prolongadas gracias a un innovador diseño del cuerpo del compresor que permite una presión segura de contención hasta 36 bar, representando la mejor solución disponible en el mercado para la cascada típica y /o refuerzos.
- PSs = 36 bar ; PS = 55 bar. Desplazamientos desde 1,9 m^3/h hasta 48 m^3/h



Serie CD



Serie H



Serie CDS

Compresores Semi-Herméticos

APLICACIÓN ALTA / MEDIA / BAJA TEMPERATURA

R449A / R448A

HP	Cilind. (m³/h)	Potencia Frigorífica (W) a la Temperatura de Evaporación					MODELO	CÓDIGO
		0ºC	-5ºC	-10ºC	-25ºC	-30ºC		
0,75	4,42	3000	2440	1960	910	670	**H80CC**	103.125.0002
1	5,37	3920	3180	2530	1150	840	**H101CC**	103.125.0003
1	6,71	4670	3790	3040	1410	1040	**H151CC**	103.125.0004
2	9,88	6930	5630	4510	2090	1530	**H221CC**	103.125.0005
2	10,61	7440	6060	4870	2290	1710	**H251CC**	103.125.0006
2	11,64	8340	6770	5410	2480	1820	**H281CC**	103.125.0007
3	14,74	10420	8460	6780	3140	2330	**H300CC**	103.125.0024
3	15,94	11300	9200	7400	3520	2640	**H350CC**	103.125.0008
3	17,53	12470	10180	8210	3960	2990	**H380CC**	103.125.0026
4	19,29	13850	11250	9020	4200	3120	**H405CC**	103.125.0027
7	27,33	19920	16190	12980	6050	4490	**H705CC**	103.125.0009
7	31,88	22750	18330	14560	6580	4830	**H751CC**	103.125.0010
7	38,06	-	21660	17360	8100	6020	**H751CS**	103.125.0028
7	31,88	22750	18330	14560	6580	4830	**H755CC**	103.125.0128
12	42,81	31840	25870	20750	9690	7190	**H1201CC**	103.125.0029
15	48,82	36090	29390	23630	11160	8320	**H1501CC**	103.125.0011
20	56,87	42660	34740	27940	13220	9880	**H2001CC**	103.125.0012
22	63,76	48100	39160	31490	14870	11100	**H2201CC**	103.125.0030
25	75,83	54550	44230	35350	16100	11720	**H2500CC**	103.125.0013
30	85,01	61270	49570	39530	17860	12980	**H3000CC**	103.125.0031
32	92,25	65960	53400	42600	19180	13870	**H3200CC**	103.125.0032
34	102,35	73190	59140	47080	21090	10520	**H3400CC**	103.125.0033
35	113,74	78860	64090	51410	24000	17800	**H3500CC**	103.125.0034
40	127,52	88250	71840	57720	27080	20100	**H4000CC**	103.125.0035
50	153,52	106400	86240	69040	32100	23820	**H5000CC**	103.125.0036
55	164,30	119200	96500	77110	35610	26360	**H5500CC**	103.125.0037
60	184,19	134000	108500	86660	40050	29680	**H6000CC**	103.125.0038
75	199,86	144900	117300	93750	43290	32040	**H7500CC**	103.125.0039
80	-	221,75	141700	113600	53390	39920	**H8001CC**	103.125.0055
90	244,78	176900	143300	114500	52850	39110	**H9000CC**	103.125.0040

- Frecuencia de 50Hz
  Para funcionar con frecuencia de 60 HZ multiplicar por 1,18
- Datos de rendimientos basados en Norma Europea EN12900
  Temperatura de condensación +45ºC
  Gases aspirados 20ºC
- Con el rendimiento para R448A hay que considerar 1% reducción de Q y P (mismoCOP)
- No se deben mezclar aceites de éster con aceites diferentes
- Compresores desde H80CC hasta H751CS arranque directo motor conexión / Δ a 220…240 /Y 380…420Y/III/50 Hz
- Compresores desde H851CS hasta H9000CC motor PW (part winding) arranque partido 380…420YY/III/50 Hz
- Compresores desde H1201CC hasta H751CS arranque directo motor conexión / Δ a 220…240 /Y 380…420Y/III/50 Hz



Capítulo 1

Compresores Semi-Herméticos

APLICACIÓN MEDIA / BAJA TEMPERATURA

R449A / R448A

HP	Cilind. (m³/h)	Potencia Frigorífica (W) a la Temperatura de Evaporación				MODELO	CÓDIGO
		-5ºC	-10ºC	-25ºC	-30ºC		
0,5	4,42	-	-	910	670	**H51CS**	103.125.0001
0,75	5,37	-	2540	1180	885	**H80CS**	103.125.0041
1	6,71	3730	3000	1420	1060	**H101CS**	103.125.0014
1	9,16	5260	4220	1980	1480	**H181CS**	103.125.0015
2	9,88	5680	4560	2140	1590	**H201CS**	103.125.0023
2	13,23	7550	6040	2790	2060	**H281SB**	103.125.0016
2	14,74	8520	6830	3190	2380	**H290CS**	103.125.0017
3	15,94	9220	7400	3490	2620	**H300CS**	103.125.0042
3	17,53	-	8140	3920	2970	**H350SB**	103.125.0018
4	19,29	11250	9020	4200	3120	**H405CC**	103.125.0027
3	19,53	-	8730	7000	3330	**H380SB**	103.125.0025
4	23,13	13330	10700	5000	3710	**H405CS**	103.125.0019
3	23,31	-	-	5160	3880	**H392CS**	103.125.0043
5	27,33	15870	12750	5950	4410	**H505CS**	103.125.0020
7	31,88	18490	14850	6940	5150	**H705CS**	103.125.0021
10	48,82	29940	24030	11330	8480	**H1001CS**	103.125.0022
15	63,76	38970	31300	14780	11060	**H1601CS**	103.125.0045
20	75,83	44590	35710	16530	12210	**H2000CS**	103.125.0046
25	85,01	50100	40010	18350	13500	**H2500CS**	103.125.0047
30	113,74	64780	51890	24090	17820	**H3000CS**	103.125.0049
35	127,52	72180	57620	26470	19540	**H3500CS**	103.125.0050
45	153,52	85850	69050	32810	24620	**H4500CS**	103.125.0051
50	164,3	94560	75940	35860	26840	**H5000CS**	103.125.0052
55	184,19	106200	85190	40190	30080	**H5500CS**	103.125.0053
60	199,86	114900	92240	43580	32620	**H6000CS**	103.125.0054

- Frecuencia de 50Hz
  Para funcionar con frecuencia de 60 HZ multiplicar por 1,18
- Datos de rendimientos basados en Norma Europea EN12900
  Temperatura de condensación +45ºC
  Gases aspirados 20ºC
- Con el rendimiento para R448A hay que considerar 1% reducción de Q y P (mismoCOP)
- No se deben mezclar aceites de éster con aceites diferentes
- Compresores desde H80CC hasta H751CS arranque directo motor conexión / Δ a 220…240 /Y 380…420Y/III/50 Hz
- Compresores desde H851CS hasta H9000CC motor PW (part winding) arranque partido 380…420YY/III/50 Hz
- Compresores desde H1201CC hasta H751CS arranque directo motor conexión / Δ a 220…240 /Y 380…420Y/III/50 Hz



Compresores Semi-Herméticos

OFFICINE MARIO DORIN SINCE 1918 DORIN INNOVATION

APLICACIÓN ALTA / MEDIA TEMPERATURA

R134a / R513A (XP10)

HP	Cilind. (m³/h)	Potencia Frigorífica (W) a la Temperatura de Evaporación				MODELO	CÓDIGO
		-5ºC	0ºC	-5ºC	-10ºC		
0,75	4,42	2300	1840	1440	1100	**H80CC**	103.125.0002
1	5,37	2860	2290	1800	1380	**H80CS**	103.125.0041
1	6,71	3550	2850	2240	1720	**H101CS**	103.125.0014
2	9,16	5060	4070	3210	2480	**H181CS**	103.125.0015
2	13,23	7590	6170	4940	3890	**H281SB**	103.125.0016
3	14,74	8220	6660	5310	4160	**H290CS**	103.125.0017
3	14,74	8230	6670	5310	4170	**H300CC**	103.125.0024
3	15,94	8930	7230	5760	4500	**H300CS**	103.125.0042
3	17,53	9710	7850	6250	4880	**H350SB**	103.125.0018
3	17,53	9730	7880	6280	4920	**H380CC**	103.125.0026
4	19,29	13450	10980	8840	7010	**H405CC**	103.125.0027
4	23,13	13120	10540	8350	6500	**H405CS**	103.125.0019
3	23,31	12780	10320	8210	6400	**H392CS**	103.125.0043
5	27,33	15480	12460	9880	7710	**H505CS**	103.125.0020
7	31,88	18310	14810	11810	9260	**H705CS**	103.125.0021
7	31,88	17930	14590	11700	9220	**H751CC**	103.125.0010
7	38,06	21470	17340	13800	10800	**H751CS**	103.125.0028
7	31,88	17930	14590	11700	9220	**H755CC**	103.125.0128
8	43,73	24300	19570	15530	12130	**H801CS**	103.125.0044
10	48,82	28040	22740	18160	14250	**H1001CS**	103.125.0022
15	63,76	35730	28980	23170	18210	**H1601CS**	103.125.0045
22	63,76	44380	36230	29170	23100	**H2201CC**	103.125.0030
20	75,83	44510	36060	28790	22590	**H2000CS**	103.125.0046
25	85,01	50300	40900	32790	25840	**H2500CS**	103.125.0047
27	92,25	54850	44540	35650	28050	**H2700CS**	103.125.0048
32	92,25	54350	43950	34960	27280	**H3200CC**	103.125.0032
34	102,35	60240	48710	38750	30240	**H3400CC**	103.125.0033
30	113,74	65110	52900	42390	33410	**H3000CS**	103.125.0049
35	127,52	75020	60880	48680	38260	**H3500CS**	103.125.0050
45	153,52	89940	72940	58300	45790	**H4500CS**	103.125.0051
50	164,30	93800	76060	60760	47690	**H5000CS**	103.125.0052
55	164,30	95010	76860	61190	47810	**H5500CC**	103.125.0037
55	184,19	107000	86920	69630	54850	**H5500CS**	103.125.0053
60	184,19	108000	87340	69510	54310	**H6000CC**	103.125.0038
60	199,86	116800	94800	75850	59650	**H6000CS**	103.125.0054
75	199,86	115900	93730	74630	58340	**H7500CC**	103.125.0039
80	221,75	123600	99350	78620	61090	**H8001CC**	103.125.0055
90	244,78	140300	113000	89370	69370	**H9000CC**	103.125.0040

- Frecuencia de 50Hz
  Para funcionar con frecuencia de 60 HZ multiplicar por 1,18
- Datos de rendimientos basados en Norma Europea EN12900
  Temperatura de condensación +45ºC
  Gases aspirados 20ºC
- Con el rendimiento para R448A hay que considerar 1% reducción de Q y P (mismoCOP)
- No se deben mezclar aceites de éster con aceites diferentes
- Compresores desde H80CC hasta H751CS arranque directo motor conexión / Δ a 220…240 /Y 380…420Y/III/50 Hz
- Compresores desde H851CS hasta H9000CC motor PW (part winding) arranque partido 380…420YY/III/50 Hz
- Compresores desde H1201CC hasta H751CS arranque directo motor conexión / Δ a 220…240 /Y 380…420Y/III/50 Hz



Capítulo 1

Accesorios Compresores SH

COMPRESORES SH

Descripción	Familia Compresor	Tipo de Compresor	MODELO	CÓDIGO
Resistencia de carter (CH)	H11 -….-H5	H51CS - H3400CC	**2EG2020**	190.125.0008
	H6-H7	H3000CS - H9000CC	**2EG1090**	190.125.0024
Reducción de capacidad (CR)	H33	H355CS - H755CC	**1LCP095**	190.125.0009
	H35	H551CS - H1003CC	**1LCP051**	190.125.0025
	H41	H851CS - H2201CC	**1LCP070**	190.125.0026
	H5-H6-H7	H2000CS - H9000CC	**1LCP075**	190.125.0010
Arranque descargado (US)	H33	H355CS - H755CC	**1LCZ088**	190.125.0011
	H35	H551CS - H1003CC	**1LCZ052**	190.125.0027
	H41	H851CS - H2201CC	**1LCZ056**	190.125.0028
	H5-H6-H7	H2000CS - H9000CC	**1LCZ070**	190.125.0012
Ventilador de culata (BF)	H11	H51CS - H281CS	**1ACS827**	190.125.0013
	H2	H290CS - H392CS	**1ACS840**	190.125.0014
	H33	H355CS - H755CC	**1ACS841**	190.125.0015
	H35	H551CS - H1003CC	**1ACS845**	190.125.0029
	H41	H851CS - H2201CC	**1ACS819**	190.125.0016
	H5	H2000CS - H3400CC	**1ACS806**	190.125.0030
	H6	H3000CS - H5000CC	**1ACS807**	190.125.0031
	H7	H5000CS - H9000CC	**1ACS809**	190.125.0032
Sensor Óptico de Nivel de Aceite (ALL)	H35-41	H551CS - H2201CC	**2CG1040**	190.125.0017
Módulo Termistor (REL)	H11 -….-H5	H51CS - H3400CC	**2CC3110**	190.125.0018
	H6-H7	H3000CS - H9000CC	**2CC7070**	190.125.0033



Resistencia de Cárter



Ventilador de Culata

Compresores Semi-Herméticos para CO_2

R-744 - CO_2 / ALTA / MEDIA TEMPERATURA TRANSCRITICO (Ps150 bar)

220-240 / 380-420-III - 50 Hz

HP	Cilind. (m^3/h)	Potencia Frigorífica (W) a la Temperatura de Evaporación			MODELO	CÓDIGO
		-5ºC	-10ºC	-15ºC		
1,5	1,12	3630	3030	2480	**CD 150M**	103.125.0073
1,8	1,12	3650	3030	2490	**CD 180H**	103.125.0074
1,8	1,46	4940	4130	3400	**CD 180M**	103.125.0075
3	1,46	4940	4110	3370	**CD 300H**	103.125.0076
3	1,88	6510	5430	4460	**CD 300M**	103.125.0077
3,5	1,88	6560	5460	4480	**CD 350H**	103.125.0078
3,5	2,39	8340	6980	5750	**CD 350M**	103.125.0079
3,6	2,39	8470	7050	5780	**CD 360H**	103.125.0080
3,6	3,00	10360	8670	7140	**CD 360M**	103.125.0081
3,8	3,00	10540	8770	7190	**CD 380H**	103.125.0082



R-744 - CO_2 / ALTA / MEDIA TEMPERATURA TRANSCRITICO (Ps150 bar)

380-420-III - 50 Hz

HP	Cilind. (m^3/h)	Potencia Frigorífica (W) a la Temperatura de Evaporación			MODELO	CÓDIGO
		-5ºC	-10ºC	-15ºC		
14	9,48	32580	27420	22780	**CD 1400H**	103.125.0083
15	11,69	41750	35210	29280	**CD 1500M**	103.125.0084
20	11,69	40780	34340	28550	**CD 2000H**	103.125.0085
24	13,84	48580	40980	34130	**CD 2400H**	103.125.0086
25	15,72	54820	46200	38440	**CD 2500H**	103.125.0087
30	17,84	63150	53220	44280	**CD 3000H**	103.125.0088
30	20,15	73270	61640	51140	**CD 3001M**	103.125.0089
34	20,15	72370	61100	50910	**CD 3401H**	103.125.0090
35	23,30	80260	69290	57750	**CD 3501H**	103.125.0091
35	26,45	94520	79690	66270	**CD 3501M**	103.125.0092
50	31,04	111300	93860	78090	**CD 5001M**	103.125.0093
52	35,47	127600	107500	89300	**CD 5201M**	103.125.0094



- Datos de rendimientos basados en Norma Europea EN12900
- Temperatura de condensación 20 ºC
- Gases aspirados 10K

Capítulo 1

Compresores Semi-Herméticos para CO_2

R-744 - CO_2 / BAJA TEMPERATURA TRANSCRITICO (Ps150 bar)

380-420-III - 50 Hz

HP	Cilind. (m^3/h)	Potencia Frigorífica (W) a la Temperatura de Evaporación				MODELO	CÓDIGO
		-20°C	-25°C	-30°C	-35°C		
12	13,84	28170	22780	18100	14150	**CD 1200B**	103.125.0095
15	15,72	32320	26130	20770	16240	**CD 1500B**	103.125.0096
20	20,15	42540	34360	27300	21400	**CD 2001B**	103.125.0097
25	23,30	49240	39940	31940	25260	**CD 2501B**	103.125.0098
30	26,45	55940	45340	36180	28490	**CD 3001B**	103.125.0099
35	31,04	64650	52700	42380	33720	**CD 3501B**	103.125.0100
40	35,47	73780	60190	48490	38720	**CD 4001B**	103.125.0101



- Datos de rendimientos basados en Norma Europea EN12900
- Temperatura de condensación 20 °C
- Gases aspirados 10K

Compresores Semi-Herméticos Doble Etapa para CO_2

R-744 - CO_2 / BAJA TEMPERATURA TRANSCRITICO (Ps150 bar)

220-240 / 380-420-III - 50 Hz

HP	Cilind. (m^3/h) LP+HP	Potencia Frigorífica (W) a la Temperatura de Evaporación				MODELO	CÓDIGO
		-20°C	-25°C	-30°C	-35°C		
3	1,45+0,57	2260	1890	1560	1280	**CD2S300**	103.125.0117
3	1,82+0,57	2880	2400	1970	1610	**CD2S350**	103.125.0118
3	2,36+0,73	3690	3080	2540	2080	**CD2S360**	103.125.0119

R-744 - CO_2 / BAJA TEMPERATURA TRANSCRITICO (Ps150 bar)

220-240 / 380-420-III - 50 Hz

HP	Cilind. (m^3/h) LP+HP	Potencia Frigorífica (W) a la Temperatura de Evaporación				MODELO	CÓDIGO
		-20°C	-25°C	-30°C	-35°C		
12	5,99+5,06	11010	9200	7630	6270	**CD2S1200**	103.125.0120
15	7,71+5,06	14710	12340	10270	8490	**CD2S1500**	103.125.0121
20	8,92+5,85	17180	14420	12000	9920	**CD2S2000**	103.125.0122
25	11,65+6,92	22250	18680	15570	12870	**CD2S2500**	103.125.0123
30	13,22+7,86	25120	21150	17670	14650	**CD2S3000**	103.125.0124
35	15,11+8,98	28720	24140	20140	16680	**CD2S3500**	103.125.0125

- Datos de rendimientos basados en Norma Europea EN12900
- Temperatura de condensación 20 °C
- Gases aspirados 10K

Compresores Semi-Herméticos para CO_2

R-744 - CO_2 / BAJA TEMPERATURA SUBCRITICO (Ps 55 bar)

220-240 / 380-420-III - 50 Hz

HP	Cilind. (m^3/h)	Potencia Frigorífica (W) a la Temperatura de Evaporación				MODELO	CÓDIGO
		-25ºC	-205ºC	-35ºC	-45ºC		
1	1,90	4880	3970	3160	1820	**CDS101B**	103.125.0056
1,5	2,53	6500	5290	4210	2420	**CDS151B**	103.125.0057
1,5	3,48	9050	7390	5920	3450	**CDS181B**	103.125.0058
3	4,34	11380	9340	7530	4460	**CDS301B**	103.125.0059
3,5	5,53	14740	12140	9820	5810	**CDS351B**	103.125.0060
3,5	6,75	17880	14740	11970	7370	**CDS381B**	103.125.0061
4	8,20	21650	17650	14170	8680	**CDS401B**	103.125.0062
5	10,61	26890	21840	1744	10420	**CDS501B**	103.125.0063
7	13,50	34410	37940	22330	13450	**CDS701B**	103.125.0064
7,5	16,19	41260	33510	26780	16130	**CDS751B**	103.125.0065
9	19,13	48930	39740	31780	19290	**CDS901B**	103.125.0066
12	22,32	57840	46870	37440	22910	**CDS1201B**	103.125.0067

- Datos de rendimientos basados en Norma Europea EN12900
- Temperatura de condensación -5 ºC
- Gases aspirados 10K

R-744 - CO_2 / BAJA TEMPERATURA SUBCRITICO (Ps 55 bar)

380-420-III - 50 Hz

HP	Cilind. (cm^3/h)	Potencia Frigorífica (W) a la Temperatura de Evaporación				MODELO	CÓDIGO
		-25ºC	-205ºC	-35ºC	-45ºC		
15	29,49	74400	60300	48120	28910	**CDS1501B**	103.125.0068
20	33,63	85880	69770	55800	33660	**CDS2001B**	103.125.0069
24	42,81	109900	89250	71410	43410	**CDS2401B**	103.125.0070
25	48,82	126700	102700	82060	50260	**CDS2501B**	103.125.0071
30	48,82	128000	104700	84580	53220	**CDS3001B**	103.125.0072

- Datos de rendimientos basados en Norma Europea EN12900
- Temperatura de condensación -5 ºC
- Gases aspirados 10K



COMPRESORES CERTIFICADOS ATEX

La garantía de eficiencia y fiabilidad

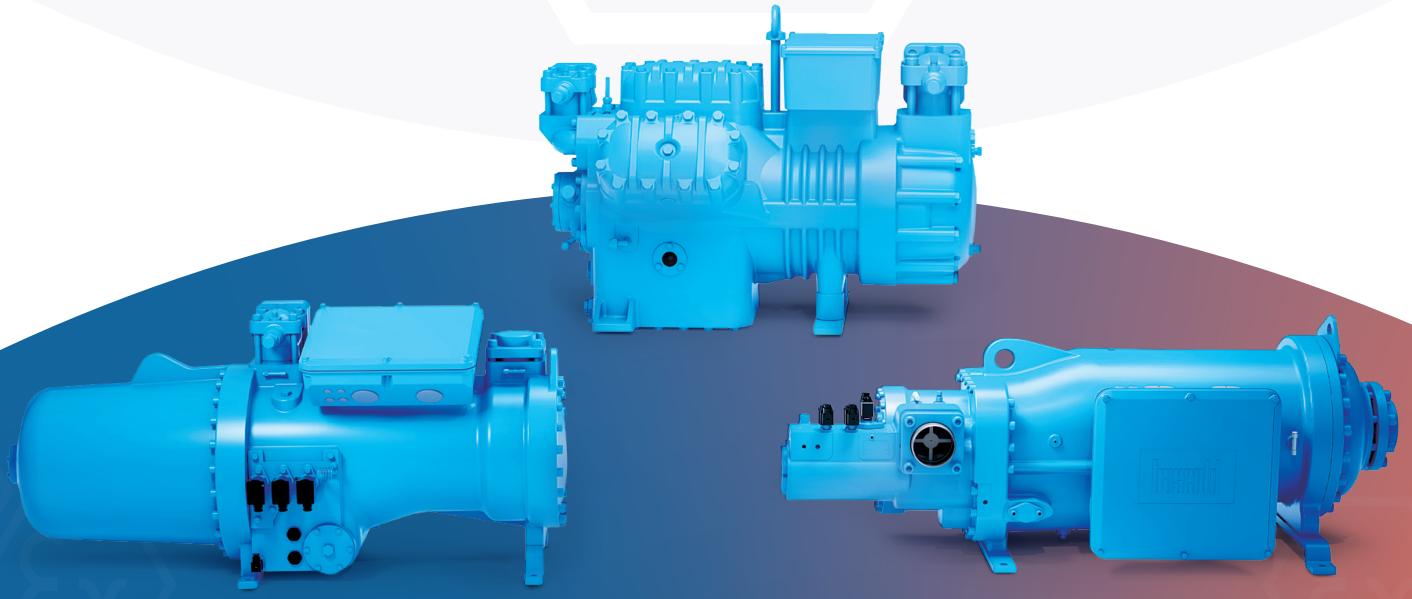

Descubra la amplia gama de compresores alternativos y de tornillo estándar de Frascold, con certificación ATEX y aptos para su uso en la categoría 3G (Zona 2)

Evaluatión de riesgos màs sencilla



Operaciones silenciosas

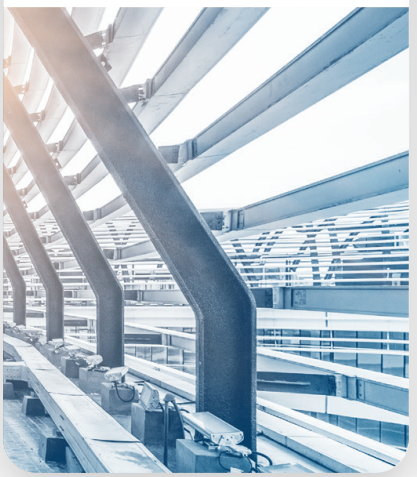

Excelente Fiabilidad y eficiencia



Compresores Semi-Herméticos

APLICACIÓN ALTA / MEDIA / BAJA TEMPERATURA

R-449A / R-448A / R-404A

HP	Cilind. (m^3/h)	Potencia Frigorífica (W) a la Temperatura de Evaporación					MODELO	CÓDIGO
		0ºC	-5ºC	-10ºC	-25ºC	-30ºC		
0,5	3,95	2.590	2.061	1.637	728	518	**A0.5 4Y**	103.105.0001
0,75	4,93	3.400	2.066	2.077	901	660	**A0.7 5Y**	103.105.0002
1	6,91	5.092	4.036	3.197	1.469	1.104	**A1.5 7Y**	103.105.0004
1	5,47	3.818	3.034	2.402	1.062	768	**A1 6Y**	103.105.0003
1,5	9,88	6.896	5.532	4.442	2.154	1.657	**B2 10.1Y**	103.105.0005
2	11,26	8.169	6.539	5.238	2.498	1.888	**D2 11 Y**	103.105.0006
3	16,40	12.302	9.896	7.969	3.844	2.901	**D4 16.1Y**	103.105.0008
3	15,36	11.039	8.928	7.240	3.668	2.882	**D3 15 Y**	103.105.0059
3	13,15	9.585	7.698	6.189	2.946	2.185	**D3 13.1Y**	103.105.0007
4	17,93	12.973	10.549	8.600	4.398	3.446	**D4 18 Y**	103.105.0061
5	21,18	14.960	12.032	9.656	4.394	3.126	**Q5 21 Y**	103.105.0009
7,5	35,86	27.502	21.591	17.060	8.266	6.422	**Q7 36 Y**	103.105.0090
7,5	32,66	23.812	19.188	15.487	7.596	5.814	**Q7-33.1Y**	103.105.0012
7,5	28,02	20.614	16.611	13.406	6.535	4.972	**Q7 28.1Y**	103.105.0011
12	41,32	29.523	23.597	18.842	8.779	6.566	**S12 42 Y**	103.105.0013
15	51,50	38.510	31.177	25.345	12.709	9.636	**S15 52Y**	103.105.0014
20	58,48	43.334	34.586	27.593	12.850	9.587	**V20 59 Y**	103.105.0092
20	56,00	42.345	34.321	27.931	14.058	10.686	**S20 56Y**	103.105.0015
25	70,77	51.960	41.513	33.182	15.667	11.789	**V25 71Y**	103.105.0016
30	83,81	62.488	50.123	40.224	19.307	14.700	**V30 84Y**	103.105.0017
32	93,05	68.122	51.415	42.998	19.554	14.406	**V32 93 Y**	103.105.0095
35	106,2	79.343	63.457	50807	24.537	18.933	**Z35 106Y**	103.105.0018
35	102,9	73.206	59.295	48.128	23.756	17.934	**V35 103 Y**	103.105.0096
40	125,7	92.713	74.082	59.208	28.154	21.483	**Z40 126Y**	103.105.0019
50	167,6	127.536	10.232	82.168	39.467	29.903	**W50 168 Y**	103.105.0098
50	154,4	112.794	90.433	72.517	34.493	26.028	**Z50 154Y**	103.105.0020
60	186,1	138.597	110.866	88.820	42.744	32.610	**W60 187 Y**	103.105.0062
70	205,8	153.408	123.112	98.869	47.244	35.559	**W70 206 Y**	103.105.0063
80	239,0	171.816	137.526	110.109	52.027	39.019	**W80 240 Y**	103.105.0065

Rendimientos calculados con refrigerante **(R-449A)**
Rendimientos aproximados para R448A y R404-A

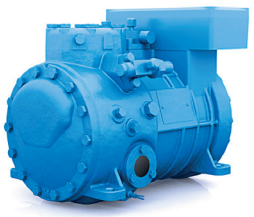


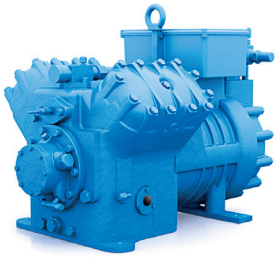
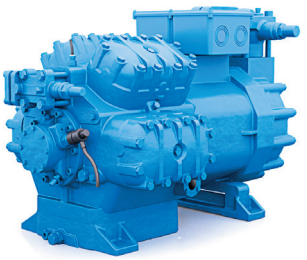
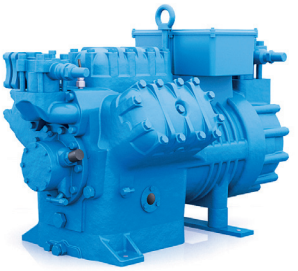

Nota: Consultar para ambiente ATEX

- Rendimientos del compresor expresados con temperatura de condensación de +45ºC, según la EN 12900 (gases aspirados a +20ºC sin recalentamiento)

Capítulo 1

Compresores Semi-Herméticos

APLICACIÓN MEDIA / BAJA TEMPERATURA

R-449A / R-448A / R404A

HP	Cilind. (m^3/h)	Potencia Frigorífica (W) a la Temperatura de Evaporación				MODELO	CÓDIGO
		-5ºC	-10ºC	-25ºC	-30ºC		
0.5	4,93	2.618	2.005	863	642	**A 0,5 5 Y**	103.105.0021
0.75	5,47	2.954	2.267	1.005	750	**A 0,7 6 Y**	103.105.0002
1	6,91	3.898	3.045	1.406	1.061	**A 1 7 Y**	103.105.0022
1.5	8,96	5.001	3.972	1.884	1.456	**B 1,5 9 Y**	103.105.0023
2	15,36	8.469	6.703	3.300	2.595	**D 2 15 Y**	103.105.0025
2	13,15	7.707	6.076	2.946	2.308	**D 2 13 Y**	103.105.0024
3	16,39	9.458	7.465	3.575	2.749	**D 3 16 Y**	103.105.0087
4	24,69	13.828	10.819	4.991	3.779	**Q4-25.1Y**	103.105.0027
4	23,91	13.305	10.476	4.970	3.803	**Q 4 24 Y**	103.105.0089
4	19,77	11.274	8.862	4.205	3.248	**Q 4 20 Y**	103.105.0088
4	17,93	10.963	8.435	4.100	3.309	**D3 18Y**	103.105.0026
5	32,66	19.543	15.199	7.396	5.888	**Q5 33.1Y**	103.105.0029
5	28,02	16.103	12.726	6.162	4.780	**Q5 28Y**	103.105.0028
5	24,69	14.247	11.445	5.502	4.168	**Q5 25.1Y**	103.105.0010
10	51,5	34.859	27.597	13.876	10.982	**S10 52Y**	103.105.0031
15	58,48	52.61	41.364	19.463	14.825	**V15 59 Y**	103.105.0091
15	70,77	47.537	37.658	18.497	14.491	**V15 71 Y**	103.105.0032
20	83,81	30.24	23.969	12.155	9.672	**V20 84Y**	103.105.0033
25	106,16	63.573	49.921	23.513	18.041	**Z25 106 Y**	103.105.0034
30	125,72	72.571	57.134	27.279	21.068	**Z30 126Y**	103.105.0035
40	167,6	102.245	74.638	35.719	26.995	**W40 168 Y**	103.105.0097
40	154,38	92.434	72.711	36.569	29.071	**Z40 154Y**	103.105.0036
50	186,1	109.927	85.820	39.054	29.499	**W 50 187 Y**	103.105.0037
60	205,8	123.275	96.797	45.131	34.643	**W 60 206 Y**	103.105.0099
75	227,77	131.908	105.750	49.949	37.227	**W 75 228 Y**	103.105.0100

•Rendimientos calculados con refrigerante **R449A**. Rendimientos aproximados para R448 R404A




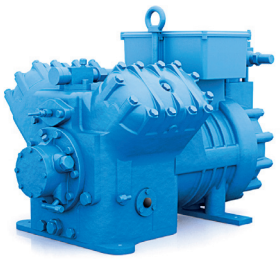
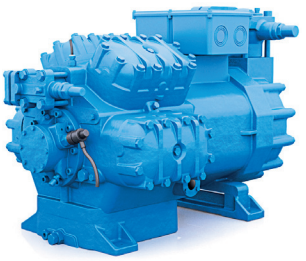
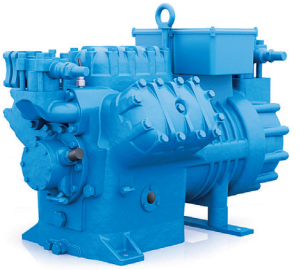

• Rendimientos del compresor expresados con temperatura de condensación de +45ºC, según la EN 12900 (gases aspirados a +20ºC sin recalentamiento)

APLICACIÓN ALTA-MEDIA TEMPERATURA

R134a / R513A (XP10)

HP	Desplaz. 50Hz (m^3h)	Potencia Frigorífica (kW) a la Temperatura de Evaporación				MODELO	CÓDIGO
		+5ºC	0ºC	-5ºC	-10ºC		
0,5	4,93	2.750	2.180	2.750	2.180	**A 0,5 5 Y**	103.105.0021
0,75	4,93	2.647	2.114	1.656	1.265	**A 0,7 5 Y**	103.105.0002
0,75	5,47	2.844	2.270	1.780	1.364	**A 0,7 6 Y**	103.105.0057
1	6,91	3.806	3.072	2.447	1.918	**A 1 7 Y**	103.105.0022
1,5	8,96	5.051	4.112	3.304	2.609	**B 1,5 9 Y**	103.105.0023
2	13,15	7.501	6.097	4.889	3.806	**D 2 13 Y**	103.105.0024
2	15,36	8.625	7.028	5.644	4.451	**D 2 15 Y**	103.105.0025
3	15,36	8.601	6.982	5.584	4.384	**D 3 15 Y**	103.105.0059
3	16,39	8.987	7.293	5.835	4.586	**D 3 16 Y**	103.105.0087
4	17,93	10.225	8.366	6.766	5.405	**D3 18Y**	103.105.0026
4	17,93	10.776	8.736	6.991	5.498	**D 4 18 Y**	103.105.0061
4	19,77	11.778	9.579	7.671	6.037	**Q 4 20 Y**	103.105.0088
4	23,91	13.182	10.630	8.434	6.567	**Q 4 24 Y**	103.105.0089
4	24,69	13.192	10.587	8.345	6.436	**Q4 25.1Y**	103.105.0027
5	28,02	15.541	12.577	10.041	7.894	**Q5 28Y**	103.105.0028
5	32,66	17.772	14.533	11.749	9.360	**Q5 33.1Y**	103.105.0029
7,5	35,86	21.182	17.458	14.159	11.272	**Q 7 36 Y**	103.105.0090
7,5	38,25	22.652	18.562	15.052	12.053	**S7 33Y**	103.105.0086
8	41,3	25.820	20.880	16.660	13.080	**S8 42Y**	103.105.0030
10	51,5	29.537	24.179	19.576	15.642	**S10 52Y**	103.105.0031
15	58,48	34.629	28.320	22.893	18.248	**V 15 59 Y**	103.105.0091
15	70,77	40.871	33.483	27.130	21.690	**V15 71Y**	103.105.0032
20	58,48	35.127	28.593	22.981	18.185	**V 20 59 Y**	103.105.0092
20	83,81	46.270	37.436	29.846	23.885	**V20 84Y**	103.105.0033
25	93,05	53.049	43.577	35.174	27.800	**V 25 93 Y**	103.105.0093
25	106,16	57.574	46.578	37.170	29.209	**Z 25 106 Y**	103.105.0034
30	125,72	70.603	57.221	45.708	35.892	**Z30 126Y**	103.105.0035
32	93,05	52.607	42.117	33.044	25.290	**V 32 93 Y**	103.105.0095
35	102,86	57.821	47.281	38.216	30.463	**V 35 103 Y**	103.105.0096
40	154,38	85.314	69.116	55.257	43.519	**Z40 154Y**	103.105.0036
40	167,6	97.364	79.588	64.339	51.311	**W 40 168 Y**	103.105.0097
50	167,6	95.140	77.541	62.315	49.257	**W 50 168 Y**	103.105.0098
50	186,1	105.386	85.048	67.518	52.529	**W 50 187 Y**	103.105.0037
60	186,1	105.243	84.837	67.169	52.003	**W 60 187 Y**	103.105.0062
60	205,8	119.268	96.760	77.474	61.116	**W 60 206 Y**	103.105.0099
70	205,8	118.529	95.818	76.293	59.692	**W 70 206 Y**	103.105.0063
75	227,77	127.628	102.762	81.454	63.414	**W 75 228 Y**	103.105.0100
80	239,02	134.198	108.250	85.985	67.103	**W 80 240 Y**	103.105.0065



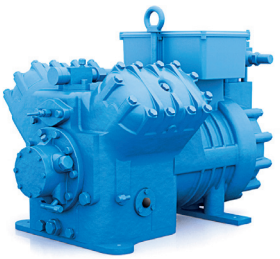

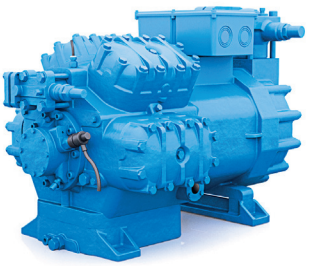

Nota: Consultar para ambiente ATEX

- Rendimientos del compresor expresados con temperatura de condensación de +45ºC, según la EN 12900 (gases aspirados a +20ºC sin recalentamiento)
- Rendimientos calculados con refrigerante R-134a
- Rendimientos aproximados para refrigerante R-513A

Capítulo 1

Accesorios Compresores SH

Descripción	Tipo de Compresor	Características	Código Frascold	CÓDIGO
Resistencia de Cárter	A-B-C-D	50 W 230 V / 1 / 50-60 Hz	**T00CH13RIC**	190.105.0001
	Q-S	70 W 230 V / 1 / 50-60 Hz	**T00CH1RIC**	190.105.0002
	V-Z-W	150 W 230 V / 1 / 50-60 Hz	**T00CH9RIC**	190.105.0003
Reducción de Capacidad en culata	Q (CC3)	Control de capacidad 50%(1xCC3)	**T00SK220150**	190.105.0004
	S (CC1/0)	Control de capacidad 50%(1xCC1/0)	**T00SK220100**	190.105.0005
	V (CC2/10)	Control de capacidad 50%(1xCC2/0)	**T00SK220200**	190.105.0006
	Z (CC2/10)	Control de capacidad 33%(1xCC2/0) y 60% (2xCC2/0)		
	W (CC2/0)	Control de capacidad 25% (1xCC2/0), 50% y 75% (3xCC2/10)		
	D	Reducción de capacidad en culata RSH permite parcializar compresores de 2 y 4 cilindros	**T00SK 220330**	190.105.0128
	Q		**T00SK 220310**	190.105.0129
	S		**T00SK 220360**	190.105.0130
	V		**T00SK 220200**	190.105.0131
Sistema de enfriamiento	Q	Kit de inyección de líquido	**SZ-FLI/4**	190.105.0132
	S		**SZ-FLI**	190.105.0133
	V		**SZ-FLI/2**	190.105.0134
	Z-W		**SZ-FLI/3**	190.105.0135
Arranque descargado	D-Q	Integrado en Culata Especial (sin retención)	**US1**	190.105.0007
	F-S		**CC3/0**	190.105.0008
	V-Z-W		**US2**	190.105.0009
Ventilador culata*	A-B- C- D- F-Q	Vent Culata Ø 250mm 230V/1Ph/50-60Hz	**USAF6**	190.105.0010
	S-V-Z-W	Vent Culata Ø 310mm 230V/1Ph/50-60Hz	**USAF15**	190.105.0269
Control Temp.Descarga	V- Z- W y Q- S (opcional)	Sensor de Temperatura de descarga	**T00EC50**	190.105.0012
Presostato Dif.Aceite Electrónico	V-Z-W	DeltaPII 110-230V 50-60Hz	**T00EC1620RIC**	190.105.0014
		INT250FR (para Diagnose)	**T00EC1630DRIC**	190.105.0136









*Sin soporte de ventilador

Descripción	Tipo de compresor	Soporte para Compresores	Código Frascold	CÓDIGO
Soporte de ventilador de culata	A-B-C-D	MOTOR A-F	**T00SK280362**	190.105.0090
	Q	MOTOR Q	**T00SK280403**	190.105.0155
	S	MOTOR S	**T00SK280495**	190.105.0156
	V	MOTOR V	**T00SK280496**	190.105.0157
	W	MOTOR W	**T00SK280870**	190.105.0158
	Z	MOTOR Z	**T00SK280650**	190.105.0089

MODULOS DE PROTECCION // INT 69 DIAGNOSE

Tipo de Compresor	Características	Código Frascold	CÓDIGO
A-B-D	INT69 220-240V 50-60Hz	**T00ECA01**	190.105.0015
	INT69 24V AC	**T00ECA12**	190.105.0137
	INT69 24V DC	**T00ECA12DC**	190.105.0138
	INT69 110V AC	**T00ECA42**	190.105.0139
	INT69 12V DC	**T00EC13DC**	190.105.0140
Q-S-SK2-SK3-TK	INT69 115-230V 50-60Hz Diagnose	**T000EC01D-RIC**	190.105.0141
	INT69TM 220-240V 50-60HZ	**T00ECA11**	190.115.0231
V-S-W	INT69TML 115-230V 50-60Hz Diagnose	**T00ECA11D**	190.105.0142

ACCESORIOS PARA INT 69 DIAGNOSE

Características	Código Frascold	CÓDIGO
USB cable interface for INT69 Diagnose	**T00EC57**	190.105.0143
DP-Modbus gateway	**T00EC59**	190.105.0144
Modbus connection cable L=1m	**T00EC64**	190.105.0145
Modbus connection cable L=30cm	**T00EC65**	190.105.0146

Compresores Semi-Herméticos para CO_2

R 744 - CO2 / BAJA TEMPERATURA SUBCRITICO (80 bar)

230 / 400 V III 50 Hz

HP	Cilind. (m^3h)	Potencia Frigorífica (kW) a la Temperatura de Evaporación				MODELO	CÓDIGO
		-25ºC	-30ºC	-35ºC	-45ºC		
0,7	1,69	4.209	3.408	2.704	1.556	**A07-1.6SK3**	103.105.0122
1	2,69	6.745	5.466	4.344	2.515	**A1-2.5SK3**	103.105.0123
1	3,35	8.384	6.803	5.414	3.150	**A1.5-3SK3**	103.105.0124
2	3,95	10.223	8.205	6.454	3.707	**A2-4SK3**	103.105.0125
2,5	4,93	13.265	10.782	8.601	5.091	**A2.5-5SK3**	103.105.0126
3	6,51	17.379	14.192	11.403	6.926	**D3-6SK3**	103.105.0127
4	7,96	21.611	17.563	14.046	8.500	**D4-8SK3**	103.105.0128
4,5	9,13	25.133	20.470	16.436	10.041	**D4.5-9SK3**	103.105.0129
5	11,27	30.576	24.922	20.079	12.402	**D5-11SK3**	103.105.0130
7	14,95	41.753	34.006	27.258	16.520	**Q7-15SK3**	103.105.0131
9	19,77	52.297	42.390	34.013	20.922	**Q9-20SK3**	103.105.0132





Rendimientos expresados con temperatura de condensación de -5ºC, gases aspirados 10K EN12900
Sistemas subcríticos dispuestos para sistema en cascada con otra máquina frigorífica para condensar
Incluyen carga de aceite POE especial para CO2, válvula de seguridad interna, módulo de proteccion INT69 115-230V 50-60Hz Diagnose, termistores , caja de conexión y válvulas de servicio
Serie D con funcionamiento con inverter integrado

R 744 - CO2 / MEDIA TEMPERATURA TRANSCRITICO

230 / 400 V III 50 Hz

HP	Cilind. (m^3h)	Potencia Frigorífica (kW) a la Temperatura de Evaporación			MODELO	CÓDIGO
		-5ºC	-10ºC	-15ºC		
5	3,79	8.014	6.449	5.229	**Q5-4TK**	103.105.0135
6	3,79	8.933	7.375	6.013	**Q6-4TK**	103.105.0136
6	4,38	8.862	6.988	5.516	**Q6-4.5TK**	103.105.0137
7	4,38	10.307	8.482	6.881	**Q7-4.5TK**	103.105.0138
7	6,00	12.481	9.968	8.006	**Q7-6TK**	103.105.0139
9	6,00	14.130	11.646	9.467	**Q9-6TK**	103.105.0140
9	6,95	15.018	12.105	9.829	**Q9-7TK**	103.105.0141
8	7,89	18.251	15.032	12.154	**S8-8TK**	103.105.0142
10	7,89	18.583	15.318	12.451	**S10-8TK**	103.105.0143
10	9,64	23.230	19.210	15.607	**S10-10TK**	103.105.0144
15	9,64	23.353	19.260	15.591	**S15-10TK**	103.105.0145
15	11,84	27.714	22.892	18.567	**S15-12TK**	103.105.0146
20	11,84	28.774	23.752	19.331	**S20-12TK**	103.105.0147
20	14,46	34.951	28.872	23.424	**S20-14TK**	103.105.0148
25	14,46	36.378	30.190	24.647	**S25-14TK**	103.105.0149
20	17,84	44.352	36.337	29.159	**S20-18TK**	103.105.0150
30	17,84	45.518	37.796	30.881	**S30-18TK**	103.105.0151
25	20,50	50.936	43.027	35.942	**S25-21TK**	103.105.0152
30	25,28	63.449	53.662	44.894	**S30-26TK**	103.105.0153

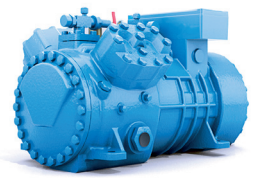







Capítulo 1

Compresores Semi-Herméticos de Tornillo Compactos con Equipo Integrado Serie CXH

Frascold

APLICACIÓN ALTA TEMPERATURA

R-404A — Trifásico 400V / 50Hz

HP	Desplaz. 50Hz (m³h)	Potencia Frigorífica (kW) a la Temperatura de Evaporación				MODELO	CÓDIGO
		0ºC	-5ºC	-10ºC	-15ºC		
70	199	170	143	119	98	**CXH02 70-199Y**	105.105.0001
80	230	187	158	132	109	**CXH02 80-230Y**	105.105.0002
90	264	177	148	124	102	**CXH02 90-264Y**	105.105.0003
100	298	235	199	168	140	**CXH02 100-298Y**	105.105.0004
110	316	–	–	198	162	**CXH52 110-316Y**	105.105.0005
120	340	–	–	123	174	**CXH02 120-340Y**	105.105.0006
125	372	315	266	223	185	**CXH52 125-372Y**	105.105.0007
140	428	351	298	251	209	**CXH52 140-428Y**	105.105.0008
160	468	384	326	275	229	**CXH52 160-468Y**	105.105.0009
180	545	478	403	336	276	**CXH92 180-545Y**	105.105.0010
210	620	520	438	367	304	**CXH92 210-620Y**	105.105.0011
240	702	573	485	408	340	**CXH92 240-702Y**	105.105.0012



R-407C — Trifásico 400V / 50Hz

HP	Desplaz. 50Hz (m³h)	Potencia Frigorífica (kW) a la Temperatura de Evaporación					MODELO	CÓDIGO
		0ºC	0ºC	-5ºC	-10ºC	-15ºC		
70	199	189	158	130	105	82	**CXH02 70-199Y**	105.105.0001
80	230	217	183	151	123	97	**CXH02 80-230Y**	105.105.0002
90	264	244	206	173	142	114	**CXH02 90-264Y**	105.105.0003
100	298	275	233	195	161	129	**CXH02 100-298Y**	105.105.0004
110	316	317	266	219	177	138	**CXH52 110-316Y**	105.105.0005
120	340	341	286	236	190	148	**CXH02 120-340Y**	105.105.0006
125	372	364	306	254	206	162	**CXH52 125-372Y**	105.105.0007
140	428	409	346	290	239	192	**CXH52 140-428Y**	105.105.0008
160	468	446	378	317	261	210	**CXH52 160-468Y**	105.105.0009
180	545	546	458	378	305	238	**CXH92 180-545Y**	105.105.0010
210	620	606	510	422	343	271	**CXH92 210-620Y**	105.105.0011
240	702	673	569	477	393	316	**CXH92 240-702Y**	105.105.0012
280	810	774	650	539	438	347	**CXH92 280-810Y***	105.105.0013
300	912	856	724	605	499	403	**CXH92 300-912Y***	105.105.0014



R-134a — Trifásico 400V / 50Hz

HP	Desplaz. 50Hz (m³h)	Potencia Frigorífica (kW) a la Temperatura de Evaporación					MODELO	CÓDIGO
		0ºC	0ºC	-5ºC	-10ºC	-15ºC		
50	199	136	112	93	73	57	**CXH01 50-199Y**	105.105.0015
60	230	159	132	109	88	69	**CXH01 60-230Y**	105.105.0016
70	264	175	147	122	99	80	**CXH01 70-264Y**	105.105.0017
80	298	205	171	140	113	69	**CXH01 80-298Y**	105.105.0018
90	340	224	187	155	126	101	**CXH01 90-340Y**	105.105.0019
100	370	244	204	169	137	110	**CXH01 100-370Y**	105.105.0020
110	398	280	236	196	162	131	**CXH51 110-398Y**	105.105.0021
125	468	325	271	223	181	145	**CXH51 125-468Y**	105.105.0022
140	538	368	308	256	211	172	**CXH51 140-538Y**	105.105.0023
160	620	437	365	301	244	193	**CXH91 160-620Y**	105.105.0024
180	702	495	416	347	285	231	**CXH91 180-702Y**	105.105.0025
210	810	557	463	381	309	246	**CXH91 210-810Y**	105.105.0026
240	912	619	518	431	354	288	**CXH91 240-912Y**	105.105.0027



• Rendimientos indicados con Tª de condensación +50ºC con economizador

Compresores Abiertos Amoniaco NH3
Tornillo ATSH/ATSL

APLICACIÓN ALTA / MEDIA TEMPERATURA

R-717 NH3

Desplaz. 50Hz (m^3h)	Potencia Frigorífica (W) a la Temperatura de Evaporación				MODELO	CÓDIGO
	0ºC	-5ºC	-10ºC	-15ºC		
120	103.140	84.027	67.502	53.305	**ATSH1-120-A**	106.105.0017
150	132.809	104.884	80.955	61.174	**ATSH1-150-A**	106.105.0018
186	165.177	134.862	108.784	86.530	**ATSH1-186-A**	106.105.0019
210	184.969	150.614	121.055	95.557	**ATSH1-210-A**	106.105.0020
240	210.008	170.887	137.391	108.439	**ATSH1-240-A**	106.105.0021
270	-	-	156.223	123.125	**ATSH1-270-A**	106.105.0022
300	-	-	-	-	**ATSH1-300-A**	106.105.0023
360	-	-	-	-	**ATSH1-360-A**	106.105.0024

Desplaz. 50Hz (m^3h)	Potencia Frigorífica (W) a la Temperatura de Evaporación				MODELO	CÓDIGO
	-25ºC	-30ºC	-35ºC	-45ºC		
120	34.955	26.465	19.369	-	**ATSL1-120-A**	106.105.0025
150	44.159	32.059	22.414	-	**ATSL1-150-A**	106.105.0026
186	56.080	42.953	32.247	-	**ATSL1-186-A**	106.105.0027
210	63.349	48.509	36.314	-	**ATSL1-210-A**	106.105.0028
240	71.746	55.040	41.323	-	**ATSL1-240-A**	106.105.0029
270	81.176	62.201	46.694	-	**ATSL1-270-A**	106.105.0030
300	89.926	69.016	51.664	-	**ATSL1-300-A**	106.105.0031
360	-	83.101	62.242	-	**ATSL1-360-A**	106.105.0032

Compresores suministrados sin Volante

Cálculos basados en: Gas Aspirado 20ºC; Condensación 45ºC; Recalentamiento 0K

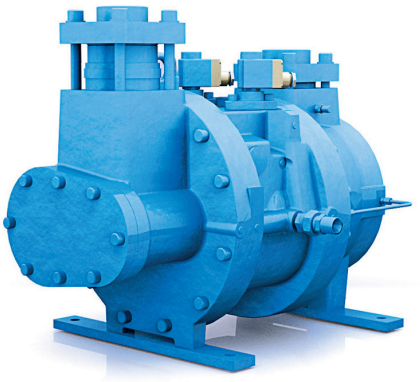

Capítulo 1

Compresores Semi-Herméticos Tornillo R-TSH/TSL(Y)

Frascold

APLICACIÓN ALTA TEMPERATURA

R-404A / R-449A — *Trifásico 380V / 50Hz*

HP	Desplaz. 50Hz (m³h)	Potencia Frigorífica (W) a la Temperatura de Evaporación								MODELO	CÓDIGO
		R404A				R449A					
		+5ºC	0ºC	-5ºC	-10ºC	+5ºC	0ºC	-5ºC	-10ºC		
40	120	-	-	-	-	111.203	92.097	75.393	60.961	**FVRH-40 120 Y**	105.105.0063
50	140	-	-	-	-	130.142	108.594	89.327	72.282	**FVRH-50 140 Y**	105.105.0064
60	160	-	-	-	-	147.776	122.987	101.225	82.269	**FVRH-60 160 Y**	105.105.0065
70	200	200.587	165.306	135.040	109.320	203.970	167.926	137.039	110.814	**FVRH-70 200 Y**	105.105.0074
80	230	227.011	188.544	154.426	124.607	232.847	192.149	156.379	125.453	**FVRH-80 230 Y**	105.105.0076
90	270	270.755	225.409	184.754	148.929	278.205	229.900	187.172	150.026	**FVRH-90 270 Y**	105.105.0078
100	300	296.757	246.778	202.302	163.289	303.714	251.059	204.715	164.383	**FVRH-100 300 Y**	105.105.0080
115	350	339.031	281.604	230.683	186.065	346.376	286.215	233.262	187.124	**FVRH-115 350 Y**	105.105.0084
125	370	348.975	287.424	234.333	188.869	353.909	293.808	238.120	189.686	**FVRH-125 370 Y**	105.105.0072
125	380	353.632	295.363	243.624	197.860	362.816	301.520	246.879	198.325	**FVRH-125 380 Y**	105.105.0086
140	430	399.492	330.324	270.550	219.237	406.960	339.197	276.171	221.168	**FVRH-140 430 Y**	105.105.0088
160	460	436.845	361.209	295.845	239.735	444.024	370.187	301.528	241.640	**FVRH-160 460 Y**	105.105.0090

R134a / R513A (XP10) — *Trifásico 380V / 50Hz*

HP	Desplaz. 50Hz (m³h)	Potencia Frigorífica (W) a la Temperatura de Evaporación				MODELO	CÓDIGO
		+5ºC	0ºC	-5ºC	-10ºC		
30	120	73.965	60.269	48.533	38.585	**FVRH-30 120 Y**	105.105.0066
40	120	73.233	59.673	48.053	38.203	**FVRH-40 120 Y**	105.105.0063
40	140	87.278	71.341	57.645	45.925	**FVRH-40 140 Y**	105.105.0067
50	140	86.414	70.635	57.074	45.470	**FVRH-50 140 Y**	105.105.0064
50	160	101.141	82.837	67.148	53.806	**FVRH-50 160 Y**	105.105.0068
60	160	100.139	82.017	66.483	53.274	**FVRH-60 160 Y**	105.105.0065
60	200	131.536	106.640	85.386	67.391	**FVRH-60 200 Y**	105.105.0073
70	200	130.234	105.584	84.540	66.724	**FVRH-70 200 Y**	105.105.0074
70	230	152.192	122.916	97.858	76.687	**FVRH-70 230 Y**	105.105.0075
80	230	150.686	121.699	96.889	75.927	**FVRH-80 230 Y**	105.105.0076
80	270	178.380	144.600	115.659	91.188	**FVRH-80 270 Y**	105.105.0077
90	270	176.614	143.168	114.514	90.286	**FVRH-90 270 Y**	105.105.0078
90	300	197.213	160.023	128.140	101.058	**FVRH-90 300 Y**	105.105.0079
100	300	195.260	158.439	126.872	100.057	**FVRH-100 300 Y**	105.105.0080
100	350	224.621	182.856	146.791	115.918	**FVRH-100 350 Y**	105.105.0081
110	370	237.574	192.673	154.152	121.147	**FVRH-110 370 Y**	105.105.0082
115	350	222.397	181.045	145.337	114.770	**FVRH-115 350 Y**	105.105.0084
110	380	240.697	196.053	156.916	122.635	**FVRH-110 380 Y**	105.105.0083
115	430	265.433	216.207	174.308	138.823	**FVRH-115 430 Y**	105.105.0085
125	370	235.014	190.531	152.363	119.653	**FVRH-125 370 Y**	105.105.0072
125	380	238.314	194.112	155.363	121.421	**FVRH-125 380 Y**	105.105.0086
125	460	289.346	234.724	188.064	148.406	**FVRH-125 460 Y**	105.105.0087
140	430	262.508	213.725	172.185	136.985	**FVRH-140 430 Y**	105.105.0088
140	540	355.319	288.133	229.259	178.581	**FVRH-140 540 Y**	105.105.0089
160	460	286.464	232.349	186.106	146.787	**FVRH-160 460 Y**	105.105.0090



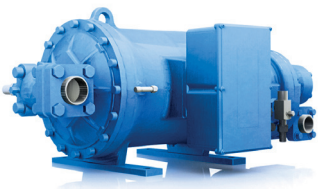

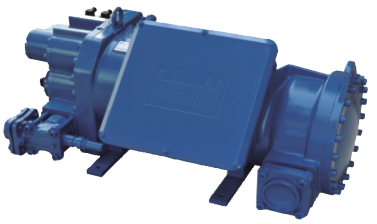

Compresores Semi-Herméticos Tornillo R-TSH/TSL(Y)

APLICACIÓN BAJA TEMPERATURA

R-404A / R-449A — *Trifásico 380V / 50Hz*

HP	Desplaz. 50Hz (m^3h)	Potencia Frigorífica (W) a la Temperatura de Evaporación						MODELO	CÓDIGO
		R404A			R449A				
		-25ºC	-30ºC	-35ºC	-25ºC	-30ºC	-35ºC		
30	120	-	-	-	32.090	24.980	19.080	**FVRL-30 120 Y**	105.105.0069
40	140	-	-	-	38.460	30.130	23.210	**FVRL-40 140 Y**	105.105.0070
50	160	-	-	-	43.930	34.510	26.450	**FVRL-50 160 Y**	105.105.0071
60	200	63.050	49.380	38.049	62.053	48.290	36.905	**FVRL-60 200 Y**	105.105.0091
70	230	72.729	57.069	43.984	71.542	55.592	42.192	**FVRL-70 230 Y**	105.105.0092
80	270	83.557	65.870	51.166	82.753	64.882	49.813	**FVRL-80 270 Y**	105.105.0093
90	300	93.249	73.109	56.458	92.313	72.028	54.907	**FVRL-90 300 Y**	105.105.0094
100	350	107.448	84.135	64.969	105.023	81.850	62.874	**FVRL-100 350 Y**	105.105.0095
110	380	113.701	89.112	68.934	111.505	87.047	66.895	**FVRL-110 380 Y**	105.105.0096
125	430	134.114	104.468	80.157	130.874	101.476	77.355	**FVRL-125 430 Y**	105.105.0097
160	540	158.490	124.082	95.617	155.416	120.938	92.333	**FVRL-160 540 Y**	105.105.0098

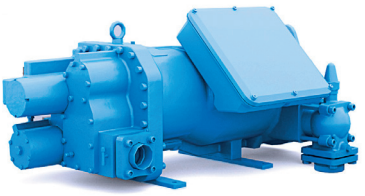

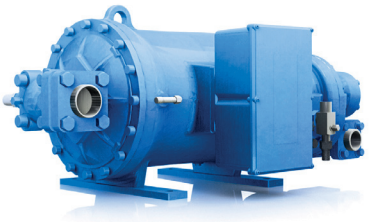

Compresores Semi-Herméticos 2 Etapas

R404A / BAJA TEMPERATURA

400 V III 50 Hz PW

HP	Cilind. (m^3h)	Potencia Frigorífica (W) a la Temperatura de Evaporación			MODELO	CÓDIGO
		-3ºC	-35ºC	-45ºC		
5,5	22,6 / 19	8.990	7.480	5.010	**S5-26.16Y**	103.105.0069
7,5	28 / 20	11.000	9.060	5.960	**S7-27.19Y**	103.105.0070
10	41,9 / 29,2	12.590	8.630	--	**2V10-42.29Y**	103.105.0071
15	58,3 / 29,4	19.390	16.320	11.210	**2Z15-60.30Y**	103.105.0072
20	70,8 / 35,4	23.440	19.750	13.590	**2Z20-72.36Y**	103.105.0073
25	83,8 / 41,9	27.760	23.390	16.100	**2Z25-84.42Y**	103.105.0074
30	102,9 / 51,5	34.080	28.720	19.760	**2Z30-102.51Y**	103.105.0064

- Rendimientos del compresor expresados con temperatura de condensación de +50ºC.
- Aplicación con R507A muy similar a la aplicación con R404A.
- Rendimientos con R407F Consultar.

(*) Incluyen presostato diferencial de aceite electrónico y módulo de control compresor INT69.
Para Módulo Electrónico Diagnose concultar.

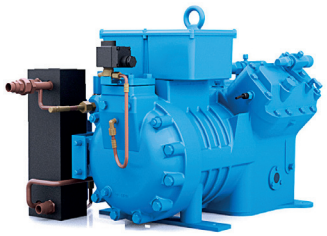

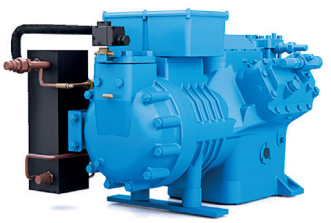

Capítulo 1

Accesorios
Compresores Tornillo

Descripción	Capacidad kW	MODELO	CÓDIGO
Enfriador de aceite por aire	14,5	**SZ-AOC1**	190.105.0107
	20,1	**SZ-AOC2**	190.105.0108
	36,9	**SZ-AOC3**	190.105.0109
	51,3	**SZ-AOC4**	190.105.0110
Enfriador de aceite por agua	24	**SZ-WOC1**	190.105.0111
	38	**SZ-WOC2**	190.105.0112
	48	**SZ-WOC3**	190.105.0113





Valores de capacidad referidos a la temperatura de entrada de aire 45 ° C, temperatura de entrada de aceite 100 ° C, temperatura de salida del aceite 70 ° C
Valores de capacidad referidos a la temperatura de entrada del aceite 95 ° C, temperatura de salida del aceite 70 ° C, DT 15 ÷ 25 K

Descripción	Tipo Compresor	CÓDIGO Frascold	MODELO	CÓDIGO
Módulo de Protección	RTS-NR	T00EC45B	**INT69FRY 110-230V 50-60Hz**	190.105.0114
	CXH-CSW / CTS	T00EC45AD	**INT69FRYL 24-230V 50-60Hz Diagnose**	190.105.0115
	ATS	T00EC28	**INT69V**	190.105.0116



Descripción	Tipo Compresor	Diámetro de Motor	Motor kW IP55	CÓDIGO Frascold	CÓDIGO
Acoplamiento	ATSH-120/A	42	18	T00WK5041156	190.105.0117
		48	22	T00WK5051156	190.105.0118
	ATSL-120/A	55	30-37	T00WK5101156	190.105.0119
	ATSH-150/A	55	30-37-45		
	ATSL-150/A	60	55	T00WK5151156	190.105.0120
	ATSH-300/A-360/A	60	55	T00WK5311156	190.105.0121
	ATSL-300/A-360/A	65	75-90-110-132	T00WK5411156	190.105.0122



Descripción	Acomplamiento Cod. Frascold	Tipo Compresor	Motor kW IP55	CÓDIGO Frascold	CÓDIGO
Brida IEC B3-B5-B35	T00WK5041156	ATSH-120/A	18	T00WK5051166	190.105.0123
	T00WK5051156		22		
	T00WK5101156	ATSH-150/A	30-37	T00WK5101166	190.105.0124
		ATSL-150/A	30-37-45	T00WK5151166	190.105.0125
	T00WK5151156	ATS-150/300-A	55	T00WK5311166	190.105.0126
	T00WK5311156	ATS-300/360-A	55		
	T00WK5411156		75-90-110-132	T00WK5411166	190.105.0127

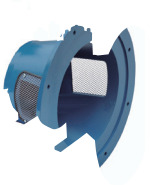

Motores Compresores Bitzer y Carlyle Abiertos Pistones / Tornillos

APLICACIÓN: GRUPOS Y UNIDADES CONDENSADORAS CON COMPRESORES ABIERTOS

Motores eléctricos (Motores IP55 a 1.500 r.p.m.)

Descripción	Tensión	Potencia		MODELO	Patas (B3)	Bridas (B5)
		Kw	CV		CÓDIGO	CÓDIGO
Motor eléctrico trifásico Cerrado 1 Velocidad (1.500rpm) Con ventilación exterior	220-240V / 380-420V 3Ph 50Hz	0,75	1	**AMNH80ZBA4(AEG, IE3, 0,75 KW)**	150.150.0176	150.150.0182
		1,1	1,5	**AMNH90SAA4(AEG,IE3, 1,1 KW)**	150.150.0177	150.150.0183
		1,5	2	**AMNH90LBA4(AEG,IE3, 1,5 KW)**	150.150.0102	150.150.0184
		2,2	3	**AMNH100LAA4(AEG,IE3, 2,2 KW)**	150.150.0178	150.150.0185
		3	4	**AMNH100LBA4(AEG,IE3,3 KW)**	150.150.0179	150.150.0123
		4	5,5	**AMN112MAA4(AEG, IE3, 4 KW)**	150.150.0180	150.150.0186
		5,5	7,5	**AMN132SZA4(AEG, IE3, 5,5 KW)**	150.150.0181	150.150.0187
		7,5	10	**AMNH132MZA4(AEG,IE3,7,5 KW)**	150.150.0107	150.150.0126
	380-420V / 660-720V 3Ph 50Hz	5,5	7,5	**AMNH132SZA4(AEG, IE3, 5,5 KW)**	150.150.0181	150.150.0187
		7,5	10	**AMNH132MZA4(AEG,IE3,7,5 KW)**	150.150.0107	150.150.0126
		11	15	**AMNH160MA4(AEG,IE3,11KW)**	150.150.0108	150.150.0127
		15	20	**AMNH160LA4(AEG,IE3,15 KW)**	150.150.0109	150.150.0128
		18,5	25	**AMNH180MZA4(AEG,IE3,18,5 KW)**	150.150.0110	150.150.0129
		22	30	**AMNH180LT4(AEG,IE3,22 KW)**	150.150.0111	150.150.0130
		30	40	**AMNH200LNA4(AEG,IE3,30 KW)**	150.150.0112	150.150.0131
		37	50	**AMNH225SN4(AEG,IE3,37 KW)**	150.150.0113	150.150.0132
		45	60	**AMNH225MG4(AEG,IE3,45 KW)**	150.150.0114	150.150.0133
		55	75	**AMNH250MN4(AEG,IE3,55 KW)**	150.150.0115	150.150.0134
		75	100	**AMNH280ST4(AEG,IE3,75 KW)**	150.150.0116	150.150.0135
		90	125	**AMNH280MT4(AEG,IE3,90 KW)**	150.150.0117	150.150.0136
		110	150	**AMNH315SYE4(AEG,IE3,110 KW)**	150.150.0118	150.150.0137

Notas Generales

- **AMN**: carcasa de aluminio.
- **AMNH**: carcasa de hierro.
- Motores 1.500 r.p.m con protección IP55 según IEC 60034-5.
- Tensión de red según IEC 60038 para 400Vn +/-10% 50Hz.
- Aislamiento clase F según IEC 60034-1. Calentamiento B.
- Diseño estándar apto para interior y exterior.
- Construcción cerrada con ventilación propia, ventilación superficial.

Nota: Otras r.p.m., potencias y soluciones. CONSULTAR.

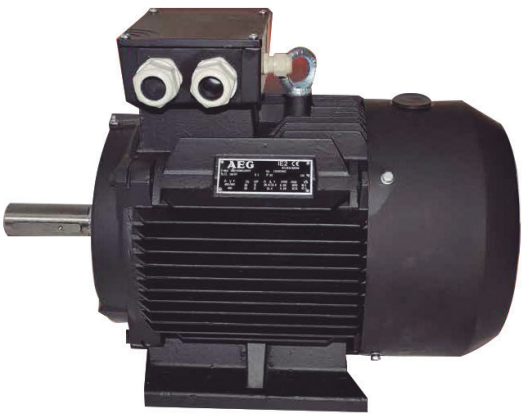

Capítulo 1

Motores Compresores Bitzer y Carlyle Abiertos Pistones / Tornillos

AEG

APLICACIÓN: GRUPOS Y UNIDADES CONDENSADORAS CON COMPRESORES ABIERTOS

Motores eléctricos (Motores IP55 a 2.900 r.p.m.)

Descripción	Tensión	Potencia		MODELO	Patas (B3)	Bridas (B5)
		Kw	CV		CÓDIGO	CÓDIGO
Motor eléctrico trifásico Cerrado 1 Velocidad (2.900rpm) Con ventilación exterior	220-240V / 380-420V 3Ph 50Hz	1,1	1,5	**AMNH80ZBA2(AEG,IE3,1,1 KW)**	150.150.0189	150.150.0195
		1,5	2	**AMNH90SAA2(AEG,IE3,1,5 KW)**	150.150.0190	150.150.0196
		2,2	3	**AMNH90LCA2(AEG,IE3,2,2 KW)**	150.150.0191	150.150.0197
		3	4	**AMNH100LAA2(AEG,IE3,3 KW)**	150.150.0192	150.150.0198
		4	5,5	**AMNH112MAA2(AEG,IE3,4 KW)**	150.150.0193	150.150.0199
		5,5	7,5	**AMNH132SYA2(AEG,IE3,5,5 KW)**	150.150.0194	150.150.0200
		7,5	10	**AMNH132SZA2(AEG,IE3,7,5 KW)**	150.150.0145	150.150.0201
		5,5	7,5	**AMN132SYA2(AEG,IE3,5,5 KW)**	150.150.0144	150.150.0202
		7,5	10	**AMNH132SZA2(AEG,IE3,7,5 KW)**	150.150.0145	150.150.0164
	380-420V / 660-720V 3Ph 50Hz	11	15	**AMNH160SZA2(AEG,IE3,11 KW)**	150.150.0146	150.150.0165
		15	20	**AMNH160MXA2(AEG,IE3,15 KW)**	150.150.0147	150.150.0166
		18,5	25	**AMNH160LXA2(AEG,IE3,18,5 KW)**	150.150.0148	150.150.0167
		22	30	**AMNH180MT2(AEG,IE3,22 KW)**	150.150.0149	150.150.0168
		30	40	**AMNH200LLA2(AEG,IE3,30 KW)**	150.150.0150	150.150.0169
		37	50	**AMNH200LNA2(AEG,IE3,37 KW)**	150.150.0151	150.150.0170
		45	60	**AMNH225MN2(AEG,IE3,45 KW)**	150.150.0152	150.150.0171
		55	75	**AMNH250MN2(AEG,IE3,55 KW)**	150.150.0153	150.150.0172
		75	100	**AMNH280ST2(AEG,IE3,75 KW)**	150.150.0154	150.150.0173
		90	125	**AMNH280MT2(AEG,IE3,90 KW)**	150.150.0155	150.150.0174
		110	150	**AMNH315SYE2(AEG,IE3,110 KW)**	150.150.0156	150.150.0175

Notas Generales

- **AMN**: carcasa de aluminio.
- **AMNH**: carcasa de hierro.
- Motores 2.900 r.p.m con protección IP55 según IEC 60034-5.
- Tensión de red según IEC 60038 para 400Vn +/-10% 50Hz.
- Aislamiento clase F según IEC 60034-1. Calentamiento B.
- Diseño estándar apto para interior y exterior.
- Construcción cerrada con ventilación propia, ventilación superficial.

Nota: Otras r.p.m., potencias y soluciones. CONSULTAR.



Compresores Semi-Herméticos Pistones Serie 06D/06E

APLICACIÓN ALTA / MEDIA TEMPERATURA

R-404A / R-507

HP	Cilind. (m^3h)	Potencia Frigorífica (W) a la Temperatura de Evaporación			MODELO	CÓDIGO
		0ºC	-5ºC	-10ºC		
2	12,31	5.480	4.320	3.350	**06DR109**	CONSULTAR
3	11,32	8.150	6.560	5.190	**06DM808**	CONSULTAR
3	18,54	7.620	5.900	4.460	**06DR103**	CONSULTAR
5	18,54	12.850	10.210	7.930	**06DM313**	103.112.0003
5	22,50	Sustituido por 06DR316			**06DM316**	103.112.0003
5	22,50	16.900	13.980	11.410	**06DR316**	103.112.0004
5	25,90	11.880	9.420	7.380	**06DR718**	CONSULTAR
6,5	25,90	18.750	15.070	11.890	**06DA818**	103.112.0005
6,5	28,30	22.460	18.600	15.240	**06DR820**	103.112.0017
6,5	33,83	25.890	21.160	17.090	**06DR725**	103.112.0018
7,5	33,83	24.240	19.340	15.140	**06DA825**	103.112.0006
7,5	39,63	31.140	25.690	20.980	**06DR228**	103.112.0019
10	39,63	28.910	23.330	18.610	**06DA328**	103.112.0007
10	52,51	41.290	34.030	27.780	**06DR337**	103.112.0002
10	52,51	39.530	32.240	26.040	**06DM337**	103.112.0008
15	52,51	39.290	32.070	25.860	**06DA537**	R103.200.0005
15	58,03	44.090	36.340	29.680	**06DR541**	CONSULTAR
15	71,20	49.420	39.820	31.570	**06EM450**	103.112.0010
20	71,20	52.070	41.970	33.410	**06EA550**	103.112.0011
25	96,67	66.710	53.630	42.180	**06EA565**	103.112.0012
25	106,72	76.630	61.930	49.390	**06EM475**	103.112.0013
30	106,72	76.630	61.930	49.390	**06EA575**	103.112.0014
35	140,13	97.960	83.550	71.080	**06EM499**	103.112.0015
40	140,13	97.960	83.550	71.080	**06EA599**	103.112.0016

APLICACIÓN BAJA TEMPERATURA

R-404A / R-507

HP	Cilind. (m^3h)	Potencia Frigorífica (W) a la Temperatura de Evaporación			MODELO	CÓDIGO
		-20ºC	-25ºC	-35ºC		
2	12,31	3.900	3.040	1.750	**06DR109**	CONSULTAR
3	18,54	5.210	3.870	1.920	**06DR013**	CONSULTAR
5	22,50	7.260	5.610	3.040	**06DR316**	CONSULTAR
5	25,90	8.740	6.890	3.950	**06DR718**	CONSULTAR
6,5	28,30	9.820	7.650	4.250	**06DR820**	103.112.0017
6,5	33,83	10.700	8.240	4.360	**06DR725**	103.112.0018
7,5	39,63	13.490	10.610	5.890	**06DR228**	103.112.0019
10	52,51	17.330	13.740	8.320	**06DR337**	103.112.0020
15	58,03	19.230	15.210	9.040	**06DR541**	CONSULTAR
15	71,20	26.520	20.640	10.920	**06ER450**	103.112.0021
20	96,67	32.260	24.820	13.460	**06ER465**	103.112.0022
20	106,72	38.080	29.370	15.520	**06ER475**	103.112.0023
30	140,13	46.380	36.520	20.870	**06ER399**	103.112.0024

- Rendimiento indicados con Tª de condensación +45 ºC; Tª de gases aspirados y recalentamiento 20K; sin subenfriamiento de líquido.

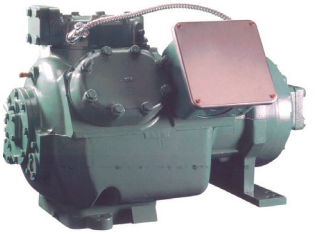

Capítulo 1

Compresores Semi-Herméticos Pistones Serie 06D/06E

Carlyle

APLICACIÓN ALTA TEMPERATURA

R-407 C

HP	Desplaz. (m³h)	Potencia Frigorífica (W) a la Temperatura de Evaporación				MODELO	CÓDIGO
		+7,2ºC	+5ºC	0ºC	-5ºC		
5	18,54	15.500	14.210	12.290	8.800	**06DM313**	103.112.0003
6,5	25,90	22.460	20.640	16.550	12.030	**06DA818**	103.112.0005
7,5	33,83	29.160	26.720	21.250	16.580	**06DA825**	103.112.0006
10	39,63	34.590	31.790	25.560	20.320	**06DA328**	103.112.0007
15	52,51	45.990	42.470	34.480	27.560	**06DA537**	R103.200.0005
20	71,20	59.330	54.690	44.130	35.000	**06EA550**	103.112.0011
25	96,67	82.380	75.540	60.330	47.570	**06EA565**	103.112.0012
30	106,72	90.060	82.980	66.890	52.990	**06EA575**	103.112.0014
40	140,13	119.230	109.160	88.690	71.330	**06EA599**	103.112.0016

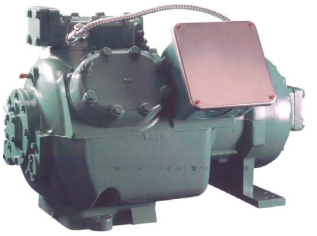

APLICACIÓN ALTA / MEDIA TEMPERATURA

R-22 *(Solo reposición)*

HP	Cilind. (m³h)	Potencia Frigorífica (W) a la Temperatura de Evaporación			MODELO	CÓDIGO
		0ºC	-5ºC	-10ºC		
3	11,32	7.940	6.360	3.840	**06DM808**	CONSULTAR
5	18,54	12.360	9.800	5.750	**06DM313**	103.112.0003
5	22,50	13.150	13.110	8.490	**06DR316**	103.112.0004
6,5	25,90	18.050	14.430	8.650	**06DA818**	103.112.0005
6,5	28,30	20.800	17.040	11.120	**06DR820**	103.112.0017
6,5	33,83	24.530	19.780	12.320	**06DR725**	103.112.0018
7,5	33,83	23.000	18.260	10.920	**06DA825**	103.112.0006
7,5	39,63	28.750	23.290	14.780	**06DR228**	103.112.0019
10	39,63	27.810	22.360	13.920	**06DA328**	103.112.0007
10	52,51	37.290	30.220	19.180	**06DM337**	103.112.0008
15	52,51	38.130	30.860	19.550	**06DA537**	R103.200.0005
15	58,03	44.590	36.110	23.260	**06DR541**	CONSULTAR
15	71,20	47.200	37.790	22.330	**06EM450**	103.112.0010
20	71,20	48.800	39.570	24.980	**06EA550**	103.112.0011
25	96,67	63.280	50.530	30880	**06EA565**	103.112.0012
25	106,72	69.560	55.680	33.560	**06EM475**	103.112.0013
30	106,72	69.860	56.190	34.120	**06EA575**	103.112.0014
35	140,13	91.020	73.780	46.200	**06EM499**	103.112.0015
40	140,13	-	-	-	**06EA599**	103.112.0016

- Rendimiento indicados con Tª de condensación +45 ºC; Tª de gases aspirados y recalentamiento 20K; sin subenfriamiento de líquido.

Notas Generales

Compresores Alta / Media / Baja Temperatura

- Rendimientos indicados con Tª de condensación +45ºC; Tª de gases aspirados y recalentamiento 20K; Sin subenfriamiento de líquido.

Alcance del suministro

- válvulas de descarga y aspiración, caja de conexiones, conexión para presostato diferencial de aceite, conjunto de amortiguadores, Klixon de protección interna (06D), DGT termostato de gas de descarga (06E). No incluyen carga de aceite.

Accesorios Compresores Semi-Herméticos Pistones Serie 06D / 06E

Descripción	Componentes	Componentes	MODELO	CÓDIGO
Resistencia de Carter	06D**08, 09, 13 y 16	230V / 50W	**06DA660092**	190.931.0027
	06D**18, 20, 24, 28 y 37 06E	230V / 180W	**06EA660166**	190.931.0028
Presostato diferencial de aceite	06D / 06E	Capilar con tuerca 1/4 SAE	**P 529-2110**	R290.300.0106
		1/4 SAE macho	**P 529-2130**	190.931.0030
Interconexiones	06D / 06E	Equilibrado nivel aceite en cárter	**06 DA 900072**	190.931.0031
			06 EA 900101	R190.300.0450
Ventilador de culata	06ER	220V / 1Ph	**06 ER 660011**	R190.300.0449
	06DR	220V / 1Ph	**06 ER 660014**	190.931.0033
Conjunto de amortiguadores	06D (2 y 4 Cilind.)		**06 DA 660056**	190.931.0034
	06D (6 Cilind.)	Conjunto de 2 juegos	**06 DA 660057**	190.931.0035
	06E		**06 EA 660089**	190.931.0036
Control de capacidad	06D (2 y 4 Cilind.)	Eléctrico	**06 DA 660089**	R190.300.0450
	06D (6 Cilind.)	Presostático	**06 DA 660090**	R190.300.0448
	06E	Eléctrico	**06 EA 660138**	R190.300.0435
	06E	Presostático	**06 EA 660139**	R190.300.0447
Bobina control de capacidad	06D / 06E	240V / 1Ph	**EF 19 ZE240**	R650.300.1043

Acoplamientos Directos (1.450 rpm.) (4)

Acoplamineto Completo para Compresores	Características		MODELO	CÓDIGO
	Eje Comp.	Eje Motor		
5F20 y 5F30	25,4	42	**S9SE**	444001
5F30		48	**S10SE**	444003
5F40 y 5F60	38,1			
5F60		55	**S11SE**	444004
5H40	50,8	60	**S12SE**	443365
5H46				
5H60		65		
5H66, 5H80 y 5H86		75	**S13SE**	190.150.0176
5H120		80	**S14SE**	190.150.0170

Acoplamineto Completo para Compresores	Características		MODELO	CÓDIGO
	Eje Comp.	Eje Motor		
5F20 y 5F30	25,4	42	**S9SE**	444002
5F30		48	**S10SE**	444022
5F40 y 5F60	38,1			
5F60		55	**S11SE**	444005
5H40	50,8	60	**S12SE**	190.150.0059
5H46				
5H60		65		
5H66, 5H80 y 5H86		75	**S13SE**	443378
5H120		80	**S14SE**	443370

Notas Generales

(1) Debe ser desenergizada en ciclo en ciclo operativo.
(2) Ya incluido en todos los modelos excepto los 5F20 y 5F30.
(3) Los modelos 5F necesitan tapa de cojinete especial. Para su selección ver tabla.
(4) Mecanizado no incluido.

Capítulo 1

Unidades Estandar

A2L

APLICACIÓN ALTA / MEDIA TEMPERATURA

RENDIMIENTOS

HP	Cilind. (m^3h)	Potencia Frigorífica (W) a la Tª de Evaporación												MODELO	CÓDIGO
		R134a / R513A / R450A				R449A / R448A				R454C / R455A					
		+5ºC	0ºC	-5ºC	-10ºC	+5ºC	0ºC	-5ºC	-10ºC	+5ºC	0ºC	-5ºC	-10ºC		
1/2	4,06	2,29	1,87	1,50	1,18	3,25	2,72	2,25	1,83	2,89	2,42	2,00	1,62	**LH32E/2KES-05Y**	120.100.0314
3/4	5,21	2,83	2,32	1,87	1,47	4,01	3,41	2,85	2,34	3,59	3,04	2,54	2,08	**LH32E/2JES-07Y**	120.100.0283
1	6,51	3,63	3,03	2,49	2,01	-	-	3,46	2,87	-	-	3,10	2,57	**LH33E/2HES-1Y**	120.100.0250
2	6,51	3,62	3,02	2,48	2,01	4,79	4,10	3,46	2,87	4,32	3,69	3,10	2,57	**LH33E/2HES-2Y**	120.100.0315
1,5	7,58	4,13	3,47	2,87	2,33	5,32	4,59	3,90	3,26	4,81	4,14	3,51	2,93	**LH33E/2GES-2Y**	120.100.0251
1,5	7,58	4,29	3,58	2,95	2,39	5,69	4,87	4,11	3,41	5,13	4,38	3,68	3,05	**LH44E/2GES-2Y**	120.100.0202
2	9,54	5,01	4,21	3,48	2,82	-	-	4,85	4,07	-	-	4,38	3,66	**LH44E/2FES-2Y**	120.100.0128
3	9,54	5,10	4,29	3,56	2,90	6,63	5,72	4,87	4,07	6,01	5,18	4,39	3,67	**LH44E/2FES-3Y**	120.100.0258
2	11,36	6,11	5,16	4,28	3,48	-	-	5,84	4,91	-	-	5,26	4,42	**LH44E/2EES-2Y**	120.100.0252
3	11,36	7,00	5,80	4,73	3,79	9,80	8,29	6,92	5,70	8,72	7,37	6,15	5,06	**LH64E/2EES-3Y**	120.100.0259
2	13,42	7,57	6,37	5,27	4,28	-	-	7,20	6,02	-	-	6,45	5,39	**LH53E/2DES-2Y**	120.100.0253
3	13,42	8,13	6,77	5,55	4,47	10,97	9,32	7,82	6,47	9,79	8,31	6,96	5,76	**LH64E/2DES-3Y**	120.100.0260
3	16,24	9,63	8,08	6,67	5,42	-	-	9,47	7,90	-	-	8,46	7,06	**LH64E/2CES-3Y**	120.100.0254
4	16,24	10,20	8,48	6,95	5,60	14,24	12,08	10,12	8,37	12,69	10,75	9,00	7,44	**LH84E/2CES-4Y**	120.100.0261
3	18,05	10,10	8,49	6,92	5,58	-	-	10,16	8,49	-	-	9,10	7,59	**LH64E/4FES-3Y**	120.100.0255
5	18,05	10,80	8,92	7,26	5,80	15,38	13,05	10,95	9,06	13,72	11,63	9,75	8,06	**LH84E/4FES-5Y**	120.100.0262
4	22,72	12,18	10,34	8,65	7,12	-	-	11,92	10,04	-	-	10,73	9,02	**LH64E/4EES-4Y**	120.100.0256
6	22,72	13,20	11,08	9,17	7,47	18,15	15,52	13,09	10,89	16,27	13,88	11,70	9,72	**LH84E/4EES-6Y**	120.100.0284
5	26,84	15,14	12,68	10,46	8,48	-	-	14,45	12,06	-	-	12,95	10,79	**LH84E/4DES-5Y**	120.100.0285
7	26,84	16,25	13,46	11,00	8,84	22,10	18,74	15,70	12,96	19,71	16,69	13,97	11,53	**LH104E/4DES-7Y**	120.100.0286
6	32,48	17,73	14,99	12,47	10,20	-	-	-	14,54	-	-	-	13,07	**LH84E/4CES-6Y**	120.100.0287
9	32,48	19,80	16,46	13,50	10,90	27,50	23,40	19,67	16,32	24,50	20,90	17,52	14,53	**LH114E/4CES-9Y**	120.100.0288
9	41,33	23,40	19,72	16,33	13,27	-	-	22,50	18,84	-	-	19,86	16,53	**LH104E/4TES-9Y**	120.100.0289
12	41,33	23,90	19,97	16,42	13,27	32,60	27,90	23,50	19,54	28,60	24,30	20,40	16,88	**LH114E/4TES-12Y**	120.100.0290
12	48,5	26,90	22,60	18,64	15,05	-	-	25,70	21,40	-	-	22,80	18,86	**LH114E/4PES-12Y**	120.100.0291
15	48,5	28,90	23,90	19,48	15,57	40,50	34,20	28,50	23,40	35,40	29,70	24,60	20,10	**LH135E/4PES-15Y**	120.100.0228
14	56,25	31,40	26,50	21,90	17,78	-	-	30,20	25,40	-	-	26,80	22,30	**LH124E/4NES-14Y**	120.100.0292
20	56,25	33,40	27,80	22,80	18,38	46,10	39,30	33,00	27,40	40,40	34,20	28,60	23,60	**LH135E/4NES-20Y**	120.100.0230
15	63,5	37,20	31,30	25,90	21,10	-	-	37,00	31,00	-	-	32,40	27,00	**LH135E/4JE-15Y**	120.100.0293
22	63,5	36,70	30,80	25,50	20,70	49,60	42,60	36,10	30,10	43,60	37,20	31,40	26,00	**LH135E/4JE-22Y**	120.100.0294
18	73,7	42,30	35,80	29,90	24,50	-	-	41,50	35,00	-	-	36,40	30,60	**LH135E/4HE-18Y**	120.100.0231
25	73,7	42,00	35,50	29,50	24,10	55,00	47,70	40,80	34,40	48,50	41,90	35,60	29,80	**LH135E/4HE-25Y**	120.100.0232
23	84,5	46,00	39,10	32,30	27,00	-	-	-	39,10	-	-	40,40	34,20	**LH135E/4GE-23Y**	120.100.0295
25	95,3	49,80	42,30	35,40	29,10	-	-	-	41,80	-	-	-	36,80	**LH135E/6JE-25Y**	120.100.0296
28	110,5	55,80	47,90	40,40	33,50	-	-	-	46,00	-	-	-	40,60	**LH135E/6HE-28Y**	120.100.0268

APLICACIÓN MEDIA / BAJA TEMPERATURA

RENDIMIENTOS

HP	Cilind. (m^3h)	Potencia Frigorífica (W) a la Tª de Evaporación								MODELO	CÓDIGO
		R449A / R448A				R454C / R455A					
		-5ºC	-10ºC	-25ºC	-30ºC	-5ºC	-10ºC	-25ºC	-30ºC		
1/2	4,06	2,25	1,83	0,84	0,60	2,00	1,62	0,74	0,52	**LH32E/2KES-05Y**	120.100.0314
3/4	5,21	2,85	2,34	1,13	0,83	2,54	2,08	1,00	0,73	**LH32E/2JES-07Y**	120.100.0283
1	6,51	3,46	2,87	1,44	1,07	3,10	2,57	1,27	0,95	**LH33E/2HES-1Y**	120.100.0250
2	6,51	3,46	2,87	1,25	0,89	3,10	2,57	1,15	0,82	**LH33E/2HES-2Y**	120.100.0315
1,5	7,58	3,90	3,26	1,67	1,26	3,51	2,93	1,48	1,11	**LH33E/2GES-2Y**	120.100.0251
1,5	7,58	4,11	3,41	1,71	1,29	3,68	3,05	1,52	1,13	**LH44E/2GES-2Y**	120.100.0202
2	9,54	4,85	4,07	2,10	1,59	4,38	3,66	1,87	1,41	**LH44E/2FES-2Y**	120.100.0128
2	9,54	4,87	4,07	2,10	1,59	4,39	3,67	1,87	1,41	**LH44E/2FES-3Y**	120.100.0258
2	11,36	5,84	4,91	2,58	1,97	5,26	4,42	2,31	1,76	**LH44E/2EES-2Y**	120.100.0252
3	11,36	6,92	5,70	2,85	2,14	6,15	5,06	2,52	1,90	**LH64E/2EES-3Y**	120.100.0259
2	13,42	7,20	6,02	3,14	2,41	6,45	5,39	2,80	2,14	**LH53E/2DES-2Y**	120.100.0253
3	13,42	7,82	6,47	3,29	2,50	6,96	5,76	2,92	2,22	**LH64E/2DES-3Y**	120.100.0260
3	16,24	9,47	7,90	4,14	3,19	8,46	7,06	3,69	2,84	**LH64E/2CES-3Y**	120.100.0254
4	16,24	10,12	8,37	4,30	3,29	9,00	7,44	3,81	2,92	**LH84E/2CES-4Y**	120.100.0261
3	18,05	10,16	8,49	4,45	3,42	9,10	7,59	3,97	3,05	**LH64E/4FES-3Y**	120.100.0255
5	18,05	10,95	9,06	4,64	3,54	9,75	8,06	4,12	3,14	**LH84E/4FES-5Y**	120.100.0262
4	22,72	11,92	10,04	5,36	4,14	10,73	9,02	4,80	3,70	**LH64E/4EES-4Y**	120.100.0256
6	22,72	13,09	10,89	5,64	4,32	11,70	9,72	5,02	3,84	**LH84E/4EES-6Y**	120.100.0284
5	26,84	14,45	12,06	6,29	4,83	12,95	10,79	5,61	4,29	**LH84E/4DES-5Y**	120.100.0285
7	26,84	15,70	12,96	6,59	5,02	13,97	11,53	5,85	4,45	**LH104E/4DES-7Y**	120.100.0286
6	32,48	-	14,54	7,85	6,11	-	13,07	7,02	5,45	**LH84E/4CES-6Y**	120.100.0287
9	32,48	19,67	16,32	8,45	6,50	17,52	14,53	7,52	5,78	**LH114E/4CES-9Y**	120.100.0288
9	41,33	22,50	18,84	9,85	7,55	19,86	16,53	8,44	6,38	**LH104E/4TES-9Y**	120.100.0289
12	41,33	23,50	19,54	10,05	7,67	20,40	16,88	8,44	6,34	**LH114E/4TES-12Y**	120.100.0290
12	48,5	25,70	21,40	10,93	8,26	22,80	18,86	9,43	7,04	**LH114E/4PES-12Y**	120.100.0291
15	48,5	28,50	23,40	11,48	8,58	24,60	20,10	9,63	7,11	**LH135E/4PES-15Y**	120.100.0228
14	56,25	30,20	25,40	13,32	10,23	26,80	22,30	11,43	8,65	**LH124E/4NES-14Y**	120.100.0292
20	56,25	33,00	27,40	13,99	10,67	28,60	23,60	11,69	8,77	**LH135E/4NES-20Y**	120.100.0230
15	63,5	37,00	31,00	16,34	12,57	32,40	27,00	13,92	10,57	**LH135E/4JE-15Y**	120.100.0293
22	63,5	36,10	30,10	15,55	11,82	31,40	26,00	13,10	9,83	**LH135E/4JE-22Y**	120.100.0294
18	73,7	41,50	35,00	19,00	14,78	36,40	30,60	16,18	12,41	**LH135E/4HE-18Y**	120.100.0231
25	73,7	40,80	34,40	18,39	14,19	35,60	29,80	15,47	11,78	**LH135E/4HE-25Y**	120.100.0232
23	84,5	-	39,10	21,90	17,24	40,40	34,20	18,62	14,44	**LH135E/4GE-23Y**	120.100.0295
25	95,3	-	41,80	22,80	17,73	-	36,80	19,59	15,03	**LH135E/6JE-25Y**	120.100.0296
28	110,5	-	46,00	26,00	20,50	-	40,60	22,40	-	**LH135E/6HE-28Y**	120.100.0268

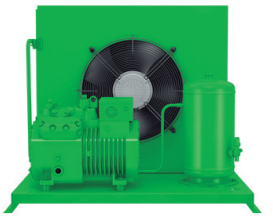

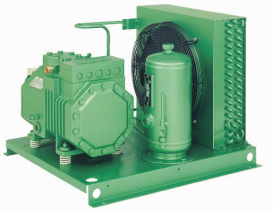

Rendimientos calculados con condiciones de Temperatura ambiente de +32ºC, Temperatura de gas aspirado +20ºC y Subenfriamiento OK.

Unidades Estandar

APLICACIÓN ALTA / MEDIA TEMPERATURA

DATOS TÉCNICOS

MODELO	CÓDIGO	Dimensiones (mm)			Nº Ventiladores	Tensión Ventilador	Caudal (m^3/h)	Recipiente (Litros)	Conexiones		Peso (Kg)
		Largo	Ancho	Alto					Aspiración	Líquido	
LH32E/2KES-05Y	120.100.0314	650	607	466	1xEC	230V/I	1650	3	5/8	3/8	71
LH32E/2JES-07Y	120.100.0283										70
LH33E/2HES-1Y	120.100.0250										72
LH33E/2HES-2Y	120.100.0315										
LH33E/2GES-2Y	120.100.0251										
LH44E/2GES-2Y	120.100.0202			516			2000	6			78
LH44E/2FES-2Y	120.100.0128										77
LH44E/2FES-3Y	120.100.0258										78
LH44E/2EES-2Y	120.100.0252										96
LH64E/2EES-3Y	120.100.0259	1000	672	687			4300	8	7/8	1/2	121
LH53E/2DES-2Y	120.100.0253		671	536			2600	6		3/8	109
LH64E/2DES-3Y	120.100.0260		672	687			4300	8		1/2	121
LH64E/2CES-3Y	120.100.0254							8			119
LH84E/2CES-4Y	120.100.0261			837			4600	13			123
LH64E/4FES-3Y	120.100.0255			687			4300	8			131
LH84E/4FES-5Y	120.100.0262			837			4600	13			140
LH64E/4EES-4Y	120.100.0256						4300	8	1 1/8		133
LH84E/4EES-6Y	120.100.0284						4600	13			140
LH84E/4DES-5Y	120.100.0285										143
LH104E/4DES-7Y	120.100.0286	1140	920	723	2xEC		9000	15		5/8	188
LH84E/4CES-6Y	120.100.0287	1000	672	837	1xEC		4600			1/2	147
LH114E/4CES-9Y	120.100.0288	1356	920	773			9300			5/8	199
LH104E/4TES-9Y	120.100.0289	1140		723			9000		1 3/8		235
LH114E/4TES-12Y	120.100.0290	1356	827	773			9300				251
LH114E/4PES-12Y	120.100.0291										249
LH135E/4PES-15Y	120.100.0228	1591	1000	998	2xEC		10400	30	1 5/8	7/8	303
LH124E/4NES-14Y	120.100.0292			848			9800				284
LH135E/4NES-20Y	120.100.0230			998			10400				306
LH135E/4JE-15Y	120.100.0293										343
LH135E/4JE-22Y	120.100.0294			998							
LH135E/4HE-18Y	120.100.0231										352
LH135E/4HE-25Y	120.100.0232			998					2 1/8		356
LH135E/4GE-23Y	120.100.0295										345
LH135E/6JE-25Y	120.100.0296			998							381
LH135E/6HE-28Y	120.100.0297			998							

APLICACIÓN MEDIA / BAJA TEMPERATURA

DATOS TÉCNICOS

MODELO	CÓDIGO	Dimensiones (mm)			Nº Ventiladores	Tensión Ventilador	Caudal (m^3/h)	Recipiente (Litros)	Conexiones		Peso (Kg)
		Largo	Ancho	Alto					Aspiración	Líquido	
LH32E/2KES-05Y	120.100.0314	650	607	466	1xEC	230V/I	1650	3	5/8	3/8	71
LH32E/2JES-07Y	120.100.0283	650	607	466	1xEC	230V/I	1650	3	5/8	3/8	71
LH33E/2HES-1Y	120.100.0250	650	607	466	1xEC	230V/I	1650	3	5/8	3/8	70
LH33E/2HES-2Y	120.100.0315	650	607	466	1xEC	230V/I	1650	3	5/8	3/8	72
LH33E/2GES-2Y	120.100.0251	650	607	466	1xEC	230V/I	1650	3	5/8	3/8	72
LH44E/2GES-2Y	120.100.0202	650	607	516	1xEC	230V/I	2000	6	5/8	3/8	78
LH44E/2FES-2Y	120.100.0128	650	607	516	1xEC	230V/I	2000	6	5/8	3/8	77
LH44E/2FES-3Y	120.100.0258	650	607	516	1xEC	230V/I	2000	6	5/8	3/8	78
LH44E/2EES-2Y	120.100.0252	650	607	516	1xEC	230V/I	2000	6	7/8	3/8	96
LH64E/2EES-3Y	120.100.0259	1000	672	687	1xEC	230V/I	4300	8	7/8	1/2	121
LH53E/2DES-2Y	120.100.0253	1000	671	536	1xEC	230V/I	2600	6	7/8	3/8	109
LH64E/2DES-3Y	120.100.0260	1000	672	687	1xEC	230V/I	4300	8	7/8	1/2	121
LH64E/2CES-3Y	120.100.0254	1000	672	687	1xEC	230V/I	4300	8	7/8	1/2	119
LH84E/2CES-4Y	120.100.0261	1000	672	837	1xEC	230V/I	4600	13	7/8	1/2	123
LH64E/4FES-3Y	120.100.0255	1000	672	687	1xEC	230V/I	4300	8	7/8	1/2	131
LH84E/4FES-5Y	120.100.0262	1000	672	837	1xEC	230V/I	4600	13	7/8	1/2	140
LH64E/4EES-4Y	120.100.0256	1000	672	687	1xEC	230V/I	4300	8	1 1/8	1/2	133
LH84E/4EES-6Y	120.100.0284	1000	672	837	1xEC	230V/I	4600	13	1 1/8	1/2	140
LH84E/4DES-5Y	120.100.0285	1000	672	837	1xEC	230V/I	4600	13	1 1/8	1/2	143
LH104E/4DES-7Y	120.100.0286	1140	920	723	2xEC	230V/I	9000	15	1 1/8	5/8	188
LH84E/4CES-6Y	120.100.0287	1000	672	837	1xEC	230V/I	4600	13	1 1/8	1/2	147
LH114E/4CES-9Y	120.100.0288	1356	920	773	2xEC	230V/I	9300	15	1 1/8	5/8	199
LH104E/4TES-9Y	120.100.0289	1140	920	723	2xEC	230V/I	9000	15	1 3/8	5/8	235
LH114E/4TES-12Y	120.100.0290	1356	827	773	2xEC	230V/I	9300	15	1 3/8	5/8	251
LH114E/4PES-12Y	120.100.0291	1356	827	773	2xEC	230V/I	9300	15	1 3/8	5/8	249
LH135E/4PES-15Y	120.100.0228	1591	1000	998	2xEC	230V/I	10400	30	1 5/8	7/8	303
LH124E/4NES-14Y	120.100.0292	1591	1000	848	2xEC	230V/I	9800	30	1 3/8	7/8	284
LH135E/4NES-20Y	120.100.0230	1591	1000	998	2xEC	230V/I	10400	30	1 5/8	7/8	306
LH135E/4JE-15Y	120.100.0293	1591	1000	998	2xEC	230V/I	10400	30	1 5/8	7/8	343
LH135E/4JE-22Y	120.100.0294	1591	1000	998	2xEC	230V/I	10400	30	1 5/8	7/8	343
LH135E/4HE-18Y	120.100.0231	1591	1000	998	2xEC	230V/I	10400	30	1 5/8	7/8	352
LH135E/4HE-25Y	120.100.0232	1591	1000	998	2xEC	230V/I	10400	30	2 1/8	7/8	356
LH135E/4GE-23Y	120.100.0295	1591	1000	998	2xEC	230V/I	10400	30	2 1/8	7/8	345
LH135E/6JE-25Y	120.100.0296	1591	1000	998	2xEC	230V/I	10400	30	2 1/8	7/8	381
LH135E/6HE-28Y	120.100.0297	1591	1000	998	2xEC	230V/I	10400	30	2 1/8	7/8	381

Capítulo 1

Unidades Alta Temperatura Ambiente

APLICACIÓN ALTA / MEDIA TEMPERATURA

RENDIMIENTOS

HP	Cilind. (m^3h)	Potencia Frigorífica (W) a la Tª de Evaporación												MODELO	CÓDIGO
		R134a / R513A / R450A				R449A / R448A				R455C / R455A					
		+5ºC	0ºC	-5ºC	-10ºC	+5ºC	0ºC	-5ºC	-10ºC	+5ºC	0ºC	-5ºC	-10ºC		
1/2	4,06	2,13	1,74	1,39	1,08	2,92	2,44	2,01	1,62	2,60	2,17	1,78	1,43	**LH33E/2KES-05Y**	120.100.0122
3/4	5,21	2,65	2,17	1,73	1,35	3,63	3,07	2,55	2,09	3,25	2,74	2,27	1,85	**LH33E/2JES-07Y**	120.100.0123
1	6,51	3,49	2,89	2,36	1,89			3,24	2,66			2,89	2,36	**LH44E/2HES-1Y**	120.100.0127
2	6,51	3,48	2,88	2,35	1,88	4,58	3,88	3,24	2,66	4,10	3,47	2,89	2,37	**LH44E/2HES-2Y**	120.100.0124
1,5	7,58	4,19	3,47	2,83	2,27	5,65	4,77	3,97	3,25	5,04	4,25	3,53	2,89	**LH53E/2GES-2Y**	120.100.0298
1,5	9,54	5,20	4,29	3,47	2,77			5,13	4,19			4,55	3,72	**LH64E/2FES-2Y**	120.100.0153
2	11,36	6,47	5,35	4,36	3,48			6,30	5,17			5,59	4,58	**LH64E/2EES-2Y**	120.100.0129
2	13,42	7,53	6,26	5,12	4,12			7,13	5,88			6,33	5,22	**LH64E/2DES-2Y**	120.100.0130
3	13,42	8,17	6,70	5,42	4,31	11,42	9,53	7,87	6,40	10,60	8,40	6,93	5,64	**LH104E/2DES-3Y**	120.100.0125
3	16,24	9,47	7,86	6,43	5,17			9,25	7,63			8,21	6,77	**LH84E/2CES-3Y**	120.100.0131
3	18,05	9,95	8,20	6,66	5,30			9,98	8,23			8,86	7,31	**LH84E/4FES-3Y**	120.100.0132
5	26,84	15,36	12,67	10,30	8,23			14,70	12,06			13,02	10,68	**LH114E/4DES-5Y**	120.100.0155
7	26,84	15,36	12,67	10,30	8,23	21,00	17,69	14,72	12,07	18,61	15,67	13,03	10,68	**LH114E/4DES-7Y**	120.100.0299
6	32,48	18,67	15,46	12,63	10,15			18,37	15,16			16,30	13,44	**LH124E/4CES-6Y**	120.100.0156
9	32,48	18,67	15,46	12,63	10,15	25,90	22,00	18,37	15,16	23,00	19,49	16,30	13,44	**LH124E/4CES-9Y**	120.100.0224
9	41,33	22,90	19,10	15,65	12,57			21,90	18,14			19,18	15,78	**LH124E/4TES-9Y**	120.100.0225
12	41,33	22,60	18,77	15,35	12,33	30,80	26,20	22,00	18,13	26,80	22,70	18,96	15,57	**LH124E/4TES-12Y**	120.100.0226
12	48,5	27,10	22,40	18,18	14,45			25,80	21,10			22,60	18,40	**LH135E/4PES-12Y**	120.100.0227
14	56,25	31,00	25,80	21,10	16,92			29,80	24,60			26,10	21,50	**LH135E/4NES-14Y**	120.100.0229
15	63,5	37,00	30,70	25,20	20,20			36,60	30,30					**LH265E/4JE-15Y**	120.100.0300
22	63,5	36,50	30,20	24,70	19,77	50,50	42,70	35,70	29,30					**LH265E/4JE-22Y**	120.100.0560
18	73,7	42,60	35,60	29,30	23,70			41,60	34,60					**LH265E/4HE-18Y**	120.100.0301
23	84,5	46,90	39,20	32,30	26,20			46,60	39,20					**LH265E/4GE-23Y**	120.100.0302
30	84,5	48,20	40,30	33,10	26,80	62,50	53,70	45,50	38,10					**LH265E/4GE-30Y**	120.100.0303
28	101,8	55,60	46,80	38,90	31,90				45,00					**LH265E/4FE-28Y**	120.100.0304
35	101,8	54,80	46,00	38,10	31,00		61,20	52,60	44,60					**LH265E/4FE-35Y**	120.100.0305
25	95,3	51,30	42,80	35,20	28,40				42,10					**LH265E/6JE-25Y**	120.100.0306
28	110,5	58,50	49,20	40,70	33,20				47,10					**LH265E/6HE-28Y**	120.100.0307
35	110,5	58,00	48,60	40,10	32,50		64,30	54,90	46,10					**LH265E/6HE-35Y**	120.100.0308
34	126,8	64,60	54,80	45,70	37,50				53,30					**LH265E/6GE-34Y**	120.100.0309
40	126,8	65,10	55,10	45,90	37,50			59,70	50,70					**LH265E/6GE-40Y**	120.100.0310

APLICACIÓN MEDIA / BAJA TEMPERATURA

RENDIMIENTOS

HP	Cilind. (m^3h)	Potencia Frigorífica (W) a la Tª de Evaporación								MODELO	CÓDIGO
		R449A / R448A				R454C / R455A					
		-5ºC	-10ºC	-25ºC	-30ºC	-5ºC	-10ºC	-25ºC	-30ºC		
1/2	4,06	2,01	1,62	0,72	0,50	1,78	1,43	0,63	0,43	**LH33E/2KES-05Y**	120.100.0122
3/4	5,21	2,55	2,09	0,98	0,71	2,27	1,85	0,86	0,62	**LH33E/2JES-07Y**	120.100.0123
1	6,51	3,24	2,66	1,28	0,93	2,89	2,36	1,13	0,82	**LH44E/2HES-1Y**	120.100.0127
2	6,51	3,24	2,66	1,28	0,93	2,89	2,37	1,13	0,82	**LH44E/2HES-2Y**	120.100.0124
1,5	7,58	3,97	3,25	1,56	1,14	3,53	2,89	1,38	1,01	**LH53E/2GES-2Y**	120.100.0298
1,5	9,54	5,13	4,19	2,01	1,48	4,55	3,72	1,77	1,30	**LH64E/2FES-2Y**	120.100.0153
2	11,36	6,30	5,17	2,53	1,88	5,59	4,58	2,24	1,66	**LH64E/2EES-2Y**	120.100.0129
2	13,42	7,13	5,88	2,94	2,21	6,33	5,22	2,60	1,95	**LH64E/2DES-2Y**	120.100.0130
3	13,42	7,87	6,40	3,01	2,30	6,93	5,64	2,73	2,01	**LH104E/2DES-3Y**	120.100.0125
3	16,24	9,25	7,63	3,86	2,93	8,21	6,77	3,42	2,59	**LH84E/2CES-3Y**	120.100.0131
3	18,05	9,98	8,23	4,15	3,14	8,86	7,31	3,68	2,78	**LH84E/4FES-3Y**	120.100.0132
5	26,84	14,70	12,06	5,97	4,49	13,02	10,68	5,28	3,97	**LH114E/4DES-5Y**	120.100.0155
7	26,84	14,72	12,07	5,97	4,49	13,03	10,68	5,28	3,97	**LH114E/4DES-7Y**	120.100.0299
6	32,48	18,37	15,16	7,69	5,86	16,30	13,44	6,81	5,19	**LH124E/4CES-6Y**	120.100.0156
9	32,48	18,37	15,16	7,69	5,86	16,30	13,44	6,81	5,19	**LH124E/4CES-9Y**	120.100.0224
9	41,33	21,90	18,14	9,12	6,88	19,18	15,78	7,76	5,78	**LH124E/4TES-9Y**	120.100.0225
12	41,33	22,00	18,13	9,09	6,86	18,96	15,57	7,62	5,68	**LH124E/4TES-12Y**	120.100.0226
12	48,5	25,80	21,10	10,20	7,53	22,60	18,40	8,73	6,39	**LH135E/4PES-12Y**	120.100.0227
14	56,25	29,80	24,60	12,38	9,34	26,10	21,50	10,55	7,86	**LH135E/4NES-14Y**	120.100.0229
15	63,5	36,60	30,30	15,30	11,56					**LH265E/4JE-15Y**	120.100.0300
22	63,5	35,70	29,30	14,45	10,74					**LH265E/4JE-22Y**	120.100.0560
18	73,7	41,60	34,60	18,00	13,79					**LH265E/4HE-18Y**	120.100.0301
23	84,5	46,60	39,20	21,00	16,30					**LH265E/4GE-23Y**	120.100.0302
30	84,5	45,50	38,10	19,86	15,21					**LH265E/4GE-30Y**	120.100.0303
28	101,8		45,00	24,60	19,09					**LH265E/4FE-28Y**	120.100.0304
35	101,8	52,60	44,60	24,10	18,65					**LH265E/4FE-35Y**	120.100.0305
25	95,3		42,10	21,80	16,62					**LH265E/6JE-25Y**	120.100.0306
28	110,5		47,10	25,20	19,42					**LH265E/6HE-28Y**	120.100.0307
35	110,5	54,90	46,10	24,20	18,48					**LH265E/6HE-35Y**	120.100.0308
34	126,8		53,30	30,10	23,80					**LH265E/6GE-34Y**	120.100.0309
40	126,8	59,70	50,70	27,50	21,20					**LH265E/6GE-40Y**	120.100.0310

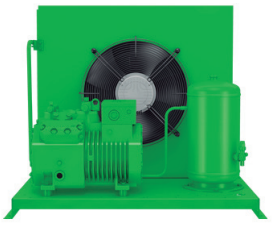

En las unidades para Temperatura Ambiente Alta, identificadas con *, rendimientos calculados con Temperatura ambiente de +38ºC, Temperatura de gas aspirado +20ºC y Subenfriamiento 0K

Unidades Alta Temperatura Ambiente

APLICACIÓN ALTA / MEDIA TEMPERATURA

DATOS TÉCNICOS

MODELO	CÓDIGO	Dimensiones (mm)			Nº Ventiladores	Tensión Ventilador	Caudal (m^3/h)	Recipiente (Litros)	Conexiones		Peso (Kg)
		Largo	Ancho	Alto					Aspiración	Líquido	
LH33E/2KES-05Y	120.100.0122	650	607	466	1 x EC	230V/I	1650	3	1/2	3/8	71
LH33E/2JES-07Y	120.100.0123										71
LH44E/2HES-1Y	120.100.0127			516			2000	6	5/8		80
LH44E/2HES-2Y	120.100.0124										81
LH53E/2GES-2Y	120.100.0298	1000	671	536			2600				92
LH64E/2FES-2Y	120.100.0153		672	687			4300	8		1/2	104
LH64E/2EES-2Y	120.100.0129								7/8		127
LH64E/2DES-2Y	120.100.0130										127
LH104E/2DES-3Y	120.100.0125	1140	950	723	2 x EC		8000	15	5/8	5/8	182
LH84E/2CES-3Y	120.100.0131	1000	672	837	1 x EC		4600	13	7/8	1/2	136
LH84E/4FES-3Y	120.100.0132										148
LH114E/4DES-5Y	120.100.0155	1356	920	773	2 x EC		9300	15	1 1/8	5/8	212
LH114E/4DES-7Y	120.100.0299										215
LH124E/4CES-6Y	120.100.0156	1591	1000	848			9800	30		7/8	254
LH124E/4CES-9Y	120.100.0224										
LH124E/4TES-9Y	120.100.0225								1 3/8		300
LH124E/4TES-12Y	120.100.0226										307
LH135E/4PES-12Y	120.100.0227			998			10400				323
LH135E/4NES-14Y	120.100.0229										325
LH265E/4JE-15Y	120.100.0300	2085	1150	1308	2	400V/III	26000	39	1 5/8		551
LH265E/4JE-22Y	120.100.0560										582
LH265E/4HE-18Y	120.100.0301										555
LH265E/4GE-23Y	120.100.0302								2 1/8		564
LH265E/4GE-30Y	120.100.0303										578
LH265E/4FE-28Y	120.100.0304										579
LH265E/4FE-35Y	120.100.0305										
LH265E/6JE-25Y	120.100.0306										585
LH265E/6HE-28Y	120.100.0307										596
LH265E/6HE-35Y	120.100.0308										607
LH265E/6GE-34Y	120.100.0309										600
LH265E/6GE-40Y	120.100.0310										610

APLICACIÓN MEDIA / BAJA TEMPERATURA

DATOS TÉCNICOS

MODELO	CÓDIGO	Dimensiones (mm)			Nº Ventiladores	Tensión Ventilador	Caudal (m^3/h)	Recipiente (Litros)	Conexiones		Peso (Kg)
		Largo	Ancho	Alto					Aspiración	Líquido	
LH33E/2KES-05Y	120.100.0122	650	607	466	1 x EC	230V/I	1650	3	1/2	3/8	71
LH33E/2JES-07Y	120.100.0123				1 x EC						71
LH44E/2HES-1Y	120.100.0127			516	1 x EC		2000	6	5/8		80
LH44E/2HES-2Y	120.100.0124				1 x EC						81
LH53E/2GES-2Y	120.100.0298	1000	671	536	1 x EC		2600				92
LH64E/2FES-2Y	120.100.0153		672	687	1 x EC		4300	8		1/2	104
LH64E/2EES-2Y	120.100.0129				1 x EC				7/8		127
LH64E/2DES-2Y	120.100.0130				1 x EC						127
LH104E/2DES-3Y	120.100.0125	1140	950	723	2 x EC		8000	15	5/8	5/8	182
LH84E/2CES-3Y	120.100.0131	1000	672	837	1 x EC		4600	13	7/8	1/2	136
LH84E/4FES-3Y	120.100.0132				1 x EC						148
LH114E/4DES-5Y	120.100.0155	1356	920	773	2 x EC		9300	15	1 1/8	5/8	212
LH114E/4DES-7Y	120.100.0299				2 x EC						215
LH124E/4CES-6Y	120.100.0156	1591	1000	848	2 x EC		9800	30		7/8	254
LH124E/4CES-9Y	120.100.0224				2 x EC						
LH124E/4TES-9Y	120.100.0225				2 x EC				1 3/8		300
LH124E/4TES-12Y	120.100.0226				2 x EC						307
LH135E/4PES-12Y	120.100.0227			998	2 x EC		10400				323
LH135E/4NES-14Y	120.100.0229				2 x EC						325
LH265E/4JE-15Y	120.100.0300	2085	1150	1308	2	400V/III	26000	39	1 5/8		551
LH265E/4JE-22Y	120.100.0560				2						582
LH265E/4HE-18Y	120.100.0301				2						555
LH265E/4GE-23Y	120.100.0302				2				2 1/8		564
LH265E/4GE-30Y	120.100.0303				2						578
LH265E/4FE-28Y	120.100.0304				2						579
LH265E/4FE-35Y	120.100.0305				2						
LH265E/6JE-25Y	120.100.0306				2						585
LH265E/6HE-28Y	120.100.0307				2						596
LH265E/6HE-35Y	120.100.0308				2						607
LH265E/6GE-34Y	120.100.0309				2						600
LH265E/6GE-40Y	120.100.0310				2						610

Capítulo 1

Unidades Condensadoras Tabo AXIAL PISTÓN

APLICACIÓN ALTA TEMPERATURA

RENDIMIENTOS

HP	Cilind. (m³h)	Potencia Frigorífica (W) a la Tª de Evaporación						MODELO	CÓDIGO
		R134a			R513A (XP10) / R450A (N13)				
		0ºC	-5ºC	COP	0ºC	-5ºC	COP		
3/4	5,13	2.260	1.810	2,26	2.370	1.920	2,28	**KJ-7X / BHA002**	120.102.0126
1,0	6,33	2.880	2.310	2,41	3.020	2.450	2,43	**KSJ-10X / BHA002**	120.102.0073
1,5	7,38	3.260	2.630	2,20	3.410	2.790	2,22	**KL-15X / BHA003**	120.102.0127
2,0	9,41	4.220	3.400	2,40	4.420	3.610	2,42	**KSL-20X / BHB001**	120.102.0171
2,0	12,90	5.590	4.440	2,48	5.850	4.710	2,50	**LF-20X / BHB001**	120.102.0128
2,0	14,50	6.210	4.980	2,27	6.500	5.290	2,29	**LJ-20X / BHB001**	120.102.0129
3,0	18,20	8.100	6.440	2,37	8.480	6.840	2,39	**LL-30X / BHB002**	120.102.0130
4,0	22,50	10.350	8.340	2,51	10.840	8.850	2,54	**LSG-40X / BHC001**	120.102.0131
4,5	22,40	10.300	8.120	2,47	10.780	8.620	2,49	**2SA-45X / BHD001**	120.102.0117
5,5	26,80	12.250	9.760	2,36	12.830	10.360	2,38	**2SC-55X / BHD001**	120.102.0133
6,5	31,20	13.800	10.950	2,31	14.450	11.620	2,33	**2SK-65X / BHD001**	120.102.0134
7,5	38,00	16.450	12.950	2,34	17.220	13.750	2,36	**3SC-75X / BHD002**	120.102.0135
10,0	49,00	21.500	17.000	2,32	22.510	18.050	2,34	**3SS-100X / BHF001**	120.102.0136
10,0	56,00	25.900	20.400	2,57	27.120	21.650	2,60	**4SF-100X / BHF001**	120.102.0137
13,0	61,70	29.400	23.200	2,80	31.300	25.200	2,83	**4MF-13X / BHH001**	120.102.0172

Permiten temperaturas de evaporación desde -15ºC hasta +5ºC

APLICACIÓN MEDIA TEMPERATURA

RENDIMIENTOS

HP	Cilind. (m³h)	Potencia Frigorífica (W) a la Tª de Evaporación						MODELO	CÓDIGO
		R449A (XP40) / R448A (N40)			R407F / R442A (RS50)				
		-5ºC	-10ºC	COP	-5ºC	-10ºC	COP		
3/4	3,97	2.160	1.700	2,38	2.170	1.660	2,23	**KM-7X / BHA001**	120.102.0173
1,0	5,13	2.980	2.370	2,33	3.110	2.420	2,26	**KJ-10X / BHA002**	120.102.0174
1,5	6,33	3.770	3.020	2,27	3.900	3.090	2,21	**KSJ-15X / BHA003**	120.102.0175
2,0	9,86	5.580	4.340	2,63	5.920	4.640	2,34	**LE-20X / BHB001**	120.102.0153
3,0	12,90	7.800	6.160	2,60	8.270	6.640	2,48	**LF-30X / BHB001**	120.102.0176
3,0	14,50	8.600	6.790	2,48	9.430	7.610	2,47	**LJ-30X / BHB002**	120.102.0177
4,0	18,20	11.190	8.770	2,63	11.050	8.750	2,57	**LL-40X / BHB002**	120.102.0178
5,5	22,41	12.950	10.170	2,04	13.480	10.580	1,95	**2SA-55X / BHD001**	120.102.0156
6,5	26,80	15.440	12.070	2,05	16.070	12.560	1,96	**2SC-65X / BHD001**	120.102.0179
7,5	32,40	18.270	14.160	2,18	19.020	14.740	2,10	**3SA-75X / BHD002**	120.102.0180
10,0	38,00	22.080	17.240	2,19	22.990	17.950	2,11	**3SC-100X / BHF001**	120.102.0159
15,0	49,90	30.090	23.560	2,14	31.330	24.530	2,06	**3SS-150X / BHF001**	120.102.0181
20,0	56,00	32.240	25.080	2,20	33.570	26.110	2,12	**4SA-200X / BHH001**	120.102.0029

Permiten temperaturas de evaporación desde -20ºC hasta +0ºC

APLICACIÓN BAJA TEMPERATURA

RENDIMIENTOS

HP	Cilind. (m³h)	Potencia Frigorífica (W) a la Tª de Evaporación						MODELO	CÓDIGO
		R449A (XP40) / R448A (N40)			R407F / R442A (RS50)				
		-25ºC	-30ºC	COP	-25ºC	-30ºC	COP		
3/4	5,13	990	700	1,28	960	650	1,15	**KJ-7X / BHA001**	120.102.0161
1,0	6,33	1.430	1.050	1,32	1.300	920	1,20	**KSJ-10X / BHA001**	120.102.0182
1,5	7,38	1.670	1.240	1,39	1.490	1.000	1,26	**KL-15X / BHA001**	120.102.0183
2,0	12,90	2.376	1.650	1,37	2.570	1.700	1,26	**LF-20X / BHA003**	120.102.0184
2,0	14,50	3.090	2.380	1,53	3.170	2.100	1,35	**LJ-20X / BHB001**	120.102.0129
3,0	18,20	3.925	2.760	1,55	3.530	2.420	1,28	**LL-30X / BHB001**	120.102.0075
4,0	22,50	5.000	3.600	1,56	4.870	3.420	1,39	**LSG-40X / BHB001**	120.102.0185
4,5	22,40	4.400	3.100	1,23	4.190	2.820	1,18	**2SA-45X / BHB002**	120.102.0163
5,5	26,80	5.160	3.570	1,23	4.920	3.250	1,18	**2SC-55X / BHB002**	120.102.0186
6,5	31,20	6.260	4.370	1,28	5.970	3.980	1,23	**2SK-65X / BHC001**	120.102.0187
7,5	38,00	6.870	4.740	1,33	6.550	4.320	1,28	**3SC-75X / BHD001**	120.102.0164
10,0	49,00	7.460	7.220	1,37	7.120	6.580	1,32	**3SS-100X / BHD002**	120.102.0188
10,0	56,00	10.950	7.770	1,30	10.440	7.070	1,25	**4SF-100X / BHD002**	120.102.0189
15,0	70,80	14.860	10.710	1,39	14.180	9.750	1,34	**4SL-150X / BHF001**	120.102.0190
20,0	84,00	16.910	11.950	1,40	16.130	10.890	1,35	**6SF-200X / BHF001**	120.102.0191
13,0	61,70	13.500	10.250	1,60	12.880	9.340	1,54	**4MF-13X / BHE001**	120.102.0192
15,0	71,40	17.600	13.250	1,66	16.790	12.070	1,59	**4ML-15X / BHF001**	120.102.0193
20,0	78,20	19.550	14.800	1,65	18.650	13.480	1,58	**4MM-20X / BHF001**	120.102.0194
22,0	87,70	22.200	16.900	1,65	21.180	15.400	1,58	**4MT-22X / BHH001**	120.102.0012

Permiten temperaturas de evaporación desde -30ºC hasta -15ºC a partir de -30ºC se requiere enfriamiento adicional del compresor.

Rendimientos calculados según EN12900. Temperatura de condensación +45ºC. Temperatura de gas aspirado +20º. Subenfriamiento 0K.
*COP DE COMPRESOR CALCULADO EN CONDICIONES EN12900 CON TEMPERATURAS DE EVAPORACIÓN DE -5ºC o -25ºC

Unidades Condensadoras Tabo AXIAL PISTÓN

MODELO	CÓDIGO	Dimensiones (mm)			Nº x Ø (mm)	Tensión Ventilador	Caudal (m³/h)	Recipiente (Litros)	Conexiones	
		Largo	Ancho	Alto					Aspiración	Líquido
KJ-7X / BHA002	120.102.0126	620	502	895	1x350	230V/I	620	2	5/8	3/8
KSJ-10X / BHA002	120.102.0073	620	502	895	1x350	230V/I	620	3	5/8	1/2
KL-15X / BHA003	120.102.0127	870	459	895	2x350	230V/I	870	3	5/8	1/2
KSL-20X / BHB001	120.102.0171	1.245	516	1.005	2x350	230V/I	1.245	5	5/8	1/2
LF-20X / BHB001	120.102.0128	1.245	516	1.005	2x350	230V/I	1.245	5	7/8	1/2
LJ-20X / BHB001	120.102.0129	1.245	516	1.005	2x350	230V/I	1.245	5	7/8	1/2
LL-30X / BHB002	120.102.0130	1.245	560	1.005	2x400	230V/I	1.245	7	1 1/8	1/2
LSG-40X / BHC001	120.102.0131	1.380	749	1.005	2x450	230V/400V/III	1.380	11	1 1/8	5/8
2SA-45X / BHD001	120.102.0117	1.245	600	1.005	2x450	230V/400V/III	1.245	11	1 1/8	5/8
2SC-55X / BHD001	120.102.0133	1.245	600	1.005	2x450	230V/400V/III	1.245	11	1 1/8	5/8
2SK-65X / BHD001	120.102.0134	1.245	600	1.005	2x450	230V/400V/III	1.245	11	1 1/8	5/8
3SC-75X / BHD002	120.102.0135	1.380	643	1.005	2x500	400V/III	1.380	14	1 3/8	7/8
3SS-100X / BHF001	120.102.0136	1.670	750	1.190	2x630	230V/400V/III	1.670	18	1 3/8	7/8
4SF-100X / BHF001	120.102.0137	1.670	750	1.190	2x630	230V/400V/III	1.670	18	1 5/8	7/8
4MF-13X / BHH001	120.102.0172	1.380	1.486	1.005	4x500	400V/III	1.380	30	1 5/8	1 1/8

MODELO	CÓDIGO	Dimensiones (mm)			Nº x Ø (mm)	Tensión Ventilador	Caudal (m³/h)	Recipiente (Litros)	Conexiones	
		Largo	Ancho	Alto					Aspiración	Líquido
KM-7X / BHA001	120.102.0173	620	452	895	1x350	230V/I	620	3	1/2	1/2
KJ-10X / BHA002	120.102.0174	620	502	895	1x350	230V/I	620	3	5/8	1/2
KSJ-15X / BHA003	120.102.0175	870	459	895	2x350	230V/I	870	3	5/8	1/2
LE-20X / BHB001	120.102.0153	1.245	516	1.005	2x350	230V/I	1.245	5	7/8	1/2
LF-30X / BHB001	120.102.0176	1.245	516	1.005	2x350	230V/I	1.245	7	7/8	1/2
LJ-30X / BHB002	120.102.0177	1.245	560	1.005	2x400	230V/I	1.245	7	1 1/8	1/2
LL-40X / BHB002	120.102.0178	1.245	560	1.005	2x400	230V/I	1.245	11	1 1/8	5/8
2SA-55X / BHD001	120.102.0156	1.245	600	1.005	2x450	230V/400V/III	1.245	11	1 1/8	5/8
2SC-65X / BHD001	120.102.0179	1.245	600	1.005	2x450	230V/400V/III	1.245	11	1 1/8	5/8
3SA-75X / BHD002	120.102.0180	1.380	643	1.005	2x500	400V/III	1.380	18	1 3/8	7/8
3SC-100X / BHF001	120.102.0159	1.670	750	1.190	2x630	230V/400V/III	1.670	18	1 3/8	7/8
3SS-150X / BHF001	120.102.0181	1.670	750	1.190	2x630	230V/400V/III	1.670	30	1 5/8	1 1/8
4SA-200X / BHH001	120.102.0029	1.380	1.486	1.005	4x500	400V/III	1.380	45	1 5/8	1 1/8

MODELO	CÓDIGO	Dimensiones (mm)			Nº x Ø (mm)	Tensión Ventilador	Caudal (m³/h)	Recipiente (Litros)	Conexiones	
		Largo	Ancho	Alto					Aspiración	Líquido
KJ-7X / BHA001	120.102.0161	620	452	895	1x350	230V/I	620	2	5/8	3/8
KSJ-10X / BHA001	120.102.0182	620	452	895	1x350	230V/I	620	3	5/8	1/2
KL-15X / BHA001	120.102.0183	620	452	895	1x350	230V/I	620	3	5/8	1/2
LF-20X / BHA003	120.102.0184	870	459	895	2x350	230V/I	870	5	7/8	1/2
LJ-20X / BHB001	120.102.0129	1.245	516	1.005	2x350	230V/I	1.245	5	7/8	1/2
LL-30X / BHB001	120.102.0075	1.245	516	1.005	2x350	230V/I	1.245	7	1 1/8	1/2
LSG-40X / BHB001	120.102.0185	1.245	516	1.005	2x350	230V/I	1.245	11	1 1/8	5/8
2SA-45X / BHB002	120.102.0163	1.245	560	1.005	2x400	230V/I	1.245	11	1 1/8	5/8
2SC-55X / BHB002	120.102.0186	1.245	560	1.005	2x400	230V/I	1.245	11	1 1/8	5/8
2SK-65X / BHC001	120.102.0187	1.380	749	1.005	2x450	230V/400V/III	1.380	11	1 1/8	5/8
3SC-75X / BHD001	120.102.0164	1.245	600	1.005	2x450	230V/400V/III	1.245	14	1 3/8	7/8
3SS-100X / BHD002	120.102.0188	1.380	643	1.005	2x500	400V/III	1.380	18	1 3/8	7/8
4SF-100X / BHD002	120.102.0189	1.380	643	1.005	2x500	400V/III	1.380	18	1 5/8	7/8
4SL-150X / BHF001	120.102.0190	1.670	750	1.190	2x630	230V/400V/III	1.670	30	1 5/8	1 1/8
6SF-200X / BHF001	120.102.0191	1.670	750	1.190	2x630	230V/400V/III	1.670	45	2 1/8	1 1/8
4MF-13X / BHE001	120.102.0192	1.380	965	782	2x500	400V/III	1.380	30	1 5/8	1 1/8
4ML-15X / BHF001	120.102.0193	1.670	750	1.190	2x630	230V/400V/III	1.670	45	1 5/8	1 1/8
4MM-20X / BHF001	120.102.0194	1.670	750	1.190	2x630	230V/400V/III	1.670	45	2 1/8	1 1/8
4MT-22X / BHH001	120.102.0012	1.380	1.005	1.486	4x500	400V/III	1.380	45	2 1/8	1 1/8

Capítulo 1

Unidades Condensadoras Axial Piston Serie EA-U

ECO-DESIGN CONFORM

APLICACIÓN ALTA / MEDIA / BAJA TEMPERATURA Rendimientos

HP	Cilind. (m³/h)	Potencia Frigorífica (W) a la Temperatura de Evaporación			MODELO	CÓDIGO
		-10ºC	-10ºC	-35ºC		
		R134a / R513A (XP10)	R448A / R449A			
0,75	4,42	1340	2190	640	**E-AU-H80CC**	120.125.0001
1	5,37	1640	2700	825	**E-AU-H80CS**	120.125.0002
1	5,37	1650	2810	795	**E-AU2-H101CC**	120.125.0003
1	6,71	2040	3250	980	**E-AU2-H101CS**	120.125.0013
1	6,71	2050	3280	970	**E-AU2-H151CC**	120.125.0004
2	9,16	2860	4420	1350	**E-AU2-H181CS**	120.125.0014
2	9,88	3130	4670	1400	**E-AU2-H221CC**	120.125.0005
2	10,61	3440	5320	---	**E-AU2-H251CC**	120.125.0006
2	11,64	3800	5820	---	**E-AU2-H281CC**	120.125.0007
2	13,23	4260	6430	1860	**E-AU2-H281CS**	120.125.0015
3	15,94	4920	7630	2390	**E-AU2-H300CS**	120.125.0022
3	15,94	5160	7950	2440	**E-AU2-H351CC**	120.125.0008
3	17,53	5810	8980	3010	**E-AU2-H381CC**	120.125.0016
3	19,29	5990	9050	2740	**E-AU2-H355CS**	120.125.0023
4	19,29	6120	9430	2780	**E-AU2-H405CC**	120.125.0024
4	23,13	7020	10290	3200	**E-AU2-H405CS**	120.125.0017
5	23,13	7300	10980	3290	**E-AU2-H505CC**	120.125.0009
5	27,33	8060	11690	3710	**E-AU2-H505CS**	120.125.0018
7	27,33	8260	12570	3840	**E-AU2-H705CC**	120.125.0010
7	31,88	9370	12930	4230	**E-AU2-H705CS**	120.125.0019
7	31,88	10420	16160	4660	**E-AU2-H755CC**	120.125.0011
7	38,06	11330	16030	5090	**E-AU2-H751CS**	120.125.0025
8	42,81	13420	20020	6300	**E-AU2-H851CS**	120.125.0020
12	42,81	13690	22540	6540	**E-AU2-H1201CC**	120.125.0012
10	48,82	15060	22070	7280	**E-AU2-H1001CS**	120.125.0021
15	48,82	15750	25120	7550	**E-AU2-H1501CC**	120.125.0026
15	56,87	16890	24430	8250	**E-AU2-H1501CS**	120.125.0027
20	56,87	17650	28830	8830	**E-AU2-H2001CC**	120.125.0028

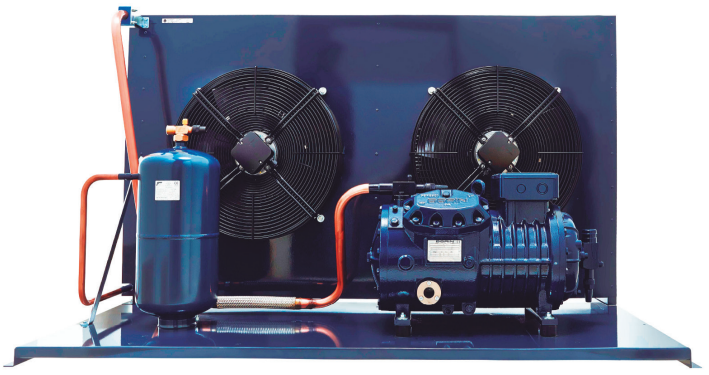

- Datos de rendimientos basados en Norma Europea EN12900
- Temperatura de condensación +32ºC
- Gases aspirados 20ºC

Unidades Condensadoras Axial Piston Serie EA-U

OFFICINE MARIO DORIN SINCE 1918 DORIN INNOVATION

ECO-DESIGN CONFORM

APLICACIÓN ALTA / MEDIA / BAJA TEMPERATURA Dimensiones

MODELO	CÓDIGO	DIMENSIONES			Nº x Ø	Caudal (m³/h)	Recipiente Líquido (l)	Conexiones		Peso Neto Kg
		Largo	Ancho	Alto				Aspiración	Líquido	
E-AU-H80CC	120.125.0001	590	700	470	1x350	2480	2,3	1/2"	1/2"	58
E-AU-H80CS	120.125.0002	590	700	470	1x350	2480	2,3	5/8"	1/2"	62
E-AU2-H101CC	120.125.0003	950	700	425	2x300	2670	2,3	5/8"	1/2"	69
E-AU2-H101CS	120.125.0013	950	700	425	2x300	2670	2,3	5/8"	1/2"	69
E-AU2-H151CC	120.125.0004	950	700	425	2x300	2670	2,3	5/8"	1/2"	71
E-AU2-H181CS	120.125.0014	950	700	425	2x300	2510	2,3	5/8"	1/2"	73
E-AU2-H221CC	120.125.0005	950	700	425	2x300	2510	2,3	3/4"	1/2"	75
E-AU2-H251CC	120.125.0006	1200	700	525	2x350	5300	3,9	3/4"	1/2"	93
E-AU2-H281CC	120.125.0007	1200	700	525	2x350	5300	3,9	3/4"	1/2"	93
E-AU2-H281CS	120.125.0015	1200	700	525	2x350	3200	2,3	3/4"	1/2"	77
E-AU2-H300CS	120.125.0022	1200	700	525	2x350	3200	3,9	1-1/8"	1/2"	108
E-AU2-H351CC	120.125.0008	1200	700	675	2x350	5940	5,7	1-1/8"	5/8"	115
E-AU2-H381CC	120.125.0016	1200	700	675	2x350	3200	5,7	1-1/8"	5/8"	116
E-AU2-H355CS	120.125.0023	1200	850	675	2x350	3400	5,7	7/8"	5/8"	143
E-AU2-H405CC	120.125.0024	1200	850	725	2x450	10270	5,7	7/8"	5/8"	154
E-AU2-H405CS	120.125.0017	1200	850	675	2x350	3400	5,7	1-1/8"	5/8"	144
E-AU2-H505CC	120.125.0009	1200	850	725	2x450	10270	5,7	1-1/8"	5/8"	155
E-AU2-H505CS	120.125.0018	1200	850	725	2x450	6500	7,6	1-1/8"	3/4"	155
E-AU2-H705CC	120.125.0010	1200	850	725	2x450	10270	7,6	1-1/8"	3/4"	155
E-AU2-H705CS	120.125.0019	1200	850	725	2x450	6500	5,7	1-1/8"	5/8"	155
E-AU2-H755CC	120.125.0011	1660	850	825	2x450	11700	7,6	1-1/8"	3/4"	184
E-AU2-H751CS	120.125.0025	1200	850	725	2x450	6500	7,6	1-3/8"	3/4"	171
E-AU2-H851CS	120.125.0020	1660	850	825	2x450	7700	15	1-3/8"	7/8"	242
E-AU2-H1201CC	120.125.0012	1660	850	980	2x500	13660	15	1-3/8"	7/8"	270
E-AU2-H1001CS	120.125.0021	1660	850	825	2x450	7700	15	1-3/8"	7/8"	242
E-AU2-H1501CC	120.125.0026	1660	850	980	2x500	13660	15	1-5/8"	7/8"	271
E-AU2-H1501CS	120.125.0027	1660	850	825	2x450	7700	15	1-3/8"	7/8"	242
E-AU2-H2001CC	120.125.0028	1660	850	980	2x500	13660	15	1-5/8"	7/8"	280

- Ventiladores alta eficiencia 230/1/50-60 Hz
- Unidades condensadoras equipadas con condensador con tubo de cobre y aletas de aluminio con nuevo diseño, recipiente de líquido con válvula de seguridad y antivibrador en la descarga (dependiendo del modelo), tubería de gas y líquido y bancada de acero.
- Las Unidades EA-U han sido diseñadas con todos sus componentes para satisfacer los nuevos parámetros impuestos por la normativa ERP y Eco-Design. Además se caracterizan por su diseño totalmente compacto y emisiones de ruido extremadamente bajos.
- Han sido diseñadas para funcionar con nuevas mezclas de HCF-HFO, proporcionando rendimientos eficientes que ponen a esta gama en la cima del mercado.
- El alcance de suministro estándar para las EA-U incluye: condensador con tubo de cobre y aletas de aluminio con nuevo diseño, recipiente de líquido con válvula de seguridad y antivibrador en la descarga (dependiendo del modelo), tubería de gas líquido y bancada de acero. Ventiladores alta eficiencia 230/1/50-60 Hz.
- Cumplen con la norma PED 2014/68/EU. PS 30 bar.

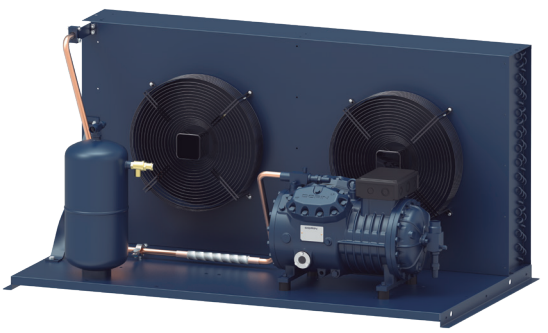

Capítulo 1

Unidades Condensadoras Axial Piston
Serie EA-U Carrozados Montados

Unidad Condensadora		Dimensiones Carrozado (mm)							MODELO Carrozado	CÓDIGO
MODELO	CÓDIGO	L	P	H	A	B	C	D		
E-AU-H80CC	120.125.0001	590	710	505	15	560	50	600	C1	190.125.0001
E-AU-H80CS	120.125.0002	590	710	505	15	560	50	600	C1	190.125.0001
E-AU2-H101CC	120.125.0003	950	710	460	15	920	50	600	C2	190.125.0002
E-AU2-H101CS	120.125.0013	950	710	460	15	920	50	600	C3	190.125.0002
E-AU2-H151CC	120.125.0004	950	710	460	15	920	50	600	C3	190.125.0002
E-AU2-H181CS	120.125.0014	950	710	460	15	920	50	600	C3	190.125.0002
E-AU2-H221CC	120.125.0005	950	710	460	15	920	50	600	C3	190.125.0002
E-AU2-H251CC	120.125.0006	1200	710	560	15	1170	50	600	C6	190.125.0003
E-AU2-H281CC	120.125.0007	1200	710	560	15	1170	50	600	C3	190.125.0002
E-AU2-H281CS	120.125.0015	1200	710	560	15	1170	50	600	C6	190.125.0003
E-AU2-H300CS	120.125.0022	1200	710	560	15	1170	50	600	C6	190.125.0003
E-AU2-H351CC	120.125.0008	1200	710	760	15	1170	50	600	C8	190.125.0004
E-AU2-H381CC	120.125.0016	1200	710	760	15	1170	50	600	C8	190.125.0004
E-AU2-H355CS	120.125.0023	1200	860	710	15	1170	50	650	C9	190.125.0005
E-AU2-H405CC	120.125.0024	1200	860	760	15	1170	50	650	C9	190.125.0005
E-AU2-H405CS	120.125.0017	1200	860	710	15	1170	50	650	C9	190.125.0005
E-AU2-H505CC	120.125.0009	1200	860	760	15	1170	50	650	C9	190.125.0005
E-AU2-H505CS	120.125.0018	1200	860	760	15	1170	50	650	C9	190.125.0005
E-AU2-H705CC	120.125.0010	1200	860	760	15	1170	50	650	C9	190.125.0005
E-AU2-H705CS	120.125.0019	1200	860	760	15	1170	50	650	C9	190.125.0005
E-AU2-H755CC	120.125.0011	1660	860	860	15	1630	50	650	C10	190.125.0006
E-AU2-H751CS	120.125.0025	1200	860	760	15	1170	50	650	C9	190.125.0005
E-AU2-H851CS	120.125.0020	1660	860	860	15	1630	50	650	C10	190.125.0006
E-AU2-H1201CC	120.125.0012	1660	860	1015	15	1630	50	650	C11	190.125.0007
E-AU2-H1001CS	120.125.0021	1660	860	860	15	1630	50	650	C10	190.125.0006
E-AU2-H1501CC	120.125.0026	1660	860	1015	15	1630	50	650	C11	190.125.0007
E-AU2-H1501CS	120.125.0027	1660	860	860	15	1630	50	650	C10	190.125.0006
E-AU2-H2001CC	120.125.0028	1660	860	1015	15	1630	50	650	C11	190.125.0007

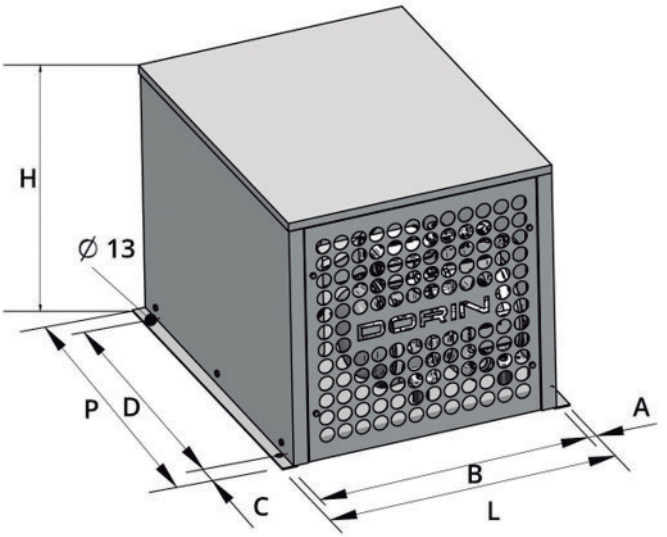

BEIJER REF
ACADEMY



CENTRO ESPECIALIZADO EN FORMACIÓN PARA EL INSTALADOR PROFESIONAL

Somos pioneros en formación en CO_2

Más de 500 instaladores y futuros instaladores han participado ya en nuestros cursos

¡Este año doblamos la oferta!

Saber más →

SCM FRIGO

BEIJER REF Líder mundial en CO_2

UNIDADES CONDENSADORAS POR AIRE DE LA SÉRIE LB2 - LBT2

AHORA DISPONIBLE PARA REFRIGERANTES A2L

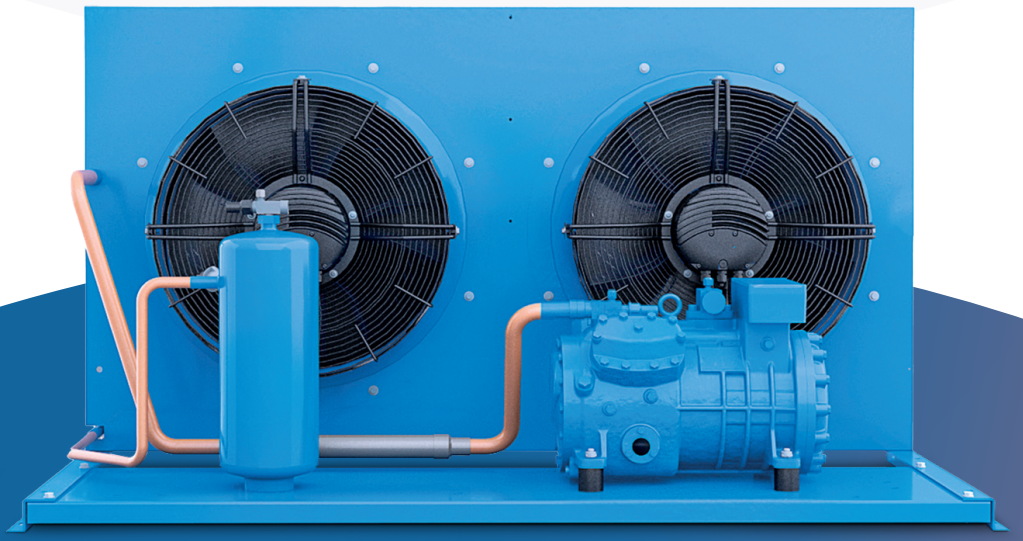

Tu camino en desarrollo Eco

56 Modelos | De 4 a 56 m³/h en 50 Hz | 100% compatible con desarrollo ecológico
Amplia gama de temperaturas ambientales tropicalizadas

- Compacto y completo
- Consumo reducido
- Fácil de instalar y mantener
- Amplio rango de temperaturas

REFRIGERACIÓN COMERCIAL Y REFRIGERACIÓN PARA TRANSPORTE



ENFRIAMENTO DE PROCESOS



SOLUCIONES CONFORT



REFRIGERACIÓN INDUSTRIAL

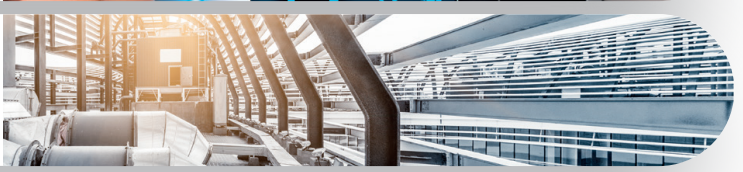

Unidades Condensadoras Originales Axial Piston

APLICACIÓN ALTA TEMPERATURA

HP	Cilind. (m³h)	Potencia Frigorífica (kW) a la Tª de Evaporación						Dimensiones (mm) (LargoxAnchoxAlto)	Rec. Litros	CONEX. Asp./Liq	MODELO	CÓDIGO
		R134a/R513 (XP10)			R450A(N13)							
		0ºC	-5ºC	COP	0ºC	-5ºC	COP					
0,5	4,93	2,34	1,87	2,34	2,06	1,65	2,33	796 x 680 x 448	1,5	5/8 - 3/8	**LB2-A075-0Y-2M**	120.105.0199
1	6,91	3,26	2,67	2,47	2,89	2,36	2,51	796 x 680 x 448	1,5	5/8 - 3/8	**LB2-A17-0Y-2M**	120.105.0201
1,5	8,96	4,17	3,47	2,59	3,71	3,08	2,65	796 x 680 x 448	1,5	5/8 - 3/8	**LB2-B159-0Y-2M**	120.105.0203
2	13,10	6,38	5,21	2,55	5,65	4,60	2,59	1060 x 770 x 559	2,2	1 1/8 - 1/2	**LB2-D313-0Y-2M**	120.105.0206
3	17,90	8,41	7,03	2,39	7,48	6,22	2,46	1060 x 770 x 559	2,2	1 1/8 - 1/2	**LB2-D318-0Y-2M**	120.105.0207
4	24,70	9,99	8,24	2,87	8,82	7,24	2,54	1060 x 770 x 664	3,4	1 1/8 - 5/8	**LB2-Q420-0Y-2M**	120.105.0208
5	27,90	12,49	10,36	2,53	11,11	4,00	2,60	1060 x 770 x 664	3,4	1 3/8 - 5/8	**LB2-Q528-0Y-2M**	120.105.0209
5	32,70	15,27	12,67	2,54	13,52	11,17	2,57	1.420 x 780 x 689	5,7	1 3/8 - 3/4	**LB2-Q533-0Y-2T**	120.105.0210
8	41,30	22,20	18,23	2,43	19,64	16,08	2,43	1.556 x 860 x 867	6,6	1 3/8 - 3/4	**LB2-S842-3Y-2T***	120.105.0211
10	51,50	25,18	20,96	2,48	22,34	18,51	2,50	1.556 x 860 x 867	6,6	1 3/8 - 3/4	**LB2-S1052-3Y-2T***	120.105.0212

Permiten temperaturas de evaporación de hasta +12,5ºC

APLICACIÓN MEDIA TEMPERATURA

HP	Cilind. (m³h)	Potencia Frigorífica (kW) a la Tª de Evaporación						Dimensiones (mm) (Largo x Ancho x Alto)	Rec. Litros	CONEX. Asp./Liq	MODELO	CÓDIGO
		R449A(XP40)/ R448A(N40)			R134a							
		-5ºC	-10ºC	COP	-5ºC	-10ºC	COP					
0,5	3,95	2,26	1,83	2,37	1,53	1,20	2,34	796x680x448	1,5	5/8 - 3/8	**LB2-A054-0Y-2M**	120.105.0213
0,75	4,93	2,73	2,22	2,33	1,87	1,47	2,34	796x680x448	1,5	5/8 - 3/8	**LB2-A075-0Y-2M**	120.105.0199
1	5,47	3,09	2,53	2,27	2,00	1,57	2,30	796 x 680 x 448	1,5	5/8 - 3/8	**LB2-A16-0Y-2M**	120.105.0200
1,5	6,91	3,82	3,16	2,21	2,66	2,14	2,41	796 x 680 x 448	1,5	5/8 - 3/8	**LB2-A157-0Y-2M**	120.105.0202
2	9,84	5,08	4,27	1,99	3,74	3,05	2,22	796 x 680 x 448	1,5	3/4 - 3/8	**LB2-B210-0Y-2M**	120.105.0214
2	11,3	6,90	5,69	2,55	4,,581	3,66	2,67	1.060 x 770 x 559	2,2	7/8 - 1/2	**LB2-D211-0Y-2M**	120.105.0204
3	13,1	7,90	6,57	2,45	5,21	4,19	2,55	1.060 x 770 x 559	2,2	1 1/8 - 1/2	**LB2-D313-0Y-2M**	120.105.0206
4	16,4	10,18	8,45	2,49	6,68	5,43	2,33	1.060 x 770 x 664	3,4	1 1/8 - 5/8	**LB2-D416-0Y-2M**	120.105.0215
5	21,2	13,33	10,95	2,52	8,41	6,64	2,64	1.420 x 780 x 689	5,7	1 1/8 - 3/4	**LB2-Q521-0Y-2T***	120.105.0216
5	23,6	13,55	11,35	2,29	8,95	7,18	2,70	1.060 x 770 x 664	3,4	1 1/8 - 5/8	**LB2-Q524-0Y-2M**	120.105.0217
7,5	27,9	16,96	14,02	2,44	10,99	8,81	2,53	1.420 x 780 x 689	5,7	1 3/8 - 3/4	**LB2-Q728-0Y-2T***	120.105.0218
7,5	32,7	18,47	15,50	2,25	12,67	10,33	2,54	1.420 x 780 x 689	5,7	1 3/8 - 3/4	**LB2-Q533-0Y-2T***	120.105.0210
12	41,3	25,19	20,76	2,43	16,87	13,61	2,63	1.556 x 860 x 867	6,6	1 3/8 - 3/4	**LB2-S1242-3Y-2T***	120.105.0219
15	51,5	29,34	24,29	2,36	20,79	16,99	2,64	1.556 x 860 x 867	6,6	1 5/8 - 3/4	**LB2-S1552-3Y-2T***	120.105.0220
20	56	34,24	28,33	2,53	23,63	19,28	2,63	1.556 x 860 x 1062	11	1 5/8 - 7/8	**LB2-S2056-3Y-2T***	120.105.0221

Permiten temperaturas de evaporación de hasta 0ºC

APLICACIÓN BAJA TEMPERATURA

HP	Cilind. (m³h)	Potencia Frigorífica (kW) a la Tª de Evaporación				Dimensiones (mm) (LargoxAnchoxAlto)	Rec. Litros	CONEX. Asp./Liq	MODELO	CÓDIGO
		R449A(XP40)/R448A(N40)								
		-25ºC	-30ºC	COP						
0,5	4,93	1,02	0,73	1,58	1,35	796 x 680 x 448	1,5	5/8 - 3/8	**LB2-A075-0Y-2M**	120.105.0199
1	6,91	1,57	1,17	1,42	1,22	796 x 680 x 448	1,5	5/8 - 3/8	**LB2-A17-0Y-2M**	120.105.0201
1,5	8,96	2,03	1,52	1,43	1,25	796 x 680 x 448	1,5	5/8 - 3/8	**LB2-B159-0Y-2M**	120.105.0203
2	13,10	3,37	2,57	1,73	1,55	1060 x 770 x 559	2,2	1 1/8 - 1/2	**LB2-D213-0Y-2M**	120.105.0205
3	17,90	4,59	3,56	1,70	1,54	1060 x 770 x 559	2,2	1 1/8 - 1/2	**LB2-D318-0Y-2M**	120.105.0207
4	24,70	5,87	4,47	1,63	1,45	1.060 x 770 x 664	3,4	1 1/8 - 5/8	**LB2-Q424-0Y-2M**	120.105.0222
5	27,90	6,75	5,16	1,61	1,44	1060 x 770 x 664	3,4	1 3/8 - 5/8	**LB2-Q528-0Y-2M**	120.105.0209
5	32,70	8,11	6,17	1,57	1,38	1.420 x 780 x 689	5,7	1 3/8 - 3/4	**LB2-Q533-0Y-2T**	120.105.0210
8	41,30	10,50	7,98	1,52	1,33	1.556 x 860 x 867	6,6	1 3/8 - 3/4	**LB2-S842-3Y-2T***	120.105.0211
10	51,50	12,16	9,12	1,57	1,38	1.556 x 860 x 867	6,6	1 3/8 - 3/4	**LB2-S1052-3Y-2T***	120.105.0212

Permiten temperaturas de evaporación desde -15ºC hasta -40ºC / A partir de -30ºC se requiere enfriamiento adicional del compresor.

Todas las unidades llevan dos ventiladores ; modelos con * tensión ventilador 230V/400V/III resto unidades tensión ventilador 230V/I
Rendimientos calculados según EN12900.
Temperatura de condensación +45ºC.
Temperatura de gas aspirado +20º. Subenfriamiento 0K.

*COP DE LA UNIDAD CALCULADO EN CONDICIONES EN12900 CON TEMPERATURAS DE EVAPORACIÓN DE -5ºC o -25ºC.

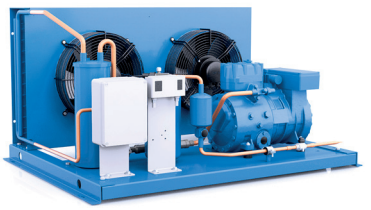



Capítulo 1

Unidades Condensadoras Originales Axial Piston

CARROZADOS PARA UNIDADES LB2

MODELO UNIDAD	MODELO CARROZADO	CÓDIGO
LB2-A054-0Y-2M	USHAOU34	190.105.0231
LB2-A075-0Y-2M		
LB2-A16-0Y-2M		
LB2-A17-0Y-2M		
LB2-A157-0Y-2M		
LB2-B159-0Y-2M		
LB2-B210-0Y-2M		
LB2-D211-0Y-2M	USHAOU35	190.105.0232
LB2-D213-0Y-2M		
LB2-D313-0Y-2M		
LB2-D316-0Y-2M		
LB2-D318-0Y-2M		
LB2-D416-0Y-2M	USHAOU36	190.105.0233
LB2-Q420-0Y-2M		
LB2-Q424-0Y-2M		
LB2-Q524-0Y-2M		
LB2-Q528-0Y-2M		

MODELO UNIDAD	MODELO CARROZADO	CÓDIGO
LB2-Q533-0Y-2T	USHAOU37	190.105.0234
LB2-Q521-0Y-2T		
LB2-Q536-0Y-2T		
LB2-Q728-0Y-2T		
LB2-Q733-0Y-2T		
LB2-Q736-0Y-2T		
LB2-S842-3Y-2T	USHAOU38	190.105.0235
LB2-S1052-3Y-2T		
LB2-S1242-3Y-2T		
LB2-S1552-3Y-2T		
LB2-S1556-3Y-2T		
LB2-S2056-3Y-2T	USHAOU39	190.105.0236







FABRICACIÓN PROPIA

BEIJER REF

- GRUPOS DE COMPRESIÓN
- UNIDADES STANDARD Y EQUIPADAS
- EVAPORADORES TÚNEL
- UNIDADES Y CENTRALES PARA REFRIGERANTES NATURALES
- ENFRIADORAS
- EQUIPOS ESPECIALES PERSONALIZADOS
- MULTICIRCUITOS
- MINICENTRALES CON COMPRESORES ALTERNATIVOS Y DE TORNILLO

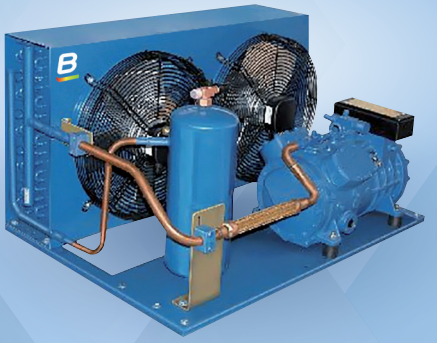

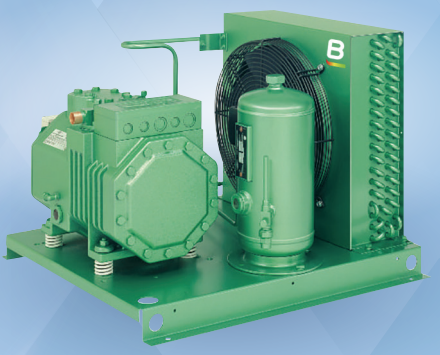

FLEXIBILIDAD

Nos adaptamos a tu medida,
garantizamos mejor plazo y precio

Capítulo 1

Unidades Condensadoras Centrífugas Tabo PISTÓN

APLICACIÓN ALTA TEMPERATURA

RENDIMIENTOS

HP	Cilind. (m³h)	Potencia Frigorífica (W) a Tª de Evaporación				MODELO	CÓDIGO
		R134a		R513A (XP10) / R450A (N13)			
		0ºC	-8ºC	0ºC	-8ºC		
1/2	4,06	1680	1010	1739	1045	**2KES-05Y/ KB12**	123.100.0200
3/4	5,21	2150	1290	2225	1335	**2JES-07Y/ KB12**	123.100.0201
1	6,51	2900	1820	3002	1884	**2HES-1Y/ KB22**	123.100.0202
1,5	7,58	3400	2160	3519	2236	**2GES-2Y/ KB22**	123.100.0203
2	9,54	4240	2680	4388	2774	**2FES-2Y/ KB32**	123.100.0204
2	11,36	5300	3310	5486	3426	**2EES-2Y/ KB52**	123.100.0205
2	13,42	6330	3980	6552	4119	**2DES-2Y/ KB62**	123.100.0206
3	16,24	7810	4950	8083	5123	**2CES-3Y/ KB72**	123.100.0207
3	18,05	8220	5080	8508	5258	**4FES-3Y/ KB72**	123.100.0208
4	22,72	10620	6780	10992	7017	**4EES-4Y/ KB92**	123.100.0209
5	26,84	12510	7820	12948	8094	**4DES-5Y/ KB92**	123.100.0210
6	32,48	15430	9730	15970	10071	**4CES-6Y/ KB142**	123.100.0211
7	34,73	16360	10090	16933	10443	**4VES-7Y/ KB142**	123.100.0212
9	41,33	19800	12330	20493	12762	**4TES-9Y/ KB152**	123.100.0213
9	36,13	16960	10690	17554	11064	**4BES-9Y/ KB142**	123.100.0214
12	48,5	22600	13850	23391	14335	**4PES-12Y/ KB162**	123.100.0215
14	56,25	26700	16550	27635	17129	**4NES-14Y/ KB162**	123.100.0216

Permiten temperaturas de evaporación desde -15ºC hasta +5ºC

APLICACIÓN MEDIA TEMPERATURA

RENDIMIENTOS

HP	Cilind. (m³h)	Potencia Frigorífica (W) a Tª de Evaporación R449A / R448A		MODELO	CÓDIGO
		-5ºC	-10ºC		
1/2	4,06	2.100	1650	**2KES-05Y/ KB12**	123.100.0200
3/4	5,21	2.820	2230	**2JES-07Y/ KB12**	123.100.0201
1	6,51	3.600	2860	**2HES-2Y/ KB22**	123.100.0217
1,5	7,58	4.240	3380	**2GES-2Y/ KB22**	123.100.0203
2	9,54	5.360	4270	**2FES-3Y/ KB32**	123.100.0218
3	11,36	6.720	5380	**2EES-3Y/ KB52**	123.100.0219
3	13,42	8.040	6450	**2DES-3Y/ KB62**	123.100.0220
4	16,24	9.920	7980	**2CES-4Y/ KB72**	123.100.0221
5	18,05	10.900	8740	**4FES-5Y/ KB82**	123.100.0222
6	22,72	13.660	10950	**4EES-6Y/ KB92**	123.100.0223
7	26,84	16.070	12870	**4DES-7Y/ KB92**	123.100.0224
9	32,48	19.830	15940	**4CES-9Y/ KB142**	123.100.0225
10	34,73	20.500	16320	**4VES-10Y/ KB142**	123.100.0226
9	36,13	21.800	17520	**4BES-9Y/ KB142**	123.100.0214
12	41,33	24.900	19890	**4TES-12Y/ KB152**	123.100.0227

Permiten temperaturas de evaporación desde -20ºC hasta 0ºC

APLICACIÓN BAJA TEMPERATURA

RENDIMIENTOS

HP	Cilind. (m³h)	Potencia Frigorífica (W) a Tª de Evaporación R449A / R448A		MODELO	CÓDIGO
		-25ºC	-31ºC		
1/2	4,06	670	450	**2KES-05Y/ KB12**	123.100.0200
3/4	5,21	950	660	**2JES-07Y/ KB12**	123.100.0201
1	6,51	1250	890	**2HES-1Y/ KB12**	123.100.0229
1,5	7,58	1500	1070	**2GES-2Y/ KB12**	123.100.0230
2	9,54	1910	1360	**2FES-2Y/ KB12**	123.100.0231
2	11,36	2450	1770	**2EES-2Y/ KB22**	123.100.0232
2	13,42	2980	2180	**2DES-2Y/ KB22**	123.100.0233
3	16,24	3770	2810	**2CES-3Y/ KB32**	123.100.0234
3	18,05	4090	3030	**4FES-3Y/ KB52**	123.100.0235
6	22,72	5100	3760	**4EES-6Y/ KB62**	123.100.0236
4	22,72	5100	3760	**4EES-4Y/ KB62**	123.100.0237
7	26,84	5960	4390	**4DES-7Y/ KB62**	123.100.0238
7	34,73	7280	5230	**4VES-7Y/ KB72**	123.100.0239
6	32,48	7550	5630	**4CES-6Y/ KB82**	123.100.0240
9	36,13	8270	6160	**4BES-9Y/ KB82**	123.100.0241
9	41,33	9140	6690	**4TES-9Y/ KB82**	123.100.0242
12	48,5	9960	7140	**4PES-12Y/ KB92**	123.100.0243
14	56,25	12400	9070	**4NES-14Y/ KB142**	123.100.0244
15	63,5	14930	11030	**4JE-15Y/ KB142**	123.100.0245

Permiten temperaturas de evaporación desde -30ºC hasta -15ºC a partir de -30ºC se requiere enfriamiento adicional del compresor.
Rendimientos calculados según EN12900. Temperatura de condensación +45ºC. Temperatura de gas aspirado +20º. Subenfriamiento 0K.
*COP DE LA UNIDAD CALCULADO EN CONDICIONES EN12900 CON TEMPERATURAS DE EVAPORACIÓN DE -5ºC o -25ºC

Unidades Condensadoras Centrífugas Tabo PISTÓN

MODELO	CÓDIGO	Dimensiones (mm)			Nº Ventiladores	Caudal (m³/h)	Recipiente (Litros)	Conexiones	
		Largo	Ancho	Alto				Asp.	Des.
2KES-05Y/ KB12	123.100.0200	575	490	1300	1	2050	2	5/8	1/2
2JES-07Y/ KB12	123.100.0201	575	490	1300	1	2050	2	5/8	1/2
2HES-1Y/ KB22	123.100.0202	575	490	1300	1	2825	2	5/8	1/2
2GES-2Y/ KB22	123.100.0203	575	490	1300	1	2825	5	5/8	1/2
2FES-2Y/ KB32	123.100.0204	575	490	1300	1	2700	2	5/8	1/2
2EES-2Y/ KB52	123.100.0205	575	490	1300	1	2375	5	7/8	5/8
2DES-2Y/ KB62	123.100.0206	745	825	1450	1	3100	5	7/8	5/8
2CES-3Y/ KB72	123.100.0207	745	825	1450	1	2975	7	7/8	5/8
4FES-3Y/ KB72	123.100.0208	745	825	1450	1	2975	7	7/8	5/8
4EES-4Y/ KB92	123.100.0209	745	825	1450	1	5750	7	1 1/8	5/8
4DES-5Y/ KB92	123.100.0210	745	825	1450	1	5750	7	1 1/8	7/8
4CES-6Y/ KB142	123.100.0211	1345	825	1450	2	13000	11	1 1/8	7/8
4VES-7Y/ KB142	123.100.0212	1345	825	1450	2	13000	11	1 1/8	7/8
4TES-9Y/ KB152	123.100.0213	1345	825	1450	2	12600	18	1 3/8	1 1/8
4BES-9Y/ KB142	123.100.0214	1345	825	1450	2	13000	14	1 1/8	7/8
4PES-12Y/ KB162	123.100.0215	1345	825	1450	2	11500	24	1 3/8	1 1/8
4NES-14Y/ KB162	123.100.0216	1345	825	1450	2	11500	24	1 3/8	1 1/8

MODELO	CÓDIGO	Dimensiones (mm)			Nº Ventiladores	Caudal (m³/h)	Recipiente (Litros)	Conexiones	
		Largo	Ancho	Alto				Asp.	Des.
2KES-05Y/ KB12	123.100.0200	575	490	1300	1	2050	2	5/8	1/2
2JES-07Y/ KB12	123.100.0201	575	490	1300	1	2050	2	5/8	1/2
2HES-2Y/ KB22	123.100.0217	575	490	1300	1	2825	5	5/8	1/2
2GES-2Y/ KB22	123.100.0203	575	490	1300	1	2825	5	5/8	1/2
2FES-3Y/ KB32	123.100.0218	575	490	1300	1	2700	5	5/8	1/2
2EES-3Y/ KB52	123.100.0219	575	490	1300	1	2375	5	7/8	5/8
2DES-3Y/ KB62	123.100.0220	745	825	1450	1	3100	5	7/8	5/8
2CES-4Y/ KB72	123.100.0221	745	825	1450	1	2975	7	7/8	5/8
4FES-5Y/ KB82	123.100.0222	745	825	1450	1	6300	11	7/8	5/8
4EES-6Y/ KB92	123.100.0223	745	825	1450	1	5750	11	1 1/8	5/8
4DES-7Y/ KB92	123.100.0224	745	825	1450	1	5750	11	1 1/8	7/8
4CES-9Y/ KB142	123.100.0225	1345	825	1450	2	13000	14	1 1/8	7/8
4VES-10Y/ KB142	123.100.0226	1345	825	1450	2	13000	14	1 1/8	7/8
4BES-9Y/ KB142	123.100.0214	1345	825	1450	2	13000	14	1 1/8	7/8
4TES-12Y/ KB152	123.100.0227	1345	825	1450	2	12600	14	1 3/8	1 1/8

MODELO	CÓDIGO	Dimensiones (mm)			Nº Ventiladores	Caudal (m³/h)	Recipiente (Litros)	Conexiones	
		Largo	Ancho	Alto				Asp.	Des.
2KES-05Y/ KB12	123.100.0200	575	490	1300	1	2050	2	5/8	1/2
2JES-07Y/ KB12	123.100.0201	575	490	1300	1	2050	2	5/8	1/2
2HES-1Y/ KB12	123.100.0229	575	490	1300	1	2050	2	5/8	1/2
2GES-2Y/ KB12	123.100.0230	575	490	1300	1	2050	5	5/8	1/2
2FES-2Y/ KB12	123.100.0231	575	490	1300	1	2050	2	5/8	1/2
2EES-2Y/ KB22	123.100.0232	575	490	1300	1	2825	5	7/8	5/8
2DES-2Y/ KB22	123.100.0233	575	490	1300	1	2825	5	7/8	5/8
2CES-3Y/ KB32	123.100.0234	575	490	1300	1	2700	7	7/8	5/8
4FES-3Y/ KB52	123.100.0235	575	490	1300	1	2375	7	7/8	5/8
4EES-6Y/ KB62	123.100.0236	745	825	1450	1	3100	11	1 1/8	5/8
4EES-4Y/ KB62	123.100.0237	745	825	1450	1	3100	7	1 1/8	5/8
4DES-7Y/ KB62	123.100.0238	745	825	1450	1	3100	11	1 1/8	7/8
4VES-7Y/ KB72	123.100.0239	745	825	1450	1	2975	11	1 1/8	7/8
4CES-6Y/ KB82	123.100.0240	745	825	1450	1	6300	11	1 1/8	7/8
4BES-9Y/ KB82	123.100.0241	745	825	1450	1	6300	14	1 1/8	7/8
4TES-9Y/ KB82	123.100.0242	745	825	1450	1	6300	18	1 3/8	1 1/8
4PES-12Y/ KB92	123.100.0243	745	825	1450	1	5750	30	1 3/8	1 1/8
4NES-14Y/ KB142	123.100.0244	1345	825	1450	2	13000	30	1 3/8	1 1/8
4JE-15Y/ KB142	123.100.0245	1345	825	1450	2	13000	30	1 5/8	1 1/8

Capítulo 1

Unidades Condensadoras Centrífugas Tabo PISTÓN

APLICACIÓN ALTA TEMPERATURA

RENDIMIENTOS

HP	Cilind. (m³h)	Potencia Frigorífica (W) a Tª de Evaporación				MODELO	CÓDIGO
		R134a		R513A (XP10) / R450A (N13)			
		0ºC	-8ºC	0ºC	-8ºC		
3/4	5,13	2090	1310	2163	1356	**DKJ-7X/ KB12**	123.102.0200
1	6,33	2720	1700	2815	1760	**DKSJ-10X/ KB22**	123.102.0201
1,5	7,38	3050	2450	3157	2536	**DKL-15X/ KB22**	123.102.0202
2	12,9	3810	320	3943	331	**DLF-20X/ KB32**	123.102.0203
5	28	5000	9100	5175	9419	**D2DB-50X/ KB52**	123.102.0204
2	14,5	5760	3630	5962	3757	**DLJ-20X/ KB62**	123.102.0205
5	32,2	6300	10200	6521	10557	**D3DA-50X/ KB62**	123.102.0206
7,5	38	7200	12500	7452	12938	**D3DC-75X/ KB62**	123.102.0207
3	18,2	7550	4660	7814	4823	**DLL-30X/ KB72**	123.102.0208
4	22,5	9720	6170	10060	6386	**DLSG-40X/ KB82**	123.102.0209
4,5	22,4	9740	6150	10081	6365	**D2SA-45X/ KB82**	123.102.0210
5,5	26,8	11550	7430	11954	7690	**D2SC-55X/ KB92**	123.102.0211
6,5	31,2	13100	8370	13559	8663	**D2SK-65X/ KB92**	123.102.0212
7,5	38	15500	9800	16043	10143	**D3SC-75X/ KB142**	123.102.0213
10	49	20300	12950	21011	13403	**D3SS-100X/ KB152**	123.102.0214

Permiten temperaturas de evaporación desde -15ºC hasta +5ºC

APLICACIÓN MEDIA TEMPERATURA

RENDIMIENTOS

HP	Cilind. (m³h)	Potencia Frigorífica (W) a Tª de Evaporación				MODELO	CÓDIGO
		R134a		R513A (XP10) / R450A (N13)			
		-5ºC	-10ºC	-5ºC	-10ºC		
1	3,97	2070	1670	2174	1754	**DKM-7X/ KB12**	123.102.0215
1	5,13	2780	2260	2919	2373	**DKJ-10X/ KB12**	123.102.0216
1,5	6,33	3550	2890	3728	3035	**DKSJ-15X/ KB22**	123.102.0217
2	9,86	5140	4090	5397	4295	**DLE-20X/ KB32**	123.102.0218
3	12,9	7300	5900	7665	6195	**DLF-30X/ KB62**	123.102.0219
3	14,5	8020	6480	8421	6804	**DLJ-30X/ KB62**	123.102.0220
4	18,2	10500	8420	11025	8841	**DLL-40X/ KB72**	123.102.0221
5,5	22,4	12400	10150	13020	10658	**D2SA-55X/ KB82**	123.102.0222
6,5	26,9	14850	12300	15593	12915	**D2SC-65X/ KB92**	123.102.0223
6,5	26,9	14850	12300	15593	12915	**D2SC-65X/ KB92**	123.102.0223
7,5	23,7	16500	13400	17325	14070	**D2DL-75X/ KB92**	123.102.0224
7,5	32,2	17450	14150	18323	14858	**D3SA-75X/ KB142**	123.102.0225
7,5	28	20000	16400	21000	17220	**D2DB-75X/ KB142**	123.102.0226
10	38	21200	17300	22260	18165	**D3SC-100X/ KB142**	123.102.0227
7,5	32,2	23100	18900	24255	19845	**D3DA-75X/ KB152**	123.102.0228
10	38	27600	22700	28980	23835	**D3DC-100X/ KB162**	123.102.0229

APLICACIÓN BAJA TEMPERATURA

RENDIMIENTOS

HP	Cilind. (m³h)	Potencia Frigorífica (W) a Tª de Evaporación				MODELO	CÓDIGO
		R134a		R513A (XP10) / R450A (N13)			
		-25ºC	-31ºC	-25ºC	-31ºC		
1	5,13	1100	820	1155	861	**DKJ-7X/ KB12**	123.102.0200
1	6,33	1440	1080	1512	1134	**DKSJ-10X/ KB12**	123.102.0230
1,5	7,38	1440	1090	1512	1145	**DKL-15X/ KB12**	123.102.0231
2	12,9	2340	1660	2457	1743	**DLF-20X/ KB22**	123.102.0232
3	18,2	3900	2790	4095	2930	**DLL-30X/ KB52**	123.102.0233
4	22,5	5000	3670	5250	3854	**DLSG-40X/ KB62**	123.102.0234
4,5	22,4	5050	3810	5303	4001	**D2SA-45X/ KB62**	123.102.0235
5,5	26,8	5910	4380	6206	4599	**D2SC-55X/ KB62**	123.102.0236
7,5	38	6700	4890	7035	5135	**D3SC-75X/ KB72**	123.102.0237
6,5	31,2	7190	5370	7550	5639	**D2SK-65X/ KB72**	123.102.0238
5	28	10400	4600	10920	4830	**D2DB-50X/ KB92**	123.102.0239
10	49	11650	6410	12233	6731	**D3SS-100X/ KB92**	123.102.0240
5	32,2	11900	5700	12495	5985	**D3DA-50X/ KB92**	123.102.0241
10	56	12550	9570	13178	10049	**D4SF-100X/ KB142**	123.102.0242
7,5	38	14400	7000	15120	7350	**D3DC-75X/ KB142**	123.102.0243
13	61,7	14800	11450	15540	12023	**4MF-13X/ KB142**	123.102.0244
15	70,8	17050	13100	17903	13755	**D4SL-150X/ KB152**	123.102.0245
15	71,4	18600	14450	19530	15173	**4ML-15X/ KB152**	123.102.0246
20	84	19300	14600	20265	15330	**D6SF-200X/ KB152**	123.102.0247
10	49,9	19800	9600	20790	10080	**D3DS-100X/ KB162**	123.102.0248
10	56	20900	9700	21945	10185	**D4DF-100X/ KB162**	123.102.0249

Unidades Condensadoras Centrífugas Tabo PISTÓN

MODELO	CÓDIGO	Dimensiones (mm)			Nº ventiladores	Caudal (m³/h)	Recipiente (Litros)	Conexiones	
		Largo	Ancho	Alto				Asp.	Des.
DKJ-7X/ KB12	123.102.0200	575	490	1300	1	2050	2	5/8	1/2
DKSJ-10X/ KB22	123.102.0201	575	490	1300	1	2825	2	5/8	1/2
DKL-15X/ KB22	123.102.0202	575	490	1300	1	2825	3	5/8	1/2
DLF-20X/ KB32	123.102.0203	575	490	1300	1	2700	5	7/8	5/8
D2DB-50X/ KB52	123.102.0204	575	490	1300	1	2375	11	7/8	1 3/8
DLJ-20X/ KB62	123.102.0205	745	825	1450	1	3100	5	7/8	5/8
D3DA-50X/ KB62	123.102.0206	745	825	1450	1	3100	11	7/8	1 3/8
D3DC-75X/ KB62	123.102.0207	745	825	1450	1	3100	14	1 1/8	1 3/8
DLL-30X/ KB72	123.102.0208	745	825	1450	1	2975	7	1 1/8	5/8
DLSG-40X/ KB82	123.102.0209	745	825	1450	1	6300	7	1 1/8	5/8
D2SA-45X/ KB82	123.102.0210	745	825	1450	1	6300	7	1 1/8	7/8
D2SC-55X/ KB92	123.102.0211	745	825	1450	1	5750	11	1 1/8	7/8
D2SK-65X/ KB92	123.102.0212	745	825	1450	1	5750	11	1 1/8	7/8
D3SC-75X/ KB142	123.102.0213	1345	825	1450	2	13000	14	1 3/8	1 1/8
D3SS-100X/ KB152	123.102.0214	1345	825	1450	2	12600	18	1 3/8	1 1/8

MODELO	CÓDIGO	Dimensiones (mm)			Nº ventiladores	Caudal (m³/h)	Recipiente (Litros)	Conexiones	
		Largo	Ancho	Alto				Asp.	Des.
DKM-7X/ KB12	123.102.0215	575	490	1300	1	2050	2	1/2	1/2
DKJ-10X/ KB12	123.102.0216	575	490	1300	1	2050	2	5/8	1/2
DKSJ-15X/ KB22	123.102.0217	575	490	1300	1	2825	2	5/8	1/2
DLE-20X/ KB32	123.102.0218	575	490	1300	1	2700	5	7/8	5/8
DLF-30X/ KB62	123.102.0219	745	825	1450	1	3100	5	7/8	5/8
DLJ-30X/ KB62	123.102.0220	745	825	1450	1	3100	7	7/8	5/8
DLL-40X/ KB72	123.102.0221	745	825	1450	1	2975	7	1 1/8	5/8
D2SA-55X/ KB82	123.102.0222	745	825	1450	1	6300	11	1 1/8	7/8
D2SC-65X/ KB92	123.102.0223	745	825	1450	1	5750	11	1 1/8	7/8
D2SC-65X/ KB92	123.102.0223	745	825	1450	1	5750	11	1 1/8	7/8
D2DL-75X/ KB92	123.102.0224	745	825	1450	1	5750	14	1 1/8	1 3/8
D3SA-75X/ KB142	123.102.0225	1345	825	1450	2	13000	14	1 3/8	1 1/8
D2DB-75X/ KB142	123.102.0226	1345	825	1450	2	13000	14	1 1/8	1 3/8
D3SC-100X/ KB142	123.102.0227	1345	825	1450	2	13000	18	1 3/8	1 1/8
D3DA-75X/ KB152	123.102.0228	1345	825	1450	2	12600	14	1 1/8	1 3/8
D3DC-100X/ KB162	123.102.0229	1345	825	1450	2	11500	18	1 1/8	1 3/8

MODELO	CÓDIGO	Dimensiones (mm)			Nº ventiladores	Caudal (m³/h)	Recipiente (Litros)	Conexiones	
		Largo	Ancho	Alto				Asp.	Des.
DKJ-7X/ KB12	123.102.0200	575	490	1300	1	2050	2	5/8	1/2
DKSJ-10X/ KB12	123.102.0230	575	490	1300	1	2050	2	5/8	1/2
DKL-15X/ KB12	123.102.0231	575	490	1300	1	2050	3	5/8	1/2
DLF-20X/ KB22	123.102.0232	575	490	1300	1	2825	5	7/8	5/8
DLL-30X/ KB52	123.102.0233	575	490	1300	1	2375	7	1 1/8	5/8
DLSG-40X/ KB62	123.102.0234	745	825	1450	1	3100	7	1 1/8	5/8
D2SA-45X/ KB62	123.102.0235	745	825	1450	1	3100	7	1 1/8	7/8
D2SC-55X/ KB62	123.102.0236	745	825	1450	1	3100	11	1 1/8	7/8
D3SC-75X/ KB72	123.102.0237	745	825	1450	1	2975	14	1 3/8	1 1/8
D2SK-65X/ KB72	123.102.0238	745	825	1450	1	2975	11	1 1/8	7/8
D2DB-50X/ KB92	123.102.0239	745	825	1450	1	5750	11	7/8	1 3/8
D3SS-100X/ KB92	123.102.0240	745	825	1450	1	5750	18	1 3/8	1 1/8
D3DA-50X/ KB92	123.102.0241	745	825	1450	1	5750	11	7/8	1 3/8
D4SF-100X/ KB142	123.102.0242	1345	825	1450	2	13000	18	1 1/8	1 5/8
D3DC-75X/ KB142	123.102.0243	1345	825	1450	2	13000	14	1 1/8	1 3/8
4MF-13X/ KB142	123.102.0244	1345	825	1450	2	13000	18	1 5/8	1 1/8
D4SL-150X/ KB152	123.102.0245	1345	825	1450	2	12600	30	1 1/8	1 5/8
4ML-15X/ KB152	123.102.0246	1345	825	1450	2	12600	30	1 5/8	1 1/8
D6SF-200X/ KB152	123.102.0247	1345	825	1450	2	12600	30	1 3/8	2 1/8
D3DS-100X/ KB162	123.102.0248	1345	825	1450	2	11500	18	1 1/8	1 3/8
D4DF-100X/ KB162	123.102.0249	1345	825	1450	2	11500	18	1 1/8	1 5/8

Capítulo 1

Unidades Condensadoras Centrífugas Tabo PISTÓN

APLICACIÓN ALTA TEMPERATURA

RENDIMIENTOS

HP	Cilind. (m³h)	Potencia Frigorífica (W) a Tª de Evaporación				MODELO	CÓDIGO
		R134a		R513A (XP10) / R450A (N13)			
		0ºC	-8ºC	0ºC	-8ºC		
0,75	4,42	1840	1440	1904	1490	**H80CC/ KB12**	123.125.0200
0,75	5,37	2290	1800	2370	1863	**H80CS/ KB22**	123.125.0201
1	6,71	2850	2240	2950	2318	**H101CS/ KB22**	123.125.0202
1	9,16	4070	3210	4212	3322	**H181CS/ KB32**	123.125.0203
2	13,23	6170	4940	6386	5113	**H281SB/ KB62**	123.125.0204
2	14,74	6660	5310	6893	5496	**H290CS/ KB62**	123.125.0205
3	14,74	6670	5310	6903	5496	**H300CC/ KB62**	123.125.0206
3	15,94	7230	5760	7483	5962	**H300CS/ KB72**	123.125.0207
3	17,53	7850	6250	8125	6469	**H350SB/ KB72**	123.125.0208
3	17,53	7880	6280	8156	6500	**H380CC/ KB82**	123.125.0209
3	23,31	10320	8210	10681	8497	**H392CS/ KB82**	123.125.0210
4	23,13	10540	8350	10909	8642	**H405CS/ KB82**	123.125.0211
4	19,29	10980	8840	11364	9149	**H405CC/ KB92**	123.125.0212
5	27,33	12460	9880	12896	10226	**H505CS/ KB92**	123.125.0213
7	31,88	14590	11700	15101	12110	**H751CC/ KB142**	123.125.0214
7	31,88	14810	11810	15328	12223	**H705CS/ KB142**	123.125.0215
7	38,06	17340	13800	17947	14283	**H751CS/ KB152**	123.125.0216

APLICACIÓN MEDIA TEMPERATURA

HP	Cilind. (m³h)	Potencia Frigorífica (W) a Tª de Evaporación		MODELO	CÓDIGO
		R449A / R448A			
		-5ºC	-10ºC		
0,75	4,42	2440	1960	**H80CC/ KB12**	123.125.0200
1	6,71	3730	3000	**H101CS/ KB12**	123.125.0217
1	9,16	5260	4220	**H181CS/ KB22**	123.125.0218
2	13,23	7550	6040	**H281SB/ KB52**	123.125.0219
2	14,74	8520	6830	**H290CS/ KB62**	123.125.0205
3	14,74	8460	6780	**H300CC/ KB62**	123.125.0206
3	15,94	9220	7400	**H300CS/ KB62**	123.125.0220
3	17,53	10180	8210	**H380CC/ KB62**	123.125.0221
4	23,13	13330	10700	**H405CS/ KB72**	123.125.0222
4	19,29	11250	9020	**H405CC/ KB82**	123.125.0223
5	27,33	15870	12750	**H505CS/ KB82**	123.125.0224
7	31,88	18330	14560	**H751CC/ KB92**	123.125.0225
7	31,88	18490	14850	**H705CS/ KB92**	123.125.0226
7	38,06	21660	17360	**H751CS/ KB142**	123.125.0227
10	48,82	29940	24030	**H1001CS/ KB152**	123.125.0228

APLICACIÓN BAJA TEMPERATURA

HP	Cilind. (m³h)	Potencia Frigorífica (W) a Tª de Evaporación		MODELO	CÓDIGO
		R449A / R448A			
		-25ºC	-31ºC		
0,5	4,42	910	670	**H51CS/ KB12**	123.125.0229
0,75	4,42	910	670	**H80CC/ KB12**	123.125.0200
1	5,37	1150	840	**H101CC/ KB12**	123.125.0230
1	6,71	1410	1040	**H151CC/ KB12**	123.125.0231
2	9,88	2090	1530	**H221CC/ KB22**	123.125.0232
2	10,61	2290	1710	**H251CC/ KB22**	123.125.0233
2	11,64	2480	1820	**H281CC/ KB22**	123.125.0234
3	14,74	3140	2330	**H300CC/ KB22**	123.125.0235
3	15,94	3520	2640	**H350CC/ KB32**	123.125.0236
3	17,53	3960	2990	**H380CC/ KB52**	123.125.0237
4	19,29	4200	3120	**H405CC/ KB52**	123.125.0238
7	27,33	6050	4490	**H705CC/ KB62**	123.125.0239
7	31,88	6580	4830	**H751CC/ KB72**	123.125.0240
7	38,06	8100	6020	**H751CS/ KB82**	123.125.0241
12	42,81	9690	7190	**H1201CC/ KB82**	123.125.0242
15	48,82	11160	8320	**H1501CC/ KB92**	123.125.0243
20	56,87	13220	9880	**H2001CC/ KB142**	123.125.0244

Unidades Condensadoras Centrífugas Tabo PISTÓN

MODELO	CÓDIGO	Dimensiones (mm)			Nº ventiladores	Caudal (m³/h)	Recipiente (Litros)	Conexiones	
		Largo	Ancho	Alto				Asp.	Des.
H80CC/ KB12	123.125.0200	575	490	1300	1	2050	2	1/2	1/2
H80CS/ KB22	123.125.0201	575	490	1300	1	2825	2	5/8	1/2
H101CS/ KB22	123.125.0202	575	490	1300	1	2825	3	5/8	1/2
H181CS/ KB32	123.125.0203	575	490	1300	1	2700	3	5/8	1/2
H281SB/ KB62	123.125.0204	745	825	1450	1	3100	5	3/4	5/8
H290CS/ KB62	123.125.0205	745	825	1450	1	3100	5	7/8	5/8
H300CC/ KB62	123.125.0206	745	825	1450	1	3100	7	7/8	5/8
H300CS/ KB72	123.125.0207	745	825	1450	1	2975	7	1 1/8	5/8
H350SB/ KB72	123.125.0208	745	825	1450	1	2975	7	1 1/8	5/8
H380CC/ KB82	123.125.0209	745	825	1450	1	6300	7	1 1/8	5/8
H392CS/ KB82	123.125.0210	745	825	1450	1	6300	7	1 1/8	5/8
H405CS/ KB82	123.125.0211	745	825	1450	1	6300	7	1 1/8	5/8
H405CC/ KB92	123.125.0212	745	825	1450	1	5750	7	7/8	5/8
H505CS/ KB92	123.125.0213	745	825	1450	1	5750	11	1 1/8	5/8
H751CC/ KB142	123.125.0214	1345	825	1450	2	13000	14	1 1/8	7/8
H705CS/ KB142	123.125.0215	1345	825	1450	2	13000	14	1 1/8	3/4
H751CS/ KB152	123.125.0216	1345	825	1450	2	12600	14	1 3/8	7/8

MODELO	CÓDIGO	Dimensiones			Nº ventiladores	Caudal (m³/h)	Recipiente (Litros)	Conexiones	
		Largo	Ancho	Alto				Asp.	Des.
H80CC/ KB12	123.125.0200	575	490	1300	1	2050	2	1/2	1/2
H101CS/ KB12	123.125.0217	575	490	1300	1	2050	2	5/8	1/2
H181CS/ KB22	123.125.0218	575	490	1300	1	2825	2	5/8	1/2
H281SB/ KB52	123.125.0219	575	490	1300	1	2375	5	3/4	5/8
H290CS/ KB62	123.125.0205	745	825	1450	1	3100	5	7/8	5/8
H300CC/ KB62	123.125.0206	745	825	1450	1	3100	5	7/8	5/8
H300CS/ KB62	123.125.0220	745	825	1450	1	3100	5	1 1/8	5/8
H380CC/ KB62	123.125.0221	745	825	1450	1	3100	5	1 1/8	5/8
H405CS/ KB72	123.125.0222	745	825	1450	1	2975	7	1 1/8	5/8
H405CC/ KB82	123.125.0223	745	825	1450	1	6300	7	7/8	5/8
H505CS/ KB82	123.125.0224	745	825	1450	1	6300	11	1 1/8	5/8
H751CC/ KB92	123.125.0225	745	825	1450	1	5750	14	1 1/8	7/8
H705CS/ KB92	123.125.0226	745	825	1450	1	5750	14	1 1/8	3/4
H751CS/ KB142	123.125.0227	1345	825	1450	2	13000	14	1 3/8	7/8
H1001CS/ KB152	123.125.0228	1345	825	1450	2	12600	24	1 3/8	1 1/8

MODELO	CÓDIGO	Dimensiones			Nº ventiladores	Caudal (m³/h)	Recipiente (Litros)	Conexiones	
		Largo	Ancho	Alto				Asp.	Des.
H51CS/ KB12	123.125.0229	575	490	1300	1	2050	2	1/2	1/2
H80CC/ KB12	123.125.0200	575	490	1300	1	2050	2	1/2	1/2
H101CC/ KB12	123.125.0230	575	490	1300	1	2050	2	5/8	1/2
H151CC/ KB12	123.125.0231	575	490	1300	1	2050	2	5/8	1/2
H221CC/ KB22	123.125.0232	575	490	1300	1	2825	5	3/4	5/8
H251CC/ KB22	123.125.0233	575	490	1300	1	2825	5	3/4	5/8
H281CC/ KB22	123.125.0234	575	490	1300	1	2825	5	3/4	5/8
H300CC/ KB22	123.125.0235	575	490	1300	1	2825	7	7/8	5/8
H350CC/ KB32	123.125.0236	575	490	1300	1	2700	7	1 1/8	5/8
H380CC/ KB52	123.125.0237	575	490	1300	1	2375	7	1 1/8	5/8
H405CC/ KB52	123.125.0238	575	490	1300	1	2375	11	7/8	5/8
H705CC/ KB62	123.125.0239	745	825	1450	1	3100	14	1 1/8	3/4
H751CC/ KB72	123.125.0240	745	825	1450	1	2975	14	1 1/8	7/8
H751CS/ KB82	123.125.0241	745	825	1450	1	6300	14	1 3/8	7/8
H1201CC/ KB82	123.125.0242	745	825	1450	1	6300	24	1 3/8	1 1/8
H1501CC/ KB92	123.125.0243	745	825	1450	1	5750	30	1 3/4	1 1/8
H2001CC/ KB142	123.125.0244	1345	825	1450	2	13000	30	1 3/4	1 1/8

Capítulo 1

Unidades Motocompresoras Tabo PISTÓN

APLICACIÓN ALTA TEMPERATURA

RENDIMIENTOS

HP	Cilind. (m³h)	Potencia Frigorífica (W) a la Tª de Evaporación						MODELO	CÓDIGO
		R134a			R513A (XP10) / R450A (N13)				
		0ºC	-5ºC	COP	0ºC	-5ºC	COP		
1/2	4,06	1.690	1.320	2,28	1.746	1.385	2,27	**2KES-05Y UMPB**	124.100.0013
3/4	5,21	2.150	1.690	2,22	2.230	1.770	2,2	**2JES-07Y UMPB**	124.100.0003
1,0	6,51	2.895	2.320	2,47	2.995	2.416	2,42	**2HES-1Y UMPB**	124.100.0014
1,5	7,58	3.405	2.740	2,48	3.513	2.849	2,44	**2GES-2Y UMPB**	124.100.0015
2,0	9,54	4.250	3.410	2,60	4.382	3.544	2,55	**2FES-2Y UMPB**	124.100.0016
2,0	11,4	5.300	4.225	2,73	5.477	4.406	2,74	**2EES-2Y UMPB**	124.100.0017
2,0	13,4	6.335	5.065	2,69	6.545	5.278	2,65	**2DES-2Y UMPB**	124.100.0018
3,0	16,2	7.810	6.265	2,72	8.062	6.524	2,67	**2CES-3Y UMPB**	124.100.0019
3,0	18,1	8.220	6.515	2,74	8.515	6.806	2,70	**4FES-3Y UMPB**	124.100.0020
4,0	22,7	10.620	8.540	2,76	10.960	8.888	2,72	**4EES-4Y UMPB**	124.100.0021
5,0	26,8	12.510	9.965	2,77	12.945	10.397	2,73	**4DES-5Y UMPB**	124.100.0022
6,0	32,5	15.425	12.330	2,79	15.944	12.856	2,74	**4CES-6Y UMPB**	124.100.0023
7,0	34,7	16.360	12.970	2,89	16.930	13.550	2,86	**4VES-7Y UMPB**	124.100.0024
9,0	41,3	19.805	15.765	2,91	20.474	16.450	2,87	**4TES-9Y UMPB**	124.100.0025
12,0	48,5	22.600	17.865	2,96	23.401	18.681	2,91	**4PES-12Y UMPB**	124.100.0006
14,0	56,2	26.700	21.205	2,94	27.634	22.158	2,90	**4NES-14Y UMPB**	124.100.0011
15,0	63,5	30.425	24.450	2,92	31.388	25.436	2,87	**4JE-15Y UMPB**	124.100.0026
18,0	73,7	35.900	29.000	2,92	37.074	30.115	2,87	**4HE-18Y UMPB**	124.100.0027
23,0	84,6	40.500	32.500	2,86	41.799	33.847	2,82	**4GE-23Y UMPB**	124.100.0004
28,0	102	49.549	40.032	2,82	51.099	41.606	2,78	**4FE-28Y UMPB**	124.100.0028
25,0	95,3	44.803	35.817	2,88	46.302	37.339	2,85	**6JE-25Y UMPB**	124.100.0029
28,0	110	52.940	42.494	2,88	54.666	44.248	2,84	**6HE-28Y UMPB**	124.100.0030
34,0	127	60.654	48.851	2,83	62.589	50.818	2,79	**6GE-34Y UMPB**	124.100.0009
44,0	152	73.165	59.038	2,81	75.469	61.382	2,77	**6FE-44Y UMPB**	124.100.0008

Permiten temperaturas de evaporación desde -15ºC hasta +5ºC

APLICACIÓN MEDIA TEMPERATURA

RENDIMIENTOS

HP	Cilind. (m³h)	Potencia Frigorífica (W) a la Tª de Evaporación						MODELO	CÓDIGO
		R449A (XP40)/ R448A (N40)			R407F / R442A (RS50)				
		-5ºC	-10ºC	COP	-5ºC	-10ºC	COP		
1/2	4,06	2.115	1.657	2,43	2.416	1.907	2,57	**2KES-05Y UMPB**	124.100.0013
3/4	5,21	2.832	2.239	2,4	3.225	2.570	2,54	**2JES-07Y UMPB**	124.100.0003
1,0	6,51	3.621	2.876	2,46	4.115	3.295	2,6	**2HES-1Y UMPB**	124.100.0014
1,5	7,58	4.264	3.395	2,44	4.841	3.885	2,58	**2GES-2Y UMPB**	124.100.0015
2,0	9,54	5.392	4.297	2,44	6.118	4.914	2,57	**2FES-2Y UMPB**	124.100.0016
2,0	11,4	6.763	5.407	2,66	6.978	5.557	2,66	**2EES-2Y UMPB**	124.100.0017
2,0	13,4	8.089	6.483	2,65	8.351	6.667	2,64	**2DES-2Y UMPB**	124.100.0018
3,0	16,2	9.977	8.025	2,65	10.307	8.262	2,66	**2CES-3Y UMPB**	124.100.0019
3,0	18,1	10.962	8.793	2,7	11.320	9.047	2,7	**4FES-3Y UMPB**	124.100.0020
4,0	22,7	13.743	11.012	2,68	14.189	11.328	2,68	**4EES-4Y UMPB**	124.100.0021
5,0	26,8	16.165	12.939	2,71	16.687	13.307	2,71	**4DES-5Y UMPB**	124.100.0022
6,0	32,5	19.946	16.031	2,68	20.603	16.502	2,68	**4CES-6Y UMPB**	124.100.0023
7,0	34,7	20.500	23.100	2,75	21.000	16.710	2,72	**4VES-7Y UMPB**	124.100.0024
9,0	41,3	25.066	19.997	2,84	25.537	20.422	2,79	**4TES-9Y UMPB**	124.100.0025
12,0	48,5	28.459	22.530	2,84	29.188	23.189	2,82	**4PES-12Y UMPB**	124.100.0006
14,0	56,2	34.192	27.287	2,9	34.731	27.726	2,85	**4NES-14Y UMPB**	124.100.0011
15,0	63,5	39.173	31.595	2,87	40.137	32.094	2,85	**4JE-15Y UMPB**	124.100.0026
18,0	73,7	45.806	37.081	2,8	47.472	38.122	2,81	**4HE-18Y UMPB**	124.100.0027
23,0	84,6	53.014	43.078	2,73	55.345	44.590	2,76	**4GE-23Y UMPB**	124.100.0004
28,0	102	62.688	51.156	2,77	66.042	53.192	2,83	**4FE-28Y UMPB**	124.100.0028
25,0	95,3	58.330	47.029	2,86	60.113	48.055	2,85	**6JE-25Y UMPB**	124.100.0029
28,0	110	67.349	54.548	2,75	71.098	57.081	2,81	**6HE-28Y UMPB**	124.100.0030
34,0	127	78.406	64.053	2,73	81.954	65.857	2,76	**6GE-34Y UMPB**	124.100.0009
44,0	152	94.032	76.735	2,75	98.790	79.528	2,8	**6FE-44Y UMPB**	124.100.0008

Permiten temperaturas de evaporación desde -20ºC hasta +0ºC

Rendimientos calculados según EN12900. Temperatura de condensación +45ºC. Temperatura de gas aspirado +20º. Subenfriamiento 0K.
*COP DE COMPRESOR CALCULADO EN CONDICIONES EN12900 CON TEMPERATURAS DE EVAPORACIÓN DE -5ºC o -25ºC

Unidades Motocompresoras Tabo PISTÓN

MODELO	CÓDIGO	Dimensiones (mm)			Depósito (Litros)	Conexiones	
		Largo	Ancho	Alto		Líquido	Aspiración
2KES-05Y UMPB	124.100.0013	380	620	313	2	1/2	5/8
2JES-07Y UMPB	124.100.0003	380	620	313	2	1/2	5/8
2HES-1Y UMPB	124.100.0014	380	620	422	3	1/2	5/8
2HES-2Y UMPB	124.100.0031	380	620	422	3	1/2	5/8
2GES-2Y UMPB	124.100.0015	380	620	380	5	1/2	5/8
2FES-2Y UMPB	124.100.0016	380	620	380	5	1/2	5/8
2FES-3Y UMPB	124.100.0032	380	620	515	7	1/2	5/8
2EES-2Y UMPB	124.100.0017	380	1.020	380	5	5/8	7/8
2EES-3Y UMPB	124.100.0033	380	1.020	515	7	5/8	7/8
2DES-2Y UMPB	124.100.0018	380	1.020	380	5	5/8	7/8
2DES-3Y UMPB	124.100.0034	380	1.020	515	7	5/8	7/8
2CES-3Y UMPB	124.100.0019	380	1.020	515	7	5/8	7/8
2CES-4Y UMPB	124.100.0035	380	1.020	507	11	5/8	7/8
4FES-3Y UMPB	124.100.0020	380	1.020	515	7	5/8	7/8
4FES-5Y UMPB	124.100.0036	380	1.020	507	11	5/8	7/8
4EES-4Y UMPB	124.100.0021	380	1.020	507	11	5/8	1 1/8
4EES-6Y UMPB	124.100.0037	380	1.020	672	14	5/8	1 1/8
4DES-5Y UMPB	124.100.0022	380	1.020	507	11	7/8	1 1/8
4DES-7Y UMPB	124.100.0038	380	1.020	475	18	7/8	1 1/8
4CES-6Y UMPB	124.100.0023	380	1.020	672	14	7/8	1 1/8
4CES-9Y UMPB	124.100.0005	380	1.020	475	18	7/8	1 1/8
4VES-7Y UMPB	124.100.0024	450	1.170	672	14	7/8	1 1/8
4VES-10Y UMPB	124.100.0039	450	1.170	475	18	7/8	1 1/8
4TES-9Y UMPB	124.100.0025	450	1.170	475	18	1 1/8	1 3/8
4TES-12Y UMPB	124.100.0040	450	1.170	425	24	1 1/8	1 3/8
4PES-12Y UMPB	124.100.0006	450	1.170	475	18	1 1/8	1 3/8
4PES-15Y UMPB	124.100.0041	450	1.170	784	30	1 1/8	1 5/8
4NES-14Y UMPB	124.100.0011	450	1.170	425	24	1 1/8	1 3/8
4NES-20Y UMPB	124.100.0042	450	1.170	784	45	1 1/8	1 5/8
4JE-15Y UMPB	124.100.0026	450	1.170	844	30	1 1/8	1 5/8
4JE-22Y UMPB	124.100.0043	450	1.170	784	45	1 1/8	1 5/8
4HE-18Y UMPB	124.100.0027	450	1.170	784	30	1 1/8	1 5/8
4HE-25Y UMPB	124.100.0010	450	1.170	844	45	1 1/8	2 1/8
4GE-23Y UMPB	124.100.0004	490	1.420	844	45	1 1/8	2 1/8
4GE-30Y UMPB	124.100.0007	450	1.170	896	60	1 1/8	2 1/8
4FE-28Y UMPB	124.100.0028	450	1.170	896	60	1 1/8	2 1/8
4FE-35Y UMPB	124.100.0044	450	1.170	896	60	1 1/8	2 1/8
6JE-25Y UMPB	124.100.0029	490	1.420	890	60	1 3/8	2 1/8
6JE-33Y UMPB	124.100.0045	490	1.420	890	60	1 3/8	2 1/8
6HE-28Y UMPB	124.100.0030	490	1.420	890	60	1 3/8	2 1/8
6HE-35Y UMPB	124.100.0046	490	1.420	890	60	1 3/8	2 1/8
6GE-34Y UMPB	124.100.0009	490	1.420	890	60	1 3/8	2 1/8
6GE-40Y UMPB	124.100.0047	490	1.420	912	90	1 3/8	2 1/8
6FE-44Y UMPB	124.100.0008	490	1.420	916	90	1 5/8	2 1/8
6FE-50Y UMPB	124.100.0048	490	1.420	916	90	1 5/8	2 1/8

Capítulo 1

Unidades Condensadoras Centrífugas Tabo PISTÓN

APLICACIÓN ALTA TEMPERATURA

RENDIMIENTOS

HP	Cilind. (m³h)	Potencia Frigorífica (W) a la Tª de Evaporación						MODELO	CÓDIGO
		R-134A			R513A(XP10) / R450A(N13)				
		0ºC	-5ºC	COP	0ºC	-5ºC	COP		
3/4	4,93	1.720	1.345	2,32	1.780	1.405	2,29	**A 0,7 5 Y / BC93**	123.105.0002
1,0	6,91	3.075	2.449	2,33	2.177	1.720	2,25	**A 1 7 Y / BC93**	123.105.0003
1,5	8,96	4.112	3.303	2,66	4.256	3.451	2,69	**B 1,5 9 Y / BC94**	123.105.0029
2,0	9,84	6.092	4.887	2,39	6.284	5.083	2,46	**D 2 13 Y / BC104**	123.105.0005
3,0	17,93	8.359	6.764	2,28	8.622	7.034	2,35	**D 3 18 Y / BC106**	123.105.0030
4,0	24,70	10.596	8.355	2,52	10.955	8.716	2,60	**Q 4 25 Y / BC214**	123.105.0007
5,0	27,88	12.566	10.034	2,50	12.963	10.438	2,58	**Q 5 28 Y / BC216**	123.105.0008
5,0	32,66	14.527	11.752	2,57	14.969	12.208	2,56	**Q 5 33 Y / BC216**	123.105.0031
8,0	41,32	20.860	16.638	2,62	21.607	17.398	2,67	**S 8 42 Y / BC224**	123.105.0032
10,0	51,50	24.176	19.574	2,59	25.025	20.448	2,70	**S 10 52 Y / BC224**	123.105.0033
15,0	70,77	33.483	27.130	2,74	34.655	28.338	2,72	**V 15 71 Y / BC234**	123.105.0034
20,0	83,81	37.436	29.846	2,58	38.743	31.170	2,56	**V 20 84 Y / BC236**	123.105.0035

Permiten temperaturas de evaporación desde -15ºC hasta +5ºC

APLICACIÓN MEDIA TEMPERATURA

RENDIMIENTOS

HP	Cilind. (m³h)	Potencia Frigorífica (W) a la Tª de Evaporación									MODELO	CÓDIGO
		R-404A			R449A(XP40)/R448A(N40)			R407F/R442A(RS50)				
		-5ºC	-10ºC	COP	-5ºC	-10ºC	COP	-5ºC	-10ºC	COP		
1/2	3,95	2.130	1.720	2,28	2.100	1.680	2,42	2.320	1.830	2,54	**A 0,5 4 Y / BC93**	123.105.0014
3/4	4,93	2.753	2.185	2,26	2.669	2.097	2,41	2.889	2.280	2,51	**A 0,7 5 Y / BC93**	123.105.0002
1	5,47	3.138	2.524	2,36	3.040	2.415	2,51	3.451	2.747	2,62	**A 1 6 Y / BC93**	123.105.0021
1,5	6,91	4.170	3.357	2,49	4.043	3.212	2,65	4.289	3.426	2,62	**A 1,5 7 Y / BC93**	123.105.0036
2,0	9,84	5.715	4.666	2,14	5.544	4.468	2,28	6.227	4.995	2,61	**B 2 10 Y / BC96**	123.105.0037
2,0	11,30	6.746	5.492	2,31	6.543	5.259	2,46	6.851	5.465	2,61	**D 2 11 Y / BC96**	123.105.0038
3,0	13,10	7.954	6.497	2,33	7.714	6.225	2,27	8.103	6.486	2,63	**D 3 13 Y / BC104**	123.105.0024
4,0	16,40	10.207	8.355	2,26	9.901	8.003	2,39	10.194	8.195	2,62	**D 4 16 Y / BC104**	123.105.0039
5,0	21,20	12.433	10.131	2,49	12.043	9.699	2,63	12.822	10.224	2,64	**Q 5 21 Y / BC106**	123.105.0040
5,0	23,60	14.696	11.998	2,40	14.255	11.490	2,55	15.185	12.137	2,63	**Q 5 25 Y / BC214**	123.105.0041
7,5	27,90	17.132	14.050	2,40	16.618	13.456	2,55	17.271	13.790	2,71	**Q 7 28 Y / BC216**	123.105.0042
7,5	32,70	19.772	16.220	2,37	19.190	15.543	2,51	20.414	16.342	2,69	**Q 7 33 Y / BC224**	123.105.0043
12,0	41,30	24.349	19.759	2,55	23.621	18.927	2,7	24.973	20.074	2,81	**S 12 42 Y / BC224**	123.105.0044
15,0	51,50	32.104	26.520	2,52	31.171	25.429	2,68	30.529	24.357	2,82	**S 15 52 Y / BC226**	123.105.0045
20,0	56,00	35.337	29.223	2,52	34.310	28.022	2,67	34.124	27.367	2,85	**S 20 56 Y / BC226**	123.105.0046
25,0	70,77	42.820	34.783	2,46	42.307	34.080	2,62	44.870	36.000	2,83	**V 25 71 Y / BC234**	123.105.0047
30,0	83,81	51.694	42.167	2,50	51.081	41.314	2,66	53.428	42.962	2,87	**V 30 84 Y / BC236**	123.105.0048

Permiten temperaturas de evaporación de hasta 0ºC

APLICACIÓN BAJA TEMPERATURA

RENDIMIENTOS

HP	Cilind. (m³h)	Potencia Frigorífica (W) a la Tª de Evaporación									MODELO	CÓDIGO
		R-404A			R449A(XP40)/R448A(N40)			R407F/R442A(RS50)				
		-25ºC	-30ºC	COP	-25ºC	-30ºC	COP	-25ºC	-30ºC	COP		
3/4	4,93	785	555	1,20	770	550	1,24	810	570	1,56	**A 0,7 5 Y / BC93**	123.105.0002
1,0	6,91	1.591	1.181	1,34	1.522	1.155	1,37	1.585	1.142	1,54	**A 1 7 Y / BC93**	123.105.0003
1,5	8,96	2.048	1.577	1,30	1.944	1.530	1,32	2.143	1.589	1,66	**B 1,5 9 Y / BC93**	123.105.0009
2,0	13,10	3.336	2.576	1,36	3.191	252	1,39	3.006	2.182	1,62	**D 2 13 Y / BC94**	123.105.0049
3,0	17,90	4.697	3.684	1,36	4.493	3.604	1,4	4.256	3.146	1,63	**D 3 18 Y / BC104**	123.105.0011
4,0	24,70	5.658	4.220	1,53	5.411	4.127	1,55	5.652	4.149	1,62	**Q 4 25 Y / BC104**	123.105.0001
5,0	27,90	6.970	5.327	1,47	6.269	4.586	1,62	6.362	4.641	1,64	**Q 5 28 Y / BC104**	123.105.0050
5,0	32,70	8.394	6.547	1,48	7.540	5.353	1,62	7.779	5.769	1,65	**Q 5 33 Y / BC106**	123.105.0051
8,0	41,30	10.814	8.258	1,60	10.343	8.077	1,64	9.062	6.529	1,66	**S 8 42 Y / BC214**	123.105.0052
10,0	51,50	13.704	10.753	1,57	13.100	10.516	1,6	10.554	7.402	1,71	**S 10 52 Y / BC216**	123.105.0053
15,0	70,80	18.563	14.483	1,55	17.747	14.165	1,58	16.562	12.201	1,69	**V 15 71 Y / BC224**	123.105.0054
20,0	83,80	20.900	16.138	1,54	19.980	15.786	1,57	20.645	15.353	1,68	**V 20 84 Y / BC224**	123.105.0055
25,0	106,16	26.602	20.093	1,50	24.776	19.183	1,51	25.109	18.466	1,69	**Z 25 106 Y / BC234**	123.105.0056
30,0	125,72	30.563	23.466	1,59	28.745	22.402	1,57	30.382	22.319	1,70	**Z 30 126 Y / BC234**	123.105.0057
40,0	154,38	41.357	32.362	1,58	38.534	30.911	1,60	38.195	28.262	1,68	**Z 40 154 Y / BC236**	123.105.0058

Permiten temperaturas de evaporación desde -15ºC hasta -40ºC / A partir de -30ºC se requiere enfriamiento adicional del compresor.

Unidades Condensadoras Centrífugas Tabo PISTÓN

MODELO	CÓDIGO	Dimensiones (mm)			Nº Ventiladores	Tamaño Ventilador	Caudal (m³/h)	Recipiente (Litros)	Conexiones	
		Largo	Ancho	Alto					Aspiración	Líquido
A 0,7 5 Y / BC93	123.105.0002	584	530	1.400	1	9/9	3.000	2	5/8	3/8
A 1 7 Y / BC93	123.105.0003	584	530	1.400	1	9/9	3.000	2	5/8	3/8
B 1,5 9 Y / BC94	123.105.0029	584	530	1.400	1	9/9	3.000	3	5/8	3/8
D 2 13 Y / BC104	123.105.0005	1.090	813	1.749	1	10/10	4.600	5	7/8	1/2
D 3 18 Y / BC106	123.105.0030	1.090	813	1.749	1	10/10	4.500	7	1 1/8	5/8
Q 4 25 Y / BC214	123.105.0007	1.090	813	1.749	1	12/12	7.700	7	1 1/8	5/8
Q 5 28 Y / BC216	123.105.0008	1.090	813	1.749	1	12/12	7.600	11	1 3/8	7/8
Q 5 33 Y / BC216	123.105.0031	1.090	813	1.749	1	12/12	7.600	11	1 3/8	7/8
S 8 42 Y / BC224	123.105.0032	2.090	813	1.749	2	12/12	15.400	18	1 3/8	7/8
S 10 52 Y / BC224	123.105.0033	2.090	813	1.749	2	12/12	15.400	24	1 3/8	7/8
V 15 71 Y / BC234	123.105.0034	3.090	813	1.749	3	12/12	23.100	30	1 5/8	7/8
V 20 84 Y / BC236	123.105.0035	3.090	813	1.749	3	12/12	22.800	45	2 1/8	1 1/8

MODELO	CÓDIGO	Dimensiones (mm)			Nº Ventiladores	Tamaño Ventilador	Caudal (m³/h)	Recipiente (Litros)	Conexiones	
		Largo	Ancho	Alto					Aspiración	Líquido
A 0,5 4 Y / BC93	123.105.0014	584	530	1.400	1	9/9	3.000	2	5/8	3/8
A 0,7 5 Y / BC93	123.105.0002	584	530	1.400	1	9/9	3.000	2	5/8	3/8
A 1 6 Y / BC93	123.105.0021	584	530	1.400	1	9/9	3.000	3	5/8	1/2
A 1,5 7 Y / BC93	123.105.0036	584	530	1.400	1	9/9	3.000	3	5/8	1/2
B 2 10 Y / BC96	123.105.0037	584	530	1.400	1	9/9	2.900	5	5/8	1/2
D 2 11 Y / BC96	123.105.0038	584	530	1.400	1	9/9	2.900	5	7/8	1/2
D 3 13 Y / BC104	123.105.0024	1.090	813	1.749	1	10/10	4.600	7	1 1/8	5/8
D 4 16 Y / BC104	123.105.0039	1.090	813	1.749	1	10/10	4.600	11	1 1/8	5/8
Q 5 21 Y / BC106	123.105.0040	1.090	813	1.749	1	10/10	4.500	11	1 1/8	5/8
Q 5 25 Y / BC214	123.105.0041	1.090	813	1.749	1	12/12	7.700	11	1 1/8	5/8
Q 7 28 Y / BC216	123.105.0042	1.090	813	1.749	1	12/12	7.600	18	1 3/8	7/8
Q 7 33 Y / BC224	123.105.0043	2.090	813	1.749	2	12/12	15.400	18	1 3/8	7/8
S 12 42 Y / BC224	123.105.0044	2.090	813	1.749	2	12/12	15.400	24	1 3/8	1 1/8
S 15 52 Y / BC226	123.105.0045	2.090	813	1.749	2	12/12	15.200	30	1 5/8	1 1/8
S 20 56 Y / BC226	123.105.0046	2.090	813	1.749	2	12/12	15.200	45	1 5/8	1 1/8
V 25 71 Y / BC234	123.105.0047	3.090	813	1.749	3	12/12	23.100	60	2 1/8	1 3/8
V 30 84 Y / BC236	123.105.0048	3.090	813	1.749	3	12/12	22.800	60	2 1/8	1 3/8

MODELO	CÓDIGO	Dimensiones (mm)			Nº Ventiladores	Tamaño Ventilador	Caudal (m³/h)	Recipiente (Litros)	Conexiones	
		Largo	Ancho	Alto					Aspiración	Líquido
A 0,7 5 Y / BC93	123.105.0002	584	530	1.400	1	9/9	3.000	2	5/8	3/8
A 1 7 Y / BC93	123.105.0003	584	530	1.400	1	9/9	3.000	2	5/8	3/8
B 1,5 9 Y / BC93	123.105.0009	584	530	1.400	1	9/9	3.000	3	5/8	1/2
D 2 13 Y / BC94	123.105.0049	584	530	1.400	1	9/9	3.000	5	7/8	1/2
D 3 18 Y / BC104	123.105.0011	1.090	813	1.749	1	10/10	4.600	7	1 1/8	5/8
Q 4 25 Y / BC104	123.105.0001	1.090	813	1.749	1	10/10	4.600	7	1 1/8	5/8
Q 5 28 Y / BC104	123.105.0050	1.090	813	1.749	1	10/10	4.600	11	1 3/8	7/8
Q 5 33 Y / BC106	123.105.0051	1.090	813	1.749	1	10/10	4.500	11	1 3/8	7/8
S 8 42 Y / BC214	123.105.0052	1.090	813	1.749	1	12/12	7.700	18	1 3/8	7/8
S 10 52 Y / BC216	123.105.0053	1.090	813	1.749	1	12/12	7.600	24	1 3/8	1 1/8
V 15 71 Y / BC224	123.105.0054	2.090	813	1.749	2	12/12	15.400	30	1 5/8	1 1/8
V 20 84 Y / BC224	123.105.0055	2.090	813	1.749	2	12/12	15.400	45	2 1/8	1 3/8
Z 25 106 Y / BC234	123.105.0056	3.090	813	1.749	3	12/12	23.100	60	2 1/8	1 3/8
Z 30 126 Y / BC234	123.105.0057	3.090	813	1.749	3	12/12	23.100	60	2 1/8	1 3/8
Z 40 154 Y / BC236	123.105.0058	3.090	813	1.749	3	12/12	22.800	90	2 5/8	1 5/8

Rendimientos calculados según EN12900. Temperatura de condensación +45ºC. Temperatura de gas aspirado +20º. Subenfriamiento 0K.
*COP DE LA UNIDAD CALCULADO EN CONDICIONES EN12900 CON TEMPERATURAS DE EVAPORACIÓN DE -5ºC o -25ºC

Capítulo 1

Unidades Motocompresoras Tabo PISTÓN

APLICACIÓN BAJA TEMPERATURA

RENDIMIENTOS

HP	Cilind. (m^3h)	Potencia Frigorífica (W) a la Tª de Evaporación						MODELO	CÓDIGO
		R449A (XP40) / R448A (N40)			R407F / R442A (RS50)				
		-25ºC	-30ºC	COP	-25ºC	-30ºC	COP		
1/2	4,06	669	445	1,34	808	558	1,47	**2KES-05Y UMPB**	124.100.0013
3/4	5,21	950	660	1,34	1.149	822	1,5	**2JES-07Y UMPB**	124.100.0003
1,0	6,51	1.258	886	1,38	1.511	1.101	1,53	**2HES-1Y UMPB**	124.100.0014
1,5	7,58	1.504	1.068	1,39	1.805	1.326	1,54	**2GES-2Y UMPB**	124.100.0015
2,0	9,54	1.913	1.362	1,41	2.297	1.695	1,55	**2FES-2Y UMPB**	124.100.0016
2,0	11,4	2.457	1.777	1,61	2.476	1.770	1,6	**2EES-2Y UMPB**	124.100.0017
2,0	13,4	2.991	2.187	1,58	3.020	2.185	1,58	**2DES-2Y UMPB**	124.100.0018
3,0	16,2	3.787	2.812	1,59	3.835	2.823	1,6	**2CES-3Y UMPB**	124.100.0019
3,0	18,1	4.104	3.033	1,59	4.151	3.040	1,6	**4FES-3Y UMPB**	124.100.0020
4,0	22,7	5.116	3.771	1,61	5.172	3.777	1,61	**4EES-4Y UMPB**	124.100.0021
5,0	26,8	5.981	4.396	1,62	6.043	4.399	1,62	**4DES-5Y UMPB**	124.100.0022
6,0	32,5	7.573	5.642	1,62	7.672	5.668	1,63	**4CES-6Y UMPB**	124.100.0023
7,0	34,7	7.280	5.230	1,65	7.358	4.945	1,65	**4VES-7Y UMPB**	124.100.0024
9,0	41,3	9.174	6.709	1,67	9.206	6.240	1,66	**4TES-9Y UMPB**	124.100.0025
12,0	48,5	9.993	7.147	1,69	10.072	6.762	1,69	**4PES-12Y UMPB**	124.100.0006
14,0	56,2	12.439	9.086	1,7	12.448	8.460	1,69	**4NES-14Y UMPB**	124.100.0011
15,0	63,5	14.985	11.054	1,76	14.491	10.225	1,69	**4JE-15Y UMPB**	124.100.0026
18,0	73,7	17.952	13.420	1,73	17.623	12.290	1,69	**4HE-18Y UMPB**	124.100.0027
23,0	84,6	21.302	16.141	1,72	20.969	14.636	1,68	**4GE-23Y UMPB**	124.100.0004
28,0	102	25.422	19.241	1,74	24.994	17.525	1,69	**4FE-28Y UMPB**	124.100.0028
25,0	101,8	22.347	16.538	1,76	21.703	15.263	1,7	**6JE-25Y UMPB**	124.100.0029
28,0	110	26.350	19.725	1,7	26.399	18.095	1,69	**6HE-28Y UMPB**	124.100.0030
34,0	127	32.210	24.642	1,78	30.634	22.289	1,69	**6GE-34Y UMPB**	124.100.0009
44,0	152	38.133	28.862	1,72	37.397	26.288	1,67	**6FE-44Y UMPB**	124.100.0008

Permiten temperaturas de evaporación desde -30ºC hasta -15ºC a partir de -30ºC se requiere enfriamiento adicional del compresor.



Rendimientos calculados según EN12900. Temperatura de condensación +45ºC. Temperatura de gas aspirado +20º. Subenfriamiento 0K.
*COP DE COMPRESOR CALCULADO EN CONDICIONES EN12900 CON TEMPERATURAS DE EVAPORACIÓN DE -5ºC o -25ºC

Unidades Motocompresoras Tabo PISTÓN

MODELO	CÓDIGO	Dimensiones (mm)			Depósito (Litros)	Conexiones	
		Largo	Ancho	Alto		Líquido	Aspiración
2KES-05Y UMPB	124.100.0013	380	620	313	2	1/2	5/8
2JES-07Y UMPB	124.100.0003	380	620	313	2	1/2	5/8
2HES-1Y UMPB	124.100.0014	380	620	422	3	1/2	5/8
2HES-2Y UMPB	124.100.0031	380	620	422	3	1/2	5/8
2GES-2Y UMPB	124.100.0015	380	620	380	5	1/2	5/8
2FES-2Y UMPB	124.100.0016	380	620	380	5	1/2	5/8
2FES-3Y UMPB	124.100.0032	380	620	515	7	1/2	5/8
2EES-2Y UMPB	124.100.0017	380	1.020	380	5	5/8	7/8
2EES-3Y UMPB	124.100.0033	380	1.020	515	7	5/8	7/8
2DES-2Y UMPB	124.100.0018	380	1.020	380	5	5/8	7/8
2DES-3Y UMPB	124.100.0034	380	1.020	515	7	5/8	7/8
2CES-3Y UMPB	124.100.0019	380	1.020	515	7	5/8	7/8
2CES-4Y UMPB	124.100.0035	380	1.020	507	11	5/8	7/8
4FES-3Y UMPB	124.100.0020	380	1.020	515	7	5/8	7/8
4FES-5Y UMPB	124.100.0036	380	1.020	507	11	5/8	7/8
4EES-4Y UMPB	124.100.0021	380	1.020	507	11	5/8	1 1/8
4EES-6Y UMPB	124.100.0037	380	1.020	672	14	5/8	1 1/8
4DES-5Y UMPB	124.100.0022	380	1.020	507	11	7/8	1 1/8
4DES-7Y UMPB	124.100.0038	380	1.020	475	18	7/8	1 1/8
4CES-6Y UMPB	124.100.0023	380	1.020	672	14	7/8	1 1/8
4CES-9Y UMPB	124.100.0005	380	1.020	475	18	7/8	1 1/8
4VES-7Y UMPB	124.100.0024	450	1.170	672	14	7/8	1 1/8
4VES-10Y UMPB	124.100.0039	450	1.170	475	18	7/8	1 1/8
4TES-9Y UMPB	124.100.0025	450	1.170	475	18	1 1/8	1 3/8
4TES-12Y UMPB	124.100.0040	450	1.170	425	24	1 1/8	1 3/8
4PES-12Y UMPB	124.100.0006	450	1.170	475	18	1 1/8	1 3/8
4PES-15Y UMPB	124.100.0041	450	1.170	784	30	1 1/8	1 5/8
4NES-14Y UMPB	124.100.0011	450	1.170	425	24	1 1/8	1 3/8
4NES-20Y UMPB	124.100.0042	450	1.170	784	45	1 1/8	1 5/8
4JE-15Y UMPB	124.100.0026	450	1.170	844	30	1 1/8	1 5/8
4JE-22Y UMPB	124.100.0043	450	1.170	784	45	1 1/8	1 5/8
4HE-18Y UMPB	124.100.0027	450	1.170	784	30	1 1/8	1 5/8
4HE-25Y UMPB	124.100.0010	450	1.170	844	45	1 1/8	2 1/8
4GE-23Y UMPB	124.100.0004	490	1.420	844	45	1 1/8	2 1/8
4GE-30Y UMPB	124.100.0007	450	1.170	896	60	1 1/8	2 1/8
4FE-28Y UMPB	124.100.0028	450	1.170	896	60	1 1/8	2 1/8
4FE-35Y UMPB	124.100.0044	450	1.170	896	60	1 1/8	2 1/8
6JE-25Y UMPB	124.100.0029	490	1.420	890	60	1 3/8	2 1/8
6JE-33Y UMPB	124.100.0045	490	1.420	890	60	1 3/8	2 1/8
6HE-28Y UMPB	124.100.0030	490	1.420	890	60	1 3/8	2 1/8
6HE-35Y UMPB	124.100.0046	490	1.420	890	60	1 3/8	2 1/8
6GE-34Y UMPB	124.100.0009	490	1.420	890	60	1 3/8	2 1/8
6GE-40Y UMPB	124.100.0047	490	1.420	912	90	1 3/8	2 1/8
6FE-44Y UMPB	124.100.0008	490	1.420	916	90	1 5/8	2 1/8
6FE-50Y UMPB	124.100.0048	490	1.420	916	90	1 5/8	2 1/8

Capítulo 1

Unidades Motocompresoras Tabo PISTÓN

COPELAND

APLICACIÓN ALTA TEMPERATURA

RENDIMIENTOS

HP	Cilind. (m³h)	Potencia Frigorífica (W) a la Tª de Evaporación						MODELO	CÓDIGO
		R134a			R513A (XP10) / R450A (N13)				
		0ºC	-5ºC	COP	0ºC	-5ºC	COP		
0,75	5,13	2.260	1.810	2,26	2.370	1.920	2,28	**KJ-7X UMPC**	124.102.0009
1	6,33	2.880	2.310	2,41	3.020	2.450	2,43	**KSJ-10X UMPC**	124.102.0010
1,5	7,38	3.260	2.630	2,20	3.410	2.790	2,22	**KL-15X UMPC**	124.102.0011
2	12,9	5.590	4.440	2,48	5.850	4.710	2,50	**LF-20X UMPC**	124.102.0012
2	14,5	6.210	4.980	2,27	6.500	5.290	2,29	**LJ-20X UMPC**	124.102.0013
3	18,2	8.100	6.440	2,37	8.480	6.840	2,39	**LL-30X UMPC**	124.102.0014
4	22,5	10.350	8.340	2,51	10.840	8.850	2,54	**LSG-40X UMPC**	124.102.0015
4,5	22,4	10.300	8.120	2,47	10.780	8.620	2,49	**2SA-45X UMPC**	124.102.0016
5,5	26,8	12.250	9.760	2,36	12.830	10.360	2,38	**2SC-55X UMPC**	124.102.0017
6,5	31,2	13.800	10.950	2,31	14.450	11.620	2,33	**2SK-65X UMPC**	124.102.0018
7,5	38,0	16.450	12.950	2,34	17.220	13.750	2,36	**3SC-75X UMPC**	124.102.0019
10	49,0	21.500	17.000	2,32	22.510	18.050	2,34	**3SS-100X UMPC**	124.102.0020
10	56,0	25.900	20.400	2,57	27.120	21.650	2,60	**4SF-100X UMPC**	124.102.0021
15	70,8	33.500	26.500	2,57	35.079	28.126	2,60	**4SL-150X UMPC**	124.102.0022
20	84	39.700	31.400	2,65	41.571	33.326	2,68	**6SF-200X UMPC**	124.102.0023
25	106	49.900	39.700	2,57	52.252	42.136	2,60	**6SL-250X UMPC**	124.102.0024
32	127	60.500	48.000	2,59	63.351	50.945	2,62	**6ST-320X UMPC**	124.102.0025
13	61,7	27.700	22.300	2,80	31.300	25.200	2,83	**4MF-13X UMPC**	124.102.0001
15	71,4	33.200	26.900	2,85	36.200	29.200	2,77	**4ML-15X UMPC**	124.102.0002
20	78,2	36.500	29.700	2,84	40.200	32.300	2,83	**4MM-20X UMPC**	124.102.0003
22	87,7	41.400	33.700	2,84	43.900	35.600	2,75	**4MT-22X UMPC**	124.102.0004
25	99,5	46.100	37.400	2,78	49.200	39.700	2,67	**4MU-25X UMPC**	124.102.0005
30	120	55.300	45.000	2,77	59.600	48.100	2,71	**6MM-30X UMPC**	124.102.0006
35	135	62.000	50.500	2,76	67.300	54.900	2,9	**6MT-35X UMPC**	124.102.0007
40	153	68.200	55.500	2,70	73.200	59.100	2,63	**6MU-40X UMPC**	124.102.0008

Permiten temperaturas de evaporación desde -15ºC hasta +5ºC

APLICACIÓN MEDIA TEMPERATURA

RENDIMIENTOS

HP	Cilind. (m³h)	Potencia Frigorífica (W) a la Tª de Evaporación						MODELO	CÓDIGO
		R449A (XP40) / R448A (N40)			R407F / R442A (RS50)				
		-5ºC	-10ºC	COP	-5ºC	-10ºC	COP		
0,75	4,0	2.160	1.700	2,38	2.170	1.660	2,23	**KM-7X UMPC**	124.102.0034
1,0	5,1	2.980	2.370	2,33	3.110	2.420	2,26	**KJ-10X UMPC**	124.102.0035
1,5	6,3	3.770	3.020	2,27	3.900	3.090	2,21	**KSJ-15X UMPC**	124.102.0049
2,0	9,9	5.580	4.340	2,63	5.920	4.640	2,34	**LE-20X UMPC**	124.102.0036
3,0	12,9	7.800	6.160	2,60	8.270	6.640	2,48	**LF-30X UMPC**	124.102.0037
3,0	14,5	8.600	6.790	2,48	9.430	7.610	2,47	**LJ-30X UMPC**	124.102.0038
4,0	18,2	11.190	8.770	2,63	11.050	8.750	2,57	**LL-40X UMPC**	124.102.0039
5,5	22,4	12.950	10.170	2,04	13.480	10.580	1,95	**2SA-55X UMPC**	124.102.0040
6,5	26,8	15.440	12.070	2,05	16.070	12.560	1,96	**2SC-65X UMPC**	124.102.0041
7,5	32,4	18.270	14.160	2,18	19.020	14.740	2,10	**3SA-75X UMPC**	124.102.0042
10	38,0	22.080	17.240	2,19	22.990	17.950	2,11	**3SC-100X UMPC**	124.102.0043
15	49,9	30.090	23.560	2,14	31.330	24.530	2,06	**3SS-150X UMPC**	124.102.0044
20	56,0	32.240	25.080	2,20	33.570	26.110	2,12	**4SA-200X UMPC**	124.102.0045
25	70,8	41.074	31.985	2,35	42.735	33.254	2,25	**4SH-250X UMPC**	124.102.0046
30	84,0	49.660	39.009	2,42	51.668	40.556	2,32	**4SJ-300X UMPC**	124.102.0047
35	106	63.026	49.165	2,42	65.575	51.114	2,32	**6SH-350X UMPC**	124.102.0048
22	61,7	39.700	31.800	2,93	40.100	32.400	2,83	**4MA-22X UMPC**	124.102.0026
25	71,4	44.700	36.200	2,77	46.500	37.600	2,82	**4MH-25X UMPC**	124.102.0027
30	78,2	50.400	41.000	2,82	51.000	41.400	2,82	**4MI-30X UMPC**	124.102.0028
33	87,7	55.600	45.100	2,76	56.700	46.100	2,76	**4MJ-33X UMPC**	124.102.0029
35	99,5	62.600	50.700	2,69	53.700	51.800	2,71	**4MK-35X UMPC**	124.102.0030
40	120,5	75.800	61.900	2,8	77.900	63.300	2,78	**6MI-40X UMPC**	124.102.0031
45	135,1	84.400	69.100	2,74	86.100	70.000	2,73	**6MJ-45X UMPC**	124.102.0032
50	153,2	93.800	76.400	2,69	97.200	79.100	2,7	**6MK-50X UMPC**	124.102.0033

Permiten temperaturas de evaporación desde -20ºC hasta +0ºC

Rendimientos calculados según EN12900. Temperatura de condensación +45ºC. Temperatura de gas aspirado +20º. Subenfriamiento 0K.
*COP DE COMPRESOR CALCULADO EN CONDICIONES EN12900 CON TEMPERATURAS DE EVAPORACIÓN DE -5ºC o -25ºC

Unidades Motocompresoras Tabo PISTÓN

MODELO	CÓDIGO	Dimensiones (mm)			Depósito (Litros)	Conexiones	
		Largo	Ancho	Alto		Aspiración	Líquido
KM-7X UMPC	124.102.0034	380	620	350	2	1/2	1/2
KJ-7X UMPC	124.102.0009	380	620	350	2	1/2	5/8
KJ-10X UMPC	124.102.0035	380	620	462	3	1/2	5/8
KSJ-10X UMPC	124.102.0010	380	620	462	3	1/2	5/8
KSJ-15X UMPC	124.102.0049	380	620	462	3	1/2	5/8
KL-15X UMPC	124.102.0011	380	620	462	3	1/2	5/8
LE-20X UMPC	124.102.0036	490	1.170	430	5	5/8	7/8
LF-20X UMPC	124.102.0012	490	1.170	430	5	5/8	7/8
LF-30X UMPC	124.102.0037	490	1.170	555	7	5/8	7/8
LJ-20X UMPC	124.102.0013	490	1.170	430	5	5/8	7/8
LJ-30X UMPC	124.102.0038	490	1.170	555	7	5/8	7/8
LL-30X UMPC	124.102.0014	490	1.170	555	7	5/8	1 1/8
LL-40X UMPC	124.102.0039	490	1.170	547	11	5/8	1 1/8
LSG-40X UMPC	124.102.0015	490	1.170	547	11	5/8	1 1/8
2SA-45X UMPC	124.102.0016	490	1.170	547	11	7/8	1 1/8
2SA-55X UMPC	124.102.0040	490	1.170	547	11	7/8	1 1/8
2SC-55X UMPC	124.102.0017	490	1.170	547	11	7/8	1 1/8
2SC-65X UMPC	124.102.0041	490	1.170	712	14	7/8	1 1/8
2SK-65X UMPC	124.102.0018	490	1.170	547	11	7/8	1 1/8
3SA-75X UMPC	124.102.0042	490	1.420	712	14	1 1/8	1 3/8
3SC-75X UMPC	124.102.0019	490	1.170	712	14	1 1/8	1 3/8
3SC-100X UMPC	124.102.0043	490	1.420	525	18	1 1/8	1 3/8
3SS-100X UMPC	124.102.0020	490	1.420	525	18	1 1/8	1 3/8
3SS-150X UMPC	124.102.0044	490	1.420	844	30	1 3/8	1 5/8
4SF-100X UMPC	124.102.0021	490	1.420	530	18	1 1/8	1 5/8
4SA-200X UMPC	124.102.0045	490	1.420	849	45	1 3/8	1 5/8
4SL-150X UMPC	124.102.0022	490	1.420	849	30	1 1/8	1 5/8
4SH-250X UMPC	124.102.0046	490	1.420	849	45	1 1/8	2 1/8
6SF-200X UMPC	124.102.0023	490	1.420	849	45	1 3/8	2 1/8
4SJ-300X UMPC	124.102.0047	490	1.420	901	60	1 3/8	2 1/8
6SL-250X UMPC	124.102.0024	490	1.420	901	60	1 3/8	2 1/8
6SH-350X UMPC	124.102.0048	490	1.420	901	60	1 3/8	2 1/8
6ST-320X UMPC	124.102.0025	490	1.420	936	60	1 3/8	2 1/8
4MF-13X UMPC	124.102.0001	490	1.420	849	30	1 1/8	1 5/8
4MA-22X UMPC	124.102.0026	490	1.420	849	45	1 1/8	1 5/8
4ML-15X UMPC	124.102.0002	490	1.420	849	30	1 1/8	1 5/8
4MH-25X UMPC	124.102.0027	490	1.420	901	60	1 1/8	2 1/8
4MM-20X UMPC	124.102.0003	490	1.420	849	45	1 1/8	2 1/8
4MI-30X UMPC	124.102.0028	490	1.420	901	60	1 1/8	2 1/8
4MT-22X UMPC	124.102.0004	490	1.420	849	45	1 3/8	2 1/8
4MJ-33X UMPC	124.102.0029	490	1.420	901	60	1 3/8	2 1/8
4MU-25X UMPC	124.102.0005	490	1.420	901	60	1 3/8	2 1/8
4MK-35X UMPC	124.102.0030	490	1.420	901	60	1 3/8	2 1/8
6MM-30X UMPC	124.102.0006	490	1.420	898	60	1 3/8	2 1/8
6MI-40X UMPC	124.102.0031	490	1.420	920	90	1 3/8	2 1/8
6MT-35X UMPC	124.102.0007	490	1.420	898	60	1 5/8	2 1/8
6MJ-45X UMPC	124.102.0032	490	1.420	920	90	1 5/8	2 1/8
6MU-40X UMPC	124.102.0008	490	1.420	918	90	1 5/8	2 5/8
6MK-50X UMPC	124.102.0033	490	1.420	920	90	1 5/8	2 5/8

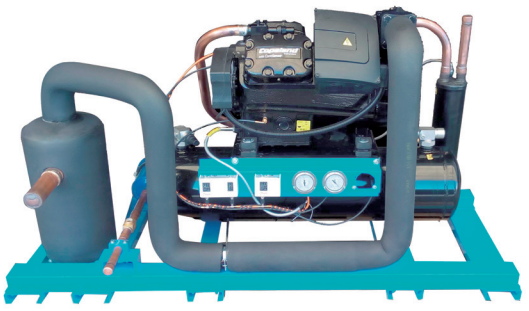

Capítulo 1

Unidades Motocompresoras Tabo PISTÓN

COPELAND

APLICACIÓN BAJA TEMPERATURA

RENDIMIENTOS

HP	Cilind. (m^3h)	Potencia Frigorífica (W) a la Tª de Evaporación						MODELO	CÓDIGO
		R449A (XP40) / R448A (N40)			R407F / R442A (RS50)				
		-25ºC	-30ºC	COP	-25ºC	-30ºC	COP		
0,75	5,13	990	700	1,28	960	650	1,15	**KJ-7X UMPC**	124.102.0009
1	6,33	1.430	1.050	1,32	1.300	920	1,20	**KSJ-10X UMPC**	124.102.0010
1,5	7,38	1.670	1.240	1,39	1.490	1.000	1,26	**KL-15X UMPC**	124.102.0011
2	12,9	2.376	1.650	1,37	2.570	1.700	1,26	**LF-20X UMPC**	124.102.0012
3	18,2	3.925	2.760	1,55	3.530	2.420	1,28	**LL-30X UMPC**	124.102.0014
4	22,5	5.000	3.600	1,56	4.870	3.420	1,39	**LSG-40X UMPC**	124.102.0015
4,5	22,4	4.400	3.100	1,23	4.190	2.820	1,18	**2SA-45X UMPC**	124.102.0016
5,5	26,8	5.160	3.570	1,23	4.920	3.250	1,18	**2SC-55X UMPC**	124.102.0017
6,5	31,2	6.260	4.370	1,28	5.970	3.980	1,23	**2SK-65X UMPC**	124.102.0018
7,5	38	6.870	4.740	1,33	6.550	4.320	1,28	**3SC-75X UMPC**	124.102.0019
10	49	7.460	7.220	1,37	7.120	6.580	1,32	**3SS-100X UMPC**	124.102.0020
10	56	10.950	7.770	1,30	10.440	7.070	1,25	**4SF-100X UMPC**	124.102.0021
15	70,8	14.860	10.710	1,39	14.180	9.750	1,34	**4SL-150X UMPC**	124.102.0022
20	84	16.910	11.950	1,40	16.130	10.890	1,35	**6SF-200X UMPC**	124.102.0023
25	106	24.056	17.799	1,42	22.907	16.177	1,33	**6SL-250X UMPC**	124.102.0024
32	127	29.451	21.716	1,45	28.044	19.738	1,35	**6ST-320X UMPC**	124.102.0025
13,0	61,70	13.500	10.250	1,60	12.880	9.340	1,54	**4MF-13X UMPC**	124.102.0001
15,0	71,40	17.600	13.250	1,66	16.790	12.070	1,59	**4ML-15X UMPC**	124.102.0002
20,0	78,20	19.550	14.800	1,65	18.650	13.480	1,58	**4MM-20X UMPC**	124.102.0003
22,0	87,70	22.200	16.900	1,65	21.180	15.400	1,58	**4MT-22X UMPC**	124.102.0004
25	99,5	24.800	20.000	1,64	24.977	24.003	1,76	**4MU-25X UMPC**	124.102.0005
30	120,5	30.400	24.404	1,67	30.278	29.288	1,75	**6MM-30X UMPC**	124.102.0006
35	135,1	33.900	27.339	1,66	34.142	32.812	1,76	**6MT-35X UMPC**	124.102.0007
40	153,2	38.800	30.642	1,71	38.274	36.775	1,77	**6MU-40X UMPC**	124.102.0008

Permiten temperaturas de evaporación desde -15ºC hasta -40ºC a partir de -30ºC se requiere enfriamiento adicional del compresor.

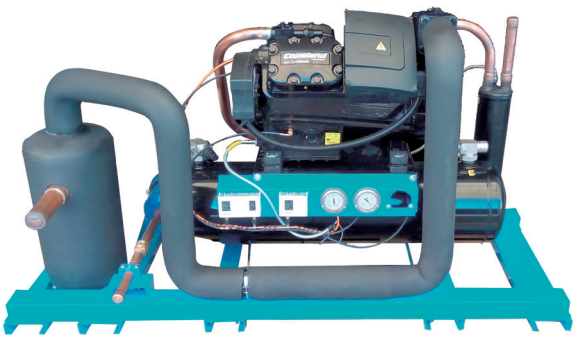

Unidades Motocompresoras Tabo PISTÓN

MODELO	CÓDIGO	Dimensiones (mm)			Depósito (Litros)	Conexiones	
		Largo	Ancho	Alto		Aspiración	Líquido
KM-7X UMPC	124.102.0034	380	620	350	2	1/2	1/2
KJ-7X UMPC	124.102.0009	380	620	350	2	1/2	5/8
KJ-10X UMPC	124.102.0035	380	620	462	3	1/2	5/8
KSJ-10X UMPC	124.102.0010	380	620	462	3	1/2	5/8
KSJ-15X UMPC	124.102.0049	380	620	462	3	1/2	5/8
KL-15X UMPC	124.102.0011	380	620	462	3	1/2	5/8
LE-20X UMPC	124.102.0036	490	1.170	430	5	5/8	7/8
LF-20X UMPC	124.102.0012	490	1.170	430	5	5/8	7/8
LF-30X UMPC	124.102.0037	490	1.170	555	7	5/8	7/8
LJ-20X UMPC	124.102.0013	490	1.170	430	5	5/8	7/8
LJ-30X UMPC	124.102.0038	490	1.170	555	7	5/8	7/8
LL-30X UMPC	124.102.0014	490	1.170	555	7	5/8	1 1/8
LL-40X UMPC	124.102.0039	490	1.170	547	11	5/8	1 1/8
LSG-40X UMPC	124.102.0015	490	1.170	547	11	5/8	1 1/8
2SA-45X UMPC	124.102.0016	490	1.170	547	11	7/8	1 1/8
2SA-55X UMPC	124.102.0040	490	1.170	547	11	7/8	1 1/8
2SC-55X UMPC	124.102.0017	490	1.170	547	11	7/8	1 1/8
2SC-65X UMPC	124.102.0041	490	1.170	712	14	7/8	1 1/8
2SK-65X UMPC	124.102.0018	490	1.170	547	11	7/8	1 1/8
3SA-75X UMPC	124.102.0042	490	1.420	712	14	1 1/8	1 3/8
3SC-75X UMPC	124.102.0019	490	1.170	712	14	1 1/8	1 3/8
3SC-100X UMPC	124.102.0043	490	1.420	525	18	1 1/8	1 3/8
3SS-100X UMPC	124.102.0020	490	1.420	525	18	1 1/8	1 3/8
3SS-150X UMPC	124.102.0044	490	1.420	844	30	1 3/8	1 5/8
4SF-100X UMPC	124.102.0021	490	1.420	530	18	1 1/8	1 5/8
4SA-200X UMPC	124.102.0045	490	1.420	849	45	1 3/8	1 5/8
4SL-150X UMPC	124.102.0022	490	1.420	849	30	1 1/8	1 5/8
4SH-250X UMPC	124.102.0046	490	1.420	849	45	1 1/8	2 1/8
6SF-200X UMPC	124.102.0023	490	1.420	849	45	1 3/8	2 1/8
4SJ-300X UMPC	124.102.0047	490	1.420	901	60	1 3/8	2 1/8
6SL-250X UMPC	124.102.0024	490	1.420	901	60	1 3/8	2 1/8
6SH-350X UMPC	124.102.0048	490	1.420	901	60	1 3/8	2 1/8
6ST-320X UMPC	124.102.0025	490	1.420	936	60	1 3/8	2 1/8
4MF-13X UMPC	124.102.0001	490	1.420	849	30	1 1/8	1 5/8
4MA-22X UMPC	124.102.0026	490	1.420	849	45	1 1/8	1 5/8
4ML-15X UMPC	124.102.0002	490	1.420	849	30	1 1/8	1 5/8
4MH-25X UMPC	124.102.0027	490	1.420	901	60	1 1/8	2 1/8
4MM-20X UMPC	124.102.0003	490	1.420	849	45	1 1/8	2 1/8
4MI-30X UMPC	124.102.0028	490	1.420	901	60	1 1/8	2 1/8
4MT-22X UMPC	124.102.0004	490	1.420	849	45	1 3/8	2 1/8
4MJ-33X UMPC	124.102.0029	490	1.420	901	60	1 3/8	2 1/8
4MU-25X UMPC	124.102.0005	490	1.420	901	60	1 3/8	2 1/8
4MK-35X UMPC	124.102.0030	490	1.420	901	60	1 3/8	2 1/8
6MM-30X UMPC	124.102.0006	490	1.420	898	60	1 3/8	2 1/8
6MI-40X UMPC	124.102.0031	490	1.420	920	90	1 3/8	2 1/8
6MT-35X UMPC	124.102.0007	490	1.420	898	60	1 5/8	2 1/8
6MJ-45X UMPC	124.102.0032	490	1.420	920	90	1 5/8	2 1/8
6MU-40X UMPC	124.102.0008	490	1.420	918	90	1 5/8	2 5/8
6MK-50X UMPC	124.102.0033	490	1.420	920	90	1 5/8	2 5/8

Rendimientos calculados según EN12900. Temperatura de condensación +45ºC. Temperatura de gas aspirado +20º. Subenfriamiento 0K.
*COP DE COMPRESOR CALCULADO EN CONDICIONES EN12900 CON TEMPERATURAS DE EVAPORACIÓN DE -5ºC o -25ºC

Capítulo 1

Unidades Motocompresoras Tabo PISTÓN

APLICACIÓN ALTA TEMPERATURA

RENDIMIENTOS

HP	Cilind. (m³h)	Potencia Frigorífica (W) a la Tª de Evaporación						MODELO	CÓDIGO
		R-134A			R513A(XP10) / R450A(N13)				
		0ºC	-5ºC	COP	0ºC	-5ºC	COP		
3/4	4,93	1.720	1.345	2,32	1.780	1.405	2,29	**A 0,7 5 Y UMPF**	124.105.0021
1,0	6,91	3.075	2.449	2,33	2.177	1.720	2,25	**A 1 7 Y UMPF**	124.105.0022
1,5	8,96	4.112	3.303	2,66	4.256	3.451	2,69	**B 1,5 9 Y UMPF**	124.105.0023
2,0	9,84	6.092	4.887	2,39	6.284	5.083	2,46	**D 2 13 Y UMPF**	124.105.0024
3,0	17,93	8.359	6.764	2,28	8.622	7.034	2,35	**D 3 18 Y UMPF**	124.105.0025
4,0	24,70	10.596	8.355	2,52	10.955	8.716	2,6	**Q 4 25 Y UMPF**	124.105.0026
5,0	27,88	12.566	10.034	2,50	12.963	10.438	2,58	**Q 5 28 Y UMPF**	124.105.0027
5,0	32,66	14.527	11.752	2,57	14.969	12.208	2,56	**Q 5 33 Y UMPF**	124.105.0028
8,0	41,32	20.860	16.638	2,62	21.607	17.398	2,67	**S 8 42 Y UMPF**	124.105.0029
10,0	51,50	24.176	19.574	2,59	25.025	20.448	2,7	**S 10 52 Y UMPF**	124.105.0030
15,0	70,80	33.480	27.130	2,74	34.655	28.338	2,72	**V 15 71 Y UMPF**	124.105.0031
20,0	83,80	37.440	29.850	2,58	38.743	31.170	2,56	**V 20 84 Y UMPF**	124.105.0002
25,0	106,0	46.580	37.170	2,47	48.207	38.820	2,45	**Z 25 106 Y UMPF**	124.105.0032
30,0	126,0	57.220	45.710	2,64	59.219	47.739	2,61	**Z 30 126 Y UMPF**	124.105.0033
40,0	154,0	69.120	55.260	2,75	72.997	58.813	2,77	**Z 40 154 Y UMPF**	124.105.0034

Permiten temperaturas de evaporación desde -15ºC hasta +5ºC

APLICACIÓN MEDIA TEMPERATURA

RENDIMIENTOS

HP	Cilind. (m³h)	Potencia Frigorífica (W) a la Tª de Evaporación									MODELO	CÓDIGO
		R-404A			R449A(XP40)/R448A(N40)			R407F/R442A(RS50)				
		-5ºC	-10ºC	COP	-5ºC	-10ºC	COP	-5ºC	-10ºC	COP		
1/2	3,95	2.130	1.720	2,28	2.100	1.680	2,42	2.320	1.830	2,54	**A 0,5 4 Y UMPF**	124.105.0004
3/4	4,93	2.753	2.185	2,26	2.669	2.097	2,41	2.889	2.280	2,51	**A 0,7 5 Y UMPF**	124.105.0021
1	5,47	3.138	2.524	2,36	3.040	2.415	2,51	3.451	2.747	2,62	**A 1 6 Y UMPF**	124.105.0005
1,5	6,91	4.170	3.357	2,49	4.043	3.212	2,65	4.289	3.426	2,62	**A 1,5 7 Y UMPF**	124.105.0006
2,0	9,84	5.715	4.666	2,14	5.544	4.468	2,28	6.227	4.995	2,61	**B 2 10 Y UMPF**	124.105.0007
2,0	11,30	6.746	5.492	2,31	6.543	5.259	2,46	6.851	5.465	2,61	**D 2 11 Y UMPF**	124.105.0008
3,0	13,10	7.954	6.497	2,33	7.714	6.225	2,27	8.103	6.486	2,63	**D 3 13 Y UMPF**	124.105.0009
4,0	16,40	10.207	8.355	2,26	9.901	8.003	2,39	10.194	8.195	2,62	**D 4 16 Y UMPF**	124.105.0010
5,0	21,20	12.433	10.131	2,49	12.043	9.699	2,63	12.822	10.224	2,64	**Q 5 21 Y UMPF**	124.105.0011
5,0	23,60	14.696	11.998	2,40	14.255	11.490	2,55	15.185	12.137	2,63	**Q 5 25 Y UMPF**	124.105.0012
7,5	27,90	17.132	14.050	2,40	16.618	13.456	2,55	17.271	13.790	2,71	**Q 7 28 Y UMPF**	124.105.0013
7,5	32,70	19.772	16.220	2,37	19.190	15.543	2,51	20.414	16.342	2,69	**Q 7 33 Y UMPF**	124.105.0014
12,0	41,30	24.349	19.759	2,55	23.621	18.927	2,7	24.973	20.074	2,81	**S 12 42 Y UMPF**	124.105.0001
15,0	51,50	32.104	26.520	2,52	31.171	25.429	2,68	30.529	24.357	2,82	**S 15 52 Y UMPF**	124.105.0003
20,0	56,00	35.337	29.223	2,52	34.310	28.022	2,67	33.794	27.367	2,85	**S 20 56 Y UMPF**	124.105.0015
25,0	70,80	42.820	34.780	2,46	42.307	34.080	2,62	44.436	35.496	2,84	**V 25 71 Y UMPF**	124.105.0016
30,0	83,80	51.690	42.170	2,50	51.081	41.314	2,66	52.912	42.360	2,81	**V 30 84 Y UMPF**	124.105.0017
35,0	106,0	65.460	53.290	2,61	64.671	52.183	2,77	65.853	52.552	2,84	**Z 35 106 Y UMPF**	124.105.0018
40,0	126,0	76.480	62.140	2,59	75.498	60.811	2,74	78.952	63.252	2,83	**Z 40 126 Y UMPF**	124.105.0019
50,0	154,0	93.330	76.070	2,38	92.162	74.480	2,66	97.301	77.963	2,82	**Z 50 154 Y UMPF**	124.105.0020

Permiten temperaturas de evaporación desde -20ºC hasta +0ºC

APLICACIÓN BAJA TEMPERATURA

RENDIMIENTOS

HP	Cilind. (m³h)	Potencia Frigorífica (W) a la Tª de Evaporación						MODELO	CÓDIGO
		R-404A			R449A(XP40)/R448A(N40)				
		-25ºC	-30ºC	COP	-25ºC	-30ºC	COP		
3/4	4,93	785	555	1,20	810	570	1,56	**A 0,7 5 Y UMPF**	124.105.0021
1,0	6,91	1.591	1.181	1,34	1.585	1.142	1,54	**A 1 7 Y UMPF**	124.105.0022
1,5	8,96	2.048	1.577	1,30	2.143	1.589	1,66	**B 1,5 9 Y UMPF**	124.105.0023
2,0	13,10	3.336	2.576	1,36	3.006	2.182	1,62	**D 2 13 Y UMPF**	124.105.0024
3,0	17,90	4.697	3.684	1,36	4.256	3.146	1,63	**D 3 18 Y UMPF**	124.105.0025
4,0	24,70	5.658	4.220	1,53	5.652	4.149	1,62	**Q 4 25 Y UMPF**	124.105.0026
5,0	27,90	6.970	5.327	1,47	6.362	4.641	1,64	**Q 5 28 Y UMPF**	124.105.0027
5,0	32,70	8.394	6.547	1,48	7.779	5.769	1,65	**Q 5 33 Y UMPF**	124.105.0028
8,0	41,30	10.814	8.258	1,60	9.062	6.529	1,66	**S 8 42 Y UMPF**	124.105.0029
10,0	51,50	13.704	10.753	1,57	10.554	7.402	1,71	**S 10 52 Y UMPF**	124.105.0030
15,0	70,80	18.563	14.483	1,55	16.562	12.201	1,69	**V 15 17 Y UMPF**	124.105.0031
20,0	83,80	20.900	16.138	1,54	20.645	15.353	1,68	**V 20 84 Y UMPF**	124.105.0002
25,0	106,0	26.600	20.090	1,31	24.399	17.852	1,64	**Z 25 106 Y UMPF**	124.105.0032
30,0	126,0	30.860	23.470	1,37	29.523	21.577	1,65	**Z 30 126 Y UMPF**	124.105.0033
40,0	154,0	41.360	32.360	1,39	37.114	27.322	1,64	**Z 40 154 Y UMPF**	124.105.0034

Permiten temperaturas de evaporación desde -15ºC hasta -40ºC / A partir de -30ºC se requiere enfriamiento adicional del compresor.

Rendimientos calculados según EN12900. Temperatura de condensación +45ºC. Temperatura de gas aspirado +20º. Subenfriamiento 0K.
*COP DE LA UNIDAD CALCULADO EN CONDICIONES EN12900 CON TEMPERATURAS DE EVAPORACIÓN DE -5ºC o -25ºC

Unidades Motocompresoras Tabo PISTÓN

MODELO	CÓDIGO	Dimensiones (mm)			Depósito (Litros)	Conexiones	
		Largo	Ancho	Alto		Aspiración	Líquido
A 0,5 4 Y	124.105.0004	380	620	315	2	1/2	5/8
A 0,7 5 Y	124.105.0021	380	620	315	2	1/2	5/8
A 1 6 Y	124.105.0005	380	620	422	3	1/2	5/8
A 1 7 Y	124.105.0022	380	620	315	2	1/2	5/8
A 1,5 7 Y	124.105.0006	380	620	422	3	1/2	5/8
B 1,5 9 Y	124.105.0023	380	620	422	3	1/2	5/8
B 2 10 Y	124.105.0007	380	620	380	5	1/2	5/8
D 2 11 Y	124.105.0008	380	620	380	5	5/8	7/8
D 2 13 Y	124.105.0024	380	620	380	5	1/2	7/8
D 3 13 Y	124.105.0009	380	620	515	7	5/8	1 1/8
D 3 18 Y	124.105.0025	380	620	515	7	5/8	1 1/8
D 4 16 Y	124.105.0010	380	1.020	515	7	3/4	1 1/8
Q 4 25 Y	124.105.0026	450	1.170	515	7	3/4	1 1/8
Q 5 21 Y	124.105.0011	450	1.170	507	11	3/4	1 1/8
Q 5 25 Y	124.105.0012	450	1.170	507	11	7/8	1 1/8
Q 5 28 Y	124.105.0027	450	1.170	507	11	7/8	1 3/8
Q 5 33 Y	124.105.0028	450	1.170	507	11	1 1/8	1 3/8
Q 7 28 Y	124.105.0013	450	1.170	672	14	1 1/8	1 3/8
Q 7 33 Y	124.105.0014	450	1.170	672	14	1 1/8	1 3/8
S 8 42 Y	124.105.0029	450	1.170	672	14	1 1/8	1 3/8
S 10 52 Y	124.105.0030	450	1.170	445	24	1 1/8	1 3/8
S 12 42 Y	124.105.0001	450	1.170	445	24	1 1/8	1 3/8
S 15 52 Y	124.105.0003	450	1.170	804	30	1 1/8	1 5/8
S 20 56 Y	124.105.0015	450	1.170	804	45	1 1/8	1 5/8
V 15 71 Y	124.105.0031	490	1.420	862	30	1 1/8	1 5/8
V 20 84 Y	124.105.0002	490	1.420	862	45	1 1/8	2 1/8
V 25 71 Y	124.105.0016	490	1.420	914	60	1 3/8	2 1/8
V 30 84 Y	124.105.0017	490	1.420	914	60	1 3/8	2 1/8
Z 25 106 Y	124.105.0032	490	1.420	908	60	1 3/8	2 1/8
Z 30 126 Y	124.105.0033	490	1.420	908	60	1 3/8	2 1/8
Z 35 106Y	124.105.0018	490	1.420	987	60	1 3/8	2 1/8
Z 40 126 Y	124.105.0019	490	1.420	1.009	90	1 5/8	2 5/8
Z 40 154 Y	124.105.0034	490	1.420	1.009	90	1 5/8	2 5/8
Z 50 154 Y	124.105.0020	490	1.420	1.009	90	1 5/8	2 5/8

Capítulo 1

Unidades Motocompresoras Tabo PISTÓN

APLICACIÓN ALTA/MEDIA TEMPERATURA

HP	Cilind. (m³h)	Potencia Frigorífica (W) R-134			MODELO	CÓDIGO
		0ºC	-5ºC	-10ºC		
0,75	4,42	1840	1440	1100	**H80CC UMPB**	124.125.0002
0,75	5,37	2290	1800	1380	**H80CS UMPB**	124.125.0003
1	6,71	2850	2240	1720	**H101CS UMPB**	124.125.0006
1	9,16	4070	3210	2480	**H181CS UMPB**	124.125.0007
2	13,23	6170	4940	3890	**H281SB UMPB**	124.125.0011
2	14,74	6660	5310	4160	**H290CS UMPB**	124.125.0012
3	14,74	6670	5310	4170	**H300CC UMPB**	124.125.0016
3	15,94	7230	5760	4500	**H300CS UMPB**	124.125.0019
3	17,53	7850	6250	4880	**H350SB UMPB**	124.125.0015
3	17,53	7880	6280	4920	**H380CC UMPB**	124.125.0018
4	19,29	10980	8840	7010	**H405CC UMPB**	124.125.0022
4	23,13	10540	8350	6500	**H405CS UMPB**	124.125.0021
3	23,31	10320	8210	6400	**H392CS UMPB**	124.125.0020
5	27,33	12460	9880	7710	**H505CS UMPB**	124.125.0024
7	31,88	14810	11810	9260	**H705CS UMPB**	124.125.0027
7	31,88	14590	11700	9220	**H751CC UMPB**	124.125.0026
7	38,06	17340	13800	10800	**H751CS UMPB**	124.125.0028
10	48,82	22740	18160	14250	**H1001CS UMPB**	124.125.0029
15	63,76	28980	23170	18210	**H1601CS UMPB**	124.125.0032
22	63,76	36230	29170	23100	**H2201CC UMPB**	124.125.0035
20	75,83	36060	28790	22590	**H2000CS UMPB**	124.125.0034
25	85,01	40900	32790	25840	**H2500CS UMPB**	124.125.0037
32	92,25	43950	34960	27280	**H3200CC UMPB**	124.125.0040
34	102,35	48710	38750	30240	**H3400CC UMPB**	124.125.0041
30	113,74	52900	42390	33410	**H3000CS UMPB**	124.125.0039
35	127,52	60880	48680	38260	**H3500CS UMPB**	124.125.0043
45	153,52	72940	58300	45790	**H4500CS UMPB**	124.125.0045

APLICACIÓN MEDIA/BAJA TEMPERATURA

HP	Cilind. (m³h)	Potencia Frigorífica (W) R449					MODELO	CÓDIGO
		0ºC	-5ºC	-10ºC	-25ºC	-30ºC		
0,5	4,42	-	-	-	910	670	**H51CS UMPB**	124.125.0001
0,75	4,42	3000	2440	1960	910	670	**H80CC UMPB**	124.125.0002
1	5,37	3920	3180	2530	1150	840	**H101CC UMPB**	124.125.0004
1	6,71	4670	3790	3040	1410	1040	**H151CC UMPB**	124.125.0005
2	9,88	6930	5630	4510	2090	1530	**H221CC UMPB**	124.125.0008
2	10,61	7440	6060	4870	2290	1710	**H251CC UMPB**	124.125.0009
2	11,64	8340	6770	5410	2480	1820	**H281CC UMPB**	124.125.0010
3	14,74	10420	8460	6780	3140	2330	**H300CC UMPB**	124.125.0016
3	15,94	11300	9200	7400	3520	2640	**H350CC UMPB**	124.125.0014
3	17,53	12470	10180	8210	3960	2990	**H380CC UMPB**	124.125.0018
4	19,29	13850	11250	9020	4200	3120	**H405CC UMPB**	124.125.0022
7	27,33	19920	16190	12980	6050	4490	**H705CC UMPB**	124.125.0025
7	31,88	22750	18330	14560	6580	4830	**H751CC UMPB**	124.125.0026
7	38,06	-	21660	17360	8100	6020	**H751CS UMPB**	124.125.0028
12	42,81	31840	25870	20750	9690	7190	**H1201CC UMPB**	124.125.0030
15	48,82	36090	29390	23630	11160	8320	**H1501CC UMPB**	124.125.0031
20	56,87	42660	34740	27940	13220	9880	**H2001CC UMPB**	124.125.0033
22	63,76	48100	39160	31490	14870	11100	**H2201CC UMPB**	124.125.0035
25	75,83	54550	44230	35350	16100	11720	**H2500CC UMPB**	124.125.0036
30	85,01	61270	49570	39530	17860	12980	**H3000CC UMPB**	124.125.0038
32	92,25	65960	53400	42600	19180	13870	**H3200CC UMPB**	124.125.0040
34	102,35	73190	59140	47080	21090	10520	**H3400CC UMPB**	124.125.0041
35	113,74	78860	64090	51410	24000	17800	**H3500CC UMPB**	124.125.0042

Unidades Motocompresoras Tabo PISTÓN

MODELO	CÓDIGO	Dimensiones (mm)			Recipiente (litros)	Conexiones	
		Largo	Ancho	Alto		Asp.	Des.
H80CC UMPB	124.125.0002	380	620	422	3	1/2	1/2
H80CS UMPB	124.125.0003	380	620	313	2	5/8	1/2
H101CS UMPB	124.125.0006	380	620	313	2	5/8	1/2
H181CS UMPB	124.125.0007	380	620	313	2	5/8	1/2
H281SB UMPB	124.125.0011	380	1020	380	5	3/4	5/8
H290CS UMPB	124.125.0012	380	1020	380	5	7/8	5/8
H300CC UMPB	124.125.0016	380	1020	515	7	7/8	5/8
H300CS UMPB	124.125.0019	380	1020	515	7	1 1/8	5/8
H350SB UMPB	124.125.0015	380	1020	515	7	1 1/8	5/8
H380CC UMPB	124.125.0018	380	1020	515	7	1 1/8	5/8
H405CC UMPB	124.125.0022	380	1020	507	11	7/8	5/8
H405CS UMPB	124.125.0021	380	1020	515	7	1 1/8	5/8
H392CS UMPB	124.125.0020	380	1020	515	7	1 1/8	5/8
H505CS UMPB	124.125.0024	380	1020	507	11	1 1/8	5/8
H705CS UMPB	124.125.0027	380	1020	672	14	1 1/8	3/4
H751CC UMPB	124.125.0026	380	1020	672	14	1 1/8	7/8
H751CS UMPB	124.125.0028	380	1020	507	11	1 3/8	7/8
H1001CS UMPB	124.125.0029	450	1170	425	24	1 3/8	1 1/8
H1601CS UMPB	124.125.0032	450	1170	784	30	1 3/4	1 1/8
H2201CC UMPB	124.125.0035	490	1420	844	45	1 3/4	1 1/8
H2000CS UMPB	124.125.0034	490	1420	844	45	1 3/4	1 1/8
H2500CS UMPB	124.125.0037	490	1420	844	45	2 1/8	1 1/8
H3200CC UMPB	124.125.0040	490	1420	890	60	2 1/8	1 3/8
H3400CC UMPB	124.125.0041	490	1420	890	60	2 1/8	1 3/8
H3000CS UMPB	124.125.0039	490	1420	890	60	2 1/8	1 3/8
H3500CS UMPB	124.125.0043	490	1420	890	60	2 1/8	1 3/8
H4500CS UMPB	124.125.0045	490	1420	890	60	2 1/8	1 3/8

MODELO	CÓDIGO	Dimensiones (mm)			Recipiente (litros)	Conexiones	
		Largo	Ancho	Alto		Asp.	Des.
H51CS UMPB	124.125.0001	380	620	313	2	1/2	1/2
H80CC UMPB	124.125.0002	380	620	422	3	1/2	1/2
H101CC UMPB	124.125.0004	380	620	422	3	5/8	1/2
H151CC UMPB	124.125.0005	380	620	422	3	5/8	1/2
H221CC UMPB	124.125.0008	380	1020	380	5	3/4	5/8
H251CC UMPB	124.125.0009	380	1020	380	5	3/4	5/8
H281CC UMPB	124.125.0010	380	1020	380	5	3/4	5/8
H300CC UMPB	124.125.0016	380	1020	515	7	7/8	5/8
H350CC UMPB	124.125.0014	380	1020	515	7	1 1/8	5/8
H380CC UMPB	124.125.0018	380	1020	515	7	1 1/8	5/8
H405CC UMPB	124.125.0022	380	1020	507	11	7/8	5/8
H705CC UMPB	124.125.0025	380	1020	672	14	1 1/8	3/4
H751CC UMPB	124.125.0026	380	1020	672	14	1 1/8	7/8
H751CS UMPB	124.125.0028	380	1020	507	11	1 3/8	7/8
H1201CC UMPB	124.125.0030	450	1170	425	24	1 3/8	1 1/8
H1501CC UMPB	124.125.0031	450	1170	784	30	1 3/4	1 1/8
H2001CC UMPB	124.125.0033	490	1420	844	45	1 3/4	1 1/8
H2201CC UMPB	124.125.0035	490	1420	844	45	1 3/4	1 1/8
H2500CC UMPB	124.125.0036	490	1420	890	60	2 1/8	1 1/8
H3000CC UMPB	124.125.0038	490	1420	890	60	2 1/8	1 1/8
H3200CC UMPB	124.125.0040	490	1420	890	60	2 1/8	1 3/8
H3400CC UMPB	124.125.0041	490	1420	890	60	2 1/8	1 3/8
H3500CC UMPB	124.125.0042	490	1420	890	60	2 1/8	1 3/8

Capítulo 1

Accesorios Montados

Código Compresor	Compresor	Ø Aspiración	Ø Descarga	Ø Líquido	Resistencia de Cárter	Ventilador de Culata	Reducción de Capacidad	Arranque Descargado Externo	Presostato Alta/Baja Danfoss (auto) KP-17W	Presostato Alta Danfoss (auto) KP-7W	Control Nivel Aceite Mecánico	Antivibrador Aspiración
103.105.0001	A 0,5 4 Y	5/8"	1/2"	3/8"	191.000.0039	191.000.0306			191.000.0157	191.000.0158		191.000.0012
103.105.0002	A 0,7 5 Y											
103.105.0003	A 1 6 Y											
103.105.0022	A 1 7 Y											
103.105.0004	A 1,5 7 Y											
103.105.0023	B 1,5 9 Y											
103.105.0005	B 2 10 Y											
103.105.0024	D 2 13 Y	7/8"										
103.105.0006	D 2 11 Y		5/8"	1/2"				191.000.0005				191.000.0014
103.105.0007	D 3 13 Y	1 1/8"										
103.105.0026	D 3 18 Y											
103.105.0008	D 4 16 Y		3/4"	5/8"				191.000.0000				191.000.0015
103.105.0027	Q 4 25 Y				191.000.0040	191.000.0307	191.000.0199					
103.105.0009	Q 5 21 Y											
103.105.0010	Q 5 25 Y		7/8"									
103.105.0028	Q 5 28 Y	1 3/8"										191.000.0016
103.105.0011	Q 7 28 Y		1 1/8"	7/8"				191.000.0001				
103.105.0029	Q 5 33 Y											
103.105.0012	Q 7 33 Y											
103.105.0030	S 8 42 Y					191.000.0308	191.000.0200					
103.105.0013	S 12 42 Y											
103.105.0031	S 10 52 Y											
103.105.0014	S 15 52 Y	1 5/8"										191.000.0017
103.105.0015	S 20 56 Y											
103.105.0032	V 15 71 Y				191.000.0041	191.000.0309	191.000.0201				191.000.0012	
103.105.0033	V 20 84 Y	2 1/8"										191.000.0018
103.105.0016	V 25 71 Y		1 3/8"	1 1/8"		191.000.0310		191.000.0001				
103.105.0034	Z 25 106 Y					191.000.0309						
103.105.0017	V 30 84 Y											
103.105.0035	Z 30 126 Y											
103.105.0018	Z 35 106Y											
103.105.0019	Z 40 126 Y	2 5/8"	1 5/8"	1 3/8"		191.000.0310						191.000.0019
103.105.0036	Z 40 154 Y							191.000.0001				
103.105.0020	Z 50 154 Y											



Accesorios Montados

Separador Aspiración Sin Intercambiador de Calor	Separador Aspiración Con Intercambiador de Calor	Filtro Desmontable Aspiración	Válvula Servicio Aspiración	Válvula Regulación Presión de Aspiración KVL	Separador Aceite Hermético	Válvula Servicio Descarga	Válvula Retención en Descarga	Silenciador en Descarga	Línea de Líquido (Filtro+Visor)	Válvula Solenoide Líquido	Válvula Servicio Líquido
191.000.0060	191.000.0067	191.000.0270	191.000.0212	191.000.0261	191.000.0090	191.000.0211	191.000.0171	191.000.0321	191.000.0110	191.000.0240	191.000.0210
191.000.0062	191.000.0069	191.000.0271	191.000.0214	191.000.0262							
191.000.0063	191.000.0070	191.000.0272	191.000.0215	191.000.0263	191.000.0262	191.000.0212	191.000.0172	191.000.0322	191.000.0111	191.000.0241	191.000.0211
					191.000.0092	191.000.0213	191.000.0173	191.000.0323	191.000.0112	191.000.0242	191.000.0212
						191.000.0214	191.000.0174				
191.000.0064	191.000.0071	191.000.0273	191.000.0216	191.000.0264	191.000.0093	191.000.0215	191.000.0175	191.000.0324	191.000.0130	191.000.0244	191.000.0214
191.000.0065	191.000.0072	191.000.0274	191.000.0217								
191.000.0066	191.000.0073	191.000.0275	191.000.0218		191.000.0094	191.000.0216	191.000.0176	191.000.0325	191.000.0131	191.000.0245	191.000.0215
191.000.0074			191.000.0219		191.000.0095	191.000.0217	191.000.0177	191.000.0326	191.000.0132	191.000.0246	191.000.0216





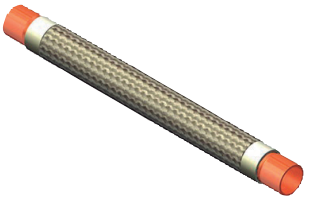

Capítulo 1

Accesorios Montados

Código Compresor	Compresor	Ø Aspiración	Ø Descarga	Ø Líquido	Resistencia de Cárter	Ventilador de Culata	Reducción de Capacidad	Arranque Descargado Externo	Presostato Alta/Baja Danfoss (auto) KP-17W	Presostato Alta Danfoss (auto) KP-7W	Control Nivel Aceite Electrónico	Control Nivel Aceite Mecánico	Antivibrador Aspiración
103.100.0001	2KES-05Y	5/8″	1/2″	3/8″	191.000.0037	191.000.0301			191.000.0157	191.000.0158			191.000.0012
103.100.0002	2JES-07Y												
103.100.0024	2HES-1Y												
103.100.0003	2HES-2Y												
103.100.0025	2GES-2Y												
103.100.0026	2FES-2Y												
103.100.0004	2FES-3Y												
103.100.0027	2EES-2Y	7/8″	5/8″	1/2″	191.000.0030	191.000.0302		191.000.0005					191.000.0014
103.100.0005	2EES-3Y												
103.100.0028	2DES-2Y												
103.100.0006	2DES-3Y												
103.100.0029	2CES-3Y												
103.100.0007	2CES-4Y												
103.100.0319	4FES-3Y					191.000.0303	191.000.0190				191.000.0152		
103.100.0302	4FES-5Y												
103.100.0320	4EES-4Y	1 1/8″	7/8″	5/8″									191.000.0015
103.100.0303	4EES-6Y												
103.100.0321	4DES-5Y							191.000.0000					
103.100.0304	4DES-7Y			7/8″									
103.100.0322	4CES-6Y			5/8″									
103,100,0305	4CES-9Y			7/8″									
103.100.0323	4VES-7Y			5/8″									
103.100.0307	4VES-10Y			7/8″									
103.100.0324	4TES-9Y	1 3/8″	1 1/8″	5/8″	191.000.0031	191.000.0300	191.000.0191	191.000.0001					191.000.0016
103.100.0308	4TES-12Y			7/8″									
103.100.0325	4PES-12Y												
103.100.0309	4PES-15Y	1 5/8″											191.000.0017
103.100.0326	4NES-14Y	1 3/8″											191.000.0016
103.100.0310	4NES-20Y	1 5/8″											191.000.0017
103.100.0327	4JE-15Y			1 1/8″									
103.100.0311	4JE-22Y			7/8″									
103.100.0328	4HE-18Y			1 1/8″									
103.100.0312	4HE-25Y	2 1/8″	1 3/8″	7/8″	191.000.0032	191.000.0304	191.000.0192	191.000.0002			191.000.0159	191.000.0153	191.000.0018
103.100.0329	4GE-23Y												
103.100.0313	4GE-30Y												
103.100.0330	4FE-28Y												
103.100.0314	4FE-35Y												
103.100.0331	6JE-25Y			1 1/8″									
103.100.0315	6JE-33Y												
103.100.0332	6HE-28Y												
103.100.0315	6HE-35Y					191.000.0305							
103.100.0333	6GE-34Y												
103.100.0317	6GE-40Y												
103.100.0334	6FE-44Y		1 5/8″	1 3/8″				191.000.0003					
103.100.0318	6FE-50Y												

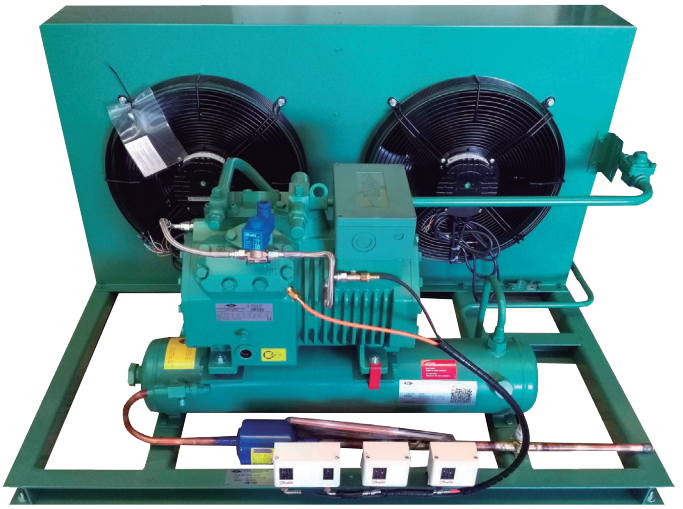

Accesorios Montados

Separador Aspiración Sin Intercambiador de Calor	Separador Aspiración Con Intercambiador de Calor	Filtro Desmontable Aspiración	Válvula Servicio Aspiración	Válvula Regulación Presión de Aspiración KVL	Separador Aceite Hermético	Válvula Servicio Descarga	Válvula Retención en Descarga	Silenciador en Descarga	Línea de Líquido (Filtro+Visor)	Válvula Solenoide Líquido	Válvula Servicio Líquido
191.000.0060	191.000.0067	191.000.0270	191.000.0212	191.000.0261	191.000.0090	191.000.0211	191.000.0171	191.000.0321	191.000.0110	191.000.0240	191.000.0210
191.000.0062	191.000.0069	191.000.0271	191.000.0214	191.000.0262	191.000.0091	191.000.0212	191.000.0172	191.000.0322	191.000.0111	191.000.0241	191.000.0211
191.000.0063	191.000.0070	191.000.0272	191.000.0215	191.000.0263					191.000.0112	191.000.0242	191.000.0212
					191.000.0092	191.000.0214	191.000.0174	191.000.0323	191.000.0130	191.000.0244	191.000.0214
									191.000.0112	191.000.0242	191.000.0212
									191.000.0130	191.000.0244	191.000.0214
									191.000.0112	191.000.0242	191.000.0212
									191.000.0130	191.000.0244	191.000.0214
191.000.0064	191.000.0071	191.000.0273	191.000.0216	191.000.0264					191.000.0112	191.000.0242	191.000.0212
191.000.0065	191.000.0072	191.000.0274	191.000.0217								
191.000.0064	191.000.0071	191.000.0273	191.000.0216	191.000.0264					191.000.0130	191.000.0244	191.000.0214
191.000.0065	191.000.0072	191.000.0274	191.000.0217		191.000.0093	191.000.0215	191.000.0175	191.000.0324			
									191.000.0131	191.000.0245	191.000.0215
									191.000.0130	191.000.0244	191.000.0214
									191.000.0131	191.000.0245	191.000.0215
									191.000.0130	191.000.0244	191.000.0214
191.000.0067	191.000.0073	191.000.0275	191.000.0218						191.000.0131	191.000.0245	191.000.0215
					191.000.0094	191.000.0216	191.000.0176	191.000.0325			
					191.000.0095	191.000.0217	191.000.0177	191.000.0326	191.000.0132	191.000.0246	191.000.0216



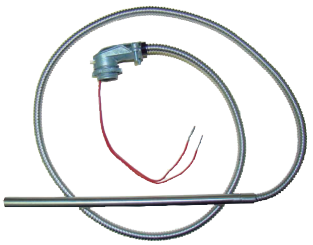



Capítulo 1

Accesorios Montados

COPELAND

Código Compresor	Compresor	Ø Aspiración	Ø Descarga	Ø Líquido	Resistencia de Cárter	Reducción de Capacidad	Arranque Descargado Externo	Presostato Alta/Baja Danfoss (auto) KP-17W	Presostato Alta Danfoss (auto) KP-7W	Control Nivel Aceite Electrónico	Control Nivel Aceite Mecánico	Antivibrador Aspiración
103.102.0009	4MF-13X	1 5/8"	1 1/8"	7/8"	191.000.0038	191.000.0197	191.000.0001	191.000.0157	191.000.0158	YA INCLUIDO		191.000.0017
103.102.0001	4MA-22X					191.000.0196						
103.102.0010	4ML-15X					191.000.0197						
103.102.0002	4MH-25X	2 1/8"				191.000.0196						191.000.0018
103.102.0011	4MM-20X					191.000.0197						
103.102.0003	4MI-30X					191.000.0196						
103.102.0012	4MT-22X		1 3/8"	1 1/8"		191.000.0197	191.000.0002					
103.102.0004	4MJ-33X					191.000.0196						
103.102.0013	4MU-25X			7/8"		191.000.0198						
103.102.0005	4MK-35X			1 1/8"		191.000.0195						
103.102.0014	6MM-30X					191.000.0197						
103.102.0006	6MI-40X					191.000.0196						
103.102.0015	6MT-35X		1 5/8"	1 3/8"		191.000.0197	191.000.0003					
103.102.0007	6MJ-45X					191.000.0196						
103.102.0016	6MU-40X	2 5/8"				191.000.0198						191.000.0019
103.102.0008	6MK-50X					191.000.0195						
103.102.0018	DKM-7X	1/2"	1 1/2"	3/8"	191.000.0033							191.000.0011
103.102.0034	DKJ-7X	5/8"										191.000.0012
103.102.0019	DKJ-10X											
103.102.0035	DKSJ-10X											
103.102.0020	DKSJ-15X			1/2"								
103.102.0036	DKL-15X			3/8"								
103.102.0021	DLE-20X	7/8"	5/8"	1/2"	191.000.0034		191.000.0005					191.000.0014
103.102.0039	DLF-20X											
103.102.0022	DLF-30X											
103.102.0040	DLJ-20X											
103.102.0023	DLJ-30X											
103.102.0041	DLL-30X	1 1/8"	7/8"	5/8"			191.000.0000			191.000.0154	191.000.0153	191.000.0015
103.102.0024	DLL-40X											
103.102.0042	DLSG-40X											
103.102.0043	D2SA-45X			3/4"								
103.102.0025	D2SA-55X			5/8"								
103.102.0044	D2SC-55X											
103.102.0026	D2SC-65X			3/4"								
103.102.0046	D2SK-65X											
103.102.0027	D3SA-75X	1 3/8"	1 1/8"		191.000.0035		191.000.0001					191.000.0016
103.102.0047	D3SC-75X											
103.102.0028	D3SC-100X											
103.102.0048	D3SS-100X			7/8"								
103.102.0029	D3SS-150X	1 5/8"	1 3/8"		191.000.0036		191.000.0002					191.000.0017
103.102.0049	D4SF-100X		1 1/8"				191.000.0001					
103.102.0030	D4SA-200X		1 3/8"	1 1/8"			191.000.0002					
103.102.0050	D4SL-150X		1 1/8"	7/8"		191.000.0093	191.000.0001					
103.102.0031	D4SH-250X	2 1/8"										191.000.0018
103.102.0051	D6SF-200X		1 3/8"				191.000.0002					
103.102.0032	D4SJ-300X											
103.102.0052	D6SL-250X			1 1/8"		191.000.0094						
103.102.0033	D6SH-350X			7/8"		191.000.0093						
103.102.0053	D6ST-320X			1 1/8"								

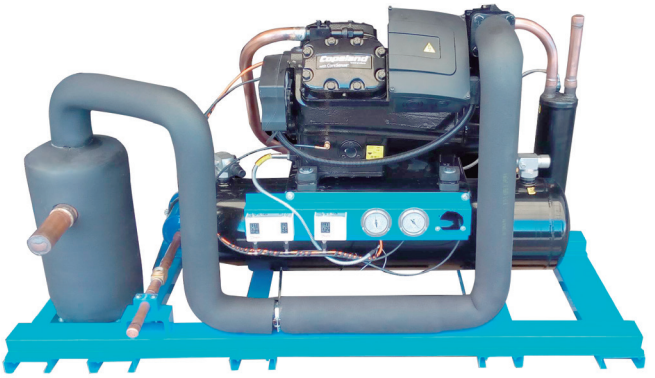

Accesorios Montados

Separador Aspiración Sin Intercambiador de Calor	Separador Aspiración Con Intercambiador de Calor	Filtro Desmontable Aspiración	Válvula Servicio Aspiración	Válvula Regulación Presión de Aspiración KVL	Separador Aceite Hermético	Válvula Servicio Descarga	Válvula Retención en Descarga	Silenciador en Descarga	Línea de Líquido (Filtro+Visor)	Válvula Solenoide Líquido	Válvula Servicio Líquido
191.000.0065	191.000.0072	191.000.0274	191.000.0217		191.000.0093	191.000.0215	191.000.0175	191.000.0324	191.000.0130	191.000.0244	191.000.0214
191.000.0066	191.000.0073	191.000.0275	191.000.0218		191.000.0094	191.000.0216	191.000.0176	191.000.0325	191.000.0131	191.000.0245	191.000.0215
									191.000.0130	191.000.0244	191.000.0214
									191.000.0131	191.000.0245	191.000.0215
					191.000.0095	191.000.0217	191.000.0177	191.000.0326	191.000.0132	191.000.0246	191.000.0216
191.000.0074			191.000.0219								
			191.000.0211	191.000.0260							
191.000.0060	191.000.0067	191.000.0270	191.000.0212	191.000.0261	191.000.0090	191.000.0210	191.000.0170	191.000.0321	191.000.0110	191.000.0240	191.000.0210
									191.000.0111	191.000.0241	191.000.0211
									191.000.0110	191.000.0240	191.000.0210
191.000.0062	191.000.0069	191.000.0271	191.000.0214	191.000.0262	191.000.0091	191.000.0212	191.000.0172	191.000.0322	191.000.0111	191.000.0241	191.000.0211
191.000.0063	191.000.0070	191.000.0272	191.000.0215	191.000.0263					191.000.0112	191.000.0242	191.000.0212
					191.000.0092	191.000.0214	191.000.0174	191.000.0323	191.000.0113	191.000.0243	191.000.0213
									191.000.0112	191.000.0242	191.000.0212
191.000.0064	191.000.0071	191.000.0273	191.000.0216	191.000.0264	191.000.0093	191.000.0215	191.000.0175	191.000.0324	191.000.0113	191.000.0243	191.000.0213
191.000.0065	191.000.0072	191.000.0274	191.000.0217		191.000.0094	191.000.0216	191.000.0176	191.000.0325	191.000.0130	191.000.0244	191.000.0214
					191.000.0093	191.000.0215	191.000.0175	191.000.0324			
					191.000.0094	191.000.0216	191.000.0176	191.000.0325	191.000.0131	191.000.0245	191.000.0215
					191.000.0093	191.000.0215	191.000.0175	191.000.0324	191.000.0130	191.000.0244	191.000.0214
191.000.0066	191.000.0073	191.000.0275	191.000.0218		191.000.0094	191.000.0216	191.000.0176	191.000.0325	191.000.0131	191.000.0245	191.000.0215
									191.000.0130	191.000.0244	191.000.0214
									191.000.0131	191.000.0245	191.000.0215







Capítulo 1

Resumen Accesorios Montados

Accesorio	Código	Descripción
Arranque descargado externo *	191.000.0005	ACCESORIO MONTADO ARRANQUE DESCARGADO EXTERNO 5/8
	191.000.0000	ACCESORIO MONTADO ARRANQUE DESCARGADO EXTERNO 7/8
	191.000.0001	ACCESORIO MONTADO ARRANQUE DESCARGADO EXTERNO 1 1/8
	191.000.0002	ACCESORIO MONTADO ARRANQUE DESCARGADO EXTERNO 1 3/8
	191.000.0003	ACCESORIO MONTADO ARRANQUE DESCARGADO EXTERNO 1 5/8
	191.000.0004	ACCESORIO MONTADO ARRANQUE DESCARGADO EXTERNO 2 1/8
Antivibrador	191.000.0010	ACCESORIO MONTADO ANTIVIBRADOR 3/8
	191.000.0011	ACCESORIO MONTADO ANTIVIBRADOR 1/2
	191.000.0012	ACCESORIO MONTADO ANTIVIBRADOR 5/8
	191.000.0013	ACCESORIO MONTADO ANTIVIBRADOR 3/4
	191.000.0014	ACCESORIO MONTADO ANTIVIBRADOR 7/8
	191.000.0015	ACCESORIO MONTADO ANTIVIBRADOR 1 1/8
	191.000.0016	ACCESORIO MONTADO ANTIVIBRADOR 1 3/8
	191.000.0017	ACCESORIO MONTADO ANTIVIBRADOR 1 5/8
	191.000.0018	ACCESORIO MONTADO ANTIVIBRADOR 2 1/8
	191.000.0019	ACCESORIO MONTADO ANTIVIBRADOR 2 5/8
Resistencia de Cárter	191.000.0037	ACCESORIO MONTADO RESISTENCIA CÁRTER BITZER 2KES-2FES
	191.000.0030	ACCESORIO MONTADO RESISTENCIA CÁRTER BITZER 2EES-4CES
	191.000.0031	ACCESORIO MONTADO RESISTENCIA CÁRTER BITZER 4VES-4NES
	191.000.0032	ACCESORIO MONTADO RESISTENCIA CÁRTER BITZER 4JE-8FE
	191.000.0033	ACCESORIO MONTADO RESISTENCIA CÁRTER COPELAND DK
	191.000.0034	ACCESORIO MONTADO RESISTENCIA CÁRTER COPELAND DL, D2S
	191.000.0035	ACCESORIO MONTADO RESISTENCIA CÁRTER COPELAND D2D, D3
	191.000.0036	ACCESORIO MONTADO RESISTENCIA CÁRTER COPELAND D4, D6
	191.000.0038	ACCESORIO MONTADO RESISTENCIA CÁRTER COPELAND STREAM
Separador de Aspiración sin Intercambiador de Calor *	191.000.0060	ACCESORIO MONTADO SEPARADOR ASPIRACIÓN SIN INT. CAMBIADOR DE CALOR 5/8
	191.000.0061	ACCESORIO MONTADO SEPARADOR ASPIRACIÓN SIN INT. CAMBIADOR DE CALOR 3/4
	191.000.0062	ACCESORIO MONTADO SEPARADOR ASPIRACIÓN SIN INT. CAMBIADOR DE CALOR 7/8
	191.000.0063	ACCESORIO MONTADO SEPARADOR ASPIRACIÓN SIN INT. CAMBIADOR DE CALOR 1 1/8
	191.000.0064	ACCESORIO MONTADO SEPARADOR ASPIRACIÓN SIN INT. CAMBIADOR DE CALOR 1 3/8
	191.000.0065	ACCESORIO MONTADO SEPARADOR ASPIRACIÓN SIN INT. CAMBIADOR DE CALOR 1 5/8
	191.000.0066	ACCESORIO MONTADO SEPARADOR ASPIRACIÓN SIN INT. CAMBIADOR DE CALOR 2 1/8
	191.000.0074	ACCESORIO MONTADO SEPARADOR ASPIRACIÓN SIN INT. CAMBIADOR DE CALOR 2 5/8
Separador de Aspiración con Intercambiador de Calor *	191.000.0067	ACCESORIO MONTADO SEPARADOR ASPIRACIÓN CON INT.CAMBIADOR DE CALOR 5/8
	191.000.0068	ACCESORIO MONTADO SEPARADOR ASPIRACIÓN CON INT.CAMBIADOR DE CALOR 3/4
	191.000.0069	ACCESORIO MONTADO SEPARADOR ASPIRACIÓN CON INT.CAMBIADOR DE CALOR 7/8
	191.000.0070	ACCESORIO MONTADO SEPARADOR ASPIRACIÓN CON INT.CAMBIADOR DE CALOR 1 1/8
	191.000.0071	ACCESORIO MONTADO SEPARADOR ASPIRACIÓN CON INT.CAMBIADOR DE CALOR 1 3/8
	191.000.0072	ACCESORIO MONTADO SEPARADOR ASPIRACIÓN CON INT.CAMBIADOR DE CALOR 1 5/8
	191.000.0073	ACCESORIO MONTADO SEPARADOR ASPIRACIÓN CON INT.CAMBIADOR DE CALOR 2 1/8
Separador de Aceite Hermético *	191.000.0090	ACCESORIO MONTADO SEPARADOR DE ACEITE HERMÉTICO 1/2
	191.000.0091	ACCESORIO MONTADO SEPARADOR DE ACEITE HERMÉTICO 5/8
	191.000.0092	ACCESORIO MONTADO SEPARADOR DE ACEITE HERMÉTICO 7/8
	191.000.0093	ACCESORIO MONTADO SEPARADOR DE ACEITE HERMÉTICO 1 1/8
	191.000.0094	ACCESORIO MONTADO SEPARADOR DE ACEITE HERMÉTICO 1 3/8
	191.000.0095	ACCESORIO MONTADO SEPARADOR DE ACEITE HERMÉTICO 1 5/8
	191.000.0096	ACCESORIO MONTADO SEPARADOR DE ACEITE HERMÉTICO 2 1/8
Línea de Líquido (Filtro Hermético + Visor)	191.000.0115	ACCESORIO MONTADO LÍNEA DE LÍQUIDO FILTRO HERMÉTICO F+V 1/4
	191.000.0110	ACCESORIO MONTADO LÍNEA DE LÍQUIDO FILTRO HERMÉTICO F+V 3/8
	191.000.0111	ACCESORIO MONTADO LÍNEA DE LÍQUIDO FILTRO HERMÉTICO F+V 1/2
	191.000.0112	ACCESORIO MONTADO LÍNEA DE LÍQUIDO FILTRO HERMÉTICO F+V 5/8
	191.000.0113	ACCESORIO MONTADO LÍNEA DE LÍQUIDO FILTRO HERMÉTICO F+V 3/4
	191.000.0114	ACCESORIO MONTADO LÍNEA DE LÍQUIDO FILTRO HERMÉTICO F+V 7/8
Línea de Líquido (Filtro Desmontable + Visor)	191.000.0130	ACCESORIO MONTADO LÍNEA DE LÍQUIDO FILTRO DESMONT. FD+V 7/8
	191.000.0131	ACCESORIO MONTADO LÍNEA DE LÍQUIDO FILTRO DESMONT. FD+V 1 1/8
	191.000.0132	ACCESORIO MONTADO LÍNEA DE LÍQUIDO FILTRO DESMONT. FD+V 1 3/8
	191.000.0133	ACCESORIO MONTADO LÍNEA DE LÍQUIDO FILTRO DESMONT. FD+V 1 5/8
	191.000.0134	ACCESORIO MONTADO LÍNEA DE LÍQUIDO FILTRO DESMONT. FD+V 2 1/8
Presostato Alta / Baja Danfoss	191.000.0157	ACCESORIO MONTADO PRESOSTATO KP17W A/B AUTO
	191.000.0150	ACCESORIO MONTADO PRESOSTATO KP15 A/B AUTO
	191.000.0155	ACCESORIO MONTADO PRESOSTATO KP15 A/B MAN
Presostato Alta Danfoss	191.000.0158	ACCESORIO MONTADO PRESOSTATO KP7W ALTA AUTO
	191.000.0151	ACCESORIO MONTADO PRESOSTATO KP5 ALTA AUTO
	191.000.0156	ACCESORIO MONTADO PRESOSTATO KP5 ALTA MAN
Presostato Baja Danfoss	191.000.0161	ACCESORIO MONTADO PRESOSTATO KP1 BAJA AUTO
	191.000.0160	ACCESORIO MONTADO PRESOSTATO KP1 BAJA MAN
Control Nivel de Aceite	191.000.0152	ACCESORIO MONTADO OLC-K1
	191.000.0153	ACCESORIO MONTADO PRESOSTATO DIFERENCIAL DE ACEITE MP55
	191.000.0154	ACCESORIO MONTADO PRESOSTATO DIFERENCIAL DE ACEITE OPS-2
	191.000.0159	ACCESORIO MONTADO PRESOSTATO DIFERENCIAL DE AC DELTA-PII
Regulador de Nivel de Aceite	191.000.0330	ACCESORIO MONTADO REGULADOR NIVEL DE ACEITE ELEC TECNAC TK3
	191.000.0331	ACCESORIO MONTADO REGULADOR NIVEL DE ACEITE ELEC KRIWAN INT280
	191.000.0332	ACCESORIO MONTADO REGULADOR NIVEL DE ACEITE ELECTRÓNICO OPTRONIC
	191.000.0333	ACCESORIO MONTADO REGULADOR NIVEL DE ACEITE MECÁNICO



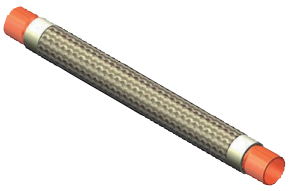

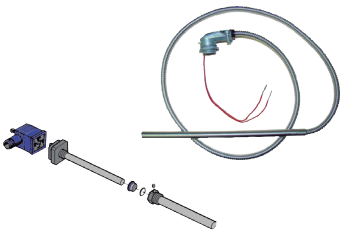













Resumen Accesorios Montados

Accesorio	Código	Descripción
Válvula Retención	191.000.0170	ACCESORIO MONTADO VÁLVULA RETENCIÓN 3/8
	191.000.0171	ACCESORIO MONTADO VÁLVULA RETENCIÓN 1/2
	191.000.0172	ACCESORIO MONTADO VÁLVULA RETENCIÓN 5/8
	191.000.0173	ACCESORIO MONTADO VÁLVULA RETENCIÓN 3/4
	191.000.0174	ACCESORIO MONTADO VÁLVULA RETENCIÓN 7/8
	191.000.0175	ACCESORIO MONTADO VÁLVULA RETENCIÓN 1 1/8
	191.000.0176	ACCESORIO MONTADO VÁLVULA RETENCIÓN 1 3/8
	191.000.0177	ACCESORIO MONTADO VÁLVULA RETENCIÓN 1 5/8
	191.000.0178	ACCESORIO MONTADO VÁLVULA RETENCIÓN 2 1/8
Reducción de Capacidad	191.000.0190	ACCESORIO MONTADO REDUCCIÓN DE CAPACIDAD BITZER 4FES-4CES
	191.000.0191	ACCESORIO MONTADO REDUCCIÓN DE CAPACIDAD BITZER 4VES-4NES
	191.000.0192	ACCESORIO MONTADO REDUCCIÓN DE CAPACIDAD BITZER 4JE-6FE
	191.000.0193	ACCESORIO MONTADO REDUCCIÓN DE CAPACIDAD COPELAND D_SA, D_SH, D_SF, D_SL, D_ST
	191.000.0194	ACCESORIO MONTADO REDUCCIÓN DE CAPACIDAD COPELAND D_SJ, D_SK, D_SU
	191.000.0195	ACCESORIO MONTADO REDUCCIÓN DE CAPACIDAD COPELAND STREAM _MK
	191.000.0196	ACCESORIO MONTADO REDUCCIÓN DE CAPACIDAD COPELAND STREAM 4MA, 4MH, _MI, _MJ
	191.000.0197	ACCESORIO MONTADO REDUCCIÓN DE CAPACIDAD COPELAND STREAM 4MF, 4ML, _MM, _MT
	191.000.0198	ACCESORIO MONTADO REDUCCIÓN DE CAPACIDAD COPELAND STREAM _MU
Válvula de Bola	191.000.0210	ACCESORIO MONTADO VÁLVULA BOLA 3/8
	191.000.0211	ACCESORIO MONTADO VÁLVULA BOLA 1/2
	191.000.0212	ACCESORIO MONTADO VÁLVULA BOLA 5/8
	191.000.0213	ACCESORIO MONTADO VÁLVULA BOLA 3/4
	191.000.0214	ACCESORIO MONTADO VÁLVULA BOLA 7/8
	191.000.0215	ACCESORIO MONTADO VÁLVULA BOLA 1 1/8
	191.000.0216	ACCESORIO MONTADO VÁLVULA BOLA 1 3/8
	191.000.0217	ACCESORIO MONTADO VÁLVULA BOLA 1 5/8
	191.000.0218	ACCESORIO MONTADO VÁLVULA BOLA 2 1/8
	191.000.0219	ACCESORIO MONTADO VÁLVULA BOLA 2 5/8
Manómetro	191.000.0230	ACCESORIO MONTADO MANÓMETRO ALTA
	191.000.0231	ACCESORIO MONTADO MANÓMETRO BAJA
	191.000.0232	ACCESORIO MONTADO MANÓMETRO ACEITE
Transductor de Presión	191.000.0233	ACCESORIO MONTADO TRANSDUCTOR BAJA JC
	191.000.0234	ACCESORIO MONTADO TRANSDUCTOR ALTA JC
Válvula Solenoide	191.000.0240	ACCESORIO MONTADO VÁLVULA SOLENOIDE 3/8
	191.000.0241	ACCESORIO MONTADO VÁLVULA SOLENOIDE 1/2
	191.000.0242	ACCESORIO MONTADO VÁLVULA SOLENOIDE 5/8
	191.000.0243	ACCESORIO MONTADO VÁLVULA SOLENOIDE 3/4
	191.000.0244	ACCESORIO MONTADO VÁLVULA SOLENOIDE 7/8
	191.000.0245	ACCESORIO MONTADO VÁLVULA SOLENOIDE 1 1/8
	191.000.0246	ACCESORIO MONTADO VÁLVULA SOLENOIDE 1 3/8
	191.000.0247	ACCESORIO MONTADO VÁLVULA SOLENOIDE 1 5/8
	191.000.0248	ACCESORIO MONTADO VÁLVULA SOLENOIDE 2 1/8
Válvula Regulación de Presión de Aspiración	191.000.0260	ACCESORIO MONTADO VÁLVULA REGULACIÓN ASPIRACIÓN KVL 1/2
	191.000.0261	ACCESORIO MONTADO VÁLVULA REGULACIÓN ASPIRACIÓN KVL 5/8
	191.000.0262	ACCESORIO MONTADO VÁLVULA REGULACIÓN ASPIRACIÓN KVL 7/8
	191.000.0263	ACCESORIO MONTADO VÁLVULA REGULACIÓN ASPIRACIÓN KVL 1 1/8
	191.000.0264	ACCESORIO MONTADO VÁLVULA REGULACIÓN ASPIRACIÓN KVL 1 3/8
Filtro Desmontable de Aspiración	191.000.0270	ACCESORIO MONTADO FILTRO DESMONTABLE 5/8
	191.000.0271	ACCESORIO MONTADO FILTRO DESMONTABLE 7/8
	191.000.0272	ACCESORIO MONTADO FILTRO DESMONTABLE 1 1/8
	191.000.0273	ACCESORIO MONTADO FILTRO DESMONTABLE 1 3/8
	191.000.0274	ACCESORIO MONTADO FILTRO DESMONTABLE 1 5/8
	191.000.0275	ACCESORIO MONTADO FILTRO DESMONTABLE 2 1/8
Regulador de Velocidad para los Ventiladores del Condensador	191.000.0290	ACCESORIO MONTADO REGULADOR VELOCIDAD 4A (230V - 1Ph)
	191.000.0291	ACCESORIO MONTADO REGULADOR VELOCIDAD 6A (230V - 1Ph)
	191.000.0292	ACCESORIO MONTADO REGULADOR VELOCIDAD 8A (230V - 1Ph)
Ventilador de Culata	191.000.0301	ACCESORIO MONTADO VENTILADOR CULATA BITZER 2KES-2FES
	191.000.0302	ACCESORIO MONTADO VENTILADOR CULATA BITZER 2EES-2CES
	191.000.0303	ACCESORIO MONTADO VENTILADOR CULATA BITZER 4FES-4CES
	191.000.0300	ACCESORIO MONTADO VENTILADOR CULATA BITZER 4VES-4NES
	191.000.0304	ACCESORIO MONTADO VENTILADOR CULATA BITZER 4JE-4FE
	191.000.0305	ACCESORIO MONTADO VENTILADOR CULATA BITZER 6JE-6FE
Silenciador de Descarga	191.000.0320	ACCESORIO MONTADO SILENCIADOR DESCARGA 3/8
	191.000.0321	ACCESORIO MONTADO SILENCIADOR DESCARGA 1/2
	191.000.0322	ACCESORIO MONTADO SILENCIADOR DESCARGA 5/8
	191.000.0323	ACCESORIO MONTADO SILENCIADOR DESCARGA 7/8
	191.000.0324	ACCESORIO MONTADO SILENCIADOR DESCARGA 1 1/8
	191.000.0325	ACCESORIO MONTADO SILENCIADOR DESCARGA 1 3/8
	191.000.0326	ACCESORIO MONTADO SILENCIADOR DESCARGA 1 5/8

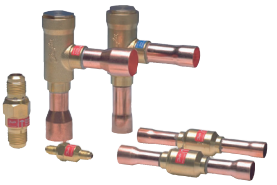







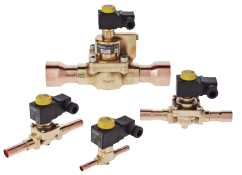







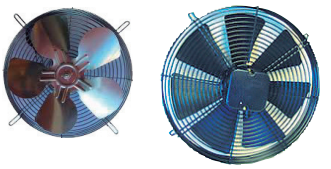



Capítulo 1

Aplicaciones CO_2

TÍPICAS APLICACIONES CON CO2 COMO REFRIGERANTE

SISTEMAS TRANSCRÍTICOS DE ETAPA SIMPLE

Proceso transcrítico de descarga de una sola etapa. Las aplicaciones transcríticas de CO_2 de una etapa se usan en refrigeración, en temperaturas de evaporación media-alta, en sistemas de calefacción y bomba de calor o sistemas de recuperación de calor en los que el funcionamiento en el campo transcrítico aprovecha las altas temperaturas de descarga.

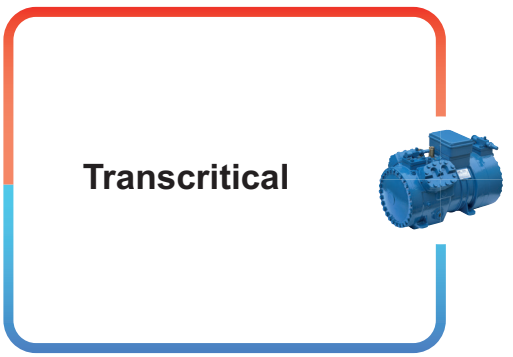

SISTEMAS TRANSCRÍTICOS DE DOBLE ETAPA O BOOSTER

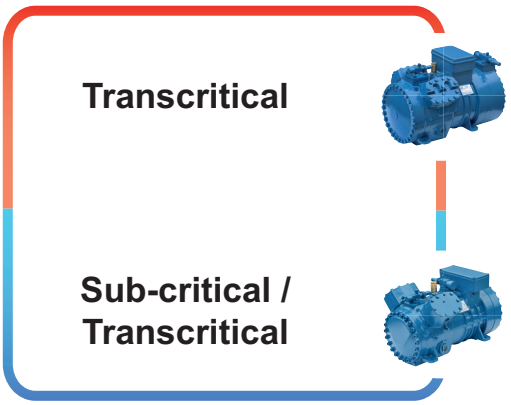

El sistema booster es una aplicación con dos etapas de descarga: donde la descarga de la primera etapa de baja temperatura, que consiste en uno o más compresores para el ciclo de CO_2 subcrítico, está directamente conectada a la aspiración de la segunda etapa de compresión, formada por uno o más compresores para el ciclo de CO_2 transcrítico. Los sistemas booster pueden construirse de acuerdo a diferentes diagramas de diseño. El más común utilizado en refrigeración, contempla un recipiente de media presión en el que se recoge el fluido refrigerante después de haber experimentado una expansión inicial. El refrigerante líquido utilizado se extrae de este receptor intermedio (bombeado o a través de fluidos secundarios) hacia los servicios de media temperatura de evaporación y luego para aplicaciones de baja temperatura de evaporación, después de haber experimentado una segunda expansión. Se emplean compresores de CO_2 subcritico en la primera etapa (baja temperatura) y compresores de CO_2 transcrítico en su segunda etapa (media temperatura).

SISTEMAS EN CASCADA

Un sistema en cascada puede propiciar el uso de diferentes refrigerantes en dos circuitos de refrigeración separados en alta y baja temperatura de evaporación. Entre las aplicaciones más comunes, citamos la que consiste en un circuito de refrigeración de CO_2 a baja temperatura, empleando con compresores para ciclo de CO_2 subcrítico, combinado con un segundo circuito a alta temperatura que puede diseñarse utilizando diferentes refrigerantes como HFC y HFO, pero también hidrocarburos o amoníaco. La etapa de alta temperatura recoge el calor de condensación de la primera etapa a través de un intercambiador intermedio, y de acuerdo con el diagrama de principio, también puede dar servicio, directa o indirectamente, a las aplicaciones de media temperatura.

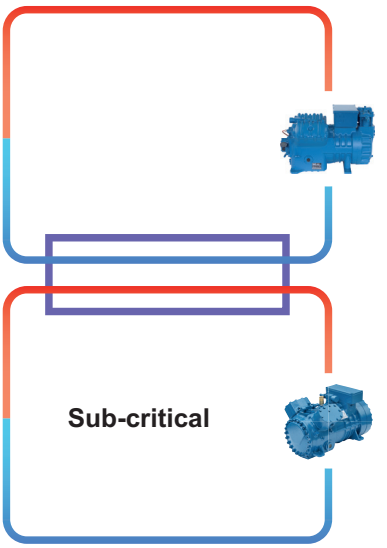

Sistemas CO_2

SISTEMAS TÍPICOS DISPONIBLES

Transcritico Media Temperatura (una etapa simple)

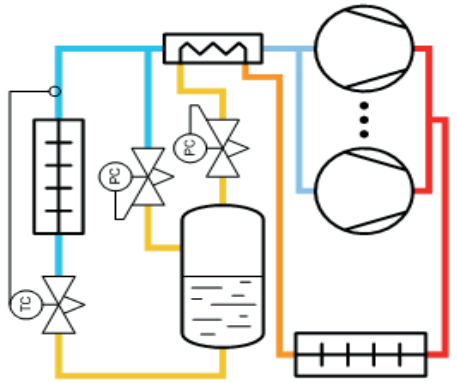

Transcritico Media Temperatura (una etapa) con CP (compresor en paralelo)

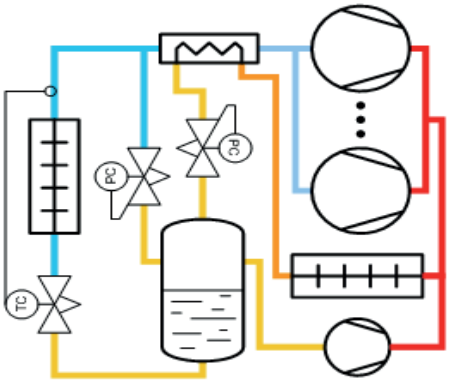

Transcritico Booster (dos etapas) Media Temperatura (MT) / Baja Temperatura (LT)

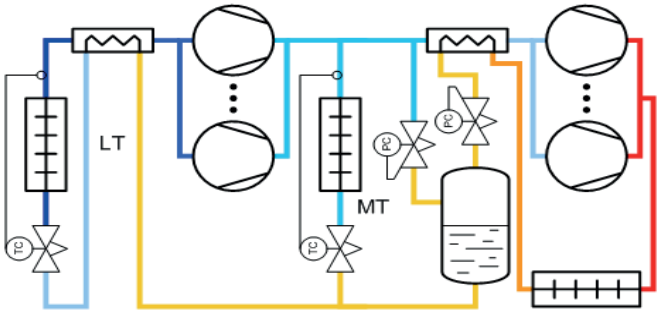

Transcritico Booster (dos etapas) Media Temperatura (MT) con CP (compresor en paralelo) / Baja Temperatura (T)

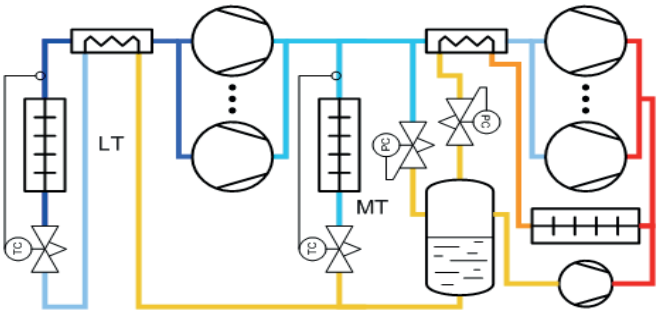

Transcritico Booster (dos etapas) MT/LT con PC (compresor en paralelo). MT en expansión directa (DX) y LT bombeado

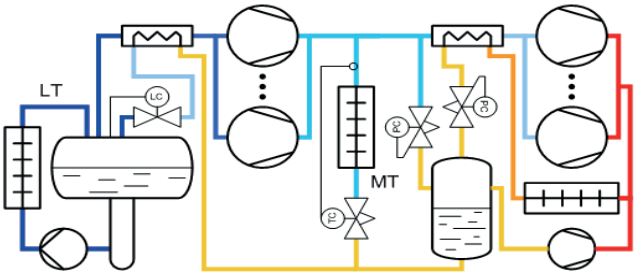

Cascada HFC / CO_2 (LT en expansión directa)

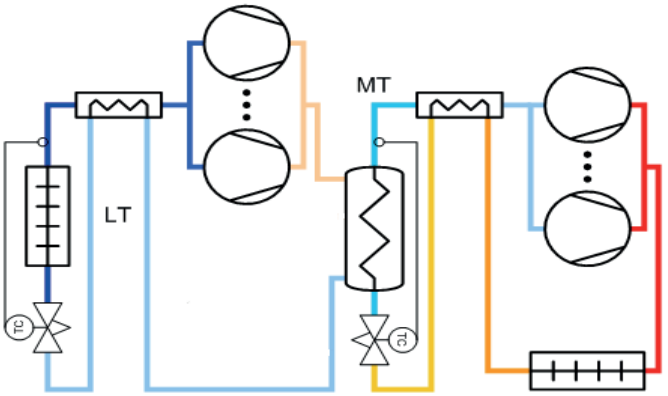

Cascada HFC / CO_2 (MT bombeado y LT en expansión directa)

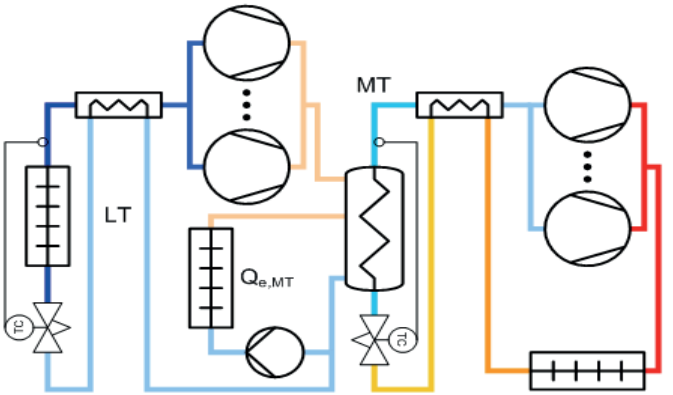

Sistemas eyectores CO_2

SISTEMA EYECTOR DANFOSS

SISTEMAS MULTI EYECTOR

La solución Danfoss Multi Ejector, consiste en una válvula de alta presión CTM 6 y un controlador AK-PC 782A. Esta solución hace que los sistemas de refrigeración con CO_2 sean económicamente competitivos contra los sistemas de HFC a todas las temperaturas ambientales al mejorar COP en comparación con los sistemas de compresores paralelos estándar. Los sistemas de CO_2 con la solución Multi Ejector se pueden instalar en cualquier clima con un consumo de energía menor que, por ejemplo, el R404A. Elimina la barrera de ecuador de CO_2 por completo.

El Multi Eyector está diseñado para levantar una parte del gas de la aspiración de MT y mezclarlo con el gas proveniente del enfriador de gas a un nivel de presión medio. El gas precomprimido se toma desde el receptor hasta el compresor paralelo que funciona de manera más eficiente debido a que se requiere una elevación de presión más baja.

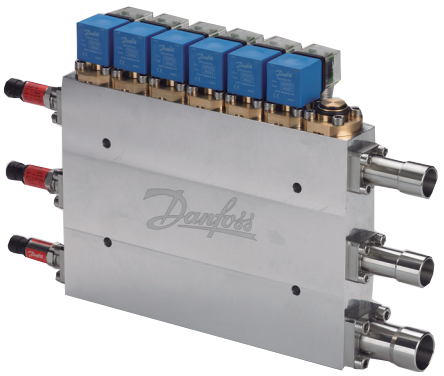

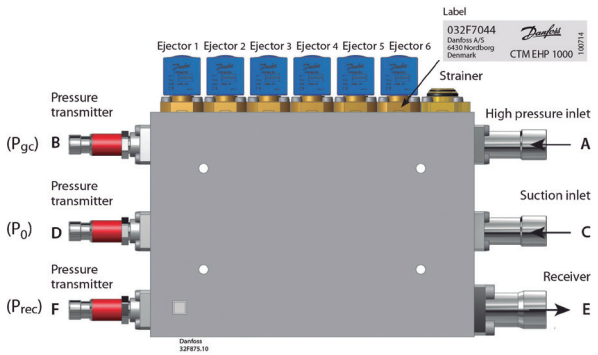

Sistema Transcritico Media Temperatura (una etapa) con compresor en paralelo (IT) y Danfoss Multi Ejector de gas

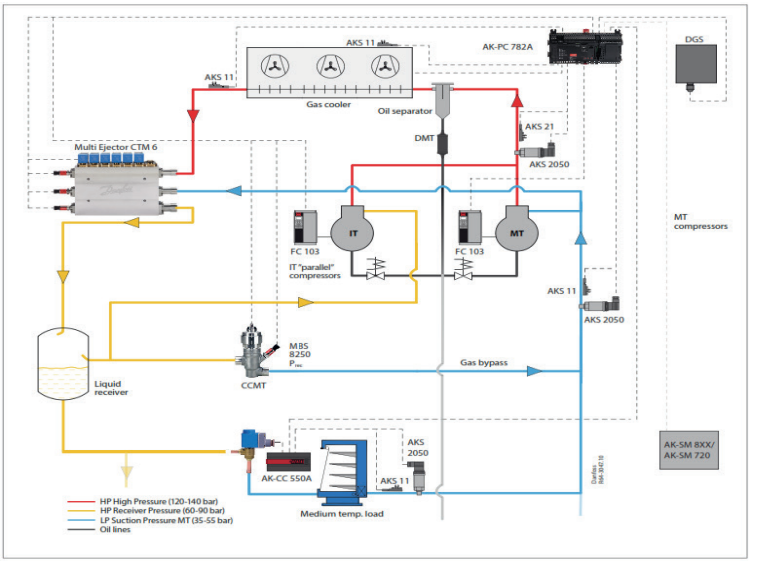

Sistema Booster Transcrítico (dos etapas) Media Temperatura con compresor en paralelo (IT) y Danfoss Multi Ejector de gas / LT en expansión directa

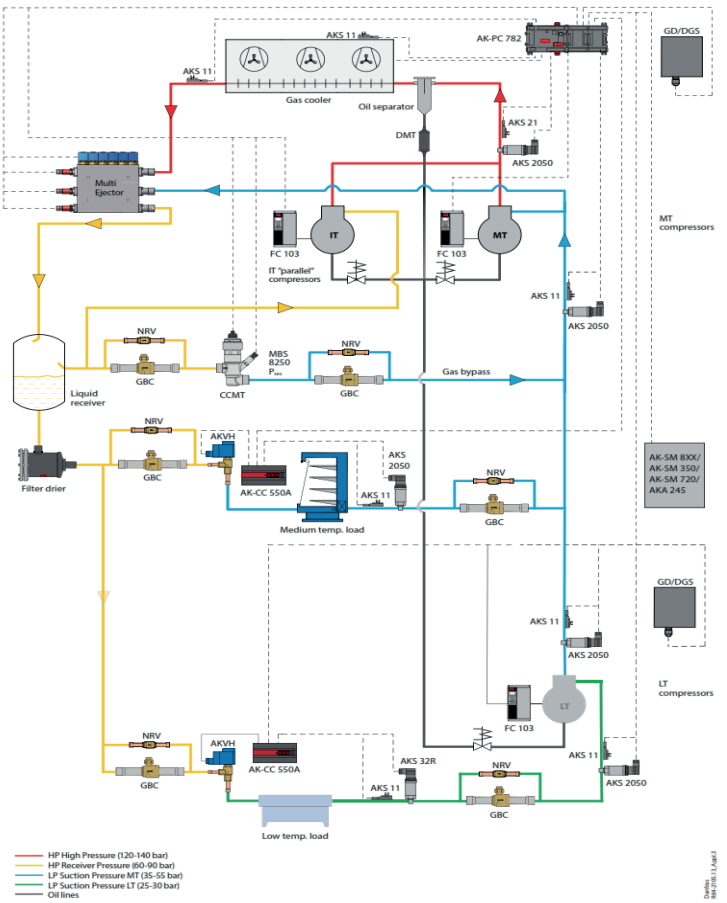

Sistemas eyectores CO_2

SISTEMA EYECTOR CAREL

Sistema Booster Trasncrítico (dos etapas) Media Temperatura con compresor en paralelo (CP) y Carel EmJ Ejector de gas / LT en expansión directa



SISTEMA EYECTOR CAREL

El eyector modulador optimiza los costos y la complejidad de la instalación, ya que puede adaptarse de forma continua e instantánea a condiciones operativas específicas y la modulación continua aumenta directamente la eficiencia energética de los sistemas transcríticos de CO_2 en todas las condiciones de trabajo.

El uso de eyectores moduladores con el controlador de rack de compresor pRack pR300T de CAREL permite una gestión integrada y sincronizada de todos los componentes del rack.

El resultado global es una reducción en el número de compresores necesarios para la misma capacidad de enfriamiento que un sistema sin eyectores moduladores CAREL.

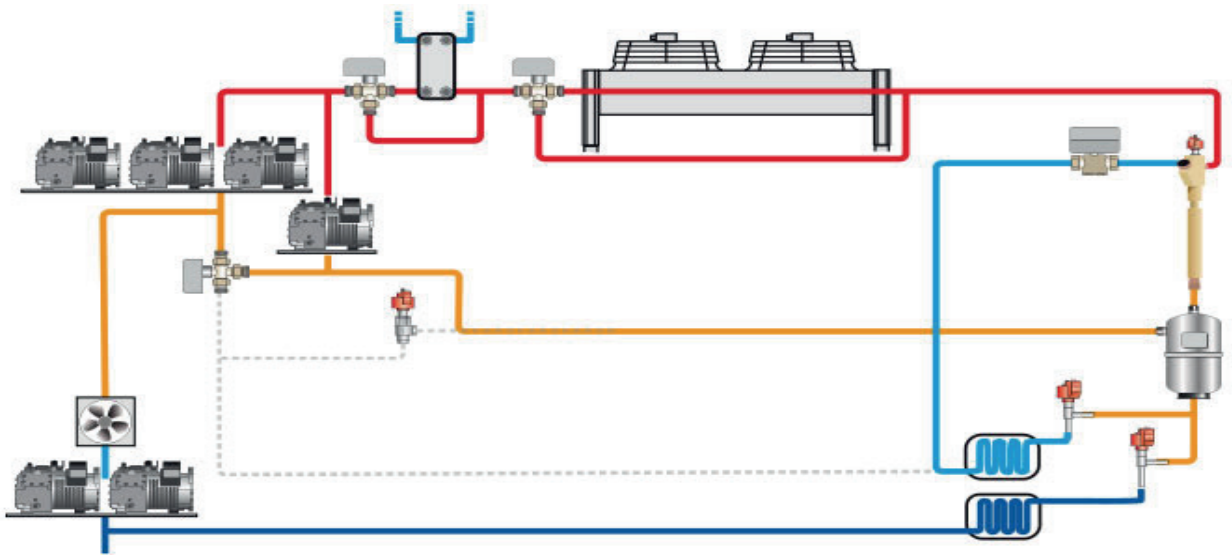

SCM FRIGO

CO_2

La solución inteligente para toda aplicación



BEIJER REF

Unidades Condensadoras CO2





CUBO2 smart es una gama de unidades condensadoras de CO_2 para aplicaciones de refrigeración de media y baja temperatura con capacidades de hasta 8,5 kW.

Características:

- Baja huella de carbono
- Compresor DC Rotativo sin escobillas.
- Conexiones K65.
- Control electrónico HECU CO2 desarrollado por Carel.
- Menor consumo energético frente a HFC.
- Modulación de capacidad 25% a 100%.
- PS de diseño 120/80/80 bar.
- Ventiladores EC o AC.

Compresor	Alimentación eléctrica	MRA (A)	Potencia frigorífica (w)		Recipiente de líquido (L)	Conexiones K65		MODELO	CÓDIGO
			25%	100%		Aspiración	Líquido		
DY30	230V/I/50Hz	11,6	551	2548	2 x 2,4	3/8"	3/8"	**UMT T 030 MTDX**	121.123.0001
DY45	230V/I/50Hz	16,1	832	3847	2 x 2,4	3/8"	3/8"	**UMT T 045 MTDX**	121.123.0002
DY67	230V/I/50Hz	23,1	1307	5508	2 x 2,4	3/8"	3/8"	**UMT T 067 MTDX**	121.123.0003
DY100	400V/3P/50Hz	17,3	1933	8211	8	1/2"	3/8"	**UMT T 100 MTDX**	121.123.0004
2x DY30	230V/I/50Hz	17,6	780	3119	8	3/8"	3/8"	**UMT T 030 BTDX**	121.123.0005
2x DY45	230V/I/50Hz	24,4	1208	4830	8	3/8"	3/8"	**UMT T 045 BTDX**	121.123.0006
2x DY67	400V/3P/50Hz	20,4	1725	6899	8	3/8"	3/8"	**UMT T 067 BTDX**	121.123.0007
2x DY100	400V/3P/50Hz	22,1	2513	10050	8	1/2"	3/8"	**UMT T 100 BTDX**	121.123.0008

Rendimientos calculados a Tª ambiente de 32ºC. MT Tªev -5ºC / BT Tªev -25ºC.
Presión sonora calculada a 10 metros en campo abierto.

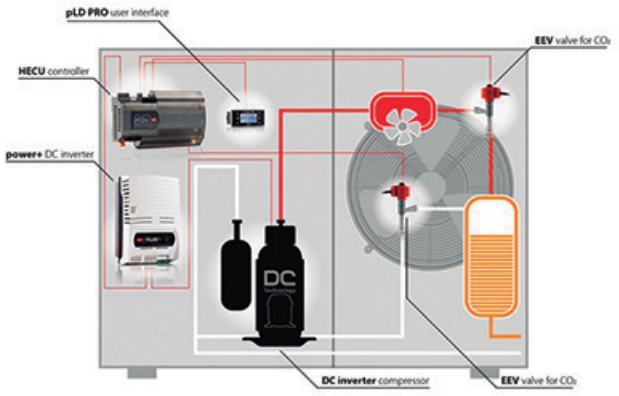



	Media Temperatura	Baja Temperatura
Modulación Inverter	Desde 25 a 100% (1500 --> 6000 rpm)	Desde 25 a 100% (1500 --> 6000 rpm)
Recipiente Líquido Estandar	PED I 2 X 2,40 litros	PED II 8 litros
Recipiente Líquido Opcional	PED II 8 litros	
Conexiones	Línea Aspiración 3/8" (excepto UMTT 100 : 1/2") Línea Líquido 3/8	Línea Aspiración 3/8" Línea Líquido 3/8
Nivel de Sonido	Día dB(A) 44 Noche dB (A)35 Basado en campo abierto a 10m de distancia	Día dB(A) 44 Noche dB (A)35 Basado en campo abierto a 10m de distancia

	Dimensiones (mm)		
	Frente	Fondo	Alto
MT	1150	620	805
BT	1525	620	805

La solución **CubO2 Smart** con la técnología de Carel que ofrecen algoritmos altamente eficaces para la optimización y sincronización entre los diferentes componentes del sistema, hace que el CO_2 sea una opción sostenible. Utilizando la electrónica Carel, se logran mejoras significativas en términos de eficiencia energética, incluso hasta un 25% en comparación con un sistema que funciona con refrigerante sintético. La solución CubO2 ayuda a los usuarios con menos práctica a interactuar con estos tipos de sistemas y son los más eficaces para reducir las emisiones de CO_2 en el sector de la refrigeración comercial.

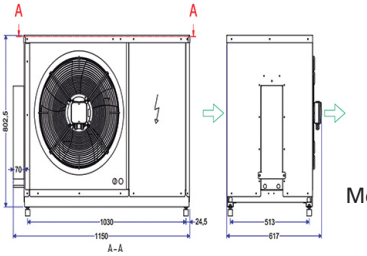

Media Temperatura 150Kg

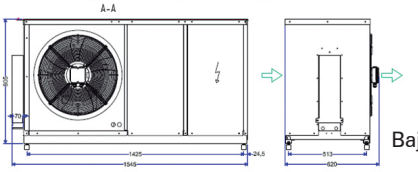

Baja Temperatura 176Kg

Capítulo 1

Unidades Condensadoras CO2

CUBO 2 smart 2

MEDIA TEMPERATURA

Modelo UMT T 030 MTDX

Capacidades frigoríficas (W) a mínima velocidad

Tªamb.ºC/Tªevap	-15	-10	-5	0	+5
40ºC	429	523	575	674	787
38ºC	440	526	622	727	850
32ºC	455	551	653	768	905
20ºC	553	671	804	959	1145

Capacidades frigoríficas (W) a máxima velocidad

Tªamb.ºC/Tªevap	-15	-10	-5	0	+5
40ºC	2140	2507	2759	3143	3541
38ºC	2165	2514	2889	3283	3704
32ºC	2181	2548	2939	3362	3826
20ºC	2490	2944	3454	4029	4678

COP a máxima velocidad

Tªamb.ºC/Tªevap	-15	-10	-5	0	+5
40ºC	1,38	1,58	1,59	1,79	2,04
38ºC	1,44	1,59	1,8	2,04	2,31
32ºC	1,54	1,76	2,02	2,32	2,68
20ºC	2,25	2,67	3,2	3,88	4,78

Modelo UMT T 045 MTDX

Capacidades frigoríficas (W) a mínima velocidad

Tªamb.ºC/Tªevap	-15	-10	-5	0	+5
40ºC	648	789	868	1018	1188
38ºC	665	794	939	1098	1283
32ºC	686	832	986	1160	1366
20ºC	836	1013	1214	1449	1729

Capacidades frigoríficas (W) a máxima velocidad

Tªamb.ºC/Tªevap	-15	-10	-5	0	+5
40ºC	3233	3785	4165	4746	5346
38ºC	3270	3796	4362	4957	5593
32ºC	3293	3847	4437	5077	5778
20ºC	3761	4445	5215	6084	7064

COP a máxima velocidad

Tªamb.ºC/Tªevap	-15	-10	-5	0	+5
40ºC	1,38	1,58	1,59	1,79	2,01
38ºC	1,46	1,59	1,8	2,04	2,31
32ºC	1,54	1,76	2,02	2,32	2,68
20ºC	2,25	2,67	3,2	3,88	4,78

Modelo UMT T 067 MTDX

Capacidades frigoríficas (W) a mínima velocidad

Tªamb.ºC/Tªevap	-15	-10	-5	0	+5
40ºC	1038	1242	1459	1690	1822
38ºC	1061	1266	1485	1721	1975
32ºC	1094	1307	1541	1796	2042
20ºC	1375	1647	1952	2291	2581

Capacidades frigoríficas (W) a máxima velocidad

Tªamb.ºC/Tªevap	-15	-10	-5	0	+5
40ºC	4753	5489	6296	7159	8063
38ºC	4755	5504	6325	7205	8129
32ºC	4722	5508	6385	7328	8251
20ºC	5537	6553	7664	8856	9829

COP a máxima velocidad

Tªamb.ºC/Tªevap	-15	-10	-5	0	+5
40ºC	1,4	1,57	1,75	1,96	2,18
38ºC	1,45	1,63	1,83	2,05	2,29
32ºC	1,57	1,79	2,04	2,31	2,51
20ºC	2,35	2,76	3,22	3,76	4,11

Modelo UMT T 100 MTDX

Capacidades frigoríficas (W) a mínima velocidad

Tªamb.ºC/Tªevap	-15	-10	-5	0	+5
40ºC	1549	1854	2028	2365	2719
38ºC	1583	1864	2188	2534	2890
32ºC	1619	1933	2273	2644	3048
20ºC	1976	2371	2390	3306	3852

Capacidades frigoríficas (W) a máxima velocidad

Tªamb.ºC/Tªevap	-15	-10	-5	0	+5
40ºC	7904	8193	9113	10366	11672
38ºC	7098	8202	9411	10704	12034
32ºC	7047	8211	9491	10866	12314
20ºC	7997	11096	12834	14670	15064

COP a máxima velocidad

Tªamb.ºC/Tªevap	-15	-10	-5	0	+5
40ºC	1,56	1,57	1,57	1,75	1,94
38ºC	1,45	1,58	1,77	1,98	2,18
32ºC	1,53	1,73	1,97	2,25	2,52
20ºC	2,22	3,05	3,52	4,05	4,22



	Dimensiones (mm)		
	Frente	Fondo	Alto
MT	1150	620	805

	Baja Temperatura
Modulación Inverter	Desde 25 a 100% (1500 --> 6000 rpm)
Recipiente Líquido Estandar	PED I 2 X 2,40 litros
Recipiente Líquido Opcional Estandar en la 100MTDX	PED II 8 litros
Conexiones	Línea Aspiración 3/8" (excepto UMTT 100 : 1/2") Línea Líquido 3/8
Nivel de Sonido	Día dB(A) 44 Noche dB (A)35 Basado en campo abierto a 10m de distancia

Unidades Condensadoras CO2

BAJA TEMPERATURA

Modelo UMT T 030 BTDX

Capacidades frigoríficas (W) a mínima velocidad

Tªamb.ºC/Tªevap	-35	-30	-25	-20
40ºC	579	704	780	890
38ºC	579	704	780	890
32ºC	579	704	780	890
20ºC	579	704	780	890

Capacidades frigoríficas (W) a máxima velocidad

Tªamb.ºC/Tªevap	-35	-30	-25	-20
40ºC	2315	2814	3119	3558
38ºC	2315	2814	3119	3558
32ºC	2315	2814	3119	3558
20ºC	2315	2814	3119	3558

Potencia eléctrica (W) a máxima velocidad

Tªamb.ºC/Tªevap	-35	-30	-25	-20
40ºC	1937	2117	2160	2247
38ºC	1857	2051	2090	2168
32ºC	1657	1985	2010	2090
20ºC	1167	1332	1358	1362

COP a máxima velocidad

Tªamb.ºC/Tªevap	-35	-30	-25	-20
40ºC	1,2	1,33	1,44	1,58
38ºC	1,25	1,37	1,49	1,64
32ºC	1,4	1,42	1,55	1,7
20ºC	1,98	2,11	2,3	2,61

Modelo UMT T 045 BTDX

Capacidades frigoríficas (W) a mínima velocidad

Tªamb.ºC/Tªevap	-35	-30	-25	-20
40ºC	877	1066	1208	1342
38ºC	877	1066	1208	1342
32ºC	877	1066	1208	1342
20ºC	877	1066	1208	1342

Capacidades frigoríficas (W) a máxima velocidad

Tªamb.ºC/Tªevap	-35	-30	-25	-20
40ºC	3507	4263	4830	5369
38ºC	3507	4263	4830	5369
32ºC	3507	4263	4830	5369
20ºC	3507	4263	4830	5369

Potencia eléctrica (W) a máxima velocidad

Tªamb.ºC/Tªevap	-35	-30	-25	-20
40ºC	2930	3207	3290	3370
38ºC	2810	3086	3176	3259
32ºC	2510	2987	3067	3141
20ºC	1770	2010	2090	2053

COP a máxima velocidad

Tªamb.ºC/Tªevap	-35	-30	-25	-20
40ºC	1,2	1,33	1,47	1,59
38ºC	1,25	1,38	1,52	1,65
32ºC	1,4	1,43	1,57	1,71
20ºC	1,98	2,12	2,31	2,62

Modelo UMT T 067 BTDX

Capacidades frigoríficas (W) a mínima velocidad

Tªamb.ºC/Tªevap	-35	-30	-25	-20
40ºC	1307	1554	1725	1886
38ºC	1307	1554	1725	1886
32ºC	1307	1554	1725	1886
20ºC	1307	1554	1725	1886

Capacidades frigoríficas (W) a máxima velocidad

Tªamb.ºC/Tªevap	-35	-30	-25	-20
40ºC	5227	6216	6899	7544
38ºC	5227	6216	6899	7544
32ºC	5227	6216	6899	7544
20ºC	5227	6216	6899	7544

Potencia eléctrica (W) a máxima velocidad

Tªamb.ºC/Tªevap	-35	-30	-25	-20
40ºC	4294	4800	4787	4777
38ºC	4054	4448	4621	4597
32ºC	3694	4298	4458	4416
20ºC	2704	3010	2990	2881

COP a máxima velocidad

Tªamb.ºC/Tªevap	-35	-30	-25	-20
40ºC	1,22	1,3	1,44	1,58
38ºC	1,29	1,4	1,49	1,64
32ºC	1,41	1,45	1,55	1,71
20ºC	1,93	2,07	2,31	2,62

Subenfriamiento 0K/Recalentamiento 10K
MEPS 2,32 de acuerdo con la Directiva EU de Ecodiseño 2009/125/EC

Modelo UMT T 100 BTDX

Capacidades frigoríficas (W) a mínima velocidad

Tªamb.ºC/Tªevap	-35	-30	-25	-20
40ºC	2019	2297	2513	2705
38ºC	2019	2297	2513	2705
32ºC	2019	2297	2513	2705
20ºC	2019	2297	2513	2705

Capacidades frigoríficas (W) a máxima velocidad

Tªamb.ºC/Tªevap	-35	-30	-25	-20
40ºC	8075	9187	10050	10818
38ºC	8075	9187	10050	10818
32ºC	8075	9187	10050	10818
20ºC	8075	9187	10050	10818

Potencia eléctrica (W) a máxima velocidad

Tªamb.ºC/Tªevap	-35	-30	-25	-20
40ºC	6634	7094	6974	6847
38ºC	6263	6574	6732	6597
32ºC	5707	6352	6495	6326
20ºC	4177	4454	4356	4129

COP a máxima velocidad

Tªamb.ºC/Tªevap	-35	-30	-25	-20
40ºC	1,22	1,3	1,44	1,58
38ºC	1,29	1,4	1,49	1,64
32ºC	1,41	1,45	1,55	1,71
20ºC	1,93	2,06	2,31	2,62

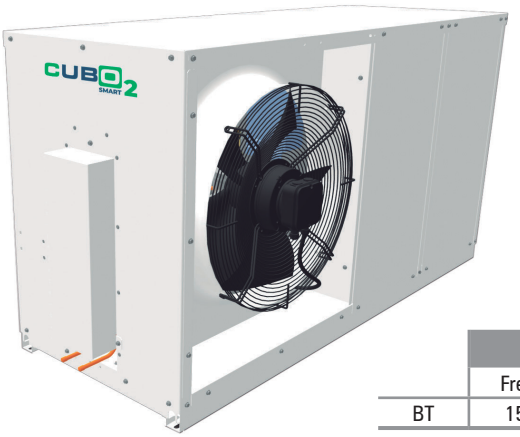

	Dimensiones (mm)		
	Frente	Fondo	Alto
BT	1525	620	805

	Baja Temperatura
Modulación Inverter	Desde 25 a 100% (1500 --> 6000 rpm)
Recipiente Líquido	PED II 8 litros
Conexiones	Línea Aspiración 3/8" Línea Líquido 3/8
Nivel de Sonido	Día dB(A) 44 Noche dB (A)35 Basado en campo abierto a 10m de distancia

Capítulo 1

Kit adiabático

INFORMACIÓN TÉCNICA KIT ADIABÁTICO PARA CUBO2

El rocío de agua proporciona un efecto de enfriamiento adiabático en la corriente de aire entrante.

Adiabático (adjetivo): describe la transformación termodinámica que se produce sin pérdida ni ganancia de calor

La pulverización de agua se inicia a través de una sonda de temperatura ambiente, alternativamente, mediante una sonda de presión y un valor establecido, por ejemplo, el límite de presión de condensación.

Tan pronto como estas señales exceden el nivel preestablecido, el controlador EcoMESH activa un chorro de agua intermitente para reducir la temperatura de entrada del aire en el condensador, por lo tanto, la presión de condensación se reduce para ahorrar energía durante los periodos de altas temeperaturas ambiente.

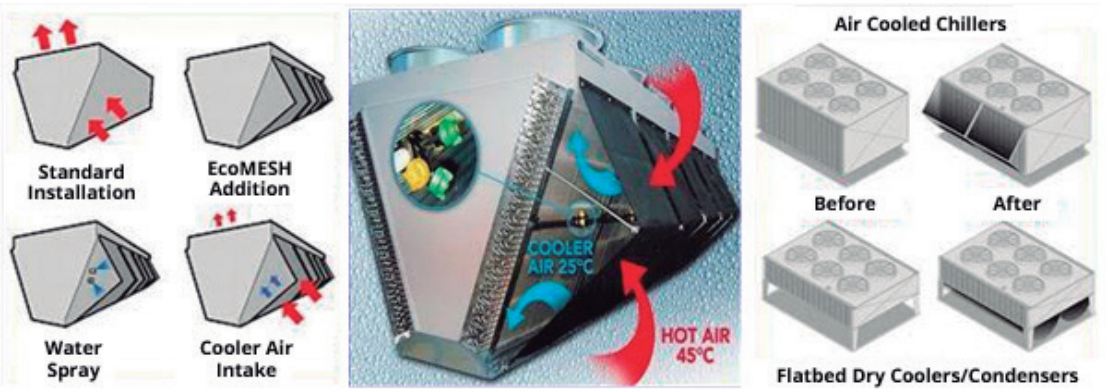

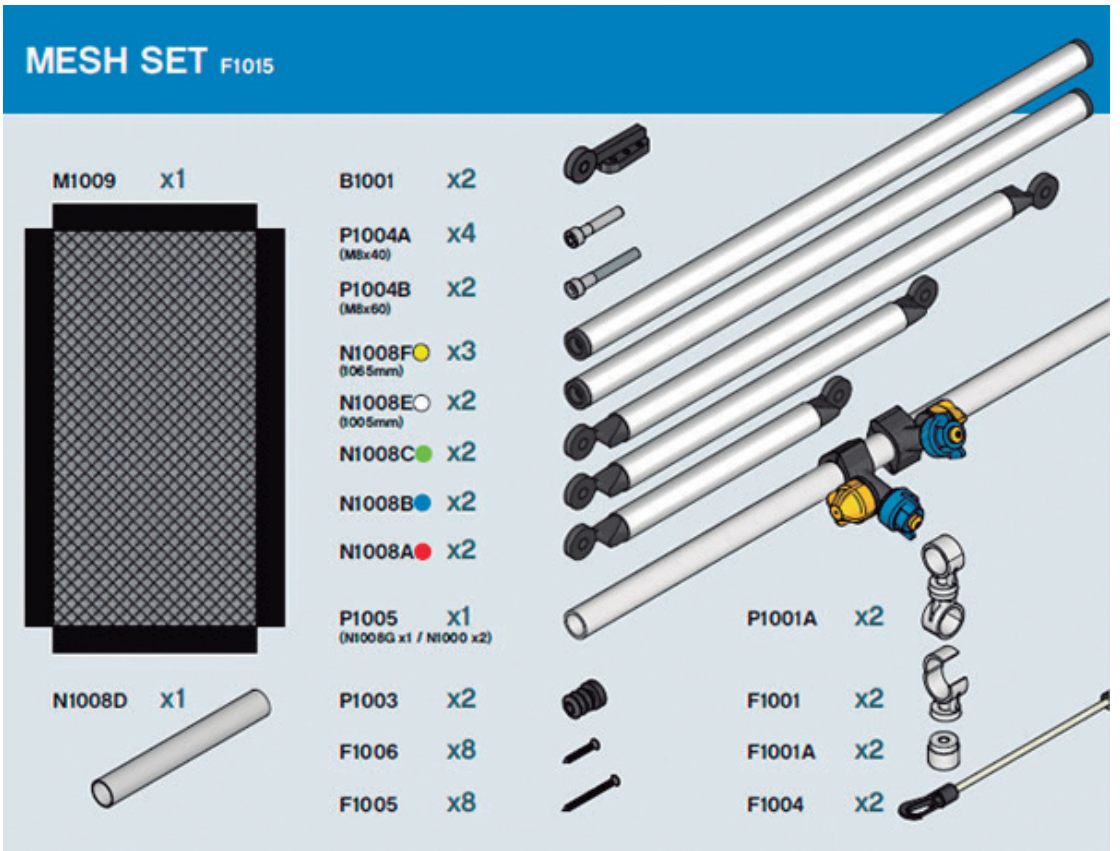

Kit adiabático

KIT ADIABÁTICO PARA CUBO2

Componentes	Imágenes	Descripción
Malla EcoMESH		EcoMESH es una malla no metálica que proporciona el área de cobertura más efectiva para una superficie de evaporación eficiente con una caída de presión mínima. La referencia del kit suministrado por Beijer es específica para su perfecto acoplamiento a las unidades Cubo2 Smart. La malla viene precortada a la medida necesaria y se incluyen los rociadores y demás elementos específicos para las dimensiones de estas unidades.
Sistema de rociado de agua		El sistema de agua que crear el rociado está diseñado para operar con muy baja presión y puede trabajar con presiones normales de agua de red de 1.5 Bar (21 psig)/(15 m) o más. Con el fin de proporcionar un área de rociado uniforme para un proceso de evaporación efectivo, las boquillas de plástico intercambiables se pueden conectar ya sea en serie o en paralelo. Las boquillas de pulverización se montan en los soportes de fijación personalizados que están diseñados para adaptarse a cualquier configuración de circuito.
Controlador	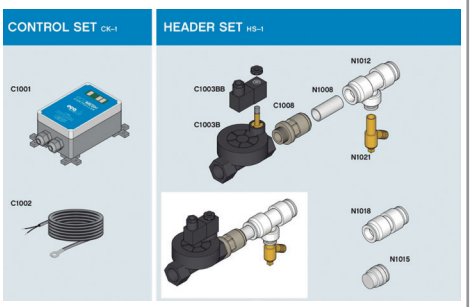	Un controlador basado en un PLC inteligente a medida, registra las condiciones ambientales y a un valor preestablecido ajustable abre la válvula o válvulas solenoides en línea.El agua se rocía intermitentemente para humedecer las mallas y el controlador ajusta automáticamente la tasa de pulverización y la duración para adaptarla a las condiciones ambientales, lo que minimiza el consumo de agua. El agua sobrante se desechada a través de un principio llamado “desperdicio total”, por lo tanto, no hay problemas de riesgo para la salud. El controlador está provisto de terminales de anulación internos para una entrada libre de voltios que anula el límite establecido de temperatura e inicia el rociado intermitente tan pronto como este terminal esté conectado. (Permite un On/Off externo)

Descripción / Aplicación	CÓDIGO
Kit Adiabático para **Cubo2 Smart**	190.123.0004
Kit Adiabático para **Cubo2 Plus 2 Ventiladores**	190.123.0009
Kit Adiabático para **Cubo2 Plus 3 Ventiladores**	190.123.0010

Capítulo 1

Unidades Condensadoras CO2

Unidades de refrigeración con CO_2 para media temperatura de evaporación, preparadas para trabajar en ciclo transcrítico. UMT B/D xxx MTDX

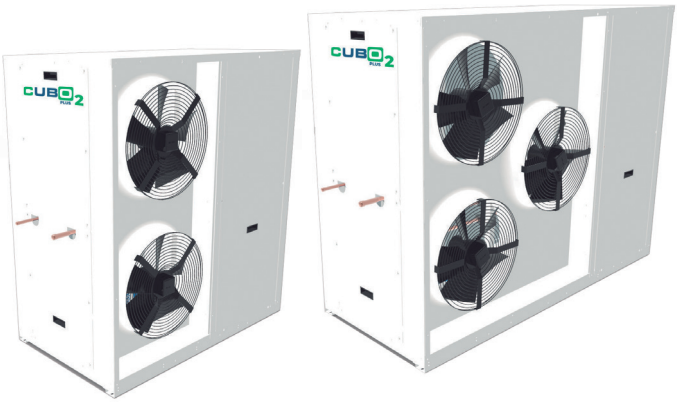

Características:

- Baja huella de carbono.
- Compresor semihermético Bitzer o Dorin.
- Conexiones K65.
- Control electrónico Danfoss o Carel.
- Menor consumo energético frente a HFC.
- PS de diseño 120 /80/80 bar.
- Ventiladores EC.
- Recipiente de líquido de 37 litros en opción.
- Tratamiento anticorrosión epoxy en batería en opción.
- Expansión directa.

Compresor	MRA (A)	Potencia frigorífica máxima (kW)	Recipiente de líquido (L)	Conexiones K65		MODELO	CÓDIGO
		Tªev -10ºC/+32ºC		Aspiración	Líquido		
2KTE-7K	20,5	11,1	15	7/8"	5/8"	**UMT B 075 MTDX**	121.123.0014
4PTE-7K	20,5	7,9				**UMT B 075 VS MTDX**	121.123.0028
4MTE-10K	26,3	15,2				**UMT B 120 MTDX**	121.123.0017
4MTE-10K	26,3	12,9				**UMT B 120 VS MTDX**	121.123.0029
4KTE-12K	33,4	23,0				**UMT B 150 MTDX**	121.123.0019
4KTE-12K	33,4	19,5				**UMT B 150 VS MTDX**	121.123.0030
CD2000H	41,2	27,9				**UMT D 190 MTDX**	121.123.0021
4HTE-20K	42,4	28,4				**UMT B 190 MTDX**	121.123.0022
4HTE-20K	42,4	24,9				**UMT B 190 VS MTDX**	121.123.0031

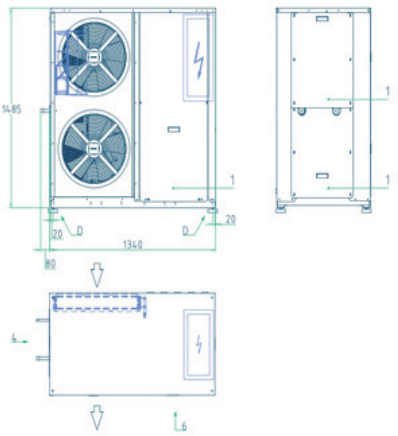

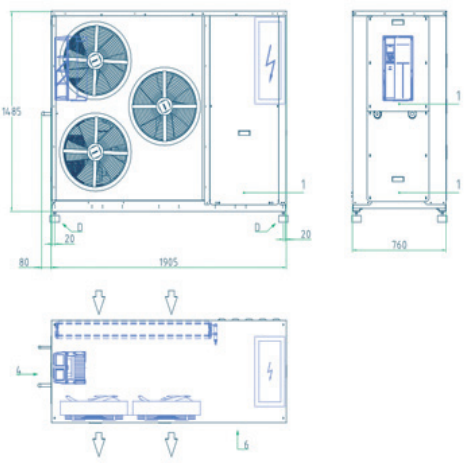

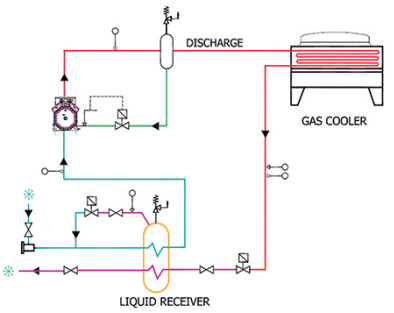

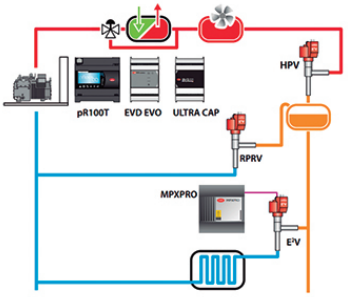

MODELO	Dimensiones (mm)			Ventiladores EC	Presión sonora dB(A)
	Frente	Fondeo	Alto		
UMT B 075 MTDX	1340	760	1485	2	44
UMT B 075 VS MTDX					
UMT B 120 MTDX				2	44
UMT B 120 VS MTDX					
UMT B 150 MTDX	1895			3	45
UMT B 150 VS MTDX					
UMT D 190 MTDX					
UMT B 190 MTDX					
UMT B 190 VS MTDX					

PED II Peso (Kg)	2KTE-7K 470 Kg	4MTE-10K 570 Kg
	4KTE-12K 645 Kg	4HTE-20K 655 Kg

Unidades Condensadoras CO2

CUBO2 PLUS

MEDIA TEMPERATURA

Modelo UMT B 075 MTDX Inverter 40-60Hz

Subenfriamiento 0K/Recalentamiento 10K
MEPS 2,65 de acuerdo con la Directiva EU de Ecodiseño 2009/125/EC

Capacidades frigoríficas (W) a mínima velocidad

Tªamb.ºC/Tªevap	-15	-10	-5	0	+5
40ºC	3740	4580	5540	6620	7880
38ºC	3970	4790	5990	6920	8680
32ºC	4600	5560	6760	8001	10550
20ºC	6280	7770	9020	11240	12460

Capacidades frigoríficas (W) a máxima velocidad

Tªamb.ºC/Tªevap	-15	-10	-5	0	+5
40ºC	7480	9160	11090	13250	15760
38ºC	7940	9580	11990	13850	17360
32ºC	9190	11110	13520	16020	20090
20ºC	12560	15410	18050	21480	24910

COP a máxima velocidad

Tªamb.ºC/Tªevap	-15	-10	-5	0	+5
40ºC	1090	1280	1470	1650	1950
38ºC	1170	1390	1590	1800	2150
32ºC	11530	1810	2130	2480	2990
20ºC	2510	3050	3550	4200	5230

Modelo UMT B 075 VS MTDX

VARISTEP CRII

Subenfriamiento 0K/Recalentamiento 10K
MEPS 2,65 de acuerdo con la Directiva EU de Ecodiseño 2009/125/EC

Capacidades frigoríficas (W) a mínima velocidad

Tªamb.ºC/Tªevap	-15	-10	-5	0	+5
40ºC	470	640	780	950	1130
38ºC	530	670	820	990	1180
32ºC	640	790	960	1150	1360
20ºC	860	1150	1290	1540	1820

Capacidades frigoríficas (W) a máxima velocidad

Tªamb.ºC/Tªevap	-15	-10	-5	0	+5
40ºC	4680	6380	7830	9450	11270
38ºC	5270	6720	8230	9920	11810
32ºC	6380	7900	9600	11510	13640
20ºC	8640	111480	12850	15380	18240

COP a máxima velocidad

Tªamb.ºC/Tªevap	-15	-10	-5	0	+5
40ºC	960	1180	1390	1640	1950
38ºC	1070	1280	1520	1800	2150
32ºC	1410	1690	2020	2440	2960
20ºC	2200	2920	3300	4080	5130

Modelo UMT B 120 MTDX Inverter 30-60Hz

Subenfriamiento 0K/Recalentamiento 10K
MEPS 2,71 de acuerdo con la Directiva EU de Ecodiseño 2009/125/EC

Capacidades frigoríficas (W) a mínima velocidad

Tªamb.ºC/Tªevap	-15	-10	-5	0	+5
40ºC	4910	6160	7380	8930	10420
38ºC	5170	6530	7780	9670	11000
32ºC	6140	7580	9040	10870	12700
20ºC	8380	10240	12210	14320	16690

Capacidades frigoríficas (W) a máxima velocidad

Tªamb.ºC/Tªevap	-15	-10	-5	0	+5
40ºC	9820	12320	14760	17860	20840
38ºC	10340	13070	15560	19340	22010
32ºC	12280	15170	18070	21730	25400
20ºC	16760	20480	24420	28640	33370

COP a máxima velocidad

Tªamb.ºC/Tªevap	-15	-10	-5	0	+5
40ºC	1060	1230	1430	1650	1950
38ºC	1140	1330	1560	1800	2150
32ºC	1460	1750	2100	2480	2990
20ºC	2350	2890	3520	4200	5230

Modelo UMT B 120 VS MTDX

VARISTEP CRII

Subenfriamiento 0K/Recalentamiento 10K
MEPS 1,76 de acuerdo con la Directiva EU de Ecodiseño 2009/125/EC

Capacidades frigoríficas (W) a mínima velocidad

Tªamb.ºC/Tªevap	-15	-10	-5	0	+5
40ºC	850	1060	1290	1550	1830
38ºC	900	1120	1350	1620	1920
32ºC	1050	1290	1560	1870	2210
20ºC	1400	1710	2080	2500	2980

Capacidades frigoríficas (W) a máxima velocidad

Tªamb.ºC/Tªevap	-15	-10	-5	0	+5
40ºC	8490	10620	12900	15450	18290
38ºC	9020	11150	13520	16180	19170
32ºC	10520	12920	15620	18680	22100
20ºC	13960	17130	20800	25000	29800

COP a máxima velocidad

Tªamb.ºC/Tªevap	-15	-10	-5	0	+5
40ºC	1070	1240	1440	1700	2030
38ºC	1140	1330	1570	1860	2240
32ºC	1440	1720	2070	2530	3120
20ºC	2220	2730	3390	4260	5460

Modelo UMT B 150 MTDX Inverter 30-60Hz

Subenfriamiento 0K/Recalentamiento 10K
MEPS 2,67 de acuerdo con la Directiva EU de Ecodiseño 2009/125/EC

Capacidades frigoríficas (W) a mínima velocidad

Tªamb.ºC/Tªevap	-15	-10	-5	0	+5
40ºC	780	9360	11460	13440	15930
38ºC	8340	9900	12300	14007	17430
32ºC	9370	11500	13680	16050	19020
20ºC	12660	15000	18060	21270	24370

Capacidades frigoríficas (W) a máxima velocidad

Tªamb.ºC/Tªevap	-15	-10	-5	0	+5
40ºC	15600	18720	22920	26880	15930
38ºC	16680	19800	24600	28140	17430
32ºC	18730	22990	27360	32100	19020
20ºC	25320	30000	36120	42540	24370

COP a máxima velocidad

Tªamb.ºC/Tªevap	-15	-10	-5	0	+5
40ºC	1150	1330	1520	1770	2030
38ºC	1250	1450	1650	1940	2200
32ºC	1620	1800	2200	2610	3040
20ºC	2530	3070	3660	4420	5220

Modelo UMT B 150 VS MTDX

VARISTEP CRII

Subenfriamiento 0K/Recalentamiento 10K
MEPS 2,76 de acuerdo con la Directiva EU de Ecodiseño 2009/125/EC

Capacidades frigoríficas (W) a mínima velocidad

Tªamb.ºC/Tªevap	-15	-10	-5	0	+5
40ºC	1270	1590	1940	2340	2780
38ºC	1350	1680	2050	2460	2900
32ºC	1570	1950	2370	2830	3360
20ºC	2080	2550	3100	3730	4440

Capacidades frigoríficas (W) a máxima velocidad

Tªamb.ºC/Tªevap	-15	-10	-5	0	+5
40ºC	12700	15860	19400	23400	27800
38ºC	13470	16780	20500	24600	39200
32ºC	15730	19470	23700	28300	33600
20ºC	20800	25500	31000	37300	44400

COP a máxima velocidad

Tªamb.ºC/Tªevap	-15	-10	-5	0	+5
40ºC	1090	1300	1540	1820	2150
38ºC	1180	1420	1680	1980	2360
32ºC	1520	1830	2200	2650	3220
20ºC	2350	2870	3520	4380	5580

Capítulo 1

Unidades Condensadoras CO2

CUBO2 PLUS

MEDIA TEMPERATURA

Modelo UMT B 190 MTDX Inverter 30-60Hz

Capacidades frigoríficas (W) a mínima velocidad

Tªamb.ºC/Tªevap	-15	-10	-5	0	+5
40ºC	9710	11680	14230	16720	19170
38ºC	10350	12300	15340	17440	21250
32ºC	11920	14200	16940	19960	23760
20ºC	15670	18680	22060	22950	26840

Capacidades frigoríficas (W) a máxima velocidad

Tªamb.ºC/Tªevap	-15	-10	-5	0	+5
40ºC	19430	23360	28460	27860	31950
38ºC	20700	24600	30670	29060	35420
32ºC	23840	28390	33890	33260	39600
20ºC	31340	37370	44120	38250	44740

COP a máxima velocidad

Tªamb.ºC/Tªevap	-15	-10	-5	0	+5
40ºC	1120	1300	1500	1720	2010
38ºC	1210	1410	1620	1890	2230
32ºC	1580	1850	2170	2540	2970
20ºC	2460	2910	3840	3420	4220

Subenfriamiento 0K/Recalentamiento 10K
MEPS 2,69 de acuerdo con la Directiva EU de Ecodiseño 2009/125/EC

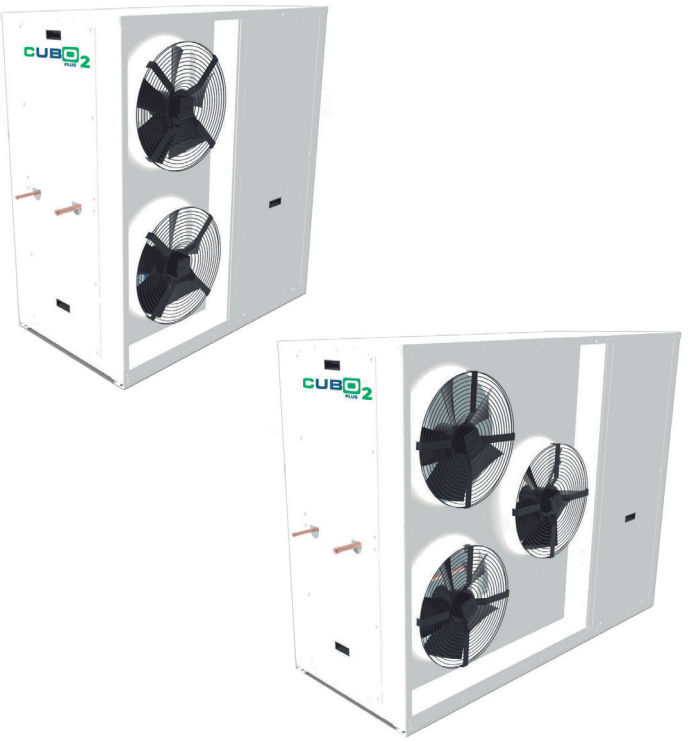

Modelo UMT D 190 MTDX Inverter 30-60Hz

Capacidades frigoríficas (W) a mínima velocidad

Tªamb.ºC/Tªevap	-15	-10	-5	0	+5
40ºC	9290	11430	13800	16080	18530
38ºC	9920	12190	14700	17140	19510
32ºC	11310	13970	16770	19400	22020
20ºC	15170	18080	21240	21610	25060

Capacidades frigoríficas (W) a máxima velocidad

Tªamb.ºC/Tªevap	-15	-10	-5	0	+5
40ºC	18590	22860	27600	26800	30880
38ºC	19840	24370	29400	28560	32520
32ºC	22620	27940	33540	32340	36700
20ºC	30350	36170	42480	36010	41770

COP a máxima velocidad

Tªamb.ºC/Tªevap	-15	-10	-5	0	+5
40ºC	1050	1250	1470	1670	1900
38ºC	1150	1360	1600	1830	2080
32ºC	1470	1760	2090	2380	2640
20ºC	2370	2820	3340	3100	3750

Subenfriamiento 0K/Recalentamiento 10K
MEPS 2,69 de acuerdo con la Directiva EU de Ecodiseño 2009/125/EC

Modelo UMT B 190 VS MTDX

VARISTEP CRII

Capacidades frigoríficas (W) a mínima velocidad

Tªamb.ºC/Tªevap	-15	-10	-5	0	+5
40ºC	1700	2060	2490	2860	3380
38ºC	1780	2160	2610	2980	3520
32ºC	2060	2490	2980	3390	4010
20ºC	2700	3260	3920	4690	5570

Capacidades frigoríficas (W) a máxima velocidad

Tªamb.ºC/Tªevap	-15	-10	-5	0	+5
40ºC	16980	20600	24900	28600	33800
38ºC	17790	21600	26100	29800	35200
32ºC	20600	24900	29800	33900	40100
20ºC	27000	32600	39200	46900	55700

COP a máxima velocidad

Tªamb.ºC/Tªevap	-15	-10	-5	0	+5
40ºC	1150	1330	1560	1690	1980
38ºC	1240	1440	1700	1830	2160
32ºC	1590	1880	2240	2430	2910
20ºC	2460	2970	3630	4490	5630

Subenfriamiento 0K/Recalentamiento 10K
MEPS 2,69 de acuerdo con la Directiva EU de Ecodiseño 2009/125/EC

Diseño de las instalaciones

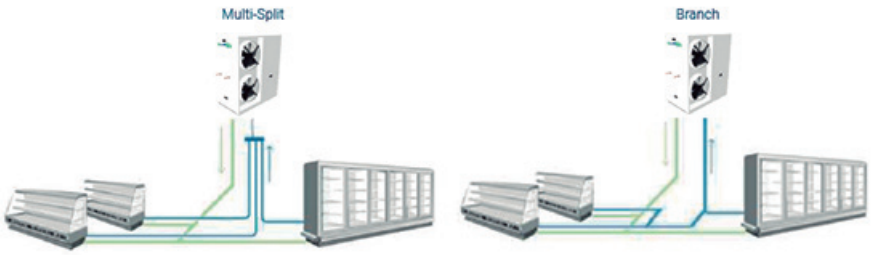

Unidades Condensadoras CO_2



Unidad de refrigeración con CO_2 para baja temperatura de evaporación, preparada para trabajar en ciclo transcrítico. **UMT D 120 BTDX**. Expansión directa.

CUBO2 PLUS es una gama de unidades condensadoras de CO_2 para aplicaciones de refrigeración con capacidades de 14kW en baja temperatura.

Características:

- Baja huella de carbono.
- Compresor semihermético doble etapa Dorin.
- Conexiones K65.
- Control electrónico Danfoss o Carel.
- Menor consumo energético frente a HFC.
- Opción de compresor Inverter.
- PS de diseño 120 /80/80 bar.
- Ventiladores EC.
- Recipiente de líquido de 37 litros en opción.
- Tratamiento anticorrosión epoxy en batería en opción.

Compresor	MRA (A)	Potencia frigorífica máxima (kW)	Recipiente de líquido (L)	Conexiones K65		MODELO	CÓDIGO
		Tªev -30ºC		Aspiración	Líquido		
CD2S1200	32,4	12,9	15	5/8"	1/2"	**UMT D 120 BTDX**	121.123.0026

Rendimientos calculados a Tª ambiente de 32ºC.
Presión sonora calculada a 10 metros en campo abierto. EN13487

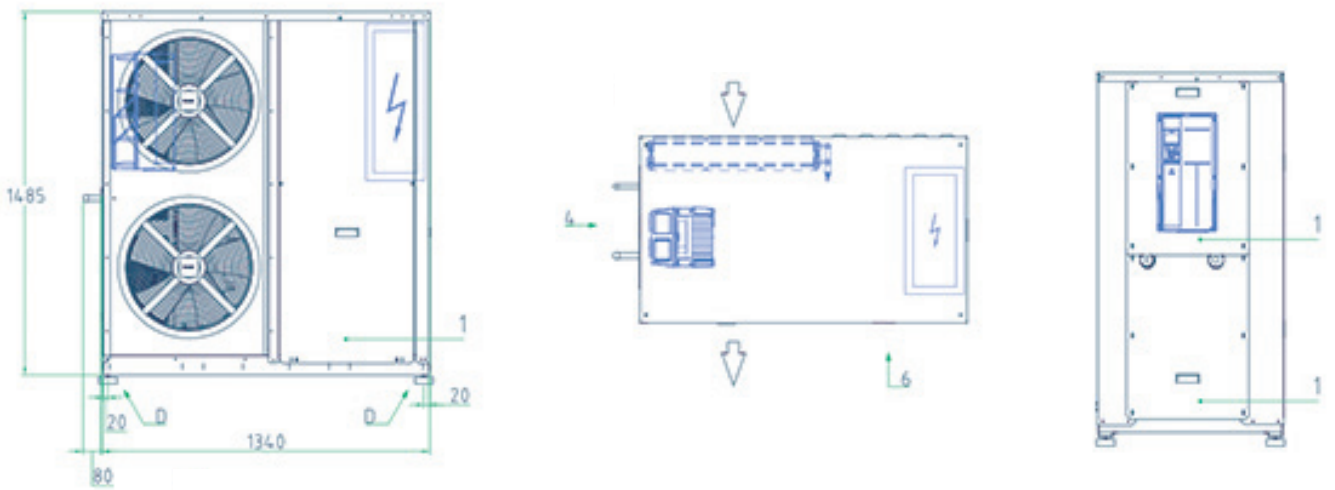

MODELO	Dimensiones (mm)				Ventiladores EC	Presión sonora dB(A)
	Frente	Fondeo	Alto	Peso		
UMT D 120 BTDX	1340	760	1485	560 kg	2	50

Capítulo 1

Unidades Condensadoras CO2



BAJA TEMPERATURA

Modelo UMT 120 BTDX Inverter 40-60Hz

Capacidades frigoríficas (W) a mínima velocidad

Tªamb.ºC/Tªevap	-40ºC	-35ºC	-30ºC	25ºC
40ºC	-	-	8050	9240
38ºC	-	7070	8280	9510
32ºC	6160	7350	8580	9960
20ºC	6560	7780	9140	10570

Capacidades frigoríficas (W) a máxima velocidad

Tªamb.ºC/Tªevap	-40ºC	-35ºC	-30ºC	25ºC
40ºC	-	-	12070	13860
38ºC	-	10610	12420	14270
32ºC	9240	11030	12860	14940
20ºC	9840	11680	13720	15850

COP a máxima velocidad

Tªamb.ºC/Tªevap	-40ºC	-35ºC	-30ºC	25ºC
40ºC	-	-	1010	1090
38ºC	-	980	1070	1150
32ºC	1010	1130	1230	1340
20ºC	1290	1450	1590	1730

Subenfriamiento 0K/Recalentamiento 10K
MEPS 1,70 de acuerdo con la Directiva EU de Ecodiseño 2009/125/EC

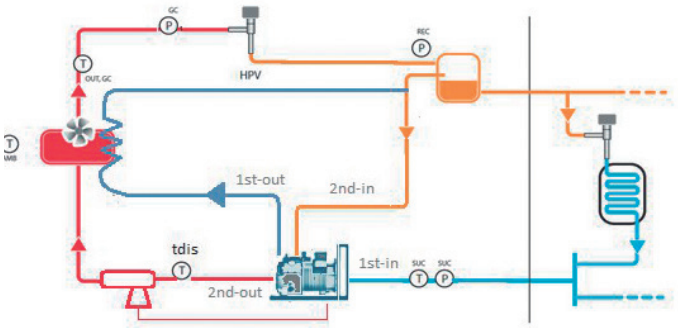

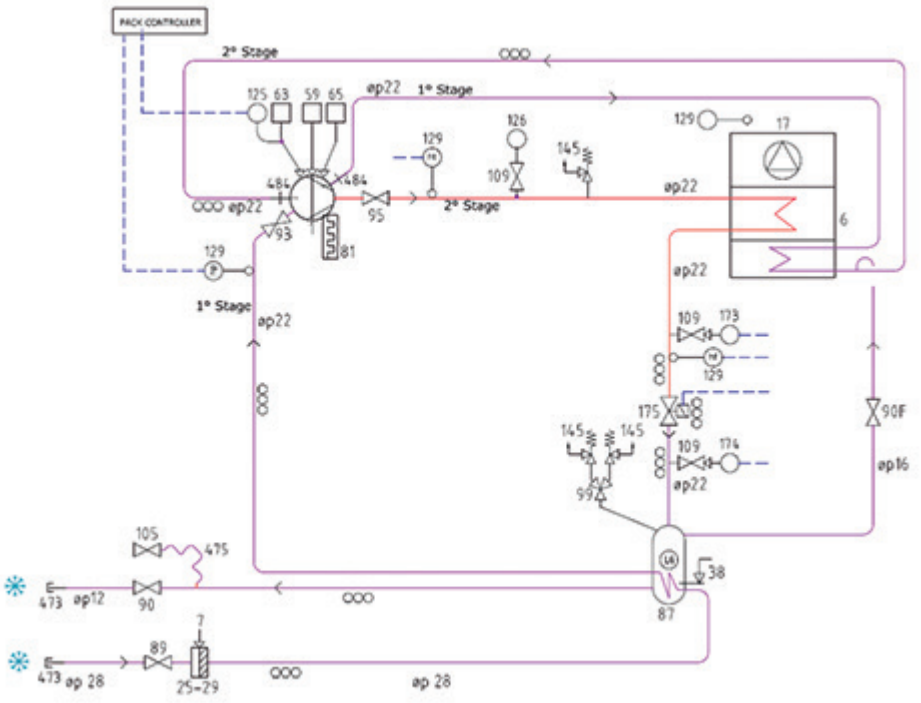

Unidades Condensadoras CO_2

La gama CO_2 Cool-CU, desarrollada por Novafrigo Engineering para aplicaciones MT y BT, con R744. Unidades condensadoras para operación transcrítica. Cada unidad está equipada con un compresor de pistón semihermético para capacidades de hasta 44 kW en media temperatura y 27 kW en baja temperatura. El uso del sistema adiabático y la electrónica de última generación hace que estas unidades sean muy versátiles y flexibles para cualquier tipo de aplicación, desde tamaño comercial hasta industrial.



Características:

- Compresores Semihermético.
- Variador de velocidad Inverter.
- Controlador electrónico Reftronix, Carel en opcional.
- Ventiladores EC.
- Opcionales: recuperación de calor, tratamiento anti-corrosión epoxy y kit adiabático EcoMESH.

Compresor	Potencia frigorífica (w)	Recipiente de líquido (L)	I max (A)	Conexiones K65		Caudal (m^3/h)	MODELO	CÓDIGO
				Aspiración	Líquido			
CD 2000H	21000	20	27,9	5/8	1/2	17600	**MMP012-TC**	121.126.0001
CD 2500H	28000	30	37,5	7/8	5/8	17600	**MMP016-TC**	121.126.0002
CD 3401H	37000	30	49,4	7/8	5/8	21000	**MMP020-TC**	121.126.0003

Rendimientos calculados a Tªambiente de 40ºC.Tº evaporación a -8ºC

Compresor	Potencia frigorífica (w)	Recipiente de líquido (L)	I max (A)	Conexiones K65		Caudal (m^3/h)	MODELO	CÓDIGO
				Aspiración	Líquido			
CD2S1500	14000	20	24	5/8	1/2	9800	**MLP013-TC**	121.126.0004
CD2S2000	16000	20	25,5	5/8	1/2	9800	**MLP015-TC**	121.126.0005
CD2S2500	21000	30	33,4	7/8	5/8	17600	**MLP019-TC**	121.126.0006
CD2S3500	27000	30	44,2	7/8	5/8	17600	**MLP024-TC**	121.126.0007

Rendimientos calculados a Tªambiente de 40ºC.Tº evaporación a -30ºC

+38°C es la temperatura exterior máxima recomendada para trabajar sin el sistema adiabático EcoMESH, aunque las unidades pueden funcionar sin él hasta +40°C. Con +43°C es obligatorio trabajar con Ecomesh, así se pueden considerar los mismos valores de capacidad para +38°C considerando fijar la intervención de Ecomesh a +39°C.



MODELO	Dimensiones (mm)			Ventilador EC	Presión sonora dB (A)
	Frente	Fondo	Alto		
MMP012-TC	1650	910	1620	2x630	46
MMP016-TC	1650	910	1620	2x630	46
MMP020-TC	2200	910	1400	2x630	47
MLP013-TC	1986	745	978	1x630	42
MLP015-TC	1986	745	978	1x630	42
MLP019-TC	1650	910	1620	2x630	46
MLP024-TC	1650	910	1620	2x630	46

Capítulo 1

Unidades Condensadoras CO_2

MEDIA TEMPERATURA

Modelo MMP012-TC

Capacidades frigoríficas (W) a mínima velocidad 30 Hz

Tªamb.ºC/Tªevap	-8ºC	-5ºC	0ºC
32ºC	15000	17100	20100
38ºC	12900	14700	17400

Capacidades frigoríficas (W) a máxima velocidad 60 Hz

Tªamb.ºC/Tªevap	-8ºC	-5ºC	0ºC
32ºC	27500	31400	36900
38ºC	23700	2700	31900

Subenfriamiento 3K/Recalentamiento 0K

Modelo MMP016-TC

Capacidades frigoríficas (W) a mínima velocidad 30 Hz

Tªamb.ºC/Tªevap	-8ºC	-5ºC	0ºC
32ºC	20400	22800	27000
38ºC	17400	19800	22800

Capacidades frigoríficas (W) a máxima velocidad 60 Hz

Tªamb.ºC/Tªevap	-8ºC	-5ºC	0ºC
32ºC	37400	41800	49500
38ºC	31900	36300	41800

Subenfriamiento 3K/Recalentamiento 0K

Modelo MMP020-TC

Capacidades frigoríficas (W) a mínima velocidad 30 Hz

Tªamb.ºC/Tªevap	-8ºC	-5ºC	0ºC
32ºC	27000	30000	35400
38ºC	22800	25800	30600

Capacidades frigoríficas (W) a máxima velocidad 60 Hz

Tªamb.ºC/Tªevap	-8ºC	-5ºC	0ºC
32ºC	49500	55000	64900
38ºC	41800	47300	56100

Subenfriamiento 3K/Recalentamiento 0K

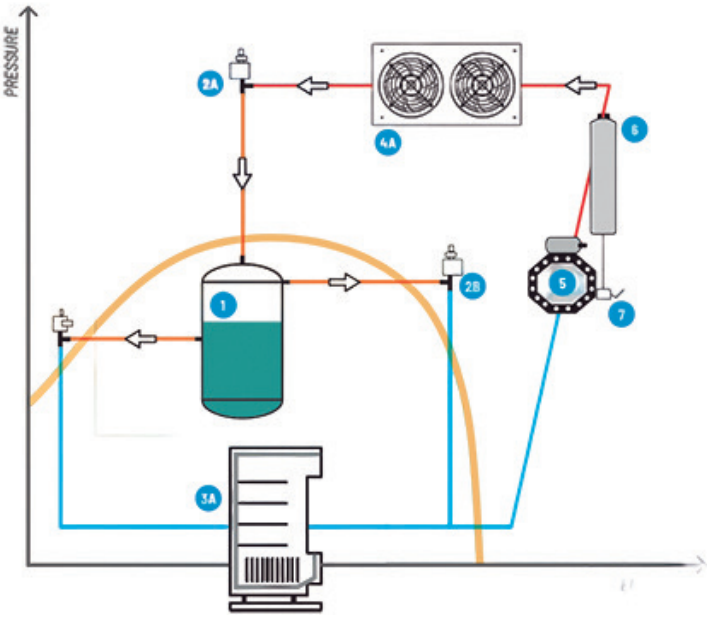

Unidades Condensadoras CO2

BAJA TEMPERATURA

Modelo MMP013-TC

Capacidades frigoríficas (W) a mínima velocidad 30 Hz

Tªamb.ºC/Tªevap	-30ºC	-25ºC	-20ºC
32ºC	8700	10000	11300
38ºC	8300	9500	10800

Capacidades frigoríficas (W) a máxima velocidad 60 Hz

Tªamb.ºC/Tªevap	-30ºC	-25ºC	-20ºC
32ºC	15900	18300	20700
38ºC	15300	17400	19700

Subenfriamiento 3K/Recalentamiento 0K

Modelo MMP015-TC

Capacidades frigoríficas (W) a mínima velocidad 30 Hz

Tªamb.ºC/Tªevap	-30ºC	-25ºC	-20ºC
32ºC	10300	11800	13400
38ºC	9900	11300	12800

Capacidades frigoríficas (W) a máxima velocidad 60 Hz

Tªamb.ºC/Tªevap	-30ºC	-25ºC	-20ºC
32ºC	18900	21600	24600
38ºC	18200	20800	23400

Subenfriamiento 3K/Recalentamiento 0K

Modelo MMP019-TC

Capacidades frigoríficas (W) a mínima velocidad 30 Hz

Tªamb.ºC/Tªevap	-30ºC	-25ºC	-20ºC
32ºC	13000	14900	16800
38ºC	12500	14200	15900

Capacidades frigoríficas (W) a máxima velocidad 60 Hz

Tªamb.ºC/Tªevap	-30ºC	-25ºC	-20ºC
32ºC	23900	27400	30800
38ºC	23000	26100	29200

Subenfriamiento 3K/Recalentamiento 0K

Modelo MMP024-TC

Capacidades frigoríficas (W) a mínima velocidad 30 Hz

Tªamb.ºC/Tªevap	-30ºC	-25ºC	-20ºC
32ºC	16800	19200	21500
38ºC	16100	18300	20400

Capacidades frigoríficas (W) a máxima velocidad 60 Hz

Tªamb.ºC/Tªevap	-30ºC	-25ºC	-20ºC
32ºC	30800	35200	39400
38ºC	29600	33500	37400

Subenfriamiento 3K/Recalentamiento 0K

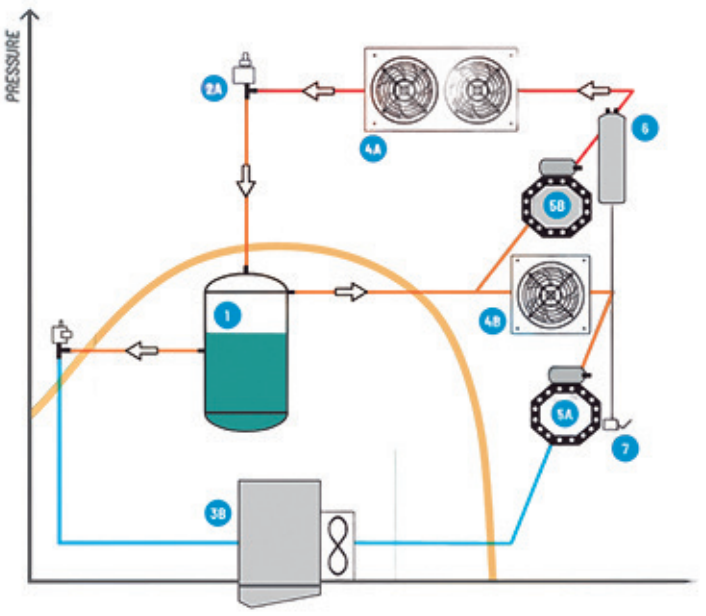

Capítulo 1

Refrigeración con CO_2

NOVEDAD

SCM CO_2 SMART BOOSTER LÍNEA INTERIOR

Siguiendo con nuestra idea de sostenibilidad, hemos desarrollado una nueva gama de equipos de CO2 transcrítico con un consumo energético inferior a las soluciones de HFC tradicionales y una baja huella de carbono en su fabricación.

Con un diseño compacto, estos equipos son muy sencillos de instalar y faciles de mantener.

Pensadas para instalaciones de baja potencia frigorífica como tiendas de conveniencia o pequeños supermercados.

Las unidades están equipadas con un cuadro eléctrico completo, preprogramado y testado en fábrica para una fácil y rápida puesta en marcha.

La gama consta de 8 modelos de Media Temperatura a los que se les puede añadir una carga de Baja Temperatura según las siguientes configuraciones:

Modelos Media Temperatura	Compresores Bitzer	kW Tªev -8ºC	Combinación con Etapa de Baja Temperatura											
			+UMCE 007 HBT		+UMCE 010HBT		+UMCE 020 HBT		+UMCE 030 HBT		+UMCE 2x007 HBT		+UMCE 020+030 HBT	
			Tªev -8°C	Tªev -30°C	Tªev -8°C	Tªev -30°C	Tªev -8°C	Tªev -30°C	Tªev -8°C	Tªev -30°C	Tªev -8°C	Tªev -30°C	Tªev -8°C	Tªev -30°C
MWS 2X043MTDX	2 x 4PTE-6K	16,2	12,2	3,3										
MWS 065+043MTDX	4MTE-7K + 4PTE-6K	21,3	17,3	3,3										
MWS 2X065MTDX	2 x 4MTE-7K	26,4	22,4	3,3	20,1	5,2								
MWS 096+065MTDX	4KTE-10K + 4MTE-7K	32,8			26,6	5,2					25,0	6,6		
MWS 2X096MTDX	2 x 4KTE-10K	39,2			33,0	5,2	31,2	6,6			31,3	6,6		
MWS 096+2X065MTDX	4KTE-10K + 2 x 4MTE-7K	46,1												
MWS 2X096+065 MTDX	2 x 4KTE-10K + 4MTE-7K	52,4					44,4	6,6	42,2	8,5				
MWS 3X096MTDX	3 x 4KTE-10K	58,9					50,9	6,6	48,6	8,5				
MWS 120+2x096 MTDX	4HTE-15K+2x4KTE-10K	63,9											45,4	15,8
MWS 3x120 MTDX	3x4HTE-15K	75,9											57,4	15,8
			2MME-07K		2KME-1K		2JME-2K		2HME-3K		2 x MME-07K		2JME-2K+2HME-3K	

*Rendimientos calculados con compresores a 50Hz t Tª de salida de Gas Cooler de 35°C

TECNOLOGÍA

Regulador electrónico del nivel de aceite Traxoil en cada compresor

Controlador Danfoss AKPC772

Filtro secador de aceite

Separador de aceite sin mantenimiento con depósito de aceite integrado

Interruptor electrónico de nivel mínimo de líquido

Intercambiador de calor interno Liquid-Flash

Colector de descarga conectado a válvulas de seguridad

Testadas en fábrica y ajuste de parámetros

OPCIONALES

Frecuencia Inverter LT 30-70 HZ

Recuperación de calor + Válvula de 3 vías

Carrozado aislado acústicamente

Carrozado estándar para exterior

Contador de energía

Controlador CAREL, válvulas HP-MP

Eyector LP Danfoss - Recipiente de 150 L

Filtro de aspiración MT / LT

Filtro secador de líquido suministrado de repuesto

Controlador WURM

ALTA EFICIENCIA

LP EJECTOR

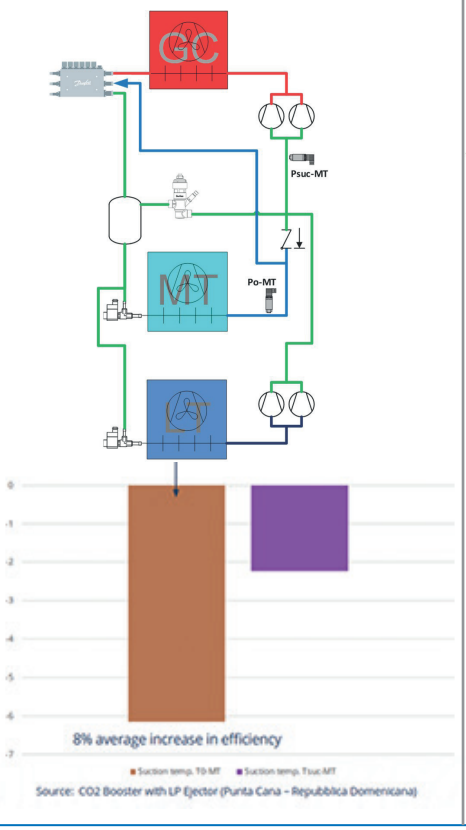

LSPM MOTOR



Eyector múltiple Danfoss LP (Baja Presión)

En climas cálidos, los eyectores pueden elevar todo el gas de los evaporadores al recipiente, que tiene una presión de presión de aspiración que el evaporador y esto disminuye el consumo de energía del sistema.

En condiciones ambientales frías, el eyector tiene las mismas funciones que una válvula de alta presión convencional que controla el sistema para que funcione con un COP óptimo.

Compresores Bitzer LSPM (imán permanente de arranque en línea)

La tecnología de motor de imán permanente (LSPM) aprovecha la alta eficiencia del motor y el bajo aporte de calor al refrigerante, **estimando un 14% de ahorro anual** en comparación con los compresores estándar.

Refrigeración con CO_2

SCM CO_2 SMART BOOSTER

Línea de aspiración de Baja Temperatura
- Presión de diseño de 60bar. 80bar en opción.
- Linea de aspiración fabricada en cobre K65.
- Presostato automático de baja presión.

Línea de descarga de Baja Temperatura
- Presión de diseño de 60bar. 80bar en opción.
- Linea de descarga fabricada en cobre K65.
- Presostato automático de alta presión.
- Silenciador de descarga.

Línea de líquido
- Presión de diseño de 80bar.
- Linea de líquido fabricada en cobre K65.
- Doble válvula de seguridad sobre distribuidor de 3 vías.
- Filtro de líquido con cartucho deshidratador.
- Recipiente de líquido de 70 litros con 3 visores de líquido.
- Sensor electrónico de nivel mínimo de líquido.
- Intercambiador de calor interno para aspiración de flash gas MT.
- Válvula de media presión ("flash gas by-pass") Danfoss CCMT.

Línea de descarga de Media Temperatura
- Presión de diseño de 120bar. 130bar en opción.
- Material por compresor y descarga general en K65.
- Conexiones a Gas Cooler en cobre K65.
- Compresor Bitzer con módulo IQ para gestión de modulación de capacidad frigorífica con CRII
- Presostato manual de alta presión.
- Doble válvula de seguridad sobre distribuidor de 3 vías.
- Separador de aceite con depósito de aceite integrado.
- Válvula de alta presión Danfoss CCMT.

Línea de aceite
- Fabricada en cobre K65.
- Regulador electrónico de aceite Traxoil por compresor.
- Filtro deshidratador de aceite reemplazable.

Línea de descarga de Baja Temperatura
- Presión de diseño de 60bar. 80bar en opción.
- Linea de descarga fabricada en cobre K65.
- Presostato automático de alta presión.
- Silenciador de descarga.

Línea de aspiración de Media Temperatura
- Presión de diseño de 60bar. 80bar en opción.
- Linea de aspiración fabricada en cobre K65.
- Presostato automático de baja presión.
- Doble válvula de seguridad sobre distribuidor de 3 vías.

NOVEDAD

DIMENSIONES PEQUEÑA

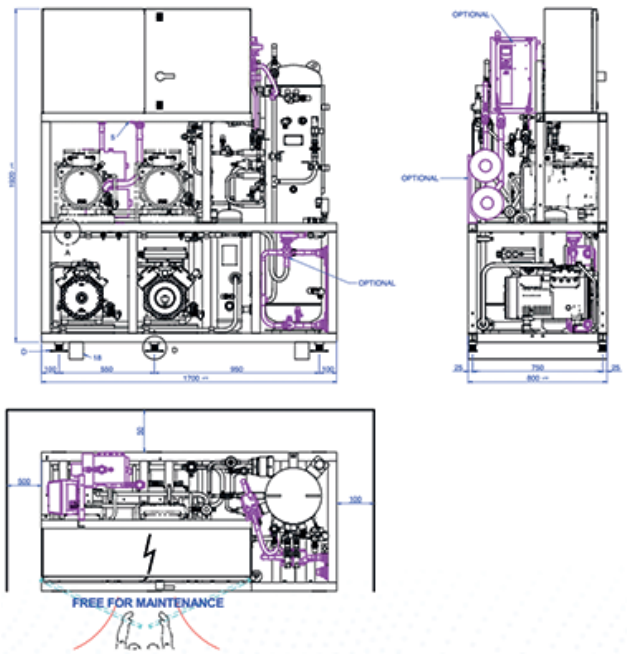

DIMENSIONES GRANDE

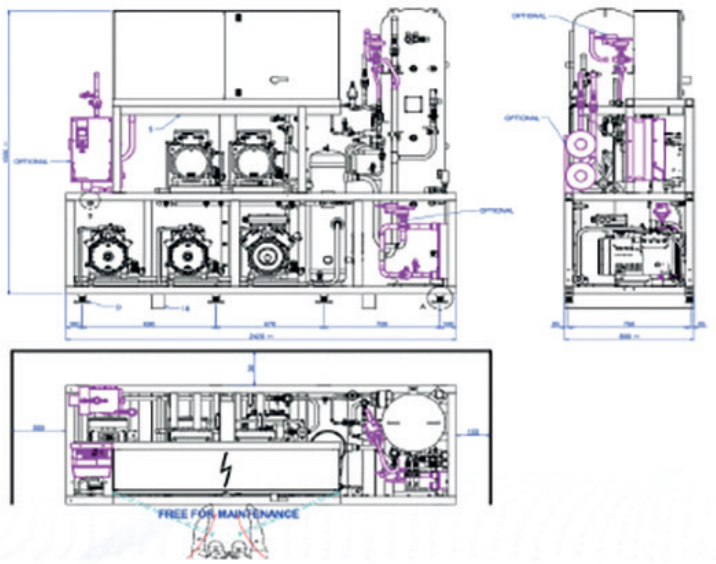

SCM CO_2 SMART BOOSTER

NOVEDAD

Electrónica Danfoss AK-PC 572



MODELO	CÓDIGO
MWS 2X043MTDX - D	140.123.0022
MWS 065+043MTDX - D	140.123.0023
MWS 2X065MTDX - D	140.123.0024
MWS 096+065MTDX -D	140.123.0025
MWS 2X096MTDX - D	140.123.0026
MWS 096+2X065MTDX - D	140.123.0140
MWS 2X096+065 MTDX - D	140.123.0141
MWS 3X096MTDX - D	140.123.0142
MWS 120+2x096 MTDX-D	140.123.0208
MWS 3x120 MTDX-D	140.123.0209

MODELO	CÓDIGO
MWS 2x043MTDX+UMCE007HBT - D	140.123.0031
MWS 065+043MTDX+UMCE007HBT - D	140.123.0032
MWS 2x065MTDX+UMCE007HBT - D	140.123.0033
MWS 2X065MTDX+UMCE010HBT - D	140.123.0038
MWS 096+065MTDX+UMCE010HBT -D	140.123.0039
MWS 2X096MTDX+UMCE010HBT - D	140.123.0040
MWS 2X096MTDX+UMCE020HBT - D	140.123.0042
MWS 2X096+065MTDX+UMCE020HBT -D	140.123.0143
MWS 3x096MTDX+UMCE020HBT - D	140.123.0144
MWS 2X096+065MTDX+UMCE030HBT - D	140.123.0145
MWS 3x096MTDX+UMCE030HBT - D	140.123.0146
MWS 096+065MTDX+UMCE2X007HBT - D	140.123.0043
MWS 2X096MTDX+UMCE2X007HBT - D	140.123.0044
MWS 120+2x096 MTDX + UMCE 020+030 HBT - D	140.123.0212
MWS 3x120 MTDX + UMCE 020+030 HBT - D	140.123.0213

Electrónica Carel pRack pR300T



MODELO	CÓDIGO
MWS 2X043MTDX - C	140.123.0126
MWS 065+043MTDX - C	140.123.0127
MWS 2X065MTDX - C	140.123.0128
MWS 096+065MTDX -C	140.123.0129
MWS 2X096MTDX - C	140.123.0130
MWS 096+2X065MTDX - C	140.123.0147
MWS 2X096+065 MTDX - C	140.123.0148
MWS 3X096MTDX - C	140.123.0149
MWS 120+2x096 MTDX-C	140.123.0210
MWS 3x120 MTDX-C	140.123.0211

MODELO	CÓDIGO
MWS 2x043MTDX+UMCE007HBT - C	140.123.0131
MWS 065+043MTDX+UMCE007HBT - C	140.123.0132
MWS 2x065MTDX+UMCE007HBT - C	140.123.0133
MWS 2X065MTDX+UMCE010HBT - C	140.123.0134
MWS 096+065MTDX+UMCE010HBT -C	140.123.0135
MWS 2X096MTDX+UMCE010HBT - C	140.123.0136
MWS 2X096MTDX+UMCE020HBT - C	140.123.0137
MWS 2X096+065MTDX+UMCE020HBT -C	140.123.0150
MWS 3x096MTDX+UMCE020HBT - C	140.123.0151
MWS 2X096+065MTDX+UMCE030HBT - C	140.123.0152
MWS 3x096MTDX+UMCE030HBT - C	140.123.0153
MWS 096+065MTDX+UMCE2X007HBT - C	140.123.0138
MWS 2X096MTDX+UMCE2X007HBT - C	140.123.0139
MWS 120+2x096 MTDX + UMCE 020+030 HBT - C	140.123.0214
MWS 3x120 MTDX + UMCE 020+030 HBT - C	140.123.0215

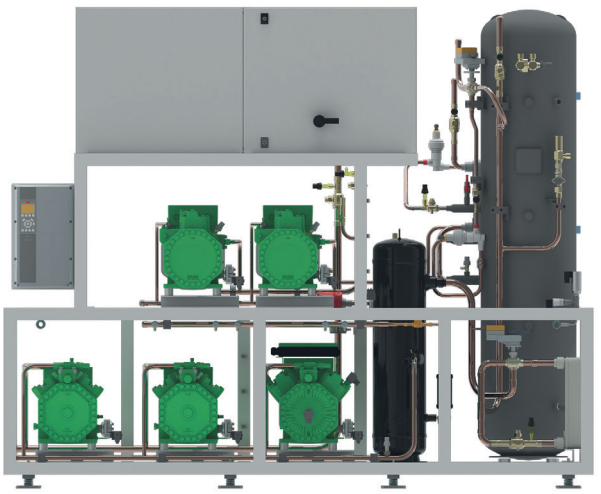



Refrigeración con CO_2

NOVEDAD

SCM CO_2 SMART BOOSTER

Opcionales

Modelo Smart Booster	Inverter en 1er compresor de baja Ta	Recuperador de Calor
	CÓDIGO	CÓDIGO
MWS 2X043MTDX	-	190.123.0028
MWS 065+043MTDX	-	190.123.0029
MWS 2X065MTDX	-	190.123.0030
MWS 096+065MTDX	-	190.123.0031
MWS 2X096MTDX	-	190.123.0032
MWS 096+2X065MTDX	-	190.123.0033
MWS 2X096+065 MTDX	-	190.123.0034
MWS 3X096MTDX	-	190.123.0035
MWS 120+2x096 MTDX	-	190.123.0123
MWS 3x120 MTDX	-	190.123.0124
MWS 120+2x096 MTDX + UMCE 020+030 HBT	190.123.0121	190.123.0125
MWS 3x120 MTDX + UMCE 020+030 HBT	190.123.0122	190.123.0126
MWS 2x043MTDX+UMCE007HBT	190.123.0015	190.123.0036
MWS 065+043MTDX+UMCE007HBT	190.123.0016	190.123.0037
MWS 2x065MTDX+UMCE007HBT	190.123.0017	190.123.0038
MWS 2X065MTDX+UMCE010HBT	190.123.0018	190.123.0039
MWS 096+065MTDX+UMCE010HBT	190.123.0019	190.123.0040
MWS 2X096MTDX+UMCE010HBT	190.123.0020	190.123.0041
MWS 2X096MTDX+UMCE020HBT	190.123.0021	190.123.0042
MWS 2X096+065MTDX+UMCE020HBT	190.123.0022	190.123.0043
MWS 3x096MTDX+UMCE020HBT	190.123.0023	190.123.0044
MWS 2X096+065MTDX+UMCE030HBT	190.123.0024	190.123.0045
MWS 3x096MTDX+UMCE030HBT	190.123.0025	190.123.0046
MWS 096+065MTDX+UMCE2X007HBT	190.123.0026	190.123.0047
MWS 2X096MTDX+UMCE2X007HBT	190.123.0027	190.123.0048

DATOS COMUNUNES:	
Recipiente de líquido	70L
Conexión de aspiración de MT	5/8"
Conexión de aspiración de LT	1/2"
Conexión de línea de líquido	5/8"
Modulación de capacidad frigorífica con CRII	25-100%
Tensión de suministro	400V/E+N/50Hz
Largo sin cuadro eléctrico (mm)	1600
Fondo (mm)	750
Alto (mm)	1360
Cuadro eléctrico (mm)	800x300x1200
Peso del conjunto (kg)	1170
Opcional variador de frecuencia MT	30-70Hz
Opcional variador de frecuencia LT	30-70Hz







Capítulo 1

Refrigeración con CO_2

SCM CO_2 SMART BOOSTER

NOVEDAD

Opcionales para todo tipo de Smart Booster:

Modelo Opcional	CÓDIGO
Indicador de Consumo	190.123.0049
Carrozado con Aislamiento Acústico	190.123.0050
Carrozado Estándar	190.123.0051

Dimensiones en mm.

Carrozado con aislamiento acústico:



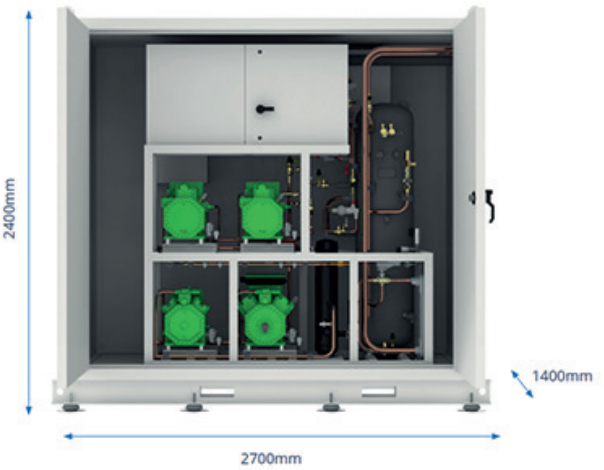

Carrozado estándar:

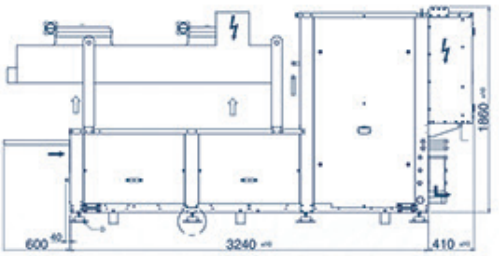

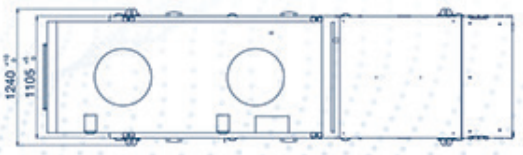

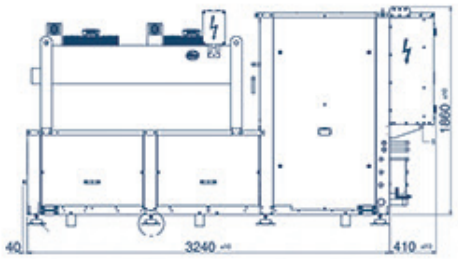

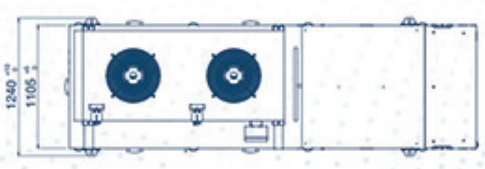

FÓRMATE COMO ESPECIALISTA EN CO_2

y dominarás:

- Propiedades
- Tecnologías
- Elementos de seguridad
- Compresión
- Intercambio térmico
- Control de la instalación
- Componentes del circuito
- Herramientas

... y más conocimientos

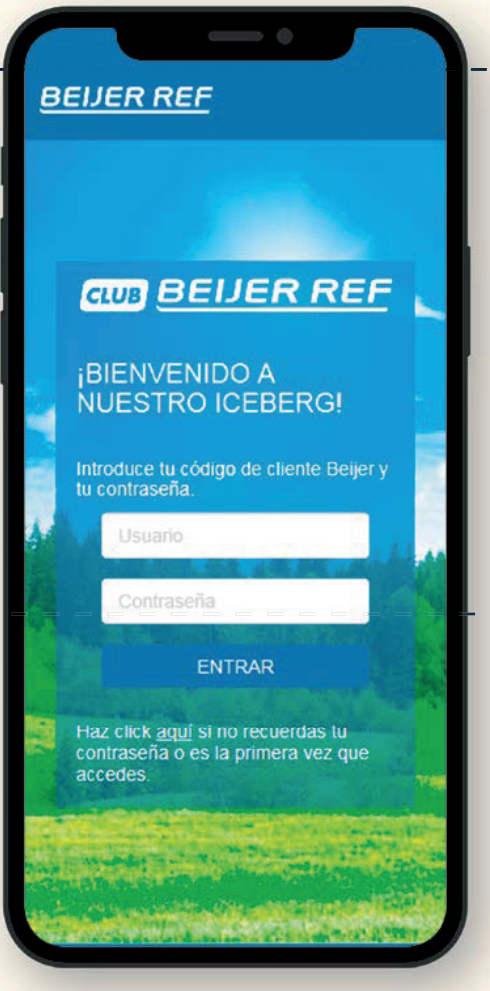

¡ME INTERESA!, ¿CÓMO LO HAGO?

Muy sencillo, sólo tienes que apuntarte al Club Beijer el sitio web específico para especialistas y profesionales del sector de la climatización.

Una vez pertenezcas al club, te notificaremos puntualmente cada vez que abramos inscripción para nuevas formaciones.

Visita **www.clubbeijer.com**

y solicita acceso como nuevo cliente.

CLUB BEIJER REF

Capítulo 1

Refrigeración con CO_2

SCM CO_2 SMART BOOSTER LÍNEA EXTERIOR

Ampliamos nuestra gama de opciones en sistemas booster de media y baja temperatura con la nueva serie de centrales carrozadas para instalación en exterior con enfriador de gas integrado.

Diseño compacto y simplificado, de rápida instalación y fácil mantenimiento.

Distintas configuraciones de potencias para adecuarse a las necesidades del pequeño y mediano supermercado que apuestan por la eficiencia energética y la reducción de consumo del CO_2.

Estos equipos están equipados con cuadro eléctrico completo, preprogramado y testado en fábrica para una sencilla puesta en marcha.

Integra la última tecnología del Danfoss AK-PC 572 en comunicación con el módulo el inteligente del compresor Bitzer IQ.

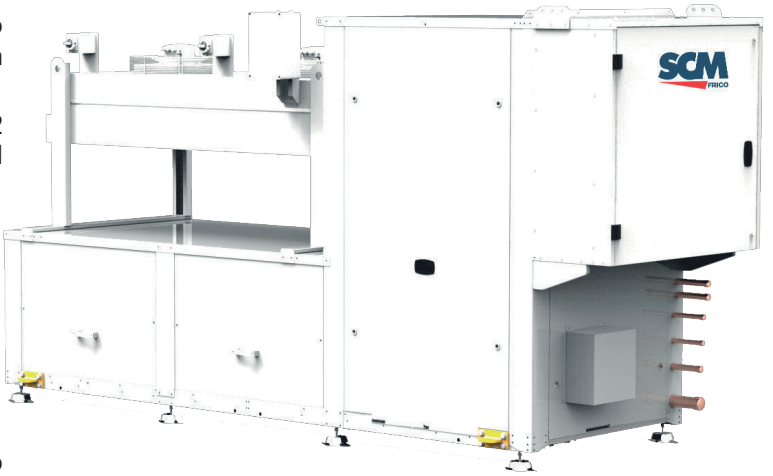

Datos comunes

Recipiente de líquido	70 l
Variador de frecuencia	25-100%
Tensión de suministro	400/3+N/50Hz

Características estándar Gas Cooler

Tubo de cobre de alta resistencia - Aletas de aluminio
2 x Ventiladores EC
Interruptor de reparación para cada ventilador

Opcionales

Frecuencia Inverter LT 30-70 Hz
Recuperación de calor + válvula de tres vías
Medidor de energía
Controlador Carel, válvulas HP-MP

Presiones de diseño estándar

Alta presión: 120 bar
Presión recipiente: 80 bar
Presión aspiración MT: 60 bar (opcional 80 bar)
Presión aspiración LT: 60 bar (opcional 80 bar)

Equipamiento estándar

Regulador electrónico Traxoil en cada compresor
Filtro secador de aceite reemplazable
Separador de aceite sin mantenimiento, con depósito de acetite integrado
Interruptor electrónico de nivel de líquido
Intercambiador interno "Liquid-Flash"
Danfoss **AKPC 572** con comunicación Modbus con módulo Bitzer IQ
Colector de descarga conectado a válvulas de seguridad
Configuración completa de parámetros y pruebas de fábrica

DIMENSIONES

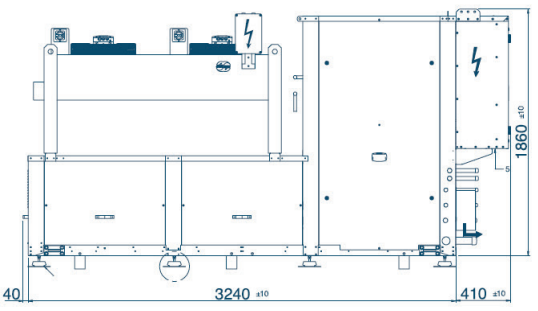

CARCASA A: 3650 x 1105 x 1860 mm

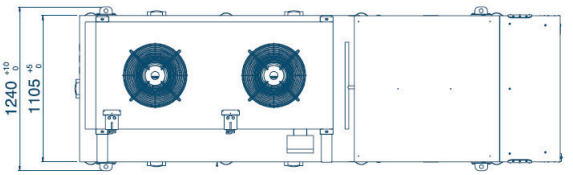

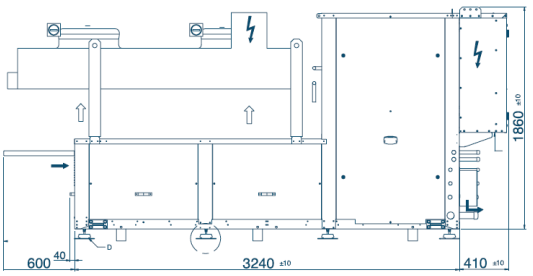

CARCASA B: 4250 x 1105 x 1900 mm

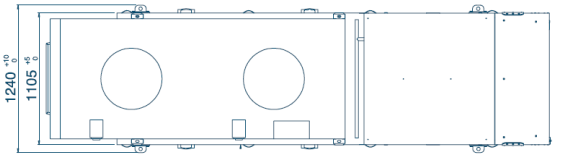

Rendimientos

Media Temperatura

Qo MT kW min	Qo MT kW max	Gas Cooler Vent. nº x diam.	Modelo Carcasa	Imax A	LRA A	Pmax kW	Peso Kg	dB (A) 10m	MODELO	CÓDIGO
2,08	16,6	2x450	CARCASA A	21,9	124,4	11,8	1041	33	**PNC-MWS 2x043 MTDX**	140.123.0168
2,73	21,8	2x450	CARCASA A	27,1	144,6	14,5	1072	34	**PNC-MWS 065+043 MTDX**	140.123.0169
3,38	27	2x500	CARCASA A	32,5	164,8	17,2	1078	33	**PNC-MWS 2x065 MTDX**	140.123.0170
4,18	33,4	2x500	CARCASA B	0,6	179,4	21,5	1153	34	**PNC-MWS 096+065 MTDX**	140.123.0171
4,98	39,8	2x500	CARCASA B	45,4	194,0	25,8	1167	35	**PNC-MWS 2x096 MTDX**	140.123.0172
3,88	46,5	2x630	CARCASA B	54,4	261,8	30,8	1168	35	**PNC-MWS 096 + 2x065 MTDX**	140.123.0173
4,43	53,1	2x630	CARCASA B	60,8	277,4	35,1	1205	38	**PNC-MWS 2x096+065MTDX**	140.123.0174
4,96	59,5	2x630	CARCASA B	67,2	291,0	38,7	1255	42	**PNC-MWS 3x096 MTDX**	140.123.0175

Booster Media Temperatura / Baja Temperatura

Qo MT kW min	Qo MT kW max	Qo LT kW	Gas Cooler Vent. nº x diam.	Modelo Carcasa	Imax A	LRA A	Pmax kW	Peso Kg	dB (A) 10m	MODELO	CÓDIGO
1,53	12,21	3,3	2x450	CARCASA A	24,8	150,4	12,9	1586	34	**PNC-MWS 2x043 MTDX + UMCE 007 HBT**	140.123.0176
2,18	17,4	3,3	2x450	CARCASA A	30	170,6	15,6	1593	34	**PNC-MWS 065+043 MTDX + UMCE 007 HBT**	140.123.0177
2,83	22,6	3,3	2x500	CARCASA A	35,4	190,8	18,3	1667	33	**PNC-MWS 2x065 MTDX + UMCE 007 HBT**	140.123.0178
2,54	20,35	5,2	2x500	CARCASA B	36,3	190,8	19,1	1675	33	**PNC-MWS 2x065 MTDX + UMCE 010 HBT**	140.123.0179
3,34	26,72	5,2	2x500	CARCASA B	42,7	205,4	23,4	1695	35	**PNC-MWS 096+065 MTDX + UMCE 010 HBT**	140.123.0180
4,14	33,15	5,2	2x500	CARCASA B	49,1	220	27,7	1705	35	**PNC-MWS 2x096 MTDX + UMCE 010 HBT**	140.123.0181
4	32	6,61	2x500	CARCASA B	50,6	231	28,3	1715	35	**PNC-MWS 2x096 MTDX + UMCE 020 HBT**	140.123.0182
3,72	44,6	6,61	2x630	CARCASA B	66,1	313,4	36,9	1800	38	**PNC-MWS 2x096+065MTDX + UMCE 020 HBT**	140.123.0183
4,24	50,9	6,61	2x630	CARCASA B	72,5	328	41,2	1850	42	**PNC-MWS 3x096 MTDX + UMCE 020 HBT**	140.123.0184
3,54	42,5	8,53	2x630	CARCASA B	67	320,4	37,5	1805	38	**PNC-MWS 2x096+065MTDX + UMCE030HBT**	140.123.0185
4,07	48,85	8,53	2x630	CARCASA B	73,4	335	41,8	1855	42	**PNC-MWS 3x096 MTDX + UMCE 030 HBT**	140.123.0186
3,14	25,1	6,57	2x500	CARCASA B	44,8	231,4	23,7	1783	35	**PNC-MWS 096+065 MTDX+ UMCE 2x007 HBT**	140.123.0187
3,94	31,5	6,57	2x500	CARCASA B	51,1	246	28	1691	35	**PNC-MWS 2x096 MTDX+ UMCE 2x007 HBT**	140.123.0188

MT Cooling Capacity @ -8°C (50 Hz) | Tout. GC = 35° | LT Cooling Capacity @ -30°C (50 Hz)

MODELO COMPRESOR BITZER

MT CP 043	4PTE-6K
MT CP 065	4MTE-7K
MT CP 096	4KTE-10K
LT CP 007	2MME-07K
LT CP 010	2KME-1K
LT CP 020	2JME-2K
LT CP 030	2HME-3K



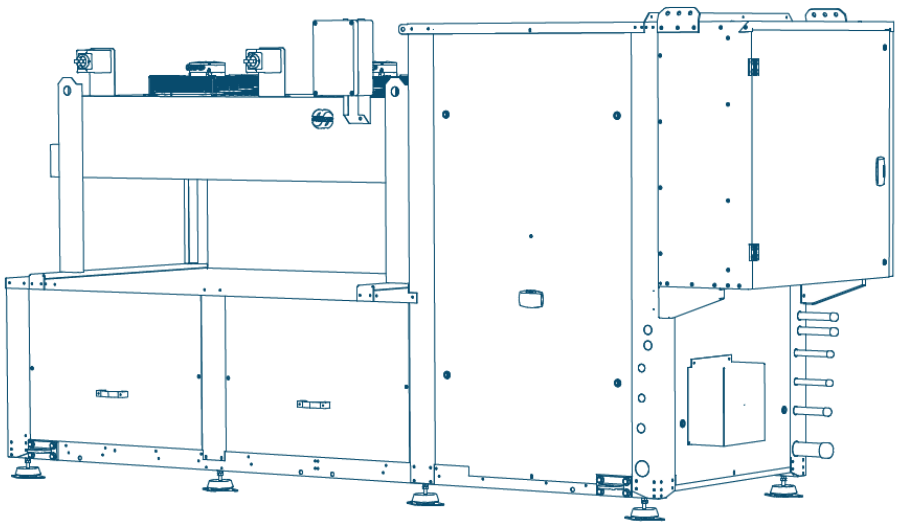

Capítulo 1

Refrigeración con CO_2

SCM CO_2 LEAN LINE BOOSTER PARA INTERIOR

Centrales de CO_2 para refrigeración simultánea en alta y baja temperatura.

En línea con la gama Smart Booster, la gama Lean Line Booster cumple con requisitos de potencia superiores. Más de 100kW en regimen positivo y 30kw en régimen negativo.

Diseñada para su instalación en interiores y pensada para ser colocada contra una pared, permite desde el frente acceder a todos sus componentes y realizar cualquier mantenimiento de forma sencilla.

Configuración básica estandar para colocación en el exterior, completamente listas para funcionar.

La amplia variedad de configuraciones, hacen de esta gama una referencia para la mayoría de instalaciones comerciales y semiindustriales modernas.

Incluyen módulo Inverter en compresor de cabecera de media temperatura e inyección de líquido.

Para temperaturas ambiente más elevadas, existen elementos opcionales que aseguran el perfecto funcionamiento y la máxima eficiencia energética del sistema.

Recuperación de calor, compresor en paralelo, eyector de gas, eyector de líquido o gas cooler con sistema adiabático pueden ser contemplados como opcionales en función de la localización de la instalación y su aplicación.

Estas tecnologías adicionales pueden generar un ahorro energético demostrable en comprarción a las centrales tradicionales de HFC.



Datos comunes (2+1; 2+2):	
Recipiente de líquido	**70L**
Conexión de aspiración de MT K65	**1 1/8"**
Conexión de aspiración de LT	**5/8"**
Conexión de línea de líquido	**7/8"**
Variador de frecuencia MT	**30-70Hz**
Tensión de suministro	**400V/3+N/50Hz**
Largo (mm)	**2250**
Fondo (mm)	**900**
Alto (mm)	**1800**
Peso del conjunto (kg)	**1150-1290**
Opcional variador de frecuencia LT	**30-70Hz**

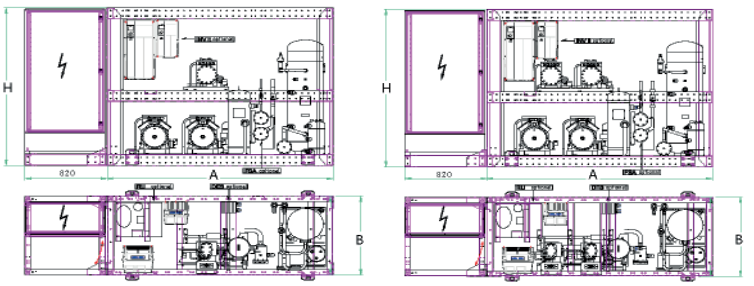

Datos comunes (3+1; 3+2):	
Recipiente de líquido	**70-100L**
Conexión de aspiración de MT K65	**1 1/8"-1 3/8"**
Conexión de aspiración de LT	**5/8"-7/8"**
Conexión de línea de líquido	**7/8"**
Variador de frecuencia MT	**30-70Hz**
Tensión de suministro	**400V/3+N/50Hz**
Largo (mm)	**2600**
Fondo (mm)	**900**
Alto (mm)	**1800**
Peso del conjunto (kg)	**1150-1630**
Opcional variador de frecuencia LT	**30-70Hz**

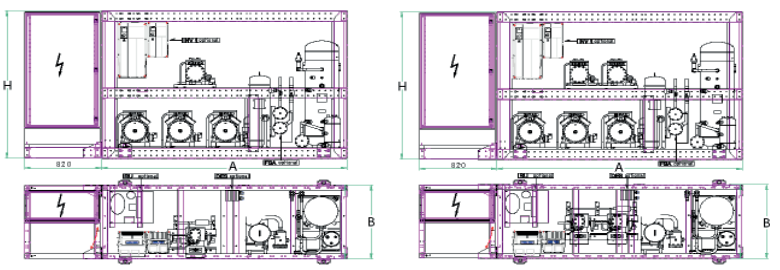

SCM CO_2 LEAN LINE BOOSTER PARA INTERIOR



Compresores Bitzer		Potencia Frigorífica (kW)		MODELO	CÓDIGO
Media Temperatura	Baja Temperatura	Tªev -8ºC	Tªev -35ºC		
2x 2KTE-5K	2KSL-1K	18	4	**MWL 2x048 MTDX + UMCE 010 BT**	140.123.0045
2x 4MTC-7K	2JSL-2K	25	5	**MWL 2x065 MTDX + UMCE 020 BT**	140.123.0046
4MTC-7K + 4KTC-10K	2HSL-3K	29	7	**MWL 065 + 096 MTDX + UMCE 030 BT**	140.123.0047
2x 2KTE-5K	2x 2NSL-05K	17	4	**MWL 2x048 MTDX + UMCE 2x005 BT**	140.123.0048
2x 4MTC-7K	2x 2MSL-07K	24	5	**MWL 2x065 MTDX + UMCE 2x007 BT**	140.123.0049
2x 4KTC-10K	2x 2KSL-1K	36	8	**MWL 2x096 MTDX + UMCE 2x010 BT**	140.123.0050
2x 4HTC-15K	2x 2JSL-2K	45	10	**MWL 2x120 MTDX + UMCE 2x020 BT**	140.123.0051
4HTC-15K + 4FTC-20K	2x 2HSL-3K	54	13	**MWL 120 + 178 MTDX + UMCE 2x030 BT**	140.123.0052
3x 2MTE-4K	2MSL-07K	18	2	**MWL 3x033 MTDX + UMCE 007 BT**	140.123.0053
3x 2KTE-5K	2KSL-1K	27	4	**MWL 3x043 MTDX + UMCE 010 BT**	140.123.0054
3x 4MTC-7K	2JSL-2K	37	5	**MWL 3x065 MTDX + UMCE 020 BT**	140.123.0055
4MTC-7K + 2x 4KTC-10K	2HSL-3K	48	7	**MWL 065 + 2x096 MTDX + UMCE 030 BT**	140.123.0056
3x 2KTE-5K	2x 2NSL-05K	27	4	**MWL 3x043 MTDX + UMCE 2x005 BT**	140.123.0057
3x 4MTC-7K	2x 2MSL-07K	37	5	**MWL 3x065 MTDX + UMCE 2x007 BT**	140.123.0058
4MTC-7K + 2x 4KTC-10K	2x 2KSL-1K	46	8	**MWL 065 + 2x096 MTDX + UMCE 2x010 BT**	140.123.0059
3x 4KTC-10K	2x 2JSL-2K	52	10	**MWL 3x096 MTDX + UMCE 2x020 BT**	140.123.0060
4KTC-10K + 2x 4HTC-15K	2x 2HSL-3K	58	13	**MWL 096 + 2x120 MTDX + UMCE 2x030 BT**	140.123.0061
2x 4HTC-15K + 4FTC-20K	2x 2GSL-3K	75	16	**MWL 2x120 178 MTDX + UMCE 2x035 BT**	140.123.0062
3x 4FTC-20K	2x 2FSL-4K	103	21	**MWL 3x178 MTDX + UMCE 2x040 BT**	140.123.0063

Capítulo 1

Refrigeración con CO_2

SCM CO_2 LEAN LINE BOOSTER PARA EXTERIOR CON GAS COOLER INTEGRADO

Centrales de CO_2 para refrigeración simultánea en alta y baja temperatura.

Configuración básica estandar para colocación en el exterior, completamente listas para funcionar.

Incluyen módulo Inverter en compresor de cabecera de media temperatura e inyección de líquido.

Para temperaturas ambiente más elevadas, existen elementos opcionales que aseguran el perfecto funcionamiento y la máxima eficiencia energética del sistema.

Recuperación de calor, compresor en paralelo, eyector de gas, eyector de líquido o gas cooler con sistema adiabático pueden ser contemplados como opcionales en función de la localización de la instalación y su aplicación.

Estas tecnologías adicionales pueden generar un ahorro energético demostrable en comprarción a las centrales tradicionales de HFC.



Compresores Bitzer		Potencia Frigorífica (kW)		MODELO	CÓDIGO
Media Temperatura	Baja Temperatura	Tªev -8ºC	Tªev -35ºC		
2x 2KTE-5K	2KSL-1K	18	4	**PNCC-MWL 2x048 MTDX + UMCE 010 BT**	140.123.0001
2x 4MTC-7K	2JSL-2K	25	5	**PNCC-MWL 2x065 MTDX + UMCE 020 BT**	140.123.0002
4MTC-7K + 4KTC-10K	2HSL-3K	29	7	**PNCC-MWL 065 + 096 MTDX + UMCE 030 BT**	140.123.0003
2x 2KTE-5K	2x 2NSL-05K	17	4	**PNCC-MWL 2x048 MTDX + UMCE 2x005 BT**	140.123.0004
2x 4MTC-7K	2x 2MSL-07K	24	5	**PNCC-MWL 2x065 MTDX + UMCE 2x007 BT**	140.123.0005
2x 4KTC-10K	2x 2KSL-1K	36	8	**PNCC-MWL 2x096 MTDX + UMCE 2x010 BT**	140.123.0006
2x 4HTC-15K	2x 2JSL-2K	45	10	**PNCC-MWL 2x120 MTDX + UMCE 2x020 BT**	140.123.0007
4HTC-15K + 4FTC-20K	2x 2HSL-3K	54	13	**PNCC-MWL 120 + 178 MTDX + UMCE 2x030 BT**	140.123.0008
3x 2MTE-4K	2MSL-07K	18	2	**PNCC-MWL 3x033 MTDX + UMCE 007 BT**	140.123.0009
3x 2KTE-5K	2KSL-1K	27	4	**PNCC-MWL 3x043 MTDX + UMCE 010 BT**	140.123.0010
3x 4MTC-7K	2JSL-2K	37	5	**PNCC-MWL 3x065 MTDX + UMCE 020 BT**	140.123.0011
4MTC-7K + 2x 4KTC-10K	2HSL-3K	48	7	**PNCC-MWL 065 + 2x096 MTDX + UMCE 030 BT**	140.123.0012
3x 2KTE-5K	2x 2NSL-05K	27	4	**PNCC-MWL 3x043 MTDX + UMCE 2x005 BT**	140.123.0013
3x 4MTC-7K	2x 2MSL-07K	37	5	**PNCC-MWL 3x065 MTDX + UMCE 2x007 BT**	140.123.0014
4MTC-7K + 2x 4KTC-10K	2x 2KSL-1K	46	8	**PNCC-MWL 065 + 2x096 MTDX + UMCE 2x010 BT**	140.123.0015
3x 4KTC-10K	2x 2JSL-2K	52	10	**PNCC-MWL 3x096 MTDX + UMCE 2x020 BT**	140.123.0016
4KTC-10K + 2x 4HTC-15K	2x 2HSL-3K	58	13	**PNCC-MWL 096 + 2x120 MTDX + UMCE 2x030 BT**	140.123.0017
2x 4HTC-15K + 4FTC-20K	2x 2GSL-3K	75	16	**PNC-MWL 2x120 178 MTDX + UMCE 2x035 BT**	140.123.0018
3x 4FTC-20K	2x 2FSL-4K	103	21	**PNC-MWL 3x178 MTDX + UMCE 2x040 BT**	140.123.0019

SCM CO_2 LEAN LINE BOOSTER PARA EXTERIOR CON GAS COOLER INTEGRADO

Dimensiones (mm)			Descarga MT K65	Aspiración		Depósito de líquido (l)	Línea de líquido	MODELO
Largo	Ancho	Alto		MT K65	LT Cobre			
3240	1100	1790	22 mm	28 mm	16 mm	70	22 mm	PNCC-MWL 2x048 MTDX + UMCE 010 BT
								PNCC-MWL 2x065 MTDX + UMCE 020 BT
								PNCC-MWL 065 + 096 MTDX + UMCE 030 BT
								PNCC-MWL 2x048 MTDX + UMCE 2x005 BT
								PNCC-MWL 2x065 MTDX + UMCE 2x007 BT
								PNCC-MWL 2x096 MTDX + UMCE 2x010 BT
								PNCC-MWL 2x120 MTDX + UMCE 2x020 BT
								PNCC-MWL 120 + 178 MTDX + UMCE 2x030 BT
								PNCC-MWL 3x033 MTDX + UMCE 007 BT
								PNCC-MWL 3x043 MTDX + UMCE 010 BT
								PNCC-MWL 3x065 MTDX + UMCE 020 BT
								PNCC-MWL 065 + 2x096 MTDX + UMCE 030 BT
								PNCC-MWL 3x043 MTDX + UMCE 2x005 BT
								PNCC-MWL 3x065 MTDX + UMCE 2x007 BT
								PNCC-MWL 065 + 2x096 MTDX + UMCE 2x010 BT
4280						100		PNCC-MWL 3x096 MTDX + UMCE 2x020 BT
								PNCC-MWL 096 + 2x120 MTDX + UMCE 2x030 BT
3240	2200	2550	28 mm	35 mm	22 mm			PNC-MWL 2x120 178 MTDX + UMCE 2x035 BT
								PNC-MWL 3x178 MTDX + UMCE 2x040 BT

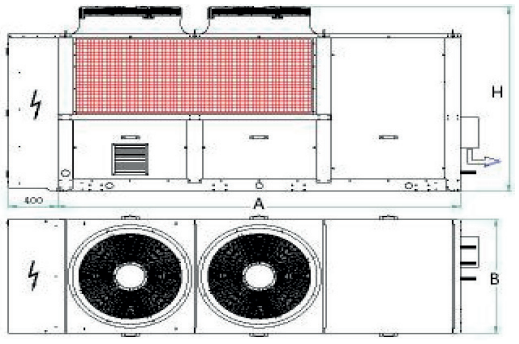

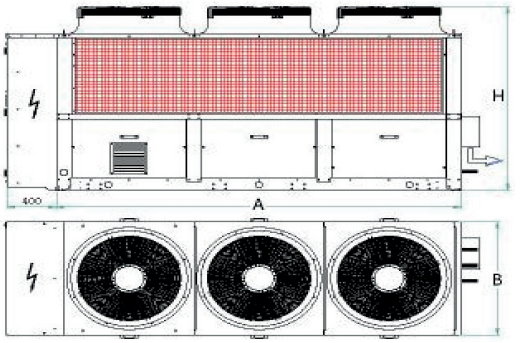

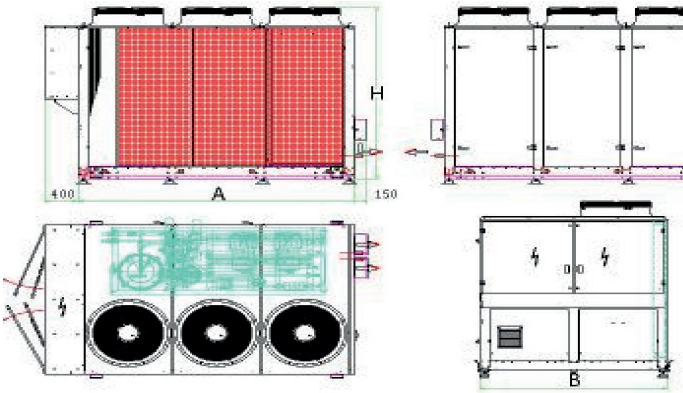

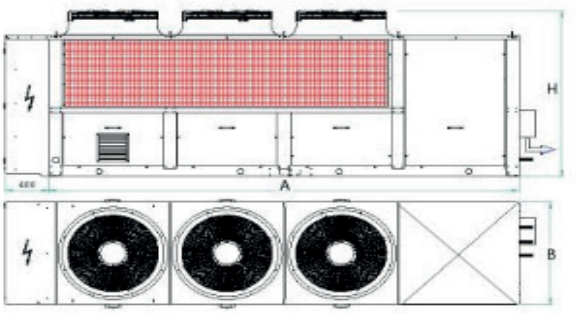

Capítulo 1

Refrigeración con CO_2

CENTRALES SUBCRÍTICAS DE BAJA TEMPERATURA PARA TRABAJAR EN CASCADA

Posibilidad de integrar condensación por glicol o por otro refrigerante fluorado a elegir.

Posibilidad de montaje combinado en una única estructura con rack de compresores de media temperatura con refrigerante fluorado.

Dos compresores			
Compresor Bitzer	Potencia Frigorífica (kW)	MODELO	CÓDIGO
2 x 2MSL-07K	5,1	**UMCE 2x007 BT**	140.123.0064
2 x 2KSL-1K	8,6	**UMCE 2x010 BT**	140.123.0065
2 x 2JSL-2K	11,3	**UMCE 2x020 BT**	140.123.0066
2 x 2HSL-3K	14,4	**UMCE 2x030 BT**	140.123.0067
2 x 2GSL-3K	17,2	**UMCE 2x035 BT**	140.123.0068
2 x 2FSL-4K	22,2	**UMCE 2x040 BT**	140.123.0069
2 x 2CSL-6K	39,8	**UMCE 2x060 BT**	140.123.0070
2 x 4FSL-7K	42,9	**UMCE 2x070 BT**	140.123.0071
2 x 4DSL-10K	64,5	**UMCE 2x100 BT**	140.123.0072

Tres compresores			
Compresor Bitzer	Potencia Frigorífica (kW)	MODELO	CÓDIGO
3 x 2MSL-07K	7,7	**UMCE 3x007 BT**	140.123.0073
3 x 2KSL-1K	12,9	**UMCE 3x010 BT**	140.123.0074
3 x 2JSL-2K	17,0	**UMCE 3x020 BT**	140.123.0075
3 x 2HSL-3K	21,7	**UMCE 3x030 BT**	140.123.0076
3 x 2GSL-3K	25,9	**UMCE 3x035 BT**	140.123.0077
3 x 2FSL-4K	33,4	**UMCE 3x040 BT**	140.123.0078
3 x 2DSL-5K	49,1	**UMCE 3x050 BT**	140.123.0079
3 x 4FSL-7K	64,4	**UMCE 3x070 BT**	140.123.0080
3 x 4ESL-9K	81,5	**UMCE 3x090 BT**	140.123.0081
3 x 4DSL-10K	96,7	**UMCE 3x100 BT**	140.123.0082
3 x 4CSL-12K	118,1	**UMCE 3x120 BT**	140.123.0083
3 x 4VSL-15K	151,9	**UMCE 3x150 BT**	140.123.0084
3 x 4TSL-20K	182,0	**UMCE 3x200 BT**	140.123.0085
3 x 4PSL-25K	215,0	**UMCE 3x250 BT**	140.123.0086
3 x 4NSL-30K	251,3	**UMCE 3x300 BT**	140.123.0087

Cuatro compresores			
Compresor Bitzer	Potencia Frigorífica (kW)	MODELO	CÓDIGO
4 x 2MSL-07K	10,3	**UMCE 4x007 BT**	140.123.0073
4 x 2KSL-1K	17,2	**UMCE 4x010 BT**	140.123.0074
4 x 2JSL-2K	22,7	**UMCE 4x020 BT**	140.123.0075
4 x 2HSL-3K	28,9	**UMCE 4x030 BT**	140.123.0076
4 x 2GSL-3K	34,5	**UMCE 4x035 BT**	140.123.0077
4 x 2FSL-4K	44,5	**UMCE 4x040 BT**	140.123.0078
4 x 2DSL-5K	65,5	**UMCE 4x050 BT**	140.123.0079
4 x 4FSL-7K	85,8	**UMCE 4x070 BT**	140.123.0080
4 x 4ESL-9K	108,7	**UMCE 4x090 BT**	140.123.0081
4 x 4DSL-10K	129,0	**UMCE 4x100 BT**	140.123.0082
4 x 4CSL-12K	157,4	**UMCE 4x120 BT**	140.123.0083
4 x 4VSL-15K	202,6	**UMCE 4x150 BT**	140.123.0084
4 x 4TSL-20K	242,7	**UMCE 4x200 BT**	140.123.0085
4 x 4PSL-25K	286,6	**UMCE 4x250 BT**	140.123.0086
4 x 4NSL-30K	335,1	**UMCE 4x300 BT**	140.123.0087



OPCIONES COMUNES DISPONIBLES:

- Electrónica Danfoss o Carel a elegir.
- Condensador de CO_2 mediante glicol, R134a u otro refrigerante tradicional a elegir.
- Válvula de expansión electrónica para condensador.
- Inverter en compresor de cabecera.
- Unidad de seguridad en caso de parada de R134a o R290.
- Enfriador de gas de descarga por aire.
- Válvula para desescarche por gas caliente ICS.

CENTRALES SUBCRÍTICAS DE BAJA TEMPERATURA PARA TRABAJAR EN CASCADA

Datos comunes 2 compresores:	
Recipiente de líquido (L)	**65 - 100**
Tensión de suministro	**400V/3+N/50Hz**
Largo (mm)	**2110**
Fondo (mm)	**750**
Alto (mm)	**1990**
Peso del conjunto (kg)	**530 - 850**
Opcional variador de frecuencia LT	**30-70Hz**
Equalización de aceite electrónica mediante Traxoil	
Presión de diseño 52/30bar	

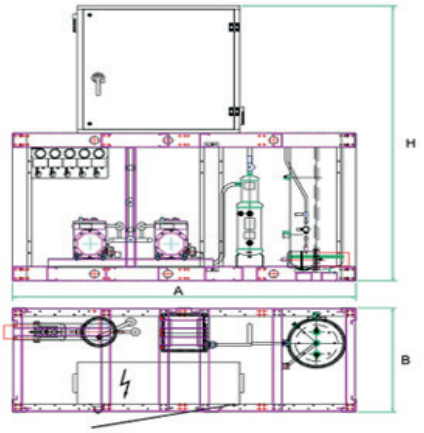

Datos comunes 3 compresores:	
Recipiente de líquido (L)	**65 - 300**
Tensión de suministro	**400V/3+N/50Hz**
Largo (mm)	**2600**
Fondo (mm)	**750 - 1000**
Alto (mm)	**1990 - 2200**
Peso del conjunto (kg)	**580 - 1234**
Opcional variador de frecuencia LT	**30-70Hz**
Equalización de aceite electrónica mediante Traxoil	
Presión de diseño 52/30bar	

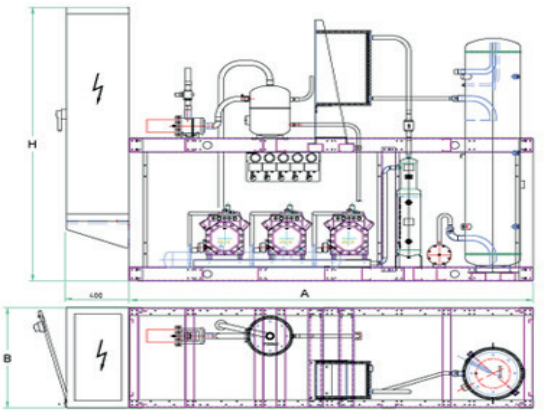

Datos comunes 4 compresores:	
Recipiente de líquido (L)	**65 - 300**
Tensión de suministro	**400V/3+N/50Hz**
Largo (mm)	**2600 - 3200**
Fondo (mm)	**750 - 1000**
Alto (mm)	**1990 - 2200**
Peso del conjunto (kg)	**580 - 1662**
Opcional variador de frecuencia LT	**30-70Hz**
Equalización de aceite electrónica mediante Traxoil	
Presión de diseño 52/30bar	

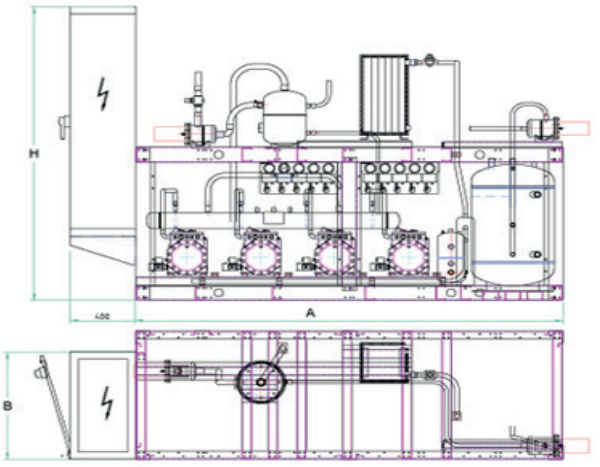

ENFRIADORAS COMERCIALES

Enfriadoras aptas para glicoles y salmueras no corrosivas.

Nº Compresores	Datos Eléctricos		Q0 kW -11/+37ºC (92bar)	Rendimiento			MODELO	CÓDIGO
	I max Comp. Pack A	P max Comp. Pack kW		Propilenglicol 38%	Caudal m3/h	DP kPa		
2	118,0	69,0	73	-4 / -8°C	17,2	68,5	**MWT 2x178 CMT**	140.123.0110
2	192,0	103,0	110	-4 / -8°C	26,2	68,2	**MWT 2x260 CMT**	140.123.0111
2	196,0	109,0	128	-4 / -8°C	29,7	145,0	**MWT 2x300 CMT**	140.123.0112
3	288,0	154,0	160	-4 / -8°C	36,6	92,0	**MWT 3x260 CMT**	140.123.0113
3	294,0	163,0	185	-4 / -8°C	42,3	68,0	**MWT 3x300 CMT**	140.123.0114
3	296,0	160,0	215	-4 / -8°C	49,2	71,0	**MWT 300+2x380 CMT**	140.123.0115
4	392,0	217,2	242	-4 / -8°C	54,9	66,7	**MWT 4x300 CMT**	140.123.0116
4	394,7	214,0	285	-4 / -8°C	65,2	63,0	**MWT 300+3x380 CMT**	140.123.0117
5	493,6	268,0	358	-4 / -8°C	81,4	64,4	**MWT 300+4x380 CMT**	140.123.0118
6	592,5	320,3	425	-4 / -8°C	97,2	70,0	**MWT 300+5x380 CMT**	140.123.0119

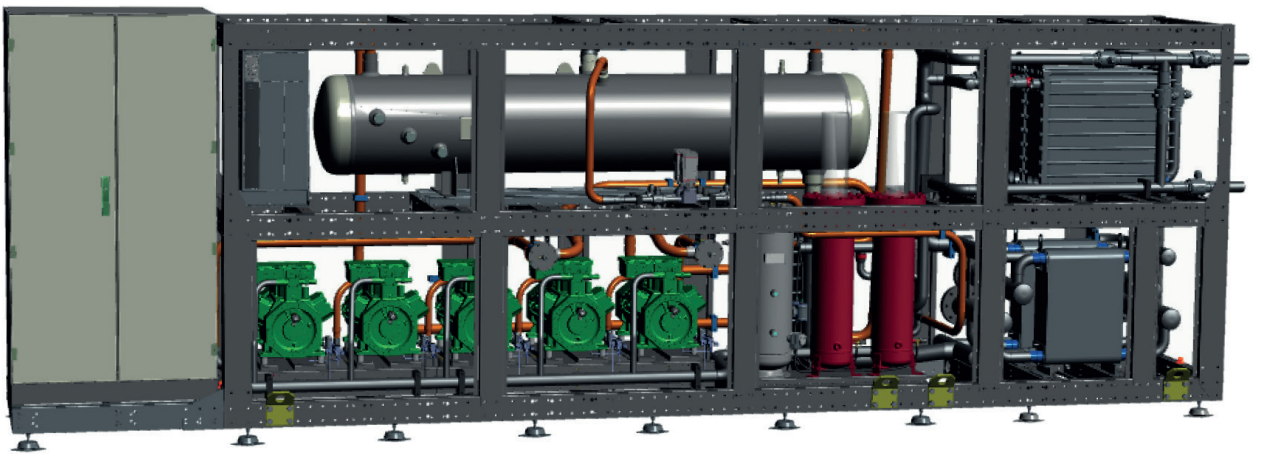

Enfriadoras R-290

INFINEE

Tecumseh ha ampliado su gama de productos que utilizan propano con el lanzamiento de un nuevo enfriador de agua condensado por aire plug-and-play para aplicaciones de tamaño pequeño a mediano. El Infinee usa refrigerante R290 y tiene un control completo del inverter para un bajo consumo de energía.

Infinee ofrece una instalación fácil y está completamente equipado. El módulo hidráulico se suministra con válvulas de aislamiento, filtro, bomba y recipientes de expansión.

Para garantizar la seguridad al usar propano, el diseño Infinee con un enfoque de enfriamiento por aire para ubicaciones externas, paneles abiertos para eliminación natural, tres secciones aisladas para refrigeración, hidráulicas y electrónicas, y válvulas de alivio de conductos para protección contra incendios.





POTENCIA DE ENFRIAMIENTO

Tª Ambiente ºC	Frecuencia Compresor (Hz)	Tª Salida ºC	Tª Entrada ºC	Potencia Enfriamiento kW	COP Refrig.	Caudal agua + glicol m^3/h	COP Máquina
35	25	3	1	8,99	2.93	2,19	1.99
35	30	3	1	10,5	2.87	2,56	2.05
35	35	3	1	11,9	2.80	2,92	2.09
35	40	3	1	13,4	2.73	3,26	2.11
35	45	3	1	14,8	2.66	3,6	2.10
35	50	3	1	16,1	2.58	3,93	2.09
35	55	3	1	17,4	2.50	4,24	2.07
35	60	3	1	18,6	2.43	4,54	2.04
35	65	3	1	19,8	2.36	4,84	2.01
35	70	3	1	21	2.29	5,12	1.97
35	75	3	1	22,1	2.22	5,39	1.93
35	80	3	1	23,2	2.15	5,64	1.89
35	85	3	1	24,2	2.08	5,89	1.85

DIMENSIONES

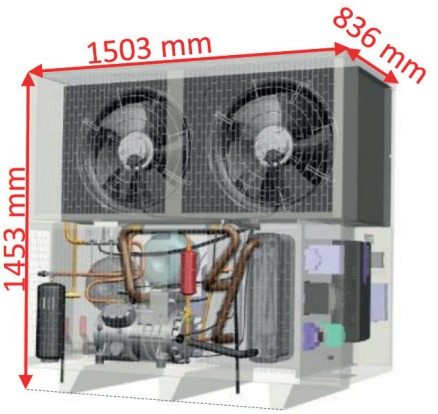

MODELO	CÓDIGO	Precio EUROS
Infinee SH4611UHR	911.107.0001	**61.250,00**

Capítulo 1

Cubo Racks

BANCADAS CON COMPRESORES

Las Cubo Racks se han optimizado especialmente para los nuevos refrigerantes con mezcla HFC / HFO, como R449A y R513A, y pueden proporcionar hasta 240kW en conjuntos de dos, tres o cuatro compresores

Versión **RMZ**: Para media Temperatura, optimizada para R449A y válido para R134a / R513A
Versión **RLZ**: Para baja Temperatura, otpimizada para R449A y válido para R404A
RLZ y RMZ se complementan con una **estación de líquido remota** que se elige de forma independiente, lo que ofrece una mayor libertad para adaptar la unidad a su proyecto.

Cubo Racks equipadas de serie con:

* Compresores Semiherméticos
* Presostato de seguridad HP/LP por compresor
* Resistencia de cárter por compresor
* Control nivel de aceite e interruptor de presión de aceite por compresor
* Separador de aceite
* Control de nivel de aceite TRAXOIL por compresor
* Pintura exposi

Estación de líquido equipadas de serie con:

* Recipiente de líquido con visores de alto y bajo nivel
* Válvula de alivio de presión doble con válvula de de tres vías.
* Control de nivel de líquido
* Carcasa de línea de líquido secador con válvula de bola.
* Pintura exposi

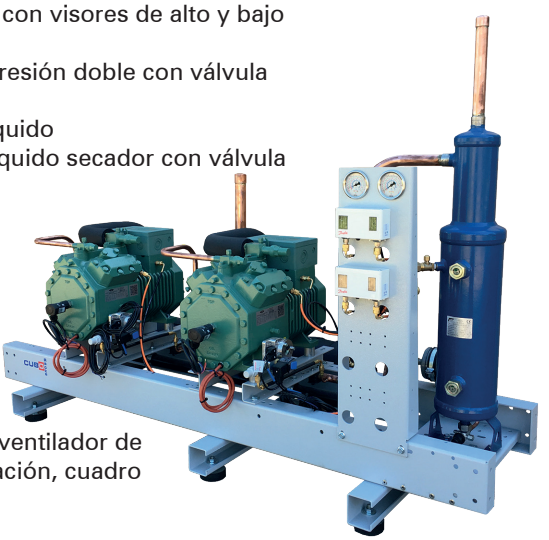

Otros equipamientos adicionales:
Arranque descargado, reducción de capacidad, ventilador de culata, filtro en aspiración, acumulador de aspiración, cuadro eléctrico…

LIQUID STATIONS

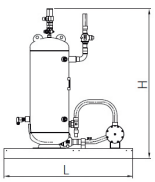

Type	Liquid receiver (dm³)	Ø liquid line	Dimensions L x W x H (mm)
RLS25	25	5/8"	785 x 385 x 1050
RLS50	50	7/8"	1075x455 x 1050
RLS70	70	1"1/8	1075 x 455 x 1250
RLS90	90	1"3/8	1075 x 455 x 1550
RLS150	150	1"3/8	1075 x 455 x 2080

DUO

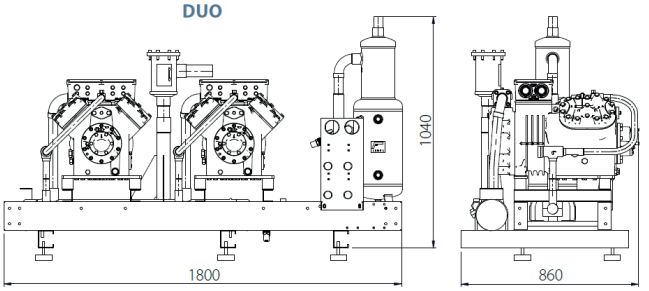

TRIO

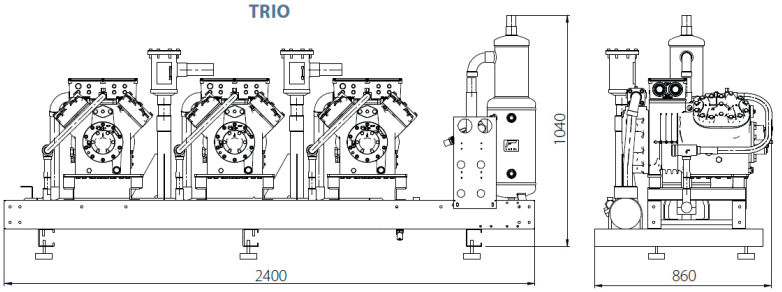

QUATRO

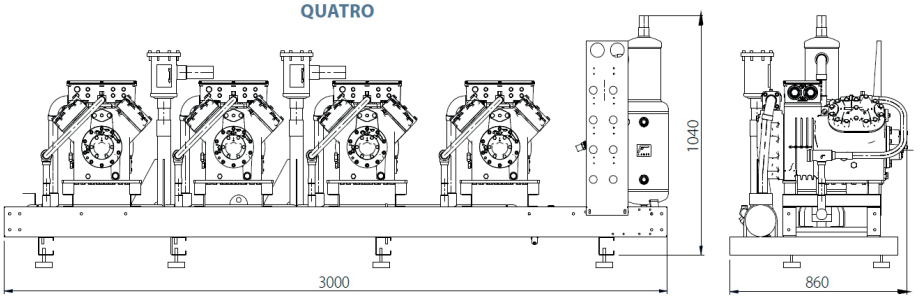

Cubo Racks

Aplicación Media Temperatura

R449A		R513A		Diámetro		Recipiente aceite (l)	Compresor (nº y modelo)	MODELO	CÓDIGO
Qo (W)	Pe (kW)	Qo	Pe	Aspiración	Descarga				
DOS COMPRESORES									
21,6	9,4	13,5	6,0	1"5/8	7/8"	9	2x 4EES-6Y	**RMZ02-4EES-6Y**	140.100.0157
32,2	13,2	19,7	8,4	1"5/8	1"1/8	8	2x 4VES-10Y	**RMZ02-4VES-10Y**	140.100.0158
44,2	18,3	27,1	11,5	2"1/8	1"3/8	10	2x 4PES-15Y	**RMZ02-4PES-15Y**	140.100.0159
60,4	24,6	37,5	15,7	2"1/8	1"3/8	10	2x 4JE-22Y	**RMZ02-4JE-22Y**	140.100.0160
82,4	33,6	52,4	21,9	2"5/8	1"3/8	10	2x 4GE-30Y	**RMZ02-4GE-30Y**	140.100.0161
99,8	40,6	61,8	26,1	3"1/8	1"3/8	10	2x 4FE-35Y	**RMZ02-4FE-35Y**	140.100.0162
105,2	43,8	65,6	27,5	3"1/8	1"5/8	15	2x 6HE-35Y	**RMZ02-6HE-35Y**	140.100.0163
120,4	50,6	77,0	33,1	3"1/8	1"5/8	15	2x 6GE-40Y	**RMZ02-6GE-40Y**	140.100.0164
147,8	60,6	90,8	39,7	3"1/8	2"1/8	15	2x 6FE-50Y	**RMZ02-6FE-50Y**	140.100.0165
TRES COMPRESORES									
123,6	50,5	78,6	32,9	3"1/8	1"5/8	15	3x 4GE-30Y	**RMZ03-4GE-30Y**	140.100.0166
149,7	60,9	92,7	39,1	3"1/8	2"1/8	15	3x 4FE-35Y	**RMZ03-4FE-35Y**	140.100.0167
157,8	65,7	98,4	41,2	2 x 2"5/8	2"1/8	15	3x 6HE-35Y	**RMZ03-6HE-35Y**	140.100.0168
180,6	75,9	115,5	49,6	2 x 3"1/8	2"1/8	15	3x 6GE-40Y	**RMZ03-6GE-40Y**	140.100.0169
221,7	90,9	136,2	59,6	2 x 3"1/8	2"1/8	15	3x 6FE-50Y	**RMZ03-6FE-50Y**	140.100.0170
CUATRO COMPRESORES									
199,6	81,2	123,6	52,1	2 x 3"1/8	2"1/8	15	4x 4FE-35Y	**RMZ04-4FE-35Y**	140.100.0171
210,4	87,6	131,2	55,0	2 x 3"1/8	2"1/8	15	4x 6HE-35Y	**RMZ04-6HE-35Y**	140.100.0172
240,8	101,2	154,0	66,1	2 x 3"1/8	2"1/8	15	4x 6GE-40Y	**RMZ04-6GE-40Y**	140.100.0173

Temperatura de Evaporación : -10ºC ; Temperatura de Condensación: +45ºC ; Recalentamiento: 10K ; Subenfriamiento: 3K

Aplicación Baja Temperatura

R449A		Diámetro		Recipiente aceite (l)	Compresor (nº y modelo)	MODELO	CÓDIGO
Qo (W)	Pe (kW)	Aspiración	Descarga				
DOS COMPRESORES							
8,10	6,16	1"5/8	1"1/8	8	2x 4DES-5Y	**RLZ02-4DES-5Y**	140.100.0174
11,40	8,76	1"5/8	1"1/8	8	2x 4BES-9Y	**RLZ02-4BES-9Y**	140.100.0175
16,70	11,88	2"1/8	1"3/8	8	2x 4NES-14Y	**RLZ02-4NES-14Y**	140.100.0176
20,40	14,26	2"1/8	1"3/8	8	2x 4JE-15Y	**RLZ02-4JE-15Y**	140.100.0177
29,70	21,18	2"5/8	1"3/8	8	2x 4GE-23Y	**RLZ02-4GE-23Y**	140.100.0178
35,50	25,08	2"5/8	1"3/8	8	2x 4FE-28Y	**RLZ02-4FE-28Y**	140.100.0179
44,60	30,66	3"1/8	1"5/8	10	2x 6GE-34Y	**RLZ02-6GE-34Y**	140.100.0180
53,20	38,20	3"1/8	1"5/8	10	2x 6FE-44Y	**RLZ02-6FE-44Y**	140.100.0181
TRES COMPRESORES							
44,60	31,77	3"1/8	1"5/8	10	3x 4GE-23Y	**RLZ03-4GE-23Y**	140.100.0182
53,30	37,62	3"1/8	1"5/8	10	3x 4FE-28Y	**RLZ03-4FE-28Y**	140.100.0183
66,80	45,99	2 x 2"5/8	1"5/8	10	3x 6GE-34Y	**RLZ03-6GE-34Y**	140.100.0184
79,80	57,30	2 x 3"1/8	2"1/8	10	3x 6FE-44Y	**RLZ03-6FE-44Y**	140.100.0185
CUATRO COMPRESORES							
71,00	50,16	2 x 2"5/8	1"5/8	10	4x 4FE-28Y	**RLZ04-4FE-28Y**	140.100.0186
89,10	61,32	2 x 3"1/8	2"1/8	10	4x 6GE-34Y	**RLZ04-6GE-34Y**	140.100.0187
106,40	76,40	2 x 3"1/8	2"1/8	10	4x 6FE-44Y	**RLZ04-6FE-44Y**	140.100.0188

Temperatura de Evaporación : -30ºC ; Temperatura de Condensación: +45ºC ; Recalentamiento: 10K ; Subenfriamiento: 3K

Capítulo 1

Unidades Condensadoras CUBO PACKS

CUBO ONE

UNIDADES CONDENSADORAS REFRIGERADAS POR AIRE.

CUBO MULTI

CENTRALES DE COMPRESION CON CONDENSADOR DE AIRE INTEGRADO.



La nueva línea de CUBO puede presumir de una amplia gama de soluciones para aplicaciones comerciales e industriales: desde pequeñas unidades condensadas por aire de un solo compresor (CUBO ONE), hasta unidades equipadas con 2 o 3 compresores (CUBO MULTI).
Todas las unidades están disponibles con compresores semi-herméticos o scroll y son adecuados para aplicaciones de baja y media temperatura.
Gracias a su nuevo diseño, todas las unidades son más flexibles y aptas para trabajar con diferentes refrigerantes.

Unidades Condensadoras CUBO ONE A2L

A2L

La gama de unidades condensadoras BRL (MCL) es adecuada para usos o aplicaciones comerciales de baja o media temperatura.



HFO Comercial
BRL (MCL) Disponible con:
R455A
R454C
R1234ze



DATOS PRELIMINARES EN CUBO ONE

La gama BRL (MCL) de unidades condensadoras es apta para baja y media temperatura
Aplicaciones comerciales y usos A2L
Refrigerantes infl amables con bajo GWP como:
R455A (GWP 148)
R454C (GWP 148)
R1234ze (GWP 7)

La gama cumple con el producto, directrices sobre diseño ecólogico de UE
(Reglamento europeo 2015/1095).



CAPACIDAD DE REFRIGERACIÓN

MT 1 – 56 kW @ Tev -10 / 32°C ambiente
LT 0.7 – 27 kW @ Tev -30 / 32°C ambiente
Compressores Semiherméticos a pistones

APLICACIONES



Capítulo 1

Unidades Condensadoras
CUBO ONE A2L

A2L

APLICACIÓN MEDIA TEMPERATURA

RENDIMIENTOS

Refrigerantes AL2 (R454C / R-455A / R1234ze)

Temperatura de Evaporación -8ºC R454C	MODULACIÓN	MODELO	CÓDIGO
1,87	Capacidad Fija (variable en opción)	**BRL1 B 005 MT**	121.100.0200
2,60		**BRL1 B 010 MT**	121.100.0201
3,03		**BRL1 B 015 MT**	121.100.0202
5,69		**BRL2 B 020 MT**	121.100.0203
6,50		**BRL2 B 030 MT**	121.100.0204
8,02		**BRL2 B 040 MT**	121.100.0205
8,68		**BRL2 B 050 MT**	121.100.0206
11,33		**BRL2 B 065 MT**	121.100.0207
12,71		**BRL2 B 070 MT**	121.100.0208
16,56		**BRL4 B 090 MT**	121.100.0209
19,51		**BRL4 B 100 MT**	121.100.0210
24,32		**BRL4 B 150 MT**	121.100.0211
26,96		**BRLV B 200 MT**	121.100.0212
35,30		**BRLV B 250 MT**	121.100.0213
40,83		**BRLV B 300 MT**	121.100.0214
49,27		**BRLV B 350 MT**	121.100.0215
59,57		**BRLV B 400 MT**	121.100.0216



Rendimientos indicados con Temperatura Ambiente 32ºC

Unidad condensadora suministrada con cuadro eléctrico, soporte amortiguador, separador de aceite a partir de 5 CV. Arranque Part-Winding a partir de 25CV.

APLICACIÓN BAJA TEMPERATURA

RENDIMIENTOS

Refrigerantes AL2 (R454C / R-455A / R1234ze)

Temperatura de Evaporación -25ºC R454C	MODULACIÓN	MODELO	CÓDIGO
1,00	Capacidad Fija (variable en opción)	**BRL1 B 005 BT**	121.100.0217
1,28		**BRL1 B 010 BT**	121.100.0218
1,85		**BRL1 B 015 BT**	121.100.0219
2,68		**BRL1 B 020 BT**	121.100.0220
3,63		**BRL2 B 025 BT**	121.100.0221
3,91		**BRL2 B 030 BT**	121.100.0222
4,83		**BRL2 B 040 BT**	121.100.0223
5,39		**BRL2 B 050 BT**	121.100.0224
7,18		**BRL4 B 065 BT**	121.100.0225
8,36		**BRL4 B 075 BT**	121.100.0226
9,12		**BRL4 B 100 BT**	121.100.0227
10,84		**BRL4 B 120 BT**	121.100.0228
15,76		**BRL6 B 150 BT**	121.100.0229
18,10		**BRL6 B 200 BT**	121.100.0230
22,79		**BRLV B 250 BT**	121.100.0231
29,05		**BRLV B 300 BT**	121.100.0232
33,97		**BRLV B 400 BT**	121.100.0233



Rendimientos indicados con Temperatura Ambiente 32ºC

Unidad condensadora suministrada con cuadro eléctrico, soporte amortiguador, separador de líquido, separador de aceite a partir de 5 CV. Arranque Part-Winding a partir de 15 CV.

Unidades Condensadoras CUBO PACKS

CUBO ONE

Unidades condensadoras con condensador refrigerado por aire.
La gama se compone de unidades de un solo compresor con condensador refrigerado por aire, diseñado para su instalación a la intemperie. El compresor salvo en las unidades LT, se instala en compartimento compartimento insonorizado y separado del condensador.

La gama CUBO ONE está disponible en las siguientes versiones:

MT - aplicaciones en media temperatura (R407F, R448A, R449A, R404A, R450A y R134a)
BT - aplicaciones en baja temperatura (R407F, R448A, R449A y R404A)

Cada unidad viene con carrozado en acero galvanizado, con pintura polyester RAL 7035.
La versión básica viene equipada con: compresor, batería condensadora con filtro de protección, depósito de líquido, válvula de seguridad, válvula en línea de líquido, filtro de línea de líquido y visor, presostatos autómaticos HP y LP (ambos ajustables) y control de velocidad del ventilador del condensador.

Compresor.

Todas las unidades pueden estar equipadas con compresor Bitzer semihermético (B) o Copeland Scroll (C). Todos los compresores están equipados con válvulas de aspiración y descarga, tapones de carga ¼ ", resistencia de cárter, visor de aceite, carga de aceite y amortiguadores.
Unidades con compresores sermiherméticos también están provistas de tuberías antivibración instaladas en line de aspiración y descarga.
Todos las unidades son 400V / 3PH / 50Hz y están protegidas por termistor interno o por módulos KRIWAN externos, dependiendo del tipo de compresor.
En aplicaciones de baja temperatura, los compresores semiherméticos están equipados con ventilador de culata.
A partir de los modelos "075", el compresor siempre está equipado con sistema de refrigeración CIC.

Accesorios.

QE Panel de control eléctrico incluye: interruptor principal, relé térmico para la protección del compresor, contactor del compresor, relés de alarma, caja de bornes y la línea auxiliar (230). El control de condensación de la unidad consiste en el arranque y parada del compresor a través de la señal ON/OFF de los usuarios. Incluido.
D Amortiguadores de goma.
S Separador líquido en la línea de aspiración. Incluido en modelos de baja temperatura.
OS Separador de aceite en la línea de descarga. Incluido en modelos de baja temperatura.
IB Aislamiento acústico de doble capa en el compartimento del compresor (ver tabla adjunta para los datos de reducción del nivel de ruido).
CC Camisa de aislamiento acústico para el compresor scroll (véase tabla adjunta para los datos de reducción del nivel de ruido)
INV Módulo inverter para compresor
EC Condensador con ventiladores EC
APW Aranque Part-Winding (sólo con compresores semi-herméticos ≥ a 10 CV en aplicaciones de MT y ≥ a 7,5 HP en aplicaciones LT.

Capítulo 1

Unidades Condensadoras CUBO ONE

TIPO BITZER

APLICACIÓN MEDIA TEMPERATURA

RENDIMIENTOS

Tª de Evaporación -10ºC/tª Ambiente+32ºC					COMPRESOR	MODELO	CÓDIGO
R407F (kW)	R448A (kW)	R449A (kW)	R450A (kW)	R134a / R513A (XP10) (kW)			
2,14	1,91	1,91	1,01	1,17	2KES-05Y	**BRQ1 B 005 MT**	121.100.0001
2,77	2,48	2,48	1,28	1,47	2JES-07Y	**BRQ1 B 010 MT**	121.100.0002
3,43	3,07	3,07	1,75	2,00	2HES-2Y	**BRQ1 B 015 MT**	121.100.0003
5,97	5,82	5,82	3,21	3,71	2EES-3Y	**BRQ2 B 020 MT**	121.100.0004
6,98	6,80	6,80	3,83	4,38	2DES-3Y	**BRQ2 B 030 MT**	121.100.0005
8,36	8,13	8,13	4,65	5,31	2CES-4Y	**BRQ2 B 040 MT**	121.100.0006
7,92	8,77	8,77	4,80	5,47	4FES-5Y	**BRQ2 B 050 MT**	121.100.0007
10,80	11,70	11,70	6,57	7,54	4EES-6Y	**BRQ2 B 065 MT**	121.100.0008
12,60	13,50	13,50	7,52	8,60	4DES-7Y	**BRQ2 B 070 MT**	121.100.0009
15,90	17,00	17,00	9,43	10,90	4CES-9Y	**BRQ4 B 090 MT**	121.100.0010
19,20	20,70	20,70	11,60	13,30	4TES-12Y	**BRQ4 B 100 MT**	121.100.0011
21,40	22,90	22,90	12,90	14,80	4PES-15Y	**BRQ4 B 150 MT**	121.100.0012
29,10	28,50	28,50	15,90	18,10	4NES-20Y	**BRQV B 200 MT**	121.100.0013
38,10	37,20	37,20	21,30	24,20	4HE-25Y	**BRQV B 250 MT**	121.100.0014
43,90	42,60	42,60	24,80	28,20	4GE-30Y	**BRQV B 300 MT**	121.100.0015
52,90	51,80	51,80	29,20	33,30	4FE-35Y	**BRQV B 350 MT**	121.100.0016
65,00	61,80	61,80	36,20	41,20	6GE-40Y	**BRQV B 400 MT**	121.100.0017

Capacidad de refrigeración calculada de acuerdo con EN12900
(20 ° C de temperatura de gas de succión, 0K de subenfriamiento de líquido).
Rango de temperaturas de evaporación:

- R407F, R448A, R449A : -5/-15ºC.
- R450A, R134A: +5/-15ºC.

Unidades Condensadoras suministradas con cuadro eléctrico, soporte amortiguador. Separador de aceite a partir de 5CV y arranque Part-winding a partir de 25CV.

APLICACIÓN MEDIA TEMPERATURA

DATOS TÉCNICOS - DIMENSIONES

MODELO	CÓDIGO	P max (1) (Kw)	Ventilador N x Ø (mm)	Caudal (m³/h)	Recipiente Líquido (lt)	Conexiones		STD Potencia Sonido (2) db(A)	STD Presión Sonido (3) db(A)	Dimensiones A x B x H (mm)	Peso (Kg)
						s (mm)	l (mm)				
BRQ1 B 005 MT	121.100.0001	1,73	1x450	2.680	4,4	16	10	65,5	37,5	1080 x 460 x 630	106
BRQ1 B 010 MT	121.100.0002	2,13	1x450	2.680	4,4	16	10	65,6	37,6	1080 x 460 x 630	106
BRQ1 B 015 MT	121.100.0003	2,63	1x450	2.680	4,4	16	10	65,9	37,9	1080 x 460 x 630	108
BRQ2 B 020 MT	121.100.0004	4,15	2x450	5.700	6,0	22	12	68,5	40,5	1080 x 560 x 1200	175
BRQ2 B 030 MT	121.100.0005	4,95	2x450	5.700	6,0	22	12	68,6	40,6	1080 x 560 x 1200	175
BRQ2 B 040 MT	121.100.0006	5,95	2x450	5.700	6,0	22	12	68,8	40,8	1080 x 560 x 1200	176
BRQ2 B 050 MT	121.100.0007	6,15	2x450	5.700	6,0	22	12	69,4	41,4	1080 x 560 x 1200	176
BRQ2 B 065 MT	121.100.0008	8,16	2x500	10.600	14,0	28	12	72,1	44,1	1340 x 760 x 1484	339
BRQ2 B 070 MT	121.100.0009	9,46	2x500	10.600	14,0	28	16	73,1	45,1	1340 x 760 x 1484	342
BRQ4 B 090 MT	121.100.0010	11,9	4x450	13.800	14,0	28	16	73,6	45,6	1900 x 760 x 1480	368
BRQ4 B 100 MT	121.100.0011	14,6	4x450	13.800	14,0	35	16	73,7	45,7	1900 x 760 x 1480	418
BRQ4 B 150 MT	121.100.0012	16,6	4x450	13.800	14,0	35	16	75,0	47,0	1900 x 760 x 1480	426
BRQV B 200 MT	121.100.0013	20,3	2x630	21.500	25,0	42	22	79,0	51,0	1900 x 1100 x 2200	642
BRQV B 250 MT	121.100.0014	26,3	2x630	20.400	25,0	54	22	78,8	50,8	1900 x 1100 x 2200	695
BRQV B 300 MT	121.100.0015	32,00	2x800	24.000	25,0	54	22	81,3	53,3	1900 x 1100 x 2200	712
BRQV B 350 MT	121.100.0016	40,90	3x800	36.000	25,0	54	28	82,4	54,4	2775 x 1100 x 2200	824
BRQV B 400 MT	121.100.0017	47,90	3x800	33.350	25,0	54	28	83,3	55,3	2775 x 1100 x 2200	870

(1) Fuente de alimentación estándar: 400V / 3Ph+N / 50Hz.
(2) Potencia Nivel Sonido (cálculo analítico), versión estándar.
(3) Presión sonido nivel a 10 m en campo abierto (cálculo analítico), versión estándar.

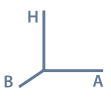



Unidades Condensadoras CUBO ONE

APLICACIÓN MEDIA TEMPERATURA

RENDIMIENTOS

TIPO COPELAND SCROLL

SCROLL

Tª de Evaporación -10ºC / Tª Ambiente +32ºC					COMPRESOR	MODELO	CÓDIGO
R407F (kW)	R448A (kW)	R449A (kW)	R450A (kW)	R134a / R513A (XP10) (kW)			
3,15	3,33	3,33	1,95	2,16	ZB15KCE	**BRQ1 C 020 MT**	121.102.0001
3,80	3,81	3,81	2,22	2,46	ZB19KCE	**BRQ1 C 025 MT**	121.102.0002
4,43	4,73	4,73	2,81	3,02	ZB21KCE	**BRQ1 C 030 MT**	121.102.0003
6,92	6,95	6,95	4,00	4,29	ZB29KCE	**BRQ2 C 040 MT**	121.102.0004
8,26	8,39	8,39	4,86	5,22	ZB38KCE	**BRQ2 C 050 MT**	121.102.0005
9,40	9,57	9,57	5,64	6,15	ZB45KCE	**BRQ2 C 060 MT**	121.102.0006
13,50	13,30	13,30	7,22	8,19	ZB57KCE	**BRQ2 C 080 MT**	121.102.0007
15,00	15,00	15,00	8,41	9,26	ZB66K5E	**BRQ2 C 090 MT**	121.102.0008
17,10	17,30	17,30	9,72	10,50	ZB76K5E	**BRQ2 C 100 MT**	121.102.0009
21,60	21,70	21,70	12,30	13,50	ZB95K5E	**BRQ4 C 130 MT**	121.102.0036
24,60	24,90	24,90	14,30	15,80	ZB114K5E	**BRQ4 C 150 MT**	121.102.0037

SCROLL DIGITAL

Tª de Evaporación -10ºC / Tª Ambiente +32ºC					COMPRESOR	MODELO	CÓDIGO
R407F (kW)	R448A (kW)	R449A (kW)	R450A (kW)	R134a / R513A (XP10) (kW)			
4,43	4,73	4,73	2,81	3,02	ZBD21KCE	**BRQ1 C 030 MT D**	121.102.0010
6,92	6,95	6,95	4,00	4,29	ZBD29KCE	**BRQ2 C 040 MT D**	121.102.0011
8,26	8,39	8,39	4,86	5,22	ZBD38KCE	**BRQ2 C 050 MT D**	121.102.0012
9,40	9,57	9,57	5,64	6,15	ZBD45KCE	**BRQ2 C 060 MT D**	121.102.0013
13,50	13,30	13,30	7,22	8,19	ZBD57KCE	**BRQ2 C 080 MT D**	121.102.0014
17,10	17,30	17,30	9,72	10,50	ZBD76K5E	**BRQ2 C 100 MT D**	121.102.0015







Capacidad de refrigeración calculada de acuerdo con EN12900
(20 ° C de temperatura de gas de succión, 0K de subenfriamiento de líquido).
Rango de temperaturas de evaporación:

- R407F, R448A, R449A, R404A: -5/-15ºC.
- R450A, R134A: +5/-15ºC.

Unidades Condensadoras suministradas con cuadro eléctrico, soporte amortiguador. Separador de aceite a partir de 5CV.

Capítulo 1

Unidades Condensadoras
CUBO ONE



APLICACIÓN MEDIA TEMPERATURA — DIMENSIONES

SCROLL

MODELO	CÓDIGO	Carcasa	A (mm)	B (mm)	H (mm)	Peso (Kg)
BRQ1 C 020 MT	121.102.0001	MCQ1	1.080	460	630	89
BRQ1 C 025 MT	121.102.0002	MCQ1	1.080	460	630	92
BRQ1 C 030 MT	121.102.0003	MCQ1	1.080	460	630	93
BRQ2 C 040 MT	121.102.0004	MCQ2	1.080	560	1.200	145
BRQ2 C 050 MT	121.102.0005	MCQ2	1.080	560	1.200	146
BRQ2 C 060 MT	121.102.0006	MCQ2	1.080	560	1.200	150
BRQ2 C 080 MT	121.102.0007	MCN2	1.340	760	1.484	310
BRQ2 C 090 MT	121.102.0008	MCN2	1.340	760	1.484	313
BRQ2 C 100 MT	121.102.0009	MCN2	1.340	760	1.484	315
BRQ4 C 130 MT	121.102.0036	MCN4	1.900	760	1.480	345
BRQ4 C 150 MT	121.102.0037	MCN4	1.900	760	1.480	348

SCROLL DIGITAL

MODELO	CÓDIGO	Carcasa	A (mm)	B (mm)	H (mm)	Peso (Kg)
BRQ1 C 030 MT D	121.102.0010	MCQ1	1.080	460	630	93
BRQ2 C 040 MT D	121.102.0011	MCQ2	1.080	560	1.200	145
BRQ2 C 050 MT D	121.102.0012	MCQ2	1.080	560	1.200	146
BRQ2 C 060 MT D	121.102.0013	MCQ2	1.080	560	1.200	150
BRQ2 C 080 MT D	121.102.0014	MCN2	1.340	760	1.484	310
BRQ2 C 100 MT D	121.102.0015	MCN2	1.340	760	1.484	315

APLICACIÓN MEDIA TEMPERATURA — DATOS TÉCNICOS

SCROLL

MODELO	CÓDIGO	P max (1) (Kw)	Ventilador N x Ø (mm)	Caudal (m^3/h)	Recipiente Líquido (lt)	Conexiones		STD Potencia Sonido (2) db(A)	STD Presión Sonido (3) db(A)
						s (mm)	l (mm)		
BRQ1 C 020 MT	121.102.0001	3,20	1x450	2.680	4,40	16	10	66,50	38,50
BRQ1 C 025 MT	121.102.0002	3,21	1x450	2.680	4,40	16	10	66,50	38,50
BRQ1 C 030 MT	121.102.0003	3,80	1x450	2.680	4,40	16	10	68,10	40,10
BRQ2 C 040 MT	121.102.0004	5,01	2x450	5.700	6,00	22	12	70,00	42,00
BRQ2 C 050 MT	121.102.0005	6,12	2x450	5.700	6,00	22	12	71,10	43,10
BRQ2 C 060 MT	121.102.0006	6,94	2x450	5.700	6,00	22	12	71,10	43,10
BRQ2 C 080 MT	121.102.0007	9,00	2x500	10.600	14,00	28	16	74,60	46,60
BRQ2 C 090 MT	121.102.0008	10,50	2x500	10.600	14,00	28	16	75,30	47,30
BRQ2 C 100 MT	121.102.0009	11,90	2x500	10.600	14,00	28	16	75,30	47,30
BRQ4 C 130 MT	121.102.0036	15,60	4x450	13.800	14,00	35	16	76,20	48,20
BRQ4 C 150 MT	121.102.0037	18,70	4x450	13.800	14,00	35	16	79,50	51,50

SCROLL DIGITAL

MODELO	CÓDIGO	P max (1) (Kw)	Ventilador N x Ø (mm)	Caudal (m^3/h)	Recipiente Líquido (lt)	Conexiones		STD Potencia Sonido (2) db(A)	STD Presión Sonido (3) db(A)
						s (mm)	l (mm)		
BRQ1 C 030 MT D	121.102.0010	3,80	1x450	2.680	4,40	16	10	68,10	40,10
BRQ2 C 040 MT D	121.102.0011	5,30	2x450	5.700	6,00	22	12	70,00	42,00
BRQ2 C 050 MT D	121.102.0012	6,20	2x450	5.700	6,00	22	12	71,10	43,10
BRQ2 C 060 MT D	121.102.0013	7,50	2x450	5.700	6,00	22	12	71,10	43,10
BRQ2 C 080 MT D	121.102.0014	9,30	2x500	10.600	14,00	28	16	74,60	46,60
BRQ2 C 100 MT D	121.102.0015	12,30	2x500	10.600	14,00	28	16	75,30	47,30

(1) Fuente de alimentación estándar: 400V / 3Ph+N / 50Hz.
(2) Potencia Nivel Sonido (cálculo analítico), versión estándar.
(3) Presión sonido nivel a 10 m en campo abierto (cálculo analítico), versión estándar.

Unidades Condensadoras CUBO ONE

TIPO BITZER

APLICACIÓN BAJA TEMPERATURA

RENDIMIENTOS

Tª de Evaporación -30ºC / Tª Ambiente +32					COMPRESOR	MODELO	CÓDIGO
R407F (kW)	R448A (kW)	R449A (kW)	R450A (kW)	R134a / R513A (XP10) (kW)			
1,00	0,85	0,85	-	-	2JES-07Y	**BR1 B 005 BT**	121.100.0100
1,28	1,09	1,09	-	-	2HES-1Y	**BR1 B 010 BT**	121.100.0101
1,86	1,36	1,36	-	-	2FES-2Y	**BR1 B 015 BT**	121.100.0102
2,39	2,39	2,39	-	-	2DES-2Y	**BR1 B 020 BT**	121.100.0103
3,20	3,19	3,19	-	-	2CES-3Y	**BR2 B 025 BT**	121.100.0104
3,17	3,43	3,43	-	-	4FES-3Y	**BR2 B 030 BT**	121.100.0105
3,42	4,25	4,25	-	-	4EES-4Y	**BR2 B 040 BT**	121.100.0106
4,06	4,86	4,86	-	-	4DES-5Y	**BR2 B 050 BT**	121.100.0107
5,32	6,37	6,37	-	-	4CES-6Y	**BR4 B 065 BT**	121.100.0108
6,20	7,50	7,50	-	-	4TES-9Y	**BR4 B 075 BT**	121.100.0109
6,65	7,98	7,98	-	-	4PES-12Y	**BR4 B 100 BT**	121.100.0110
7,99	9,86	9,86	-	-	4NES-14Y	**BR4 B 120 BT**	121.100.0111
13,90	14,00	14,00	-	-	4HE-18Y	**BR6 B 150 BT**	121.100.0112
16,20	15,90	15,90	-	-	4GE-23Y	**BR6 B 200 BT**	121.100.0113
20,20	20,70	20,70	-	-	4FE-28Y	**BRV B 250 BT**	121.100.0114
24,80	24,60	24,60	-	-	6GE-34Y	**BRV B 300 BT**	121.100.0115
29,50	28,90	28,90	-	-	6FE-44Y	**BRV B 400 BT**	121.100.0116

Capacidad de refrigeración calculada de acuerdo con EN12900
(20 ° C de temperatura de gas de succión, 0K de subenfriamiento de líquido).
Rango de temperaturas de evaporación:
- R407F, R448A, R449A: -20/-35ºC.

Unidades Condensadoras suministradas con cuadro eléctrico, separador de líquido, soporte amortiguador. Separador de aceite a partir de 5CV. Arranque Part-Winding a partir de 18CV.

APLICACIÓN BAJA TEMPERATURA

DATOS TÉCNICOS - DIMENSIONES

MODELO	CÓDIGO	P max (1) (Kw)	Ventilador N x Ø (mm)	Caudal (m³/h)	Recipiente Líquido (lt)	Conexiones		STD Potencia Sonido (2) db(A)	STD Presión Sonido (3) db(A)	Dimensiones A x B x H (mm)	Peso (Kg)
						s (mm)	l (mm)				
BR1 B 005 BT	121.100.0100	2,14	1x400	2.400	5,00	16	10	70,90	42,90	888 x 760 x 595	106
BR1 B 010 BT	121.100.0101	2,24	1x400	2.400	5,00	16	10	70,70	42,70	888 x 760 x 595	106
BR1 B 015 BT	121.100.0102	3,14	1x400	2.400	5,00	16	10	72,10	44,10	888 x 760 x 595	108
BR1 B 020 BT	121.100.0103	4,24	1x400	2.100	5,00	22	10	72,50	44,50	888 x 760 x 595	130
BR2 B 025 BT	121.100.0104	5,36	2x400	4.900	5,00	22	12	74,80	46,80	1340 x 760 x 595	180
BR2 B 030 BT	121.100.0105	5,66	2x400	4.900	5,00	22	12	74,90	46,90	1340 x 760 x 595	180
BR2 B 040 BT	121.100.0106	7,26	2x400	4.400	5,00	28	12	75,80	47,80	1340 x 760 x 595	186
BR2 B 050 BT	121.100.0107	8,46	2x400	4.400	10,00	28	12	76,80	48,80	1340 x 760 x 595	188
BR4 B 065 BT	121.100.0108	10,30	4x400	9.550	10,00	28	12	77,40	49,40	1340 x 760 x 1040	344
BR4 B 075 BT	121.100.0109	13,60	4x400	9.550	10,00	35	12	79,40	51,40	1340 x 760 x 1040	387
BR4 B 100 BT	121.100.0110	14,60	4x400	9.550	10,00	35	12	80,30	52,30	1340 x 760 x 1040	392
BR4 B 120 BT	121.100.0111	17,60	4x400	9.550	10,00	35	16	83,10	55,10	1340 x 760 x 1040	395
BR6 B 150 BT	121.100.0112	22,80	6x400	14.300	14,00	42	16	81,50	53,50	1900 x 760 x 1040	477
BR6 B 200 BT	121.100.0113	27,80	6x400	14.300	14,00	54	16	86,60	58,60	1900 x 760 x 1040	480
BRV B 250 BT	121.100.0114	32,30	2x630	21.500	25,00	54	22	86,90	58,90	1900 x 1100 x 2200	699
BRV B 300 BT	121.100.0115	44,00	2x800	24.000	25,00	54	22	89,80	61,80	2775 x 1100 x 2200	736
BRV B 400 BT	121.100.0116	50,00	2x800	24.000	25,00	54	22	90,80	62,80	2775 x 1100 x 2200	479

(1) Fuente de alimentación estándar: 400V / 3Ph+N / 50Hz.
(2) Potencia Nivel Sonido (cálculo analítico), versión estándar.
(3) Presión sonido nivel a 10 m en campo abierto (cálculo analítico), versión estándar.

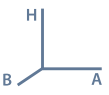



Capítulo 1

Unidades Condensadoras CUBO ONE

TIPO COPELAND SCROLL

APLICACIÓN BAJA TEMPERATURA

RENDIMIENTOS

SCROLL

Tª de Evaporación -30ºC / Tª Ambiente +32ºC					COMPRESOR	MODELO	CÓDIGO
R407F (kW)	R448A (kW)	R449A (kW)	R450A (kW)	R134a / R513A (XP10) (kW)			
2,13	2,21	2,21	-	-	ZF09K4E	**BRQ1 C 030 BT**	121.102.0025
3,27	3,28	3,28	-	-	ZF13K4E	**BRQ2 C 040 BT**	121.102.0026
3,96	3,96	3,96	-	-	ZF15K4E	**BRQ2 C 050 BT**	121.102.0027
4,61	4,63	4,63	-	-	ZF18K4E	**BRQ2 C 060 BT**	121.102.0028
5,58	5,98	5,98	-	-	ZF25K5E	**BRQ2 C 075 BT**	121.102.0029
8,02	7,84	7,84	-	-	ZF34K5E	**BRQ2 C 100 BT**	121.102.0030
9,60	9,55	9,55	-	-	ZF41K5E	**BRQ2 C 130 BT**	121.102.0031
11,30	11,20	11,20	-	-	ZF49K5E	**BRQ2 C 150 BT**	121.102.0032

Capacidad de refrigeración calculada de acuerdo con EN12900
(20 ° C de temperatura de gas de succión, 0K de subenfriamiento de líquido).
Rango de temperaturas de evaporación:
- R407F, R448A, R449A: -20/-35ºC.

Unidades Condensadoras suministradas con cuadro eléctrico, soporte amortiguador, separador de líquido. Separador de aceite a partir de 5CV.

APLICACIÓN BAJA TEMPERATURA

DATOS TÉCNICOS - DIMENSIONES

SCROLL

MODELO	CÓDIGO	P max (1) (Kw)	Ventilador N x Ø (mm)	Caudal (m^3/h)	Recipiente Líquido (lt)	Conexiones		STD Potencia Sonido (2) db(A)	STD Presión Sonido (3) db(A)	Dimensiones A x B x H (mm)	Peso (Kg)
						s (mm)	l (mm)				
BRQ1 C 030 BT	121.102.0025	3,47	1x450	2.680	4,40	22	10	71,10	43,00	1080 x 460 x 630	93
BRQ2 C 040 BT	121.102.0026	4,90	2x450	5.700	6,00	22	10	74,00	46,00	1080 x 560 x 1200	140
BRQ2 C 050 BT	121.102.0027	6,72	2x450	5.700	6,00	22	12	74,00	46,00	1080 x 560 x 1200	142
BRQ2 C 060 BT	121.102.0028	7,22	2x450	5.700	6,00	28	12	75,60	47,60	1080 x 560 x 1200	145
BRQ2 C 075 BT	121.102.0029	7,81	2x450	5.700	6,00	28	12	78,30	50,30	1080 x 560 x 1200	204
BRQ2 C 100 BT	121.102.0030	11,00	2x500	10.600	6,00	28	12	76,90	48,90	1340 x 760 x 1484	347
BRQ2 C 130 BT	121.102.0031	13,10	2x500	10.600	14,00	35	16	77,70	49,70	1340 x 760 x 1484	357
BRQ2 C 150 BT	121.102.0032	15,20	2x500	10.600	14,00	35	16	80,40	52,40	1340 x 760 x 1484	366

(1) Fuente de alimentación estándar: 400V / 3Ph+N / 50Hz.
(2) Potencia Nivel Sonido (cálculo analítico), versión estándar.
(3) Presión sonido nivel a 10 m en campo abierto (cálculo analítico), versión estándar.







Unidades Condensadoras CUBO MULTI

CUBO ONE

UNIDADES CONDENSADORAS REFRIGERADAS POR AIRE.

CUBO MULTI

CENTRALES DE COMPRESION CON CONDENSADOR DE AIRE INTEGRADO.

BRQP2/MCN2



BRQP4/MCN4



BRP4/MC4/6



BRQPV-BRPV/MCV2



BRQPV-BRPV/MCV3



BRQP4/MC4U



BRQP6/MC6U



La nueva línea de CUBO puede presumir de una amplia gama de soluciones para aplicaciones comerciales e industriales: desde pequeñas unidades condensadas por aire de un solo compresor (CUBO ONE), hasta unidades equipadas con 2 o 3 compresores (CUBO MULTI). Todas las unidades están disponibles con compresores semi-herméticos o scroll y son adecuados para aplicaciones de baja y media temperatura. Gracias a su nuevo diseño, todas las unidades son más flexibles y aptas para trabajar con diferentes refrigerantes.

Capítulo 1

Unidades Condensadoras CUBO MULTI

CUBO MULTI

La gama se compone de unidades condensadoras con 2 y 3 compresores en paralelo y condensador integrado refrigerado por aire, diseñado para su instalación al aire libre. El compresor salvo en las unidades LT, se instala en compartimento compartimento insonorizado y separado del condensador.

La gama CUBO MULTI está disponible en las siguientes versiones:

MT - aplicaciones en media temperatura (R407F, R448A, R449A, R404A, R450A y R134a)

BT - aplicaciones en baja temperatura (R407F, R448A, R449A y R404A)

Cada unidad viene carrozada en acero galvanizado, con pintura polyester RAL 7035.

La versión básica viene equipada con: compresor, batería condensadora con filtro de protección, depósito de líquido, válvula de seguridad, válvula en línea de líquido, filtro de línea de líquido y visor, presostatos HP de rearme manual (ajustable) y presostato HP automatico (fijo) en cada compresor, presostato LP autómatico (ajustable) y control de velocidad del ventilador del condensador, separador de aceite (a excepción de la versión MT con 2 compresores Scroll, donde este accesorio está disponible bajo pedido), sistema de igualación de aceite, indicadores de HP y LP y conexión de presión ¼ ''.

Compresor

Todas las unidades pueden estar equipadas con compresor Bitzer semihermético (B) o Copeland Scroll (C). Todos los compresores están equipados con válvulas de aspiración y descarga, tapones de carga ¼ '', resistencia de cárter, visor de aceite, carga de aceite y amortiguadores.

Unidades con compresores sermiherméticos también están provistas de tuberías antivibración instaladas en line de aspiración y descarga.

Todos las unidades son 400V / 3PH / 50Hz y están protegidas por termistor interno o por módulos KRIWAN externos, dependiendo del tipo de compresor.

En aplicaciones de baja temperatura, los compresores semiherméticos están equipados con ventilador de culata. A partir de los modelos "2x075" y "3x075", los compresores siempre están equipados con sistema de refrigeración CIC.

Accesorios.

QE Panel de control eléctrico se suministra con todos los componentes completamente cableados e incluye: interruptor principal, relé térmico para la protección del compresor, contactor del compresor, relés de alarma, caja de bornes y la línea auxiliar (230). control de la unidad del compresor se gestiona a través de un microprocesador electrónico. Incluido.

D Amortiguadores de goma.

OS Separador de aceite en la línea de descarga y sistema de igualación de aceite (a excepción de la versión MT con 2 compresores, donde este accesorio está disponible bajo pedido)

IB Aislamiento acústico de doble capa para la caja del compresor (ver tabla adjunta para los datos de reducción del nivel de ruido).

CC Camisa de aislamiento acústico para el compresor scroll (véase tabla adjunta para los datos de reducción del nivel de ruido)

INV Módulo inverter para compresor.

EC Condensador con ventiladores EC.

APW Aranque Part-Winding (sólo con compresores semi-herméticos ≥ a 10 CV en aplicaciones de MT y ≥ a 7,5 HP en aplicaciones LT.

KFE Control electromecánico de copia de seguridad del sistema.

Centrales CUBO MULTI

APLICACIÓN MEDIA TEMPERATURA

RENDIMIENTOS

Tª de Evaporación -10ºC / Tª Ambiente +32					COMPRESOR		MODELO	CÓDIGO
R407F (kW)	R448A (kW)	R449A (kW)	R450A (kW)	R134a / R513A (XP10) (kW)	Nc	Modelo		
11,80	11,50	11,50	6,46	7,49	2	2EES-2Y	**BRQP4 B 2X020 MT**	140.100.0100
13,70	13,50	13,50	7,4	8,85	2	2DES-2Y	**BRQP4 B 2X030 MT**	140.100.0101
16,20	16,10	16,10	8,98	10,7	2	2CES-3Y	**BRQP4 B 2X040 MT**	140.100.0102
18,90	18,20	18,20	9,76	11,5	2	4FES-3Y	**BRQP6 B 2X050 MT**	140.100.0103
22,90	20,20	20,20	12,6	14,8	2	4EES-4Y	**BRQP6 B 2X060 MT**	140.100.0104
29,00	25,40	25,40	15,2	17,4	2	4DES-5Y	**BRQPV B 2X070 MT**	140.100.0105
34,60	31,00	31,00	18,7	21,40	2	4CES-6Y	**BRQPV B 2X090 MT**	140.100.0106
42,60	37,90	37,90	23,80	27,10	2	4TES-9Y	**BRQPV B 2X100 MT**	140.100.0107
49,50	43,90	43,90	27,20	31,00	2	4PES-12Y	**BRQPV B 2X150 MT**	140.100.0108
58,60	51,90	51,90	32,20	36,70	2	4NES-14Y	**BRQPV B 2X200 MT**	140.100.0109
18,20	17,70	17,70	9,72	11,10	3	2EES-2Y	**BRQP6 B 3X020 MT**	140.100.0110
21,10	20,60	20,60	11,50	13,10	3	2DES-2Y	**BRQP6 B 3X030 MT**	140.100.0111
27,00	26,20	26,20	14,40	16,50	3	2CES-3Y	**BRQPV B 3X040 MT**	140.100.0112
28,70	27,50	27,50	14,90	17,10	3	4FES-3Y	**BRQPV B 3X050 MT**	140.100.0113
36,50	31,80	31,80	19,70	22,50	3	4EES-4Y	**BRQPV B 3X060 MT**	140.100.0114
43,90	38,40	38,40	22,90	26,20	3	4DES-5Y	**BRQPV B 3X070 MT**	140.100.0115
51,40	46,10	46,10	27,90	31,80	3	4CES-6Y	**BRQPV B 3X090 MT**	140.100.0116
63,10	56,30	56,30	35,60	40,40	3	4TES-9Y	**BRQPV B 3X100 MT**	140.100.0117



Capacidad de refrigeración calculada de acuerdo con EN12900
(20 ° C de temperatura de gas de succión, 0K de subenfriamiento de líquido).
Rango de temperaturas de evaporación:

- R407F, R448A, R449A, R404A: -5/-15ºC.
- R450A, R134A: +5/-15ºC.

Unidades Condensadoras suministradas con cuadro eléctrico, separador de aceite, soporte amortiguador. Arranque Part-Winding a partir de 9CV. Regulador de nivel de aceite electrónico.

Capítulo 1

Centrales
CUBO MULTI

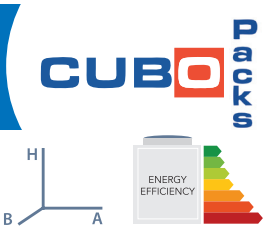

APLICACIÓN MEDIA TEMPERATURA

DIMENSIONES

MODELO	CÓDIGO	Carcasa	A (mm)	B (mm)	H (mm)	Peso (Kg)
BRQP4 B 2X020 MT	140.100.0100	MC4U	1.338	760	2.086	387
BRQP4 B 2X030 MT	140.100.0101	MC4U	1.338	760	2.086	424
BRQP4 B 2X040 MT	140.100.0102	MC4U	1.338	760	2.086	426
BRQP6 B 2X050 MT	140.100.0103	MC6U	1.900	760	2.086	446
BRQP6 B 2X060 MT	140.100.0104	MC6U	1.900	760	2.086	458
BRQPV B 2X070 MT	140.100.0105	MCV2	1.900	1.100	2.200	537
BRQPV B 2X090 MT	140.100.0106	MCV2	1.900	1.100	2.200	542
BRQPV B 2X100 MT	140.100.0107	MCV2	1.900	1.100	2.200	644
BRQPV B 2X150 MT	140.100.0108	MCV3	2.775	1.100	2.200	975
BRQPV B 2X200 MT	140.100.0109	MCV3	2.775	1.100	2.200	994
BRQP6 B 3X020 MT	140.100.0110	MC6U	1.900	760	2.086	620
BRQP6 B 3X030 MT	140.100.0111	MC6U	1.900	760	2.086	624
BRQPV B 3X040 MT	140.100.0112	MCV2	1.900	1.100	2.200	640
BRQPV B 3X050 MT	140.100.0113	MCV2	1.900	1.100	2.200	672
BRQPV B 3X060 MT	140.100.0114	MCV2	1.900	1.100	2.200	692
BRQPV B 3X070 MT	140.100.0115	MCV3	2.775	1.100	2.200	798
BRQPV B 3X090 MT	140.100.0116	MCV3	2.775	1.100	2.200	812
BRQPV B 3X100 MT	140.100.0117	MCV3	2.775	1.100	2.200	884

APLICACIÓN MEDIA TEMPERATURA

DATOS TÉCNICOS

MODELO	CÓDIGO	P max (1) (Kw)	Ventilador N x Ø (mm)	Caudal (m^3/h)	Recipiente Líquido (lt)	Conexiones		STD Potencia Sonido (2) db(A)	STD Presión Sonido (3) db(A)
						s (mm)	l (mm)		
BRQP4 B 2X020 MT	140.100.0100	7,48	4x400	9.550	14,00	28	16	72,10	44,10
BRQP4 B 2X030 MT	140.100.0101	8,88	4x400	9.550	14,00	28	16	72,60	44,60
BRQP4 B 2X040 MT	140.100.0102	10,90	4x400	9.550	14,00	28	16	73,00	45,00
BRQP6 B 2X050 MT	140.100.0103	11,70	6x400	14.300	18,00	35	16	74,20	46,20
BRQP6 B 2X060 MT	140.100.0104	14,90	6x400	14.300	18,00	35	16	75,20	47,20
BRQPV B 2X070 MT	140.100.0105	17,80	2x630	21.500	25,00	35	22	78,60	50,60
BRQPV B 2X090 MT	140.100.0106	21,00	2x630	20.400	25,00	42	22	79,50	51,50
BRQPV B 2X100 MT	140.100.0107	30,30	2x800	24.000	25,00	42	22	81,80	53,80
BRQPV B 2X150 MT	140.100.0108	34,20	3x800	36.000	30,00	54	22	83,20	55,20
BRQPV B 2X200 MT	140.100.0109	40,20	3x800	33.350	30,00	54	28	84,80	56,80
BRQP6 B 3X020 MT	140.100.0110	11,00	6x400	14.300	18,00	35	16	73,90	45,90
BRQP6 B 3X030 MT	140.100.0111	13,10	6x400	14.300	18,00	35	16	74,30	46,30
BRQPV B 3X040 MT	140.100.0112	16,60	2x630	21.500	25,00	35	22	77,80	49,80
BRQPV B 3X050 MT	140.100.0113	17,50	2x630	21.500	25,00	42	22	77,90	49,90
BRQPV B 3X060 MT	140.100.0114	25,00	2x800	24.000	25,00	42	22	80,00	52,00
BRQPV B 3X070 MT	140.100.0115	30,50	3x800	36.000	30,00	42	22	81,80	53,80
BRQPV B 3X090 MT	140.100.0116	35,30	3x800	36.000	30,00	54	28	82,50	54,50
BRQPV B 3X100 MT	140.100.0117	45,20	3x800	33.350	30,00	54	28	83,50	55,50

(1) Fuente de alimentación estándar: 400V / 3Ph+N / 50Hz.
(2) Potencia Nivel Sonido (cálculo analítico), versión estándar.
(3) Presión sonido nivel a 10 m en campo abierto (cálculo analítico), versión estándar.

Centrales CUBO MULTI

CUBO packs

TIPO COPELAND SCROLL

APLICACIÓN MEDIA TEMPERATURA

RENDIMIENTOS

Tª de Evaporación -10ºC / Tª Ambiente +32					COMPRESOR		MODELO	CÓDIGO
R407F (kW)	R448A (kW)	R449A (kW)	R450A (kW)	R134a / R513A (XP10) (kW)	Nc	Modelo		
7,63	6,81	6,81	4,03	4,45	2	ZB15KCE	**BRQP2 C 2x020 MT**	140.102.0100
9,18	8,27	8,27	4,59	5,10	2	ZB19KCE	**BRQP2 C 2x025 MT**	140.102.0101
10,90	9,83	9,83	5,89	6,37	2	ZB21KCE	**BRQP2 C 2x030 MT**	140.102.0102
14,20	13,70	13,70	7,92	8,48	2	ZB29KCE	**BRQP2 C 2x040 MT**	140.102.0103
16,90	16,40	16,40	9,62	10,40	2	ZB38KCE	**BRQP2 C 2x050 MT**	140.102.0104
20,80	20,10	20,10	11,50	12,60	2	ZB45KCE	**BRQP4 C 2x060 MT**	140.102.0105
26,00	25,30	25,30	14,10	15,90	2	ZB57KCE	**BRQP4 C 2x080 MT**	140.102.0106
31,00	30,20	30,20	16,80	18,50	2	ZB66K5E	**BRQPV C 2x090 MT**	140.102.0107
36,50	35,50	35,50	19,60	21,20	2	ZB76K5E	**BRQPV C 2x100 MT**	140.102.0108
43,60	42,40	42,40	24,30	26,70	2	ZB95K5E	**BRQPV C 2x130 MT**	140.102.0109
52,30	50,90	50,90	28,70	31,70	2	ZB114K5E	**BRQPV C 2x150 MT**	140.102.0110
10,80	9,76	9,76	5,93	6,56	3	ZB15KCE	**BRQP4 C 3x020 MT**	140.102.0111
13,00	11,80	11,80	6,76	7,49	3	ZB19KCE	**BRQP4 C 3x025 MT**	140.102.0112
15,20	13,90	13,90	8,61	9,28	3	ZB21KCE	**BRQP4 C 3x030 MT**	140.102.0113
21,10	20,40	20,40	11,90	12,70	3	ZB29KCE	**BRQP6 C 3x040 MT**	140.102.0114
27,00	26,00	26,00	14,80	16,00	3	ZB38KCE	**BRQPV C 3x050 MT**	140.102.0115
31,70	30,60	30,60	17,50	19,10	3	ZB45KCE	**BRQPV C 3x060 MT**	140.102.0116
40,80	39,70	39,70	21,40	24,30	3	ZB57KCE	**BRQPV C 3x080 MT**	140.102.0117
47,00	45,80	45,80	25,30	27,90	3	ZB66K5E	**BRQPV C 3x090 MT**	140.102.0118
55,20	53,80	53,80	29,60	32,00	3	ZB76K5E	**BRQPV C 3x100 MT**	140.102.0119



Capacidad de refrigeración calculada de acuerdo con EN12900
(20 ° C de temperatura de gas de succión, 0K de subenfriamiento de líquido).
Rango de temperaturas de evaporación:
- R407F, R448A, R449A, R404A: -5/-15ºC.
- R450A, R134A: +5/-15ºC.

Unidades Condensadoras suministradas con cuadro eléctrico, separador de aceite, soporte amortiguador y regulador de nivel de aceite electrónico.

Capítulo 1

Centrales
CUBO MULTI



APLICACIÓN MEDIA TEMPERATURA — DIMENSIONES

MODELO	CÓDIGO	Carcasa	A (mm)	B (mm)	H (mm)	Peso (Kg)
BRQP2 C 2x020 MT	140.102.0100	MCN2	1.340	760	1.484	298
BRQP2 C 2x025 MT	140.102.0101	MCN2	1.340	760	1.484	304
BRQP2 C 2x030 MT	140.102.0102	MCN2	1.340	760	1.484	308
BRQP2 C 2x040 MT	140.102.0103	MCN2	1.340	760	1.484	328
BRQP2 C 2x050 MT	140.102.0104	MCN2	1.340	760	1.484	330
BRQP4 C 2x060 MT	140.102.0105	MCN4	1.900	760	1.484	430
BRQP4 C 2x080 MT	140.102.0106	MCN4	1.900	760	1.484	440
BRQPV C 2x090 MT	140.102.0107	MCV2	1.900	1.100	2.200	450
BRQPV C 2x100 MT	140.102.0108	MCV2	1.900	1.100	2.200	454
BRQPV C 2x130 MT	140.102.0109	MCV2	1.900	1.100	2.200	506
BRQPV C 2x150 MT	140.102.0110	MCV3	2.775	1.100	2.200	829
BRQP4 C 3x020 MT	140.102.0111	MC4U	1.338	760	2.086	307
BRQP4 C 3x025 MT	140.102.0112	MC4U	1.338	760	2.086	316
BRQP4 C 3x030 MT	140.102.0113	MC4U	1.338	760	2.086	320
BRQP6 C 3x040 MT	140.102.0114	MC6U	1.900	760	2.086	400
BRQPV C 3x050 MT	140.102.0115	MCV2	1.900	1.100	2.200	480
BRQPV C 3x060 MT	140.102.0116	MCV2	1.900	1.100	2.200	494
BRQPV C 3x080 MT	140.102.0117	MCV2	1.900	1.100	2.200	540
BRQPV C 3x090 MT	140.102.0118	MCV3	2.775	1.100	2.200	758
BRQPV C 3x100 MT	140.102.0119	MCV3	2.775	1.100	2.200	766

APLICACIÓN MEDIA TEMPERATURA — DATOS TÉCNICOS

MODELO	CÓDIGO	P max (1) (Kw)	Ventilador N x Ø (mm)	Caudal (m^3/h)	Recipiente Líquido (lt)	Conexiones		STD Potencia Sonido (2) db(A)	STD Presión Sonido (3) db(A)
						s (mm)	l (mm)		
BRQP2 C 2x020 MT	140.102.0100	6,78	2x500	10.600	14,00	22	12	71,20	43,20
BRQP2 C 2x025 MT	140.102.0101	6,80	2x500	10.600	14,00	22	12	71,20	43,20
BRQP2 C 2x030 MT	140.102.0102	8,00	2x500	10.600	14,00	28	12	72,30	44,30
BRQP2 C 2x040 MT	140.102.0103	10,20	2x500	10.600	14,00	28	16	72,80	44,80
BRQP2 C 2x050 MT	140.102.0104	12,40	2x500	10.600	14,00	28	16	74,00	46,00
BRQP4 C 2x060 MT	140.102.0105	14,00	4x450	13.800	18,00	35	16	74,10	46,10
BRQP4 C 2x080 MT	140.102.0106	17,70	4x450	13.800	18,00	35	22	77,00	49,00
BRQPV C 2x090 MT	140.102.0107	21,50	2x630	21.500	24,50	42	22	79,80	51,80
BRQPV C 2x100 MT	140.102.0108	24,30	2x630	20.400	24,50	42	22	79,80	51,80
BRQPV C 2x130 MT	140.102.0109	34,30	2x800	24.000	24,50	54	22	81,30	53,30
BRQPV C 2x150 MT	140.102.0110	42,40	3x800	36.000	30,00	54	28	84,30	56,30
BRQP4 C 3x020 MT	140.102.0111	9,80	4x400	9.550	14,00	28	16	72,10	44,10
BRQP4 C 3x025 MT	140.102.0112	9,80	4x400	9.550	14,00	28	16	72,10	44,10
BRQP4 C 3x030 MT	140.102.0113	11,60	4x400	9.550	14,00	28	16	73,40	45,40
BRQP6 C 3x040 MT	140.102.0114	15,10	6x400	14.300	18,00	35	22	74,80	46,80
BRQPV C 3x050 MT	140.102.0115	18,90	2x630	21.500	30,00	35	22	78,40	50,40
BRQPV C 3x060 MT	140.102.0116	21,40	2x630	20.400	30,00	42	22	78,40	50,40
BRQPV C 3x080 MT	140.102.0117	29,60	2x800	24.000	30,00	42	22	81,20	53,20
BRQPV C 3x090 MT	140.102.0118	36,00	3x800	36.000	30,00	54	28	82,70	54,70
BRQPV C 3x100 MT	140.102.0119	40,30	3x800	33.350	30,00	54	28	82,70	54,70

(1) Fuente de alimentación estándar: 400V / 3Ph+N / 50Hz.
(2) Potencia Nivel Sonido (cálculo analítico), versión estándar.
(3) Presión sonido nivel a 10 m en campo abierto (cálculo analítico), versión estándar.

Centrales CUBO MULTI

TIPO COPELAND SCROLL

APLICACIÓN MEDIA TEMPERATURA

RENDIMIENTOS

Tª de Evaporación -10ºC / Tª Ambiente +32					COMPRESOR		MODELO	CÓDIGO
R407F (kW)	R448A (kW)	R449A (kW)	R450A (kW)	R134a / R513A (XP10) (kW)	Nc	Modelo		
10,90	9,83	9,83	5,89	6,37	2	ZB+ZBD21KCE	**BRQP2 C 2x030 MT D**	140.102.0120
14,20	13,70	13,70	7,92	8,48	2	ZB+ZBD30KCE	**BRQP2 C 2x040 MT D**	140.102.0121
16,90	16,40	16,40	9,62	10,40	2	ZB+ZBD38KCE	**BRQP2 C 2x050 MT D**	140.102.0122
20,80	20,10	20,10	11,50	12,60	2	ZB+ZBD45KCE	**BRQP4 C 2x060 MT D**	140.102.0123
26,00	25,30	25,30	14,10	15,90	2	ZB+ZBD57KCE	**BRQP4 C 2x080 MT D**	140.102.0124
36,50	35,50	35,50	19,60	21,20	2	ZB+ZBD76K5E	**BRQPV C 2x100 MT D**	140.102.0125
15,20	13,90	13,90	8,61	9,28	3	ZB+ZBD21KCE	**BRQP4 C 3x030 MT D**	140.102.0126
21,10	20,40	20,40	11,90	12,70	3	ZB+ZBD30KCE	**BRQP6 C 3x040 MT D**	140.102.0127
27,00	26,00	26,00	14,80	16,00	3	ZB+ZBD38KCE	**BRQPV C 3x050 MT D**	140.102.0128
31,70	30,60	30,60	17,50	19,10	3	ZB+ZBD45KCE	**BRQPV C 3x060 MT D**	140.102.0129
40,80	39,70	39,70	21,40	24,30	3	ZB+ZBD57KCE	**BRQPV C 3x080 MT D**	140.102.0130
55,20	53,80	53,80	29,60	32,00	3	ZB+ZBD76K5E	**BRQPV C 3x100 MT D**	140.102.0131

Capacidad de refrigeración calculada de acuerdo con EN12900
(20 ° C de temperatura de gas de succión, 0K de subenfriamiento de líquido).
Rango de temperaturas de evaporación:
- R407F, R448A, R449A: -5/-15ºC.
- R450A, R134A: +5/-15ºC.

Unidades Condensadoras suministradas con cuadro eléctrico, separador de aceite, soporte amortiguador y regulador de nivel de aceite electrónico.

APLICACIÓN MEDIA TEMPERATURA

DATOS TÉCNICOS - DIMENSIONES

MODELO	CÓDIGO	P max (1) (Kw)	Ventilador N x Ø (mm)	Caudal (m³/h)	Recipiente Líquido (lt)	Conexiones		STD Potencia Sonido (2) db(A)	STD Presión Sonido (3) db(A)	Dimensiones A x B x H (mm)	Peso (Kg)
						s (mm)	l (mm)				
BRQP2 C 2x030 MT D	140.102.0120	7,70	2x500	10.600	14,00	28	12	72,30	44,30	1340 x 760 x 1484	308
BRQP2 C 2x040 MT D	140.102.0121	10,20	2x500	10.600	14,00	28	16	72,80	44,80	1340 x 760 x 1484	328
BRQP2 C 2x050 MT D	140.102.0122	12,20	2x500	10.600	14,00	28	16	74,00	46,00	1340 x 760 x 1484	330
BRQP4 C 2x060 MT D	140.102.0123	14,30	4x450	13.800	18,00	35	16	74,10	46,10	1900 x 760 x 1484	430
BRQP4 C 2x080 MT D	140.102.0124	17,70	4x450	13.800	18,00	35	22	77,00	49,00	1900 x 760 x 1484	440
BRQPV C 2x100 MT D	140.102.0125	24,50	2x630	20.400	24,50	42	22	79,80	51,80	1900 x 1100 x 2200	454
BRQP4 C 3x030 MT D	140.102.0126	11,30	4x400	9.550	14,00	28	16	73,40	45,40	1338 x 760 x 2086	320
BRQP6 C 3x040 MT D	140.102.0127	15,10	6x400	14.300	18,00	35	22	74,80	46,80	1900 x 760 x 2086	400
BRQPV C 3x050 MT D	140.102.0128	18,70	2x630	21.500	30,00	35	22	78,40	50,40	1900 x 1100 x 2200	480
BRQPV C 3x060 MT D	140.102.0129	21,60	2x630	20.400	30,00	42	22	78,40	50,40	1900 x 1100 x 2200	494
BRQPV C 3x080 MT D	140.102.0130	29,60	2x800	24.000	30,00	42	22	81,20	53,20	1900 x 1100 x 2200	540
BRQPV C 3x100 MT D	140.102.0131	40,40	3x800	33.350	30,00	54	28	82,70	54,70	2775 x 1100 x 2200	766

(1) Fuente de alimentación estándar: 400V / 3Ph+N / 50Hz.
(2) Potencia Nivel Sonido (cálculo analítico), versión estándar.
(3) Presión sonido nivel a 10 m en campo abierto (cálculo analítico), versión estándar.





Capítulo 1

Centrales
CUBO MULTI

CUBO Packs

TIPO BITZER

APLICACIÓN BAJA TEMPERATURA

RENDIMIENTOS

Tª de Evaporación -30ºC / Tª Ambiente +32					COMPRESOR		MODELO	CÓDIGO
R407F (kW)	R448A (kW)	R449A (kW)	R450A (kW)	R134a / R513A (XP10) (kW)	Nc	Modelo		
7,59	6,50	6,50	-	-	2	2CES-3Y	**BRP4 B 2x025 BT**	140.100.0118
8,05	6,46	6,46	-	-	2	4FES-3Y	**BRP4 B 2x030 BT**	140.100.0119
9,87	6,81	6,81	-	-	2	4EES-4Y	**BRP4 B 2x040 BT**	140.100.0120
11,40	8,08	8,08	-	-	2	4DES-5Y	**BRP4 B 2x050 BT**	140.100.0121
14,90	11,00	11,00	-	-	2	4CES-6Y	**BRPV B 2x065 BT**	140.100.0122
17,80	12,90	12,90	-	-	2	4TES-9Y	**BRPV B 2x075 BT**	140.100.0123
19,30	14,00	14,00	-	-	2	4PES-12Y	**BRPV B 2x100 BT**	140.100.0124
23,60	17,10	17,10	-	-	2	4NES-14Y	**BRPV B 2x120 BT**	140.100.0125
33,70	28,80	28,80	-	-	2	4HE-18Y	**BRPV B 2x150 BT**	140.100.0126
39,70	34,20	34,20	-	-	2	4GE-23Y	**BRPV B 2x200 BT**	140.100.0127
11,90	10,10	10,10	-	-	3	2CES-3Y	**BRPV B 3x025 BT**	140.100.0128
12,60	10,10	10,10	-	-	3	4FES-3Y	**BRPV B 3x030 BT**	140.100.0129
15,60	10,70	10,70	-	-	3	4EES-4Y	**BRPV B 3x040 BT**	140.100.0130
18,30	12,80	12,80	-	-	3	4DES-5Y	**BRPV B 3x050 BT**	140.100.0131
21,60	16,10	16,10	-	-	3	4CES-6Y	**BRPV B 3x065 BT**	140.100.0132
26,00	19,00	19,00	-	-	3	4TES-9Y	**BRPV B 3x075 BT**	140.100.0133
28,10	20,50	20,50	-	-	3	4PES-12Y	**BRPV B 3x100 BT**	140.100.0134
34,90	25,40	25,40	-	-	3	4NES-14Y	**BRPV B 3x120 BT**	140.100.0135







Capacidad de refrigeración calculada de acuerdo con EN12900
(20 ° C de temperatura de gas de succión, 0K de subenfriamiento
de líquido).
Rango de temperaturas de evaporación:
- R407F, R448A, R449A, R404A: -20/-35ºC.

Unidades Condensadoras suministradas con cuadro eléctrico, separador de aceite, soporte amortiguador, regulador de nivel de aceite electrónico. Arranque Part-Winding a partir de 9CV.

Centrales CUBO MULTI



APLICACIÓN BAJA TEMPERATURA

DIMENSIONES

MODELO	CÓDIGO	Carcasa	A (mm)	B (mm)	H (mm)	Peso (Kg)
BRP4 B 2x025 BT	140.100.0118	MC4/6	900	760	1.040	387
BRP4 B 2x030 BT	140.100.0119	MC4/6	1.900	760	1.040	444
BRP4 B 2x040 BT	140.100.0120	MC4/6	1.900	760	1.040	448
BRP4 B 2x050 BT	140.100.0121	MC4/6	1.900	760	1.040	452
BRPV B 2x065 BT	140.100.0122	MCV2	1.900	1.100	2.200	536
BRPV B 2x075 BT	140.100.0123	MCV2	1.900	1.100	2.200	618
BRPV B 2x100 BT	140.100.0124	MCV2	1.900	1.100	2.200	637
BRPV B 2x120 BT	140.100.0125	MCV2	1.900	1.100	2.200	644
BRPV B 2x150 BT	140.100.0126	MCV3	2.775	1.100	2.200	978
BRPV B 2x200 BT	140.100.0127	MCV3	2.775	1.100	2.200	1.006
BRPV B 3x025 BT	140.100.0128	MCV2	1.900	1.100	2.200	570
BRPV B 3x030 BT	140.100.0129	MCV2	1.900	1.100	2.200	582
BRPV B 3x040 BT	140.100.0130	MCV2	1.900	1.100	2.200	594
BRPV B 3x050 BT	140.100.0131	MCV2	1.900	1.100	2.200	628
BRPV B 3x065 BT	140.100.0132	MCV2	1.900	1.100	2.200	640
BRPV B 3x075 BT	140.100.0133	MCV2	1.900	1.100	2.200	775
BRPV B 3x100 BT	140.100.0134	MCV2	1.900	1.100	2.200	783
BRPV B 3x120 BT	140.100.0135	MCV3	2.775	1.100	2.200	954

APLICACIÓN BAJA TEMPERATURA

DATOS TÉCNICOS

MODELO	CÓDIGO	P max (1) (Kw)	Ventilador N x Ø (mm)	Caudal (m^3/h)	Recipiente Líquido (lt)	Conexiones		STD Potencia Sonido (2) db(A)	STD Presión Sonido (3) db(A)
						s (mm)	l (mm)		
BRP4 B 2x025 BT	140.100.0118	10,90	4x400	9.550	18,00	28	12	74,80	46,80
BRP4 B 2x030 BT	140.100.0119	11,50	4x400	9.550	18,00	28	12	75,10	47,10
BRP4 B 2x040 BT	140.100.0120	14,70	4x400	9.550	18,00	35	16	76,60	48,60
BRP4 B 2x050 BT	140.100.0121	17,10	4x400	9.550	18,00	35	16	78,20	50,20
BRPV B 2x065 BT	140.100.0122	20,50	2x630	21.500	25,00	42	16	81.30	53,30
BRPV B 2x075 BT	140.100.0123	27,10	2x630	21.500	25,00	42	16	83,00	55,00
BRPV B 2x100 BT	140.100.0124	29,60	2x630	21.500	25,00	42	16	83,80	55,80
BRPV B 2x120 BT	140.100.0125	35,60	2x630	20.400	25,00	54	22	86,40	58,40
BRPV B 2x150 BT	140.100.0126	50,20	3x800	36.000	30,00	54	22	85,60	57,60
BRPV B 2x200 BT	140.100.0127	60,20	3x800	33.350	30,00	64	22	90,00	62,00
BRPV B 3x025 BT	140.100.0128	16,10	2x630	21.500	18,00	35	16	78,70	50,70
BRPV B 3x030 BT	140.100.0129	17,00	2x630	21.500	18,00	35	16	78,90	50,90
BRPV B 3x040 BT	140.100.0130	21,80	2x630	21.500	18,00	42	16	79,90	51,90
BRPV B 3x050 BT	140.100.0131	25,90	2x630	21.500	25,00	42	16	81,10	53,10
BRPV B 3x065 BT	140.100.0132	30,70	2x630	20.400	25,00	54	16	82,50	54,50
BRPV B 3x075 BT	140.100.0133	43,30	2x800	24.000	25,00	54	22	84,80	56,80
BRPV B 3x100 BT	140.100.0134	46,30	2x800	24.000	25,00	54	22	85,60	57,60
BRPV B 3x120 BT	140.100.0135	57,20	3x800	36.000	30,00	54	22	88,40	60,40

(1) Fuente de alimentación estándar: 400V / 3Ph+N / 50Hz.
(2) Potencia Nivel Sonido (cálculo analítico), versión estándar.
(3) Presión sonido nivel a 10 m en campo abierto (cálculo analítico), versión estándar.

Capítulo 1

Centrales
CUBO MULTI

APLICACIÓN BAJA TEMPERATURA

RENDIMIENTOS

TIPO COPELAND SCROLL

Tª de Evaporación -30ºC / Tª Ambiente +32					COMPRESOR		MODELO	CÓDIGO
R407F (kW)	R448A (kW)	R449A (kW)	R450A (kW)	R134a / R513A (XP10) (kW)	Nc	Modelo		
5,03	4,52	4,52	-	-	2	ZF09K4E	**BRQP2 C 2x030 BT**	140.102.0132
7,10	6,50	6,50	-	-	2	ZF13K4E	**BRQP2 C 2x040 BT**	140.102.0133
8,54	7,88	7,88	-	-	2	ZF15K4E	**BRQP2 C 2x050 BT**	140.102.0134
10,20	9,16	9,16	-	-	2	ZF18K4E	**BRQP2 C 2x060 BT**	140.102.0135
12,80	11,50	11,50	-	-	2	ZF25K5E	**BRQP6 C 2x075 BT**	140.102.0136
16,30	15,50	15,50	-	-	2	ZF34K5E	**BRQP6 C 2x100 BT**	140.102.0137
20,70	19,30	19,30	-	-	2	ZF41K5E	**BRQPV C 2x130 BT**	140.102.0138
25,10	23,30	23,30	-	-	2	ZF49K5E	**BRQPV C 2x150 BT**	140.102.0139
7,31	6,55	6,55	-	-	3	ZF09K4E	**BRQP4 C 3x030 BT**	140.102.0140
10,10	9,30	9,30	-	-	3	ZF13K4E	**BRQP4 C 3x040 BT**	140.102.0141
12,70	11,80	11,80	-	-	3	ZF15K4E	**BRQP6 C 3x050 BT**	140.102.0142
15,10	13,60	13,60	-	-	3	ZF18K4E	**BRQP6 C 3x060 BT**	140.102.0143
18,10	16,50	16,50	-	-	3	ZF25K5E	**BRQP6 C 3x075 BT**	140.102.0144
24,90	23,60	23,60	-	-	3	ZF34K5E	**BRQPV C 3x100 BT**	140.102.0145
30,40	28,40	28,40	-	-	3	ZF41K5E	**BRQPV C 3x130 BT**	140.102.0146
36,70	34,20	34,20	-	-	3	ZF49K5E	**BRQPV C 3x150 BT**	140.102.0147

Capacidad de refrigeración calculada de acuerdo con EN12900
(20 ° C de temperatura de gas de succión, 0K de subenfriamiento de líquido).
Rango de temperaturas de evaporación:
- R407F, R448A, R449A: -20/-35ºC;

Unidades Condensadoras suministradas con cuadro eléctrico, soporte amortiguador, separador de aceite y regulador de nivel de aceite electrónico.

APLICACIÓN BAJA TEMPERATURA

DATOS TÉCNICOS - DIMENSIONES

MODELO	CÓDIGO	P max (1) (Kw)	Ventilador N x Ø (mm)	Caudal (m³/h)	Recipiente Líquido (lt)	Conexiones		STD Potencia Sonido (2) db(A)	STD Presión Sonido (3) db(A)	Dimensiones A x B x H (mm)	Peso (Kg)
						s (mm)	l (mm)				
BRQP2 C 2x030 BT	140.102.0132	7,32	2x500	10.600	18,00	28	12	74,60	46,60	1340 x 760 x 1484	308
BRQP2 C 2x040 BT	140.102.0133	9,94	2x500	10.600	18,00	28	12	76,90	48,90	1340 x 760 x 1484	330
BRQP2 C 2x050 BT	140.102.0134	13,60	2x500	10.600	18,00	35	16	76,90	48,90	1340 x 760 x 1484	332
BRQP2 C 2x060 BT	140.102.0135	14,60	2x500	13.800	18,00	35	16	78,60	50,60	1340 x 760 x 1484	336
BRQP6 C 2x075 BT	140.102.0136	16,00	6x400	14.300	25,00	42	16	81,50	53,50	1900 x 760 x 2086	505
BRQP6 C 2x100 BT	140.102.0137	21,90	6x400	14.300	25,00	42	16	79,80	51,80	1900 x 760 x 2086	506
BRQPV C 2x130 BT	140.102.0138	26,70	2x630	21.500	30,00	42	16	81,60	53,60	1900 x 1100 x 2200	563
BRQPV C 2x150 BT	140.102.0139	33,60	2x800	24.000	30,00	54	22	84,40	56,40	1900 x 1100 x 2200	583
BRQP4 C 3x030 BT	140.102.0140	10,60	4x400	9.550	14,00	28	16	76,00	48,00	1338 x 760 x 2086	337
BRQP4 C 3x040 BT	140.102.0141	14,50	4x400	9.550	14,00	35	16	78,40	50,40	1338 x 760 x 2086	370
BRQP6 C 3x050 BT	140.102.0142	20,20	6x400	14.300	18,00	42	16	78,70	50,70	1900 x 760 x 2086	406
BRQP6 C 3x060 BT	140.102.0143	21,70	6x400	14.300	18,00	42	16	80,40	52,40	1900 x 760 x 2086	418
BRQP6 C 3x075 BT	140.102.0144	23,50	6x400	14.300	18,00	54	16	83,10	55,10	1900 x 760 x 2086	664
BRQPV C 3x100 BT	140.102.0145	32,80	2x630	20.400	30,00	54	22	82,20	54,20	1900 x 1100 x 2200	670
BRQPV C 3x130 BT	140.102.0146	41,90	2x800	24.000	30,00	54	22	83,50	55,50	1900 x 1100 x 2200	700
BRQPV C 3x150 BT	140.102.0147	48,20	2x800AV	33.300	30,00	54	22	88,20	60,20	1900 x 1100 x 2200	936

(1) Fuente de alimentación estándar: 400V / 3Ph+N / 50Hz.
(2) Potencia Nivel Sonido (cálculo analítico), versión estándar.
(3) Presión sonido nivel a 10 m en campo abierto (cálculo analítico), versión estándar.

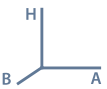



DAS HERZ DER FRISCHE

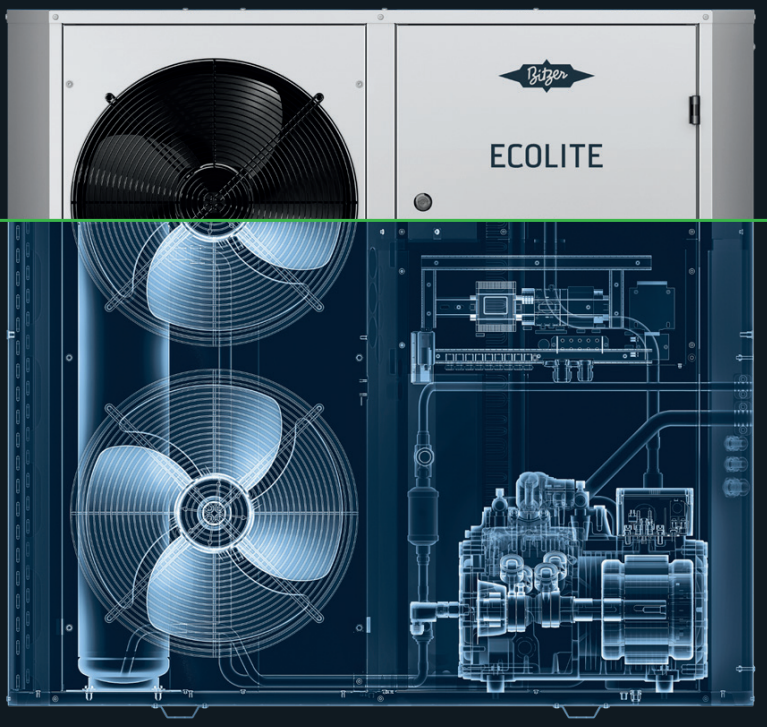



ECOLITE // LHL3E — ECOLITE // LHL5E — ECOLITE // LHL7E

GAMA AMPLIADA

- BEST SOFTWARE
- ECODESIGN CONFORM
- MECHATRONIC CAPACITY CONTROL
- HFO READY
- LOW GWP READY

TOTALMENTE EQUIPADO.
MÁXIMA ADAPTABILIDAD.

Las unidades condensadoras ECOLITE son la elección perfecta por su flexibilidad, adaptabilidad y sostenibilidad. Cada uno de sus once modelos pueden ser usados con diferentes refrigerantes como los de categoría A2L con GWP inferior a 150. Todo ellos son adecuados para su uso en aplicaciones de baja y media temperatura en todas las zonas climáticas – por ejemplo cámaras frigoríficas, estaciones de servicio y tiendas de conveniencia.
Conozca más en bitzer.de/es/es/grupos-de-condensacion/

Capítulo 1

Uds. Cond. por aire Semi-Herméticas Inverter ECOSTAR

R-404A — *Trifásico 230/400V 50Hz*

HP	Gama Tª Evaporación	Rendimiento (W) (*)						Nº Ventiladores Condensador	MODELO	CÓDIGO
		0ºC			-10ºC					
		30 Hz	50 Hz	87 Hz	30 Hz	50 Hz	87 Hz			
3	30-87	4640	7860	12740	1420	2370	3920	1	**LHV5E/2DES-3.F1Y**	121.100.0066
5	25-87	6120	10310	16160	1900	3240	5360	1	**LHV5E/4FE-5.F1Y**	121.100.0067
6	25-87	7600	12680	19180	2320	3940	6480	1	**LHV5E/4EE-6.F1Y**	121.100.0068
7 1/2	25-87	9190	15540	24600	2840	4850	8030	2	**LHV7E/4DE-7.FY**	121.100.0070
10	25-87	11030	18540	28500	3340	5700	9400	2	**LHV7E/4CE-9.FY**	121.100.0072

R134a / R513A (XP10) — *Trifásico 230/400V 50Hz*

HP	Gama Tª Evaporación	Rendimiento (W) (*)						Nº Ventiladores Condensador	MODELO	CÓDIGO
		0ºC			-10ºC					
		30 Hz	50 Hz	87 Hz	30 Hz	50 Hz	87 Hz			
3	25-87	4140	7060	11640	2640	4510	7470	1	**LHV5E/2DES-3.F1Y**	121.100.0066
5	25-87	5370	9130	14850	3370	5760	9490	1	**LHV5E/4FE-5.F1Y**	121.100.0067
6	25-87	6860	11610	18440	4440	7560	12380	1	**LHV5E/4EE-6.F1Y**	121.100.0068
5	25-87	8050	13690	22400	5100	8700	14380	2	**LHV7E/4DE-5.F1Y**	121.100.0069
7 1/2	25-87	8090	13790	22550	5120	8760	14490	2	**LHV7E/4DE-7.FY**	121.100.0070
7 1/2	25-87	9840	16720	26800	6290	10720	17670	2	**LHV7E/4CE-6.F1Y**	121.100.0071
10	25-87	9900	16840	27000	6320	10790	17790	2	**LHV7E/4CE-9.FY**	121.100.0072
7 1/2	25-87	10590	17940	28400	6660	11340	18590	2	**LHV7E/4VE-7.FY**	121.100.0073
9	25-87	12710	21400	33100	8060	13700	22250	2	**LHV7E/4TE-9.FY**	121.100.0074
12	25-87	14500	24200	36600	9090	15390	24550	2	**LHV7E/4PE-12.FY**	121.100.0075
14	25-87	16980	27800	41500	10760	18150	28300	2	**LHV7E/4NE-14.FY**	121.100.0076

Compresores Bitzer de la Serie Octagon:
(*) Rendimientos indicados a TªAmbiente +32ºC, TªGases aspirados 20K con subenfriamiento de líquido.

- Compresores Octagon con convertidor de frecuencia inverter integrado de alta eficiencia del sistema (F1) o externo.
- Moto ventiladores condensador EC con regulación de velocidad
- Programador de regulación incluído
- Dimensiones reducidas, salida del aire vertical
- Diseño externo del carrozado atractivo
- Bancada robusta y estable, sin vibraciones de resonancia
- El precio incluye el control de aceite OLC-K1 para los compresores de 4 cilindros. Las unidades se suministran sin válvula de seguridad
- Aplicación posible con refrigerantes R-507, R-407C, R-448A, R-449A R-450A, R-513A. Grupo de refrigerantes A1.



MODELO	Dimensiones de tubería		Tensión	Máx. A	Ventiladores 50 Hz			Recipiente, carga máxima refrigerante (kg)		Peso Kg
	Aspiración	Líquido			A	W	m3/h	R134	R404/R507	
LHV5E/2DES-3.F1Y	7/8	1/2	380/420V 50Hz	15,5	1 x 2,1	1 x 350	5200	23,2	20,2	270
LHV5E/4FE-5.F1Y	1 1/8	1/2	380/420V 50Hz	19	1 x 2,1	1 x 350	5200	23,2	20,2	285
LHV5E/4EE-6.F1Y	1 1/8	5/8	380/420V 50Hz	19	1 x 2,1	1 x 350	5200	23,2	20,2	295
LHV7E/4DE-5.F1Y	1 3/8	7/8	380/420V 50Hz	20	2 x 2,1	2 x 350	10400	23,2		303
LHV7E/4DE-7.F3Y	1 3/8	7/8	380/420V 50Hz	30	2 x 2,1	2 x 350	10400	23,2	20,2	330
LHV7E/4CE-6.F1Y	1 3/8	7/8	380/420V 50Hz	30	2 x 2,1	2 x 350	10400	23,2		303
LHV7E/4CE-9.F3Y	1 3/8	7/8	380/420V 50Hz	36	2 x 2,1	2 x 350	10400	23,2	20,2	330
LHV7E/4VE-7.F3Y	1 3/8	7/8	380/420V 50Hz	25	2 x 2,1	2 x 350	10400	23,2		390
LHV7E/4TE-9.F3Y	1 3/8	7/8	380/420V 50Hz	28	2 x 2,1	2 x 350	10400	23,2		390
LHV7E/4PE-12.F3Y	1 3/8	7/8	380/420V 50Hz	32	2 x 2,1	2 x 350	10400	23,2		390
LHV7E/4NE-14.F3Y	1 3/8	7/8	380/420V 50Hz	36	2 x 2,1	2 x 350	10400	23,2		390

Uds. Cond. por aire Carrozadas Semi-Herméticas BITZER ECOLITE

DIMENSIONES

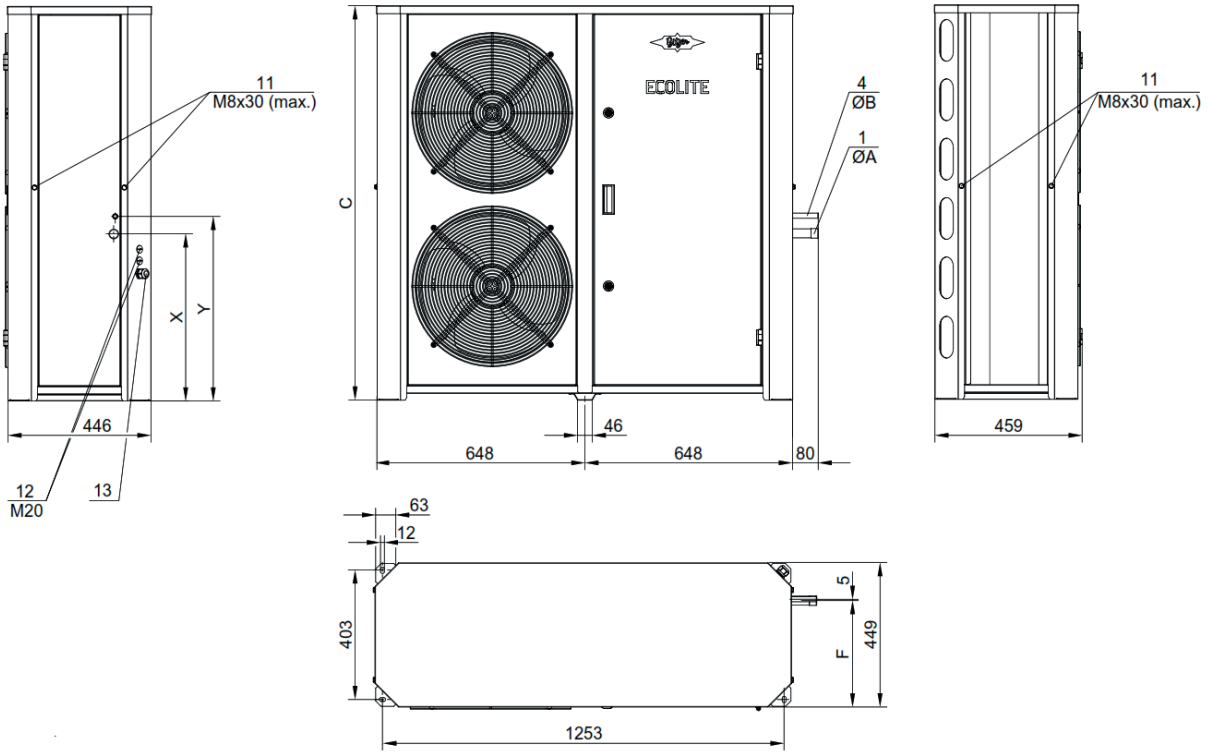

CONEXIONES

1 Entrada de refrigerante (línea de aspiración) SL
4 Salida de refrigerante DL
11 Punto de suspensión de carga
12 Enchufe para prensaestopas
13 Casquillo para cable apantallado (para cables 9-17 mm)

DIMENSIONES

MODELO	Ø A	Ø B	C	F	X	Y
	mm					
LHL3E/2EES-2Y ... LHL3E/2CES-3Y	22	12	830	324	520	575
LHL5E/4FES-3Y ... LHL5E/4CES-6Y	28	16	1230	332	520	575

Capítulo 1

Uds. Cond. por aire Carrozadas Semi-Herméticas BITZER ECOLITE

A2L

APLICACIÓN ALTA TEMPERATURA

R-134a

HP	Cilind. m³/h	Potencia Frigorífica en kW a la Tª de evaporación			Caudal Conden. m³/h	Nº Ventil. Cond.	Recipiente de líquido (l)	MODELO	CÓDIGO
		+5ºC	0ºC	-5ºC					
2	11,4	7.0	5.70	4.6	3000	1X450	7,8	**LHL3E-2EES-2Y**	121.100.0140
2	13,4	8.1	6.70	5.4	3000	1X450	7,8	**LHL3E-2DES-2Y**	121.100.0141
3	16,2	9.3	7.80	6.4	3000	1X450	7,8	**LHL3E-2CES-3Y**	121.100.0142
3	18,1	10.8	8.90	7.1	6000	2X450	15,0	**LHL5E-4FES-3Y**	121.100.0143
4	22,7	13.2	11.00	9	6000	2X450	15,0	**LHL5E-4EES-4Y**	121.100.0144
5	26,8	15.3	12.60	10.3	6000	2X450	15,0	**LHL5E-4DES-5Y***	121.100.0145
6	32,5	18.0	15.00	12.3	6000	2X450	15,0	**LHL5E-4CES-6Y***	121.100.0146

Rendimientos indicados con Tª de condensación +32ºC Dt 10K Subenfriamiento 1K

APLICACIÓN MEDIA-BAJA TEMPERATURA

R-448A/R-449A

NOVEDAD

Nota: Los certificados para A2L ya no tienen coste adicional

HP	Cilind. m³/h	Potencia Frigorífica en kW a la Tª de evaporación					Caudal Conden. m³/h	Nº Ventil. Cond.	Recipiente de líquido (l)	MODELO	CÓDIGO
		-10ºC	-15ºC	-20ºC	-25ºC	-35ºC					
2	11,4	5.5	4.4	3.5	2.7	1.5	3000	1X450	7,8	**LHL3E-2EES-2Y**	121.100.0140
2	13,4	6.4	5.2	4	3.2	1.8	3000	1X450	7,8	**LHL3E-2DES-2Y**	121.100.0141
3	16,2	7.4	6	4.8	3.8	2.2	3000	1X450	7,8	**LHL3E-2CES-3Y**	121.100.0142
3	18,1	8.8	7.1	5.6	4.4	2.5	6000	2X450	15,0	**LHL5E-4FES-3Y**	121.100.0143
4	22,7	10.6	8.6	6.8	5.3	3	6000	2X450	15,0	**LHL5E-4EES-4Y**	121.100.0144
5	26,8	12	9.8	7.8	6.1	3.4	6000	2X450	15,0	**LHL5E-4DES-5Y***	121.100.0145
6	32,5	14.2	11.6	9.3	7.4	4.3	6000	2X450	15,0	**LHL5E-4CES-6Y***	121.100.0146

* Unidades con separador de aceite y control CRII en segunda culata modulando de 10% / 100%.

Rendimientos indicados con Tª de condensación +32ºC Dt 10K Subenfriamiento 1K

Todos los modelos ECOLITE ofrecen una capacidad de adaptación excelente para todo tipo de aplicaciones. La eficaz regulación de la potencia, en combinación con el software de regulación de BITZER desarrollado específicamente para ello, contribuye considerablemente a la excelencia del sistema.



ECODESIGN CONFORM

HFO BLEND READY

BEST SOFTWARE

Equipamiento estándar:

- Recipiente de líquido
- Visor
- Filtro secador
- Presostato alta y baja
- Resistecia de cárter
- Sensores de aspiración, descarga y temperatura ambiente.

Opcionales:

- Control CRII para regular la capacidad 10% / 100% (para modelos LHL5)
- Separador de aceite
- Regulador de aceite OLC-K1
- Arranque descargado
- Sensor de temperatura de cámara
- Best Converter

INTARCON

El futuro de los compactos
ES EL PROPANO | R290

REFRIGERANTE NATURAL DE ALTA EFICIENCIA ENERGÉTICA

SOLUCIÓN NATURAL

Baja carga de refrigerante natural R-290 con bajo GWP

PLUG & PLAY

Unidades probadas en fábrica, rápidas de instalar y de bajo mantenimiento

ALTA EFICIENCIA

Costes energéticos reducidos gracias a un diseño compacto y optimizado







CR-VHD

Equipo compacto de techo condensado por agua para pequeñas y medianas cámaras frigoríficas de media y baja temperatura.

CH-KD

Equipo compacto de pared para grandes cámaras frigoríficas o muelles de carga en alta, media y baja temperatura.

Capítulo 1

Equipos compactos INTARBLOCK DE PUERTA (Cortina de aire) Horizontales. Series MCP/BCP

INTARCON



- Diseño tropicalizado para temperatura ambiente de 45ºC.
- Corriente de aire opcional.
- Desescarche por gas caliente con control de temperatura.
- Equipo compacto de carga reducida de refrigerante, menor a 1 Kg.

APLICACIÓN MEDIA TEMPERATURA

R-134a | 230V - 1- 50Hz

Compresor		Potencia Frigorífica / Volumen Cámara, según Temperatura Cámara [1]						Pot. Absorb. Nom. (kW)	Intens. Máxima Absorb. (A)	Caudal Evap. (m³/h)	Carga Refrig. (kg.)[2]	Peso (Kg)	Nivel Presión Sonora dB(A)[3]	MODELO	CÓDIGO	Código con Cortina
CV	Tensión	0ºC		5ºC		10ºC										
		W	m³	W	m³	W	m³									
3/8	230 V-I	580	4	695	7	820	12	0,47	4,57	300	< 1,0	61	29	**MCP-NY-0 010**	130.117.0620	130.117.0625
1/2	230 V-I	760	7	890	10	1.030	15	0,61	5,57	300	< 1,0	66	29	**MCP-NY-0 015**	130.117.0621	130.117.0626
1/2	230 V-I	880	8	1.055	12	1.250	21	0,68	5,84	600	< 1,0	72	29	**MCP-NY-1 015**	130.117.0622	130.117.0627
3/4	230 V-I	1.180	11	1.435	18	1.710	28	0,91	9,54	600	< 1,0	79	29	**MCP-NY-1 026**	130.117.0623	130.117.0628
1	230 V-I	1.490	17	1.760	26	2.070	40	1,03	9,68	600	< 1,0	83	29	**MCP-NY-1 033**	130.117.0624	130.117.0629

APLICACIÓN BAJA TEMPERATURA

R-449A | 230V - 1- 50Hz

Compresor		Potencia Frigorífica / Volumen Cámara, según Temperatura Cámara [1]						Pot. Absorb. Nom. (kW)	Intens. Máxima Absorb. (A)	Caudal Evap. (m³/h)	Carga Refrig. (kg.) [2]	Peso (Kg)	Nivel Presión Sonora dB(A)[3]	MODELO	CÓDIGO	Código con Cortina
CV	Tensión	-25ºC		-20ºC		-10ºC										
		W	m³	W	m³	W	m³									
5/8	230 V-I	390	1	490	2	585	3	0,67	7,17	300	< 1,0	67	29	**BCP-NG-0 018**	130.117.0630	130.117.0633
3/4	230 V-I	640	3	810	7	960	10	1	8,64	600	< 1,0	74	31	**BCP-NG-1 026**	130.117.0631	130.117.0634
11/4	230 V-I	790	4	950	10	1.120	12	1,27	11,08	600	< 1,0	80	29	**BCP-NG-1 034**	130.117.0632	130.117.0635

(1) Las prestaciones nominales están referidas al funcionamiento con temperaturas de cámara de 0ºC (MT) o -20ºC (BT) de temperatura exterior de 35ºC. Volumen de cámara recomendado para cámaras con suelo y aislamiento de 80mm en MT o 100mm en BT, densidad de mercancía de 250kg/m³ con una rotación diaria del 10% a una temperatura de entrada de 25°C en MT y -15°C en BT.

(2) Equipos con carga inferior a 5 toneladas de CO_2 equivalente (3,5 kg de R134a o R449A) exentos de comprobación de fugas (RD 115/2017).

(3) Nivel sonoro máximo referido a nivel de presión acústica en dB(A), medido en campo abierto a 10 m de distancia de la fuente.

Cortina de aire (opcional). Los equipos de puerta pueden incorporar de manera opcional una cortina de aire integrada en la propia unidad, especialmente dimensionada para puertas de 1800 mm de alto y hasta 800 mm de luz. Cuenta con un ventilador centrífugo de velocidad regulable, interruptor de puerta y difusor lineal. La cortina de aire crea una barrera invisible para evitar las pérdidas de frío del interior de la cámara, que se activa durante la apertura de la puerta, y evita la entrada de aire caliente y la pérdida de aire frío, con una eficiencia superior al 50%.

- Ventilador centrífugo.
- Difusor de aire longitudinal.
- Activación automática con apertura de puerta.
- Alimentación 230 V-I-50 Hz.
- Carga de refrigerante R134a o R449A, inferior a 1 kg.
- Compresor hermético alternativo.
- Presostatos de alta presión.
- Expansión por válvula termostática.
- Protección magnetotérmica.
- Desescarche por inyección de gas caliente.
- Bandeja de condensados en acero inoxidable.
- Evaporación automática de condensados.
- Luz LED de cámara con microinterruptor de puerta.
- Cable de resistencia de puerta (solo modelos BCP).
- Regulación electrónica multifunción.

Ejemplo de Instalación



Esquema de instalación con cortina de aire (opcional)

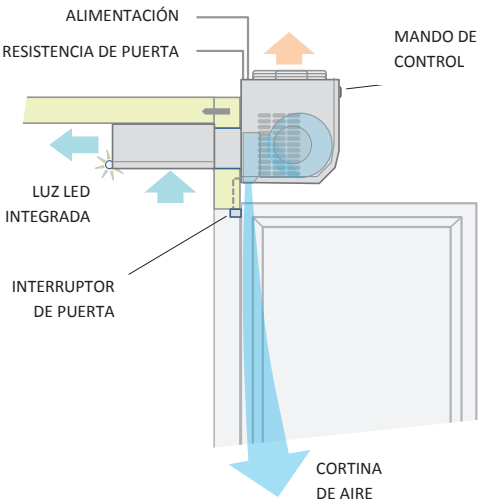

Dimensiones

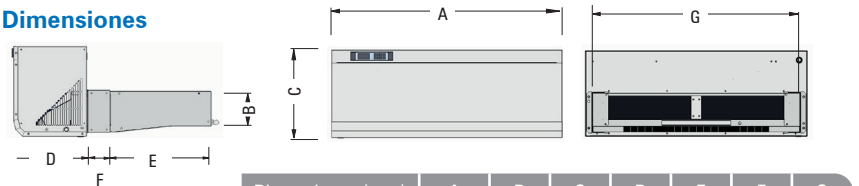

Dimensiones (mm)	A	B	C	D	E	F	G
Serie 0	1005	152	380	315	450	80	940
Serie 1	1005	152	380	315	450	80	940

Equipos compactos INTARBLOCK R290
Series MCV/BCV

- Diseño tropicalizado para temperatura ambiente de -10ºC.
- Válvula de expansión termostática.
- Desescarche por gas caliente con control de temperatura.
- Equipo compacto de carga reducida de R290, menor a 200 gr.



APLICACIÓN MEDIA TEMPERATURA

R-290 | 230V - 1- 50Hz

Compresor		Potencia Frigorífica / Volumen Cámara, según Temperatura Cámara [1]						Pot. Absorb. Nominal (kW)	Intens. Máx. (A)	Caudal Evap. (m³/h)	Carga Refrig. (kg.)	Peso (Kg)	MODELO	CÓDIGO
CV	Tensión	0ºC		5ºC		10ºC								
		W	m³	W	m³	W	m³							
1/3	230 V-I	635	5	740	7	850	12	0,4	3,5	300	< 0,10	38	**MCV-LD-0 009**	130.117.0614
1/2	230 V-I	1.050	9	1.220	15	1.410	27	0,52	3,3	500	< 0,10	56	**MCV-LD-1 012**	130.117.0615
3/4	230 V-I	1.340	14	1.560	21	1.780	36	0,68	4,3	500	< 0,15	57	**MCV-LD-1 017**	130.117.0616
2	230 V-I	1.824	21	2.170	34	2.540	58	0,94	5,9	950	< 0,15	86	**MCV-LD-2 026**	130.117.0781
2 1/2	230 V-I	2.215	27	2.618	43	2.960	70	1,31	9	950	< 0,20	86	**MCV-LD-2 034**	130.117.0782

APLICACIÓN BAJA TEMPERATURA

R-290 | 230V - 1- 50Hz

Compresor		Potencia Frigorífica / Volumen Cámara, según Temperatura Cámara [1]						Pot. Absorb. Nominal (kW)	Intens. Máx. (A)	Caudal Evap. (m³/h)	Carga Refrig. (kg.)	Peso (Kg)	MODELO	CÓDIGO
CV	Tensión	-25ºC		-20ºC		-15ºC								
		W	m³	W	m³	W	m³							
3/4	230 V-I	370	1	440	2	520	4	0,38	2,93	300	< 0,10	38	**BCV-LD-0 014**	130.117.0617
3/4	230 V-I	540	2	660	5	790	8	0,48	3,61	500	< 0,10	57	**BCV-LD-1 017**	130.117.0618
1 1/4	230 V-I	770	4	920	9	1.090	15	0,73	6,1	500	< 0,15	64	**BCV-LD-1 028**	130.117.0619
1 1/2	230 V-I	985	7	1.210	14	1.470	25	0,97	12,69	950	< 0,20	86	**BCV-LD-2 034**	130.117.0783

(1) Las prestaciones nominales están referidas al funcionamiento con temperaturas de cámara de 0ºC (MT) o -20ºC (BT) de temperatura exterior de 35ºC. Volumen de cámara recomendado para cámaras con suelo y aislamiento de 80mm en MT o 100mm en BT, densidad de mercancía de 250kg/m³ con una rotación diaria del 10% a una temperatura de entrada de 25ºC en MT y -15ºC en BT.
(2) Nivel sonoro máximo referido a nivel de presión acústica en dB(A), medido en campo abierto a 10 m de distancia de la fuente.

- Alimentación 230 V-I-50 Hz.
- Carga de refrigerante R290 inferior a 150 gr.
- Compresor hermético alternativo.
- Motoventiladores electrónicos EC.
- Presostato de alta.
- Expansión por válvula termostática.
- Desescarche automático por inyección de gas caliente.
- Bandeja de condensados en acero inoxidable.
- Evaporación automática de condensados.
- Luz LED de cámara con microinterruptor de puerta.
- Tampón desmontable incluido.
- Cable de resistencia de puerta (sólo modelos BCV).
- Regulación electrónica multifunción.

Ejemplo de Instalación



Esquema de instalación

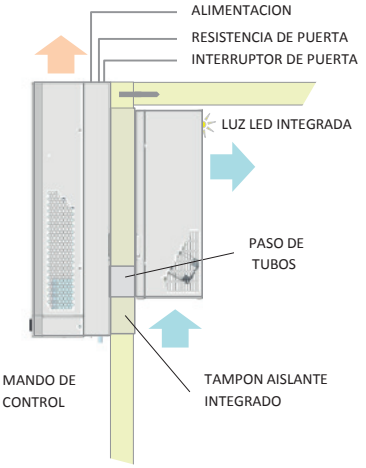

Dimensiones

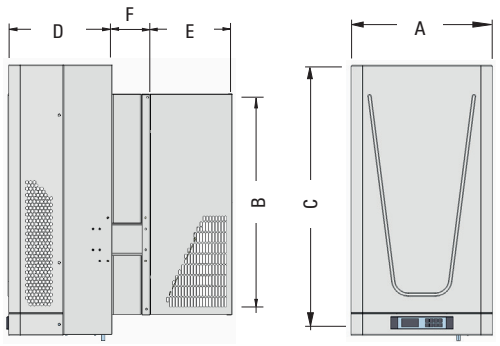

Dimensiones (mm)	A	B	C	D	E	F
Serie 0	420	595	803	238	207	80
Serie 1	420	657	803	307	269	80

Capítulo 1

Equipos semicompactos para conservación y maduración de carne. Series MSF / MSH

INTARCON

Evaporador quasiestático de doble flujo a muy baja velocidad, especialmente diseñado para conservación de carne.

Precarga de refrigerante incluida.

Conservación de carne: los equipos para carne gracias a la configuración de sus unidades evaporadoras están especialmente indicados para cámaras de conservación de carne en el entorno de los 0ºC.
Los evaporadores de doble flujo de aire incorporan ventiladores ajustados a una mínima velocidad de giro para simular la circulación de aire por convección natural al igual que un evaporador de tipo estático.
De este modo se obtiene una mínima velocidad de aire para evitar la pérdida de humedad del producto, a la vez que se mantiene una adecuada humedad relativa en el interior de la cámara para evitar la proliferación bacteriana en la superficie del producto.

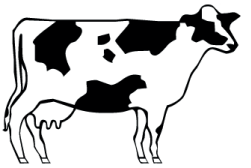

Maduración de carne (Opcional): requiere el control de la humedad relativa de la cámara en un rango determinado.
Los equipos para la maduración de carne, están configurados para cámaras en el entorno de los 0ºC y humedad relativa en el rango del 40% al 95%.
Estos equipos incorporan una avanzada regulación electrónica para el control de la temperatura y humedad en el interior de la cámara, con funciones de humidificación y deshumidificación.

Resistencia de cárter: de serie en todos los equipos Sigilus MSF y opcional en serie MSH. Se recomienda su usoo en equipos instalados en la intemperie.





Características:

- Alimentación 230 V-I-50 Hz o 400 V-III-50Hz.
- Carga de refrigerante R-134a o R-449A reducida.
- Compresor hermético alternativo.
- Evaporador de plafón quasiestático de doble flujo de aire con ventiladores axiales regulados a muy baja velocidad.
- Presostatos de alta y baja presión.
- Válvula solenoide.
- Expansión por válvula termostática.
- Desescarche por resistencias eléctricas.
- Bandeja de condensados en acero inoxidable.
- Conexiones de tipo Flare (hasta 1/2"-3/4") y válvulas de servicio.
- Protección magnetotérmica.
- Recipiente de líquido.
- Precarga de refrigerante para hasta 10 metros de tubería.
- Regulación electrónica multifunción con mando a distancia y control de condensación digital.

Dimensiones Evaporador

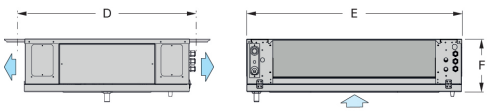

Dimensiones Condensador

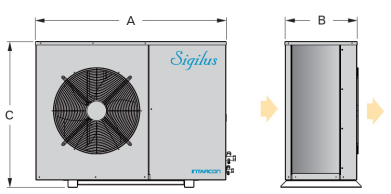

	Dimensiones (mm)	A	B	C	D	E	F	Ventiladores evaporador
R-134a	serie 11	1.030	373	577	798	706	245	1x Ø 360
	serie 12	1.030	373	577	798	1.056	245	1x Ø 360
	serie 13	1.030	373	577	798	1.756	245	2x Ø 360
	serie 23	1.080	410	827	798	1.756	245	2x Ø 360
	serie 24	1.080	410	827	888	2.156	295	2x Ø 450
	serie 34	1.150	481	1097	888	2.156	295	2x Ø 450
R-449A	MSF-UG-1016 a 1018	1.030	373	577	798	706	245	1x Ø 360
	MSF-UG-1024 a 1034	1.030	373	577	798	1.056	245	1x Ø 360
	MSF-UG-1038	1.030	373	577	798	1.756	245	2x Ø 360
	MSF-UG-2054 y 2068	1.080	410	827	798	1.756	245	2x Ø 360
	MSF-UG-3086	1.150	481	1097	888	2.156	295	2x Ø 450

Equipos semicompactos para conservación y maduración de carne. Series MSF / MSH

Compresor		Pot. Frigorífica / Volumen Cámara, según Temperatura Cámara [1]								Potencia Absorb. Nom. (kW)	Intensidad Max. Absorb. (A)	Carga Refrig. (kg)[2]	Peso (kg)	MODELO	CÓDIGO
CV	Tensión	-5ºC		+0ºC		+5ºC		+10ºC							
		W	m³	W	m³	W	m³	W	m³						
Refrigerante R-134a															
3/4	230 V-	1.145	7,6	**1.449**	**15**	1.785	24	2.153	41	0,83	9,4	< 2,0	65+32	**MSF-UY-11 026**	130.117.0773
1	230 V-	1.428	12	**1.764**	**20**	2.147	34	2.562	53	0,96	10	< 3,0	67+45	**MSF-UY-12 033**	130.117.0774
1 1/2	230 V-I *	2.100	22	**2.657**	**40**	3.255	56	3.938	86	1,5	12,6	< 3,5	77+65	**MSF-UY-13 053**	130.117.0775
2	230 V-I *	2.741	30	**3.434**	**48**	4.190	74	5.009	120	1,86	16,9	< 4,5	79+65	**MSF-UY-13 074**	130.117.0776
4	400 V-III	3.308	40	**4.158**	**62**	5.114	99	6.132	154	2,08	13,4	< 5,5	96+65	**MSF-UY-23 086**	130.117.0777
5	400 V-III	4.431	54	**5.576**	**87**	6.825	134	8.243	209	2,74	16,9	< 7,5	98+65	**MSF-UY-24 108**	130.117.0778
6 1/2	400 V-III	5.444	72	**6.815**	**108**	8.306	162	10.038	268	3,44	20,9	< 7,5	101+65	**MSF-UY-24 136**	130.117.0779
8	400 V-III	11.151	153	**7.539**	**123**	9.293	181	11.146	299	4,06	23,9	< 8,0	140+65	**MSF-UY-34 171**	130.117.0780
Refrigerante R449A															
5/8	230 V-	1.215	9,5	**1.483**	**15**	1.772	25	2.101	40	0,89	7,5	< 2,5	67+32	**MSF-UG-1 016**	130.117.0051
3/4	230 V-	1.421	12	**1.720**	**19**	2.050	30	2.410	48	1,03	8,8	< 2,5	68+32	**MSF-UG-1 018**	130.117.0052
1	230 V-	1.648	15	**1.998**	**24**	2.390	37	2.812	59	1,19	11	< 3,5	82+43	**MSF-UG-1 024**	130.117.0053
1 1/2	230 V-I *	2.235	23	**2.699**	**35**	3.193	54	3.739	84	1,84	16	< 3,5	83+43	**MSF-UG-1 034**	130.117.0055
1 3/4	400 V-III	2.833	31	**3.451**	**47**	4.130	72	4.882	115	1,85	7,4	< 4,5	82+63	**MSF-UG-1 038**	130.117.0056
2 1/4	400 V-III	3.784	47	**4.600**	**70**	5.447	105	6.426	160	2,38	9,4	< 5,5	85+63	**MSF-UG-2 054**	130.117.0058
3 1/2	400 V-III	4.825	64	**5.794**	**93**	6.834	135	8.017	205	3,35	11,4	< 7,0	88+63	**MSF-UG-2 068**	130.117.0560
4	400 V-III	6.027	83	**7.257**	**120**	8.579	175	10.060	270	4,23	13,9	< 7,0	115+66	**MSF-UG-3 086**	130.117.0561

1 Las prestaciones nominales están referidas al funcionamiento con temperatura de cámara de 0ºC y temperatura exterior de 35ºC.

2 Equipos con carga inferior a 5ton de CO_2 equivalente (3,8 kg de R134a o R449A) exentos de comprobación de fuga (RD 115/2017)

Modelos disponibles en versión con condensadora centrífuga. Consultar.

Opcionales:

- Control de condensación proporcional por variación de velocidad (incluido en serie MFS 2/23 y superiores). +250 €
- Cambio a alimentación 400 V-III-50 Hz * +5%
- Rejilla exterior de protección de la batería. +90 €
- Control para la maduración de carne con funciones de humidificación y deshumidificación. Consultar

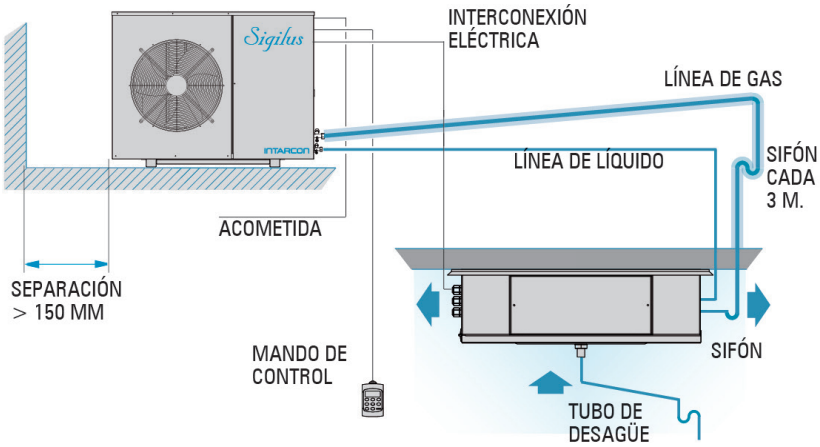

Distancia vertical máxima entre unidades de 15 m en caso de que la unidad condensadora esté situada a mayor altura que la unidad evaporadora, y de 6 m en caso contrario.

Interconexiones eléctricas

Para la interconexión de las unidades condensadora y evaporadora se han de prever las siguientes secciones de cable para 10 m de longitud

Tensión evaporador	230 V-I-50 Hz	400 V-III-50 Hz	
Serie ventilador	1 - 2	3	4 - 5
Sondas	4 x 1 mm²		
Maniobra	2 x 1 mm²	3 x 1 mm²	5 x 1 mm²
Desescarche	2 x 1,5 mm² + T	4 x 1,5 mm² + T	
Termostato	2 x 1 mm²		
Interr. puerta *	2 x 1 mm²		
Luz cámara *	2 x 1 mm² + T		

* Opcional no incluido.
Para conocer interconexiones eléctricas de cada modelo, ver manual técnico.

Capítulo 1

Equipos compactos pared INTARBLOCK Axiales. Series MCV/BCV

INTARCON

APLICACIÓN MEDIA TEMPERATURA

R-134a | 230V-I-50Hz / 400V-III-50 Hz



Compresor		Pot. Frigorífica / Volumen Cámara, según Temperatura Cámara [1]						Pot. Absorb. Nom. (kW)	Intens. Máxima Absorb. (A)	Caudal Evap. (m^3/h)	Carga Refrig. (kg.)[2]	Peso (Kg)	Nivel Presión Sonora dB(A)[3]	MODELO	CÓDIGO
CV	Tensión	0ºC		5ºC		10ºC									
		W	m^3	W	m^3	W	m^3								
3/8	230 V-I	610	4	758	7	907	12	0,43	4,5	300	< 1,0	36	28	**MCV-NY-0 010**	130.117.0372
1/2	230 V-I	794	6	961	10	1.139	18	0,53	5,5	300	< 1,0	38	29	**MCV-NY-0 015**	130.117.0410
1/2	230 V-I	972	7,8	1.199	14	1.453	23	0,57	5,6	500	< 1,0	60	29	**MCV-NY-1 015**	130.117.0389
3/4	230 V-I	1.281	12	1.565	19	1.859	30	0,81	9,3	500	< 1,0	69	34	**MCV-NY-1 026**	130.117.0380
1	230 V-I	1.454	14	1.743	25	2.037	41	0,92	9,5	500	< 1,0	70	34	**MCV-NY-1 033**	130.117.0411
1	230 V-I	1.790	19	2.163	36	2.573	57	1,09	10,3	950	< 1,5	88	35	**MCV-NY-2 033**	130.117.0361
1 1/2	230 V-I *	2.153	24	2.609	41	3.103	72	1,46	12,9	950	< 1,5	89	39	**MCV-NY-2 053**	130.117.0412
1 1/2	230 V-I *	2.489	29	3.103	53	3.743	83	1,51	13,1	1.300	< 2,0	117	38	**MCV-NY-3 053**	130.117.0413
2	230 V-I *	3.239	40	3.938	70	4.667	97	1,89	17,1	1.300	< 2,0	114	41	**MCV-NY-3 074**	130.117.0363
5	400 V-III	3.927	51	4.725	110	5.539	130	2,48	18,6	1.300	< 2,0	116	43	**MCV-NY-3 108**	130.117.0309

APLICACIÓN BAJA TEMPERATURA

R-449A | 230V-I-50Hz / 400V-III-50 Hz

Compresor		Pot. Frigorífica / Volumen Cámara, según Temperatura Cámara [1]						Pot. Absorb. Nom. (kW)	Intens. Máxima Absorb. (A)	Caudal Evap. (m^3/h)	Carga Refrig. (kg.)[2]	Peso (Kg)	Nivel Presión Sonora dB(A)[3]	MODELO	CÓDIGO
CV	Tensión	-25ºC		-20ºC		-15ºC									
		W	m^3	W	m^3	W	m^3								
5/8	230 V-I	382	0,6	486	1,5	596	2,8	0,5	4,7	300	< 0,5	36	33	**BCV-NG-0 018**	130.117.0414
3/4	230 V-I	550	2,1	721	4,3	888	7,6	0,84	8,5	550	< 1,0	60	38	**BCV-NG-1 026**	130.117.0415
1 1/4	230 V-I	697	3,2	882	6,1	1.047	10	1,05	11	550	< 1,0	60	40	**BCV-NG-1 034**	130.117.0416
1 1/4	230 V-I	793	3,8	1.049	7,7	1.341	14	1,11	11,9	950	< 1,0	89	41	**BCV-NG-2 034**	130.117.0417
1 3/4	230 V-I *	1.155	8	1.560	15	1.960	26	1,6	17,5	950	< 1,0	96	42	**BCV-NG-2 055**	130.117.0830
2	230 V-I *	1.453	11	1.835	18	2.245	31	2	25,5	950	< 1,0	101	43	**BCV-NG-2 075**	130.117.0847
2	230 V-I *	1.680	13	2.150	23	2.635	38	2,2	12,3	1.300	< 1,5	113	43	**BCV-NG-3 075**	130.117.0884
3 1/2	400 V-III	2.022	18	2.492	32	2.942	54	2,39	12,1	1.300	< 1,5	129	50	**BCV-NG-3 096**	130.117.0422

Opcionales:

- Cambio a alimentación 400 V-III-50 Hz. * + 5%
- Micro-interruptor de puerta. + 50 €
- Compuerta antirretorno (equipos centrífugos). + 25 €
- Adaptación de impulsión de aire a conducto circular. + 100 €
- Refrigerante R452A en BT. + 2%
- Otros refrigerantes. Consultar
- Epoxi. + 6%

Nota: Consultar modelos para media temperatura en R449A

(1) Las prestaciones nominales están referidas al funcionamiento con temperatura de cámara de 0ºC (MT) y -20ºC (BT), y temperatura exterior de 35ºC. Volumen de cámara estimado según condiciones de las bases de cálculo de Intarcon.
(2) Equipos con carga inferior a 5 toneladas de CO_2 equivalente (3,8 kg de R134a o R449A) exentos de comprobación de fugas (RD 115/2017).
(3) Presión sonora en dB(A) en campo abierto a 10 m de la fuente.
(4) Presión estática disponible en conductos de expulsión.
* Unidades disponibles en tensión 400 V-III-50 Hz.

Dimensiones

Dimensiones (mm)	A	B	C	D	E	F	G	Embocadura Turbina
Serie 0	306	510	683	420	250	100	90	185 x 115
Serie 1	340	330	880	400	514	122	42	185 x 115
Serie 2	340	330	920	620	514	122	140	230 x 130
Serie 3	365	470	940	735	514	122	50	2x 185 x 115

(Solo versión centrífuga)

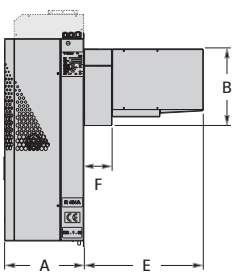

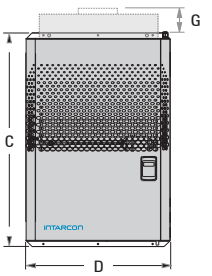

Equipos compactos pared INTARBLOCK Centrífugos. Series MCV/BCV

INTARCON

APLICACIÓN MEDIA TEMPERATURA

R-134a — 230V-I-50Hz / 400V-III-50 Hz



Compresor		Pot. Frigorífica / Volumen Cámara, según Temperatura Cámara [1]						Pot. Absorb. Nom. (kW)	Intens. Máxima Absorb. (A)	Caudal Evap. (m^3/h)	Carga Refrig. (kg.)[2]	Peso (Kg)	Nivel Presión Sonora dB(A)[3]	MODELO	CÓDIGO
CV	Tensión	0ºC		5ºC		10ºC									
		W	m^3	W	m^3	W	m^3								
3/8	230 V-I	610	4	758	7	907	12	0,43	4,5	375	< 1,0	36	28	**MCV-CY-0 010**	130.117.0423
1/2	230 V-I	794	6	961	10	1.139	18	0,53	5,5	375	< 1,0	38	29	**MCV-CY-0 015**	130.117.0424
1/2	230 V-I	972	7,2	1.199	14	1.453	23	0,57	5,6	575	< 1,0	60	29	**MCV-CY-1 015**	130.117.0366
3/4	230 V-I	1.281	12	1.565	19	1.859	30	0,81	9,3	575	< 1,0	69	34	**MCV-CY-1 026**	130.117.0425
1	230 V-I	1.454	16	1.743	25	2.037	41	0,92	9,5	575	< 1,5	70	34	**MCV-CY-1 033**	130.117.0375
1	230 V-I	1.790	23	2.163	36	2.573	57	1,09	10,3	950	< 1,5	88	35	**MCV-CY-2 033**	130.117.0426
1 1/2	230 V-I *	2.153	31	2.609	41	3.103	72	1,46	12,9	950	< 1,5	89	39	**MCV-CY-2 053**	130.117.0397
1 1/2	230 V-I *	2.489	35	3.103	53	3.743	83	1,51	13,1	1.150	< 2,0	117	38	**MCV-CY-3 053**	130.117.0427
2	230 V-I *	3.239	36	3.938	70	4.667	97	1,89	17,1	1.150	< 2,0	114	41	**MCV-CY-3 074**	130.117.0428
5	400 V-III	3.927	42	4.725	110	5.539	130	2,48	18,6	1.150	< 2,0	116	43	**MCV-CY-3 108**	130.117.0429

APLICACIÓN BAJA TEMPERATURA

R-449A — 230V-I-50Hz / 400V-III-50 Hz

Compresor		Pot. Frigorífica / Volumen Cámara, según Temperatura Cámara [1]						Pot. Absorb. Nom. (kW)	Intens. Máxima Absorb. (A)	Caudal Evap. (m^3/h)	Carga Refrig. (kg.)[2]	Peso (Kg)	Nivel Presión Sonora dB(A)[3]	MODELO	CÓDIGO
CV	Tensión	-25ºC		-20ºC		-15ºC									
		W	m^3	W	m^3	W	m^3								
5/8	230 V-I	382	0,6	486	1,5	596	2,8	0,5	4,7	300	< 0,5	36	33	**BCV-CG-0 018**	130.117.0430
3/4	230 V-I	550	2,1	721	4,3	888	7,6	0,84	8,5	550	< 1,0	60	38	**BCV-CG-1 026**	130.117.0431
1 1/4	230 V-I	697	3,2	882	6,1	1.047	10	1,05	11	550	< 1,0	60	40	**BCV-CG-1 034**	130.117.0432
1 1/4	230 V-I	793	3,8	1.049	7,7	1.341	14	1,11	11,9	950	< 1,0	89	41	**BCV-CG-2 034**	130.117.0433
1 3/4	230 V-I *	1.155	8	1.560	15	1.960	26	1,6	17,5	950	< 1,0	96	42	**BCV-CG-2 055**	130.117.0831
2	230 V-I *	1.453	11	1.835	18	2.245	31	2	25,5	950	< 1,0	101	43	**BCV-CG-2 075**	130.117.0834
2	230 V-I *	1.680	13	2.150	23	2.635	38	2,2	12,3	1.300	< 1,5	113	43	**BCV-CG-3 075**	130.117.0885
3 1/2	400 V-III	2.022	18	2.492	32	2.942	54	2,39	12,1	1.300	< 1,5	129	50	**BCV-CG-3 096**	130.117.0438

Opcionales:

- Cambio a alimentación 400 V-III-50 Hz. * + 5%
- Micro-interruptor de puerta. + 50 €
- Compuerta antirretorno (equipos centrífugos). + 25 €
- Adaptación de impulsión de aire a conducto circular. + 100 €
- Refrigerante R452A en BT. + 2%
- Otros refrigerantes. Consultar

Nota: Consultar modelos para media temperatura en R449A

(1) Las prestaciones nominales están referidas al funcionamiento con temperatura de cámara de 0ºC (MT) y -20ºC (BT), y temperatura exterior de 35ºC. Volumen de cámara estimado según condiciones de las bases de cálculo de Intarcon.
(2) Equipos con carga inferior a 5 toneladas de CO_2 equivalente (3,8 kg de R134a o R449A) exentos de comprobación de fugas (RD 115/2017).
(3) Presión sonora en dB(A) en campo abierto a 10 m de la fuente.
(4) Presión estática disponible en conductos de expulsión.
* Unidades disponibles en tensión 400 V-III-50 Hz.

Dimensiones

Dimensiones (mm)	A	B	C	D	E	F	G	Embocadura Turbina
Serie 0	306	510	683	420	250	100	90	185 x 115
Serie 1	340	330	880	400	514	122	42	185 x 115
Serie 2	340	330	920	620	514	122	140	230 x 130
Serie 3	365	470	940	735	514	122	50	2x 185 x 115

(Solo versión centrífuga)

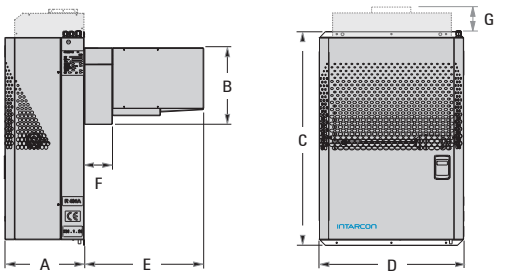

Capítulo 1

Equipos compactos techo INTARTOP Axiales. Series MCR/BCR

INTARCON



APLICACIÓN MEDIA TEMPERATURA

R-134a | 230V-I-50Hz

Compresor		Pot. Frigorífica / Volumen Cámara, según Temperatura Cámara [1]						Pot. Absorb. Nom. (kW)	Intens. Máxima Absorb. (A)	Caudal Evap. (m^3/h)	Carga Refrig. (kg.)[2]	Peso (Kg)	Nivel Presión Sonora dB(A)[3]	MODELO	CÓDIGO
CV	Tensión	0ºC		5ºC		10ºC									
		W	m^3	W	m^3	W	m^3								
3/8	230 V-I	605	4	751	7	902	12	0,43	4,5	300	< 1,0	62	30	**MCR-NY-0 010**	130.117.0591
1/2	230 V-I	788	6,1	956	10	1.134	18	0,53	5,5	300	< 1,0	65	30	**MCR-NY-0 015**	130.117.0592
1/2	230 V-I	999	8,2	1.231	12	1.490	23	0,58	5,6	600	< 1,0	73	28	**MCR-NY-1 015**	130.117.0593
3/4	230 V-I	1.265	12	1.549	19	1.853	30	0,93	9,3	600	< 1,0	82	34	**MCR-NY-1 026**	130.117.0594
1	230 V-I	1.502	16	1.817	26	2.153	41	1,05	9,5	600	< 1,0	83	34	**MCR-NY-1 033**	130.117.0595
1	230 V-I	1.911	24	2.363	37	2.846	61	1,21	10,3	1.150	< 1,5	98	35	**MCR-NY-2 033**	130.117.0596
1 1/2	230 V-I *	2.352	33	2.882	50	3.455	75	1,67	12,9	1.150	< 1,5	99	39	**MCR-NY-2 053**	130.117.0597
2	230 V-I *	2.940	40	3.560	60	4.211	90	1,83	16,9	1.150	< 1,5	110	41	**MCR-NY-2 074**	130.117.0598

APLICACIÓN BAJA TEMPERATURA

R-449A | 230V-I-50Hz

Compresor		Pot. Frigorífica / Volumen Cámara, según Temperatura Cámara [1]						Pot. Absorb. Nom. (kW)	Intens. Máxima Absorb. (A)	Caudal Evap. (m^3/h)	Carga Refrig. (kg.)[2]	Peso (Kg)	Nivel Presión Sonora dB(A)[3]	MODELO	CÓDIGO
CV	Tensión	-25ºC		-20ºC		-15ºC									
		W	m^3	W	m^3	W	m^3								
5/8	230 V-I	418	0,6	525	1,5	638	2,8	0,59	4,7	300	< 0,5	65	33	**BCR-NG-0 018**	130.117.0443
3/4	230 V-I	562	2	736	4,1	907	7,7	0,84	8,5	600	< 1,0	84	38	**BCR-NG-1 026**	130.117.0444
1 1/4	230 V-I	703	3,2	892	5,8	1.060	10	1,05	11	600	< 1,0	84	40	**BCR-NG-1 034**	130.117.0445
1 1/4	230 V-I	775	3,8	1.102	7,8	1.406	14	1,11	11,5	1.150	< 1,0	135	41	**BCR-NG-2 034**	130.117.0446
1 3/4	230 V-I *	1.160	8	1.575	15	2.015	27	1,6	12,6	950	< 1,0	96	42	**BCR-NG-2 055**	130.117.0869
2 1/2	230 V-I *	1.470	11	1.870	19	2.295	32	2	25,5	950	< 1,0	101	43	**BCR-NG-2 075**	130.117.0863

Opcionales:

- Cambio a alimentación 400 V-III-50 Hz. * + 5%
- Micro-interruptor de puerta. + 50 €
- Compuerta antirretorno (equipos centrífugos). + 25 €
- Adaptación de impulsión de aire a conducto circular. + 100 €
- Refrigerante R452A en BT. + 2%
- Otros refrigerantes. Consultar
- Exposi.

Nota: Consultar modelos disponibles para R-290

(1) Las prestaciones nominales están referidas al funcionamiento con temperatura de cámara de 0ºC (MT) y -20ºC (BT), y temperatura exterior de 35ºC. Volumen de cámara estimado según condiciones de las bases de cálculo de Intarcon.
(2) Equipos con carga inferior a 5 toneladas de CO_2 equivalente (3,8 kg de R134a o R449A) exentos de comprobación de fugas (RD115/2017).
(3) Nivel sonoro referido a nivel de presión acústica en dB(A), medido en campo abierto a 10 m de distancia de la fuente.
(4) Presión estática disponible en conductos de expulsión.
* Unidades disponibles en tensión 400 V-III-50 Hz.

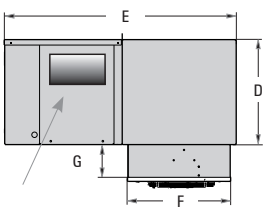

EMBOCADURA TURBINA
(VERSIÓN CENTRÍFUGA)

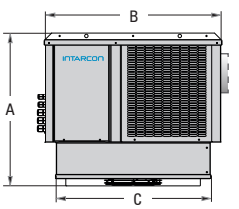

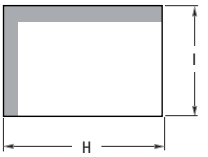

CALADO EN TECHO

Dimensiones

Dimensiones (mm)	A	B	C	D	E	F	G	H	I	Embocadura Turbina	Tolva
Serie 0	480	600	430	330	790	375	100	435	380	185 x 115	Ø 200
Serie 1	574	665	582	385	850	379	135	588	385	185 x 115	Ø 200
Serie 2	677	835	756	469	850	379	135	762	385	230 x 130	Ø 200

Equipos compactos techo INTARTOP Centrífugos. Series MCR/BCR





APLICACIÓN MEDIA TEMPERATURA

R134a — *230V-I-50Hz*

Compresor		Pot. Frigorífica / Volumen Cámara, según Temperatura Cámara [1]						Pot. Absorb. Nom. (kW)	Intens. Máxima Absorb. (A)	Caudal Cond. (m^3/h)	Carga Refrig. (kg.)[2]	Peso (Kg)	Nivel Presión Sonora dB(A)[3]	MODELO	CÓDIGO
CV	Tensión	0ºC		5ºC		10ºC									
		W	m^3	W	m^3	W	m^3								
3/8	230 V-I	605	4	751	7	902	12	0,43	4,5	300	< 1,0	62	30	**MCR-CY-0 010**	130.117.0449
1/2	230 V-I	788	6,1	956	10	1.134	18	0,53	5,5	300	< 1,0	65	30	**MCR-CY-0 015**	130.117.0450
1/2	230 V-I	999	8,2	1.231	12	1.490	23	0,58	5,6	600	< 1,0	73	28	**MCR-CY-1 015**	130.117.0235
3/4	230 V-I	1.265	12	1.549	19	1.853	30	0,93	9,3	600	< 1,0	82	34	**MCR-CY-1 026**	130.117.0451
1	230 V-I	1.502	16	1.817	26	2.153	41	1,05	9,5	600	< 1,0	83	34	**MCR-CY-1 033**	130.117.0316
1	230 V-I	1.911	24	2.363	37	2.846	61	1,21	10,3	1.150	< 1,0	98	35	**MCR-CY-2 033**	130.117.0452
1 1/2	230 V-I *	2.352	33	2.882	50	3.455	75	1,67	12,9	1.150	< 1,5	99	39	**MCR-CY-2 053**	130.117.0453
2	230 V-I *	2.940	40	3.560	60	4.211	90	1,83	16,9	1.150	< 1,5	110	41	**MCR-CY-2 074**	130.117.0454

APLICACIÓN BAJA TEMPERATURA

R-449A — *230V-I-50Hz*

Compresor		Pot. Frigorífica / Volumen Cámara, según Temperatura Cámara [1]						Pot. Absorb. Nom. (kW)	Intens. Máxima Absorb. (A)	Caudal Cond. (m^3/h)	Carga Refrig. (kg.)[2]	Peso (Kg)	Nivel Presión Sonora dB(A)[3]	MODELO	CÓDIGO
CV	Tensión	-25ºC		-20ºC		-15ºC									
		W	m^3	W	m^3	W	m^3								
5/8	230 V-I	418	0,6	525	1,5	638	2,8	0,59	4,7	300	< 0,5	65	33	**BCR-CG-0 018**	130.117.0455
3/4	230 V-I	562	2	736	4,1	907	7,7	0,84	8,5	600	< 1,0	84	38	**BCR-CG-1 026**	130.117.0456
1 1/4	230 V-I	703	3,2	892	5,8	1.060	10	1,05	11	600	< 1,0	84	40	**BCR-CG-1 034**	130.117.0457
1 1/4	230 V-I	775	3,8	1.102	7,8	1.406	14	1,11	11,5	1.150	< 1,0	135	41	**BCR-CG-2 034**	130.117.0458
1 3/4	230 V-I *	1.160	8	1.575	15	2.015	27	1,6	12,6	950	< 1,0	96	42	**BCR-CG-2 055**	130.117.0833
2 1/2	230 V-I *	1.470	11	1.870	19	2.295	32	2	25,5	950	< 1,0	101	43	**BCR-CG-2 075**	130.117.0886

Opcionales:

- Cambio a alimentación 400 V-III-50 Hz. * + 5%
- Micro-interruptor de puerta. + 50 €
- Compuerta antirretorno (equipos centrífugos). + 25 €
- Adaptación de impulsión de aire a conducto circular. + 100 €
- Refrigerante R452A en BT. + 2%
- Otros refrigerantes. Consultar

(1) Las prestaciones nominales están referidas al funcionamiento con temperatura de cámara de 0ºC (MT) y -20ºC (BT), y temperatura exterior de 35ºC. Volumen de cámara estimado según condiciones de las bases de cálculo de Intarcon.
(2) Equipos con carga inferior a 5 toneladas de CO_2 equivalente (3,8 kg de R134a o R449A) exentos de comprobación de fugas (RD 115/2017).
(3) Nivel sonoro referido a nivel de presión acústica en dB(A), medido en campo abierto a 10 m de distancia de la fuente.
(4) Presión estática disponible en conductos de expulsión.
* Unidades disponibles en tensión 400 V-III-50 Hz.

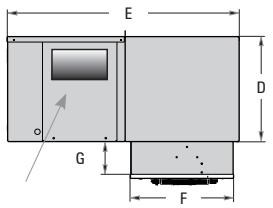

EMBOCADURA TURBINA
(VERSIÓN CENTRÍFUGA)

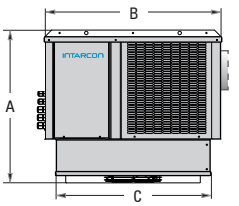

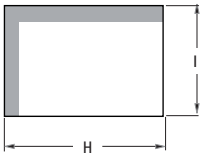

CALADO EN TECHO

Dimensiones

Dimensiones (mm)	A	B	C	D	E	F	G	H	I	Embocadura Turbina
Serie 0	480	600	430	330	790	375	100	435	380	185 x 115
Serie 1	574	665	582	385	850	379	135	588	385	185 x 115
Serie 2	677	835	756	469	850	379	135	762	385	230 x 130

Capítulo 1

Equipos semicompactos INTARSPLIT Horizontales. Series MSH/BSH

INTARCON



APLICACIÓN MEDIA TEMPERATURA

R-134a — *230V-I-50Hz / 400V-III-50 Hz*

Compresor		Pot. Frigorífica / Volumen Cámara, según Temperatura Cámara [1]						Pot. Absorb. Nom. (kW)	Intens. Máxima Absorb. (A)	Conexión Frigorífica Liq. Gas	Caudal Evap. (m³/h)	Carga Refrig. (kg.)[2]	Peso (Kg)	Nivel Presión Sonora dB(A)[3]	MODELO	CÓDIGO
CV	Tensión	0ºC		5ºC		10ºC										
		W	m³	W	m³	W	m³									
3/8	230 V-I	643	5,1	788	8,5	945	13	0,46	4,6	1/4"-3/8"	300	< 1,5	37+12	31	**MSH-NY-00 010**	130.117.0583
1/2	230 V-I	832	7,2	1.010	10	1.193	19	0,56	5,6	1/4"-3/8"	300	< 1,5	40+12	29	**MSH-NY-00 015**	130.117.0585
1/2	230 V-I	988	8,2	1.220	12	1.474	23	0,58	5,6	1/4"-1/2"	550	< 1,5	41+16	30	**MSH-NY-11 015**	130.117.0338
3/4	230 V-I	1.250	12	1.533	18	1.827	30	0,82	9,3	1/4"-1/2"	550	< 1,5	48+16	34	**MSH-NY-11 026**	130.117.0400
1	230 V-I	1.481	16	1.790	24	2.116	41	0,93	9,5	1/4"-1/2"	550	< 1,5	50+16	34	**MSH-NY-11 033**	130.117.0337
1	230 V-I	1.922	23	2.368	36	2.846	60	1,06	10	1/4"-5/8"	1.050	< 2,0	53+24	35	**MSH-NY-22 033**	130.117.0296
1 1/2	230 V-I *	2.363	31	2.882	48	3.455	73	1,45	12,6	1/4"-5/8"	1.050	< 2,0	63+24	39	**MSH-NY-22 053**	130.117.0398
1 1/2	230 V-I *	2.688	40	3.318	63	4.069	100	1,55	13,2	1/4"-3/4"	1.725	< 3,5	82+45	39	**MSH-NY-33 053**	130.117.0399
2	230 V-I *	3.518	47	4.347	71	5.198	110	1,93	17,2	1/4"-3/4"	1.725	< 3,5	84+45	39	**MSH-NY-33 074**	130.117.0256
4	400 V-III	4.379	66	5.366	100	6.421	165	2,39	14,9	3/8"-7/8"	1.725	< 5,0	107+55	49	**MSH-NY-43 086**	130.117.0586
5	400 V-III	5.628	88	6.888	140	8.274	220	3,05	19,2	3/8"-7/8"	3.100	< 5,0	109+55	50	**MSH-NY-44 108**	130.117.0587
6 1/2	400 V-III	6.862	115	8.311	170	9.881	260	3,77	23,2	3/8"-1 1/8"	3.100	< 5,5	112+55	50	**MSH-NY-44 136**	130.117.0588

APLICACIÓN BAJA TEMPERATURA

R-449-A — *230V-I-50Hz / / 400V-III-50 Hz*

Compresor		Pot. Frigorífica / Volumen Cámara, según Temperatura Cámara [1]						Pot. Absorb. Nom. (kW)	Intens. Máxima Absorb. (A)	Conexión Frigorífica Liq. Gas	Caudal Evap. (m³/h)	Carga Refrig. (kg.)[2]	Peso (Kg)	Nivel Presión Sonora dB(A)[3]	MODELO	CÓDIGO
CV	Tensión	-25ºC		-20ºC		-15ºC										
		W	m³	W	m³	W	m³									
5/8	230 V-I	422	0,9	537	1,8	658	3,9	0,6	4,8	1/4"-1/2"	300	< 1,5	41+12	33	**BSH-NG-0 018**	130.117.0476
3/4	230 V-I	559	2,1	711	4,2	900	7,3	0,84	8,7	1/4"-1/2"	550	< 2,5	55+16	38	**BSH-NG-1 026**	130.117.0477
1 1/	230 V-I	622	3	858	5,9	1.038	10	1,05	11,2	1/4"-1/2"	550	< 2,5	56+16	40	**BSH-NG-1 034**	130.117.0478
1 1/	230 V-I	815	4	1.056	8	1.377	14	1,18	11,5	1/4"-1/2"	1.050	< 2,5	66+24	41	**BSH-NG-2 034**	130.117.0479
1 3/	230 V-I *	1.175	8	1.675	16	2.090	28	1,7	17,5	1/4"-5/8"	1.050	< 2,5	61+24	37	**BSH-NG-2 055**	130.117.0887
2	230 V-I *	1.620	13	2.035	21	2.435	34	2,1	25,5	1/4"-5/8"	1.050	< 3,5	66+24	40	**BSH-NG-2 075**	130.117.0844
2	230 V-I *	1.795	15	2.410	26	3.020	46	2,3	26,3	1/4"-5/8"	1.725	< 3,5	85+43	40	**BSH-NG-3 075**	130.117.0846
3 1/	400 V-III	2.046	23	2.745	37	3.435	62	2,18	12,4	1/4"-3/4"	1.725	< 3,5	85+45	50	**BSH-NB-3 096**	130.117.0484
4 1/	400 V-III	2.851	34	3.588	55	4.378	94	3,18	15,5	3/8"-7/8"	1.725	< 5,5	107+45	51	**BSH-NB-4 108**	130.117.0485
5	400 V-III	3.289	42	4.064	67	4.895	110	4,37	17,4	3/8"-7/8"	1.725	< 5,0	107+45	46	**BSH-NB-4 136**	130.117.0850

Opcionales:

- Cambio a alimentación 400 V-III-50 Hz. * + 5%
- Resistencia de cárter. + 60 €
- Control de condensación proporcional:
  versión axial (N): series 3/33 y 4/43/44 + 250 €
  versión centrífuga (C): series 4/43/44 + 400 €
- Separador.
- Anti-corrosión.
- Adaptación de impulsión de aire a conducto circular. + 100 €
- Otros refrigerantes. Consultar

(1) Las prestaciones nominales están referidas al funcionamiento con temperatura de cámara de 0ºC (MT) y -20ºC (BT), y temperatura exterior de 35ºC. Volumen de cámara estimado según condiciones de las bases de cálculo de Intarcon.
(2) Equipos con carga inferior a 5 toneladas de CO_2 equivalente (3,8 kg de R134a o R449A) exentos de comprobación de fugas (RD 115/2017).
(3) Nivel sonoro referido a nivel de presión acústica en dB(A), medido en campo abierto a 10 m de distancia de la fuente.
(4) Presión estática disponible en conductos de expulsión.

* Unidades disponibles en tensión 400 V-III-50 Hz.

Dimensiones

Dimensiones Evaporador

Dimensiones Condensador

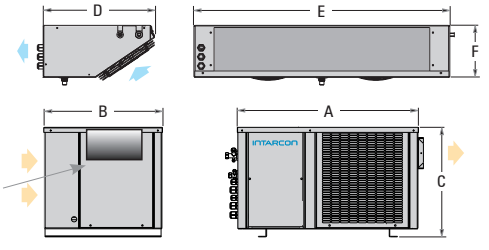

Dimensiones (mm)	A	B	C	D	E	F	Ventiladores Evaporador	Embocadura Turbina
0 y 00	600	395	355	400	520	150	1x Ø 172	185 x 115
Series 1 y 11	665	435	416	430	600	200	1x Ø 200	185 x 115
Series 2 y 22	835	435	500	430	950	200	2x Ø 200	230 x 130
Series 3 y 33	925	580	515	588	1.650	200	3x Ø 254	236 x 266
Series 4 y 43	1.000	615	585	508	1.650	200	3x Ø 254	305 x 266
Serie 44	1.000	615	585	544	2.020	265	4x Ø 300	305 x 266

Equipos Semicompactos INTARSPLIT Centrífugos. Serie MSH/BSH-CF

INTARCON



APLICACIÓN MEDIA TEMPERATURA

R-134a | 230V-I-50Hz / 400V-III-50 Hz

Compresor		Pot. Frigorífica / Volumen Cámara, según Temperatura Cámara [1]						Pot. Absorb. Nom. (kW)	Intens. Máxima Absorb. (A)	Conexión Frigorífica Liq. Gas	Caudal Evap. (m³/h)	Carga Refrig. (kg.)[2]	Peso (Kg)	Nivel Presión Sonora dB(A)[3]	MODELO	CÓDIGO
CV	Tensión	0ºC		5ºC		10ºC										
		W	m³	W	m³	W	m³									
3/8	230 V-I	643	5,1	788	8,5	945	13	0,46	4,6	1/4"-3/8"	375	< 1,5	37+12	31	**MSH-CY-00 010**	130.117.0382
1/2	230 V-I	832	7,2	1.010	10	1.193	19	0,56	5,6	1/4"-3/8"	375	< 1,5	40+12	29	**MSH-CY-00 015**	130.117.0606
1/2	230 V-I	988	8,2	1.220	12	1.474	23	0,58	5,6	1/4"-1/2"	575	< 1,5	41+16	30	**MSH-CY-11 015**	130.117.0607
3/4	230 V-I	1.250	12	1.533	18	1.827	30	0,82	9,3	1/4"-1/2"	575	< 1,5	48+16	34	**MSH-CY-11 026**	130.117.0608
1	230 V-I	1.481	16	1.790	24	2.116	41	0,93	9,5	1/4"-1/2"	575	< 1,5	50+16	34	**MSH-CY-11 033**	130.117.0332
1	230 V-I	1.922	23	2.368	36	2.846	60	1,06	10	1/4"-5/8"	1.000	< 2,0	53+24	35	**MSH-CY-22 033**	130.117.0370
1 1/2	230 V-I *	2.363	31	2.882	48	3.455	73	1,45	12,6	1/4"-5/8"	1.000	< 2,0	63+24	39	**MSH-CY-22 053**	130.117.0609
1 1/2	230 V-I *	2.688	40	3.318	63	4.069	100	1,55	13,2	1/4"-3/4"	1.500	< 3,5	82+45	39	**MSH-CY-33 053**	130.117.0393
2	230 V-I *	3.518	47	4.347	71	5.198	110	1,93	17,2	1/4"-3/4"	1.500	< 3,5	84+45	39	**MSH-CY-33 074**	130.117.0610
4	400 V-III	4.379	66	5.366	100	6.421	165	2,39	14,9	3/8"-7/8"	3.500	< 5,0	107+55	49	**MSH-CY-43 086**	130.117.0611
5	400 V-III	5.628	88	6.888	140	8.274	220	3,05	19,2	3/8"-7/8"	3.500	< 5,0	109+55	50	**MSH-CY-44 108**	130.117.0612
6 1/2	400 V-III	6.862	115	8.311	170	9.881	260	3,77	23,2	3/8"-1 1/8"	3.500	< 5,5	112+55	50	**MSH-CY-44 136**	130.117.0613

APLICACIÓN BAJA TEMPERATURA

R-449-A | 230V-I-50Hz / / 400V-III-50 Hz

Compresor		Pot. Frigorífica / Volumen Cámara, según Temperatura Cámara [1]						Pot. Absorb. Nom. (kW)	Intens. Máxima Absorb. (A)	Conexión Frigorífica Liq. Gas	Caudal Evap. (m³/h)	Carga Refrig. (kg.)[2]	Peso (Kg)	Nivel Presión Sonora dB(A)[3]	MODELO	CÓDIGO
CV	Tensión	-25ºC		-20ºC		-15ºC										
		W	m³	W	m³	W	m³									
5/8	230 V-I	422	0,9	537	1,8	658	3,9	0,6	4,8	1/4"-1/2"	375	< 1,5	41+12	33	**BSH-CG-0 018**	130.117.0501
3/4	230 V-I	559	2,1	711	4,2	900	7,3	0,84	8,7	1/4"-1/2"	575	< 2,5	55+16	38	**BSH-CG-1 026**	130.117.0502
1 1/	230 V-I	622	3	858	5,9	1.038	10	1,05	11,2	1/4"-1/2"	575	< 2,5	56+16	40	**BSH-CG-1 034**	130.117.0503
1 1/	230 V-I	815	4	1.056	8	1.377	14	1,18	11,5	1/4"-1/2"	1.000	< 2,5	66+24	41	**BSH-CG-2 034**	130.117.0504
1 3/	230 V-I *	1.175	8	1.675	16	2.090	28	1,7	17,5	1/4"-5/8"	1.000	< 2,5	61+24	37	**BSH-CG-2 055**	130.117.0832
2	230 V-I *	1.620	13	2.035	21	2.435	34	2,1	25,5	1/4"-5/8"	1.000	< 3,5	66+24	40	**BSH-CG-2 075**	130.117.0873
2	230 V-I *	1.795	15	2.410	26	3.020	46	2,3	26,3	1/4"-5/8"	1.500	< 3,5	85+43	40	**BSH-CG-3 075**	130.117.0888
3 1/	400 V-III	2.046	23	2.745	37	3.435	62	2,18	12,4	1/4"-3/4"	1.500	< 3,5	85+45	50	**BSH-CB-3 096**	130.117.0509
4 1/	400 V-III	2.851	34	3.588	55	4.378	94	3,18	15,5	3/8"-7/8"	3.500	< 5,5	107+45	51	**BSH-CB-4 108**	130.117.0510
5	400 V-III	3289	42	4064	67	4895	110	4,37	17,4	3/8"-7/8"	3.500	< 5,0	107+45	46	**BSH-CB-4 136**	130.117.0511

Opcionales:

- Cambio a alimentación 400 V-III-50 Hz. * + 5%
- Resistencia de cárter. + 60 €
- Control de condensación proporcional:
  - versión axial (N): series 3/33 y 4/43/44 + 250 €
  - versión centrífuga (C): series 4/43/44 + 400 €
- Ventiladores electrónicos en el evaporador. + 6%
- Impulsión vertical (equipos centrífugos).
- Adaptación de impulsión de aire a conducto circular. + 100 €
- Otros refrigerantes. Consultar

(1) Las prestaciones nominales están referidas al funcionamiento con temperatura de cámara de 0ºC (MT) y -20ºC (BT), y temperatura exterior de 35ºC. Volumen de cámara estimado según condicione de las bases de cálculo de Intarcon.
(2) Equipos con carga inferior a 5 toneladas de CO_2 equivalente (3,8 kg de R134a o R449A) exentos de comprobación de fugas (RD 115/2017).
(3) Nivel sonoro referido a nivel de presión acústica en dB(A), medido en campo abierto a 10 m de distancia de la fuente.
(4) Presión estática disponible en conductos de expulsión.

* Unidades disponibles en tensión 400 V-III-50 Hz.

Dimensiones

Dimensiones Evaporador

Dimensiones Condensador

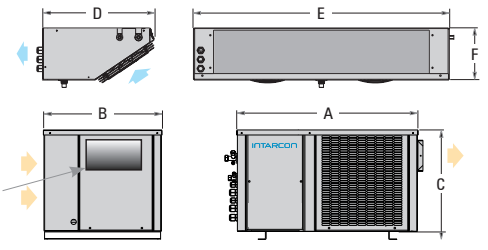

Dimensiones (mm)	A	B	C	D	E	F	Ventiladores Evaporador	Embocadura Turbina
0	600	395	355	407	520	150	1x Ø 172	185 x 115
Series 1 y 11	665	435	416	418	600	200	1x Ø 200	185 x 115
Series 2 y 22	835	435	500	418	950	200	2x Ø 200	230 x 130
Series 3 y 33	925	580	515	510	1.650	200	3x Ø 254	236 x 266
Series 4 y 43	1.000	615	585	510	1.650	200	3x Ø 254	305 x 266
Serie 44	1.000	615	585	550	2.020	260	4x Ø 300	305 x 266

Capítulo 1

Equipos semicompactos INTARSPLIT Horizontales. Series MSH/QY

INTARCON





APLICACIÓN MEDIA TEMPERATURA

R-134a — *230V-I-50Hz / 400V-III-50 Hz*

Compresor		Pot. Frigorífica / Volumen Cámara, según Temperatura Cámara [1]						Pot. Absorb. Nom. (kW)	Intens. Máxima Absorb. (A)	Conexión Frigorífica Liq. Gas	Caudal Evap. (m^3/h)	Carga Refrig. $(kg.)^2$	Peso (Kg)	Nivel Presión Sonora dB(A)[3]	MODELO	CÓDIGO
		0ºC		5ºC		10ºC										
CV	Tensión	W	m^3	W	m^3	W	m^3									
3 1/2	400 V-III	3.854	54	4.646	59	5.513	84	2	12	1/4"-3/4"	2.100	< 4	74+43	48	**MSH-QY-30 068**	130.117.0644
4	400 V-III	4.431	63	5.418	68	6.500	100	2,35	14,3	3/8"-7/8"	2.100	< 5	107+43	49	**MSH-QY-40 086**	130.117.0645
5	400 V-III	5.324	71	6.500	80	7.775	110	2,77	17,3	3/8"-7/8"	2.700	< 5	109+56	50	**MSH-QY-41 108**	130.117.0579
6 1/2	400 V-III	7.235	110	8.773	180	10.474	280	3,85	22	3/8"-1 1/8"	4.150	< 5	112+72	50	**MSH-QY-42 136**	130.117.0646
8	400 V-III	7.830	135	9.535	185	11.520	300	4,25	24,1	3/8"-1 1/8"	5.200	< 5,5	162+89	50	**MSH-QY-53 171**	130.117.0647
10	400 V-III	9.450	175	11.435	230	13.740	350	5,01	30,5	3/8"-1 1/8"	6.200	< 5,5	166+94	49	**MSH-QY-53 215**	130.117.0648
13	400 V-III	12.400	240	14.760	320	17.420	400	7,13	40,2	1/2"-1 3/8"	8.300	< 5,5	171+118	48	**MSH-QY-54 271**	130.117.0649

APLICACIÓN BAJA TEMPERATURA

R-449-A — *230V-I-50Hz / / 400V-III-50 Hz*

Compresor		Pot. Frigorífica / Volumen Cámara, según Temperatura Cámara [1]						Pot. Absorb. Nom. (kW)	Intens. Máxima Absorb. (A)	Conexión Frigorífica Liq. Gas	Caudal Evap. (m^3/h)	Carga Refrig. $(kg.)^2$	Peso (Kg)	Nivel Presión Sonora dB(A)[3]	MODELO	CÓDIGO
		-25ºC		-20ºC		-15ºC										
CV	Tensión	W	m^3	W	m^3	W	m^3									
2 1/2	230 V*I	1.765	14	2.425	27	3.050	47	2,30	25,1	1/4"-5/8"	2.100	< 3,5	85+43	44	**BSH-QG-30 075**	130.117.0971
3 1/2	400 V-III	2.354	22	2.925	36	3.533	61	2,34	11,2	1/4"-3/4"	2.100	< 3,5	85+43	50	**BSH-QB-30 096**	130.117.0576
4 1/4	400 V-III	2.988	34	3.799	58	4.656	99	2,94	14,4	3/8"-7/8"	2.700	< 5,0	107+56	51	**BSH-QB-41 108**	130.117.0578
5	400 V-III	4.205	51	5.119	85	6.092	144	4,16	17,3	3/8"-7/8"	4.150	< 5,0	107+72	46	**BSH-QB-42 136**	130.117.0652
7 1/2	400 V-III	5.692	80	7.300	120	8.976	200	6,08	25	1/2"- 1 1/8"	5.200	< 7,0	166+89	49	**BSH-QB-53 215**	130.117.0653
10	400 V-III	7.329	110	9.048	150	10.877	220	7,71	30	1/2"- 1 1/8"	6.200	< 7,5	166+94	49	**BSH-QB-53 271**	130.117.0654

Opcionales:

- Cambio a alimentación 400 V-III-50 Hz. * + 5%
- Resistencia de cárter. + 60 €
- Control de condensación proporcional:
  - versión axial (Q): + 250 €
  - versión centrífuga (CQ): series 40/41/42/52/53/54 + 400 €
- Separador.
- Anti-corrosión.
- Impulsión vertical (equipos centrífugos).
- Adaptación de impulsión de aire a conducto circular. + 100 €
- Otros refrigerantes. Consultar

(1) Las prestaciones nominales están referidas al funcionamiento con temperatura de cámara de 0ºC (MT) y -20ºC (BT), y temperatura exterior de 35ºC. Volumen de cámara estimado según condiciones de las bases de cálculo de Intarcon.
(2) Equipos con carga inferior a 5 toneladas de CO_2 equivalente (3,8 kg de R134a o R449A) exentos de comprobación de fugas (RD 115/2017).
(3) Nivel sonoro referido a nivel de presión acústica en dB(A), medido en campo abierto a 10 m de distancia de la fuente.
(4) Presión estática disponible en conductos de expulsión.

* Unidades disponibles en tensión 400 V-III-50 Hz.

Dimensiones Evaporador

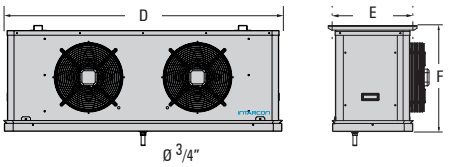

Dimensiones Condensador

EMBOCADURA TURBINA (VERSIÓN CENTRÍFUGA)

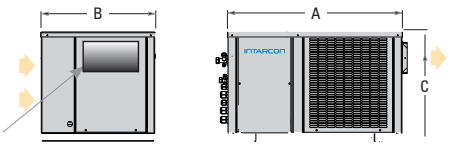

Dimensiones (mm)	A	B	C	D	E	F	Ventiladores Evaporador	Embocadura Turbina
serie 30	925	580	515	881	455	200	1x Ø 350	236 x 266
serie 40	1.000	615	585	881	455	200	1x Ø 350	305 x 266
serie 41	1.000	615	585	1.231	455	200	1x Ø 350	305 x 266
serie 42	1.000	615	585	1.531	455	200	2x Ø 350	305 x 266
serie 52	1.290	755	656	1.531	455	200	2x Ø 350	305 x 266
BSH/MDH-QG- 53 171	1.290	755	1.933	1.531	455	200	2x Ø 350	305 x 266
serie 53	1.290	755	656	1.932	455	200	3x Ø 350	305 x 266
serie 54	1.290	755	656	2.432	455	200	4x Ø 350	305 x 266

Equipos semicompactos SIGILUS
Series MSF/BSF






APLICACIÓN MEDIA TEMPERATURA

R-134a — 230V-I-50Hz / 400V-III-50 Hz

Compresor		Pot. Frigorífica / Volumen Cámara, según Temperatura Cámara [1]								Pot. Absorb. Nom. (kW)	Intens. Máx. Absorb. (A)	Vent. Evap.	Caudal Evap. (m³/h)	Caudal Cond. (m³/h)	Conexión Frigorífica Liq. Gas	Carga Refrig. (kg.)[2]	Peso (Kg)	Nivel Presión Sonora dB(A)[3]	MODELO	CÓDIGO
CV	Tensión	-5ºC		0ºC		5ºC		10ºC												
		W	m³	W	m³	W	m³	W	m³											
3/8	230 V-I	497	3	637	5	788	9	945	13	0,41	4,2	1x Ø172	300	350	1/4"-3/8"	< 1,5	46+12	20	**MSF-NY-00 010**	130.117.0599
1/2	230 V-I	653	4	832	7	1.004	11	1.188	16	0,51	5,2	1x Ø172	300	350	1/4"-3/8"	< 1,5	49+12	19	**MSF-NY-00 015**	130.117.0266
1/2	230 V-I	805	5	1 031	10	1.296	14	1.582	28	0,56	5,6	1x Ø200	550	1.700	1/4"-1/2"	< 2,0	57+16	19	**MSF-NY-11 015**	130.117.0365
3/4	230 V-I	1 076	9	1.412	16	1.738	25	2.084	40	0,8	9,2	1x Ø200	550	1.700	1/4"-1/2"	< 2,0	65+16	22	**MSF-NY-11 026**	130.117.0368
1	230 V-I	1 475	13	1.859	20	2.289	35	2.741	57	1,02	9,7	2x Ø200	1.050	1.700	1/4"-5/8"	< 2,0	67+24	22	**MSF-NY-12 033**	130.117.0600
1 1/2	230 V-I *	1.811	22	2.347	33	2.872	50	3.439	79	1,42	12,3	2x Ø200	1.050	1.700	1/4"-5/8"	< 2,0	77+24	27	**MSF-NY-12 053**	130.117.0601
2	230 V-I *	2.772	30	3.528	50	4.363	76	5.229	125	1,94	17,2	3x Ø254	1.725	1.700	1/4"-3/4"	< 3,5	79+45	28	**MSF-NY-13 074**	130.117.0287
4	400 V-III	3.355	39	4.384	65	5.376	108	6.437	160	2,18	14,1	3x Ø254	1.725	3.700	3/8"-7/8"	< 4,5	96+45	39	**MSF-NY-23 086**	130.117.0263
5	400 V-III	4.347	58	5.649	90	6.920	138	8.316	220	2,83	18,2	4x Ø300	3.100	3.700	3/8"-7/8"	< 5,0	98+45	37	**MSF-NY-24 108**	130.117.0602
6 1/2	400 V-III	5.486	75	6.899	110	8.363	150	9.949	280	3,55	22,2	4x Ø300	3.100	3.700	3/8"-1 1/8"	< 5,5	101+55	36	**MSF-NY-24 136**	130.117.0603
8	400 V-III	6.080	88	7.613	130	9.240	200	10.978	350	4,16	25,2	4x Ø300	3.100	4.000	3/8"-1 1/8"	< 5,5	140+55	36	**MSF-NY-34 171**	130.117.0604

APLICACIÓN BAJA TEMPERATURA

R-449-A — 230V-I-50Hz / / 400V-III-50 Hz

Compresor		Pot. Frigorífica / Volumen Cámara, según Temperatura Cámara [1]						Pot. Absorb. Nom. (kW)	Intens. Máx. Absorb. (A)	Vent. Evap.	Caudal Evap. (m³/h)	Caudal Cond. (m³/h)	Conexión Frigorífica Liq. Gas	Carga Refrig. (kg.)[2]	Peso (Kg)	Nivel Presión Sonora dB(A)[3]	MODELO	CÓDIGO
CV	Tensión	-25ºC		-20ºC		-15ºC												
		W	m³	W	m³	W	m³											
3/4	230 V-I	763	3,2	952	7	1.155	13	0,82	8,5	1x Ø 200	550	1.700	1/4"-1/2"	< 2,0	67+16	27	**BSF-NG-1 026**	130.117.0541
1 1/4	230 V-I	930	3,9	1.107	8,1	1.437	15	1,18	11,3	2x Ø 200	1.050	1.700	1/4"-1/2"	< 2,0	83+16	30	**BSF-NG-2 034**	130.117.0542
1 3/4	230 V-I *	1.260	9	1.710	16	2.190	30	1,7	17,5	2x Ø 200	1.050	1.700	1/4"-5/8"	< 2,5	85+24	42	**BSF-NG-2 055**	130.117.0851
2	230 V-I *	1.655	13	2.130	22	2.625	38	2,1	25,5	2x Ø 200	1.050	1.700	1/4"-5/8"	< 3,5	90+24	43	**BSF-NG-2 075**	130.117.0872
2	230 V-I *	1.755	14	2.450	27	3.080	48	2,3	26,3	3x Ø 254	1.725	1.700	1/4"-5/8"	< 3,5	90+45	43	**BSF-NG-3 075**	130.117.0843
3 1/2	400 V-III	2.139	19	2.670	39	3.523	68	2,48	12	3x Ø 254	1.725	3.700	3/8"-3/4"	< 4,5	97+45	40	**BSF-NB-4 096**	130.117.0547
4 1/4	400 V-III	2.463	29	3.276	50	4.118	78	2,82	14,6	3x Ø 254	1.725	3.700	3/8"-7/8"	< 5,0	97+45	38	**BSF-NB-4 108**	130.117.0548
5	400 V-III	2.949	37	3.775	61	4.648	100	3,64	16,8	3x Ø 254	1.725	3.700	3/8"-7/8"	< 5,0	100+45	34	**BSF-NB-4 136**	130.117.0549

Opcionales:

- Control de condensación proporcional por variación de velocidad (excepto serie 0). + 250 €
- Cambio a alimentación 400 V-III-50 Hz. * + 5%
- Rejilla exterior de protección de la batería. + 90 €
- Ventiladores electrónicos en el evaporador. + 5%
- Otros refrigerantes. Consultar

(1) Las prestaciones nominales están referidas al funcionamiento con temperatura de cámara de 0ºC (MT) y -20ºC (BT), y temperatura exterior de 35ºC. Volumen de cámara estimado según condiciones de las bases de cálculo de Intarcon.
(2) Equipos con carga inferior a 5 toneladas de CO_2 equivalente (3,8 kg de R134a o R449A) exentos de comprobación de fugas (RD 115/2017).
(3) Nivel sonoro referido a nivel de presión acústica en dB(A), medido en campo abierto a 10 m de distancia de la fuente.
* Unidades disponibles en tensión 400 V-III -50 Hz.

Dimensiones Evaporador

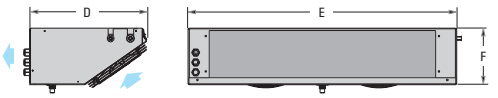

Dimensiones Condensador

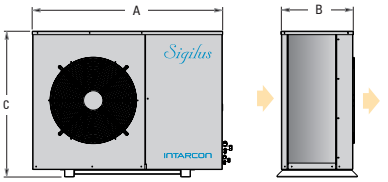

Dimensiones (mm)	A	B	C	D	E	F	Ventiladores Evaporador
series 0 y 00	670	308	580	400	520	150	1x Ø 172
series 1 y 11	1030	375	580	430	600	200	1x Ø 200
series 2 y 12	1030	375	580	430	950	200	2x Ø 200
series 3 y 13	1030	375	580	508	1650	200	3x Ø 254
series 4 y 23	1080	415	830	508	1650	200	3x Ø 254
serie 24	1080	480	830	544	2022	265	4x Ø 300
serie 34	1150	480	1100	544	2022	265	4x Ø 300

BEIJER REF
Ibérica

¡RASTREA TU PEDIDO EN TIEMPO REAL!

Escanea el QR para ir a la web

Rellena el formulario y...

¡DESCÚBRELO!



O entra en beijer.es/alta-seguimiento

La Zona del Intercambio Térmico

Evaporadores

Condensadores

Intercambiadores de calor de placas

Accesorios y repuestos de evaporadores y condensadores

Ventiladores

Regulación de ventilación

Accesorios de ventiladores

Capítulo 2

Evaporadores

Roller

Serie HVA/T
Pág. 284-285



Serie FAV/T
Pág. 286-287



Serie DLK/T
Pág. 288-289



Serie DHN
Pág. 290-291



CO_2OLER

Serie FHV/T



CO_2

Pág. 294-297

Serie HVS/T



CO_2

Pág. 298-301

Serie DLK/T 60/80



CO_2

Pág. 302-309

Serie DHN

CO_2



Pág. 310-311

Insfri
COLD AIR SOLUTIONS

Serie EDBT
Pág. 312-313



Serie EDBC
Pág. 314-315



Hispania

Serie AEJ y AEJ PLUS
Pág. 316

A2L



Serie HEJ y HEJ PLUS
Pág. 317



Serie HEC y HEC Plus
Pág. 318-321



Serie HED
Pág. 322-323



Serie HEA
Pág. 324-325



Serie CEA
Pág. 326-327

CO_2



Evaporadores

ECO™ heat transfer coolers

MODINE

Serie AP
Pág. 329

A2L



Serie AGC
Pág. 330-341



A2L

Serie AGD
Pág. 342-351



A2L

Serie AGS
Pág. 352-357



A2L

Serie AGL
Pág. 358-359



A2L

Serie EPtr
Pág. 360



Serie EVS/EVSB
Pág. 361



Serie MICtr
Pág. 362



Serie GSE
Pág. 363

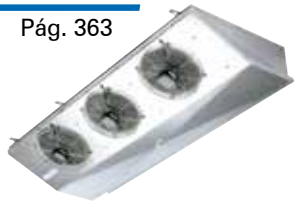

Serie GME
Pág. 364-365



Serie CGS
Pág. 366-371



CO_2

Series GLE y CGL-CO_2
Pág. 372-373



Serie GDE
Pág. 374-385



Serie IDE
Pág. 386-387



Serie GCE
Pág. 388-399



Serie CTE
Pág. 400-401



Serie CGC
Pág. 402-413



CO_2

Serie CDC
Pág. 414-419



CO_2

Serie CGD
Pág. 420-431



CO_2

Serie CDD
Pág. 432-438



CO_2

Serie ICE
Pág. 439



Capítulo 2

Evaporadores / Condensadores Intercambiadores de calor / Repuestos

FRIMETAL

Serie SN/EG Pág. 441



Serie MV Pág. 442-444



Serie EC/FR Pág. 445-450



Serie FC Pág. 451



Serie MR Pág. 452



ECO™ heat transfer coolers

MODINE

FRIMETAL

Serie PCR Pág. 454-456



Serie EGK Pág. 457-458



Serie CBN/CBS Pág 460-463



Serie VCN/VCS Pág. 464-465



KOBOL

Condensadores Helicoidales
Series H-HCA-BT-BC-HCAS
Pág. 466-467



Condensadores Centrífugos
Series GPC / GMC
Pág. 468-470



Bitzer

Evaporadores Multitubulares
Serie DH Pag. 471



Condensadores Multitubulares
Serie CXP/M Pag. 472-473



Condensadores Multitubulares
Serie K Pag. 474-475



Condensadores por agua a contracorrriente
AUXREF Pag. 476



Condensadores Coaxiales
Serie CN Pag. 476



Intercambiadores de Placas
SWEP Pag. 477



Roller

Accesorios Evaporadores
Pág. 478-480

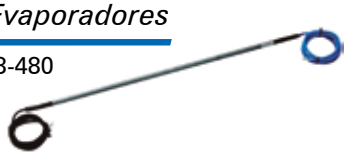

ECO™ heat transfer coolers

MODINE

Recambios Evaporadores y Condensadores Pag. 481-490

FRIMETAL

Repuestos Evaporadores
Pag. 491-492

Ventiladores y Regulación

ZIEHL-ABEGG

Ventiladores Axiales de Rotor Externo Impelentes/Aspirantes

Pág. 493



Motoventiladores Axiales Electrónicos EC

Pag. 494

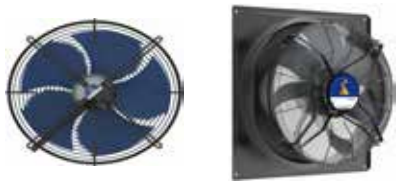

Ventiladores Radiales EC-Blue

Pag. 495



ebmpapst

Ventiladores Axiales de Rotor Externo Impelentes/Aspirantes

Pág. 497



Motoventiladores Axiales Electrónicos EC

Pág. 497



Ventiladores Axiales Multianclaje Alta Eficiencia

Pág. 497



Motores Q-Motor

Pág. 497



Ventilador de Rotor Externo Aspirante

Pág. 498

AREA Cooling Solutions



Motoventilador EC Motores con pie montado / Hélices

Pág. 498



Ventiladores Tangenciales

Pág. 499

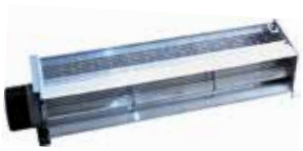

Ventiladores Axiales Serie Mini

Pág. 499



Reguladores Electrónicos Ventiladores Accionamiento Directo / Sensores

Pág. 500



Reguladores de Velocidad

Pág. 501

Danfoss



Controladores de Velocidad del Ventilador del Condesador

Pág. 501

Johnson Controls



Evaporador Cúbico de Tiro Forzado Serie HVA/T

APLICACIÓN MEDIA / BAJA TEMPERATURA

Separación de Aletas 4,5 mm.

Potencia (kW) R134		Potencia (kW) R449		Nº Vent./ diámetro (mm)	Superficie (m^2)	Caudal (m^3/h)	Volumen Interno (dm^3)	Flecha (m)	Flecha con guía (m)	MODELOS HVA y HVA/T	CÓDIGO sin Resistencias HVA	CÓDIGO con Resistencias HVA/T
Te=0ºC AT=10k	Te=-8ºC AT=8K	Te=-8ºC AT=8K	Te=-25ºC AT=7K									
1,45	0,91	1,22	0,78	1 x 300	5,3	1.360	1,2	5	15	**400**	203.208.0053	203.208.0054
2,07	1,30	1,76	1,16		7,9	1.290	1,8	5	15	**401**	203.208.0055	203.208.0056
2,70	1,78	2,41	1,82		10,3	1.630	2,3	6	12	**402**	203.208.0057	203.208.0058
3,53	2,36	3,19	2,31		13,8	1.580	3,0	6	12	**403**	203.208.0059	203.208.0060
4,70	3,12	4,22	2,97	1 x 400	16,2	2.760	3,4	13	–	**404**	203.208.0061	203.208.0062
5,87	3,74	5,06	3,75		21,5	2.660	4,7	13	–	**405**	203.208.0063	203.208.0064
7,04	4,76	6,44	4,67		31,2	2.560	6,5	13	–	**406**	203.208.0065	203.208.0066
9,13	6,05	8,18	5,73	1 x 450	31,0	4.000	6,5	14	–	**408**	203.208.0067	203.208.0068
11,04	7,43	10,05	7,30		42,2	4.860	8,7	15	–	**409**	203.208.0069	203.208.0070
13,57	9,08	12,28	8,59	1 x 500	51,3	5.800	10,3	16	–	**410**	203.208.0071	203.208.0072
15,62	10,51	14,23	10,26		60,3	6.670	12,1	17	–	**411**	203.208.0073	203.208.0074
20,94	14,11	19,09	14,15	2 x 450	77,5	9.620	14,8	18	–	**412**	203.208.0075	203.208.0076
27,81	18,80	25,44	18,41	2 x 500	108,5	11.650	20,7	19	–	**413**	203.208.0077	203.208.0078
33,26	22,60	30,26	21,39		132,7	13.550	24,8	20	–	**414**	203.208.0079	203.208.0080

Separación de Aletas 7 mm.

1,12	0,70	0,94	0,61	1 x 300	3,5	1.430	1,2	6	15	**700**	203.208.0081	203.208.0082
1,65	1,04	1,41	0,93		5,2	1.350	1,8	6	15	**701**	203.208.0083	203.208.0084
2,11	1,39	1,88	1,39		6,8	1.710	2,3	7	13	**702**	203.208.0085	203.208.0086
2,82	1,89	2,56	1,91		9,1	1.670	3,0	7	13	**703**	203.208.0087	203.208.0088
3,73	2,49	3,37	2,47	1 x 400	10,6	2.860	3,4	14	–	**704**	203.208.0089	203.208.0090
4,52	2,97	4,03	2,96		14,2	2.760	4,7	14	–	**705**	203.208.0091	203.208.0092
5,87	3,98	5,39	4,00		20,6	2.660	6,5	14	–	**706**	203.208.0093	203.208.0094
7,13	4,80	6,49	4,71	1 x 450	20,4	4.060	6,5	15	–	**708**	203.208.0095	203.208.0096
8,67	5,85	7,92	5,92		27,8	4.930	8,7	16	–	**709**	203.208.0097	203.208.0098
10,98	7,41	10,02	7,25	1 x 500	33,8	5.900	10,3	17	–	**710**	203.208.0099	203.208.0100
12,38	8,38	11,33	8,41		39,7	6.770	12,1	18	–	**711**	203.208.0101	203.208.0102
16,15	10,89	14,73	11,18	2 x 450	51,1	9.760	14,8	19	–	**712**	203.208.0103	203.208.0104
22,32	15,14	20,48	15,22	2 x 500	71,5	12.000	20,7	20	–	**713**	203.208.0105	203.208.0106
27,20	18,40	24,90	17,93		87,4	13.700	24,8	21	–	**714**	203.208.0107	203.208.0108

Separación de Aletas 10 mm.

0,90	0,57	0,77	0,50	1 x 300	2,5	1.500	1,2	6	15	**1000**	203.208.0109	203.208.0110
1,35	0,86	1,16	0,77		3,8	1.420	1,8	6	15	**1001**	203.208.0111	203.208.0112
1,73	1,13	1,53	1,10		4,9	1.790	2,3	8	15	**1002**	203.208.0113	203.208.0114
2,30	1,54	2,09	1,58		6,5	1.750	3,0	8	15	**1003**	203.208.0115	203.208.0116
3,07	2,07	2,80	2,04	1 x 400	7,7	3.000	3,4	15	–	**1004**	203.208.0117	203.208.0118
3,76	2,48	3,36	2,47		10,2	2.890	4,7	15	–	**1005**	203.208.0119	203.208.0120
4,92	3,34	4,52	3,41		14,8	2.790	6,5	15	–	**1006**	203.208.0121	203.208.0122
5,84	3,95	5,35	3,97	1 x 450	14,7	4.260	6,5	16	–	**1008**	203.208.0123	203.208.0124
7,04	4,75	6,43	4,89		20,0	5.180	8,7	17	–	**1009**	203.208.0125	203.208.0126
9,08	6,16	8,34	6,16	1 x 500	24,3	6.200	10,3	18	–	**1010**	203.208.0127	203.208.0128
10,12	6,86	9,29	7,01		28,6	7.110	12,1	19	–	**1011**	203.208.0129	203.208.0130
13,02	8,76	11,85	9,10	2 x 450	36,8	10.260	14,8	20	–	**1012**	203.208.0131	203.208.0132
18,28	12,42	16,81	12,70	2 x 500	51,5	12.600	20,7	21	–	**1013**	203.208.0133	203.208.0134
22,79	15,51	20,99	15,44		63,0	14.500	24,8	22	–	**1014**	203.208.0135	203.208.0136

La diferencia de temperatura de entrada DT1 = Tª de entrada de aire – Tª de evaporación a la salida (Tª de saturación) te.

- Evaporadores con plena garantia en las mas exigentes aplicaciones de conservación y congelación
- Temperaturas de aplicación: HVA desde 0 °C hasta +50 °C. HVAT desde –35 °C hasta +20 °C



Programa de selección disponible para los refrigerantes inflamables de los grupos A2L y A3.

Datos de ventiladores en páginas 342 y 343.

Evaporador Cúbico de Tiro Forzado
Serie HVA/T

DIMENSIONES

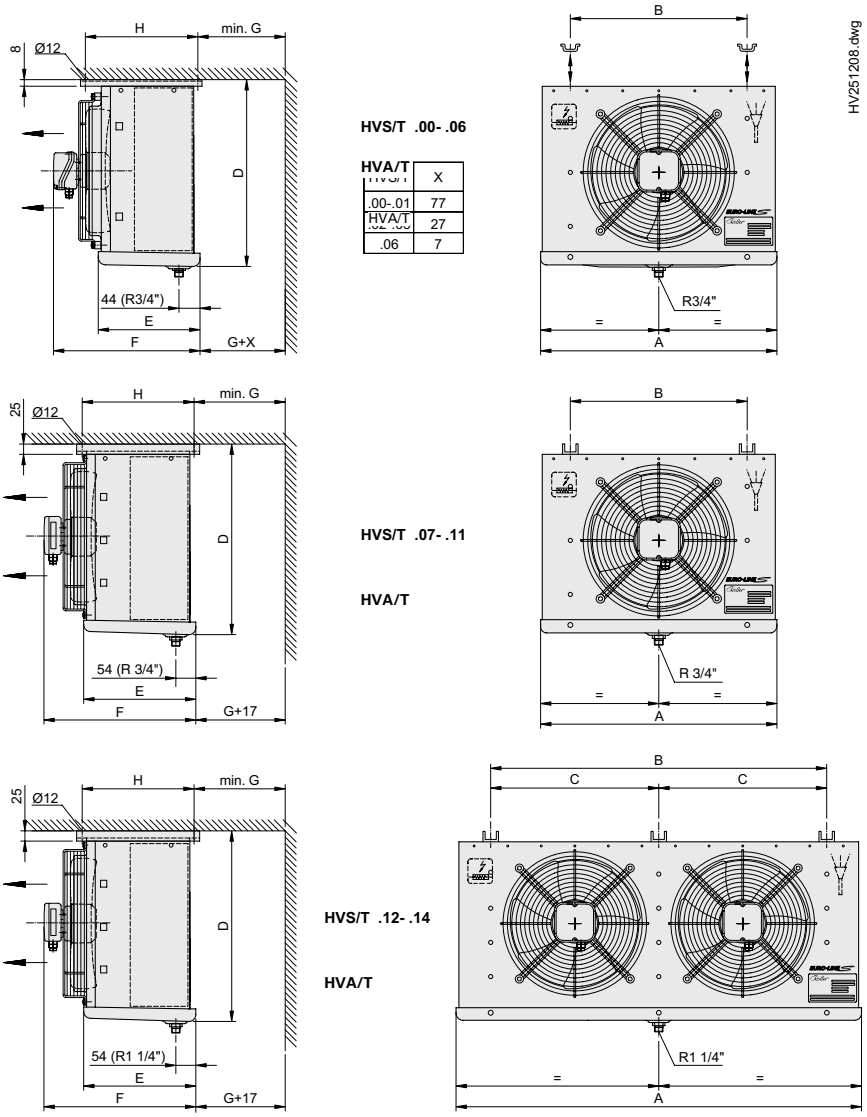

MODELOS			Dimensiones en (mm)							
HVA / HVAT			A	B	C	D	E	F	G	H
400	700	1000	575	370	–	398	257	355	150	375
401	701	1001	575	370	–	398	257	355	150	375
402	702	1002	625	420	–	448	307	435	175	375
403	703	1003	625	420	–	448	307	435	175	375
404	704	1004	725	520	–	548	307	435	175	375
405	705	1005	725	520	–	548	307	435	175	375
406	706	1006	805	600	–	548	357	485	200	405
408	708	1008	855	625	–	660	437	560	200	465
409	709	1009	955	725	–	760	437	560	250	465
410	710	1010	1105	875	–	760	437	560	250	465
411	711	1011	1255	1025	–	760	437	560	250	465
412	712	1012	1755	1525	B/2	660	437	560	300	465
413	713	1013	2055	1825	B/2	760	437	560	350	465
414	714	1014	2455	2225	B/2	760	437	560	400	465

Evaporador Cúbico de Tiro Forzado Serie FAV/T

APLICACIÓN MEDIA / BAJA TEMPERATURA

Separación de Aletas 4 mm.

Potencia (kW) R134		Potencia (kW) R449		Nº Vent./ diámetro (mm)	Superficie (m^2)	Caudal (m^3/h)	Volumen Interno (dm^3)	Flecha (m)	Flecha con guía (m)	MODELOS FAV y FAV/T	CÓDIGO sin Resistencias FAV	CÓDIGO con Resistencias FAV/T
Te=0ºC AT=10k	Te=-8ºC AT=8K	Te=-8ºC AT=8K	Te=-25ºC AT=7K									
2,43	1,58	2,14	1,51	1 x 254	7,4	960	1,8	4	–	**401**	203.208.0001	203.208.0002
3,38	2,20	2,97	2,10	1 x 300	9,9	1.580	2,4	8	16	**411**	203.208.0003	203.208.0004
4,69	3,05	4,13	2,92	2 x 254	14,9	1.920	3,3	6	–	**402**	203.208.0005	203.208.0006
6,88	4,47	6,05	4,28	2 x 300	19,8	3.160	4,4	9	18	**412**	203.208.0007	203.208.0008
6,88	4,47	6,05	4,28	3 x 254	22,3	2.880	4,8	7	–	**403**	203.208.0009	203.208.0010
9,21	6,00	8,12	5,75	4 x 254	29,8	3.840	6,3	8	–	**404**	203.208.0011	203.208.0012
9,21	6,00	8,12	5,75	1 x 450	26,4	4.300	5,6	15	–	**421**	203.208.0013	203.208.0014
10,38	6,75	9,13	6,45	3 x 300	29,8	4.740	6,3	10	20	**413**	203.208.0015	203.208.0016
14,07	9,15	12,38	8,75	4 x 300	39,7	6.320	8,5	11	22	**414**	203.208.0017	203.208.0018
14,07	9,15	12,38	8,75	6 x 254	44,7	5.760	8,9	11	–	**406**	203.208.0019	203.208.0020
18,90	12,29	16,63	11,75	2 x 450	52,9	8.600	10,6	16	–	**422**	203.208.0021	203.208.0022
20,54	13,36	18,07	12,77	6 x 300	59,6	9.480	12,1	12	24	**416**	203.208.0023	203.208.0024
26,64	17,32	23,44	16,57	3 x 450	79,5	12 900	15,7	17	–	**423**	203.208.0025	203.208.0026

Separación de Aletas 6 mm.

Potencia (kW) R134		Potencia (kW) R449		Nº Vent./ diámetro (mm)	Superficie (m^2)	Caudal (m^3/h)	Volumen Interno (dm^3)	Flecha (m)	Flecha con guía (m)	MODELOS FAV y FAV/T	CÓDIGO sin Resistencias FAV	CÓDIGO con Resistencias FAV/T
Te=0ºC AT=10k	Te=-8ºC AT=8K	Te=-8ºC AT=8K	Te=-25ºC AT=7K									
2,04	1,33	1,79	1,27	1 x 254	5,2	1.020	1,8	4	–	**601**	203.208.0027	203.208.0028
2,84	1,84	2,50	1,76	1 x 300	6,9	1.630	2,4	8	16	**611**	203.208.0029	203.208.0030
3,94	2,56	3,47	2,45	2 x 254	10,3	2.040	3,3	6	–	**602**	203.208.0031	203.208.0032
5,78	3,76	5,09	3,60	2 x 300	13,8	3.260	4,4	9	18	**612**	203.208.0033	203.208.0034
5,78	3,76	5,09	3,60	3 x 254	15,5	3.060	4,8	7	–	**603**	203.208.0035	203.208.0036
7,74	5,04	6,82	4,83	4 x 254	20,7	4.080	6,3	8	–	**604**	203.208.0037	203.208.0038
7,74	5,04	6,82	4,83	1 x 450	18,4	4.400	5,6	15	–	**621**	203.208.0039	203.208.0040
8,72	5,67	7,67	5,42	3 x 300	20,7	4.890	6,3	10	20	**613**	203.208.0041	203.208.0042
11,82	7,69	10,40	7,35	4 x 300	27,6	6.520	8,5	11	22	**614**	203.208.0043	203.208.0044
11,82	7,69	10,40	7,35	6 x 254	31,0	6.120	8,9	11	–	**606**	203.208.0045	203.208.0046
15,88	10,32	13,97	9,88	2 x 450	36,8	8.800	10,6	16	–	**622**	203.208.0047	203.208.0048
17,26	11,22	15,19	10,73	6 x 300	41,4	9.780	12,1	12	24	**616**	203.208.0049	203.208.0050
22,39	14,56	19,70	13,92	3 x 450	55,2	13.200	15,7	17	–	**623**	203.208.0051	203.208.0052

La diferencia de temperatura de entrada DT1 = Tª de entrada de aire – Tª de evaporación a la salida (Tª de saturación) te.

- Amplios huecos laterales para trabajar.
- Carrocería exterior de aluminio protegida con recubrimiento de pintura lacada al horno.
- Doble bandeja para evitar condensados.
- Batería de alto rendimiento: los tubos están dispuesto con sistema alineado.
- Alta flexibilidad: separaciones de aleta de 4, 6 mm.
- El caudal de aire ha sido establecido en una cámara de ensayo en la parte de aspiración según las normas ISO 5801 y DIN 24613, mientras que la superficie del evaporador estaba seca.
- La proyección de aire indica la distancia tomada desde el ventilador, cuando la velocidad del aire es de 0,5 m/s.
- Las características de la potencia están basadas en mediciones efectuadas según la EN 328 en las siguientes condiciones: Refrigerante R404A, con los ventiladores a 50/60 Hz.
- Temperatura de líquido 30 °C.
- Recalentamiento del refrigerante en la salida aproximadamente de un 65% de la diferencia de temperatura del aire de entrada.
- La tablas de potencia toman en consideración la influencia de la humedad del aire e indican la potencia efectiva del evaporador en las condiciones de marcha: humedad y superficie con espesor de hielo.
- Temperaturas de aplicación: **FAV** de 0 hasta +40 °C, **FAVT** de –30 °C hasta +40 °C.



Datos de ventiladores en páginas 342 y 343. *Programa de selección disponible para los refrigerantes inflamables de los grupos A2L y A3.*

Evaporador Cúbico de Tiro Forzado
Serie FAV/T

DIMENSIONES

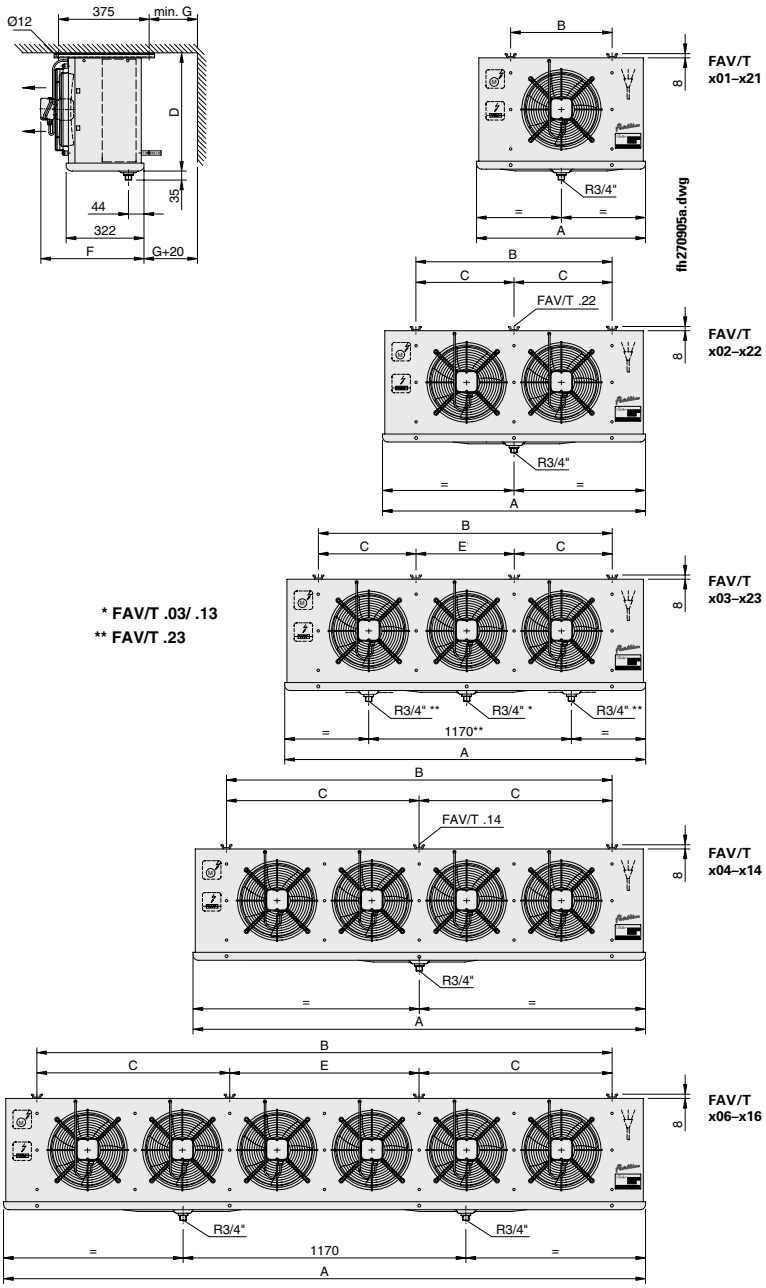

MODELOS		Dimensiones en (mm)						
FAV/T ...		A	B	C	D	E	F	G
401	601	702	420	–	350	–	430	200
411	611	702	420	–	460	–	430	200
421	621	1094	812	–	600	–	460	300
402	602	1094	812	–	350	–	430	200
412	612	1094	812	–	460	–	430	200
421	622	1878	1596	798	600	–	460	300
403	603	1486	1204	–	350	–	430	200
413	613	1486	1204	–	460	–	430	250
423	623	2662	2380	798	600	784	460	350
404	604	1878	1596	–	350	–	430	200
414	614	1878	1596	798	460	–	430	250
406	606	2662	2380	798	350	784	430	250
416	616	2662	2380	798	460	784	430	300

Evaporador Compacto de Techo Serie DLK/T

APLICACIÓN MEDIA / BAJA TEMPERATURA

Separación de Aletas 4 mm.

Potencia (kW) R134		Potencia (kW) R449		Nº Vent./ diámetro (mm)	Superficie (m^2)	Caudal (m^3/h)	Volumen Interno (dm^3)	Flecha (m)	MODELOS DLK y DLK/T	CÓDIGO sin Resistencias DLK	CÓDIGO con Resistencias DLK/T
Te=0ºC AT=10k	Te=-8ºC AT=8K	Te=-8ºC AT=8K	Te=-25ºC AT=7K								
1,27	0,82	1,11	0,79	1 X 250	4,3	780	0,9	6	**401 EC**	202.208.0011	202.208.0012
1,57	1,06	1,43	1,08		5,7	740	1,2	5	**411 EC**	202.208.0013	202.208.0014
1,78	1,20	1,62	1,21		6,4	890	1,3	7	**421 EC**	202.208.0015	202.208.0016
2,18	1,47	1,99	1,43		8,5	850	1,9	6	**431 EC**	202.208.0017	202.208.0018
3,04	2,10	2,84	2,16	2 X 250	11,3	1.480	2,4	7	**412 EC**	202.208.0019	202.208.0020
4,39	2,98	4,04	2,93		17,0	1.700	3,4	8	**432 EC**	202.208.0021	202.208.0022
5,25	3,54	4,78	3,38	3 X 250	17,0	2.220	3,6	9	**413 EC**	202.208.0023	202.208.0024
6,59	4,47	6,04	4,40		25,5	2.550	5,8	10	**433 EC**	202.208.0025	202.208.0026
6,94	4,70	6,36	4,63	4 X 250	22,7	2.960	4,8	11	**414 EC**	202.208.0027	202.208.0028
8,83	6,00	8,12	5,91		34,0	3.400	7,7	12	**434 EC**	202.208.0029	202.208.0030

Separación de Aletas 6 mm.

Potencia (kW) R134		Potencia (kW) R449		Nº Vent./ diámetro (mm)	Superficie (m^2)	Caudal (m^3/h)	Volumen Interno (dm^3)	Flecha (m)	MODELOS DLK y DLK/T	CÓDIGO sin Resistencias DLK	CÓDIGO con Resistencias DLK/T
Te=0ºC AT=10k	Te=-8ºC AT=8K	Te=-8ºC AT=8K	Te=-25ºC AT=7K								
1,02	0,65	0,88	0,59	1 X 250	2,9	820	0,9	6	**601 EC**	202.208.0031	202.208.0032
1,27	0,86	1,16	0,88		3,9	780	1,2	5	**611 EC**	202.208.0033	202.208.0034
1,39	0,94	1,27	0,97		4,4	940	1,3	7	**621 EC**	202.208.0035	202.208.0036
1,83	1,24	1,68	1,24		5,9	910	1,9	6	**631 EC**	202.208.0037	202.208.0038
2,48	1,71	2,31	1,76	2 X 250	7,8	1.560	2,4	7	**612 EC**	202.208.0039	202.208.0040
3,67	2,51	3,39	2,51		11,7	1.820	3,4	8	**632 EC**	202.208.0041	202.208.0042
4,35	2,95	3,99	2,91	3 X 250	11,7	2.340	3,6	9	**613 EC**	202.208.0043	202.208.0044
5,37	3,65	4,94	3,68		17,6	2.730	5,8	10	**633 EC**	202.208.0045	202.208.0046
5,65	3,84	5,20	3,88	4 X 250	15,6	3.120	4,8	11	**614 EC**	202.208.0047	202.208.0048
7,37	5,03	6,81	5,07		23,4	3.640	7,7	12	**634 EC**	202.208.0049	202.208.0050

La diferencia de temperatura de entrada DT1 = Tª de entrada de aire – Tª de evaporación a la salida (Tª de saturación) te.

- Batería con un volumen interno pequeño.
- Ventiladores de bajo consumo y doble velocidad.
- Ventiladores conectados en caja de conexiones.
- Resistencias para climatización y protección contra contacto accidental también disponibles como accesorio.



Construcciones especiales:
- Versión mural con una bandeja suplementaria para DLK.
- Batería con protección contra corrosión.
- Batería para aplicación de agua o salmuera.
- Versiones para refrigerante CO_2 (R744).
- Presión de funcionamiento 80 bar
- Carrocería de acero inoxidable.
- Preparación para desescarche por gas caliente en batería y bandeja así como T de entrada antes del distribuidor.
- 7 mm separación de aletas.

Temperaturas de utilización:
- **DLK:** 0 °C hasta + 40 °C.
- **DLKT:** – 35 °C hasta + 40 °C.

Programa de selección disponible para los refrigerantes inflamables de los grupos A2L y A3.

Datos de ventiladores en páginas 342 y 343.

Evaporador Compacto de Techo
Serie DLK/T

DIMENSIONES

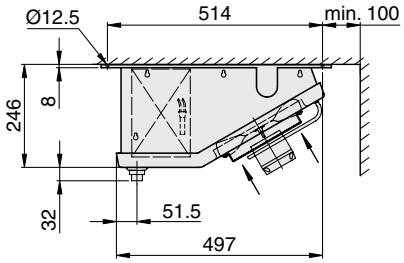

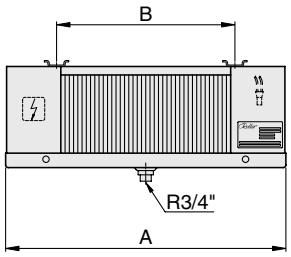

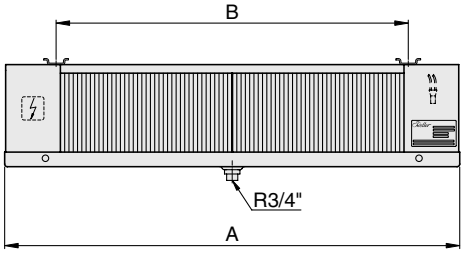

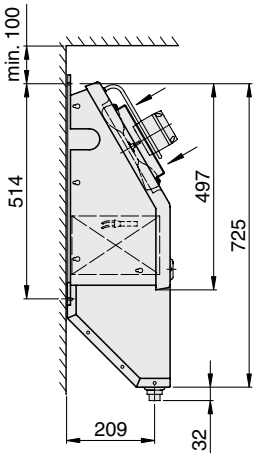

Versión de pared con
Bandeja de drenaje adicional
(Accesorio, sólo DLK)

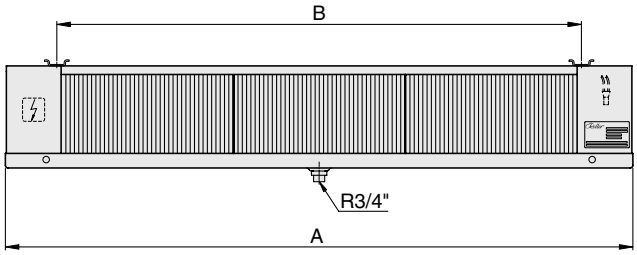

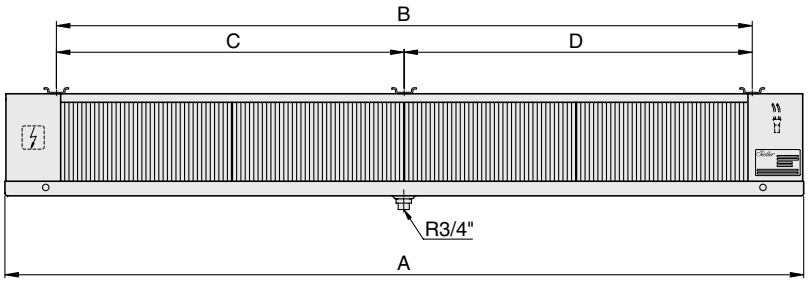

MODELOS		Dimensiones en (mm)			
DLK / DLKT		A	B	C	D
401 EC	601 EC	660	420	–	–
411 EC	611 EC	660	420	–	–
421 EC	621 EC	860	620	–	–
431 EC	631 EC	860	620	–	–
412 EC	612 EC	1062	822	–	–
432 EC	632 EC	1462	1222	–	–
413 EC	613 EC	1462	1223	–	–
433 EC	633 EC	2063	1823	–	–
414 EC	614 EC	1865	1625	–	–
434 EC	634 EC	2665	2426	1223	1202

Evaporador de Doble Flujo
Serie DHN

APLICACIÓN MEDIA TEMPERATURA

Separación de Aletas 4 mm.

Potencia (kW) R134		Potencia (kW) R449	Nº Vent./ diámetro (mm)	Superficie (m^2)	Caudal (m^3/h)	Volumen Interno (dm^3)	Flecha (m)	MODELOS DHN	CÓDIGO sin Resistencias DHN
Te=0ºC AT=10k	Te=-8ºC AT=8K	Te=-8ºC AT=8K							
2,67	1,76	2,38	1 X 350	15,3	1.100	3,4	2x4	**401 S**	201.208.0003
3,85	2,54	3,43			1.470		2x6	**401 L**	
4,58	3,02	4,08			1.930		2x9	**401 N**	
5,33	3,52	4,75	2 X 350	30,6	2.200	6,4	2x5	**402 S**	201.208.0006
7,71	5,09	6,87			2.940		2x7	**402 L**	
9,15	6,05	8,16			3.860		2x10	**402 N**	
8,00	5,28	7,13	3 X 350	46,0	3.300	9,3	2x6	**403 S**	201.208.0009
11,56	7,63	10,30			4.410		2x8	**403 L**	
13,73	9,07	12,24			5.790		2x11	**403 N**	
10,67	7,05	9,51	4 X 350	61,3	4.400	12,3	2x7	**404 S**	201.208.0012
15,41	10,18	13,73			5.880		2x9	**404 L**	
17,94	11,85	15,99			7.720		2x12	**404 N**	

Separación de Aletas 6 mm.

Potencia (kW) R134		Potencia (kW) R449	Nº Vent./ diámetro (mm)	Superficie (m^2)	Caudal (m^3/h)	Volumen Interno (dm^3)	Flecha (m)	MODELOS DHN	CÓDIGO sin Resistencias DHN
Te=0ºC AT=10k	Te=-8ºC AT=8K	Te=-8ºC AT=8K							
2,24	1,48	2,00	1 X 350	10,6	1.150	3,4	2x4	**601 S**	201.208.0015
3,24	2,14	2,89			1.520		2x6	**601 L**	
3,85	2,54	3,43			2.000		2x9	**601 N**	
4,48	2,96	3,99	2 X 350	21,2	2.300	6,4	2x5	**602 S**	201.208.0018
6,47	4,28	5,77			3.040		2x7	**602 L**	
7,69	5,08	6,86			4.000		2x10	**602 N**	
6,72	4,44	5,99	3 X 350	31,8	3.450	9,3	2x6	**603 S**	201.208.0021
9,71	6,41	8,66			4.560		2x8	**603 L**	
11,54	7,62	10,28			6.000		2x11	**603 N**	
8,96	5,92	7,99	4 X 350	42,4	4.600	12,3	2x7	**604 S**	201.208.0024
12,95	8,55	11,54			6.080		2x9	**604 L**	
15,08	9,96	13,44			8.000		2x12	**604 N**	

La diferencia de temperatura de entrada DT1 = Tª de entrada de aire – Tª de evaporación a la salida (Tª de saturación).

- Batería de gran rendimiento con volumen interno reducido.
- Ventiladores helicoidales muy silenciosos con motores EC.
- Bandeja pivotante con los ventiladores para un fácil acceso y limpieza.
- Espacio lateral grande paneles laterales desmontables que facilitan las conexiones.
- Resistencias para climatización y protección para evitar el contacto accidental con las resistencias también disponible.

Construcciones especiales:

- Batería con protección contra corrosión.
- Intercambiador de calor con circuitos especiales para agua o salmuera.
- Versiones para refrigerante CO_2 (R744).
- Presión de funcionamiento 80 bar
- Ventiladores trifásicos.



Temperaturas de utilización:

- **DHN**: 0 °C hasta + 50 °C.

Los ventiladores vienen programados de fábrica para una velocidad, mediante resistencias:

DHN xxx S: R1: 10 Kiloohmios; R2: 12 Kiloohmios

DHN xxx L: R1: 4,7 Kiloohmios; R2: 12 Kiloohmios. (Por defecto

DHN xxx N: R1: Puente

- Para variar el control de r.p.m. eliminar las resistencias y colocar señales de 0-10 V en el borne 3. Alternativamente se puede instalar un potenciómetro de 10 Kiloohmios en los bornes 2-4.

Datos de ventiladores en páginas 342 y 343. *Programa de selección disponible para los refrigerantes inflamables de los grupos A2L y A3.*

Evaporador de Doble Flujo
Serie DHN

DIMENSIONES

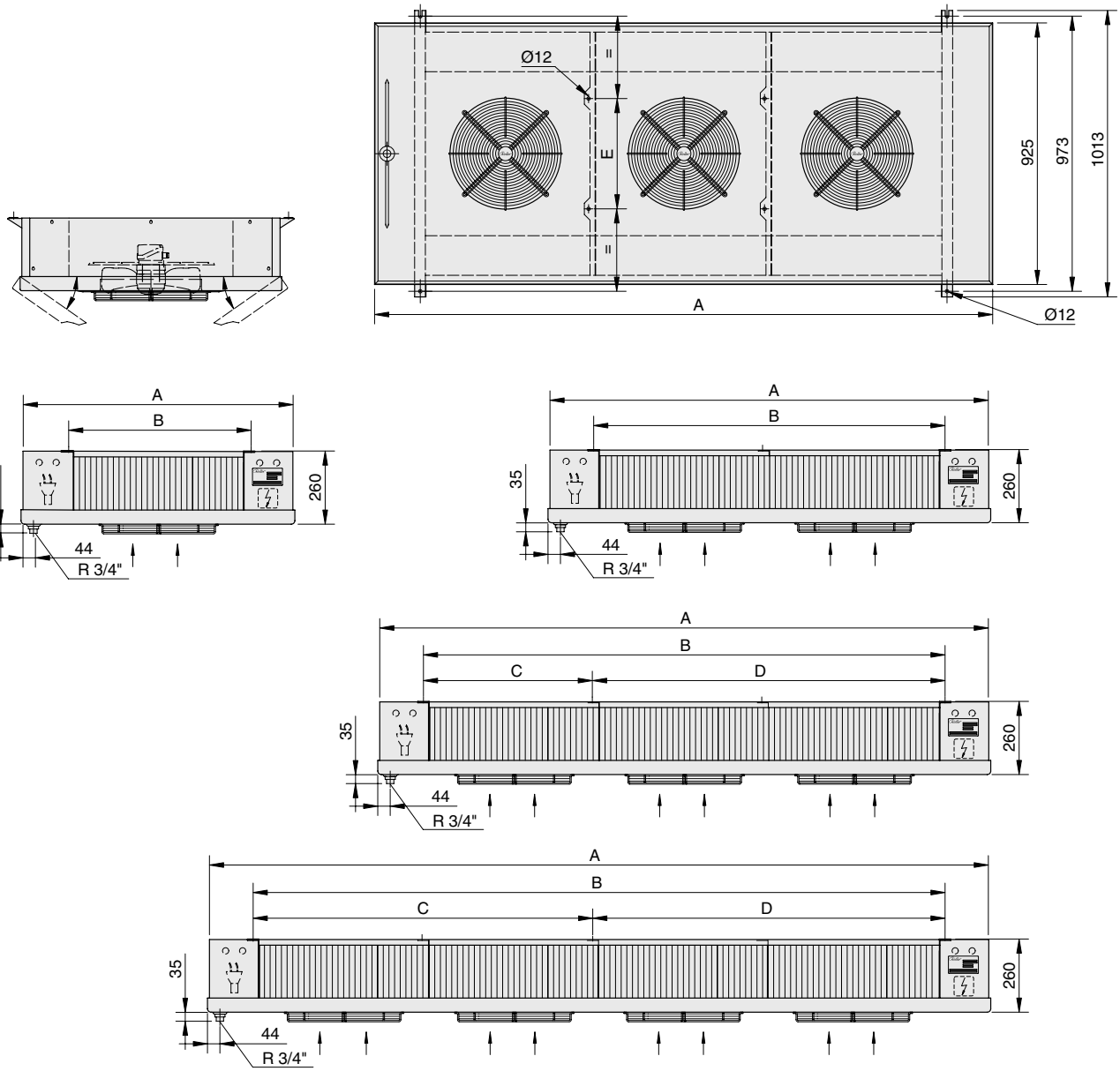

MODELOS		Dimensiones en (mm)				
DHN … N/L/S		A	B	C	D	E
401	601	963	640	–	–	390
402	602	1565	1242	–	–	390
403	603	2167	1844	611	1233	390
404	604	2769	2446	1213	1233	390

Ventiladores Evaporadores (datos técnicos)

DATOS VENTILADORES MONTADOS EN EVAPORADORES HVA / HVA-T

MODELOS HVA / HVA-T	Nº x mm	Tensión V, 50/60 Hz	Potencia W	Intensidad A	r.p.m. min –1
400 / 700 / 1000	1 x 300	~ 230	45/58	0,21/0,27	1040/1070
401 / 701 / 1001		~ 230	45/58	0,21/0,27	1040/1070
402 / 702 / 1002		~ 230	78/103	0,35/0,45	1350/1520
403 / 703 / 1003		~ 230	78/103	0,35/0,45	1350/1520
404 / 704 / 1004	1 x 400	~ 230	135/192	0,59/0,84	1385/1565
405 / 705 / 1005		~ 230	135/192	0,59/0,84	1385/1565
406 / 706 / 1006		~ 230	135/192	0,59/0,84	1385/1565
408 / 708 / 1008	1 x 450	3 ~ 400/460 Y	230/400	0,40/0,60	1200/1270
409 / 709 / 1009		3 ~ 400/460 Δ	320/500	0,74/0,88	1390/1630
410 / 710 / 1010	1 x 500	3 ~ 400/460 Y	340/550	0,65/0,84	1180/1330
411 / 711 / 1011		3 ~ 400/460 Δ	500/790	1,45/1,55	1370/1610
412 / 712 / 1012	2 x 450	3 ~ 400/460 Δ	320/500	0,74/0,88	1390/1630
413 / 713 / 1013	2 x 500	3 ~ 400/460 Y	340/550	0,65/0,84	1180/1330
414 / 714 / 1014		3 ~ 400/460 Δ	500/790	1,45/1,55	1370/1610

DATOS VENTILADORES MONTADOS EN EVAPORADORES FAV / FAV-T

MODELOS FAV / FAV-T	Nº x mm	Tensión V, 50/60 Hz	Potencia W	Intensidad A	r.p.m. min –1
401 / 601	1 x 254	~ 230	86/80	0,62/0,55	1300/1550
411 / 611	1 x 300	~ 230	78/103	0,35/0,45	1350/1520
421 / 621	1 x 450	3 ~ 400 Δ	320/500	0,74/0,88	1390/1630
402 / 602	2 x 254	~ 230	86/80	0,62/0,55	1300/1550
412 / 612	2 x 300	~ 230	78/103	0,35/0,45	1350/1520
422 / 622	2 x 450	3 ~ 400 Δ	320/500	0,74/0,88	1390/1630
403 / 603	3 x 254	~ 230	86/80	0,62/0,55	1300/1550
413 / 613	3 x 300	~ 230	78/103	0,35/0,45	1350/1520
423 / 623	3 x 450	3 ~ 400 Δ	320/500	0,74/0,88	1390/1630
404 / 604	4 x 254	~ 230	86/80	0,62/0,55	1300/1550
414 / 614	4 x 300	~ 230	78/103	0,35/0,45	1350/1520
406 / 606	6 x 254	~ 230	86/80	0,62/0,55	1300/1550
416 / 616	6 x 300	~ 230	78/103	0,35/0,45	1350/1520

Ventiladores Evaporadores (datos técnicos)

DATOS VENTILADORES MONTADOS EN EVAPORADORES DLK / DLK-T

Monofásicos 230V-50/60Hz

MODELOS DLK / DLK-T	Nº x mm	ALTA VELOCIDAD			BAJA VELOCIDAD		
		Potencia W	Intensidad A	r.p.m. min –1	Potencia W	Intensidad A	r.p.m. min –1
401 EC / 601 EC	1 x 250	31	0,24	1.400	19	0,15	1.100
411 EC / 611 EC							
421 EC / 621 EC							
431 EC / 631 EC							
412 EC / 612 EC	2 x 250						
432 EC / 632 EC							
413 EC / 613 EC	3 x 250						
433 EC / 633 EC							
414 EC /614 EC	4 x 250						
434 EC / 634 EC							

- Ventiladores helicoidales con motores de rotor externo (S2 EC 250 S) y muy poco consumo energético, con protección en caso de bloqueo del motor, motores monofásicos 230 V, 50/60 Hz. Clase de protección IP 54.

Conexión eléctrica de los ventiladores
Clase de protección 2, sin necesidad de puesta a tierra.
M1– M4 Motores
S Contacto externo (a instalar)
Baja velocidad (80 %) con contacto cerrado.

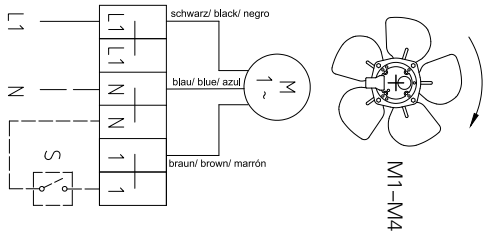

DATOS VENTILADORES MONTADOS EN EVAPORADORES DHN

MODELOS DHN EC	Nº x mm	Voltaje del control (V)	Potencia W	Intensidad A	r.p.m. min –1
401 S / 601 S	1 x 250	5	17	0,16	650
401 L / 601 L		7	42	0,35	870
401 N / 601 N		10	85	0,73	1115
402 S / 602 S	2 x 250	5	17	0,16	650
402 L / 602 L		7	42	0,35	870
402 N / 602 N		10	85	0,73	1115
403 S / 603 S	3 x 250	5	17	0,16	650
403 L / 603 L		7	42	0,35	870
403 N / 603 N		10	85	0,73	1115
404 S / 604 S	4 x 250	5	17	0,16	650
404 L / 604 L		7	42	0,35	870
404 N / 604 N		10	85	0,73	1115

- Ventiladores helicoidales con motores de rotor externo (S3G EC 350 S) y muy poco consumo energético, con protección en caso de bloqueo del motor, motores monofásicos 230 V 50/60 Hz. Clase de protección IP54.

Conexión eléctrica de los ventiladores
Ventiladores conectados a caja de conexiones
R.p.m. (N/ L/ S) regulado con resistencias
M1–M4 Motores
R1, R2 Resistencias

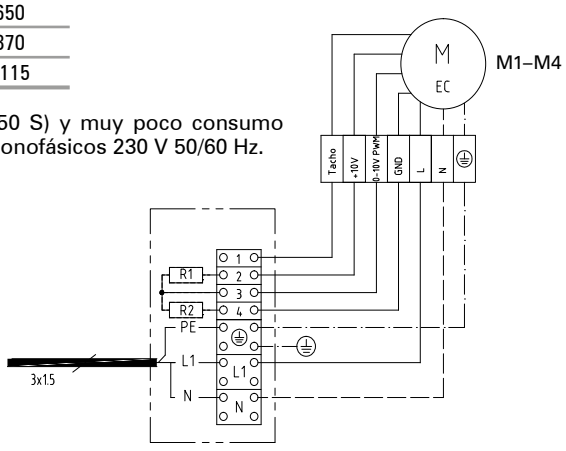

Evaporadores cúbicos CO_2 Serie FHV 80 bar.

ALTA / MEDIA TEMPERATURA

CO_2OLER 80 bar

Separación de aletas 4 mm.

Potencia (kW) CO_2 Te= 0ºC ΔT = 10 TC =10ºC	Potencia (kW) CO_2 Te= -8ºC ΔT = 8 TC = 0ºC	Nº Vent. x mm.	Caudal (m^3/h)	Superficie ext. (m^2)	Volumen interno (dm^3)	Flecha (m)	Defrost	MODELO	CÓDIGO
2,26	1,55	1 x 254	930	8,5	1,45	4	Aire	**FHV 401 EC COI**	203.208.0155
							Eléctrico	**FHVT 401 EC COI**	203.208.0156
3,48	2,38	1 x 300	1.500	11,3	1,87	8	Aire	**FHV 411 EC COI**	203.208.0157
							Eléctrico	**FHVT 411 EC COI**	203.208.0158
13,17	8,99	1 x 450	4.300	30,3	4,34	15	Aire	**FHV 421 EC COI**	203.208.0159
							Eléctrico	**FHVT 421 EC COI**	203.208.0160
4,86	3,32	2 x 254	1.860	17	2,55	6	Aire	**FHV 402 EC COI**	203.208.0161
							Eléctrico	**FHVT 402 EC COI**	203.208.0162
8,53	5,83	2 x 300	3.000	22,7	3,4	9	Aire	**FHV 412 EC COI**	203.208.0163
							Eléctrico	**FHVT 412 EC COI**	203.208.0164
28,21	19,27	2 x 450	8.600	60,6	8,33	16	Aire	**FHV 422 EC COI**	203.208.0165
							Eléctrico	**FHVT 422 EC COI**	203.208.0166
8,69	5,93	3 x 254	2.790	25,6	3,74	7	Aire	**FHV 403 EC COI**	203.208.0167
							Eléctrico	**FHVT 403 EC COI**	203.208.0168
14,42	9,86	3 x 300	4.500	34,1	4,93	10	Aire	**FHV 413 EC COI**	203.208.0169
							Eléctrico	**FHVT 413 EC COI**	203.208.0170
39,54	27,01	3 x 450	12.900	91	12,24	17	Aire	**FHV 423 EC COI**	203.208.0171
							Eléctrico	**FHVT 423 EC COI**	203.208.0172
12,53	8,56	4 x 254	3.720	34,1	4,85	8	Aire	**FHV 404 EC COI**	203.208.0173
							Eléctrico	**FHVT 404 EC COI**	203.208.0174
17,08	11,67	4 x 300	6.000	45,5	6,46	11	Aire	**FHV 414 EC COI**	203.208.0175
							Eléctrico	**FHVT 414 EC COI**	203.208.0176
17,39	11,88	6 x 254	5.580	51,2	6,89	11	Aire	**FHV 406 EC COI**	203.208.0177
							Eléctrico	**FHVT 406 EC COI**	203.208.0178
28,86	19,71	6 x 300	9.000	68,2	9,18	12	Aire	**FHV 416 EC COI**	203.208.0179
							Eléctrico	**FHVT 416 EC COI**	203.208.0180

MEDIA/BAJA TEMPERATURA

Separación de aletas 6 mm.

Potencia (kW) CO_2 Te= -8ºC ΔT = 8 TC =0ºC	Potencia (kW) CO_2 Te= -25ºC ΔT = 7 TC = -18ºC	Nº Vent. x mm.	Caudal (m^3/h)	Superficie ext. (m^2)	Volumen interno (dm^3)	Flecha (m)	Defrost	MODELO	CÓDIGO
1,29	0,95	1 x 254	980	5,8	1,45	4	Aire	**FHV 601 EC COI**	203.208.0181
							Eléctrico	**FHVT 601 EC COI**	203.208.0182
1,97	1,45	1 x 300	1.560	7,7	1,87	8	Aire	**FHV 611 EC COI**	203.208.0183
							Eléctrico	**FHVT 611 EC COI**	203.208.0184
7,15	5,29	1 x 450	4.400	20,7	4,34	15	Aire	**FHV 621 EC COI**	203.208.0185
							Eléctrico	**FHVT 621 EC COI**	203.208.0186
2,69	1,99	2 x 254	1.960	11,6	2,55	6	Aire	**FHV 602 EC COI**	203.208.0187
							Eléctrico	**FHVT 602 EC COI**	203.208.0188
4,63	3,43	2 x 300	3.120	15,5	3,4	9	Aire	**FHV 612 EC COI**	203.208.0189
							Eléctrico	**FHVT 612 EC COI**	203.208.0150
14,33	10,58	2 x 450	8.800	41,5	8,33	16	Aire	**FHV 622 EC COI**	203.208.0190
							Eléctrico	**FHVT 622 EC COI**	203.208.0191
4,85	3,58	3 x 254	2.940	17,5	3,74	7	Aire	**FHV 603 EC COI**	203.208.0192
							Eléctrico	**FHVT 603 EC COI**	203.208.0193
7,98	5,9	3 x 300	4.680	23,3	4,93	10	Aire	**FHV 613 EC COI**	203.208.0194
							Eléctrico	**FHVT 613 EC COI**	203.208.0195
21,49	15,87	3 x 450	13.200	62,2	12,24	17	Aire	**FHV 623 EC COI**	203.208.0196
							Eléctrico	**FHVT 623 EC COI**	203.208.0153
7,07	5,22	4 x 254	3.920	23,3	4,85	8	Aire	**FHV 604 EC COI**	203.208.0197
							Eléctrico	**FHVT 604 EC COI**	203.208.0198
9,28	6,85	4 x 300	6.240	31,1	6,46	11	Aire	**FHV 614 EC COI**	203.208.0199
							Eléctrico	**FHVT 614 EC COI**	203.208.0200
9,71	7,16	6 x 254	5.880	35	6,89	11	Aire	**FHV 606 EC COI**	203.208.0201
							Eléctrico	**FHVT 606 EC COI**	203.208.0202
15,97	11,8	6 x 300	9.360	46,7	9,18	12	Aire	**FHV 616 EC COI**	203.208.0203
							Eléctrico	**FHVT 616 EC COI**	203.208.0204

Evaporadores cúbicos CO_2 Serie FHV 80 bar.

MEDIA / BAJA TEMPERATURA

CO_2OLER 80 bar

Separación de aletas 7 mm.

Potencia (kW) CO_2 Te= -8ºC ΔT = 8 TC = 0ºC	Potencia (kW) CO_2 Te= -25ºC ΔT = 7 TC = -18ºC	Nº Vent. x mm.	Caudal (m^3/h)	Superficie ext. (m^2)	Volumen interno (dm^3)	Flecha (m)	Defrost	MODELO	CÓDIGO
1,2	0,89	1 x 254	1.050	5	1,45	4	Aire	**FHV 701 EC COI**	203.208.0205
							Eléctrico	**FHVT 701 EC COI**	203.208.0206
1,83	1,35	1 x 300	1.600	6,7	1,87	8	Aire	**FHV 711 EC COI**	203.208.0207
							Eléctrico	**FHVT 711 EC COI**	203.208.0208
6,66	4,91	1 x 450	4.530	18	4,34	15	Aire	**FHV 721 EC COI**	203.208.0209
							Eléctrico	**FHVT 721 EC COI**	203.208.0210
2,51	1,85	2 x 254	2.100	10,1	2,55	6	Aire	**FHV 702 EC COI**	203.208.0211
							Eléctrico	**FHVT 702 EC COI**	203.208.0212
4,31	3,19	2 x 300	3.200	13,5	3,4	9	Aire	**FHV 712 EC COI**	203.208.0213
							Eléctrico	**FHVT 712 EC COI**	203.208.0151
13,33	9,84	2 x 450	9.060	36	8,33	16	Aire	**FHV 722 EC COI**	203.208.0214
							Eléctrico	**FHVT 722 EC COI**	203.208.0215
4,51	3,34	3 x 254	3.150	15,2	3,74	7	Aire	**FHV 703 EC COI**	203.208.0216
							Eléctrico	**FHVT 703 EC COI**	203.208.0217
7,43	5,49	3 x 300	4.800	20,2	4,93	10	Aire	**FHV 713 EC COI**	203.208.0218
							Eléctrico	**FHVT 713 EC COI**	203.208.0219
19,99	14,77	3 x 450	13.590	54	12,24	17	Aire	**FHV 723 EC COI**	203.208.0220
							Eléctrico	**FHVT 723 EC COI**	203.208.0221
6,58	4,85	4 x 254	4.200	20,2	4,85	8	Aire	**FHV 704 EC COI**	203.208.0222
							Eléctrico	**FHVT 704 EC COI**	203.208.0223
8,63	6,37	4 x 300	6.400	27	6,46	11	Aire	**FHV 714 EC COI**	203.208.0224
							Eléctrico	**FHVT 714 EC COI**	203.208.0225
9,03	6,67	6 x 254	6.300	30,4	6,89	11	Aire	**FHV 706 EC COI**	203.208.0226
							Eléctrico	**FHVT 706 EC COI**	203.208.0227
14,86	10,97	6 x 300	9.600	40,5	9,18	12	Aire	**FHV 716 EC COI**	203.208.0228
							Eléctrico	**FHVT 716 EC COI**	203.208.0229

Enfriador de aire de alta eficiencia con sistema de tubo en línea.
Estilo de construccion plano y compacto.
Desde 1,2 hasta 24 kW.
De 1 a 6 ventiladores
Diámetros de ventiladores 250/300/450 mm.
Presión: 80 bar.





Programa de selección disponible para los refrigerantes inflamables de los grupos A2L y A3.

Evaporadores cúbicos CO_2 Serie FHV 80 bar.

CO_2OLER 80 bar

DATOS TÉCNICOS COMUNES

VENTILADORES ~230 V 50/60 Hz			DESESC. ELÉCTRICO FHV (Accesorio)		DESESC. ELÉCTRICO FHV T			Nivel presión sonora dB(A)**	Conexiones		MODELOS		
Potencia (W)	Absorc. (A)	r.p.m. min–1	Batería (W)	Total (W)	Batería (W)	Bandeja (W)	Total (W)		entrada (mm)	salida (mm)	FHV / FHVT...COI 80 bar		
31	0,24	1.400	2 x 250	500	2 x 440	440	1.320	42	10	10	**401 EC**	**601 EC**	**701 EC**
60	0,51	1.410	3 x 250	750	3 x 440	440	1.760	49	10	10	**411 EC**	**611 EC**	**711 EC**
220	0,96	1.130	4 x 400	1.600	4 x 730	730	3.650	56	12*	15	**421 EC**	**621 EC**	**721 EC**
31	0,24	1.400	2 x 400	800	2 x 730	730	2.190	45	10	10	**402 EC**	**602 EC**	**702 EC**
60	0,51	1.410	3 x 400	1.200	3 x 730	730	2.920	52	12*	15	**412 EC**	**612 EC**	**712 EC**
220	0,96	1.130	4 x 850	3.400	4 x 1.310	1.310	6.550	59	12*	15	**422 EC**	**622 EC**	**722 EC**
31	0,24	1.400	2 x 600	1.200	2 x 1.030	1.030	3.090	47	12*	15	**403 EC**	**603 EC**	**703 EC**
60	0,51	1.410	3 x 600	1.800	3 x 1.030	1.030	4.120	53	12*	15	**413 EC**	**613 EC**	**713 EC**
220	0,96	1.130	4 x 1.300	5.200	4 x 1.890	1.890	9.450	61	12*	18	**423 EC**	**623 EC**	**723 EC**
31	0,24	1.400	2 x 850	1.700	2 x 1.310	1.310	3.930	47	12*	15	**404 EC**	**604 EC**	**704 EC**
60	0,51	1.410	3 x 850	2.550	3 x 1.310	1.310	5.240	54	12*	15	**414 EC**	**614 EC**	**714 EC**
31	0,24	1.400	2 x 1.300	2.600	2 x 1.890	1.890	5.670	49	12*	15	**406 EC**	**606 EC**	**706 EC**
60	0,51	1.410	3 x 1.300	3.900	3 x 1.890	1.890	7.560	56	12*	15	**416 EC**	**616 EC**	**716 EC**

* Inyecciom múltiple
** Nivel medio de presión acústica a una distancia de 3 m.

DIMENSIONES (mm)							PESOS (kg)						MODELOS		
A	B	C	D	E	F	G	FHV			FHVT					
							4...	6...	7...	4...	6...	7...	FHV / FHVT...COI 80 bar		
702	420	–	350	–	430	200	14	14	14	16	14	14	**401 EC**	**601 EC**	**701 EC**
702	420	–	460	–	430	200	19	18	18	21	18	18	**411 EC**	**611 EC**	**711 EC**
1.094	812	–	600	–	460	300	38	35	34	41	37	36	**421 EC**	**621 EC**	**721 EC**
1.094	812	–	350	–	430	200	25	23	23	28	24	23	**402 EC**	**602 EC**	**702 EC**
1.094	812	–	460	–	430	200	32	30	29	34	31	30	**412 EC**	**612 EC**	**712 EC**
1.878	1 596	798	600	–	460	300	75	68	67	77	72	70	**422 EC**	**622 EC**	**722 EC**
1.486	1.204	–	350	–	430	200	34	32	31	37	34	33	**403 EC**	**603 EC**	**703 EC**
1.486	1.204	–	460	–	430	250	43	41	40	46	43	42	**413 EC**	**613 EC**	**713 EC**
2.662	2 380	798	600	784	460	350	113	106	104	115	110	107	**423 EC**	**623 EC**	**723 EC**
1.878	1.596	–	350	–	430	200	47	43	42	50	46	45	**404 EC**	**604 EC**	**704 EC**
1.878	1.596	798	460	–	430	250	59	56	54	62	59	57	**414 EC**	**614 EC**	**714 EC**
2.662	2 380	798	350	784	430	250	67	63	61	69	68	67	**406 EC**	**606 EC**	**706 EC**
2.662	2 380	798	460	784	430	300	86	83	80	90	86	84	**416 EC**	**616 EC**	**716 EC**



Evaporadores cúbicos CO_2 Serie FHV 80 bar.

CO_2OLER 80 bar

DIMENSIONES FHV/T

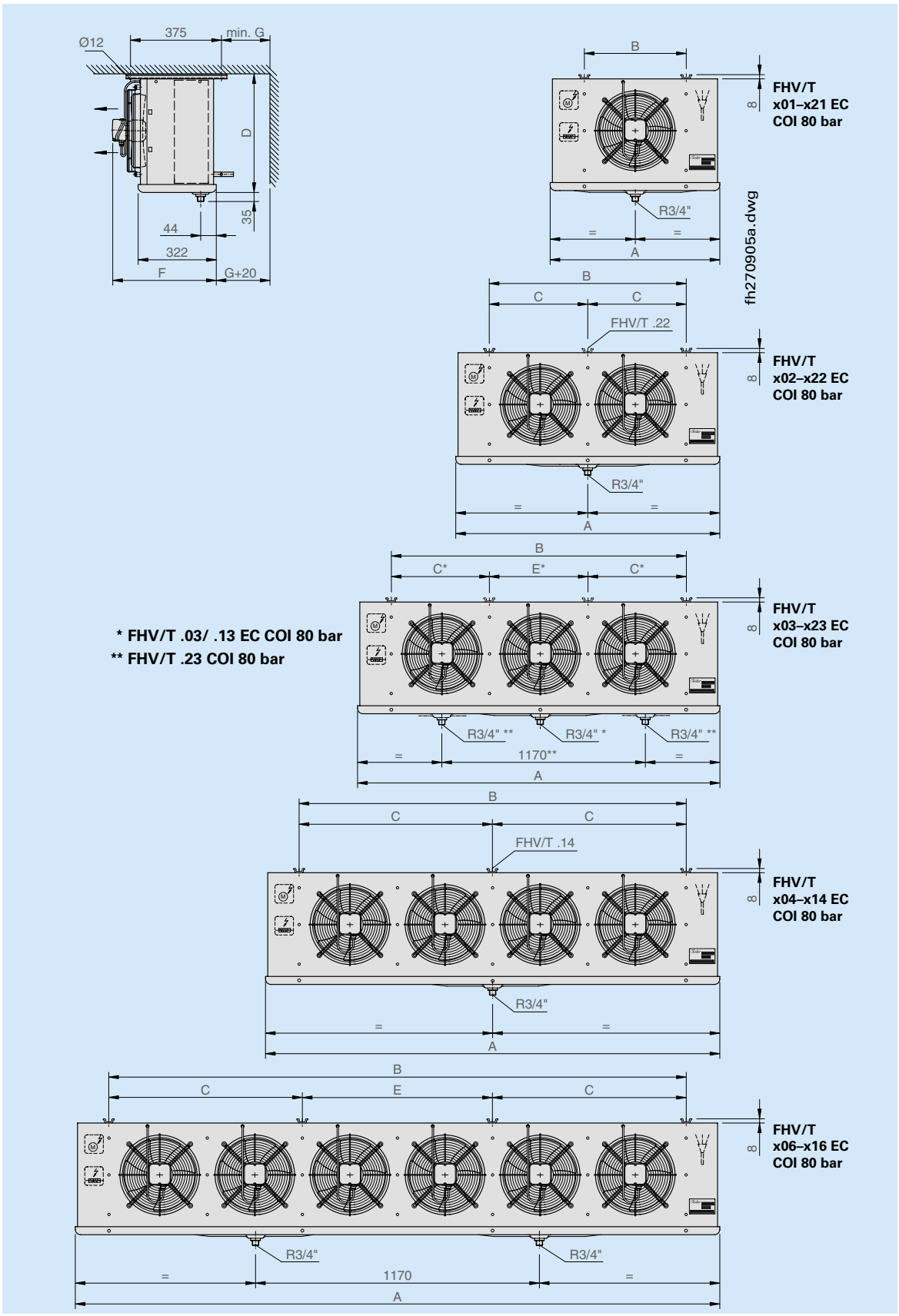

Evaporadores cúbicos CO_2 Serie HVS 60 bar.

ALTA / MEDIA TEMPERATURA

CO_2OLER 60 bar

Separación de aletas 4 mm.

Potencia (kW) CO_2 Te= 0ºC ΔT = 10 TC =10ºC	Potencia (kW) CO_2 Te= -8ºC ΔT = 8 TC = 0ºC	Nº Vent. x mm.	Caudal (m^3/h)	Superficie ext. (m^2)	Volumen interno (dm^3)	Flecha (m)	Defrost	MODELO	CÓDIGO
1	0,65	1 x 300	1.360	5,3	0,9	5	Aire	**HVS 400 EC COG**	203.208.0230
							Eléctrico	**HVST 400 EC COG**	203.208.0231
1,61	1,05		1.290	7,9	1,3	5	Aire	**HVS 401 EC COG**	203.208.0232
							Eléctrico	**HVST 401 EC COG**	203.208.0233
2,18	1,42		1.630	10,3	1,8	6	Aire	**HVS 402 EC COG**	203.208.0234
							Eléctrico	**HVST 402 EC COG**	203.208.0235
2,82	1,84		1.580	13,8	2,4	6	Aire	**HVS 403 EC COG**	203.208.0236
							Eléctrico	**HVST 403 EC COG**	203.208.0237
3,91	2,55	1 x 400	2.760	16,2	2,6	13	Aire	**HVS 404 COG**	203.208.0238
							Eléctrico	**HVST 404 COG**	203.208.0239
5	3,26		2.660	21,5	3,5	13	Aire	**HVS 405 COG**	203.208.0240
							Eléctrico	**HVST 405 COG**	203.208.0241
6,32	4,12		2.560	31,2	4,9	13	Aire	**HVS 406 COG**	203.208.0242
							Eléctrico	**HVST 406 COG**	203.208.0243
7,72	5,03	1 x 450	4.000	31	5	14	Aire	**HVS 408 EC COG**	203.208.0244
							Eléctrico	**HVST 408 EC COG**	203.208.0245
11,79	7,69		4.860	42,2	6,5	15	Aire	**HVS 409 EC COG**	203.208.0246
							Eléctrico	**HVST 409 EC COG**	203.208.0247
15,64	10,2	1 x 500	5.800	51,3	7,8	16	Aire	**HVS 410 EC COG**	203.208.0248
							Eléctrico	**HVST 410 EC COG**	203.208.0249
19,16	12,5		6.670	60,3	8,9	17	Aire	**HVS 411 EC COG**	203.208.0250
							Eléctrico	**HVST 411 EC COG**	203.208.0251
21,48	14,01	2 x 450	9.620	77,5	11	18	Aire	**HVS 412 EC COG**	203.208.0252
							Eléctrico	**HVST 412 EC COG**	203.208.0253
32,64	21,28	2 x 500	11.650	108,5	15,7	19	Aire	**HVS 413 EC COG**	203.208.0254
							Eléctrico	**HVST 413 EC COG**	203.208.0255
40,93	26,69		13.550	132,7	18,7	20	Aire	**HVS 414 EC COG**	203.208.0256
							Eléctrico	**HVST 414 EC COG**	203.208.0257

MEDIA / BAJA TEMPERATURA

Separación de aletas 7 mm.

Potencia (kW) CO_2 Te= -8ºC ΔT = 8 TC = 0ºC	Potencia (kW) CO_2 Te= -25ºC ΔT = 7 TC = -18ºC	Nº Vent. x mm.	Caudal (m^3/h)	Superficie ext. (m^2)	Volumen interno (dm^3)	Flecha (m)	Defrost	MODELO	CÓDIGO
0,52	0,34	1 x 300	1.430	3,5	0,9	6	Aire	**HVS 700 EC COG**	203.208.0258
							Eléctrico	**HVST 700 EC COG**	203.208.0259
0,83	0,55		1.350	5,2	1,3	6	Aire	**HVS 701 EC COG**	203.208.0260
							Eléctrico	**HVST 701 EC COG**	203.208.0261
1,12	0,74		1.710	6,8	1,8	7	Aire	**HVS 702 EC COG**	203.208.0262
							Eléctrico	**HVST 702 EC COG**	203.208.0263
1,49	0,97		1.670	9,1	2,4	7	Aire	**HVS 703 EC COG**	203.208.0264
							Eléctrico	**HVST 703 EC COG**	203.208.0265
2	1,31	1 x 400	2.860	10,6	2,6	14	Aire	**HVS 704 COG**	203.208.0266
							Eléctrico	**HVST 704 COG**	203.208.0267
2,62	1,71		2.760	14,2	3,5	14	Aire	**HVS 705 COG**	203.208.0268
							Eléctrico	**HVST 705 COG**	203.208.0269
3,41	2,23		2.660	20,6	4,9	15	Aire	**HVS 706 COG**	203.208.0270
							Eléctrico	**HVST 706 COG**	203.208.0271
3,98	2,61	1 x 450	4.060	20,4	5	15	Aire	**HVS 708 EC COG**	203.208.0272
							Eléctrico	**HVST 708 EC COG**	203.208.0273
5,69	3,72		4.930	27,8	6,5	16	Aire	**HVS 709 EC COG**	203.208.0274
							Eléctrico	**HVST 709 EC COG**	203.208.0275
7,71	5,05	1 x 500	5.900	33,8	7,8	17	Aire	**HVS 710 EC COG**	203.208.0276
							Eléctrico	**HVST 710 EC COG**	203.208.0277
9,55	6,25		6.770	39,7	8,9	18	Aire	**HVS 711 EC COG**	203.208.0278
							Eléctrico	**HVST 711 EC COG**	203.208.0279
10,37	6,79	2 x 450	9.760	51,1	11	19	Aire	**HVS 712 EC COG**	203.208.0280
							Eléctrico	**HVST 712 EC COG**	203.208.0281
16,32	10,69	2 x 500	12.000	71,5	15,7	20	Aire	**HVS 713 EC COG**	203.208.0282
							Eléctrico	**HVST 713 EC COG**	203.208.0283
20,52	13,44		13.700	87,4	18,7	21	Aire	**HVS 714 EC COG**	203.208.0284
							Eléctrico	**HVST 714 EC COG**	203.208.0285

Evaporadores cúbicos CO_2 Serie HVS 60 bar.

BAJA TEMPERATURA

CO_2OLER 60 bar

Separación de aletas 10 mm.

Potencia (kW) CO_2 Te= -25ºC ΔT = 7 TC = -18ºC	Potencia (kW) CO_2 Te= -31ºC ΔT = 6 TC = -25ºC	Nº Vent. x mm.	Caudal (m^3/h)	Superficie ext. (m^2)	Volumen interno (dm^3)	Flecha (m)	Defrost	MODELO	CÓDIGO
0,43	0,23	1 x 300	1.500	2,5	0,9	7	Aire	**HVS 1000 EC COG**	203.208.0286
							Eléctrico	**HVST 1000 EC COG**	203.208.0287
0,69	0,37		1.420	3,8	1,3	7	Aire	**HVS 1001 EC COG**	203.208.0288
							Eléctrico	**HVST 1001 EC COG**	203.208.0289
0,92	0,5		1.790	4,9	1,8	8	Aire	**HVS 1002 EC COG**	203.208.0290
							Eléctrico	**HVST 1002 EC COG**	203.208.0291
1,24	0,67		1.750	6,5	2,4	8	Aire	**HVS 1003 EC COG**	203.208.0292
							Eléctrico	**HVST 1003 EC COG**	203.208.0293
1,64	0,89	1 x 400	3.000	7,7	2,6	15	Aire	**HVS 1004 COG**	203.208.0294
							Eléctrico	**HVST 1004 COG**	203.208.0295
2,17	1,18		2.890	10,2	3,5	15	Aire	**HVS 1005 COG**	203.208.0296
							Eléctrico	**HVST 1005 COG**	203.208.0297
2,88	1,56		2.790	14,8	4,9	15	Aire	**HVS 1006 COG**	203.208.0298
							Eléctrico	**HVST 1006 COG**	203.208.0299
3,3	1,79	1 x 450	4.260	14,7	5	16	Aire	**HVS 1008 EC COG**	203.208.0300
							Eléctrico	**HVST 1008 EC COG**	203.208.0301
4,53	2,45		5.180	20	6,5	17	Aire	**HVS 1009 EC COG**	203.208.0302
							Eléctrico	**HVST 1009 EC COG**	203.208.0303
6,12	3,32	1 x 500	6.200	24,3	7,8	18	Aire	**HVS 1010 EC COG**	203.208.0304
							Eléctrico	**HVST 1010 EC COG**	203.208.0305
7,65	4,15		7.110	28,6	8,9	19	Aire	**HVS 1011 EC COG**	203.208.0306
							Eléctrico	**HVST 1011 EC COG**	203.208.0307
8,4	4,55	2 x 450	10.260	36,8	11	20	Aire	**HVS 1012 EC COG**	203.208.0308
							Eléctrico	**HVST 1012 EC COG**	203.208.0309
13,03	7,06	2 x 500	12.600	51,5	15,7	21	Aire	**HVS 1013 EC COG**	203.208.0310
							Eléctrico	**HVST 1013 EC COG**	203.208.0311
16,65	9,02		14.500	63	18,7	22	Aire	**HVS 1014 EC COG**	203.208.0312
							Eléctrico	**HVST 1014 EC COG**	203.208.0313

Enfriador de aire fiable para un alto rendimiento en aplicaciones de refrigeración y congelación.
Estilo de construcción plano y compacto.
Desde 0,4 hasta 27 kW.
De 1 a 2 ventiladores
Diámetros de ventiladores 300/400/450/500 mm.
Presión: 60 bar.



Programa de selección disponible para los refrigerantes inflamables de los grupos A2L y A3.

Evaporadores cúbicos CO_2 Serie HVS 60 bar.

CO_2OLER 60 bar

DATOS TÉCNICOS COMUNES

VENTILADORES ~230 V 50/60 Hz			DESESC. ELÉCTRICO HVS (Accesorio)		DESESC. ELÉCTRICO HVS T			Nivel presión sonora dB(A)**	Conexiones		MODELOS		
Potencia (W)	Absorc. (A)	r.p.m. min–1	Batería (W)	Total (W)	Batería (W)	Bandeja (W)	Total (W)		entrada (mm)	salida (mm)	HVS / HVST…COG 60 bar		
40	0,38	1.190	2 x 200	400	1 x 460	1 x 480	940	46	15	15	**400 EC**	**700 EC**	**1000 EC**
40	0,38	1.190	3 x 200	600	2 x 410	1 x 480	1.300	46	15	15	**401 EC**	**701 EC**	**1001 EC**
60	0,51	1.410	3 x 250	750	2 x 460	1 x 540	1.460	48	15	15	**402 EC**	**702 EC**	**1002 EC**
60	0,51	1.410	3 x 250	750	2 x 490	1 x 540	1.520	48	15	15	**403 EC**	**703 EC**	**1003 EC**
135	0,59	1.385	3 x 300	900	3 x 560	1 x 650	2.330	53	15	15	**404**	**704**	**1004**
135	0,59	1.385	3 x 300	900	3 x 560	1 x 650	2.330	53	15	15	**405**	**705**	**1005**
135	0,59	1.385	3 x 350	1.050	3 x 700	1 x 740	2.840	53	15	15	**406**	**706**	**1006**
200	0,9	1.100	4 x 350	1.400	3 x 700	1 x 900	3.000	50	15	15	**408 EC**	**708 EC**	**1008 EC**
270	1,22	1.220	5 x 400	2.000	4 x 880	1 x 1.010	4.530	53	15	15	**409 EC**	**709 EC**	**1009 EC**
280	1,23	1.030	5 x 500	2.500	4 x 1.040	1 x 1.170	5.330	55	15	15	**410 EC**	**710 EC**	**1010 EC**
400	1,79	1.200	5 x 600	3.000	4 x 1.190	1 x 1.330	6.090	59	15	15	**411 EC**	**711 EC**	**1011 EC**
270	1,22	1.220	5 x 750	3.750	3 x 1.690	2 x 930	6.930	56	12*	15	**412 EC**	**712 EC**	**1012 EC**
280	1,23	1.030	6 x 850	5.100	4 x 1.990	2 x 1.090	10.140	58	12*	15	**413 EC**	**713 EC**	**1013 EC**
400	1,79	1.200	6 x 1.200	7.200	4 x 2.390	2 x 1.300	12.160	62	15*	18	**414 EC**	**714 EC**	**1014 EC**

* Inyecciom múltiple
** Nivel medio de presión acústica a una distancia de 3 m.

DIMENSIONES (mm)								PESOS (kg)						MODELOS		
A	B	C	D	E	F	G	H	HVS			HVST					
								4…	7…	10…	4…	7…	10…	HVS / HVST…COG 60 bar		
575	370	–	398	257	355	150	375	17	16	15	18	17	16	**400 EC**	**700 EC**	**1000 EC**
575	370	–	398	257	355	150	375	20	19	16	21	20	17	**401 EC**	**701 EC**	**1001 EC**
625	420	–	448	307	435	175	375	27	26	25	28	27	26	**402 EC**	**702 EC**	**1002 EC**
625	420	–	448	307	435	175	375	31	30	29	32	31	30	**403 EC**	**703 EC**	**1003 EC**
725	520	–	548	307	435	175	375	36	34	32	38	36	34	**404**	**704**	**1004**
725	520	–	548	307	435	175	375	42	40	38	44	42	40	**405**	**705**	**1005**
805	600	–	548	357	485	200	405	54	50	46	56	52	48	**406**	**706**	**1006**
855	625	–	660	437	560	200	465	62	59	56	65	61	58	**408 EC**	**708 EC**	**1008 EC**
955	725	–	760	437	560	250	465	76	72	66	79	75	69	**409 EC**	**709 EC**	**1009 EC**
1.105	875	–	760	437	560	250	465	87	81	75	91	85	79	**410 EC**	**710 EC**	**1010 EC**
1.255	1.025	–	760	437	560	250	465	97	90	82	101	94	86	**411 EC**	**711 EC**	**1011 EC**
1.755	1.525	B/2	660	437	560	300	465	128	118	108	133	123	113	**412 EC**	**712 EC**	**1012 EC**
2.055	1.825	B/2	760	437	560	350	465	162	149	134	168	155	140	**413 EC**	**713 EC**	**1013 EC**
2.455	2.225	B/2	760	437	560	400	465	190	174	155	198	182	163	**414 EC**	**714 EC**	**1014 EC**



Evaporadores cúbicos CO_2 Serie HVS 60 bar.

CO_2OLER 60 bar

DIMENSIONES HVS/T

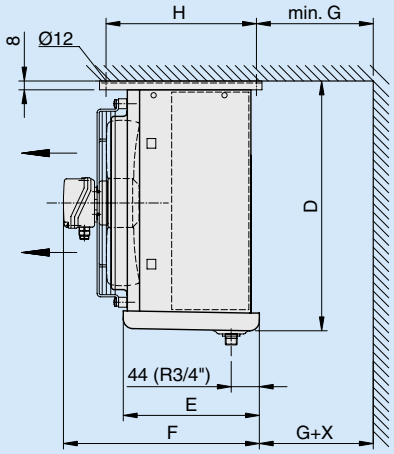

HVS/T x00–x06 (EC) COG 60 bar

HVS/T	X
x00–x01	77
x02–x05	27
x06	7

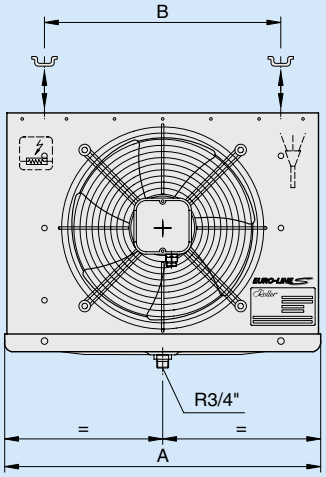

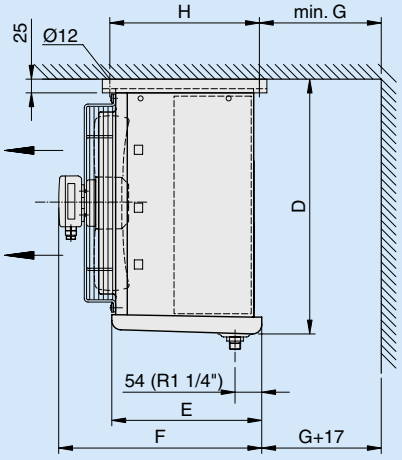

HVS/T x08–x11 EC COG 60 bar

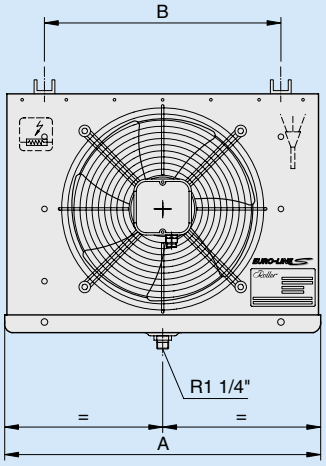

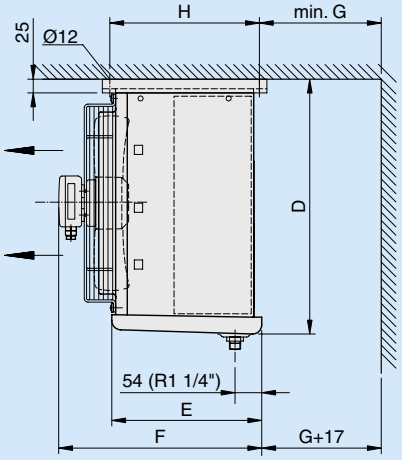

HVS/T x12–x14 EC COG 60 bar

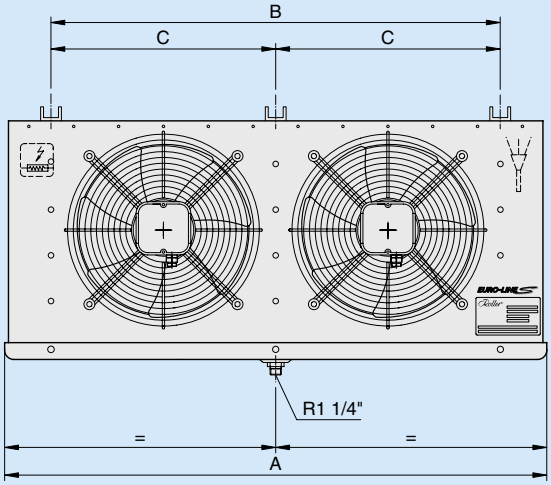

Evaporadores Bajo Perfil CO_2 Serie DLK 80 bar.

CO_2OLER 80 bar

ALTA / MEDIA TEMPERATURA

Separación de aletas 4 mm.

Potencia (kW) CO_2		Nº Vent. x mm.	Caudal (m^3/h)	Superficie ext. (m^2)	Volumen interno (dm^3)	Flecha (m)	Defrost	MODELO	CÓDIGO
Te= 0ºC ΔT = 10 TC =10ºC	Te= -8ºC ΔT = 8 TC = 0ºC								
1,43	0,94	1 x 250	780	4,4	0,68	6	Aire	**DLK 401 EC COI**	202.208.0100
							Eléctrico	**DLKT 401 EC COI**	202.208.0101
1,81	1,2		740	5,8	0,94	5	Aire	**DLK 411 EC COI**	202.208.0102
							Eléctrico	**DLKT 411 EC COI**	202.208.0103
2	1,32		890	6,5	1,02	7	Aire	**DLK 421 EC COI**	202.208.0104
							Eléctrico	**DLKT 421 EC COI**	202.208.0105
2,44	1,61		850	8,7	1,53	6	Aire	**DLK 431 EC COI**	202.208.0106
							Eléctrico	**DLKT 431 EC COI**	202.208.0107
3,96	2,62	2 x 250	1.480	11,6	1,87	7	Aire	**DLK 412 EC COI**	202.208.0108
							Eléctrico	**DLKT 412 EC COI**	202.208.0109
5,2	3,44		1.700	17,4	2,72	8	Aire	**DLK 432 EC COI**	202.208.0110
							Eléctrico	**DLKT 432 EC COI**	202.208.0111
6,18	4,09	3 x 250	2.220	17,4	2,89	9	Aire	**DLK 413 EC COI**	202.208.0112
							Eléctrico	**DLKT 413 EC COI**	202.208.0113
8,72	5,77		2.550	26,1	4,59	10	Aire	**DLK 433 EC COI**	202.208.0114
							Eléctrico	**DLKT 433 EC COI**	202.208.0115
9,43	6,24	4 x 250	2.960	23,2	4,51	11	Aire	**DLK 414 EC COI**	202.208.0116
							Eléctrico	**DLKT 414 EC COI**	202.208.0117
13,1	8,67		3.400	34,8	6,12	12	Aire	**DLK 434 EC COI**	202.208.0118
							Eléctrico	**DLKT 434 EC COI**	202.208.0119

MEDIA/BAJA TEMPERATURA

Separación de aletas 6 mm.

Potencia (kW) CO_2		Nº Vent. x mm.	Caudal (m^3/h)	Superficie ext. (m^2)	Volumen interno (dm^3)	Flecha (m)	Defrost	MODELO	CÓDIGO
Te= -8ºC ΔT = 8 TC = 0ºC	Te= -25ºC ΔT = 7 TC = -18ºC								
0,77	0,52	1 x 250	820	3	0,68	6	Aire	**DLK 601 EC COI**	202.208.0120
							Eléctrico	**DLKT 601 EC COI**	202.208.0121
1,01	0,68		780	5	0,94	5	Aire	**DLK 611 EC COI**	202.208.0122
							Eléctrico	**DLKT 611 EC COI**	202.208.0123
1,09	0,74		940	6	1,02	7	Aire	**DLK 621 EC COI**	202.208.0124
							Eléctrico	**DLKT 621 EC COI**	202.208.0125
1,38	0,93		910	7,9	1,53	6	Aire	**DLK 631 EC COI**	202.208.0126
							Eléctrico	**DLKT 631 EC COI**	202.208.0127
2,21	1,47	2 x 250	1.560	11,9	1,87	7	Aire	**DLK 612 EC COI**	202.208.0128
							Eléctrico	**DLKT 612 EC COI**	202.208.0129
2,96	1,98		1.820	11,9	2,72	8	Aire	**DLK 632 EC COI**	202.208.0130
							Eléctrico	**DLKT 632 EC COI**	202.208.0131
3,44	2,3	3 x 250	2.340	17,9	2,89	9	Aire	**DLK 613 EC COI**	202.208.0132
							Eléctrico	**DLKT 613 EC COI**	202.208.0133
5	3,35		2.730	17,9	4,59	10	Aire	**DLK 633 EC COI**	202.208.0134
							Eléctrico	**DLKT 633 EC COI**	202.208.0135
5,03	3,37	4 x 250	3.120	15,9	4,51	11	Aire	**DLK 614 EC COI**	202.208.0136
							Eléctrico	**DLKT 614 EC COI**	202.208.0137
7,43	4,97		3.640	23,8	6,12	12	Aire	**DLK 634 EC COI**	202.208.0138
							Eléctrico	**DLKT 634 EC COI**	202.208.0139

Evaporadores Bajo Perfil CO_2 Serie DLK 80 bar.

CO_2OLER 80 bar

MEDIA / BAJA TEMPERATURA

Separación de aletas 7 mm.

Potencia (kW) CO_2		Nº Vent. x mm.	Caudal (m^3/h)	Superficie ext. (m^2)	Volumen interno (dm^3)	Flecha (m)	Defrost	MODELO	CÓDIGO
Te= -8ºC ΔT = 8 TC = 0ºC	Te= -25ºC ΔT = 7 TC = -18ºC								
0,72	0,48	1 x 250	840	2,6	0,68	6	Aire	**DLK 701 EC COI**	202.208.0140
							Eléctrico	**DLKT 701 EC COI**	202.208.0141
0,93	0,63		800	3,4	0,94	5	Aire	**DLK 711 EC COI**	202.208.0142
							Eléctrico	**DLKT 711 EC COI**	202.208.0143
1,01	0,68		970	3,9	1,02	7	Aire	**DLK 721 EC COI**	202.208.0144
							Eléctrico	**DLKT 721 EC COI**	202.208.0145
1,29	0,86		940	5,2	1,53	6	Aire	**DLK 731 EC COI**	202.208.0146
							Eléctrico	**DLKT 731 EC COI**	202.208.0147
2,05	1,37	2 x 250	1.600	6,9	1,87	7	Aire	**DLK 712 EC COI**	202.208.0148
							Eléctrico	**DLKT 712 EC COI**	202.208.0149
2,75	1,84		1.880	10,3	2,72	8	Aire	**DLK 732 EC COI**	202.208.0150
							Eléctrico	**DLKT 732 EC COI**	202.208.0151
3,2	2,14	3 x 250	2.400	10,3	2,89	9	Aire	**DLK 713 EC COI**	202.208.0152
							Eléctrico	**DLKT 713 EC COI**	202.208.0153
4,66	3,12		2.820	15,5	4,59	10	Aire	**DLK 733 EC COI**	202.208.0154
							Eléctrico	**DLKT 733 EC COI**	202.208.0155
4,68	3,13	4 x 250	3.200	13,8	4,51	11	Aire	**DLK 714 EC COI**	202.208.0156
							Eléctrico	**DLKT 714 EC COI**	202.208.0157
6,91	4,62		3.760	20,7	6,12	12	Aire	**DLK 734 EC COI**	202.208.0158
							Eléctrico	**DLKT 734 EC COI**	202.208.0159

Unidad enfriadora de aire tipo techo con ventiladores de alta eficiencia.

Desde 0,7 hasta 10 kW.
De 1 a 4 ventiladores
Diámetros de ventiladores 250/300 mm.
Presión: 60/80 bar.



Programa de selección disponible para los refrigerantes inflamables de los grupos A2L y A3.

Evaporadores Bajo Perfil CO_2 Serie DLK 80 bar.

CO_2OLER 80 bar

DATOS TÉCNICOS COMUNES

VENTILADORES ~230 V 50/60 Hz			DESESC. ELÉCTRICO DLK (Accesorio)		DESESC. ELÉCTRICO DLK T			Nivel presión sonora dB(A)**	Conexiones		MODELOS		
Potencia (W)	Absorc. (A)	r.p.m. min–1	Batería (W)	Total (W)	Batería (W)	Bandeja (W)	Total (W)		entrada (mm)	salida (mm)	DLK / DLKT...COI 80 bar		
31	0,24	1.400	2 x 250	500	1 x 400	1 x 400	800	46	10	10	**401 EC**	**601 EC**	**701 EC**
			2 x 250	500	1 x 400	1 x 400	800	46	10	10	**411 EC**	**611 EC**	**711 EC**
			2 x 350	700	1 x 550	1 x 550	1.100	46	10	10	**421 EC**	**621 EC**	**721 EC**
			2 x 350	700	1 x 550	1 x 550	1.100	46	10	10	**431 EC**	**631 EC**	**731 EC**
			2 x 400	800	1 x 700	1 x 700	1.400	49	10	10	**412 EC**	**612 EC**	**712 EC**
			2 x 600	1.200	1 x 1.000	1 x 1.000	2.000	49	10	10	**432 EC**	**632 EC**	**732 EC**
			2 x 600	1.200	1 x 1.000	1 x 1.000	2.000	51	12*	15	**413 EC**	**613 EC**	**713 EC**
			2 x 850	1.700	1 x 1.450	1 x 1.450	2.900	50	12*	15	**433 EC**	**633 EC**	**733 EC**
			2 x 850	1.700	1 x 1.300	1 x 1.300	2.600	51	12*	15	**414 EC**	**614 EC**	**714 EC**
			2 x 1.300	2.600	1 x 1.900	1 x 1.900	3.800	51	12*	15	**434 EC**	**634 EC**	**734 EC**

* Inyecciom múltiple
** Nivel medio de presión acústica a una distancia de 3 m.

DIMENSIONES (mm)				PESOS (kg)						MODELOS		
				DLK			DLKT					
A	B	C	D	4...	6...	7...	4...	6...	7...	DLK / DLKT...COI 80 bar		
660	420	–	–	11	10	10	12	11	11	**401 EC**	**601 EC**	**701 EC**
660	420	–	–	12	11	11	13	12	12	**411 EC**	**611 EC**	**711 EC**
860	620	–	–	13	12	12	14	13	13	**421 EC**	**621 EC**	**721 EC**
860	620	–	–	14	13	13	14	14	14	**431 EC**	**631 EC**	**731 EC**
1.062	822	–	–	20	18	19	22	20	20	**412 EC**	**612 EC**	**712 EC**
1.462	1222	–	–	24	23	22	26	24	24	**432 EC**	**632 EC**	**732 EC**
1.462	1.223	–	–	27	24	23	30	27	26	**413 EC**	**613 EC**	**713 EC**
2.063	1.823	–	–	35	32	32	38	35	34	**433 EC**	**633 EC**	**733 EC**
1.865	1625	–	–	35	32	31	39	35	34	**414 EC**	**614 EC**	**714 EC**
2.665	2.426	1.223	1.202	46	42	41	50	46	44	**434 EC**	**634 EC**	**734 EC**

Evaporadores Bajo Perfil CO_2 Serie DLK 80 bar.

CO_2OLER 80 bar

DIMENSIONES DLK/T

DLK/DLKT x41–x64 EC COG 60 bar

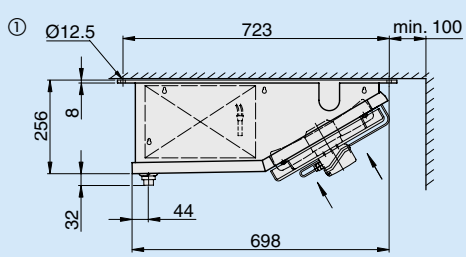

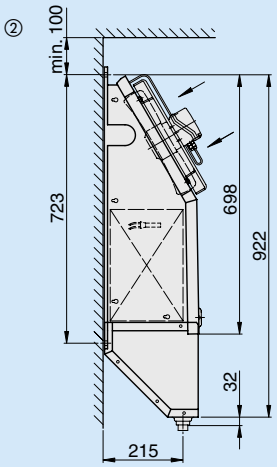

① VERSIÓN TECHO

② VERSIÓN DE PARED CON BANDEJA DE DRENAJE ADICIONAL (ACCESORIO, SOLO DLK)

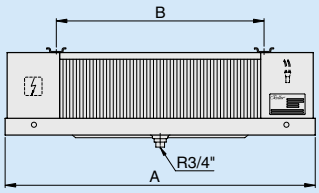

DLK/DLKT x01–x34 EC COI 80 bar

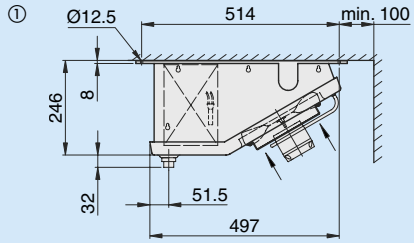

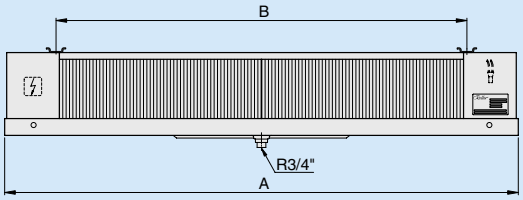

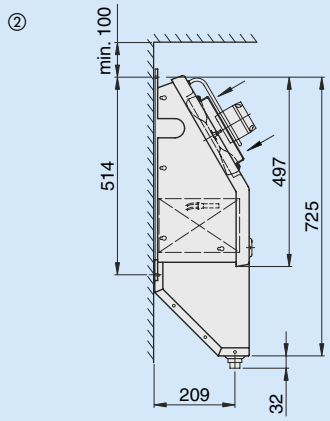

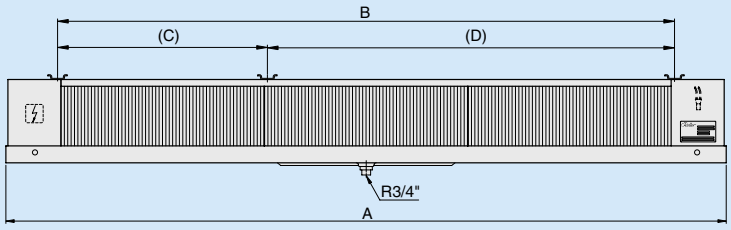

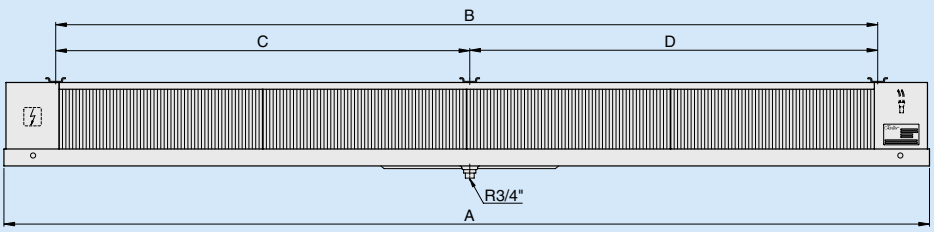

Evaporadores Bajo Perfil CO_2 Serie DLK 60 bar.

ALTA / MEDIA TEMPERATURA

Separación de aletas 4 mm.

Potencia (kW) CO_2		Nº Vent. x mm.	Caudal (m^3/h)	Superficie ext. (m^2)	Volumen interno (dm^3)	Flecha (m)	Defrost	MODELO	CÓDIGO
Te= 0ºC ΔT = 10 TC =10ºC	Te= -8ºC ΔT = 8 TC = 0ºC								
1,98	1,31	1 x 300	1.150	9,8	1,6	9	Aire	**DLK 441 EC COG**	202.208.0160
							Eléctrico	**DLKT 441 EC COG**	202.208.0161
2,68	1,77		1.060	14,7	2,4	8	Aire	**DLK 461 EC COG**	202.208.0162
							Eléctrico	**DLKT 461 EC COG**	202.208.0163
4,49	2,97	2 x 300	2.300	19,7	2,9	11	Aire	**DLK 442 EC COG**	202.208.0164
							Eléctrico	**DLKT 442 EC COG**	202.208.0165
5,8	3,84		2.120	29,5	4,5	10	Aire	**DLK 462 EC COG**	202.208.0166
							Eléctrico	**DLKT 462 EC COG**	202.208.0167
7,14	4,72	3 x 300	3.450	29,5	4,4	13	Aire	**DLK 443 COG**	202.208.0168
							Eléctrico	**DLKT 443 COG**	202.208.0169
10,57	6,98		3.180	44,3	6,6	12	Aire	**DLK 463 COG**	202.208.0170
							Eléctrico	**DLKT 463 COG**	202.208.0171
11,4	7,53	4 x 300	4.600	39,4	5,7	15	Aire	**DLK 444 COG**	202.208.0172
							Eléctrico	**DLKT 444 COG**	202.208.0173
15,58	10,3		4.240	59	8,7	14	Aire	**DLK 464 EC COG**	202.208.0174
							Eléctrico	**DLKT 464 EC COG**	202.208.0175

MEDIA / BAJA TEMPERATURA

Separación de aletas 7 mm.

Potencia (kW) CO_2		Nº Vent. x mm.	Caudal (m^3/h)	Superficie ext. (m^2)	Volumen interno (dm^3)	Flecha (m)	Defrost	MODELO	CÓDIGO
Te= -8ºC ΔT = 8 TC = 0ºC	Te= -25ºC ΔT = 7 TC = -18ºC								
1,06	0,71	1 x 300	1.210	6,5	1,6	9	Aire	**DLK 741 EC COG**	202.208.0176
							Eléctrico	**DLKT 741 EC COG**	202.208.0177
1,48	0,99		1.110	9,7	2,4	8	Aire	**DLK 761 EC COG**	202.208.0178
							Eléctrico	**DLKT 761 EC COG**	202.208.0179
2,38	1,59	2 x 300	2.420	13	2,9	11	Aire	**DLK 742 EC COG**	202.208.0180
							Eléctrico	**DLKT 742 EC COG**	202.208.0181
3,22	2,15		2.220	19,5	4,5	10	Aire	**DLK 762 EC COG**	202.208.0182
							Eléctrico	**DLKT 762 EC COG**	202.208.0183
3,75	2,5	3 x 300	3.630	19,5	4,4	13	Aire	**DLK 743 COG**	202.208.0184
							Eléctrico	**DLKT 743 COG**	202.208.0185
5,64	3,76		3.330	29,2	6,6	12	Aire	**DLK 763 COG**	202.208.0186
							Eléctrico	**DLKT 763 COG**	202.208.0187
5,68	3,79	4 x 300	4.840	26	5,7	15	Aire	**DLK 744 COG**	202.208.0188
							Eléctrico	**DLKT 744 COG**	202.208.0189
8,48	5,66		4.440	38,9	8,7	14	Aire	**DLK 764 EC COG**	202.208.0190
							Eléctrico	**DLKT 764 EC COG**	202.208.0191

Evaporadores Bajo Perfil CO_2 Serie DLK 60 bar.

BAJA TEMPERATURA

CO_2OLER 60 bar

Separación de aletas 10 mm.

Potencia (kW) CO_2		Nº Vent. x mm.	Caudal (m^3/h)	Superficie ext. (m^2)	Volumen interno (dm^3)	Flecha (m)	Defrost	MODELO	CÓDIGO
Te= -25ºC ΔT = 7 TC = -18ºC	Te= -31ºC ΔT = 6 TC = -25ºC								
0,59	0,49	1 x 300	1.270	4,7	1,6	9	Aire	**DLK 1041 EC COG**	202.208.0192
							Eléctrico	**DLKT 1041 EC COG**	202.208.0193
0,85	0,7		1.170	7	2,4	8	Aire	**DLK 1061 EC COG**	202.208.0194
							Eléctrico	**DLKT 1061 EC COG**	202.208.0195
1,32	1,09	2 x 300	2.540	9,4	2,9	11	Aire	**DLK 1042 EC COG**	202.208.0196
							Eléctrico	**DLKT 1042 EC COG**	202.208.0197
1,84	1,52		2.340	14	4,5	10	Aire	**DLK 1062 EC COG**	202.208.0198
							Eléctrico	**DLKT 1062 EC COG**	202.208.0199
2,08	1,72	3 x 300	3.810	14	4,4	13	Aire	**DLK 1043 COG**	202.208.0200
							Eléctrico	**DLKT 1043 COG**	202.208.0201
3,08	2,55		3.510	21,1	6,6	12	Aire	**DLK 1063 COG**	202.208.0202
							Eléctrico	**DLKT 1063 COG**	202.208.0203
2,98	2,47	4 x 300	5.080	18,7	5,7	15	Aire	**DLK 1044 COG**	202.208.0204
							Eléctrico	**DLKT 1044 COG**	202.208.0205
4,71	3,9		4.680	28,1	8,7	14	Aire	**DLK 1064 EC COG**	202.208.0206
							Eléctrico	**DLKT 1064 EC COG**	202.208.0207

Unidad enfriadora de aire tipo techo con ventiladores de alta eficiencia.

Desde 0,7 hasta 10 kW.
De 1 a 4 ventiladores
Diámetros de ventiladores 250/300 mm.
Presión: 60/80 bar.



Programa de selección disponible para los refrigerantes inflamables de los grupos A2L y A3.

Evaporadores Bajo Perfil CO_2 Serie DLK 60 bar.

CO_2OLER 60 bar

DATOS TÉCNICOS COMUNES

VENTILADORES ~230 V 50/60 Hz			DESESC. ELÉCTRICO DLK (Accesorio)		DESESC. ELÉCTRICO DLK T			Nivel presión sonora dB(A)**	Conexiones		MODELOS		
Potencia (W)	Absorc. (A)	r.p.m. min–1	Batería (W)	Total (W)	Batería (W)	Bandeja (W)	Total (W)		entrada (mm)	salida (mm)	DLK / DLKT…COG 60 bar		
40	0,38	1.190	2 x 350	700	2 x 570	1 x 570	1.710	47	15	15	**441 EC**	**741 EC**	**1041 EC**
			3 x 350	1.050	2 x 570	1 x 570	1.710	47			**461 EC**	**761 EC**	**1061 EC**
			2 x 600	1.200	2 x 1.030	1 x 1.030	3.090	50			**442 EC**	**742 EC**	**1042 EC**
			3 x 600	1.800	2 x 1.030	1 x 1.030	3.090	50			**462 EC**	**762 EC**	**1062 EC**
			2 x 850	1.700	2 x 1.500	1 x 1.500	4.500	51			**443 EC**	**743 EC**	**1043 EC**
			3 x 850	2.550	2 x 1.500	1 x 1.500	4.500	51			**463 EC**	**763 EC**	**1063 EC**
			2 x 1.300	2.600	2 x 2.000	1 x 2.000	6.000	52			**444 EC**	**744 EC**	**1044 EC**
			3 x 1.300	3.900	2 x 2.000	1 x 2.000	6.000	52			**464 EC**	**764 EC**	**1064 EC**

** Nivel medio de presión acústica a una distancia de 3 m.

DIMENSIONES (mm)				PESOS (kg)						MODELOS		
				DLK			DLKT					
A	B	C	D	4…	7…	10…	4…	7…	10…	DLK / DLKT…COG 60 bar		
915	620	–	–	21	20	19	23	22	21	**441 EC**	**741 EC**	**1041 EC**
915	620	–	–	27	25	23	29	27	25	**461 EC**	**761 EC**	**1061 EC**
1 515	1.222	–	–	38	35	32	41	38	35	**442 EC**	**742 EC**	**1042 EC**
1 515	1.222	–	–	48	44	40	51	47	43	**462 EC**	**762 EC**	**1062 EC**
2.117	1.823	620	1.203	54	50	46	57	53	49	**443 EC**	**743 EC**	**1043 EC**
2.117	1.823	620	1.203	69	63	57	72	66	60	**463 EC**	**763 EC**	**1063 EC**
2.718	2.425	1.222	1.203	71	65	59	75	69	63	**444 EC**	**744 EC**	**1044 EC**
2.718	2.425	1.222	1.203	90	82	74	94	86	78	**464 EC**	**764 EC**	**1064 EC**



Evaporadores Bajo Perfil CO_2 Serie DLK 60 bar.

CO_2OLER 60 bar

DIMENSIONES DLK/T 60

DLK/DLKT x41–x64 EC COG 60 bar

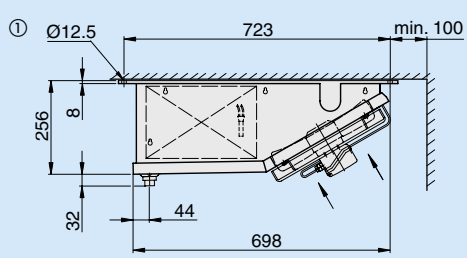

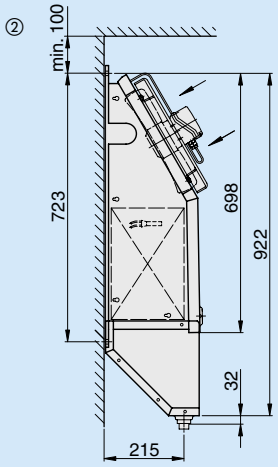

① VERSIÓN TECHO

② VERSIÓN DE PARED CON BANDEJA DE DRENAJE ADICIONAL (ACCESORIO, SOLO DLK)

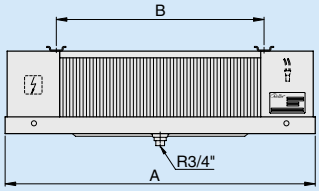

DLK/DLKT x01–x34 EC COI 80 bar

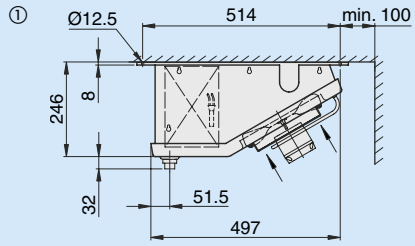

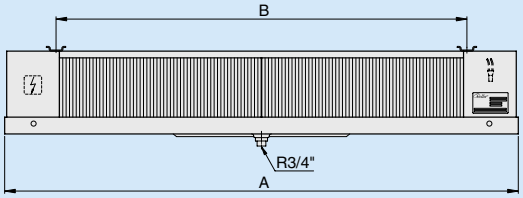

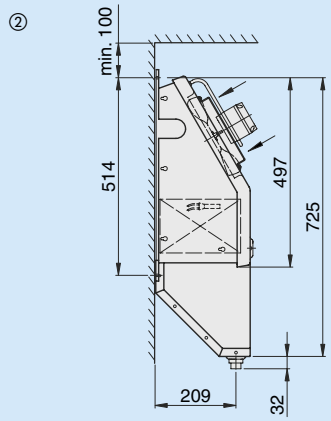

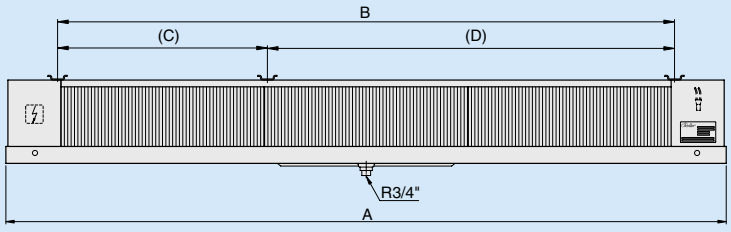

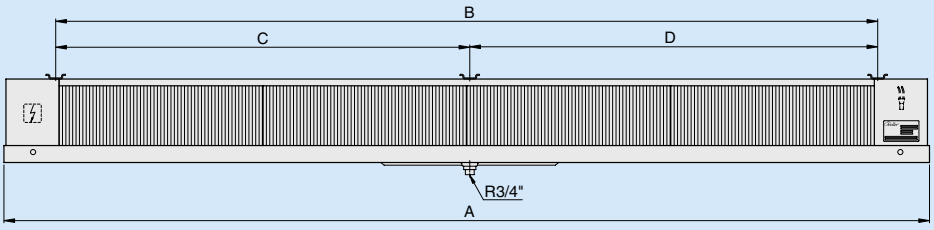

Evaporadores Doble Flujo CO_2 Serie DHN 80 bar.

ALTA / MEDIA TEMPERATURA

CO_2OLER 80 bar

Separación de aletas 4 mm.

Potencia (kW) CO_2 Te= 0ºC ΔT = 10 TC =10ºC	Potencia (kW) CO_2 Te= -8ºC ΔT = 8 TC = 0ºC	Nº Vent. x mm.	Caudal (m^3/h)	Superficie ext. (m^2)	Volumen interno (dm^3)	Flecha (m)	MODELO	CÓDIGO
3,35	2,43	1 x 350	1100	17	3,2	2 x 4	**DHN 401S EC COI**	201.208.0027
4,09	2,97		1470			2 x 6	**DHN 401L EC COI**	201.208.0028
4,9	3,55		2030			2 x 9	**DHN 401N EC COI**	201.208.0029
7,02	5,08	2 x 350	2200	34,8	6	2 x 5	**DHN 402S EC COI**	201.208.0030
8,6	6,23		2940			2 x 7	**DHN 402L EC COI**	201.208.0031
10,4	7,53		4060			2 x 10	**DHN 402N EC COI**	201.208.0032
11,14	8,07	3 x 350	3300	52,3	8,7	2 x 6	**DHN 403S EC COI**	201.208.0033
14,09	10,2		4410			2 x 8	**DHN 403L EC COI**	201.208.0034
17,5	12,68		6090			2 x 11	**DHN 403N EC COI**	201.208.0035
15,82	11,48	4 x 350	4400	69,7	11,5	2 x 7	**DHN 404S EC COI**	201.208.0036
19,13	13,86		5880			2 x 9	**DHN 404L EC COI**	201.208.0037
24,66	17,87		8120			2 x 12	**DHN 404N EC COI**	201.208.0038

ALTA / MEDIA TEMPERATURA

Separación de aletas 6 mm.

Potencia (kW) CO_2 Te= 0ºC ΔT = 10 TC =10ºC	Potencia (kW) CO_2 Te= -8ºC ΔT = 8 TC = 0ºC	Nº Vent. x mm.	Caudal (m^3/h)	Superficie ext. (m^2)	Volumen interno (dm^3)	Flecha (m)	MODELO	CÓDIGO
2,88	2,08	1 x 350	1150	11,9	3,2	2 x 4	**DHN 601S EC COI**	201.208.0039
3,43	2,48		1520			2 x 6	**DHN 601L EC COI**	201.208.0040
3,99	2,89		2100			2 x 9	**DHN 601N EC COI**	201.208.0041
6,04	4,37	2 x 350	2300	23,8	6	2 x 5	**DHN 602S EC COI**	201.208.0042
7,23	5,24		3040			2 x 7	**DHN 602L EC COI**	201.208.0043
8,57	6,21		4200			2 x 10	**DHN 602N EC COI**	201.208.0044
9,44	6,84	3 x 350	3450	35,7	8,7	2 x 6	**DHN 603S EC COI**	201.208.0045
11,68	8,46		4560			2 x 8	**DHN 603L EC COI**	201.208.0046
14,51	10,51		6300			2 x 11	**DHN 603N EC COI**	201.208.0047
13,56	9,82	4 x 350	4600	47,7	11,5	2 x 7	**DHN 604S EC COI**	201.208.0048
16,61	12,03		6080			2 x 9	**DHN 604L EC COI**	201.208.0049
20,16	14,61		8400			2 x 12	**DHN 604N EC COI**	201.208.0050

Unidad refrigeradora de aire de doble descarga con motores de ventilador EC de velocidad regulable.
Desde 2,5 hasta 22 kW.
De 1 a 4 ventiladores
Diámetros de ventiladores 350 mm.
Presión: 80 bar.



DATOS TÉCNICOS COMUNES

VENTILADORES ~230 V 50/60 Hz Cont.Volt. (V)	Potencia (W)	Absorc. (A)	r.p.m. min–1	Nivel presión sonora dB(A)**	Conexiones entrada (mm)	salida (mm)	MODELOS DHN …EC COI 80 bar	
5	17	0,16	650	43	12*	15	**401 S**	**601 S**
7	42	0,35	870	53			**401 L**	**601 L**
10	85	0,73	1.115	61			**401 N**	**601 N**
5	17	0,16	650	43			**402 S**	**602 S**
7	42	0,35	870	55			**402 L**	**602 L**
10	85	0,73	1.115	63			**402 N**	**602 N**
5	17	0,16	650	45			**403 S**	**603 S**
7	42	0,35	870	56			**403 L**	**603 L**
10	85	0,73	1.115	64			**403 N**	**603 N**
5	17	0,16	650	46			**404 S**	**604 S**
7	42	0,35	870	57			**404 L**	**604 L**
10	85	0,73	1.115	65			**404 N**	**604 N**

* Inyección múltiple.
** Nivel medio de presión acústica a una distancia de 3 m.

Programa de selección disponible para los refrigerantes inflamables de los grupos A2L y A3.

Evaporadores Doble Flujo CO_2 Serie DHN 80 bar.

CO_2OLER 80 bar

DIMENSIONES (mm)					PESOS (kg)		MODELOS	
A	B	C	D	E	DHN 4..	DHN 6..	DHN ... N/L/S COI 80 bar	
963	640	–	–	390	33	32	**401**	**601**
1 565	1 242	–	–	390	58	55	**402**	**602**
2 167	1 844	611	1 233	390	82	76	**403**	**603**
2 769	2 446	1 213	1 233	390	106	99	**404**	**604**

DIMENSIONES DHN

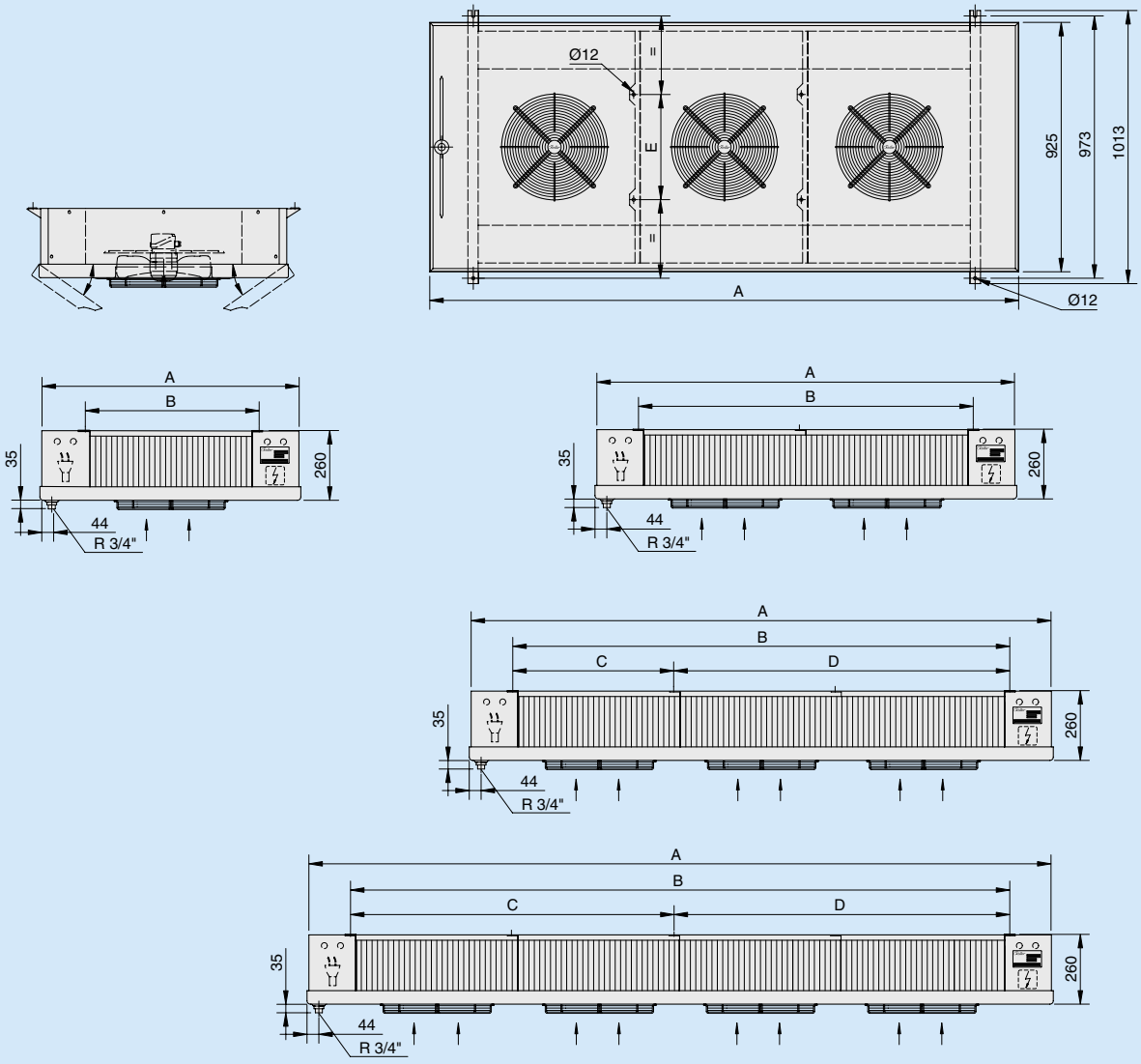

Evaporadores de Techo Doble Batería
Serie EDBT

Ventiladores			BATERIA				Desescarche (KW)		Potencia (W) R448A / R449A				Potencia (W) R134a				MODELO
Nº x mm.	Caudal (m^3/h)	Tiro (mts)	Sup. (m^2)		Vol. (m^3)		Bateria	Apoyo	Tº Evap 0ºC		Tº Evap -5ºC		Tº Evap 0ºC		Tº Evap -5ºC		
			frio	calor	Frio	Calor			DT10	DT12	DT7	DT8	DT10	DT12	DT7	DT8	
1x 250	700	2x 3	8,7	4,3	2,4	1,2	1	1	2.130	2.560	1.290	1.480	2.100	2.520	1.270	1.450	**EDBT 125**
2x 250	1.400	2x 4	17,3	8,7	4,2	2,1	1,4	1,4	4.240	5.090	2.570	2.940	4.170	5.000	2.520	2.880	**EDBT 225**
3x 250	2.100	2x 4	26	13	5,9	2,9	1,8	1,8	6.370	7.640	3.870	4.420	6.270	7.520	3.790	4.330	**EDBT 325**
4x 250	2.800	2x 5	34,6	17,3	7,7	3,8	2,4	2,4	8.480	10.170	5.150	5.880	8.340	10.010	5.040	5.760	**EDBT 425**
1x 300	1.190	2x 4	14,4	5,8	4	1,5	1,92	0,96	3.530	4.230	2.140	2.450	3.470	4.160	2.100	2.400	**EDBT 135**
2x 300	2.380	2x 5	28,9	11,5	6,7	2,7	3,8	1,9	7.080	8.500	4.300	4.910	6.970	8.360	4.210	4.810	**EDBT 235**
3x 300	3.570	2x 6	43,3	17,3	9,6	3,8	4,8	2,4	10.610	12.730	6.440	7.360	10.440	12.520	6.300	7.210	**EDBT 335**
4x 300	4.760	2x 7	57,7	23,1	12,5	5	6	3	14.140	16.960	8.580	9.810	13.910	16.690	8.400	9.600	**EDBT 435**
5x 300	5.950	2x 8	72,1	28,9	15,4	6,2	7,6	3,8	17.670	21.200	10.730	12.260	17.380	20.850	10.500	12.000	**EDBT 535**
6x 300	7.140	2x 9	86,6	34,6	18,4	7,3	8,8	4,4	21.220	25.460	12.880	14.720	20.870	25.050	12.610	14.410	**EDBT 635**

A (mm)	B (mm)	C (mm)	D (mm)	Conexiones				DESAGÜE	MODELOS
				Bat Frio		Bat Calor			
				Ent	Sal	Ent	Sal		
300	615	335	1092	1/2"	5/8"	5/8"	5/8"	2 x 3/4"	**EDBT 12_**
600	915								**EDBT 22_**
900	1.215				3/4"				**EDBT 32_**
2 x 600	1.515								**EDBT 42_**
400	715		1.242		5/8"				**EDBT 13_**
800	1.115				7/8"				**EDBT 23_**
1200	1.515				1 1/8"				**EDBT 33_**
2 x 800	1.915			5/8"		3/4"			**EDBT 43_**
800 + 400 + 800	2.315				1 3/8"				**EDBT 53_**
3 x 800	2.715								**EDBT 63_**



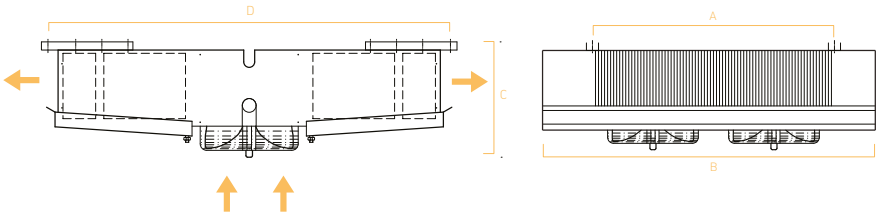

** Evaporadores equipados con ventiladores EBM, de rotor externo, con protección térmica:
Ø VENTILADOR V.F.HZ PROTECCIÓN POTENCIA ABSORBIDA r.p.m
250 mm 220 V / 1 / 50 Hz IP-54 72 W 1.340
300 mm 220 V / 1 / 50 Hz IP-54 100 W 1.340
Los ventiladores disponen de rejillas de protección, en acero pintado, de acuerdo a la normativa de seguridad vigente (CE).

- Los motores están conexionados a terminal propio de tierra.
- La flecha de aire se indica según la normativa CECOMAF, distancia a la cual la velocidad es 0'25 m/s con el evaporador dispuesto en suelo rasante, sin obstáculos en el camino del aire.
- Los ventiladores y resistencias están conexionados en su cajas respectivas, con grado de protección IP-54.
- Los ventiladores pueden suministrarse con distintas especificaciones a las ya referidas (440V/60Hz, a bajas revoluciones, etc.).

Evaporadores de Techo Doble Batería Serie EDBT

	MODELO	CÓDIGO
SIN desescarche (s)	EDBT 125	201.250.0027
	EDBT 225	201.250.0028
	EDBT 325	201.250.0029
	EDBT 425	201.250.0030
	EDBT 135	201.250.0031
	EDBT 235	201.250.0032
	EDBT 335	201.250.0033
	EDBT 435	201.250.0034
	EDBT 535	201.250.0035
	EDBT 635	201.250.0036
	MODELO	CÓDIGO
CON desescarche eléctrico reducido (batería) (D)	EDBT 125-D	201.250.0037
	EDBT 225-D	201.250.0038
	EDBT 325-D	201.250.0039
	EDBT 425-D	201.250.0040
	EDBT 135-D	201.250.0041
	EDBT 235-D	201.250.0042
	EDBT 335-D	201.250.0043
	EDBT 435-D	201.250.0044
	EDBT 535-D	201.250.0045
	EDBT 635-D	201.250.0046
	MODELO	CÓDIGO
CON resistencia apoyo batería calor (C)	EDBT 125-C	201.250.0047
	EDBT 225-C	201.250.0048
	EDBT 325-C	201.250.0049
	EDBT 425-C	201.250.0050
	EDBT 135-C	201.250.0051
	EDBT 235-C	201.250.0052
	EDBT 335-C	201.250.0053
	EDBT 435-C	201.250.0054
	EDBT 535-C	201.250.0055
	EDBT 635-C	201.250.0056
	MODELO	CÓDIGO
CON desescarche eléctrico (total resistencias) (D+C)	EDBT 125-D+C	201.250.0057
	EDBT 225-D+C	201.250.0058
	EDBT 325-D+C	201.250.0059
	EDBT 425-D+C	201.250.0060
	EDBT 135-D+C	201.250.0061
	EDBT 235-D+C	201.250.0062
	EDBT 335-D+C	201.250.0063
	EDBT 435-D+C	201.250.0064
	EDBT 535-D+C	201.250.0065
	EDBT 635-D+C	201.250.0066

Evaporadores Cúbicos Doble Batería
Serie EDBC

Ventiladores			BATERIA				Desescarche (KW)		Potencia (W) R448 / R449A				Potencia (W) R134a				MODELO
Nº x mm.	Caudal (m³/h)	Tiro (mts)	Sup. (m²)		Vol. (m³)		Bateria	Apoyo	Tº Evap 0ºC		Tº Evap -5ºC		Tº Evap 0ºC		Tº Evap -5ºC		
			frio	calor	Frio	Calor			DT10	DT12	DT7	DT8	DT10	DT12	DT7	DT8	
1x 250	720	5	8,1	3,3	2,3	0,9	1	1	1.990	2.380	1.210	1.380	1.900	2.280	1.180	1.350	**EDBC 125**
2x 250	1.440	6	16,2	6,5	3,9	1,6	1,4	1,4	3.970	4.760	2.410	2.750	3.810	4.570	2.360	2.700	**EDBC 225**
3x 250	2.160	7	24,4	9,7	5,5	2,2	1,8	1,8	5.950	7.140	3.620	4.130	5.710	6.850	3.540	4.040	**EDBC 325**
4x 250	2.880	8	32,5	13	7,2	2,9	2,4	2,4	7.960	9.560	4.830	5.530	7.640	9.170	4.730	5.410	**EDBC 425**
1x 300	1.210	8	14,4	5,8	4	1,5	1,44	0,96	3.530	4.230	2.140	2.450	3.380	4.060	2.100	2.400	**EDBC 135**
2x 300	2.420	9	28,9	11,5	6,7	2,7	2,85	1,9	7.080	8.500	4.300	4.910	6.790	8.150	4.210	4.810	**EDBC 235**
3x 300	3.630	10	43,3	17,3	9,6	3,8	3,6	2,4	10.610	12.730	6.440	7.360	10.180	12.210	6.300	7.210	**EDBC 335**
4x 300	4.840	11	57,7	23,1	12,5	5	4,5	3	14.140	16.960	8.500	9.810	13.560	16.270	8.400	9.600	**EDBC 435**
5x 300	6.050	12	72,1	28,9	15,4	6,2	5,7	3,8	17.670	21.200	10.730	12.260	16.940	20.330	10.500	12.000	**EDBC 535**
6x 300	7.260	12	86,6	34,6	18,4	7,3	6,6	4,4	21.220	25.460	12.880	14.720	20.350	24.420	12.610	14.410	**EDBC 635**

A (mm)	B (mm)	C (mm)	D (mm)	Conexiones				DESAGÜE	MODELOS
				Bat Frio		Bat Calor			
				Ent	Sal	Ent	Sal		
300	645	430	575	1/2"	5/8"	5/8"	5/8"	3/4"	**EDBC 12_**
600	945								**EDBC 22_**
900	1245				3/4"				**EDBC 32_**
2 x 600	1545								**EDBC 42_**
400	745	530	625		5/8"				**EDBC 13_**
800	1145				7/8"				**EDBC 23_**
1200	1545				1 1/8"				**EDBC 33_**
2 x 800	1945								**EDBC 43_**
800 + 400 + 800	2345			5/8"		3/4"		1"	**EDBC 53_**
3 x 800	2745				1 3/8"				**EDBC 63_**



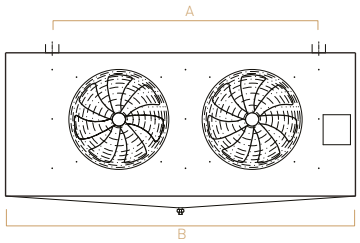

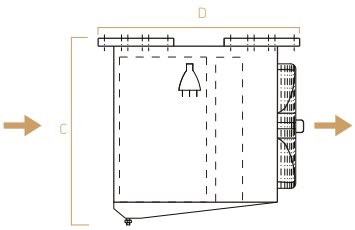

** Evaporadores equipados con ventiladores EBM, de rotor externo, con protección térmica:
Ø VENTILADOR V.F.HZ PROTECCIÓN POTENCIA ABSORBIDA r.p.m
250 mm 220 V / 1 / 50 Hz IP-54 72 W 1.340
300 mm 220 V / 1 / 50 Hz IP-54 100 W 1.340
Los ventiladores disponen de rejillas de protección, en acero pintado, de acuerdo a la normativa de seguridad vigente (CE).

- Los motores están conexionados a terminal propio de tierra.
- La flecha de aire se indica según la normativa CECOMAF, distancia a la cual la velocidad es 0'25 m/s con el evaporador dispuesto en suelo rasante, sin obstáculos en el camino del aire.
- Los ventiladores y resistencias están conexionados en su cajas respectivas, con grado de protección IP-54.
- Los ventiladores pueden suministrarse con distintas especificaciones a las ya referidas (440V/60Hz, a bajas revoluciones, etc.).

Evaporadores Cúbicos Doble Batería
Serie EDBC

	MODELO	CÓDIGO
SIN desescarche (s)	EDBC 125	203.250.0097
	EDBC 225	203.250.0098
	EDBC 325	203.250.0099
	EDBC 425	203.250.0100
	EDBC 135	203.250.0101
	EDBC 235	203.250.0102
	EDBC 335	203.250.0103
	EDBC 435	203.250.0104
	EDBC 535	203.250.0105
	EDBC 635	203.250.0106
	MODELO	CÓDIGO
CON desescarche eléctrico reducido (batería) (D)	EDBC 125-D	203.250.0107
	EDBC 225-D	203.250.0108
	EDBC 325-D	203.250.0109
	EDBC 425-D	203.250.0110
	EDBC 135-D	203.250.0111
	EDBC 235-D	203.250.0112
	EDBC 335-D	203.250.0113
	EDBC 435-D	203.250.0114
	EDBC 535-D	203.250.0115
	EDBC 635-D	203.250.0116
	MODELO	CÓDIGO
CON resistencia apoyo batería calor (C)	EDBC 125-C	203.250.0117
	EDBC 225-C	203.250.0118
	EDBC 325-C	203.250.0119
	EDBC 425-C	203.250.0120
	EDBC 135-C	203.250.0121
	EDBC 235-C	203.250.0122
	EDBC 335-C	203.250.0123
	EDBC 435-C	203.250.0124
	EDBC 535-C	203.250.0125
	EDBC 635-C	203.250.0126
	MODELO	CÓDIGO
CON desescarche eléctrico (total resistencias) (D+C)	EDBC 125-D+C	203.250.0127
	EDBC 225-D+C	203.250.0128
	EDBC 325-D+C	203.250.0129
	EDBC 425-D+C	203.250.0130
	EDBC 135-D+C	203.250.0131
	EDBC 235-D+C	203.250.0132
	EDBC 335-D+C	203.250.0133
	EDBC 435-D+C	203.250.0134
	EDBC 535-D+C	203.250.0135
	EDBC 635-D+C	203.250.0136

Evaporador A2L
AEJ/ AEJ PLUS

APLICACIÓN MEDIA / BAJA TEMPERATURA

NOVEDAD

Separación de Aletas 3,2 / 6,4 mm. con Resistencia

Capacidad (kW) R454C		Capacidad (kW) R455A		Nº Vent.	Vent. mm	Caudal (m^3/h)	Sup. (m^2)	Vol. Int. dm^3	Flecha (m)	Deses. Eléctrico Pot. (W)	Tipo Desesc.	MODELO	CÓDIGO
Te=0ºC Tc=10ºC	Te=-8ºC Tc=0ºC	Te=0ºC Tc=10ºC	Te=-8ºC Tc=0ºC										
1,16	0,81	1,13	0,80	1	200	348	2,9	0,6	5	330	Eléctrico	**AEJ-1D**	202.206.0029
2,29	1,53	2,29	1,56	2		696	5,7	1,2	6	620		**AEJ-2D**	202.206.0030
3,53	2,48	3,48	2,44	3		1.043	8,6	1,8	7	900		**AEJ-3D**	202.206.0031
4,67	3,28	4,50	3,18	4		1.391	11,5	2,5	9	1.180		**AEJ-4D**	202.206.0032

Separación de Aletas 4,5 / 9 mm. con Resistencia

Cap. (kW) R134a	Capacidad (kW) R454C		Capacidad (kW) R455A		Nº Vent.	Vent. mm	Caudal (m^3/h)	Sup. (m^2)	Vol. Int. dm^3	Flecha (m)	Deses. Eléctrico Pot. (W)	Tipo Desesc.	MODELO	CÓDIGO
Te=-8ºC Tc=0ºC	Te=-8ºC Tc=0ºC	Te=-25ºC Tc=-18ºC	Te=-8ºC Tc=0ºC	Te=-25ºC Tc=-18ºC										
0,77	0,88	0,65	0,86	0,61	1	254	498	2,1	0,6	12	330	Eléctrico	**AEJ Plus-1D**	202.206.0033
1,52	1,62	1,25	1,73	1,31	2		996	4,2	1,2	14	620		**AEJ Plus-2D**	202.206.0034
2,42	2,68	2,00	2,54	1,92	3		1.492	6,4	1,8	17	900		**AEJ Plus-3D**	202.206.0035
3,02	3,57	2,59	3,43	2,38	4		1.990	8,5	2,5	21	1.180		**AEJ Plus-4D**	202.206.0036





- La gama de evaporadores tipo cuña AEJ ha sido diseñada para su uso en cámaras frigoríficas comerciales de poca altura para conservación de productos frescos y congelados.
- Las baterías de intercambio utilizadas en la gama AEJ son de alta eficiencia con aletas de aluminio de perfil especial y tubos estriados interiormente 09.52 mm, con un volumen interno reducido para disminuir la carga de refrigerante necesaria, cumpliendo las necesidades de las diferentes normativas internacionales para la disminución de los gases de elevado efecto invernadero. Se suministran limpias y probadas a una presión de 30 bar.
- La gama AEJ se subdivide en dos series con diferentes pasos de aleta según la temperatura de la cámara:
- AEJ: Para medias temperaturas de cámara (Rt >=- 1 OºC) con paso de aleta alternado 3,2/6,4 mm y desescarche eléctrico.
- AEJ Plus: Para bajas temperaturas de cámara (Rt >=- 25ºC) con paso de aleta alternado 4,5/9 mm y desescarche eléctrico.
- Los motoventiladores eléctricos estándar utilizados en esta gama tienen las siguientes características:
- -Monofásicos 230V/1/50 Hz con motor de polo sombreado, de diámetr 200 mm, con rejilla y embocadura corta. Temperatura de funcionamiento -30ºC a +40ºC.
- La carcasa de aluminio pintado en color blanco al polvo electrostático con alta resistencia a la corrosión y a los impactos.
- En los modelos con desescarche eléctrico se usan resistencias en acero inoxidable cubiertas por tubos de aluminio, situados en el paquete aleteado y en la bandeja de drenaje para evitar problemas de vapor y facilitar la sustitución.
- Las partes eléctricas están conectadas a un terminal de tierra, dentro de una caja de conexiones con orificios de acceso equipados con prensaestopas con grado de protección IP 65.
- Para rendimientos en puntos de trabajo distintos a los de este catálogo utilizar el software “Unit Selector Hybrid HISPANIA”.
- Para aplicaciones especiales e informaciones adicionales consultar a nuestro Departamento Técnico.

Mini Evaporador de Techo
Serie Comercial HEJ/ HEJ PLUS

APLICACIÓN MEDIA / BAJA TEMPERATURA

Separación de Aletas 4,5 / 9 mm. con Resistencia

Capacidad (kW) R134a	Capacidad (kW) R449A		Nº Vent.	Vent. mm	Caudal (m^3/h)	Sup. (m^2)	Vol. Int. dm^3	Flecha (m)	Deses. Eléctrico Pot. (W)	Tipo Desesc.	MODELO	CÓDIGO
Te=-8ºC Tc=0ºC	Te=-8ºC Tc=0ºC	Te=-25ºC Tc=-18ºC										
0,77	0,85	0,62	1	254	498	2,1	0,6	12	500	Eléctrico	**HEJ PLUS-1D**	201.206.0015
1,56	1,63	1,25	2		996	4,2	1,2	14	800		**HEJ PLUS-2D***	201.206.0016
2,42	2,62	1,93	3		1.495	6,4	1,8	17	1.200		**HEJ PLUS-3D***	201.206.0017
3,02	3,44	2,41	4		1.990	8,5	2,5	21	1.500		**HEJ PLUS-4D***	201.206.0018

* Disponibles modelos opcionales sin resistencia.
* Disponibles modelos opcionales con aletas Goldfin de alta resistencia a la corrosión.
* Se requiere válvula de expansión termostática con equilibrador de presión exterior.



DIMENSIONES

	A	B	C	D
HEJ PLUS-1D	415	342	-	-
HEJ PLUS-2D	740	667	-	-
HEJ PLUS-3D	1.065	992	492	500
HEJ PLUS-4D	1.390	1.317	668,5	648,5

Medidas en mm.

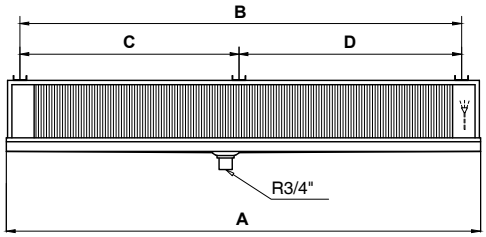

Separación de Aletas 3,2/6,4 mm. con Resistencia

Capacidad (kW) R134a	Capacidad (kW) R449A		Nº Vent.	Vent. mm	Caudal (m^3/h)	Sup. (m^2)	Vol. Int. dm^3	Flecha (m)	Deses. Eléctrico Pot. (W)	Tipo Desesc.	MODELO	CÓDIGO
Te=-8ºC Tc=0ºC	Te=-8ºC Tc=0ºC	Te=-25ºC Tc=-18ºC										
0,71	0,79	0,57	1	200	348	2,9	0,6	5	500	Eléctrico	**HEJ-1D**	201.206.0001
1,44	1,49	1,16	2		696	5,7	1,2	6	800		**HEJ-2D**	201.206.0002
2,25	2,41	1,75	3		1.043	8,6	1,8	7	1.200		**HEJ-3D**	201.206.0003
2,78	3,20	2,18	4		1.391	11,5	2,5	9	1.500		**HEJ-4D**	201.206.0004

- Ventiladores de alto rendimiento
- Intercambiador de calor de alta eficiencia
- Bajo nivel de ruido
- Facilidad de instalación y mantenimiento
- Bajo consumo de energía
- Mejor costo-beneficio
- Separación de aletas en varias medidas
- Versión de descongelado por gas caliente disponible bajo petición
- Termostato de seguridad de descongelado disponible bajo petición



DIMENSIONES (mm)

	A	B	C
HEJ-1D	410	250	-
HEJ-2D	735	575	-
HEJ-3D	1.060	900	450
HEJ-4D	1.385	1224	612

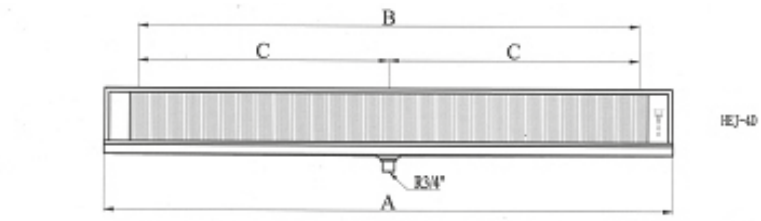

Evaporador de Techo Bajo Perfil
Serie Comercial HEC

APLICACIÓN MEDIA / BAJA TEMPERATURA

Separación de Aletas 4 mm. con Resistencia

Capacidad (kW) R134	Capacidad (kW) R449		Nº Vent.	Vent. mm	Caudal (m³/h)	Sup. (m²)	Vol. Int. dm³	Flecha (m)	Deses. Eléctrico Pot. (W)	Tipo Desesc.	MODELO	CÓDIGO
Te=-8ºC AT=8K	Te=-8ºC AT=8K	Te=-25ºC AT=7K										
1,98	2,13	1,67	2	250	1.202	11,4	1,9	5	1.400	Eléctrico	**HEC 2502 12 4D**	202.206.0001
2,80	3,04	2,27			1.572	17,1	2,9	5	2.000		**HEC 2502 18 4D**	202.206.0002
3,12	3,53	2,65	3		1.801	17,1	2,9	6	2.500		**HEC 2503 17 4D**	202.206.0016
4,37	4,91	3,59			2.358	25,7	4,3	6	3.400		**HEC 2503 26 4D**	202.206.0017

Separación Entre Aletas 4,5 mm. con Resistencia

Capacidad (kW) R134	Capacidad (kW) R449		Nº Vent.	Vent. mm	Caudal (m³/h)	Sup. (m²)	Vol. Int. dm³	Flecha (m)	Deses. Eléctrico Pot. (W)	Tipo Desesc.	MODELO	CÓDIGO
Te=-8ºC AT=8K	Te=-8ºC AT=8K	Te=-25ºC AT=7K										
1,72	1,92	1,59	1	300	980	15,5	2,2	6	2.100	Eléctrico	**HEC 3001 16 4,5D**	202.206.0003
3,49	3,87	3,22	2		1.967	31,1	4,5	8	3.090		**HEC 3002 32 4,5D**	202.206.0004
4,01	4,33	3,72	3		3.466	31,1	4,5	13	5.100		**HEC 3003 32 4,5D**	202.206.0020
5,37	6,00	4,72	3		2.938	46,7	6,8	9	5.100		**HEC 3003 48 4,5D**	202.206.0005
7,03	7,76	6,48	4		3.920	62,3	9,0	11	6.000		**HEC 3004 64 4,5D**	202.206.0006

- Ventiladores de alto rendimiento
- Intercambiador de calor de alta eficiencia
- Bajo nivel de ruido
- Facilidad de instalación y mantenimiento
- Bajo consumo de energía
- Mejor costo-beneficio
- Separación de aletas en varias medidas
- Versión de descongelado por gas caliente disponible bajo petición
- Termostato de seguridad de descongelado disponible bajo petición



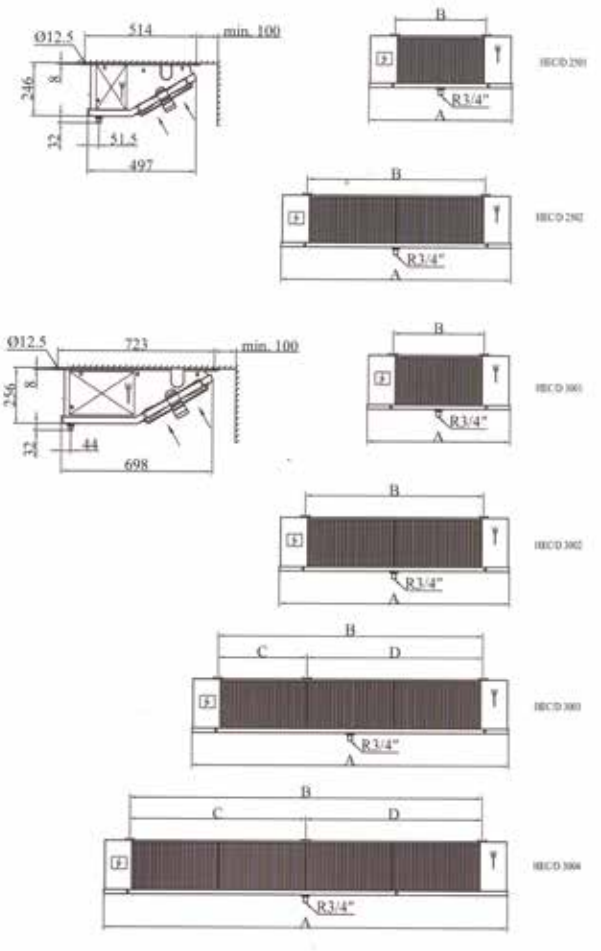

DIMENSIONES (mm)

	A	B	C	D
HEC 2502 12 4D	1.062	822	-	-
HEC 2502 18 4D	1.462	1.222	-	-
HEC 3001 16 4,5D	915	620	-	-
HEC 3002 32 4,5D	1.515	1.222	-	-
HEC 3003 48 4,5D	2.117	1.823	620	1.203
HEC 3004 64 4,5D	2.717	2.425	1.222	1.203

Evaporador de Techo Bajo Perfil
Serie Comercial HEC

APLICACIÓN MEDIA / BAJA TEMPERATURA

Separación de Aletas 6 mm. con Resistencia

Capacidad (kW) R134	Capacidad (kW) R449		Nº Vent.	Vent. mm	Caudal (m³/h)	Sup. (m²)	Vol. Int. dm³	Flecha (m)	Deses. Eléctrico Pot. (W)	Tipo Desesc.	MODELO	CÓDIGO
Te=-8ºC AT=8K	Te=-8ºC AT=8K	Te=-25ºC AT=7K										
1,70	1,80	1,43	2	250	1.321	7,9	1,9	5	1.400	Eléctrico	**HEC 2502 08 6D**	202.206.0007
2,45	2,65	1,95			1.663	11,8	2,9	5	2.000		**HEC 2502 12 6D**	202.206.0008
2,67	3,03	2,27	3		1.981	11,8	2,9	7	2.500		**HEC 2503 12 6D**	202.206.0018
3,67	4,17	3,03			2.495	17,7	4,3	6	3.400		**HEC 2503 18 6D**	202.206.0019

Separación de Aletas 7 mm. con Resistencia

Capacidad (kW) R134	Capacidad (kW) R449		Nº Vent.	Vent. mm	Caudal (m³/h)	Sup. (m²)	Vol. Int. dm³	Flecha (m)	Deses. Eléctrico Pot. (W)	Tipo Desesc.	MODELO	CÓDIGO
Te=-8ºC AT=8K	Te=-8ºC AT=8K	Te=-25ºC AT=7K										
1,32	1,43	1,23	1	300	1.083	10,2	2,2	7	2.100	Elëctrico	**HEC 3001 10 7D**	202.206.0009
2,67	2,88	2,48	2		2.169	20,5	4,5	8	3.090		**HEC 3002 20 7D**	202.206.0010
4,53	4,88	3,93	3		3.246	30,8	6,8	10	5.100		**HEC 3003 30 7D**	202.206.0011
5,36	5,76	4,97	4		4.331	41,0	9,0	12	6.000		**HEC 3004 41 7D**	202.206.0012

- Ventiladores de alto rendimiento
- Intercambiador de calor de alta eficiencia
- Bajo nivel de ruido
- Facilidad de instalación y mantenimiento
- Bajo consumo de energía
- Mejor costo-beneficio
- Separación de aletas en varias medidas
- Versión de descongelado por gas caliente disponible bajo petición
- Termostato de seguridad de descongelado disponible bajo petición





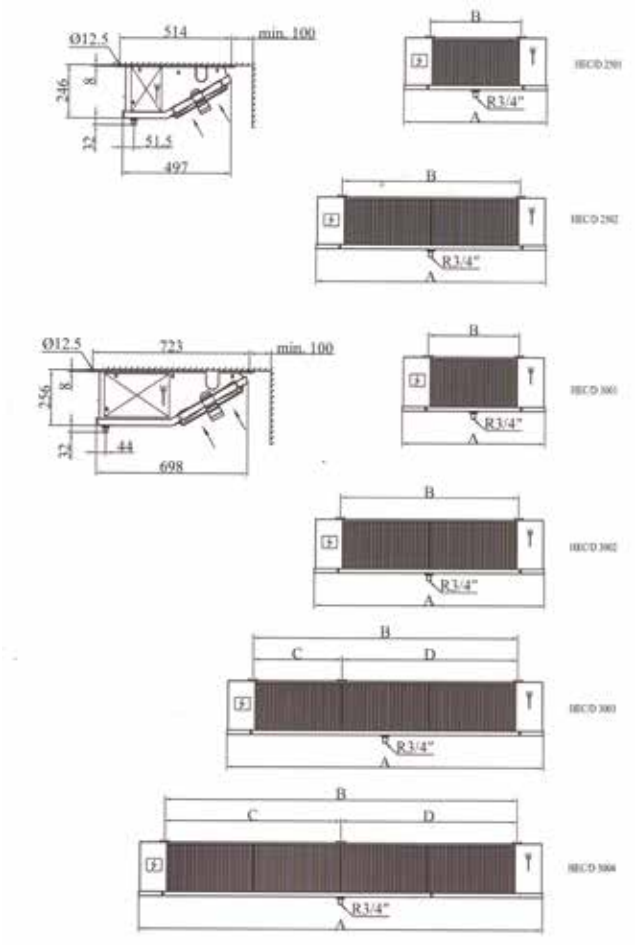

DIMENSIONES (mm)

	A	B	C	D
HEC 2502 08 6D	1.062	822	-	-
HEC 2502 12 6D	1.462	1.222	-	-
HEC 3001 10 7D	915	620	-	-
HEC 3002 20 7D	1.515	1.222	-	-
HEC 3003 30 7D	2.117	1.823	620	1.203
HEC 3004 41 7D	2.717	2.425	1.222	1.203

Evaporador de Techo Bajo Perfil Serie Comercial HEC Plus

APLICACIÓN MEDIA / BAJA TEMPERATURA

NOVEDAD

Separación de Aletas 6 mm. con Resistencia

Capacidad (kW) R134	Capacidad (kW) R449		Nº Vent.	Vent. mm	Caudal (m^3/h)	Sup. (m^2)	Vol. Int. dm^3	Flecha (m)	Deses. Eléctrico Pot. (W)	Tipo Desesc.	MODELO	CÓDIGO
Te=-8ºC AT=8K	Te=-8ºC AT=8K	Te=-25ºC AT=7K										
3,37	3,85	3,03	2	300	2.105	17,7	4,3	12	3.750	Eléctrico	**HEC+3002 18 6D**	202.206.0021
4,11	4,60	3,48			1.871	23,6	5,8	8	6.250		**HEC+3002 24 6D**	202.206.0022
5,76	6,52	4,80	3		3.154	26,5	6,5	14	5.100		**HEC+3003 27 6D**	202.206.0023
6,51	7,30	5,31			2.807	35,4	8,7	10	8.500		**HEC+3003 35 6D**	202.206.0024

- Ventiladores de alto rendimiento
- Intercambiador de calor de alta eficiencia
- Bajo nivel de ruido
- Facilidad de instalación y mantenimiento
- Bajo consumo de energía
- Mejor costo-beneficio
- Separación de aletas en varias medidas
- Versión de descongelado por gas caliente disponible bajo petición
- Termostato de seguridad de descongelado disponible bajo petición

- La gama de evaporadores tipo cuña HEC ha sido diseñada para su uso en cámaras frigoríficas comerciales de poca altura para conservación de productos frescos y congelados.

- Los baterías de intercambio utilizadas en la gama HEC están construidos con geometrías de reconocida alta eficiencia, con aletas de aluminio de perfil especial y tubos de cobre de 012 mm estriado interiormente (HEC 25XX, HEC Plus 30XX) o 015mm (HEC 30XX), de alta calidad, con un alto coeficiente de transferencia de calor. Se suministran limpias y probadas a una presión de 30 bar.



- La gama HEC dispone de modelos con diferentes pasos de aleta según la temperatura de la cámara:

  Para altas temperaturas
  -HEC 25XX XX 4X: separación de 4 mm (Rt >=OºC)
  -HEC Plus 30XX XX 4X: separación de 4 mm (Rt >=OºC)
  -HEC 30XX XX 4.5X: separación de 4,5 mm (Rt >=OºC)

  Para medias temperaturas
  -HEC 25XX XX 6X: separación de 6 mm (Rt >=-i 8ºC)
  -HEC Plus 30XX XX 6X: separación de 6 mm (Rt >=-i 8ºC)
  -HEC 30XX XX 7X: separación de 7 mm (Rt >=-2ü°C)

  Para bajas temperaturas
  -HEC 25XX XX 9X: con separación de 9 mm (Rt >=-35ºC
  -HEC Plus 30XX XX 9X: con separación de 9 mm (Rt >=- 35ºC)
  -HEC 30XX XX i OX: con separación de i O mm (Rt >=-35ºC)

Evaporador de Techo Bajo Perfil
Serie Comercial HEC Plus

APLICACIÓN MEDIA / BAJA TEMPERATURA

NOVEDAD

Separación de Aletas 9 mm. con Resistencia

Capacidad (kW) R134	Capacidad (kW) R449		Nº Vent.	Vent. mm	Caudal (m^3/h)	Sup. (m^2)	Vol. Int. dm^3	Flecha (m)	Deses. Eléctrico Pot. (W)	Tipo Desesc.	MODELO	CÓDIGO
Te=-8ºC AT=8K	Te=-8ºC AT=8K	Te=-25ºC AT=7K										
2,81	3,21	2,55	2	300	2.286	12,3	4,3	9	3.750	Eléctrico	**HEC+3002 12 9D**	202.206.0025
3,62	4,05	3,08			2.042	16,4	5,8	11	6.250		**HEC+3002 16 9D**	202.206.0026
4,91	5,53	4,09	3		3.423	18,5	6,5	14	5.100		**HEC+3003 19 9D**	202.206.0027
5,86	6,59	4,76			3.061	24,7	8,7	10	8.500		**HEC+3003 25 9D**	202.206.0028

- Los motoventiladores eléctricos estándar utilizados en esta gama tienen las siguientes características:
- -Monofásicos 230V/1/50 Hz de rotor externo, con rejilla y bafle tipo K (embocadura corta). Temperatura de funcionamiento -40ºC a +40”C.
- La carcasa de aluminio pintado en blanco al polvo electrostático con alta resistencia a la corrosión y a los impactos.
- En los modelos con desescarche eléctrico se usan resistencias en acero inoxidable cubiertas por tubos de aluminio, situados en el paquete aleteado y en la bandeja de drenaje para evitar problemas de vapor y facilitar la sustitución.
- Las partes eléctricas están conectadas a un terminal de tierra, dentro de una caja de conexiones con orificios de acceso equipados con prensaestopas con grado de protección IP 65.
- Para rendimientos en puntos de trabajo distintos a los de este catálogo utilizar el software “Unit Selector Hybrid HISPANIA”.
- Para aplicaciones especiales e informaciones adicionales consultar a nuestro Departamento Técnico.



- **Tipos de desescarche**:
  D: eléctrico,
  HG: gas caliente
  W: agua
  HGD: gas caliente y eléctrico
  WD: agua y electricidad
  (en blanco): aire
- **Material tuberías**:
  1: acero inoxidable
  (en blanco): cobre
- **Material carcasa**:
  2: acero inoxidable
  (en blanco): aluminio
- **Material aletas**:
  3: acero inoxidable
  (en blanco): aluminio
  GF: aletas doradas

Nomenclatura:

HEC+2503 26 4D S1 2 3

- Serie- >
- Diámetro ventilador- >
- Número de ventiladores- >
- Superficie- >
- Separación aletas (mm)- >
- Desescarche eléctrico- >
- Material tubería- >
- Material carcasa- >
- Material aletas- >

Evaporador de Techo Doble Flujo
Serie Comercial HED

APLICACIÓN ALTA / MEDIA / BAJA TEMPERATURA

Separación de Aletas 4 mm. con Resistencia

	Capacidad (kW) R134		Capacidad (kW) R449	Nº Vent.	Vent. mm	Caudal (m³/h)	Sup. (m²)	Vol. Int. dm³	Flecha (m)	Deses. Eléctrico Pot. (W)	Tipo Desesc.	MODELO	CÓDIGO
	Te=0ºC AT=10K	Te=-8ºC AT=8K	Te=-8ºC AT=8K										
L	3,43	2,37	2,60	1	350	1.181	17,0	2,9	2 X 6	1.500	Eléctrico	**HED 3501 16 4LD**	201.206.0026
N	4,35	3,00	3,35			1.853			2 X 9			**HED 3501 16 4ND**	201.206.0005
L	6,98	4,85	5,27	2		2.365	34,1	5,7	2 X 7	2.500		**HED 3502 31 4LD**	201.206.0021
N	8,94	6,17	6,80			3.705			2 X 10			**HED 3502 31 4ND**	201.206.0006
L	10,53	7,34	7,93	3		3.549	51,2	8,6	2 X 8	3.500		**HED 3503 47 4LD**	201.206.0019
N	13,53	9,35	10,26			5.558			2 X 11			**HED 3503 47 4ND**	201.206.0007
L	13,06	9,22	10,30	4		4.732	68,3	11,5	2 X 9	5.300		**HED 3504 62 4LD**	201.206.0020
N	16,27	11,25	13,10			7.411			2 X 12			**HED 3504 62 4ND**	201.206.0008

L / N DOBLE VELOCIDAD DEL VENTILADOR

NOVEDAD

Separación de Aletas 4,5 mm. con Resistencia

Capacidad (kW) R134		Capacidad (kW) R449	Nº Vent.	Vent. mm	Caudal (m³/h)	Sup. (m²)	Vol. Int. dm³	Flecha (m)	Deses. Eléctrico Pot. (W)	Tipo Desesc.	MODELO	CÓDIGO
Te=0ºC AT=10K	Te=-8ºC AT=8K	Te=-8ºC AT=8K										
1,56	1,02	1,10	1	250	738	3,6	1,0	2 X 2	800	Eléctrico	**HED 2501 04 4.5D**	201.206.0022
3,53	2,35	2,52	2		1.577	8,2	2,2	2 X 2	1.650		**HED 2502 08 4.5D**	201.206.0023
5,21	3,51	3,94	3		2.407	12,8	3,4	3 X 3	2.500		**HED 2503 12 4.5D**	201.206.0024
7,26	4,92	5,37	4		3.235	17,4	4,6	3 X 3	3.150		**HED 2504 16 4.5D**	201.206.0025



- Gama tipo techo HED diseñada para uso en cámaras frigoríficas de poca y de media altura para conservación de productos frescos y congelados, así como salas de trabajo.
- Las bobinas de intercambio utilizadas en la gama HED están construidas con geometrías de reconocida alta eficiencia, con aletas de aluminio de perfil especial y tubos de cobre de alta calidad de 09,52 mm (HED 25XX) o 012 mm (HED 35XX) ranurados internamente o de 015 mm (HEC 40XX y superior), con alto coeficiente de transferencia de calor.
- Disponibles con diferentes pasos de aleta según la temperatura de la cámara/sala de trabajo:
  Para altas temperaturas de cámara/sala:
  -HED 25XX XX 4.5X: separación de 4,5 mm (Rt >=ü°C)
  -HED 35XX XX 4X y mayores: separación de 4 mm (Rt >=O°C)
  Para medias temperaturas de cámara:
  -HED 35XX XX 6X: separación de 6 mm (Rt >=-18°C)
  -HED 40XX XX 7X y mayores: separación de 7 mm (Rt >=-20°C)
  Para bajas temperaturas de cámara:
  -HED Plus 40XX XX 9X y mayores: con separación de 9 mm (Rt >=-35°C)
  -HED 40XX XX 1 OX y mayores: con separación de 1O mm (Rt >=-35°C)



- Los motoventiladores eléctricos estándar utilizados en esta gama tienen las siguientes características:
- Diámetro 250, 350, 400 mm: monofásicos 230V/1/50Hz de rotor externo, con rejilla y bafle tipo K (embocadura corta). Tª de funcionamiento -40"C a +40°C.
- Diámetro 450, 500, 630, 800 mm: trifásicos 400V/3/50Hz de rotor externo, con bafle y rejilla tipo K (embocadura corta). Tª de funcionamiento -40"C a +40°C.
- Carcasa de aluminio pintada en color blanco al polvo electrostático de alta resistencia a la corrosión y a los impactos.
- En los modelos con desescarche eléctrico se usan resistencias en acero inoxidable cubiertas por tubos de aluminio, situados en el paquete aleteado y en la bandeja de drenaje (según modelo) para evitar problemas de vapor y facilitar la sustitución.
- Las partes eléctricas están conectadas a un terminal de tierra, dentro de una caja de conexiones con orificios de acceso equipados con prensaestopas con grado de protección IP 65.





Evaporador de Techo Doble Flujo
Serie Comercial HED

APLICACIÓN ALTA / MEDIA / BAJA TEMPERATURA

Separación de Aletas 6 mm. con Resistencia

	Capacidad (kW) R134		Capacidad (kW) R449	Nº Vent.	Vent. mm	Caudal (m^3/h)	Sup. (m^2)	Vol. Int. dm^3	Flecha (m)	Deses. Eléctrico Pot. (W)	Tipo Desesc.	MODELO	CÓDIGO
	Te=0ºC AT=10K	Te=-8ºC AT=8K	Te=-8ºC AT=8K										
L	3,08	2,08	2,27	1	350	1.276	11,7	2,9	2 X 6	1.500	Eléctrico	**HED 3501 11 6-D**	201.206.0009
N	3,78	2,58	2,83			1.883			2 X 9				
L	6,24	4,24	4,58	2		2.554	23,5	5,7	2 X 7	2.500		**HED 3502 22 6-D**	201.206.0010
N	7,71	5,31	5,73			3.766			2 X 10				
L	9,41	6,40	6,90	3		3.832	35,2	8,6	2 X 8	3.500		**HED 3503 32 6-D**	201.206.0011
N	11,65	8,02	8,62			5.650			2 X 11				
L	11,90	8,30	9,11	4		5.110	47,0	11,5	2 X 9	5.300		**HED 3504 43 6-D**	201.206.0012
N	14,41	9,95	11,24			7.533			2 X 12				

L / N DOBLE VELOCIDAD DEL VENTILADOR

- Ventiladores de alto rendimiento
- Intercambiador de calor de alta eficiencia
- Bajo nivel de ruido
- Facilidad de instalación y mantenimiento
- Bajo consumo de energía
- Mejor costo-beneficio
- Separación de aletas en varias medidas
- Versión de descongelado por gas caliente disponible bajo petición
- Termostato de seguridad de descongelado disponible bajo petición







DIMENSIONES (mm)

		A	B	C	D
HED 3501 16 4-D	HED 3501 11 6-D	963	640	-	-
HED 3502 31 4-D	HED 3502 22 6-D	1.565	1.242	-	-
HED 3503 47 4-D	HED 3503 32 6-D	2.167	1844	640	1024
HED 3504 62 4-D	HED 3504 43 6-D	2.769	2.446	1242	1024



Evaporador Cúbico
Serie Comercial HEA

APLICACIÓN MEDIA / BAJA TEMPERATURA

Separación de Aletas 4 mm. con Resistencia

Capacidad (kW) R134	Capacidad (kW) R449		Nº Vent.	Vent. mm	Caudal (m³/h)	Sup. (m²)	Vol. Int. dm³	Flecha (m)	Deses. Eléctrico Pot. (W)	Tipo Desesc.	MODELO	CÓDIGO
Te=-8ºC AT=8K	Te=-8ºC AT=8K	Te=-25ºC AT=7K										
1,66	1,96	1,43	1	250	777	8,3	1,4	4	1.320		**HEA 2501 09 4D**	203.206.0001
3,21	3,80	2,76	2		1.554	16,7	2,8	5	2.190		**HEA 2502 17 4D**	203.206.0002
2,18	2,57	1,88	1	300	1.288	11,1	1,9	6	1.760		**HEA 3001 12 4D**	203.206.0003
4,41	5,21	3,81	2		2.577	22,3	3,8	7	2.920	Eléctrico	**HEA 3002 23 4D**	203.206.0004
6,69	7,91	5,76	3		3.867	33,5	5,6	9	4.120		**HEA 3003 35 4D**	203.206.0005
8,09	9,57	6,90	2	400	6.217	39,0	6,6	13	5.150		**HEA 4002 40 4D**	203.206.0006
10,21	12,08	8,70	3		8.824	52,1	8,8	16	6.550		**HEA 4003 54 4D**	203.206.0007

Separación de Aletas 6 mm. con Resistencia

Capacidad (kW) R134	Capacidad (kW) R449		Nº Vent.	Vent. mm	Caudal (m³/h)	Sup. (m²)	Vol. Int. dm³	Flecha (m)	Deses. Eléctrico Pot. (W)	Tipo Desesc.	MODELO	CÓDIGO
Te=-8ºC AT=8K	Te=-8ºC AT=8K	Te=-25ºC AT=7K										
1,40	1,65	1,20	1	250	822	5,7	1,4	4	1.320		**HEA 2501 06 6D**	203.206.0008
2,69	3,18	2,32	2		1.646	11,5	2,8	5	2.190		**HEA 2502 11 6D**	203.206.0009
3,63	3,92	2,89	3		2.469	17,3	4,2	6	3.090		**HEA 2503 17 6D**	203.206.0068
4,53	5,10	3,61	4		3.295	23,0	5,6	7	3.930		**HEA 2504 23 6D**	203.206.0069
1,83	2,17	1,58	1	300	1.350	7,6	1,9	6	1.760		**HEA 3001 08 6D**	203.206.0010
3,71	4,39	3,20	2		2.702	15,3	3,8	7	2.920		**HEA 3002 15 6D**	203.206.0011
5,62	6,64	4,84	3		4.054	23,0	5,6	9	4.120		**HEA 3003 23 6D**	203.206.0012
7,47	7,97	6,01	4		5.404	30,7	7,5	11	5.240		**HEA 3004 31 6D**	203.206.0070
1,84	1,95	1,77	1	350	1.920	9,6	2,3	10	2.640		**HEA 3501 10 6D**	203.206.0071
5,06	5,43	4,39	2		3.846	19,2	4,7	14	4.380		**HEA 3502 19 6D**	203.206.0052
8,08	8,69	6,70	3		5.762	28,8	7,0	16	6.180		**HEA 3503 29 6D**	203.206.0072
10,08	11,39	8,31	4		7.691	38,4	9,4	20	7.860	Eléctrico	**HEA 3504 38 6D**	203.206.0073
3,51	4,15	2,99	1	400	3.294	13,7	3,4	11	2.750		**HEA 4001 13 6D**	203.206.0013
6,79	8,03	5,80	2		6.536	26,8	6,6	14	5.150		**HEA 4002 27 6D**	203.206.0014
5,12	6,05	4,41	1	450	5.686	20,4	5,0	15	3.650		**HEA 4501 20 6D**	203.206.0015
10,19	12,06	8,82	2		11.375	40,9	10,0	18	6.550		**HEA 4502 41 6D**	203.206.0016
10,55	20,09	15,86	3		17.074	61,4	15,0	22	9.450		**HEA 4503 61 6D**	203.206.0121
16,45	18,19	13,59	2	500	15.791	53,7	13,2	24	9.800		**HEA 5002 54 6D**	203.206.0034
20,66	23,58	16,87	2		14.395	80,6	19,7	20	12.600		**HEA 5002 81 6D**	203.206.0045
27,22	29,43	21,39	2		13.265	107,5	26,3	16	14.000		**HEA 5002 108 6D**	203.206.0074
26,16	27,70	21,79	3		23.858	82,3	20,1	29	14.350		**HEA 5003 82 6D**	203.206.0038
32,81	36,57	26,75	3		21.773	123,5	30,2	24	18.450		**HEA 5003 122 6D**	203.206.0075
41,52	44,31	32,73	3		20.014	163,0	39,9	19	20.500		**HEA 5003 163 6D**	203.206.0076

DIMENSIONES (mm)

	A	B	C	D
HEA2501/3001	702	420	-	-
HEA2502/3002/4501	1.094	812	-	-
HEA 3003	1.486	1.204	-	-
HEA 4002	1.486	1.204	602	-
HEA 4003	1.878	1.596	551	494
HEA 4001	912	630	-	-
HEA 4502	1.878	1596	798	-
HEA 2504	1.878	1596	-	-

- Ventiladores de alto rendimiento
- Intercambiador de calor de alta eficiencia
- Bajo nivel de ruido
- Facilidad de instalación y mantenimiento
- Bajo consumo de energía
- Mejor costo-beneficio
- Separación de aletas en varias medidas
- Versión de descongelado por gas caliente disponible bajo petición
- Termostato de seguridad de descongelado disponible bajo petición



Evaporador Cúbico
Serie Comercial HEA

APLICACIÓN MEDIA / BAJA TEMPERATURA

Separación de Aletas 9 mm. con Resistencia

Capacidad (kW) R134	Capacidad (kW) R449		Nº Vent.	Vent. mm	Caudal (m^3/h)	Sup. (m^2)	Vol. Int. dm^3	Flecha (m)	Deses. Eléctrico Pot. (W)	Tipo Desesc.	MODELO	CÓDIGO
Te=-8ºC AT=8K	Te=-8ºC AT=8K	Te=-25ºC AT=7K										
0,57	1,06	0,77	1	250	866	4,0	1,4	4	1.320	Eléctrico	**HEA 2501 04 9D**	203.206.0077
1,98	2,15	1,58	2		1.733	8,0	2,8	6	2.190		**HEA 2502 08 9D**	203.206.0017
3,00	3,24	2,39	3		2.599	12,0	4,2	9	3.090		**HEA 2503 12 9D**	203.206.0078
3,90	4,28	3,06	4		3.469	16,1	5,6	7	3.930		**HEA 2504 16 9D**	203.206.0018
0,90	0,96	0,87	1	300	1.412	5,3	1,9	6	1.760		**HEA 3001 06 9D**	203.206.0079
2,42	2,56	2,18	2		2.826	10,7	3,8	7	2.920		**HEA 3002 10 9D**	203.206.0019
4,32	4,57	3,58	3		4.240	16,0	5,6	9	4.120		**HEA 3003 16 9D**	203.206.0080
6,11	6,56	4,90	4		5.651	21,4	7,5	11	5.240		**HEA 3004 21 9D**	203.206.0081
1,47	1,56	1,41	1	350	2.084	6,7	2,3	11	2.640		**HEA 3501 07 9D**	203.206.0082
4,14	4,41	3,59	2		4.174	13,4	4,7	14	4.380		**HEA 3502 13 9D**	203.206.0083
6,90	7,40	5,64	3		6.252	20,1	7,0	17	6.180		**HEA 3503 20 9D**	203.206.0084
8,90	9,82	7,22	4		8.346	26,8	9,4	20	7.860		**HEA 3504 27 9D**	203.206.0085
5,71	6,75	4,86	2	400	6.826	18,7	6,6	14	5.150		**HEA 4002 18 9D**	203.206.0020
7,21	8,53	6,14	3		9.837	25,0	8,8	16	6.550		**HEA 4003 24 9D**	203.206.0021
4,16	4,45	2,13	1	450	5.900	14,3	5,0	15	3.650		**HEA 4501 14 9D**	203.206.0086
10,38	11,10	5,09	2		11.803	28,5	10,0	18	6.550		**HEA 4502 28 9D**	203.206.0022
15,12	16,18	7,20	1		17.716	42,8	15,0	22	9.450		**HEA 4503 41 9D**	203.206.0087
13,90	15,00	11,29	2	500	16.404	37,5	13,2	24	9.800		**HEA 5002 36 9D**	203.206.0088
18,28	20,34	14,75	2		15.170	56,2	19,7	20	12.600		**HEA 5002 54 9D**	203.206.0089
24,10	25,80	18,68	2		14.095	75,0	26,3	16	14.000		**HEA 5002 75 9D**	203.206.0090
21,11	22,53	17,38	3		24.742	57,4	20,1	29	14.350		**HEA 5003 54 9D**	203.206.0091
28,70	31,29	23,12	3		22.908	86,1	30,2	24	18.450		**HEA 5003 82 9D**	203.206.0092
35,64	37,87	28,09	3		21.259	113,7	39,9	19	20.500		**HEA 5003 114 9D**	203.206.0093

- Ventiladores de alto rendimiento
- Intercambiador de calor de alta eficiencia
- Bajo nivel de ruido
- Facilidad de instalación y mantenimiento
- Bajo consumo de energía
- Mejor costo-beneficio
- Separación de aletas en varias medidas
- Versión de descongelado por gas caliente disponible bajo petición
- Termostato de seguridad de descongelado disponible bajo petición



DIMENSIONES (mm)

	A	B	C	D
HEA2501/3001	702	420	-	-
HEA2502/3002/4501	1.094	812	-	-
HEA 3003	1.486	1.204	-	-
HEA 4002	1.486	1.204	602	-
HEA 4003	1.878	1.596	551	494
HEA 4001	912	630	-	-
HEA 4502	1.878	1596	798	-
HEA 2504	1.878	1596	-	

Evaporador Cúbico CO_2 Serie Comercial CEA

APLICACIÓN MEDIA / BAJA TEMPERATURA

NOVEDAD

Separación de Aletas 6 mm. con Resistencia

Capacidad (kW) CO_2		Nº Vent.	Vent. mm	Caudal (m^3/h)	Sup. (m^2)	Vol. Int. dm^3	Flecha (m)	Deses. Eléctrico Pot. (W)	Tipo Desesc.	MODELO	CÓDIGO
Te=-8ºC AT=8K	Te=-25ºC AT=7K										
1,47	1,08	1	250	793	5,8	0,8	4	1.320	Eléctrico	**CEA 2501 06 6D**	203.206.0094
2,78	2,01	2		1.587	11,7	1,5	5	2.190		**CEA 2502 11 6D**	203.206.0095
4,42	3,25	3		2.382	17,5	2,3	6	3.090		**CEA 2503 17 6D**	203.206.0051
5,66	4,11	4		3.175	23,4	3,0	7	3.930		**CEA 2504 23 6D**	203.206.0096
2,21	1,61	1	300	1.341	7,8	1,0	6	1.760		**CEA 3001 08 6D**	203.206.0097
4,50	3,29	2		2.683	15,6	2,0	7	2.920		**CEA 3002 15 6D**	203.206.0098
6,32	4,55	3		4.025	23,4	3,0	9	4.120		**CEA 3003 23 6D**	203.206.0099
8,74	6,35	4		5.367	31,2	4,0	11	5.240		**CEA 3004 31 6D**	203.206.0100
2,97	2,16	1	350	1.894	9,7	1,3	10	2.640		**CEA 3501 10 6D**	203.206.0101
6,13	4,49	2		3.793	19,4	2,5	14	4.380		**CEA 3502 19 6D**	203.206.0052
9,30	6,82	3		6.693	29,2	3,8	16	6.180		**CEA 3503 28 6D**	203.206.0102
12,89	9,58	4		7.595	38,9	5,1	20	7.860		**CEA 3504 38 6D**	203.206.0103
15,44	11,38	2	450	11.317	41,5	5,4	18	6.550		**CEA 4502 41 6D**	203.206.0056
23,00	16,85	3		16.969	62,3	8,1	22	9.450		**CEA 4503 61 6D**	203.206.0057
20,84	15,32	2	500	15.703	54,6	7,1	24	9.800		**CEA 5002 54 6D**	203.206.0104
26,66	19,63	2		14.278	81,8	10,6	20	12.600		**CEA 5002 81 6D**	203.206.0105
29,06	21,31	2		12.832	109,1	14,2	16	14.000		**CEA 5002 108 6D**	203.206.0106

- La gama CEA ha sido diseñada para uso en cámaras frigoríficas de conservación de productos frescos y congelados.
- Los serpentines de intercambio utilizados son de alta eficiencia con aletas de aluminio de perfil especial y tubos ranurados interiormente 09.52 mm. Se suministran limpias y probadas a una presión de 30 bar.
- Disponible con 3 diferentes separaciones de aleta según la temperatura de la cámara:
- CEA___4X: Separación de 4 mm, aptos para altas temperaturas de cámara (Rt >=OºC)
- CEA___6X: Separación de 6 mm, aptos para medias temperaturas de cámara (Rt >=-18ºC)
- CEA___9X: Separación de 9 mm, aptos para bajas temperaturas de cámara (Rt >=-35ºC)
- Motoventiladores eléctricos estándar:
- Diámetro: 250, 300, 350, 400 mm: monofásicos 230V/1/50 Hz de rotor externo, con rejilla y grilla tipo K (embocadura corta). Temperatura de funcionamiento -40ºC a +40ºC.
- Diámetro: 450 mm: trifásicos 400V/3/50 Hz de rotor externo, con rejilla y grilla tipo K (embocadura corta). Temperatura de funcionamiento -40ºC a +40ºC.
- Diámetro: 500, 550 y 630 mm: trifásicos 400V/3/50 Hz de rotor externo, con bafle y rejilla tipo L (embocadura larga). Temperatura de funcionamiento -40°C a +40ºC



Evaporador Cúbico CO_2 Serie Comercial CEA

APLICACIÓN MEDIA / BAJA TEMPERATURA

NOVEDAD

Separación de Aletas 9 mm. con Resistencia

Capacidad (kW) CO_2		Nº Vent.	Vent. mm	Caudal (m^3/h)	Sup. (m^2)	Vol. Int. dm^3	Flecha (m)	Deses. Eléctrico Pot. (W)	Tipo Desesc.	MODELO	CÓDIGO
Te=-8ºC AT=8K	Te=-25ºC AT=7K										
1,21	0,88	1	250	834	4,0	0,8	4	1.320	Eléctrico	**CEA 2501 04 9D**	203.206.0107
2,37	1,71	2		1.668	8,1	1,5	5	2.190		**CEA 2502 08 9D**	203.206.0108
3,68	2,68	3		2.503	12,1	2,3	6	3.090		**CEA 2503 12 9D**	203.206.0109
4,79	3,47	4		3.337	16,1	3,0	7	3.930		**CEA 2504 16 9D**	203.206.0158
1,84	1,34	1	300	1.404	5,4	1,0	6	1.760		**CEA 3001 06 9D**	203.206.0110
3,72	2,71	2		2.810	10,7	2,0	7	2.920		**CEA 3002 10 9D**	203.206.0111
5,36	3,87	3		4.214	16,1	3,0	9	4.120		**CEA 3003 16 9D**	203.206.0112
7,33	5,32	4		5.620	21,5	4,0	11	5.240		**CEA 3004 21 9D**	203.206.0113
2,59	1,88	1	350	2.059	6,7	1,3	11	2.640		**CEA 3501 07 9D**	203.206.0114
5,31	3,88	2		4.124	13,4	2,5	14	4.380		**CEA 3502 13 9D**	203.206.0115
8,03	5,88	3		6.189	20,2	3,8	17	6.180		**CEA 3503 20 9D**	203.206.0116
10,98	8,11	4		8.257	26,9	5,1	20	7.860		**CEA 3504 27 9D**	203.206.0117
12,52	9,15	2	450	11.759	28,7	5,4	18	6.550		**CEA 4502 28 9D**	203.206.0118
18,91	13,82	3		17.632	43,1	8,1	22	9.450		**CEA 4503 41 9D**	203.206.0061
17,05	12,48	2	500	16.344	37,7	7,1	24	9.800		**CEA 5002 36 9D**	203.206.0062
22,66	16,63	2		15.075	56,5	10,6	20	12.600		**CEA 5002 54 9D**	203.206.0119
26,12	19,11	2		13.995	75,4	14,2	16	14.000		**CEA 5002 75 9D**	203.206.0120

- Carcasa de aluminio pintado en blanco con polvo electrostático de alta resistencia a la corrosión y a los impactos.
- Modelos con desescarche eléctrico equipados con resistencias en acero inoxidable cubiertas por tubos de aluminio, situados en el paquete de aletas y en la bandeja de drenaje que evita problemas de vapor y facilita la sustitución.
- Partes eléctricas conectadas a un terminal de tierra, dentro de una caja de conexiones con orificios de acceso recubiertos de cables con grado de protección IP 65.
- Para trabajos con distintos rendimientos a los de este catálogo utilice el software "Unit Selector Hybrid HISPANIA".
- Para aplicaciones especiales e informaciones adicionales consultar a nuestro Departamento Técnico.

Tipos de desescarche:
D: eléctrico,
HG: gas caliente
W: agua
HGD: gas caliente y eléctrico
WD: agua y electricidad (en blanco): aire
Material tuberías:
1: acero inoxidable (en blanco): cobre
Material carcasa:
2: acero inoxidable (en blanco): aluminio
Material aletas:
3: acero inoxidable (en blanco): aluminio
GF: aletas doradas



Nomenclatura:

CEA + 2503 26 4D S1 2 3

- Serie- >
- Diámetro ventilador- >
- Número de ventiladores- >
- Superficie- >
- Separación aletas (mm)- >
- Desescarche eléctrico- >
- Material tubería- >
- Material carcasa- >
- Material aletas- >

Hispania



R404A
R449A Capacidad

Flujo de aire

Diámetro del ventilador

paso de aleta



HEJ

	50 Hz	60 Hz
R404A	0.54 ~ 3.32 kW	1864 ~ 11336 Btu/h
R449A	0.57 ~ 3.33 kW	1940 ~ 11380 Btu/h
	360 ~ 1440 m³/h	212 ~ 847 CFM
	200 mm 8 inch	
	3.2/6.4 mm 7.9/3.9 FPI	



HEC

	50 Hz	60 Hz
R404A	0.49 ~ 8.29 kW	1810 ~ 27473 Btu/h
R449A	0.47 ~ 7.84 kW	1729 ~ 27926 Btu/h
	560 ~ 5931 m³/h	337 ~ 3467 CFM
	250-300 mm 10-12 inch	
	4-6-9-4.5-7-10 mm 6.3-4.2-2.8-5.6-3.6-2.5 FPI	



HED

	50 Hz	60 Hz
R404A	0.83 ~ 53.79 kW	3033 ~ 187593 Btu/h
R449A	0.83 ~ 56.47 kW	3042 ~ 196594 Btu/h
	733 ~ 36210 m³/h	394 ~ 22177 CFM
	250-350-400-450-500-630 mm 10-14-16-18-20-25 inch	
	4-4.5-6-7-10 mm 6.3-5.6-4.2-3.6-2.5 FPI	



HEA

	50 Hz	60 Hz
R404A	0.77 ~ 127.55 kW	2822 ~ 439949 Btu/h
R449A	0.77 ~ 132.69 kW	2867 ~ 458003 Btu/h
	778 ~ 60065 m³/h	494 ~ 41670 CFM
	250-300-350-400-450-500-550-630-800 mm 10-12-14-16-18-20-22-25-32 inch	
	4-6-9 mm 6.3-4.2-2.8 FPI	

Heat exchangers & Condensing units - Factory / Fábrica: Taizhou Hispania Refrigeration Equipment Co., Ltd. B-10 Taizhou Economic Zone, Jiangsu, China
Tel. +86 523 80805001 Fax. +86 523 80805666 Email. Jackie@hispaniacorp.com Web. www.hispaniacorp.com

Mini Evaporadores Mural A2L
Serie AP

ECO™ heat transfer coolers

MODINE

A2L

Ventiladores Ø 230mm. 230V/1/50-60Hz. Separación de aletas alternado 3,5 / 7 mm.

Capacidad nom. (kW)		Caudal (m^3/h)	Flecha (m)	Sup. int. (m^2)	Sup. ext. (m^2)	Vent. Nº	Capcidad circuito (dm^3)	Potencia desescarche (W)	MODELO	CÓDIGO
R1234yf	R454C									
0,49	0,45	470	2	0,2	2,72	1	0,6	210	**AP80**	200.200.0027
									AP80ED	200.200.0028
0,64	0,59	470	2	0,3	2,72	1	0,57	210	**AP81**	200.200.0029
									AP81ED	200.200.0030
0,79	0,72	440	2	0,6	3,88	1	0,86	210	**AP101**	200.200.0031
									AP101ED	200.200.0032
1,61	1,48	880	2	1,1	7,78	2	1,62	420	**AP201***	200.200.0033
									AP201ED*	200.200.0034
2,42	2,21	1.320	2	1,8	11,65	3	2,38	630	**AP301***	200.200.0035
									AP301ED*	200.200.0036

Tª entrada aire 0ºC / Tª evaporación -8ºC / ΔT 8 K / 454C: Punto medio

* Modelos 201 y 301 precisan el uso de válvula de expansión termostática con equilibrador de presión externo.

- La gama AP ha sido diseñada para los sistemas que utilizan los refrigerantes A2L con bajo GWP de última generación, en particular para las instalaciones de pared, en los armarios frigoríficos, vitrinas refrigeradas y pequeñas celdas frigoríficas.
- Los intercambiadores de elevada eficiencia que equipa toda la gama están fabricados con aletas de aluminio con perfil especial y tubos de cobre estriados internamente, estudiados para la aplicación con los nuevos fluidos refrigerantes.
- Los nuevos intercambiadores cumplen con las recientes directrices para la reducción de los HFC con elevado efecto invernadero.
- Es importante resaltar que las medidas de seguridad para el uso de refrigerantes A2L deben cumplir con los requisitos de la norma EN378 y las tarjetas de seguridad del fluido utilizado.
- Para temperaturas en la cámara hasta –5 °C, aconsejamos la versión con desescarche eléctrico ED, para temperaturas inferiores (≥ –12 °C) pedir resistencia adicional en la bandeja.
- Versiones con descongelación eléctrica ED dotadas de resistencias específicas en acero inoxidable con terminales vulcanizados preparadas para conexión 230V/1/50-60Hz.
- Para aplicaciones especiales o cualquier información que se necesite, consultar con nuestro Departamento Técnico.

Ventiladores EC		Ventiladores			Conex. SAE		Desagüe (mm)	Peso** (Kg)	MODELOS
Absor. (A)	Pot. (W)	Absor. (A)	Pot. (W)		In	Out			
0,18	23	0,35	53		1/2"	1/2"	16	6,4	**AP 80 / AP 80 ED**
0,18	23	0,35	53					6,4	**AP 81 / AP 81 ED**
0,18	23	0,35	53					7,1	**AP 101 / AP 101 ED**
0,36	46	0,7	106			5/8"		12,1	**AP 201 / AP 201 ED**
0,54	69	1,05	159					16,8	**AP 301 / AP 301 ED**

** Dato de peso (kg) referente a modelos con descongelamiento eléctrico **ED**.

- Ventiladores EC opcionales de alta eficiencia con protección IP65, protección electrónica integrada y clase de aislamiento B. Tª funcionamiento: -40…+50ºC.
- Los ventiladores standard montan rejillas en poliamida con fibra de vidrio, protección IP42, termocontacto de protección interno y clase de aislamiento B. Tª funcionamiento: -40...+40ºC.

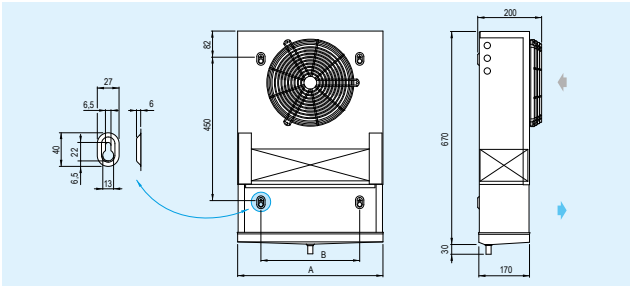



MODELOS	80	81	101	201	301
Dimensiones (mm) A	460	460	460	810	1160
B	310	310	310	660	1010

Evaporadores Cúbicos A2L
Serie AGC

ECO™ heat transfer coolers

MODINE

APLICACIÓN ALTA TEMPERATURA

A2L

Ventiladores Ø 250mm. 230V/1/50-60Hz. Separación de aletas 4 mm.

Capacidad nom. (kW)		Caudal (m^3/h)	Flecha (m)	Sup. int. (m^2)	Sup. ext. (m^2)	Vent. Nº	Capcidad circuito (dm^3)	Potencia desescarche (W)	MODELO	CÓDIGO
R1234yf	R454C									
1,27	1,16	708	8	0,57	7,56	1	0,93	-	**AGC251E4R**	203.200.1159
								625	**AGC251E4RED**	203.200.1160
1,46	1,34	768	8	0,73	9,7	1	1,07	-	**AGC251E4**	203.200.1161
								1.125	**AGC251E4ED**	203.200.1162
2,51	2,31	1.626	9	1,1	14,6	2	1,6	-	**AGC252G4**	203.200.1163
								2.250	**AGC252G4ED**	203.200.1164
2,88	2,64	1.536	8	1,46	19,4	2	2,14	-	**AGC252E4**	203.200.1165
								2.250	**AGC252E4ED**	203.200.1166
3,66	3,35	2.440	11	1,65	21,9	3	2,4	-	**AGC253G4**	203.200.1167
								3.325	**AGC253G4ED**	203.200.1168
4,23	3,88	2.305	10	2,19	29,1	3	3,21	-	**AGC253E4**	203.200.1169
								3.325	**AGC253E4ED**	203.200.1170
4,87	4,46	3.250	13	2,2	29,2	4	3,2	-	**AGC254G4**	203.200.1171
								4.375	**AGC254G4ED**	203.200.1172
5,83	5,34	3.070	12	2,92	38,8	4	4,28	-	**AGC254E4**	203.200.1173
								4.375	**AGC254E4ED**	203.200.1174

Tª entrada aire 0 °C / Tª evaporación –8 °C / ΔT 8 K / R454C: Punto medio

- Los evaporadores cúbicos AGC están diseñados para instalaciones que utilizan la última generación de refrigerantes A2L con bajo GWP.
- Unidades compactas y adecuadas para aplicaciones en almacenes para la conservación de productos frescos o congelados.
- Los aeroevaporadores AGC están dotados de intercambiadores de alta eficiencia de nueva concepción, realizados con aletas en aluminio y tubo de cobre especial con estriado interno.
- La particular geometría prevé un volumen interno reducido que permite la reducción del refrigerante en circulación.
- Los nuevos intercambiadores cumplen con las recientes directrices para la reducción de los HFC con elevado efecto invernadero.
- En función a las temperaturas de la cámara se distinguen en:
  AGC G4 E4 F4 A4 para altas temperaturas (>= +1 °C) con paso aletas 4 mm.
- Los motoventiladores eléctricos estándar utilizados en esta gama, reúnen las siguientes características:
  Ø 250 mm 230V/1/50-60Hz de polos sombreados y rejilla de poliamida cargado con fibra de vidrio. Tª. funcionamiento: de –40 a +40 °C.
- Los motoventiladores opcionales de elevada eficiencia EC empleados reúnen las siguientes características:
  Ø 250 mm, grado de protección IP 54, clase de aislamiento H y protección electrónica integrada. Tª. funcionamiento: de –40 a +50 °C.
- Versiones con descongelación eléctrica (ED) dotadas con resistencias específicas en acero inox con terminales vulcanizados preparadas para conexión 400V/3/50-60Hz.
- Las partes eléctricas y la carrocería están conectadas a un terminal de tierra.
- La conexión de los motores y de las resistencias se realiza en cajas de derivación separadas con grado de protección IP 54.
- Posibilidad de suministro con intercambiadores, desescarche y motoventiladores distintos del modelo estándar.
- Seleccione los aparatos que trabajan en condiciones fuera del catálogo con el programa “Scelte”.
- Para las aplicaciones especiales y las informaciones adicionales consultar nuestro Departamento Técnico.

- **Nota importante**: Las medidas de seguridad para el uso de refrigerantes A2L deben cumplir con los requisitos de la norma EN378 y las tarjetas de seguridad del fluido utilizado.

Evaporadores Cúbicos A2L
Serie AGC

ECO™ heat transfer coolers

MODINE

A2L

APLICACIÓN MEDIA TEMPERATURA

Ventiladores Ø 250mm. 230V/1/50-60Hz. Separación de aletas 6 mm.

Capacidad nom. (kW)		Caudal (m^3/h)	Flecha (m)	Sup. int. (m^2)	Sup. ext. (m^2)	Vent. Nº	Capcidad circuito (dm^3)	Potencia desescarche (W)	MODELO	CÓDIGO
R1234yf	R454C									
0,99	0,91	753	9	0,57	5,17	1	0,93	-	**AGC251E6R**	203.200.1175
								625	**AGC51E6RED**	203.200.1176
1,26	1,15	813	9	0,73	6,6	1	1,07	-	**AGC251E6**	203.200.1177
								1.125	**AGC251E6ED**	203.200.1178
2	1,83	1.695	10	1,1	9,94	2	1,6	-	**AGC252G6**	203.200.1179
								2.250	**AGC252G6ED**	203.200.1180
2,46	2,25	1.626	9	1,46	13,2	2	2,14	-	**AGC252E6**	203.200.1181
								2.250	**AGC252E6ED**	203.200.1182
3,02	2,77	2.540	12	1,65	14,9	3	2,41	-	**AGC253G6**	203.200.1183
								3.325	**AGC253G6ED**	203.200.1184
3,66	3,35	2.430	11	2,19	19,9	3	3,21	-	**AGC253E6**	203.200.1185
								3.325	**AGC253E6ED**	203.200.1186
4,03	3,7	3.390	14	2,2	19,9	4	3,2	-	**AGC254G6**	203.200.1187
								4.375	**AGC254G6ED**	203.200.1188
4,91	4,51	3.250	13	2,92	26,5	4	4,28	-	**AGC254E6**	203.200.1189
								4.375	**AGC254E6ED**	203.200.1190

Tª entrada aire 0 °C / Tª evaporación –8 °C / ΔT 8 K / R454C: Punto medio

- En función a las temperaturas de la cámara se distinguen en:
  AGC G6 E6 F6 A6 para medias temperaturas (>= –15 °C) con paso aletas 6 mm (aconsejable versión con desescarche eléctrico ED)
- Los motoventiladores eléctricos estándar utilizados en esta gama, reúnen las siguientes características:
  Ø 250 mm 230V/1/50-60Hz de polos sombreados y rejilla de poliamida cargado con fibra de vidrio. Tª. funcionamiento: de –40 a +40 °C.
- Los motoventiladores opcionales de elevada eficiencia EC empleados reúnen las siguientes características:
  Ø 250 mm, grado de protección IP 54, clase de aislamiento H y protección electrónica integrada. Tª. funcionamiento: de –40 a +50 °C.

- **Nota importante:** Las medidas de seguridad para el uso de refrigerantes A2L deben cumplir con los requisitos de la norma EN378 y las tarjetas de seguridad del fluido utilizado.



Evaporadores Cúbicos A2L
Serie AGC

ECO™ heat transfer coolers

MODINE

A2L

APLICACIÓN BAJA TEMPERATURA

Ventiladores Ø 250mm. 230V/1/50-60Hz. Separación de aletas 8 mm.

Capacidad nom. (kW)		Caudal (m^3/h)	Flecha (m)	Sup. int. (m^2)	Sup. ext. (m^2)	Vent. Nº	Capcidad circuito (dm^3)	Potencia desescarche (W)	MODELO	CÓDIGO
R1234yf	R454C									
0,93	0,85	800	10	0,57	3,97	1	0,93	625	**AGC251E8RED**	203.200.1191
1,07	0,98	840	10	0,73	5,1	1	1,07	1.125	**AGC251E8ED**	203.200.1192
1,71	1,57	1.725	11	1,1	7,66	2	1,6	2.250	**AGC252G8ED**	203.200.1193
2,15	1,97	1.690	10	1,46	10,2	2	2,14	2.250	**AGC252E8ED**	203.200.1194
2,58	2,37	2.585	13	1,65	11,5	3	2,41	3.325	**AGC253G8ED**	203.200.1195
3,2	2,93	2.530	12	2,19	15,3	3	3,21	3.325	**AGC253E8ED**	203.200.1196
3,43	3,14	3.450	15	2,2	15,3	4	3,2	4.375	**AGC254G8ED**	203.200.1197
4,31	3,95	3.370	14	2,92	20,4	4	4,28	4.375	**AGC254E8ED**	203.200.1198

Tª entrada aire 0 °C / Tª evaporación –8 °C / ΔT 8 K / R454C: Punto medio

- En función a las temperaturas de la cámara se distinguen en:
  AGC G8 E8 F8 A8 para bajas temperaturas (>= –35 °C) con paso aletas 8 mm equipados con descongelación eléctrica ED.
- Los motoventiladores eléctricos estándar utilizados en esta gama, reúnen las siguientes características:
  Ø 250 mm 230V/1/50-60Hz de polos sombreados y rejilla de poliamida cargado con fibra de vidrio. Tª. funcionamiento: de –40 a +40 °C.
- Los motoventiladores opcionales de elevada eficiencia EC empleados reúnen las siguientes características:
  Ø 250 mm, grado de protección IP 54, clase de aislamiento H y protección electrónica integrada. Tª. funcionamiento: de –40 a +50 °C.

- **Nota importante:** Las medidas de seguridad para el uso de refrigerantes A2L deben cumplir con los requisitos de la norma EN378 y las tarjetas de seguridad del fluido utilizado.

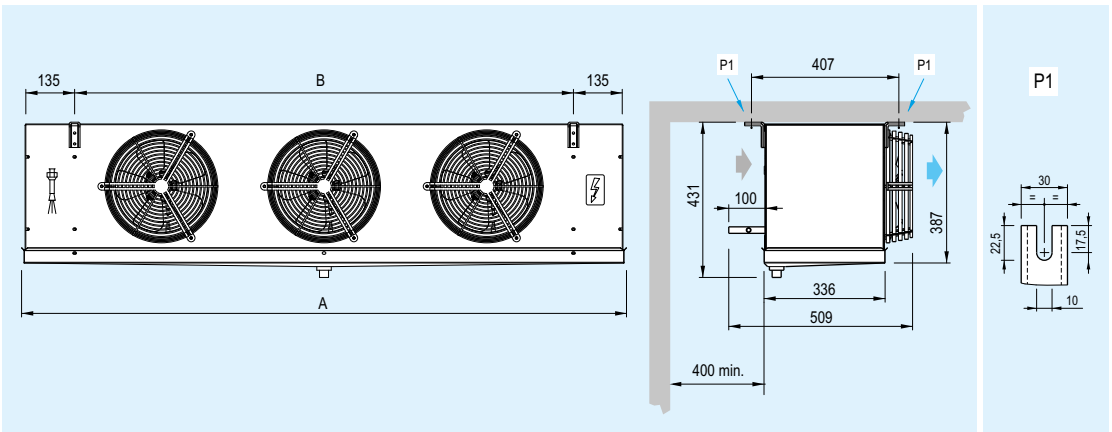

DIMENSIONES (mm)

MODELO	A	B
251 R	674	380
251	774	480
252	1.224	930
253	1.674	1.380
254	2.124	1.830

Evaporadores Cúbicos A2L
Serie AGC

ECO™ heat transfer coolers

MODINE

A2L

DATOS COMUNES

MODELOS	Peso Neto* (Kg)	Ventiladores		Ventiladores EC		Conexión (mm)		Desagüe Ø (GAS)
		Absor. (A)	Pot. (W)	Absor. (A)	Pot. (W)	Entrada	Salida	
251E4R/ED	13	0,66	95	0,53	30	12	12	1
251E4/ED	14,5							
252G4/ED	21,5	1,32	190	1,05	60		22	
252E4/ED	24							
253G4/ED	30	1,98	285	1,6	90			
253E4/ED	33							
254G4/ED	38	2,64	380	2,1	120		28	
254E4/ED	41,5					16		
251E6R/ED	12	0,66	95	0,53	30	12	12	
251E6/ED	13,5							
252G6/ED	20	1,32	190	1,05	60		22	
252E6/ED	22,5							
253G6/ED	28	1,98	285	1,6	90			
253E6/ED	31							
254G6/ED	35,5	2,64	380	2,1	120			
254E6/ED	39					16	28	
251E8R/ED	12	0,66	95	0,53	30	12	12	
251E8/ED	13,5							
252G8/ED	20	1,32	190	1,05	60		22	
252E8/ED	22,5							
253G8/ED	28	1,98	285	1,6	90			
253E8/ED	31							
254G8/ED	35,5	2,64	380	2,1	120			
254E8/ED	39					16	28	

* Dato de peso (kg) referente a modelos con descongelamiento eléctrico **ED**.



IDENTIFICACIÓN DE MODELO

AGC	35	4	A	8	EC

- Gama
- Ø ventilador 25=250, 31=315, 35=350mm
- Número de ventiladores
- Referencia intercambiador
- Separación de aletas (mm)
- Versión con ventiladores de conmutación electrónica EC

Evaporadores Cúbicos A2L
Serie AGC

ECO™ heat transfer coolers

MODINE

A2L

APLICACIÓN ALTA TEMPERATURA

Ventiladores Ø 315mm. 230V/1/50-60Hz. Separación de aletas 4 mm.

Capacidad nom. (kW)		Caudal (m^3/h)	Flecha (m)	Sup. int. (m^2)	Sup. ext. (m^2)	Vent. Nº	Capcidad circuito (dm^3)	Potencia desescarche (W)	MODELO	CÓDIGO
R1234yf	R454C									
2,81	2,58	1.500	11	1,25	16,5	1	1,83	-	**AGC311F4**	203.200.1199
								1.500	**AGC311F4ED**	203.200.1200
5,54	5,08	3.000	14	2,5	33	2	3,66	-	**AGC312F4**	203.200.1201
								2.700	**AGC312F4ED**	203.200.1202
8,46	7,75	4.495	16	3,75	49,5	3	5,49	-	**AGC313F4**	203.200.1203
								4.200	**AGC313F4ED**	203.200.1204
11,18	10,25	6.000	18	5	66	4	7,32	-	**AGC314F4**	203.200.1205
								5.400	**AGC314F4ED**	203.200.1206

Tª entrada aire 0 °C / Tª evaporación –8 °C / ΔT 8 K / R454C: Punto medio

- Los evaporadores cúbicos AGC están diseñados para instalaciones que utilizan la última generación de refrigerantes A2L con bajo GWP.
- Unidades compactas y adecuadas para aplicaciones en almacenes para la conservación de productos frescos o congelados.
- Los aeroevaporadores AGC están dotados de intercambiadores de alta eficiencia de nueva concepción, realizados con aletas en aluminio y tubo de cobre especial con estriado interno.
- La particular geometría prevé un volumen interno reducido que permite la reducción del refrigerante en circulación.
- Los nuevos intercambiadores cumplen con las recientes directrices para la reducción de los HFC con elevado efecto invernadero.
- En función a las temperaturas de la cámara se distinguen en:
  AGC G4 E4 F4 A4 para altas temperaturas (>= +1 °C) con paso aletas 4 mm.
- Los motoventiladores eléctricos estándar utilizados en esta gama, reúnen las siguientes características:
  Ø 315 mm 230V/1/50-60Hz con ventilador externo con condensador eléctrico incorporado y rejilla de acero tratado con pintura epóxica.
  Tª. funcionamiento: de –40 a +45 °C.
- Los motoventiladores opcionales de elevada eficiencia EC empleados reúnen las siguientes características:
  Ø 315 mm, grado de protección IP 54, clase de aislamiento B y protección electrónica integrada. Tª. funcionamiento: de –40 a +40 °C.
- Versiones con descongelación eléctrica (ED) dotadas con resistencias específicas en acero inox con terminales vulcanizados preparadas para conexión 400V/3/50-60Hz.
- Las partes eléctricas y la carrocería están conectadas a un terminal de tierra.
- La conexión de los motores y de las resistencias se realiza en cajas de derivación separadas con grado de protección IP 54.
- Posibilidad de suministro con intercambiadores, desescarche y motoventiladores distintos del modelo estándar.
- Seleccione los aparatos que trabajan en condiciones fuera del catálogo con el programa “Scelte”.
- Para las aplicaciones especiales y las informaciones adicionales consultar nuestro Departamento Técnico.

- **Nota importante:** Las medidas de seguridad para el uso de refrigerantes A2L deben cumplir con los requisitos de la norma EN378 y las tarjetas de seguridad del fluido utilizado.

Evaporadores Cúbicos A2L
Serie AGC

ECO™ heat transfer coolers

MODINE

A2L

APLICACIÓN MEDIA TEMPERATURA

Ventiladores Ø 315mm. 230V/1/50-60Hz. Separación de aletas 6 mm.

Capacidad nom. (kW)		Caudal (m^3/h)	Flecha (m)	Sup. int. (m^2)	Sup. ext. (m^2)	Vent. Nº	Capcidad circuito (dm^3)	Potencia desescarche (W)	MODELO	CÓDIGO
R1234yf	R454C									
2,4	2,2	1.595	12	1,25	11,3	1	1,83	-	**AGC311F6**	203.200.1207
								1.500	**AGC311F6ED**	203.200.1208
4,79	4,36	3.190	15	2,5	22,6	2	3,66	-	**AGC312F6**	203.200.1209
								2.700	**AGC312F6ED**	203.200.1210
7,25	6,64	4.790	17	3,75	33,9	3	5,49	-	**AGC313F6**	203.200.1211
								4.200	**AGC313F6ED**	203.200.1212
9,6	8,8	6.390	19	5	45,2	4	7,32	-	**AGC314F6**	203.200.1213
								5.400	**AGC314F6ED**	203.200.1214

Tª entrada aire 0 °C / Tª evaporación –8 °C / ΔT 8 K / R454C: Punto medio

- En función a las temperaturas de la cámara se distinguen en:
  AGC G6 E6 F6 A6 para medias temperaturas (>= –15 °C) con paso aletas 6 mm (aconsejable versión con desescarche eléctrico ED)
- Los motoventiladores eléctricos estándar utilizados en esta gama, reúnen las siguientes características:
  Ø 315 mm 230V/1/50-60Hz con ventilador externo con condensador eléctrico incorporado y rejilla de acero tratado con pintura epóxica.
  Tª. funcionamiento: de –40 a +45 °C.
- Los motoventiladores opcionales de elevada eficiencia EC empleados reúnen las siguientes características:
  Ø 315 mm, grado de protección IP 54, clase de aislamiento B y protección electrónica integrada. Tª. funcionamiento: de –40 a +40 °C.

- **Nota importante**: Las medidas de seguridad para el uso de refrigerantes A2L deben cumplir con los requisitos de la norma EN378 y las tarjetas de seguridad del fluido utilizado.



Evaporadores Cúbicos A2L
Serie AGC

ECO™ heat transfer coolers

MODINE

A2L

APLICACIÓN BAJA TEMPERATURA

Ventiladores Ø 315mm. 230V/1/50-60Hz. Separación de aletas 8 mm.

Capacidad nom. (kW)		Caudal (m^3/h)	Flecha (m)	Sup. int. (m^2)	Sup. ext. (m^2)	Vent. Nº	Capcidad circuito (dm^3)	Potencia desescarche (W)	MODELO	CÓDIGO
R1234yf	R454C									
2,17	1,99	1.650	13	1,25	8,65	1	1,83	1.500	**AGC311F8ED**	203.200.1215
4,34	3,98	3.290	16	2,5	17,3	2	3,66	2.700	**AGC312F8ED**	203.200.1216
6,51	5,97	4.950	18	3,75	26	3	5,49	4.200	**AGC313F8ED**	203.200.1217
8,73	8,01	6.580	20	5	34,6	4	7,32	5.400	**AGC314F8ED**	203.200.1218

Tª entrada aire 0 °C / Tª evaporación –8 °C / ΔT 8 K / R454C: Punto medio

- En función a las temperaturas de la cámara se distinguen en:
  AGC G8 E8 F8 A8 para bajas temperaturas (>= –35 °C) con paso aletas 8 mm equipados con descongelación eléctrica ED.
- Los motoventiladores eléctricos estándar utilizados en esta gama, reúnen las siguientes características:
  Ø 315 mm 230V/1/50-60Hz con ventilador externo con condensador eléctrico incorporado y rejilla de acero tratado con pintura epóxica.
  Tª. funcionamiento: de –40 a +45 °C.
- Los motoventiladores opcionales de elevada eficiencia EC empleados reúnen las siguientes características:
  Ø 315 mm, grado de protección IP 54, clase de aislamiento B y protección electrónica integrada. Tª. funcionamiento: de –40 a +40 °C.

- **Nota importante:** Las medidas de seguridad para el uso de refrigerantes A2L deben cumplir con los requisitos de la norma EN378 y las tarjetas de seguridad del fluido utilizado.

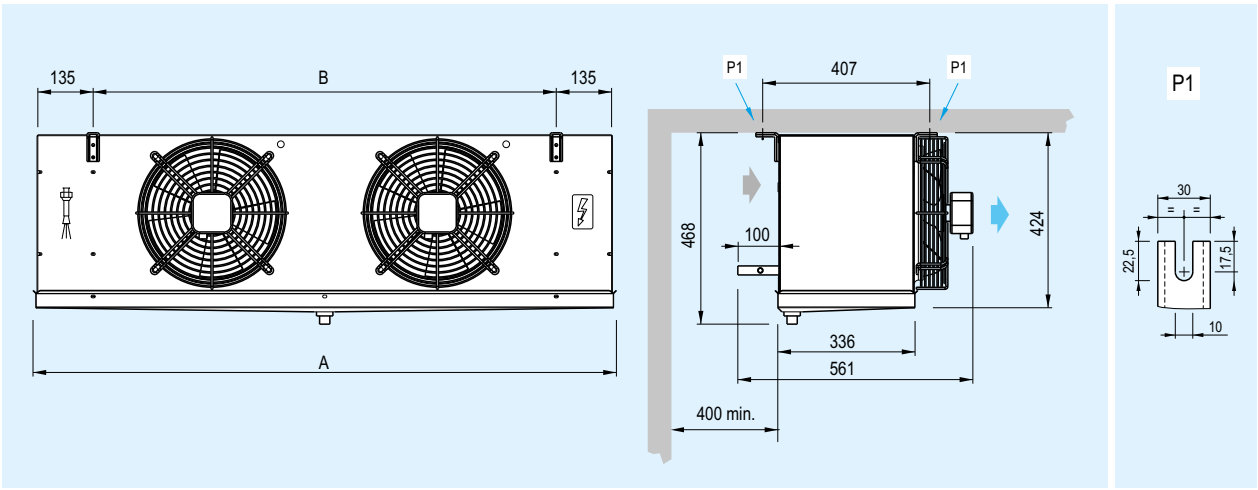

DIMENSIONES (mm)

MODELO	A	B
311	874	580
312	1.424	1.130
313	1.974	1.680
314	2.524	2.230

Evaporadores Cúbicos A2L
Serie AGC

ECO™ heat transfer coolers

MODINE

A2L

DATOS COMUNES

MODELOS	Peso Neto* (Kg)	Ventiladores		Ventiladores EC		Conexión (mm)		Desagüe Ø (GAS)
		Absor. (A)	Pot. (W)	Absor. (A)	Pot. (W)	Entrada	Salida	
311F4/ED	20	0,52	110	0,8	85	12	22	1
312F4/ED	34	1,04	220	1,6	170		28	
313F4/ED	47,5	1,56	330	2,4	255	16		
314F4/ED	61	2,08	440	3,2	340	22		
311F6/ED	19	0,52	110	0,8	85	12	22	
312F6/ED	32,5	1,04	220	1,6	170		28	
313F6/ED	45	1,56	330	2,4	255	16		
314F6/ED	58,5	2,08	440	3,2	340			
311F8/ED	19	0,52	110	0,8	85	12	22	
312F8/ED	32,5	1,04	220	1,6	170		28	
313F8/ED	45	1,56	330	2,4	255	16		
314F8/ED	58,5	2,08	440	3,2	340		35	

* Dato de peso (kg) referente a modelos con descongelamiento eléctrico **ED**.



IDENTIFICACIÓN DE MODELO

AGC	35	4	A	8	EC
Gama					
	Ø ventilador 25=250, 31=315, 35=350mm				
		Número de ventiladores			
			Referencia intercambiador		
				Separación de aletas (mm)	
					Versión con ventiladores de conmutación electrónica EC

Evaporadores Cúbicos A2L
Serie AGC

ECO™ heat transfer coolers

MODINE

A2L

APLICACIÓN ALTA TEMPERATURA

Ventiladores Ø 350mm. 230V/1/50-60Hz. Separación de aletas 4 mm.

Capacidad nom. (kW)		Caudal (m^3/h)	Flecha (m)	Sup. int. (m^2)	Sup. ext. (m^2)	Vent. Nº	Capcidad circuito (dm^3)	Potencia desescarche (W)	MODELO	CÓDIGO
R1234yf	R454C									
3,43	3,14	2.425	14	1,19	15,3	1	1,76	-	**AGC351E4**	203.200.1219
								1.500	**AGC351E4ED**	203.200.1220
4,23	3,88	2.235	13	1,79	22,9	1	2,64	-	**AGC351A4**	203.200.1221
								2.000	**AGC351A4ED**	203.200.1222
6,99	6,41	4.850	16	2,38	30,5	2	3,52	-	**AGC352E4**	203.200.1223
								2.700	**AGC352E4ED**	203.200.1224
8,7	8	4.472	15	3,58	45,8	2	5,28	-	**AGC352A4**	203.200.1225
								3.600	**AGC352A4ED**	203.200.1226
11,55	10,59	7.050	18	4,48	59,5	3	6,49	-	**AGC353F4**	203.200.1227
								4.200	**AGC353F4ED**	203.200.1228
13,17	12,08	6.710	17	5,37	68,7	3	7,92	-	**AGC353A4**	203.200.1229
								5.600	**AGC353A4ED**	203.200.1230
15,06	13,8	9.400	20	5,97	79,2	4	10,56	-	**AGC354F4**	203.200.1231
								5.400	**AGC354F4ED**	203.200.1232

Tª entrada aire 0 °C / Tª evaporación –8 °C / ΔT 8 K / R454C: Punto medio

- Los evaporadores cúbicos AGC están diseñados para instalaciones que utilizan la última generación de refrigerantes A2L con bajo GWP
- Unidades compactas y adecuadas para aplicaciones en almacenes para la conservación de productos frescos o congelados.
- Los aeroevaporadores AGC están dotados de intercambiadores de alta eficiencia de nueva concepción, realizados con aletas en aluminio y tubo de cobre especial con estriado interno.
- La particular geometría prevé un volumen interno reducido que permite la reducción del refrigerante en circulación.
- Los nuevos intercambiadores cumplen con las recientes directrices para la reducción de los HFC con elevado efecto invernadero.
- En función a las temperaturas de la cámara se distinguen en:
  AGC G4 E4 F4 A4 para altas temperaturas (>= +1 °C) con paso aletas 4 mm.
- Los motoventiladores eléctricos estándar utilizados en esta gama, reúnen las siguientes características:
  Ø 350 mm 230V/1/50-60Hz con ventilador externo con condensador eléctrico incorporado y rejilla de acero tratado con pintura epóxica.
  Tª. funcionamiento: de –40 a +50 °C.
- Los motoventiladores opcionales de elevada eficiencia EC empleados reúnen las siguientes características:
  Ø 350 mm, grado de protección IP 54, clase de aislamiento B y protección electrónica integrada. Tª. funcionamiento: de –25 a +60 °C.
- Versiones con descongelación eléctrica (ED) dotadas con resistencias específicas en acero inox con terminales vulcanizados preparadas para conexión 400V/3/50-60Hz.
- Las partes eléctricas y la carrocería están conectadas a un terminal de tierra.
- La conexión de los motores y de las resistencias se realiza en cajas de derivación separadas con grado de protección IP 54.
- Posibilidad de suministro con intercambiadores, desescarche y motoventiladores distintos del modelo estándar.
- Seleccione los aparatos que trabajan en condiciones fuera del catálogo con el programa “Scelte”.
- Para las aplicaciones especiales y las informaciones adicionales consultar nuestro Departamento Técnico.

- **Nota importante:** Las medidas de seguridad para el uso de refrigerantes A2L deben cumplir con los requisitos de la norma EN378 y las tarjetas de seguridad del fluido utilizado.

Evaporadores Cúbicos A2L
Serie AGC

ECO™ heat transfer coolers

MODINE

A2L

APLICACIÓN MEDIA TEMPERATURA

Ventiladores Ø 350mm. 230V/1/50-60Hz. Separación de aletas 6 mm.

Capacidad nom. (kW)		Caudal (m^3/h)	Flecha (m)	Sup. int. (m^2)	Sup. ext. (m^2)	Vent. Nº	Capcidad circuito (dm^3)	Potencia desescarche (W)	MODELO	CÓDIGO
R1234yf	R454C									
2,86	2,62	2.580	15	1,19	10,9	1	1,76	-	**AGC351E6**	203.200.1233
								1.500	**AGC351E6ED**	203.200.1234
3,77	3,46	2.430	14	1,79	15,8	1	2,64	-	**AGC351A6**	203.200.1235
								2.000	**AGC351A6ED**	203.200.1236
5,91	5,42	5.160	17	2,38	21,7	2	3,52	-	**AGC352E6**	203.200.1237
								2.700	**AGC352E6ED**	203.200.1238
7,75	7,11	4.850	16	3,58	31,5	2	5,28	-	**AGC352A6**	203.200.1239
								3.600	**AGC352A6ED**	203.200.1240
9,8	9	7.510	19	4,5	41	3	6,49	-	**AGC353F6**	203.200.1241
								4.200	**AGC353F6ED**	203.200.1242
11,63	10,66	7.280	18	5,37	47,3	3	7,92	-	**AGC353A6**	203.200.1243
								5.600	**AGC353A6ED**	203.200.1244
13,22	12,12	9.860	21	5,97	54,2	4	10,56	-	**AGC354F6**	203.200.1245
								5.400	**AGC354F6ED**	203.200.1246

Tª entrada aire 0 °C / Tª evaporación –8 °C / ΔT 8 K / R454C: Punto medio

- En función a las temperaturas de la cámara se distinguen en:
  AGC G6 E6 F6 A6 para medias temperaturas (>= –15 °C) con paso aletas 6 mm (aconsejable versión con desescarche eléctrico ED)
- Los motoventiladores eléctricos estándar utilizados en esta gama, reúnen las siguientes características:
  Ø 350 mm 230V/1/50-60Hz con ventilador externo con condensador eléctrico incorporado y rejilla de acero tratado con pintura epóxica.
  Tª. funcionamiento: de –40 a +50 °C.
- Los motoventiladores opcionales de elevada eficiencia EC empleados reúnen las siguientes características:
  Ø 350 mm, grado de protección IP 54, clase de aislamiento B y protección electrónica integrada. Tª. funcionamiento: de –25 a +60 °C.

- **Nota importante:** Las medidas de seguridad para el uso de refrigerantes A2L deben cumplir con los requisitos de la norma EN378 y las tarjetas de seguridad del fluido utilizado.



Evaporadores Cúbicos A2L
Serie AGC

ECO™ heat transfer coolers

MODINE

A2L

APLICACIÓN BAJA TEMPERATURA

Ventiladores Ø 350mm. 230V/1/50-60Hz. Separación de aletas 8 mm.

Capacidad nom. (kW)		Caudal (m^3/h)	Flecha (m)	Sup. int. (m^2)	Sup. ext. (m^2)	Vent. Nº	Capcidad circuito (dm^3)	Potencia desescarche (W)	MODELO	CÓDIGO
R1234yf	R454C									
2,56	2,35	2.640	16	1,19	8,3	1	1,76	1.500	**AGC351E8ED**	203.200.1247
3,39	3,11	2.500	15	1,79	12,5	1	2,64	2.000	**AGC351A8ED**	203.200.1248
5,3	4,8	5.270	18	2,4	17	2	3,52	2.700	**AGC352E8ED**	203.200.1249
6,95	6,37	5.000	17	3,58	25	2	5,28	3.600	**AGC352A8ED**	203.200.1250
8,84	8,11	7.740	20	4,48	31,2	3	6,49	4.200	**AGC353F8ED**	203.200.1251
10,5	9,63	7.510	19	5,37	37,5	3	7,92	5.600	**AGC353A8ED**	203.200.1252

Tª entrada aire 0 °C / Tª evaporación –8 °C / ΔT 8 K / R454C: Punto medio

- En función a las temperaturas de la cámara se distinguen en:
  AGC G8 E8 F8 A8 para bajas temperaturas (>= –35 °C) con paso aletas 8 mm equipados con descongelación eléctrica ED.
- Los motoventiladores eléctricos estándar utilizados en esta gama, reúnen las siguientes características:
  Ø 350 mm 230V/1/50-60Hz con ventilador externo con condensador eléctrico incorporado y rejilla de acero tratado con pintura epóxica.
  Tª. funcionamiento: de –40 a +50 °C.
- Los motoventiladores opcionales de elevada eficiencia EC empleados reúnen las siguientes características:
  Ø 350 mm, grado de protección IP 54, clase de aislamiento B y protección electrónica integrada. Tª. funcionamiento: de –25 a +60 °C.

- **Nota importante:** Las medidas de seguridad para el uso de refrigerantes A2L deben cumplir con los requisitos de la norma EN378 y las tarjetas de seguridad del fluido utilizado.

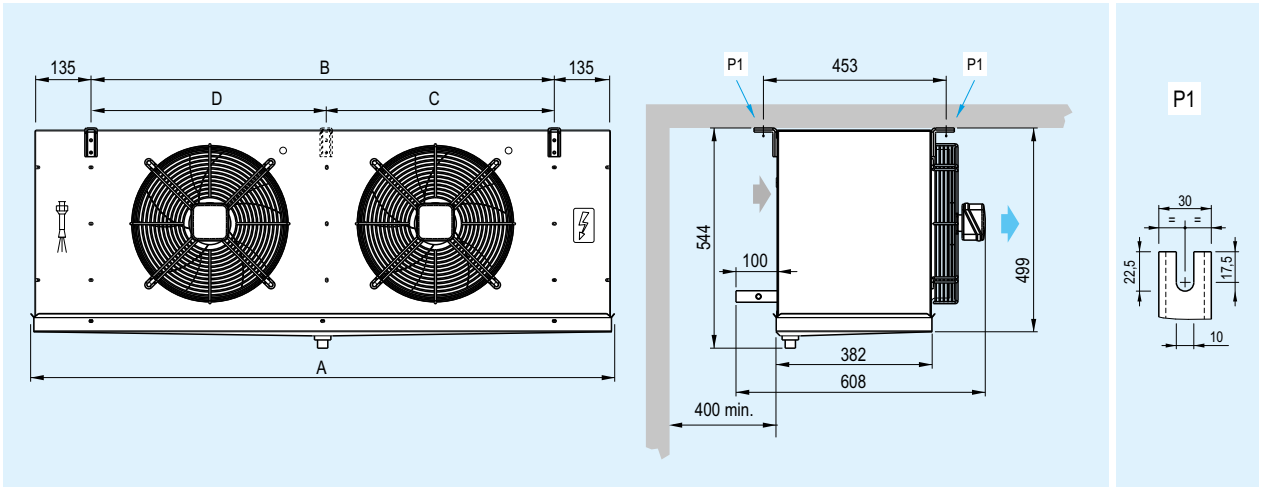

DIMENSIONES (mm)

MODELO	A	B	C	D
351	875	580	-	-
352	1.425	1.130	-	-
353	1.975	1.680	-	-
354	2.525	2.230	1.115	1.115

Evaporadores Cúbicos A2L
Serie AGC

ECO™ heat transfer coolers

MODINE

A2L

DATOS COMUNES

MODELOS	Peso Neto* (Kg)	Ventiladores		Ventiladores EC		Conexión (mm)		Desagüe Ø (GAS)
		Absor. (A)	Pot. (W)	Absor. (A)	Pot. (W)	Entrada	Salida	
351E4/ED	22	0,83	184	1	134	12	22	1
351A4/ED	26,5							
352E4/ED	41	1,66	368	2	268	16	28	
352A4/ED	48							
353F4/ED	58	2,49	552	3	402	22		
353A4/ED	63						35	
354F4/ED	77	3,32	734	4	536			
351E6/ED	21	0,83	184	1	134	12	22	
351A6/ED	25,5							
352E6/ED	39,5	1,66	368	2	268	16	28	
352A6/ED	46							
353F6/ED	55	2,49	552	3	402			
353A6/ED	60,5					22	35	
354F6/ED	74	3,32	734	4	536			
351E8/ED	21	0,83	184	1	134	12	22	
351A8/ED	25,5							
352E8/ED	39,5	1,66	368	2	268	16	28	
352A8/ED	46							
353F8/ED	55	2,49	552	3	402		35	
353A8/ED	60,5					22		

* Dato de peso (kg) referente a modelos con descongelamiento eléctrico **ED**.



IDENTIFICACIÓN DE MODELO

AGC	35	4	A	8	EC

- Gama
- Ø ventilador 25=250, 31=315, 35=350mm
- Número de ventiladores
- Referencia intercambiador
- Separación de aletas (mm)
- Versión con ventiladores de conmutación electrónica EC

Evaporadores Doble Flujo A2L
Serie AGD

ECO™ heat transfer coolers

MODINE

APLICACIÓN MEDIA TEMPERATURA

A2L

Ventiladores Ø 230mm. 230V/1/50-60Hz. Separación de aletas alternado 4,5 / 9 mm.

Capacidad nom. (kW)		Caudal (m^3/h)	Flecha (m)	Sup. int. (m^2)	Sup. ext. (m^2)	Vent. Nº	Capcidad circuito (dm^3)	Potencia desescarche (W)	MODELO	CÓDIGO
R1234yf	R454C									
0,52	0,48	540	2x3	0,3	2,6	1	0,7	-	**AGD21E49R**	201.200.0437
								560	**AGD21E49RED**	201.200.0438
0,66	0,6	540	2x3	0,5	2,6	1	0,67	-	**AGD21E49**	201.200.0439
								560	**AGD21E49ED**	201.200.0440
0,77	0,71	460	2x2,5	0,6	3,9	1	0,95	-	**AGD21A49**	201.200.0441
								560	**AGD21A49ED**	201.200.0442
1,3	1,2	1.080	2x3	1	5,2	2	1,3	-	**AGD22E49**	201.200.0443
								1.120	**AGD22E49ED**	201.200.0444
1,45	1,33	920	2x2,5	1,3	7,9	2	2	-	**AGD22A49**	201.200.0445
								1.120	**AGD22A49ED**	201.200.0446
2,26	2,07	1.380	2x2,5	2,1	11,8	3	2,9	-	**AGD23A49**	201.200.0447
								1.680	**AGD23A49ED**	201.200.0448
2,94	2,7	1.840	2x2,5	2,7	15,7	4	3,8	-	**AGD24A49**	201.200.0449
								2.100	**AGD24A49ED**	201.200.0450
3,75	3,44	2.300	2x2,5	3,4	19,7	5	4,7	-	**AGD25A49**	201.200.0451
								2.520	**AGD25A49ED**	201.200.0452

Tª entrada aire 0 °C / Tª evaporación –8 °C / ΔT 8 K / R454C: Punto medio

- Los evaporadores de doble flujo AGD han sido diseñados para las instalaciones que utilizan la última generación de refrigerantes A2L con bajo GWP.
- Utilizados en las celdas frigoríficas de baja altura para la conservación de productos frescos y congelados y salas de procesamiento.
- Dotadas de intercambiadores de elevada eficiencia de nueva concepción, realizados con aletas en aluminio y un tubo de cobre especial estriado.
- La particular geometría prevé un volumen interno reducido que permite la reducción del refrigerante en circulación.
- Los nuevos intercambiadores cumplen con las recientes directrices para la reducción de los HFC con elevado efecto invernadero.
- Según diferentes temperaturas de cámaras se distinguen en: AGD 49 para medias temperaturas (≥ 1 °C), con paso aletas alternado 4,5 / 9 mm.
- Los motoventiladores eléctricos estándar utilizados en la gama AGD, reunen las siguientes características:
  Ø 230 mm. 230V/1/50-60Hz y rejillas en poliamida con fibra de vidrio, grado de protección IP 42, clase aislamiento B y termocontacto interno de protección. Temperatura de funcionamiento: de –40 a +40 °C.
- Los motoventiladores opcionales de elevada eficiencia EC presentan las siguientes características:
  Ø 230 mm. Grado de protección IP 65, clase aislamiento B y protección electrónica integrada. Temperatura de funcionamiento: de –40 a +50 °C.
- Las versiones con descongelación eléctrica (ED) están dotadas de resistencias específicas en acero inox con terminales vulcanizados preparadas para conexión 230V/1/50-60Hz para los modelos con motor Ø 230 mm.
- Las partes eléctricas y la carrocería están conectadas a un terminal de toma de tierra.
- La conexión de las resistencias se realiza en cajas de derivación separadas con grado de protección IP 54.
- Posibilidad de suministro con intercambiadores, desescarche y motoventiladores distintos del modelo estándar.
- Seleccione los aparatos que trabajan en condiciones fuera del catálogo con el programa “Scelte”.
- Para las aplicaciones especiales y las informaciones adicionales consultar nuestro Departamento Técnico.

- **Nota importante:** Las medidas de seguridad para el uso de refrigerantes A2L deben cumplir con los requisitos de la norma EN378 y las tarjetas de seguridad del fluido utilizado.



Evaporadores Doble Flujo A2L
Serie AGD

ECO™ heat transfer coolers

MODINE

A2L

DATOS COMUNES

MODELOS	Peso Neto* (Kg)	Ventiladores		Ventiladores EC		Conexión (mm)		Desagüe Ø (GAS)	LpA 10m dB(A)
		Absor. (A)	Pot. (W)	Absor. (A)	Pot. (W)	Entrada	Salida		
21E49R/ED	7,3	0,35	53	0,18	23	1/2"	12	1/2	30
21E49/ED									
21A49/ED	8						16		
22E49/ED	12,2	0,7	106	0,36	46				33
22A49/ED	13,4								
23A49/ED	19	1,05	159	0,54	69		22		35
24A49/ED	24,4	1,4	212	0,72	92			1	36
25A49/ED	29,9	1,75	265	0,9	115				37

* Dato de peso (kg) referente a modelos con descongelamiento eléctrico **ED**.

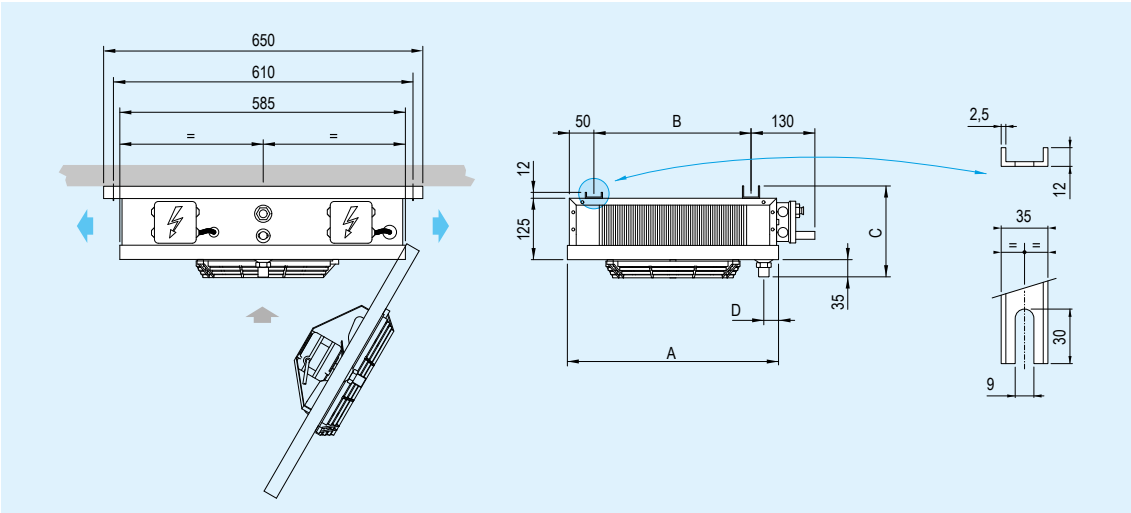

DIMENSIONES (mm)

MODELO	A	B	C	D
21E49	430	320	172	30
22E49	730	620	185	
22A49				
23A49	1.030	920		
24A49	1.330	1.220		35
25A49	1.630	1.520		

IDENTIFICACIÓN DE MODELO

AGD	2	5	A	49	EC	ED

- Gama
- Ø ventilador 2=230, 31=315 doble vel. 35=350 baja vel., 36=350 alta vel.
- Número de ventiladores
- Referencia intercambiador
- Separación de aletas (mm)
- Versión con ventiladores de conmutación electrónica EC
- Versión con desescarche eléctrico

Evaporadores Doble Flujo A2L Serie AGD

ECO™ heat transfer coolers

MODINE

APLICACIÓN ALTA TEMPERATURA

A2L

Ventiladores Ø 315mm. 230V/1/50-60Hz. Doble Velocidad. Separación de aletas 3 mm.

Velocidad Ventilador	Capacidad nom. (kW)		Caudal m^3/h	Flecha (m)	Sup. int. (m^2)	Sup. ext. (m^2)	Vent. Nº	Capacidad circuito (dm^3)	MODELO	CÓDIGO
	R1234yf	R454C								
Alta	2,5	2,3	1.350	2x6	0,95	17,4	1	1,65	**AGD311E3**	201.200.0453
Baja	2,9	1,91	1.150	2x5						
Alta	4,95	4,54	2.700	2x7	1,9	34,8	2	3,3	**AGD312E3**	201.200.0454
Baja	4,35	3,99	2.300	2x6						
Alta	7,45	6,83	4.350	2x8	2,85	52,2	3	4,95	**AGD313E3**	201.200.0455
Baja	6,5	5,96	3.450	2x7						
Alta	9,9	9,08	5.400	2x9	3,8	69,6	4	6,6	**AGD314E3**	201.200.0456
Baja	8,65	7,93	4.600	2x8						
Alta	12,35	11,32	6.750	2x11	4,75	87	5	8,25	**AGD315E3**	201.200.0457
Baja	10,79	9,9	5.750	2x9						
Alta	14,79	13,56	8.100	2x13	5,7	104,4	6	9,9	**AGD316E3**	201.200.0458
Baja	12,94	11,86	6.900	2x11						

Tª entrada aire 0 °C / Tª evaporación –8 °C / ΔT 8 K / R454C: Punto medio

- Los evaporadores de doble flujo AGD han sido diseñados para las instalaciones que utilizan la última generación de refrigerantes A2L con bajo GWP.
- Utilizados en las celdas frigoríficas de baja altura para la conservación de productos frescos y congelados y salas de procesamiento.
- Dotadas de intercambiadores de elevada eficiencia de nueva concepción, realizados con aletas en aluminio y un tubo de cobre especial estriado.
- La particular geometría prevé un volumen interno reducido que permite la reducción del refrigerante en circulación.
- Los nuevos intercambiadores cumplen con las recientes directrices para la reducción de los HFC con elevado efecto invernadero.
- Según diferentes temperaturas de cámaras se distinguen en: AGD 3 para alta temperatura (≥ 5 °C), con paso de aletas 3 mm. para salas de trabajo donde no hay posibilidad de formación de hielo en las aletas.
- Los motoventiladores eléctricos estándar utilizados en la gama AGD, reunen las siguientes características:
  Ø 315 mm. a doble velocidad 230V/1/50-60Hz a rotor exterior con condensador eléctrico incorporado y rejilla en poliamida con fibra de vidrio. Temperatura de funcionamiento: –40 a +30 °C. Protección IP 44, clase de aislamiento 155 y termocontacto de protección interno.
- Los motoventiladores opcionales de elevada eficiencia EC presentan las siguientes características:
  Ø 315 mm. Grado de protección IP 54, clase de aislamiento 130 y protección electrónica integrada. Tª. de funcionamiento: de –25 a +60 °C.
- Las partes eléctricas y la carrocería están conectadas a un terminal de toma de tierra.
- Posibilidad de suministro con intercambiadores y motoventiladores distintos del modelo estándar.
- Seleccione los aparatos que trabajan en condiciones fuera del catálogo con el programa “Scelte”.
- Para las aplicaciones especiales y las informaciones adicionales consultar nuestro Departamento Técnico.

- **Nota importante**: Las medidas de seguridad para el uso de refrigerantes A2L deben cumplir con los requisitos de la norma EN378 y las tarjetas de seguridad del fluido utilizado.



ECO™ heat transfer coolers

MODINE®

CO_2

Entra en el universo de la refrigeración a CO_2 con los productos ECO™.

Nuestra experiencia y las tecnologías que empleamos nos permiten garantizar el máximo nivel de rendimiento y eficiencia energética.

Nuestros dispositivos garantizan fiabilidad y flexibilidad de uso en una amplia gama de aplicaciones, elegirlos significa apostar por soluciones de calidad respetuosas con el medio ambiente.



Engineering a Cleaner, Healthier World™

Scelte SELECTION SOFTWARE

www.modinecoolers.com

CO2 COOLERS up to 80 bar DESIGN PRESSURE

CO2 GAS COOLERS up to 130 bar DESIGN PRESSURE

F-GAS READY

Evaporadores Doble Flujo A2L
Serie AGD

ECO™ heat transfer coolers

MODINE

APLICACIÓN BAJA TEMPERATURA

A2L

Ventiladores Ø 315mm. 230V/1/50-60Hz. Doble Velocidad. Separación de aletas 7 mm.

Velocidad Ventilador	Capacidad nom. (kW)		Caudal m³/h	Flecha (m)	Sup. int. (m²)	Sup. ext. (m²)	Vent. Nº	Capacidad circuito (dm³)	Potencia desescarche (W)	MODELO	CÓDIGO
	R1234yf	R454C									
Alta	1,86	1,71	1.560	2x8	0,95	7,8	1	1,65	-	**AGD311E7**	201.200.0459
Baja	1,67	1,53	1.290	2x6					1.500	**AGD311E7ED**	201.200.0460
Alta	3,78	3,47	3.120	2x9	1,9	15,6	2	3,3	-	**AGD312E7**	201.200.0461
Baja	3,39	3,11	2.580	2x7					2.900	**AGD312E7ED**	201.200.0462
Alta	5,71	5,23	4.680	2x10	2,85	23,4	3	4,95	-	**AGD313E7**	201.200.0463
Baja	5,11	4,68	3.870	2x8					4.400	**AGD313E7ED**	201.200.0464
Alta	7,62	6,98	6.240	2x11	3,8	31,2	4	6,6	-	**AGD314E7**	201.200.0465
Baja	6,82	6,25	5.160	2x9					5.800	**AGD314E7ED**	201.200.0466
Alta	9,52	8,73	7.800	2x13	4,75	39	5	8,25	-	**AGD315E7**	201.200.0467
Baja	8,53	7,82	6.450	2x10					7.200	**AGD315E7ED**	201.200.0468
Alta	11,24	10,3	9.360	2x15	5,7	46,8	6	9,9	-	**AGD316E7**	201.200.0469
Baja	9,97	9,14	7.740	2x12					8.550	**AGD316E7ED**	201.200.0470

Tª entrada aire 0 °C / Tª evaporación –8 °C / ΔT 8 K / R454C: Punto medio

- Según diferentes temperaturas de cámaras se distinguen en: AGD 7 para bajas temperaturas (≥ -25 °C), con paso de aletas 7 mm. (Recomendable versión con desescarche eléctrico ED).
- Los motoventiladores eléctricos estándar utilizados en la gama AGD, reunen las siguientes características:
  Ø 315 mm. a doble velocidad 230V/1/50-60Hz a rotor exterior con condensador eléctrico incorporado y rejilla en poliamida con fibra de vidrio.
  Temperatura de funcionamiento: –40 a +30 °C. Protección IP 44, clase de aislamiento 155 y termocontacto de protección interno.
- Los motoventiladores opcionales de elevada eficiencia EC presentan las siguientes características:
  Ø 315 mm. Grado de protección IP 54, clase de aislamiento 130 y protección electrónica integrada. Tª. de funcionamiento: de –25 a +60 °C.

- **Nota importante:** Las medidas de seguridad para el uso de refrigerantes A2L deben cumplir con los requisitos de la norma EN378 y las tarjetas de seguridad del fluido utilizado.

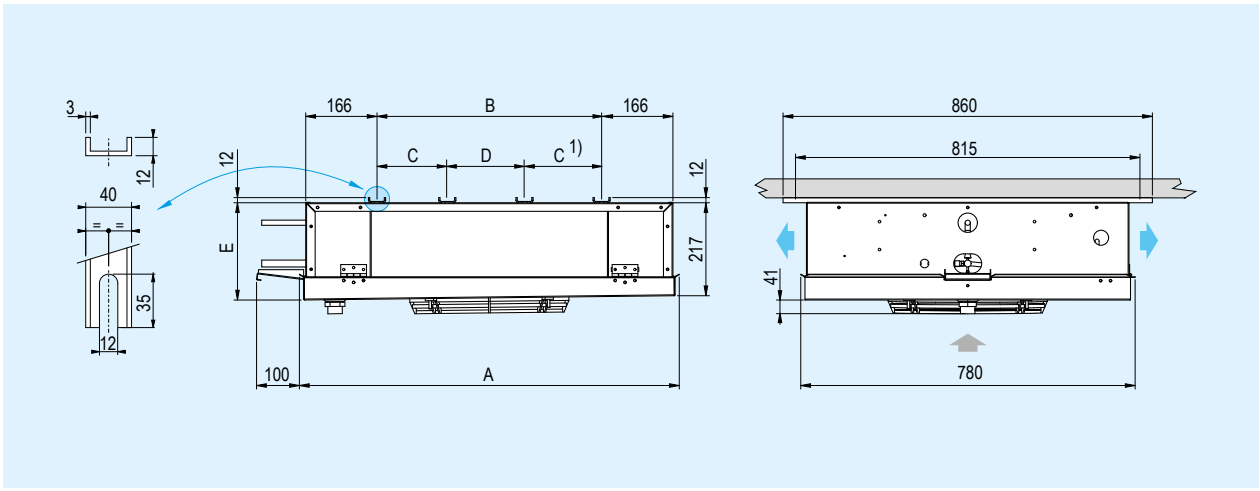

DIMENSIONES (mm)

MODELO	A	B	C	D	E
311E3/7	885	524	-	-	230
312E3/7	1.435	1.074	-	-	235
313E3/7	1.985	1.624	812	-	240
314E3/7	2.535	2.174	1.087	-	245
315E3/7	3.085	2.724	1.087	1.637	250
316E3/7	3.635	3.274	1.087	1.100	255

Evaporadores Doble Flujo A2L
Serie AGD

ECO™ heat transfer coolers

MODINE

A2L

DATOS COMUNES

MODELOS	Peso Neto* (Kg)	Ventiladores		Ventiladores EC		Conexión (mm)		Desagüe Ø (GAS)	LpA 10m dB(A) Vel.Alta/Baja
		Absor. (A) Vel.Alta/Baja	Pot. (W) Vel.Alta/Baja	Absor. (A) Vel.Alta/Baja	Pot. (W) Vel.Alta/Baja	Entrada	Salida		
311E3	20	0,44 / 0,38	100 / 85	0,7 / 0,53	80 / 60	12	16	1	39 / 34
312E3	34	0,88 / 0,76	200 / 170	1,4 / 1,06	166 / 120	16	22		42 / 37
313E3	53	1,32 / 1,14	300 / 255	2,1 / 1,59	249 / 180		28		44 / 39
314E3	69	1,76 / 1,52	400 / 340	2,8 / 2,12	332 / 240				45 / 40
315E3	82	2,2 / 1,9	500 / 425	3,5 / 2,65	415 / 300	22	35		46 / 40
316E3	98	2,64 / 2,28	600 / 510	4,2 / 3,18	498 / 360				46 / 41
311E7/ED	19	0,44 / 0,38	100 / 85	0,7 / 0,53	80 / 60	12	16		39 / 34
312E7/ED	32	0,88 / 0,76	200 / 170	1,4 / 1,06	166 / 120		22		42 / 37
313E7/ED	47	1,32 / 1,14	300 / 255	2,1 / 1,59	249 / 180	16	28		44 / 39
314E7/ED	61	1,76 / 1,52	400 / 340	2,8 / 2,12	332 / 240				45 / 40
315E7/ED	72	2,2 / 1,9	500 / 425	3,5 / 2,65	415 / 300		35		46 / 40
316E7/ED	86	2,64 / 2,28	600 / 510	4,2 / 3,18	498 / 360				46 / 41

* Dato de peso (kg) referente a modelos con descongelamiento eléctrico **ED**.



IDENTIFICACIÓN DE MODELO

AGD	31	6	E	7	EC	ED

- Gama
- Ø ventilador 2=230, 31=315 doble vel. 35=350 baja vel., 36=350 alta vel.
- Número de ventiladores
- Referencia intercambiador
- Separación de aletas (mm)
- Versión con ventiladores de conmutación electrónica EC
- Versión con desescarche eléctrico

Evaporadores Doble Flujo A2L Serie AGD

ECO™ heat transfer coolers

MODINE

APLICACIÓN ALTA TEMPERATURA

A2L

Ventiladores Ø 350mm. 230V/1/50-60Hz. Alta Velocidad (4 Polos). Separación de aletas 3 mm.

Capacidad nom. (kW)		Caudal (m^3/h)	Flecha (m)	Sup. int. (m^2)	Sup. ext. (m^2)	Vent. Nº	Capcidad circuito (dm^3)	MODELO	CÓDIGO
R1234yf	R454C								
4,11	3,77	2.050	2x11	1,1	31,3	1	3	**AGD361A3**	201.200.0471
8,35	7,65	4.100	2x12	2,2	62,6	2	6	**AGD362A3**	201.200.0472
12,34	11,32	6.150	2x14	3,3	93,9	3	9	**AGD363A3**	201.200.0473
16,16	14,82	8.200	2x15	4,4	125	4	12	**AGD364A3**	201.200.0474

Tª entrada aire 0 °C / Tª evaporación –8 °C / ΔT 8 K / R454C: Punto medio

Ventiladores Ø 350mm. 230V/1/50-60Hz. Baja Velocidad (6 Polos). Separación de aletas 3 mm.

Capacidad nom. (kW)		Caudal (m^3/h)	Flecha (m)	Sup. int. (m^2)	Sup. ext. (m^2)	Vent. Nº	Capcidad circuito (dm^3)	MODELO	CÓDIGO
R1234yf	R454C								
2,62	2,41	1.400	2x8	0,8	20,9	1	2	**AGD351E3**	201.200.0475
5,25	4,81	2.800	2x10	1,6	41,8	2	4	**AGD352E3**	201.200.0476
7,93	7,27	4.200	2x11	2,4	62,7	3	6	**AGD353E3**	201.200.0477
10,44	9,57	5.600	2x11	3,2	83,6	4	8	**AGD354E3**	201.200.0478

Tª entrada aire 0 °C / Tª evaporación –8 °C / ΔT 8 K / R454C: Punto medio

- Los evaporadores de doble flujo AGD han sido diseñados para las instalaciones que utilizan la última generación de refrigerantes A2L con bajo GWP.
- Utilizados en las celdas frigoríficas de baja altura para la conservación de productos frescos y congelados y salas de procesamiento.
- Dotadas de intercambiadores de elevada eficiencia de nueva concepción, realizados con aletas en aluminio y un tubo de cobre especial estriado.
- La particular geometría prevé un volumen interno reducido que permite la reducción del refrigerante en circulación.
- Los nuevos intercambiadores cumplen con las recientes directrices para la reducción de los HFC con elevado efecto invernadero.
- Según diferentes temperaturas de cámaras se distinguen en: AGD 3 para alta temperatura (≥ 5 °C), con paso de aletas 3 mm. para salas de trabajo donde no hay posibilidad de formación de hielo en las aletas.
- Los motoventiladores eléctricos estándar utilizados en la gama AGD, reunen las siguientes características:
  Ø 350 mm. alta velocidad (4 polos) 230V/1/50-60Hz a rotor exterior con condensador eléctrico incorporado y rejilla de acero protegido con pintura al polvo epóxica. Temperatura de funcionamiento: –40 a +50 °C.
  Ø 350 mm. baja velocidad (6 polos) 230V/1/50-60Hz a rotor exterior con condensador eléctrico incorporado y rejilla de acero protegido con pintura al polvo epóxica. Temperatura de funcionamiento: –25 a +50 °C.
  Protección IP 44, clase de aislamiento 155 y termocontacto de protección interno.
- Los motoventiladores opcionales de elevada eficiencia EC presentan las siguientes características:
  Ø 350 mm. Grado de protección IP 54, clase de aislamiento 130, protección electrónica integrada y regulación de velocidad con señal 0-10 V.
  Tª. de funcionamiento: de –25 a +60 °C.
- Las partes eléctricas y la carrocería están conectadas a un terminal de toma de tierra.
- Posibilidad de suministro con intercambiadores y motoventiladores distintos del modelo estándar.
- Seleccione los aparatos que trabajan en condiciones fuera del catálogo con el programa “Scelte”.
- Para las aplicaciones especiales y las informaciones adicionales consultar nuestro Departamento Técnico.

- **Nota importante:** Las medidas de seguridad para el uso de refrigerantes A2L deben cumplir con los requisitos de la norma EN378 y las tarjetas de seguridad del fluido utilizado.

Evaporadores Doble Flujo A2L
Serie AGD

ECO™ heat transfer coolers

MODINE

A2L

APLICACIÓN MEDIA TEMPERATURA

Ventiladores Ø 350mm. 230V/1/50-60Hz. Alta Velocidad (4 Polos). Separación de aletas 4 mm.

Capacidad nom. (kW)		Caudal (m^3/h)	Flecha (m)	Sup. int. (m^2)	Sup. ext. (m^2)	Vent. Nº	Capcidad circuito (dm^3)	Potencia desescarche (W)	MODELO	CÓDIGO
R1234yf	R454C									
4,05	3,71	2.230	2x12	1,1	23,8	1	3	-	**AGD361A4**	201.200.0479
								2.000	**AGD361A4ED**	201.200.0480
8,2	7,52	4.460	2x13	2,2	47,6	2	6	-	**AGD362A4**	201.200.0481
								3.600	**AGD362A4ED**	201.200.0482
12,39	11,36	6.690	2x15	3,3	71,4	3	9	-	**AGD363A4**	201.200.0483
								5.600	**AGD363A4ED**	201.200.0484
16,1	14,76	8.920	2x16	4,4	95,2	4	12	-	**AGD364A4**	201.200.0485
								7.200	**AGD364A4ED**	201.200.0486

Tª entrada aire 0 °C / Tª evaporación –8 °C / ΔT 8 K / R454C: Punto medio

Ventiladores Ø 350mm. 230V/1/50-60Hz. Baja Velocidad (6 Polos). Separación de aletas 4 mm.

Capacidad nom. (kW)		Caudal (m^3/h)	Flecha (m)	Sup. int. (m^2)	Sup. ext. (m^2)	Vent. Nº	Capcidad circuito (dm^3)	Potencia desescarche (W)	MODELO	CÓDIGO
R1234yf	R454C									
2,53	2,32	1.480	2x9	0,8	15,9	1	2	-	**AGD351E4**	201.200.0487
								2.000	**AGD351E4ED**	201.200.0488
5,05	4,63	2.960	2x11	1,6	31,8	2	4	-	**AGD352E4**	201.200.0489
								3.600	**AGD352E4ED**	201.200.0490
7,52	6,9	4.440	2x12	2,4	47,7	3	6	-	**AGD353E4**	201.200.0491
								5.600	**AGD353E4ED**	201.200.0492
10,17	9,35	5.920	2x12	3,2	63,6	4	8	-	**AGD354E4**	201.200.0493
								7.200	**AGD354E4ED**	201.200.0494

Tª entrada aire 0 °C / Tª evaporación –8 °C / ΔT 8 K / R454C: Punto medio

- Según diferentes temperaturas de cámaras se distinguen en: AGD 4 para medias temperaturas (≥ 1 °C), con paso de aletas 4 mm.
- Los motoventiladores eléctricos estándar utilizados en la gama AGD, reunen las siguientes características:
  Ø 350 mm. alta velocidad (4 polos) 230V/1/50-60Hz a rotor exterior con condensador eléctrico incorporado y rejilla de acero protegido con pintura al polvo epóxica. Temperatura de funcionamiento: –40 a +50 °C.
  Ø 350 mm. baja velocidad (6 polos) 230V/1/50-60Hz a rotor exterior con condensador eléctrico incorporado y rejilla de acero protegido con pintura al polvo epóxica. Temperatura de funcionamiento: –25 a +50 °C.
  Protección IP 44, clase de aislamiento 155 y termocontacto de protección interno.
- Los motoventiladores opcionales de elevada eficiencia EC presentan las siguientes características:
  Ø 350 mm. Grado de protección IP 54, clase de aislamiento 130, protección electrónica integrada y regulación de velocidad con señal 0-10 V.
  Tª. de funcionamiento: de –25 a +60 °C.

- **Nota importante:** Las medidas de seguridad para el uso de refrigerantes A2L deben cumplir con los requisitos de la norma EN378 y las tarjetas de seguridad del fluido utilizado.



Evaporadores Doble Flujo A2L
Serie AGD

ECO™ heat transfer coolers

MODINE

APLICACIÓN BAJA TEMPERATURA

A2L

Ventiladores Ø 350mm. 230V/1/50-60Hz. Alta Velocidad (4 Polos). Separación de aletas 7 mm.

Capacidad nom. (kW)		Caudal (m^3/h)	Flecha (m)	Sup. int. (m^2)	Sup. ext. (m^2)	Vent. Nº	Capcidad circuito (dm^3)	Potencia desescarche (W)	MODELO	CÓDIGO
R1234yf	R454C									
3,38	3,1	2.450	2x13	1,1	14,1	1	3	-	**AGD361A7**	201.200.0495
								2.000	**AGD361A7ED**	201.200.0496
6,84	6,27	4.900	2x14	2,2	28,2	2	6	-	**AGD362A7**	201.200.0497
								3.600	**AGD362A7ED**	201.200.0498
10,31	9,45	7.350	2x16	3,3	42,3	3	9	-	**AGD363A7**	201.200.0499
								5.600	**AGD363A7ED**	201.200.0500
13,56	12,43	9.800	2x17	4,4	56,4	4	12	-	**AGD364A7**	201.200.0501
								7.200	**AGD364A7ED**	201.200.0502

Tª entrada aire 0 °C / Tª evaporación –8 °C / ΔT 8 K / R454C: Punto medio

Ventiladores Ø 350mm. 230V/1/50-60Hz. Baja Velocidad (6 Polos). Separación de aletas 7 mm.

Capacidad nom. (kW)		Caudal (m^3/h)	Flecha (m)	Sup. int. (m^2)	Sup. ext. (m^2)	Vent. Nº	Capcidad circuito (dm^3)	Potencia desescarche (W)	MODELO	CÓDIGO
R1234yf	R454C									
1,95	1,79	1.600	2x10	0,8	9,3	1	2	-	**AGD351E7**	201.200.0503
								2.000	**AGD351E7ED**	201.200.0504
3,97	3,64	3.200	2x12	1,6	18,6	2	4	-	**AGD352E7**	201.200.0505
								3.600	**AGD352E7ED**	201.200.0506
5,95	5,46	4.800	2x13	2,4	27,9	3	6	-	**AGD353E7**	201.200.0507
								5.600	**AGD353E7ED**	201.200.0508
7,95	7,29	6.400	2x13	3,2	37,2	4	8	-	**AGD354E7**	201.200.0509
								7.200	**AGD354E7ED**	201.200.0510

Tª entrada aire 0 °C / Tª evaporación –8 °C / ΔT 8 K / R454C: Punto medio

- Según diferentes temperaturas de cámaras se distinguen en: AGD 7 para bajas temperaturas (≥ -25 °C), con paso de aletas 7 mm. (Recomendable versión con desescarche eléctrico ED).
- Los motoventiladores eléctricos estándar utilizados en la gama AGD, reunen las siguientes características:
  Ø 350 mm. alta velocidad (4 polos) 230V/1/50-60Hz a rotor exterior con condensador eléctrico incorporado y rejilla de acero protegido con pintura al polvo epóxica. Temperatura de funcionamiento: –40 a +50 °C.
  Ø 350 mm. baja velocidad (6 polos) 230V/1/50-60Hz a rotor exterior con condensador eléctrico incorporado y rejilla de acero protegido con pintura al polvo epóxica. Temperatura de funcionamiento: –25 a +50 °C.
  Protección IP 44, clase de aislamiento 155 y termocontacto de protección interno.
- Los motoventiladores opcionales de elevada eficiencia EC presentan las siguientes características:
  Ø 350 mm. Grado de protección IP 54, clase de aislamiento 130, protección electrónica integrada y regulación de velocidad con señal 0-10 V.
  Tª. de funcionamiento: de –25 a +60 °C.

- **Nota importante:** Las medidas de seguridad para el uso de refrigerantes A2L deben cumplir con los requisitos de la norma EN378 y las tarjetas de seguridad del fluido utilizado.

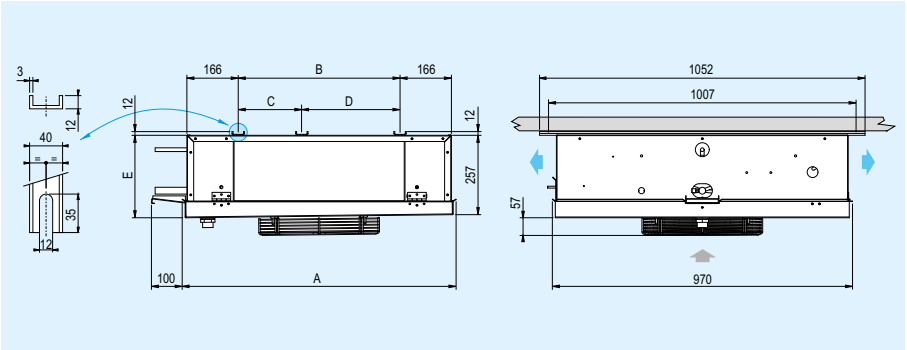

DIMENSIONES (mm)

MODELO	A	B	C	D	E
351E3/4/7 - 361A3/4/7	885	523	-	-	270
352E3/4/7 - 362A3/4/7	1.435	1.073	-	-	275
353E3/4/7 - 363A3/4/7	1.985	1.623	522	1.102	280
354E3/4/7 - 364A3/4/7	2.535	2.173	1.072	1.102	285

Evaporadores Doble Flujo A2L
Serie AGD

ECO™ heat transfer coolers

MODINE

A2L

DATOS COMUNES

MODELOS	Peso Neto* (Kg)	Ventiladores		Ventiladores EC		Conexión (mm)		Desagüe Ø (GAS)	LpA 10m dB(A)
		Absor. (A)	Pot. (W)	Absor. (A)	Pot. (W)	Entrada	Salida		
361A3/ED	38	0,8	180	0,96	113	16	22	1	43
362A3/ED	67	1,6	360	1,92	226		28		46
363A3/ED	96	2,4	540	2,88	339	22	35		48
364A3/ED	124	3,2	720	3,84	452				49
351E3/ED	32	0,37	75	0,3	40	12	22		30
352E3/ED	56	0,74	150	0,6	80	16	28		33
353E3/ED	80	1,11	225	0,9	120				35
354E3/ED	104	1,2	300	1,2	160	22	35		36
361A4/ED	38	0,8	180	0,96	113	12	22		43
362A4/ED	67	1,6	360	1,92	226	16	28		46
363A4/ED	96	2,4	540	2,88	339	22	35		48
364A4/ED	124	3,2	720	3,84	452				49
351E4/ED	32	0,37	75	0,3	40	12	22		30
352E4/ED	56	0,74	150	0,6	80	16	28		33
353E4/ED	80	1,11	225	0,9	120				35
354E4/ED	104	1,2	300	1,2	160	22	35		36
361A7/ED	35	0,8	180	0,96	113	12	22		43
362A7/ED	62	1,6	360	1,92	226	16	28		46
363A7/ED	89	2,4	540	2,88	339	22	35		48
364A7/ED	116	3,2	720	3,84	452		35		49
351E7/ED	30	0,37	75	0,3	40	12	22		30
352E7/ED	53	0,74	150	0,6	80	16	28		33
353E7/ED	75	1,11	225	0,9	120				35
354E7/ED	98	1,2	300	1,2	160	22	35		36

* Dato de peso (kg) referente a modelos con descongelamiento eléctrico **ED**.



IDENTIFICACIÓN DE MODELO

AGD	36	4	A	7	EC	ED

- Gama
- Ø ventilador 2=230, 31=315 doble vel. 35=350 baja vel., 36=350 alta vel.
- Número de ventiladores
- Referencia intercambiador
- Separación de aletas (mm)
- Versión con ventiladores de conmutación electrónica EC
- Versión con desescarche eléctrico

Evaporadores Techo A2L
Serie AGS

ECO™ heat transfer coolers

MODINE

A2L

APLICACIÓN ALTA TEMPERATURA

Ventiladores Ø 200mm. 230V/1/50-60Hz. Separación aletas alternado 3,5 / 7 mm.

Capacidad nom. (kW)		Caudal (m^3/h)	Flecha (m)	Sup. int. (m^2)	Sup. ext. (m^2)	Vent. Nº	Capcidad circuito (dm^3)	Potencia desescarche (W)	Peso (Kg)	MODELO	CÓDIGO
R1234yf	R454C										
0,38	0,35	290	3	0,22	1,58	1	0,3	340	4	**AGS11EH3ED**	201.200.0511
0,47	0,43	260	2,5	0,34	2,5		0,5	340	4,6	**AGS11AH3ED**	201.200.0512
0,73	0,67	580	5	0,32	2,8	2	0,5	450	6,7	**AGS12EH3ED**	201.200.0513
0,89	0,82	520	4,5	0,64	4,1		0,8	480	7,3	**AGS12AH3ED**	201.200.0514
1,28	1,18	565	4	0,96	6,2		1,2	480	10,7	**AGS12LH3ED**	201.200.0515
1,51	1,39	691	4	1,44	9,3		1,8	600	13,8	**AGS12MH3ED**	201.200.0516
1,48	1,36	870	4,5	0,64	5,6	3	1,1	760	10,5	**AGS13EH3ED**	201.200.0517
1,8	1,65	780	4	1,28	8,2		1,6	840	11,5	**AGS13AH3ED**	201.200.0518
2,2	2,02	980	4	1,76	12,3		2,4	840	17	**AGS13MH3ED**	201.200.0519
2,87	2,63	1.300	4	2,4	16,6	4	3,2	1.120	23	**AGS14MH3ED**	201.200.0520

Tª entrada aire 0 °C / Tª evaporación –8 °C / ΔT 8 K / R454C: Punto medio

APLICACIÓN BAJA TEMPERATURA

Ventiladores Ø 200mm. 230V/1/50-60Hz. Separación aletas alternado 4,5 / 9 mm.

Capacidad nom. (kW)		Caudal (m^3/h)	Flecha (m)	Sup. int. (m^2)	Sup. ext. (m^2)	Vent. Nº	Capcidad circuito (dm^3)	Potencia desescarche (W)	Peso (Kg)	MODELO	CÓDIGO
R1234yf	R454C										
0,33	0,3	310	3	0,22	1,27	1	0,3	340	3,9	**AGS11EL4ED**	201.200.0521
0,4	0,37	280	2,5	0,34	1,9		0,5	340	4,6	**AGS11AL4ED**	201.200.0522
0,64	0,58	620	5	0,32	2,1	2	0,5	450	6,6	**AGS12EL4ED**	201.200.0523
0,78	0,72	560	4,5	0,64	3,2		0,8	480	7,2	**AGS12AL4ED**	201.200.0524
1,23	1,13	605	4,5	0,96	4,8		1,2	480	10,7	**AGS12LL4ED**	201.200.0525
1,49	1,37	740	4,5	1,44	7,2		1,8	600	13,8	**AGS12ML4ED**	201.200.0526
1,27	1,17	930	4,5	0,64	4,2 4,5	3	1,1	760	10,4	**AGS13EL4ED**	201.200.0527
1,56	1,43	830	4	1,28	6,4		1,6	840	11,4	**AGS13AL4ED**	201.200.0528
2,15	1,97	840	4,5	1,76	9,5		2,4	840	17	**AGS13ML4ED**	201.200.0529
2,82	2,58	1.400	4,5	2,4	12,8	4	3,2	1.120	23	**AGS14ML4ED**	201.200.0530

Tª entrada aire 0 °C / Tª evaporación –8 °C / ΔT 8 K / R454C: Punto medio

- Para cámaras frigoríficas de altura reducida, gracias a su forma permiten aumentar el volumen para el almacenamiento de la mercancía
- Equipados con los nuevos intercambiadores de elevada eficiencia realizados con aletas en aluminio y tubos de cobre especial.
- Los nuevos intercambiadores cumplen con las recomendaciones para la reducción de los HFC con alto efecto invernadero.
- Según las diferentes temperaturas de las cámaras se distinguen en: AGS H3 para alta temperatura (≥ +2 °C), con paso de aleta alternado 3,5/7 mm y desescarche eléctrico. AGS L4 para baja temperatura (≥ –25 °C), con paso de aleta alternado 4,5/9 mm y desescarche eléctrico
- Los motoventiladores eléctricos estándar utilizados en la gama, reunen las siguientes características:
  Ø 200 mm., 230V/1/50-60Hz con rejillas en poliamida con fibra de vidrio, clase de aislamiento B y termocontacto de protección interno
  Temperatura de funcionamiento: de –40 a +40 °C.
- Los motoventiladores opcionales de elevada eficiencia EC empleados reúnen las siguientes características:
  Ø 200 mm., grado de protección IP 65, clase de aislamiento B y protección electrónica integrada. Tª. de funcionamiento –40 a +50 °C.
- La versión con desescarche eléctrico ED ha sido realizada con resistencias eléctricas específicas de acero inoxidable con terminales vulcanizados preparadas para la conexión a 230V/1/50-60Hz para los modelos con motor Ø 200 y 250 mm.
- Las partes eléctricas y la carrocería están conectadas a un terminal de toma de tierra.
- Conexión de motoventiladores y resistencias efectuada en cajas de derivación separadas, con grado de protección IP 54.
- Posibilidad de suministro bajo demanda con intercambiadores, desescarche o ventiladores especiales, diferentes del estándar.
- Seleccionar los aparatos que trabajan en condiciones distintas del catálogo con el programa “Scelte”.
- Para aplicaciones especiales o cualquier información que se necesite, consultar con nuestro Departamento Técnico.

- **Nota importante:** Las medidas de seguridad para el uso de refrigerantes A2L deben cumplir con los requisitos de la norma EN378 y las tarjetas de seguridad del fluido utilizado.

Evaporadores Techo A2L
Serie AGS

ECO™ heat transfer coolers

MODINE

A2L

DATOS COMUNES

MODELOS		Ventiladores		Ventiladores EC		Conexión (mm)		Desagüe Ø (GAS)
		Absor. (A)	Pot. (W)	Absor. (A)	Pot. (W)	Entrada	Salida	
11EH3ED	11EL4ED	0,35	53	0,18	23	9,52	12,7	1/2
11AH3ED	11AL4ED							
12EH3ED	12EL4ED	0,7	106	0,36	46			
12AH3ED	12AL4ED							
12LH3ED	12LL4ED							
12MH3ED	12ML4ED							
13EH3ED	13EL4ED	1,05	159	0,54	69			
13AH3ED	13AL4ED							
13MH3ED	13ML4ED							
14MH3ED	14ML4ED	1,4	212	0,72	92			

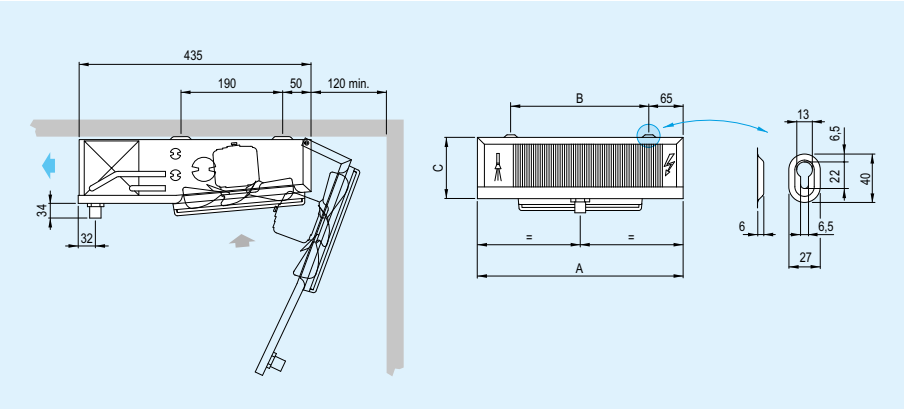

DIMENSIONES (mm)

MODELO		A	B	C
11EH3	11EL4	411	271	120
11AH3	11AL4			
12EH3	12EL4	611	471	
12AH3	12AL4			
12LH3	12LL4			170
12MH3	12ML4	861	721	
13EH3	13EL4	1.111	971	120
13AH3	13AL4			
13MH3	13ML4			170
14MH3	14ML4	1.461	1.321	



IDENTIFICACIÓN DE MODELO

AGS	1	4	M	L4	EC	ED

- Gama
- Ø ventilador 1=200, 4=250, 3=315mm
- Número de ventiladores
- Referencia intercambiador
- Separación de aletas (mm)
- Versión con ventiladores de conmutación electrónica EC
- Versión con desescarche eléctrico

Evaporadores Techo (Inclinados) A2L Serie AGS

ECO™ heat transfer coolers

MODINE

A2L

APLICACIÓN ALTA TEMPERATURA

Ventiladores Ø 250mm. 230V/1/50-60Hz. Separación aletas 4 mm.

Capacidad nom. (kW)		Caudal (m^3/h)	Flecha (m)	Sup. int. (m^2)	Sup. ext. (m^2)	Vent. Nº	Capcidad circuito (dm^3)	Potencia desescarche (W)	Peso (Kg)	MODELO	CÓDIGO
R1234yf	R454C										
0,78	0,72	670	6	0,4	3,9	1	0,8	450	12	**AGS41GH4ED**	202.200.0376
0,93	0,85	600	5	0,6	5,2		1,2	450	13	**AGS41EH4ED**	202.200.0377
1,58	1,45	1.340	7	0,8	7,8	2	1,6	900	19	**AGS42GH4ED**	202.200.0378
1,72	1,57	1.200	6	1,1	10,4		2,3	900	21	**AGS42EH4ED**	202.200.0379
2,14	1,96	2.010	9	1,2	11,7	3	2,4	1.330	25	**AGS43GH4ED**	202.200.0380
2,74	2,52	1.800	9	1,7	15,6		3,6	1.330	27	**AGS43EH4ED**	202.200.0381
2,99	2,74	2.680	10	1,4	15,6	4	3,8	1.750	32	**AGS44GH4ED**	202.200.0382
3,47	3,19	2.400	9	2,3	20,8		4,8	1.750	35	**AGS44EH4ED**	202.200.0383

Tª entrada aire 0 °C / Tª evaporación –8 °C / ΔT 8 K / R454C: Punto medio

APLICACIÓN BAJA TEMPERATURA

Ventiladores Ø 250mm. 230V/1/50-60Hz. Separación aletas 7 mm.

Capacidad nom. (kW)		Caudal (m^3/h)	Flecha (m)	Sup. int. (m^2)	Sup. ext. (m^2)	Vent. Nº	Capcidad circuito (dm^3)	Potencia desescarche (W)	Peso (Kg)	MODELO	CÓDIGO
R1234yf	R454C										
0,6	0,55	715	7	0,4	2,4	1	0,8	675	12	**AGS41GL7ED**	202.200.0384
0,77	0,71	670	6	0,6	3,1		1,2	675	13	**AGS41EL7ED**	202.200.0385
0,77	0,79	670	6	0,7	3,1		1,2	675	13	**AGS41FL7ED**	202.200.0386
1,24	1,14	1.430	8	0,8	4,8	2	1,6	1.350	19	**AGS42GL7ED**	202.200.0387
1,5	1,38	1.340	7	1,1	6,2		2,4	1.350	19	**AGS42EL7ED**	202.200.0388
1,73	1,58	1.260	7	1,4	7,8		2,8	1.350	20	**AGS42FL7ED**	202.200.0389
2,3	2,11	2.010	7	1,7	9,3	3	3,6	1.995	26	**AGS43EL7ED**	202.200.0390
2,3	2,32	2.010	8	0,2	9,3		3,6	1.995	26	**AGS43FL7ED**	202.200.0391
2,99	2,74	2.680	10	2	12,4	4	4,8	2.625	33	**AGS44EL7ED**	202.200.0392
3,42	3,14	2.520	9	2,7	15,6		5,6	2.625	25	**AGS44FL7ED**	202.200.0393

Tª entrada aire 0 °C / Tª evaporación –8 °C / ΔT 8 K / R454C: Punto medio

- Para cámaras frigoríficas de altura reducida, gracias a su forma permiten aumentar el volumen para el almacenamiento de la mercancía.
- Equipados con los nuevos intercambiadores de elevada eficiencia realizados con aletas en aluminio y tubos de cobre especial.
- Los nuevos intercambiadores cumplen con las recomendaciones para la reducción de los HFC con alto efecto invernadero.
- Según las diferentes temperaturas de las cámaras se distinguen en: AGS H4 para alta temperatura (≥ +2 °C), con paso de aleta de 4 mm. y desescarche eléctrico. AGS L7 para baja temperatura (≥ –25 °C), con paso de aleta 7 mm y desescarche eléctrico.
- Los motoventiladores eléctricos estándar utilizados en la gama, reunen las siguientes características: Ø 250 mm., 230V/1/50-60Hz de polos sombreados y rejillas en poliamida con fibra de vidrio, grado de protección IP 44, clase de aislamiento B, termocontacto de protección interno y conexión rápida de cables. Temperatura de funcionamiento de –40 a +40 °C.
- Los motoventiladores opcionales de elevada eficiencia EC empleados reúnen las siguientes características: Ø 250 mm., grado de protección IP 54, clase de aislamiento H, protección electrónica integrada y cables estándar. Temperatura de funcionamiento –40 a +50 °C.
- La versión con desescarche eléctrico ED ha sido realizada con resistencias eléctricas específicas de acero inoxidable con terminales vulcanizados preparadas para la conexión a 230V/1/50-60Hz para los modelos con motor Ø 200 y 250 mm.
- Las partes eléctricas y la carrocería están conectadas a un terminal de toma de tierra.
- Conexión de motoventiladores y resistencias efectuada en cajas de derivación separadas, con grado de protección IP 54.
- Posibilidad de suministro bajo demanda con intercambiadores, desescarche o ventiladores especiales, diferentes del estándar.
- Seleccionar los aparatos que trabajan en condiciones distintas del catálogo con el programa “Scelte”.
- Para aplicaciones especiales o cualquier información que se necesite, consultar con nuestro Departamento Técnico.

- **Nota importante:** Las medidas de seguridad para el uso de refrigerantes A2L deben cumplir con los requisitos de la norma EN378 y las tarjetas de seguridad del fluido utilizado.

Evaporadores Techo (Inclinados) A2L Serie AGS

ECO™ heat transfer coolers

MODINE

A2L

DATOS COMUNES

MODELOS	Ventiladores		Ventiladores EC		Conexión (mm)		Desagüe Ø (GAS)
	Absor. (A)	Pot. (W)	Absor. (A)	Pot. (W)	Entrada	Salida	
41GH4ED 41GL7ED	0,68	95	0,53	30	12,7	12,7	1
41EH4ED 41EL7ED							
41FL7ED							
42GH4ED 42GL7ED	1,36	190	1,05	60			
42EH4ED 42EL7ED							
42FL7ED							
43GH4ED 43EL7ED	2,04	285	1,58	90			
43EH4ED 43FL7ED							
44GH4ED 44EL7ED	2,72	380	2,1	120			
44EH4ED 44FL7ED							

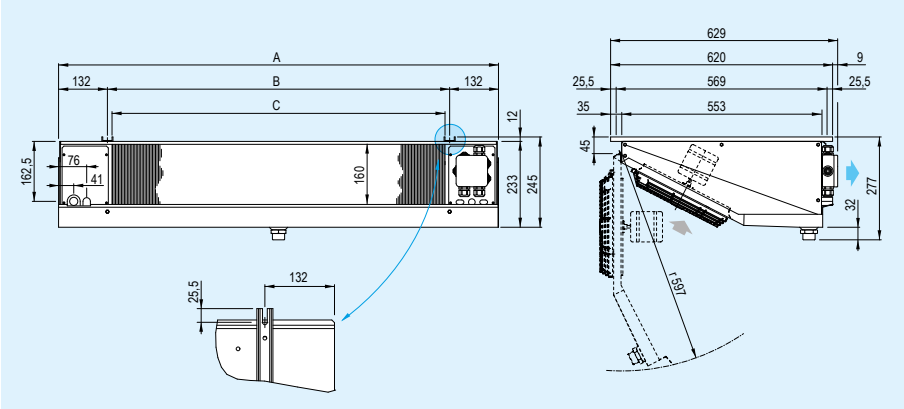

DIMENSIONES (mm)

MODELO	A	B	C
41GH4 41GL7	739	475	451
41EH4 41EL7			
41FL7			
42GH4 42GL7	1.189	925	901
42EH4 42EL7			
42FL7			
43GH4 43EL7	1.639	1.375	1.351
43EH4 43FL7			
44GH4 44EL7	2.089	1.825	1.801
44EH4 44FL7			



IDENTIFICACIÓN DE MODELO

AGS	4	4	F	L7	EC	ED

Gama

Ø ventilador 1=200, 4=250, 3=315mm

Número de ventiladores

Referencia intercambiador

Separación de aletas (mm)

Versión con ventiladores de conmutación electrónica EC

Versión con desescarche eléctrico

Evaporadores Techo (Inclinados) A2L Serie AGS

ECO™ heat transfer coolers

MODINE

A2L

APLICACIÓN ALTA TEMPERATURA

Ventiladores Ø 315mm. 230V/1/50-60Hz. Separación aletas 4 mm.

Capacidad nom. (kW)		Caudal (m^3/h)	Flecha (m)	Sup. int. (m^2)	Sup. ext. (m^2)	Vent. Nº	Capcidad circuito (dm^3)	Potencia desescarche (W)	Peso (Kg)	MODELO	CÓDIGO
R1234yf	R454C										
1,75	1,6	980	8	0,8	10	1	1,2	1.250	18	**AGS31AH4ED**	202.200.0394
3,59	3,29	1.960	9	1,6	20	2	2,4	2.250	29	**AGS32AH4ED**	202.200.0395
5,42	4,97	2.940	11	2,4	30	3	3,6	3.500	45	**AGS33AH4ED**	202.200.0396
7,17	6,57	3.920	13	3,2	40	4	4,8	4.500	60	**AGS34AH4ED**	202.200.0397

Tª entrada aire 0 °C / Tª evaporación –8 °C / ΔT 8 K / R454C: Punto medio

APLICACIÓN BAJA TEMPERATURA

Ventiladores Ø 315mm. 230V/1/50-60Hz. Separación aletas 7 mm.

Capacidad nom. (kW)		Caudal (m^3/h)	Flecha (m)	Sup. int. (m^2)	Sup. ext. (m^2)	Vent. Nº	Capcidad circuito (dm^3)	Potencia desescarche (W)	Peso (Kg)	MODELO	CÓDIGO
R1234yf	R454C										
1,83	1,68	1.040	9	1	7,8	1	1,5	1.250	19	**AGS31BL7ED**	202.200.0398
3,76	3,45	2.080	10	2	15,6	2	3	2.250	30	**AGS32BL7ED**	202.200.0399
5,51	5,05	3.120	12	3	23,4	3	4,5	3.500	46	**AGS33BL7ED**	202.200.0400
7	6,42	4.160	14	4	31,2	4	6	4.500	62	**AGS34BL7ED**	202.200.0401

Tª entrada aire 0 °C / Tª evaporación –8 °C / ΔT 8 K / R454C: Punto medio

- Para cámaras frigoríficas de altura reducida, gracias a su forma permiten aumentar el volumen para el almacenamiento de la mercancía.
- Equipados con los nuevos intercambiadores de elevada eficiencia realizados con aletas en aluminio y tubos de cobre especial.
- Los nuevos intercambiadores cumplen con las recomendaciones para la reducción de los HFC con alto efecto invernadero.
- Según las diferentes temperaturas de las cámaras se distinguen en: AGS H4 para alta temperatura (≥ +2 °C), con paso de aleta de 4 mm. y desescarche eléctrico. AGS L7 para baja temperatura (≥ –25 °C), con paso de aleta 7 mm y desescarche eléctrico.
- Los motoventiladores eléctricos estándar utilizados en la gama, reunen las siguientes características: Ø 315 mm., 230V/1/50-60Hz a rotor exterior con condensador eléctrico incorporado y rejilla de acero protegido con pintura al polvo epóxica. Grado de protección IP 44, clase de aislamiento B y termocontacto de protección interno. Temperatura de funcionamiento: de –40 a +35 °C.
- Los motoventiladores opcionales de elevada eficiencia EC empleados reúnen las siguientes características: Ø 300 mm., clase de aislamiento B y protección electrónica integrada. Temperatura de funcionamiento: de –25 a +60 °C.
- La versión con desescarche eléctrico ED ha sido realizada con resistencias eléctricas específicas de acero inoxidable con terminales vulcanizados preparadas para la conexión a 400V/3/50-60Hz para los modelos con motor Ø 315 mm.
- Las partes eléctricas y la carrocería están conectadas a un terminal de toma de tierra.
- Conexión de motoventiladores y resistencias efectuada en cajas de derivación separadas, con grado de protección IP 54.
- Posibilidad de suministro bajo demanda con intercambiadores, desescarche o ventiladores especiales, diferentes del estándar.
- Seleccionar los aparatos que trabajan en condiciones distintas del catálogo con el programa “Scelte”.
- Para aplicaciones especiales o cualquier información que se necesite, consultar con nuestro Departamento Técnico.

- **Nota importante:** Las medidas de seguridad para el uso de refrigerantes A2L deben cumplir con los requisitos de la norma EN378 y las tarjetas de seguridad del fluido utilizado.

Evaporadores Techo (Inclinados) A2L Serie AGS

ECO™ heat transfer coolers

MODINE

A2L

DATOS COMUNES

MODELOS		Ventiladores		Ventiladores EC		Conexión (mm)		Desagüe Ø (GAS)
		Absor. (A)	Pot. (W)	Absor. (A)	Pot. (W)	Entrada	Salida	
AGS31AH4ED	**AGS31BL7ED**	0,49	106	0,8	85	12,7	12,7	1
AGS32AH4ED	**AGS32BL7ED**	0,97	212	1,6	170			
AGS33AH4ED	**AGS33BL7ED**	1,47	318	2,4	255		15,87	
AGS34AH4ED	**AGS34BL7ED**	1,96	424	3,2	340			

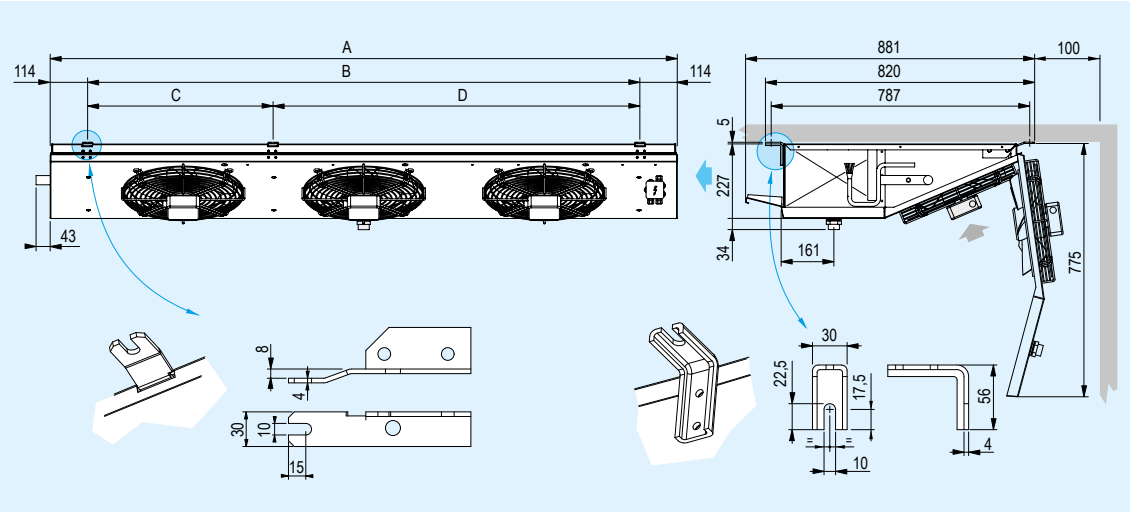

DIMENSIONES (mm)

MODELO		A	B	C	D
AGS31AH4	**AGS31BL7**	810	582	-	-
AGS32AH4	**AGS32BL7**	1.360	1.132	-	-
AGS33AH4	**AGS33BL7**	1.910	1.682	565	1.117
AGS34AH4	**AGS34BL7**	2.460	2.232	1.115	1.117



IDENTIFICACIÓN DE MODELO

AGS	3	4	B	L7	EC	ED

- Gama
- Ø ventilador 1=200, 4=250, 3=315mm
- Número de ventiladores
- Referencia intercambiador
- Separación de aletas (mm)
- Versión con ventiladores de conmutación electrónica EC
- Versión con desescarche eléctrico

Evaporadores Doble Flujo (Inclinados) A2L Serie AGL

ECO™ heat transfer coolers

MODINE

APLICACIÓN ALTA/MEDIA TEMPERATURA

A2L

Ventiladores Ø 250mm. 230V/1/50-60Hz. Separación aletas 5 mm.

Capacidad nom. (kW)		Caudal (m^3/h)	Flecha (m)	Sup. int. (m^2)	Sup. ext. (m^2)	Vent. Nº	Capcidad circuito (dm^3)	Potencia desescarche (W)	MODELO	CÓDIGO
R1234yf	R454C									
2,71	2,49	1.500	2x5	1,9	24,4	2	3,6	-	**AGL21EM5**	202.200.0366
								2.550	**AGL21EM5ED**	202.200.0367
3,06	2,81	1.550		2,9	36,6		4,5	-	**AGL22EM5**	202.200.0368
								3.300	**AGL22EM5ED**	202.200.0369
3,33	3,05	1.570		3,8	48,8		6	-	**AGL23EM5**	202.200.0370
								4.200	**AGL23EM5ED**	202.200.0371

Tª entrada aire 0 °C / Tª evaporación –8 °C / ΔT 8 K / R454C: Punto medio

DATOS COMUNES

MODELOS	Peso Neto* (Kg)	Ventiladores		Ventiladores EC		Conexión (mm)		Desagüe Ø (GAS)
		Absor. (A)	Pot. (W)	Absor. (A)	Pot. (W)	Entrada	Salida	
21EM5/ED	34	1,32	190	1,05	60	12	16	1
22EM5/ED	40					16	22	
23EM5/ED	50							

* Dato de peso (kg) referente a modelos con descongelamiento eléctrico **ED**.

- La gama de aeroevaporadores angulares AGL con refrigerantes A2L está estudiada para las aplicaciones en las que se necesita una baja velocidad de recirculación del aire, como puede ser en salas de trabajo, tratamiento de productos frescos y climatización.
- Intercambiadores de elevada eficiencia realizados con aletas de aluminio y tubos de cobre especial.
- El paso de aletas es de 5 mm y es adecuado para alta / media temperatura de cámara (≥ –5°C).
- Su geometría permite una reducción considerable de los volúmenes internos y por consiguiente de la cantidad de refrigerante utilizado.
- Los nuevos intercambiadores cumplen con las recomendaciones para la reducción de los HFC con alto efecto invernadero.
- Motoventiladores eléctricos estándar con grado de protección IP 44, clase de aislamiento B y termocontacto de protección interno: Ø 250 mm., 230V/1/50-60Hz de polos sombreados y rejillas en poliamida con fibra de vidrio. Temperatura de funcionamiento: –40 a +40 °C.
- Los motoventiladores opcionales de elevada eficiencia EC empleados reúnen las siguientes características: Ø 250 mm., grado de protección IP 54, clase de aislamiento H y proteción electrónica integrada. Tª. de funcionamiento: –40 a +50 °C.
- La versión con desescarche eléctrico estándar ED ha sido realizada con resistencias específicas en acero inoxidable con terminales vulcanizados preparadas para la conexión a 400V/3/50-60Hz.
- Las partes eléctricas y la carrocería están conectadas a un terminal de toma de tierra. La conexión de los motoventiladores y de las resistencias ha sido efectuada en cajas de derivación separadas, con grado de protección IP 54.
- Posibilidad de suministro con intercambiadores, desescarche y motoventiladores distintos del modelo estándar.
- Seleccione los aparatos que trabajan en condiciones fuera del catálogo con el programa “Scelte”.
- Para las aplicaciones especiales y las informaciones adicionales consultar nuestro Departamento Técnico.

- **Nota importante:** Las medidas de seguridad para el uso de refrigerantes A2L deben cumplir con los requisitos de la norma EN378 y las tarjetas de seguridad del fluido utilizado.



Evaporadores Doble Flujo (Inclinados) A2L Serie AGL

ECO™ heat transfer coolers

MODINE

APLICACIÓN ALTA/MEDIA TEMPERATURA

A2L

Ventiladores Ø 315mm. 230V/1/50-60Hz. Separación aletas 5 mm.

Capacidad nom. (kW)		Caudal (m^3/h)	Flecha (m)	Sup. int. (m^2)	Sup. ext. (m^2)	Vent. Nº	Capcidad circuito (dm^3)	Potencia desescarche (W)	MODELO	CÓDIGO
R1234yf	R454C									
6,3	5,78	3.470	2x6	4,8	61,1	2	8,7	-	**AGL34EM5**	202.200.0372
								6.000	**AGL34EM5ED**	202.200.0373
7	6,42	3.350		6	76,3		10,9	-	**AGL34FM5**	202.200.0374
								6.000	**AGL34FM5ED**	202.200.0375

Tª entrada aire 0 °C / Tª evaporación –8 °C / ΔT 8 K / R454C: Punto medio

DATOS COMUNES

MODELOS	Peso Neto* (Kg)	Ventiladores		Ventiladores EC		Conexión (mm)		Desagüe Ø (GAS)
		Absor. (A)	Pot. (W)	Absor. (A)	Pot. (W)	Entrada	Salida	
AGL34EM5/ED	65	0,86	192	1,6	170	16	16	1
AGL34FM5/ED	72					28	28	

* Dato de peso (kg) referente a modelos con descongelamiento eléctrico **ED**.

- Motoventiladores eléctricos estándar con grado de protección IP 44, clase de aislamiento B y termocontacto de protección interno: Ø 315 mm., 230V/1/50-60Hz a rotor exterior con condensador eléctrico incorporado y rejilla de acero protegido con pintura al polvo epóxica.
  Temperatura de funcionamiento: –40 a +35 °C.
- Los motoventiladores opcionales de elevada eficiencia EC empleados reúnen las siguientes características: Ø 300 mm., grado de protección IP 54, clase de aislamiento B y protección electrónica integrada. Tª. de funcionamiento: –25 a +60 °C.
- **Nota importante**: Las medidas de seguridad para el uso de refrigerantes A2L deben cumplir con los requisitos de la norma EN378 y las tarjetas de seguridad del fluido utilizado.

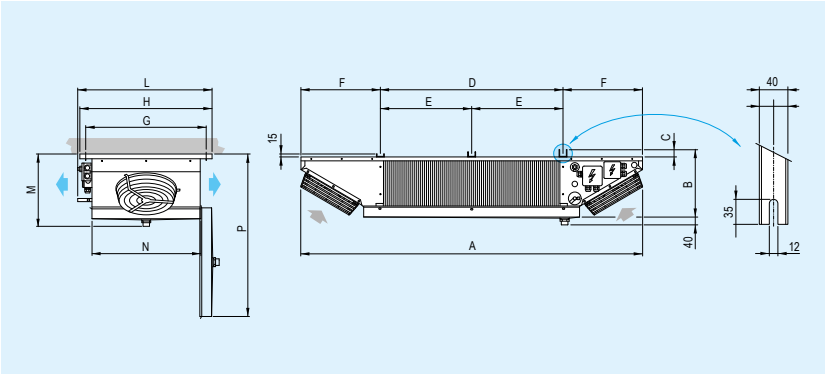

DIMENSIONES (mm)

MODELO	A	B	C	D	E	F	G	H	L	M	N	P
21EM5	1.752	335	28	930	-	405	620	678	695	375	560	845
22EM5	2.202			1.380								
23EM5	2.651	347	40	1.830	915					387		860
34EM5	3.231			2.280	1.140	475	737	795	810		677	975
34FM5	3.231											

IDENTIFICACIÓN DE MODELO

AGL	3	4F	M5	EC	ED
Gama	Ø ventilador 2=250, 3=315mm	Referencia intercambiador	Separación de aletas (mm)	Versión con ventiladores de conmutación electrónica EC	Versión con desescarche eléctrico

Mini Evaporadores Mural
Serie EP con tubo ranurado

ECO™ heat transfer coolers

MODINE

APLICACIÓN ALTA / MEDIA TEMPERATURA

Separación de aletas 3,5/7mm. / Ventiladores Ø 230mm.

Potencia (W) R-134a		Potencia (W) R-404A		Nº Vent.	Caudal (m³/h)	Superficie (m²)		Volumen Interno (dm³)	Flecha (m)	Potencia Desescarche (W)	MODELO	CÓDIGO
Te=0ºC ΔT=10 TC=+10ºC	Te=-8ºC ΔT=8 TC=0ºC	Te=-8ºC ΔT=8 TC=0ºC	Te=-25ºC ΔT=7 TC=-18ºC			Int.	Ext.					
750	501	550	423	1	470	0,2	2,72	0,6	2	300	**EP-80**	200.200.0001
											EP-80 ED	200.200.0002
996	664	730	561	1	470	0,3	2,72	0,57	2	300	**EP-81**	200.200.0010
											EP-81 ED	200.200.0011
1.228	819	900	692	1	440	0,6	3,88	0,86	2	300	**EP-101**	200.200.0012
											EP-101 ED	200.200.0013
2.510	1.674	1.840	1.415	2	880	1,1	7,78	1,62	2	600	**EP-201***	200.200.0014
											EP-201 ED*	200.200.0015
3.765	2.512	2.760	2.122	3	1.320	1,8	11,65	2,38	2	900	**EP-301***	200.200.0016
											EP-301 ED*	200.200.0017

- **TC**=temperatura interior de la cámara. **ΔT**=diferencial de temperatura. **ΔT**=TC-Tª Evaporación.
- **ΔT:** es la diferencia de temperatura entre la Tª de entrada del aire en el evaporador y la Tª interior de la cámara.
- Material: aletas de aluminio y tubos de cobre ranurados.
- Motoventiladores eléctricos: Ø 230 (230V/1Ph).
- Temperatura de funcionamiento -35ºC a +40ºC.
- Modelos **ED** (desescarche eléctrico): resistencia eléctrica de acero inoxidable preparadas para la conexión a 230V/1Ph.
- Para las capacidades del enfriador de salmuera, utilice el software de selección "Scelte".

Nota: * Use válvula de expansión termostática con equilibrador de presión externo en los modelos **201** y **301**.

Capacidad Nominal (kW)	Peso* (kg)	Ventiladores		Ventilares EC**		Conexión (mm)		Desagüe (mm)	MODELOS
		Absor. (A)	Pot. (W)	Absor. (A)	Pot. (W)	Entrada	Salida		
0,55	6,4	0,35	53	0,09	13	12	12	16	**EP-80 / EP-80 ED**
0,73									**EP-81 / EP-81 ED**
0,9	7,1								**EP-101 / EP-101 ED**
1,84	12,1	0,7	106	0,18	26		16		**EP-201 / EP-201 ED**
2,76	16,8	1,05	159	0,27	39				**EP-301 / EP-301 ED**

* Dato de peso (kg) referente a modelos con descongelamiento eléctrico **ED**.
** Motoventiladores **EC** opcionales.

DIMENSIONES (mm)

Nº Vent	A	B	C
1	460	200	670
2	810		
3	1.160		

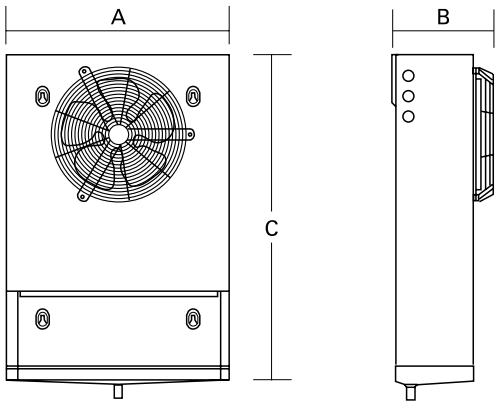



Mini Evaporadores Techo (1 Boca)
Serie EVS/EVS-B

ECO™ heat transfer coolers

MODINE

APLICACIÓN ALTA / MEDIA (BAJA) TEMPERATURA

Separación de Aletas 3,5 / 7 mm. / Ventiladores Ø 200mm. 230 V. 1Ph.

Potencia (kW) R134a	Potencia (kW) R449A		Nº Vent.	Caudal m^3/h	Superficie (m^2)	Vol. Int. dm^3	Flecha m	Deses. Eléctrico Pot. (W)	MODELO	CÓDIGO
Te=-8ºC ΔT=8 TC=0ºC	Te=-8ºC ΔT=8 TC=0ºC	Te=-25ºC ΔT=7 TC=-18ºC								
0,39	0,41	0,30	1	290	1,7	0,33	3	-	**EVS-41**	201.200.0082
								480	**EVS-41 ED**	201.200.0083
0,48	0,50	0,36	1	260	2,8	0,48	2,5	-	**EVS-61**	201.200.0084
								480	**EVS-61 ED**	201.200.0085
0,75	0,78	0,57	2	580	3,0	0,54	5	-	**EVS-101**	201.200.0086
								650	**EVS-101 ED**	201.200.0087
0,92	0,95	0,69	2	520	4,5	0,80	4,5	-	**EVS-131**	201.200.0088
								680	**EVS-131 ED**	201.200.0089
1,53	1,58	1,15	3	870	5,8	1,07	4,5	-	**EVS-181**	201.200.0090
								1.080	**EVS-181 ED**	201.200.0091
1,85	1,91	1,40	3	780	8,9	1,61	4	-	**EVS-291**	201.200.0080
								1.200	**EVS-291 ED**	201.200.0092

Separación de Aletas 4,5 / 9mm. / Ventiladores Ø 200mm. 230 V. 1Ph.

Potencia (kW) R134a	Potencia (kW) R449A		Nº Vent.	Caudal m^3/h	Sup. (m^2)	Vol. Int dm^3	Flecha (m)	Deses. Eléctrico Pot. (W)	MODELO	CÓDIGO
Te=-8ºC ΔT=8 TC=0ºC	Te=-8ºC ΔT=8 TC=0ºC	Te=-25ºC ΔT=7 TC=-18ºC								
1,31	1,35	0,89	3	930	4,7	1,07	4,5	-	**EVS-B 181**	201.200.0100
								1.080	**EVS-B 181 ED**	201.200.0101
2,21	2,29	1,67	3	1.050	10,6	2,4	4,5	-	**EVS-B 391**	201.200.0093
								1.200	**EVS-B 391 ED**	201.200.0094
2,9	3,00	2,19	4	1.400	14,3	3,2	4,5	-	**EVS-B 521**	201.200.0095
								1.600	**EVS-B 521 ED**	201.200.0096

- TC=temperatura interior de la cámara.
- ΔT=diferencial de temperatura.
- ΔT=TC-Tª Evaporación.
- ΔT: es la diferencia de temperatura entre la Tª de entrada del aire en el evaporador y la Tª interior de la cámara.
- Material: aletas de aluminio y tubos de cobre estriados.
- Temp. de funcionamiento -35ºC a +40ºC.
- Modelos **ED** (desescarche eléctrico): resistencia eléctrica de acero inoxidable preparadas para la conexión a 230V/1Ph.



DIMENSIONES

Nº Vent	A	B	C
1	411	433	120
2	611		
3	1.111		
4	1.461		

Medidas en mm.

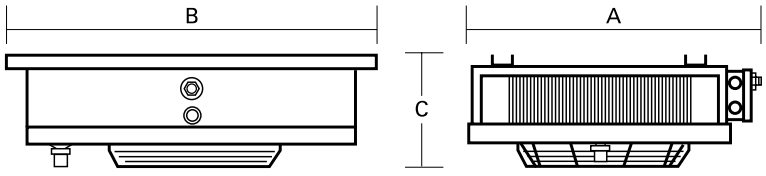

Mini Evaporadores Techo (doble boca) Serie MIC con tubo ranurado

ECO™ heat transfer coolers

MODINE

APLICACIÓN ALTA / MEDIA (BAJA) TEMPERATURA

Separación de aletas 4,5/9mm. / Ventiladores Ø 230mm.

Potencia (W) R134a		Potencia (W) R449A		Nº Vent.	Caudal (m³/h)	Superficie (m²)		Volumen Interno (dm³)	Flecha (m)	Potencia Desescarche (W)	MODELO	CÓDIGO
Te=0ºC ΔT=10 TC=+10ºC	Te=-8ºC ΔT=8 TC=0ºC	Te=-8ºC ΔT=8 TC=0ºC	Te=-25ºC ΔT=7 TC=-18ºC			Int.	Ext.					
805	537	550	400	1	540	0,3	2,6	0,70	2 x 3	800	**MIC-80**	201.200.0075
											MIC-80 ED	201.200.0306
1.023	683	700	510	1	540	0,5	2,6	0,67	2 x 3	800	**MIC-81**	201.200.0307
											MIC-81 ED	201.200.0308
1.201	801	820	600	1	460	0,6	3,9	0,95	2 x 2,5	800	**MIC-101***	201.200.0309
											MIC-101 ED*	201.200.0310
2.033	1.356	1.390	1.020	2	1.080	1,0	5,2	1,33	2 x 3	1.600	**MIC-161***	201.200.0311
											MIC-161 ED*	201.200.0312
2.265	1.511	1.540	1.130	2	920	1,3	7,9	1,82	2 x 2,5	1.600	**MIC-201***	201.200.0313
											MIC-201 ED*	201.200.0314
3.520	2.348	2.400	1.760	3	1.380	2,1	11,8	2,85	2 x 2,5	2.400	**MIC-301***	201.200.0315
											MIC-301 ED*	201.200.0316
4.584	3.058	3.130	2.290	4	1.840	2,7	15,7	3,8	2 x 2,5	3.000	**MIC-401***	201.200.0317
											MIC-401 ED*	201.200.0318
5.853	3.904	3.990	2.920	5	2.300	3,4	19,7	4,75	2 x 2,5	3.600	**MIC-501***	201.200.0319
											MIC-501 ED*	201.200.0320

- **TC**=temperatura interior de la cámara. **ΔT**=diferencial de temperatura. **ΔT**=TC-Tª Evaporación.
- **ΔT:** es la diferencia de temperatura entre la Tª de entrada del aire en el evaporador y la Tª interior de la cámara.
- Material: aletas de aluminio y tubos de cobre ranurados.
- Motoventiladores eléctricos: Ø 230 (230V/1Ph).
- Temperatura de funcionamiento -35ºC a +40ºC.
- Modelos **ED** (desescarche eléctrico): resistencia eléctrica de acero inoxidable preparadas para la conexión a 230V/1Ph.
- Para las capacidades del enfriador de salmuera, utilice el software de selección "Scelte".

Nota: * Use válvula de expansión termostática con equilibrador de presión externo en los modelos del **101** al **501**.

Capacidad Nominal (kW)	Peso* (kg)	Ventiladores		Ventiladores EC**		Conexión (mm)		Desagüe (Ø GAS)	MODELOS
		Absor. (A)	Pot. (W)	Absor. (A)	Pot. (W)				
0,59	7,3	0,35	53	0,09	13	12	12	1/2	**MIC-80 / MIC-80 ED**
0,75									**MIC-81 / MIC-81 ED**
0,88	8,0						16		**MIC-101 / MIC-101 ED**
1,49	12,2	0,70	106	0,18	26				**MIC-161 / MIC-161 ED**
1,66	13,4								**MIC-201 / MIC-201 ED**
2,58	19,0	1,05	159	0,27	39				**MIC-301 / MIC-301 ED**
3,36	24,4	1,40	212	0,36	52		22		**MIC-401 / MIC-401 ED**
4,29	29,9	1,75	265	0,45	65				**MIC-501 / MIC-501 ED**

* Dato de peso (kg) referente a modelos con descongelamiento eléctrico **ED**.
** Motoventiladores **EC** opcionales.

DIMENSIONES (mm)

Nº Vent	A	B	C
1	500	585	172
2	800		185
3	1.100		
4	1.400		
5	1.700		

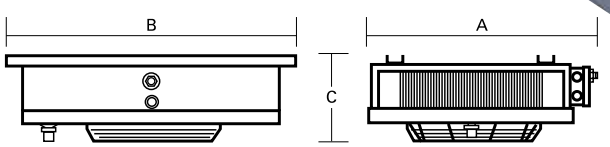



Evaporadores Techo (inclinados) Serie GSE

ECO™ heat transfer coolers

MODINE

APLICACIÓN ALTA / MEDIA / BAJA TEMPERATURA

Separación de aletas 4 mm. / Ventiladores Ø 315mm.

Potencia (kW) R134a		Potencia (kW) R449A	Nº Vent.	Caudal m³/h	Sup. Int/ext (m²)	Cap. circuito (dm³)	Flecha (m)	Pot. Deses. (kW)	MODELO	CÓDIGO
Te=0ºC ΔT=10 TC=10ºC	Te=-8ºC ΔT=8 TC=0ºC	Te=-8ºC ΔT=8 TC=0ºC								
2,73	1,82	1,86	1	1.000	0,8/10	1,2	8	1,2	**GSE31AH4**	202.200.0232
									GSE31AH4 ED	202.200.0233
5,6	3,73	3,82	2	2.000	1,6/20	2,4	9	2,25	**GSE32AH4**	202.200.0234
									GSE32AH4 ED	202.200.0235
8,46	5,64	5,77	3	3.000	2,3/30	3,6	11	3,3	**GSE33AH4**	202.200.0236
									GSE33AH4 ED	202.200.0237
11,18	7,46	10,08	4	4.000	3,1/40	4,8	13	4,35	**GSE34AH4**	202.200.0238
									GSE34AH4 ED	202.200.0239

Separación de aletas 7mm. / Ventiladores Ø 315mm.

Potencia (kW) R134a	Potencia (kW) R449A		Nº Vent.	Caudal m³/h	Sup. Int/ext (m²)	Cap. circuito (dm³)	Flecha (m)	Pot. Deses. (kW)	MODELO	CÓDIGO
Te=-8ºC ΔT=8 TC=0ºC	Te=-8ºC ΔT=8 TC=0ºC	Te=-25ºC ΔT=7 TC=-18ºC								
1,91	1,95	1,43	1	1.090	1/7,8	1,5	9	1,5	**GSE31BL7**	202.200.0240
									GSE31BL7 ED	202.200.0241
3,91	4,00	2,93	2	2.180	2/15,6	3	10	3	**GSE32BL7**	202.200.0242
									GSE32BL7 ED	202.200.0243
5,73	5,86	4,29	3	3.270	3/23,4	4,5	12	4,5	**GSE33BL7**	202.200.0244
									GSE33BL7 ED	202.200.0245
7,28	7,44	5,45	4	4.360	4/31,2	6	14	6	**GSE34BL7**	202.200.0246
									GSE34BL7 ED	202.200.0247

- TC=temperatura interior de la cámara.
- ΔT=diferencial de temperatura.
- ΔT=TC-Tª Evaporación.
- ΔT: es la diferencia de temperatura entre la Tª de entrada del aire en el evaporador y la Tª interior de la cámara.
- Aplicación: cámaras frigoríficas.
- Material: aletas de aluminio y tubos de cobre estriados.
- Motoventiladores eléctricos: Ø 250 (230V/1Ph).
- Temp. de funcionamiento -35ºC a +40ºC.
- Modelos **ED** (desescarche eléctrico): resistencia eléctrica de acero inoxidable preparadas para la conexión a 230V/1Ph.

Capacidad nominal (kW)	Peso* (kg)	Ventiladores		Ventiladores EC**		Conexión (mm)		Desagüe Ø (GAS)	MODELO
		Absor. (A)	Pot. (W)	Absor. (A)	Pot. (W)	Entrada	Salida		
2	18	0,49	106	0,74	85	12	16	1	**GSE31AH4/ED**
4,1	29	0,97	212	1,48	170		22		**GSE32AH4/ED**
6,2	45	1,47	318	2,22	255		28		**GSE33AH4/ED**
8,2	60	1,96	424	2,96	340	16			**GSE34AH4/ED**
2,1	19	0,49	106	0,74	85	12	16		**GSE31BL7/ED**
4,3	30	0,97	212	1,48	170		22		**GSE32BL7/ED**
6,3	46	1,47	318	2,22	255		28		**GSE33BL7/ED**
8	62	1,96	424	2,96	340	16			**GSE34BL7/ED**

* Dato de peso (kg) referente a modelos con descongelamiento eléctrico **ED**.
** Motoventiladores **EC** opcionales.

DIMENSIONES

Nº Vent	A	B	C
1	810	880	235
2	1.360		
3	1.910		
4	2.460		

Medidas en mm.

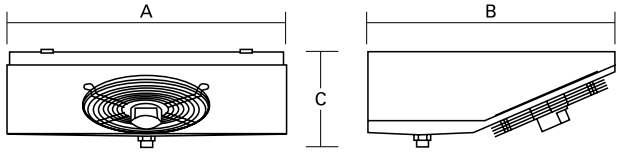



Evaporadores Techo (inclinados) Serie GME

ECO™ heat transfer coolers

MODINE

APLICACIÓN ALTA / MEDIA TEMPERATURA

Separación de aletas 4mm. / Ventiladores Ø 250mm.

Potencia (kW) R134a		Potencia (kW) R449A	Nº Vent.	Caudal m³/h	Sup. Int/ext (m²)	Cap. circuito dm³	Flecha (m)	Pot. Deses. (kW)	MODELO	CÓDIGO
Te=0ºC ΔT=10 TC=10ºC	Te=-8ºC ΔT=8 TC=0ºC	Te=-8ºC ΔT=8 TC=0ºC								
1,22	0,82	0,83	1	670	0,4/3,9	0,8	6	0,45	**GME41GH4**	202.200.0196
									GME41GH4 ED	202.200.0197
1,45	0,97	0,99	1	600	0,6/5,2	1,2	5	0,45	**GME41EH4**	202.200.0198
									GME41EH4 ED	202.200.0199
2,46	1,64	1,68	2	1.340	0,8/7,8	1,6	7	0,9	**GME42GH4**	202.200.0200
									GME42GH4 ED	202.200.0201
2,68	1,78	1,82	2	1.200	1,1/10,4	2,3	6	0,9	**GME42EH4**	202.200.0202
									GME42EH4 ED	202.200.0203
3,34	2,23	2,27	3	2.010	1,2/11,7	2	9	1,33	**GME43GH4**	202.200.0204
									GME43GH4 ED	202.200.0205
4,28	2,85	2,92	3	1.800	1,7/15,6	3,4	7	1,33	**GME43EH4**	202.200.0206
									GME43EH4 ED	202.200.0207
4,66	3,11	3,18	4	2.680	1,4/15,6	2,7	10	1,75	**GME44GH4**	202.200.0208
									GME44GH4 ED	202.200.0209
5,42	3,61	3,69	4	2.400	2,3/20,8	4	9	1,75	**GME44EH4**	202.200.0210
									GME44EH4 ED	202.200.0211

- TC=temperatura interior de la cámara.
- ΔT=diferencial de temperatura.
- ΔT=TC-Tª Evaporación.
- ΔT: es la diferencia de temperatura entre la Tª de entrada del aire en el evaporador y la Tª interior de la cámara.
- Aplicación: cámaras frigoríficas.
- Material: aletas de aluminio y tubos de cobre estriados.
- Motoventiladores eléctricos: Ø 250 (230V/1Ph).
- Temp. de funcionamiento -35ºC a +40ºC.
- Modelos **ED** (desescarche eléctrico): resistencia eléctrica de acero inoxidable preparadas para la conexión a 230V/1Ph.

Capacidad nominal (kW)	Peso* (kg)	Ventiladores		Ventiladores EC**		Conex. drenaje Ø gas	MODELOS
		Absor. (A)	Pot. (W)	Absor. (A)	Pot. (W)		
0,9	11,5	0,68	95	0,19	26	1	**GME41GH4/ED**
1,06	12,5						**GME41EH4/ED**
1,8	18	1,36	190	0,38			**GME42GH4/ED**
1,96	19,5						**GME42EH4/ED**
2,44	28,5	2,04	285	0,57			**GME43GH4/ED**
3,14	30,5						**GME43EH4/ED**
3,41	32	2,72	380	0,76			**GME44GH4/ED**
3,97	35						**GME44EH4/ED**



* Dato de peso (kg) referente a modelos con descongelamiento eléctrico **ED**.
** Motoventiladores **EC** opcionales.

DIMENSIONES

Nº Vent	A	B	C
1	739	629	278
2	1.189	629	278
3	1.639	629	278
4	2.089	629	278

Medidas en mm.

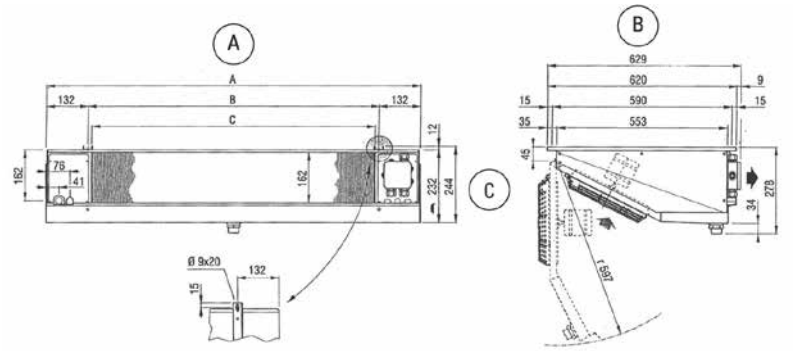

Evaporadores Techo (inclinados) Serie GME

ECO™ heat transfer coolers

MODINE

APLICACIÓN MEDIA / BAJA TEMPERATURA

Separación de aletas 7mm. / Ventiladores Ø 250mm.

Potencia (kW) R134a	Potencia (kW) R449A		Nº Vent.	Caudal (m^3/h)	Sup. Int/ext (m^2)	Cap. circuito (dm^3)	Flecha (m)	Pot. Deses. (kW)	MODELO	CÓDIGO
Te=-8ºC ΔT=8 TC=0ºC	Te=-8ºC ΔT=8 TC= 0ºC	Te=-25ºC ΔT=7 TC=-18ºC								
0,63	0,64	0,47	1	760	0,4/2,4	0,8	7	0,67	**GME41GL7**	202.200.0212
									GME41GL7 ED	202.200.0213
0,8	0,82	0,60	1	710	0,6/3,1	1,2	6	0,67	**GME41EL7**	202.200.0214
									GME41EL7 ED	202.200.0215
0,89	0,91	0,67	1	670	0,7/3,9	1,4	6	0,67	**GME41FL7**	202.200.0216
									GME41FL7 ED	202.200.0217
1,29	1,32	0,97	2	1.520	0,8/4,7	1,6	8	1,35	**GME42GL7**	202.200.0218
									GME42GL7 ED	202.200.0219
1,56	1,60	1,17	2	1.420	1,1/6,3	2,3	7	1,35	**GME42EL7**	202.200.0220
									GME42EL7 ED	202.200.0221
1,8	1,84	1,34	2	1.340	1,4/7,8	2,7	7	1,35	**GME42FL7**	202.200.0222
									GME42FL7 ED	202.200.0223
2,39	2,44	1,79	3	2.130	1,7/9,4	3,4	9	1,99	**GME43EL7**	202.200.0224
									GME43EL7 ED	202.200.0225
2,63	2,69	1,97	3	2.010	2/11,7	4	8	1,99	**GME43FL7**	202.200.0226
									GME43FL7 ED	202.200.0227
3,11	3,18	2,33	4	2.840	2/12,5	4	10	2,62	**GME44EL7**	202.200.0228
									GME44EL7 ED	202.200.0229
3,56	3,64	2,66	4	2.680	2,7/15,7	5,3	9	2,62	**GME44FL7**	202.200.0230
									GME44FL7 ED	202.200.0231

- TC=temperatura interior de la cámara.
- ΔT=diferencial de temperatura.
- ΔT=TC-Tª Evaporación.
- ΔT: es la diferencia de temperatura entre la Tª de entrada del aire en el evaporador y la Tª interior de la cámara.
- Aplicación: cámaras frigoríficas.
- Material: aletas de aluminio y tubos de cobre estriados.
- Motoventiladores eléctricos: Ø 250 (230V/1Ph).
- Temp. de funcionamiento -35ºC a +40ºC.
- Modelos **ED** (desescarche eléctrico): resistencia eléctrica de acero inoxidable preparadas para la conexión a 230V/1Ph.

Capacidad nominal (kW)	Peso* (kg)	Ventiladores		Ventiladores EC**		Conex. drenaje Ø gas	MODELOS
		Absor. (A)	Pot. (W)	Absor. (A)	Pot. (W)		
0,69	11	0,68	95	0,19	26	1	**GME41GL7/ED**
0,88	12						**GME41EL7/ED**
0,98	13						**GME41FL7/ED**
1,42	17	1,36	190	0,38			**GME42GL7/ED**
1,75	18,5						**GME42EL7/ED**
1,97	20						**GME42FL7/ED**
2,63	27	2,04	285	0,57			**GME43EL7/ED**
2,89	29						**GME43FL7/ED**
3,41	30	2,72	380	0,76			**GME44EL7/ED**
3,91	33						**GME44FL7/ED**



* Dato de peso (kg) referente a modelos con descongelamiento eléctrico **ED**.
** Motoventiladores **EC** opcionales.

DIMENSIONES

Nº Vent	A	B	C
1	739	629	278
2	1.189	629	278
3	1.639	629	278
4	2.089	629	278

Medidas en mm.

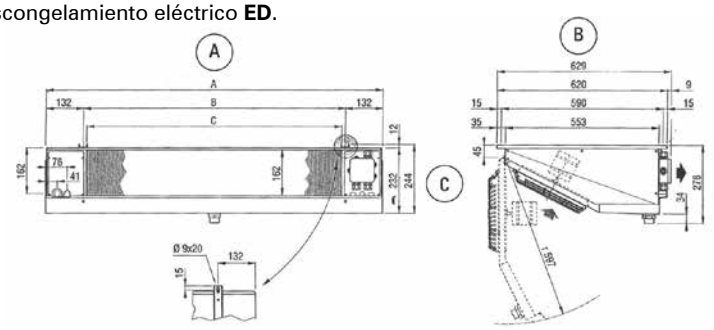

Evaporadores Bajo Perfil CO_2 Serie CGS 80 bar.

ECO™ heat transfer coolers

MODINE

ALTA TEMPERATURA

Separación de aletas 4 mm. / Ventilador Ø 250mm.

Potencia (W) CO_2 Te= 0ºC ΔT=10 TC= 10ºC	Nº Vent.	Caudal m^3/h	Sup. Int/ext (m^2)	Cap. circuito (dm^3)	Flecha (m)	Pot. Deses. (kW)	MODELO	CÓDIGO
1.580	1	700	0,2/4	0,5	6	0,45	**CGS21GH4**	202.200.0288
							CGS21GH4 ED	202.200.0289
2.170		635	0,25/5,3	0,6	5	0,45	**CGS21EH4**	202.200.0290
							CGS21EH4 ED	202.200.0291
3.610	2	1.400	0,4/8	1	7	0,9	**CGS22GH4**	202.200.0292
							CGS22GH4 ED	202.200.0293
4.710		1.270	0,5/10,6	1,2	6	0,9	**CGS22EH4**	202.200.0294
							CGS22EH4 ED	202.200.0295
5.650	3	2.100	0,6/12	1,8	9	1,33	**CGS23GH4**	202.200.0296
							CGS23GH4 ED	202.200.0297
3.450		1.900	0,75/15,9	2,1	7	1,33	**CGS23EH4**	202.200.0298
							CGS23EH4 ED	202.200.0299
7.640	4	2.800	0,8/16	2,4	10	1,75	**CGS24GH4**	202.200.0300
							CGS24GH4 ED	202.200.0301
9.570		2.540	1/21,2	2,8	9	1,75	**CGS24EH4**	202.200.0302
							CGS24EH4 ED	202.200.0303

Capacidad nominal (kW)	Peso* (kg)	Ventiladores		Ventiladores EC**		Conexión (mm)		Desagüe Ø (GAS)	MODELO
		Absor. (A)	Pot. (W)	Absor. (A)	Pot. (W)	Entrada	Salida		
0,65	12	0,68	95	0,19	26	12		1	**CGS21GH4/ED**
0,88	13								**CGS21EH4/ED**
1,47	19	1,36	190	0,38					**CGS22GH4/ED**
1,92	21								**CGS22EH4/ED**
2,31	26	2,04	285	0,57					**CGS23GH4/ED**
2,95	28								**CGS23EH4/ED**
3,12	32	2,72	380	0,76					**CGS24GH4/ED**
3,91	35								**CGS24EH4/ED**

* Dato de peso (kg) referente a modelos con descongelamiento eléctrico **ED**.
** Motoventiladores **EC** opcionales.

- TC=temperatura interior de la cámara.
- ΔT: es la diferencia de temperatura entre la Tª de entrada del aire en el evaporador y la Tª interior de la cámara.
- Aplicación: todo tipo de habitaciones frías de CO_2.
- Material: aletas de aluminio y tubos de cobre estriados.
- Temp de la cámara (≥+2ºC): separación de aletas 4 mm.
- Motoventiladores eléctricos: diámetro 250 mm, 230V/1Ph.
- Modelos ED (desescarche eléctrico): resistencia eléctrica de acero inoxidable preparadas para la conexión a 400V/3Ph.



DIMENSIONES (mm)

Nº Vent	A	B	C
1	629	739	244
2		1.189	
3		1.639	
4		2.089	

Evaporadores Bajo Perfil CO_2 Serie CGS 80 bar.

ECO™ heat transfer coolers

MODINE

ALTA TEMPERATURA

Separación de aletas 4 mm. / Ventilador Ø 315mm.

Potencia (W) CO_2 Te= 0ºC ΔT=10 TC= 10ºC	Nº Vent.	Caudal m³/h	Sup. Int/ext (m²)	Cap. circuito (dm³)	Flecha (m)	Pot. Deses. (kW)	MODELO	CÓDIGO
4.900	1	1.000	0,5/10	1,1	8	1,2	**CGS31AH4**	202.200.0324
							CGS31AH4 ED	202.200.0325
10.040	2	2.000	1/20	2,2	9	2,25	**CGS32AH4**	202.200.0326
							CGS32AH4 ED	202.200.0327
15.190	3	3.000	1,5/30	3,3	11	3,3	**CGS33AH4**	202.200.0328
							CGS33AH4 ED	202.200.0329
20.090	4	4.000	2/40	4,4	13	4,35	**CGS34AH4**	202.200.0330
							CGS34AH4 ED	202.200.0331

Capacidad nominal (kW)	Peso* (kg)	Ventiladores		Ventiladores EC**		Conexión (mm)		Desagüe Ø (GAS)	MODELO
		Absor. (A)	Pot. (W)	Absor. (A)	Pot. (W)	Entrada	Salida		
2,2	19	0,49	106	0,74	85	12	12	1	**CGS31AH4/ED**
4,4	30	0,97	212	1,48	170				**CGS32AH4/ED**
6,7	46	1,47	318	2,22	255		16		**CGS33AH4/ED**
8,9	62	1,96	424	2,96	340				**CGS34AH4/ED**

* Dato de peso (kg) referente a modelos con descongelamiento eléctrico **ED**.
** Motoventiladores **EC** opcionales.

- TC=temperatura interior de la cámara.
- ΔT: es la diferencia de temperatura entre la Tª de entrada del aire en el evaporador y la Tª interior de la cámara.
- Aplicación: todo tipo de habitaciones frías de CO_2.
- Material: aletas de aluminio y tubos de cobre estriados.
- Temp de la cámara (≥+2ºC): separación de aletas 4 mm.
- Motoventiladores eléctricos: diámetro 315 mm, 230V/1Ph.
- Modelos ED (desescarche eléctrico): resistencia eléctrica de acero inoxidable preparadas para la conexión a 400V/3Ph.



DIMENSIONES (mm)

Nº Vent	A	B	C
1	980	860	235
2		1.410	
3		1.910	
4		2.510	

Evaporadores Bajo Perfil CO_2 Serie CGS 80 bar.

ECO™ heat transfer coolers

MODINE

ALTA-MEDIA TEMPERATURA

Separación de aletas 3,5-7 mm. / Ventilador Ø 200mm.

Potencia (W) CO_2		Nº Vent.	Caudal m^3/h	Sup. Int/ext (m^2)	Cap. circuito (dm^3)	Flecha (m)	Pot. Deses. (kW)	MODELO	CÓDIGO
Te= 0ºC ΔT=10 TC= 10ºC	Te=-8ºC ΔT=8 TC= 0ºC								
460	310	1	290	0,1/1,6	0,33	3	0,48	**CGS11EH3**	202.200.0248
								CGS11EH3 ED	202.200.0249
530	360		260	0,2/2,6	0,48	2,5	0,48	**CGS11AH3**	202.200.0250
								CGS11AH3 ED	202.200.0251
940	640	2	580	0,2/2,8	0,54	5	0,65	**CGS12EH3**	202.200.0252
								CGS12EH3 ED	202.200.0253
1.100	750		520	0,4/4,1	0,8	4,5	0,68	**CGS12AH3**	202.200.0254
								CGS12AH3 ED	202.200.0255
1.790	1.230		565	0,6/6,2	1,2	4	0,68	**CGS12LH3**	202.200.0256
								CGS12LH3 ED	202.200.0257
2.280	1.630		690	0,9/9,3	1,8	4	0,85	**CGS12MH3**	202.200.0258
								CGS12MH3 ED	202.200.0259
1.740	1.190	3	870	0,5/5,3	1,07	4,5	1,08	**CGS13EH3**	202.200.0260
								CGS13EH3 ED	202.200.0261
1.940	1.320		780	0,7/8,2	1,61	4	1,2	**CGS13AH3**	202.200.0262
								CGS13AH3 ED	202.200.0263
3.220	2.300		980	1,1/12,3	2,4	4	1,2	**CGS13MH3**	202.200.0264
								CGS13MH3 ED	202.200.0265
3.940	2.690	4	1.300	1,5/16,6	3,2	4	1,6	**CGS14MH3**	202.200.0266
								CGS14MH3 ED	202.200.0341

Capacidad nominal (kW)	Peso* (kg)	Ventiladores		Ventiladores EC**		Conexión (mm)		Desagüe Ø (GAS)	MODELO
		Absor. (A)	Pot. (W)	Absor. (A)	Pot. (W)	Entrada	Salida		
0,35	4,3	0,,35	53	0,07	11	10	12	1/2	**CGS11EH3/ED**
0,42	4,9								**CGS11AH3/ED**
0,73	7,1	0,7	106	0,14	22				**CGS12EH3/ED**
0,85	7,7								**CGS12AH3/ED**
1,23	10,7								**CGS12LH3/ED**
1,63	13,8								**CGS12MH3/ED**
1,36	11,1	1,05	159	0,21	33				**CGS13EH3/ED**
1,5	12,1								**CGS13AH3/ED**
2,3	17								**CGS13MH3/ED**
3,07	23	1,4	212	0,28	44				**CGS14MH3/ED**

* Dato de peso (kg) referente a modelos con descongelamiento eléctrico **ED**.
** Motoventiladores **EC** opcionales.

- TC=temperatura interior de la cámara.
- ΔT: es la diferencia de temperatura entre la Tª de entrada del aire en el evaporador y la Tª interior de la cámara.
- Aplicación: todo tipo de habitaciones frías de CO_2.
- Material: aletas de aluminio y tubos de cobre estriados.
- Temp de la cámara (≥+2ºC): separación de aletas 3,5 - 7 mm.
- Motoventiladores eléctricos: diámetro 200 mm, 230V/1Ph.
- Modelos ED (desescarche eléctrico): resistencia eléctrica de acero inoxidable preparadas para la conexión a 400V/3Ph.



DIMENSIONES (mm)

Nº Vent	A	B	C
1	435	411	120
2		611	
3		1.111	170
4		1.461	

Evaporadores Bajo Perfil CO_2 Serie CGS 80 bar.

ECO™ heat transfer coolers

MODINE

MEDIA-BAJA TEMPERATURA

Separación de aletas 4,5-9 mm. / Ventilador Ø 200mm.

Potencia (W) CO_2		Nº Vent.	Caudal m^3/h	Sup. Int/ext (m^2)	Cap. circuito (dm^3)	Flecha (m)	Pot. Deses. (kW)	MODELO	CÓDIGO
Te= -8ºC ΔT=8 TC= 0ºC	Te=-25ºC ΔT=7 TC= -18ºC								
300	240	1	310	0,1/1,3	0,33	3	0,48	**CGS11EL4**	202.200.0268
								CGS11EL4 ED	202.200.0269
350	280		280	02,/1,9	0,48	2,5	0,48	**CGS11AL4**	202.200.0270
								CGS11AL4 ED	202.200.0271
610	480	2	620	0,2/2,1	0,54	5	0,65	**CGS12EL4**	202.200.0272
								CGS12EL4 ED	202.200.0273
710	570		560	0,4/3,2	0,8	4,5	0,68	**CGS12AL4**	202.200.0274
								CGS12AL4 ED	202.200.0275
1.040	840		605	0,6/4,8	1,2	4,5	0,68	**CGS12LL4**	202.200.0276
								CGS12LL4 ED	202.200.0277
1.370	1.110		740	0,9/7,2	1,8	4,5	0,85	**CGS12ML4**	202.200.0278
								CGS12ML4 ED	202.200.0279
1.130	900	3	930	0,5/4,2	1,07	4,5	1,08	**CGS13EL4**	202.200.0280
								CGS13EL4 ED	202.200.0281
1.250	1.000		830	0,7/6,3	1,61	4	1,2	**CGS13AL4**	202.200.0282
								CGS13AL4 ED	202.200.0283
1.930	1.560		1.050	1,1/9,5	2,4	4,5	1,2	**CGS13ML4**	202.200.0284
								CGS13ML4 ED	202.200.0285
2.590	2.070	4	1.400	1,5/12,8	3,2	4,5	1,6	**CGS14ML4**	202.200.0286
								CGS14ML4 ED	202.200.0287

Capacidad nominal (kW)	Peso* (kg)	Ventiladores		Ventiladores EC**		Conexión (mm)		Desagüe Ø (GAS)	MODELO
		Absor. (A)	Pot. (W)	Absor. (A)	Pot. (W)	Entrada	Salida		
0,24	4,3	0,,35	53	0,07	11	10	12	1/2	**CGS11EL4/ED**
0,28	4,9								**CGS11AL4/ED**
0,48	7,1	0,7	106	0,14	22				**CGS12EL4/ED**
0,57	7,7								**CGS12AL4/ED**
0,84	10,7								**CGS12LL4/ED**
1,11	13,8								**CGS12ML4/ED**
0,9	11,1	1,05	159	0,21	33				**CGS13EL4/ED**
1	12,1								**CGS13AL4/ED**
1,56	17								**CGS13ML4/ED**
2,07	23	1,4	212	0,28	44				**CGS14ML4/ED**

* Dato de peso (kg) referente a modelos con descongelamiento eléctrico **ED**.
** Motoventiladores **EC** opcionales.

- TC=temperatura interior de la cámara.
- ΔT: es la diferencia de temperatura entre la Tª de entrada del aire en el evaporador y la Tª interior de la cámara.
- Aplicación: todo tipo de habitaciones frías de CO_2.
- Material: aletas de aluminio y tubos de cobre estriados.
- Temp de la cámara (≥+2ºC): separación de aletas 4,5 - 9 mm.
- Motoventiladores eléctricos: diámetro 200 mm, 230V/1Ph.
- Modelos ED (desescarche eléctrico): resistencia eléctrica de acero inoxidable preparadas para la conexión a 400V/3Ph.



DIMENSIONES (mm)

Nº Vent	A	B	C
1	435	411	120
2		611	
3		1.111	170
4		1.461	

Evaporadores Bajo Perfil CO_2 Serie CGS 80 bar.

ECO™ heat transfer coolers

MODINE

MEDIA / BAJA TEMPERATURA

Separación de aletas 7 mm. / Ventilador Ø 250mm.

Potencia (W) CO2		Nº Vent.	Caudal m^3/h	Sup. Int/ext (m^2)	Cap. circuito (dm^3)	Flecha (m)	Pot. Deses. (kW)	MODELO	CÓDIGO
Te= -8ºC ΔT=8 TC= 0ºC	Te=-25ºC ΔT=7 TC= -18ºC								
440	350	1	790	0,2/2,4	0,5	7	0,67	**CGS21GL7**	202.200.0304
								CGS21GL7 ED	202.200.0305
690	550		740	0,25/3,2	0,6	6	0,67	**CGS21EL7**	202.200.0306
								CGS21EL7 ED	202.200.0307
800	640		710	0,3/4	0,7	6	0,67	**CGS21FL7**	202.200.0308
								CGS21FL7 ED	202.200.0309
990	790	2	1.580	0,4/4,8	1	8	1,35	**CGS22GL7**	202.200.0310
								CGS22GL7 ED	202.200.0311
1.530	1.220		1.480	0,5/6,4	1,2	7	1,35	**CGS22EL7**	202.200.0312
								CGS22EL7 ED	202.200.0313
1.720	1.370		1.425	0,6/8	1,4	7	1,35	**CGS22FL7**	202.200.0314
								CGS22FL7 ED	202.200.0315
4.930	3.940	3	2.225	0,75/9,6	1,8	9	1,99	**CGS23EL7**	202.200.0316
								CGS23EL7 ED	202.200.0317
2.610	2.090		2.130	0,9/12	2,1	8	1,99	**CGS23FL7**	202.200.0318
								CGS23FL7 ED	202.200.0319
3.100	2.480	4	2.950	1/12,8	2,4	10	2,62	**CGS24EL7**	202.200.0320
								CGS24EL7 ED	202.200.0321
3.400	2.720		2.850	1,2/16	2,8	9	2,62	**CGS24FL7**	202.200.0322
								CGS24FL7 ED	202.200.0323

Capacidad nominal (kW)	Peso* (kg)	Ventiladores		Ventiladores EC**		Conexión (mm)		Desagüe Ø (GAS)	MODELO
		Absor. (A)	Pot. (W)	Absor. (A)	Pot. (W)	Entrada	Salida		
0,,37	12	0,68	95	0,19	26	12		1	**CGS21GL7/ED**
0,59	13								**CGS21EL7/ED**
0,69	13								**CGS21FL7/ED**
0,85	19	1,36	190	0,38					**CGS22GL7/ED**
1,3	20								**CGS22EL7/ED**
1,47	21								**CGS22FL7/ED**
2	26	2,04	285	0,57					**CGS23EL7/ED**
2,23	28								**CGS23FL7/ED**
2,65	34	2,72	380	0,76					**CGS24EL7/ED**
2,9	36								**CGS24FL7/ED**

* Dato de peso (kg) referente a modelos con descongelamiento eléctrico **ED**.
** Motoventiladores **EC** opcionales.



- TC=temperatura interior de la cámara.
- ΔT: es la diferencia de temperatura entre la Tª de entrada del aire en el evaporador y la Tª interior de la cámara.
- Aplicación: todo tipo de habitaciones frías de CO_2.
- Material: aletas de aluminio y tubos de cobre estriados.
- Temp de la cámara (≥+2ºC): separación de aletas 7 mm.
- Motoventiladores eléctricos: diámetro 250 mm, 230V/1Ph.
- Modelos ED (desescarche eléctrico): resistencia eléctrica de acero inoxidable preparadas para la conexión a 400V/3Ph.

DIMENSIONES (mm)

Nº Vent	A	B	C
1	629	739	244
2		1.189	
3		1.639	
4		2.089	

Evaporadores Bajo Perfil CO_2 Serie CGS 80 bar.

ECO™ heat transfer coolers

MODINE

MEDIA / BAJA TEMPERATURA

Separación de aletas 7 mm. / Ventilador Ø 315mm.

Potencia (W) CO_2		Nº Vent.	Caudal m^3/h	Sup. Int/ext (m^2)	Cap. circuito (dm^3)	Flecha (m)	Pot. Deses. (kW)	MODELO	CÓDIGO
Te= -8ºC ΔT=8 TC= 0ºC	Te=-25ºC ΔT=7 TC= -18ºC								
2.460	1.960	1	1.090	0,6/7,8	1,4	9	1,5	**CGS31BL7**	202.200.0332
								CGS31BL7 ED	202.200.0333
5.040	4.020	2	2.180	1,2/15,6	2,8	10	2,7	**CGS32BL7**	202.200.0334
								CGS32BL7 ED	202.200.0335
7.370	5.890	3	3.270	1,8/23,4	4,2	12	4,2	**CGS33BL7**	202.200.0336
								CGS33BL7 ED	202.200.0337
9.370	7.490	4	4.360	2,4/31,2	5,6	14	5,4	**CGS34BL7**	202.200.0338
								CGS34BL7 ED	202.200.0339

Capacidad nominal (kW)	Peso* (kg)	Ventiladores		Ventiladores EC**		Conexión (mm)		Desagüe Ø (GAS)	MODELO
		Absor. (A)	Pot. (W)	Absor. (A)	Pot. (W)	Entrada	Salida		
1,6	19	0,49	106	0,74	85	12	12	1	**CGS31BL7/ED**
3	31	0,97	212	1,48	170				**CGS32BL7/ED**
4,7	48	1,47	318	2,22	255		16		**CGS33BL7/ED**
6	65	1,96	424	2,96	340				**CGS34BL7/ED**

* Dato de peso (kg) referente a modelos con descongelamiento eléctrico **ED**.
** Motoventiladores **EC** opcionales.

- TC=temperatura interior de la cámara.
- ΔT: es la diferencia de temperatura entre la Tª de entrada del aire en el evaporador y la Tª interior de la cámara.
- Aplicación: todo tipo de habitaciones frías de CO_2.
- Material: aletas de aluminio y tubos de cobre estriados.
- Temp de la cámara (≥+2ºC): separación de aletas 7 mm.
- Motoventiladores eléctricos: diámetro 315 mm, 230V/1Ph.
- Modelos ED (desescarche eléctrico): resistencia eléctrica de acero inoxidable preparadas para la conexión a 400V/3Ph.



DIMENSIONES (mm)

Nº Vent	A	B	C
1	980	860	235
2		1.410	
3		1.910	
4		2.510	

Evaporadores Doble Flujo (inclinados) Serie GLE

ECO™ heat transfer coolers

MODINE

APLICACIÓN MEDIA/BAJA TEMPERATURA

Separación de aletas 5mm. / Ventiladores Ø250mm. 230V/1/50-60Hz.

Potencia (kW) R134a Te = -8ºC ΔT = 8 TC = 0ºC	Potencia (kW) R449A Te = -8ºC ΔT = 8 TC = 0ºC	Nº Vent.	Caudal m³/h	Superficie (m²) Int.	Superficie (m²) Ext.	Capacidad Circuito (dm³)	Flecha (m)	Pot. Deses. (kW)	MODELO	CÓDIGO
2,8	2,88	2	1.500	1,9	24,4	3,6	2 x 5	-	**GLE-21EM5**	202.200.0345
								2,5	**GLE-21EM5 ED**	202.200.0346
3,2	3,26		1.550	2,9	36,6	4,5		-	**GLE-22EM5**	202.200.0347
								3,3	**GLE-22EM5 ED**	202.200.0348
3,5	3,54		1.570	3,8	48,8	6		-	**GLE-23EM5**	202.200.0349
								4,2	**GLE-23EM5 ED**	202.200.0350

Nota: Emplear válvula de expansión termostática **con equilibrador externo** en todos los modelos excepto en el GLE-21EM5/ED

Separación de aletas 5mm. / Ventiladores Ø 315mm. 230V/1/50-60Hz

Potencia (kW) R134a Te = -8ºC ΔT = 8 TC = 0ºC	Potencia (kW) R449A Te = -8ºC ΔT = 8 TC = 0ºC	Nº Vent.	Caudal m³/h	Superficie (m²) Int.	Superficie (m²) Ext.	Capacidad Circuito (dm³)	Flecha (m)	Pot. Deses. (kW)	MODELO	CÓDIGO
6,6	6,7	2	3.470	4,8	61,1	8,7	2 x 6	-	**GLE-34EM5**	202.200.0351
								6,0	**GLE-34EM5 ED**	202.200.0352
7,3	7,45		3.350	6	76,3	10,9		-	**GLE-34FM5**	202.200.0353
								6,0	**GLE-34FM5 ED**	202.200.0354

Nota: Emplear válvula de expansión termostática **con equilibrador externo** en todos los modelos excepto en el GLE-21EM5/ED

- TC=temperatura interior de la cámara. ΔT=diferencial de temperatura. ΔT=TC-Tª Evaporación.
- ΔT: es la diferencia de temperatura entre la Tª de entrada del aire en el evaporador y la Tª interior de la cámara.
- Aplicación: cámaras frigoríficas a temperaturas de ≥ -5 ºC
- Material: aletas de aluminio con perfil especial y tubos de cobre estriados.
- Modelos **ED** (desescarche eléctrico): resistencia eléctrica de acero inoxidable con terminales vulcanizados para la conexión a 400V/3Ph.

- Ventiladores estándar: Ø 250 mm, Tª de funcionamiento -40...+40ºC. IP44
  Ø 315 mm, Tª de funcionamiento -40...+35ºC. IP44
- Ventiladores **EC** (opcionales): Ø 250 mm, Tª de funcionamiento -40...+50ºC. IP54
  Ø 300 mm, Tª de funcionamiento -25...+60ºC. IP54

MODELOS	Ventiladores Absor. (A)	Ventiladores Pot. (W)	Ventiladores EC Absor. (A)	Ventiladores EC Pot. (W)	Conexión (mm) Entrada	Conexión (mm) Salida	Desagüe Ø (GAS)	DIMENSIONES (mm) A x B x C	Peso Neto* (Kg)
GLE-21EM5/ED	1,36	190	0,38	52	12	16	1	1752x678x375	30
GLE-22EM5/ED					16	22		2202x678x375	37
GLE-23EM5/ED								2651x678x387	44
GLE-34EM5/ED	0,97	212	1,48	170		28		3231x795x387	57
GLE-34FM5/ED								3231x795x387	64

* Dato de peso (kg) referente a modelos con descongelamiento eléctrico **ED**.



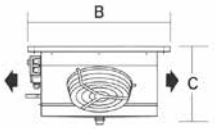

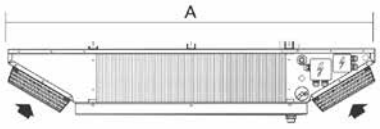

GLE: Sigla identificación gama
3: Ø ventiladores 2 = 250, 3 = 315 mm
4F: Referencia intercambiador
M5: Código paso aleta
EC: Versión con ventiladores con conmutación electrónica EC
ED: Versión con desescarche eléctrico
W5: Ref. circuitos (solo aeroenfriadores)

Evaporadores Doble Flujo (inclinados) Serie CGL

ECO™ heat transfer coolers

MODINE

APLICACIÓN ALTA/MEDIA TEMPERATURA

Separación de aletas 5mm. / Ventiladores Ø250mm. 230V/1/50-60Hz. — **CO_2 Coolers**

Potencia (kW) CO_2		Nº Vent.	Caudal m^3/h	Superficie (m^2)		Capacidad Circuito (dm^3)	Flecha (m)	Pot. Deses. (kW)	MODELO	CÓDIGO
Te = 0ºC ΔT = 10 TC = 10ºC	Te = -8ºC ΔT = 8 TC = 0ºC			Int.	Ext.					
4,4	3,0	2	1.500	1,4	24,4	3,3	2 x 5	-	**CGL-21EM5**	202.200.0355
								2,5	**CGL-21EM5 ED**	202.200.0356
5,0	3,4		1.550	2,1	36,6	4,9		-	**CGL-22EM5**	202.200.0357
								3,3	**CGL-22EM5 ED**	202.200.0358
5,4	3,7		1.570	2,8	48,8	6,5		-	**CGL-23EM5**	202.200.0359
								4,2	**CGL-23EM5 ED**	202.200.0360

Separación de aletas 5mm. / Ventiladores Ø315mm. 230V/1/50-60Hz. — **CO_2 Coolers**

Potencia (kW) CO_2		Nº Vent.	Caudal m^3/h	Superficie (m^2)		Capacidad Circuito (dm^3)	Flecha (m)	Pot. Deses. (kW)	MODELO	CÓDIGO
Te = 0ºC ΔT = 10 TC = 10ºC	Te = -8ºC ΔT = 8 TC = 0ºC			Int.	Ext.					
10,2	7	2	3.470	3,5	61,1	8,1	2 x 6	-	**CGL-34EM5**	202.200.0361
								6,0	**CGL-34EM5 ED**	202.200.0362
11,2	7,7		3.350	4,4	76,3	10,2		-	**CGL-34FM5**	202.200.0363
								6,0	**CGL-34FM5 ED**	202.200.0364

- TC=temperatura interior de la cámara. ΔT=diferencial de temperatura. ΔT=TC-Tª Evaporación.
- ΔT: es la diferencia de temperatura entre la Tª de entrada del aire en el evaporador y la Tª interior de la cámara.
- Aplicación: tratamiento de productos frescos, salas de trabajo y climatización (Tª cámara ≥ -5 ºC)
- Material: aletas de aluminio y tubo de cobre especial.
- Máxima presión de funcionamiento admitida: 60 bar.
- Modelos **ED** (desescarche eléctrico): resistencia eléctrica de acero inoxidable con terminales vulcanizados para la conexión a 400V/3Ph.

- Ventiladores estándar: Ø 250 mm, Tª de funcionamiento -40...+40ºC. IP44
  Ø 315 mm, Tª de funcionamiento -40...+35ºC. IP44
- Ventiladores **EC** (opcionales): Ø 250 mm, Tª de funcionamiento -40...+50ºC. IP54
  Ø 300 mm, Tª de funcionamiento -25...+60ºC. IP54

MODELOS	Ventiladores		Ventiladores EC		Conexión (mm)		Desagüe Ø (GAS)	DIMENSIONES (mm) A x B x C	Peso Neto* (Kg)
	Absor. (A)	Pot. (W)	Absor. (A)	Pot. (W)	Entrada	Salida			
CGL-21EM5/ED	1,36	190	0,38	52	12	12	1	1752x678x375	33
CGL-22EM5/ED								2202x678x375	42
CGL-23EM5/ED								2651x678x387	50
CGL-34EM5/ED	0,97	212	1,48	170				3231x795x387	64
CGL-34FM5/ED								3231x795x387	74

* Dato de peso (kg) referente a modelos con descongelamiento eléctrico **ED**.



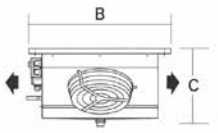

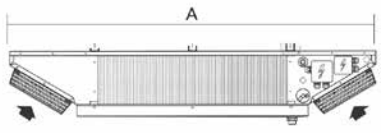

CGL: Sigla identificación gama
2: Ø ventiladores 2 = 250, 3 = 315 mm
3E: Referencia intercambiador
M5: Código paso aleta
EC: Versión con ventiladores con conmutación electrónica EC
ED: Versión con desescarche eléctrico

Evaporadores Techo Serie GDE

ECO™ heat transfer coolers

MODINE

APLICACIÓN ALTA / MEDIA TEMPERATURA

Separación de aletas 3mm. / Ventiladores Ø 315mm. doble velocidad.

Velocidad Ventilador	Potencia (W) R134a		Potencia (W) R449A	Nº Vent.	Caudal m^3/h	Superficie (m^2)		Volumen interno (dm^3)	Flecha (m)	Potencia desescarche (W)	MODELO	CÓDIGO
	Te=0ºC ΔT=10 TC=+10ºC	Te=-8ºC ΔT=8 TC=0ºC	Te=-8ºC ΔT=8 TC=0ºC			Int.	Ext.					
Alta	3.906	2.605	2.660	1	1.450	0,95	17,4	1,65	2 x 7	1.500	**GDE 311 E3**	201.200.0211
Baja	3.255	2.171	2.220		1.150				2 x 5			
Alta	7.719	5.149	5.260	2	2.900	1,9	34,8	3,30	2 x 8	3.000	**GDE 312 E3**	201.200.0213
Baja	6.789	4.528	4.630		2.300				2 x 6			
Alta	11.625	7.754	7.920	3	4.350	2,85	52,2	4,95	2 x 9	4.500	**GDE 313 E3**	201.200.0215
Baja	10.137	6.761	6.910		3.450				2 x 7			
Alta	15.438	10.297	10.520	4	5.800	3,8	69,6	6,60	2 x 10	6.000	**GDE 314 E3**	201.200.0217
Baja	13.485	8.995	9.190		4.600				2 x 8			
Alta	19.251	12.840	13.120	5	7.250	4,75	87	8,25	2 x 12	7.500	**GDE 315 E3**	201.200.0219
Baja	16.833	11.228	11.470		5.750				2 x 9			
Alta	23.064	15.384	15.720	6	8.700	5,7	104,4	9,90	2 x 14	8.550	**GDE 316 E3**	201.200.0221
Baja	20.181	13.461	13.760		6.900				2 x 11			

• **TC**=temperatura interior de la cámara. **ΔT**= diferencial de temperatura. **ΔT**=TC-Tª Evaporación.

• **ΔT**: es la diferencia de temperatura entre la Tª de entrada del aire en el evaporador y la Tª interior de la cámara.
• Aplicación: salas de trabajo y similares.
• Material: aletas de aluminio y tubos de cobre estriados.
• Temperatura de la cámara (≥+2ºC): separación de aletas 3mm.
• Motoventiladores eléctricos: diámetro 315mm, 230V/1Ph.
• Motoventiladores **EC*** opcionales.
• Posibilidad de conexionado tanto a baja como a alta velocidad.
• Temperatura de funcionamiento -35ºC a +40ºC.
• Para las capacidades del enfriador de salmuera, utilice el software de selección "Scelte".

Nota: Use válvula de expansión termostática con equilibrador de presión externo en todos los modelos **GDE**.

Evaporadores Techo Serie GDE

ECO™ heat transfer coolers

MODINE

APLICACIÓN ALTA/MEDIA TEMPERATURA

Separación de aletas 3mm. / Ventiladores Ø 315mm. doble velocidad.

Velocidad Ventilador	Ventiladores		Ventiladores EC*		Conexión (mm)		Desagüe Ø (GAS)	MODELO
	Absor. (A)	Pot. (W)	Absor. (A)	Pot. (W)	Entrada	Salida		
Alta	0,5	110	0,7	83	12	16	1	**GDE 311 E3**
Baja	0,43	95	0,53	60				
Alta	1	220	1,4	166		22		**GDE 312 E3**
Baja	0,86	190	1,06	120				
Alta	1,5	330	2,1	249		28		**GDE 313 E3**
Baja	1,29	285	1,59	180				
Alta	2	440	2,8	332		35		**GDE 314 E3**
Baja	1,72	380	2,12	240				
Alta	2,5	550	3,5	415	16			**GDE 315 E3**
Baja	2,15	475	2,65	300				
Alta	3	660	4,2	498				**GDE 316 E3**
Baja	2,58	570	3,18	360				

DIMENSIONES (mm)

Nº Vent	A	B	C
1	885	860	258
2	1.435		
3	1.985		
4	2.535		
5	3.085		
6	3.635		



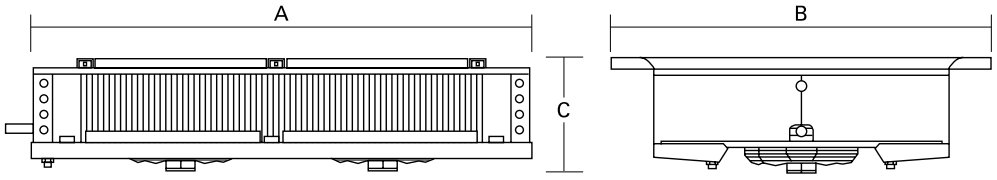

Evaporadores Techo Serie GDE

ECO™ heat transfer coolers

MODINE

APLICACIÓN ALTA / MEDIA / TEMPERATURA

Separación de aletas 4 mm. / Ventiladores Ø 315mm. doble velocidad

Velocidad Ventilador	Potencia (W) R134a		Potencia (W) R449A	Nº Vent.	Caudal m³/h	Superficie (m²)		Volumen interno (dm³)	Flecha (m)	Potencia desescarche (W)	MODELO	CÓDIGO
	Te=0ºC ΔT=10 TC=+10ºC	Te=-8ºC ΔT=8 TC=0ºC	Te=-8ºC ΔT=8 TC=0ºC			Int.	Ext.					
Alta	3.684	2.457	2.510	1	1.470	0,95	13,2	1,65	2 x 7	1.500	**GDE 311 E4**	201.200.0223
Baja	3.274	2.184	2.220		1.180				2 x 5			
Alta	3.684	2.457	2.510		1.470				2 x 7		**GDE 311 E4-ED**	201.200.0224
Baja	3.274	2.184	2.220		1.180				2 x 5			
Alta	7.504	5.005	5.110	2	2.940	1,9	26,4	3,30	2 x 8	3.000	**GDE 312 E4**	201.200.0225
Baja	6.549	4.368	4.620		2.360				2 x 6			
Alta	7.504	5.005	5.110		2.940				2 x 8		**GDE 312 E4-ED**	201.200.0226
Baja	6.549	4.368	4.620		2.360				2 x 6			
Alta	11.187	7.462	7.660	3	4.410	2,85	39,6	4,95	2 x 9	4.500	**GDE 313 E4**	201.200.0227
Baja	9.823	6.552	6.910		3.540				2 x 7			
Alta	11.187	7.462	7.660		4.410				2 x 9		**GDE 313 E4-ED**	201.200.0228
Baja	9.823	6.552	6.910		3.540				2 x 7			
Alta	14.871	9.919	10.520	4	5.880	3,8	52,8	6,60	2 x 10	6.000	**GDE 314 E4**	201.200.0229
Baja	13.097	8.736	9.190		4.720				2 x 8			
Alta	14.871	9.919	10.520		5.880				2 x 10		**GDE 314 E4-ED**	201.200.0230
Baja	13.097	8.736	9.190		4.720				2 x 8			
Alta	18.145	12.103	13.120	5	7.350	4,75	66	8,25	2 x 12	7.500	**GDE 315 E4**	201.200.0231
Baja	15.962	10.647	11.470		5.900				2 x 9			
Alta	18.145	12.103	13.120		7.350				2 x 12		**GDE 315 E4-ED**	201.200.0232
Baja	15.962	10.647	11.470		5.900				2 x 9			
Alta	21.693	14.469	15.720	6	8.820	5,7	79,2	9,90	2 x 14	8.550	**GDE 316 E4**	201.200.0233
Baja	19.100	12.740	13.760		7.820				2 x 11			
Alta	21.693	14.469	15.720		8.820				2 x 14		**GDE 316 E4-ED**	201.200.0234
Baja	19.100	12.740	13.760		7.080				2 x 11			

• **TC**=temperatura interior de la cámara. **ΔT**= diferencial de temperatura. **ΔT**=TC-Tª Evaporación.

• **ΔT:** es la diferencia de temperatura entre la Tª de entrada del aire en el evaporador y la Tª interior de la cámara.
• Aplicación: salas de trabajo y similares.
• Material: aletas de aluminio y tubos de cobre estriados.
• Temperatura de la cámara (≥+2ºC): separación de aletas 4 mm.
• Motoventiladores eléctricos: diámetro 315mm, 230V/1Ph.
• Motoventiladores **EC*** opcionales.
• Posibilidad de conexionado tanto a baja como a alta velocidad.
• Temperatura de funcionamiento -35ºC a +40ºC.
• Modelos **ED** (desescarche eléctrico): resistencia eléctrica de acero inoxidable preparadas para la conexión a 400V/3Ph.
• Para las capacidades del enfriador de salmuera, utilice el software de selección "Scelte".

Nota: Use válvula de expansión termostática con equilibrador de presión externo en todos los modelos **GDE**.

Evaporadores Techo
Serie GDE

ECO™ heat transfer coolers

MODINE

APLICACIÓN ALTA / MEDIA TEMPERATURA

Separación de aletas 4 mm. / Ventiladores Ø 315mm. doble velocidad

Velocidad Ventilador	Ventiladores		Ventiladores EC*		Conexión (mm)		Desagüe Ø (GAS)	MODELO
	Absor. (A)	Pot. (W)	Absor. (A)	Pot. (W)	Entrada	Salida		
Alta	0,5	110	0,7	83	12	16	1	**GDE 311 E4 / GDE 311 E4-ED**
Baja	0,43	95	0,53	60				
Alta	1	220	1,4	166		22		**GDE 312 E4 / GDE 312 E4-ED**
Baja	0,86	190	1,06	120				
Alta	1,5	330	2,1	249		28		**GDE 313 E4 / GDE 313 E4-ED**
Baja	1,29	285	1,59	180				
Alta	2	440	2,8	332		35		**GDE 314 E4 / GDE 314 E4-ED**
Baja	1,72	380	2,12	240				
Alta	2,5	550	3,5	415	16			**GDE 315 E4 / GDE 315 E4-ED**
Baja	2,15	475	2,65	300				
Alta	3	660	4,2	498				**GDE 316 E4 / GDE 316 E4-ED**
Baja	2,58	570	3,18	360				

DIMENSIONES (mm)

Nº Vent	A	B	C
1	885	860	258
2	1.435		
3	1.985		
4	2.535		
5	3.085		
6	3.635		



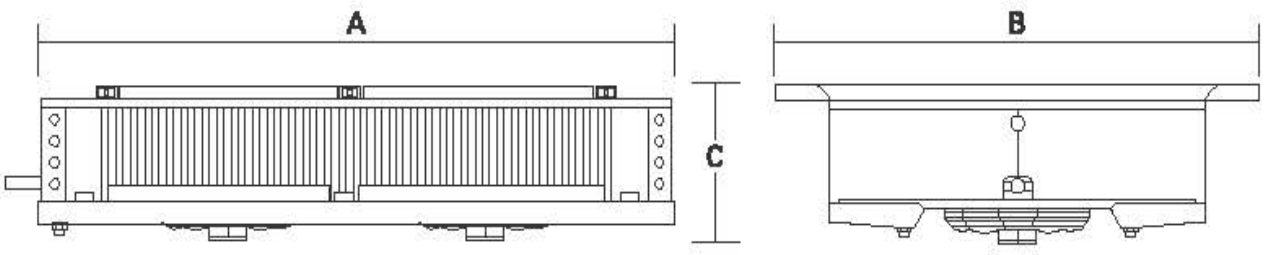

Evaporadores Techo
Serie GDE

ECO™ heat transfer coolers

MODINE

APLICACIÓN ALTA / MEDIA / BAJA TEMPERATURA

Separación de aletas 7 mm. / Ventiladores Ø 315mm. doble velocidad

Velocidad Ventilador	Potencia (W) R134a		Potencia (W) R449A		Nº Vent.	Caudal m³/h	Superficie (m²)		Vol. interno (dm³)	Flecha (m)	Potencia desescarche (W)	MODELO	CÓDIGO
	Te=0ºC ΔT=10 TC=+10ºC	Te=-8ºC ΔT=8 TC=0ºC	Te=-8ºC ΔT=8 TC=0ºC	Te=-25ºC ΔT=5 TC=-18ºC			Int.	Ext.					
Alta	2.865	1.911	1.980	1.450	1	1.560	0,95	7,8	1,65	2 x 8	1.500	**GDE 311 E7**	201.200.0235
Baja	2.592	1.729	1.780	1.300		1.290				2 x 6			
Alta	2.865	1.911	1.980	1.450		1.560				2 x 8		**GDE 311 E7-ED**	201.200.0236
Baja	2.592	1.729	1.780	1.300		1.290				2 x 6			
Alta	5.867	3.913	4.020	2.950	2	3.120	1,9	15,6	3,30	2 x 9	3.000	**GDE 312 E7**	201.200.0237
Baja	5.321	3.549	3.600	2.640		2.580				2 x 7			
Alta	5.867	3.913	4.020	2.950		3.120				2 x 9		**GDE 312 E7-ED**	201.200.0238
Baja	5.321	3.549	3.600	2.640		2.580				2 x 7			
Alta	8.868	5.915	6.070	4.450	3	4.680	2,85	23,4	4,95	2 x 10	4.500	**GDE 313 E7**	201.200.0239
Baja	7.913	5.278	5.430	3.980		3.870				2 x 8			
Alta	8.868	5.915	6.070	4.450		4.680				2 x 10		**GDE 313 E7-ED**	201.200.0240
Baja	7.913	5.278	5.430	3.980		3.870				2 x 8			
Alta	11.869	7.917	8.100	5.930	4	6.240	3,8	31,2	6,60	2 x 11	6.000	**GDE 314 E7**	201.200.0241
Baja	10.642	7.098	7.250	5.310		5.160				2 x 9			
Alta	11.869	7.917	8.100	5.930		6.240				2 x 11		**GDE 314 E7-ED**	201.200.0242
Baja	10.642	7.098	7.250	5.310		5.160				2 x 9			
Alta	14.871	9.919	10.120	7.420	5	7.800	4,75	39	8,25	2 x 13	7.500	**GDE 315 E7**	201.200.0243
Baja	13.234	8.827	9.060	6.640		6.450				2 x 10			
Alta	14.871	9.919	10.120	7.420		7.800				2 x 13		**GDE 315 E7-ED**	201.200.0244
Baja	13.234	8.827	9.060	6.640		6.450				2 x 10			
Alta	17.463	11.648	11.950	8.750	6	9.360	5,7	46,8	9,90	2 x 15	8.550	**GDE 316 E7**	201.200.0245
Baja	15.553	10.374	10.600	7.760		7.740				2 x 12			
Alta	17.463	11.648	11.950	8.750		9.360				2 x 15		**GDE 316 E7-ED**	201.200.0246
Baja	15.553	10.374	10.600	7.760		7.740				2 x 12			

- **TC**=temperatura interior de la cámara. **ΔT**= diferencial de temperatura. **ΔT**=TC-Tª Evaporación.
- **ΔT**: es la diferencia de temperatura entre la Tª de entrada del aire en el evaporador y la Tª interior de la cámara.
- Aplicación: salas de trabajo y similares.
- Material: aletas de aluminio y tubos de cobre estriados.
- Temperatura de la cámara (≥+2ºC): separación de aletas 7 mm.
- Motoventiladores eléctricos: diámetro 315mm, 230V/1Ph.
- Motoventiladores **EC*** opcionales.
- Posibilidad de conexionado tanto a baja como a alta velocidad.
- Temperatura de funcionamiento -35ºC a +40ºC.
- Modelos **ED** (desescarche eléctrico): resistencia eléctrica de acero inoxidable preparadas para la conexión a 400V/3Ph.
- Para las capacidades del enfriador de salmuera, utilice el software de selección "Scelte".

Nota: Use válvula de expansión termostática con equilibrador de presión externo en todos los modelos **GDE**.

Evaporadores Techo
Serie GDE

ECO™ heat transfer coolers

MODINE

APLICACIÓN ALTA / MEDIA / BAJA TEMPERATURA

Separación de aletas 7 mm. / Ventiladores Ø 315mm. doble velocidad

Velocidad Ventilador	Ventiladores		Ventiladores EC*		Conexión (mm)		Desagüe Ø (GAS)	MODELO
	Absor. (A)	Pot. (W)	Absor. (A)	Pot. (W)	Entrada	Salida		
Alta	0,5	110	0,7	83	12	16	1	**GDE 311 E7 / GDE 311 E7-ED**
Baja	0,43	95	0,53	60				
Alta	1	220	1,4	166		22		**GDE 312 E7 / GDE 312 E7-ED**
Baja	0,86	190	1,06	120				
Alta	1,5	330	2,1	249		28		**GDE 313 E7 / GDE 313 E7-ED**
Baja	1,29	285	1,59	180				
Alta	2	440	2,8	332		35		**GDE 314 E7 / GDE 314 E7-ED**
Baja	1,72	380	2,12	240				
Alta	2,5	550	3,5	415	16			**GDE 315 E7 / GDE 315 E7-ED**
Baja	2,15	475	2,65	300				
Alta	3	660	4,2	498				**GDE 316 E7 / GDE 316 E7-ED**
Baja	2,58	570	3,18	360				

DIMENSIONES (mm)

Nº Vent	A	B	C
1	885	860	258
2	1.435		
3	1.985		
4	2.535		
5	3.085		
6	3.635		



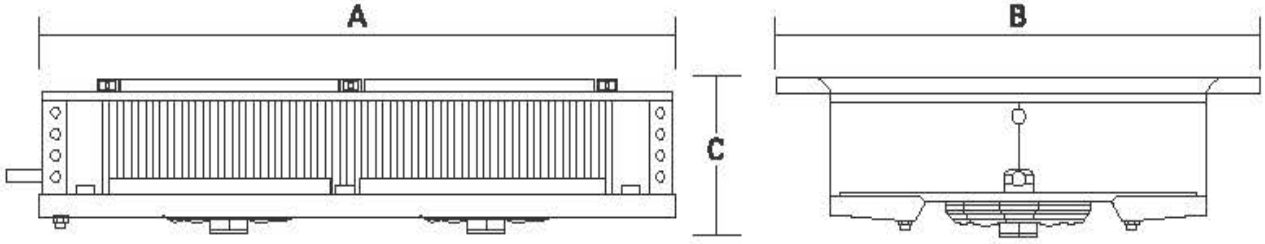

Evaporadores Techo Serie GDE

ECO™ heat transfer coolers

MODINE

APLICACIÓN ALTA / MEDIA TEMPERATURA

Separación de aletas 3 mm. / Ventiladores Ø 350mm.

Velocidad Ventilador	Potencia (W) R134a		Potencia (W) R449A	Nº Vent.	Caudal m³/h	Superficie (m²)		Volumen interno (dm³)	Flecha (m)	Potencia desescarche (W)	MODELO	CÓDIGO
	Te=0ºC ΔT=10 TC=+10ºC	Te=-8ºC ΔT=8 TC=0ºC	Te= 0ºC ΔT=8 TC=+8ºC			Int.	Ext.					
Alta (4 polos)	6.417	4.280	4.370	1	2.050	1,8	31,3	3	2 x 11	2.500	**GDE 361 A3**	201.200.0247
	13.020	8.684	8.870	2	4.100	3,6	62,6	6	2 x 12	4.500	**GDE 362 A3**	201.200.0249
	19.251	12.840	13.120	3	6.150	5,4	93,9	9	2 x 14	7.000	**GDE 363 A3**	201.200.0251
	25.203	16.810	17.180	4	8.200	7,2	125,0	12	2 x 15	9.000	**GDE 364 A3**	201.200.0253
	32.736	21.835	22.130	5	11.000	10,3	125,0	20,2	2 x 16	11.000	**GDE 365 F3**	201.200.0255
Baja (6 polos)	4.092	2.729	2.790	1	1.400	1,2	20,9	2	2 x 8	2.500	**GDE 351 E3**	201.200.0257
	8.184	5.459	5.580	2	2.800	2,4	41,8	4	2 x 10	4.500	**GDE 352 E3**	201.200.0259
	12.369	8.250	8.430	3	4.200	3,6	62,7	6	2 x 11	7.000	**GDE 353 E3**	201.200.0261
	16.275	10.855	11.090	4	5.600	4,8	83,6	8	2 x 11	9.000	**GDE 354 E3**	201.200.0263
	23.715	15.818	16.170	5	6.800	10,3	125,0	20,2	2 x 12	11.000	**GDE 355 F3**	201.200.0265

- **TC**=temperatura interior de la cámara. **ΔT**= diferencial de temperatura. **ΔT**=TC-Tª Evaporación.
- **ΔT**: es la diferencia de temperatura entre la Tª de entrada del aire en el evaporador y la Tª interior de la cámara.
- Aplicación: salas de trabajo y similares.
- Material: aletas de aluminio y tubos de cobre estriados.
- Temperatura de la cámara (≥+2ºC): separación de aletas 3 mm.
- Motoventiladores eléctricos: diámetro 350mm, 230V/1Ph.
- Motoventiladores **EC*** opcionales.
- Posibilidad de conexionado tanto a baja como a alta velocidad.
- Temperatura de funcionamiento -35ºC a +40ºC.
- Para las capacidades del enfriador de salmuera, utilice el software de selección “Scelte”.

Evaporadores Techo
Serie GDE

ECO™ heat transfer coolers

MODINE

APLICACIÓN ALTA / MEDIA TEMPERATURA

Separación de aletas 3 mm. / Ventiladores Ø 350mm.

Velocidad Ventilador	Ventiladores		Ventiladores EC*		Conexión (mm)		Desagüe Ø (GAS)	MODELO
	Absor. (A)	Pot. (W)	Absor. (A)	Pot. (W)	Entrada	Salida		
Alta (4 polos)	0,8	180	0,96	113	16	22	1	**GDE 361 A3**
	1,6	360	1,92	226		28		**GDE 362 A3**
	2,4	540	2,88	339	22	35		**GDE 363 A3**
	3,2	720	3,84	452				**GDE 364 A3**
	4,0	900	4,8	565		42		**GDE 365 F3**
Baja (6 polos)	0,37	75	0,3	40	12	22		**GDE 351 E3**
	0,74	150	0,6	80	16	28		**GDE 352 E3**
	1,11	225	0,9	120				**GDE 353 E3**
	1,2	300	1,2	160	22	35		**GDE 354 E3**
	1,5	375	1,5	200		42		**GDE 355 F3**

DIMENSIONES (mm)

Nº Vent	A	B	C
1	885	1.052	314
2	1.435		
3	1.985		
4	2.535		
5	3.085		



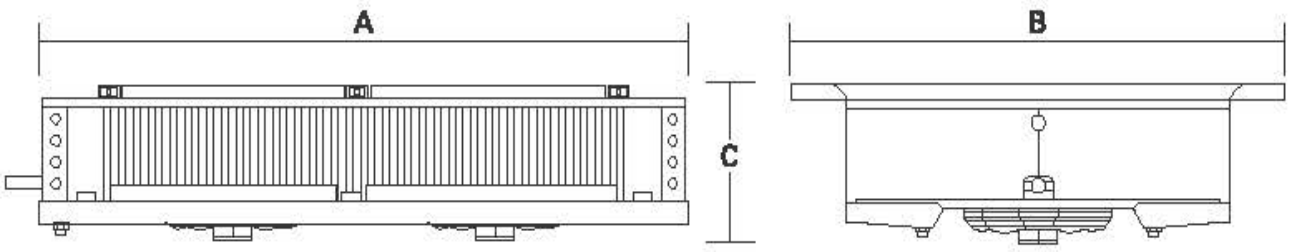

Evaporadores Techo Serie GDE

ECO™ heat transfer coolers

MODINE

APLICACIÓN ALTA / MEDIA TEMPERATURA

Separación de aletas 4 mm. / Ventiladores Ø 350mm.

Velocidad Ventilador	Potencia (W) R134a		Potencia (W) R449A	Nº Vent.	Caudal m³/h	Superficie (m²)		Volumen interno (dm³)	Flecha (m)	Potencia desescarche (W)	MODELO	CÓDIGO
	Te=0ºC ΔT=10 TC=+10ºC	Te=-8ºC ΔT=8 TC=0ºC	Te=0ºC ΔT=8 TC=+8ºC			Int.	Ext.					
Alta (4 polos)	6.276	4.186	4.300	1	2.230	1,8	23,8	3	2 x 12	2.500	**GDE 361 A4**	201.200.0267
											GDE 361 A4-ED	201.200.0268
	12.688	8.463	8.720	2	4.460	3,6	47,6	6	2 x 13	4.500	**GDE 362 A4**	201.200.0269
											GDE 362 A4-ED	201.200.0270
	19.237	12.831	13.180	3	6.690	5,4	71,4	9	2 x 15	7.000	**GDE 363 A4**	201.200.0271
											GDE 363 A4-ED	201.200.0272
	25.103	16.744	17.120	4	8.920	7,2	95,2	12	2 x 16	9.000	**GDE 364 A4**	201.200.0273
											GDE 364 A4-ED	201.200.0274
	30.833	20.566	21.060	5	11.750	10,3	95,0	20,2	2 x 17	11.000	**GDE 365 F4**	201.200.0275
											GDE 365 F4-ED	201.200.0276
Baja (6 polos)	3.956	2.639	2.690	1	1.480	1,2	15,9	2	2 x 9	2.500	**GDE 351 E4**	201.200.0277
											GDE 365 E4-ED	201.200.0278
	7.913	5.278	5.370	2	2.960	2,4	31,8	4	2 x 11	4.500	**GDE 352 E4**	201.200.0279
											GDE 352 E4-ED	201.200.0280
	11.733	7.826	8.000	3	4.440	3,6	47,7	6	2 x 12	7.000	**GDE 353 E4**	201.200.0281
											GDE 353 E4-ED	201.200.0282
	15.826	10.556	10.810	4	5.920	4,8	63,6	8	2 x 12	9.000	**GDE 354 E4**	201.200.0283
											GDE 354 E4-ED	201.200.0284
	22.375	14.924	15.310	5	7.100	10,3	95	20,2	2 x 13	11.000	**GDE 355 F4**	201.200.0285
											GDE 355 F4-ED	201.200.0286

- **TC**=temperatura interior de la cámara. **ΔT**= diferencial de temperatura. **ΔT**=TC-Tª Evaporación.
- **ΔT:** es la diferencia de temperatura entre la Tª de entrada del aire en el evaporador y la Tª interior de la cámara.
- Aplicación: salas de trabajo y similares.
- Material: aletas de aluminio y tubos de cobre estriados.
- Temperatura de la cámara (≥+2ºC): separación de aletas 4 mm.
- Motoventiladores eléctricos: diámetro 350mm, 230V/1Ph.
- Motoventiladores **EC*** opcionales.
- Posibilidad de conexionado tanto a baja como a alta velocidad.
- Temperatura de funcionamiento -35ºC a +40ºC.
- Modelos **ED** (desescarche eléctrico): resistencia eléctrica de acero inoxidable preparadas para la conexión a 400V/3Ph.
- Para las capacidades del enfriador de salmuera, utilice el software de selección "Scelte".

Evaporadores Techo
Serie GDE

ECO™ heat transfer coolers

MODINE

APLICACIÓN ALTA / MEDIA TEMPERATURA

Separación de aletas 4 mm. / Ventiladores Ø 350mm.

Velocidad Ventilador	Ventiladores		Ventiladores EC*		Conexión (mm)		Desagüe Ø (GAS)	MODELO
	Absor. (A)	Pot. (W)	Absor. (A)	Pot. (W)	Entrada	Salida		
Alta (4 polos)	0,8	180	0,96	113	12	22	1	**GDE 361 A4 / GDE 361 A4-ED**
	1,6	360	1,92	226	16	28		**GDE 362 A4 / GDE 362 A4-ED**
	2,4	540	2,88	339	22	35		**GDE 363 A4 / GDE 363 A4-ED**
	3,2	720	3,84	452				**GDE 364 A4 / GDE 364 A4-ED**
	4,0	900	4,8	565		42		**GDE 365 F4 / GDE 365 F4-ED**
Baja (6 polos)	0,37	75	0,3	40	12	22		**GDE 351 E4 / GDE 351 E4-ED**
	0,74	150	0,6	80	16	28		**GDE 352 E4 / GDE 352 E4-ED**
	1,11	225	0,9	120				**GDE 353 E4 / GDE 353 E4-ED**
	1,2	300	1,2	160	22	35		**GDE 354 E4 / GDE 354 E4-ED**
	1,5	375	1,5	200		42		**GDE 355 F4 / GDE 355 F4-ED**

DIMENSIONES (mm)

Nº Vent	A	B	C
1	885	1.052	314
2	1.435		
3	1.985		
4	2.535		
5	3.085		



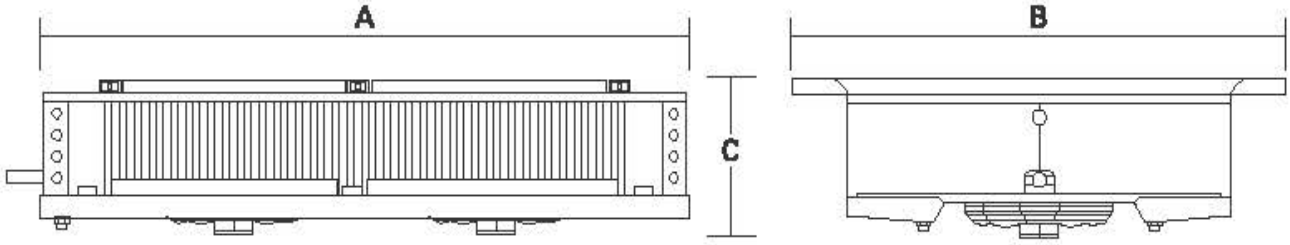

Evaporadores Techo
Serie GDE

ECO™ heat transfer coolers

MODINE

APLICACIÓN MEDIA / BAJA TEMPERATURA

Separación de aletas 7 mm. / Ventiladores Ø 350mm.

Velocidad Ventilador	Potencia (W) R134a		Potencia (W) R449A		Nº Vent.	Caudal m³/h	Superficie (m²)		Volumen interno (dm³)	Flecha (m)	Potencia desescarche (W)	MODELO	CÓDIGO
	Te=0ºC ΔT=10 TC=+10ºC	Te=-8ºC ΔT=8 TC=0ºC	Te=-8ºC ΔT=8 TC=0ºC	Te=-25ºC ΔT=5 TC=-20ºC			Int.	Ext.					
Alta (4 polos)	5.321	3.549	3.590	2.630	1	2.450	1,8	14,1	3	2 x 13	2.500	**GDE 361 A7**	201.200.0287
												GDE 361 A7-ED	201.200.0288
	10.642	7.098	7.270	5.330	2	4.900	3,6	28,2	6	2 x 14	4.500	**GDE 362 A7**	201.200.0289
												GDE 362 A7-ED	201.200.0290
	15.962	10.647	10.960	8.030	3	7.350	5,4	42,3	9	2 x 16	7.000	**GDE 363 A7**	201.200.0291
												GDE 363 A7-ED	201.200.0292
	21.147	14.105	14.410	10.560	4	9.800	7,2	56,4	12	2 x 17	9.000	**GDE 364 A7**	201.200.0293
												GDE 364 A7-ED	201.200.0294
	25.513	17.017	17.450	12.790	5	12.900	10,3	56	20,2	2 x 18	11.000	**GDE 365 F7**	201.200.0295
												GDE 365 F7-ED	201.200.0296
Baja (6 polos)	3.001	2.002	2.070	1.520	1	1.600	1,2	9,3	2	2 x 10	2.500	**GDE 351 E7**	201.200.0297
												GDE 351 E7-ED	201.200.0298
	6.139	4.095	4.220	3.090	2	3.200	2,4	18,6	4	2 x 12	4.500	**GDE 352 E7**	201.200.0299
												GDE 352 E7-ED	201.200.0300
	9.277	6.188	6.330	4.640	3	4.800	3,6	27,9	6	2 x 13	7.000	**GDE 353 E7**	201.200.0301
												GDE 353 E7-ED	201.200.0302
	12.415	8.281	8.460	6.200	4	6.400	4,8	37,2	8	2 x 13	9.000	**GDE 354 E7**	201.200.0303
												GDE 354 E7-ED	201.200.0304
	18.555	12.376	12.720	9.370	5	7.850	10,3	56	20,2	2 x 13	11.000	**GDE 355 F7**	201.200.0321
												GDE 355 F7-ED	201.200.0322

- **TC**=temperatura interior de la cámara. **ΔT**= diferencial de temperatura. **ΔT**=TC-Tª Evaporación.
- **ΔT**: es la diferencia de temperatura entre la Tª de entrada del aire en el evaporador y la Tª interior de la cámara.
- Aplicación: salas de trabajo y similares.
- Material: aletas de aluminio y tubos de cobre estriados.
- Temperatura de la cámara (≥+2ºC): separación de aletas 7 mm.
- Motoventiladores eléctricos: diámetro 350mm, 230V/1Ph.
- Motoventiladores **EC*** opcionales.
- Posibilidad de conexionado tanto a baja como a alta velocidad.
- Temperatura de funcionamiento -35ºC a +40ºC.
- Modelos **ED** (desescarche eléctrico): resistencia eléctrica de acero inoxidable preparadas para la conexión a 400V/3Ph.
- Para las capacidades del enfriador de salmuera, utilice el software de selección "Scelte".

Evaporadores Techo
Serie GDE

ECO™ heat transfer coolers

MODINE

APLICACIÓN MEDIA / BAJA TEMPERATURA

Separación de aletas 7 mm. / Ventiladores Ø 350mm.

Velocidad Ventilador	Ventiladores		Ventiladores EC*		Conexión (mm)		Desagüe Ø (GAS)	MODELO
	Absor. (A)	Pot. (W)	Absor. (A)	Pot. (W)	Entrada	Salida		
Alta (4 polos)	0,8	180	0,96	113	12	22	1	**GDE 361 A7 / GDE 361 A7-ED**
	1,6	360	1,92	226	16	28		**GDE 362 A7 / GDE 362 A7-ED**
	2,4	540	2,88	339	22	35		**GDE 363 A7 / GDE 363 A7-ED**
	3,2	720	3,84	452				**GDE 364 A7 / GDE 364 A7-ED**
	4,0	900	4,8	565		42		**GDE 365 F7 / GDE 365 F7-ED**
Baja (6 polos)	0,37	75	0,3	40	12	22		**GDE 351 E7 / GDE 351 E7-ED**
	0,74	150	0,6	80	16	28		**GDE 352 E7 / GDE 352 E7-ED**
	1,11	225	0,9	120				**GDE 353 E7 / GDE 353 E7-ED**
	1,2	300	1,2	160	22	35		**GDE 354 E7 / GDE 354 E7-ED**
	1,5	375	1,5	200		42		**GDE 355 F7 / GDE 355 F7-ED**

DIMENSIONES (mm)

Nº Vent	A	B	C
1	885	1.052	314
2	1.435		
3	1.985		
4	2.535		
5	3.085		



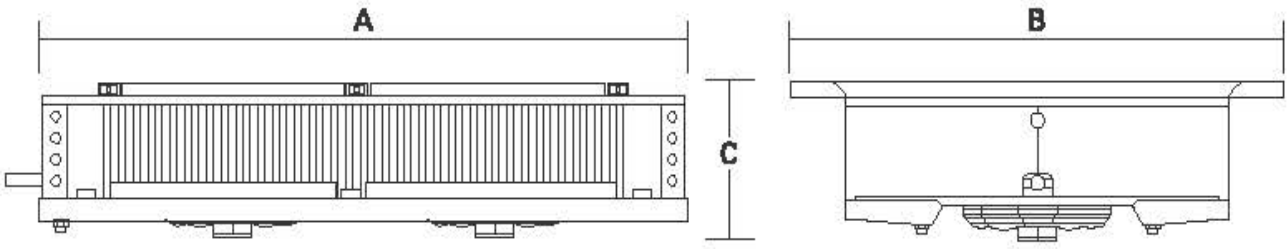

Evaporadores Techo Serie IDE

ECO™ heat transfer coolers

MODINE

APLICACIÓN MEDIA / ALTA TEMPERATURA

Aplicación Cámaras — **Separación de aletas 4,5mm. / Ventiladores Ø 450mm. 1300 r.p.m.**

Potencia (W) R134a Te=0ºC ΔT=10 TC=+10ºC	Potencia (W) R134a Te=-8ºC ΔT=8 TC=0ºC	Potencia (W) R449A Te=-8ºC ΔT=8 TC=0ºC	Nº Vent.	Caudal m³/h	Sup. (m²)	dm³	Flecha m	Pot. Deses. (kW)	MODELO	CÓDIGO
26.310	17.540	18.130	2	7.600	112	26,4	2 x 11	-	**IDE-42B04**	201.200.0033
								10,2	**IDE-42B04 ED**	201.200.0034
40.530	27.020	27.930	3	11.400	168	41,6	2 x 12	-	**IDE-43B04**	201.200.0035
								15	**IDE-43B04 ED**	201.200.0036

Aplicación Cámaras — **Separación de aletas 4,5mm. / Ventiladores Ø 560mm. 1300 r.p.m.**

49.520	33.010	34.120	2	15.400	217,5	50,7	2 x 14	-	**IDE-52B04**	201.200.0037
								19,3	**IDE-52B04 ED**	201.200.0038
78.930	52.620	54.390	3	23.100	326	80,2	2 x 15	-	**IDE-53B04**	201.200.0039
								28,8	**IDE-53B04 ED**	201.200.0040
106.220	70.820	73.190	4	30.800	434,5	97,2	2 x 16	-	**IDE-54B04**	201.200.0041
								38,7	**IDE-54B04 ED**	201.200.0042

Aplicación Cámaras — **Separación de aletas 4,5mm. / Ventiladores Ø 450mm. 1000 r.p.m.**

Potencia (W) R134a Te=0ºC ΔT=10 TC=+10ºC	Potencia (W) R134a Te=-8ºC ΔT=8 TC=0ºC	Potencia (W) R449A Te=-8ºC ΔT=8 TC=0ºC	Nº Vent.	Caudal m³/h	Sup. (m²)	dm³	Flecha m	Pot. Deses. (kW)	MODELO	CÓDIGO
24.020	15.800	16.330	2	6.200	112	26,4	2 x 7	-	**IDE-42B04**	201.200.0033
								10,2	**IDE-42B04 ED**	201.200.0034
36.770	24.190	25.000	3	9.300	168	41,6	2 x 8	-	**IDE-43B04**	201.200.0035
								15	**IDE-43B04 ED**	201.200.0036

Aplicación Cámaras — **Separación de aletas 4,5mm. / Ventiladores Ø 560mm. 1000 r.p.m.**

45.430	29.420	30.400	2	12.350	217,5	50,70	2 x 10	-	**IDE-52B04**	201.200.0037
								19,3	**IDE-52B04 ED**	201.200.0038
71.420	46.410	47.970	3	1.855	326	80,2	2 x 11	-	**IDE-53B04**	201.200.0039
								28,8	**IDE-53B04 ED**	201.200.0040
95.760	62.320	64.410	4	24.600	434,5	97,2	2 x 12	-	**IDE-54B04**	201.200.0041
								38,7	**IDE-54B04 ED**	201.200.0042

- Material: aletas de aluminio y tubos de cobre estriados.
- Motoventiladores eléctricos: Ø 450 y Ø 560 (400V/3Ph), doble velocidad.
- Temp. de funcionamiento -40ºC a +40ºC.
- Modelos **ED** (desescarche eléctrico): resistencia eléctrica de acero inoxidable preparadas para la conexión a 400V/3Ph.

Nota: cada evaporador puede ser conexionado a 1.300 ó 1.000 r.p.m.

- TC=temperatura interior de la cámara.
- ΔT=diferencial de temperatura.
- ΔT=TC-Tª Evaporación.
- ΔT: es la diferencia de temperatura entre la Tª de entrada del aire en el evaporador y la Tª interior de la cámara.

DIMENSIONES IDE Ø 450mm

Nº Vent	A	B	C
2	2.150	1.594	490
3	3.000		

Medidas en mm.

DIMENSIONES IDE Ø 560mm

Nº Vent	A	B	C
2	2.760	1.809	680
3	3.860		
4	4.960		

Medidas en mm.



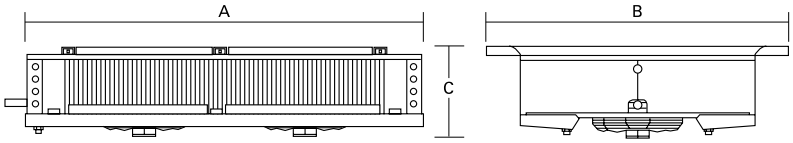

Evaporadores Techo Serie IDE

ECO™ heat transfer coolers

MODINE

APLICACIÓN MEDIA / BAJA TEMPERATURA

Aplicación Cámaras — **Separación de aletas 7mm. / Ventiladores Ø 450mm.** 1300 r.p.m.

Potencia (W) R134a Te=-8ºC ΔT=8 TC=0ºC	Potencia (W) R449A Te=-8ºC ΔT=8 TC=0ºC	Potencia (W) R449A Te=-25ºC ΔT=7 TC=-18ºC	Nº Vent.	Caudal m³/h	Sup. (m²)	dm³	Flecha (m)	Pot. Deses. (kW)	MODELO	CÓDIGO
16.020	16.550	12.130	2	8.000	75	26,4	2 x 12	-	**IDE-42B07**	201.200.0055
								10,2	**IDE-42B07 ED**	201.200.0056
24.510	25.340	18.560	3	12.000	113	41,6	2 x 13	-	**IDE-43B07**	201.200.0057
								15	**IDE-43B07 ED**	201.200.0058

Aplicación Cámaras — **Separación de aletas 7mm. / Ventiladores Ø 560mm.** 1300 r.p.m.

30.290	31.300	22.930	2	16.200	146	50,7	2 x 15	-	**IDE-52B07**	201.200.0059
								19,3	**IDE-52B07 ED**	201.200.0060
47.610	49.210	36.050	3	24.300	219	80,20	2 x 16	-	**IDE-53B07**	201.200.0061
								28,8	**IDE-53B07 ED**	201.200.0062
63.840	65.990	48.340	4	32.400	292	97,2	2 x 17	-	**IDE-54B07**	201.200.0063
								38,7	**IDE-54B07 ED**	201.200.0064

Aplicación Cámaras — **Separación de aletas 4,5mm. / Ventiladores Ø 450mm.** 1000 r.p.m.

Potencia (W) R134a Te=-8ºC ΔT=8 TC=0ºC	Potencia (W) R449A Te=-8ºC ΔT=8 TC=0ºC	Potencia (W) R449A Te=-25ºC ΔT=7 TC=-18ºC	Nº Vent.	Caudal m³/h	Sup. (m²)	dm³	Flecha (m)	Pot. Deses. (kW)	MODELO	CÓDIGO
14.710	15.200	11.140	2	6.400	75	26,4	2 x 9	-	**IDE-42B07**	201.200.0055
								10,2	**IDE-42B07 ED**	201.200.0056
22.330	23.080	16.910	3	9.600	113	41,6	2 x 10	-	**IDE-43B07**	201.200.0057
								15	**IDE-43B07 ED**	201.200.0058

Aplicación Cámaras — **Separación de aletas 4,5mm. / Ventiladores Ø 560mm.** 1000 r.p.m.

27.240	23.080	20.620	2	13.000	146	50,7	2 x 12	-	**IDE-52B07**	201.200.0059
								19,3	**IDE-52B07 ED**	201.200.0060
42.490	43.920	32.170	3	19.500	219	80,2	2 x 13	-	**IDE-53B07**	201.200.0061
								28,8	**IDE-53B07 ED**	201.200.0062
56.980	58.890	43.150	4	26.000	292	97,2	2 x 14	-	**IDE-54B07**	201.200.0063
								38,7	**IDE-54B07 ED**	201.200.0064

- Material: aletas de aluminio y tubos de cobre estriados.
- Motoventiladores eléctricos: Ø 450 y Ø 560 (400V/3Ph), doble velocidad.
- Temp. de funcionamiento -40ºC a +40ºC.
- Modelos **ED** (desescarche eléctrico): resistencia eléctrica de acero inoxidable preparadas para la conexión a 400V/3Ph.

Nota: cada evaporador puede ser conexionado a 1.300 ó 1.000 r.p.m.

- TC=temperatura interior de la cámara.
- ΔT=diferencial de temperatura.
- ΔT=TC-Tª Evaporación.
- ΔT: es la diferencia de temperatura entre la Tª de entrada del aire en el evaporador y la Tª interior de la cámara.

DIMENSIONES IDE Ø 450mm

Nº Vent	A	B	C
2	2.150	1.594	490
3	3.000		

Medidas en mm.

DIMENSIONES IDE Ø 560mm

Nº Vent	A	B	C
2	2.760	1.809	680
3	3.860		
4	4.960		

Medidas en mm.



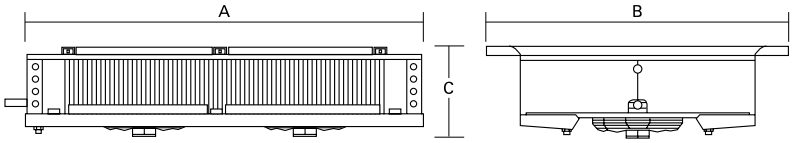

Evaporadores Cúbicos Serie GCE

ECO™ heat transfer coolers

MODINE

APLICACIÓN ALTA / MEDIA TEMPERATURA

Separación entre Aletas 4 mm. Ventiladores Ø 250 mm.

Potencia (kW) R134A		Potencia (kW) R449A	Nº Vent.	Caudal m³/h	Superficie m²		Volumen Interno dm³	Flecha m	Desescarche Eléctrico W	MODELO	CÓDIGO
Te=0ºC DT=10 TC=+10ºC	Te=-8ºC DT=8 TC= 0ºC	Te=-8ºC DT=8 TC= 0ºC			int.	ext.					
1,96	1,31	1,35	1	708	0,57	7,56	0,93	8	-	**GCE-251 E4R**	203.200.0416
									750	**GCE-251 E4R ED**	203.200.0563
2,26	1,50	1,56		768	0,73	9,70	1,07	8	-	**GCE-251 E4**	203.200.0417
									1.350	**GCE-251 E4 ED**	203.200.0564
3,88	2,59	2,67	2	1.626	1,10	14,60	1,60	9	-	**GCE-252 G4**	203.200.0418
									2.700	**GCE-252 G4 ED**	203.200.0565
4,44	2,96	3,06		1.536	1,46	19,40	2,14	8	-	**GCE-252 E4**	203.200.0419
									2.700	**GCE-252 E4 ED**	203.200.0566
5,79	3,86	3,89	3	2.440	1,65	21,90	2,41	11	-	**GCE-253 G4**	203.200.0420
									3.990	**GCE-253 G4 ED**	203.200.0567
6,52	4,35	4,50		2.305	2,19	29,10	3,21	10	-	**GCE-253 E4**	203.200.0421
									3.990	**GCE-253 E4 ED**	203.200.0568
7,51	5,01	5,18	4	3.250	2,20	29,20	3,20	13	-	**GCE-254 G4**	203.200.0422
									5.250	**GCE-254 G4 ED**	203.200.0569
8,99	5,99	6,20		3.070	2,92	38,80	4,28	12	-	**GCE-254 E4**	203.200.0423
									5.250	**GCE-254 E4 ED**	203.200.0570

- TC=temperatura interior de la cámara.
- DT=diferencial de temperatura.
- DT=TC-Tª Evaporación.
- DT: es la diferencia de temperatura entre la Tª de entrada del aire en el evaporador y la Tª interior de la cámara.
- Aplicación: todo tipo de habitaciones frías de CO_2.
- Material: aletas de aluminio y tubos de cobre estriados.
- Motoventiladores eléctricos: Ø 250 (230V/1Ph).
- Temperatura de funcionamiento -35ºC a +40ºC.
- Versiones con desescarche eléctrico standard equipadas con resistencia de acero inoxidable preparadas para la conexión a 230/1/50-60Hz.
- Protección IP54
- Desescarches: **ED**: Eléctrico, **HG**: Gas Caliente, **HG**/**ED**: Gas Caliente y Resistencias Bandeja.



Evaporadores Cúbicos Serie GCE

ECO™ heat transfer coolers

MODINE

APLICACIÓN MEDIA / BAJA TEMPERATURA

Separación entre Aletas 6 mm. Ventiladores Ø 250 mm.

Potencia (kW) R134A	Potencia (kW) R449A		Nº Vent.	Caudal m³/h	Superficie m²		Volumen Interno dm³	Flecha m	Desescarche Eléctrico W	MODELO	CÓDIGO
Te=-8ºC DT=8 TC= 0ºC	Te=-8ºC DT=8 TC= 0ºC	Te=-25ºC DT=7 TC= -18ºC			int.	ext.					
1,02	1,06	0,77	1	753	0,56	5,17	0,93	9	-	**GCE-251 E6R**	203.200.0424
									750	**GCE-251 E6R ED**	203.200.0571
									-	**GCE-251 E6R HG**	203.200.0741
1,29	1,34	0,98		813	0,73	6,60	1,07	9	-	**GCE-251 E6**	203.200.0425
									1.350	**GCE-251 E6 ED**	203.200.0553
									-	**GCE-251 E6 HG**	203.200.0742
2,06	2,13	1,56	2	1.695	1,10	9,94	1,60	10	-	**GCE-252 G6**	203.200.0426
									2.700	**GCE-252 G6 ED**	203.200.0544
									-	**GCE-252 G6 HG**	203.200.0743
2,53	2,61	1,91		1.626	1,46	13,20	2,14	9	-	**GCE-252 E6**	203.200.0427
									2.700	**GCE-252 E6 ED**	203.200.0542
									-	**GCE-252 E6 HG**	203.200.0744
3,10	3,21	2,35	3	2.540	1,65	14,90	2,41	12	-	**GCE-253 G6**	203.200.0428
									3.990	**GCE-253 G6 ED**	203.200.0549
									-	**GCE-253 G6 HG**	203.200.0745
3,76	3,89	2,85		2.430	2,19	19,90	3,21	11	-	**GCE-253 E6**	203.200.0429
									3.990	**GCE-253 E6 ED**	203.200.0550
									-	**GCE-253 E6 HG**	203.200.0746
4,15	4,29	3,14	4	3.390	2,20	19,90	3,20	14	-	**GCE-254 G6**	203.200.0430
									5.250	**GCE-254 G6 ED**	203.200.0572
									-	**GCE-254 G6 HG**	203.200.0747
5,05	5,22	3,83		3.250	2,92	26,50	4,28	13	-	**GCE-254 E6**	203.200.0431
									5.250	**GCE-254 E6 ED**	203.200.0573
									-	**GCE-254 E6 HG**	203.200.0748

- TC=temperatura interior de la cámara.
- DT=diferencial de temperatura.
- DT=TC-Tª Evaporación.
- DT: es la diferencia de temperatura entre la Tª de entrada del aire en el evaporador y la Tª interior de la cámara.
- Aplicación: todo tipo de habitaciones frías de CO_2.
- Material: aletas de aluminio y tubos de cobre estriados.
- Motoventiladores eléctricos: Ø 250 (230V/1Ph).
- Temperatura de funcionamiento -35ºC a +40ºC.
- Versiones con desescarche eléctrico standard equipadas con resistencia de acero inoxidable preparadas para la conexión a 230/1/50-60Hz.
- Protección IP54
- Desescarches: **ED**: Eléctrico, **HG**: Gas Caliente, **HG**/**ED**: Gas Caliente y Resistencias Bandeja.



Evaporadores Cúbicos Serie GCE

ECO™ heat transfer coolers

MODINE

APLICACIÓN BAJA TEMPERATURA

Separación entre Aletas 8 mm. Ventiladores Ø 250 mm.

Potencia (kW) R449A Te=-25ºC DT=7 TC= -18ºC	Nº Vent.	Caudal m³/h	Superficie m² int.	Superficie m² ext.	Volumen Interno dm³	Flecha m	Desescarche Eléctrico W	MODELO	CÓDIGO
0,73	1	800	0,57	3,97	0,93	8	-	**GCE-251 E8R**	203.200.0432
							750	**GCE-251 E8R ED**	203.200.0574
							-	**GCE-251 E8R HG**	203.200.0749
0,84		840	0,73	5,10	1,07	8	-	**GCE-251 E8**	203.200.0433
							1.350	**GCE-251 E8 ED**	203.200.0548
							-	**GCE-251 E8 HG**	203.200.0750
1,33	2	1.725	1,10	7,66	1,60	9	-	**GCE-252 G8**	203.200.0434
							2.700	**GCE-252 G8 ED**	203.200.0547
							-	**GCE-252 G8 HG**	203.200.0751
1,67		1.690	1,46	10,20	2,14	8	-	**GCE-252 E8**	203.200.0435
							2.700	**GCE-252 E8 ED**	203.200.0575
							-	**GCE-252 E8 HG**	203.200.0752
2,01	3	2.585	1,65	11,50	2,41	11	-	**GCE-253 G8**	203.200.0436
							3.990	**GCE-253 G8 ED**	203.200.0576
							-	**GCE-253 G8 HG**	203.200.0753
2,49		2.530	2,19	15,30	3,21	10	-	**GCE-253 E8**	203.200.0437
							3.990	**GCE-253 E8 ED**	203.200.0546
							-	**GCE-253 E8 HG**	203.200.0754
2,67	4	3.450	2,20	15,30	3,20	13	-	**GCE-254 G8**	203.200.0438
							5.250	**GCE-254 G8 ED**	203.200.0577
							-	**GCE-254 G8 HG**	203.200.0755
3,36		3.370	2,92	26,01	4,28	12	-	**GCE-254 E8**	203.200.0439
							5.250	**GCE-254 E8 ED**	203.200.0578
							-	**GCE-254 E8 HG**	203.200.0756

- TC=temperatura interior de la cámara.
- DT=diferencial de temperatura.
- DT=TC-Tª Evaporación.
- DT: es la diferencia de temperatura entre la Tª de entrada del aire en el evaporador y la Tª interior de la cámara.
- Aplicación: todo tipo de habitaciones frías de CO_2.
- Material: aletas de aluminio y tubos de cobre estriados.
- Motoventiladores eléctricos: Ø 250 (230V/1Ph).
- Temperatura de funcionamiento -35ºC a +40ºC.
- Versiones con desescarche eléctrico standard equipadas con resistencia de acero inoxidable preparadas para la conexión a 230/1/50-60Hz.
- Protección IP54
- Desescarches: **ED**: Eléctrico, **HG**: Gas Caliente, **HG/ED**: Gas Caliente y Resistencias Bandeja.



Evaporadores Cúbicos Serie GCE

ECO™ heat transfer coolers

MODINE

DIMENSIONES

MODELO GCE Ø 250 mm		251R	251	252	253	254
DIMENSIONES (mm)	A	674	774	1.224	1.574	2.124
	B	380	480	930	1.380	1.830

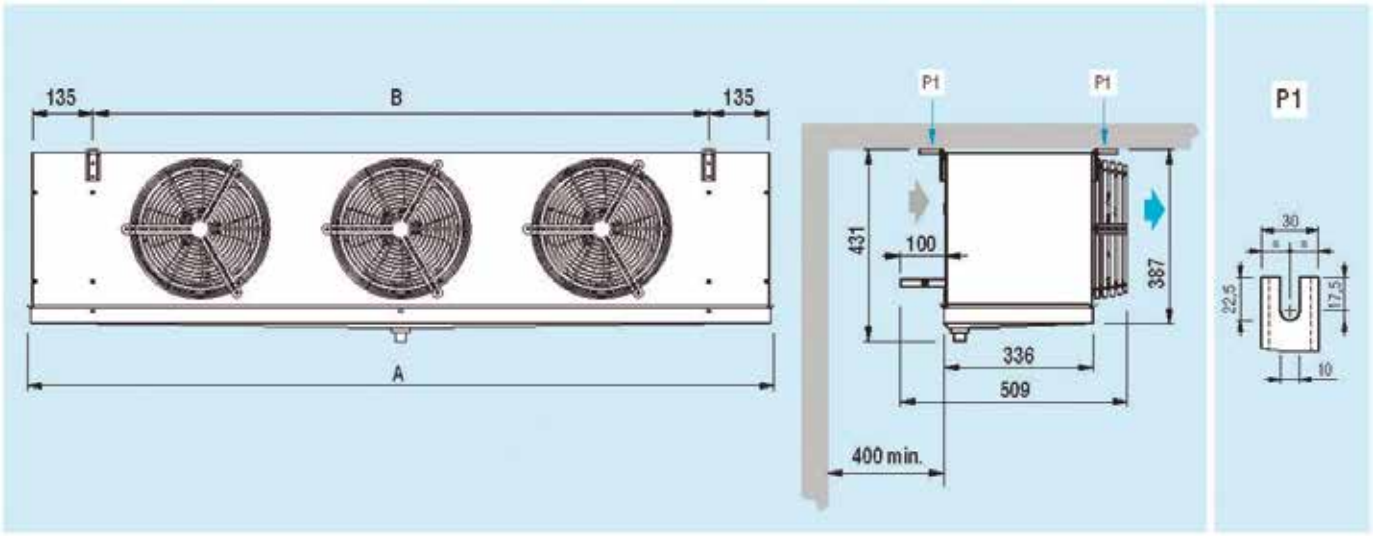

IDENTIFICACIÓN DE MODELO

GCE	25	3	A	8	EC

- Identificación de producto
- Diámetro de ventiladores (25=250mm, 31=315mm, 35=350mm)
- Número de ventiladores
- Referencia intercambiador de calor
- Código separación de aletas
- Versión con ventiladores de conmutación electrónica EC

Evaporadores Cúbicos
Serie GCE

ECO™ heat transfer coolers

MODINE

APLICACIÓN ALTA / MEDIA TEMPERATURA

Separación entre Aletas 4 mm. Ventiladores Ø 315 mm.

Potencia (kW) R134A		Potencia (kW) R449A	Nº Vent.	Caudal m³/h	Superficie m²		Volumen Interno dm³	Flecha m	Desescarche Eléctrico W	MODELO	CÓDIGO
Te=0ºC DT=10 TC= +10ºC	Te=-8ºC DT=8 TC= 0ºC	Te=-8ºC DT=8 TC= 0ºC			int.	ext.					
4,34	2,89	2,99	1	1.500	1,25	16,50	1,83	11	-	**GCE-311 F4**	203.200.0440
									1.750	**GCE-311 F4 ED**	203.200.0579
8,55	5,70	5,89	2	3.000	2,50	33,00	3,66	14	-	**GCE-312 F4**	203.200.0441
									3.150	**GCE-312 F4 ED**	203.200.0580
13,05	8,70	8,99	3	4.495	3,75	49,50	5,49	16	-	**GCE-313 F4**	203.200.0442
									490	**GCE-313 F4 ED**	203.200.0581
17,24	11,50	11,88	4	6.000	5,00	66,00	7,32	18	-	**GCE-314 F4**	203.200.0443
									6.300	**GCE-314 F4 ED**	203.200.0582

- TC=temperatura interior de la cámara.
- DT=diferencial de temperatura.
- DT=TC-Tª Evaporación.
- DT: es la diferencia de temperatura entre la Tª de entrada del aire en el evaporador y la Tª interior de la cámara.
- Aplicación: cámaras frigoríficas.
- Material: aletas de aluminio y tubos de cobre estriados.
- Motoventiladores eléctricos: Ø 315 (230V/1Ph).
- Temperatura de funcionamiento -35ºC a +40ºC.
- Versiones con desescarche eléctrico standard equipadas con resistencia de acero inoxidable preparadas para la conexión a 400/3/50-60Hz.
- Protección IP54
- Desescarches: **ED**: Eléctrico, **HG**: Gas Caliente, **HG/ED**: Gas Caliente y Resistencias Bandeja.



Evaporadores Cúbicos Serie GCE

ECO™ heat transfer coolers

MODINE

APLICACIÓN MEDIA / BAJA TEMPERATURA

Separación entre Aletas 6 mm. Ventiladores Ø 315 mm.

Potencia (kW) R134A	Potencia (kW) R449A		Nº Vent.	Caudal m³/h	Superficie m²		Volumen Interno dm³	Flecha m	Desescarche Eléctrico W	MODELO	CÓDIGO
Te=-8ºC DT=8 TC= 0ºC	Te=-8ºC DT=8 TC= 0ºC	Te=-25ºC DT=7 TC= -18ºC			int.	ext.					
2,47	2,55	1,87	1	1.595	1,25	11,30	1,83	12	-	**GCE-311 F6**	203.200.0444
									1.750	**GCE-311 F6 ED**	203.200.0583
									-	**GCE-311 F6 HG**	203.200.0761
4,92	5,09	3,73	2	3.190	2,50	22,60	3,66	15	-	**GCE-312 F6**	203.200.0445
									3.150	**GCE-312 F6 ED**	203.200.0584
									-	**GCE-312 F6 HG**	203.200.0762
7,45	7,70	5,64	3	4.970	3,75	33,90	5,49	17	-	**GCE-313 F6**	203.200.0446
									4.900	**GCE-313 F6 ED**	203.200.0585
									-	**GCE-313 F6 HG**	203.200.0763
9,87	10,21	7,48	4	6.390	5,00	45,20	7,32	19	-	**GCE-314 F6**	203.200.0447
									6.300	**GCE-314 F6 ED**	203.200.0586
									-	**GCE-314 F6 HG**	203.200.0764

- TC=temperatura interior de la cámara.
- DT=diferencial de temperatura.
- DT=TC-Tª Evaporación.
- DT: es la diferencia de temperatura entre la Tª de entrada del aire en el evaporador y la Tª interior de la cámara.
- Aplicación: cámaras frigoríficas.
- Material: aletas de aluminio y tubos de cobre estriados.
- Motoventiladores eléctricos: Ø 315 (230V/1Ph).
- Temperatura de funcionamiento -35ºC a +40ºC.
- Versiones con desescarche eléctrico standard equipadas con resistencia de acero inoxidable preparadas para la conexión a 400/3/50-60Hz.
- Protección IP54
- Desescarches: **ED**: Eléctrico, **HG**: Gas Caliente, **HG/ED**: Gas Caliente y Resistencias Bandeja.



Evaporadores Cúbicos Serie GCE

ECO™ heat transfer coolers

MODINE

APLICACIÓN BAJA TEMPERATURA

Separación entre Aletas 8 mm. Ventiladores Ø 315 mm.

Potencia (kW) R449A Te=-25ºC DT=7 TC= -18ºC	Nº Vent.	Caudal m³/h	Superficie m² int.	Superficie m² ext.	Volumen Interno dm³	Flecha m	Desescarche Eléctrico W	MODELO	CÓDIGO
1,69	1	1.650	1,25	8,65	1,83	11	-	**GCE-311 F8**	203.200.0448
							1.750	**GCE-311 F8 ED**	203.200.0543
							-	**GCE-311 F8 HG**	203.200.0765
3,38	2	3.290	2,50	17,30	3,66	14	-	**GCE-312 F8**	203.200.0449
							3.150	**GCE-312 F8 ED**	203.200.0545
							-	**GCE-312 F8 HG**	203.200.0766
5,08	3	4.950	3,75	26,00	5,49	16	-	**GCE-313 F8**	203.200.0450
							4.900	**GCE-313 F8 ED**	203.200.0551
							-	**GCE-313 F8 HG**	203.200.0767
6,80	4	6.580	5,00	34,60	7,32	18	-	**GCE-314 F8**	203.200.0451
							6.300	**GCE-314 F8 ED**	203.200.0557
							-	**GCE-314 F8 HG**	203.200.0768

- TC=temperatura interior de la cámara.
- DT=diferencial de temperatura.
- DT=TC-Tª Evaporación.
- DT: es la diferencia de temperatura entre la Tª de entrada del aire en el evaporador y la Tª interior de la cámara.
- Aplicación: cámaras frigoríficas.
- Material: aletas de aluminio y tubos de cobre estriados.
- Motoventiladores eléctricos: Ø 315 (230V/1Ph).
- Temperatura de funcionamiento -35ºC a +40ºC.
- Versiones con desescarche eléctrico standard equipadas con resistencia de acero inoxidable preparadas para la conexión a 400/3/50-60Hz.
- Protección IP54
- Desescarches: **ED**: Eléctrico, **HG**: Gas Caliente, **HG/ED**: Gas Caliente y Resistencias Bandeja.



Evaporadores Cúbicos Serie GCE

ECO™ heat transfer coolers

MODINE

DIMENSIONES

MODELO GCE Ø 315 mm		311	312	313	314
DIMENSIONES (mm)	A	874	1.424	1.974	2.524
	B	580	1.130	1.680	2.230

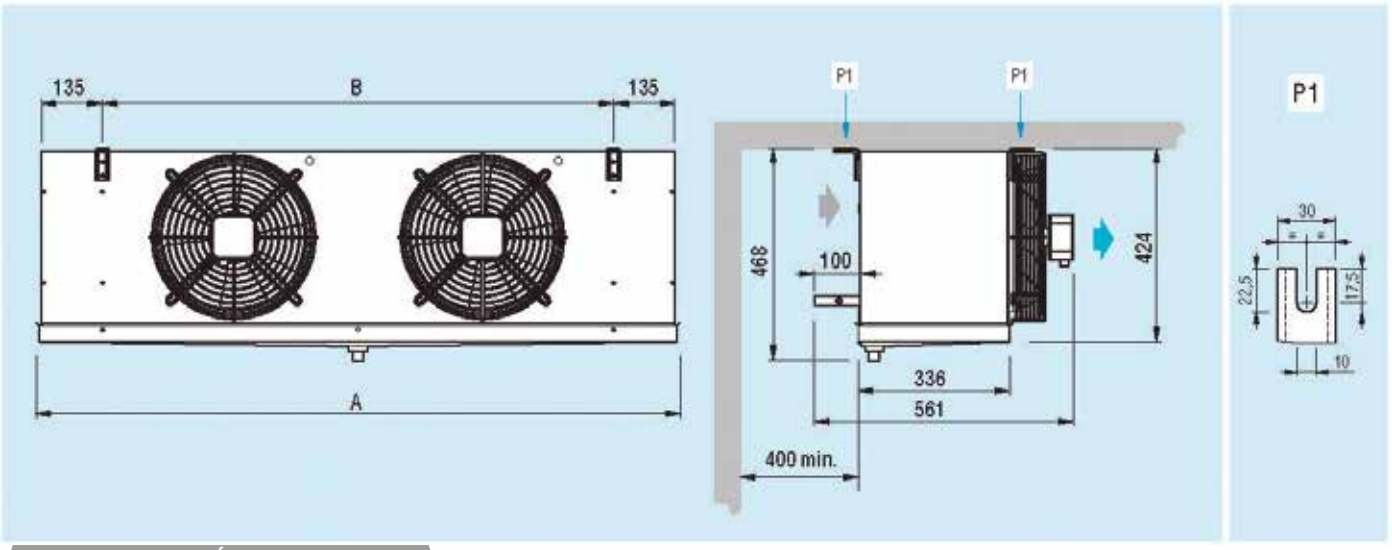

IDENTIFICACIÓN DE MODELO

GCE	31	3	A	8	EC

- Identificación de producto
- Diámetro de ventiladores (25=250mm, 31=315mm, 35=350mm)
- Número de ventiladores
- Referencia intercambiador de calor
- Código separación de aletas
- Versión con ventiladores de conmutación electrónica EC

Evaporadores Cúbicos Serie GCE

ECO™ heat transfer coolers

MODINE

APLICACIÓN ALTA / MEDIA TEMPERATURA

Separación entre Aletas 4 mm. Ventiladores Ø 350 mm.

Potencia (kW) R134A		Potencia (kW) R449A	Nº Vent.	Caudal m³/h	Superficie m²		Volumen Interno dm³	Flecha m	Desescarche Eléctrico W	MODELO	CÓDIGO
Te=0ºC DT=10 TC= +10ºC	Te=-8ºC DT=8 TC= 0ºC	Te=-8ºC DT=8 TC= 0ºC			int.	ext.					
5,29	3,53	3,65	1	2.425	1,19	15,25	1,76	14	-	**GCE-351 E4**	203.200.0452
									1.750	**GCE-351 E4 ED**	203.200.0587
									-	**GCE-351 E4 HG**	203.200.0769
6,52	4,35	4,50		2.235	1,79	22,90	2,64	13	-	**GCE-351 A4**	203.200.0453
									2.250	**GCE-351 A4 ED**	203.200.0588
									-	**GCE-351 A4 HG**	203.200.0770
10,79	7,19	7,44	2	4.850	2,38	30,50	3,52	16	-	**GCE-352 E4**	203.200.0454
									3.150	**GCE-352 E4 ED**	203.200.0589
									-	**GCE-352 E4 HG**	203.200.0771
13,40	8,93	9,23		4.472	3,58	45,80	5,28	15	-	**GCE-352 A4**	203.200.0455
									4.050	**GCE-352 A4 ED**	203.200.0590
									-	**GCE-352 A4 HG**	203.200.0772
17,83	11,89	12,28	3	7.050	4,48	59,50	6,49	18	-	**GCE-353 F4**	203.200.0456
									4.900	**GCE-353 F4 ED**	203.200.0591
									-	**GCE-353 F4 HG**	203.200.0773
20,32	13,55	14,00		6.710	5,37	68,70	7,92	17	-	**GCE-353 A4**	203.200.0457
									6.300	**GCE-353 A4 ED**	203.200.0592
									-	**GCE-353 A4 HG**	203.200.0774
23,23	15,49	16,01	4	9.400	5,97	79,20	8,64	20	-	**GCE-354 F4**	203.200.0458
									6.300	**GCE-354 F4 ED**	203.200.0593
									-	**GCE-354 F4 HG**	203.200.0775
26,98	17,89	18,59		8.950	7,16	91,60	10,56	19	-	**GCE-354 A4**	203.200.0459
									8.100	**GCE-354 A4 ED**	203.200.0594
									-	**GCE-354 A4 HG**	203.200.0776
32,79	21,89	22,60	5	11.180	8,95	114,50	13,20	21	-	**GCE-355 A4**	203.200.0460
									9.900	**GCE-355 A4 ED**	203.200.0595
									-	**GCE-355 A4 HG**	203.200.0777

- TC=temperatura interior de la cámara.
- DT=diferencial de temperatura.
- DT=TC-Tª Evaporación.
- DT: es la diferencia de temperatura entre la Tª de entrada del aire en el evaporador y la Tª interior de la cámara.
- Aplicación: cámaras frigoríficas.
- Material: aletas de aluminio y tubos de cobre estriados.
- Motores eléctricos: Ø 350 (230V/1Ph)
- Temperatura de funcionamiento -35ºC a +40ºC.
- Versiones con desescarche eléctrico standard equipadas con resistencia de acero inoxidable preparadas para la conexión a 400/3/50-60Hz.
- Protección IP54.
- Desescarches: **ED**: Eléctrico, **HG**: Gas Caliente, HG/ED: Gas Caliente y Resistencias Bandeja.



Evaporadores Cúbicos Serie GCE

ECO™ heat transfer coolers

MODINE

APLICACIÓN MEDIA / BAJA TEMPERATURA

Separación entre Aletas 6 mm. Ventiladores Ø 350 mm.

Potencia (kW) R134A	Potencia (kW) R449A		Nº Vent.	Caudal m³/h	Superficie m²		Volumen Interno dm³	Flecha m	Desescarche Eléctrico W	MODELO	CÓDIGO
Te=-8ºC DT=8 TC= 0ºC	Te=-8ºC DT=8 TC= 0ºC	Te=-25ºC DT=7 TC= -18ºC			int.	ext.					
2,94	3,51	2,22	1	2.580	1,19	10,90	1,76	15	-	**GCE-351 E6**	203.200.0461
									1.750	**GCE-351 E6 ED**	203.200.0596
									-	**GCE-351 E6 HG**	203.200.0778
3,88	4,01	2,94		2.430	1,79	15,80	2,64	14	-	**GCE-351 A6**	203.200.0462
									2.250	**GCE-351 A6 ED**	203.200.0597
									-	**GCE-351 A6 HG**	203.200.0779
6,08	6,28	4,60	2	5.160	2,38	21,70	3,52	17	-	**GCE-352 E6**	203.200.0463
									3.150	**GCE-352 E6 ED**	203.200.0598
									-	**GCE-352 E6 HG**	203.200.0780
7,97	8,24	6,04		4.850	3,58	31,50	5,28	16	-	**GCE-352 A6**	203.200.0464
									4.050	**GCE-352 A6 ED**	203.200.0554
									-	**GCE-352 A6 HG**	203.200.0781
10,08	10,42	7,64	3	7.510	4,48	40,60	6,49	19	-	**GCE-353 F6**	203.200.0465
									4.900	**GCE-353 F6 ED**	203.200.0552
									-	**GCE-353 F6 HG**	203.200.0782
11,96	12,37	9,06		7.280	5,37	47,30	7,92	18	-	**GCE-353 A6**	203.200.0466
									6.300	**GCE-353 A6 ED**	203.200.0556
									-	**GCE-353 A6 HG**	203.200.0783
13,60	14,05	10,30	4	9.860	5,97	54,20	8,64	21	-	**GCE-354 F6**	203.200.0467
									6.300	**GCE-354 F6 ED**	203.200.0599
									-	**GCE-354 F6 HG**	203.200.0921
15,94	16,47	12,07		9.705	7,16	63,00	10,56	20	-	**GCE-354 A6**	203.200.0468
									8.100	**GCE-354 A6 ED**	203.200.0600
									-	**GCE-354 A6 HG**	203.200.0784
19,28	19,92	14,60	5	12.130	8,95	78,80	13,20	22	-	**GCE-355 A6**	203.200.0469
									9.900	**GCE-355 A6 ED**	203.200.0601
									-	**GCE-355 A6 HG**	203.200.0785

- TC=temperatura interior de la cámara.
- DT=diferencial de temperatura.
- DT=TC-Tª Evaporación.
- DT: es la diferencia de temperatura entre la Tª de entrada del aire en el evaporador y la Tª interior de la cámara.
- Aplicación: cámaras frigoríficas.
- Material: aletas de aluminio y tubos de cobre estriados.
- Motores eléctricos: Ø 350 (230V/1Ph)
- Temperatura de funcionamiento -35ºC a +40ºC.
- Versiones con desescarche eléctrico standard equipadas con resistencia de acero inoxidable preparadas para la conexión a 400/3/50-60Hz.
- Protección IP54.
- Desescarches: **ED**: Eléctrico, **HG**: Gas Caliente, HG/ED: Gas Caliente y Resistencias Bandeja.



Evaporadores Cúbicos Serie GCE

ECO™ heat transfer coolers

MODINE

APLICACIÓN BAJA TEMPERATURA

Separación entre Aletas 8 mm. Ventiladores Ø 350 mm.

Potencia (kW) R449A Te=-25ºC DT=7 TC= -18ºC	Nº Vent.	Caudal m³/h	Superficie m² int.	Superficie m² ext.	Volumen Interno dm³	Flecha m	Desescarche Eléctrico W	MODELO	CÓDIGO
1,99	1	2.640	1,19	8,30	1,76	14	-	**GCE-351 E8**	203.200.0470
							1.750	**GCE-351 E8 ED**	203.200.0602
							-	**GCE-351 E8 HG**	203.200.0786
2,64		2.500	1,79	12,50	2,64	13	-	**GCE-351 A8**	203.200.0471
							2.250	**GCE-351 A8 ED**	203.200.0603
							-	**GCE-351 A8 HG**	203.200.0787
4,09	2	5.270	2,38	16,60	3,52	16	-	**GCE-352 E8**	203.200.0472
							3.150	**GCE-352 E8 ED**	203.200.0604
							-	**GCE-352 E8 HG**	203.200.0788
5,41		5.000	3,58	25,00	5,28	15	-	**GCE-352 A8**	203.200.0473
							4.050	**GCE-352 A8 ED**	203.200.0555
							-	**GCE-352 A8 HG**	203.200.0789
6,89	3	7.740	4,48	31,20	6,49	18	-	**GCE-353 F8**	203.200.0474
							4.900	**GCE-353 F8 ED**	203.200.0605
							-	**GCE-353 F8 HG**	203.200.0790
8,18		7.510	5,37	37,50	7,92	17	-	**GCE-353 A8**	203.200.0475
							6.300	**GCE-353 A8 ED**	203.200.0606
							-	**GCE-353 A8 HG**	203.200.0791
9,14	4	10.315	5,97	41,70	8,64	20	-	**GCE-354 F8**	203.200.0476
							6.300	**GCE-354 F8 ED**	203.200.0607
							-	**GCE-354 F8 HG**	203.200.0792
10,99		10.000	7,16	50,00	10,56	19	-	**GCE-354 A8**	203.200.0477
							8.100	**GCE-354 A8 ED**	203.200.0608
							-	**GCE-354 A8 HG**	203.200.0793
13,35	5	12.500	8,95	62,50	13,20	21	-	**GCE-355 A8**	203.200.0478
							9.900	**GCE-355 A8 ED**	203.200.0609
							-	**GCE-355 A8 HG**	203.200.0794

- TC=temperatura interior de la cámara.
- DT=diferencial de temperatura.
- DT=TC-Tª Evaporación.
- DT: es la diferencia de temperatura entre la Tª de entrada del aire en el evaporador y la Tª interior de la cámara.
- Aplicación: cámaras frigoríficas.
- Material: aletas de aluminio y tubos de cobre estriados.
- Motores eléctricos: Ø 350 (230V/1Ph)
- Temperatura de funcionamiento -35ºC a +40ºC.
- Versiones con desescarche eléctrico standard equipadas con resistencia de acero inoxidable preparadas para la conexión a 400/3/50-60Hz.
- Protección IP54.
- Desescarches: **ED:** Eléctrico, **HG:** Gas Caliente, HG/ED: Gas Caliente y Resistencias Bandeja.



Evaporadores Cúbicos Serie GCE

ECO™ heat transfer coolers

MODINE

DIMENSIONES

MODELO GCE Ø 350 mm		351	352	353	354	355
DIMENSIONES (mm)	A	875	1.425	1.975	2.525	3.075
	B	580	1.130	1.680	2.230	2.780
	C	-	-	-	1.115	1.665
	D	-	-	-	1.115	1.115

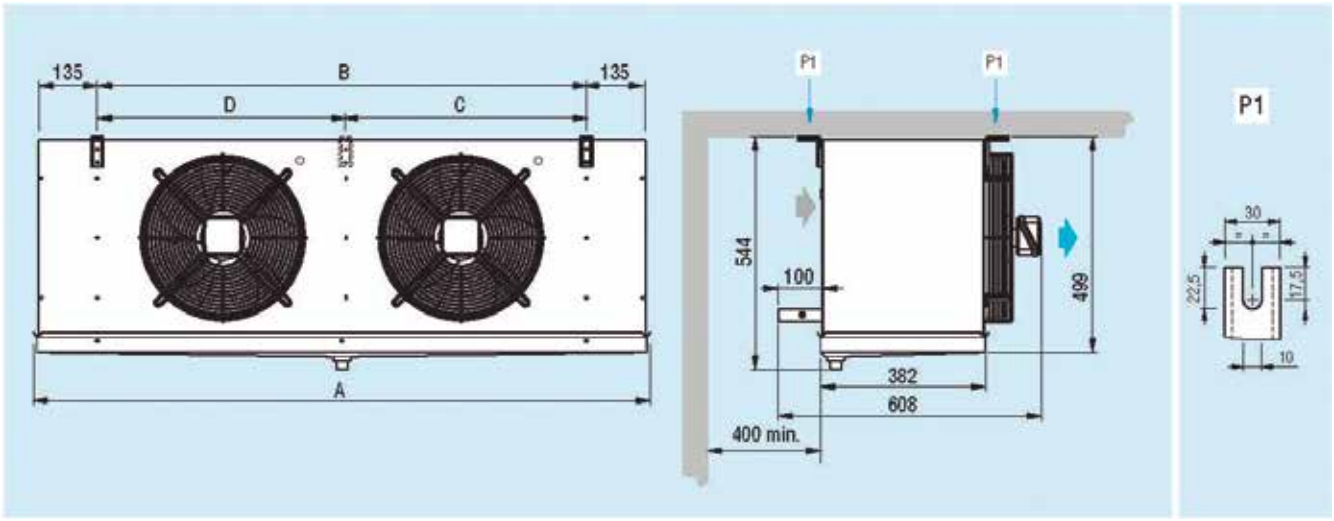

IDENTIFICACIÓN DE MODELO

GCE	35	3	A	8	EC

- Identificación de producto
- Diámetro de ventiladores (25=250mm, 31=315mm, 35=350mm)
- Número de ventiladores
- Referencia intercambiador de calor
- Código separación de aletas
- Versión con ventiladores de conmutación electrónica EC

Evaporadores Cúbicos Serie CTE

ECO™ heat transfer coolers

MODINE

APLICACIÓN MEDIA / BAJA TEMPERATURA

Separación de aletas 6mm. / Ventiladores Ø 500mm.

Potencia (W) R134a	Potencia (W) R449A		Nº Vent.	Caudal m^3/h	Sup. (m^2)	dm^3	Flecha m	Pot. Deses. (kW)	MODELO	CÓDIGO
Te=-8ºC ΔT=8 TC=0ºC	Te=-8ºC ΔT=8 TC=0ºC	Te=-25ºC ΔT=7 TC=-18ºC								
8.610	8.900	6.520	1	7.700	28,27	-	28	5,04	**CTE-501E6**	203.200.0064
									CTE-501E6 ED	203.200.0065
									CTE-501E6 HG/ED	203.200.0066
11.210	11.600	8.500	1	7.365	43,41	-	27	5,04	**CTE-501A6**	203.200.0067
									CTE-501A6 ED	203.200.0068
									CTE-501A6 HG/ED	203.200.0069
12.640	13.060	9.570	1	6.955	57,55	-	26	5,04	**CTE-501B6**	203.200.0070
									CTE-501B6 ED	203.200.0071
									CTE-501B6 HG/ED	203.200.0072
16.890	17.450	12.790	2	15.405	57,55	-	30	10,20	**CTE-502E6**	203.200.0073
									CTE-502E6 ED	203.200.0074
									CTE-502E6 HG/ED	203.200.0075
22.230	22.970	16.830	2	14.730	61,82	-	29	10,20	**CTE-502A6**	203.200.0076
									CTE-502A6 ED	203.200.0077
									CTE-502A6 HG/ED	203.200.0078
25.600	26.460	19.390	2	13.915	90,08	-	28	10,20	**CTE-502B6**	203.200.0079
									CTE-502B6 ED	203.200.0080
									CTE-502B6 HG/ED	203.200.0081
26.260	27.140	19.880	3	23.110	110,82	-	30	15,00	**CTE-503E6**	203.200.0082
									CTE-503E6 ED	203.200.0083
									CTE-503E6 HG/ED	203.200.0084
33.990	35.130	25.740	3	22.095	129,26	-	29	15,00	**CTE-503A6**	203.200.0085
									CTE-503A6 ED	203.200.0086
									CTE-503A6 HG/ED	203.200.0087
39.330	40.650	29.780	3	20.875	171,56	-	28	15,00	**CTE-503B6**	203.200.0088
									CTE-503B6 ED	203.200.0089
									CTE-503B6 HG/ED	203.200.0090
42.380	43.800	32.090	4	29.460	171,56	-	30	19,80	**CTE-504A6**	203.200.0091
									CTE-504A6 ED	203.200.0092
									CTE-504A6 HG/ED	203.200.0093
49.680	51.350	37.620	4	27.835	229,2	-	29	19,80	**CTE-504B6**	203.200.0094
									CTE-504B6 ED	203.200.0095
									CTE-504B6 HG/ED	203.200.0096

- TC=temperatura interior de la cámara. • ΔT=diferencial de temperatura.
- ΔT=TC-Tª Evaporación. • ΔT: es la diferencia de temperatura entre la Tª de entrada del aire en el evaporador y la Tª interior de la cámara.
- Aplicación: cámaras frigoríficas. • Material: aletas de aluminio y tubos de cobre estriados.
- Temperatura de funcionamiento: -35ºC a +40ºC.
- Modelos E**D** (desescarche eléctrico): resistencia eléctrica de acero inoxidable preparadas para la conexión a 400V/3Ph.
- Desescarches: **ED**: Eléctrico, **HG**: Gas Caliente.
- **HG**/**ED**: Desescarche por gas caliente y resistencias bandeja.



DIMENSIONES Ø 500mm

Nº Vent	A	B	C
1	1.184	660	844
2	2.034		
3	2.884		
4	3.734		

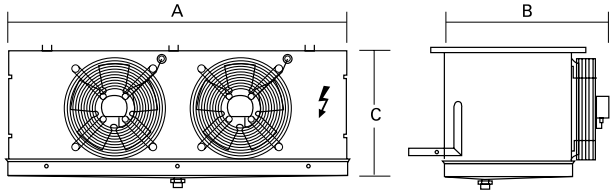

Medidas en mm.

Evaporadores Cúbicos Serie CTE

ECO™ heat transfer coolers

MODINE

APLICACIÓN BAJA TEMPERATURA

Separación de aletas 8mm. / Ventiladores Ø 500mm.

Potencia (W) R-449A		Nº Vent.	Caudal m^3/h	Sup. (m^2)	dm^3	Flecha (m)	Pot. Deses. (kW)	MODELO	CÓDIGO
Te=-25ºC ΔT=7 TC=-18ºC	Te=-31ºC ΔT=6 TC=-24ºC								
5.710	5.410	1	7.905	22,27	-	29	5,04	**CTE-501E8 ED**	203.200.0115
								CTE-501E8 HG/ED	203.200.0116
7.430	7.040	1	7.635	33,41	-	28	5,04	**CTE-501A8 ED**	203.200.0117
								CTE-501A8 HG/ED	203.200.0118
8.890	8.430	1	7.295	44,55	-	27	5,04	**CTE-501B8 ED**	203.200.0119
								CTE-501B8 HG/ED	203.200.0120
11.400	10.800	2	15.815	44,55	-	31	10,2	**CTE-502E8 ED**	203.200.0121
								CTE-502E8 HG/ED	203.200.0122
14.860	14.080	2	15.270	66,82	-	30	10,2	**CTE-502A8 ED**	203.200.0123
								CTE-502A8 HG/ED	203.200.0124
18.070	17.120	2	14.730	89,08	-	29	10,2	**CTE-502B8 ED**	203.200.0125
								CTE-502B8 HG/ED	203.200.0126
16.950	16.080	3	23.730	66,82	-	31	15	**CTE-503E8 ED**	203.200.0127
								CTE-503E8 HG/ED	203.200.0128
22.180	21.020	3	22.910	100,26	-	30	15	**CTE-503A8 ED**	203.200.0129
								CTE-503A8 HG/ED	203.200.0130
26.930	25.510	3	22.095	133,56	-	29	15	**CTE-503B8 ED**	203.200.0131
								CTE-503B8 HG/ED	203.200.0132
29.890	28.320	4	30.545	133,56	-	31	19,8	**CTE-504A8 ED**	203.200.0133
								CTE-504A8 HG/ED	203.200.0134
36.230	34.330	4	29.460	178,2	-	30	19,8	**CTE-504B8 ED**	203.200.0135
								CTE-504B8 HG/ED	203.200.0136

- TC=temperatura interior de la cámara.
- ΔT=diferencial de temperatura.
- ΔT=TC-Tª Evaporación.
- ΔT: es la diferencia de temperatura entre la Tª de entrada del aire en el evaporador y la Tª interior de la cámara.
- Aplicación: cámaras frigoríficas.
- Material: aletas de aluminio y tubos de cobre estriados.
- Motores eléctricos: Ø 630 (400V/3Ph)
- Temp. de funcionamiento -35ºC a +40ºC.
- Modelos **ED** (desescarche eléctrico): resistencia eléctrica de acero inoxidable preparadas para la conexión a 400V/3Ph.
- Desescarches: **ED**: Eléctrico, **HG**: Gas Caliente.
- **HG/ED**: Gas Caliente y Resistencias Bandeja.



DIMENSIONES Ø 500mm

Nº Vent	A	B	C
1	1.184	660	844
2	2.034		
3	2.884		
4	3.734		

Medidas en mm.

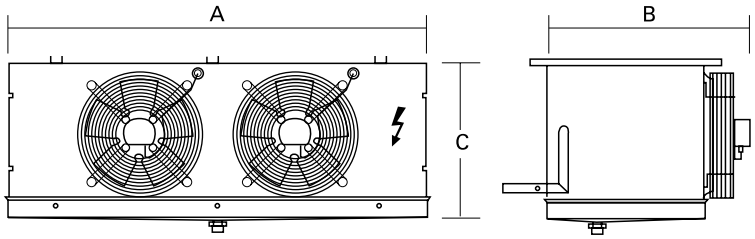

Evaporadores Cúbicos para CO_2 Serie CGC

ECO™ heat transfer coolers

MODINE

APLICACIÓN ALTA / MEDIA TEMPERATURA

Separación entre Aletas 4 mm. Ventiladores Ø 250 mm.

POTENCIA (W) CO_2		Nº Vent.	Caudal m^3/h	Superficie (m^2)		Volumen Interno (dm^3)	Flecha (m)	Desescarche Eléctrico (W)	MODELO	CÓDIGO
Te=0ºC DT=10 TC= +10ºC	Te=-8ºC DT=8 TC= 0ºC			Int.	Ext.					
1.934	1.318	1	708	0,36	7,56	0,93	8	-	**CGC-251 E4R**	203.200.0479
								750	**CGC-251 E4R ED**	203.200.0638
2.286	1.558		768	0,46	9,70	1,07	8	-	**CGC-251 E4**	203.200.0480
								1.350	**CGC-251 E4 ED**	203.200.0639
4.045	2.756	2	1.626	0,69	14,60	1,60	9	-	**CGC-252 G4**	203.200.0481
								2.700	**CGC-252 G4 ED**	203.200.0640
4.748	3.236		1.536	0,92	19,40	2,14	8	-	**CGC-252 E4**	203.200.0482
								2.700	**CGC-252 E4 ED**	203.200.0641
6.153	4.193	3	2.440	1,03	21,90	2,41	11	-	**CGC-253 G4**	203.200.0483
								3.990	**CGC-253 G4 ED**	203.200.0642
6.495	4.733		2.305	1,38	29,10	3,21	10	-	**CGC-253 E4**	203.200.0484
								3.990	**CGC-253 E4 ED**	203.200.0643
7.825	5.332	4	3.250	1,38	29,20	3,20	13	-	**CGC-254 G4**	203.200.0485
								5.250	**CGC-254 G4 ED**	203.200.0644
9.494	6.470		3.070	1,84	38,80	4,28	12	-	**CGC-254 E4**	203.200.0486
								5.250	**CGC-254 E4 ED**	203.200.0645

- TC=temperatura interior de la cámara.
- DT=diferencial de temperatura.
- DT=TC-Tª Evaporación.
- DT: es la diferencia de temperatura entre la Tª de entrada del aire en el evaporador y la Tª interior de la cámara.
- Aplicación: todo tipo de habitaciones frías de CO_2.
- Material: aletas de aluminio y tubos de cobre estriados.
- Motoventiladores eléctricos: Ø 250 (230V/1Ph).
- Temperatura de funcionamiento -35ºC a +40ºC.
- Versiones con desescarche eléctrico standard equipadas con resistencia de acero inoxidable preparadas para la conexión a 230/1/50-60Hz.
- Protección IP54
- Desescarches: **ED**: Eléctrico, **HG**: Gas Caliente, **HG**/**ED**: Gas Caliente y Resistencias Bandeja.



Evaporadores Cúbicos para CO_2 Serie CGC

ECO™ heat transfer coolers

MODINE

APLICACIÓN MEDIA / BAJA TEMPERATURA

Separación entre Aletas 6 mm. Ventiladores Ø 250 mm.

POTENCIA (W) CO_2		Nº Vent.	Caudal m^3/h	Superficie (m^2)		Volumen Interno (dm^3)	Flecha (m)	Desescarche Eléctrico (W)	MODELO	CÓDIGO
Te=-8ºC DT=8 TC= 0ºC	Te=-25ºC DT=7 TC= -18ºC			Int.	Ext.					
1.087	868	1	753	0,36	5,17	0,93	9	-	**CGC-251 E6R**	203.200.0487
								750	**CGC-251 E6R ED**	203.200.0646
1.305	1.043		813	0,46	6,60	1,07	9	-	**CGC-251 E6**	203.200.0488
								1.350	**CGC-251 E6 ED**	203.200.0647
2.210	1.766	2	1.695	0,69	9,94	1,60	10	-	**CGC-252 G6**	203.200.0489
								2.700	**CGC-252 G6 ED**	203.200.0648
2.718	2.171		1.626	0,92	13,20	2,14	9	-	**CGC-252 E6**	203.200.0490
								2.700	**CGC-252 E6 ED**	203.200.0560
3.358	2.683	3	2.540	1,03	14,90	2,41	12	-	**CGC-253 G6**	203.200.0491
								3.990	**CGC-253 G6 ED**	203.200.0650
3.986	3.185		2.430	1,38	19,90	3,21	11	-	**CGC-253 E6**	203.200.0492
								3.990	**CGC-253 E6 ED**	203.200.0651
4.699	3.754	4	3.390	1,38	19,90	3,20	14	-	**CGC-254 G6**	203.200.0493
								5.250	**CGC-254 G6 ED**	203.200.0652
5.436	4.343		3.250	1,84	26,50	4,28	13	-	**CGC-254 E6**	203.200.0494
								5.250	**CGC-254 E6 ED**	203.200.0653

- TC=temperatura interior de la cámara.
- DT=diferencial de temperatura.
- DT=TC-Tª Evaporación.
- DT: es la diferencia de temperatura entre la Tª de entrada del aire en el evaporador y la Tª interior de la cámara.
- Aplicación: todo tipo de habitaciones frías de CO_2.
- Material: aletas de aluminio y tubos de cobre estriados.
- Motoventiladores eléctricos: Ø 250 (230V/1Ph).
- Temperatura de funcionamiento -35ºC a +40ºC.
- Versiones con desescarche eléctrico standard equipadas con resistencia de acero inoxidable preparadas para la conexión a 230/1/50-60Hz
- Protección IP54
- Desescarches: **ED**: Eléctrico, **HG**: Gas Caliente, **HG/ED**: Gas Caliente y Resistencias Bandeja.



Evaporadores Cúbicos para CO_2 Serie CGC

ECO™ heat transfer coolers

MODINE

APLICACIÓN BAJA TEMPERATURA

Separación entre Aletas 8 mm. Ventiladores Ø 250 mm.

POTENCIA (W) CO_2		Nº Vent.	Caudal m^3/h	Superficie (m^2)		Volumen Interno (dm^3)	Flecha (m)	Desescarche Eléctrico (W)	MODELO	CÓDIGO
Te=-25ºC DT=7 TC= -18ºC	Te=-31ºC DT=6 TC= -25ºC			Int.	Ext.					
918	758	1	800	0,36	3,97	0,93	8	-	**CGC-251 E8R**	203.200.0495
								750	**CGC-251 E8R ED**	203.200.0654
1.055	871		840	0,46	5,10	1,07	8	-	**CGC-251 E8**	203.200.0496
								1.350	**CGC-251 E8 ED**	203.200.0655
1.730	1.428	2	1.725	0,69	7,66	1,60	9	-	**CGC-252 G8**	203.200.0497
								2.700	**CGC-252 G8 ED**	203.200.0414
2.141	1.767		1.690	0,92	10,20	2,14	8	-	**CGC-252 E8**	203.200.0498
								2.700	**CGC-252 E8 ED**	203.200.0561
2.531	2.089	3	2.585	1,03	11,50	2,41	11	-	**CGC-253 G8**	203.200.0499
								3.990	**CGC-253 G8 ED**	203.200.0656
3.238	2.673		2.530	1,38	15,30	3,21	10	-	**CGC-253 E8**	203.200.0500
								3.990	**CGC-253 E8 ED**	203.200.0657
3.375	2.786	4	3.450	1,38	15,30	3,20	13	-	**CGC-254 G8**	203.200.0501
								5.250	**CGC-254 G8 ED**	203.200.0658
4.325	3.570		3.370	1,84	26,01	4,28	12	-	**CGC-254 E8**	203.200.0502
								5.250	**CGC-254 E8 ED**	203.200.0659

- TC=temperatura interior de la cámara.
- DT=diferencial de temperatura.
- DT=TC-Tª Evaporación.
- DT: es la diferencia de temperatura entre la Tª de entrada del aire en el evaporador y la Tª interior de la cámara.
- Aplicación: todo tipo de habitaciones frías de CO_2.
- Material: aletas de aluminio y tubos de cobre estriados.
- Motoventiladores eléctricos: Ø 250 (230V/1Ph).
- Temperatura de funcionamiento -35ºC a +40ºC.
- Versiones con desescarche eléctrico standard equipadas con resistencia de acero inoxidable preparadas para la conexión a 230/1/50-60Hz.
- Protección IP54
- Desescarches: **ED**: Eléctrico, **HG**: Gas Caliente, **HG/ED**: Gas Caliente y Resistencias Bandeja.



Evaporadores Cúbicos para CO_2 Serie CGC

ECO™ heat transfer coolers

MODINE

DIMENSIONES

MODELO CGC CO_2 Ø 250 mm		251R	251	252	253	254
DIMENSIONES (mm)	A	674	774	1.224	1.574	2.124
	B	380	480	930	1.380	1.830

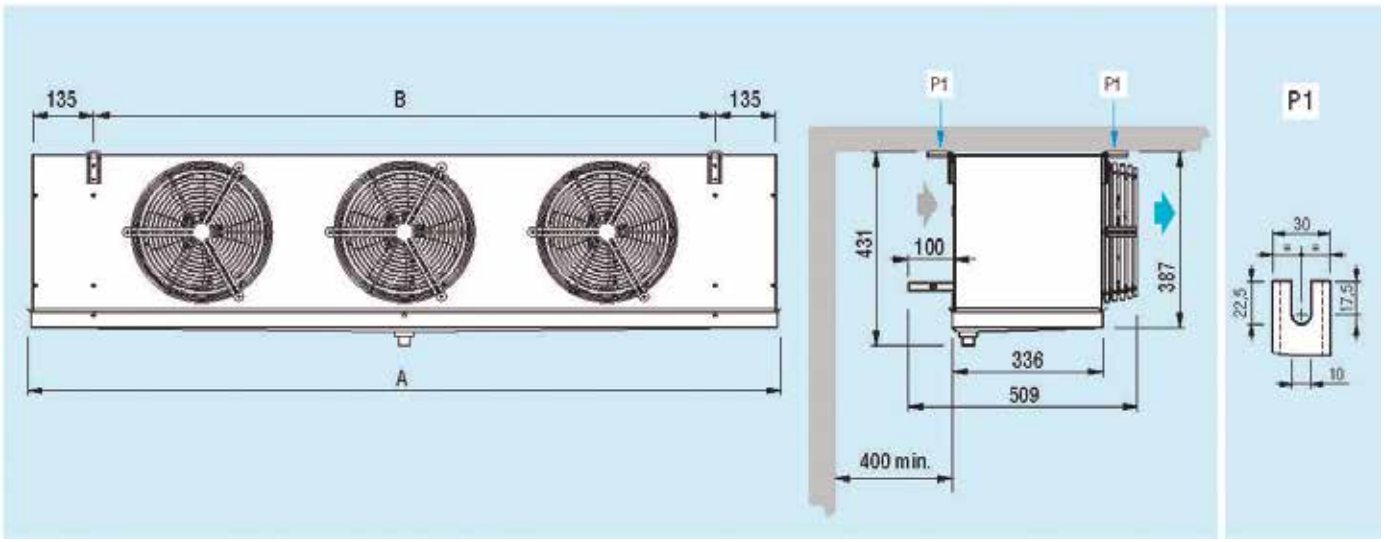

IDENTIFICACIÓN DE MODELO

CGC	25	3	A	8	EC

- Identificación de producto
- Diámetro de ventiladores (25=250mm, 31=315mm, 35=350mm)
- Número de ventiladores
- Referencia intercambiador de calor
- Código separación de aletas
- Versión con ventiladores de conmutación electrónica EC

Evaporadores Cúbicos para CO_2 Serie CGC

ECO™ heat transfer coolers

MODINE

APLICACIÓN ALTA / MEDIA TEMPERATURA

Separación entre Aletas 4 mm. Ventiladores Ø 315 mm.

POTENCIA (W) CO_2		Nº Vent.	Caudal m^3/h	Superficie (m^2)		Volumen Interno (dm^3)	Flecha (m)	Desescarche Eléctrico (W)	MODELO	CÓDIGO
Te=0ºC DT=10 TC= +10ºC	Te=-8ºC DT=8 TC= 0ºC			Int.	Ext.					
4.572	3.116	1	1.500	0,78	16,50	1,83	11	-	**CGC-311 F4**	203.200.0503
								1.750	**CGC-311 F4 ED**	203.200.0660
9.143	6.231	2	3.000	1,56	33,00	3,66	14	-	**CGC-312 F4**	203.200.0504
								3.150	**CGC-312 F4 ED**	203.200.0661
13.626	9.286	3	4.495	2,34	49,50	5,49	16	-	**CGC-313 F4**	203.200.0505
								4.900	**CGC-313 F4 ED**	203.200.0662
18.285	12.461	4	6.000	3,12	66,00	7,32	18	-	**CGC-314 F4**	203.200.0506
								6.300	**CGC-314 F4 ED**	203.200.0663

- TC=temperatura interior de la cámara.
- DT=diferencial de temperatura.
- DT=TC-Tª Evaporación.
- DT: es la diferencia de temperatura entre la Tª de entrada del aire en el evaporador y la Tª interior de la cámara.
- Aplicación: todo tipo de habitaciones frías de CO_2.
- Material: aletas de aluminio y tubos de cobre estriados.
- Motoventiladores eléctricos: Ø 315 (230V/1Ph).
- Temperatura de funcionamiento -35ºC a +40ºC.
- Versiones con desescarche eléctrico standard equipadas con resistencia de acero inoxidable preparadas para la conexión a 400/3/50-60Hz.
- Protección IP54
- Desescarches: **ED**: Eléctrico, **HG**: Gas Caliente, **HG**/**ED**: Gas Caliente y Resistencias Bandeja.



Evaporadores Cúbicos para CO_2 Serie CGC

ECO™ heat transfer coolers

MODINE

APLICACIÓN MEDIA / BAJA TEMPERATURA

Separación entre Aletas 6 mm. Ventiladores Ø 315 mm.

POTENCIA (W) CO_2		Nº Vent.	Caudal m^3/h	Superficie (m^2)		Volumen Interno (dm^3)	Flecha (m)	Desescarche Eléctrico (W)	MODELO	CÓDIGO
Te=-8ºC DT=8 TC= 0ºC	Te=-25ºC DT=7 TC= -18ºC			Int.	Ext.					
2.657	2.123	1	1.595	0,78	11,30	1,83	12	-	**CGC-311 F6**	203.200.0507
								1.750	**CGC-311 F6 ED**	203.200.0411
5.315	4.247	2	3.190	1,56	22,60	3,66	15	-	**CGC-312 F6**	203.200.0508
								3.150	**CGC-312 F6 ED**	203.200.0664
8.215	6.563	3	4.970	2,34	33,90	5,49	17	-	**CGC-313 F6**	203.200.0509
								4.900	**CGC-313 F6 ED**	203.200.0665
10.752	8.590	4	6.390	3,12	45,20	7,32	19	-	**CGC-314 F6**	203.200.0510
								6.300	**CGC-314 F6 ED**	203.200.0666

- TC=temperatura interior de la cámara.
- DT=diferencial de temperatura.
- DT=TC-Tª Evaporación.
- DT: es la diferencia de temperatura entre la Tª de entrada del aire en el evaporador y la Tª interior de la cámara.
- Aplicación: todo tipo de habitaciones frías de CO_2.
- Material: aletas de aluminio y tubos de cobre estriados.
- Motoventiladores eléctricos: Ø 315 (230V/1Ph).
- Temperatura de funcionamiento -35ºC a +40ºC.
- Versiones con desescarche eléctrico standard equipadas con resistencia de acero inoxidable preparadas para la conexión a 400/3/50-60Hz.
- Protección IP54
- Desescarches: **ED**: Eléctrico, **HG**: Gas Caliente, **HG**/**ED**: Gas Caliente y Resistencias Bandeja.



Evaporadores Cúbicos para CO_2 Serie CGC

ECO™ heat transfer coolers

MODINE

APLICACIÓN BAJA TEMPERATURA

Separación entre Aletas 8 mm. Ventiladores Ø 315 mm.

POTENCIA (W) CO_2		Nº Vent.	Caudal m^3/h	Superficie (m^2)		Volumen Interno (dm^3)	Flecha (m)	Desescarche Eléctrico (W)	MODELO	CÓDIGO
Te=-25ºC DT=7 TC= -18ºC	Te=-31ºC DT=6 TC= -25ºC			Int.	Ext.					
2.152	1.776	1	1.650	0,78	8,65	1,83	11	-	**CGC-311 F8**	203.200.0511
								1.750	**CGC-311 F8 ED**	203.200.0412
4.293	3.543	2	3.290	1,56	17,30	3,66	14	-	**CGC-312 F8**	203.200.0512
								3.150	**CGC-312 F8 ED**	203.200.0667
6.191	5.110	3	4.950	2,34	26,00	5,49	1	-	**CGC-313 F8**	203.200.0513
								4.900	**CGC-313 F8 ED**	203.200.0668
8.438	6.965	4	6.580	3,12	34,60	7,32	18	-	**CGC-314 F8**	203.200.0514
								6.300	**CGC-314 F8 ED**	203.200.0669

- TC=temperatura interior de la cámara.
- DT=diferencial de temperatura.
- DT=TC-Tª Evaporación.
- DT: es la diferencia de temperatura entre la Tª de entrada del aire en el evaporador y la Tª interior de la cámara.
- Aplicación: todo tipo de habitaciones frías de CO_2.
- Material: aletas de aluminio y tubos de cobre estriados.
- Motoventiladores eléctricos: Ø 315 (230V/1Ph).
- Temperatura de funcionamiento -35ºC a +40ºC.
- Versiones con desescarche eléctrico standard equipadas con resistencia de acero inoxidable preparadas para la conexión a 400/3/50-60Hz.
- Protección IP54
- Desescarches: **ED**: Eléctrico, **HG**: Gas Caliente, **HG**/**ED**: Gas Caliente y Resistencias Bandeja.



Evaporadores Cúbicos para CO_2 Serie CGC

ECO™ heat transfer coolers

MODINE

DIMENSIONES

MODELO CGC CO_2 Ø 315 mm		311	312	313	314
DIMENSIONES (mm)	A	874	1.424	1.974	2.524
	B	580	1.130	1.680	2.230

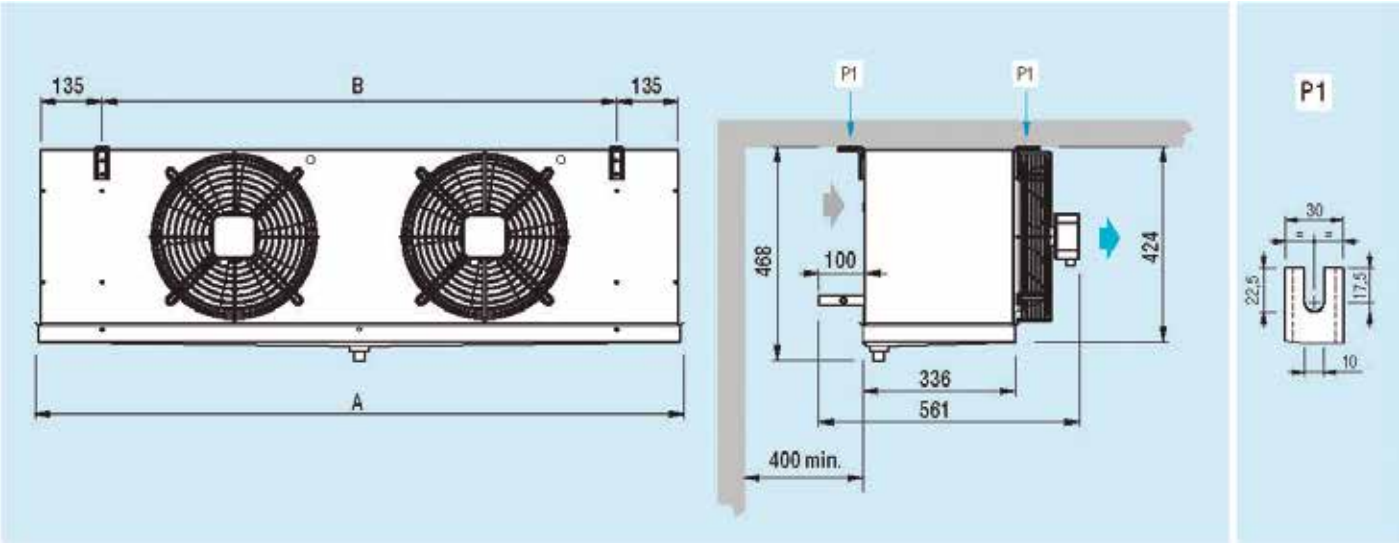

IDENTIFICACIÓN DE MODELO

CGC	31	3	A	8	EC

- Identificación de producto
- Diámetro de ventiladores (25=250mm, 31=315mm, 35=350mm)
- Número de ventiladores
- Referencia intercambiador de calor
- Código separación de aletas
- Versión con ventiladores de conmutación electrónica EC

Evaporadores Cúbicos para CO_2 Serie CGC

ECO™ heat transfer coolers

MODINE

APLICACIÓN ALTA / MEDIA TEMPERATURA

Separación entre Aletas 4 mm. Ventiladores Ø 350 mm.

POTENCIA (W) CO_2		Nº Vent.	Caudal m^3/h	Superficie (m^2)		Volumen Interno (dm^3)	Flecha (m)	Desescarche Eléctrico (W)	MODELO	CÓDIGO
Te=0ºC DT=10 TC= +10ºC	Te=-8ºC DT=8 TC= 0ºC			Int.	Ext.					
5.819	3.966	1	2.425	0,75	15,25	1,76	14	-	**CGC-351 E4**	203.200.0515
								1.750	**CGC-351 E4 ED**	203.200.0611
7.032	4.792		2.235	1,12	22,90	2,64	13	-	**CGC-351 A4**	203.200.0516
								2.250	**CGC-351 A4 ED**	203.200.0612
11.605	7.908	2	4.850	1,50	30,50	3,52	16	-	**CGC-352 E4**	203.200.0517
								3.150	**CGC-352 E4 ED**	203.200.0613
14.031	9.562		4.472	2,24	45,80	5,28	15	-	**CGC-352 A4**	203.200.0518
								4.050	**CGC-352 A4 ED**	203.200.0614
20.220	13.779	3	7.050	2,81	59,50	6,49	18	-	**CGC-353 F4**	203.200.0519
								4.900	**CGC-353 F4 ED**	203.200.0615
21.451	14.618		6.710	3,37	68,70	7,92	17	-	**CGC-353 A4**	203.200.0520
								6.300	**CGC-353 A4 ED**	203.200.0616
27.078	18.453	4	9.400	3,74	79,20	8,64	20	-	**CGC-354 F4**	203.200.0521
								6.300	**CGC-354 F4 ED**	203.200.0617
28.133	19.172		8.950	4,49	91,60	10,56	19	-	**CGC-354 A4**	203.200.0522
								8.100	**CGC-354 A4 ED**	203.200.0618
34.990	23.845	5	11.180	5,61	114,50	13,20	21	-	**CGC-355 A4**	203.200.0523
								9.900	**CGC-355 A4 ED**	203.200.0619

- TC=temperatura interior de la cámara.
- DT=diferencial de temperatura.
- DT=TC-Tª Evaporación.
- DT: es la diferencia de temperatura entre la Tª de entrada del aire en el evaporador y la Tª interior de la cámara.
- Aplicación: todo tipo de habitaciones frías de CO_2.
- Material: aletas de aluminio y tubos de cobre estriados.
- Motores eléctricos: Ø 350 (400V/3Ph)
- Temperatura de funcionamiento -35ºC a +40ºC.
- Versiones con desescarche eléctrico standard equipadas con resistencia de acero inoxidable preparadas para la conexión a 400/3/50-60Hz.
- Protección IP54.
- Desescarches: **ED**: Eléctrico, **HG**: Gas Caliente, **HG/ED**: Gas Caliente y Resistencias Bandeja.



Evaporadores Cúbicos para CO_2 Serie CGC

ECO™ heat transfer coolers

MODINE

APLICACIÓN MEDIA / BAJA TEMPERATURA

Separación entre Aletas 6 mm. Ventiladores Ø 350 mm.

POTENCIA (W) CO_2		Nº Vent.	Caudal m^3/h	Superficie (m^2)		Volumen Interno (dm^3)	Flecha (m)	Desescarche Eléctrico (W)	MODELO	CÓDIGO
Te=-8ºC DT=8 TC= 0ºC	Te=-25ºC DT=7 TC= -18ºC			Int.	Ext.					
3.261	2.605	1	2.580	0,75	10,90	1,76	15	-	**CGC-351 E6**	203.200.0524
								1.750	**CGC-351 E6 ED**	203.200.0620
4.204	3.359		2.430	1,12	15,80	2,64	14	-	**CGC-351 A6**	203.200.0525
								2.250	**CGC-351 A6 ED**	203.200.0621
6.645	5.308	2	5.160	1,50	21,70	3,52	17	-	**CGC-352 E6**	203.200.0526
								3.150	**CGC-352 E6 ED**	203.200.0622
8.457	6.756		4.850	2,24	31,50	5,28	16	-	**CGC-352 A6**	203.200.0527
								4.050	**CGC-352 A6 ED**	203.200.0623
11.573	9.246	3	7.510	2,81	40,60	6,49	19	-	**CGC-353 F6**	203.200.0528
								4.900	**CGC-353 F6 ED**	203.200.0624
12.805	10.230		7.280	3,37	47,30	7,92	18	-	**CGC-353 A6**	203.200.0529
								6.300	**CGC-353 A6 ED**	203.200.0625
15.342	12.257	4	9.860	3,74	54,20	8,64	21	-	**CGC-354 F6**	203.200.0530
								6.300	**CGC-354 F6 ED**	203.200.0626
17.033	13.608		9.705	4,49	63,00	10,56	20	-	**CGC-354 A6**	203.200.0531
								8.100	**CGC-354 A6 ED**	203.200.0627
21.503	17.179	5	12.130	5,61	78,80	13,20	22	-	**CGC-355 A6**	203.200.0532
								9.900	**CGC-355 A6 ED**	203.200.0628

- TC=temperatura interior de la cámara.
- DT=diferencial de temperatura.
- DT=TC-Tª Evaporación.
- DT: es la diferencia de temperatura entre la Tª de entrada del aire en el evaporador y la Tª interior de la cámara.
- Aplicación: todo tipo de habitaciones frías de CO_2.
- Material: aletas de aluminio y tubos de cobre estriados.
- Motores eléctricos: Ø 350 (400V/3Ph)
- Temperatura de funcionamiento -35ºC a +40ºC.
- Versiones con desescarche eléctrico standard equipadas con resistencia de acero inoxidable preparadas para la conexión a 400/3/50-60Hz.
- Protección IP54.
- Desescarches: **ED**: Eléctrico, **HG**: Gas Caliente, **HG/ED**: Gas Caliente y Resistencias Bandeja.



Evaporadores Cúbicos para CO_2 Serie CGC

ECO™ heat transfer coolers

MODINE

APLICACIÓN BAJA TEMPERATURA

Separación entre Aletas 8 mm. Ventiladores Ø 350 mm.

POTENCIA (W) CO_2		Nº Vent.	Caudal m^3/h	Superficie (m^2)		Volumen Interno (dm^3)	Flecha (m)	Desescarche Eléctrico (W)	MODELO	CÓDIGO
Te=-25ºC DT=7 TC= -18ºC	Te=-31ºC DT=6 TC= -25ºC			Int.	Ext.					
2.584	2.133	1	2.640	0,75	8,30	1,76	14	-	**CGC-351 E8**	203.200.0533
								1.750	**CGC-351 E8 ED**	203.200.0629
3.459	2.855		2.500	1,12	12,50	2,64	13	-	**CGC-351 A8**	203.200.0534
								2.250	**CGC-351 A8 ED**	203.200.0630
5.221	4.310	2	5.270	1,50	16,60	3,52	16	-	**CGC-352 E8**	203.200.0535
								3.150	**CGC-352 E8 ED**	203.200.0631
6.929	5.719		5.000	2,24	25,00	5,28	15	-	**CGC-352 A8**	203.200.0536
								4.050	**CGC-352 A8 ED**	203.200.0632
9.102	7.513	34	7.740	2,81	31,20	6,49	18	-	**CGC-353 F8**	203.200.0537
								4.900	**CGC-353 F8 ED**	203.200.0633
10.347	8.540		7.510	3,37	37,50	7,92	17	-	**CGC-353 A8**	203.200.0538
								6.300	**CGC-353 A8 ED**	203.200.0562
12.129	10.012	4	10.315	3,74	41,70	8,64	20	-	**CGC-354 F8**	203.200.0539
								6.300	**CGC-354 F8 ED**	203.200.0635
13.606	11.231		10.000	4,49	50,00	10,56	19	-	**CGC-354 A8**	203.200.0540
								8.100	**CGC-354 A8 ED**	203.200.0636
17.087	14.103	5	12.500	5,61	62,50	13,20	21	-	**CGC-355 A8**	203.200.0541
								9.900	**CGC-355 A8 ED**	203.200.0637

- TC=temperatura interior de la cámara.
- DT=diferencial de temperatura.
- DT=TC-Tª Evaporación.
- DT: es la diferencia de temperatura entre la Tª de entrada del aire en el evaporador y la Tª interior de la cámara.
- Aplicación: todo tipo de habitaciones frías de CO_2.
- Material: aletas de aluminio y tubos de cobre estriados.
- Motores eléctricos: Ø 350 (400V/3Ph)
- Temperatura de funcionamiento -35ºC a +40ºC.
- Versiones con desescarche eléctrico standard equipadas con resistencia de acero inoxidable preparadas para la conexión a 400/3/50-60Hz.
- Protección IP54.
- Desescarches: **ED**: Eléctrico, **HG**: Gas Caliente, **HG/ED**: Gas Caliente y Resistencias Bandeja.



Evaporadores Cúbicos para CO_2 Serie CGC

ECO™ heat transfer coolers

MODINE

DIMENSIONES

MODELO CGC CO_2 Ø 350 mm		351	352	353	354	355
DIMENSIONES (mm)	A	875	1.425	1.975	2.525	3.075
	B	580	1.130	1.680	2.230	2.780
	C	-	-	-	1.115	1.665
	D	-	-	-	1.115	1.115

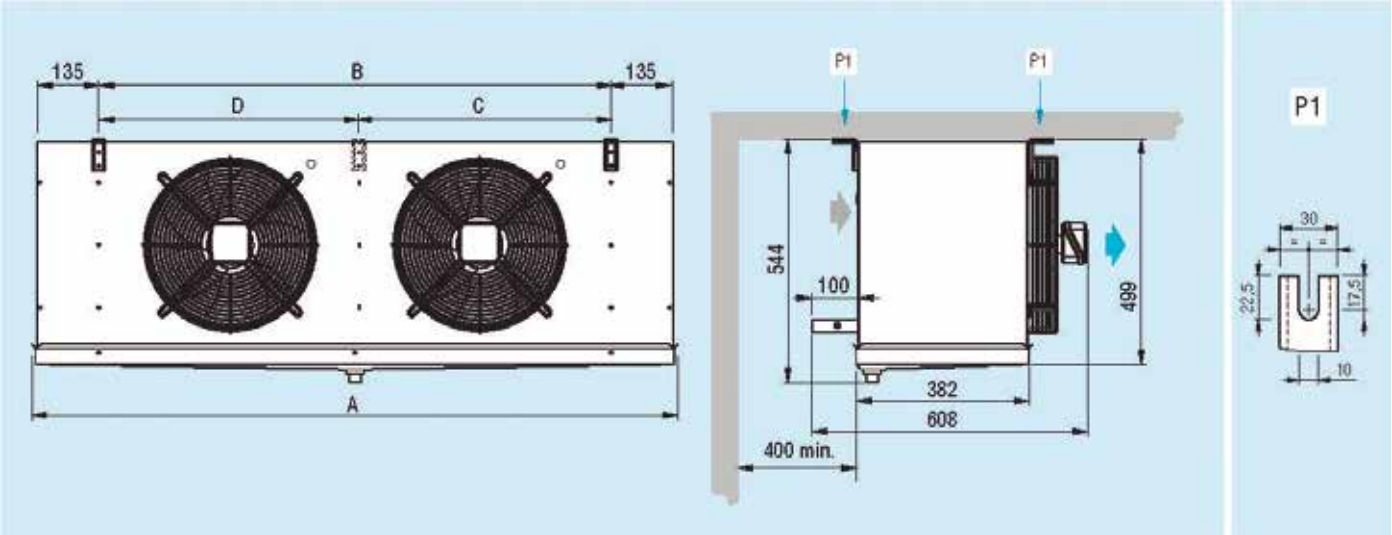

IDENTIFICACIÓN DE MODELO

CGC	35	3	A	8	EC

- Identificación de producto
- Diámetro de ventiladores (25=250mm, 31=315mm, 35=350mm)
- Número de ventiladores
- Referencia intercambiador de calor
- Código separación de aletas
- Versión con ventiladores de conmutación electrónica EC

Evaporadores Cúbicos CO_2 Serie CDC

ECO™ heat transfer coolers

MODINE

ALTA TEMPERATURA

Separación de Aletas 4 mm. Ventilador Ø 500 mm.

Potencia (kW) CO_2 Te= 0ºC ΔT=10 TC= 10ºC	Nº Vent.	Caudal m³/h	Superficie ext. (m²)	Cap. circuito (dm³)	Flecha (m)	Pot. Deses. (W)	MODELO	CÓDIGO
16,88	1	7.190	35	7,8	27	5.040	**CDC 501E4**	203.200.0947
							CDC 501E4 ED	203.200.0948
20,87		6.690	53	11,7	26		**CDC 501A4**	203.200.0949
							CDC 501A4 ED	203.200.0950
22,67		6.310	71	15,6	25		**CDC 501B4**	203.200.0951
							CDC 501B4 ED	203.200.0952
34,27	2	14.390	71	15,1	29	10.200	**CDC 502E4**	203.200.0953
							CDC 502E4 ED	203.200.0954
41,99		13.380	106	22,6	28		**CDC 502A4**	203.200.0955
							CDC 502A4 ED	203.200.0956
45,74		12.620	142	30,2	27		**CDC 502B4**	203.200.0957
							CDC 502B4 ED	203.200.0958
51,53	3	21.580	106	22,4	28	15.900	**CDC 503E4**	203.200.0959
							CDC 503E4 ED	203.200.0960
63,13		20.070	159	33,6	28		**CDC 503A4**	203.200.0961
							CDC 503A4 ED	203.200.0962
68,80		18.940	212	44,8	27		**CDC 503B4**	203.200.0963
							CDC 503B4 ED	203.200.0964
83,88	4	26.760	212	44,8	29	19.800	**CDC 504A4**	203.200.0965
							CDC 504A4 ED	203.200.0966
90,57		25.250	283	59,4	28		**CDC 504B4**	203.200.0967
							CDC 504B4 ED	203.200.0968



Ventiladores		Conexión (mm)		Desagüe Ø (GAS)	MODELO
Absor. (A)	Pot. (W)	Entrada	Salida		
1,7	770	12	16	2	**CDC 501E4/ED**
					CDC 501A4/ED
					CDC 501B4/ED
3,4	1.540	16	22		**CDC 502E4/ED**
					CDC 502A4/ED
					CDC 502B4/ED
5,1	2.310				**CDC 503E4/ED**
			28		**CDC 503A4/ED**
					CDC 503B4/ED
6,8	3.080	22			**CDC 504A4/ED**
					CDC 504B4/ED

- TC=temperatura interior de la cámara.
- ΔT=diferencial de temperatura.
- ΔT=TC-Tª Evaporación.
- ΔT: es la diferencia de temperatura entre la Tª de entrada del aire en el evaporador y la Tª interior de la cámara.
- Aplicación: salas de trabajo y cámara positivas >2ºC
- Material: aletas de aluminio y tubos de cobre estriados.
- Motoventiladores eléctricos: diámetro 500 mm, 400V/3Ph.
- Modelos ED (desescarche eléctrico): resistencia eléctrica de acero inoxidable preparadas para la conexión a 400V/3Ph.

DIMENSIONES (mm)

Nº Vent	Ancho	Alto	Fondo
1	1.184	844	649
2	2.034		
3	2.884		
4	3.734		

Evaporadores Cúbicos CO_2 Serie CDC

ECO™ heat transfer coolers

MODINE

ALTA TEMPERATURA

Separación de Aletas 4 mm. Ventilador Ø 630 mm.

Potencia (kW) CO_2 Te= 0ºC ΔT=10 TC= 10ºC	Nº Vent.	Caudal m³/h	Superficie ext. (m²)	Cap. circuito (dm³)	Flecha (m)	Pot. Deses. (W)	MODELO	CÓDIGO
34,26	1	15.080	66	14	29	5.400	**CDC 631E4**	203.200.0969
							CDC 631E4 ED	203.200.0970
42,76		14.265	99	21	28	8.100	**CDC 631A4**	203.200.0971
							CDC 631A4 ED	203.200.0972
48,18		13.660	132	28	27	10.800	**CDC 631B4**	203.200.0973
							CDC 631B4 ED	203.200.0974
68,66	2	30.160	132	28	33	11.760	**CDC 632E4**	203.200.0975
							CDC 632E4 ED	203.200.0976
85,66		28.530	196	42	32	17.640	**CDC 632A4**	203.200.0977
							CDC 632A4 ED	203.200.0978
95,71		27.320	264	56	31	23.520	**CDC 632B4**	203.200.0979
							CDC 632B4 ED	203.200.0980
103,31	3	45.240	198	42	35	17.760	**CDC 633E4**	203.200.0981
							CDC 633E4 ED	203.200.0982
128,43		42.795	297	63	34	26.640	**CDC 633A4**	203.200.0983
							CDC 633A4 ED	203.200.0984
144,53		40.980	396	84	33	35.520	**CDC 633B4**	203.200.0985
							CDC 633B4 ED	203.200.0986
137,18	4	60.320	264	56	37	23.400	**CDC 634E4**	203.200.0987
							CDC 634E4 ED	203.200.0988
171,19		57.060	396	84	36	35.100	**CDC 634A4**	203.200.0989
							CDC 634A4 ED	203.200.0990
191,93		54.640	528	112	35	46.800	**CDC 634B4**	203.200.0991
							CDC 634B4 ED	203.200.0992



Ventiladores		Ventiladores EC**		Conexión (mm)		Desagüe Ø (GAS)	MODELO
Absor. (A)	Pot. (W)	Absor. (A)	Pot. (W)	Entrada	Salida		
3,7	1.750	2,61	1.720	16	22	2	**CDC 631E4/ED**
							CDC 631A4/ED
							CDC 631B4/ED
7,4	3.500	5,22	3.440	22	28		**CDC 632E4/ED**
							CDC 632A4/ED
							CDC 632B4/ED
11,1	5.250	7,83	5.160				**CDC 633E4/ED**
							CDC 633A4/ED
							CDC 633B4/ED
14,8	7.000	10,44	6.880				**CDC 634E4/ED**
				28	35		**CDC 634A4/ED**
							CDC 634B4/ED

- TC=temperatura interior de la cámara.
- ΔT=diferencial de temperatura.
- ΔT=TC-Tª Evaporación.
- ΔT: es la diferencia de temperatura entre la Tª de entrada del aire en el evaporador y la Tª interior de la cámara.
- Aplicación: salas de trabajo y cámara positivas >2ºC
- Material: aletas de aluminio y tubos de cobre estriados.
- Motoventiladores eléctricos: diámetro 630 mm, 400V/3Ph.
- Motoventiladores EC* opcionales.
- Modelos ED (desescarche eléctrico): resistencia eléctrica de acero inoxidable preparadas para la conexión a 400V/3Ph.

DIMENSIONES (mm)

Nº Vent	Ancho	Alto	Fondo
1	1.006	1.130	877
2	2.706		
3	3.806		
4	4.906		

Evaporadores Cúbicos CO_2 Serie CDC

ECO™ heat transfer coolers

MODINE

MEDIA TEMPERATURA

Separación de Aletas 6 mm. Ventilador Ø 500 mm.

Potencia (kW) CO_2 Te= -8ºC ΔT= 8 TC= 0ºC	Nº Vent.	Caudal m³/h	Superficie ext. (m²)	Cap. circuito (dm³)	Flecha (m)	Pot. Deses. (W)	MODELO	CÓDIGO
9,9	1	7.620	24	7,8	28	5.040	**CDC 501E6**	203.200.0993
							CDC 501E6 ED	203.200.0994
12,8		7.120	37	11,7	27		**CDC 501A6**	203.200.0995
							CDC 501A6 ED	203.200.0996
14,5		6.750	49	15,6	26		**CDC 501B6**	203.200.0997
							CDC 501B6 ED	203.200.0998
20,09	2	15.240	49	15,1	30	10.200	**CDC 502E6**	203.200.0999
							CDC 502E6 ED	203.200.1000
25,6		14.240	73	22,6	29		**CDC 502A6**	203.200.1001
							CDC 502A6 ED	203.200.1002
29,1		13.490	96	30,2	28		**CDC 502B6**	203.200.1003
							CDC 502B6 ED	203.200.1004
30,2	3	22.850	73	22,4	30	15.000	**CDC 503E6**	203.200.1005
							CDC 503E6 ED	203.200.1006
38,49		21.360	110	33,6	29		**CDC 503A6**	203.200.1007
							CDC 503A6 ED	203.200.1008
43,7		20.240	146	44,8	28		**CDC 503B6**	203.200.1009
							CDC 503B6 ED	203.200.1010
51,4	4	28.480	146	44,8	30	19.800	**CDC 504A6**	203.200.1011
							CDC 504A6 ED	203.200.1012
58,4		26.980	195	59,4	29		**CDC 504B6**	203.200.1013
							CDC 504B6 ED	203.200.1014



Ventiladores		Conexión (mm)		Desagüe Ø (GAS)	MODELO
Absor. (A)	Pot. (W)	Entrada	Salida		
1,7	770	12	16	2	**CDC 501E6/ED**
					CDC 501A6/ED
					CDC 501B6/ED
3,4	1.540	16	22		**CDC 502E6/ED**
					CDC 502A6/ED
					CDC 502B6/ED
5,1	2.310				**CDC 503E6/ED**
			28		**CDC 503A6/ED**
					CDC 503B6/ED
6,8	3.080	22			**CDC 504A6/ED**
					CDC 504B6/ED

- TC=temperatura interior de la cámara.
- ΔT=diferencial de temperatura.
- ΔT=TC-Tª Evaporación.
- ΔT: es la diferencia de temperatura entre la Tª de entrada del aire en el evaporador y la Tª interior de la cámara.
- Aplicación: todo tipo de habitaciones frías.
- Material: aletas de aluminio y tubos de cobre estriados.
- Motoventiladores eléctricos: diámetro 500 mm, 400V/3Ph.
- Modelos ED (desescarche eléctrico): resistencia eléctrica de acero inoxidable preparadas para la conexión a 400V/3Ph.

DIMENSIONES (mm)

Nº Vent	Ancho	Alto	Fondo
1	1.184	844	649
2	2.034		
3	2.884		
4	3.734		

Evaporadores Cúbicos CO_2 Serie CDC

ECO™ heat transfer coolers

MODINE

MEDIA TEMPERATURA

Separación de Aletas 6 mm. Ventilador Ø 630 mm.

Potencia (kW) CO_2 Te= -8ºC ΔT= 8 TC= 0ºC	Nº Vent.	Caudal m³/h	Superficie ext. (m²)	Cap. circuito (dm³)	Flecha (m)	Pot. Deses. (W)	MODELO	CÓDIGO
19,71	1	15.485	46	14	30	5.400	**CDC 631E6**	203.200.1015
							CDC 631E6 ED	203.200.1016
26,01		15.080	69	21	29	8.100	**CDC 631A6**	203.200.1017
							CDC 631A6 ED	203.200.1018
30,21		14.470	91	28	28	10.800	**CDC 631B6**	203.200.1019
							CDC 631B6 ED	203.200.1020
39,62	2	30.970	91	28	34	11.760	**CDC 632E6**	203.200.1021
							CDC 632E6 ED	203.200.1022
51,72		30.160	137	42	33	17.640	**CDC 632A6**	203.200.1023
							CDC 632A6 ED	203.200.1024
60,23		30.940	182	56	32	23.520	**CDC 632B6**	203.200.1025
							CDC 632B6 ED	203.200.1026
59,53	3	46.455	137	42	36	17.760	**CDC 633E6**	203.200.1027
							CDC 633E6 ED	203.200.1028
78,13		45.240	206	63	35	26.640	**CDC 633A6**	203.200.1029
							CDC 633A6 ED	203.200.1030
90,84		46.410	273	84	34	35.520	**CDC 633B6**	203.200.1031
							CDC 633B6 ED	203.200.1032
78,73	4	61.940	182	56	38	23.400	**CDC 634E6**	203.200.1033
							CDC 634E6 ED	203.200.1034
104,15		60.320	274	84	36	35.100	**CDC 634A6**	203.200.1035
							CDC 634A6 ED	203.200.1036
120,75		61.880	364	112	35	46.800	**CDC 634B6**	203.200.1037
							CDC 634B6 ED	203.200.1038



Ventiladores		Ventiladores EC**		Conexión (mm)		Desagüe Ø (GAS)	MODELO
Absor. (A)	Pot. (W)	Absor. (A)	Pot. (W)	Entrada	Salida		
3,7	1.750	2,61	1.720	16	22	2	**CDC 631E6/ED**
							CDC 631A6/ED
							CDC 631B6/ED
7,4	3.500	5,22	3.440	22	28		**CDC 632E6/ED**
							CDC 632A6/ED
							CDC 632B6/ED
11,1	5.250	7,83	5.160				**CDC 633E6/ED**
							CDC 633A6/ED
							CDC 633B6/ED
14,8	7.000	10,44	6.880				**CDC 634E6/ED**
				28	35		**CDC 634A6/ED**
							CDC 634B6/ED

- TC=temperatura interior de la cámara.
- ΔT=diferencial de temperatura.
- ΔT=TC-Tª Evaporación.
- ΔT: es la diferencia de temperatura entre la Tª de entrada del aire en el evaporador y la Tª interior de la cámara.
- Aplicación: todo tipo de habitaciones frías.
- Material: aletas de aluminio y tubos de cobre estriados.
- Motoventiladores eléctricos: diámetro 630 mm, 400V/3Ph.
- Motoventiladores EC* opcionales.
- Modelos ED (desescarche eléctrico): resistencia eléctrica de acero inoxidable preparadas para la conexión a 400V/3Ph.

DIMENSIONES (mm)

Nº Vent	Ancho	Alto	Fondo
1	1.006	1.130	877
2	2.706		
3	3.806		
4	4.906		

Evaporadores Cúbicos CO_2 Serie CDC

ECO™ heat transfer coolers

MODINE

BAJA TEMPERATURA

Separación de Aletas 8,5 mm. Ventilador Ø 500 mm.

Potencia (kW) CO_2 Te= -25ºC ΔT= 7 TC= -18ºC	Nº Vent.	Caudal m^3/h	Superficie ext. (m^2)	Cap. circuito (dm^3)	Flecha (m)	Pot. Deses. (W)	MODELO	CÓDIGO
7,46	1	7.780	18	7,8	29	5.040	**CDC 501E8**	203.200.1039
							CDC 501E8 ED	203.200.1040
9,82		7.410	27	11,7	28	5.040	**CDC 501A8**	203.200.1041
							CDC 501A8 ED	203.200.1042
11,09		7.110	36	15,6	27	5.040	**CDC 501B8**	203.200.1043
							CDC 501B8 ED	203.200.1044
15	2	15.570	36	15,1	31	10.200	**CDC 502E8**	203.200.1045
							CDC 502E8 ED	203.200.1046
19,72		14.830	54	22,6	30	10.200	**CDC 502A8**	203.200.1047
							CDC 502A8 ED	203.200.1048
22,54		14.210	72	30,2	29	10.200	**CDC 502B8**	203.200.1049
							CDC 502B8 ED	203.200.1050
22,27	3	23.350	54	22,4	31	15.000	**CDC 503E8**	203.200.1051
							CDC 503E8 ED	203.200.1052
29,72		22.240	81	33,6	30	15.000	**CDC 503A8**	203.200.1053
							CDC 503A8 ED	203.200.0937
33,99		21.320	108	44,8	29	15.000	**CDC 503B8**	203.200.1054
							CDC 503B8 ED	203.200.1055
39,72	4	29.660	108	44,8	31	19.800	**CDC 504A8**	203.200.1056
							CDC 504A8 ED	203.200.1057
45,36		28.420	144	59,4	30	19.800	**CDC 504B8**	203.200.1058
							CDC 504B8 ED	203.200.1059



Ventiladores		Conexión (mm)		Desagüe Ø (GAS)	MODELO
Absor. (A)	Pot. (W)	Entrada	Salida		
1,7	770	12	16	2	**CDC 501E8/ED**
					CDC 501A8/ED
					CDC 501B8/ED
3,4	1.540	16	22		**CDC 502E8/ED**
					CDC 502A8/ED
					CDC 502B8/ED
5,1	2.310				**CDC 503E8/ED**
			28		**CDC 503A8/ED**
					CDC 503B8/ED
6,8	3.080	22			**CDC 504A8/ED**
					CDC 504B8/ED

- TC=temperatura interior de la cámara.
- ΔT=diferencial de temperatura.
- ΔT=TC-Tª Evaporación.
- ΔT: es la diferencia de temperatura entre la Tª de entrada del aire en el evaporador y la Tª interior de la cámara.
- Aplicación: salas de trabajo y cámara positivas >2ºC
- Material: aletas de aluminio y tubos de cobre estriados.
- Motoventiladores eléctricos: diámetro 500 mm, 400V/3Ph.
- Modelos ED (desescarche eléctrico): resistencia eléctrica de acero inoxidable preparadas para la conexión a 400V/3Ph.

DIMENSIONES (mm)

Nº Vent	Ancho	Alto	Fondo
1	1.184	844	649
2	2.034		
3	2.884		
4	3.734		

Evaporadores Cúbicos CO_2 Serie CDC

ECO™ heat transfer coolers

MODINE

BAJA TEMPERATURA

Separación de Aletas 8,5 mm. Ventilador Ø 630 mm.

Potencia (kW) CO_2 Te= -25ºC ΔT= 7 TC= -18ºC	Nº Vent.	Caudal m³/h	Superficie ext. (m²)	Cap. circuito (dm³)	Flecha (m)	Pot. Deses. (W)	MODELO	CÓDIGO
14,73	1	15.790	34	14	31	5.400	**CDC 631E8**	203.200.1060
							CDC 631E8 ED	203.200.1061
19,82		15.485	51	21	30	8.100	**CDC 631A8**	203.200.1062
							CDC 631A8 ED	203.200.1063
23,81		15.080	67	28	29	10.800	**CDC 631B8**	203.200.1064
							CDC 631B8 ED	203.200.1065
29,09	2	31.580	67	28	35	11.760	**CDC 632E8**	203.200.1066
							CDC 632E8 ED	203.200.1067
39,9		30.970	101	42	34	17.640	**CDC 632A8**	203.200.1068
							CDC 632A8 ED	203.200.1069
47,99		30.160	134	56	33	23.520	**CDC 632B8**	203.200.1070
							CDC 632B8 ED	203.200.1071
44,08	3	47.370	101	42	37	17.760	**CDC 633E8**	203.200.1072
							CDC 633E8 ED	203.200.1073
60,26		46.455	152	63	36	26.640	**CDC 633A8**	203.200.1074
							CDC 633A8 ED	203.200.1075
70,9		45.240	201	84	35	35.520	**CDC 633B8**	203.200.1076
							CDC 633B8 ED	203.200.1077
59,35	4	63.160	134	56	39	23.400	**CDC 634E8**	203.200.1078
							CDC 634E8 ED	203.200.1079
80,08		61.940	202	84	37	35.100	**CDC 634A8**	203.200.1080
							CDC 634A8 ED	203.200.1081
94,35		60.320	268	112	36	46.800	**CDC 634B8**	203.200.1082
							CDC 634B8 ED	203.200.1083



Ventiladores		Ventiladores EC**		Conexión (mm)		Desagüe Ø (GAS)	MODELO
Absor. (A)	Pot. (W)	Absor. (A)	Pot. (W)	Entrada	Salida		
3,7	1.750	2,61	1.720	16	22	2	**CDC 631E8/ED**
							CDC 631A8/ED
							CDC 631B8/ED
7,4	3.500	5,22	3.440	22	28		**CDC 632E8/ED**
							CDC 632A8/ED
							CDC 632B8/ED
11,1	5.250	7,83	5.160				**CDC 633E8/ED**
							CDC 633A8/ED
							CDC 633B8/ED
14,8	7.000	10,44	6.880				**CDC 634E8/ED**
				28	35		**CDC 634A8/ED**
							CDC 634B8/ED

- TC=temperatura interior de la cámara.
- ΔT=diferencial de temperatura.
- ΔT=TC-Tª Evaporación.
- ΔT: es la diferencia de temperatura entre la Tª de entrada del aire en el evaporador y la Tª interior de la cámara.
- Aplicación: salas de trabajo y cámara positivas >2ºC
- Material: aletas de aluminio y tubos de cobre estriados.
- Motoventiladores eléctricos: diámetro 630 mm, 400V/3Ph.
- Motoventiladores EC* opcionales.
- Modelos ED (desescarche eléctrico): resistencia eléctrica de acero inoxidable preparadas para la conexión a 400V/3Ph.

DIMENSIONES (mm)

Nº Vent	Ancho	Alto	Fondo
1	1.006	1.130	877
2	2.706		
3	3.806		
4	4.906		

Evaporadores Plafón Doble Flujo CO_2 Serie CGD

APLICACIÓN ALTA TEMPERATURA

Separación de aletas 3mm. / Ventiladores Ø 315mm. doble velocidad

Velocidad Ventilador	Potencia (W) CO_2 Te=0ºC ΔT=10 TC=+10ºC	Nº Vent.	Caudal m^3/h	Superficie (m^2) Int.	Superficie (m^2) Ext.	Volumen interno (dm^3)	Flecha (m)	Potencia desescarche (W)	MODELO	CÓDIGO
Alta	4.100	1	1.450	0,95	17,4	1,65	2 x 7	1.500	**CGD 311 E3**	201.200.0115
Baja	3.500		1.150				2 x 5			
Alta	8.400	2	2.900	1,95	34,8	3,30	2 x 8	3.000	**CGD 312 E3**	201.200.0117
Baja	7.200		2.300				2 x 6			
Alta	12.500	3	4.350	2,85	52,2	4,95	2 x 9	4.500	**CGD 313 E3**	201.200.0119
Baja	10.800		3.450				2 x 7			
Alta	16.700	4	5.800	3,8	69,6	6,60	2 x 10	6.000	**CGD 314 E3**	201.200.0121
Baja	14.400		4.600				2 x 8			
Alta	21.100	5	7.250	4,75	87,0	8,25	2 x 12	7.500	**CGD 315 E3**	201.200.0123
Baja	18.100		5.750				2 x 9			
Alta	25.100	6	8.700	5,7	104,4	9,90	2 x 14	8.550	**CGD 316 E3**	201.200.0125
Baja	21.600		6.900				2 x 11			

• **TC**=temperatura interior de la cámara. **ΔT**= diferencial de temperatura. **ΔT**=TC-Tª Evaporación.

• **ΔT**: es la diferencia de temperatura entre la Tª de entrada del aire en el evaporador y la Tª interior de la cámara.
• Aplicación: salas de trabajo y similares.
• Material: aletas de aluminio y tubos de cobre estriados.
• Temperatura de la cámara (≥+2ºC): separación de aletas 3mm.
• Motoventiladores eléctricos: diámetro 315mm, 230V/1Ph.
• Motoventiladores **EC*** opcionales.
• Posibilidad de conexionado tanto a baja como a alta velocidad.
• Temperatura de funcionamiento -35ºC a +40ºC.
• Para las capacidades del enfriador de salmuera, utilice el software de selección “Scelte”.
• Presión máxima de trabajo 80 bar.

Nota: Use válvula de expansión termostática con equilibrador de presión externo en todos los modelos **GDE**.

Evaporadores Plafón Doble Flujo CO_2 Serie CGD

APLICACIÓN ALTA TEMPERATURA

Separación de aletas 3mm. / Ventiladores Ø 315mm. doble velocidad.

Velocidad Ventilador	Ventiladores		Ventiladores EC*		Conexión (mm)		Desagüe Ø (GAS)	MODELO
	Absor. (A)	Pot. (W)	Absor. (A)	Pot. (W)	Entrada	Salida		
Alta	0,5	110	0,7	83	12	12	1	**CGD 311 E3**
Baja	0,43	95	0,53	60				
Alta	1	220	1,4	166				**CGD 312 E3**
Baja	0,86	190	1,06	120				
Alta	1,5	330	2,1	249		16		**CGD 313 E3**
Baja	1,29	285	1,59	180				
Alta	2	440	2,8	332				**CGD 314 E3**
Baja	1,72	380	2,12	240				
Alta	2,5	550	3,5	415		22		**CGD 315 E3**
Baja	2,15	475	2,65	300				
Alta	3	660	4,2	498				**CGD 316 E3**
Baja	2,58	570	3,18	360				

DIMENSIONES (mm)

Nº Vent	A	B	C
1	885	860	258
2	1.435		
3	1.985		
4	2.535		
5	3.085		
6	3.635		



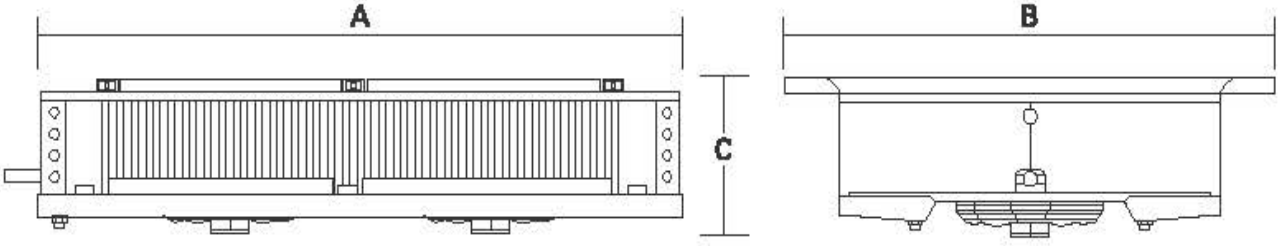

Evaporadores Plafón Doble Flujo CO_2 Serie CGD

ECO™ heat transfer coolers

MODINE

APLICACIÓN ALTA / MEDIA TEMPERATURA

Separación de aletas 4 mm. / Ventiladores Ø 315mm. doble velocidad

Velocidad Ventilador	Potencia (W) CO_2 Te=-8ºC ΔT=8 TC=0ºC	Nº Vent.	Caudal m³/h	Superficie (m²) Int.	Superficie (m²) Ext.	Volumen interno (dm³)	Flecha (m)	Potencia desescarche (W)	MODELO	CÓDIGO
Alta	2.700	1	1.470	0,95	13,2	1,65	2 x 7	1.500	**CGD 311 E4**	201.200.0127
Baja	2.300		1.180				2 x 5			
Alta	2.700		1.470				2 x 7		**CGD 311 E4-ED**	201.200.0128
Baja	2.300		1.180				2 x 5			
Alta	5.700	2	2.940	1,9	26,4	3,30	2 x 8	3.000	**CGD 312 E4**	201.200.0129
Baja	4.900		2.360				2 x 6			
Alta	5.700		2.940				2 x 8		**CGD 312 E4-ED**	201.200.0130
Baja	4.900		2.360				2 x 6			
Alta	8.600	3	4.410	2,85	39,6	4,95	2 x 9	4.500	**CGD 313 E4**	201.200.0131
Baja	7.500		3.540				2 x 7			
Alta	8.600		4.410				2 x 9		**CGD 313 E4-ED**	201.200.0132
Baja	7.500		3.540				2 x 7			
Alta	11.500	4	5.880	3,8	52,8	6,60	2 x 10	6.000	**CGD 314 E4**	201.200.0133
Baja	9.900		4.720				2 x 8			
Alta	11.500		5.880				2 x 10		**CGD 314 E4-ED**	201.200.0134
Baja	9.900		4.720				2 x 8			
Alta	14.500	5	7.350	4,75	66	8,25	2 x 12	7.500	**CGD 315 E4**	201.200.0135
Baja	12.500		5.900				2 x 9			
Alta	14.500		7.350				2 x 12		**CGD 315 E4-ED**	201.200.0136
Baja	12.500		5.900				2 x 9			
Alta	17.300	6	8.820	5,7	79,2	9,90	2 x 14	8.550	**CGD 316 E4**	201.200.0137
Baja	15.000		7.820				2 x 11			
Alta	17.300		8.820				2 x 14		**CGD 316 E4-ED**	201.200.0138
Baja	15.000		7.080				2 x 11			

• **TC**=temperatura interior de la cámara. **ΔT**= diferencial de temperatura. **ΔT**=TC-Tª Evaporación.

• **ΔT**: es la diferencia de temperatura entre la Tª de entrada del aire en el evaporador y la Tª interior de la cámara.
• Aplicación: salas de trabajo y similares.
• Material: aletas de aluminio y tubos de cobre estriados.
• Temperatura de la cámara (≥+2ºC): separación de aletas 4 mm.
• Motoventiladores eléctricos: diámetro 315mm, 230V/1Ph.
• Motoventiladores **EC*** opcionales.
• Posibilidad de conexionado tanto a baja como a alta velocidad.
• Temperatura de funcionamiento -35ºC a +40ºC.
• Modelos **ED** (desescarche eléctrico): resistencia eléctrica de acero inoxidable preparadas para la conexión a 400V/3Ph.
• Para las capacidades del enfriador de salmuera, utilice el software de selección "Scelte".
• Presión máxima de trabajo 80 bar.

Nota: Use válvula de expansión termostática con equilibrador de presión externo en todos los modelos **GDE**.

Evaporadores Plafón Doble Flujo CO_2 Serie CGD

ECO™ heat transfer coolers

MODINE

APLICACIÓN ALTA / MEDIA TEMPERATURA

Separación de aletas 4 mm. / Ventiladores Ø 315mm. doble velocidad

Velocidad Ventilador	Ventiladores		Ventiladores EC*		Conexión (mm)		Desagüe Ø (GAS)	MODELO
	Absor. (A)	Pot. (W)	Absor. (A)	Pot. (W)	Entrada	Salida		
Alta	0,5	110	0,7	83	12	12	1	**CGD 311 E4 / CGD 311 E4-ED**
Baja	0,43	95	0,53	60				
Alta	1	220	1,4	166				**CGD 312 E4 / CGD 312 E4-ED**
Baja	0,86	190	1,06	120				
Alta	1,5	330	2,1	249		16		**CGD 313 E4 / CGD 313 E4-ED**
Baja	1,29	285	1,59	180				
Alta	2	440	2,8	332				**CGD 314 E4 / CGD 314 E4-ED**
Baja	1,72	380	2,12	240				
Alta	2,5	550	3,5	415				**CGD 315 E4 / CGD 315 E4-ED**
Baja	2,15	475	2,65	300				
Alta	3	660	4,2	498				**CGD 316 E4 / CGD 316 E4-ED**
Baja	2,58	570	3,18	360				

DIMENSIONES (mm)

Nº Vent	A	B	C
1	885	860	258
2	1.435		
3	1.985		
4	2.535		
5	3.085		
6	3.635		



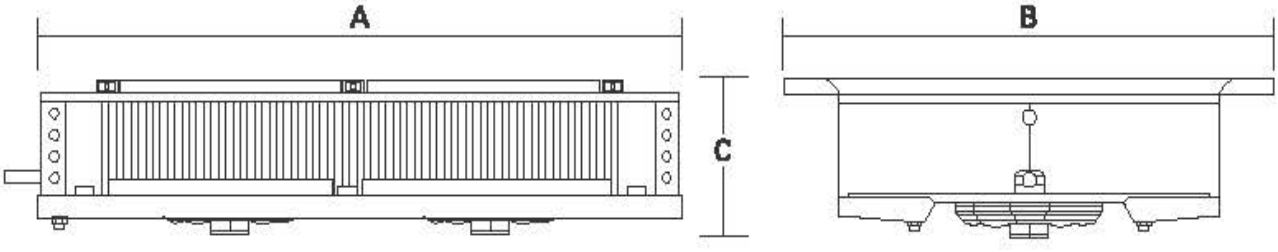

Evaporadores Plafón Doble Flujo CO_2 Serie CGD

ECO™ heat transfer coolers

MODINE

APLICACIÓN MEDIA TEMPERATURA

Separación de aletas 7 mm. / Ventiladores Ø 315mm. doble velocidad

Velocidad Ventilador	Potencia (W) CO_2 Te=-8ºC ΔT=8 TC=0ºC	Nº Vent.	Caudal m^3/h	Superficie (m^2) Int.	Superficie (m^2) Ext.	Volumen interno (dm^3)	Flecha (m)	Potencia desescarche (W)	MODELO	CÓDIGO
Alta	1.600	1	1.560	0,95	7,8	1,65	2 x 8	1.500	**CGD 311 E7**	201.200.0139
Baja	1.400		1.290				2 x 6			
Alta	1.600		1.560				2 x 8		**CGD 311 E7-ED**	201.200.0140
Baja	1.400		1.290				2 x 6			
Alta	3.500	2	3.120	1,9	15,6	3,30	2 x 9	3.000	**CGD 312 E7**	201.200.0141
Baja	3.100		2.580				2 x 7			
Alta	3.500		3.120				2 x 9		**CGD 312 E7-ED**	201.200.0142
Baja	3.100		2.580				2 x 7			
Alta	5.300	3	4.680	2,85	23,4	4,95	2 x 10	4.500	**CGD 313 E7**	201.200.0143
Baja	4.700		3.870				2 x 8			
Alta	5.300		4.680				2 x 10		**CGD 313 E7-ED**	201.200.0144
Baja	4.700		3.870				2 x 8			
Alta	6.800	4	6.240	3,8	31,2	6,60	2 x 11	6.000	**CGD 314 E7**	201.200.0145
Baja	6.100		5.160				2 x 9			
Alta	6.800		6.240				2 x 11		**CGD 314 E7-ED**	201.200.0146
Baja	6.100		5.160				2 x 9			
Alta	8.800	5	7.800	4,75	39,0	8,25	2 x 13	7.500	**CGD 315 E7**	201.200.0147
Baja	7.800		6.450				2 x 10			
Alta	8.800		7.800				2 x 13		**CGD 315 E7-ED**	201.200.0148
Baja	7.800		6.450				2 x 10			
Alta	10.600	6	9.360	5,7	46,8	9,90	2 x 15	8.550	**CGD 316 E7**	201.200.0149
Baja	9.300		7.740				2 x 12			
Alta	10.600		9.360				2 x 15		**CGD 316 E7-ED**	201.200.0150
Baja	9.300		7.740				2 x 12			

- **TC**=temperatura interior de la cámara. **ΔT**= diferencial de temperatura. **ΔT**=TC-Tª Evaporación.
- **ΔT**: es la diferencia de temperatura entre la Tª de entrada del aire en el evaporador y la Tª interior de la cámara.
- Aplicación: salas de trabajo y similares.
- Material: aletas de aluminio y tubos de cobre estriados.
- Temperatura de la cámara (≥+2ºC): separación de aletas 7 mm.
- Motoventiladores eléctricos: diámetro 315mm, 230V/1Ph.
- Motoventiladores **EC*** opcionales.
- Posibilidad de conexionado tanto a baja como a alta velocidad.
- Temperatura de funcionamiento -35ºC a +40ºC.
- Modelos **ED** (desescarche eléctrico): resistencia eléctrica de acero inoxidable preparadas para la conexión a 400V/3Ph.
- Para las capacidades del enfriador de salmuera, utilice el software de selección "Scelte".
- Presión máxima de trabajo 80 bar.

Nota: Use válvula de expansión termostática con equilibrador de presión externo en todos los modelos **GDE**.

Evaporadores Plafón Doble Flujo CO_2 Serie CGD

ECO™ heat transfer coolers

MODINE

APLICACIÓN MEDIA TEMPERATURA

Separación de aletas 7 mm. / Ventiladores Ø 315mm. doble velocidad

Velocidad Ventilador	Ventiladores		Ventiladores EC*		Conexión (mm)		Desagüe Ø (GAS)	MODELO
	Absor. (A)	Pot. (W)	Absor. (A)	Pot. (W)	Entrada	Salida		
Alta	0,5	110	0,7	83	12	12	1	**CGD 311 E7 / CGD 311 E7-ED**
Baja	0,43	95	0,53	60				
Alta	1	220	1,4	166				**CGD 312 E7 / CGD 312 E7-ED**
Baja	0,86	190	1,06	120				
Alta	1,5	330	2,1	249				**CGD 313 E7 / CGD 313 E7-ED**
Baja	1,29	285	1,59	180				
Alta	2	440	2,8	332		16		**CGD 314 E7 / CGD 314 E7-ED**
Baja	1,72	380	2,12	240				
Alta	2,5	550	3,5	415				**CGD 315 E7 / CGD 315 E7-ED**
Baja	2,15	475	2,65	300				
Alta	3	660	4,2	498				**CGD 316 E7 / CGD 316 E7-ED**
Baja	2,58	570	3,18	360				

DIMENSIONES (mm)

Nº Vent	A	B	C
1	885	860	258
2	1.435		
3	1.985		
4	2.535		
5	3.085		
6	3.635		



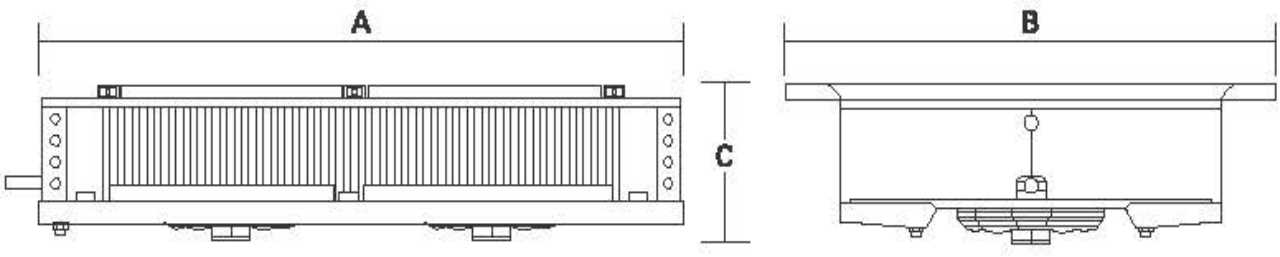

Evaporadores Plafón Doble Flujo CO_2 Serie CGD

APLICACIÓN ALTA TEMPERATURA

Separación de aletas 3 mm. / Ventiladores Ø 350mm.

Velocidad Ventilador	Potencia (W) CO_2 Te=0ºC ΔT=10 TC=+10ºC	Nº Vent.	Caudal m^3/h	Superficie (m^2) Int.	Superficie (m^2) Ext.	Volumen interno (dm^3)	Flecha (m)	Potencia desescarche (W)	MODELO	CÓDIGO
Alta (4 polos)	6.900	1	2.050	1,1	31,3	2,7	2 x 11	2.500	**CGD 361 A3**	201.200.0151
	13.900	2	4.100	2,2	62,6	5,4	2 x 12	4.500	**CGD 362 A3**	201.200.0153
	20.900	3	6.150	3,3	93,9	8,1	2 x 14	7.000	**CGD 363 A3**	201.200.0155
	27.900	4	8.200	4,4	125,0	10,8	2 x 15	9.000	**CGD 364 A3**	201.200.0157
	34.700	5	10.250	5,5	157,0	13,5	2 x 16	11.000	**CGD 365 A3**	201.200.0159
Baja (6 polos)	4.300	1	1.400	0,8	20,9	1,8	2 x 8	2.500	**CGD 351 E3**	201.200.0161
	8.800	2	2.800	1,6	41,8	3,6	2 x 10	4.500	**CGD 352 E3**	201.200.0163
	13.200	3	4.200	2,4	62,7	5,4	2 x 11	7.000	**CGD 353 E3**	201.200.0165
	17.700	4	5.600	3,2	83,6	7,2	2 x 11	9.000	**CGD 354 E3**	201.200.0167
	22.000	5	7.000	4,0	105,0	9,0	2 x 12	11.000	**CGD 355 E3**	201.200.0169

- **TC**=temperatura interior de la cámara. **ΔT**= diferencial de temperatura. **ΔT**=TC-Tª Evaporación.
- **ΔT**: es la diferencia de temperatura entre la Tª de entrada del aire en el evaporador y la Tª interior de la cámara.
- Aplicación: salas de trabajo y similares.
- Material: aletas de aluminio y tubos de cobre estriados.
- Temperatura de la cámara (≥+2ºC): separación de aletas 3 mm.
- Motoventiladores eléctricos: diámetro 350mm, 230V/1Ph.
- Motoventiladores **EC*** opcionales.
- Temperatura de funcionamiento -35ºC a +40ºC.
- Para las capacidades del enfriador de salmuera, utilice el software de selección “Scelte”.
- Presión máxima de trabajo 80 bar.

Evaporadores Plafón Doble Flujo CO_2 Serie CGD

APLICACIÓN ALTA TEMPERATURA

Separación de aletas 3 mm. / Ventiladores Ø 350mm.

Velocidad Ventilador	Ventiladores		Ventiladores EC*		Conexión (mm)		Desagüe Ø (GAS)	MODELO
	Absor. (A)	Pot. (W)	Absor. (A)	Pot. (W)	Entrada	Salida		
Alta (4 polos)	0,8	180	0,96	113	12	12	1	**CGD 361 A3**
	1,6	360	1,92	226		16		**CGD 362 A3**
	2,4	540	2,88	339		22		**CGD 363 A3**
	3,2	720	3,84	452	16			**CGD 364 A3**
	4,0	900	4,8	565				**CGD 365 A3**
Baja (6 polos)	0,37	75	0,3	40	12	12		**CGD 351 E3**
	0,74	150	0,6	80		16		**CGD 352 E3**
	1,11	225	0,9	120				**CGD 353 E3**
	1,2	300	1,2	160	16	22		**CGD 354 E3**
	1,5	375	1,5	200				**CGD 355 E3**

DIMENSIONES (mm)

Nº Vent	A	B	C
1	885	1.052	314
2	1.435		
3	1.985		
4	2.535		
5	3.085		



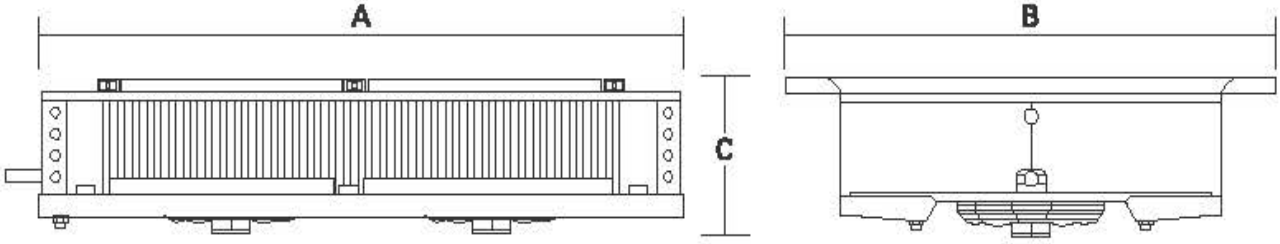

Evaporadores Plafón Doble Flujo CO_2 Serie CGD

ECO™ heat transfer coolers

MODINE

APLICACIÓN MEDIA TEMPERATURA

Separación de aletas 4 mm. / Ventiladores Ø 350mm.

Velocidad Ventilador	Potencia (W) CO_2 Te=-8ºC ΔT=8 TC=0ºC	Nº Vent.	Caudal m^3/h	Superficie (m^2) Int.	Superficie (m^2) Ext.	Volumen interno (dm^3)	Flecha (m)	Potencia desescarche (W)	MODELO	CÓDIGO
Alta (4 polos)	5.000	1	2.230	1,1	23,8	2,7	2 x 12	2.500	**CGD 361 A4**	201.200.0171
									CGD 361 A4-ED	201.200.0172
	9.800	2	4.460	2,2	47,6	5,4	2 x 13	4.500	**CGD 362 A4**	201.200.0173
									CGD 362 A4-ED	201.200.0174
	15.100	3	6.690	3,3	71,4	8,1	2 x 15	7.000	**CGD 363 A4**	201.200.0175
									CGD 363 A4-ED	201.200.0176
	19.700	4	8.920	4,4	95,2	10,8	2 x 16	9.000	**CGD 364 A4**	201.200.0177
									CGD 364 A4-ED	201.200.0178
	24.400	5	11.750	5,5	119,0	13,5	2 x 17	11.000	**CGD 365 A4**	201.200.0179
									CGD 365 A4-ED	201.200.0180
Baja (6 polos)	2.900	1	1.480	0,8	15,9	1,8	2 x 9	2.500	**CGD 351 E4**	201.200.0181
									CGD 351 E4-ED	201.200.0182
	6.100	2	2.960	1,6	31,8	3,6	2 x 11	4.500	**CGD 352 E4**	201.200.0183
									CGD 352 E4-ED	201.200.0184
	9.000	3	4.440	2,4	47,7	5,4	2 x 12	7.000	**CGD 353 E4**	201.200.0185
									CGD 353 E4-ED	201.200.0186
	12.100	4	5.920	3,2	63,6	7,2	2 x 12	9.000	**CGD 354 E4**	201.200.0187
									CGD 354 E4-ED	201.200.0188
	14.800	5	7.100	4,0	80,0	9,0	2 x 13	11.000	**CGD 355 E4**	201.200.0189
									CGD 355 E4-ED	201.200.0190

- **TC**=temperatura interior de la cámara. **ΔT**= diferencial de temperatura. **ΔT**=TC-Tª Evaporación.
- **ΔT**: es la diferencia de temperatura entre la Tª de entrada del aire en el evaporador y la Tª interior de la cámara.
- Aplicación: salas de trabajo y similares.
- Material: aletas de aluminio y tubos de cobre estriados.
- Temperatura de la cámara (≥+2ºC): separación de aletas 4 mm.
- Motoventiladores eléctricos: diámetro 350mm, 230V/1Ph.
- Motoventiladores **EC*** opcionales.
- Posibilidad de conexionado tanto a baja como a alta velocidad.
- Temperatura de funcionamiento -35ºC a +40ºC.
- Modelos **ED** (desescarche eléctrico): resistencia eléctrica de acero inoxidable preparadas para la conexión a 400V/3Ph.
- Para las capacidades del enfriador de salmuera, utilice el software de selección “Scelte”.
- Presión máxima de trabajo 80 bar.

Evaporadores Plafón Doble Flujo CO_2 Serie CGD

ECO™ heat transfer coolers

MODINE

APLICACIÓN MEDIA TEMPERATURA

Separación de aletas 4 mm. / Ventiladores Ø 350mm.

Velocidad Ventilador	Ventiladores		Ventiladores EC*		Conexión (mm)		Desagüe Ø (GAS)	MODELO
	Absor. (A)	Pot. (W)	Absor. (A)	Pot. (W)	Entrada	Salida		
Alta (4 polos)	0,8	180	0,96	113	12	12	1	**CGD 361 A4 / CGD 361 A4-ED**
	1,6	360	1,92	226		16		**CGD 362 A4 / CGD 362 A4-ED**
	2,4	540	2,88	339		16		**CGD 363 A4 / CGD 363 A4-ED**
	3,2	720	3,84	452		22		**CGD 364 A4 / CGD 364 A4-ED**
	4,0	900	4,8	565	16			**CGD 365 A4 / CGD 365 A4-ED**
Baja (6 polos)	0,37	75	0,3	40	12	12		**CGD 351 E4 / CGD 351 E4-ED**
	0,74	150	0,6	80		12		**CGD 352 E4 / CGD 352 E4-ED**
	1,11	225	0,9	120		16		**CGD 353 E4 / CGD 353 E4-ED**
	1,2	300	1,2	160				**CGD 354 E4 / CGD 354 E4-ED**
	1,5	375	1,5	200		22		**CGD 355 E4 / CGD 355 E4-ED**

DIMENSIONES (mm)

Nº Vent	A	B	C
1	885	1.052	314
2	1.435		
3	1.985		
4	2.535		
5	3.085		



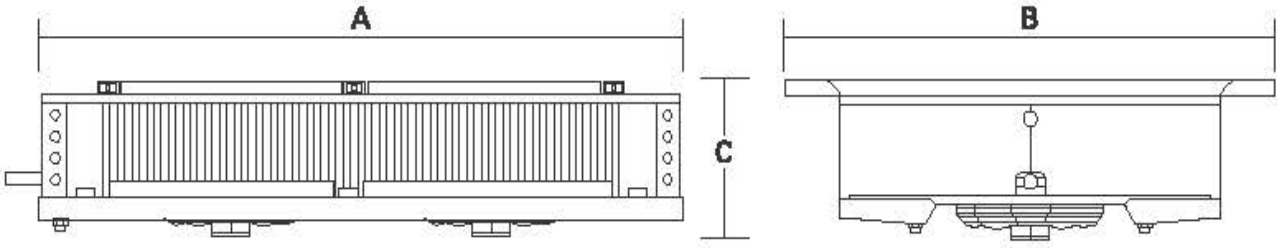

Evaporadores Plafón Doble Flujo CO_2 Serie CGD

ECO™ heat transfer coolers

MODINE

APLICACIÓN MEDIA TEMPERATURA

Separación de aletas 7 mm. / Ventiladores Ø 350mm.

Velocidad Ventilador	Potencia (W) CO_2 Te=-8ºC ΔT=8 TC=0ºC	Nº Vent.	Caudal m^3/h	Superficie (m^2) Int.	Superficie (m^2) Ext.	Volumen interno (dm^3)	Flecha (m)	Potencia desescarche (W)	MODELO	CÓDIGO
Alta (4 polos)	3.300	1	2.450	1,1	14,1	2,7	2 x 13	2.500	**CGD 361 A7**	201.200.0191
									CGD 361 A7-ED	201.200.0192
	6.500	2	4.900	2,2	28,2	5,4	2 x 14	4.500	**CGD 362 A7**	201.200.0193
									CGD 362 A7-ED	201.200.0194
	10.000	3	7.350	3,3	42,3	8,1	2 x 16	7.000	**CGD 363 A7**	201.200.0195
									CGD 363 A7-ED	201.200.0196
	13.000	4	9.800	4,4	56,4	10,8	2 x 17	9.000	**CGD 364 A7**	201.200.0197
									CGD 364 A7-ED	201.200.0198
	16.700	5	12.250	5,5	70,0	13,5	2 x 18	11.000	**CGD 365 A7**	201.200.0199
									CGD 365 A7-ED	201.200.0200
Baja (6 polos)	1.800	1	1.600	0,8	9,3	1,8	2 x 10	2.500	**CGD 351 E7**	201.200.0201
									CGD 351 E7-ED	201.200.0202
	3.800	2	3.200	1,6	18,6	3,6	2 x 12	4.500	**CGD 352 E7**	201.200.0203
									CGD 352 E7-ED	201.200.0204
	5.600	3	4.800	2,4	27,9	5,4	2 x 13	7.000	**CGD 353 E7**	201.200.0205
									CGD 353 E7-ED	201.200.0206
	7.600	4	6.400	3,2	37,2	7,2	2 x 13	9.000	**CGD 354 E7**	201.200.0207
									CGD 354 E7-ED	201.200.0208
	9.600	5	8.000	4,0	46,0	9,0	2 x 14	11.000	**CGD 355 E7**	201.200.0209
									CGD 355 E7-ED	201.200.0210

- **TC**=temperatura interior de la cámara. **ΔT**= diferencial de temperatura. **ΔT**=TC-Tª Evaporación.
- **ΔT**: es la diferencia de temperatura entre la Tª de entrada del aire en el evaporador y la Tª interior de la cámara.
- Aplicación: salas de trabajo y similares.
- Material: aletas de aluminio y tubos de cobre estriados.
- Temperatura de la cámara (≥+2ºC): separación de aletas 7 mm.
- Motoventiladores eléctricos: diámetro 350mm, 230V/1Ph.
- Motoventiladores **EC*** opcionales.
- Posibilidad de conexionado tanto a baja como a alta velocidad.
- Temperatura de funcionamiento -35ºC a +40ºC.
- Modelos **ED** (desescarche eléctrico): resistencia eléctrica de acero inoxidable preparadas para la conexión a 400V/3Ph.
- Para las capacidades del enfriador de salmuera, utilice el software de selección “Scelte”.
- Presión máxima de trabajo 80 bar.

Evaporadores Plafón Doble Flujo CO_2 Serie CGD

ECO™ heat transfer coolers

MODINE

APLICACIÓN MEDIA TEMPERATURA

Separación de aletas 7 mm. / Ventiladores Ø 350mm.

Velocidad Ventilador	Ventiladores		Ventiladores EC*		Conexión (mm)		Desagüe Ø (GAS)	MODELO
	Absor. (A)	Pot. (W)	Absor. (A)	Pot. (W)	Entrada	Salida		
Alta (4 polos)	0,8	180	0,96	113	12	12	1	**CGD 361 A7 / CGD 361 A7-ED**
	1,6	360	1,92	226		16		**CGD 362 A7 / CGD 362 A7-ED**
	2,4	540	2,88	339				**CGD 363 A7 / CGD 363 A7-ED**
	3,2	720	3,84	452		22		**CGD 364 A7 / CGD 364 A7-ED**
	4,0	900	4,8	565	16			**CGD 365 A7 / CGD 365 A7-ED**
Baja (6 polos)	0,37	75	0,3	40	12	12		**CGD 351 E7 / CGD 351 E7-ED**
	0,74	150	0,6	80				**CGD 352 E7 / CGD 352 E7-ED**
	1,11	225	0,9	120		16		**CGD 353 E7 / CGD 353 E7-ED**
	1,2	300	1,2	160				**CGD 354 E7 / CGD 354 E7-ED**
	1,5	375	1,5	200		22		**CGD 355 E7 / CGD 355 E7-ED**

DIMENSIONES (mm)

Nº Vent	A	B	C
1	885	1.052	314
2	1.435		
3	1.985		
4	2.535		
5	3.085		



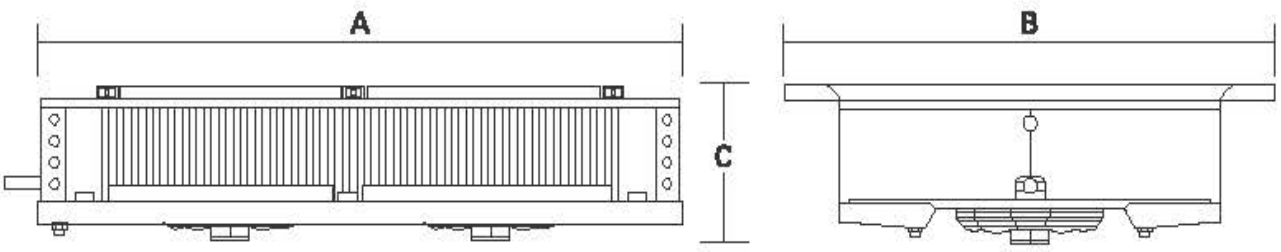

Evaporadores Plafón Doble Flujo CO_2 Serie CDD 80 bar.

ECO™ heat transfer coolers

MODINE

ALTA TEMPERATURA

Separación de aletas 4 mm. / Ventiladores Ø 450mm.

Potencia (kW) CO_2 Te = 0ºC ΔT=10 TC = 10ºC		Nº Vent.	Caudal m³/h		Superficie ext. (m²)	Cap. circuito (dm³)	Flecha (m)		Pot. Deses. (W)	MODELO	CÓDIGO
Alta Velocidad	Baja Velocidad		Alta Velocidad	Baja Velocidad			Alta Velocidad	Baja Velocidad			
12,74	11,05	1	3.960	3.225	42	10,5	2 x 11	2 x 7	5.040	**CDD 41A04**	201.200.0336
										CDD 41A04 ED	201.200.0337
14,08	12,35		3.760	3.040	56	14,1	2 x 10	2 x 6	5.040	**CDD 41B04**	201.200.0338
										CDD 41B04 ED	201.200.0339
25,53	22,13	2	7.920	6.450	84	20	2 x 12	2 x 8	10.200	**CDD 42A04**	201.200.0340
										CDD 42A04 ED	201.200.0341
28,24	24,77		7.525	6.075	112	25,1	2 x 11	2 x 7	10.200	**CDD 42B04**	201.200.0342
										CDD 42B04 ED	201.200.0343
38,15	33,21	3	11.880	9.675	126	29,6	2 x 13	2 x 9	15.000	**CDD 43A04**	203.200.0936
										CDD 43A04 ED	201.200.0344
41,06	36,29		11.285	9.115	168	39,5	2 x 12	2 x 8	15.000	**CDD 43B04**	201.200.0345
										CDD 43B04 ED	201.200.0346

Velocidad Ventilador	Ventiladores		Ventiladores EC**		Conexión (mm)		Desagüe Ø (GAS)	MODELO
	Absor. (A)	Pot. (W)	Absor. (A)	Pot. (W)	Entrada	Salida		
Alta	0,79	430	2,2	345	12	12	2 X 1	**CDD 41A04/ED**
Baja	0,53	330	1,4	170				
Alta	0,8	430	2,2	345				**CDD 41B04/ED**
Baja	0,53	330	1,4	170				
Alta	1,58	860	4	690		16		**CDD 42A04/ED**
Baja	1,06	660	3	340				
Alta	1,58	860	4	690				**CDD 42B04 /ED**
Baja	1,06	660	3	340				
Alta	2,37	1.290	7	1.035	16	22		**CDD 43A04/ED**
Baja	1,59	990	4	1.020				
Alta	2,37	1.290	6,6	1.035				**CDD 43B04/ED**
Baja	1,59	990	4,2	1.020				



- TC=temperatura interior de la cámara.
- ΔT=diferencial de temperatura.
- ΔT=TC-Tª Evaporación.
- ΔT: es la diferencia de temperatura entre la Tª de entrada del aire en el evaporador y la Tª interior de la cámara.
- Aplicación: salas de trabajo y cámara positivas >2ºC
- Material: aletas de aluminio y tubos de cobre estriados.
- Motoventiladores eléctricos: diámetro 450 mm, 400V/3Ph.
- Motoventiladores EC* opcionales.
- Modelos ED (desescarche eléctrico): resistencia eléctrica de acero inoxidable preparadas para la conexión a 400V/3Ph.

DIMENSIONES (mm)														
Nº Vent.	A	B	C	D	E	F	G	H	L	M	N	P	Q	R
1	1.300	814	-	-	406	400	85	243	1.594	1.449	1.290	280	490	695
2	2.150	1.664	-	-	410									
3	3.000	2.514	1.700	814	415									

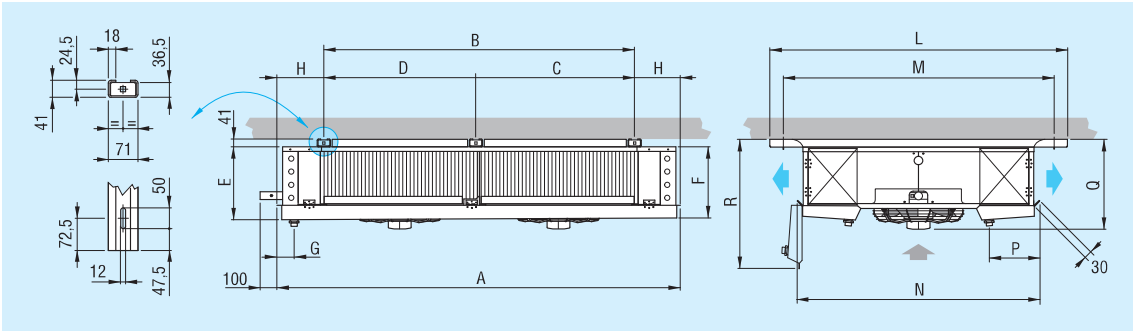

Evaporadores Plafón Doble Flujo CO_2 Serie CDD 80 bar.

ECO™ heat transfer coolers

MODINE

ALTA TEMPERATURA

Separación de aletas 4 mm. / Ventiladores Ø 560mm.

Potencia (kW) CO_2 Te = 0ºC ΔT=10 TC = 10ºC		Nº Vent.	Caudal m³/h		Superficie ext. (m²)	Cap. circuito (dm³)	Flecha (m)		Pot. Deses. (W)	MODELO	CÓDIGO
Alta Velocidad	Baja Velocidad		Alta Velocidad	Baja Velocidad			Alta Velocidad	Baja Velocidad			
49,54	43,44	2	15.740	12.625	163	38,5	2 x 15	2 x 11	16.050	**CDD 52A04**	201.200.0347
										CDD 52A04 ED	201.200.0348
53,58	46,42		15.245	12.225	217,5	48,2	2 x 14	2 x 10	16.050	**CDD 52B04**	201.200.0349
										CDD 52B04 ED	201.200.0350
74,07	65,05	3	23.610	18.935	244,5	57	2 x 16	2 x 12	28.800	**CDD 53A04**	201.200.0351
										CDD 53A04 ED	201.200.0352
81,12	70,12		22.870	18.340	326	76,2	2 x 15	2 x 11	28.800	**CDD 53B04**	201.200.0353
										CDD 53B04 ED	201.200.0354
98,42	86,54	4	31.480	25.245	326	75,5	2 x 17	2 x 13	32.250	**CDD 54A04**	201.200.0355
										CDD 54A04 ED	201.200.0356
104,99	91,43		30.490	24.455	434,5	92,3	2 x 16	2 x 12	32.250	**CDD 54B04**	201.200.0357
										CDD 54B04 ED	201.200.0358

Velocidad Ventilador	Ventiladores		Ventiladores EC**		Conexión (mm)		Desagüe Ø (GAS)	MODELO
	Absor. (A)	Pot. (W)	Absor. (A)	Pot. (W)	Entrada	Salida		
Alta	3,3	1.680	1,46	922	22	28	2 X 2	**CDD 52A04/ED**
Baja	2,1	1.280	0,64	390				
Alta	3,3	1.680	1,46	922				**CDD 52B04/ED**
Baja	2,1	1.280	0,64	390				
Alta	4,95	2.520	2,19	1.383				**CDD 53A04/ED**
Baja	3,15	1.920	0,96	585				
Alta	4,95	2.520	2,19	1.383				**CDD 53B04/ED**
Baja	3,15	1.920	0,96	585				
Alta	6,6	3.360	2,92	1.844				**CDD 54A04/ED**
Baja	4,2	2.560	1,28	780				
Alta	6,6	3.360	2,92	1.844				**CDD 54B04/ED**
Baja	4,2	2.560	1,28	780				



- TC=temperatura interior de la cámara.
- ΔT=diferencial de temperatura.
- ΔT=TC-Tª Evaporación.
- ΔT: es la diferencia de temperatura entre la Tª de entrada del aire en el evaporador y la Tª interior de la cámara.
- Aplicación: salas de trabajo y cámara positivas >2ºC
- Material: aletas de aluminio y tubos de cobre estriados.
- Motoventiladores eléctricos: diámetro 560 mm, 400V/3Ph.
- Motoventiladores EC* opcionales.
- Modelos ED (desescarche eléctrico): resistencia eléctrica de acero inoxidable preparadas para la conexión a 400V/3Ph.

DIMENSIONES (mm)														
Nº Vent.	A	B	C	D	E	F	G	H	L	M	N	P	Q	R
2	2.760	2.164	1.100	1.064	538	530	90	298	1.809	1.664	1.505	280	680	835
3	3.860	3.264	2 x 1100	-	543									
4	4.960	4.364	3 x 1100	-	550									

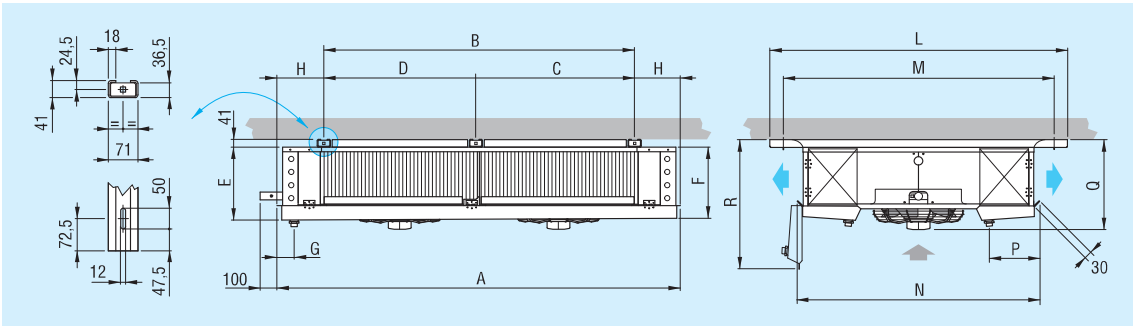

Evaporadores Plafón Doble Flujo CO_2 Serie CDD 80 bar.

ECO™ heat transfer coolers

MODINE

ALTA/MEDIA TEMPERATURA

Separación de Aletas 4,5 - 9 mm. Ventilador Ø 230 mm.

Potencia (kW) CO_2		Nº Vent.	Caudal m^3/h	Superficie ext. (m^2)	Cap. circuito (dm^3)	Flecha (m)	Pot. Deses. (W)	MODELO	CÓDIGO
Te= 0ºC ΔT=10 TC= 10ºC	Te=-8ºC ΔT=8 TC= 0ºC								
1,05	0,72	1	460	3,9	1	2 x 2,5	800	**CDD 21E49**	201.200.0328
			460	3,9	1			**CDD 21E49 ED**	201.200.0329
1,74	1,19	2	1.080	5,2	1,3		1.600	**CDD 22E49**	201.200.0330
			1.080	5,2	1,3			**CDD 22E49 ED**	201.200.0331
3,27	2,23	3	1.380	11,5	2,9		2.400	**CDD 23A49**	201.200.0332
			1.380	11,5	2,9			**CDD 23A49 ED**	201.200.0333
4,44	3,02	4	1.840	15,7	3,8		3.000	**CDD 24A49**	201.200.0334
			1.840	15,7	3,8			**CDD 24A49 ED**	203.200.0927
5,59	3,81	5	2.300	19,7	4,7		3.600	**CDD 25A49**	201.200.0335
			2.300	19,7	4,7			**CDD 25A49 ED**	203.200.0926

Ventiladores		Ventiladores EC**		Conexión (mm)		Desagüe Ø (GAS)	MODELO
Absor. (A)	Pot. (W)	Absor. (A)	Pot. (W)	Entrada	Salida		
0,35	53	0,09	13	10		1/2	**CDD 21E49/ED**
0,7	106	0,18	26				**CDD 22E49/ED**
1,1	159	0,27	39				**CDD 23A49/ED**
1,4	212	0,36	52			1	**CDD 24A49/ED**
1,75	265	0,45	65				**CDD 25A49/ED**



- TC=temperatura interior de la cámara.
- ΔT=diferencial de temperatura.
- ΔT=TC-Tª Evaporación.
- ΔT: es la diferencia de temperatura entre la Tª de entrada del aire en el evaporador y la Tª interior de la cámara.
- Aplicación: cámaras frigoríficas
- Material: aletas de aluminio y tubos de cobre estriados.
- Motoventiladores eléctricos: diámetro 230 mm, 230V/I/50Hz.
- Motoventiladores EC* opcionales.
- Modelos ED (desescarche eléctrico): resistencia eléctrica de acero inoxidable preparadas para la conexión a 400V/3Ph.

DIMENSIONES (mm)

Nº Vent	A	B	C	D
1	430	320	172	30
2	730	620	185	
3	1.030	920		
4	1.330	1.220		35
5	1.630	1.520		

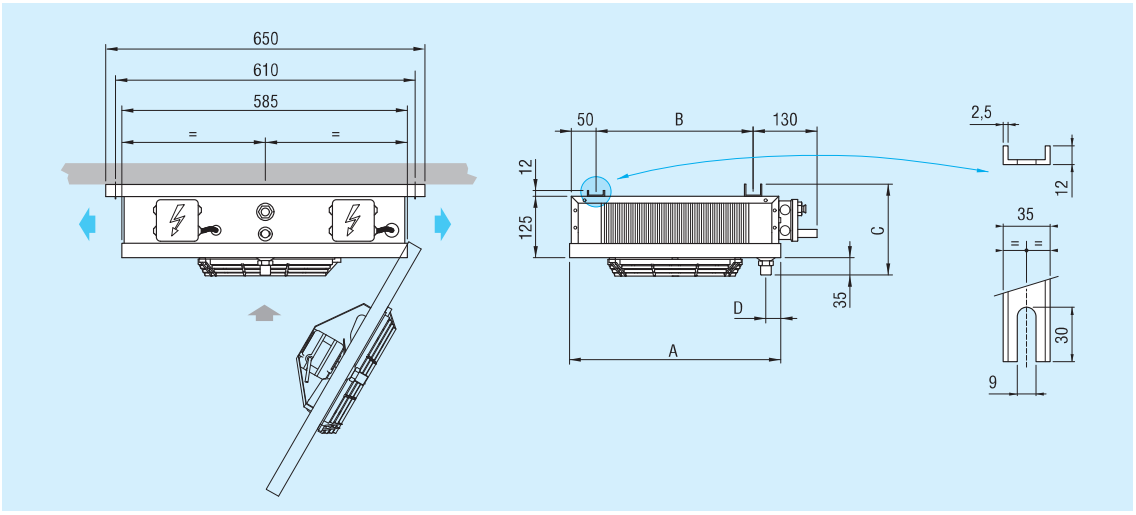

Evaporadores Plafón Doble Flujo CO_2 Serie CDD 80 bar.

ECO™ heat transfer coolers

MODINE

MEDIA TEMPERATURA

Separación de Aletas 7 mm. Ventilador Ø 450 mm.

Potencia (kW) CO_2 Te= -8ºC ΔT=8 TC= 0ºC		Nº Vent.	Caudal m³/h		Superficie ext. (m²)	Cap. circuito (dm³)	Flecha (m)		Pot. Deses. (W)	MODELO	CÓDIGO
Alta Velocidad	Baja Velocidad		Alta Velocidad	Baja Velocidad			Alta Velocidad	Baja Velocidad			
7,55	6,95	1	4.200	3.450	28	10,5	2 x 12	2 x 9	5.040	**CDD 41A07**	201.200.0359
										CDD 41A07 ED	201.200.0360
8,85	8,01		400	3.200	37,5	14,1	2 x 11	2 x 8	5.040	**CDD 41B07**	201.200.0361
										CDD 41B07 ED	201.200.0362
15,14	13,96	2	8.400	6.900	56,5	20	2 x 13	2 x 10	10.200	**CDD 42A07**	201.200.0363
										CDD 42A07 ED	201.200.0364
17,78	16,09		8.000	6.400	75	25,1	2 x 12	2 x 9	10.200	**CDD 42B07**	201.200.0365
										CDD 42B07 ED	201.200.0366
22,51	20,79	3	12.600	10.350	84,5	29,6	2 x 14	2 x 11	15.000	**CDD 43A07**	201.200.0367
										CDD 43A07 ED	201.200.0368
25,47	23,26		12.000	9.600	113	39,5	2 x 13	2 x 10	15.000	**CDD 43B07**	201.200.0369
										CDD 43B07 ED	201.200.0370

Velocidad Ventilador	Ventiladores		Ventiladores EC**		Conexión (mm)		Desagüe Ø (GAS)	MODELO
	Absor. (A)	Pot. (W)	Absor. (A)	Pot. (W)	Entrada	Salida		
Alta	0,79	430	2,2	345	12	12	2 X 1	**CDD 41A07/ED**
Baja	0,53	330	1,4	170				
Alta	0,8	430	2,2	345				**CDD 41B07/ED**
Baja	0,53	330	1,4	170				
Alta	1,58	860	4,4	690		16		**CDD 42A07/ED**
Baja	1,06	660	2,8	340				
Alta	1,58	860	4,4	690				**CDD 42B07/ED**
Baja	1,06	660	2,8	340				
Alta	2,37	1.290	6,6	1.035		22		**CDD 43A07/ED**
Baja	1,59	990	4,2	1.020				
Alta	2,37	1.290	6,6	1.035	16			**CDD 43B07/ED**
Baja	1,59	990	4,2	1.020				



- TC=temperatura interior de la cámara.
- ΔT=diferencial de temperatura.
- ΔT=TC-Tª Evaporación.
- ΔT: es la diferencia de temperatura entre la Tª de entrada del aire en el evaporador y la Tª interior de la cámara.
- Aplicación: cámaras frigoríficas.
- Material: aletas de aluminio y tubos de cobre estriados.
- Motoventiladores eléctricos: diámetro 450 mm, 400V/3Ph.
- Motoventiladores EC* opcionales.
- Modelos ED (desescarche eléctrico): resistencia eléctrica de acero inoxidable preparadas para la conexión a 400V/3Ph.

DIMENSIONES (mm)														
Nº Vent.	A	B	C	D	E	F	G	H	L	M	N	P	Q	R
1	1.300	814	-	-	406	400	85	243	1.594	1.449	1.290	280	490	695
2	2.150	1.664	-	-	410									
3	3.000	2.514	1.700	814	415									

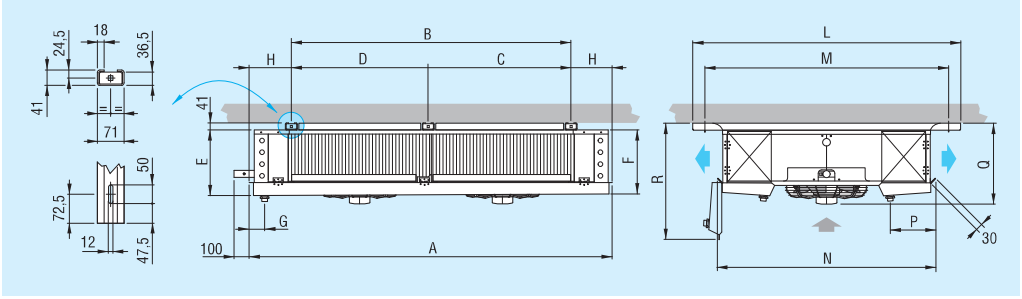

Evaporadores Plafón Doble Flujo CO_2 Serie CDD 80 bar.

ECO™ heat transfer coolers

MODINE

MEDIA TEMPERATURA

Separación de Aletas 7 mm. Ventilador Ø 560 mm.

Potencia (kW) CO_2 Te= -8ºC ΔT=8 TC= 0ºC		Nº Vent.	Caudal m³/h		Superficie ext. (m²)	Cap. circuito (dm³)	Flecha (m)		Pot. Deses. (W)	MODELO	CÓDIGO
Alta Velocidad	Baja Velocidad		Alta Velocidad	Baja Velocidad			Alta Velocidad	Baja Velocidad			
27,77	25,08	2	16.590	13.500	109,5	38,5	2 x 16	2 x 13	16.050	**CDD 52A07**	201.200.0371
										CDD 52A07 ED	201.200.0372
33,54	29,83		16.200	13.000	146	48,2	2 x 15	2 x 12	16.050	**CDD 52B07**	201.200.0373
										CDD 52B07 ED	201.200.0374
43,62	39,03	3	24.885	20.250	164	57	2 x 17	2 x 14	28.800	**CDD 53A07**	201.200.0375
										CDD 53A07 ED	201.200.0376
49,46	44,15		24.300	19.500	219	76,2	2 x 16	2 x 13	28.800	**CDD 53B07**	201.200.0377
										CDD 53B07 ED	201.200.0378
57,77	51,86	4	33.180	27.000	219	75,5	2 x 18	2 x 15	32.250	**CDD 54A07**	201.200.0379
										CDD 54A07 ED	201.200.0380
65,15	58,31		32.400	26.000	292	92,3	2 x 17	2 x 14	32.250	**CDD 54B07**	201.200.0381
										CDD 54B07 ED	201.200.0382

Velocidad Ventilador	Ventiladores		Ventiladores EC**		Conexión (mm)		Desagüe Ø (GAS)	MODELO
	Absor. (A)	Pot. (W)	Absor. (A)	Pot. (W)	Entrada	Salida		
Alta	3,3	1.680	1,46	922	16	22	2 X 2	**CDD 52A07/ED**
Baja	2,1	1.280	0,64	390				
Alta	3,3	1.680	1,46	922				**CDD 52B07/ED**
Baja	2,1	1.280	0,64	390				
Alta	4,95	2.520	2,19	1.383				**CDD 53A07/ED**
Baja	3,15	1.920	0,96	585				
Alta	4,95	2.520	2,19	1.383	22	28		**CDD 53B07/ED**
Baja	3,15	1.920	0,96	585				
Alta	6,6	3.360	2,92	1.844				**CDD 54A07/ED**
Baja	4,2	2.560	1,28	780				
Alta	6,6	3.360	2,92	1.844				**CDD 54B07/ED**
Baja	4,2	2.560	1,28	780				



- TC=temperatura interior de la cámara.
- ΔT=diferencial de temperatura.
- ΔT=TC-Tª Evaporación.
- ΔT: es la diferencia de temperatura entre la Tª de entrada del aire en el evaporador y la Tª interior de la cámara.
- Aplicación: cámaras frigoríficas.
- Material: aletas de aluminio y tubos de cobre estriados.
- Motoventiladores eléctricos: diámetro 560 mm, 400V/3Ph.
- Motoventiladores EC* opcionales.
- Modelos ED (desescarche eléctrico): resistencia eléctrica de acero inoxidable preparadas para la conexión a 400V/3Ph.

DIMENSIONES (mm)														
Nº Vent.	A	B	C	D	E	F	G	H	L	M	N	P	Q	R
2	2.760	2.164	1.100	1.064	538	530	90	298	1.809	1.664	1.505	280	680	835
3	3.860	3.264	2 x 1100	-	543									
4	4.960	4.364	3 x 1100	-	550									

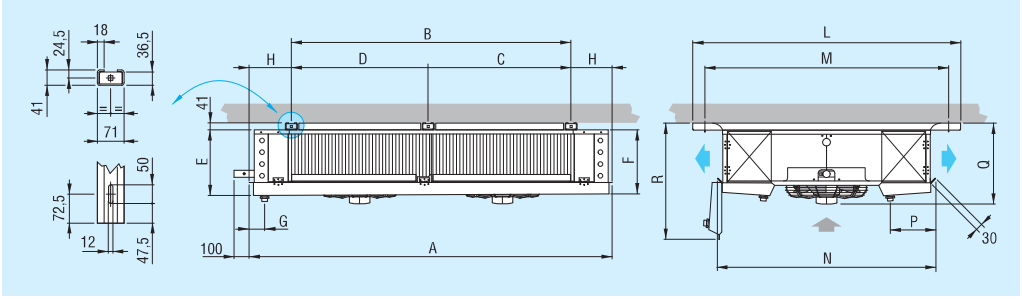

Evaporadores Plafón Doble Flujo CO_2 Serie CDD 80 bar.

ECO™ heat transfer coolers

MODINE

BAJA TEMPERATURA

Separación de Aletas 10 mm. Ventilador Ø 450 mm.

Potencia (kW) CO_2 Te= -25ºC ΔT=7 TC= -18ºC		Nº Vent.	Caudal m³/h		Superficie ext. (m²)	Cap. circuito (dm³)	Flecha (m)		Pot. Deses. (W)	MODELO	CÓDIGO
Alta Velocidad	Baja Velocidad		Alta Velocidad	Baja Velocidad			Alta Velocidad	Baja Velocidad			
5,26	4,8	1	4.450	3.600	21	10,5	2 x 13	2 x 10	5.040	**CDD 41A10**	201.200.0383
										CDD 41A10 ED	201.200.0384
6,32	5,8		4.100	3.350	27,5	14,1	2 x 12	2 x 9	5.040	**CDD 41B10**	201.200.0385
										CDD 41B10 ED	201.200.0386
10,1	9,39	2	8.900	7.200	41,5	20	2 x 14	2 x 11	10.200	**CDD 42A10**	201.200.0387
										CDD 42A10 ED	201.200.0388
12,69	11,64		8.200	6.700	55,5	25,1	2 x 13	2 x 10	10.200	**CDD 42B10**	201.200.0389
										CDD 42B10 ED	201.200.0390
15,69	14,51	3	13.350	10.800	62	29,6	2 x 15	2 x 12	15.000	**CDD 43A10**	201.200.0391
										CDD 43A10 ED	201.200.0392
18,49	17,08		12.300	10.050	83	39,5	2 x 14	2 x 11	15.000	**CDD 43B10**	201.200.0393
										CDD 43B10 ED	203.200.0944

Velocidad Ventilador	Ventiladores		Ventiladores EC**		Conexión (mm)		Desagüe Ø (GAS)	MODELO
	Absor. (A)	Pot. (W)	Absor. (A)	Pot. (W)	Entrada	Salida		
Alta	0,79	430	2,2	345	12,7	12,7	2 X 1	**CDD 41A10/ED**
Baja	0,53	330	1,4	170				**CDD 41B10/ED**
Alta	0,8	430	2,2	345				**CDD 42A10/ED**
Baja	0,53	330	1,4	170				**CDD 42B10/ED**
Alta	1,58	860	4,4	690		16		**CDD 43A10/ED**
Baja	1,06	660	2,8	340				**CDD 43B10/ED**
Alta	1,58	860	4,4	690				
Baja	1,06	660	2,8	340				
Alta	2,37	1.290	6,6	1.035	12	22		
Baja	1,59	990	4,2	1.020				
Alta	2,37	1.290	6,6	1.035				
Baja	1,59	990	4,2	1.020				



- TC=temperatura interior de la cámara.
- ΔT=diferencial de temperatura.
- ΔT=TC-Tª Evaporación.
- ΔT: es la diferencia de temperatura entre la Tª de entrada del aire en el evaporador y la Tª interior de la cámara.
- Aplicación: todo tipo de habitaciones frías.
- Material: aletas de aluminio y tubos de cobre estriados.
- Motoventiladores eléctricos: diámetro 450 mm, 400V/3Ph.
- Motoventiladores EC* opcionales.
- Modelos ED (desescarche eléctrico): resistencia eléctrica de acero inoxidable preparadas para la conexión a 400V/3Ph.

DIMENSIONES (mm)														
Nº Vent.	A	B	C	D	E	F	G	H	L	M	N	P	Q	R
1	1.300	814	-	-	406	400	85	243	1.594	1.449	1.290	280	490	695
2	2.150	1.664	-	-	410									
3	3.000	2.514	1.700	814	415									

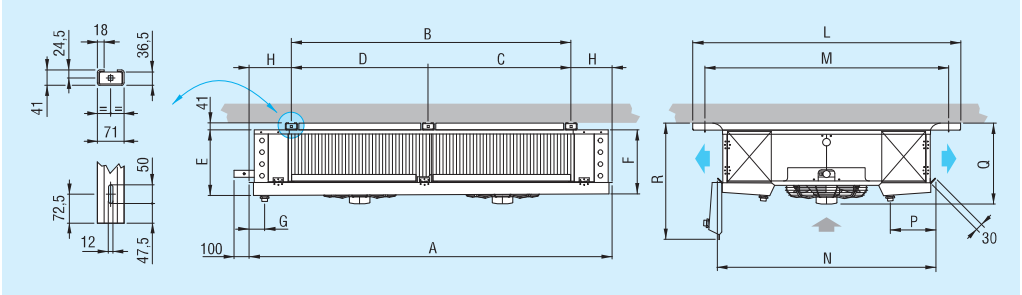

Evaporadores Plafón Doble Flujo CO_2 Serie CDD 80 bar.

ECO™ heat transfer coolers

MODINE

BAJA TEMPERATURA

Separación de Aletas 10 mm. Ventilador Ø 560 mm.

Potencia (kW) CO_2 Te= -25ºC ΔT=7 TC= -18ºC		Nº Vent.	Caudal m³/h		Superficie ext. (m²)	Cap. circuito (dm³)	Flecha (m)		Pot. Deses. (W)	MODELO	CÓDIGO
Alta Velocidad	Baja Velocidad		Alta Velocidad	Baja Velocidad			Alta Velocidad	Baja Velocidad			
17,72	15,91	2	16.650	13.800	80,5	38,5	2 x 17	2 x 14	16.050	**CDD 52A10**	201.200.0394
										CDD 52A10 ED	201.200.0395
24,1	21,47		16.050	13.300	107,5	48,2	2 x 16	2 x 13	16.050	**CDD 52B10**	201.200.0396
										CDD 52B10 ED	201.200.0397
29,52	26,58	3	24.975	20.700	121	57	2 x 18	2 x 15	28.800	**CDD 53A10**	201.200.0398
										CDD 53A10 ED	201.200.0399
35,75	31,94		24.075	19.950	161	76,2	2 x 17	2 x 14	28.800	**CDD 53B10**	201.200.0400
										CDD 53B10 ED	201.200.0401
39,42	35,48	4	33.300	27.600	161	75,5	2 x 19	2 x 16	32.250	**CDD 54A10**	201.200.0402
										CDD 54A10 ED	201.200.0403
47,27	42,3		32.100	26.600	215	92,3	2 x 18	2 x 15	32.250	**CDD 54B10**	201.200.0404
										CDD 54B10 ED	201.200.0405

Velocidad Ventilador	Ventiladores		Ventiladores EC**		Conexión (mm)		Desagüe Ø (GAS)	MODELO
	Absor. (A)	Pot. (W)	Absor. (A)	Pot. (W)	Entrada	Salida		
Alta	3,3	1.680	1,46	922	12	22	2 X 2	**CDD 52A10 ED**
Baja	2,1	1.280	0,64	390				
Alta	3,3	1.680	1,46	922				**CDD 52B10 ED**
Baja	2,1	1.280	0,64	390				
Alta	4,95	2.520	2,19	1.383	16			**CDD 53A10 ED**
Baja	3,15	1.920	0,96	585				
Alta	4,95	2.520	2,19	1.383				**CDD 53B10 ED**
Baja	3,15	1.920	0,96	585				
Alta	6,6	3.360	2,92	1.844		28		**CDD 54A10 ED**
Baja	4,2	2.560	1,28	780				
Alta	6,6	3.360	2,92	1.844	22			**CDD 54B10 ED**
Baja	4,2	2.560	1,28	780				



- TC=temperatura interior de la cámara.
- ΔT=diferencial de temperatura.
- ΔT=TC-Tª Evaporación.
- ΔT: es la diferencia de temperatura entre la Tª de entrada del aire en el evaporador y la Tª interior de la cámara.
- Aplicación: todo tipo de habitaciones frías.
- Material: aletas de aluminio y tubos de cobre estriados.
- Motoventiladores eléctricos: diámetro 560 mm, 400V/3Ph.
- Motoventiladores EC* opcionales.
- Modelos ED (desescarche eléctrico): resistencia eléctrica de acero inoxidable preparadas para la conexión a 400V/3Ph.

DIMENSIONES (mm)														
Nº Vent.	A	B	C	D	E	F	G	H	L	M	N	P	Q	R
2	2.760	2.164	1.100	1.064	538	530	90	298	1.809	1.664	1.505	280	680	835
3	3.860	3.264	2 x 1100	-	543									
4	4.960	4.364	3 x 1100	-	550									

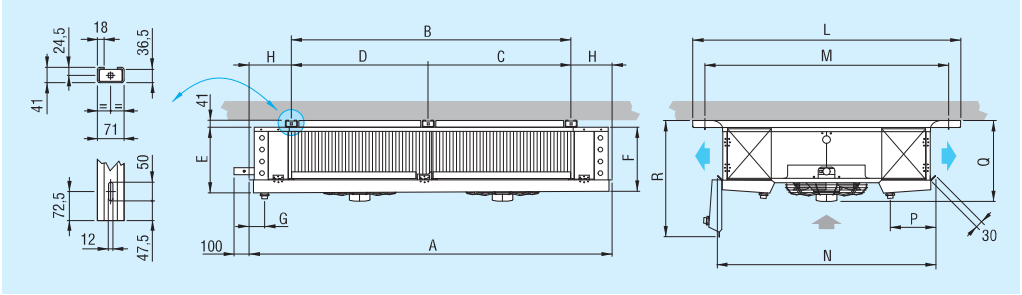

Evaporadores Cúbicos Serie ICE

ECO™ heat transfer coolers

MODINE

APLICACIÓN MEDIA / BAJA TEMPERATURA

Potencia (W) R134a	Potencia (W) R449A		Nº Vent.	Caudal m³/h	Sup. (m²)	dm³	Flecha m	Pot. Deses. (kW)	MODELO	CÓDIGO
Te=-8ºC ΔT=8 TC=0ºC	Te=-8ºC ΔT=8 TC=0ºC	Te=-25ºC ΔT=7 TC=-18ºC								
Separación de aletas 6mm. / Ventiladores Ø 450mm.										
16.860	23.260	18.040	2	10.200	75,0	22	23	12,2	**ICE-42A06**	203.200.0231
									ICE-42A06 ED	203.200.0232
									ICE-42A06 HG	203.200.0233
									ICE-42A06 WD	203.200.0234
Separación de aletas 6mm. / Ventiladores Ø 560mm.										
36.280	50.140	38.870	2	19.100	161,6	46	34	16,1	**ICE-52B06**	203.200.0251
									ICE-52B06 ED	203.200.0252
									ICE-52B06 HG	203.200.0253
									ICE-52B06 WD	203.200.0254
Separación de aletas 6mm. / Ventiladores Ø 630mm.										
44.120	60.980	47.280	2	32.340	169,2	47	53	17,64	**ICE-62A06**	203.200.0267
									ICE-62A06 ED	203.200.0268
									ICE-62A06 HG	203.200.0269
									ICE-62A06 WD	203.200.0270

APLICACIÓN BAJA TEMPERATURA

Potencia (W) R449A		Nº Vent.	Caudal m³/h	Sup. (m²)	dm³	Flecha m	Pot. Deses. (kW)	MODELO	CÓDIGO
Te=-25ºC ΔT=7 TC=-18ºC	Te=-31ºC ΔT=6 TC=-25ºC								
Separación de aletas 10mm. / Ventiladores Ø 450mm.									
15.110	12.340	2	10.350	51,8	22	25	10,2	**ICE-42A10**	203.200.0303
								ICE-42A10 ED	203.200.0304
								ICE-42A10 HG	203.200.0305
								ICE-42A10 WD	203.200.0306
Separación de aletas 10mm. / Ventiladores Ø 560mm.									
33.150	27.090	2	21.000	111,7	46	36	16,1	**ICE-52B10**	203.200.0323
								ICE-52B10 ED	203.200.0324
								ICE-52B10 HG	203.200.0325
								ICE-52B10 WD	203.200.0326
Separación de aletas 10mm. / Ventiladores Ø 630mm.									
38.640	31.570	2	33.780	118,0	47	54	17,6	**ICE-62A10 ED**	203.200.0339
								ICE-62A10 HG	203.200.0340

- Aplicación: cámaras frigoríficas.
- Material: aletas de aluminio y tubos de cobre estriados.
- Temp.de la cámara: (≥-15ºC) separación de aletas 6mm.
- Motoventiladores eléctricos: Ø 450 y Ø 560 (400V/3Ph).
- Temp. de funcionamiento -40ºC a +40ºC.
- Modelos **ED** (desescarche eléctrico): resistencia eléctrica de acero inoxidable preparadas para la conexión a 400V/3Ph.
- Desescarches: **Aire**, **ED**: Eléctrico, **HG**: Gas Caliente, **WD**: Agua.

- TC=temperatura interior de la cámara. • ΔT=diferencial de temperatura.
- ΔT=TC-Tª Evaporación. • ΔT: es la diferencia de temperatura entre la Tª de entrada del aire en el evaporador y la Tª interior de la cámara.

DIMENSIONES Ø

Ø	Nº Vent	A	B	C
450	2	2.150	745	790
560	2	2.650	967	965
630	2	2.650	967	1.262

Medidas en mm.

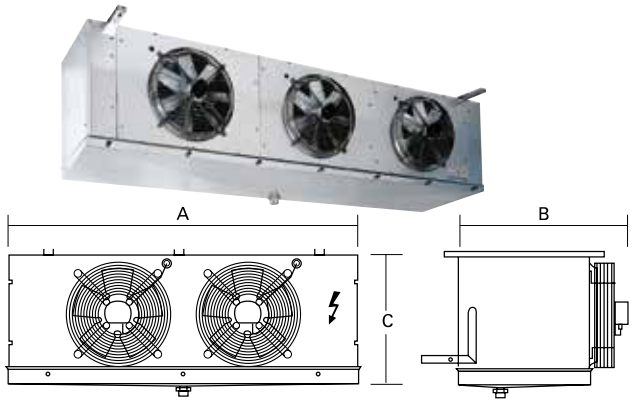

Evaporadores

Características:
• La gama de evaporadores FRIMETAL, cubre cualquier tipo de aplicación en cámaras frigoríficas, túneles de congelación cámaras industriales y pequeñas cámaras. • Gama: Evaporadores Techo y Cúbicos, Evaporadores de Techo Doble Flujo y Evaporadores Túneles / Centrífugos y Estáticos.
Opcionales: • Desescarches eléctricos ó gases calientes. • Tratamientos anticorrosión: tubos de acero inoxidable, aletas pretratadas, aletas de cobre ó acero inoxidable batería lacada con resina de poliuretano. • Bandeja desagüe aislada con Armaflex. • Circuitos para agua u otros líquido. • Tubos de acero inoxidable para refrigerante NH3 • Ventiladores a 60Hz



Modelos		Aplicación	Separación Aletas (mm)	Ventilación (mm)	Nº Vent.	Tensión (v)	Amp (A)* (v)	Potencia (W)*
Techo	MVP/MVG	Alta/Media Temp.	4mm	230	1	230V-1Ph	0,25	36
					2		0,5	72
					3		0,75	108
	MVB/MVM		4,2 / 7mm	230	1		0,25	36
					2		0,5	72
					3		0,75	108
					4		1	144
				300	2		0,64	144
					3		0,96	216
Cúbicos	FRM / FRB / FRL	FRM (Alta/Media Temp) FRB (Media/Baja Temp) FRL (Media /Baja Temp) ECB (Media/BAJA Temp) ECM (Alta/Media Temp)	4,2mm (Alta/Media Temp) FRM 7mm (Media/Baja Temp) FRB 9mm(Media/Baja Temp) FRL	300	1	230V-1Ph	0,38	80
					2		0,76	160
					3		1,14	240
				400	2		1,46	320
					3		2,19	480
					-		-	-
				500	1	400V-3Ph	1,41	720
					2		2,82	1.440
					3		2,16	2160
				630	2		6,4	3800
					3		9,6	5700
	ECM/ECB		4,2/7 mm(Alta/Media Temp)	300	1 a 4	230V-1Ph	0,38	80
	GRB (Media/Baja Temp.) GRL (Baja Temp.) GRX (Baja Temp.)	Baja Temp.	6mm (GRB) 9mm (GRL) 12mm (GRX)	630	2	400V-3Ph	6,4	380
					3		9,6	5700
					4		12,8	7600
					5		16	9500
			6mm (GRB) 9mm (GRL) 12mm (GRX)	800	2		7,8	3.600
					3		11,7	5.400
					4		15,6	7.200
Plafón (Doble Flujo) Comercial	PIA-S / PIM-S / PIB-S	Alta/Media Temp. (2,8 /4,2 mm) Media/Baja(7 mm)	2,8 mm 4,2 mm 7 mm	300	1	230V-1Ph	0,16	36
					2		0,32	72
					3		0,48	108
				400	2		1,06	240
					3		1,59	360
					4		2,12	480
	PIA-N / PIM-N / PIB-N	Alta/Media Temp. (2,8 /4,2 mm) Media/Baja(7mm)	2,8 mm 4,2 mm 7 mm	300	1		0,32	72
					2		0,64	144
					3		0,96	216
				400	2		1,32	300
					3		1,98	450
					4		2,64	600
Plafón (Doble Flujo) Industrial	PIM / PIB / PIL (Std/Y)	Alta/Media Temp. (4,2 mm) Media/Baja(7/9mm)	4,2 mm / 7mm / 9 mm	500	1 a 4	400V-3Ph	1,35 / 0,94*	780 / 550*
Baja Veloc.Aire	FBV	Alta/Media Temp.	4,2mm	230	2	230V-1Ph	0,5	72
				300			0,64	144
Evap.Centrífugos	FCM	Alta/Media Temp.	4,2mm	12/12	1	230/400V-3Ph	3,4	1.900
					2		6,8	3.800
					3		10,2	5.700
					4		13,6	7.600
Murales	MRB/MRL Media (Baja) Temp y MRX Baja Temp.	Media/Baja Temp (7/9mm) y BajaTemp (12mm)	7/9/12 mm	500	1	400V-3Ph	1,41	720
					2		2,82	1.440
					3		4,23	2.160
				630	2		6,4	3.800
					3		9,6	5.700
				710	3		25,2	15.000
Estáticos	SN/EG	Alta/Media Temp.	10mm	-	-	-	-	-

(*) Amp Conexión Std/Y. FRM-850-E: FR (Modelo Serie); M (4,2 mm) / B(7mm) / L(9mm) Sep.aletas; 850 (Nº Mod); E (Eléctrico) / A(Por Agua) / GC(Gas Caliente) / IC(Inversión de Ciclo)

Evaporadores Estáticos Serie SN/EG

APLICACIÓN ALTA / MEDIA TEMPERATURA

Separación de aletas 10mm.

Potencia (W) R134a		Potencia (W) R449A	Volumen Interno dm^3	Superficie (m^2)	Tipo Deses.	Deses. Electrónico Pot. (W)	MODELO* HFC	CÓDIGO
Te = 0ºC ΔT=10 TC = 10ºC	Te = -8ºC ΔT = 8 TC = 0ºC	Te = -8ºC ΔT = 8 TC = 0ºC						
547	365	435	1,5	8,6	Aire	-	**SN 20**	205.201.0001
					Eléctrico	600	**SN 20E**	205.201.0002
894	596	710	2,5	14,4	Aire	-	**SN 30**	205.201.0003
					Eléctrico	1.200	**SN 30E**	205.201.0004
1.147	765	911	3,0	18,3	Aire	-	**SN 40**	205.201.0005
					Eléctrico	1.600	**SN 40E**	205.201.0006
1.615	1.076	1.282	4,3	25,6	Aire	-	**SN 50**	205.201.0007
					Eléctrico	2.400	**SN 50E**	205.201.0008
2.062	1.374	1.637	5,4	33,0	Aire	-	**SN 60**	205.201.0009
					Eléctrico	3.000	**SN 60E**	205.201.0010
2.356	1.571	1.870	6,1	37,7	Aire	-	**SN 70**	205.201.0011
					Eléctrico	3.000	**SN 70E**	205.201.0012
2.356	1.571	1.870	6,1	37,7	Aire	-	**EG 38**	205.201.0013
					Eléctrico	3.000	**EG 38E**	205.201.0014
2.755	1.836	2.187	7,1	43,9	Aire	-	**SN 80**	205.201.0015
					Eléctrico	3.600	**SN 80E**	205.201.0016
2.755	1.836	2.187	7,1	43,9	Aire	-	**EG 44**	205.201.0017
					Eléctrico	3.600	**EG 44E**	205.201.0018
3.448	2.298	2.737	8,8	54,9	Aire	-	**SN 90**	205.201.0019
					Eléctrico	4.800	**SN 90E**	205.201.0020
3.448	2.298	2.737	8,8	54,9	Aire	-	**EG 55**	205.201.0021
					Eléctrico	4.800	**EG 55E**	205.201.0022
3.933	2.622	3.122	10,0	62,8	Aire	-	**SN 100**	205.201.0023
					Eléctrico	5.600	**SN 100E**	205.201.0024
3.933	2.622	3.122	10,0	62,8	Aire	-	**EG 63**	205.201.0025
					Eléctrico	5.600	**EG 63E**	205.201.0026
4.730	3.153	3.754	12,0	75,3	Aire	-	**EG 75**	205.201.0027
					Eléctrico	7.000	**EG 75E**	205.201.0028
5.891	3.927	4.675	14,9	94,2	Aire	-	**EG 94**	205.201.0029
					Eléctrico	8.250	**EG 94E**	205.201.0030
7.380	4.920	5.887	18,6	118,0	Aire	-	**EG 118**	205.201.0031
					Eléctrico	9.900	**EG 118E**	205.201.0032

***Modelos también disponibles para Glicol, A2L y CO_2. Consultar.**

CARACTERÍSTICAS: -Evaporadores de convección o gravedad destinados a cámaras frigoríficas entre 0 y -10° C para la conservación de géneros frescos o delicados, con temperatura y grado higrométrico constante.
- Batería construida con tubo de cobre dispuesto al tresbolillo y aletas de aluminio corrugadas separadas a 10 mm. de gran eficacia.
- Circuito cerrado y presión remanente de aire seco para comprobación de estanqueidad.
- La gama de evaporadores estáticos **SN**/**EG** no necesita montaje en la instalación ya que todas las piezas que componen cada modelo, batería intercambiadora, bandeja de desagüe, canalón recogegotas y soportes al techo, vienen ensambladas de fábrica, por lo que la instalación resulta rápida y sencilla.
- Incorporan bandeja de goteo, construida con perfiles de PVC de sección especial de doble canal inferior que evita goteos y condensaciones sobre los géneros almacenados en la cámara y amplio cangilón de recogida del agua en los desescarches.

OPCIONES: -Adaptación (tubos, circuitos y conexiones frigoríficas) a los refrigerantes HFC, NH_3, CO_2, Glicol y otros líquidos.
- Desescarche eléctrico o por gases calientes. -Batería lacada con resina de poliuretano (consultar oficina técnica de Frimetal).
- Aletas de aluminio pretratadas. -Aletas de acero inoxidable. -Tubos de acero inoxidable. -Bandeja desagüe en aluminio o acero inoxidable.

DIMENSIONES (mm) Incluyen Bandeja

Evaporador MODELO	A	B	C
EG 38	2.050	930	440
EG 44	2.350	930	
EG 55	2.350	1.130	
EG 63	2.650	1.130	
EG 75	2.650	1.330	
EG 94	3.250	1.330	
EG 118	3.250	1.630	

Evaporador MODELO	A	B	C
SN 20	1.350	435	350
SN 30	1.350	635	
SN 40	1.650	635	
SN 50	1.650	835	
SN 60	2.050	835	
SN 70	2.050	935	
SN 80	2.350	935	
SN 90	2.350	1.135	
SN 100	2.650	1.135	

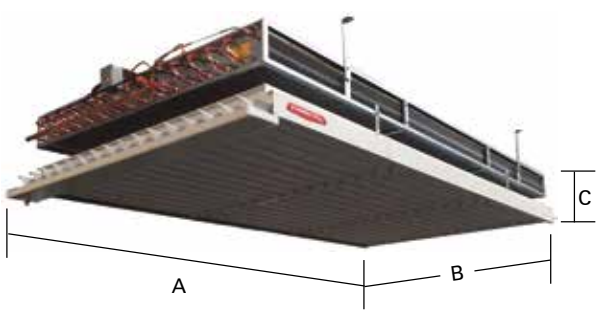

Evaporadores Techo (inclinados) Serie MVP/MVG

APLICACIÓN ALTA / MEDIA TEMPERATURA

Separación de aletas 4mm.

Potencia (W) R134a		Potencia (W) R449A	Nº Vent.	Vent. mm.	Caudal m^3/h	Sup. (m^2)	Vol. Int (dm^3)	Pot. Deses. (kW)	Tipo Deses.	MODELO* HFC	CÓDIGO
Te = 0ºC ΔT=10 TC = 10ºC	Te = -8ºC ΔT = 8 TC = 0ºC	Te = -8ºC ΔT = 8 TC = 0ºC									
660	440	530	1	230	295	1,3	0,4	400	Aire	**MVP22**	202.201.0001
									Eléctrico	**MVP 22 E**	202.201.0002
940	620	750	1	230	385	1,9	0,5	400	Aire	**MVG30**	202.201.0003
									Eléctrico	**MVG30 E**	202.201.0004
1.020	680	820	1	230	410	2,1	0,6	500	Aire	**MVP41**	202.201.0005
									Eléctrico	**MVP41 E**	202.201.0006
1.390	920	1.110	1	230	515	3,2	0,9	500	Aire	**MVG45**	202.201.0007
									Eléctrico	**MVG45 E**	202.201.0008
1.680	1.120	1.350	2	230	680	3,2	0,9	750	Aire	**MVP63**	202.201.0009
									Eléctrico	**MVP63 E**	202.201.0010
2.180	1.460	1.760	2	230	875	4,7	1,3	750	Aire	**MVG70**	202.201.0011
									Eléctrico	**MVG70 E**	202.201.0012
2.040	1.360	1.640	2	230	815	4,2	1,1	1.000	Aire	**MVP84**	202.201.0013
									Eléctrico	**MVP84 E**	202.201.0014
2.770	1.850	2.240	2	230	1.030	6,3	1,7	1.000	Aire	**MVG85**	202.201.0015
									Eléctrico	**MVG85 E**	202.201.0016
3.080	2.060	2.490	3	230	1.220	6,3	1,7	1.500	Aire	**MVP100**	202.201.0017
									Eléctrico	**MVP100 E**	202.201.0018
4.160	2.770	3.350	3	230	1.540	9,5	2,5	1.500	Aire	**MVG125**	202.201.0019
									Eléctrico	**MVG125 E**	202.201.0020

***Modelos también disponibles para Glicol, A2L y CO_2. Consultar.**

- TC=temperatura interior de la cámara. ΔT=diferencial de temperatura (TC-Tª Evaporación).
- Delta T (ΔT) es la diferencia de temperatura entre la Tª de entrada del aire en el evaporador y la Tª interior de la cámara.

CARACTERÍSTICAS: -De mínimas dimensiones especialmente en su altura por estar destinados con prioridad a muebles frigoríficos comerciales o pequeñas cámaras frigoríficas de muy poca altura. -Utilizables en medias y bajas temperaturas para conservación de géneros frescos o congelados. -Batería evaporadora construida en tubo de cobre estriado interiormente y aletas de aluminio corrugadas con separación de 4 mm (MVP y MVG), 4,2 mm (MVM) y 7 mm (MVB). Circuito cerrado y presión remanente de aire seco para comprobación de estanqueidad. -En chapa lacada de elevada resistencia. Lleva bandeja de desagüe abatible en la parte inferior y bandeja intermedia bajo la batería para facilitar el desagüe y posibilitar la colocación de resistencias para desescarche. Con soportes de acero galvanizado para su anclaje al techo.-Ventiladores axiales con protección térmica: Ø 230 mm. (MVP, MVG, MVM y MVB) de espira de sombra 230V/I /50/60Hz IP-42. Ø300 mm. (MVM y MVB) de rotor externo 230V/I/50/60Hz IP-44.
OPCIONALES: -Adaptación (tubos, circuitos y conexiones frigoríficas) a los refrigerantes HFC, NH_3, CO_2, Glicol y otros líquidos.-Desescarche eléctrico o gas caliente. -Circuitos para agua u otros líquidos. -Tubos de acero inoxidable (MVM y MVB). -Aletas de aluminio pretratadas (MVM y MVB). -Batería tratada con resina poliuretano (consultar oficina técnica de Frimetal). -Adaptación para trabajar con CO_2.

DIMENSIONES

Medidas en mm.

Evaporador MODELO	Nº Vent	A	B	C
MVP22	1	460	392	140
MVG30	1	460	392	190
MVP41	1	660	392	140
MVG45	1	660	392	190
MVP63	2	910	392	140
MVG70	2	910	392	190
MVP84	2	1.160	392	140
MVG85	2	1.160	392	190
MVP100	2	1.660	392	140
MVG125	3	1.660	392	190

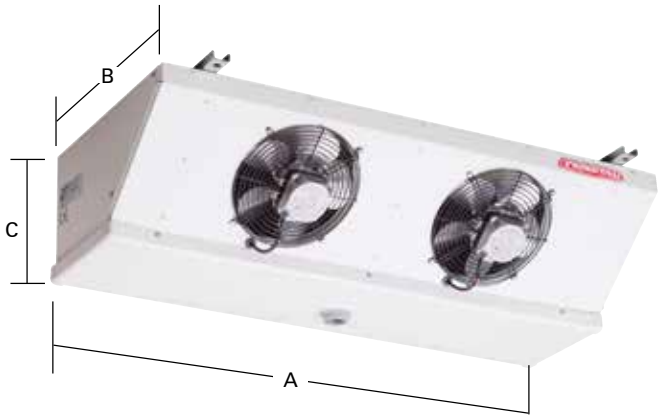

Evaporadores Techo (inclinados) Serie MVB

APLICACIÓN MEDIA / BAJA TEMPERATURA

Separación de aletas 7mm.

Potencia (W) R134a	Potencia (W) R449A		Nº Vent.	Vent. mm.	Caudal m³/h	Sup. (m²)	Vol. Int (dm³)	Deses. Electrónico Pot. (W)	Tipo Deses.	MODELO* HFC	CÓDIGO
Te = -8ºC ΔT = 8 TC = 0ºC	Te = -8ºC ΔT = 8 TC = 0ºC	Te = -25ºC ΔT = 7 TC = -18ºC									
910	1.100	840	1	230	555	3,2	1,1		Aire	**MVB 35**	202.201.0021
								760	Eléctrico	**MVB 35 E**	202.201.0022
1.130	1.370	1.050	1	230	505	4,8	1,7		Aire	**MVB 55**	202.201.0023
								1.140	Eléctrico	**MVB 55 E**	202.201.0024
1.850	2.240	1.700	2	230	1.130	6,8	2,2		Aire	**MVB 75**	202.201.0025
								1.700	Eléctrico	**MVB 75 E**	202.201.0026
2.320	2.800	2.120	2	230	1.030	10,1	3,4		Aire	**MVB 115**	202.201.0027
								2.550	Eléctrico	**MVB 115 E**	202.201.0028
2.980	3.600	2.740	3	230	1.750	11,1	3,6		Aire	**MVB 125**	202.201.0029
								2.800	Eléctrico	**MVB 125 E**	202.201.0030
3.350	4.050	3.100	2	300	2.925	10,0	3,2		Aire	**MVB 150**	202.201.0031
								2.800	Eléctrico	**MVB150 E**	202.201.0032
3.720	4.500	3.390	4	230	2.260	13,5	4,3		Aire	**MVB 160**	202.201.0033
								3.400	Eléctrico	**MVB 160 E**	202.201.0034
4.040	4.880	3.740	2	300	2.770	13,4	4,3		Aire	**MVB 180**	202.201.0035
								4.200	Eléctrico	**MVB 180 E**	202.201.0036
4.620	5.580	4.240	4	230	2.060	20,3	6,5		Aire	**MVB 190**	202.201.0037
								5.100	Eléctrico	**MVB 190 E**	202.201.0038
5.080	6.140	4.680	2	300	2.520	20,0	6,5		Aire	**MVB 210**	202.201.0039
								5.600	Eléctrico	**MVB 210 E**	202.201.0040
6.120	7.400	5.610	3	300	4.155	20,0	6,4		Aire	**MVB 250**	202.201.0041
								6.300	Eléctrico	**MVB 250 E**	202.201.0042
7.620	9.210	7.020	3	300	3.780	30,1	9,6		Aire	**MVB 340**	202.201.0043
								8.400	Eléctrico	**MVB 340 E**	202.201.0044

***Modelos también disponibles para Glicol, A2L y CO_2. Consultar.**

- TC=temperatura interior de la cámara. ΔT=diferencial de temperatura (TC-Tª Evaporación).
- Delta T (ΔT) es la diferencia de temperatura entre la Tª de entrada del aire en el evaporador y la Tª interior de la cámara.

CARACTERÍSTICAS: -De mínimas dimensiones especialmente en su altura por estar destinados con prioridad a muebles frigoríficos comerciales o pequeñas cámaras frigoríficas de muy poca altura. -Utilizables en medias y bajas temperaturas para conservación de géneros frescos o congelados. -Batería evaporadora construida en tubo de cobre estriado interiormente y aletas de aluminio corrugadas con separación de 4 mm (MVP y MVG), 4,2 mm (MVM) y 7 mm (MVB). Circuito cerrado y presión remanente de aire seco para comprobación de estanqueidad. -En chapa lacada de elevada resistencia. Lleva bandeja de desagüe abatible en la parte inferior y bandeja intermedia bajo la batería para facilitar el desagüe y posibilitar la colocación de resistencias para desescarche. Con soportes de acero galvanizado para su anclaje al techo.-Ventiladores axiales con protección térmica: Ø 230 mm. (MVP, MVG, MVM y MVB) de espira de sombra 230V/l /50/60Hz IP-42. Ø300 mm. (MVM y MVB) de rotor externo 230V/l/50/60Hz IP-44.
OPCIONALES: -Adaptación (tubos, circuitos y conexiones frigoríficas) a los refrigerantes HFC, NH_3, CO_2, Glicol y otros líquidos.-Desescarche eléctrico o gas caliente. -Circuitos para agua u otros líquidos. -Tubos de acero inoxidable (MVM y MVB). -Aletas de aluminio pretratadas (MVM y MVB). -Batería tratada con resina poliuretano (consultar oficina técnica de Frimetal). -Adaptación para trabajar con CO_2.

DIMENSIONES Medidas en mm.

Evaporador MODELO	Nº Vent	A	B	C
MVB 35	1	620	450	275
MVB 55	1			
MVB 75	2	1.070		
MVB 115	2			
MVB 125	3	1.620		
MVB 150	2	1.640	650	300
MVB 160	4	1.920	450	275
MVB 180	2	1.640	650	300
MVB 190	4	1.920	450	275
MVB 210	2	1.640	650	300
MVB 250	3	2.340		
MVB 340	3			

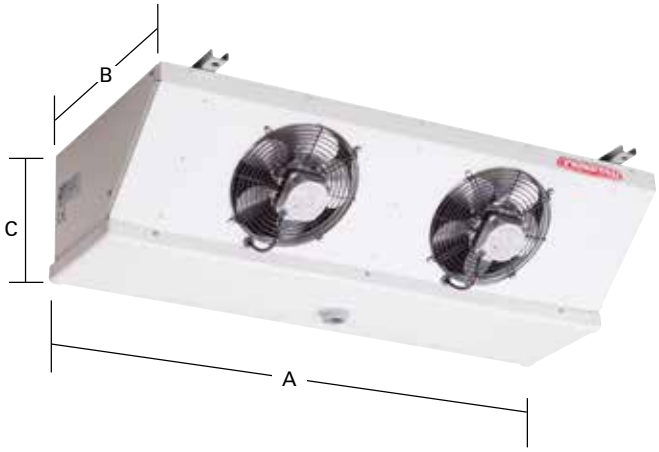

Evaporadores Techo (inclinados) Serie MVM

APLICACIÓN ALTA / MEDIA TEMPERATURA

Separación de aletas 4,2mm.

Potencia (W) R134a		Potencia (W) R449A	Nº Vent.	Vent. mm.	Caudal m³/h	Sup. (m²)	Vol. Int (dm³)	Deses. Electrónico Pot. (W)	Tipo Deses.	MODELO* HFC	CÓDIGO
Te = 0ºC ΔT = 10 TC = 10ºC	Te = -8ºC ΔT = 8 TC = 0ºC	Te = -8ºC ΔT = 8 TC = 0ºC									
1.530	1.020	1.230	1	230	520	5,1	1,1		Aire	**MVM 35**	202.201.0045
								760	Eléctrico	**MVM 35 E**	202.201.0046
1.910	1.270	1.540	1	230	460	7,6	1,7		Aire	**MVM 55**	202.201.0047
								1.140	Eléctrico	**MVM 55 E**	202.201.0048
3.290	2.200	2.660	2	230	1.070	10,8	2,2		Aire	**MVM 75**	202.201.0049
								1.700	Eléctrico	**MVM 75 E**	202.201.0050
3.810	2.540	3.070	2	230	955	16,2	3,4		Aire	**MVM 115**	202.201.0051
								2.550	Eléctrico	**MVM 115 E**	202.201.0052
5.200	3.470	4.190	3	230	1.660	17,8	3,6		Aire	**MVM 125**	202.201.0053
								2.800	Eléctrico	**MVM 125 E**	202.201.0054
6.060	4.040	4.880	2	300	2.780	16,0	3,2		Aire	**MVM 150**	202.201.0055
								2.800	Eléctrico	**MVM150 E**	202.201.0056
6.410	4.270	5.160	4	230	2.140	21,6	4,3		Aire	**MVM 160**	202.201.0057
								3.400	Eléctrico	**MVM 160 E**	202.201.0058
7.280	4.850	5.860	4	300	2.600	21,4	4,3		Aire	**MVM 180**	202.201.0059
								4.200	Eléctrico	**MVM 180 E**	202.201.0060
7.620	5.080	6.140	4	230	1.910	32,4	6,5		Aire	**MVM 190**	202.201.0061
								5.100	Eléctrico	**MVM 190 E**	202.201.0062
8.490	5.660	6.840	2	300	2.340	32,0	6,5		Aire	**MVM 210**	202.201.0063
								5.600	Eléctrico	**MVM 210 E**	202.201.0064
10.920	7.280	8.800	3	300	3.900	32,0	6,4		Aire	**MVM 250**	202.201.0065
								6.300	Eléctrico	**MVM 250 E**	202.201.0066
12.650	8.430	10.190	3	300	3.510	48,0	9,6		Aire	**MVM 340**	202.201.0067
								8.400	Eléctrico	**MVM 340 E**	202.201.0068

***Modelos también disponibles para Glicol, A2L y CO_2. Consultar.**

- TC=temperatura interior de la cámara. ΔT=diferencial de temperatura (TC-Tª Evaporación).
- Delta T (ΔT) es la diferencia de temperatura entre la Tª de entrada del aire en el evaporador y la Tª interior de la cámara.

CARACTERÍSTICAS: -De mínimas dimensiones especialmente en su altura por estar destinados con prioridad a muebles frigoríficos comerciales o pequeñas cámaras frigoríficas de muy poca altura. -Utilizables en medias y bajas temperaturas para conservación de géneros frescos o congelados. -Batería evaporadora construida en tubo de cobre estriado interiormente y aletas de aluminio corrugadas con separación de 4 mm (MVP y MVG), 4,2 mm (MVM) y 7 mm (MVB). Circuito cerrado y presión remanente de aire seco para comprobación de estanqueidad. -En chapa lacada de elevada resistencia. Lleva bandeja de desagüe abatible en la parte inferior y bandeja intermedia bajo la batería para facilitar el desagüe y posibilitar la colocación de resistencias para desescarche. Con soportes de acero galvanizado para su anclaje al techo.-Ventiladores axiales con protección térmica: Ø 230 mm. (MVP, MVG, MVM y MVB) de espira de sombra 230V/l /50/60Hz IP-42. Ø300 mm. (MVM y MVB) de rotor externo 230V/l/50/60Hz IP-44.
OPCIONALES: -Adaptación (tubos, circuitos y conexiones frigoríficas) a los refrigerantes HFC, NH_3, CO_2, Glicol y otros líquidos.-Desescarche eléctrico o gas caliente. -Circuitos para agua u otros líquidos. -Tubos de acero inoxidable (MVM y MVB). -Aletas de aluminio pretratadas (MVM y MVB). -Batería tratada con resina poliuretano (consultar oficina técnica de Frimetal). -Adaptación para trabajar con CO_2.

DIMENSIONES Medidas en mm.

Evaporador MODELO	Nº Vent	A	B	C
MVM 35	1	620	450	275
MVM 55	1			
MVM 75	2	1.070		
MVM 115	2			
MVM 125	3	1.620		
MVM 150	2	1.640	650	300
MVM 160	4	1.920	450	275
MVM 180	2	1.640	650	300
MVM 190	4	1.920	450	275
MVM 210	2	1.640	650	300
MVM 250	3	2.340		
MVM 340	3			

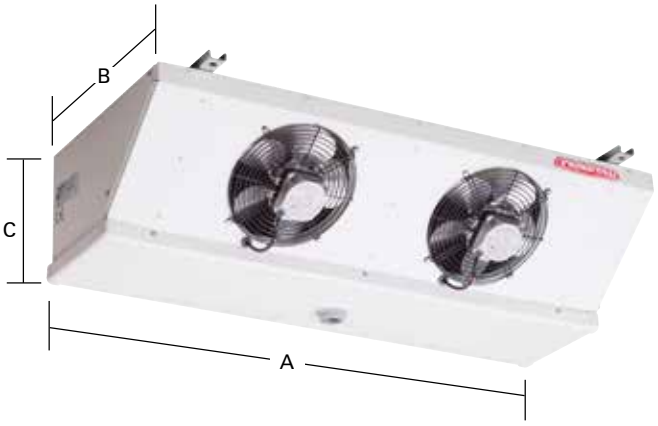

Evaporadores Cúbicos Serie ECM

APLICACIÓN ALTA / MEDIA TEMPERATURA

Separación de aletas 4,2mm.

Potencia (W) R134a		Potencia (W) R449A	Nº Vent.	Vent. mm.	Caudal m^3/h	Sup. (m^2)	Vol. Int (dm^3)	Flecha (m)	Pot. Deses. (kW)	Tipo Deses.	MODELO* HFC	CÓDIGO
Te = 0ºC ΔT = 10 TC = 10ºC	Te = -8ºC ΔT = 8 TC = 0ºC	Te = -8ºC ΔT = 8 TC = 0ºC										
3.080	2.060	2.490	1	300	1.400	8,1	1,8	12	0,76	Aire	*** ECM 130**	203.201.0001
										Eléctrico	*** ECM 130 E**	203.201.0002
3.620	2.410	2.910	1	300	1.310	10,8	2,4	12	1,14	Aire	**ECM 150**	203.201.0003
										Eléctrico	**ECM 150 E**	203.201.0004
4.680	3.120	3.770	2	300	3.000	10,8	2,2	13	1,70	Aire	**ECM 200**	203.201.0005
										Eléctrico	**ECM 200 E**	203.201.0006
6.170	4.110	4.970	2	300	2.800	16,2	3,3	13	1,70	Aire	**ECM 250**	203.201.0007
										Eléctrico	**ECM 250 E**	203.201.0008
7.240	4.830	5.840	2	300	2.620	21,6	4,5	13	2,55	Aire	**ECM 290**	203.201.0009
										Eléctrico	**ECM 290 E**	203.201.0010
9.820	6.550	7.920	3	300	4.320	26,7	5,4	14	2,80	Aire	**ECM 390**	203.201.0011
										Eléctrico	**ECM 390 E**	203.201.0012
11.540	7.690	9.300	3	300	4.070	35,6	7,2	14	4,20	Aire	**ECM 470**	203.201.0013
										Eléctrico	**ECM 470 E**	203.201.0014
14.480	9.660	11.680	4	300	5.240	43,2	8,7	14	5,10	Aire	**ECM 530**	203.201.0015
										Eléctrico	**ECM 530 E**	203.201.0016
9.130	6.090	7.360	1	400	4.370	22,7	4,7	15	2,55	Aire	**ECM 330**	203.201.0017
										Eléctrico	**ECM 330 E**	203.201.0018
10.960	7.310	8.840	1	400	4.200	30,2	6,3	15	3,40	Aire	**ECM 460**	203.201.0019
										Eléctrico	**ECM 460 E**	203.201.0020
16.240	10.820	13.080	2	400	8.370	37,4	7,5	16	4,20	Aire	**ECM 585**	203.201.0021
										Eléctrico	**ECM 585 E**	203.201.0022
19.460	12.970	15.680	2	400	7.980	49,8	10,1	16	5,60	Aire	**ECM 830**	203.201.0023
										Eléctrico	**ECM 830 E**	203.201.0024

***Modelos también disponibles para Glicol, A2L y CO_2. Consultar.**

- TC=temperatura interior de la cámara. ΔT=diferencial de temperatura (TC-Tª Evaporación).
- Delta T (ΔT) es la diferencia de temperatura entre la Tª de entrada del aire en el evaporador y la Tª interior de la cámara.

CARACTERÍSTICAS: -Cámaras de conservación género fresco a 0/ + 2ºC. Cámaras de conservación de congelados hasta -20ºC.
- Batería en tubo de cobre de 1/2" estriado interiormente y aletas corrugadas de aluminio de alta eficiencia.
- Circuito cerrado y presión remanente de aire seco en el interior para comprobación de estanqueidad.
- Con válvula de obús para conexión de manómetro.
- *El modelo ECM-130 es de circuito único sin distribuidor de líquido.
- Carrocería en chapa lacada con resina poliesler de gran rigidez estructural.
- Amplios laterales abisagrados que facilitan el acceso al interior para instalación y mantenimiento.
- Ventiladores de rotor externo 1-230V 50/60Hz, protección IP-44, protección térmica (termocontacto interno).

OPCIONALES: -Adaptación (tubos, circuitos y conexiones frigoríficas) a los refrigerantes HFC, Glicol y otros líquidos.
- Desescarche eléctrico mediante resistencias de acero inoxidable conectadas a una caja de conexiones IP-55. -Aletas de aluminio pretratadas.
- Batería tratada con resina poliurelano (consultar oficina técnica de Frimetal).

DIMENSIONES

Medidas en mm.

Ø Vent	Nº Vent	A	B	C
300	1	665	240	430
	2	1.090		
	3	1.640		
	4	1.940		
400	1	1.090	300	590
	2	1.640		

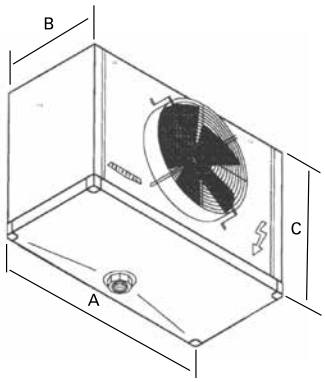



Evaporadores Cúbicos Serie ECB

APLICACIÓN MEDIA / BAJA TEMPERATURA

Separación de aletas 7mm.

Potencia (W) R134a	Potencia (W) R449A		Nº Vent.	Vent. mm.	Caudal m^3/h	Sup. (m^2)	Vol. Int (dm^3)	Flecha (m)	Deses. Electrónico Pot. (W)	Tipo Deses.	MODELO* HFC	CÓDIGO
Te = -8ºC ΔT = 8 TC = 0ºC	Te = -8ºC ΔT = 8 TC = 0ºC	Te = -25ºC ΔT = 7 TC = -18ºC										
2.020	2.440	1.860	1	300	1.390	6,8	2,4	12	1,14	Aire	**ECB 95**	203.201.0025
										Eléctrico	**ECB 95 E**	203.201.0026
2.470	2.990	2.270	2	300	3.120	6,8	2,2	13	1,70	Aire	**ECB 120**	203.201.0027
										Eléctrico	**ECB 120 E**	203.201.0028
3.300	3.990	3.040	2	300	2.940	10,1	3,3	13	1,70	Aire	**ECB 155**	203.201.0029
										Eléctrico	**ECB 155 E**	203.201.0030
4.040	4.880	3.710	2	300	2.780	13,5	4,5	13	2,55	Aire	**ECB 195**	203.201.0031
										Eléctrico	**ECB 195 E**	203.201.0032
6.510	7.870	5.970	1	400	4.490	14,2	4,7	15	2,55	Aire	**ECB 240**	203.201.0039
										Eléctrico	**ECB 240 E**	203.201.0040
4.870	5.890	4.470	3	300	4.500	16,7	5,4	14	2,80	Aire	**ECB 275**	203.201.0033
										Eléctrico	**ECB 275 E**	203.201.0034
8.090	9.780	7.410	1	400	4.360	18,9	6,3	15	3,40	Aire	**ECB 310**	203.201.0041
										Eléctrico	**ECB 310 E**	203.201.0042
5.340	6.450	4.900	3	300	4.300	22,3	7,2	14	4,20	Aire	**ECB 320**	203.201.0035
										Eléctrico	**ECB 320 E**	203.201.0036
6.000	7.250	5.500	4	300	5.560	27,1	8,7	14	5,10	Aire	**ECB 380**	203.201.0037
										Eléctrico	**ECB 380 E**	203.201.0038
8.700	10.520	7.980	2	400	8.670	23,4	7,5	16	4,20	Aire	**ECB 420**	203.201.0043
										Eléctrico	**ECB 420 E**	203.201.0044
10.720	12.960	9.820	2	400	8.330	31,2	10,1	16	5,60	Aire	**ECB 470**	203.201.0045
										Eléctrico	**ECB 470 E**	203.201.0046

***Modelos también disponibles para Glicol, A2L y CO_2. Consultar.**

- TC=temperatura interior de la cámara. ΔT=diferencial de temperatura (TC-Tª Evaporación).
- Delta T (ΔT) es la diferencia de temperatura entre la Tª de entrada del aire en el evaporador y la Tª interior de la cámara.

CARACTERÍSTICAS: -Cámaras de baja temperatura hasta -30ºC.
- Batería en tubo de cobre de 1/2" estriado interiormente y aletas corrugadas de aluminio de alta eficiencia.
- Circuito cerrado y presión remanente de aire seco en el interior para comprobación de estanqueidad.
- Con válvula de obús para conexión de manómetro.
- Carrocería en chapa lacada con resina poliesler de gran rigidez estructural.
- Amplios laterales abisagrados que facilitan el acceso al interior para instalación y mantenimiento.
- Ventiladores de rotor externo 1-230V 50/60Hz, protección IP-44, protección térmica (termocontacto interno).

OPCIONALES: -Adaptación (tubos, circuitos y conexiones frigoríficas) a los refrigerantes HFC, Glicol y otros líquidos.
- Desescarche eléctrico mediante resistencias de acero inoxidable conectadas a una caja de conexiones IP-55.
- Aletas de aluminio pretratadas. -Batería tratada con resina poliurelano (consultar oficina técnica de Frimetal).

DIMENSIONES

Medidas en mm.

Ø Vent	Nº Vent	A	B	C
300	1	665	240	430
	2	1.090		
	3	1.640		
	4	1.940		
400	1	1.090	300	590
	2	1.640		

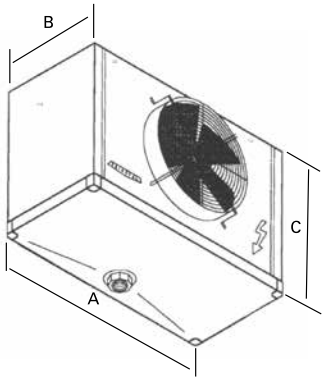



Evaporadores Cúbicos Serie FRM



APLICACIÓN ALTA / MEDIA TEMPERATURA

Separación de aletas 4,2mm.

Potencia (W) R134a		Potencia (W) R449A	Nº Vent.	Vent. mm.	Caudal m^3/h	Sup. (m^2)	Vol. Int (dm^3)	Flecha (m)	Deses. Electrónico Pot. (W)	Tipo Deses.	MODELO* HFC	CÓDIGO
Te = 0ºC ΔT = 10 TC = 10ºC	Te = -8ºC ΔT = 8 TC = 0ºC	Te = -8ºC ΔT = 8 TC = 0ºC										
3.430	2.220	2.710	1	300	1.510	10,5	2,2	12	1.650	Aire	**FRM 148**	203.201.0301
										1.650	**FRM 148 E**	203.201.0302
										2.200	**FRM 148 GC**	203.201.0303
4.120	2.680	3.280	1	300	1.440	14,0	3,0	12	1.650	Aire	**FRM 165**	203.201.0304
										3.300	**FRM 165 E**	203.201.0298
										4.400	**FRM 165 GC**	203.201.0305
5.130	3.330	4.070	1	300	1.320	21,0	4,5	11	2.200	Aire	**FRM 235**	203.201.0306
										6.800	**FRM 235 E**	203.201.0307
										5.000	**FRM 235 GC**	203.201.0308
6.840	4.450	5.440	2	300	3.020	21,0	4,3	14	3.300	Aire	**FRM 270**	203.201.0309
										7.500	**FRM 270 E**	203.201.0310
										9.600	**FRM 270 GC**	203.201.0311
8.260	5.360	6.550	2	300	2.880	28,0	5,7	14	3.300	Aire	**FRM 310**	203.201.0312
										Eléctrico	**FRM 310 E**	203.201.0313
										Gas Caliente	**FRM 310 GC**	203.201.0314
10.260	6.840	8.360	2	300	2.640	41,9	8,6	13	4.400	Aire	**FRM 445**	203.201.0315
										Eléctrico	**FRM 445 E**	203.201.0316
										Gas Caliente	**FRM 445 GC**	203.201.0317
12.650	8.430	10.300	3	300	4.350	43,2	8,7	14	5.100	Aire	**FRM 500**	203.201.0318
										Eléctrico	**FRM 500 E**	203.201.0319
										Gas Caliente	**FRM 500 GC**	203.201.0320
15.700	10.460	12.780	3	300	4.000	64,8	13,0	14	6.800	Aire	**FRM 575**	203.201.0321
										Eléctrico	**FRM 575 E**	203.201.0322
										Gas Caliente	**FRM 575 GC**	203.201.0323
16.910	11.270	13.770	2	400	6.980	49,8	10,1	14	5.000	Aire	**FRM 590**	203.201.0324
										Eléctrico	**FRM 590 E**	203.201.0325
										Gas Caliente	**FRM 590 GC**	203.201.0326
21.660	13.510	16.510	2	400	6.400	74,7	15,1	14	6.400	Aire	**FRM 840**	203.201.0327
										Eléctrico	**FRM 840 E**	203.201.0328
										Gas Caliente	**FRM 840 GC**	203.201.0329
25.300	14.440	17.650	3	400	10.470	74,7	14,9	15	7.500	Aire	**FRM 960**	203.201.0300
										Eléctrico	**FRM 960 E**	203.201.0297
										Gas Caliente	**FRM 960 GC**	203.201.0330
32.400	21.560	26.350	3	400	9.600	112,0	22,3	15	9.600	Aire	**FRM 1145**	203.201.0331
										Eléctrico	**FRM 1145 E**	203.201.0332
										Gas Caliente	**FRM 1145 GC**	203.201.0333

***Modelos también disponibles para Glicol, A2L y CO_2. Consultar.**

- TC=temperatura interior de la cámara. ΔT=diferencial de temperatura (TC-Tª Evaporación).
- Delta T (ΔT) es la diferencia de temperatura entre la Tª de entrada del aire en el evaporador y la Tª interior de la cámara.

CARACTERÍSTICAS: -Conservación de géneros frescos a 0/ + 2° C o de congelados hasta -18° C. -Batería de elevada eficiencia frigorífica con tubo de cobre estriado interiormente y aletas de aluminio corrugadas, entregada con circuito cerrado y presión remanente de aire seco y válvula de obús. - Módulos independientes para cada ventilador. -Carcasa exterior en chapa de aluminio y galvanizada lacada en resina poliester blanco RAL-9002.-Ventiladores axiales de rotor externo y protección térmica: (Ø 300 y 400 mm. 1~230V 50/60Hz, IP-44) (Ø 500 mm. 3~400V 50/60Hz, IP-54).

OPCIONALES: -Adaptación (tubos, circuitos y conexiones frigoríficas) a los refrigerantes HFC, NH_3, CO_2, Glicol y otros líquidos. -Desescarches: eléctrico, por agua, gases calientes e inversión de ciclo.

- Tratamientos anticorrosión: aletas pretratadas, aletas de cobre, batería lacada con resina de poliurelano (consultar oficina técnica de Frimetal).
- Embocaduras de proyección de aire o para conductos.
- Bandeja desagüe con aislamiento anticondensación.
- Resistencias circulares para los ventiladores.
- Tubos de acero inoxidable.
- Ventiladores especiales para 3~440V 60Hz, etc.
- Acabado completo en acero inoxidable: carrocería, tubos, aletas, rejillas, soportes y tomillería. (Consultar Oficina Técnica)

DIMENSIONES Medidas en mm.

Ø Vent	Nº Vent	A	B	C
300	1	860	360	495
	2	1.410		
	3	2.010		
400	2	1.710	360	550
	3	2.410		
	4	2.860		
500	1	1.420	550	785

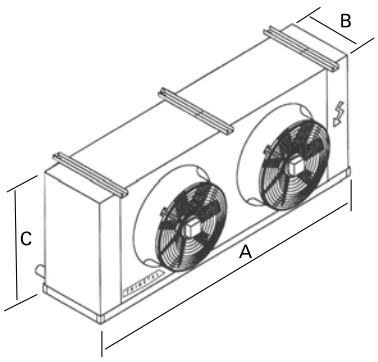

Evaporadores Cúbicos Serie FRM



APLICACIÓN ALTA / MEDIA TEMPERATURA

Separación de aletas 4,2mm.

Potencia (W) R134a		Potencia (W) R449A	Nº Vent.	Vent. mm.	Caudal m³/h	Sup. (m²)	Vol. Int (dm³)	Flecha (m)	Deses. Electrónico Pot. (W)	Tipo Deses.	MODELO* HFC	CÓDIGO
Te = 0ºC ΔT = 10 TC = 10ºC	Te = -8ºC ΔT = 8 TC = 0ºC	Te = -8ºC ΔT = 8 TC = 0ºC										
20.270	13.514	16.088	1	500	7.310	61,0	12,5	17	5200	Aire	**FRM 850**	203.201.0334
										Eléctrico	**FRM 850 E**	203.201.0335
										Gas Caliente	**FRM 850 GC**	203.201.0336
23.560	15.708	18.700	1	500	6.620	81,3	16,7	16	7200	Aire	**FRM 950**	203.201.0337
										Eléctrico	**FRM 950 E**	203.201.0338
										Gas Caliente	**FRM 950 GC**	203.201.0339
35.690	23.793	28.325	2	500	13.280	104,0	20,8	19	8800	Aire	**FRM 1290**	203.201.0340
										Eléctrico	**FRM 1290 E**	203.201.0341
										Gas Caliente	**FRM 1290 GC**	203.201.0342
41.234	27.489	32.725	2	500	12.110	138,0	27,7	18	12200	Aire	**FRM 1780**	203.201.0299
										Eléctrico	**FRM 1780 E**	203.201.0343
										Gas Caliente	**FRM 1780 GC**	203.201.0344
53.708	35.805	42.625	3	500	19.920	156,0	30,9	21	13200	Aire	**FRM 2430**	203.201.0345
										Eléctrico	**FRM 2430 E**	203.201.0346
										Gas Caliente	**FRM 2430 GC**	203.201.0347
62.024	41.349	49.225	3	500	18.165	207,0	41,1	20	18300	Aire	**FRM 2750**	203.201.0348
										Eléctrico	**FRM 2750 E**	203.201.0349
										Gas Caliente	**FRM 2750 GC**	203.201.0350
63.410	42.273	50.325	2	630	26.430	168,0	33,5	32	14400	Aire	**FRM 2590**	203.201.0351
										Eléctrico	**FRM 2590 E**	203.201.0352
										Gas Caliente	**FRM 2590 GC**	203.201.0353
73.285	48.857	58.163	2	630	24.120	224,0	44,6	31	18400	Aire	**FRM 3500**	203.201.0354
										Eléctrico	**FRM 3500 E**	203.201.0355
										Gas Caliente	**FRM 3500 GC**	203.201.0356
95.288	63.525	75.625	3	630	39.645	252,0	49,8	33	21300	Aire	**FRM 4490**	203.201.0357
										Eléctrico	**FRM 4490 E**	203.201.0358
										Gas Caliente	**FRM 4490 GC**	203.201.0359
110.014	73.343	87.313	3	630	36.180	336,0	66,3	32	27300	Aire	**FRM 4800**	203.201.0360
										Eléctrico	**FRM 4800 E**	203.201.0361
										Gas Caliente	**FRM 4800 GC**	203.201.0362

***Modelos también disponibles para Glicol, A2L y CO_2. Consultar.**

- TC=temperatura interior de la cámara. ΔT=diferencial de temperatura (TC-Tª Evaporación).
- Delta T (ΔT) es la diferencia de temperatura entre la Tª de entrada del aire en el evaporador y la Tª interior de la cámara.

CARACTERÍSTICAS: -Conservación de géneros frescos a 0/ + 2° C o de congelados hasta -18° C. -Batería de elevada eficiencia frigorífica con tubo de cobre estriado interiormente y aletas de aluminio corrugadas, entregada con circuito cerrado y presión remanente de aire seco y válvula de obús. -Módulos independientes para cada ventilador. -Carcasa exterior en chapa de aluminio y galvanizada lacada en resina poliester blanco RAL-9002.-Ventiladores axiales de rotor externo y protección térmica: (Ø 300 y 400 mm. 1~230V 50/60Hz, IP-44) (Ø 500 mm. 3~400V 50/60Hz, IP-54).

OPCIONALES: -Adaptación (tubos, circuitos y conexiones frigoríficas) a los refrigerantes HFC, NH_3, $C0_2$, Glicol y otros líquidos. -Desescarches: eléctrico, por agua, gases calientes e inversión de ciclo.

- Tratamientos anticorrosión: aletas pretratadas, aletas de cobre, batería lacada con resina de poliurelano (consultar oficina técnica de Frimetal).
- Embocaduras de proyección de aire o para conductos.
- Bandeja desagüe con aislamiento anticondensación.
- Resistencias circulares para los ventiladores.
- Tubos de acero inoxidable.
- Ventiladores especiales para 3~440V 60Hz, etc.
- Acabado completo en acero inoxidable: carrocería, tubos, aletas, rejillas, soportes y tomillería. (Consultar Oficina Técnica)

DIMENSIONES Medidas en mm.

Ø Vent	Nº Vent	A	B	C
300	1	665	240	430
	2	1.090		
	3	1.640		
	4	1.940		
400	1	1.090	300	590
	2	1.640		

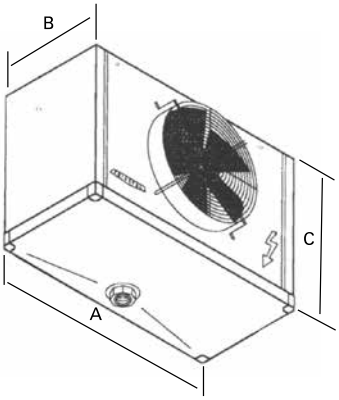

Evaporadores Cúbicos Serie FRB



APLICACIÓN MEDIA / BAJA TEMPERATURA

Separación de aletas 7mm.

Potencia (W) R134a	Potencia (W) R449A		Nº Vent.	Ø Vent. mm.	Caudal m³/h	Sup. (m²)	Vol. Int (dm³)	Flecha (m)	Deses. Electrónico Pot. (W)	Tipo Deses.	MODELO* HFC	CÓDIGO
Te = -8ºC ΔT = 8 TC = 0ºC	Te = -8ºC ΔT = 8 TC = 0ºC	Te = -25ºC ΔT = 7 TC = -18ºC										
1.850	2.260	1.690	1	300	1.570	6,6	2,2	12	1.650	Aire	**FRB 94**	203.201.0363
										Eléctrico	**FRB 94 E**	203.201.0364
										Gas Caliente	**FRB 94 GC**	203.201.0365
2.300	2.810	2.110	1	300	1.500	8,8	3,0	12	1.650	Aire	**FRB 110**	203.201.0366
										Eléctrico	**FRB 110 E**	203.201.0367
										Gas Caliente	**FRB 110 GC**	203.201.0368
2.960	3.620	2.710	1	300	1.400	13,1	4,5	11	2.200	Aire	**FRB 154**	203.201.0369
										Eléctrico	**FRB 154 E**	203.201.0370
										Gas Caliente	**FRB 154 GC**	203.201.0371
3.700	4.520	3.390	2	300	3.140	13,1	4,3	14	3.300	Aire	**FRB 175**	203.201.0372
										Eléctrico	**FRB 175 E**	203.201.0373
										Gas Caliente	**FRB 175 GC**	203.201.0374
4.600	5.620	4.210	2	300	3.000	17,5	5,7	14	3.300	Aire	**FRB 225**	203.201.0375
										Eléctrico	**FRB 225 E**	203.201.0376
										Gas Caliente	**FRB 225 GC**	203.201.0377
5.910	7.220	5.420	2	300	2.800	26,3	8,6	13	4.400	Aire	**FRB 297**	203.201.0378
										Eléctrico	**FRB 297 E**	203.201.0379
										Gas Caliente	**FRB 297 GC**	203.201.0380
7.050	8.620	6.460	3	300	4.540	27,1	8,7	14	5.100	Aire	**FRB 350**	203.201.0381
										Eléctrico	**FRB 350 E**	203.201.0382
										Gas Caliente	**FRB 350 GC**	203.201.0383
9.040	11.050	8.300	3	300	4.240	40,6	13,0	14	6.800	Aire	**FRB 435**	203.201.0384
										Eléctrico	**FRB 435 E**	203.201.0385
										Gas Caliente	**FRB 435 GC**	203.201.0386
9.300	11.370	8.530	2	400	7.260	31,2	10,1	14	5.000	Aire	**FRB 445**	203.201.0387
										Eléctrico	**FRB 445 E**	203.201.0388
										Gas Caliente	**FRB 445 GC**	203.201.0389
12.360	15.110	11.300	2	400	6.780	46,8	15,1	14	6.400	Aire	**FRB 510**	203.201.0390
										Eléctrico	**FRB 510 E**	203.201.0391
										Gas Caliente	**FRB 510 GC**	203.201.0392
13.980	17.090	12.780	3	400	10.890	46,8	14,9	15	7.500	Aire	**FRB 580**	203.201.0393
										Eléctrico	**FRB 580 E**	203.201.0394
										Gas Caliente	**FRB 580 GC**	203.201.0395
18.480	22.590	16.950	3	400	10.170	70,2	22,3	15	9.600	Aire	**FRB 820**	203.201.0396
										Eléctrico	**FRB 820 E**	203.201.0397
										Gas Caliente	**FRB 820 GC**	203.201.0398

***Modelos también disponibles para Glicol, A2L y CO_2. Consultar.**

- TC=temperatura interior de la cámara. ΔT=diferencial de temperatura (TC-Tª Evaporación).
- Delta T (ΔT) es la diferencia de temperatura entre la Tª de entrada del aire en el evaporador y la Tª interior de la cámara.

CARACTERÍSTICAS: -Conservación de géneros frescos a 0/ + 2° C o de congelados hasta -18° C. -Batería de elevada eficiencia frigorífica con tubo de cobre estriado interiormente y aletas de aluminio corrugadas, entregada con circuito cerrado y presión remanente de aire seco y válvula de obús. -Módulos independientes para cada ventilador. -Carcasa exterior en chapa de aluminio y galvanizada lacada en resina poliester blanco RAL-9002.-Ventiladores axiales de rotor externo y protección térmica: (Ø 300 y 400 mm. 1~230V 50/60Hz, IP-44) (Ø 500 mm. 3~400V 50/60Hz, IP-54).

OPCIONALES: -Adaptación (tubos, circuitos y conexiones frigoríficas) a los refrigerantes HFC, NH_3, CO_2, Glicol y otros líquidos. -Desescarches: eléctrico, por agua, gases calientes e inversión de ciclo.

- Tratamientos anticorrosión: aletas pretratadas, aletas de cobre, batería lacada con resina de poliurelano (consultar oficina técnica de Frimetal).
- Embocaduras de proyección de aire o para conductos.
- Bandeja desagüe con aislamiento anticondensación.
- Resistencias circulares para los ventiladores.
- Tubos de acero inoxidable.
- Ventiladores especiales para 3~440V 60Hz, etc.
- Acabado completo en acero inoxidable: carrocería, tubos, aletas, rejillas, soportes y tomillería. (Consultar Oficina Técnica)

DIMENSIONES Medidas en mm.

Ø Vent	Nº Vent	A	B	C
300	1	860	360	415
	2	1.410		
	3	2.010		
400	2	1.710	360	550
	3	2.410		
	4	2.860		

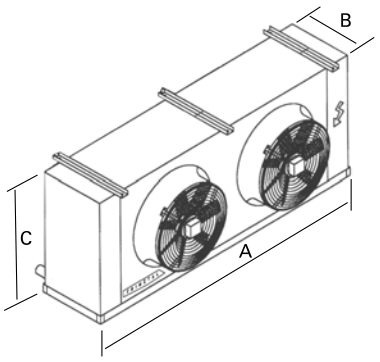

Evaporadores Cúbicos Serie FRL



APLICACIÓN BAJA TEMPERATURA

Separación de aletas 9mm.

Potencia (W) R449A		Nº Vent.	Ø Vent. mm.	Caudal m³/h	Sup. (m²)	Vol. Int (dm³)	Flecha (m)	Deses. Electrónico Pot. (W)	Tipo Deses.	MODELO* HFC	CÓDIGO
Te = -25ºC ΔT = 7 TC = -18ºC	Te = -31ºC ΔT = 6 TC = -25ºC										
1.440	1.205	1	300	1.590	5,3	2,2	12	1.650	Aire	**FRL 85**	203.201.0399
									Eléctrico	**FRL 85 E**	203.201.0400
									Gas Caliente	**FRL 85 GC**	203.201.0401
1.860	1.525	1	300	1.530	7,0	3,0	12	1.650	Aire	**FRL 100**	203.201.0402
									Eléctrico	**FRL 100 E**	203.201.0403
									Gas Caliente	**FRL 100 GC**	203.201.0404
2.450	2.010	1	300	1.440	10,5	4,5	11	2.200	Aire	**FRL 135**	203.201.0405
									Eléctrico	**FRL 135 E**	203.201.0406
									Gas Caliente	**FRL 135 GC**	203.201.0407
2.950	2.408	2	300	3.180	10,5	4,3	14	3.300	Aire	**FRL 160**	203.201.0408
									Eléctrico	**FRL 160 E**	203.201.0409
									Gas Caliente	**FRL 160 GC**	203.201.0410
3.730	3.049	2	300	3.060	14,0	5,7	14	3.300	Aire	**FRL 195**	203.201.0411
									Eléctrico	**FRL 195 E**	203.201.0412
									Gas Caliente	**FRL 195 GC**	203.201.0413
4.920	4.019	2	300	2.880	21,0	8,6	13	4.400	Aire	**FRL 275**	203.201.0414
									Eléctrico	**FRL 275 E**	203.201.0415
									Gas Caliente	**FRL 275 GC**	203.201.0416
5.700	4.670	3	300	4.630	21,7	8,7	14	5.100	Aire	**FRL 330**	203.201.0417
									Eléctrico	**FRL 330 E**	203.201.0418
									Gas Caliente	**FRL 330 GC**	203.201.0419
7.510	6.149	3	300	4.340	32,5	13,0	14	6.800	Aire	**FRL 420**	203.201.0420
									Eléctrico	**FRL 420 E**	203.201.0421
									Gas Caliente	**FRL 420 GC**	203.201.0422
7.600	6.219	2	400	7.390	25,0	10,1	14	5.000	Aire	**FRL 425**	203.201.0423
									Eléctrico	**FRL 425 E**	203.201.0424
									Gas Caliente	**FRL 425 GC**	203.201.0425
10.320	8.437	2	400	6.960	37,5	15,1	14	6.400	Aire	**FRL 500**	203.201.0426
									Eléctrico	**FRL 500 E**	203.201.0427
									Gas Caliente	**FRL 500 GC**	203.201.0428
11.410	9.350	3	400	11.085	37,5	14,9	15	7.500	Aire	**FRL 550**	203.201.0429
									Eléctrico	**FRL 550 E**	203.201.0430
									Gas Caliente	**FRL 550 GC**	203.201.0431
15.480	12.648	3	400	10.440	56,2	22,3	15	9.600	Aire	**FRL 710**	203.201.0432
									Eléctrico	**FRL 710 E**	203.201.0433
									Gas Calient	**FRL 710 GC**	203.201.0434

***Modelos también disponibles para Glicol, A2L y CO_2. Consultar.**

- TC=temperatura interior de la cámara. ΔT=diferencial de temperatura (TC-Tª Evaporación).
- Delta T (ΔT) es la diferencia de temperatura entre la Tª de entrada del aire en el evaporador y la Tª interior de la cámara.

CARACTERÍSTICAS: -Conservación de géneros frescos a 0/ + 2° C o de congelados hasta -18° C. -Batería de elevada eficiencia frigorífica con tubo de cobre estriado interiormente y aletas de aluminio corrugadas, entregada con circuito cerrado y presión remanente de aire seco y válvula de obús. -Módulos independientes para cada ventilador. -Carcasa exterior en chapa de aluminio y galvanizada lacada en resina poliester blanco RAL-9002.-Ventiladores axiales de rotor externo y protección térmica: (Ø 300 y 400 mm. 1~230V 50/60Hz, IP-44) (Ø 500 mm. 3~400V 50/60Hz, IP-54).

OPCIONALES: -Adaptación (tubos, circuitos y conexiones frigoríficas) a los refrigerantes HFC, NH_3, CO_2, Glicol y otros líquidos. -Desescarches: eléctrico, por agua, gases calientes e inversión de ciclo.
- Tratamientos anticorrosión: aletas pretratadas, aletas de cobre, batería lacada con resina de poliurelano (consultar oficina técnica de Frimetal).
- Embocaduras de proyección de aire o para conductos.
- Bandeja desagüe con aislamiento anticondensación.
- Resistencias circulares para los ventiladores.
- Tubos de acero inoxidable.
- Ventiladores especiales para 3~440V 60Hz, etc.
- Acabado completo en acero inoxidable: carrocería, tubos, aletas, rejillas, soportes y tomillería. (Consultar Oficina Técnica)

DIMENSIONES Medidas en mm.

Ø Vent	Nº Vent	A	B	C
300	1	860	360	415
	2	1.410		
	3	2.010		
400	2	1.710	360	550
	3	2.410		
	4	2.860		

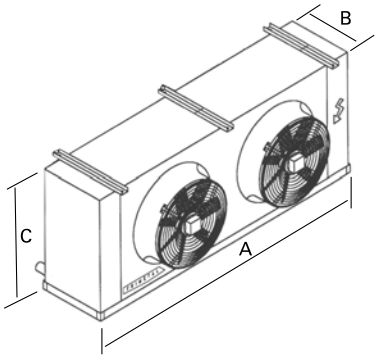

Evaporadores Centrífugos Serie FCM

APLICACIÓN ALTA / MEDIA TEMPERATURA

Separación de aletas 4,2mm.

Potencia (W) R134a		Potencia (W) R449A	Nº Vent.	Turbina 900 rpm III 220/380V	Sup. (m^2)	Vol. Int (dm^3)	Pot. (W) Deses. Electrónico	Tipo Deses.	MODELO* HFC	CÓDIGO
Te = 0ºC ΔT = 10 TC = 10ºC	Te = -8ºC ΔT = 8 TC = 0ºC	Te = -8ºC ΔT = 8 TC = 0ºC								
23.389	15.593	18.562	1	12 / 12	81,3	16,7	8.000	Aire	**FCM 950**	204.201.0001
								Eléctrico	**FCM 950 E**	204.201.0002
35.516	23.678	28.188	2	12 / 12	104,0	20,8	10.200	Aire	**FCM 1290**	204.201.0003
								Eléctrico	**FCM 1290 E**	204.201.0004
41.580	27.720	33.000	2	12 / 12	138,0	27,7	13.600	Aire	**FCM 1780**	204.201.0005
								Eléctrico	**FCM 1780 E**	204.201.0006
53.361	35.574	42.350	3	12 / 12	156,0	30,8	15.300	Aire	**FCM 2430**	204.201.0007
								Eléctrico	**FCM 2430 E**	204.201.0008
62.370	41.580	49.500	3	12 / 12	207,0	41,0	20.400	Aire	**FCM 2550**	204.201.0009
								Eléctrico	**FCM 2550 E**	204.201.0010
86.105	57.404	68.338	4	12 / 12	293,0	57,5	28.800	Aire	**FCM 3850**	204.201.0011
								Eléctrico	**FCM 3850 E**	204.201.0012

***Modelos también disponibles para Glicol, A2L y CO_2. Consultar.**

- TC=temperatura interior de la cámara. ΔT=diferencial de temperatura (TC-Tª Evaporación).
- Delta T (ΔT) es la diferencia de temperatura entre la Tª de entrada del aire en el evaporador y la Tª interior de la cámara.

CARACTERÍSTICAS: -Aeroevaporadores centrífugos para cámaras frigoríficas o salas de trabajo con temperaturas positivas.
- Batería en tubo de cobre de 1/2" estriado interiormente y aletas corrugadas de alta eficiencia. -Se entregan con el circuito cerrado con aire a presión en el interior para comprobación de la estanqueidad y con válvula de obús para conexión de manómetro. -Cada ventilador va separado con plenum independiente. -Carcasa exterior en chapa de aluminio y galvanizada lacada en resina poliester blanco RAL-9002.
- Paneles fácilmente desmontables que permiten el acceso al interior para operaciones de limpieza y mantenimiento.
- Ventiladores centrífugos de tracción directa con motor de rotor externo trifásicos 230/400V 50/60Hz, protección IP-54 y con elevada presión disponible para la conexión de conductos de aire de gran longitud.

OPCIONALES: -Adaptación (tubos, circuitos y conexiones frigoríficas) a los refrigerantes HFC, NH_3, CO_2, Glicol y otros líquidos.
- Desescarche eléctrico o gas caliente
- Aletas pretratadas o de cobre
- Batería tratada con resina poliurelano (consultar oficina técnica de Frimetal)
- Tubos de acero inoxidable
- Aislamiento anticondensación de la bandeja de desague o de la carrocería completa
- Acabado completo en acero inoxidable: carrocería, tubos, aletas, rejillas, soportes y tomillería. (Consultar Oficina Técnica)

DIMENSIONES Medidas en mm.

Nº Turbina	A	B	C
1	1.400	810	795
2	2.100		
3	2.950		
4	4.000		

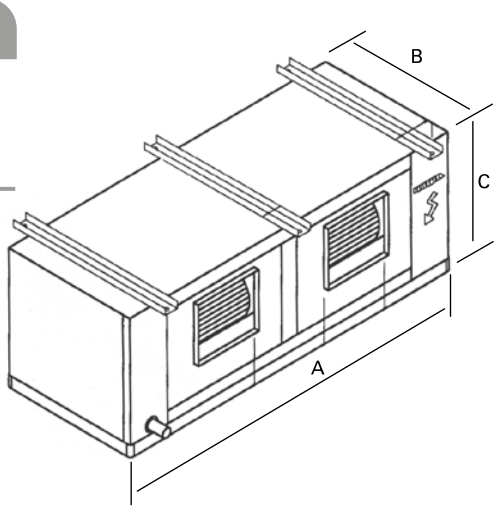



Evaporadores Murales Serie MRB/MRL/MRX

APLICACIÓN BAJA TEMPERATURA

Separación de aletas 7mm.

Potencia (W) R449A		Nº Vent.	Vent. mm.	Caudal m³/h	Sup. (m²)	Vol. Int (dm³)	Flecha (m)	Deses. Electrónico Pot. (W)	Tipo Deses.	MODELO* HFC	CÓDIGO
Te = -25ºC ΔT = 7 TC = -18ºC	Te = -31ºC ΔT = 6 TC = -25ºC										
20.586	17.065	2	500	14.210	64,9	20,7	20	10.200	Aire	**MRB 1050**	200.201.0004
									Eléctrico	**MRB 1050 E**	200.201.0005
									Gas Caliente	**MRB 1050 GC**	200.201.0006

***Modelos también disponibles para Glicol, A2L y CO_2. Consultar.**

APLICACIÓN BAJA TEMPERATURA

Separación de aletas 9mm.

Potencia (W) R449A		Nº Vent.	Vent. mm.	Caudal m³/h	Sup. (m²)	Vol. Int (dm³)	Flecha (m)	Deses. Electrónico Pot. (W)	Tipo Deses.	MODELO* HFC	CÓDIGO
Te = -25ºC ΔT = 7 TC = -18ºC	Te = -31ºC ΔT = 6 TC = -25ºC										
18.914	15.679	2	500	14.650	52,0	20,7	21	10.200	Aire	**MRL 865**	200.201.0031
									Eléctrico	**MRL 865 E**	200.201.0032
									Gas Caliente	**MRL 865 GC**	200.201.0033

***Modelos también disponibles para Glicol, A2L y CO_2. Consultar.**

APLICACIÓN BAJA TEMPERATURA

Separación de aletas 12mm.

Potencia (W) R449A		Nº Vent.	Vent. mm.	Caudal m³/h	Sup. (m²)	Vol. Int (dm³)	Flecha (m)	Deses. Electrónico Pot. (W)	Tipo Deses.	MODELO* HFC	CÓDIGO
Te = -31ºC ΔT =6 TC = -25ºC	Te = -45ºC ΔT = 5 TC = -40ºC										
9.175	6.910	2	500	14.520	46,1	25,2	21	10.200	Aire	**MRX 710**	200.201.0058
									Eléctrico	**MRX 710 E**	200.201.0059
									Gas Caliente	**MRX 710 GC**	200.201.0060

***Modelos también disponibles para Glicol, A2L y CO_2. Consultar.**

- TC=temperatura interior de la cámara. ΔT=diferencial de temperatura (TC-Tª Evaporación).
- Delta T (ΔT) es la diferencia de temperatura entre la Tª de entrada del aire en el evaporador y la Tª interior de la cámara.

CARACTERÍSTICAS: -Aeroevaporadores diseñados especialmente para túneles de congelación que requieran una buena distribución del aire con un aprovechamiento máximo del espacio. -MRB Temperaturas medias. -MRL Temperaturas bajas. -MRX Temperaturas muy bajas.
- Batería de elevada eficiencia frigorífica, entregada con circuito cerrado y presión remanente de aire seco y válvula de obús.
- Módulos independientes para cada ventilador. -Carcasa exterior en chapa de aluminio y galvanizada lacada en resina poliester blanco RAL-9002. -Ventiladores helicoidales trifásicos a 400V/50Hz Ø 500 mm. de rotor externo, protección IP-54 y protector térmico (termocontacto).

OPCIONALES: -Adaptación (tubos, circuitos y conexiones frigoríficas) a los refrigerantes HFC, NH_3, CO_2, Glicol y otros líquidos. -Desescarches: eléctrico, por agua y gases calientes. -Tratamientos anticorrosión: tubos de acero inoxidable, aletas pretratadas, aletas de cobre, batería lacada con resina de poliuretano (consultar oficina técnica de Frimetal). -Bandeja desagüe con aislamiento anticondensación. -Resistencias circulares para los ventiladores. -Tubos de acero inoxidable. -Acabado completo en acero inoxidable: carrocería, tubos, aletas, rejillas, soportes y tornillería. (Consultar Oficina Técnica)

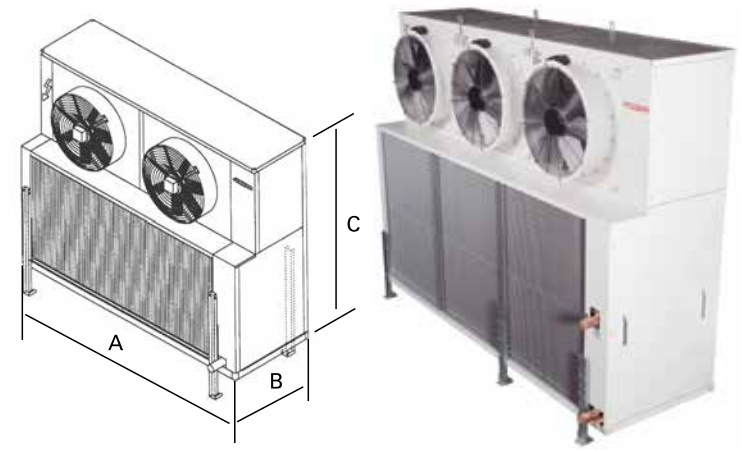

DIMENSIONES Medidas en mm.

Ø Vent	Nº Vent	A	B	C
500	2	2.040	685	1.720

BEIJER REF
Ibérica

¡RASTREA TU PEDIDO EN TIEMPO REAL!

Escanea el QR para ir a la web

Rellena el formulario y...

¡DESCÚBRELO!



O entra en beijer.es/alta-seguimiento

Condensadores refrigerados por aire Serie PCR

ECO™ heat transfer coolers

MODINE

Ventiladores diámetro 400mm. 400V/3/50-60Hz. Separación de aletas 2,1 mm.

Nº Vent.	rpm	W	A	LpA 10 m	LwA	Caudal de aire (m^3/h)	Presión añadida (Pa)	Capacidad (kW)		Sup. int. (m^2)	Sup. ext. (m^2)	Vol. int. (l)	Conexiones		Peso neto (Kg)	MODELO	CÓDIGO
								R440A	R448A				In (mm)	Out (mm)			
1	1.800	592	0,96	43	75	5.370	0	26,2	26,9	3,2	49	7,3	42	35	190	**PCR14AD**	221.200.0022
		614	0,99	43	75	5.200	50	26	26,7								
		645	1,03	43	75	5.020	100	25	25,7								
		681	1,09	41	73	4.840	150	24,5	25,2								
		721	1,15	41	73	4.600	200	23,5	24,2								
		799	1,28	41	73	4.030	300	21,7	22,3								
2	1.800	1.184	1,92	46	78	10.960	0	58,1	59,7	6,4	103	15	42	35	390	**PCR24AD**	221.200.0023
		1.229	1,98	46	78	10.600	50	55,7	57,2								
		1.290	2,07	46	78	10.260	100	53,9	55,4								
		1.363	2,18	44	76	9.920	150	52,5	54								
		1.442	2,31	44	76	9.460	200	49,8	51,2								
		1.598	2,56	44	76	8.530	300	45,5	46,8								
3	1.800	1.776	2,88	48	80	16.440	0	87,2	89,6	23	156	23	42	35	600	**PCR34AD**	221.200.0024
		1.843	2,97	48	80	15.920	50	83,6	85,9								
		1.935	3,1	48	80	15.400	100	80,9	83,1								
		2.044	3,27	46	78	14.880	150	78,7	80,9								
		2.162	3,46	46	78	14.200	200	74,8	76,9								
		2.397	3,84	46	78	12.750	300	68,3	70,2								

Ventiladores (voltaje y watios a 50Hz)

- Los condensadores de aire con ventiladores radiales PCR, han sido estudiados para satisfacer todos sus posibles empleos tanto en refrigeración como en acondicionamiento de aire.
- Los intercambiadores, de elevada eficiencia, están construidos con aletas de aluminio con perfil especial "AIR INTAKE" y tubos de cobre estriados estudiados para las aplicaciones con los nuevos líquidos refrigerantes.
- Todos los modelos son suministrados cargados con aire seco a 2 bar.
- Todos los paneles laterales y el bafle son modulares y se pueden mover para permitir el cambio de la posición del flujo del aire como todas las operaciones de limpieza y mantenimiento de la unidad.
- Todos los modelos vienen preparados con protecciones móviles en el lado de las curvas y colectores.
- Modelos proyectados para instalaciones canalizadas con una presión estática máxima disponible de 300 Pa.
- Los motoventiladores centrífugos a rotor exterior EC son trifásicos con alimentación 400V/3/50-60 Hz y reúnen los siguientes diámetros:

Ø 400 mm, 2060 RPM max, clase de aislamiento 155, temperatura ambiente max 50 °C;
Ø 500 mm, 1700 RPM max, clase de aislamiento 155, temperatura ambiente max 60 °C;
Ø 630 mm, 1300 RPM max, clase de aislamiento 155, temperatura ambiente max 55 °C.

- Los rotores y las palas curvas han sido diseñados para eliminar los flujos transversales que, por lo general, reducen de forma drástica el rendimiento y aseguran, al mismo tiempo, un flujo de aire óptimo con muy poca pérdida de presión.
- Las emisiones acústicas se han mejorado gracias al flujo de aire uniforme que se genera y a que hay menos fuentes de ruido presentes. Los rotores están fabricados con un material especial en un bloque único y sin juntas.
- En términos de eficiencia energética, los motores EC superan los límites impuestos por la normativa ErP 2015. Con ellos es posible ahorrar hasta un 50% de energía eléctrica con respecto a los motores AC.
- Los motores EC disponen de un control continuo con una señal de entrada de 0-10 V o PWM, se controlan por medio de una interfaz RS-485 y puede utilizarse con ellos el protocolo Modbus RTU.
- Los motoventiladores y la carrocería están preparados para la conexión a tierra.
- Bajo pedido, los modelos pueden ser suministrados con intercambiadores diferentes del estándar.
- Para aplicaciones especiales o cualquier información que se precise, consultar con nuestro Departamento Técnico.



Condensadores refrigerados por aire
Serie PCR

ECO™ heat transfer coolers

MODINE

Ventiladores diámetro 500mm. 400V/3/50-60Hz. Separación de aletas 2,1 mm.

Nº Vent.	rpm	W	A	LpA 10 m	LwA	Caudal de aire (m^3/h)	Presión añadida (Pa)	Capacidad (kW)		Sup. int. (m^2)	Sup. ext. (m^2)	Vol. int. (l)	Conexiones		Peso neto (Kg)	MODELO	CÓDIGO
								R440A	R448A				In (mm)	Out (mm)			
2	1.700	3.618	5,52	53	85	20.200	0	103,3	106	15	245	37	70	54	420	**PCR25AD**	221.200.0025
		3.658	5,57	53	85	19.730	50	101,4	104								
		3.731	5,67	53	85	19.260	100	99,5	102								
		3.832	5,81	52	84	18.790	150	97,5	100								
		3.956	6	52	84	18.310	200	95,5	98,2								
		4.252	6,45	52	84	17.600	300	92,4	95								
3	1.375	2.858	4,36	50	82	25.400	0	135,4	139	23	375	55	70	54	635	**PCR35AS**	221.200.0026
		2.766	4,33	50	82	24.660	50	132,8	136								
		2.646	4,53	50	82	23.760	100	129	133								
		2.479	4,99	49	81	23.160	150	125,5	129								
		2.241	5,74	49	81	22.260	200	121,7	125								
		1.453	8,27	49	81	20.170	300	111,7	115								
3	1.700	5.427	8,28	55	87	30.300	0	154,9	159	23	368	56	70	54	880	**PCR35AD**	221.200.0027
		5.487	8,35	55	87	29.595	50	152,1	156								
		5.596	8,5	55	87	28.890	100	149,3	153								
		5.748	8,72	53	85	28.185	150	146,2	150								
		5.934	9	53	85	27.465	200	143,2	147								
		6.378	9,68	53	85	26.400	300	138,6	142								
4	1.700	7.236	11,04	56	88	40.400	0	206,5	212	30	490	74	70	54	880	**PCR45AD**	221.200.0028
		7.315	11,13	56	88	39.460	50	202,8	208								
		7.462	11,33	56	88	38.520	100	199,1	205								
		7.664	11,63	54	86	37.580	150	194,9	200								
		7.912	12	54	86	36.620	200	191	196								
		8.504	12,9	54	86	35.200	300	184,8	190								
5	1.700	9.045	13,8	57	89	50.500	0	258,1	265	38	625	92	70	54	1175	**PCR55AD**	221.200.0029
		9.144	13,92	57	89	49.325	50	253,5	261								
		9.327	14,17	57	89	48.150	100	248,8	256								
		9.580	14,54	56	88	46.975	150	243,6	250								
		9.891	15	56	88	45.775	200	238,7	245								
		10.630	16,13	56	88	44.000	300	231,1	238								

Ventiladores (voltaje y watios a 50Hz)

Ø 400mm 1 - 3 Vent.

Dimensiones (mm)

MOD	A	B
14	1.120	855
24	2.015	1.750
34	2.910	2.645

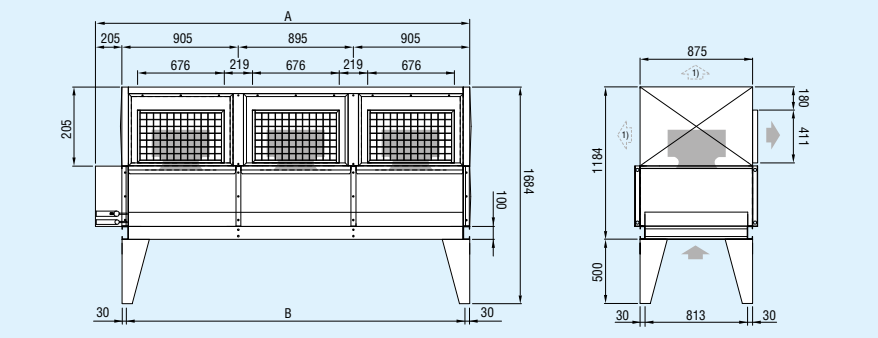

Ø 500mm 2 - 3 Vent.

Dimensiones (mm)

MOD	A	B	C
25	2.015	1.750	-
35	2.910	885	1.760

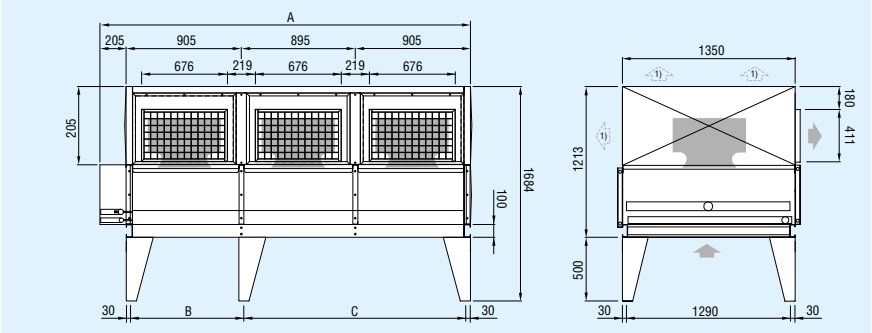

Para cambiar la dirección de salida del aire, basta con mover los paneles desmontables.

Condensadores refrigerados por aire
Serie PCR

ECO™ heat transfer coolers

MODINE

Ventiladores diámetro 630mm. 400V/3/50-60Hz. Separación de aletas 2,1 mm.

Nº Vent.	rpm	W	A	LpA 10 m	LwA	Caudal de aire (m^3/h)	Presión añadida (Pa)	Capacidad (kW)		Sup. int. (m^2)	Sup. ext. (m^2)	Vol. int. (l)	Conexiones		Peso neto (Kg)	MODELO	CÓDIGO
								R440A	R448A				In (mm)	Out (mm)			
4	1.300	7.116	11,72	55	87	56.200	0	267,8	275	30	490	74	70	54	900	**PCR46AD**	221.200.0030
		7.618	12,81	55	87	54.520	50	262	269								
		8.098	13,73	55	87	53.400	100	258,2	265								
		8.552	14,49	54	86	51.185	150	250,7	258								
		8.975	15,11	54	86	50.075	200	246,9	254								
		9.715	15,94	54	86	45.630	300	235,4	242								
5	1.300	8.895	14,65	56	88	70.250	0	334,7	344	38	625	92	70	54	1200	**PCR56AD**	221.200.0031
		9.523	16,02	56	88	68.150	50	327,4	337								
		10.123	17,17	56	88	66.750	100	322,8	332								
		10.690	18,12	55	87	63.981	150	313,4	322								
		11.219	18,88	55	87	62.594	200	308,6	317								
		12.144	19,93	55	87	57.038	300	294,2	302								
6	1.300	10.674	17,58	57	89	84.300	0	401,6	413	45	735	111	2 x 70	2 x 54	1500	**PCR66AD**	221.200.0032
		11.428	19,22	57	89	81.780	50	392,9	404								
		12.148	20,6	57	89	80.100	100	387,4	398								
		12.828	21,74	56	88	76.778	150	376	386								
		13.463	22,66	56	88	75.113	200	370,3	381								
		14.573	23,92	56	88	68.445	300	353,1	363								

Ventiladores (voltaje y watios a 50Hz)

Ø 500 y 630mm 4 Vent.

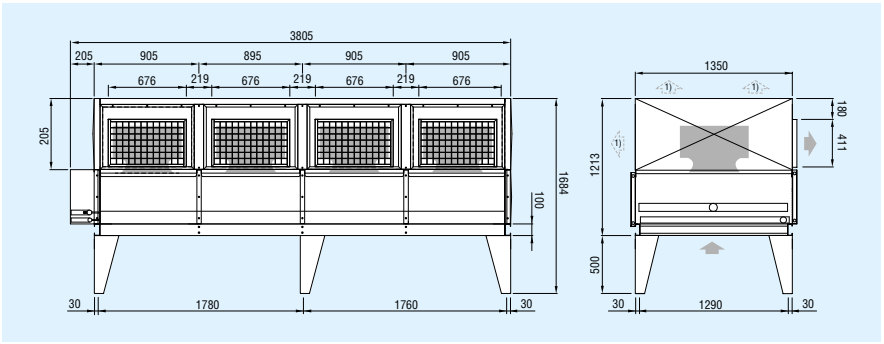

Ø 500 y 630mm 5 Vent.

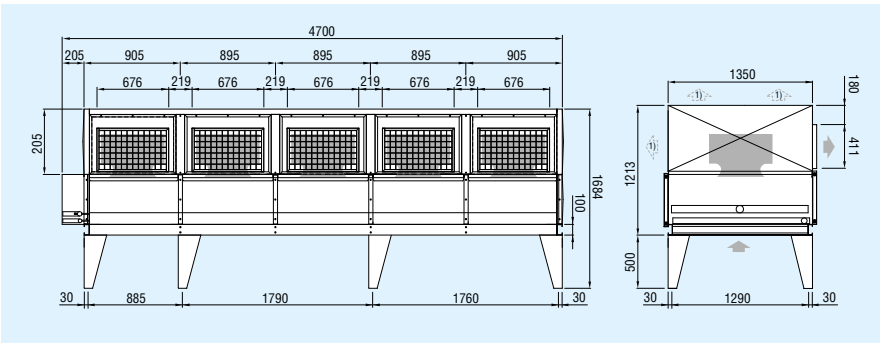

Ø 500 y 630mm 6 Vent.

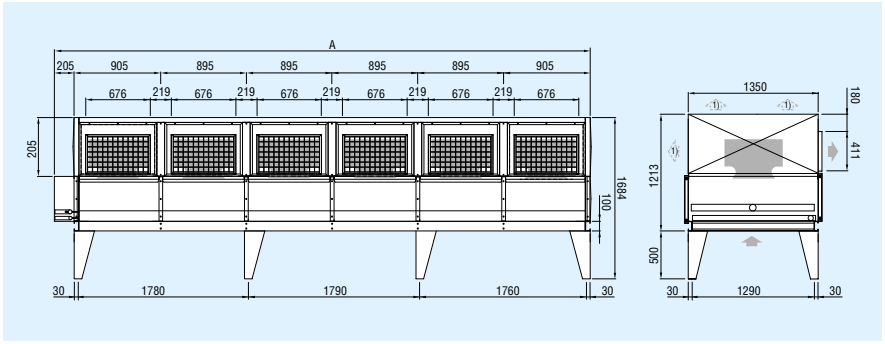

Condensadores de aire helicoidales Serie EGK

ECO™ heat transfer coolers

MODINE

Ventiladores diámetro 500, 630 y 800mm. 400V/III/50Hz, Doble Velocidad.

Peso (Kg)	Sup. Total (m^2)	Vol. Inter. (dm^3)	Veloc. r.p.m.	N.º vent	Hélice (mm)	Pot. Total (W)	Total Abs. (A)	Total caudal (m^3/h)	dB a (1) 10 m	Rend. (Watios) ΔT = 15	sentido aire	MODELO	CÓDIGO
121	83,8	4,7	Δ 1.390	2	500	1.440	2,82	14.360	49	49.616	H	**EGK512DN4A04 H**	220.200.0796
			λ 1.180			1.100	1,9	12.340	43	45.524	V	**EGK512DN4A04 V**	220.200.0797
125	76,8	4,3	Δ 920			520	1,26	10.140	37	38.363	H	**EGK512DM3B02 H**	220.200.0798
			λ 785			380	0,64	9.180	34	35.600	V	**EGK512DM3B02 V**	220.200.0799
125	76,8	4,3	Δ 665			260	0,62	7.720	30	31.508	H	**EGK512DL3B04 H**	220.200.0800
			λ 525			160	0,3	6.000	27	26.393	V	**EGK512DL3B04 V**	220.200.0801
115	62,8	3,5	Δ 600			200	0,4	7.260	29	28.337	H	**EGK512DS3A04 H**	220.200.0802
						100	0,2	5.360	26	23.120	V	**EGK512DS3A04 V**	220.200.0803
209	174,8	9,7	Δ 1.400		630	3.500	7,4	28.840	56	102.812	H	**EGK612DN4B02 H**	220.200.0804
			λ 1.210			2.700	4,4	25.060	52	94.423	V	**EGK612DN4B02 V**	220.200.0805
207	174,8	9,7	Δ 900			1.240	2,5	18.080	44	76.111	H	**EGK612DM4B02 H**	220.200.0806
			λ 720			880	1,44	15.360	38	67.518	V	**EGK612DM4B02 V**	220.200.0807
292	242,5	18,6	Δ 1.400	3		5.250	11,1	44.250	54	132.479	H	**EGK613DN3D02 H**	220.200.0808
			λ 1.210			4.050	6,6	38.970	35	124.397	V	**EGK613DN3D02 V**	220.200.0809
315	323,3	24,8	Δ 900			1.860	3,75	26.580	46	115.599	H	**EGK613DM4D02 H**	220.200.0810
			λ 720			1.320	2,16	22.500	40	101.993	V	**EGK613DM4D02 V**	220.200.0811
461	233,7	22,7	Δ 895	2	800	4.000	8,6	38.400	51	125.727	H	**EGK812DN3A04 H**	220.200.0812
			λ 685			2.540	5	29.700	45	109.154	V	**EGK812DN3A04 V**	220.200.0813
461	233,7	22,7	Δ 670			1.600	3,9	29.600	43	108.950	H	**EGK812DM3A04 H**	220.200.0814
			λ 510			1.000	2	21.460	38	88.899	V	**EGK812DM3A04 V**	220.200.0815
724	455,7	44	Δ 895	3		6.000	12,9	61.500	53	217.694	H	**EGK813DN3D04 H**	220.200.0816
			λ 685			3.810	7,5	47.850	46	188.437	V	**EGK813DN3D04 V**	220.200.0817
663	467,4	45,2	Δ 670			2.400	5,85	40.020	44	177.286	H	**EGK813DM4A04 H**	220.200.0818
			λ 510			1.500	3	29.280	40	138.821	V	**EGK813DM4A04 V**	220.200.0819

Rendimientos con R448A con DT medio.
Sentido del aire, H= Horizontal, V= Vertical.
Nota: Para Dry Coolers (aceite, agua o glicoles) y Gas Coolers se mantiene el modelo KCE, consultar.
Modelos EC y accesorios: patas, difusores, etc... consultar.

Ventiladores

Diámetro (mm)	r.p.m.
500	1.390 / 1.180
630	1.400 / 1.210
800	895 / 685

MODELO	Conexiones (mm)	
	Entrada	Salida
EGK512DN4A4 V	35	28
EGK512DM3B2 V		
EGK512DL3B4 V		
EGK512DS3A4 V		
EGK612DN4B2 V	54	42
EGK612DM4B2 V	42	35
EGK613DN3D2 V	54	42
EGK613DM4D2 V		
EGK812DN3A4 V		
EGK812DM3A4 V		
EGK813DN3D4 V	70	54
EGK813DM4A4 V		



Nota:
Para modelos fuera de este rango usar el programa de selección **"www.modineselect.com"**

Condensadores de aire helicoidales Serie EGK

ECO™ heat transfer coolers

MODINE

EGK Condensadores de aire helicoidales con baja carga de refrigerante

Los condensadores de la gama EGK se han diseñado específicamente teniendo en cuenta las últimas directivas que regulan la reducción de los refrigerantes con efecto invernadero. La gama EGK de condensadores es conforme a la rigurosa directiva europea N.º 517/2014 (F Gas) relativa a los gases fluorados que llama a la drástica reducción de los HFC sintéticos.

Se combinan intercambiadores de alta eficiencia con nuevas geometrías para conseguir una media de reducción del volumen interno de las unidades del 40%. La gama se divide en tres principales geometrías para la reducción del refrigerante:

1. LC (Low Charge): Capacidad desde 18,5kW hasta 1,516kW.
– Modelos con ventiladores de diámetro 500, 630, 710 mm. Dos filas de ventiladores desde 2 a 10 motores.
– Modelos con ventiladores de diametro 800, 910, 1000mm. Una o dos filas de ventiladores desde 1 a 16 motores.

2. ELC (Extra Low Charge): Capacidad desde 9,7kW hasta 285kW.
– Modelos con ventiladores de diámetro 500, 630, 710 mm. Una fila de ventiladores desde 1 a 5 motores.

3. ULC (Ultra Low Charge): Capacidad desde 9,7kW hasta 100kW.
– Modelos con ventiladores de diámetro 500 y 630 mm. Una fila de ventiladores de 1 y 2 motores.

Construidos con aletas de aluminio con perfil especial «Air Intake». Paso de aletas de 2,1 mm y tubos de cobre estriados de diámetros reducidos.

Carrocería en plancha galvanizada «prelacada» para garantizar la máxima resistencia a la corrosión.

Toda la gama se ha diseñado partiendo de un concepto de modularidad. Este concepto hace posible que en toda la amplitud de la gama se puedan emplear las últimas innovaciones en relación a los ventiladores. Desde los tradicionales AC de rotor externo hasta los ventiladores electrónicos EC, pudiendo emplear tambien la última generación de difusores. Toda la gama EGK cumple con la directiva ErP 2015.

Moto ventiladores axiales a rotor externo presentados con las tecnologías más avanzadas disponibles en el mercado con soluciones inéditas como las palas híbridas «Hyblade» o tecnológicas biónicas «Owet».

Diferentes Ø de hélices con distintos regímenes de rotación:
– Diámetro 500 mm: 4-4, 6-6, 8-8, 12-12 polos.
– Diámetro 630 mm: 4-4, 6-6, 8-8, 12-12 polos.
– Diámetro 710 mm: 4-4, 6-6 polos.
– Diámetro 800 mm: 6-6, 8-8, 12-12 polos.
– Diámetro 910 mm: 6-6, 6-6 polos reforzado. 8-8, 12-12 polos.

Tensión trifásicos 400 V 50 Hz de doble velocidad.
Protección IP 54.
Clase térmica de aislamiento:155.
Termostato de protección interno.
Reja de protección en acero tratado con pintura epoxy.



Corrección de la presión sonora en función de la distancia dB

Distancia (metros)	2	3	4	5	10	15	20	40	60	80
Ventilador ø 500	12	9	7	5	0	-3	-6	-11	-15	-17
Ventilador ø 630	11									
Ventilador ø 800		8	6							

Condensadores Helicoidales

Características:

- Condensadores por aire con ventiladores axiales de Ø500, Ø630 y Ø800 mm. (CB), Ø800 mm. (VC).
- Series CBN/VCN Conexión Δ: Alta velocidad, Conexión Y: Media velocidad.
- Serie CBS/VCS (ventiladores de menor velocidad / nivel sonoro para aplicaciones en zonas residenciales) Conexión Δ: Baja velocidad, Conexión Y: Muy baja velocidad. Ventiladores helicoidales con motor de rotor externo, trifásicos 400V 50Hz y dos velocidades.
- Con protección IP-54 y protector térmico (Termoconlacto).
- Carrocería de forma cúbica clásica (serie CB) y batería en forma de "V" (serie VC).
- Batería construida mediante una combinación de tubo de cobre y aleta de aluminio que proporciona un optimizado coeficiente de intercambio térmico. La separación de aletas es de 2,1 mm.
- Sistema de batería flotante, que evita que los tubos entren en contacto con las chapas soporte, asegurando una larga vida en ausencia de fugas.
- Secciones separadas e independientes para cada ventilador.
- Carrocería en acero galvanizado y lacada con resina poliesler en blanco RAL-9002 de elevada resistencia.

Opcional:

Serie CB:
- Para refrigerantes HFC o NH_3 con tubo de acero inoxidable.
- Patas para anclaje al suelo en posición horizontal.
- Embalaje completo de madera y cartón.
- Ventiladores conectados a caja exterior.
- Multicircuitos para servicio a varios compresores.
- Tubos de acero inoxidable.
- Aletas de aluminio prelacado, de cobre o de acero inoxidable.
- Batería tratada con resina de poliurelano (consultar oficina técnica de Frimetal).
- Ventiladores de conmutación electrónica EC.

Opcional:

Serie VC:
- Para refrigerantes HFC o NH_3 con tubo de acero inoxidable.
- Ventiladores conectados a caja exterior.
- Multicircuitos para servicio a varios compresores.
- Tubos de acero inoxidable.
- Aletas de aluminio prelacado, de cobre o de acero inoxidable.
- Batería tratada con resina de poliuretano (consultar oficina técnica de Frimetal).
- Ventiladores de conmutación electrónica EC.

MODELO	Ø Vent (mm)	Conexiones	r.p.m	Tensión (V)	Potencia (W)	Int (A)
CBN	500	(Δ)	1.350	400	770	1,50
		(Y)	1.000		520	0,90
	630	(Δ)	1.310		1.900	3,20
		(Y)	1.050		1.200	1,95
	800	(Δ)	900		1.800	3,90
		(Y)	680		1.150	2,20



MODELO	Ø Vent (mm)	Conexiones	r.p.m	Tensión (V)	Potencia (W)	Int (A)
CBN	500	(Δ)	675	400	129	0,40
		(Y)	520		71	0,20
	630	(Δ)	850		510	0,90
		(Y)	700		320	0,50
	800	(Δ)	440		216	0,50
		(Y)	320		128	0,40



MODELO	Ø Vent (mm)	Conexiones	r.p.m	Tensión (V)	Potencia (W)	Int (A)
VC	800	(Δ)	900	400	1.800	3,90
		(Y)	680		1.150	2,20
		(Δ)	440		216	0,50
		(Y)	320		128	0,40

Condensadores Helicoidales Serie CBN

Serie CBN Ø 500mm.

Nº Vent	Sup m²	(Δ) 1.350 r.p.m.				(Y) 1.000 r.p.m.				Entrada Flujo Aire	MODELO	CÓDIGO
		Potencia Frig. (W)		Caudal m³/h	dB (A) 10m	Potencia Frig. (W)		Caudal m³/h	dB (A) 10m			
		ΔT=10	ΔT=15			ΔT=10	ΔT=15					
1	29	14.900	22.300	6.950		11.700	17.600	5.050		Horizontal	**CBN 22 V**	220.201.0001
										Vertical	**CBN 22 H**	220.201.0002
1	39	16.900	25.400	6.700	49	12.900	19.400	4.800	45	Horizontal	**CBN 25 V**	220.201.0003
										Vertical	**CBN 25 H**	220.201.0004
1	58	19.000	28.500	6.300		13.900	20.800	4.450		Horizontal	**CBN 29 V**	220.201.0005
										Vertical	**CBN 29 H**	220.201.0006
2	58	29.700	44.600	13.900		23.500	35.200	10.100		Horizontal	**CBN 45 V**	220.201.0007
										Vertical	**CBN 45 H**	220.201.0008
2	77	33.900	50.800	13.400	52	25.900	38.800	9.600	48	Horizontal	**CBN 51 V**	220.201.0009
										Vertical	**CBN 51 H**	220.201.0010
2	116	38.000	57.000	12.600		27.700	41.600	8.900		Horizontal	**CBN 57 V**	220.201.0011
										Vertical	**CBN 57 H**	220.201.0012
3	87	44.600	66.900	20.850		35.200	52.800	15.150		Horizontal	**CBN 67 V**	220.201.0013
										Vertical	**CBN 67 H**	220.201.0014
3	116	50.800	76.200	20.100	54	38.800	58.200	14.400	50	Horizontal	**CBN 76 V**	220.201.0015
										Vertical	**CBN 76 H**	220.201.0016
3	174	57.000	85.500	18.900		41.600	62.400	13.350		Horizontal	**CBN 86 V**	220.201.0017
										Vertical	**CBN 86 H**	220.201.0018

Válidos para refrigerantes A2L, consultar.

Serie CBN Ø 630mm.

Nº Vent	Sup m²	(Δ) 1.310 r.p.m.				(Y) 1.050 r.p.m.				Entrada Flujo Aire	MODELO	CÓDIGO
		Potencia Frig. (W)		Caudal m³/h	dB (A) 10m	Potencia Frig. (W)		Caudal m³/h	dB (A) 10m			
		ΔT=10	ΔT=15			ΔT=10	ΔT=15					
2	118	62.400	93.600	28.000		51.300	77.000	21.800		Horizontal	**CBN 94 V**	220.201.0019
										Vertical	**CBN 94 H**	220.201.0020
2	157	71.100	107.000	27.000	62	57.600	86.400	21.000	52	Horizontal	**CBN 107 V**	220.201.0021
										Vertical	**CBN 107 H**	220.201.0022
2	236	80.400	121.000	25.500		62.700	94.000	20.000		Horizontal	**CBN 121 V**	220.201.0023
										Vertical	**CBN 121 H**	220.201.0024
3	177	93.600	140.000	42.000		77.000	116.000	32.700		Horizontal	**CBN 140 V**	220.201.0025
										Vertical	**CBN 140 H**	220.201.0026
3	236	107.000	160.000	40.500	64	86.400	130.000	31.500	59	Horizontal	**CBN 160 V**	220.201.0027
										Vertical	**CBN 160 H**	220.201.0028
3	354	121.000	181.000	38.250		94.000	141.000	30.000		Horizontal	**CBN 181 V**	220.201.0029
										Vertical	**CBN 181 H**	220.201.0030
4	385	126.000	189.000	56.000		98.100	147.000	41.600		Horizontal	**CBN 189 V**	220.201.0031
					65				60	Vertical	**CBN 189 H**	220.201.0032
4	518	140.000	210.000	51.600		109.000	164.000	40.500		Horizontal	**CBN 210 V**	220.201.0033
										Vertical	**CBN 210 H**	220.201.0034

Válidos para refrigerantes A2L, consultar.

CARACTERÍSTICAS: -Conexión Δ: Alta velocidad, Conexión Y: Media velocidad. -Batería construida mediante una combinación de tubo de cobre y aleta de aluminio que proporciona un optimizado coeficiente de intercambio térmico. -La separación de aletas es de 2,1 mm. -Sistema de batería flotante, que evita que los tubos entren en contacto con las chapas soporte, asegurando una larga vida en ausencia de fugas. -Secciones separadas e independientes para cada ventilador. -Carrocería en acero galvanizado y lacada con resina poliesler en blanco RAL-9002 de elevada resistencia. -Ventiladores helicoidales con motor de rotor externo, trifásicos 400V 50Hz y dos velocidades. Con protección IP-54 y protector térmico (Termocontacto).

OPCIONALES: -Para refrigerantes HFC o NH_3 con tubo de acero inoxidable.
- Patas para anclaje al suelo en posición horizontal.
- Embalaje completo de madera y cartón.
- Ventiladores conectados a caja exterior.
- Multicircuitos para servicio a varios compresores.
- Tubos de acero inoxidable.
- Aletas de aluminio prelacado, de cobre o de acero inoxidable.
- Batería tratada con resina de poliurelano (consultar oficina técnica de Frimetal)
- Ventiladores de conmutación electrónica EC.



Condensadores Helicoidales Serie CBN

Serie CBN Ø 800mm.

Nº Vent	Sup m²	(Δ) 900 r.p.m.				(Y) 680 r.p.m.				Entrada Flujo Aire	MODELO	CÓDIGO
		Potencia Frig. (W)		Caudal m³/h	dB (A) 10m	Potencia Frig. (W)		Caudal m³/h	dB (A) 10m			
		ΔT=10	ΔT=15			ΔT=10	ΔT=15					
2	277	82.000	123.000	38.400	51	68.000	102.000	29.200	45	Horizontal	**CBN 123 V**	220.201.0035
										Vertical	**CBN 123 H**	220.201.0036
2	370	91.300	137.000	36.200		74.000	111.000	27.000		Horizontal	**CBN 137 V**	220.201.0037
										Vertical	**CBN 137 H**	220.201.0038
3	416	123.000	185.000	57.600	53	103.000	154.000	43.800	47	Horizontal	**CBN 185 V**	220.201.0039
										Vertical	**CBN 185 H**	220.201.0040
3	554	137.000	206.000	54.300		111.000	166.000	40.500		Horizontal	**CBN 206 V**	220.201.0041
										Vertical	**CBN 206 H**	220.201.0042
4	554	165.000	247.000	76.800	54	137.000	205.000	58.400	48	Horizontal	**CBN 247 V**	220.201.0043
										Vertical	**CBN 247 H**	220.201.0044
4	739	183.000	274.000	72.400		148.000	222.000	54.000		Horizontal	**CBN 274 V**	220.201.0045
										Vertical	**CBN 274 H**	220.201.0046
5	693	206.000	309.000	96.000	55	171.000	256.000	73.000	49	Horizontal	**CBN 309 V**	220.201.0047
										Vertical	**CBN 309 H**	220.201.0048
5	924	229.000	343.000	90.500		185.000	277.000	67.500		Horizontal	**CBN 343 V**	220.201.0049
										Vertical	**CBN 343 H**	220.201.0050
6	866	253.000	380.000	118.800	56	211.000	317.000	90.000	50	Horizontal	**CBN 380 V**	220.201.0051
										Vertical	**CBN 380 H**	220.201.0052
6	1.155	283.000	424.000	111.600		229.000	343.000	83.400		Horizontal	**CBN 424 V**	220.201.0053
										Vertical	**CBN 424 H**	220.201.0054
8	1.155	337.000	506.000	158.400	57	282.000	423.000	120.000	51	Horizontal	**CBN 506 V**	220.201.0055
										Vertical	**CBN 506 H**	220.201.0056
8	1.540	377.000	566.000	148.800		305.000	457.000	111.200		Horizontal	**CBN 566 V**	220.201.0057
										Vertical	**CBN 566 H**	220.201.0058
8	2.310	425.000	638.000	140.800		339.000	508.000	107.200		Horizontal	**CBN 638 V**	220.201.0059
										Vertical	**CBN 638 H**	220.201.0060

Válidos para refrigerantes A2L, consultar.

CARACTERÍSTICAS: -Conexión Δ: Alta velocidad, Conexión Y: Media velocidad. -Batería construida mediante una combinación de tubo de cobre y aleta de aluminio que proporciona un optimizado coeficiente de intercambio térmico. -La separación de aletas es de 2,1 mm. -Sistema de batería flotante, que evita que los tubos entren en contacto con las chapas soporte, asegurando una larga vida en ausencia de fugas. -Secciones separadas e independientes para cada ventilador. -Carrocería en acero galvanizado y lacada con resina poliesler en blanco RAL-9002 de elevada resistencia. -Ventiladores helicoidales con motor de rotor externo, trifásicos 400V 50Hz y dos velocidades. Con protección IP-54 y protector térmico (Termocontacto).

OPCIONALES en página anterior.

Dimensiones Horizontal (mm)

Nº Vent	Ø	A	B	C
1	500	900	730	830
2		1.600		
3		2.300		
2	630	2.210	1.030	990
3		3.210		
4		4.210		
2	800	2.630	1.210	1.120
3		3.330		
4		5.030		
5		6.230		
3 + 3		4.730	2.010	1.270
4 + 4		6.230		

Dimensiones Vertical (mm)

Nº Vent	Ø	A	B	C
1	500	900	380	750
2		1.600		
3		2.300		
2	630	2.210	470	1.060
3		3.210		
4		4.210		
2	800	2.630	670	1.250
3		3.330		
4		5.030		
5		6.230		
3 + 3		4.730	1.200	2.050
4 + 4		6.230		

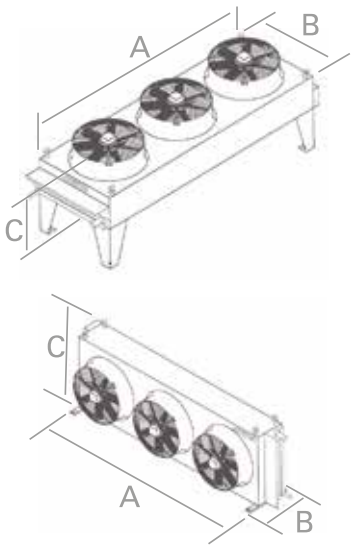

Condensadores Helicoidales Serie CBS

Serie CBS Ø 500mm.

Nº Vent	Sup m²	(Δ) 675 r.p.m.				(Y) 520 r.p.m.				Entrada Flujo Aire	MODELO	CÓDIGO
		Potencia Frig. (W)		Caudal m³/h	dB (A) 10m	Potencia Frig. (W)		Caudal m³/h	dB (A) 10m			
		ΔT=10	ΔT=15			ΔT=10	ΔT=15					
1	29	8.000	11.900	3.030	28	6.800	8.000	2.660	25	Horizontal	**CBS 13 V**	220.201.0061
										Vertical	**CBS 13 H**	220.201.0062
	39	8.800	13.100	2.920		10.200	11.200	2.500		Horizontal	**CBS 14 V**	220.201.0063
										Vertical	**CBS 14 H**	220.201.0064
2	58	15.900	23.900	6.160	31	13.600	20.500	5.320	28	Horizontal	**CBS 26 V**	220.201.0067
										Vertical	**CBS 26 H**	220.201.0068
	77	17.500	26.300	5.840		15.000	22.400	5.000		Horizontal	**CBS 29 V**	220.201.0069
										Vertical	**CBS 29 H**	220.201.0070
3	87	23.900	35.800	9.240	33	20.500	30.700	7.980	30	Horizontal	**CBS 40 V**	220.201.0073
										Vertical	**CBS 40 H**	220.201.0074
	116	26.300	39.400	8.760		22.400	33.600	7.500		Horizontal	**CBS 43 V**	220.201.0075
										Vertical	**CBS 43 H**	220.201.0076

Válidos para refrigerantes A2L, consultar.

Serie CBS Ø 630mm.

Nº Vent	Sup m²	(Δ) 680 r.p.m.				(Y) 550 r.p.m.				Entrada Flujo Aire	MODELO	CÓDIGO
		Potencia Frig. (W)		Caudal m³/h	dB (A) 10m	Potencia Frig. (W)		Caudal m³/h	dB (A) 10m			
		ΔT=10	ΔT=15			ΔT=10	ΔT=15					
2	118	41.700	62.500	18.000	45	33.400	50.000	13.820	39	Horizontal	**CBS 51 V**	220.201.0079
										Vertical	**CBS 51 H**	220.201.0080
2	157	47.100	70.700	17.100		36.600	54.900	12.900		Horizontal	**CBS 58 V**	220.201.0081
										Vertical	**CBS 58 H**	220.201.0082
2	236	49.700	74.600	15.700		37.100	55.600	11.620		Horizontal	**CBS 61 V**	220.201.0083
										Vertical	**CBS 61 H**	220.201.0084
3	177	62.500	93.800	27.000	47	50.000	75.000	20.730	41	Horizontal	**CBS 77 V**	220.201.0085
										Vertical	**CBS 77 H**	220.201.0086
3	236	70.700	106.000	25.650		54.900	82.300	19.350		Horizontal	**CBS 86 V**	220.201.0087
										Vertical	**CBS 86 H**	220.201.0088
3	354	74.600	112.000	23.550		55.600	83.400	17.430		Horizontal	**CBS 92 V**	220.201.0089
										Vertical	**CBS 92 H**	220.201.0090
4	385	82.400	124.000	33.100	48	65.100	97.700	24.700	42	Horizontal	**CBS 104 V**	220.201.0091
										Vertical	**CBS 104 H**	220.201.0092
4	513	90.800	136.000	30.900		69.400	104.000	22.850		Horizontal	**CBS 113 V**	220.201.0093
										Vertical	**CBS 113 H**	220.201.0094

Válidos para refrigerantes A2L, consultar.

CARACTERÍSTICAS: -Conexión Δ: Baja velocidad, Conexión Y: Muy baja velocidad (Zonas residenciales). -Batería construida mediante una combinación de tubo de cobre y aleta de aluminio que proporciona un optimizado coeficiente de intercambio térmico. -La separación de aletas es de 2,1 mm. -Sistema de batería flotante, que evita que los tubos entren en contacto con las chapas soporte, asegurando una larga vida en ausencia de fugas. -Secciones separadas e independientes para cada ventilador. -Carrocería en acero galvanizado y lacada con resina poliesler en blanco RAL-9002 de elevada resistencia. -Ventiladores helicoidales con motor de rotor externo, trifásicos 400V 50Hz y dos velocidades. Con protección IP-54 y protector térmico (Termocontacto).

OPCIONALES: -Para refrigerantes HFC o NH_3 con tubo de acero inoxidable.
- Patas para anclaje al suelo en posición horizontal.
- Embalaje completo de madera y cartón.
- Ventiladores conectados a caja exterior.
- Multicircuitos para servicio a varios compresores.
- Tubos de acero inoxidable.
- Aletas de aluminio prelacado, de cobre o de acero inoxidable.
- Batería tratada con resina de poliurelano (consultar oficina técnica de Frimetal)
- Ventiladores de conmutación electrónica EC.



Condensadores Helicoidales Serie CBS

Serie CBS Ø 800mm.

Nº Vent	Sup m^2	(Δ) 450 r.p.m.				(Y) 350 r.p.m.				Entrada Flujo Aire	MODELO	CÓDIGO
		Potencia Frig. (W)		Caudal m^3/h	dB (A) 10m	Potencia Frig. (W)		Caudal m^3/h	dB (A) 10m			
		ΔT=10	ΔT=15			ΔT=10	ΔT=15					
2	277	45.000	67.000	15.890	39	34.700	52.000	11.780	33	Horizontal	**CBS 73 V**	220.201.0095
										Vertical	**CBS 73 H**	220.201.0096
2	370	47.800	72.000	14.700		36.100	54.000	10.930		Horizontal	**CBS 78 V**	220.201.0097
										Vertical	**CBS 78 H**	220.201.0098
3	416	67.400	101.000	23.835	41	52.000	78.000	17.670	35	Horizontal	**CBS 110 V**	220.201.0099
										Vertical	**CBS 110 H**	220.201.0100
3	554	71.600	107.000	22.050		54.200	81.000	16.395		Horizontal	**CBS 117 V**	220.201.0101
										Vertical	**CBS 117 H**	220.201.0102
4	554	89.900	135.000	31.780	42	69.300	104.000	23.560	36	Horizontal	**CBS 146 V**	220.201.0103
										Vertical	**CBS 146 H**	220.201.0104
4	739	95.500	143.000	29.400		72.200	108.000	21.860		Horizontal	**CBS 156 V**	220.201.0105
										Vertical	**CBS 156 H**	220.201.0106
5	693	112.000	169.000	39.725	43	86.600	130.000	29.450	37	Horizontal	**CBS 183 V**	220.201.0107
										Vertical	**CBS 183 H**	220.201.0108
5	924	119.000	179.000	36.750		90.300	135.000	27.325		Horizontal	**CBS 195 V**	220.201.0109
										Vertical	**CBS 195 H**	220.201.0110
6	866	138.000	207.000	48.660	44	106.000	159.000	36.060	38	Horizontal	**CBS 226 V**	220.201.0111
										Vertical	**CBS 226 H**	220.201.0112
6	1.155	147.000	220.000	45.150		111.000	166.000	33.540		Horizontal	**CBS 243 V**	220.201.0113
										Vertical	**CBS 243 H**	220.201.0114
8	1.155	184.000	276.000	64.880	45	142.000	213.000	48.080	39	Horizontal	**CBS 301 V**	220.201.0115
										Vertical	**CBS 301 H**	220.201.0116
8	1.540	196.000	294.000	60.200		148.000	222.000	44.720		Horizontal	**CBS 324 V**	220.201.0117
										Vertical	**CBS 324 H**	220.201.0118

Válidos para refrigerantes A2L, consultar.

CARACTERÍSTICAS: -Conexión Δ: Baja velocidad, Conexión Y: Muy baja velocidad (Zonas residenciales). -Batería construida mediante una combinación de tubo de cobre y aleta de aluminio que proporciona un optimizado coeficiente de intercambio térmico. -La separación de aletas es de 2,1 mm. -Sistema de batería flotante, que evita que los tubos entren en contacto con las chapas soporte, asegurando una larga vida en ausencia de fugas. -Secciones separadas e independientes para cada ventilador. -Carrocería en acero galvanizado y lacada con resina poliesler en blanco RAL-9002 de elevada resistencia. -Ventiladores helicoidales con motor de rotor externo, trifásicos 400V 50Hz y dos velocidades. Con protección IP-54 y protector térmico (Termocontacto).

OPCIONALES en página anterior.

Dimensiones Horizontal (mm)

Nº Vent	Ø	A	B	C
1		900		
2	500	1.600	730	830
3		2.300		
2		2.210		
3	630	3.210	1.030	990
4		4.210		
2		2.630		
3		3.330		
4		5.030	1.210	1.120
5	800	6.230		
3 + 3		4.730		
4 + 4		6.230	2.010	1.270

Dimensiones Vertical (mm)

Nº Vent	Ø	A	B	C
1		900		
2	500	1.600	380	750
3		2.300		
2		2.210		
3	630	3.210	470	1.060
4		4.210		
2		2.630		
3		3.330		
4		5.030	670	1.250
5	800	6.230		
3 + 3		4.730		
4 + 4		6.230	1.200	2.050

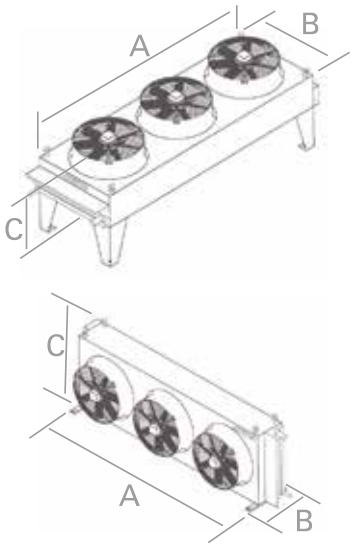

Condensadores Helicoidales Serie VCN

Serie VCN Ø 800mm.

Nº Vent	Sup m²	(Δ) 900 r.p.m.				(Y) 680 r.p.m.				MODELO	CÓDIGO
		Potencia Frig. (W)		Caudal m³/h	dB (A) 10m	Potencia Frig. (W)		Caudal m³/h	dB (A) 10m		
		ΔT=10	ΔT=15			ΔT=10	ΔT=15				
2	370	103.000	154.000	43.600	51	84.700	127.000	33.400	45	**VCN 154**	220.201.0119
2	443	115.000	172.000	42.000		92.700	139.000	32.000		**VCN 172**	220.201.0120
3	554	154.000	231.000	65.400	53	127.000	191.000	50.100	47	**VCN 231**	220.201.0121
3	739	172.000	258.000	63.000		139.000	209.000	48.000		**VCN 258**	220.201.0122
4	739	205.000	308.000	87.200	54	169.000	254.000	66.800	48	**VCN 307**	220.201.0123
4	486	229.000	344.000	84.000		185.000	278.000	64.000		**VCN 344**	220.201.0124
5	924	257.000	385.000	109.000	55	212.000	318.000	83.500	49	**VCN 385**	220.201.0125
5	1.232	287.000	430.000	105.000		232.000	348.000	80.000		**VCN 430**	220.201.0126
6	1.109	307.000	461.000	130.800	56	254.000	381.000	100.200	50	**VCN 461**	220.201.0127
6	1.478	343.000	515.000	126.000		279.000	418.000	96.000		**VCN 515**	220.201.0128

Válidos para refrigerantes A2L, consultar.

Serie VCN (D) Ø 800mm.

Nº Vent	Sup m²	(Δ) 900 r.p.m.				(Y) 680 r.p.m.				MODELO	CÓDIGO
		Potencia Frig. (W)		Caudal m³/h	dB (A) 10m	Potencia Frig. (W)		Caudal m³/h	dB (A) 10m		
		ΔT=10	ΔT=15			ΔT=10	ΔT=15				
2+2	616	184.000	276.000	80.800	54	153.000	229.000	62.000	48	**VCN 276**	220.201.0129
2+2	821	205.000	308.000	77.200		168.000	252.000	59.200		**VCN 308**	220.201.0130
3+3	924	275.000	413.000	121.200	56	229.000	343.000	93.000	50	**VCN 413**	220.201.0131
3+3	1.232	309.000	463.000	115.800		251.000	377.000	88.800		**VCN 463**	220.201.0132
4+4	1.232	367.000	551.000	161.600	57	305.000	458.000	124.000	51	**VCN 551**	220.201.0133
4+4	1.643	411.000	617.000	154.400		335.000	503.000	118.400		**VCN 617**	220.201.0134
5+5	1.540	459.000	689.000	202.000	58	381.000	572.000	155.000	52	**VCN 689**	220.201.0135
5+5	2.053	514.000	771.000	193.000		419.000	629.000	148.000		**VCN 771**	220.201.0136
6+6	1.848	551.000	827.000	242.400	59	457.000	686.000	186.000	53	**VCN 827**	220.201.0137
6+6	2.464	617.000	925.000	231.600		503.000	755.000	177.600		**VCN 925**	220.201.0138

Válidos para refrigerantes A2L, consultar.

CARACTERÍSTICAS: -Baterías en forma de "V". -Conexión Δ: Alta velocidad, Conexión Y: Media velocidad. -Batería construida mediante una combinación de tubo de cobre y aleta de aluminio que proporciona un optimizado coeficiente de intercambio térmico. -La separación de aletas es de 2,1 mm. -Sistema de batería flotante, que evita que los tubos entren en contacto con las chapas soporte, asegurando una larga vida en ausencia de fugas. -Secciones separadas e independientes para cada ventilador. -Carrocería en acero galvanizado y lacado con resina poliester en blanco RAL-9002 de elevada resistencia. -Ventiladores helicoidales con motor de rotor externo, trifásicos 400V 50Hz y dos velocidades. -Con protección IP-54 y protector térmico (Termocontacto).

OPCIONALES: -Para refrigerantes HFC o NH_3 con tubo de acero inoxidable.
- Ventiladores conectados a caja exterior.
- Multicircuitos para servicio a varios compresores.
- Tubos de acero inoxidable.
- Aletas de aluminio prelacado, de cobre o de acero inoxidable.
- Batería tratada con resina de poliuretano (consultar oficina técnica de Frimetal)
- Ventiladores de conmutación electrónica EC.



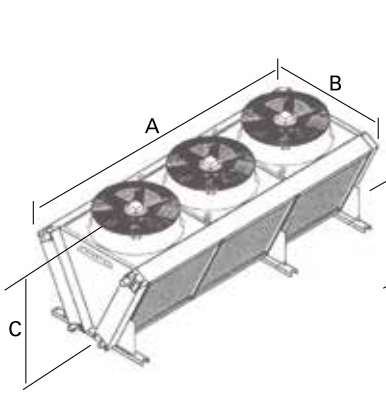

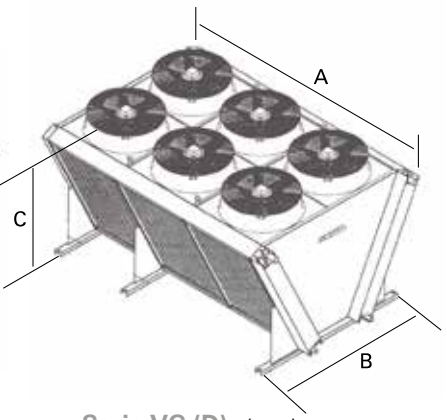

Dimensiones Serie VC (mm)

Nº Vent	Ø	A	B	C
2	800	2.210	1.200	1.295
3		3.210		
4		4.210		
5		5.210		
6		6.210		

Serie VC (D) (mm)

Nº Vent	Ø	A	B	C
2+2	800	2.250	2.300	1.875
3+3		3.250		
4+4		4.250		
5+5		5.250		
6+6		6.250		

Condensadores Helicoidales Serie VCS

Serie VCS Ø 800mm.

Nº Vent	Sup m²	(Δ) 450 r.p.m.				(Y) 350 r.p.m.				MODELO	CÓDIGO
		Potencia Frig. (W)		Caudal m³/h	dB (A) 10m	Potencia Frig. (W)		Caudal m³/h	dB (A) 10m		
		ΔT=10	ΔT=15			ΔT=10	ΔT=15				
2	370	53.100	80.000	18000	39	40.600	61.000	13300	36	**VCS 89**	220.201.0149
2	493	56.600	85.000	17000		42.500	64.000	12600		**VCS 95**	220.201.0150
3	554	79.700	120.000	27000	41	61.000	91.000	19950	38	**VCS 134**	220.201.0151
3	739	85.000	127.000	25500		63.700	96.000	18900		**VCS 143**	220.201.0152
4	739	106.000	159.000	36000	42	81.300	122.000	26600	39	**VCS 178**	220.201.0153
4	986	113.000	170.000	34000		84.900	127.000	25200		**VCS 191**	220.201.0154
5	924	133.000	199.000	45000	43	102.000	152.000	33250	40	**VCS 223**	220.201.0155
5	1232	142.000	212.000	42500		106.000	159.000	31500		**VCS 239**	220.201.0156
6	1109	159.000	239.000	54000	44	122.000	183.000	39900	41	**VCS 267**	220.201.0157
6	1478	170.000	255.000	51000		127.000	191.000	37800		**VCS 286**	220.201.0158

Válidos para refrigerantes A2L, consultar.

Serie VCS (D) Ø 800mm.

Nº Vent	Sup m²	(Δ) 450 r.p.m.				(Y) 350 r.p.m.				MODELO	CÓDIGO
		Potencia Frig. (W)		Caudal m³/h	dB (A) 10m	Potencia Frig. (W)		Caudal m³/h	dB (A) 10m		
		ΔT=10	ΔT=15			ΔT=10	ΔT=15				
2+2	616	95.700	144.000	33400	42	73.600	110.000	24700	36	**VCS 162**	220.201.0139
2+2	821	102.000	153.000	31200		76.700	115.000	23200		**VCS 174**	220.201.0140
3+3	924	144.000	215.000	50100	44	110.000	166.000	37050	38	**VCS 244**	220.201.0141
3+3	1232	153.000	230.000	46800		115.000	173.000	34800		**VCS 262**	220.201.0142
4+4	1232	191.000	287.000	66800	45	147.000	221.000	49400	39	**VCS 325**	220.201.0143
4+4	1643	204.000	306.000	62400		153.000	230.000	46400		**VCS 349**	220.201.0144
5+5	1540	239.000	359.000	83500	46	184.000	276.000	61750	40	**VCS 406**	220.201.0145
5+5	2053	255.000	383.000	78000		192.000	288.000	58000		**VCS 436**	220.201.0146
6+6	1848	287.000	431.000	100200	47	221.000	331.000	74100	41	**VCS 487**	220.201.0147
6+6	2464	306.000	459.000	93600		230.000	345.000	69600		**VCS 523**	220.201.0148

Válidos para refrigerantes A2L, consultar.

CARACTERÍSTICAS: -Baterías en forma de "V". -Conexión Δ: Baja velocidad, Conexión Y: Muy baja velocidad (Zonas residenciales).-Batería construida mediante una combinación de tubo de cobre y aleta de aluminio que proporciona un optimizado coeficiente de intercambio térmico. -La separación de aletas es de 2,1 mm. -Sistema de batería flotante, que evita que los tubos entren en contacto con las chapas soporte, asegurando una larga vida en ausencia de fugas. -Secciones separadas e independientes para cada ventilador. -Carrocería en acero galvanizado y lacado con resina poliester en blanco RAL-9002 de elevada resistencia. -Ventiladores helicoidales con motor de rotor externo, trifásicos 400V 50Hz y dos velocidades. -Con protección IP-54 y protector térmico (Termocontacto).

OPCIONALES: -Para refrigerantes HFC o NH_3 con tubo de acero inoxidable.
- Ventiladores conectados a caja exterior.
- Multicircuitos para servicio a varios compresores.
- Tubos de acero inoxidable.
- Aletas de aluminio prelacado, de cobre o de acero inoxidable.
- Batería tratada con resina de poliuretano (consultar oficina técnica de Frimetal)
- Ventiladores de conmutación electrónica EC.



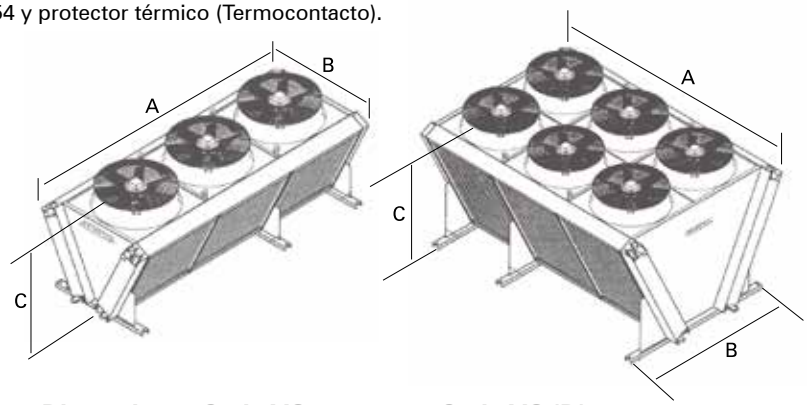

Dimensiones Serie VC (mm)

Nº Vent	Ø	A	B	C
2	800	2.210	1.200	1.295
3		3.210		
4		4.210		
5		5.210		
6		6.210		

Serie VC (D) (mm)

Nº Vent	Ø	A	B	C
2+2	800	2.250	2.300	1.875
3+3		3.250		
4+4		4.250		
5+5		5.250		
6+6		6.250		

Condensadores Helicoidales Serie H / HCA / BT y BC

APLICACIÓN: UNIDADES HERMÉTICAS / SIN VENTILADORES

Potencia (W)		Dimensiones (mm)	Nº Tubos	Ventiladores	Caudal m^3/h	MODELO	CÓDIGO
ΔT=10	ΔT=15	A x B x H		Nº x Ø mm			
445	664	275 x 100 x 215	7x2	1 x 200	580	**H1-14**	220.250.0001
505	755	280 x 100 x 245	8x2	1 x 200	640	**H2-16**	220.250.0002
630	950	280 x 125 x 245	8x3	1 x 200	620	**H3-24**	220.250.0003
735	1.105	280 x 150 x 245	8x4	1 x 200	600	**H4-32**	220.250.0004
1.025	1.535	310 x 150 x 285	9x4	1 x 250	880	**H5-36**	220.250.0005
1.070	1.600	310 x 150 x 285	10x4	1 x 250	880	**H6-40**	220.250.0006
1.215	1.830	340 x 150 x 315	11x4	1 x 250	880	**H7-44**	220.250.0007
1.690	2.530	420 x 150 x 365	12x4	1 x 300	1.400	**H8-48**	220.250.0008
2.265	3.395	610 x 150 x 285	9x4D	2 x 250	1.700	**H10-36 D**	220.250.0009
2.440	3.655	610 x 150 x 285	10x4D	2 x 250	1.700	**H11-40 D**	220.250.0010
3.045	4.570	670 x 150 x 290	11x4D	2 x 300	2.000	**H12-44 D**	220.250.0011
3.315	4.970	770 x 150 x 365	12x4D	2 x 300	2.700	**H13-48 D**	220.250.0012

Potencia (W)		Dimensiones (mm)	Código Ventiladores normalmente usados	Ventiladores	Caudal m^3/h	MODELO	CÓDIGO
ΔT=10	ΔT=15	A x B x H		Nº x Ø mm			
2.850	4.275	500 x 150 x 420	230.202.0006	1 x 350	2.260	**HCA-164A**	220.250.0036
3.790	5.685	520 x 200 x 465	230.202.0053	1 x 400	3.500	**HCA-164B**	220.250.0037
4.987	7.480	770 x 150 x 365	230.202.0004	2 x 300	2.700	**HCA-150K**	220.250.0038
9.280	13.920	1145 x 200 x 520	230.202.0006	2 x 350	4.520	**HCA-400E**	220.250.0039
12.107	18.160	1145 x 230 x 600	230.202.0053	2 x 400	7.000	**HCA-400S**	220.250.0040
13.895	20.840	1145 x 230 x 600	230.202.0053	2 x 400	6.600	**HCA-500T**	220.250.0018
20.000	30.000	1145 x 230 x 600	230.202.0012	2 x 450	12.000	**HCA-500S**	220.250.0041
24.327	36.490	1260 x 230 x 600	230.202.0021	2 x 500	15.500	**HCA-600T**	220.250.0042
26.727	40.090	1260 x 230 x 742	230.202.0122	2 x 500	15.500	**HCA-285**	220.250.0043
38.780	58.170	1570 x 400 x 742	230.202.0021	2 x 630	20.500	**HCA-286**	220.250.0044
50.181	74,320	1260 x 251 x 1446	230.202.0122	4 x 500	31.000	**BT-25**	220.250.0024
61.933	81.838	2600 x 580 x 760	230.202.0021	2 x 630	25.400	**BC-15**	220.250.0030

* Rendimientos dados con R-404A
- Aplicación: unidades condensadoras en general.
- Material: tubo de cobre con separación de aletas de aluminio de 3,2 mm.
- La carcasa es de chapa galvanizada proporcionando robustez y durabilidad.

Notas: Moto-Ventiladores no incluidos. Los precios son para baterías horizontales.

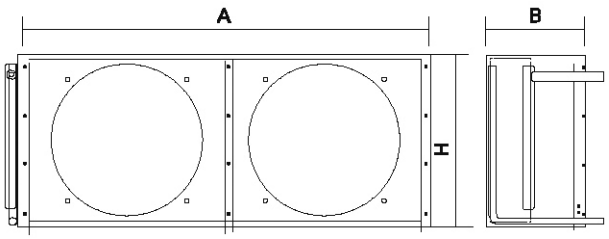



Condensadores Helicoidales con ventilador montado Serie HCAS

Nº Tubos	HP	Capacidad (kW) DT1 = 15K		Espacio entre aletas (mm)	Superficie (m^2)	Ventiladores		MODELO	CÓDIGO
		R404A	R448A R449A			Nº x Ø (mm)	Caudal m^3/h		
12 x 4	5/8	2,70	2,72	3,5	5,2	1 x 300	1079	**HCAS-124B**	220.250.0140
16 x 4	1	4,91	4,95	3,5	8,5	1 x 350	2102	**HCAS-164A**	220.250.0133
16 x 4	1,25	5,61	5,66	3,5	8,9	1 x 400	2513	**HCAS-164B**	220.250.0134
14 x 4	1,8	6,05	6,11	2,5	12,4	2 x 300	2414	**HCAS-150K**	220.250.0135
16 x 3	2	9,32	9,47	2,5	16,3	2 x 350	4164	**HCAS-200L**	220.250.0142
18 x 3	2,5	9,92	10,10	2,5	18,3	2 x 350	4406	**HCAS-200S**	220.250.0141
20 x 4	3,5	15,16	15,27	2,5	36,5	2 x 350	4856	**HCAS-400E**	220.250.0136
20 x 4	4	17,44	17,60	2,5	36,5	2 x 400	5959	**HCAS-400S**	220.250.0137
22 x 5	9	30,11	30,49	2,5	55,5	2 x 500	10184	**HCAS-600T**	220.250.0138
28 x 5	10	36,44	36,87	2,5	70,7	2 x 500	11993	**HCAS-285**	220.250.0139

MODELOS	Dimensiones (mm)				Conexión	
	A	H	W	L	Entrada	Salida
HCAS-124B	420	365	150	350	5/8	1/2
HCAS-164A	500	420	150	430	3/4	5/8
HCAS-164B	520	465	200	450	3/4	5/8
HCAS-150K	770	365	150	700	3/4	5/8
HCAS-200L	870	420	150	800	5/8	1/2
HCAS-200S	870	470	200	800	5/8	1/2
HCAS-400E	1145	520	200	1075	1-1/8	3/4
HCAS-400S	1145	520	200	1075	1-1/8	7/8
HCAS-600T	1260	600	230	1190	1-3/8	7/8
HCAS-285	1260	742	230	1190	1-3/8	7/8



Los serpentines de intercambio utilizados en la gama HCAS son de alta eficiencia con aletas de aluminio de perfil especial 07 mm., tubos ranurados interiormente , con un volumen interno reducido para disminuir la carga de refrigerante necesaria, cumpliendo las necesidades de las diferentes normativas internacionales para la disminución de los gases de alto efecto invernadero. Se suministran limpias y probadas a una presión de 30 bar. Se apoya en la carcasa mediante un sistema “flotante” que evita cualquier tipo de contacto entre los tubos de cobre y las placas terminales de soporte, asegurando una larga vida útil del condensador sin fugas.

Motoventiladores eléctricos estándar, características:
- Ø200 mm: monofásicos 230V/1/50 Hz con motor de polo sombreado, rejilla y embocadura corta. Tª. de funcionamiento -30º...+50ºC.
- Ø250, 300, 350, 400 mm: monofásicos 230V/1/50 Hz de rotor externo, rejilla y grilla tipo K (embocadura corta). Tª. de funcionamiento -40º...+50ºC.
- Ø450, 500, 630 mm: trifásicos 400V/3/50 Hz de rotor externo, con rejilla y grilla tipo K (embocadura corta). Tª. de funcionamiento -40°...+50ºC.
- Carcasa de acero galvanizado sin recubrimiento con alta resistencia a la corrosión y a los impactos.
- Para aplicaciones especiales e informaciones adicionales consultar a nuestro Departamento Técnico.

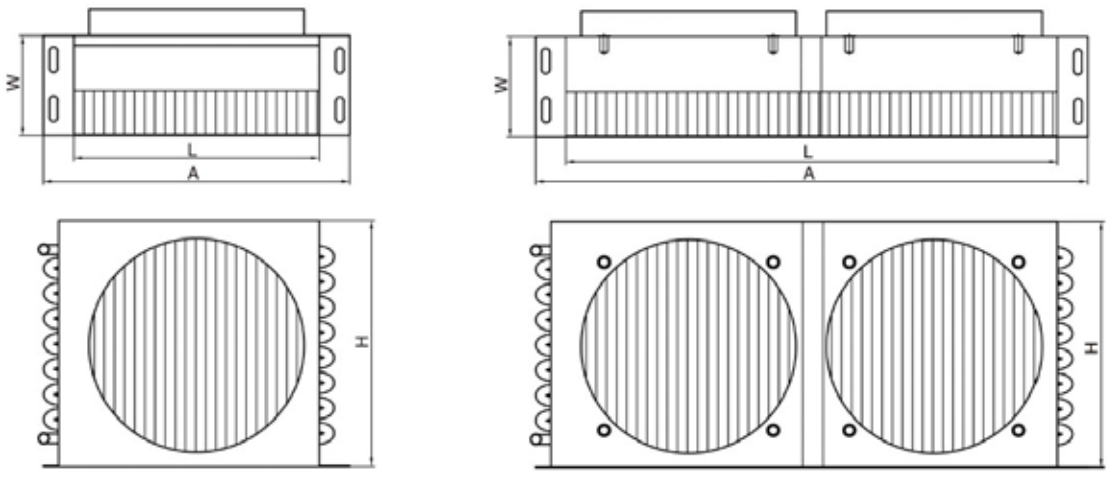

Condensadores Centrífugos

KOBOL



Características:

- La gama de condensadores centrífugos KOBOL están diseñados para su uso tanto en interiores como exterior en todas las aplicaciones.
- Desde 9,7 hasta 505 kW de potencia y una amplia gama de niveles de presión.
- Refrigeración y Aire Acondicionado especialmente en bancadas MULTICIRCUITOS.
- Material: tubo de cobre y separación de aletas 2,12 mm. Carcasa en acero galvanizado.
- Cada ventilador dispone de su propia "zona" de ventilación para mayor optimización del aire y facilitar su regulación.
- Opción: pintura epoxi.

Serie GPC/GMC

Motoventiladores de transmisión directa doble entrada con protección IP-44 Clase B

MODELO	Conexiones	Tensión V	CV	Int (A)
GPC-52	1.400 r.p.m	220V/1Ph	1/2	3,5
GPC-82 a GMC-44	900 r.p.m	220-380V/3Ph	11/2	7/4

Serie GPC/GMC

Motoventiladores de transmisión directa doble entrada con protección IP-44 Clase B

MODELO	Velocidad motor	Tensión V	Potencia útil W	Int (A)
GSC-21.. a GSC-71..	1500 r.p.m	220/380/3/50	1.100	4,7/2,7
GSC-23.. a GSC-73..			2.200	8,8/5,1
GSC-25.. a GSC-75..			4.000	15,8/9,1
GSC-27.. a GSC-77..			5.500	20,6/11,9

Posibilidad de orientación en salida de aire. Consultar.

Condensadores Centrífugos Serie GPC

KOBOL

CONDENSADORES CENTRÍFUGOS DE TRANSMISIÓN DIRECTA SIN PINTAR

Potencia Frig. (W)		Presión Disponible Pa	Sup. (m^2)	Ventilador		Caudal m^3/h	Entrada Flujo Aire	MODELO	CÓDIGO
ΔT=10	ΔT=15			Nº	Mod.				
6.483	9.724	0	46,8	1	54	2800	H	**GPC-52**	221.250.0001
6.254	9.381	50				2625			
5.873	8.809	100				2375	V	**GPC-52**	221.250.0002
5.415	8.122	150				2100			
12.736	19.105	0	31,2	1	57	7100	H	**GPC-82**	221.250.0003
12.279	18.418	50				6650			
11.974	17.961	100				6300	V	**GPC-82**	221.250.0004
11.364	17.046	150				5750			
15.864	23.796	0	46,8	1	57	6600	H	**GPC-92**	221.250.0005
15.329	22.994	50				6250			
14.567	21.851	100				5750	V	**GPC-92**	221.250.0006
13.728	20.592	150				5250			
25.092	37.638	0	62,4	2	59	14200	H	**GPC-152**	221.250.0007
24.253	36.379	50				13300			
23.566	35.350	100				12600	V	**GPC-152**	221.250.0008
22.422	33.634	150				11500			
31.498	47.247	0	93,5	2	59	13200	H	**GPC-162**	221.250.0009
31.687	47.530	50				12500			
28.905	43.358	100				11500	V	**GPC-162**	221.250.0010
27.304	40.956	150				10500			
46.675	70.013	0	140,3	3	61	19800	H	**GPC-192**	221.250.0011
44.768	67.153	50				18600			
42.480	63.721	100				17300	V	**GPC-192**	221.250.0012
39.811	59.717	150				15600			

Notas: Los precios son para baterías horizontales.
Entrada flujo aire H: horizontal, V:vertical.



Dimensiones Batería Horizontal

MODELO	A	B	C
GPC-52	575	1.150	750
GPC-82	745		900
GPC-92	745		
GPC-152	1.345		
GPC-162	1.345		
GPC-192	1.945		

Dimensiones Batería Vertical

MODELO	A	B	C
GPC-52	575	490	1100
GPC-82	745	825	1250
GPC-92	745		
GPC-152	1.345		
GPC-162	1.345		
GPC-192	1.945		

Medidas en mm.

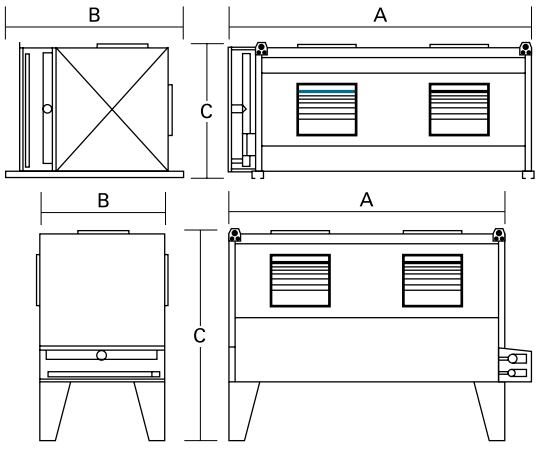

Accesorios no incluidos

Condensadores Centrífugos Serie GMC

KOBOL

CONDENSADORES CENTRÍFUGOS DE TRANSMISIÓN DIRECTA SIN PINTAR

Potencia Frig. (W)		Presión Disponible Pa	Sup. (m^2)	Ventilador		Caudal m^3/h	Entrada Flujo Aire	MODELO	CÓDIGO
ΔT=10	ΔT=15			Nº	Mod.				
37.931	56.896	0	142	2	59	16200	H	**GMC-23**	221.250.0013
36.737	55.106	50				15300			
35.613	53.419	100				14500	V	**GMC-23**	221.250.0014
33.662	50.493	150				13200			
46.034	69.051	0	214	2	59	15500	H	**GMC-24**	221.250.0015
44.166	66.250	50				14600			
41.946	62.919	100				13600	V	**GMC-24**	221.250.0016
39.895	59.843	150				12700			
56.896	85.344	0	214	3	60	24300	H	**GMC-33**	221.250.0017
55.103	82.655	50				22950			
53.436	80.154	100				21750	V	**GMC-33**	221.250.0018
50.493	75.740	150				19800			
69.069	103.604	0	321	3	60	23250	H	**GMC-34**	221.250.0019
66.249	99.374	50				21900			
62.919	94.378	100				20400	V	**GMC-34**	221.250.0020
59.842	89.764	150				19050			
75.864	113.796	0	248	4	61	32400	H	**GMC-43**	221.250.0021
73.473	110.210	50				30600			
71.247	106.871	100				29000	V	**GMC-43**	221.250.0022
67.323	100.985	150				26400			
92.092	138.138	0	408	4	61	31000	H	**GMC-44**	221.250.0023
88.333	132.499	50				29200			
83.891	125.836	100				27200	V	**GMC-44**	221.250.0024
79.790	119.685	150				25400			

Notas: Los precios son para baterías horizontales.



Dimensiones Batería Horizontal

MODELO	A	B	C
GMC-23	2.040	1.120	845
GMC-24	2.040		
GMC-33	2.940		
GMC-34	2.940		
GMC-43	3.840		
GMC-44	3.840		

Dimensiones Batería Vertical

MODELO	A	B	C
GMC-23	2.040	845	1.400
GMC-24	2.040		
GMC-33	2.940		
GMC-34	2.940		
GMC-43	3.840		
GMC-44	3.840		

Medidas en mm.

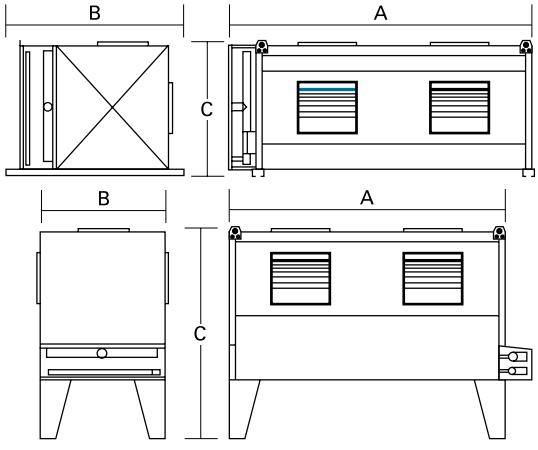

Accesorios no incluidos

Evaporadores Multitubulares de agua Serie DH

Evaporadores Multitubulares

Pot. Frigorífica (kW)	Nº Circuitos	Caudal nominal (m^3/h)	Caudal max. (m^3/h)	Diámetro (mm)	Longitud (mm)	ΔP (Bar)	Modelo antiguo	MODELO nuevo	CÓDIGO
18,6	1	4	6,3	141	905	0,16	DXS18	**DH1-141**	240.203.0001
28,2	1	6	7,5	141	1065	0,29	DXS28	**DH1-142**	240.203.0002
35,1	1	6	7,5	141	1265	0,27	DXS35	**DH1-143**	240.203.0003
47	1	8	11	141	1415	0,41	DXS47	**DH1-144**	240.203.0004
55,4	1	9,5	11,5	168	1285	0,34	DXS56	**DH1-161**	240.203.0005
62,7	1	10,8	14,5	168	1435	0,35	DXS65	**DH1-162**	240.203.0006
78,6	1	13,5	19	168	1635	0,4	DXS80	**DH1-163**	240.203.0007
93,2	1	16	22	168	1785	0,44	DXS95	**DH1-164**	240.203.0008
124,4	1	21,1	35	194	1476	0,4	DXS120	**DH1-191**	240.203.0009
143,6	1	24,7	35	194	1609	0,48	DXS135	**DH1-192**	240.203.0010
163,4	1	27,8	35	194	1779	0,37	DXS160R	**DH1-193**	240.203.0011
163,4	1	27,8	35	194	1779	0,37	DXS165		
202,9	1	34,6	55	219	1826	0,35	DXS200	**DH1-211**	240.203.0013
202,9	1	34,6	55	219	1826	0,35	DXS210R		
202,9	2	34,6	55	219	1826	0,35	DXD200	**DH2-211**	240.203.0014
202,9	2	34,6	55	219	1826	0,35	DXD210R		
236,6	1	40,4	55	219	2036	0,41	DXS235R	**DH1-212**	240.203.0017
236,6	1	40,4	55	219	2036	0,41	DXS240		
236,6	2	40,4	55	219	2036	0,41	DXD235R	**DH2-212**	240.203.0018
236,6	2	40,4	55	219	2036	0,41	DXD240		
323,2	2	55,1	80	273	2009	0,44	DXD275R	**DH2-271**	240.203.0021
323,2	2	55,1	80	273	2009	0,44	DXD300		
366	2	62,2	80	273	2009	0,31	DXD345	**DH2-272**	240.203.0023
401,4	2	68,3	80	273	2009	0,41	DXD385	**DH2-273**	240.203.0024
401,4	2	68,3	80	273	2009	0,41	DXD390R		

- Evaporadores de expansión en seco de carcasa y tubos: serie DH

- El diseño DH ha sido optimizado para refrigerantes R407F, R407C y R410A pero también puede funcionar con R 134a así como con otros refrigerantes HFC, HFO (como R1234ze) y además refrigerantes naturales como R290 y R 1270.
- Desarrollado para refrigeración industrial y comercial con temperatura de evaporación positiva, típicamente en un rango de 0 ° C / 10 ° C.
- Con su innovador distribuidor de refrigerante patentado y nuevos deflectores de plástico optimizados diseñados para mejorar el rendimiento de la transferencia de calor del lado de la salmuera, la serie de evaporadores de carcasa y tubos DH garantiza la máxima eficiencia, bajo costo y compacidad.
- Los tubos de intercambio DH tienen un patrón acanalado interno específico para maximizar el coeficiente de transferencia de calor y limitar los efectos negativos de la caída de presión.

Soportes soldados (2)

PARA MODELOS...	CÓDIGO
DH_141 - DH_144	292.203.0001
DH_161 - DH_164	292.203.0002
DH_191 - DH_193	292.203.0003
DH_211 - DH_212	292.203.0004
DH_271 - DH_273	292.203.0005

Bridas (2)

PARA MODELOS...	CÓDIGO
DH_141 - DH_144	292.203.0006
DH_161 - DH_164	292.203.0007
DH_191 - DH_193	292.203.0008
DH_211 - DH_212	292.203.0009
DH_271 - DH_273	292.203.0010

Capacidades calculadas según las siguientes condiciones de trabajo.	
R efrigerante	R407 C
Entrada Tª Agua	+ 12 °C
Salida Tª Agua	+ 7 °C
Factor Resistencia	0,000043 m2K/W
Tª Evaporación	+ 2,75 °C
Tª Condensación	+ 45,26 °C
Recalentamiento	5 K



Condensadores Multitubulares de agua dulce. Serie CXP

Condensadores Multitubulares- Estandar

Pot. Frigorífica (kW)	Nº Circuitos	Caudal nominal (m^3/h)	Caudal max. (m^3/h)	Dimensiones (mm)		ΔP (Bar)	MODELO	CÓDIGO
				Diámetro	Largo			
8	4	1,6	2	114	569	0,27	**CXP 111-XXS-4P**	241.203.0001
13	4	2,7	3	114	569	0,38	**CXP 112-XXS-4P**	241.203.0002
17	4	3,4	4	114	569	0,37	**CXP 113-XXS-4P**	241.203.0003
19	2	3,7	4,45	114	973	0,24	**CXP 111-XS-2P**	241.203.0004
25	2	4,4	6,7	114	973	0,16	**CXP 112-XS-2P**	241.203.0005
32	2	5,4	8,9	114	973	0,15	**CXP 113-XS-2P**	241.203.0006
42	2	7	11	141	981	0,14	**CXP 142-XS-2P**	241.203.0007
52	2	9,2	13,2	141	981	0,17	**CXP 143-XS-2P**	241.203.0008
60	2	10,5	15,5	141	981	0,17	**CXP 144-XS-2P**	241.203.0009
67	2	10,5	11,2	141	1381	0,38	**CXP 142-S-2P**	241.203.0010
75	2	12	13,4	141	1381	0,36	**CXP 143-S-2P**	241.203.0011
85	2	14,5	15,7	141	1381	0,39	**CXP 144-S-2P**	241.203.0012
105	2	17	17,9	168	1396	0,4	**CXP 161-S-2P**	241.203.0013
115	2	19	20,1	168	1396	0,4	**CXP 162-S-2P**	241.203.0014
125	2	21,5	22,4	168	1396	0,41	**CXP 163-S-2P**	241.203.0015
166	1	28,6	35,7	168	1906	0,21	**CXP 161-M-1P**	241.203.0016
185	1	32	40	168	1906	0,22	**CXP 162-M-1P**	241.203.0017
205	1	35	44,8	168	1906	0,23	**CXP 163-M-1P**	241.203.0018

- Los condensadores se entregan sin válvulas manuales ni de seguridad. Solicitarlas aparte.
- Condensadores con carcasa de acero y tubos en cobre.
- Soportes del condensador por separado.
- Para otras necesidades, temperaturas y gases, consultar.

Soportes soldados (2)

PARA MODELOS...	CÓDIGO
CXP - CXPM 142-144	292.203.0011
CXP - CXPM 161-163	292.203.0012

Resto de modelos disponibles, CONSULTAR.

Bridas (2)

PARA MODELOS...	CÓDIGO
CXP - CXPM de 142-163	292.203.0013

Capacidades calculadas según las siguientes condiciones de trabajo.

Tipo de Refrigerante	R404 A
Tª entrada Agua	+ 30 °C
Tª entrada ref	+ 85 °C
Factor Resistencia	0,000043 m2K/W
Tª Condensación	+ 40 °C
Subenfriamiento	3 K
Caída presión agua	Max 50 kPa

Conexiones de agua a 2 pasos



Agua de Torre

Conexiones de agua a 4 pasos

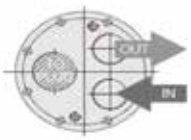

Agua de Red



Condensadores Multitubulares Marinos. Serie CXPM

Condensadores Multitubulares Alfa Laval - Marinos

Pot. Frigorífica (kW)	Nº Circuitos	Caudal nominal (m^3/h)	Caudal max. (m^3/h)	Dimensiones (mm)		ΔP (Bar)	MODELO
				Diámetro	Largo		
17	2	3,6	3,6	114	969	0,22	**CXPM111-XS-2P**
25	2	5,2	5,5	114	969	0,25	**CXPM 112-XS-2P**
34	2	7,2	7,2	114	969	0,25	**CXPM113-XS-2P**
43	2	9,1	9,1	141	977	0,23	**CXPM 142-XS-2P**
51	2	10,7	10,7	141	977	0,23	**CXPM143-XS-2P**
60	2	12,7	12,7	141	977	0,24	**CXPM 144-XS-2P**
59	2	9,3	9,3	141	1377	0,3	**CXPM142-S-2P**
68	2	11,1	11,1	141	1377	0,31	**CXPM 143-S-2P**
80	2	12,8	12,8	141	1377	0,31	**CXPM144-S-2P**
92	2	14,7	14,7	168	1392	0,3	**CXPM 161-S-2P**
104	2	16,7	16,7	168	1392	0,31	**CXPM162-S-2P**
115	2	18,1	18,1	168	1392	0,3	**CXPM 163-S-2P**
153	1	29,5	29,5	168	1892	0,21	**CXPM161-M-1P**
172	1	33,1	33,1	168	1892	0,23	**CXPM 162-M-1P**
193	1	37,1	37,1	168	1892	0,25	**CXPM 163-M-1P**

- Condensadores con carcasa en acero y tubos en CuNi
- Los condensadores se entregan sin válvulas manuales ni de seguridad. Solicitarlas aparte.
- Soportes del condensador por separado.
- Para otras necesidades, temperaturas y gases, consultar.

Capacidades calculadas según las siguientes condiciones de trabajo.	
Refrigerante	R404 A
Temp. entrada agua mar	+ 30 °C
Temp. entrada ref.	+ 85 °C
Factor ensuciamiento	0,000043 m2K/W
Temp. condensación	+ 40 °C
Subenfriamiento	3 K
Perdida carga agua mar	Max 50 kPa



Condensadores Multitubulares Serie K

Condensador Multitubular de Agua Horizontal K, Version Estándar

Pot. Frigorífica (kW)		Caudal Nominal (m^3/h)	DP bar	Nº Pasos	Caudal Agua			MODELO	CÓDIGO
DT=15ºC	DT=10ºC				Ø (mm)	Longitud (mm)	Distancia entre Fijaciones (mm)		
8	5,3	1,37	0,11	2	108	602	400	**K033N**	241.100.0004
6,9	4,6	0,68	0,22	4					
15,3	10,2	2,74	0,11	2				**K073H**	241.100.0016
13,2	8,8	1,37	0,22	4					
21,4	14,3	2,74	0,15	2		852		**K123H**	241.100.0005
17,2	11,5	1,37	0,28	4					
31,1	24,1	6,41	0,33	2	159	863		**K203H**	241.100.0011
30,8	20,5	3,2	0,64	4					
51,1	34,1	8,56	0,33	2				**K283H**	241.100.0018
43,6	29,1	4,28	0,64	4					
77,7	51,8	10,71	0,4	2		1.113	740	**K373H**	241.100.0006
63,5	42,3	5,35	0,78	4					
124,8	83,2	18,32	0,3	2	216	1.176		**K573H**	241.100.0010
100,2	66,8	8,33	0,59	4					
157,1	104,7	23,32	0,3	2				**K813H**	190.111.0390
131,1	87,4	11,66	0,58	4					

Condensador Multitubular de Agua Horizontal K..B, Versión Agua Marina

Pot. Frigorífica (kW)		Caudal Nominal (m^3/h)	DP bar	Nº Pasos	Caudal Agua			MODELO	CÓDIGO
DT=15ºC	DT=10ºC				Ø (mm)	Longitud (mm)	Distancia entre Fijaciones (mm)		
13,2	8,9	2,74	0,11	2	108	631	400	**K073HB**	241.100.0002
11,5	7,7	1,37	0,22	4					
18,6	12,3	2,74	0,15	2				**K123HB**	241.100.0003
15	10	1,37	0,28	4					
31,4	21,1	6,41	0,33	2	159	890		**K203HB**	241.100.0012
27,1	18,2	3,2	0,64	4					
44,7	29,7	8,56	0,33	2				**K283HB**	241.100.0008
37,9	25,5	4,28	0,64	4					
67,1	45,6	10,71	0,4	2		1.140	740	**K373HB**	241.100.0013
55	37,3	5,35	0,78	4					
107,3	71,6	18,32	0,3	2	216	1.218		**K573HB**	241.100.0014
86,2	57,5	8,33	0,59	4					
130,7	87,7	23,32	0,3	2				**K813HB**	241.100.0015
110,1	74	11,66	0,58	4					

- Potencia indicada con las condiciones: T° entrada de agua de + 20ºC. Tº de descarga de +90 °C.
- Conexiones de la válvula de seguridad: 3/8 NPT Hembra y Macho 1 1/4 -12UNF.
- Modelos H: soporte por separado, Modelos HB: soporte incluido.

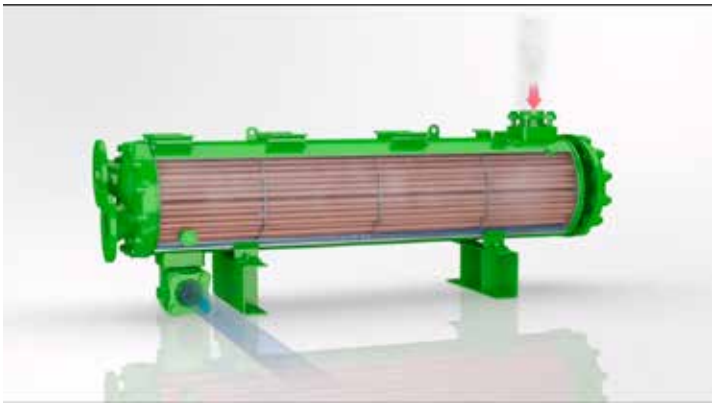

Condensadores Multitubulares Serie K

Características Técnicas Condensador Multitubular Horizontal de Agua «K»

Tipo Condensador	Conexiones					Peso condensador Standard / Agua de Mar (Kg)	Volumen (dm^3)	
	Refrigerante		Agua				Refrigerante	Agua
	Entrada	Salida	Circuitos	Entrada	Salida			
K033 N/B	1/2	3/8	2	2 x G 1/2	G 3/4	9 / 10	3,8	0,4
			4	G 1/2	G 1/2			
K073 H/B			2	2 x G 1/2	G 3/4	10,5 / 11,5	3,4	0,7
			4	G 1/2	G 1/2			
K123 H/B	5/8	1/2	2	2 x G 1/2	G 3/4	14 / 17	5,1	0,9
			4	G 1/2	G 1/2			
K203 H/B		5/8	2	2 x G 3/4	G 1/2	26 / 30	11,8	1,8
			4	G 3/4	G 3/4			
K283 H/B	7/8	7/8	2	2 x G 3/4	G 1/2	27 / 31	11,3	2,1
			4	G 3/4	G 3/4			
K373 H/B	1 1/8		2	2 x G 3/4	G 1/2	35 / 40	14,5	3,1
			4	G 3/4	G 3/4			
K573 H/B	1 3/8	1 1/8	2	G 2	G2	58 / 65	29,4	5,8
			4	G 11/4	G 11/4			
K813 H/B			2	G 2	G2	63 / 69	27,7	7,0
			4	G 11/4	G 11/4			

- Condensador de agua para sistemas de refrigeración y aire acondicionado.
- Temperatura de aplicación –10 / + 120 °C.
- Presión de funcionamiento: 33 bares (gas), 10 bares (agua), marcado CE.
- Fabricado en carcasa de acero con tubos de cobre (tubos de cupro níquel para la versión de agua de mar)
- Conexión para visor y válvula de seguridad.
- Conexiones laterales hembra para refrigerante (Rotalock).



Condensadores Contracorriente / Coaxiales

AUXREF

Condensadores por Agua a Contracorriente

DIMENSIONES (mm)			CONEXIONES		Kcal./h DT-10	CONSUMO LITROS/h	MODELO	CÓDIGO
			GAS	AGUA				
A	B	C	entrada-salida	entrada-salida				
330	80	118	3/8 - 3/8"	3/8"	680	104	**33**	291.950.0011
330	100	118	3/8 - 3/8"	3/8"	880	135	**50**	291.950.0010
330	120	118	1/2 - 3/8"	3/8"	1.370	215	**75**	291.950.0012
400	150	190	1/2 - 3/8"	1/2"	1.920	310	**100**	291.950.0008
425	150	190	1/2 - 3/8"	1/2"	3.040	490	**150**	291.950.0009
600	170	275	5/8 - 1/2"	3/4"	4.480	705	**200**	291.950.0007
600	20	275	5/8 - 1/2"	3/4"	5.440	850	**300**	291.950.0013
600	225	275	5/8 - 1/2"	3/4"	6.560	1.100	**400**	291.950.0014

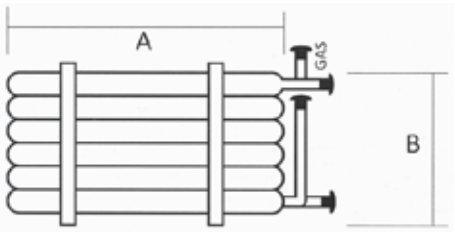

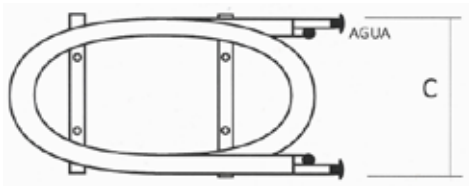



TECNAC

Condensadores Coaxiales

kW	Referencia	MODELO	CÓDIGO
5	0,3001	**CN-50***	206.250.0008
6,5	0,3002	**CN-70**	206.250.0002
10,4	0,3003	**CN-110**	206.250.0003
17,0	0,3004	**CN-170**	206.250.0004
21,8	0,3005	**CN-220**	206.250.0009
30,0	0,3006	**CN-300**	206.250.0007



* Hasta finalización de stock.

COLOR RAL-9005

COLOR RAL-7031 -Opcional, recargo del 3% sobre el Precio Unitario.

OTROS COLORES ESPECIALES: -Opcionales, recargo del 5% sobre el Precio Unitario.

CONDICIONES DE FUNCIONAMIENTO, CONDENSADORES

P (bar)	Tª mínima / Tª máxima [ºC]
28 (lado refrigerante)	-10 / +60
10 (lado agua)	-10 / +60

*CERTIFICACIÓN **CE** EN TODOS LOS CONDENSADORES.*
VER EMBALAJE RECOMENDADO EN "PÁGINA DE EMBALAJE".

Intercambiadores de Calor de Placas Serie SWEP

Evaporación (1) R-449A				Condensación (2) R-449A				Recuperación de Calor (3) R-449A				Superficie m²	MODELO	CÓDIGO
Watt	Primario kg/h	Secundario kg/h	Kpa	Watt	Primario kg/h	Secundario kg/h	Kpa	Watt	Primario kg/h	Secundario kg/h	Kpa			
750	19,83	128,8	1,24	450	7,98	77,54	0,189	850	72,54	146,5	0,58	0,09	**B5 TH x 10**	250.203.0017
1650	43,62	283,3	1,26	1050	18,62	180,9	0,272	3.251	277,4	560,1	2,09	0,216	**B5 TH x 20**	250.203.0018
2.300	56,54	394,8	6,32	1.100	19,81	189,5	1,49	3.000	256,0	516,9	9,62	0,184	**B8 TH x 10**	250.203.0019
5.200	127,8	892,7	8,32	2.500	45,03	430,8	1,98	6.700	571,8	1.155	12,5	0,414	**B8 TH x 20**	250.203.0020
7.400	181,9	1.270	8,11	4.000	72,05	689,3	2,41	10.100	861,9	1.740	13,7	0,644	**B8 TH x 30**	250.203.0021
11.000	270,4	1.888	49	4.800	86,46	827,1	9,64	---	---	---	---	0,612	**B15 H x 20**	250.203.0022
---	---	---	---	7.500	135,1	1.292	11,1	---	---	---	---	0,952	**B15 H x 30**	250.203.0023
---	---	---	---	3.100	54,97	534,2	1,1	11.000	938,7	1.895	11,1	0,64	**B10 TH x 20**	250.203.0024
---	---	---	---	4.800	85,12	827	1,23	17.000	1.451	2.929	12,6	0,96	**B10 TH x 30**	250.203.0025
---	---	---	---	6.800	120,6	1.172	1,49	21.500	1.835	3.705	12,5	1,18	**B10 TH x 40**	250.203.0026
---	---	---	---	---	---	---	---	26.000	2.219	4.480	13,1	1,49	**B10 TH x 50**	250.203.0027
---	---	---	---	---	---	---	---	30.000	2.560	5.169	13,7	1,80	**B10 TH x 60**	250.203.0028
---	---	---	---	---	---	---	---	35.000	2.987	6.031	15,6	2,11	**B10 TH x 70**	250.203.0029
16.100	395,7	2.764	63,3	12.000	216,1	2.068	34,7	---	---	---	---	1,13	**B25 TH x 20**	250.203.0030
24.000	589,9	4.120	64,3	19.000	342,2	3.274	39,5	---	---	---	---	1,76	**B25 TH x 30**	250.203.0031
---	---	---	---	25.000	450,3	4.308	40	---	---	---	---	2,39	**B25 TH x 40**	250.203.0032
---	---	---	---	29.000	522,4	4.997	36,3	---	---	---	---	3,15	**B25 TH x 50**	250.203.0033
---	---	---	---	35.000	630,4	6.031	38,8	---	---	---	---	3,78	**B25 TH x 60**	250.203.0034
---	---	---	---	39.000	702,5	6.720	37,7	---	---	---	---	4,41	**B25 TH X 70**	250.203.0191
---	---	---	---	---	---	---	---	42.000	3.584	7.237	13	2,63	**B35 H x 30**	250.203.0035
---	---	---	---	---	---	---	---	56.000	4.779	9.650	13,8	3,57	**B35 H x 40**	250.203.0036
---	---	---	---	---	---	---	---	68.000	5.803	11.720	14,1	4,51	**B35 H x 50**	250.203.0037
---	---	---	---	21.000*	---	---	---	---	---	---	---	---	***B80 H x 30**	250.203.0078
---	---	---	---	29.000*	---	---	---	---	---	---	---	---	***B80 H x 40**	250.203.0167
---	---	---	---	36.000*	---	---	---	---	---	---	---	---	***B80 H x 50**	250.203.0168
---	---	---	---	42.000*	---	---	---	---	---	---	---	---	***B80 H x 60**	250.203.0131
24.000	589,9	4.120	62,8	12.500	225,2	2.154	17,52	---	---	---	---	1,68	**B85 H x 30**	250.203.0220
32.000	786,6	5.493	63,5	17.000	306,2	2.929	18,3	---	---	---	---	2,28	**B85 H x 40**	250.203.0221
---	---	---	---	21.000	378,3	3.619	18,2	---	---	---	---	2,88	**B85 H x 50**	250.203.0219
---	---	---	---	25.500	459,3	4.394	18,9	---	---	---	---	3,48	**B85 H x 60**	250.203.0119
50.000	1.229	8.548	51,6	28.000	504,3	4.825	16,3	---	---	---	---	3,7	**B120 TH x 30**	250.203.0039
65.000	1.598	11.160	50,5	40.000	720,5	6.893	19,3	---	---	---	---	5,02	**B120 TH x 40**	250.203.0040
---	---	---	---	50.000	900,6	8.616	19,9	---	---	---	---	6,34	**B120 TH x 50**	250.203.0041
---	---	---	---	60.000	1.081	10.340	20,8	---	---	---	---	7,66	**B120 TH x 60**	250.203.0042
---	---	---	---	70.000	1.261	12.060	21,8	---	---	---	---	8,98	**B120 TH x 70**	250.203.0043
65.000	1.598	11.160	50,5	---	---	---	---	---	---	---	---	5,02	**V120 TH x 40**	250.203.0044
80.000	1.966	13.730	50,7	---	---	---	---	---	---	---	---	6,34	**V120 TH x 50**	250.203.0045
95.000	2.335	16.310	51,8	---	---	---	---	---	---	---	---	7,66	**V120 TH x 60**	250.203.0046
110.000	2.704	18.880	53,5	---	---	---	---	---	---	---	---	8,98	**V120 TH x 80**	250.203.0047

*** Rendimientos Condensación Serie B80 calcualdos con R404A.**
Los cálculos son orientativos, en caso de necesitar otro tipo de condición ó para aplicaciones Agua-Agua, Agua-Glicol, Agua-Agua de Picsina, etc, no dude en consultar modelos estándar ó minex.
Los modelos estándar son 4 conexiones en la misma cara, para otro tipo de configuración y/o aplicaciones consultar.

Condiciones de Cálculo:
(1) Temp. Evap.: +2ºC
Sobrecalentamiento: 5K
Temp. entrada Agua: +12ºC
Temp. salida Agua: +7ºC
A partir de 50 placas utilizar Modelos V
"con distribuidor interno de liquido"

(2) Temp. Cond.: +40ºC
T. Descarga compresor: +75ºC
Sub enfriamiento: +5K
T. entrada agua: +30ºC
T. salida agua: +35ºC

(3) Temp. Cond.: +45ºC
T. Descarga compresor: +75ºC
T. entrada agua: +35ºC
T. salida agua: +40ºC
10-20% condensado

Carcateristicas constructivas:
Presión max. trabajo a 140ºC: 32bar (464Psi)
Presión max. trabajo a 225ºC: 27bar (392 Psi)
Presion de prueba: 50BAR (725 Psi)
Minima temperatura de trabajo: -196ºC
Condiciones sujetas a la normativa PED
Material de placa: EN 10028/7-1.4401 (AISI 316)
Material de soldadura: Cobre puro (99,9%)
Material conexiones: EN 10028/7-1.4401 (AISI 316)

MODELO	Peso (kg)	A (mm)	B (mm)	Fondo (mm) (conex. no incluidas)	N.º máx. Placas
B5	0.6 + (0.044xN)	187	72	11.3 + (2.24xN)	60
B8	0.9 + (0.070xN)	310	72	11.3 + (2.24xN)	60
B10	1.5 + (0.126xN)	287	117	10.4 + (2.34xN)	120
B15	1.3 + (0.106xN)	465	72	11.3 + (2.24xN)	60
B25	2.2 + (0.234xN)	524	117	10.4 + (2.34xN)	120
B80	2.1 + (0.170xN)	526	119	10.0 + (2.24xN)	140
B35	6.7 + (0.336xN)	393	243	11.0 + (2.34xN)	250
B120	10.0 + (0.427xN)	525	243	14.0 + (2.34xN)	250
V120	10.7 + (0.447xN)	525	243	14.0 + (2.34xN)	250

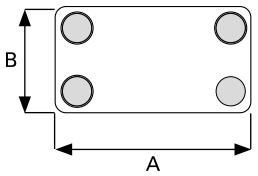



Swep se reserva el derecho de modificación de diseño, carateristicas y prestaciones sin previo aviso

Accesorios

RESISTENCIAS MS

Potencia (W)	MODELO	CÓDIGO
200	**MS 0390**	291.208.0042
250	**MS 0440**	291.208.0043
300	**MS 0550**	291.208.0044
350	**MS 0630**	291.208.0045
	MS 0700	291.208.0031
400	**MS 0850**	291.208.0046
500	**MS 0950**	291.208.0047
600	**MS 1050**	291.208.0048
	MS 1250	291.208.0032
750	**MS 1550**	291.208.0049
850	**MS 1750**	291.208.0050
	MS 1900	291.208.0033
1200	**MS 2250**	291.208.0051
1300	**MS 2500**	291.208.0034

RESISTENCIAS **MS** PARA MODELOS DE GAMAS:

Del FAV-401 al FAV-416 y del FAV-601 al FAV-616.
Del HVA-400 al HVA-414, del HVA-700 al HVA-714 y del HVA-1000 al HVA-1014.
Del DLK-401 al DLK-434 y del DLK-601 al DLK-634.
Del DLKT-401 al DLKT-434 y del DLKT-601 al DLKT-634.
Del DHN-401 al DHN-404 y del DHN-601 al DHN-604.

Consultar selección en el catálogo Roller de BEIJER.

- Desescarche en batería para cámaras frigoríficas con Tª por encima de 0 °C
- Fácil instalación posterior
- Vulcanizado especial para funcionamiento en cámaras frigoríficas.
- Conexiones en un solo extremo
- Clase de protección IP 66



MS

RESISTENCIAS ST

Potencia (W)	MODELO	CÓDIGO
440	**ST 1280 U140**	291.208.0001
730	**ST 2060 U140**	291.208.0002
1030	**ST 2840 U140**	291.208.0003
1310	**ST 3610 U140**	291.208.0005
1890	**ST 5170 U140**	291.208.0004

RESISTENCIAS **ST** PARA MODELOS DE GAMAS:

Del FAVT-401 al FAVT-416 y del FAVT-601 al FAVT-616.

Consultar selección en el catálogo Roller de BEIJER.

Potencia (W)	MODELO	CÓDIGO
410	**ST 0920 U 050**	291.208.0052
460	**ST 1020 U 050**	291.208.0053
	ST 1020 U 150	291.208.0054
490	**ST 1070 U 100**	291.208.0055
560	**ST 1220 U 050**	291.208.0056
590	**ST 1270 U 100**	291.208.0057
700	**ST 1480 U 100**	291.208.0058
	ST 1480 U 150	291.208.0059
880	**ST 1850 U 150**	291.208.0060
1040	**ST 2150 U 150**	291.208.0061
1190	**ST 2450 U 150**	291.208.0062
1690	**ST 3440 U 150**	291.208.0063
1990	**ST 4030 U 150**	291.208.0064
2390	**ST 4820 U 150**	291.208.0065



ST

RESISTENCIAS **ST** PARA MODELOS DE GAMAS (Batería):

Del HVAT-400 al HVAT-414.
Del HVAT-700 al HVAT-714.
Del HVAT-1000 al HVAT-1014.

Consultar selección en el catálogo Roller de BEIJER.

Potencia (W)	MODELO	CÓDIGO
480	**ST 1890 WS 050**	291.208.0006
540	**ST 2110 WS 060**	291.208.0007
650	**ST 2510 WS 060**	291.208.0008
740	**ST 2850 WS 070**	291.208.0009
900	**ST 3460 WS 100**	291.208.0010
930	**ST 3560 US 100**	291.208.0014
1010	**ST 3860 WS 100**	291.208.0011
1090	**ST 4160 US 100**	291.208.0015
1170	**ST 4460 WS 100**	291.208.0012
1300	**ST 4960 US 100**	291.208.0016
1330	**ST 5060 WS 100**	291.208.0013

RESISTENCIAS **ST** PARA MODELOS DE GAMAS (Bandeja):

Del HVAT-400 al HVAT-414.
Del HVAT-700 al HVAT-714.
Del HVAT-1000 al HVAT-1014.

Consultar selección en el catálogo Roller de BEIJER.

- Desescarche en batería para cámaras frigoríficas con temperatura por debajo de 0 °C

Accesorios

RESISTENCIAS DE SILICONA 230V SI

Longitud Calefactada (m)	Potencia (W)	MODELO	CÓDIGO
1	50	**SI 1**	291.208.0035
2	100	**SI 2**	291.208.0036
3	150	**SI 3**	291.208.0037
4	200	**SI 4**	291.208.0038
5	250	**SI 5**	291.208.0039
6	300	**SI 6**	291.208.0040
7	350	**SI 7**	291.208.0041

- Rango de temperaturas del cable entre –55 °C y +120 °C.
- La resistencia flexible no está diseñada para funcionar continuamente.
- La resistencia SI no puede estar sumergida en agua.



RESISTENCIAS DE COLLAR ZH

Para Hélice Ø (mm)	Potencia (W)	MODELO	CÓDIGO
300	70	**ZH 300**	291.208.0066
400	60	**ZH 400**	291.208.0067
450	75	**ZH 450**	291.208.0068
500	75	**ZH 500**	291.208.0069

- Vulcanizado especial para funcionamiento en ambientes muy húmedos.
- La alta calidad del acero empleado garantiza un largo funcionamiento en condiciones extremas.
- La potencia de la resistencia va en función del diámetro del ventilador.



GUÍA DE DARDO DE AIRE NL

Referencia Roller	Ventilador	MODELO	CÓDIGO
56000626	300 mm.	**NL 300**	291.208.0070

Las guías del dardo de aire incrementan el alcance por encima del 100 %, manteniendo el caudal y el nivel sonoro. Se puede colocar posteriormente a la instalación del evaporador.
Se minimizan los efectos sobre la recirculación del aire y la creación de zonas con temperatura elevada en la cámara.
Las guías están fabricadas en material sintético de alta calidad y se pueden aplicar en cámarasfrigoríficas con una temperatura ambiente superior a –40 °C.



CONEXIÓN A MANGA TEXTIL TA

Referencia Roller	Diámetro	MODELO	CÓDIGO
160022	290	**TA 250**	291.208.0071
160001	350	**TA 300**	291.208.0072
160002	400	**TA 350**	291.208.0073
160003	440	**TA 400**	291.208.0074
160004	495	**TA 450**	291.208.0075
160005	545	**TA 500**	291.208.0076



La conexión para manga textil se utiliza en cámaras o salas que requieran una distribución de aire uniforme sin corrientes molestas. La conexión para manga textil es necesaria para instalar el Defrost Damper.
La conexión para manga textil produce una pérdida de carga adicional. Esto debe ser tenido en cuenta al seleccionar el evaporador.
Para ventiladores con diámetro superior a 500 mm, el Defrost Damper o las mangas textiles se sujetan directamente a la rejilla de los ventiladores.
Construcción TA: Aluminio con revestimiento plástico blanco, con fijaciones.

SOPORTES DE SUJECCIÓN

	Ventilador	MODELO	CÓDIGO
En chapa de acero galvanizada, pintado con polvo electro-estático blanco. Carga estática máxima por soporte: 20 kg. Ref.Roller: 0290086	HVA/T x00–x06 FAV/T x01–x06 x11–x14	**WAND-K1**	291.208.0077

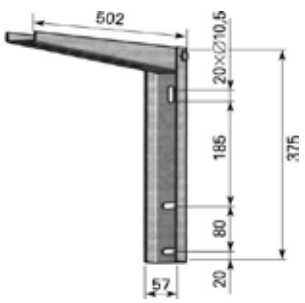

RESISTENCIAS ST

Potencia (W)	MODELO	CÓDIGO
270	**ST 0980 US 44**	291.208.0017
460	**ST 1570 US 44**	291.208.0018
660	**ST 2170 US 44**	291.208.0019

RESISTENCIAS **ST** PARA MODELOS DE GAMAS:

Del FKN-411EC al FKN-436EC.
Del FKNT-611EC al FKNT-636EC.

Consultar selección en el catálogo Roller de BEIJER.



RESISTENCIAS ST

Potencia (W)	MODELO	CÓDIGO
400	**ST 1200 U 70**	291.208.0020
550	**ST 1590 U 70**	291.208.0021
700	**ST 1991 U 70**	291.208.0022
1000	**ST 2790 U 70**	291.208.0023
1300	**ST 3570 U 70**	291.208.0024
1450	**ST 3981 U 70**	291.208.0025
1900	**ST 5171 U 70**	291.208.0026

RESISTENCIAS **ST** PARA MODELOS DE GAMAS:

Del DLKT-401EC al DLKT-434EC.
Del DLKT-601EC al DLKT-634EC.

Consultar selección en el catálogo Roller de BEIJER.



RESISTENCIAS ST

Potencia (W)	MODELO	CÓDIGO
570	**ST 1660 U 100**	291.208.0027
1030	**ST 2860 U 100**	291.208.0028
1500	**ST 4050 U 100**	291.208.0029
2000	**ST 5250 U 100**	291.208.0030

RESISTENCIAS **ST** PARA MODELOS DE GAMAS:

Del DLKT(E+)441EC al DLKT(E+)464EC.
Del DLKT(E+)741EC al DLKT(E+)764EC.
Del DLKT(E+)1041EC al DLKT(E+)1064EC.

Consultar selección en el catálogo Roller de BEIJER.



Motoventiladores

Aplicación en modelo	Hélice Ø mm	r.p.m	Tensión Alimentación	MODELO Ventilador	CÓDIGO ECO	CÓDIGO
EVS	200	-	-	**-**	171001	291.200.0001
EP-MIC	200	-	-	**-**	171601	291.200.0002
EP	230	1300	230/1/50-60	**VN-10201048/1700-2**	171501	291.200.0003
EVS	200					
MIC	230					
DFE	315	1300/1170	230-240/1/50-60	**R09R3132A4M23535**	199504	291.200.0277
MTE	Motor Hélice Ø 250 mm	1340/1090		**95 W**	173470	291.200.0005
					171303	291.200.0006
STE	315	1320		**R09R3132P4M3510T**	192901	291.200.0007
LFE						
IDE	450	1370Δ/1030l	400/3/50	**FB045.VDA.4C.1LNV**	265501	291.200.0008
	560	1360Δ/1090l		**FE056.VDA.4I.1INV**	265601	291.200.0009
CTE-LFE	250	-	-	**-**	173301	291.200.0010
CTE	250	1300	230-240/1/50-60	**NG-25-40/11**	173440	291.200.0011
	315	1360		**S4E-315-AC 08-07**	173035	291.200.0012
ICE-41B..44B	450	1340	400/3/50	**Doble velocidad**	175701	291.200.0013
ICE-52B..54B	560	1340			199920	291.200.0014
ICE-62B..65B	630	1340			199981	291.200.0015
ACE/KCE	500	1400/1150		**FE050.VDK.41 V7**	265907	291.200.0016
		950/870		**FE050.SDK.41 V7**	265908	291.200.0017
		700/600		**FE050.ADK.41 V7**	265909	291.200.0018
ACE/RCE/KCE	630	970/640		**FE063.SOK.41 V7**	266001	291.200.0019
		650/480		**FE063.ADK.41 V7**	266002	291.200.0020
		420/320		**FE063.NDK.41 V7**	266003	291.200.0021
ACE	800	890/660		–	266111	291.200.0022
		680/530		–	266114	291.200.0023
VCE		630/400		–	266112	291.200.0024
VCEW		440/340		–	266113	291.200.0025
KCE		380/240		–	266115	291.200.0026
ACE	1000	670/530		–	270001	291.200.0027
		420/310		–	270002	291.200.0028
		380/250		–	270003	291.200.0029

• Para motoventiladores, grupo motoventilador y rejillas de modelos antiguos. CONSULTAR

Recambios Evaporadores y Condensadores

ECO™ heat transfer coolers

MODINE

Resistencias

MODELO Evaporador	Cantidad Resistencias Electricas	Potencia (W)	CÓDIGO ECO	CÓDIGO
GCE-252 G4 ED	1 x RBA	900	284208	291.200.0210
CGC-252 E6 ED	1 x RBB	450	284307	291.200.0260
CGC-252 G6 ED				
GCE-252 E6 ED				
GCE-252 G6 ED				
CGC-252 E8 ED	1 x RSA	900	284408	291.200.0279
CGC-252 G8 ED				
GCE-252 E8 ED				
GCE-252 G8 ED				
CGC-253 E8 ED	1 x RSA	1330	284409	291.200.0239
CGC-253 G8 ED				
GCE-253 E8 ED				
GCE-253 G8 ED				
CGC-253 G6 ED	1 x RBB	665	284308	291.200.0238
GCE-253 E6 ED				
GCE-253 G6 ED				
GCE-254 E6 ED				
CGC-254 E8 ED	1 x RSA	1750	284410	291.200.0331
GCE-254 E8 ED				
CGC-311 F6 ED	1 x RBB	250	284301	291.200.0316
CGC-351 A6 ED	3 x RBB			
CGC-351 E6 ED	1 x RBB			
GCE-311 F6 ED	1 x RBB			
GCE-351 A6 ED	3 x RBB			
GCE-351 E6 ED	1 x RBB			
CGC-311 F4 ED	2 x RBA	500	284201	291.200.0315
CGC-312 F6 ED	1 x RBB	450	284302	291.200.0268
CGC-352 A6 ED	3 x RBB			
GCE-312 F6 ED	1 x RBB			
GCE-352 A6 ED	3 x RBB			

RBA y RBA: Resistencia de alta potencia en batería
RBB: Resistencia de baja potencia en batería
RBM: Resistencia de media potencia en batería
RSA: Resistencia de alta potencia en bandeja de desagüe.
RSB: Resistencia de baja potencia en bandeja de desagüe.

Resistencias

MODELO Evaporador	Cantidad Resistencias Electricas	Potencia (W)	CÓDIGO ECO	CÓDIGO
CGC-312 F8 ED	1 x RSA	900	284402	291.200.0269
CGC-352 A8 ED				
CGC-352 E8 ED				
GCE-312 F8 ED				
GCE-351 E8 ED				
GCE-352 A8 ED				
GCE-352 E8 ED				
CGC-351 E8 ED	1 x RSA	500	284401	291.200.0317
GCE-311 F8 ED				
GCE-351 A8 ED				
CGC-353 F6 ED	1 x RBB	700	284303	291.200.0290
GCE-313 F6 ED	1 x RBB			
GCE-353 A6 ED	3 x RBB			
GCE-353 F6 ED	1 x RBB			
CGC-355 A6 ED/CD SX	3 x RBB	1100	284305	291.200.0327
GCE-251 E4 ED	1 x RBA	450	284207	291.200.0328
GCE-252 E4 ED				
GCE-251 E6 ED/E6R ED	1 x RBB	225	284306	291.200.0329
GCE-251 E8 ED	1 x RSA	450	284407	291.200.0330
GCE-253 G4 ED	1 x RSA	1330	284209	291.200.0237
GCE-313 F8 ED	1 x RSA	1400	284403	291.200.0246
GCE-353 A8 ED				
GCE-353 F8 ED				
GCE-314 F6 ED/PWT	1 x RBB	900	284304	291.200.0212
GCE-314 F6 ED	1 x RBB			
GCE-354 A6 ED	3 x RBB			
GCE-354 F6 ED	1 x RBB			
GCE-314 F8 ED	1 x RSA	1800	284404	291.200.0213
GCE-354 A8 ED				
GCE-354 F8 ED				
GCE-355 A8 ED	1 x RSA	2200	284405	291.200.0324

RBA: Resistencia de alta potencia en batería
RBB: Resistencia de baja potencia en batería
RBM: Resistencia de media potencia en batería
RSA: Resistencia de alta potencia en bandeja de desagüe.
RSB: Resistencia de baja potencia en bandeja de desagüe.

Recambios Evaporadores y Condensadores

ECO™ heat transfer coolers

MODINE

Resistencias

MODELO Evaporador	Cantidad Resis.Electricas	Potencia (W)	CÓDIGO ECO	CÓDIGO
EP-80	1	300	172001	291.200.0030
EP-100		300	172001	291.200.0030
EP-200		600	172002	291.200.0031
EP-300		900	172003	291.200.0032
EVS-40		400	170201	291.200.0033
EVS-60		400	170301	291.200.0034
EVS-100		600	170202	291.200.0035
EVS-130/200		600	170302	291.200.0036
EVS-180		1000	170203	291.200.0037
EVS-290		1000	170303	291.200.0038
MIC-80	2	365	191101	291.200.0039
MIC-100		365	191001	291.200.0040
MIC-160		730	191102	291.200.0041
MIC-200		730	191002	291.200.0042
MIC-300		1095	191003	291.200.0043
MIC-400		1370	191004	291.200.0044
MIC-500		1645	191005	291.200.0045
DFE-28-7	2 RBA+1 RSA	500	197601	291.200.0046
DFE-38-3				
DFE-31-EH-3				
DFE-31-EL-7				
DFE-57-7		1000	197602	291.200.0047
DFE-76-3				
DFE-32-EH-3				
DFE-32-EL-7				
DFE-85-7		1500	197603	291.200.0048
DFE-115-3				
DFE-33-EH-3				
DFE-33-EL-7				
DFE-113-7		2000	197604	291.200.0049
DFE-153-3				
DFE-34-EH-3				
DFE-34-EL-7				
DFE-141-7		2500	197605	291.200.0050
DFE-191-3				
DFE-35-EH-3				
DFE-35-EL-7				
DFE-170-7		2850	197606	291.200.0051
DFE-229-3				
DFE-36-EH-3				
DFE-36-EL-7				

RBA y RBA: Resistencia de alta potencia en batería
RBB: Resistencia de baja potencia en batería
RBM: Resistencia de media potencia en batería
RSA: Resistencia de alta potencia en bandeja de desagüe.
RSB: Resistencia de baja potencia en bandeja de desagüe.

Recambios Evaporadores y Condensadores

Resistencias

MODELO Evaporador	Cantidad Resis.Electricas	Potencia (W)	CÓDIGO ECO	CÓDIGO
LFE-46-5	3	850	264301	291.200.0052
LFE-21-EM-5				
LFE-64-5		1100	264302	291.200.0053
LFE-22-EM-5				
LFE-103-5		1400	264303	291.200.0054
LFE-23-EM-5				
LFE-108-5		2000	264304	291.200.0055
LFE-152-5				
LFE-34-EM-5				
LFE-34-FM-5				
STE-29-3	2 RBA+1 RSA	400	198901	291.200.0056
STE-31-AH-3				
STE-57-3	2 RBA+1 RSA	750	198903	291.200.0057
STE-32-AH-3				
STE-88-3	2 RBA+1 RSA	1100	198905	291.200.0058
STE-33-AH-3				
STE-118-3	2 RBA+1 RSA	1450	198907	291.200.0059
STE-34-AH-3				
STE-37-7	1 RBA+1 RAS	500	198902	291.200.0060
STE-31-BL-7	2 RBB	250	199001	291.200.0061
STE-75-7	1 RBA+1 RAS	900	198904	291.200.0062
STE-32-BL-7	2 RBB	450	199002	291.200.0063
STE-102-7	1 RBA+1 RAS	1400	198906	291.200.0064
STE-33-BL-7	2 RBB	700	199003	291.200.0065
STE-150-7	1 RBA+1 RAS	1800	198908	291.200.0066
STE-34-BL-7	2 RBB	900	199004	291.200.0067
MTE 13H4	1 RBA+ 1 RSA	450	197810	291.200.0068
MTE 14H4				
MTE 23H4		900	197805	291.200.0074
MTE 24H4				
MTE 33H4		1330	197806	291.200.0076
MTE 34H4				
MTE 43H4		1750	197807	291.200.0078
MTE 44H4				
MTE 13L7	1 RBA	450	197810	291.200.0068
MTE 14L7	1 RBB*	225	197906	291.200.0069
MTE 15L7	1 RSB	225	197906	291.200.0069
MTE 23L7	1 RBA	900	197805	291.200.0074
MTE 24L7	1 RBB*	450	197901	291.200.0075
MTE 25L7	1 RSB	450	197901	291.200.0075
MTE 34L7 MTE35L7	1 RBA	1330	197806	291.200.0076
	1 RBB*	665	197902	291.200.0077
	1 RSB	665	197902	291.200.0077
MTE 44L7 MTE 45L7	1 RBA	1750	197807	291.200.0078
	1 RBB*	875	197903	291.200.0079
	1 RSB	875	197903	

RBA: Resistencia de alta potencia en batería
RBB: Resistencia de baja potencia en batería
RBM: Resistencia de media potencia en batería
RSA: Resistencia de alta potencia en bandeja de desagüe.
RSB: Resistencia de baja potencia en bandeja de desagüe.

Recambios Evaporadores y Condensadores

ECO™ heat transfer coolers

MODINE

Resistencias

MODELO Evaporador	Cantidad Resis.Electricas	Potencia (W)	CÓDIGO ECO	CÓDIGO
CTE-20-3	2 RBA+1 RAS	250	197801	291.200.0070
CTE-26-H3				
CTE-17-6				
CTE-20-M6				
CTE-15-8				
CTE-16-L8				
CTE- 26-3				
CTE-38-H3				
CTE-21-6				
CTE-29-M6				
CTE-17-8				
CTE-23-L8				
CTE-39-3		425	197802	291.200.0071
CTE-53-H3				
CTE-34-6				
CTE-41-M6				
CTE-29-8				
CTE-34-L8				
CTE-53-3				
CTE-75-H3				
CTE-43-6				
CTE-58-M6				
CTE-35-8				
CTE-45-L8				
CTE-59-3		600	197803	291.200.0072
CTE-80-H3				
CTE-51-6				
CTE-63-M6				
CTE-44-8				
CTE-51-L8				
CTE-79-3				
CTE-113-H3				
CTE-64-6				
CTE-86-M6				
CTE-52-8				
CTE-68-L8				
CTE-106-3		800	197804	291.200.0073
CTE-150-H3				
CTE-86-6				
CTE-115-M6				
CTE-70-8				
CTE-90-L8				

RBA y RBA: Resistencia de alta potencia en batería
RBB: Resistencia de baja potencia en batería
RBM: Resistencia de media potencia en batería
RSA: Resistencia de alta potencia en bandeja de desagüe.
RSB: Resistencia de baja potencia en bandeja de desagüe.

Recambios Evaporadores y Condensadores

Resistencias

MODELO Evaporador	Cantidad Resis.Electricas	Potencia (W)	CÓDIGO ECO	CÓDIGO
CTE-85-3				
CTE-116-H3				
CTE-72-6	1 RBA+1 RAS	900	197805	291.200.0074
CTE-96-M6	2RBB	450	197901	291.200.0075
CTE-64-8				
CTE-84-L8				
CTE-128-3				
CTE-174-H3				
CTE-109-6	1 RBA+1 RAS	1330	197806	291.200.0076
CTE-145-M6	2RBB	665	197902	291.200.0077
CTE-96-8				
CTE-125-L8				
CTE-171-3				
CTE-233-H3				
CTE-194-M6	1 RBA+1 RAS	1750	197807	291.200.0078
CTE-121-8	2RBB	875	197903	291.200.0079
CTE-158-L8				
CTE-213-3				
CTE-291-H3				
CTE-181-6				
CTE-243-M6	1 RBA+1 RAS	2020	197808	291.200.0080
CTE-159-8	2RBB	1010	197904	291.200.0081
CTE-209-L8				
CTE-256-3				
CTE-349-H3				
CTE-217-6	1 RBA+1 RAS	2400	197809	291.200.0082
CTE-291-M6	2RBB	1200	197905	291.200.0083
CTE-192-8				
CTE-254-L8				

RBA y RBA: Resistencia de alta potencia en batería
RBB: Resistencia de baja potencia en batería
RBM: Resistencia de media potencia en batería
RSA: Resistencia de alta potencia en bandeja de desagüe.
RSB: Resistencia de baja potencia en bandeja de desagüe.

Recambios Evaporadores y Condensadores

ECO™ heat transfer coolers

MODINE

Resistencias

MODELO	Nº Resistencia x Modelo	Potencia (W)	CÓDIGO ECO	CÓDIGO
IDE-41A04/07/10	4 RBA	840	262608	291.200.0084
	2 RSA	840	275001	291.200.0086
IDE- 41B04/07/10	2 RBA	840	262608	291.200.0084
	4 RBB	420	262708	291.200.0085
	2 RSA	840	275001	291.200.0086
IDE- 42A04/07/10	4 RBA	1700	262609	291.200.0087
	2 RSA	1700	275002	291.200.0130
IDE- 42B04/07/10	2 RBA	1700	262609	291.200.0087
	4 RBB	850	262709	291.200.0088
	2 RSA	1700	275002	291.200.0130
IDE- 43A04/07/10	4 RBA	2500	262610	291.200.0090
	2 RSA	2500	275003	291.200.0092
IDE- 43B04/07/10	2 RBA	2500	262610	291.200.0090
	4 RBB	1250	262710	291.200.0091
	2 RSA	2500	275003	291.200.0092
IDE- 52A04/07/10	4 RBA	2140	262612	291.200.0094
	2 RBB	1070	262712	291.200.0095
	2 RBM	1605	266304	291.200.0093
	2 RSB	1070	275305	291.200.0096
IDE- 52B04/07/10	6 RBA	2140	262612	291.200.0094
	4 RBB	1070	262712	291.200.0095
	2 RSB	1070	275305	291.200.0096
IDE- 53A04/07/10	4 RBA	3200	262613	291.200.0098
	2 RBB	1600	262713	291.200.0099
	2 RBM	2400	275005	291.200.0097
	2 RSB	1600	275306	291.200.0100
IDE- 53B04/07/10	6 RBA	3200	262613	291.200.0098
	4 RBB	1600	262713	291.200.0099
	2 RSB	1600	275306	291.200.0100
IDE- 54A04/07/10	4 RBA	4300	262614	291.200.0103
	2 RBB	2150	262714	291.200.0104
	2 RBM	3225	275056	291.200.0101
	2 RSB	2150	275307	291.200.0102
IDE- 54B04/07/10	6 RBA	4300	262614	291.200.0103
	4 RBB	2150	262714	291.200.0104
	2 RSB	2150	275307	291.200.0105

RBA y RBA: Resistencia de alta potencia en batería
RBB: Resistencia de baja potencia en batería
RBM: Resistencia de media potencia en batería
RSA: Resistencia de alta potencia en bandeja de desagüe.
RSB: Resistencia de baja potencia en bandeja de desagüe.

Recambios Evaporadores y Condensadores

Resistencias

MODELO	Nº Resistencia x Modelo	Potencia (W)	CÓDIGO ECO	CÓDIGO
ICE-54A06 / A10 ICE-B06 / B10	4 RBA	4300	262614	291.200.0106
	4 RBB	2150	262714	291.200.0107
	1 RSA	4300	275007	291.200.0108
	1 RSB	2150	275307	291.200.0109
ICE-54D06 / D10	5 RBA	4300	262614	291.200.0106
	5 RBB	2150	262714	291.200.0107
	1 RSA	4300	275007	291.200.0108
	RSB	2150	275307	291.200.0109
ICE-62A06 / A10	6 RBA	1960	262616	291.200.0110
	3 RBB	980	262716	291.200.0112
	1 RSA	1960	275008	291.200.0113
	1 RSB	980	275308	291.200.0111
ICE-62B06 / B10	9 RBA	1960	262616	291.200.0110
	1 RBB	980	262716	291.200.0112
	1 RSA	1960	275008	291.200.0113
	1 RSB	980	275308	291.200.0111
ICE-62D06 / D10	16 RBA	1960	262716	291.200.0112
	2 RSA	1960	275008	291.200.0113
ICE-63B06 / B10	9 RBA	2960	262617	291.200.0114
	1 RBB	1480	262717	291.200.0116
	1 RSA	2960	275009	291.200.0115
	1 RSB	1480	275309	291.200.0117
ICE-63D06 / D10	16 RBA	2960	262717	291.200.0116
	2 RSA	2960	275009	291.200.0117
ICE-64B06 / B10	9 RBA	3900	262618	291.200.0118
	1 RBB	1950	262718	291.200.0120
	1 RSA	3900	275010	291.200.0121
	1 RSB	1950	275310	291.200.0119
ICE-64D06 / D10	16 RBA	3900	262718	291.200.0120
	2 RSA	3900	275010	291.200.0121
ICE-65C06 / C10	18 RBA	3450	262615	291.200.0122
	3 RSA	3450	275011	291.200.0123
ICE-65D06 / D10	21 RBA	3450	262615	291.200.0122
	3 RSA	3450	275011	291.200.0123

RBA y RBA: Resistencia de alta potencia en batería
RBB: Resistencia de baja potencia en batería
RBM: Resistencia de media potencia en batería
RSA: Resistencia de alta potencia en bandeja de desagüe.
RSB: Resistencia de baja potencia en bandeja de desagüe.

Recambios Evaporadores y Condensadores

ECO™ heat transfer coolers

MODINE

Resistencias

MODELO	Nº Resistencia x Modelo	Potencia (W)	CÓDIGO ECO	CÓDIGO
ICE-41B06 / B10	3 RBA	840	262608	291.200.0124
	3 RBB	420	262708	291.200.0125
	1 RSA	840	275001	291.200.0126
	1 RSB	420	275301	291.200.0127
ICE-42A06/ A10 ICE-42B06/ B10	3 RBA	1700	262609	291.200.0128
	3 RBB	850	262709	291.200.0129
	1 RSA	1700	275002	291.200.0130
	1 RSB	850	275302	291.200.0131
ICE 43A06/ A10 ICE-43B06/ B10	3 RBA	2500	262610	291.200.0090
	3 RBB	1250	262710	291.200.0133
	1 RSA	2500	275003	291.200.0134
	1 RSB	1250	275303	291.200.0135
ICE 44B06/ B10	3 RBA	3300	262611	291.200.0136
	3 RBB	1650	262711	291.200.0137
	1 RSA	3300	275004	291.200.0138
	1 RSB	1650	275304	291.200.0139
ICE-51A06 / A10 ICE-51B06 / B10	4 RBA	900	262619	291.200.0140
	4 RBB	450	262719	291.200.0141
	1 RSA	900	275012	291.200.0142
	1 RSB	450	275311	291.200.0143
ICE-52A06 / A10 ICE-52B6/ B10	4 RBA	2140	262612	291.200.0170
	4 RBB	1070	262712	291.200.0171
	1 RSA	2140	275012	291.200.0160
	1 RSB	1070	275311	291.200.0172
ICE-52D06 / D10	5 RBA	2140	262612	291.200.0140
	5 RBB	1070	262712	291.200.0141
	1 RSA	2140	275005	291.200.0142
	1 RSB	1070	275305	291.200.0143
ICE-53A06 / A10 ICE-B06 / B10	4 RBA	3200	262613	291.200.0144
	4 RBB	1600	262713	291.200.0145
	1 RSA	3200	275006	291.200.0146
	1 RSB	1600	275306	291.200.0147
ICE-53D06 / D10	5 RBA	3200	262613	291.200.0144
	5 RBB	1600	262713	291.200.0145
	1 RSA	3200	275006	291.200.0146
	1 RSB	1600	275306	291.200.0147

RBA y RBA: Resistencia de alta potencia en batería
RBB: Resistencia de baja potencia en batería
RBM: Resistencia de media potencia en batería
RSA: Resistencia de alta potencia en bandeja de desagüe.
RSB: Resistencia de baja potencia en bandeja de desagüe.

Repuestos Evaporadores

REPUESTOS MODELOS	Referencia Frimetal	CÓDIGO
Motoventilador con soporte Incluye motor eléctrico, hélice, cable y soporte.		
MVP 21-42-64-85	**MQ.M4.5 (Ø150)**	291.201.0029
MVG-FMA / MVM-MVB 35-55-75-115-125-160-190 anteriores a 2011 / FBV 15-25	**MQ.M4.10 (Ø230)**	291.201.0028
Motoventilador al completo Incluye motoventilador, rejilla soporte redonda y caja de conexiones (1) Rejilla cuadrada antigua (2) Modelos antiguos		
FRA-90-140 ; FRM-80-100	**M2.25.M4.VR (Ø250)**	291.201.0087
FBV-20-30-40; DFMN-7-10	**M2.25.M4.AR (Ø250)**	291.201.0004
FRA-150-175-200-250-360-375-420-520-670-730; FRM-110-120-145-170-230-240-260-320-450-455; FRB-100-105-150-160-200-210-270-290; FRL-90-95-130-155-175-185-215-270; CPN-42-54-83-109 (1) FA-175; (1) FMX-120; (1) FXB-85; ECM, ECB todos los modelos (2) FA-160; (2) FMX-110; (2) FXB-80; (2) CPT todos los modelos	**M1.30.M4.VR (Ø300)**	291.201.0098
DFMN-16-20-24-37-44-50-60-82; DFAN-25-30-38-56-70-80-97-125; FBV-50-60; (1) PFX-12-24-36-48-60-72; (1) PFA-19-38-56-75-94-112; MVM-MVB 150-180-210-250-340; PIMN 18-20-40-44-55-60;	**M1.30.M4.AR (Ø300)**	291.201.0009
DFMS-16-20-24-37-44-50-60-82; DFAS-25-30-38-56-70-80-97-125	**M2.30.M6.AR (Ø300)**	291.201.0088
CPN-113-114-116-123-124-126-133-134-136-143-144-146-143D-144D-146D-163D-164D-166D (1) FA-250-360-530-720-890-1060; (1) FMX-170-230-340-460-570-680; (1) FXB-105-150-220-300-370-440	**M2.35.M4.VR (Ø350)**	291.201.0006
FRA-500-530-720-830-890-1060-1150-1300-1420-1450; FRM-300-340-460-510-580-680-860-900-1140-1250; FRB-180-220-300-330-370-405-440-500-505-590-790-810; FRL-165-190-280-315-350-380-430-490-495-570-630-690; CPN-153-209-213-214-216-223-224-226-233-234-236-243-244-246-283-313-377-418-243D-244D-246D-263D-264D-266D	**M1.40.M4.VR (Ø400)**	291.201.0012
DFAN-54-65-75-87-112-130-160-190; DFMN-35-40-48-55-72-85-95-110	**M1.40.M4.AR (Ø400)**	291.201.0010
DFAS-54-65-75-87-112-130-160-190; DFMS-35-40-48-55-72-85-95-110	**M1.40.M6.AR (Ø400)**	291.201.0077
Motoventilador Incluye motoventilador, cable y condensador		
PLAN-26-30-57-70-97; PLMN-17-20-38-44-60; FBV-61-69 MVM-MVB-150-180-210-250-340; CPD-CPDA	**M2.30.M4.VH (Ø300)**	291.201.0008
PLAS-26-30-57-70-97; PLMS-17-20-38-44-60; FBV-42-47	**M2.30.M6.VH (Ø300)**	291.201.0005
PLAN-112-140-160-210; PLMN-72-86-95-120	**M1.40.M4.VH (Ø400)**	291.201.0013
PLAS-112-140-160-210; PLMS-72-86-95-120	**M1.40.M6.VH (Ø400)**	291.201.0011
Motoventilador con acoplamiento Incluye motoventilador, caja de conexión y pieza acoplamiento en L. (1) Mod.de sustitución directa y no necesita pieza de acoplamiento		
FA-240-340-490-670-830-980; FMX-160-220-330-440-550-660; FXB-100-145-210-285-350-420;(1) FBV-70, PFX-18, PFA-28	**M2.35.M4.AH (Ø350)**	291.201.0007
Motoventilador con sujeción frontal Incluye motoventilador, rejilla soporte y caja de conexiones. (1) Modelos deben conectarse a baja veloc.(Y) (2) Modelos llevan rejilla cuadrada antigua		
CFN-10-11-12-13	**MB.40.T4.VR2 (Ø400)**	291.201.0078
(2)CFN-15-17-19; (1) (2)CFS-11-12-13; (2)FMX-900-1320; (2)FXB-600-870;	**MB.45.T4.VR2 (Ø450)**	291.201.0074
(2)CFSS-8-9-10	**MB.45.T8.VR2 (Ø450)**	291.201.0079
FRM-1280-1320-1860-2360-2500-2800-3600; FRB-800-1100-1500-1700-2200-2700; FRL-700-870-1200-1570-1850-2400 MRM-850-950-1280-1320-1860-2360-2360-2500-2800-3600; MRB-560-800-1100-1500-1700-1750-2200-2700 MRL-540-700-870-1200-1570-1650-1850-2400	**ME.50.T4.VR2 (Ø500)**	291.201.0061
PIM; PIB: PIL todos los modelos-all models; DFAN-1170-1420-2250-2840-3100-3700-4100; DFMN-830-920-1600-1840-2000-2500-2900; DFBN-450-610-940-1220-1400-1800-2100; (1)DFAS-1170-1420-2250-2840-3100-3700-4100; (1)DFMS-830-920-1600-1840-2000-2500-2900; (1)DFBS-450-610-940-1220-1400-1800-2100	**ME.50.T4.AR2 (Ø500)**	291.201.0080
FRM-MRM-4000-4500; FRB-MRB-3400-3800; FRL-MRL-3000-3500 (2)CFN-20-24-28-30-33-35-55-60-66-70-99-106-197-211; (1) (2)CFS-16-18-19-20-23-25-38-40-46-51-76-152	**MC.56.T4.VR2 (Ø560)**	291.201.0001

Repuestos Evaporadores

REPUESTOS MODELOS	Referencia Long. aleteada	CÓDIGO
Reistencias Eléctricas (Modelos Generales) 230V	Resistencias de acero inoxidable, cables unidos mediante vulcanización; L=Longitud aleteada	
FRM-80-100-120; MVM-MVB-35-55; ECM-115-130-150; ECB-95; FMX-120;FXB-85; DFM-16; FMA-40-60; PFX-12;	**RS-38 / L=380**	291.201.0033
FMX-170; FXB-105; CPD-75-100	**R-92 / L=500**	291.201.0015
FRM-110-145-170-230; FRB-100-105-150; FRL-90-95-130; PLM-17-20;DFM-20-24-35-40; PFX-18; PIM-18-20; PIB-15-17	**RS-55 / L=550**	291.201.0039
FRM-300 FRB-180; FRL-165; FMX-230; FXB-150; DFM-37-48-830; DFB-450	**RS-70 / L=700**	291.201.0021
FRM-340-460; FRB-220-300; FRL-190-280; PIM-900-1300; PIB-550-750 PIL-400-650; MVM-MVB-75; ECM-200-250-290; ECB-120-155-195; FBV-15-20-25;DFM-55; FMA-80-120; PFX-24	**RS-85 / L=850**	291.201.0014
FRM-MRM-850-950-1280; FRB-MRB-560-650-800; FRL-MRL-540-600-700; MRX-520; FCM-950; DFM-920; DFB-610 CPD-150-200; FMX-340; FXB-220; DEMX-460; DEXB-305	**RS-1001 / L=1000**	291.201.0042
FRM-240-260-320-450; FRB-160-200-210-290; FRL-155-175-185-270; PLM-38-44; DFM-44-50; FBV-30-40; PFX-36	**RS-1101 / L=1100**	291.201.0025
FMX-160-900; FXB-300-600	**R-84 / L=1300**	291.201.0027
FRM-510-580; FRB-330-370-405; FRL-315-350-380; PLM-72; ECM-390-470; ECB-275-320; MVM-MVB-125-150-180-210 FBV-42; DFM-72-85-1600; DFB-940	**RS-1401 / L=1400**	291.201.0040
CPD-225-300	**R-95 / L=1500**	291.201.0048
FBV-50; FMX-570; FXB-370; DEMX-920; DEXB-610; PFX-48	**R-604 / L=1600**	291.201.0023
FRM-455-680-1290-1780; FRB-270-440-1050-1450; FRL-215-430-865-1160; PIM-1700-1900; PIB-1000-1350; PIL-850-1150 MRB-1050-1450; MRL-865-1160; MRX-710-960; PLM-60; ECM-530; ECB-380; MVM-MVB-160-190; FBV-47; FCM-1290-1780; DFM-60	**RS-1701 / L=1700**	291.201.0034
FRM-MRM-1320-1860-2360-2590-3500; FRB-MRB-1100-1500-1700-2160-2650; FRL-MRL-870-1200-1570-1795-2340; DFM-1840; DFB-1220; CPD-400; MRB-2950; MRL-2550; MRX-1720; TTM-TNHM-2440-2550-3000-3850; TTB-TNHB-1650-2100-2350-3100; TTL-TNHL-1500-1700-2150-2650; TTX-TNHX-1250-1600-1750-2200; FBV-60; CPD-400; PFX-60	**RS-2001 / L=2000**	291.201.0041
FRM-860; FRB-500-505; FRL-490-495; PLM-86-95; MVM-MVB-250-340; FBV-61; DFM-82-95-110-2000; DFB-1400	**RS-2101 / L=2100**	291.201.0032
FRM-900-1140-1250-2430; FRB-590-790-810-1730; FRL-570-630-690-1590; PIM-2400-2850; PIB-1550-2150; PIL-1500-1950 MRB-2150; MRL-1800; MRX-1300; FCM-2430-2550; PLM-120; FBV-69; CPD-500; DEMX-1840; DEXB-1220	**RS-2551 / L=2550**	291.201.0038
FRM-MRM-2500-2800-3600-4000-4490-4500-4800; FRB-MRB-2200-2700-3400-3450-3800-3900; FRL-MRL-1850-2400-2960-3000-3500-3850; MRB-3750-4100-5300-6400; MRL-3300-4000-5100-5900; MRX-2300-2850-3450-4850; PIM-3100; PIB-2600; PIL-2450; TTM-TNHM-3700-4400-4700-5200; TTB-TNHB-2800-3350-3800-4800; TTL-TNHL-2500-2850-3600-4200; TTX-TNHX-2000-2450-2900-3400; DFM-2500-2900; DFB-1800-2100	**RS-3001 / L=3000**	291.201.0035
Resistencias Eléctricas (Modelos Generales) 400V		
GRM-GNHM-2450-2600; GRB-GNHB-1740-2300; GRL-GNHL-1600-1830; GRX-GNHX-1550-1790	**RS-2201 / L=2200**	291.201.0043
GRM-GNHM-3900-4600-4750; GRB-GNHB-3300-3850-4000; GRL-GNHL-2600-3450-3600; GRX-GNHX-2350-2950-3000	**RS-3301 / L=3300**	291.201.0036
TTM-TNHM-6000-7600; TTB-TNHB-5250-6100; TTL-TNHL-5050-5800; TTX-TNHX-4000-5300	**RS-4001 / L=4000**	291.201.0037
GRM-GNHM-4900-5500-6350-7400; GRB-GNHB-4650-5200-5450-6450; GRL-GNHL-4100-5000-5350-6050 GRX-GNHX-3350-4550-5100-5850	**RS-4401 / L=4400**	291.201.0081
GRM-GNHM-6300-7500-8500; GRB-GNHB-5400-6500-8100; GRL-GNHL-5150-6000-7000; GRX-GNHX-4700-5800-7250	**RS-5501 / L=5500**	291.201.0082



Resistencias Eléctricas Mini-Vap 230V		
MVG-25	**R-60 / L=300**	291.201.0092
MVP-21	**R-61 / L=250**	291.201.0022
MVP-42; MVG-40	**R-62 / L=500**	291.201.0020
MVP-64	**R-63 / L=750**	291.201.0083
MVP-85; MVG-80	**R-64 / L=1000**	291.201.0018
MVG-120	**R-65 / L=1500**	291.201.0019



Resistencias Eléctricas Gravity Models 230V		
SN-2-3	**R-723**	291.201.0084
SN-4-5	**R-745 / L=1400**	291.201.0051
SN-6-7; EG-38	**R-767 / L=1800**	291.201.0017
SN-8-9; EG-44-55	**R-789 / L=2100**	291.201.0016
SN-10; EG-63-95	**R-710 / L=2400**	291.201.0024



Resistencias para tubo de desagüe		
Para modelos comerciales de pequeño tamaño	**RDF-50 / L=1000**	291.201.0031
Para modelos comerciales de pequeño tamaño	**RDF-100 / L=2000**	291.201.0030



Resistencias flexibles. Motor 230V de silicona de baja potencia.
Se coloca en el tubo de desagüe.

VENTILADORES AXIALES DE ROTOR EXTERNO (IMPELENTES/ASPIRANTES)

Hélice (mm)	Caudal	Tensión	Potencia (W)	Dirección Aire	MODELO	CÓDIGO
250	990	230 I	50	Impelente	**# FN025-4EW.W8.A7***	230.202.0001
	990	230 I	50	Aspirante	**# FN025-4EK.W8.V7***	230.202.0002
300	1950	230 I	90	Impelente	**# FN030-4EW.WC.A7***	230.202.0003
	1950	230 I	90	Aspirante	**# FN030-4EK.WC.V7***	230.202.0004
350	2900	230 I	130	Impelente	**# FN035-4EW.WD.A7***	230.202.0005
	2900	230 I	130	Aspirante	**# FN035-4EK.WD.V7***	230.202.0006
	3500	230/400 III	190	Aspirante	**# FN035-4DK.0F.V7P2***	230.202.0123
400	4450	230 I	260	Aspirante	**# FN040-4EK.0F.V7P2**	230.202.0124
	3900	230 I	240	Impelente	**# FN040-4EW.0F.A7P1**	230.202.0125
	3850	230/400 III	230	Aspirante	**# FN040-4DK.0F.V7P2***	802.202.0022
	3850	230/400 III	230	Impelente	**# FN040-4DW.0F.A7P2***	802.202.0023
450	5300	230 I	390	Aspirante	**FB045-4EK.4F.V4P***	230.202.0010
	4900	230 I	180	Aspirante	**FN045-6EK.4F.V7P1***	230.202.0174
	5600	230/400 III	350	Aspirante	**# FN045-4DK.2F.V7P2***	230.202.0127
	5600	230/400 III	350	Impelente	**# FN045-4DW.2F.A7P2***	230.202.0128
	7100	400 III	540/360	Aspirante	**FN045-VDK.4F.V7P1***	230.202.0012
500	8800	230 I	640	Aspirante	**FN050-4EK.4I.V7P1***	230.202.0145
	6400	230 I	270	Aspirante	**FN050-6EK.4F.V7P3**	230.202.0194
	9500	400 III	770/490	Aspirante	**FN050-VDK.4I.V7P1***	230.202.0016
	9500	230/400 III	770	Aspirante	**FN050-4DK.4I.V7P1***	230.202.0122
	9500	230/400 III	770	Impelente	**FN050-4DW.4I.A7P1***	230.202.0013
560	10500	400 III	1000/600	Aspirante	**FC056-VDK.4I.V7**	230.202.0082
630	9800	230/400 III	420	Aspirante	**FB063-6DK.4I.V4P***	230.202.0020
	11000	230 I	660	Aspirante	**FN063-6EK.4I.V7P1***	230.202.0129
	11200	230/400 III	630	Aspirante	**FN063-6DK-4I.V7P1***	230.202.0021
	11200	400 III	620/440	Aspirante	**FN063-SDK.4I.V7P1***	230.202.0022
710	13800	230 I	950	Aspirante	**FN071-6EK.6K.V7P1**	230.202.0023
	15500	400 III	940/620	Aspirante	**FN071-SDK.6F.V7P1**	230.202.0024
800	25500	400 III	1800/1150	Aspirante	**FN080-SDS.6N.V7**	230.202.0025
910	25800	400 III	1650/1000	Aspirante	**FN091-SDK.6N.V7P2***	R801.300.0060



PALA FN, Fibra Vidrio



PALA FN Aluminio



PALA FC



PALA FB

DIRECCIÓN
DEL FLUJO DE AIRE

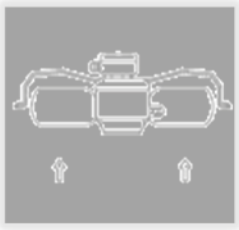

V: ASPIRANTE

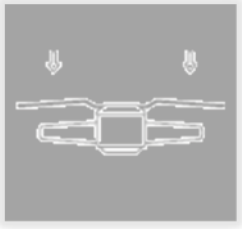

A: IMPELENTE

CARACTERÍSTICAS:

- Hasta 40.000 horas de trabajo en régimen continuo.
- Pueden llegar a funcionar hasta los -40ºC (según las condiciones de trabajo). Modelos monofásicos consultar.
- Construcción compacta libre de mantenimiento.
- Regulable en tensión de 0 a 100%.
- Motor protegido por termocontactos. Dispositivo a instalar para protección del motor.
- Ventiladores marcados con * pueden funcionar a frecuencias de 50 y 60 Hz
- Ventiladores marcados con # disponen de palas fabricadas en fibra de vidrio.
- Todos montan rejilla K para embocadura corta (salvo el de 800 mm) y caja de bornas.
- Para otros modelos diferentes en potencias, ejecuciones, prestaciones, etc. consultar.
- Cumplen la Normativa Europea de Eficiencia Energética ErP en toda la gama.

MOTOVENTILADORES AXIALES ELECTRÓNICOS TECNOLOGÍA EC

Hélice (mm)	Caudal (Pst =0 Pa)	Tensión/ Frecuencia	Potencia	Dirección Aire	MODELO	CÓDIGO
Ø250	1820	1~ 200-240V 50/60Hz	140 W	Aspirante	**FN025-4IK.Z8.V5P4**	230.202.2109
	1820	1~ 200-240V 50/60Hz	140 W	Impelente	**FN025-4IW.Z8.A5P4**	230.202.2110
Ø300	2700	1~ 200-240V 50/60Hz	170 W	Aspirante	**FN030-4IK.ZC.V5P4**	230.202.2111
	2700	1~ 200-240V 50/60Hz	170 W	Impelente	**FN030-4IW.ZC.A5P4**	230.202.2112
Ø350	3600	1~ 200-240V 50/60Hz	140 W	Aspirante	**FN035-4IK.ZC.V5P5**	230.202.2113
	3600	1~ 200-240V 50/60Hz	140 W	Impelente	**FN035-4IW.ZC.A5P5**	230.202.2114
Ø400	4000	1~ 200-240V 50/60Hz	170 W	Aspirante	**FN040-4IK.ZC.V3P6**	230.202.2115
	4000	1~ 200-240V 50/60Hz	170 W	Impelente	**FN040-4IW.ZC.A3P6**	230.202.2116
Ø450	5700	1~ 200-277V 50/60Hz	390 W	Aspirante	**FN045-6IK.BD.V7P2****	230.202.2117
	6100	1~ 200-277V 50/60Hz	390 W	Aspirante	**FN045-6IQ.BD.V7P2****	230.202.2118
Ø500	7300	1~ 200-277V 50/60Hz	620 W	Aspirante	**FN050-6IK.BD.V5P4****	230.202.2119
	8500	3~ 380-480V 50/60Hz	1.00 kW	Aspirante	**FN050-ZIK.DC.V7P2***	230.202.2120
	9200	3~ 380-480V 50/60Hz	1.00 kW	Aspirante	**FN050-ZIQ.DC.V7P2***	230.202.0130
Ø630	11000	1~ 200-277V 50/60Hz	850 W	Aspirante	**FN063-ZIK.DG.V7P2***	230.202.2121
	14000	3~ 380-480V 50/60Hz	1.25 kW	Aspirante	**FN063-ZIK.DG.V7P2***	230.202.2122
	14000	3~ 380-480V 50/60Hz	1.25 kW	Aspirante	**FN063-ZIQ.DG.V7P2***	230.202.0131
Ø710	14200	1~ 200-277V 50/60Hz	0.66 kW	Aspirante	**FN071-ZIK.DG.V7P3***	230.202.2123
	15100	3~ 380-480V 50/60Hz	0.81 kW	Aspirante	**FN071-ZIK.DG.V7P3***	230.202.2124
	19700	3~ 380-480V 50/60Hz	1.95 kW	Aspirante	**FN071-ZIQ.GG.V7P4***	230.202.2125
	24000	3~ 380-480V 50/60Hz	3.50 kW	Aspirante	**FN071-ZIQ.GL.V7P4***	230.202.2126
Ø800	23000	3~ 380-480V 50/60Hz	1.95 kW	Aspirante	**FN080-ZIQ.GG.V7P3***	230.202.0132
	23000	3~ 380-480V 50/60Hz	1.95 kW	Aspirante	**FN080-ZIS.GG.V7P3***	230.202.2127
	27000	3~ 380-480V 50/60Hz	3.10 kW	Aspirante	**FN080-ZIQ.GL.V7P3***	230.202.2128
Ø910	31800	3~ 380-480V 50/60Hz	3.20 kW	Aspirante	**FN091-ZIQ.GL.V5P1***	230.202.2129





Ventiladores de conmutacion electronica EC, alto ahorro energetico y gran rendimiento, con menor consumo y bajo nivel sonoro.

CARACTERISTICAS FUNDAMENTALES:
- Interiormente trabajan en corriente continua.
- Incorporan un control de velocidad
- Admiten directamente sensores inteligentes de presión/temperatura UNICON, señal 0-10V, 4-20 Ma (Sólo motores B, D y G)
- Instalación/ejecución con rejilla para embocadura corta K, o con embocadura y marco cuadrado Q. Otras construcciones disponibles bajo petición expresa.
- Intercambiables con los motoventiladores AC convencionales.

**Motor EC tamaño B (EC090): con regulación 0-10V, incluye ModBUS RS485; no puede llevar módulos AM

* Motor EC 2ª Generación. Regulacion 0-10 V. Ademas de las ventajas de la tecnología EC, hay que añadir mas ventajas que son las siguientes:
- Motor EC IP55
- Comunicación ModBUS
- Sensores de vibración integrados vía ModBUS: Permite mantenimiento predictivo, y cálculo de la vida utíl del ventilador
- Motores IE5. La mayor eficiencia del mercado.
- Otras opciones disponibles de comunicación CAN OPEN, PROFIBUS, etc
- Opcional comunicación via Bluetooth, para la App gratuita Zaset, sólo para smartphone (IOS y Android)

VENTILADORES RADIALES EC-BLUE

Rodete (Ø mm)	Tensión (Ph, V)	Pot. (W)	rpm	A	Caudal m³/h	Prot.	Efic.	dB. (A)	MODELO	CÓDIGO
250	I, 200-277	500	3170	2,5	3800	IP54	IE4	78	**GR25I-6ID.BD.CR-0,5kW**	230.202.2195
		780	3730	4,0	3500			76	**GR25I-6ID.BD.CR0,78kW**	230.202.2196
280		500	2640	2,5	3800			78	**GR28I-6ID.BD.CR-0,5kW**	230.202.2197
		780	3110	4,0	3900			82	**GR28I-6ID.BD.CR0,78kW**	230.202.2198
315		740	2520	3,8	4600			80	**GR31I-6IK.BD.CR-0,74kW**	230.202.2199
	III 380-480	2400	3700	3,8	6700	IP55	IE5	91	**GR31I-ZID.DC.CR-2,4kW**	230.202.2200
		3000	4020	4,8	7400			94	**GR31I-ZID.DC.CR-3,0kW**	230.202.2201
350		2500	3100	4,0	8300			90	**GR31C-ZID.DC.CR-2,5kW**	230.202.2202
		3300	3410	5,4	9000			90	**GR35I-ZID.DG.CR-3,3kW**	230.202.2203
400		2500	2500	4,0	9400			90	**GR40I-ZID.DG.CR-2,5kW**	230.202.2204
		3700	2860	3,7	10700			94	**GR40I-ZID.GG.CR-3,7kW**	230.202.2205
450		2400	2050	3,9	11000			87	**GR45I-ZID.DG.CR-2,4kW**	230.202.2206
		3400	2300	5,4	12300			91	**GR45I-ZID.DG.CR-3,4kW**	230.202.2207
		5000	2620	5,0	14000			95	**GR45I-ZID.GG.CR-5,0kW**	230.202.2208
500		3500	1950	5,6	14400			89	**GR50I-ZID.GG.CR-3,5kW**	230.202.2209
		4600	2150	4,6	16000			92	**GR50I-ZID.GL.CR-4,6kW**	230.202.2210
560		3400	1610	5,4	16800			86	**GR56I-ZID.GG.CR-3,4kW**	230.202.2211
		4600	1780	4,6	18500			90	**GR56I-ZID.GL.CR-4,6kW**	230.202.2212
		5200	1860	8,2	19500			90	**GR56I-ZID.GQ.CR-5,2kW**	230.202.2213

Plugfans radiales Ec-Blue con rodete **ZAbluefin de alta eficiencia** de plástico compuesto, de amplia aplicación en ventilación y refrigeración. Regulación 0-100% incorporada con MODBUS integrado. 50/60 Hz







ebmpapst

engineering a better life

El mejor bajo presión:

Cuando falta un impulso, la serie AxiEco .

Ganando la batalla a la formación de hielo, el ruido y las pérdidas energéticas.

VENTILADORES AXIALES DE ROTOR EXTERNO (IMPELENTES/ASPIRANTES)

Hélice (mm)	Caudal	Tensión	Potencia (W)	Dirección Aire	MODELO	CÓDIGO
250	870	230	72	Aspirante	**S4S250-AA02-19**	230.202.0043
	870	230	72	Impelente	**S4S250-AA02-20**	230.202.0044
300	1740	230	72	Aspirante	**S4E300-AS72-57**	230.202.0045
	1740	230	72	Impelente	**S4E300-AS72-75**	230.202.0046
315	1425	230	110	Aspirante	**S4E315-DC44-09**	230.202.0093
	2000	230	120	Aspirante	**S4E315-AC08-07**	230.202.0047
330	2365	230	130	Aspirante	**S4E330-AA06-07**	230.202.0048
350	2900	400	155	Aspirante	**S4D350-AN38-36**	230.202.0049
	3110	230	165	Aspirante	**S4E350-AN02-99**	230.202.0068
	3110	230	165	Impelente	**S4E350-AN02-79***	230.202.0094
400	4240	230/400	160	Aspirante	**S4D400-AA06-11**	230.202.0052
	3820	230	150	Aspirante	**S4E400-AQ12-57**	230.202.0053
	3820	230	150	Impelente	**S4E400-AQ12-58**	230.202.0054
450	7050	230/400	480	Aspirante	**S4D450-AN12-76**	230.202.0055
500	9500	230/400	720	Aspirante	**S4D500-AM01-03**	230.202.0056
630	12100	230/400	640	Aspirante	**S6D630-AN05-03**	230.202.0057





- Ventilador axial con motor rotor externo.
- (*)Palas "Hyblade" de alta eficiencia y bajo nivel sonoro, fabricada en aluminio y fibra de vidrio reforzada
- Grado Protección IP44, (a partir de diámetro 450 protección IP54).
- Protección térmica por medio de termo contacto, (interno en versión monofásica y externo con salida de cable del diámetro 450-800).
- Rodamientos de bolas especial para frío industrial, libre de mantenimiento.



MOTOVENTILADORES AXIALES ELECTRÓNICOS TECNOLOGÍA EC

Hélice (mm)	Caudal m^3/h	Pot. (W)	RPM.	A	Protección	Db (A)	MODELO	CÓDIGO
500	10390	980	1600	1,6	IP54	72	**S3G500-BN33-90**	230.202.2217
630	13770	970	1140	1,6	IP54	67	**S3G630-AR85-90**	230.202.2218
800	28910	3025	1100	4,6	IP55	70	**S3G800-BU25-01**	230.202.2219
910	35445	3100	1020	4,7	IP55	71	**S3G910-BV12-03**	230.202.2220

VAC - 50Hz (380-480) Dirección del aire: aspirante



VENTILADORES AXIALES MULTI ANCLAJE ALTA EFICIENCIA

Hélice (mm)	Caudal m^3/h	Pot. (W)	A	Protección	Db (A)	MODELO	CÓDIGO
300	1895	62	0,55	Impelente	57	**S1G300-DN01-02**	230.202.2221
300	1720	62	0,55	Aspirante	56	**S1G300-FO01-01**	230.202.2144
300	1720	62	0,55	Impelente	56	**S1G300-FN01-01**	230.202.2222

VAC - 50Hz (230) RMP 1400 Protección IP 54



MOTORES Q-MOTOR

Motor	MODELO	CÓDIGO
Q-motor 5W, 230V, con patas H72 (incluye pie)	**M4Q045-BD01-39**	290.202.0091
Hélice 200x37,5x28grados.	**73808-2-3634**	290.202.0090
Q-motor 10W, con pie H84 montado (incluye pie)	**M4Q045-CA03-49**	290.202.0073
Hélice 254x37,0x22 grados. "V"	**73813-2-3634**	290.202.0074
Q-Motor 18 Wat.230V 50/60Hz.	**M4Q045-DA01-01**	230.202.0121
Pie soporte H109 4 taladros.	**71886-2-4053**	290.202.0105
Hélice 300x42,5x22 grados."V"	**73816-2-3634**	290.202.0103
Q-Motor 25W, sin TW, 230V, 50Hz.	**M4Q045-EA01-09**	290.202.0102
Pie soporte H 108, 4 fijaciones.	**71887-2-4053**	290.202.0106
Hélice 300x x34 grados."V"	**73818-2-3634**	290.202.0104
Q-Motor 34W, 230V, 50/60Hz	**M4Q045-EF01-01**	290.202.0101
Pie soporte H 108, 4 fijaciones.	**71887-2-4053**	290.202.0106
Hélice 300x x34 grados."V"	**73818-2-3634**	290.202.0104







Ventilador de rotor externo

Hélice (mm)	Caudal	Tensión	Potencia (W)	Dirección Aire	MODELO	CÓDIGO
250	1.800	230/II	50	Aspirante	**YWF4E-250**	230.202.0027
300	2.800	230/II	140		**YWF4E-300**	230.202.0028
350	2.973	230/II	150		**YWF4E-350**	230.202.0029
400	4.400	230/II	180		**YWF4E-400**	230.202.0030
	4.500	400 III	180		**YWF4D-400**	230.202.0031
450	5.680	230/II	250		**YWF4E-450**	230.202.0032
	4.600	230/II	160		**YWF6E-450**	230.202.0033
	5.680	400 III	250		**YWF4D-450**	230.202.0034
	4.600	400 III	150		**YWF6D-450**	230.202.0035
500	6.046	230/II	420		**YWF4E-500**	230.202.0036
	5.800	230/II	230		**YWF6E-500**	230.202.0037
	6.246	400 III	420		**YWF4D-500**	230.202.0038
	5.800	400 III	230		**YWF6D-500**	230.202.0039
630	11.000	230/II	700		**YWF4E-630**	230.202.0040
	9.500	230/II	560		**YWF6E-630**	230.202.0041
	12.240	400 III	800		**YWF4D-630**	230.202.0065
	9.500	400 III	560		**YWF6D-630**	230.202.0042



Motoventiladores EC 120 v (60 hz) 1 ph / 240 v (50 hz) 1 ph

Pot. Nom.	MODELO	CÓDIGO
2,5 - 7,5 W	**ECM 7108**	290.202.0066
2,5 - 23,5 W	**ECM 7112**	290.202.0067
2,5 - 32 W	**ECM 7120**	290.202.0068



Motores con pie montado

Pot. Nom.	MODELO	CÓDIGO
5	**NET 3 T05**	290.202.0001
10	**NET 3 T10**	290.202.0002
16	**NET 3 T16**	290.202.0003
25	**NET 3 T25**	290.202.0004
34	**NET 3 T34**	290.202.0005



Hélices

MODELO Hélice motor	CÓDIGO
NET 3 T05	290.202.0006
NET 3 T16	290.202.0007
NET 3 T25	290.202.0008



Ventilación Industrial

Ventiladores Tangenciales

Caudal (m^3/h)	Potencia (W) a 50 HZ	Turbina (mm)	Longitud total (mm)	MODELO	CÓDIGO
130	27	60x180	248	**TGA.60/1-180-20***	803.202.0002
130	27	60x180	248	**TGO.60/1-180-20***	803.202.0001
200	34	60x240	318	**TGO.60/1-240-30***	803.202.0004

* Modelos hasta finalización de stock

Caudal m^3/h	Potencia (W) 50 Hz	Turbina (mm)	Longitud (mm)	Clase Aisla	Protección térmica (ºC)	Corriente (mA)	Presión Estática (Pa)	Vel. (rpm)	MODELO	CÓDIGO
130	27	60x180	248	H	160	186	44	1.720	**TGA.60/1-180-15**	803.202.0017
130	27	60x180	248	H	160	186	44	1.720	**TGO.60/1-180-15**	803.202.0018
200	34	60x240	318	H	160	276	52	1.970	**TGO.60/1-240-20**	803.202.0019
280	29	2x60x180	470	F	NO	250	-	1.540	**TGD.60/1-180-30**	803.202.0003
325	36	2x60x240	585	F	NO	225	37	980	**TGD.60/1-240-30**	803.202.0014

- TGA: motor derecha
- TGO: motor izquierda
- TGD: motor central



Ventiladores Axiales Serie Mini

Caudal Máx. m^3/h	r.p.m	Potencia (W)	Dimensiones L x A x H	MODELO	CÓDIGO
2,30	2300	15	120 x 120 x 38	**12A-SWL**	230.202.0058
2,10	2700	14	120 x120 x 25	**12B-SWH**	230.202.0059
0,87	2900	14	92 x 92 x 25	**92B-SWH**	230.202.0060
0,83	3000	12	80 x 80 x 38	**80A-SWH**	230.202.0061
0,68	3000	14	80 x 80 x 25	**80B-SWH**	230.202.0062



Reguladores electrónicos de accionamiento directo para ventiladores

Descripción	Tensión	Int. Motor	Int. mín a regular	MODELO	CÓDIGO
Ajuste de velocidad mínima, protección sobre intensidad, Filtro anti-interferencias EMC, Interruptor luminoso externo, Caja estanca IP54Control de velocidad a través de potenciómetro externo.	230V / 1F / 50-60Hz	3 A	0,5 A	**TLR-403**	407.202.0001
		5 A	0,8 A	**TLR-405**	407.202.0002
		10 A	1 A	**TLR-410**	407.202.0003
Regulador de velocidad por Presión o Temperatura con tensión regulable para ventiladores monofásicos con entrada para sensor de presión(0-10V, 4-20mA) o sensor de temperatura TFR.		2,5 A	-	**PKE-2,5 VE**	407.202.0005
		10 A	-	**PKE-10**	407.202.0006
Regulador electr. para motores trifásicos…	400V / 3F/ 50-60Hz	6 A	Min. Intesidad del motor 200 mA	**PKDM-6**	407.202.0007
Regulador electr. para motores trifásicos con fusible línea…		10 A		**PKDM-10**	407.202.0008
Regulador electr. de velocidad para motores trifásicos. Acepta sondas y lazos de regulación program. de Tª, presión de cond. y diferencial entrada 0-10 V DC, configurable a través de potenciometros de ajuste internos.		15 A		**PKDM-15**	407.202.0010
Ajuste manual de veloc. del motor mediante el uso de potenciometro externo (opción no instalada y opcional). Cajas de protección de plástico IP54, y metálicas IP20 (a instalar en armarios elect) para los modelos PKDM20 y 25.		35 A		**PKDM-35**	407.202.0012







Sensores

Descripción	Rango	MODELO	CÓDIGO
Sensor de presión	0-30 bar	**MBG30I**	431.202.0001
	0-50 bar	**MBG50I**	431.202.0003
Sensor de temperatura PTCV	-20º a +60º C	**TFR**	430.202.0001
Sonda de presión diferencial*	0-500 Pa	**DSG-500**	431.202.0002
Conmutador diferencial de presión	20-300 Pa	**MPR-300**	490.202.0001



*Disponibles desde 50 hasta 6.000 Pa

Ventilación Industrial

Danfoss

Reguladores de Velocidad

Rango regulación Bar (1)	Banda Proporc. Bar (2)	Refrig.	Tensión	Amp. Mín.	Amp. Máx.	CÓDIGO Danfoss	MODELO	CÓDIGO
8 a 28	Fijo a 4	R-22/R-410A/R-407c	220/230V	4	4	061H3005	**RGE-Z1N4-7DS**	407.300.0001
				6	6	061H3008	**RGE-Z1P4-7DS**	407.300.0002
			50/60Hz	8	8	061H3009	**RGE-Z1Q4-7DS**	407.300.0003
			400V 50/60Hz	5		061H3006	**RGE-X3R4-7DS**	407.300.0004
10 a 25	19	R-407c/R-404A/R-134a/R-22	220/230V	3	0,2	061H3140	**XGE-4C**	407.300.0005
			50/60Hz			061H3142	**XGE-4CB**	407.300.0006
22 a 39	28	R-410A	220/230V	3	0,2	061H3160	**XGE-6C**	407.300.0007
			50/60Hz			061H3162	**XGE-6CB**	407.300.0008
10 a 25	19	R-407c/R-404A/R-134a/R-22	220/230V	3	0,2	061H3240	**XGE-4M**	407.300.0009
			50/60Hz			061H3242	**XGE-4MB**	407.300.0010
22 a 39	28	R-410A	220/230V	3	0,2	061H3260	**XGE-6M**	407.300.0011



- Reguladores de velocidad de ventiladores de condensadores para aplicaciones de refrigeración.
- El XGE es idóneo para montaje en líneas de refrigeración sin suponer una sobrecarga a las tuberías. Refrigerantes: R-22, R-407c, R-404A, R-134a y R-410A.
- El RGE es un regulador de velocidad variable.Disponible en versión monofásica y trifásica. Controla la velocidad del ventilador por presión (no requiere sonda de presión).
- Tiene elemento sensor de presión con fuelles. En baja velocidad de funcionamiento permite seleccionar: velocidad mínima de funcionamiento o desconexión.
  (1) Presión a la que proporciona una salida del 95% de la tensión efectiva.
  (2) Presión mínima para velocidad mínima: 35% (60Hz), 45% (50Hz) de la tensión de alimentación o desconexión.
- Presión máxima de trabajo. 47 Bar.
- Ajuste de fábrica 19 Bar.
- Modelos XGC_C: cuando alcanza el 45% del voltaje para el ventilador.
- Modelos XGC_M: cuando alcanza el 45% del voltaje para el ventilador mantiene la mínima velocidad.
- Controlador para montaje directo con conexión 7/16-20 UNF Hembra con depresor. Posibilidad de montaje en panel mediante soporte no incluído en el precio.
- Conexionado eléctrico mediante conector que puede posicionarse en 4 direcciones. Protección IP 65.

Johnson Controls

Controladores de velocidad del ventilador del condensador

Rangoregulación Bar	Amp.	Tensión	Refrigerantes	MODELO	CÓDIGO
10 a 25	4	220/230V-1Ph	R-22,R-404A,R-407C	**P215PR-9200**	407.303.0001
22 a 42			R-410A	**P215PR-9202**	407.303.0002
10 a 25			R-22,R-404A,R-407C	**P215RM-9700**	407.303.0003
22 a 42			R-410A	**P215RM-9702**	407.303.0004
8 a 25 Bar	1,1mA	0 -10V	R-134a, R-407C, R-404A, R-22 etc..	**P315PR-9200C**	407.303.0026
22 a 42 Bar			R-410a	**P315PR-9202C**	407.303.0027



- Regulador de velocidad para ventiladores EC de condensador monofásico y trifásico (P315PR)
- Voltaje de excitación directo desde el motor de conmutación electrónica.

Rangoregulación Bar	Amp.	Tensión	Refrigerantes	MODELO	CÓDIGO
4 a 42	0,5-12	220V	R-134a, R-407c, R-22, R-404A, NH3, CO_2 etc..	**P216EEA-2K**	407.303.0021



- Nuevo regulador de velocidad de ventiladores de condensador monofásico. Fácil de instalar y fácil de operar.
- Incluye transductor de presión 0-50 Bar modelo P499ACS-405C
- Modo bomba de calor, funcionamiento inverso.
- IP54

Rango Bar	Banda Bar	Tensión (V)	Amperes	REFRIGERANTE	MODELO	CÓDIGO
0 a 30/50	Configurable	400	8	HFC, HCFC, NH3, CO_2	**VRTMT8CPTPL55V**	407.303.0014
0 a 30/50	Configurable	400	12	HFC, HCFC, NH3, CO_2	**VRTMT12CPTPL55V**	407.303.0015



- VRTMT: controladores de velocidad de ventiladores trifásicos de condensador.
- Ideal para los motores eléctricos asincrónicos ajustables en tensión.
- VRTMT controla la carga según los datos que recibe de las medidas, las configuraciones de los parámetros, los I/O de control y el panel de control.
- VRTMT: conexión Modbus para dialogar con un posibleequipo de supervisión a distancia.



FABRICACIÓN PROPIA

BEIJER REF

- GRUPOS DE COMPRESIÓN
- UNIDADES STANDARD Y EQUIPADAS
- EVAPORADORES TÚNEL
- UNIDADES Y CENTRALES PARA REFRIGERANTES NATURALES
- ENFRIADORAS
- EQUIPOS ESPECIALES PERSONALIZADOS
- MULTICIRCUITOS
- MINICENTRALES CON COMPRESORES ALTERNATIVOS Y DE TORNILLO





FLEXIBILIDAD

Nos adaptamos a tu medida,
garantizamos mejor plazo y precio

Componentes Mecánicos del Circuito

Válvulas

Filtros

Visores

Recipientes

Sistemas de aceite

Separadores

Acumuladores

Controles

Reguladores de nivel

Antivibradores de tubería

Accesorios y repuestos

ENGINEERING TOMORROW

Naturales y con bajo GWP

Porfolio de multi refrigerante para cámaras frigoríficas A2L, CO2 y propano

A medida que avanzamos hacia un futuro más respetuoso con el medio ambiente, la elección del refrigerante se convierte en un factor importante para tu negocio y el planeta. Dado que no hay dos aplicaciones iguales, elije entre un portfolio completo de soluciones adaptadas a tus necesidades específicas.

Válvulas solenoides



Válvulas solenoides EVT
La válvula robusta con una larga vida útil



Válvulas solenoides EVR



Válvulas AKVP
Una válvula de expansión electrónica para garantizar la seguridad alimentaria.

Válvulas de expansión

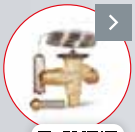

Válvulas termostáticas
TE2, TE5, TUA

Válvulas electrónicas
AKVP, ETS 5M

Regulador de recalentamiento



Regulador de recalentamiento EKE100



AKCC 55

Otros componentes de línea



- Válvulas de bola
- Válvulas de retención
- Visor de líquido
- Filtros secadores

Controlador cámara frigorífica



AKRC

Optyma™ controller

Detectores de gas





Habilitador de nube IoT

Danfoss es un sólido socio de soluciones IoT con experiencia consolidada en conocimientos termodinámicos y gestión de big data: Alsense

Unidades condensadoras



Optyma™ A1/A2l multi-refrigerante



Unidad Condensadora Optyma™ iCO_2



Optyma™ Propano



PlusBock



Bock nu

Beneficios comunes de las gamas **$C0_2$, A2l y Propano**

- Bajo GWP *(Potencial de Calentamiento Global)*
- Cumplimiento de regulaciones
- Eficiencia energética
- Seguridad

Válvulas, filtros, visores, sistemas de aceite...

Válvulas Expansión Convencionales Pág. 506-513



Válvulas Expansión Electrónica y convencionales Pág. 514-538



Válvulas Solenoides/ Bobinas Pág. 539-551



Válvulas 3 Vías Monitorizadas Pág. 552



Válvulas 4 Vías Inversoras Pág. 554-555



Válvulas Solenoides Fan Coil Pág. 556



Válvulas Reguladoras Pág. 557-560



Valvulería General Bola / Cierre / Seguridad / Retención Pág. 562-584



Válvulería General Presostáticas agua Pág. 585



Valvulería Instrial Danfoss Pág. 586-600



Filtros Pág. 602-614



Visores Pág. 615-617



Recipientes de Líquido Pág. 618-619



Sistemas de Aceite Separadores/Acumuladores Pág. 620-632



Sistemas de Aceite Reguladores/Controladores Pág. 633-638



Sistemas de Aceite Recipientes/Filtros/Silenciadores Pág. 639-643



Antivibradores de tubería Pág. 644



Accesorios Repuestos Pág. 645



Válvulas de Expansión Convencionales Serie T-2/TE-2

ORIFICIOS PARA VÁLVULAS DE EXPANSIÓN TERMOSTÁTICAS

Roscar-Roscar

Capacidad Frigorífica (kW)													K	CÓDIGO DANFOSS	MODELO Orificio	MODELO Cuerpo Válvula	CÓDIGO
N: (-40ºC a +10ºC)										B: (-60ºC a - 25ºC)							
R-22/407C		R-134A		R-404A		R-407A		R-407F		R-22/407C	R-404A						
+7,2°C	-25°C	+7ºC	-10°C	0°C	-10ºC	0°C	-10ºC	0ºC	-10ºC	-25°C	-25°C	-35ºC					
0,62	0,60	0,54	0,44	0,43	0,41	0,93	0,91	1,10	1,00	-	-	-	4	68-2002	**0X**	**T-2/TE-2**	300.300.0001
-	0,80	-	-	-	-	-	-	-	-	-	-	-	40				
1,34	1,17	0,91	0,81	0,93	0,85	1,8	1,7	2,00	1,90	1,1	0,71	0,65	4	68-2003	**00**		300.300.0002
-	1,58	-	-	-	-	-	-	-	-	1,49	1,16	1,05	40				
3,35	2,18	1,95	1,46	2,18	1,84	3,5	2,9	4,00	3,30	2,1	1,31	1,04	4	68-2010	**01**		300.300.0003
-	2,94	-	-	-	-	-	-	-	-	2,84	2,14	1,7	40				
5,06	3,12	2,8	2,06	3,25	2,68	4,7	3,7	5,30	4,10	2,9	1,85	1,52	4	68-2015	**02**		300.300.0004
-	4,21	-	-	-	-	-	-	-	-	3,92	3,02	2,48	40				
9,05	5,57	5,01	3,69	5,8	4,79	8,1	6,2	9,10	7,10	5,3	3,32	2,72	4	68-2006	**03**		300.300.0005
-	7,52	-	-	-	-	-	-	-	-	7,16	5,41	4,44	40				
13,61	8,22	7,41	5,42	8,64	7,11	12,2	9,2	13,80	10,40	7,8	4,93	4,04	4	68-2007	**04**		300.300.0006
-	11,10	-	-	-	-	-	-	-	-	10,53	8,04	6,59	40				
17,03	10,40	9,39	6,88	10,9	8,99	16,2	12,1	18,30	13,80	9,9	6,26	5,14	4	68-2008	**05**		300.300.0007
-	14,04	-	-	-	-	-	-	-	-	13,37	10,2	8,37	40				
20,73	12,75	11,46	8,4	13,3	10,97	19,4	14,5	21,90	16,40	12,1	7,64	6,28	4	68-2009	**06**		300.300.0008
-	17,21	-	-	-	-	-	-	-	-	16,34	12,45	10,24	40				



Roscar-Soldar

Capacidad Frigorífica (kW)													K	CÓDIGO DANFOSS	MODELO Orificio	MODELO Cuerpo Válvula	CÓDIGO
N: (-40ºC a +10ºC)										B: (-60ºC a - 25ºC)							
R-22/407C		R-134A		R-404A		R-407A		R-407F		R-22/407C	R-404A						
+7,2°C	-25°C	+7ºC	-10°C	0°C	-10ºC	0°C	-10ºC	0ºC	-10ºC	-25°C	-25°C	-35ºC					
0,62	0,60	0,54	0,44	0,43	0,41	0,93	0,91	1,10	1,00	-	-	-	4	68-2089	**0X**	**T-2/TE-2**	300.300.0009
-	0,80	-	-	-	-	-	-	-	-	-	-	-	40				
1,34	1,17	0,91	0,81	0,93	0,85	1,8	1,7	2,00	1,90	1,1	0,71	0,65	4	68-2090	**00**		300.300.0010
-	1,58	-	-	-	-	-	-	-	-	1,49	1,16	1,05	40				
3,35	2,18	1,95	1,46	2,18	1,84	3,5	2,9	4,00	3,30	2,1	1,31	1,04	4	68-2091	**01**		300.300.0011
-	2,94	-	-	-	-	-	-	-	-	2,84	2,14	1,7	40				
5,06	3,12	2,8	2,06	3,25	2,68	4,7	3,7	5,30	4,10	2,9	1,85	1,52	4	68-2092	**02**		300.300.0012
-	4,21	-	-	-	-	-	-	-	-	3,92	3,02	2,48	40				
9,05	5,57	5,01	3,69	5,8	4,79	8,1	6,2	9,10	7,10	5,3	3,32	2,72	4	68-2093	**03**		300.300.0013
-	7,52	-	-	-	-	-	-	-	-	7,16	5,41	4,44	40				
13,61	8,22	7,41	5,42	8,64	7,11	12,2	9,2	13,80	10,40	7,8	4,93	4,04	4	68-2094	**04**		300.300.0014
-	11,10	-	-	-	-	-	-	-	-	10,53	8,04	6,59	40				
17,03	10,40	9,39	6,88	10,9	8,99	16,2	12,1	18,30	13,80	9,9	6,26	5,14	4	68-2095	**05**		300.300.0015
-	14,04	-	-	-	-	-	-	-	-	13,37	10,2	8,37	40				
20,73	12,75	11,46	8,4	13,3	10,97	19,4	14,5	21,90	16,40	12,1	7,64	6,28	4	68-2096	**06**		300.300.0016
-	17,21	-	-	-	-	-	-	-	-	16,34	12,45	10,24	40				

• Conjuntos de Orificio con filtro

Adaptador a Soldar

Medidas	CÓDIGO Danfoss	MODELO Válvula	CÓDIGO
1/4	068-2062	**T-2/TE-2**	300.300.0213
3/8	068-2060		300.300.0174



Válvulas de Expansión Convencionales Serie T-2/TE-2

T-2/TE-2 Elemento Termostático/Cuerpo de válvula. Conexión Roscar-Roscar.

Gas	Rango N -40ºC +10ºC sin MOP	Rango B -60/-25ºC con MOP	Conexión Entr. x Sal.	MODELO	CÓDIGO
R-22*	68Z3206	-	3/8x1/2	T 2	300.300.0017
	-	68Z3228	3/8x1/2		300.300.0018
	68Z3209	-	3/8x1/2	TE 2	300.300.0019
	-	68Z3229	3/8x1/2		300.300.0020
R-134a / R513A	68Z3346	-	3/8x1/2	T 2	300.300.0021
	68Z3348	-	3/8x1/2	TE 2	300.300.0022
R-404A	68Z3400	-	3/8x1/2	T 2	300.300.0023
	-	68Z3410	3/8x1/2		300.300.0024
	68Z3403	-	3/8x1/2		300.300.0025
	-	68Z411	3/8x1/2	TE 2	300.300.0026
R-407C	68Z3501	-	3/8x1/2		300.300.0027
	68Z3496	-	3/8x1/2	T2	300.300.0028
R-407F	068Z3715	-	3/8x1/2		300.300.0029
R-407A	068Z3714	-	3/8 x1/2	TE2	300.300.0030
R-448A / R-449A	068Z3727	-	3/8x1/2	T2	300.300.0261
	068Z3728	-	3/8x1/2	TE2	300.300.0262
R454C	068Z7483	-	3/8X1/2	T2	300.300.0340
	068Z7485	-	3/8X1/2	TE2	300.300.0333
	068Z7492 (1)	-	3/8X1/2	TE2	300.300.0334



(*) Sólo para reposición.

- MOP= Máxima presión de funcionamiento. Protege el motor del compresor de una evaporación excesiva.
- Modelos con una letra E en la descripción son con igualación externa. Necesitan instalación de un tubo compensador en la aspiración

T-2/TE-2 Elemento Termostático/Cuerpo de válvula. Conexión Roscar-Soldar.

Gas	Rango N -40ºC +10ºC sin MOP	Rango B -60/-25ºC con MOP	Conexión Entr. x Sal.	MODELO	CÓDIGO
R-134a / R513A	068Z3383	-	3/8 x1/2	T 2	300.300.0031
	068Z3385	-	3/8 x1/2	TE 2	300.300.0032
R-404A	068Z3414	-	3/8 x1/2	T 2	300.300.0033
	-	068Z3420	3/8 x1/2		300.300.0034
	068Z3415	-	3/8 x1/2	TE 2	300.300.0035
	-	068Z3421	3/8 x1/2		300.300.0036
R-407C	068Z3446	-	3/8 x1/2		300.300.0037
R-407F	068Z3716	-	3/8 x1/2	T2	300.300.0038
R-407A	068Z3713	-	3/8 x1/2	TE2	300.300.0039
R-448A / R-449A	068Z3729	-	3/8 x1/2	T2	300.300.0263
	068Z3730	-	3/8 x1/2	TE2	300.300.0264
R-452A	068Z3806	-	3/8 x 1/2	T2	300.300.0285
	068Z3807	-	3/8 x 1/2	TE2	300.300.0286
R454C	068Z7490	-	3/8X1/2	T2	300.300.0341
	068Z7492	-	3/8X1/2	TE2	300.300.0334



- Válvulas de expansión termostática Series T-2/TE-2 (Conexión equilibrador externo de presión).
- Controla la entrada de refrigerante líquido (menor presión) en el evaporador.
- La elección de la válvula de expansión termostática se realiza teniendo en cuenta: refrigerante, capacidad del evaporador, presión de evaporación, presión de condensación, subenfriamiento, caída de presión a través de la válvula y la igualación de presión interna o externa.
- No vale cualquier tipo de orificio. Hay que tener en cuenta la potencia necesaria. Hay que ver el tipo de válvula para el que se puede utilizar el conjunto de orificio.
- Válvulas para potencia frigorífica nominal de 0,2 a 14 kW nominales.
- Conexiones a roscar o soldar en función del cuerpo elegido.
- Tª de condensación +45; subenfriamiento 4 y 40K y Tª de evaporación distinta para cada columna.
- 4K (Aplicación Standard) y 40K (Aplicación baja temperatura con 4subenfriador de líquido)
- El elemento termostático está equipado con una etiqueta que indica: tipo de válvula, rango de temperatura de evaporación, punto MOP, refrigerante, presión máxima de prueba PS/MWP.

Válvulas de Expansión Convencionales Serie TE

ORIFICIOS PARA VÁLVULAS DE EXPANSIÓN TERMOSTÁTICAS TE

Capacidad Frigorífica (kW)											K	CÓDIGO DANFOSS	MODELO Orificio	MODELO Cuerpo Válvula	CÓDIGO
R-134 a				R-407C			R-404A								
-30ºC	-5ºC	0ºC	+5ºC	-10ºC	0ºC	+5ºC	-40ºC	-30ºC	-10ºC	0ºC					
3,60	6,60	7,20	7,80	9,37	11,20	12,20	3,31	4,49	7,25	8,73	4	067B2788	**0,5**	**TE-5**	300.300.0040
-	-	-	-	-	-	-	5,40	7,32	11,82	14,23	40				
6,10	11,30	12,30	13,20	16,10	19,20	20,70	5,66	7,71	12,40	14,80	4	067B2789	**1**	**TE-5**	300.300.0041
-	-	-	-	-	-	-	9,23	12,57	20,21	24,12	40				
8,80	16,00	17,40	18,70	22,90	27,00	29,00	8,07	11,10	17,50	20,60	4	067B2790	**2**	**TE-5**	300.300.0042
-	-	-	-	-	-	-	13,15	18,09	28,53	33,58	40				
10,80	20,30	22,20	23,90	28,80	34,60	37,40	9,85	13,60	22,30	26,70	4	067B2791	**3**	**TE-5**	300.300.0043
-	-	-	-	-	-	-	16,06	22,17	36,35	43,52	40				
14,30	27,20	29,70	32,00	38,60	46,30	49,80	12,80	18,10	29,90	35,40	4	067B2792	**4**	**TE-5**	300.300.0044
-	-	-	-	-	-	-	20,86	29,50	48,74	57,70	40				
19,70	36,00	40,00	43,00	45,30	56,90	63,10	16,60	23,10	40,30	50,10	4	067B2708	**5**	**TE-12**	300.300.0045
-	-	-	-	-	-	-	27,06	37,65	65,69	81,66	40				
23,10	44,00	48,00	52,00	53,90	68,50	76,30	19,10	27,00	48,50	60,70	4	067B2709	**6**	**TE-12**	300.300.0046
-	-	-	-	-	-	-	31,13	44,01	79,06	98,94	40				
25,80	50,00	55,00	60,00	59,20	76,40	85,90	20,30	29,10	53,20	68,00	4	067B2710	**7**	**TE-12**	300.300.0047
-	-	-	-	-	-	-	33,09	47,43	86,72	110,84	40				
34,00	65,00	71,00	76,00	85,50	103,00	112,00	26,00	36,70	63,30	77,60	4	067B2771	**8**	**TE-20**	300.300.0048
-	-	-	-	-	-	-	42,38	59,82	103,18	126,49	40				
46,00	71,00	78,00	85,00	89,50	110,00	120,00	26,20	37,60	66,90	82,90	4	067B2773	**9**	**TE-20**	300.300.0049
-	-	-	-	-	-	-	42,71	61,29	109,05	135,13	40				
45,00	90,00	100,00	110,00	112,00	139,00	154,00	33,70	48,10	86,80	111,00	4	067G2701	**10**	**TE-55**	300.300.0050
-	-	-	-	-	-	-	54,93	78,40	141,48	180,93	40				
52,00	107,00	120,00	134,00	129,00	164,00	183,00	38,10	54,80	101,00	132,00	4	067G2704	**11**	**TE-55**	300.300.0051
-	-	-	-	-	-	-	62,10	89,32	164,63	215,16	40				
64,00	133,00	149,00	165,00	157,00	199,00	221,00	45,50	65,90	122,00	157,00	4	067G2707	**12**	**TE-55**	300.300.0052
-	-	-	-	-	-	-	74,17	107,42	198,86	255,91	40				
86,00	173,00	191,00	206,00	215,00	265,00	288,00	63,40	91,90	166,00	206,00	4	067G2710	**13**	**TE-55**	300.300.0053
-	-	-	-	-	-	-	103,34	149,80	270,58	335,78	40				

- Válvulas de expansión termostática Serie TE (Conexión equilibrador externo de presión).
- Aplicación: en instalaciones de baja potencia frigorífica.
- Regulan la inyección de refrigerante líquido en los evaporadores.
- Orificio: según la capacidad frigorífica y cuerpo termostático.
- Conexiones para abocardar o soldar en función del cuerpo elegido.
- Temperatura de condensación +45ºC, subenfriamiento de 4 y 40K y temperatura de evaporación distinta para cada columna.
- Nota: 4K (Aplicación standard) y 40K (R-404A) (Aplicación baja temperatura con subenfriador de líquido).



Capacidad Frigorífica (kW)					SH	CÓDIGO DANFOSS	MODELO Orificio	MODELO Cuerpo Válvula	CÓDIGO
R448A / R449A									
-40ºC	-30ºC	-20ºC	-10ºC	0ºC					
4,07	5,34	6,79	8,42	10,2	4	067B2788	**0,5**	**TE-5**	300.300.0040
7,45	9,80	12,5	15,5	18,7	4	067B2789	**1**	**TE-5**	300.300.0041
10,4	13,8	17,6	21,9	26,2	4	067B2790	**2**	**TE-5**	300.300.0042
13,0	17,1	21,9	27,2	33,0	4	067B2791	**3**	**TE-5**	300.300.0043
16,9	22,7	29,4	37,1	45,3	4	067B2792	**4**	**TE-5**	300.300.0044
20,3	26,0	32,9	41,3	51,1	4	067B2708	**5**	**TE-12**	300.300.0045
25,2	32,8	42,2	53,7	67,5	4	067B2709	**6**	**TE-12**	300.300.0046
32,0	40,6	51,5	65,2	82,0	4	067B2710	**7**	**TE-12**	300.300.0047
43,6	57,6	74,5	94,7	117	4	067B2771	**8**	**TE-20**	300.300.0048
44,9	59,4	77,8	101	129	4	067B2773	**9**	**TE-20**	300.300.0049
45,1	62,8	85,0	112	142	4	067G2701	**10**	**TE-55**	300.300.0050
48,9	68,2	92,2	121	154	4	067G2704	**11**	**TE-55**	300.300.0051
51,6	72,1	97,9	129	166	4	067G2707	**12**	**TE-55**	300.300.0052
60,3	84,9	116	154	199	4	067G2710	**13**	**TE-55**	300.300.0053

Válvulas de Expansión Convencionales Serie TE

Elementos Termostáticos

Refrigerante	Rango N/-40 a +10ºC		Rango B/-60 a -25ºC		Tipo Válvula	CÓDIGO
	sin MOP	con MOP +15ºC	sin MOP	con MOP +15ºC		
R-22(*)	067B3250	-	-	-	TEX-5	300.300.0083
	-	067B3267	-	-		300.300.0084
	-	-	067B3263	-		300.300.0085
	-	067B3227	-	-	TEX-12	300.300.0086
	067B3209	-	-	-		300.300.0087
	067B3274	-	-	-	TEX-20	300.300.0088
	-	067B3286	-	-		300.300.0089
	067B3290	-	-	-		300.300.0090
R-407C	067G3205	-		-	TEX-55	300.300.0091
	-	067G3220	-	-		300.300.0092
	067G3209	-	-	-		300.300.0093
	067B3278	-	-	-	TEZ-5	300.300.0094
	-	067B3277	-	-		300.300.0095
	067B3366	-	-	-	TEZ-12	300.300.0096
	-	067B3367	-	-		300.300.0097
	067B3371	-	-	-	TEZ-20	300.300.0098
	-	067B3372	-	-		300.300.0099
	067G3240	-	-	-	TEZ-55	300.300.0100
	-	067G3241	-	-		300.300.0101
R-134a / R513A	067B3297	-	-	-	TEN-5	300.300.0102
	067B3232	-	-	-	TEN-12	300.300.0103
	067B3363	-	-	-		300.300.0104
	067B3292	-	-	-	TEN-20	300.300.0105
	067B3370	-	-	-		300.300.0106
	067G3222	-	-	-	TEN-55	300.300.0107
R-404A	067B3342	-	-	-	TES-5	300.300.0108
	-	-	067B3344	-		300.300.0109
	067B3347	-	-	-	TES-12	300.300.0110
	-	-	-	067B3349		300.300.0111
	067B3346	-	-	-		300.300.0112
	-	-	-	067B3350		300.300.0113
	067B3352	-	-	-	TES-20	300.300.0114
	-	-	-	067B3354		300.300.0115
	067B3356	-	-	-		300.300.0116
	-	-	-	067B3355		300.300.0117
	067G3302	-	-	-	TES-55	300.300.0118
	-	-	-	067G3305		300.300.0119
	067G3301	-	-	-		300.300.0120
	-	-	-	067G3306		300.300.0121
R-448A R-449A	067B3252	-	-	-	TE-5	300.300.0277
	067B2512	-	-	-	TE-12	300.300.0278
	067B3294	-	-	-	T3-20	300.300.0279
	067G3219	-	-	-	TE-55	300.300.0280
R513A	067B3603	-	-	-	TE-5	300.300.0343
	067B3651	-	-	-	TE-12	300.300.0344
	067B3681	-	-	-	TE-20	300.300.0345
	067G3601	-	-	-	TE-55	300.300.0346
R455A	067B3397	-	-	-	TE 5	300.300.0365
R454C	067B3398	-	-	-	TE 5	300.300.0364
R1234yf	067B3399	-	-	-	TE 5	300.300.0366

- Elemento termostático sin orificio, ni filtro, con abrazadera para bulbo.
- Se utilizan para la inyección de líquido en los evaporadores.
- Conexión a roscar.
- Longitud de tubería capilar 3m (excepto TEX-12 que es 5m)
- Máxima presión de trabajo 28 bar.
- Longitud de tubería capilar 3m (excepto TEX-12 que es 5m)
- (*) R-22 Sólo para reposición.
- Con MOP, el elemento termostático puede funcionar a +15ºC.
- MOP: máxima presión de funcionamiento.



Válvulas de Expansión Convencionales Serie TE

Cuerpos

Conexiones Entr. x Sal.	Tipo Cuerpo				Tipo Válvula	CÓDIGO
	Ángulo Roscar	Ángulo Soldar	Recto Soldar	Bridas Soldar		
1/2"x5/8"	-	067B4004 (1)	-	-	TE-5	300.300.0122
	-	-	067B4002 (1)	-		300.300.0123
	067B4013	-	-	-		300.300.0124
	-	067B4009 (1)	-	-		300.300.0125
	-	-	067B4007 (1)	-		300.300.0126
1/2"x7/8"	-	-	067B4003 (1)			300.300.0127
	-	067B4010 (1)	-	-		300.300.0128
	-	-	067B4008(1)	-		300.300.0129
5/8"x7/8"	-	067B4012 (1)	-			300.300.0130
	-	067B4011 (1)	-	-		300.300.0131
	-	-	067B4032(1)	-		300.300.0132
7/8"x1 1/8"	-	067B4034(2)	-	-		300.300.0133
	-	-	067B4033 (2)	-		300.300.0134
5/8"x7/8"	-	-	-	067B4025	TE-12	300.300.0136
	-	-	-	067B4027		300.300.0137
7/8"x1"	-	-	-	067B4015		300.300.0138
	-	-	-	067B4026		300.300.0139
7/8"x1 1/8"	-	067B4017 (2)	-	-		300.300.0140
	-		067B4016 (2)	-		300.300.0141
	-	067B4023 (2)	-	-		300.300.0142
	-	-	067B4021(2)	-		300.300.0143
	-	067B4023 (2)	-	-	TE-20	300.300.0142
	-	-	067B4016 (2)	-		300.300.0141
	-	067B4017 (2)	-	-		300.300.0140
	-	-	067B4021(2)			300.300.0143
1 1/8"x1 3/8"	-	067G4004 (3)	-	-	TE-55	300.300.0144
	-	-	067G4001	-		300.300.0145
	-	-	067G4003(3)	-		300.300.0146

- Versión en paso recto conexión a soldar
- Longitud de tubo capilar 1,5m.
- Máxima presión de trabajo: 34 bar (R-407c, R-134a, R-404A/R-507) y 42 bar (R-410A) (TUA/TUAE) y (TCAE)

Válvulas preparadas para A2L

(1) ODF x ODF
(2) ODFxODM
(3) ODMxODM
ODF= diámetro interno
ODM= diámetro externo
ODF= Soldar

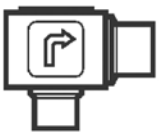

Cuerpo de válvula para TE-5, TE-12, TE-20 paso ángulo. Conexión soldar.



Cuerpo de válvula para TE-12, TE-20 paso recto. Conexión soldar.



Cuerpo de válvula para TE-12 paso recto. Conexión soldar bridas.









Válvulas de Expansión Convencionales Serie TUA/TUAE/TCAE

ORIFICIOS

Serie TUA/TUAE

Orificio	Capacidad Nominal (kW)										MODELO	CÓDIGO
	R-22		R-404A		R-407C		R-410A	R-134a	R-507c			
	Rango N	Rango B	Rango N	Rango B	Rango N	Rango B	Rango N	Rango N	Rango N	Rango B		
0	0,60	0,52	0,47	0,36	0,63	0,46	-	0,47	0,45	0,39	**068U1030**	300.300.0147
1	0,90	0,68	0,70	0,50	0,92	0,58	1,30	0,70	0,66	0,53	**068U1031**	300.300.0148
2	1,30	0,85	1,00	0,64	1,40	0,70	2,10	1,00	1,00	0,70	**068U1032**	300.300.0149
3	1,80	1,20	1,40	0,89	1,90	1,00	2,90	1,40	1,30	1,00	**068U1033**	300.300.0150
4	2,60	1,80	2,10	1,30	2,80	1,40	4,50	2,10	2,00	1,40	**068U1034**	300.300.0151
5	3,50	2,30	2,80	1,80	3,80	1,90	5,90	2,70	2,70	1,90	**068U1035**	300.300.0152
6	5,30	3,50	4,20	2,70	5,70	2,90	9,00	4,10	4,00	2,90	**068U1036**	300.300.0153
7	7,00	4,70	5,60	3,50	7,40	3,90	12,00	5,50	5,30	3,90	**068U1037**	300.300.0154
8	11,00	7,10	8,40	5,30	11,00	5,80	18,00	8,20	8,00	5,80	**068U1038**	300.300.0155
9	16,00	10,40	12,00	7,80	17,00	8,50	26,00	12,00	12,00	8,60	**068U1039**	300.300.0156

Serie TCAE

Orificio	Capacidad Nominal (kW)							MODELO	CÓDIGO
	R-22		R-404A	R-407C	R-410A	R-134a	R-507c		
	Rango N	Rango B	Rango N	Rango N	Rango N	Rango N	Rango N		
1	17,50	6,50	13,50	19,00	23,00	12,00	13,50	**068U4100**	300.300.0157
2	21,00	7,80	16,00	23,00	27,50	14,50	16,00	**068U4101**	300.300.0158
3	26,50	9,80	20,00	28,50	34,00	18,00	20,00	**068U4102**	300.300.0159

- Conjunto de orificios con filtros.
- La capacidad nominal se basa en:
  - Temperatura de evaporación te=+5ºC para rango N
  - Temperatura de evaporación te=-30ºC para rango B
  - Temperatura de condensación tc=+32ºC
  - Temperatura de refrigerante delante de la válvula tl=+28ºC
  - Recalentamiento de apertura OS=4K



Válvulas de Expansión Convencionales Serie TUA/TUAE/TCAE

Elementos Termostáticos y Cuerpos

Refrigerante	CÓDIGO Danfoss	Rango Temp. (ºC)	MODELO Válvula	CÓDIGO
R-407C	068U2325	-40ºC a +10ºC	**TUA**	300.300.0054
	068U2326	-40ºC a +10ºC	**TUAE**	300.300.0055
	068U2327	-40ºC a +10ºC	**TUAE**	300.300.0056
	068U2335	-40ºC a +10ºC	**TUAE**	300.300.0057
	068U4325	-40ºC a +10ºC	**TCAE**	300.300.0250
	068U4327	-40ºC a +10ºC	**TCAE**	300.300.0251
R-410A	068U2414	-40ºC a +10ºC	**TUA**	300.300.0060
	068U1714	-40ºC a +10ºC	**TUAE**	300.300.0061
	068U4336	-40ºC a +10ºC	**TCAE**	300.300.0062
	068U4339	-40ºC a +10ºC	**TCAE**	300.300.0063
R-134a	068U2204	-40ºC a +10ºC	**TUA**	300.300.0064
	068U2205	-40ºC a +10ºC	**TUA**	300.300.0065
	068U2212	-40ºC a +10ºC	**TUA**	300.300.0066
	068U2213	-40ºC a +10ºC	**TUA**	300.300.0067
	068U2206	-40ºC a +10ºC	**TUAE**	300.300.0068
	068U2207	-40ºC a +10ºC	**TUAE**	300.300.0069
	068U2214	-40ºC a +10ºC	**TUAE**	300.300.0070
	068U2219	-40ºC a +10ºC	**TUAE**	300.300.0071
R-404A/R507	068U2284	-40ºC a +10ºC	**TUA**	300.300.0072
	068U2285	-40ºC a +10ºC	**TUA**	300.300.0073
	068U2316	-40ºC a +10ºC	**TUA**	300.300.0074
	068U2317	-40ºC a +10ºC	**TUA**	300.300.0075
	068U2286	-40ºC a +10ºC	**TUAE**	300.300.0076
	068U2287	-40ºC a +10ºC	**TUAE**	300.300.0077
	068U2318	-40ºC a +10ºC	**TUAE**	300.300.0078
	068U2319	-40ºC a +10ºC	**TUAE**	300.300.0079
	068U4305	-40ºC a +10ºC	**TCAE**	300.300.0080
	068U4319	-60ºC a -25ºC	**TCAE**	300.300.0081
	068U4520	-10ºC a 20ºC	**TCAE**	300.300.0082

- Válvulas de expansión termostáticas de acero inoxidable.
- Se utilizan para la inyección de líquido en los evaporadores en sistemas de refrigeración y aire acondicionado con refrigerantes fluorados.
- Diseño compacto, pero ligero y conexiones bimetálicas acero/cobre para soldadura rápida.
- Orificio intercambiable y recalentamiento ajustable.



Válvulas de Expansión Convencionales

VÁLVULAS TERMOSTÁTICAS A CARTUCHO

Elemento con Cuerpo Termostático sin Compensador

Gas	Roscar 1/2"-3/8"	Soldar-Roscar 1/2"-3/8"	Modelo Carga Líquido sin MOP -40ºC a +10ºC	Modelo Carga MOP -60ºC a -25ºC	CÓDIGO
R-404A/R-507A	x	-	**2230/4**	**-**	300.301.0005
R-404A/R-507A	x	-	**-**	**2234/4**	300.301.0013
R-404A/R-507A	-	x	**2230/4S**	**-**	300.301.0009
R-404A/R-507A	-	x	**-**	**2234/4S**	300.301.0014
R-134a	x	-	**2220/4**	**-**	300.301.0003
R-134a	x	x	**2220/4S**	**-**	300.301.0007
R-22/R-407C	-	-	**2210/4**	**-**	300.301.0001
R-22/R-407C	-	x	**2210/4S**	**-**	300.301.0035



Elemento con Cuerpo Termostático con Compensador

Gas	Roscar 1/2"-3/8"	Soldar-Roscar 1/2"-3/8"	Modelo Carga Líquido sin MOP -40ºC a +10ºC	Modelo Carga MOP -60ºC a -25ºC	CÓDIGO
R-404A/R-507A	x	-	**2230/4E**	**-**	300.301.0006
R-404A/R-507A	x	-	**2230/4SE**	**-**	300.301.0010
R-404A/R-507A	x	-	**-**	**2234/4E**	300.301.0011
R-404A/R-507A	-	x	**-**	**2234/4SE**	300.301.0012
R-134a	x	-	**2220/4E**	**-**	300.301.0004
R-134a	-	x	**2220/4SE**	**-**	300.301.0008
R-22/R-407C	x	-	**2210/4E**	**-**	300.301.0002
R-22/R-407C	-	x	**2210/4SE**	**-**	300.301.0036



Cartuchos para Válvulas Termostáticas CASTEL

Capacidad Máx.(kW)*								MODELO (1)	CÓDIGO	MODELO (2)	CÓDIGO
R-22/R407C			R-134a		R-404A						
+7ºC	-10ºC	-25ºC	+7ºC	-10ºC	+7ºC	-10ºC	-25ºC				
0,63	0,61	0,59	0,47	0,44	0,43	0,41	0,37	**220X**	300.301.0015	**-**	-
								-	-	**220X/S**	300.301.0023
1,41	1,31	1,21	0,91	0,81	0,93	0,85	0,72	**2200**	300.301.0016	**-**	-
							1,16	**-**	-	**2200/S**	300.301.0024
3,52	2,69	2,12	2,01	1,51	2,18	1,84	1,32	**2201**	300.301.0017	**-**	-
							2,13	**-**	-	**2201/S**	300.301.0025
5,20	4,01	3,02	2,84	2,23	3,25	2,68	1,91	**2202**	300.301.0018	**-**	-
							3,02	**-**	-	**2202/S**	300.301.0026
9,33	7,11	5,36	4,98	3,74	5,80	4,79	3,29	**2203**	300.301.0019	**-**	-
							5,39	**-**	-	**2203/S**	300.301.0027
13,84	10,55	7,94	7,38	5,39	8,64	7,11	4,98	**2204**	300.301.0020	**-**	-
							8,02	**-**	-	**2204/S**	300.301.0028
17,50	13,33	9,88	9,39	6,88	10,91	8,99	6,32	**2205**	300.301.0021	**-**	-
							10,22	**-**	-	**2205/S**	300.301.0029
21,38	16,27	12,17	11,52	8,37	13,32	10,92	7,74	**2206**	300.301.0022	**-**	-
							12,43	**-**	-	**2206/S**	300.301.0030

Accesorios y Recambios para Válvulas Termostáticas

Gas	MODELO	CÓDIGO
Adaptador roscar-soldar 1/4"	**2271/2S**	300.301.0031
Adaptador roscar-soldar 3/8"	**2271/3S**	300.301.0032
Filtro cartucho válvula roscar-roscar	**2290**	300.301.0033
Filtro cartucho válvula roscar-soldar	**2290/S**	300.301.0034



Válvulas hasta finalización de stock.

Válvulas de Expansión Electrónica Serie 2028E

VÁLVULAS DE EXPANSIÓN ELECTRÓNICAS PARA CO2 (R-744) TIPO PULSANTE

Kv (m^3/h)	Tipo de orificio	Conexión Soldar		MODELO	CÓDIGO
		Entrada	Salida		
0,010	01	3/8	1/2	**2028E/3S01**	301.301.0001
0,017	02	3/8	1/2	**2028E/3S02**	301.301.0002
0,023	03	3/8	1/2	**2028E/3S03**	301.301.0003
0,043	04	3/8	1/2	**2028E/3S04**	301.301.0004
0,065	05	3/8	1/2	**2028E/3S05**	301.301.0005
0,113	06	3/8	1/2	**2028E/3S06**	301.301.0006
0,200	07	1/2	5/8	**2028E/4S07**	301.301.0007
0,230	08	1/2	5/8	**2028E/4S08**	301.301.0016
0,250	09	1/2	5/8	**2028E/4S09**	301.301.0017

Tª evaporación -35ºC subenfriamiento 5K

Presión máxima de trabajo 90 bar

No incluyen solenoide



Bobina

Descripción	MODELO	CÓDIGO
24VDC 20 W	**9320/RD2**	302.301.0142
230VAC-50/60 Hz 10W	**9320/RA6**	302.301.0085



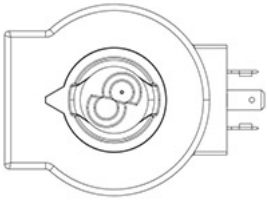

Conector

IP de conjunto	MODELO	CÓDIGO
IP 65	**9150/R02**	302.301.0046

Bobinas Smart Connector

Descripción	IP de conjunto	MODELO	CÓDIGO
12VDC 3/50 w	IP 65	**9910/RD1**	302.301.0086
24VDC 5/50 w		**9910/RD2**	302.301.0087
24VAC-50/60 Hz 7/50 w		**9910/RA2**	302.301.0088
220VAC-50/60 Hz 7/50 w		**9910/RA6**	302.301.0089

Conector específico

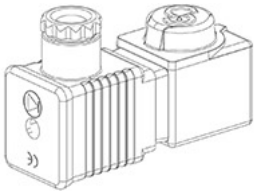

9910/RD

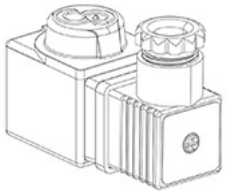

9910/RA

Válvulas de Expansión Electrónica Serie 2028N

VÁLVULAS EXPANSIÓN ELECTRÓNICA PARA A2L TIPO PULSANTE

Refrigerantes compatibles

R134a, R32, R404A, R407C, R410A, R507, R448A, R449A, R450A, R452A, R452B, R454B, R513A, R1234ze y R1234yf.

Kv (m^3/h)	Capacidad máx. (kW) a la Tª de condensación 45ºC						Conexiones ODS		MODELO	CÓDIGO
	R513A		R1234ze		R448A/R449A					
	0ºC	7ºC	0ºC	7ºC	-10ºC	-25ºC	Entrada	Salida		
0,01	0,93	0,93	0,70	0,70	1,24	1,33	3/8	1/2	**2028N/3S01 Orificio 01**	301.301.0008
0,02	1,87	1,85	1,41	1,39	2,47	2,67			**2028N/3S02 Orificio 02**	301.301.0009
0,02	2,25	2,22	1,66	1,64	2,91	3,13			**2028N/3S03 Orificio 03**	301.301.0010
0,04	3,78	3,72	2,70	2,66	4,74	5,11			**2028N/3S04 Orificio 04**	301.301.0011
0,07	6,44	6,35	4,60	4,54	8,07	8,68			**2028N/3S05 Orificio 05**	301.301.0012
0,11	8,92	8,82	6,37	6,30	11,20	12,10			**2028N/3S06 Orificio 06**	301.301.0013
0,20	14,10	13,90	10,10	9,96	17,80	19,10	1/2	5/8	**2028N/4S07 Orificio 07**	301.301.0014
0,23	17,00	16,80	12,10	12,00	21,30	23,00			**2028N/4S08 Orificio 08**	301.301.0015

Datos calculados con subenfriamiento 4K
Suministrado con filtro de malla para el orificio.
No incluye solenoide



Bobina

Descripción	MODELO	CÓDIGO
24VDC 20 W	**9320/RD2**	302.301.0142
230VAC-50/60 Hz 10W	**9320/RA6**	302.301.0085

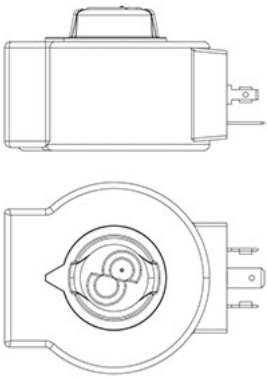

Conector

IP de conjunto	MODELO	CÓDIGO
IP 65	**9150/R02**	302.301.0046

Válvulas de Expansión Electrónica Serie AKV

VÁLVULAS DE EXPANSIÓN ELECTRÓNICAS PROPORCIONAL TIPO PULSANTE

Capacidad Frigorífica (kW)								K	Conexiones		CÓD. Danfoss		MODELO Válvula	CÓDIGO
R-134 a		R-407C		R-404A					Entr.	Sal.	Soldar ODF	Soldar Acero		
+7ºC	-5ºC	+7ºC	-5ºC	+2ºC	-7ºC	-25ºC	-35ºC							
0,90	0,90	1,20	1,20	0,80	0,80	0,80	0,80	4	3/8" x 1/2"		068F5211	-	**AKV10-P1**	301.300.0105
-	-	-	-	-	-	1,30	1,30	40						
1,40	1,40	1,90	1,90	1,30	1,30	1,30	1,20	4	3/8" x 1/2"		068F5212	-	**AKV10-P2**	301.300.0106
-	-	-	-	-	-	2,12	1,96	40						
2,20	2,30	2,90	3,00	2,10	2,00	2,00	1,90	4	3/8" x 1/2"		068F5213	-	**AKV10-P3**	301.300.0107
-	-	-	-	-	-	3,26	3,10	40						
3,50	3,60	4,70	4,80	3,40	3,30	3,30	3,10	4	3/8" x 1/2"		068F5214	-	**AKV10-P4**	301.300.0108
-	-	-	-	-	-	5,40	5,00	40						
5,50	5,70	7,40	7,50	5,30	5,20	5,00	4,90	4	3/8" x 1/2"		068F5215	-	**AKV10-P5**	301.300.0109
-	-	-	-	-	-	8,10	8,00	40						
8,70	9,00	11,70	120	8,40	8,30	7,90	7,80	4	3/8" x 1/2"		068F5216	-	**AKV10-P6**	301.300.0110
-	-	-	-	-	-	12,90	12,70	40						
13,90	14,40	18,80	19,10	13,40	13,30	12,60	12,60	4	1/2" x 5/8"		068F5217	-	**AKV10-P7**	301.300.0111
-	-	-	-	-	-	20,50	20,50	40						
21,70	22,50	29,30	29,90	21,00	20,60	19,70	19,60	4	3/4" x 3/4"		068F5000	-	**AKV15-1**	301.300.0008
-	-	-	-	-	-	32,10	31,90	40						
34,80	36,00	47,00	47,90	33,50	33,00	31,40	31,20	4	3/4" x 3/4"		068F5005	-	**AKV15-2**	301.300.0009
-	-	-	-	-	-	51,20	50,80	40						
54,80	56,60	73,70	75,30	52,80	52,00	49,60	48,70	4	7/8" x 7/8"		068F5010	-	**AKV15-3**	301.300.0010
-	-	-	-	-	-	80,80	79,40	40						
87,00	89,90	117,00	120,00	84,00	82,60	78,70	77,30	4	1-1/8" x 1-1/8"		068F5015	-	**AKV15-4**	301.300.0011
-	-	-	-	-	-	128,30	126,00	40						
87,00	89,90	117,00	120,00	84,00	82,60	78,70	77,30	4	1-3/8" x 1-3/8"		042H2020	-	**AKV20-1**	301.300.0012
-	-	-	-	-	-	128,30	126,00	40	1- 1/4" x 1-1/4"		-	042H2021		301.300.0013
139,10	144,00	188,00	191,00	134,00	132,50	126,40	124,00	4	1-3/8" x 1-3/8"		042H2022	-	**AKV20-2**	301.300.0014
-	-	-	-	-	-	206,00	202,00	40	1- 1/4" x 1-1/4"		-	042H2023		301.300.0015
217,90	225,00	293,00	299,00	209,00	206,00	197,40	194,00	4	1-5/8" x 1-5/8"		042H2025/4	-	**AKV20-3**	301.300.0016
-	-	-	-	-	-	321,80	316,00	40	1- 1/4" x 1-1/4"		-	042H2026		301.300.0017
347,90	360,00	468,00	479,00	334,00	330,00	314,20	308,00	4	2-1/8" x 2-1/8"		042H2027	-	**AKV20-4**	301.300.0018
-	-	-	-	-	-	512,00	504,00	40	1- 1/4" x 1-1/4"		-	042H2028		301.300.0019
547,90	566,00	739,00	755,00	528,00	520,00	496,30	487,00	4	2-1/8" x 2-1/8"		042H2029	-	**AKV20-5**	301.300.0020
-	-	-	-	-	-	809,00	794,00	40	2" x 2"		-	042H2030		301.300.0021

Nota: Válvulas AKV10 disponibles hasta Junio 2019

- Rendimientos indicados con Tª de condensación +45ºC; Tª de evaporación distinta para cada columna; Subenfriamiento 4 y 40K.
- Válvulas gobernadas electrónicamente.
- Para refrigerantes: CFC, HCFC, HFC.
- Componentes: cuerpo de válvula, orificios o pistones, bobina independiente.
- Presión máxima de trabajo: serie AKV 10-1 a AKV15-3 (42 bar); serie AKV 15-4 a AKV 20-5 (28 bar)
- Para su funcionamiento necesita seleccionar: bobina, controlador, sondas de presión y temperatura.



BOBINAS	TENSIÓN	CÓD. Danfoss	CÓDIGO
con caja terminal (para válv. AKV controlada por AKC100 o EKC 414 A1)	230 V d.c. 18 W	018F6781	301.300.0022
con caja terminal (para válv. AKV controlada por AKC100 o EKC 315)	24 V a.c. 20 W	018F6903	302.300.0125



Válvulas de Expansión Electrónica Serie AKVP y AKVPS

VÁLVULAS DE EXPANSIÓN ELECTRÓNICAS PULSANTES

Accionamiento directo / Máxima presión de trabajo 90 bar

R744 (CO2) (2)		R407A (1)	R-404A (1)	Kv	Conexiones Entrada / Salida	Código Danfoss	MODELO	CÓDIGO
Refrigeración (kW)	Congelación (kW)	(kW)	(kW)	(m^3/h)	ODF / ODF			
0,44	0,69	0,34	0,21	0,003	3/8 × 1/2	068F5210	**AKV 10P0**	301.300.0104
1,17	1,84	0,9	0,8	0,09	3/8 × 1/2	068F5211	**AKV 10P1**	301.300.0105
2,06	3,25	1,59	1,3	0,016	3/8 × 1/2	068F5212	**AKV 10P2**	301.300.0106
3,14	4,97	2,43	2	0,024	3/8 × 1/2	068F5213	**AKV 10P3**	301.300.0107
6,1	9,64	4,71	3,1	0,046	3/8 × 1/2	068F5214	**AKV 10P4**	301.300.0108
8,49	13,4	6,55	4,9	0,064	3/8 × 1/2	068F5215	**AKV 10P5**	301.300.0109
15,1	23,9	11,7	7,8	0,114	3/8 × 1/2	068F5216	**AKV 10P6**	301.300.0110
24,6	39,3	18,9	12,5	0,185	1/2 × 5/8	068F5217	**AKV 10P7**	301.300.0111
33,3	52,4	25,4	18,1	0,25	1/2 x 5/8	068F5218	**AKV 10P8**	301.300.0181

Servoaccionada / Máxima presión de trabajo 90 bar

R744 (CO2) (2)		R407A (1)	R-404A (1)	Kv	Conexiones Entrada / Salida	Código Danfoss	MODELO	CÓDIGO
Refrigeración (kW)	Congelación (kW)	(kW)	(kW)	(m^3/h)	ODF / ODF			
6,1	9,64	4,71	3,1	0,046	3/8 × 1/2	068F4044	**AKV 10PS4**	301.300.0112
8,49	13,4	6,55	4,9	0,064	3/8 × 1/2	068F4045	**AKV 10PS5**	301.300.0113
15,1	23,9	11,7	7,8	0,114	3/8 × 1/2	068F4046	**AKV 10PS6**	301.300.0114
24,6	39,3	18,9	12,5	0,185	1/2 × 5/8	068F4047	**AKV 10PS7**	301.300.0115
33,3	52,4	25,4	18,1	0,25	1/2 x 5/8	068F4048	**AKV 10PS8**	301.300.0182

2) Las capacidades nominales se basan en:
Temperatura de condensación tc = 0 °C / 32 °F
Temperatura de evaporación Refrig. te = –10 °C / 14 °F
Temperatura de evaporación Congelación. te = –30 °C / –22 °F
Subenfriamiento = 1 C / 1,8 °F

1) Las capacidades nominales se basan en:
Temperatura de condensación tc = 38 °C / 100 °F
Temperatura del líquido tl = 37 °C / 98 °F
Temperatura de evaporación te = 4 °C / 39 °F
Subenfriamiento = 1 C / 1,8 °F

Para las válvulas AKVPS Danfoss recomienda instalar un filtro secador hermético tipo DML / DMLSC

BOBINA	TENSIÓN	CÓD. Danfoss	CÓDIGO
Bobina con conector caja terminal (controlador AK-CC 55 / A)	220/230V 50Hz 17W	018F6732	323.300.0004
	220/230V 50Hz 17W	018F6905	302.300.0123

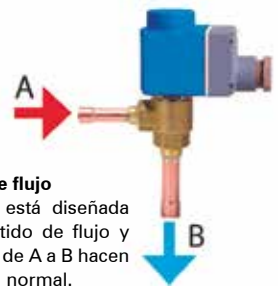

Sentido de flujo
La AKV 10P/10PS está diseñada para un único sentido de flujo y las siguientes fotos de A a B hacen referencia al caudal normal.

Repuestos para AKV-P

Descripción	Modelo Válvula	CÓD. Danfoss Repuesto	CÓDIGO
Kit Servicio (filtro, junta y juego orificios)	AKV 10P 0/1/2/3	068F5151	301.300.0135
	AKV 10P 4/5/6/7	068F5152	301.300.0136
	AKV 10PS 4/5/6/7	068F5155	301.300.0137
Kit Juntas y Filtros	AKV 10P 0/1/2/3/4/5/6/7	068F5154	301.300.0134
	AKV 10PS 0/1/2/3/4/5/6/7	068F5156	301.300.0138
Kit Servicio para transformar AKV/ AKVH en AKVP (filtro, junta, juego orificios y armadura)	AKV 10P 0/1/2/3/4/5/6/7	068F5153	301.300.0139
	AKV 10PS 0/1/2/3/4/5/6/7	068F5161	301.300.0140

Válvulas de Expansión Electrónica Serie ETS

VÁLVULAS DE EXPANSIÓN ELECTRÓNICAS PROPORCIONAL TIPO PULSANTE

Capacidad Frigorífica (kW)					KV (m^3/h)	Conexiones Soldar		CODIGO Danfoss	MODELO Válvula	CÓDIGO
R22	R134A	R404A	R407C	R410A		Entrada	Salida			
2,6	2,0	1,8	2,7	3,1	0,030	5/16	5/16	034G5005	**ETS 6 - 10**	301.300.0060
5,8	4,5	4,1	5,9	6,8	0,052	5/16	5/16	034G5015	**ETS 6 - 14**	301.300.0061
10,3	8,1	7,3	10,6	12,1	0,082	1/4	1/4	034G5026	**ETS 6 - 18**	301.300.0062
19,6	15,3	13,8	20,1	23,0	0,164	5/16	5/16	034G5035	**ETS 6 - 25**	301.300.0063
28,8	22,5	20,3	29,6	33,9	0,242	5/16	5/16	034G5055	**ETS 6 - 32**	301.300.0064
39,1	30,6	27,6	40,2	46,0	0,329	5/16	5/16	034G5065	**ETS 6 - 40**	301.300.0065

Datos nominales de capacidad calculados con tc= 38ºC, te=5ºC, SC=0ºC y SH=0ºC

BOBINAS	TENSIÓN	CÓD. Danfoss	CÓDIGO
Para valv.ETS 6 IP 66 3 metros. Conector JST XHP 5	12V DC (0,26A/fase)	034G5135	301.300.0066







CONTROLADOR Y ACCESORIOS PARA VÁLVULAS ETS

Descripción	Código Danfoss	MODELO	CÓDIGO
Controlador - Driver	084B8040	**EKD 316 ***	421.300.0048
Display con comunicación Modbus	084B8563	**EKA 164A**	301.300.0035
Controlador - Driver	080G5300	**EKE 1A**	421.300.0058
Módulo controlador driver	080G0325	**EKE 1P**	421.300.0076



* Hasta finalización de stock. Deja de fabricarse.

Sondas

Descripción	Código Danfoss	MODELO	CÓDIGO
Sonda Pt 1000 (3,5 m), -50 a 100ºC	084N0003	**AKS-11**	301.300.0025
Sonda de presión (-1 a 12 bar) - 1/4"	060G1036	**AKS-32R**	301.300.0030
Conector para AKS 32 R	060G1034	**CONECTOR**	301.300.0031









Válvulas de Expansión Electrónica Serie Colibrí ETS

VÁLVULAS DE EXPANSIÓN ELECTRÓNICAS TIPO PULSANTE

Máxima presión de trabajo 50bar

Capacidad Frigorífica (kW)					KV (m^3/h)	Conexiones soldar ODF		CODIGO Danfoss	MODELO Válvula	CÓDIGO
R410A	R407C	R1234ze	R134a	R290		Entrada	Salida			
Válvulas sin visor										
105	95.1	53.6	68.0	91.0	0.60	1/2	1/2	034G7500	**ETS 12C**	301.300.0116
105	95.1	53.6	68.0	91.0	0.60	5/8	5/8	034G7501		301.300.0117
105	95.1	53.6	68.0	91.0	0.60	7/8	7/8	034G7502		301.300.0118
170	155	87.3	111	149	1.20	1/2	1/2	034G7900	**ETS 24C**	301.300.0119
170	155	87.3	111	149	1.20	5/8	5/8	034G7901		301.300.0120
170	155	87.3	111	149	1.20	7/8	7/8	034G7902		301.300.0121
Válvulas con visor										
170	155	87.3	111	149	1.20	7/8	7/8	034G7602	**ETS 25C**	301.300.0122
323	294	166	210	282	2.50	7/8	7/8	034G7700	**ETS 50C**	301.300.0123
323	294	166	210	282	2.50	7/8	1-1/8	034G7701		301.300.0124
323	294	166	210	282	2.50	1-1/8	1-1/8	034G7702		301.300.0125
323	294	166	210	282	2.50	1-1/8	1-3/8	034G7703		301.300.0126
635	577	325	413	554	5.00	1-1/8	1-1/8	034G7800	**ETS 100C**	301.300.0127
635	577	325	413	554	5.00	1-1/8	1-3/8	034G7801		301.300.0128
635	577	325	413	554	5.00	1-3/8	1-3/8	034G7802		301.300.0129
635	577	325	413	554	5.00	1-5/8	1-5/8	034G7803		301.300.0130



Accesorio	CÓD. Danfoss	CÓDIGO
Cable para ETS Colibrí 8m M12 con conector	034G7074	301.300.0131



ETS Colibri® es una válvula de motor paso a paso electrónico. La válvula se ha diseñado para ofrecer un control preciso de la inyección de líquido en evaporadores de aire acondicionado y aplicaciones de refrigeración. La válvula, con diseño de línea, incluye un asiento equilibrado y una conjunto deslizante accionado por tecnología de motores de acción directa. Esto garantiza un cierre estanco por solenoide en ambas direcciones de flujo, además de ofrecer un funcionamiento suave del sistema. La válvula incorpora un potente motor bipolar que permite una regulación precisa en el control del caudal. Las válvulas ETS Colibri® son compatibles con controles electrónicos de Danfoss así como de otros fabricantes.

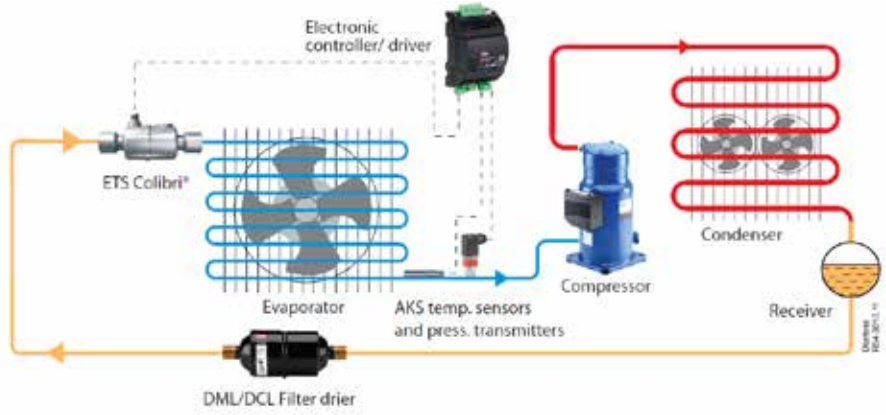

CONTROLADORES PARA VÁLVULA ETS COLIBRÍ

Sondas		Sondas compatibles	Comunicación MODbus	CÓDIGO Danfoss	MODELO	Tensión de Alimentación	CÓDIGO
Temp.	Presión						
1	1	NTC 10K	NO	080G5300	**EKE 1A**	24V AC / DC	421.300.0058
2	1	NTC 10K	SI	080G5350	**EKE 1B**	24V AC / DC	421.300.0059
3	2	NTC 10K / PT1000	SI	080G5400	**EKE 1C**	24V AC / DC	421.300.0060



Válvulas de Expansión Electrónica Serie AKV

VÁLVULAS DE EXPANSIÓN ELECTRÓNICAS PARA CO_2 (R-744) TIPO PULSANTE

-25ºC	-35ºC	Kv (m^3/h)	Conexión Soldar		CÓDIGO Danfoss	MODELO	CÓDIGO
			Entrada	Salida			
0,78	0,81	0,003	3/8	1/2	068F5210	**AKV10-P0**	301.300.0104
2,1	2,2	0,01	3/8	1/2	068F5211	**AKV10-P1**	301.300.0105
3,4	3,6	0,017	3/8	1/2	068F5212	**AKV10-P2**	301.300.0106
5,4	5,6	0,025	3/8	1/2	068F5213	**AKV10-P3**	301.300.0107
8,5	8,9	0,046	3/8	1/2	068F5214	**AKV10-P4**	301.300.0108
13,5	14,1	0,064	3/8	1/2	068F5215	**AKV10-P5**	301.300.0109
21,5	22,4	0,114	3/8	1/2	068F5216	**AKV10-P6**	301.300.0110
30,1	29,9	0,25	1/2	5/8	068F5218	**AKV10-P8**	301.300.0181



Rendimiento calculado kW - Temperatura de condensación -5ºC

Tensión bobina C.A.

BOBINAS	TENSIÓN	CÓD. Danfoss	CÓDIGO
4 w caja terminal (controlada por AK-CC 55 / A)	230V	018F6783	301.300.0068
20w caja terminal (controlada por AK-CC 55 / A)	230V	018F6905	302.300.0123
20 w caja terminal (controlada por AKC-315)	24V	018F6904	301.300.0023

CONTROLADOR PARA VÁLVULAS AKV

Serie AK-CC

	AK-CC55 Compact	AK-CC55 Single Coil	AK-C55 Single Coil UI	AK-CC55 Multi Coil
Válvula	1 x TEV o 1 AKV	1 x AKV	1 x AKV	3 x AKV
Salidas Digitales	3	5	5	4
Entradas Digitales	1 (2)	3 (2)	3 (2)	3 (2)
Salidas Analógicas	1	1	1	1
Entrada Analógicas	5	6 (7)	6 (7)	6 (7)
Tipo de Sensores	AKS 32R, PT1000, PTC 1000, NTC 5K, NTC 10K	AKS 32R, PT1000, PTC 10000 NTC 5K, NTC 10K	AKS 32R, PT1000, PTC 10000 NTC 5K, NTC 10K	AKS 32R, PT1000, PTC 10000 NTC 5K, NTC 10K
Display	1 remoto	2 remotos	1 remoto + 1 integrado	2 remotos
Modbus	Integrado	Integrado	Integrado	Integrado
LON	-	Opcional	Opcional	Opcional



Válvulas de Expansión Electrónica Serie AK-CC

CONTROLADOR PARA VÁLVULAS AKV

Serie AK-CC

MODELO	CÓDIGO DANFOSS	FUNCIÓN	CÓDIGO
AK-CC55 Compact	084B4081	Controlador de evaporador con una válvula solenoide o AKV	421.300.0065
AK-CC55 Single Coil	084B4082	Controlador de evaporador con válvula AKV	421.300.0063
AK-CC55 Single Coil UI	084B4083	Controlador de evaporador con válvula AKV Pantalla integrada con botones de control	421.300.0064
AK-CC55 Multi Coil	084B4084	Controlador de evaporador con una, dos o tres válvulas AKV	421.300.0066
Información de AK-UI55	084B4077	Pantalla externa	490.300.0019
AK-UI55 Bluetooth	084B4075	Pantalla externa con funcionamiento por Bluetooth	490.300.0023
Ajuste de AK-UI55	084B4076	Pantalla externa con botones de control Módulo de comunicación de datos Lon	490.300.0020
AK-OB55 Lon	084B4070	Se puede montar en las versiones Single Coil y Multi Coil	490.300.0024
Cable AK-UI	084B4078	Cable para pantalla externa con conector RJ12, 3 m	490.300.0025
	084B4079	Cable para pantalla externa con conector RJ12, 6 m	490.300.0021

ACCESORIOS	CANTIDAD AKCC 550/A	CÓDIGO Danfoss	MODELO	CÓDIGO
SONDAS DE TEMPERATURA				
Sondas de Temperatura AKS11- Pt 1000 Long. 3,5m Rango -50ºC a 100ºC (S3,S4,S5,S6)	5	084N0003	**AKS11**	301.300.0025
Sondas de Temperatura AKS11- Pt 1000 5,5m Rango -50ºC a 100ºC (S3,S4,S5,S6)		084N0005		301.300.0026
SONDAS DE PRESIÓN				
Sondas de presión AKS32R, Rango presión -1 a 12 bar Conex.Presión 7/16-20 UNF Roscar	1	060G1036	**AKS32R**	301.300.0030
Accesorio conector eléctrico CLAVIJA 3+E.HEMBRA+5m Cable		060G1034	**Accesorio**	301.300.0031
DISPLAYS DE TEMPERATURA				
Display externo con conector para conex.directa EKA 163B (Long.Max 15m)	1	084B8574	**EKA 163B**	301.300.0032
Display externo con botones de operación y conector para conexión directa EKA 164B (Long Max 15m)		084B8575	**EKA 164B**	301.300.0033
Display externo con terminales de bornas EKA 163A (Tarjeta MODBUS) (Long Max 1000m)		084B8562	**EKA 163A**	301.300.0034
Display externo con botones de operación y terminales de bornas EKA 164A (Tarjeta MODBUS) (Long Max 1000m)		084B8563	**EKA 164A**	301.300.0035
Accesorio Cable 2m para display EKA163/164		084B7298	**Accesorio**	301.300.0036
Accesorio Cable 6m para display EKA163/164		084B7299	**Accesorio**	301.300.0037
Accesorio Kit de Montaje Display EKA		084B8584	**Accesorio**	301.300.0038
Módulo de comunicación de datos LON RS 485		084B8579	**EKA 175**	301.300.0044
MÓDULO RTC (reloj tiempo real)				
Reloj tiempo real EKA172	1	084B7069	**EKA 172**	301.300.0039
HERRAMIENTAS DE PROGRAMACIÓN				
Copy Key (EKC´s y AK-CC´s) EKA 183A	1	084B8582	**EKA 183A**	301.300.0040





VÁLVULAS DE EXPANSIÓN ELECTRÓNICAS CCMT LIGHT

Este tipo de válvulas son capaces de funcionar como válvula de expansión, como regulador de presión para el gascooler o como válvula de bypass para aplicaciones de CO_2 tanto en subcrítico como transcrítico.

Presión de trabajo con conexiones de acero 140 bar.
Compatibles con tipos de aceite PAG y POE

Presión de trabajo con conexiones bi-metal 130 bar.

Kv (m^3/h)	Conexiones ODF		CÓDIGO Danfoss	MODELO	CÓDIGO
	Bi-metal	Acero			
0.26	3/8 × 3/8	-	027H7239	**CCMT 3L**	305.300.0110
0.26	1/2 × 1/2	-	027H7240	**CCMT 3L**	305.300.0111
0.26	-	5/8 × 5/8	027H7241	**CCMT 3L**	305.300.0112
0.26	-	7/8 x 7/8	027H7273	**CCMT 3L**	305.300.0113
0.5	3/8 × 3/8	-	027H7242	**CCMT 5L**	305.300.0114
0.5	1/2 × 1/2	-	027H7243	**CCMT 5L**	305.300.0115
0.5	-	5/8 × 5/8	027H7245	**CCMT 5L**	305.300.0116
0.5	-	7/8 x 7/8	027H7274	**CCMT 5L**	305.300.0117
0.8	3/8 × 3/8	-	027H7275	**CCMT 8L**	305.300.0118
0.8	1/2 × 1/2	-	027H7247	**CCMT 8L**	305.300.0119
0.8	-	5/8 × 5/8	027H7250	**CCMT 8L**	305.300.0120
0.8	-	7/8 x 7/8	027H7272	**CCMT 8L**	305.300.0121
1.10	1/2 × 1/2	-	027H7277	**CCMT 10L**	305.300.0122
1.10	-	5/8 × 5/8	027H7278	**CCMT 10L**	305.300.0123
1.10	-	7/8 x 7/8	027H7279	**CCMT 10L**	305.300.0124



ACCESORIOS

Descripción	Código Danfoss	CÓDIGO
Cable PVC Negro 8mm con conector	034G7074	301.300.0131
Cable PVC Negro 2mm con conector	034G7073	301.300.0097



REPUESTOS

Descripción	Código Danfoss	CÓDIGO
Kit de juntas para CCMT-L 3/5/8/10	027H7276	305.300.0125

CONTROLADORES / DIREVERS RELACIONADOS

Batería type EKE 2U	Superheat controller / driver, type EKE 1P	Electronic driver type AK-PC 572	Electronic driver type AK-PC 7XX	Electronic driver type AK-XM 208C
				

Válvulas de Expansión

VÁLVULAS DE EXPANSIÓN ELECTRÓNICAS CCMT

Las válvulas de expansión **proporcionales** CCMT son aptas para sistemas de mayor tamaño y diseñadas para sistemas de alta presión (CO_2).
Se pueden utilizar tanto para el gas cooler como para los evaporadores.
Presión máxima de trabajo **140bar**.

Capacidad Máxima (kW)		Conexiones Soldar (*)		MODELO		CÓDIGO
Tevap -10ºC	Tevap -30ºC	entrada	salida			
24	40	5/8	5/8	**CCMT 2**	027H7200	320.306.0162
64	105	5/8	5/8	**CCMT 4**	027H7201	320.306.0117
114	186	5/8	5/8	**CCMT 8**	027H7202	320.306.0118
227	373	1 1/8	1 1/8	**CCMT 16**	027H7231	320.306.0149
340	558	1 1/8	1 1/8	**CCMT 24**	027H7232	320.306.0164
426	696	1 1/8	1 1/8	**CCMT 30**	027H7233	320.306.0165
600	972	1 1/8	1 1/8	**CCMT 42**	027H7234	320.306.0166

* Capacidades máximas considerando un recalentamiento de 8ºC, un subenfriamiento de 2ºC y una presión de recipiente de 35bar en media y 45bar en baja.

Accesorios:

MODELO		CÓDIGO
M12 con cableado 8mts	034G2323	301.306.0099
M12 con cableado 2mts	034G2330	301.306.0100



DESCRIPCIÓN	MODELO	CÓDIGO
Kit Juntas para valv. CCMT 2-18/16-42	**027H7230**	301.300.0133

VÁLVULAS DE EXPANSIÓN ELECTRÓNICAS CCM

Las válvulas de expansión **proporcionales** CCM son aptas para sistemas de gran tamaño.
Se pueden utilizar tanto para el flash gas bypass como para la expansión directa en evaporadores.
Presión máxima de trabajo **90bar**.

Capacidad Máxima (kW)		Conexiones Soldar (*)		MODELO		CÓDIGO
Tevap -10ºC	Tevap -30ºC	entrada	salida			
113	186	5/8	1/2	**CCM 10**	027H7188	320.306.0167
241	395	7/8	3/4	**CCM 20**	027H7187	320.306.0168
355	581	1 1/8	1	**CCM 30**	027H7186	320.306.0169
600	972	1 1/8	1	**CCM 40**	027H7185	320.306.0130



* Capacidades máximas considerando un recalentamiento de 8ºC, un subenfriamiento de 2ºC y una presión de recipiente de 35bar en media y 45bar en baja.

Accesorios:

MODELO		CÓDIGO
Actuador	027H7184	301.306.0171
AST-G Service Driver*	034G0013	301.306.0098
M12 con cableado 8mts	034G2323	301.306.0099
M12 con cableado 2mts	034G2330	301.306.0100
Cable aislado para cablear hasta 100mts	084B2238	301.300.0101



Válvulas de Expansión

ICMTS

NOVEDAD

Las válvulas ICMTS son aptas para regular el flujo de gas en trancrítico o liquido en subcritico a la salida del gas cooler.
Se pueden utilizar tanto para el gas bypass como para los evaporadores.
Presión máxima de trabajo **140bar.**

Rango Potencia: 3 a 1026 kW (Tª Cond. -5ºC / Tª Evap. -30ºC)

Seleccionar cuerpo valv. +actuador ICAD + controlador + sondas

Kv (m^3/h)	Potencia kW	Max. Presión (bar)	CÓDIGO Danfoss	MODELO	CÓDIGO
0,2	45	140	027H1084	**ICMTS 20-A33**	320.306.0150
0,6	135		027H1085	**ICMTS 20-A**	320.306.0151
2,4	537		027H1086	**ICMTS 20-B**	320.306.0129
4,6	1026		027H1087	**ICMTS 20-C**	320.306.0153
			148B5862	**Cuerpo Recto p/ICMTS 50 AD**	322.305.3022
9	1400		027H3510	**Módulo ICMTS p/DN50**	320.306.0367
			148B5972	**Cuerpo Recto p/ICMTS 80 AD**	322.305.3023
18	2900		027H3511	**Módulo ICMTS p/DN80**	320.306.0368



ICAD Actuador

Alimentación		CÓDIGO Danfoss	MODELO	CÓDIGO
carga (A)	DC (V)			
1,2	24	027H9078	**ICAD 600A-TS incluido cable 1,5m**	320.306.0154
		027H9123	**ICAD 600A-TS no incluido cable**	320.306.0155
		027H0495	**ICAD 600B-TS, comunicación Modbus RTU y Bluetooth**	390.306.0364



ICAD-UPS Módulo auxiliar

DESCRIPCIÓN	MODELO	CÓDIGO
En caso de fallo de alimentación eléctrica podemos garantizar que la válvula ICM se quede en una posición segura. Hasta 3 válvulas ICAD 1200A o hasta 8 válvulas ICAD 600A	**027H0388**	390.306.0015



Sondas

DESCRIPCIÓN	CÓDIGO Danfoss	CÓDIGO
Sonda de temperatura AKS11 (Pt1000) con cable 5,5 m	084N0005	301.300.0026
Sonda de presión AKS 2050 hasta 159 bar rosca G3/8"	060G5752	431.300.0044
Conector DIN para AKS 2050 con 5 m de cable	060G1034	301.300.0031



BEIJER REF
Ibérica

Misión

El control sostenible de la temperatura

Valores fundamentales



Sencillez



Compromiso



Unión



Resiliencia

VÁLVULAS E2V

Conexiones soldadas en cobre, medidas en mm.

Descripción	MODELO	CÓDIGO
conexiones de cobre 12 mm Tamaño 3	**E2V03BSF00**	301.400.0000
conexiones de cobre 12 mm Tamaño 5	**E2V05BSF00**	301.400.0001
conexiones de cobre 12 mm Tamaño 9	**E2V09BSF00**	301.400.0002
conexiones de cobre 12 mm Tamaño 11	**E2V11BSF00**	301.400.0003
conexiones de cobre 12 mm Tamaño 14	**E2V14BSF00**	301.400.0004
conexiones de cobre 12 mm Tamaño 18	**E2V18BSF00**	301.400.0005
conexiones de cobre 12 mm Tamaño 24	**E2V24BSF00**	301.400.0006
conexiones de cobre 16 mm Tamaño 24	**E2V24BSM00**	301.400.0007
conexiones de cobre 16 mm Tamaño 30	**E2V30BSM00**	301.400.0061
conexiones de cobre 16 mm Tamaño 35	**E2V35BSM00**	301.400.0008

E2V para amoniaco

Descripción	MODELO	CÓDIGO
conexiones reforzadas acero inox, 13 mm Tamaño 3	**E2V03BS100**	301.400.0072
conexiones reforzadas acero inox, 13 mm Tamaño 5	**E2V05BS100**	301.400.0073
conexiones reforzadas acero inox, 13 mm Tamaño 9	**E2V09BS100**	301.400.0074
conexiones reforzadas acero inox, 13 mm Tamaño 11	**E2V11BS100**	301.400.0075
conexiones reforzadas acero inox, 13 mm Tamaño 14	**E2V14BS100**	301.400.0076
conexiones reforzadas acero inox, 13 mm Tamaño 18	**E2V18BS100**	301.400.0077
conexiones reforzadas acero inox, 13 mm Tamaño 24	**E2V24BS100**	301.400.0078
conexiones reforzadas acero inox, 13 mm Tamaño 30	**E2V30BS100**	301.400.0079
conexiones reforzadas acero inox, 13 mm Tamaño 35	**E2V35BS100**	301.400.0080



Conexiones soldadas en cobre, medidas en pulgadas.



Descripción	MODELO	CÓDIGO
conexiones de cobre 3/8" - 3/8" ODF Tamaño 3	**E2V03BWA00**	301.400.0094
conexiones de cobre 3/8" - 3/8" ODF Tamaño 5	**E2V05BWA00**	301.400.0095
conexiones de cobre 3/8" - 3/8" ODF Tamaño 9	**E2V09BWA00**	301.400.0096
conexiones de cobre 3/8" - 3/8" ODF Tamaño 11	**E2V11BWA00**	301.400.0097
conexiones de cobre 3/8" - 3/8" ODF Tamaño 14	**E2V14BWA00**	301.400.0098
conexiones de cobre 3/8" - 3/8" ODF Tamaño 18	**E2V18BWA00**	301.400.0099
conexiones de cobre 3/8" - 3/8" ODF Tamaño 24	**E2V24BWA00**	301.400.0100

Tabla de Selección

Máx.Capacidad de enfriamiento (kW) a la Tª de evaporación ºC	Modelo Válvula								
	E2V								E3V
	05	09	11	14	18	24	30	35	45
R404A									
0 °C	1,47	2,45	4,3	6,8	9,2	18,5	27,7	37,5	66
-10 °C	1,48	2,48	4,34	6,8	9,3	18,6	28	37,9	66
-30 °C	1,42	2,37	4,15	6,5	8,9	17,8	26,6	36,2	64
R410A									
7 °C	2,35	3,95	6,9	10,9	14,8	29,8	44,5	60,5	106
0 °C	2,5	4,15	7,3	11,5	15,7	31	46,5	63,5	112
-10 °C	2,6	4,35	7,6	11,9	16,3	32,5	48,5	66	115
R407C									
7 °C	2,1	3,5	6,1	9,6	13	26	39	53	93
0 °C	2,15	3,6	6,3	9,9	13,5	27	40,5	55	96
-10 °C	2,22	3,7	6,5	10,2	13,9	27,5	41,5	56	99
R407F									
0 °C	2,3	3,8	6,7	10,5	14,3	28,5	43,2	58,5	103
-10 °C	2,34	3,94	6,85	10,8	14,8	29,5	44,4	60,4	105
-30 °C	2,35	3,95	6,86	10,9	14,8	29,6	44,5	60,4	105
R134a									
7 °C	1,58	2,64	4,55	7,2	9,8	19,8	29,5	40,3	70
0 °C	1,6	2,66	4,65	7,4	10,1	20,1	30,3	41	72
-10 °C	1,61	2,63	4,6	7,2	10,1	19,6	29,3	40	71
R448A									
0 °C	2,05	3,45	6,02	9,5	12,9	25,9	38,7	52,5	92
-10 °C	2,12	3,52	6,15	9,7	13,3	26,5	39,5	53,8	95
-30 °C	2,1	3,5	6,1	9,6	13,1	26,2	39,2	53,2	94
R449A									
0 °C	2,02	3,38	5,9	9,3	12,7	25,3	38	51,5	90
-10 °C	2,07	3,45	6,05	9,5	13	25,9	38,9	52,5	92
-30 °C	2,05	3,4	5,95	9,4	12,8	25,6	38,3	52	91
R452A									
7 °C	1,56	2,61	4,56	7,2	9,8	19,5	29,3	39,6	70
0 °C	1,58	2,62	4,6	7,2	9,9	19,8	29,6	40,1	70
-10 °C	1,51	2,51	4,4	6,9	9,4	18,9	28,3	38,4	67
R513A									
7 °C	1,28	2,13	3,71	5,8	8	16	23,8	32,5	57
0 °C	1,31	2,2	3,83	6	8,2	16,5	24,8	33,5	58
-10 °C	1,32	2,22	3,85	6,1	8,3	16,6	25	33,7	59
R1234ze									
0 °C	1,15	1,91	3,35	5,3	7,1	14,3	21,5	29,2	51
-10 °C	1,19	1,98	3,47	5,4	7,4	14,8	22,3	30,2	53
-30 °C	1,2	2	3,51	5,5	7,5	15	22,5	30,6	54

TªCondensación +45ºC; Subenfriamiento 4 K

Válvula de Expansión, Driver, Display Sondas y Accesorios

CAREL

VÁLVULAS E3V

E3V bipolar

Descripción	MODELO	CÓDIGO
conexiones de cobre 16-16 (5/8"-5/8") ODF	**E3V45BSM10**	301.400.0081
conexiones de cobre 16-16 (5/8"-5/8") ODF	**E3V55BSM10**	301.400.0082
conexiones de cobre 22-22 ODF	**E3V45BSR10**	301.400.0083
conexiones de cobre 22-22 ODF	**E3V55BSR10**	301.400.0084
conexiones de cobre 22-22 ODF	**E3V65BSR10**	301.400.0085
conexiones de cobre 7/8"-7/8" ODF	**E3V45BWR10**	301.400.0086
conexiones de cobre 7/8"-7/8" ODF	**E3V55BWR10**	301.400.0087
conexiones de cobre 7/8"-7/8" ODF	**E3V65BWR10**	301.400.0088



E3V Smart con visor

Descripción	MODELO	CÓDIGO
conexiones cobre 18-22 mm ODF, con visor, Tamaño 45	**E3V45SSR00**	301.400.0057
conexiones cobre 3/4"-7/8" ODF, con visor. Tamaño 45	**E3V45SWR00**	301.400.0111
conexiones cobre 18-22 mm ODF, con visor, Tamaño 55	**E3V55SSR00**	301.400.0112
conexiones cobre 22-28 mm ODF, con visor. Tamaño 55	**E3V55SSS00**	301.400.0113
conexiones cobre 3/4"-7/8" ODF, con visor. Tamaño 55	**E3V55SWR00**	301.400.0114
conexiones cobre 22-28 mm ODF, con visor, Tamaño 65	**E3V65SSS00**	301.401.0051
conexiones cobre 7/8"-1.1/8" ODF, con visor. Tamaño 65	**E3V65SWS00**	301.400.0115

E3V Smart sin visor

Descripción	MODELO	CÓDIGO
conexiones cobre 18-22 mm ODF, sin visor, Tamaño 45	**E3V45SSR10**	301.400.0049
conexiones cobre 3/4"-7/8" ODF, sin visor. Tamaño 45	**E3V45SWR10**	301.400.0089
conexiones cobre 18-22 mm ODF, sin visor, Tamaño 55	**E3V55SSR10**	301.400.0010
conexiones cobre 22-28 mm ODF, sin visor. Tamaño 55	**E3V55SSS10**	301.400.0056
conexiones cobre 3/4"-7/8" ODF, sin visor. Tamaño 55	**E3V55SWR10**	301.400.0090
conexiones cobre 22-28 mm ODF, sin visor, Tamaño 65	**E3V65SSS10**	301.400.0055
conexiones cobre 7/8"-1.1/8" ODF, sin visor. Tamaño 65	**E3V65SWS10**	301.400.0091



VÁLVULAS E4V

Descripción	MODELO	CÓDIGO
conexiones cobre 28-35 mm ODF, con visor	**E4V85BST00**	301.400.0058
conexiones cobre 1" 1/8-1" 3/8 ODF, con visor	**E4V85BWT00**	301.400.0092
conexiones cobre 28-35 mm ODF, con visor	**E4V95BST00**	301.400.0059
conexiones cobre 1" 1/8-1" 3/8 ODF, con visor	**E4V95BWT00**	301.400.0093



Válvulas de expansión CO_2 / HFC y HC

CAREL

E2V-Z cuerpo de válvula SIN VISOR

Descripción	MODELO	CÓDIGO
EL.EXP.VALVE E2VZ 12-12 ODF - SOLO CUERPO - SIN VISOR	**E2BR00SF10**	301.400.0116
EL.EXP.VALVE E2VZ 16(5/8")-16(5/8") ODF - SOLO CUERPO - SIN VISOR	**E2BR00SM10**	301.400.0143

E2V-Z cuerpo de válvula CON VISOR

Descripción	MODELO	CÓDIGO
EL.EXP.VALVE E2VZ 12-12 ODF - SOLO CUERPO - CON VISOR	**E2BR00SF00**	301.400.0126
EL.EXP.VALVE E2VZ 16(5/8")-16(5/8") ODF - SOLO CUERPO - CON VISOR	**E2BR00SM00**	301.400.0127

E2V-Z Cartucho

Descripción	MODELO	CÓDIGO
E2V-Z CARTUCHO ACTUADOR CON ORIFICIO INTEGRADO E2V03Z	**E2VATT03Z0**	301.400.0117
E2V-Z CARTUCHO ACTUADOR CON ORIFICIO INTEGRADO E2V05Z	**E2VATT05Z0**	301.400.0118
E2V-Z CARTUCHO ACTUADOR CON ORIFICIO INTEGRADO E2V09Z	**E2VATT09Z0**	301.400.0119
E2V-Z CARTUCHO ACTUADOR CON ORIFICIO INTEGRADO E2V11Z	**E2VATT11Z0**	301.400.0120
E2V-Z CARTUCHO ACTUADOR CON ORIFICIO INTEGRADO E2V14Z	**E2VATT14Z0**	301.400.0128
E2V-Z CARTUCHO ACTUADOR CON ORIFICIO INTEGRADO E2V18Z	**E2VATT18Z0**	301.400.0121
E2V-Z CARTUCHO ACTUADOR CON ORIFICIO INTEGRADO E2V24Z	**E2VATT24Z0**	301.400.0129
E2V-Z CARTUCHO ACTUADOR CON ORIFICIO INTEGRADO E2V30Z	**E2VATT30Z0**	301.400.0139
E2V-Z CARTUCHO ACTUADOR CON ORIFICIO INTEGRADO E2V35Z	**E2VATT35Z0**	301.400.0131

E2V-Z Bipolar. Cable apantallado. Bobina Estator

Descripción	MODELO	CÓDIGO
CABLE VÁLVULA BIPOLAR APANTALLADO 6m CON CONECTOR SUPER ESTANCO	**E2VCABS610**	301.400.0069
BOBINA EGV ESTATOR	**E2VSTAS230**	301.400.0122

MODELO	Capacidad Máxima (kW)	
	Tªevap -5ºC	Tªevap -25ºC
E2V03	1,3	2,1
E2V05	2,0	3,3
E2V09	4,9	8,0
E2V11	7,7	12,5
E2V14	12,1	19,7
E2V18	15,5	25,3
E2V24	32,4	53,0
E2V30	51,3	83,9
E2V35	63,8	104,3

En el mercado de la refrigeración comercial, las válvulas E2V-Z se presentan como la evolución de las válvulas E2V Smart.

Las principales características de este nuevo modelo de válvula se adaptan perfectamente a las aplicaciones de refrigeración y en particular a muebles frigoríficos de CO_2.

- Amplio rango de trabajo a altas presiones:
  - Presión máxima operativa 60 bares
- Alta resistencia en ambientes extremos (dentro de muebles tanto de MT como BT y cámaras)
  - Stator IP69K
  - Conector Super Estanco
- Usabilidad y Mantenimiento
  - La válvula puede ser revisada y mantenida.
  - Filtro incluido.
  - Fácil instalación y sencillez para cambiar el tamaño.
  - Diseñada para soportar las condiciones de instalación más duras



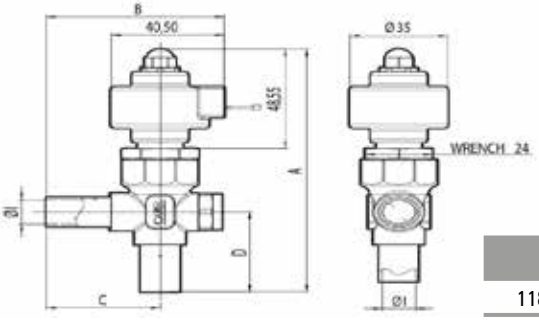





A	B	C	D	Ø
118,5mm	63,7mm	40,7mm	39mm	12mm

Válvulas de expansión CO_2 / HFC y HC

CAREL

E2V-Z

MODELO	Capacidad 85% (kW)	
	Tªevap -5ºC	Tªevap -25ºC
E2V03	1,3	2,1
E2V05	2,0	3,3
E2V09	4,9	8,0
E2V11	7,7	12,5
E2V14	12,1	19,7
E2V18	15,5	25,3
E2V24	32,4	53,0
E2V30	51,3	83,9
E2V35	63,8	104,3

Presión máxima de diseño 80bar. Presión máxima operativa 60bar.

MODELO	CÓDIGO
E2V03ZWF13	301.400.0154
E2V05ZWF13	301.400.0155
E2V09ZWF13	301.400.0156
E2V11ZWF13	301.400.0165
E2V14ZWF13	301.400.0144
E2V18ZWF13	301.400.0168
E2V24ZWF13	301.400.0175
E2V30ZSM13	301.400.0172
E2V35ZSM13	301.400.0157

E2VCABS6I0	301.400.0069

Conector cable 6 m

NOVEDAD

*E2V**CS100*

MODELO	Capacidad 85% (kW)	
	Tªevap -5ºC	Tªevap -25ºC
E2V03	1,5	2,3
E2V05	2,1	3,5
E2V09	3,0	4,9
E2V11	6,2	11,2
E2V14	9,7	15,8
E2V18	12,8	20,8
E2V24	21,8	35,6

Presión máxima de diseño 140bar.

MODELO	CÓDIGO
E2V03CS100	301.400.0101
E2V05CS100	301.400.0102
E2V09CS100	301.400.0103
E2V11CS100	301.400.0166
E2V14CS100	301.400.0167
E2V18CS100	301.400.0104
E2V24CS100	301.400.0105

E2VCABS600	301.400.0017

Conector cable 6 m



- El driver ,EVD, controla el posicionamiento de la válvula de expansión electrónica. Regula el sobrecalentamiento del refrigerante, gestiona el bypass del gas caliente y optimiza el rendimiento del circuito frigorífico.
- El display muestra esquema de conexiones, una gráfica de las variables de sobrecalentamiento, el porcentaje de apertura de la válvula, la temperatura y presión de evaporación y la temperatura de aspiración. Carga y descarga de parámetros.
- Compatible con diversos tipos de refrigerantes y de válvulas (sólo modelos “universal”). En aplicaciones con enfriadoras, acondicionadores de aire y refrigeradores.
- Puede regular tanto válvulas CAREL como otras válvulas del mercado.
- Tarjeta serie integrada en el driver según modelo (tLAN, pLAN, RS485/Modbus)
- Se puede programar a través de PC ó con el display extraíble e intercambiable.
- El EVD Evolution puede controlar 2 válvulas CAREL (E*V) conectadas juntas en modo paralelo, con idéntico comportamiento, o en modo complementario, en el cual si una válvula abre la otra cierra en el mismo porcentaje.
- El nuevo Driver “EVD TWIN” gestiona hasta 2 válvulas electrónicas utilizando el mismo display que el modelo simple.
- Puesta en marcha del driver depende de 4 parámetros: refrigerante, válvula, tipo de sonda de presión S1 y tipo de control principal.
- Transductor de presión, proporcional o electrónico de 4-20mA.
- Distancia máxima entre driver y válvula 30-50m.

ACCESORIOS PARA VÁLVULAS ExV

Cable conexión para ExV

Descripción	MODELO	CÓDIGO
Cable apantallado y conector para ExV, IP67, l= 3 m	**E2VCABS300**	421.400.0093
Cable apantallado y conector para ExV, IP67, l= 6 m	**E2VCABS600**	301.400.0017
Cable apantallado y conector para ExV, IP67, l= 9 m	**E2VCABS900**	301.400.0038

Drivers para válvulas de expansión electrónica

EVD evolution con comunicación RS485/Modbus®

Descripción	MODELO	CÓDIGO
Para válvula CAREL	**EVD0000E50**	301.400.0019
Twin para 2 válvulas CAREL	**EVD0000T50**	301.400.0021
Universal (*)	**EVD0000E20**	301.400.0018
Twin Universal para 2 válvulas (*)	**EVD0000T20**	301.400.0020
Transformador carril DIN 230Vac/124	**TRADRFE240**	301.400.0025

(*) Los drivers “EVD evolution universal” pueden comandar una selección de valvulas bipolares con motor paso a paso de terceros (ver folletos tecnicos en www.carel.es)



Accesorios y display para EVD evolution

Display para EVD evolution

Descripción	MODELO	CÓDIGO
En Español / Ingles	**EVDIS00ES0**	301.400.0022



Módulo Ultracap para EVD Evolution

Descripción	MODELO	CÓDIGO
Módulo Ultracap para EVD Evolution	**EVD0000UC0**	301.400.0024

Sondas

Transmisores de presion

Descripción	MODELO	CÓDIGO
Transmisores de presión ratiométricos de latón 1/4” SAE hembra con depresor 7/16” conector PACKARD (necesitan cable de conexión SPKC*)		
0 a 5 Vdc, -15 a 135 psi (-1 a 9,3 bar relativo)	**SPKT0013P0**	431.400.0045
0 a 5 Vdc, 0 a 500 psi (0 a 34,5 bar relativo)	**SPKT0033P0**	431.400.0056
0 a 5 Vdc, 0 a 250 psi (0 a 17,3 bar relativo)	**SPKT0043P0**	431.400.0054
0 a 5 Vdc, -15…60 psi (-1 a 4,2 bar relativo)	**SPKT0053P0**	301.400.0026
0 a 5 Vdc, 0 a 650 psi (0 a 45,0 bar relativo)	**SPKT00B6P0**	431.400.0055
0 a 5 Vdc, -15 a 185 psi (-1 a 12,8 bar relativo)	**SPKT00E3P0**	431.400.0060
0 a 5 Vdc, 0 a 300 psi (0 a 20,7 bar relativo)	**SPKT00F3P0**	431.400.0061

- Mide la presión en los circuitos refrigerados.
- Aplicación: refigeración y acondicionamiento del aire.
- Alimentación: 5Vcc +- 10%
- Señal de Salida en tensión 0-5Vcc
- Rosca conexión hembra 7/16” 20 UNF
- Condiciones de funcionamiento -40 C a +135 C



Descripción	MODELO	CÓDIGO
Transmisores de presión 4-20mA acero inox. 1/4” SAE hembra con depresor 7/16” conector PACKARD (necesitan cable de conexión SPKC*)		
4-20mA, 0 a 145 psi (0 a 10 bar relativo)	**SPKT0011C0**	431.400.0010
4-20mA, -8 a 100 psi (-0,5 a 7 bar relativo)	**SPKT0021C0**	301.400.0029
4-20mA, 0 a 435 psi (0 a 30 bar relativo)	**SPKT0031C0**	301.400.0030
4-20mA, 0 a 260 psi (0 a 18,2 bar relativo)	**SPKT0041C0**	431.400.0011
4-20mA, 0 a 650 psi (0 a 44,8 bar relativo)	**SPKT00B1C0**	431.400.0058
4-20mA, 0 a 870 psi (0 a 60 bar relativo)	**SPKT00G1C0**	431.400.0059

- Mide la presión en los circuitos refrigerados.
- Aplicación: refigeración y acondicionamiento del aire.
- Alimentación: 8-28Vcc, +- 20%
- Señal de Salida en corriente 4-20mA
- Rosca conexión hembra 7/16” 20 UNF
- Condiciones de funcionamiento -40 C a +135 C



Descripción	MODELO	CÓDIGO
Cables para sensores de presión (ratiométricos o 4-20mA)		
Cable para sondas SPKT* 3 hilos, conector PACKARD vulcanizado, IP67. Longitud 2 mts.	**SPKC002310**	301.400.0031
Cable para sondas SPKT* 3 hilos, conector PACKARD vulcanizado, IP67. Longitud 5 mts.	**SPKC005310**	301.400.0032



Sondas de temperatura

Descripción	MODELO	CÓDIGO
Calcular recalentamiento: sonda NTC IP67, rapidez de lectura, 1.5 m cable, -50T105°C	**NTC015WF00**	301.400.0047
Calcular recalentamiento: sonda NTC IP67, rapidez de lectura, 3 m cable, -50T105°C	**NTC030WF00**	301.400.0048
Calcular recalentamiento: sonda NTC DE de abrazadera IP67, 1.5 m cable, -50T90°C	**NTC015HF01**	430.400.0012

Válvula de Expansión

Controladores Serie V800

Entradas Analógicas	Entradas Digitales	Salidas Digitales (Relé)	Salidas Digitales Baja Tensión	Ø mm.	Tensión	Conectividad	MODELO	CÓDIGO
2 NTC / 4..20mA configurable	2 entradas digitales libres de tensión	5A	1 salida Open Collector carga máx 35mA	70.2x87x61.6	100..240V-50/60Z	Puerto TTL conexión a Copy Card o USB IWK/V. Sólo modelos P1 y P3: RS485 conexión a TelevisSystem/ Modbus	**V800/P1**	301.401.0001

- Controlador de válvulas de expansión electrónica.
- Solución completa: driver EEV V800 y control electrónico ID98 5/V.
- Temperatura ambiente de uso: -5ºC a +55ºC.
- Sonda y transductor NO INCLUIDO



Válvulas de Expansión Electrónica Serie PXVB

Tipo Orificio	Diámetro Orificio	Capacidad Nominal					MODELO	CÓDIGO
		R-22	R-134a	R-404A-R507	R-407C	R410A		
01	0,5	1	0,9	0,8	1,1	1,3	**PXVN03S010000**	301.401.0005
02	0,7	1,9	1,7	1,6	2	2,4	**PXVN03S020000**	301.401.0006
03	0,8	2,5	2	1,9	2,4	3	**PXVN03S030000**	301.401.0007
04	1,1	3,9	3,2	2,9	3,8	4,8	**PXVN03S040000**	301.401.0008
05	1,3	6,7	5,6	5,1	6,7	8,4	**PXVN03S050000**	301.401.0009
06	1,7	9,2	7,7	7	9,1	11,4	**PXVN03S060000**	301.401.0010
07	2,3	14,7	12,2	11,3	15,3	18,2	**PXVN03S070000**	301.401.0011
08	2,5	17,4	14,7	13,5	17,7	21,6	**PXVN04S080000**	301.401.0020
09	2,7	19,3	16,3	15	19,6	24,1	**PXVN04S090000**	301.401.0021

- Válvulas de Expansión Electrónicas por pulsos.
- La válvula de expansión electrónica se controla mediante regulador V800.
- Orificios intercambiables de 1 a 7.
- Capacidad de hasta 20kW
- Optimiza la inyección del líquido refrigerante al evaporador.
- Compatible con la mayor parte de los refrigerantes.
- 230Vac y 24Vac
- Reduce el riesgo de retorno del líquido al compresor.
- Mejora el control del recalentamiento.
- Tª Evaporación: +5ºC; Tª Condensación: +32ºC ; Tliq a la entrada válvula: +28ºC



Accesorios

MODELO	CÓDIGO
IWK/V	301.401.0012
Sonda NTC SN8P	301.401.0013
SPA007 (transductor hembra baja)	301.401.0014

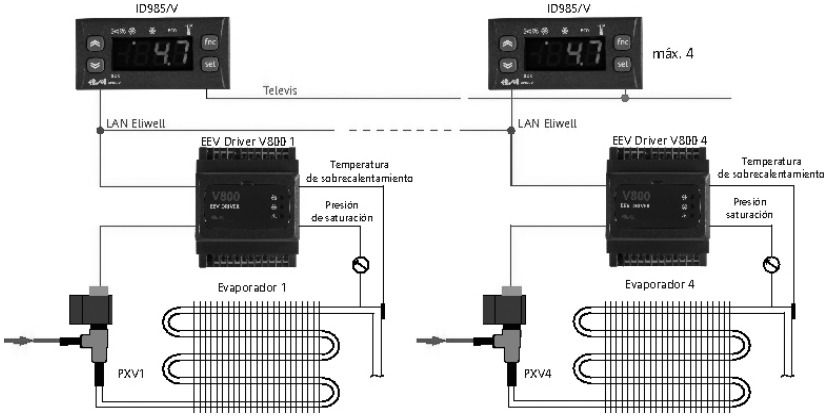

Válvulas de Expansión Electrónicas Paso - Paso

VÁLVULAS DE EXPANSIÓN ELECTRÓNICAS

Las válvulas EX4-EX8 son de modulación continua del flujo másico, sin estrés (martilleo líquido) en el circuito de refrigeración.

Válidas para todos los refrigerantes (HCFC, HFC) y para CO_2 en aplicación Subcrítico (Consultar rendimientos)

Capacidad Frigorífica en (kW)				Conexiones Soldar		MODELO Válvula	CÓDIGO
R134a	R404A	R407C	R410A	Entrada	Salida		
10	10	15	18	3/8	5/8	**EX4-I21**	301.302.0002
32	31	45	53	5/8	7/8	**EX5-U21**	301.302.0003
76	75	106	127	7/8	1-1/8	**EX6-I21**	301.302.0004
209	207	292	349	1-1/8	1-3/8	**EX7-I21**	301.302.0005
556	551	779	932	1-3/8	1-3/8	**EX8-I21**	301.302.0006



Rendimientos calculados con Tc +35ºC, Te +5ºC

CONTROLADOR PARA VÁLVULAS EX4-EX8

Modelo Válvula	Capacidad Regulación	Refrigerantes	MODELO	CÓDIGO
EX4	0-100 %	R-22, R-404A	**EXD SH1**	301.302.0014
EX5		R-507, R-134a		
EX6		R-407A, R-407C		
EX7		R-448A, R-449A	**EXD SH2**	301.302.0023
EX8		R-450A, R-513A, R-32		



Accesorios para Controlador EXD SH1 / SH2

Descripción	MODELO	CÓDIGO
Cable 3m con terminal Molex EXD SH1-SH2	**EXD-M03**	390.302.0002
Sensor de temperatura con cable de 6 m.	**TP1-NP6**	390.302.0001
Sensor de presión para: R-507, R-404A, R-134a, R-513A, R-449A, R-448A, R-450A	**PT5N-07M**	431.302.0001
Sensor de presión para R-410A.	**PT5N-18M**	431.302.0002
Sensor de presión para R-744.	**PT5N-30M**	431.302.0003
Conector con cable de 6 m para sensor presión PT4/PT5.	**PT4-M60**	431.302.0007
Transformador 230-24 V de 25 VA, para 1 válvula.	**ECT-323**	350.302.0011
Batería para cierre de VEE para EXD-SH1	**EXD-PM**	390.302.0003



Válvulas de Expansión HCFC/HFC/HFO

VÁLVULAS DE EXPANSIÓN SIN ORIFICIO

Capacidad máx. (kW) a temperatura de condensación +45ºC					Conexiones	Válvulas sin orificio	MODELO Válvula	CÓDIGO
R450A	R134a	R513A	R407C	R448A/ R449A				
9,3	10,4	9,6	15,4	14,0	S3/8" X S1/2"	Ex2-100	**801090**	301.302.0016



MPO: 40 bar
Rango de capacidad: 0,4 a 11,2 kW (R448A Tco: +45ºC/Tev: -10ºC.
Válvula electrónica con orificio intercambiable: con una única válvula se consiguen 7 potencias distintas.
Cuerpo en escuadra.
Refrigerantes compatibles: R134a, R22, R404A, R407C, R410A, R448A, R449A, R450A, R507, R513A y R1234ze.
Las válvulas EX2 son compatibles con los controladores EC2.
Es necesario el montaje de un filtro en la entrada de la válvula.
MOPD: 30 bar

Orificios

Capacidad máx. (kW) a temperatura de +45ºC								MODELO	CÓDIGO
R134a		R450A		R407C	R448A/R449A		R513A		
0ºC	-10ºC	-10ºC	-25ºC	0ºC	-10ºC	-25ºC	-35ºC		
0,6	0,5	0,5	0,5	0,8	0,7	0,7	0,5	**EXO-00X**	301.302.0017
1,0	0,9	0,9	0,8	1,4	1,3	1,3	0,9	**EXO-000**	301.302.0018
2,0	2,0	1,7	1,7	2,9	2,6	2,6	1,8	**EXO-001**	301.302.0019
2,7	2,6	2,3	2,3	3,9	3,5	0,4	2,4	**EXO-002**	301.302.0020
4,6	4,4	3,9	3,8	6,4	5,9	5,8	4,0	**EXO-003**	301.302.0021
6,9	6,7	5,9	5,8	9,7	8,9	8,8	6,1	**EXO-004**	301.302.0022

* Capacidad calculada con un subenfriamiento de 1K

Bobina

MODELO	CÓDIGO
Bobina a 24VAC 50Hz 8W por conector con clavija (ESC 24VAC) 801033	302.302.0007
Bobina a 230VAC 50Hz 8W por conector con clavija (ESC 230VAC) 801031	302.302.0004



Cable con conector

MODELO	CÓDIGO
Cable 3 m con conector clavija para bobina ESC (ASC-N30)	390.302.0005



Válvulas de Expansión Convencionales
Serie TCLE...THRE

VÁLVULAS DE EXPANSIÓN TERMOSTÁTICAS

R-22		R-134a		R-404A/R-507		R-407C		Orificio	MODELO	Elemento Térmico	Cuerpo paso ángulo	Cuerpo paso recto
MODELO	Cap. Nom. kW	MODELO	Cap. Nom. kW	MODELO	Cap. Nom. kW	MODELO	Cap. Nom. kW					
50Hw	1,90	**25MW**	1,50	**25SW**	1,30	**50NW**	2,10	**X 22440-B1B**	**TCLE**	XB1019……-1B	**C 501-5**	**9761/3**
100HW	3,70	**75MW**	2,90	**75SW**	2,60	**100NW**	4,00	**X 22440-B2B**				
200HW	7,90	**150MW**	6,10	**150SW**	5,60	**200NW**	8,50	**X 22440-B3B**				
250HW	11,90	**200MW**	9,30	**200SW**	8,40	**300NW**	12,90	**X 22440B3,5B**				
300HW	17,30	**250MW**	13,50	**250SW**	12,20	**400NW**	18,70	**X 22440-B4B**				
500HW	22,20	**350MW**	17,30	**400SW**	15,70	**550NW**	24,00	**X 22440-B5B**			**C 501-7**	**9761/4**
750HW	30,40	**550MW**	23,60	**600SW**	21,50	**750NW**	32,90	**X 22440-B6B**				
1000HW	41,10	**750MW**	32,00	**850SW**	29,00	**1000NW**	44,40	**X 22440-B7B**			**A-576**	**X6346-34**
1200HW	47,80	**900MW**	37,20	**1000SW**	33,80	**1150NW**	51,70	**X 22440-B8B**				
14HW	58,00	**11MW**	45,00	**12SW**	40,00	**14NW**	62,00	**X 11873-B4B**	**TJRE**	XB1019...-1B Y 2B	**10331**	**10332**
18HW	74,00	**13MW**	57,00	**14SW**	51,00	**17NW**	80,00	**X 11873-B5B**				
22HW	91,00	**16MW**	71,00	**18SW**	63,00	**21NW**	99,00	**X 9117-B6B**	**TERE**	XC726…..-2B	**9153**	**9152**
26HW	104,00	**19MW**	81,00	**20SW**	72,00	**25NW**	112,00	**X 9117-B7B**				
35HW	143,00	**25MW**	112,00	**27SW**	99,00	**33NW**	155,00	**X 9117-B8B**				
45HW	174,00	**31MW**	135,00	**34SW**	1120,00	**42NW**	188,00	**X 9117-B9B**				
55HW	223,00	**45MW**	174,00	**47SW**	154,00	**52NW**	241,00	**X 9166-B10B**	**TIRE**			
75HW	253,00	**55MW**	197,00	**61SW**	174,00	**71NW**	273,00	**X 9144-B11B**	**THRE**		**9149**	**9148**
100HW	302,00	**68MW**	236,00	**77Sw**	209,00	**94NW**	327,00	**X 9144-B13B**				

TABLA DE SELECCIÓN

Temperatura del líquido en entrada de la válvula expansión (ºC)	Factor de Corrección K Temperatura de evaporación (ºC) (R-404A)															
	+30	+25	+20	+15	+10	+5	0	-5	-10	-15	-20	-25	-30	-35	-40	-45
+60	1,56	1,59	1,64	1,69	1,74	1,81	1,88	1,96	2,06	2,43	2,95	3,56	4,37	5,38	6,71	8,47
+55	1,32	1,35	1,38	1,42	1,46	1,50	1,55	1,61	1,68	1,96	2,36	2,83	3,43	4,16	5,12	6,34
+50	1,16	1,18	1,20	1,23	1,26	1,30	1,34	1,38	1,43	1,67	1,99	2,37	2,85	3,43	4,18	5,14
+45	1,04	1,05	1,07	1,10	1,12	1,15	1,18	1,22	1,26	1,46	1,74	2,05	2,46	2,95	3,57	4,35
+40	0,94	0,96	0,97	0,99	1,02	1,04	1,07	1,09	1,13	1,30	1,55	1,82	2,17	2,59	3,13	3,80
+35	0,87	0,88	0,90	0,91	0,93	0,95	0,97	1,00	1,02	1,18	1,40	1,64	1,96	2,33	2,80	3,38
+30	0,81	0,82	0,83	0,84	0,86	0,88	0,90	0,92	0,94	1,08	1,28	1,50	1,78	2,11	2,53	3,05
+25		0,76	0,77	0,79	0,80	0,82	0,83	0,85	0,87	1,00	1,18	1,39	1,64	1,94	2,32	2,79
+20			0,73	0,74	0,75	0,77	0,78	0,80	0,81	0,94	1,10	1,29	1,52	1,80	2,15	2,58
+15				0,70	0,71	0,72	0,73	0,75	0,76	0,88	1,03	1,21	1,42	1,68	2,00	2,40
+10					0,67	0,68	0,69	0,71	0,72	0,83	0,97	1,13	1,34	1,58	1,88	2,25
+5						0,65	0,66	0,67	0,68	0,78	0,92	1,07	1,26	1,49	1,77	2,11
0							0,63	0,64	0,65	0,75	0,88	1,02	1,20	1,41	1,67	2,00
-5								0,61	0,62	0,71	0,83	0,97	1,14	1,34	1,59	1,90
-10									0,60	0,68	0,80	0,93	1,09	1,28	1,52	1,81
Factor de Corrección KΔp																
Δp(bar)	0,5	1,0	1,5	2,0	2,5	3,0	3,5	4,0	4,5	5,0	5,5	6,0	6,5	7,0	8,0	9,0
KΔp	4,55	3,21	2,62	2,27	2,03	1,86	1,72	1,61	1,52	1,44	1,37	1,31	1,26	1,21	1,14	1,07
Δp(bar)	10,0	11,0	12,0	13,0	14,0	15,0	16,0	17,0	18,0	19,0	20,0	21,0	22,0	23,0	24,0	25,0
KΔp	1,02	0,97	0,93	0,89	0,86	0,83	0,80	0,78	0,76	0,74	0,72	0,70	0,69	0,67	0,66	0,64



Notas:
Rendimientos indicados con Tª de condensación 38ºC; Tª de evaporación 4ºC,
Subenfriamiento de líquido 1K en la entrada de válvula de expansión.
Otras condiciones:
Qn=QoxKtxKp; Qn=Capacidad Nominal de la válvula; **Qo**=Cap. de enfriamiento requerida;
Kt=Factor de corrección de temp. de evaporación y de líquido;
Kap=Factor de corrección de caída de presión en la válvula.

Válvulas de Expansión Convencionales Serie TCLE...THRE

TABLA DE SELECCIÓN

Temperatura del líquido en entrada de la válvula expansión (ºC)	Factor de Corrección K Temperatura de evaporación (ºC) (R-407A)											
	+30	+25	+20	+15	+10	+5	0	-5	-10	-15	-20	-25
+55	1,20	1,21	1,23	1,26	1,28	1,31	1,34	1,37	1,40	1,63	1,98	2,42
+50	1,10	1,11	1,13	1,15	1,17	1,19	1,22	1,24	1,27	1,48	1,79	2,18
+45	1,02	1,03	1,05	1,06	1,08	1,10	1,12	1,14	1,17	1,35	1,64	2,00
+40	0,95	0,96	0,98	0,99	1,01	1,02	1,04	1,06	1,08	1,25	1,52	1,84
+35	0,89	0,90	0,92	0,93	0,94	0,96	0,98	0,99	1,01	1,17	1,41	1,71
+30	0,85	0,85	0,87	0,88	0,89	0,90	0,92	0,93	0,95	1,10	1,32	1,60
+25		0,81	0,82	0,83	0,84	0,85	0,87	0,88	0,90	1,03	1,25	1,51
+20			0,78	0,79	0,80	0,81	0,82	0,84	0,85	0,98	1,18	1,43
+15				0,75	0,76	0,77	0,78	0,80	0,81	0,93	1,12	1,35
+10					0,73	0,74	0,75	0,76	0,77	0,89	1,07	1,29
+5						0,71	0,72	0,73	0,74	0,85	1,02	1,23
0							0,69	0,70	0,71	0,81	0,98	1,18
-5								0,67	0,68	0,78	0,94	1,13
-10									0,65	0,75	0,90	1,08

Factor de Corrección KΔp

Δp(bar)	0,5	1,0	1,5	2,0	2,5	3,0	3,5	4,0	4,5	5,0	5,5	6,0	6,5	7,0	8,0	9,0
KΔp	4,78	3,33	2,72	2,36	2,11	1,92	1,78	1,67	1,57	1,49	1,42	1,36	1,31	1,26	1,18	1,11
Δp(bar)	10,0	11,0	12,0	13,0	14,0	15,0	16,0	17,0	18,0	19,0	20,0	21,0	22,0	23,0	24,0	25,0
KΔp	1,05	1,01	0,96	0,92	0,89	0,86	0,83	0,81	0,79	0,76	0,75	0,73	0,71	0,70	0,68	0,67

Temperatura del líquido en entrada de la válvula expansión (ºC)	Factor de Corrección K Temperatura de evaporación (ºC) (R-507A)															
	+30	+25	+20	+15	+10	+5	0	-5	-10	-15	-20	-25	-30	-35	-40	-45
+60	1,54	1,57	1,61	1,65	1,71	1,76	1,83	1,90	1,98	2,36	2,84	3,44	4,23	5,25	6,61	8,45
+55	1,30	1,33	1,36	1,39	1,43	1,47	1,52	1,57	1,62	1,92	2,29	2,75	3,35	4,11	5,11	6,44
+50	1,15	1,17	1,19	1,22	1,24	1,28	1,31	1,35	1,40	1,64	1,95	2,33	2,81	3,43	4,23	5,29
+45	1,04	1,05	1,07	1,09	1,11	1,14	1,17	1,20	1,23	1,45	1,71	2,04	2,45	2,97	3,64	4,53
+40	0,94	0,96	0,97	0,99	1,01	1,03	1,06	1,08	1,11	1,30	1,53	1,82	2,18	2,63	3,22	3,98
+35	0,87	0,88	0,90	0,91	0,93	0,95	0,97	0,99	1,01	1,18	1,39	1,65	1,97	2,37	2,89	3,56
+30	0,81	0,82	0,83	0,85	0,86	0,88	0,89	0,91	0,93	1,09	1,28	1,51	1,80	2,17	2,63	3,23
+25		0,77	0,78	0,79	0,80	0,82	0,83	0,85	0,87	1,01	1,18	1,40	1,66	1,99	2,42	2,97
+20			0,73	0,74	0,75	0,77	0,78	0,79	0,81	0,94	1,10	1,30	1,54	1,85	2,24	2,74
+15				0,70	0,71	0,72	0,73	0,75	0,76	0,88	1,03	1,21	1,44	1,73	2,09	2,55
+10					0,67	0,68	0,69	0,70	0,72	0,83	0,97	1,14	1,35	1,62	1,95	2,38
+5						0,64	0,65	0,67	0,68	0,78	0,92	1,07	1,27	1,52	1,83	2,23
0							0,62	0,63	0,64	0,74	0,87	1,02	1,20	1,43	1,73	2,10
-5								0,60	0,61	0,70	0,82	0,96	1,14	1,35	1,63	1,98
-10									0,58	0,67	0,78	0,91	1,08	1,28	1,54	1,87

Factor de Corrección KΔp

Δp(bar)	0,5	1,0	1,5	2,0	2,5	3,0	3,5	4,0	4,5	5,0	5,5	6,0	6,5	7,0	8,0	9,0
KΔp	4,63	3,27	2,67	2,31	2,07	1,89	1,75	1,64	1,54	1,46	1,40	1,34	1,28	1,24	1,16	1,09
Δp(bar)	10,0	11,0	12,0	13,0	14,0	15,0	16,0	17,0	18,0	19,0	20,0	21,0	22,0	23,0	24,0	25,0
KΔp	1,03	0,99	0,94	0,91	0,87	0,85	0,82	0,79	0,77	0,75	0,73	0,71	0,70	0,68	0,67	0,65

Notas:
Rendimientos indicados con Tª de condensación 38ºC; Tª de evaporación 4ºC, Subenfriamiento de líquido 1K en la entrada de válvula de expansión.
Otras condiciones: **Qn=QoxKtxKp; Qn**=Capacidad Nominal de la válvula; **Qo**=Cap. de enfriamiento requerida; **Kt**=Factor de corrección de temp. de evaporación y de líquido; **Kap**=Factor de corrección de caída de presión en la válvula.

Válvulas de Expansión Convencionales Serie TCLE...THRE

TABLA DE SELECCIÓN

Temperatura del líquido en entrada de la válvula expansión (ºC)	Factor de Corrección K_t Temperatura de evaporación (ºC) (R-134a)															
	+30	+25	+20	+15	+10	+5	0	-5	-10	-15	-20	-25	-30	-35	-40	-45
+60	1,22	1,25	1,27	1,30	1,33	1,36	1,40	1,44	1,48	1,75	2,08	2,46	2,94	3,50	4,12	4,83
+55	1,14	1,16	1,18	1,21	1,23	1,26	1,29	1,33	1,36	1,60	1,90	2,25	2,68	3,18	3,74	4,36
+50	1,07	1,08	1,10	1,13	1,15	1,17	1,20	1,23	1,26	1,48	1,76	2,07	2,46	2,92	3,42	3,98
+45	1,00	1,02	1,04	1,06	1,08	1,10	1,12	1,15	1,17	1,38	1,63	1,92	2,28	2,70	3,15	3,65
+40	0,93	0,96	0,98	0,99	1,01	1,03	1,05	1,08	1,10	1,29	1,52	1,79	2,12	2,50	2,92	3,38
+35	0,90	0,91	0,92	0,94	0,96	0,97	0,99	1,01	1,03	1,21	1,43	1,68	1,99	2,34	2,73	3,15
+30	0,85	0,86	0,88	0,89	0,91	0,92	0,94	0,96	0,98	1,14	1,35	1,58	1,87	2,20	2,55	2,95
+25		0,82	0,83	0,85	0,86	0,87	0,89	0,91	0,92	1,08	1,27	1,49	1,76	2,07	2,40	2,77
+20			0,80	0,81	0,82	0,83	0,85	0,89	0,88	1,02	1,21	1,41	1,67	1,96	2,27	2,61
+15				0,77	0,78	0,79	0,81	0,82	0,84	0,97	1,15	1,34	1,58	1,85	2,15	2,47
+10					0,75	0,76	0,77	0,78	0,80	0,93	1,09	1,28	1,51	1,76	2,04	2,35
+5						0,73	0,74	0,75	0,76	0,89	1,04	1,22	1,44	1,68	1,94	2,23
0							0,71	0,72	0,73	0,85	1,00	1,17	1,37	1,61	1,86	2,13
-5								0,69	0,70	0,82	0,96	1,12	1,31	1,54	1,78	2,04
-10									0,68	0,79	0,92	1,07	1,26	1,48	1,70	1,95
Factor de Corrección KΔp																
Δp(bar)	0,5	1,0	1,5	2,0	2,5	3,0	3,5	4,0	4,5	5,0	5,5	6,0	6,5	7,0	7,5	8,0
KΔp	3,50	2,48	2,02	1,75	1,57	1,43	1,32	1,24	1,17	1,11	1,06	1,01	0,97	0,94	0,90	0,88
Δp(bar)	8,5	9,0	9,5	10,0	10,5	11,0	11,5	12,0	13,0	14,0	15,0	16,0	17,0	18,0	19,0	20,0
KΔp	0,85	0,83	0,80	0,78	076	0,75	0,73	0,72	0,69	0,66	0,64	0,62	0,60	0,58	0,57	0,55



Temperatura del líquido en entrada de la válvula expansión (ºC)	Factor de Corrección K_t Temperatura de evaporación (ºC) (R-22)															
	+30	+25	+20	+15	+10	+5	0	-5	-10	-15	-20	-25	-30	-35	-40	-45
+60	1,22	1,23	1,24	1,25	1,26	1,28	1,30	1,31	1,38	1,58	1,84	2,16	2,56	3,04	3,55	4,23
+55	1,14	1,15	1,16	1,17	1,19	1,20	1,22	1,23	1,29	1,42	1,72	2,02	2,39	2,83	3,30	3,94
+50	1,08	1,09	1,10	1,11	1,12	1,13	1,15	1,16	1,21	1,39	1,62	1,89	2,24	2,66	3,10	3,68
+45	1,02	1,03	1,04	1,05	1,06	1,07	1,08	1,10	1,15	1,31	1,52	1,79	2,11	2,50	2,91	3,46
+40	0,97	0,98	0,99	1,00	1,01	1,02	1,03	1,04	1,09	1,24	1,45	1,69	2,00	2,37	2,75	3,27
+35	0,92	0,93	0,94	0,95	0,96	0,97	0,98	0,99	1,03	1,18	1,37	1,61	1,89	2,24	2,60	3,09
+30	0,88	0,89	0,90	0,91	0,92	0,93	0,94	0,95	0,99	1,13	1,31	1,55	1,83	2,13	2,47	2,93
+25		0,85	0,86	0,87	0,88	0,89	0,89	0,90	0,94	1,08	1,25	1,46	1,72	2,03	2,36	2,80
+20			0,83	0,83	0,84	0,85	0,86	0,87	0,90	1,03	1,19	1,40	1,64	1,94	2,25	2,66
+15				0,80	0,81	0,81	0,82	0,83	0,87	0,99	1,14	1,34	1,57	1,86	2,15	2,55
+10					0,78	0,78	0,79	0,80	0,83	0,95	1,10	1,28	1,51	1,78	2,06	2,44
+5						0,75	0,76	0,77	0,80	0,91	1,06	1,23	1,45	1,71	1,98	2,34
0							0,73	0,74	0,77	0,88	1,02	1,19	1,39	1,65	1,90	2,25
-5								0,71	0,74	0,85	0,98	1,14	1,34	1,58	1,83	2,17
-10									0,72	0,82	0,95	1,10	1,30	1,53	1,77	2,09
Factor de Corrección KΔp																
Δp(bar)	0,5	1,0	1,5	2,0	2,5	3,0	3,5	4,0	4,5	5,0	5,5	6,0	6,5	7,0	8,0	9,0
KΔp	4,25	3,00	2,46	2,13	1,90	1,74	1,61	1,50	1,42	1,35	1,28	1,23	1,18	1,14	1,06	1,00
Δp(bar)	10,0	11,0	12,0	13,0	14,0	15,0	16,0	17,0	18,0	19,0	20,0	21,0	22,0	23,0	24,0	25,0
KΔp	0,95	0,91	0,87	0,83	0,80	0,78	0,75	0,73	0,71	0,69	0,67	0,66	0,64	0,63	0,61	0,60

Notas:
Rendimientos indicados con Tª de condensación 38ºC; Tª de evaporación 4ºC,
Subenfriamiento de líquido 1K en la entrada de válvula de expansión.
Otras condiciones:
Qn=QoxKtxKp; Qn=Capacidad Nominal de la válvula;
Qo=Cap. de enfriamiento requerida; **Kt**=Factor de corrección de temp. de evaporación y de líquido;
Kap=Factor de corrección de caída de presión en la válvula.

Válvulas de Expansión Convencionales Serie TLCE...THRE

ELEMENTOS TERMOSTÁTICOS / CUERPOS / ORIFICIOS

Elementos Termostáticos

Serie	MODELO	Gas	CÓDIGO
TCLE/TJRE	XB1019HW100-1B	R-22	300.302.0001
	XB1019HW65-1B		300.302.0002
	XB1019HW35-1B		300.302.0003
	XB1019HW100-2B		300.302.0004
	XB1019HW65-2B		300.302.0005
	XB1019HW35-2B		300.302.0006
TERE	XC726HW100-2B		300.302.0007
TIRE	XC726HW65-2B		300.302.0008
THRE	XC726HW35-2B		300.302.0009
TCLE/TJRE	XB1019MW55-1B	R-134a	300.302.0010
	XB1019MW35-1B		300.302.0011
	XB1019MW55-2B		300.302.0012
	XB1019MW35-2B		300.302.0013
TERE/TIRE/	XC726MW55-2B		300.302.0014
THRE	XC726MW35-2B		300.302.0015
TCLE/TJRE	XB1019NW100-1B	R-407C	300.302.0016
	XB1019NW100-2B		300.302.0017
TERE/TIRE/THRE	XC726NW100-2B		300.302.0018
TCLE/TJRE	XB1019SW-1B	R-404A/R-507A	300.302.0019
	XB1019SW80-1B		300.302.0020
	XB1019SW40-1B		300.302.0021
	XB1019SW80-2B		300.302.0022
	XB1019SW40-2B		300.302.0023
TERE	XC726SW-2B		300.302.0024
TIRE	XC726SW80-2B		300.302.0025
THRE	XC726SW40-2B		300.302.0026







Orificios

MODELO	CÓDIGO
X 22440-B1B	300.302.0027
X 22440-B2B	300.302.0028
X 22440-B3B	300.302.0029
X 22440-B3,5B	300.302.0030
X 22440-B4B	300.302.0031
X 22440-B5B	300.302.0032
X 22440-B6B	300.302.0033
X 22440-B7B	300.302.0034
X 22440-B8B	300.302.0035
X 11873-B4B	300.302.0036
X 11873-B5B	300.302.0037
X 9117-B6B	300.302.0038
X 9117-B7B	300.302.0039
X 9117-B8B	300.302.0040
X 9117-B9B	300.302.0041
X 9166-B10B	300.302.0042
X 9144-B11B	300.302.0043
X 9144-B13B	300.302.0044

Notas:
Las válvulas se suministran por componentes: elemento térmico, orificio y cuerpo ángulo / recto.



Cuerpos para Válvulas de Expansión

Conexiones		Modelo Cuerpo Soldar		CÓDIGO Cuerpo
Entrada	Salida	Ángulo	Recto	
3/8"	5/8"	C-501-5	-	300.302.0045
3/8"	5/8"	-	9761-3	300.302.0046
1/2"	5/8"	C-501-7	-	300.302.0047
1/2"	5/8"	-	9761-4	300.302.0048
5/8"	7/8"	A-576	-	300.302.0049
7/8"	7/8"	10331	-	300.302.0050
7/8"	7/8"	9153	-	300.302.0051
7/8"	7/8"	9149	-	300.302.0052
7/8"	7/8"	-	10332	300.302.0053
7/8"	7/8"	-	9152	300.302.0054
7/8"	7/8"	-	9148	300.302.0055



Válvula de Expansión

SERIE TI ORIFICIO INTERCAMBIABLE

Cuerpos sin compensador externo

Refrigerante	Conexiones	Equilibrador	MOP	MODELO	CÓDIGO
R448A/ R449A	R3/8"X R1/2"	Interno	No	**TI-SW**	300.302.0105
R448A/ R449A	R3/8"X R1/2"	Interno	No	**TIS-SW**	300.302.0106
R407C	R3/8"X R1/2"	Interno	No	**TI-NW**	300.302.0107
R407C	R3/8"X R1/2"	interno	No	**TIS-NW**	300.302.0108
R404A/ R507	R3/8"X R1/2"	interno	No	**TI-SW**	300.302.0105
R404A/ R507	R3/8"X R1/2"	Interno	No	**TIS-SW**	300.302.0106
R134a	R3/8"X R1/2"	Interno	No	**TI-MW**	300.302.0109
R134a	R3/8"X R1/2"	Interno	Si	**TI-MW55**	300.302.0110
R134a	R3/8"X R1/2"	Interno	No	**TIS-MW**	300.302.0111
R22	R3/8"X R1/2"	Interno	No	**TI-HW**	300.302.0112
R22	R3/8"X R1/2"	Interno	No	**TIS-HW**	300.302.0113



Cuerpos con compensador externo

Refrigerante	Conexiones	Equilibrador	MOP	MODELO	CÓDIGO
R448A/ R449A	R3/8"X S1/2 X S1/4	1/4" ODS	No	**TISE-SW**	300.302.0114
R448A/ R449A	R3/8"X S1/2 X S1/5	1/4" ODS	Si	**TISE-SW75**	300.302.0115
R448A/ R449A	R3/8"X S1/2 X S1/6	1/4" SAE	No	**TIE-SW**	300.302.0116
R448A/ R449A	R3/8"X S1/2 X S1/7	1/4" SAE	Si	**TIE-SW75**	300.302.0117
R407C	R3/8"X S1/2 X S1/8	1/4" SAE	No	**TIE-NW**	300.302.0118
R407C	R3/8"X S1/2 X S1/9	1/4" ODS	No	**TISE-NW**	300.302.0119
R404A/R507	R3/8"X S1/2 X S1/10	1/4" SAE	No	**TIE-SW**	300.302.0116
R404A/R507	R3/8"X S1/2 X S1/11	1/4" SAE	Si	**TIE-SAD-20**	300.302.0120
R404A/R507	R3/8"X S1/2 X S1/12	1/4" ODS	No	**TISE-SW**	300.302.0114
R404A/R507	R3/8"X S1/2 X S1/13	1/4" ODS	Si	**TISE-SAD-20**	300.302.0121
R22	R3/8"X S1/2 X S1/14	1/4" SAE	No	**TIE-HW**	300.302.0122
R134a	R3/8"X S1/2 X S1/15	1/4" SAE	No	**TIE-MW**	300.302.0123
R134a	R3/8"X S1/2 X S1/16	1/4" SAE	Si	**TIE-MW55**	300.302.0124
R134a	R3/8"X S1/2 X S1/17	1/4" ODS	No	**TISE-MW**	300.302.0125



VÁLVULAS DE EXPANSIÓN HFC/HFO

Capacidad máx. (kW) a una temperatura de condensación de +45ºC											Tamaño orificio
R407		R134a		R404A/R507			R448A/R449A				
-10ºC	-25ºC	+7ºC	-10ºC	-10ºC	-25ºC	-35ºC	0ºC	-10ºC	-25ºC	-35ºC	
0,53	0,33	0,25	0,29	0,37	0,23	0,17	0,49	0,43	0,32	0,20	0X
1,37	0,85	0,68	0,76	0,95	0,60	0,42	1,30	1,15	0,80	0,52	00
3,42	2,13	1,65	1,81	2,15	1,39	0,98	3,22	3,05	2,07	1,27	01
5,58	3,46	2,68	2,95	3,72	2,32	1,73	5,42	5,12	3,19	2,19	02
9,00	5,59	4,30	4,80	5,94	3,78	2,71	8,51	8,21	5,43	3,50	03
14,70	9,11	7,25	7,90	9,46	5,99	4,39	14,00	13,40	8,74	5,20	04
17,90	11,10	8,80	9,85	11,30	7,51	5,19	17,10	16,90	10,60	7,05	05
20,60	12,80	10,30	11,05	13,60	8,79	6,10	19,30	18,60	12,40	8,10	06

ORIFICIOS PARA VÁLVULAS CON MONTAJE SOLDADO

Tamaño orificio	MODELO	CÓDIGO
0X	**TIO-00X**	300.302.0126
00	**TIO-000**	300.302.0127
01	**TIO-001**	300.302.0128
02	**TIO-002**	300.302.0129
03	**TIO-003**	300.302.0130
04	**TIO-004**	300.302.0131
05	**TIO-005**	300.302.0132
06	**TIO-006**	300.302.0133

Válvulas Solenoides Serie EVR/EVRH

CUERPO VÁLVULA SOLENOIDE 2 VÍAS NC (SIN BOBINAS)

Tensión Bobina	Roscar SAE	Soldar ODF	Apertura Manual	kv (m^3/h)	CÓDIGO Danfoss	MODELO Válvula	CÓDIGO Danfoss Actual	MODELO Válvula Actual	CÓDIGO*	CÓDIGO Actual
c.a. / c.c.	1/2"	1/2"	No	1,9	032G1054	**EVRH-10**	032L1217	**EVR-10**	302.300.0001	302.300.0194
	5/8"	5/8"	No	2,6	032G1056	**EVRH-15**	032L1228	**EVR-15**	302.300.0002	302.300.0195
	7/8"	7/8"	No	5	032G1057	**EVRH-20**	032L1240	**EVR-20**	302.300.0003	302.300.0196

- Amplia gama de bobinas de corriente alterna (c.a.) y continua (c.c.)
- Para aplicaciones con R-410A, R-744 (C02), R-404A, R-407C
- Diseñadas para temperaturas del fluido de +105ºC
- Máxima presión de diseño a 45,2 bar.
- Disponible con conexión alargada para soldar de hasta 7/8" y su soldadura se puede realizar sin desmontar la válvula
- (NC): Válvulas normalmente cerradas
- Selección bobina página 15.



CUERPO VÁLVULA SOLENOIDE 2 VÍAS NO (SIN BOBINA)

Tipo Bobina	Capac. Frigorífica (kW) Tª Evaporación (-10ºC)			Roscar SAE	Soldar ODF	CÓDIGO Danfoss	MODELO Válvula	CÓDIGO Danfoss Actual	MODELO Válvula Actual	CÓDIGO*	CÓDIGO Actual
	R-407C	R-404A	F-134a								
No usar de doble frecuencia	15,13	11,20	14,80	3/8"	-	032F8085	**EVR-6**	032L8085	**EVR-6**	302.300.0004	302.300.0197
				-	3/8"	032F1290		032L1290		302.300.0005	302.300.0198
	35,91	20,70	35,30	1/2"	-	032F8090	**EVR-10**	032L8090	**EVR-10**	302.300.0006	302.300.0199
				-	1/2"	032F1291		032L1291		302.300.0007	302.300.0200
	49,16	36,50	48,30	-	5/8"	032F1299	**EVR-15**	032L1299	**EVR-15**	302.300.0009	302.300.0201
				-	7/8"	032F3270		032L3270		302.300.0010	302.300.0202
	94,94	70,30	92,80	-	7/8"	032F1260	**EVR-20**	032L1260	**EVR-20**	302.300.0011	302.300.0203
				-	1 1/8"	032F1269		032L1269		302.300.0012	302.300.0204
	113,74	84,30	111,00	-	1 3/8"	032F3268	**EVR-22**	032L3268	**EVR-22**	302.300.0013	302.300.0205

- Rendimientos indicados con Tº de evaporación a -10ºC; Tª de líquido a +25ºC• Pérdida de carga en válvula de 0,15 bar.
- (No): válvulas normalmente abiertas.
- Selección bobina página 15.



* Códigos hasta finalización de stock.

Válvulas Solenoides/Bobinas Serie EVR...EVSI

BOBINAS PARA VÁLVULA SOLENOIDES

Bobinas Corriente Alterna BE (Standard) 10W-21 bar

Tipo de Válvula	Conexión Eléctrica	Alimentación Eléctrica	CÓDIGO Danfoss	CÓDIGO
EVR-3->40 (NC) EVR-6->22 (NO) (1) EVH-3->10, EVRC(1) EVRA, EVRAT(1), EVRS/EVRST (1) PKVD, EVM (NC) EVSI (1)	Caja Terminal IP67	24V/50Hz	018F6707	302.300.0061
		220-230V/50Hz	018F6701	302.300.0062
	Clavijas Amp +Tapa Protección IP20	24V/50Hz	018F6182	302.300.0063
		220-230V/50Hz	018F6176	302.300.0064
	1m CABLE de 3 hilos IP67	24V/50Hz	018F6257	302.300.0065
		220-230V/50Hz	018F6251	302.300.0066

Bobinas Corriente Alterna BG (Especiales) 12W-25 bar

Tipo de Válvula	Conexión Eléctrica	Alimentación Eléctrica	CÓDIGO Danfoss	CÓDIGO
EVR-3->40 (NC) EVR-6->22 (NO) (1) EVH-3->10, EVRC(1) EVRA, EVRAT(1), EVRS/EVRST (1) PKVD, EVM (NC), EVSI (1)	Caja Terminal P67	24V/50Hz	018F6707	302.300.0061
		110V/50Hz	018F6811	302.300.0144
		220-230V/50Hz	018F6801	302.300.0068
		240V/50Hz	018F6802	302.300.0069
		220V/60Hz	018F6814	302.300.0070
EVR-20->22 (1) EVRC-20 EVRAT-20	Caja Terminal P67	48V/50Hz	018F6856	302.300.0071
		24V/50Hz	018F6857	302.300.0072
		220V/50Hz	018F6859	302.300.0073

Bobinas Corriente Alterna BG (Especiales) 20W-21 bar

Tipo de Válvula	Conexión Eléctrica	Alimentación Eléctrica	CÓDIGO Danfoss	CÓDIGO
EVR-3->40 (NC) EVR-6->22 (NO) (1) EVH-3->10, EVRC(1) EVRA, EVRAT(1), EVRS/EVRST (1) PKVD, EVM (NC), EVSI (1)	Caja Terminal P67	12 V.d.c	018F6856	302.300.0071
		24 V.d.c	018F6857	302.300.0072
		48 V.d.c	018F6859	302.300.0073
		110 V.d.c	018F6860	302.300.0074
		220 V.d.c	018F6851	302.300.0075

Bobinas ATEX Modelo BV 11W

Tipo de Válvula	Conexión Eléctrica	Alimentación Eléctrica	CÓDIGO Danfoss	CÓDIGO
EVR 2 - 3 (NC)	Cable 1 mm IP-67	230VAC	018Z6122	302.300.0164
		24 VAC	018Z6120	302.300.0168



BE



BG



BV

Válvulas Solenoides Serie EVO/EVR

VÁLVULAS SOLENOIDES 2 VÍAS NC (CON BOBINA)

Tipo Bobina	Capac. Frigorífica (kW) Tª Evaporación (-10ºC)			Roscar SAE	Soldar ODF	MODELO Válvula	CÓDIGO Danfoss	CÓDIGO
	R-407C	R-404A	R-134a					
10 kW 220V 50Hz	3,70	2,40	2,80	1/4"	-	**EVO-100**	032F805931	302.300.0014
				-	1/4"		032F2016	302.300.0015
	5,00	3,40	4,50	1/4"	-	**EVO-101**	032F811831	302.300.0016
				-	1/4"		032F2047	302.300.0017
				3/8"	-		02F811931	302.300.0018
				-	3/8"		032F2046	302.300.0019
	14,50	10,20	13,40	3/8"	-	**EVO-102**	032L8076	302.300.0206
				-	3/8"		032L2087	302.300.0207
				1/2"	-		032L8077	302.300.0208
				-	1/2"		032L2086	302.300.0209
				1/2"	-	**EVO-103**	032L8096	302.300.0210
				-	1/2"		032L2127	302.300.0211
	34,70	24,10	31,80	5/8"	-		032L8097	302.300.0212
				-	5/8"		032L2116	302.300.0213



CUERPO VÁLVULA SOLENOIDE 2 VÍAS NC (SIN BOBINA)

Tipo Bobina	Capac. Frigorífica (kW) Tª Evaporación (-10ºC)			Soldar ODF	Roscar SAE	MODELO Válvula	CÓDIGO Danfoss	CÓDIGO
	R-407C	R-404A	R-134a					
c.a.	2,90	2,00	3,80	1/4"	-	**EVR-2**	032F1201	302.300.0028
				-	1/4"		032F8056	302.300.0029
c.a.	5,00	3,40	4,50	1/4"	-	**EVR-3**	032F1206	302.300.0030
				-	1/4"		032F8107	302.300.0031
				3/8"	-		032F1204	302.300.0032
				-	3/8"		032F8116	302.300.0033
c.a./c.c.	14,50	10,20	13,40	3/8"	-	**EVR-6**	032L1212	302.300.0214
				-	3/8"		032L8072	302.300.0215
				1/2"	-		032L1209	302.300.0216
				-	1/2"		032L8079	302.300.0217
	34,70	24,10	31,80	1/2"	-	**EVR-10**	032L1217	302.300.0194
				-	1/2"		032L8095	302.300.0219
				5/8"	-		032L1214	302.300.0220
				-	5/8"		032L8098	302.300.0221
	47,20	32,90	43,50	5/8"	-	**EVR-15**	032L1228	302.300.0195
				-	5/8"		032L8101	302.300.0218
				7/8"	-		032L1225	302.300.0222
c.a.	90,80	63,40	83,80	7/8"	-	**EVR-20**	032L1240	302.300.0196
				7/8"	-		032L1254	302.300.0223
				1 1/8"	-		032L1244	302.300.0224
c.a.	109,40	76,10	100,40	1 3/8"	-	**EVR-22**	032L3267	302.300.0225
c.a./c.c.	182,30	127,10	168,00	1 1/8"	-	**EVR-25**	032L2201	302.300.0226
				1 1/8"	-		032L2200	302.300.0227
				1 3/8"	-		032L2208	302.300.0228
				1 3/8"	-		032L2207	302.300.0229
	290,60	203,30	268,50	1 3/8"	-	**EVR-32**	032L1106	302.300.0230
				1 3/8"	-		032L1105	302.300.0231
				1 5/8"	-		032L1104	302.300.0232
				1 5/8"	-		032L1103	302.300.0233
	454,20	317,10	418,80	1 5/8"	-	**EVR-40**	032L1110	302.300.0234
				1 5/8"	-		032L1109	302.300.0235
				2 1/8"	-		032L1112	302.300.0236
				2 1/8"	-		032L1111	302.300.0237



Válvulas preparadas para A2L.

Válvulas Solenoides para Agua y Bobinas Serie EV220B // para R-744 (CO_2) EVT

Cuerpo Valvulas Solenoides 2 Vías (NA) para Agua Glicolada

Conexiones	Orificio Ø (mm)	Kv (m^3/h)	Pres.Diferencial Min.Max (bar)	Temp.Aplicación Min.Max (ºC)	CÓDIGO Danfoss	MODELO	CÓDIGO
1/2 Gas-H	15	4	0.3 – 16	+30 – 120	032U7117	**EV220B15**	302.300.0163
3/4 Gas-H	20	8	0.3 – 16	+30 – 120	032U7122	**EV220B20**	302.300.0171
1 Gas-H	25	11	0.3 – 16	+30 – 120	032U7127	**EV220B25**	302.300.0172
1-1/4 Gas-H	32	18	0.3 – 16	+30 – 120	032U7134	**EV220B32**	302.300.0173
1-1/2 Gas-H	40	24	0.3 – 10	+30 – 120	032U7142	**EV220B40**	302.300.0174
2 Gas-H	50	40	0.3 – 10	+30 – 120	032U7152	**EV220B50**	302.300.0175

Cuerpo Valvulas Solenoides 2 Vías (Nc) para Agua Glicolada

Conexiones	Orificio Ø (mm)	Kv (m^3/h)	Pres.Diferencial Min.Max (bar)	Temp.Aplicación Min.Max (ºC)	CÓDIGO Danfoss	MODELO	CÓDIGO
1/4" Gas-H	6	0,7	0,1-20	30 +100	032U1236	**EV220B6**	302.300.0176
3/8" Gas-H	6	0,7	0,1-20	30 +100	032U1241	**EV220B6**	302.300.0177
3/8" Gas-H	10	1,5	0,1-20	30 +100	032U1246	**EV220B10**	302.300.0178
1/2" Gas-H	10	1,5	0,1-20	30 +100	032U1251	**EV220B10**	302.300.0179
1/2" Gas-H	12	2,5	0,3-10	30 +100	032U1256	**EV220B15**	302.300.0180
1/2" Gas-H	15	4	0,3-16	30 +140	032U7115	**EV220B15**	302.300.0076
3/4" Gas-H	18	6	0,3-10	30 +100	032U1261	**EV220B20**	302.300.0181
3/4" Gas-H	20	8	0,3-16	30 +140	032U7120	**EV220B20**	302.300.0141
1" Gas-H	22	6	0,3-10	30 +140	032U1263	**EV220B22**	302.300.0182
1" Gas-H	25	11	0,3-16	30 +140	032U7125	**EV220B25**	302.300.0183
1 1/4" Gas-H	32	18	0,3-16	30 +140	032U7132	**EV220B32**	302.300.0079
1 1/2" Gas-H	40	24	0,3-16	30 +140	032U7140	**EV220B40**	302.300.0156
2" Gas-H	50	40	0,3-16	30 +140	032U7150	**EV220B50**	302.300.0157

Bobinas para Valvulas Solenoides de Agua

Bobina	Válvula Solenoide	Tipo	Tensión	CÓDIGO Danfoss	CÓDIGO
BE 10 W	EV220B	240AS	220-230 V 50 Hz	018F6701	302.300.0062
BE 10 W		240AS	220-230 V 50 Hz	018F6251	302.300.0066
BE 10 W		380 AS	380-400 V 50 Hz	018F6253	323.300.0002
BE 10 W		380AS	380-400 V 50 Hz	018F6703	323.300.0003
BE 10 W		024 AS	24 V 50 Hz	018F6257	302.300.0065
BE 10 W		024 AS	24 V 50 Hz	018F6707	302.300.0061
Conector IP65				042N0156	323.300.0007



Cuerpo Válvula (NC) Serie EVT

Kv (m^3/h)	Capacidad Frig. (kW)	Conexiones Soldar *	Presión Máx. de trabajo	CÓDIGO Danfoss	MODELO	CÓDIGO
0,05	3,5	3/8"	140 bar	068F0600	**EVT 1.2**	302.300.0294
		6 mm		068F0622	**EVT 1.2**	302.300.0295
0,10	6,4	3/8"		068F0601	**EVT 2.0**	302.300.0296
		6 mm		068F0621	**EVT 2.0**	302.300.0297
0,23	14,5	3/8"		068F0611	**EVT 3.0**	302.300.0298
		6 mm		068F0620	**EVT 3.0**	302.300.0299



Rango de capacidad: 1,5 a 14,5 kW (Tco:-5ºC/Tev:-35ºC). Rango de temperatura: -40ºC a +150ºC.
Rendimientos calculados con subenfriamiento de 5K, Δp: 0,7 bar, Tª evaporación de -35ºC y Tª condensación de -5ºC.
* Conexiones en pulgadas Soldar ODF cobre K65, conexiones en mm Soldar ODM inox.

Bobinas Corriente Alterna BE (Standard)

Descripción	CÓDIGO Danfoss	CÓDIGO
Bobina 230V 50Hz, 12W, Clavija DIN	**018F6176**	302.300.0064



Válvulas Solenoides para R-744 (CO_2) Series EVRS/EVRST - ICSH

Cuerpo Válvula (NC) Serie EVRS / EVRST

Kv (m^3/h)	Capacidad Frig. (kW)	Conexiones Soldar en acero (ODF)	Presión Máx. de trabajo	CÓDIGO Danfoss	MODELO	CÓDIGO
14,50	0,23	3/8	50 bar	032F3080	**EVRS 3 (1)**	323.307.0032
90,50	1,50	1/2		032F3083	**EVRST 10 (2)**	323.307.0063
167,00	2,70	3/4		032F3085	**EVRST 15 (2)**	323.307.0064
275,50	4,50	1		032F5438	**EVRST 20 (2)**	323.307.0049



Rango de capacidad: 1,5 a 275,5 kW (Tco:-5ºC/Tev:-35ºC). Rango de temperatura: -40ºC a +105/+130ºC
Línea de líquido con subenfriamiento de 5K, Δp: 0,7 bar, Tª evaporación de -35ºC y Tª condensación de -5ºC.
1 Sin apertura manual
2 Con apertura manual

Válvulas aptas para HCFC, HFC, R-717 (amoníaco) y R-744 (CO_2)

Las EVRS y EVRST se suministran como componentes individuales , es decir que el cuerpo de la válvula y la bobina deberán pedirse por separado.

Aplicaciones en Subcrítico

Bobinas

Consumo	Tensión	Conexión	CÓDIGO Danfoss	MODELO	CÓDIGO
24 W	24 V c.a	Caja Terminal	018F6904	**BN024AS**	301.300.0023
19 W	230 V c.a		018F6905	**BN0230AS**	302.300.0123



Protección carcasa IP 67

Válvula completa doble etapa Serie ICSH

Kv (m^3/h)	Conexiones Soldar en acero	Talla	CÓDIGO Danfoss	MODELO	CÓDIGO
11,50	DIN	DN25 (1")	027H2309	**ICSH-25D**	320.306.0144
	ANSI		027H2308	**ICSH-25A**	320.306.0309
17,00	DIN	DN32 (1-1/4")	027H3309	**ICSH-32D**	320.306.0178
	ANSI		027H3378	**ICSH-32A**	320.306.0303
27,00	DIN	DN40 (1-1/2")	027H4309	**ICSH-40D**	320.306.0292
	ANSI		027H4308	**ICSH-40A**	320.306.0310
44,00	DIN	DN50 (2")	027H5309	**ICSH-50D**	320.306.0308
	ANSI		027H5308	**ICSH-50A**	320.306.0311
70,00	DIN	DN65 (2-1/2")	027H6309	**ICSH-65D**	320.306.0312
	ANSI		027H6311	**ICSH-65A**	320.306.0313
85,00	DIN	DN80 (3")	027H7302	**ICSH-80D**	320.306.0314
	ANSI		027H7303	**ICSH-80A**	320.306.0315



Máxima Presión de Trabajo 52 bar
Intervalo de temperatura de trabajo de -60ºC a +120ºC. Presión diferencial de apertura 100%: 0.2 bar
Válvula solenoide de dos etapas (20%-100%), en línea de gas caliente, líquido y aspiración

Válvulas aptas para HCFC, HFC, R-717 (amoníaco) y R-744 (CO_2)

Aplicaciones en Subcrítico

Bobinas

Consumo	Tensión	Conexión	CÓDIGO Danfoss	MODELO	CÓDIGO
20 W	12 V	Caja Terminal	018F6856	**BG012DS**	302.300.0071
11 W	230 V c.a.		018F6701	**BE230AS**	302.300.0062
13 W	230 V c.a.		018F6801	**BG230AS**	302.300.0068



Protección carcasa IP 67
Para cada válvula completa ICSH se deben utilizar dos bobinas.

Válvulas Solenoides

VÁLVULAS SOLENOIDES

Kv m³/h	Ø mm Orificio	Presión Max. Trabajo	Conexiones ODF	MODELO	CÓDIGO
0,2	3	31	1/4"	**110RB2T2**	302.302.0002
0,2	3		3/8"	**110RB2T3**	302.302.0008
0,4	4		3/8"	**200RB3T3**	302.302.0009
0,9	6		3/8"	**200RB4T3**	302.302.0001
0,9	6		1/2"	**200RB4T4**	302.302.0010
1,6	10		1/2"	**200RB6T4**	302.302.0011
1,6	10		5/8"	**200RB6T5**	302.302.0012
2,3	12,5		5/8"	**240RA8T5-T**	302.302.0013
2,3	12,5		7/8"	**240RA8T7-T**	302.302.0014
4,8	15		5/8"	**240RA9T5-T**	302.302.0015
4,8	15		7/8"	**240RA9T7-T**	302.302.0016
4,8	15		1-1/8"	**240RA9T9-T**	302.302.0017
5,4	20		7/8"	**240RA12T7-T**	302.302.0018
5,4	20		1-1/8"	**240RA12T9-T**	302.302.0019
8,8	25		1-1/8"	**240RA16T9-T**	302.302.0020
8,8	25		1-3/8"	**240RA16T11-T**	302.302.0021
12,8	32		1-3/8"	**240RA20T11-M**	302.302.0022
12,8	32		1-5/8"	**240RA20T13-M**	302.302.0023
12,8	32		2-1/8"	**240RA20T17-M**	302.302.0024



Modelo T sin vástago
Modelo M con vástago

VÁLVULAS SOLENOIDES NORMALMENTE ABIERTAS

Kv m³/h	Presión Max. Trabajo	Conexiones ODS	MODELO	CÓDIGO
2,3	35	5/8"	**540RA8T5**	302.302.0025
4,8		5/8"	**540RA9T5**	302.302.0026
4,8		7/8"	**540RA8T7**	302.302.0027
5,4		7/8"	**540RA12T7**	302.302.0028
8,8		1-1/8"	**540RA16T9**	302.302.0029
12,8	28	1-3/8"	**540RA20T11**	302.302.0030



BOBINAS PARA VÁLVULAS SOLENOIDES

Para Válvulas	Conexión	Potencia Absorbida W	Tensión		MODELO	Código Alco	CÓDIGO
			CA 50-60 Hz	CC			
110RB	No Incluido Conector ASC N15	17 VA	230 V	-	**ASC3**	801077	302.302.0004
200RB							
240RA							
540RA			24 V		**ASC3**	801079	302.302.0007
3031RB							
702RA			-	24 V	**ASC3 24V**	801076	302.302.0033
M36							
Conector con cable 1,5 metros					**ASC N15**	804570	302.302.0034
Conector convertidor de 24 C CA 24 V CC					**DS 2 N15**	804620	302.302.0035



Válvulas Solenoides para R-744 (CO_2) Series 200RH / 200RC

Cuerpo Válvula (NC) Serie 200RH

Kv (m^3/h)	Capacidad Frig. (kW)	Conexiones Soldar en cobre (ODF)	Presión Máx. de trabajo	Orificio	MODELO	CÓDIGO
0,90	33,50	3/8"	60 bar	6,0	**200 RH3 T3 (802070)**	302.302.0039
1,60	48,00	1/2"		10,0	**200 RH4 T4 (802074)**	302.302.0040
2,30	64,00	5/8"		12,5	**200 RH6 T5 (802077)**	302.302.0041



Rango de temperatura: -40ºC a +120ºC.
Subenfriamiento de 5K, Tª evaporación de -35ºC y Tª condensación de -5ºC en línea de líquido.
Las válvulas 200 RH se suministran como componentes individuales , es decir que el cuerpo de la válvula, la bobina y el conector deberán pedirse por separado.

Aplicaciones en Subcrítico

Cuerpo Válvula (NC) Serie 200RC

Kv (m^3/h)	Capacidad Frig. (kW)	Conexiones Soldar en cobre (ODF)	Presión Máx. de trabajo	MODELO	CÓDIGO
0,4	8,1	3/8"	130 bar	**200RC 3T3-VLC (802080)**	302.302.0042
0,9	18	1/2"		**200RC 4T4-VLC (802081)**	302.302.0043



Subenfriamiento de 1K, Tª evaporación de -10ºC y Tª condensación de +10ºC en línea de líquido.
Las válvulas 200 RC se suministran como componentes individuales , es decir que el cuerpo de la válvula, la bobina y el conector deberán pedirse por separado.

Aplicaciones en Transcrítico

Bobinas

Potencia	Tensión	Conexión	CÓDIGO Alco	MODELO	CÓDIGO
8 W	230 VAC	Caja Terminal	801031	**ESC 230**	302.302.0004
	24 VAC		801033	**ESC 24**	302.302.0007



Tensión bobinas 50-60 Hz
Protección carcasa IP65

Conectores con cable

Modelo / Descripción	CÓDIGO
ASC-N15 (804570) Cable 1,5 metros con conector clavija	302.302.0034
ASC-N30 (804571) Cable 3 metros con conector clavija	390.302.0005



castel.it



UNDER PRESSURE, TO SUPPORT THE PLANET.

Your pressure-proof partner for a greener future.

En un mundo donde el cambio climático es un desafío, Castel es el partner ecológico en el que confiar. Cuidamos el medio ambiente y su futuro, abordamos el cambio climático fomentando la eficiencia energética. Combinamos tecnologías y materiales para reducir nuestro impacto y ofrecerte las mejores soluciones en componentes de refrigeración, con un enfoque constante en la innovación y la sostenibilidad.

Castel®
Italian technology

Válvulas Solenoides

TABLA DE SELECCIÓN

Capacidad (kW) Líquido								K	Roscar SAE	Soldar ODF	MODELO	CÓDIGO
R-134a		R-407C		R-404A								
+5ºC	-5ºC	+5ºC	-5ºC	+5ºC	-5ºC	-25ºC	-35ºC					
2,48	2,38	2,73	2,64	1,73	1,66	1,52	1,43	5	-	1/4"	**1028/2 A6**	302.301.0001
-	-	-	-	-	-	2,23	2,14	35				
2,89	2,77	3,18	3,08	2,02	1,94	1,77	1,67	5	1/4"	-	**1020/2 A6**	302.301.0002
-	-	-	-	-	-	2,6	2,5	35				
3,8	3,64	4,18	4,05	2,65	2,55	2,33	2,19	5	3/8"	-	**1020/3 A6**	302.301.0003
-	-	-	-	-	-	3,42	3,28	35				
3,8	3,64	4,18	4,05	2,65	2,55	2,33	2,19	5	-	3/8"	**1028/3 A6**	302.301.0004
-	-	-	-	-	-	3,42	3,28	35				
17,0	16,3	17,2	16,7	11,9	11,5	10,61	10,14	5	-	3/8"	**1038/3 A6**	302.301.0005
13,21	12,67	14,54	14,09	9,23	8,85	8,09	7,62	5	3/8"	-	**1064/3 A6**	302.301.0006
-	-	-	-	-	-	11,9	11,42	35				
13,21	12,67	14,54	14,09	9,23	8,85	8,09	7,62	5	-	3/8"	**1068/3 A6**	302.301.0007
-	-	-	-	-	-	11,9	11,42	35				
17,0	16,3	17,2	16,7	11,9	11,4	10,57	10,10	5	-	1/2"	**1038/4 A6**	302.301.0008
40,8	39,1	41,4	40,1	28,6	27,4	25,40	24,28	5	-	1/2"	**1048/4 A6**	302.301.0009
13,21	12,67	14,54	14,09	9,23	8,85	8,09	7,62	5	1/2"	-	**1064/4 A6**	302.301.0010
-	-	-	-	-	-	11,9	11,42	35				
13,21	12,67	14,54	14,09	9,23	8,85	8,09	7,62	5	-	1/2"	**1068/4 A6**	302.301.0011
-	-	-	-	-	-	11,9	11,42	35				
36,33	34,85	39,99	38,75	25,39	24,35	22,25	20,94	5	1/2"	-	**1070/4 A6**	302.301.0012
-	-	-	-	-	-	32,73	31,42	35				
36,33	34,85	39,99	38,75	25,39	24,35	22,25	20,94	5	-	1/2"	**1078/4 A6**	302.301.0013
-	-	-	-	-	-	32,73	31,42	35				
51,0	48,9	51,7	50,1	35,7	34,2	31,71	30,31	5	-	5/8"	**1048/5 A6**	302.301.0014
43,1	41,34	47,44	45,98	30,13	28,88	26,4	24,85	5	5/8"	-	**1070/5 A6**	302.301.0015
-	-	-	-	-	-	38,82	37,27	35				
43,1	41,3	47,4	46,0	30,1	28,9	26,4	24,85	5	-	5/8"	**1078/5 A6**	302.301.0016
-	-	-	-	-	-	38,82	37,27	35				
51,0	48,9	51,7	50,1	35,7	34,22	31,69	30,29	5	-	7/8"	**1049/7 A6**	302.301.0017

- Rendimientos indicados con Tª de condensación +45ºC.
- Versión normalmente cerrada (NC).
- Bajo demanda se puede servir válvulas solenoides NO.

Nota:
5K Aplicación standard.
35K Aplicación baja temperatura con Sub-enfriador de líquido.





Válvulas Solenoides

Válvulas Solenoide NC serie POLYHEDRA

TS (ºC)		Kv (m^3/h)	Roscar SAE	MODELO	CÓDIGO
Min	Max				
-40	130	0,18	1/4"	**1020N/2A6**	302.301.0094
			3/8"	**1020N/3A6**	302.301.0095
-40	120	0,80	3/8"	**1064N/3A6**	302.301.0096
			1/2"	**1064N/4A6**	302.301.0097
		2,20	1/2"	**1070N/4A6**	302.301.0098
			5/8"	**1070N/5A6**	302.301.0099
		3,80	5/8"	**1090N/5A6**	302.301.0100
			3/4"	**1090N/6A6**	302.301.0101
		1,00	3/8"	**1034N/3A6**	302.301.0102
			1/2"	**1034N/4A6**	302.301.0103
		2,40	1/2"	**1040N/4A6**	302.301.0104
			5/8"	**1040N/5A6**	302.301.0105
		3,80	5/8"	**1050N/5A6**	302.301.0106
			3/4"	**1050N/6A6**	302.301.0107
-40	130	0,15	1/4"	**1028N/2A6**	302.301.0108
		0,23	1/4"	**1028N/2A6.E**	302.301.0109
			3/8"	**1028N/3A6**	302.301.0110
-40	120	0,80	3/8"	**1068N/3A6**	302.301.0111
			1/2"	**1068N/4A6**	302.301.0112
		2,20	1/2"	**1078N/4A6**	302.301.0113
		2,61	5/8"	**1078N/5A6**	302.301.0114
			7/8"	**1079N/7A6**	302.301.0115
		3,80	5/8"	**1098N/5A6**	302.301.0116
		4,80	3/4"	**1098N/6A6**	302.301.0117
		5,70	7/8"	**1098N/7A6**	302.301.0118
			1-1/8"	**1099N/9A6**	302.301.0119
		10,00	1-1/8"	**1078N/9A6**	302.301.0120
			1-3/8"	**1079N/11A6**	302.301.0121
		1,00	3/8"	**1038N/3A6**	302.301.0122
			1/2"	**1038N/4A6**	302.301.0123
		2,40	1/2"	**1048N/4A6**	302.301.0124
		3,00	5/8"	**1048N/5A6**	302.301.0125
			7/8"	**1049N/7A6**	302.301.0126
		3,8	5/8"	**1058N/5A6**	302.301.0127
		4,8	3/4"	**1058N/6A6**	302.301.0128
		5,70	7/8"	**1058N/7A6**	302.301.0129
			1-1/8"	**1059N/9A6**	302.301.0130
		10,00	1-1/8"	**1098N/9A6**	302.301.0131
			1-3/8"	**1099N/11A6**	302.301.0132
-40	130	16,00	1-3/8"	**1078NW/11A6**	302.301.0149
		25,00	1-5/8"	**1078NW/13A6**	302.301.0150
			2-1/8"	**1079NW/17A6**	302.301.0151

Válvulas solenoides con bobina montada 220/230 VAC
Válidas para los siguientes refrigerantes:
HFC (R134a, R32, R404A, R407C, R410A, R507)
HFO (R1234yf, R1234ze, R448A, R449A, R450A, R452A, R452B,R454B,R513A)
HC (R290, R600, R600a, R1270)



Válvulas Solenoides

TABLA DE SELECCIÓN

Capacidad (kW)								K	Roscar SAE	Soldar ODF	MODELO	CÓDIGO
Líquido												
R-134a		R-407C		R-404A								
+5ºC	-5ºC	+5ºC	-5ºC	+5ºC	-5ºC	-25ºC	-35ºC					
43,10	41,34	47,44	45,98	30,13	28,88	26,4	24,85	5	-	7/8"	**1079/7 A6**	302.301.0018
-	-	-	-	-	-	38,82	37,27	35				
62,75	60,19	69,08	66,94	43,86	42,05	38,44	36,18	5	5/8"	-	**1090/5 A6**	302.301.0019
-	-	-	-	-	-	56,53	54,26	35				
62,75	60,19	69,08	66,94	43,86	42,05	38,44	36,18	5	-	5/8"	**1098/5 A6**	302.301.0020
-	-	-	-	-	-	56,53	54,26	35				
94,12	90,28	103,61	100,41	65,8	63,08	57,66	54,26	5	3/4"	-	**1090/6 A6**	302.301.0021
-	-	-	-	-	-	84,79	81,4	35				
94,12	90,28	103,61	100,41	65,8	63,08	57,66	54,26	5	-	3/4"	**1098/6 A6**	302.301.0022
-	-	-	-	-	-	84,79	81,4	35				
94,12	90,28	103,61	100,41	65,8	63,08	57,66	54,26	5	-	7/8"	**1098/7 A6**	302.301.0023
-	-	-	-	-	-	84,79	81,4	35				
94,12	90,28	103,61	100,41	65,8	63,08	57,66	54,26	5	-	1-1/8"	**1099/9 A6**	302.301.0024
-	-	-	-	-	-	84,79	81,4	35				
165,13	41,34	181,78	176,16	115,43	110,67	101,15	95,2	5	-	1-1/8"	**1098/9 A6**	302.301.0025
-	-	-	-	-	-	148,75	142,8	35				
165,13	158,39	181,78	176,16	115,43	110,67	101,15	95,2	5	-	1-1/8"	**1078/9 A6**	302.301.0026
-	-	-	-	-	-	148,75	142,8	35				
165,13	158,39	181,78	176,16	115,43	110,67	101,15	95,2	5	-	1-3/8"	**1079/11 A6**	302.301.0027
-	-	-	-	-	-	148,75	142,8	35				
264,21	253,42	290,84	281,85	184,69	177,67	161,84	152,32	5	-	1-3/8"	**1078/11 A6**	302.301.0028
-	-	-	-	-	-	238	228,48	35				
170	163,06	172,30	166,97	119,00	114,09	105,68	101,00	5	-	1-3/8"	**1099/11 A6**	302.301.0029
425	407,65	430,80	417,48	297,50	285,23	264,19	252,50	5	-	1-5/8"	**1078/13 A6**	302.301.0030
264,21	253,42	290,84	281,85	184,69	177,67	161,84	152,32	5	-	1-5/8"	**1079/13 A6**	302.301.0031
-	-	-	-	-	-	238	228,48	35	-			

- Rendimientos indicados con Tª de condensación +45ºC.
- Versión normalmente cerrada (NC).
- Bajo demanda se puede servir válvulas solenoides NO.

Nota:
5K Aplicación standard.
35K Aplicación baja temperatura con Sub-enfriador de líquido.

Hasta finalización de stock.
Modelos nuevos Serie POLYHEDRA.



Válvulas Solenoides

VÁLVULA SOLENOIDE NORMALMENTE CERRADA R744/CO_2

Líneas de líquido 60bar

Solenoides NC de acción directa sin bobina				
Conexiones ODS	Kv (m^3/h)	Ps máx (bar)	MODELO	CÓDIGO
1/4"	0,15	60	**1028EL/2S**	302.301.0077
1/4"	0,23		**1028EL/2S.E**	302.301.0078
3/8"			**1028EL/3S**	302.301.0079

* Bobina y conector no incluidos



Solenoides NC de Pistón sin bobina				
Conexiones ODS	Kv (m^3/h)	Ps máx (bar)	MODELO	CÓDIGO
3/8"	1,0	60	**1038EL/3S**	302.301.0061
1/2"			**1038EL/4S**	302.301.0062
1/2"	2,4		**1048EL/4S**	302.301.0080
5/8"	3,0		**1048EL/5S**	302.301.0063
5/8"	3,8		**1058EL/5S**	302.301.0081
3/4"	4,8		**1058EL/6S**	302.301.0082
7/8"	5,7		**1058EL/7S**	302.301.0083

Líneas de líquido 130-140bar - Alta presión

Solenoides NC de Pistón Sin Bobina				
Conexiones ODS	Kv (m^3/h)	Ps máx (bar)	MODELO	CÓDIGO
1/4"	0,32	130	**1427E/2S030**	302.301.0174
3/8"	0,8		**1437E/3S050**	302.301.0133
1/2"			**1437E/4S050**	302.301.0134
3/8"	1,1		**1437E/3S070**	302.301.0135
1/2"			**1437E/4S070**	302.301.0136
6 mm	0,32	140	**1428E/M6S030**	302.301.0175
10 mm	0,8		**1438E/M10S050**	302.301.0137
12 mm			**1438E/M12S050**	302.301.0138
10 mm	1,1		**1438E/M10S070**	302.301.0139
12 mm			**1438E/M12S070**	302.301.0140



Bobinas para Solenoides CO_2

Tipo Bobina	Voltaje (V)	MODELO	CÓDIGO	Conector	CÓDIGO
HF3	220/230	9320/RA6	302.301.0085	**9150/R02**	302.301.0046
	12 D.C	9320/RD1	302.301.0141		
	24 D.C.	9320/RD2	302.301.0142		
CM3	220/230	9121/RA6	302.301.0144	**9151/R14**	302.301.0145



Válvulas Solenoides

VÁLVULAS SOLENOIDES 2 VÍAS NC PARA AGUA / AIRE

Válvulas Solenoides 2 Vías NC para Agua / Aire

Tipo Bobina	Orificio Ø mm	Kv m^3/h	CONEXIÓN GAS - H	MODELO	CÓDIGO
HM-2	4,5	0,4	1/4"	**1522/02A6**	302.301.0032
	12,5	2,1	3/8"	**1132/03A6**	302.301.0033
		2,2	1/2"	**1132/04A6**	302.301.0034
	20	5,5	3/4"	**1132/06A6**	302.301.0035
		6	1"	**1132/08A6**	302.301.0036
	38	19	1 1/4"	**1142/010A6**	302.301.0037
		21	1 1/2"	**1142/012A6**	302.301.0038

Bobinas para Válvulas Solenoides

MODELO Válvula	Tipo Bobina	Voltaje V	Frecuen. Hz	MODELO	CÓDIGO
Todos los Modelos	HF2	24 C.A	50/60	**9300 / RA2**	302.301.0039
		110 C.A.		**9300 / RA4**	302.301.0040
		220/230 C.A:		**9300 / RA6**	302.301.0041
		380 C.A.		**9300 / RA8**	302.301.0042
	CM2	220/230 C.A:		**9110 / RA6**	302.301.0043
	HM3	12 C.C.		**9120 / RD1**	302.301.0044
		24 C.C.		**9120 / RD2**	302.301.0045
	CONECTOR PG			**9150 / R02**	302.301.0046



- Bobinas HF2 - HM3 con terminales tipo fastón para conector Pg-11.
- Bobina CM2 terminales con cable.

* Hasta finalización de stock.

Bobinas SMART CONNECTION

IP 65. Clase de aislamiento IEC85

Potencia	Voltaje	MODELO	CÓDIGO
3/50 W	12VDC	**9910/RD1 (1)**	302.301.0086
5/50 W	24VDC	**9910/RD2 (1)**	302.301.0087
7/50 W	24VAC-50/60 Hz	**9910/RA2**	302.301.0088
7/50 W	220VAC-50/60 Hz	**9910/RA6**	302.301.0089

1 La alimentación eléctrica tiene que estar estabilizada



VÁLVULA SOLENOIDES PULSADA POR BY-PASS CALIENTE INYECCIÓN DE LÍQUIDO

Tipo Bobina	Conexión ODF Soldar	Kv m^3/h	MODELO	CÓDIGO Beijer
Todos los tipos	3/8"	1	1338N/3S065	302.301.0068
	1/2"	1	1338N/4S065	302.301.0069



Válvulas de 3 Vías Motorizadas

VÁLVULAS DE 3 VÍAS MOTORIZADAS

Modelos para CO_2

Kv (m^3/h)	Conexiones ODS	Orificio	Presión Máx.	Par Actuador	MODELO	CÓDIGO
10,17	inox 22 mm	19	140	60s/10Nm	**6698EM/M22A6**	306.301.0166
	K65 7/8" mm		120		**6697EM/7A6**	306.301.0168
15,9	inox 28 mm	24	140		**6698EM/M28A6**	306.301.0169
	K65 1 1/8"		120		**6697EM/9A6**	306.301.0170
38,5	inox 35 mm	28	140	120s/30Nm	**6698EM/M35A6**	306.301.0171
	K65 1 3/8"		120		**6697EM/11A6**	306.301.0172
	inox 42 mm	37	140		**6698EM/M42A6**	306.301.0173
	K65 1 5/8"		120		**6697EM/13A6**	306.301.0174



Disponibles válvulas de tres vías sin motorizar.

Consultar modelos para conexiones más pequeñas tanto para K65 como para acero inox.

Disponibles también los modelos para refrigerantes A1, A2L y A3 (6690NM/...)

castel.it



UNDER PRESSURE, TO EXCEED ALL EXPECTATIONS.

Your pressure-proof partner for a rewarding future.

El mercado de la refrigeración y el aire acondicionado está sometido a una presión constante. Debe hacer frente a demandas crecientes, nuevas normas y objetivos desafiantes. Es por eso que Castel le ofrece tecnologías y servicios avanzados, apoyándolos en nuevos escenarios y aplicaciones, con flexibilidad y competitividad, para maximizar su productividad.

Castel®
Italian technology

Válvulas de 4 Vías (Inversora)

Ø Tubo	Capacidad 1 Min. Máx kW Mínimo / Máximo				Capacidad 1 Min. Máx kW Mínimo / Máximo				Config.	MODELO Antiguo	CÓDIGO Antiguo	MODELO Actual	CÓDIGO
	R-407C	R-410C	R-404A	R-134A	R-407C	R-410C	R-404A	R-134A					
1/2"-5/16"	1,39/4,62	1,73/6,01	1,48/4,22	1,39/3,91	1,51/5,02	1,88/6,53	1,61/4,59	1,51/4,25	A	**V1-408050100**	304.350.0001	**RV01AD08050000**	304.350.0001
3/8"-5/16"	1,39/4,62	1,73/6,01	1,48/4,22	1,39/3,91	1,51/5,02	1,88/6,53	1,61/4,59	1,51/4,25	B	**V1-406050200**	-	**RV01BD06050000**	304.401.0001
1/2"-3/8"	1,39/4,62	1,73/6,01	1,48/4,22	1,39/3,91	1,51/5,02	1,88/6,53	1,61/4,59	1,51/4,25	A	**V1-408060100**	304.350.0003	**RV01AD08060000**	304.401.0002
1/2"-3/8"	2,79/6,35	3,14/7,78	2,46/5,28	2,44/4,95	3,03/6,90	3,41/8,46	2,67/5,74	2,65/5,38	B	**V2-408060200**	304.350.0004	**RV02BD08060000**	304.401.0003
5/8"-3/8"	3,85/7,10	4,54/8,81	3,17/5,98	3,14/5,63	4,18/7,72	4,93/9,58	3,45/6,50	3,41/6,12	D	**V2-410060400**	-	**RV02DD10060000**	304.401.0004
3/4"-1/2"	3,85/9,90	4,54/12,35	3,17/8,44	3,14/7,78	4,18/10,8	4,93/13,4	3,45/9,17	3,41/8,46	E	**V3-412080800**	304.350.0006	**RV03ED12080000**	304.350.0006
3/4"-1/2"	3,85/19,02	4,54/23,95	3,17/14,81	3,17/14,81	4,18/20,70	4,93/26,00	3,45/17,59	3,41/16,10	A	**V6-412080100**	304.350.0009	**RV06AD12080000**	304.401.0005
7/8"-1/2"	3,85/19,02	4,54/23,95	3,17/14,81	3,17/14,81	4,18/20,70	4,93/26,00	3,45/17,59	3,41/16,10	A	**V6-414080100**	304.350.0010	**RV06AD14080000**	304.401.0006
7/8 -5/8"	3,85/19,02	4,54/23,95	3,17/14,81	3,17/14,81	4,18/20,70	4,93/26,00	3,45/17,59	3,41/16,10	A	**V6-414100100**	304.350.0012	**RV06AD14100000**	304.401.0007
7/8"-3/4"	3,85/9,90	4,54/23,95	3,17/14,81	3,17/14,81	4,18/20,70	4,93/26,00	3,45/17,59	3,41/16,10	A	**V6-414120100**	-	**RV06AD14120000**	304.401.0008
7/8"-3/4"	17,21/33,11	19,71/41,88	14,42/26,05	14,41/26,05	18,7/36,00	21,4/45,50	15,67/28,32	15,7/28,30	A	**V10-414120200**	-	**RV10AD141200S0**	304.401.0009
1-1/8"-7/8"	17,21/33,11	19,71/47,51	14,41/32,36	14,41/29,57	18,7/40,90	21,4/51,60	15,66/35,17	15,7/32,10	A	**V10-418140200**	304.350.0013	**RV10AD181400S0**	304.401.0010
1"-3/8"	22,83/46,82	26,35/58,94	19,34/40,09	18,97/36,96	24,8/50,90	28,6/64,1	21,02/43,58	20,6/40,20	F	**V12-4220T0200**	-	**RV12FD220T0000**	304.401.0011

Se han diseñado para sistemas con capacidades comprendidas entre 1 kW y 560 kW.

Configuración

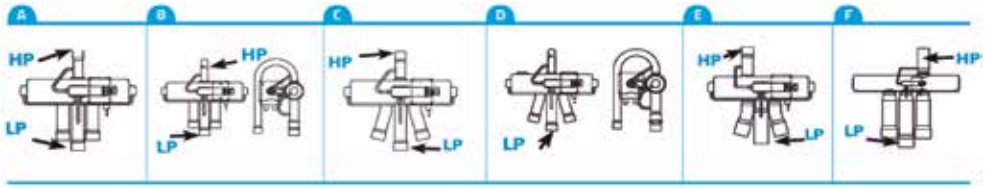



BOBINAS PARA VÁLVULAS DE 4 VÍAS

Voltaje	Consumo	MODELO	CÓDIGO
230V 50/60 Hz		**LDK414801000**	304.350.0016
110V 50/60 Hz		**L3022480100**	304.350.0017
24V 50/60 Hz		**L3012480100**	304.350.0018
		LDK114801000	304.350.0019

Modelos en existencias hasta finalización de STOCK.



BOBINA PARA VALVULAS DE 4 VIAS RV

(no compatible con modelos anteriores)

Voltaje	Potencia 50-60 Hz(w)	MODELO	CÓDIGO
230 Vac 50-60 Hz	5,5 / 3,5	**RVCKA723000000***	304.401.0012

* La bobina no incluye cable



Descripción	MODELO	CÓDIGO
Cable de 48" (1200 mm) para bobina tipo RVCK	**RVCC0W29048000**	304.401.0013

Válvulas de 4 Vías (Inversoras)

Conexiones		Capacidad en (kW) R-407C	Código Danfoss	MODELO	CÓDIGO
Desc.	Asp.				
1/4"	3/8"	1,**60 - 5,10**	061L1206	**STF-0101G**	304.300.0001
3/8"	1/2"	2,80 - 11,40	061L1207	**STF-0201G**	304.300.0002
1/2"	5/8"	5,30 - 14,60	061L1208	**STF-0301G**	304.300.0003
1/2"	3/4"	8,30 - 29,20	061L1209	**STF-0401G**	304.300.0004
3/4"	7/8"	21,00 - 53,00	061L1223	**STF-0712G**	304.300.0005
7/8"	1 1/8"	41,00 - 71,00	061L1219	**STF-2011G**	304.300.0009
1 1/8"	1 3/8"	41,00 - 71,00	061L1225	**STF-2017G**	304.300.0010
1"	1 1/4"	55,00 - 98,00	061L1278	**STF-2501G**	304.300.0011
1 1/8"	1 3/8"	55,00 - 98,00	061L1279	**STF-2505G**	304.300.0012
1 1/8"	1 5/8"	55,00 - 98,00	061L1280	**STF-2506G**	304.300.0013
1 1/4"	1 1/2"	68,00 - 129,00	061L1281	**STF-3001G**	304.300.0014
1 1/8"	1 5/8"	68,00 - 129,00	061L1282	**STF-3003G**	304.300.0015
1 1/2"	1 3/4"	122,00 - 195,00	061L1284	**STF-4001G**	304.300.0016
1 5/8"	1 5/8"	122,00 - 195,00	061L1285	**STF-4002G**	304.300.0017
1 1/2"	2 1/8"	183,00 - 256,00	061L1286	**STF-5001G**	304.300.0018
1 5/8"	2 1/8"	183,00 - 256,00	061L1287	**STF-5002G**	304.300.0019
1 3/4"	2 1/2"	267,00 - 374,00	061L1326	**SFT-6001**	304.300.0020



- Las válvulas STF/VHV son válvulas de 4 vías
- Se pueden utilizar con R-22, R-407c, R-134a y R-410A.
- Capacidades de 1,5 kW a 210 kW
- Temperatura ambiente: -20ºC a +55ºC
- Máxima presión de trabajo: 45 bar
- Tª de condensación: 38ºC
- Tª de evaporación: 5ºC
- Recalentamiento: 5ºC
- Subenfriamiento: 0ºC

BOBINAS PARA VÁLVULAS DE 4 VÍAS (INVERSORAS)

Código Danfoss	Tipo de válvula	Tensión	MODELO	CÓDIGO
061L2092	STF 01 a 50, VHV 60	24 V a.c. 50/60Hz	**STF-01AB500A1**	304.300.0021
061L2093		220-240 V a.c. 50Hz	**STF-01AJ506B1**	304.300.0022
061L2094		208-240 V a.c. 50Hz	**STF-01AJ504F1**	304.300.0023
061L2095		220-240 V a.c. 50Hz	**STF-01AJ512D1**	304.300.0024

VÁLVULAS DE 4 VÍAS (INVERSORAS)

Conexiones		PN (kW)	Potencia indicativa del Compresor (CV)	MODELO	CÓDIGO
Asp. Ø"	Desc. Ø"	R-407C			
3/8	5/16	4,50	0,75 a 1,5	**SHF-4**	304.303.0001
1/2	3/8	7,00	1,5 a 3	**SHF-7**	304.303.0002

Válvulas Solenoides

VÁLVULAS SOLENOIDES PARA FAN-COIL

Cuerpos de Válvulas 2 y 3 Vías

kieback&peter

Características	Kv m³/h	Máx. Ap. bar	MODELO	CÓDIGO
Válvula de 2 vías R-1/2"	2,5	0,5	**2276-02**	302.405.0001
Válvula de 2 vías R-3/4"	2,5	1,1	**2272-03**	302.405.0002
Válvula de 3 vías R-1/2"	2,47	1,2	**4160-02 SR**	302.405.0003
Válvula de 3 vías R-3/4"	3,48	0,75	**4160-03 SR**	302.405.0004
Válvula de 3 vías R-1"	5,12	0,5	**4160-04 SR**	302.405.0005



- Kv= Caudal de agua m³/h con una caída de presión en la válvula de 1 bar.

Racores

Características	MODELO	CÓDIGO
Rosca R-1/2" (DN 15)	**4160-02.010**	302.405.0006
Rosca R-3/4" (DN 20)	**4160-03.010**	302.405.0007
Rosca R-1" (DN 25)	**4160-04.010**	302.405.0008
Soldar tubo cobre Ø 22	**4160-22.039**	302.405.0011
Soldar tubo cobre Ø 25	**4160-25.039**	302.405.0012



Actuadores Electromecánicos

Características	Actuador	MODELO	CÓDIGO
Abre al conectar (230V)	Todo/Nada	**AA2004/80**	302.405.0013
Abre al conectar (24V)	Todo/Nada	**AA4004/80**	302.405.0014
Abre al conectar (24V)	Proporcional	**AA5004/80**	302.405.0015



Cuerpos Válvulas para Fan Coil

Johnson Controls

Caraterísticas	DN (Ø")	Δp máx. de cierre (Kpa)	Kv m³/h	MODELO	CÓDIGO
Válvula 2 vías	DN 15 (1/2")	250	2,5	**VG3210 FS**	303.303.0027
	DN 20 (3/4")	150	4	**VG3210 KS**	303.303.0028
	DN 25 (1")	70	6,3	**VG3210 LS**	303.303.0029
Válvula 3 vías mezcladora (*)	DN 15 (1/2")	200	2,5	**VG3310 FS**	303.303.0030
	DN 20 (3/4")	100	4	**VG3310 KS**	303.303.0031
	DN 25 (1")	70	6,3	**VG3310 LS**	303.303.0024



- Kv= Caudal de agua m³/h con una caída de presión en la válvula de 1 bar.
- Para válvula 4 vías CONSULTAR.

Actuadores Lineales

Caraterísticas	Tensión	CONTROL	Conex. Elect	Rosca de montaje	Consumo	Protección	MODELO	CÓDIGO
Actuador electrotérmico para válvula 2 y 3 vías	24V c.c/c.a.	ON/OFF o DAT	2m	M30x1,5	3W	IP54	**VA-7088-21**	390.303.0011
	230V c.a.						**VA-7088-23**	390.303.0006
Actuador flotante	24V a.c.	Flotante	1,5m		2W	IP40	**VA-7480-0001**	390.303.0012
Actuador proporcional		Proporcional (*)					**VA-7482-2001**	390.303.0013

- Actuadores lineales para válvulas de unidades terminales.
- Los actuadores para válvulas de las unidades terminales de la serie VA-7080 proporcionan control ON/OFF y DAT en aplicaciones de calefacción, ventilación y aire acondcionado.
- Gracias al sistema innovador de fijación, la serie VA-7078 es adecuada para casi todas las válvulas de unidades terminales del mercado.
- NC (el vástago se contrae al activarse)

(*) 0-10V, 0-5V o 5-10V



Válvulas Reguladoras

VÁLVULAS DE REGULACIÓN COMERCIAL

Reguladores de Presión Constante Evaporador

Capacidad Nominal (kW)			Rango de Presión bar (0)	Conexión ODF	MODELO	CÓDIGO
R-134a	R-404A R507	R-407C				
3,00	4,50	4,50	0,0-3,4	5/8	**PRE-11A**	305.302.0001
3,00	4,50	4,50	0,0-3,4	7/8	**PRE-11B**	305.302.0002
7,40	11,10	11,10	2,1-6,9	1-1/8	**PRE-21D**	305.302.0003

Rendimientos calculados con Tc +38ºC ; Te +4ºC ; 1K
Máxima presión operativa 25 bar.

Reguladores de Presión Aspiración

Capacidad Nominal (kW)			Rango de Presión bar (0)	Conexión ODF	MODELO	CÓDIGO
R-134a	R-404A R507	R-407C				
3,00	4,50	4,50	0,5-6,9	5/8	**PRC-11A**	305.302.0004
3,00	4,50	4,50		7/8	**PRC-11B**	305.302.0005
7,40	11,10	11,10		1-1/8	**PRC-21D**	305.302.0006
7,40	11,10	11,10		1-3/8	**PRC-21E**	305.302.0007

Rendimientos calculados con Tc +38ºC ; Te +4ºC ; 1K
Máxima presión operativa 25 bar.



PRE / PRC

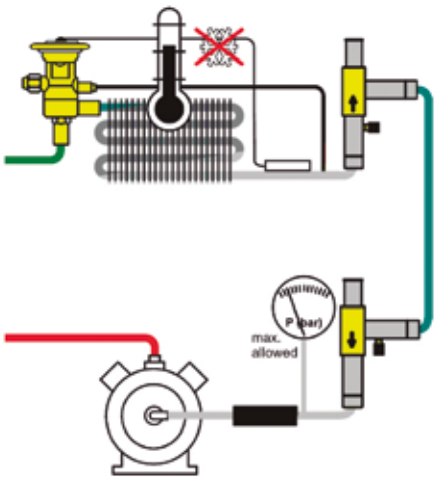

Válvulas Reguladoras

VÁLVULAS DE REGULACIÓN COMERCIAL

Regulador de Presión Constante Evaporador

Capacidad Nominal (kW)			Soldar ODF	CÓDIGO Danfoss	MODELO	CÓDIGO
R-134a	R-407C	R-404A				
2,80	3,70	3,60	1/2"	034L0023	**KVP-12**	305.300.0001
			5/8"	034L0029	**KVP-15**	305.300.0002
			7/8"	034L0025	**KVP-22**	305.300.0003
6,10	7,90	7,70	1 1/8"	034L0026	**KVP-28**	305.300.0004
			1 3/8"	034L0032	**KVP-35**	305.300.0005



• Tª de condensación +25ºC, Tª de evaporación -10ºC, Pérdida de carga 0.2 bar. y desviación de 0,6 bar. Gama de regulación de 0-5,5 bar

Regulador de Presión Aspiración

Capacidad Nominal (kW)			Soldar ODF	CÓDIGO Danfoss	MODELO	CÓDIGO
R-134a	R-407C	R-404A				
5,30	6,50	6,30	1/2"	034L0043	**KVL-12**	305.300.0006
			5/8"	034L0049	**KVL-15**	305.300.0007
			7/8"	034L0045	**KVL-22**	305.300.0008
13,20	16,40	15,90	1 1/8"	034L0046	**KVL-28**	305.300.0009
			1 3/8"	034L0052	**KVL-35**	305.300.0010



• Tª de condensación +25ºC, Tª de evaporación -10ºC, Pérdida de carga 0.2 bar. y desviación de 1,3 bar. Gama de regulación de 0,2-6 bar.

Regulador de Presión Condensación

Capacidad Nominal (kW)						Soldar ODF	CÓDIGO Danfoss	MODELO	CÓDIGO
Líquido			Gas Caliente						
R-134a	R-407C	R-404A	R-134a	R-407C	R-404A				
47,30	54,40	36,60	11,60	14,30	12,00	1/2"	034L0093	**KVR-12**	305.300.0011
						5/8"	034L0097	**KVR-15**	305.300.0012
						7/8"	034L0094	**KVR-22**	305.300.0013
121,00	139,30	93,70	30,60	37,70	34,90	1 1/8"	034L0095	**KVR-28**	305.300.0014
						1 3/8"	034L0100	**KVR-35**	305.300.0015
VÁLVULA DE PRESIÓN DIFERENCIAL						1/2	020 1132	**NRD-12**	305.300.0016



• Tª de condensación +25ºC, Tª de evaporación -10ºC, Pérdida de carga 0.2 bar para la capacidad de líquido y 0,4 bar para la capacidad de gas caliente y desviación de 1,5 bar. Gama de regulación 5-17,5 bar.

Regulador de Capacidad

Capacidad Nominal (kW)			Soldar ODF	CÓDIGO Danfoss	MODELO	CÓDIGO
Líquido						
R-134a	R-407C	R-404A				
4,80	8,40	6,90	1/2"	034L0143	**KVC-12**	305.300.0017
9,40	16,40	13,60	5/8"	034L0147	**KVC-15**	305.300.0018
12,00	21,00	17,40	7/8"	034L0144	**KVC-22**	305.300.0019



• Tª de condensación +25ºC, Tª de evaporación -10ºC, Tª del gas caliente +60ºC y diferencial 0,7 bar.

Válvulas Reguladoras

VÁLVULAS DE REGULACIÓN INDUSTRIAL

Regulador de Presión Constante Evaporador

Capacidad Frigorífica (kW)									Conexión Acero	CÓDIGO Danfoss	MODELO	Pilotos	CÓDIGO
Líquido			Aspiración			Descarga							
R-134a	R-404A	NH_3	R-134a	R-404A	NH_3	R-134a	R-404A	NH_3					
34,00	25,00	178,00	3,00	4,00	11,00	6,00	6,00	21,00	3/4"	027H2028	**ICS 25-5**	1	320.306.0001
									1"	027H2020			320.306.0002
									3/4"	027H2078		3	320.306.0003
									1"	027H2070			320.306.0004
71,00	51,00	366,00	7,00	8,00	24,00	12,00	12,00	43,00	3/4"	027H2038	**ICS 25-10**	1	320.306.0005
									1"	027H2030			320.306.0006
									3/4"	027H2088		3	320.306.0007
									1"	027H2080			320.300.0001
122,00	88,00	628,00	11,00	13,00	40,00	21,00	21,00	74,00	3/4"	027H2048	**ICS 25-15**	1	320.306.0008
									1"	027H2040			320.306.0009
									3/4"	027H2098		3	320.306.0010
									1"	027H2090			320.306.0011
162,00	117,00	838,00	15,00	18,00	54,00	28,00	28,00	99,00	3/4"	027H2058	**ICS 25-20**	1	320.306.0012
									1"	027H2050			320.306.0013
									3/4"	027H2108		3	320.306.0014
									1"	027H2100			320.306.0015
233,00	169,00	1203,00	22,00	26,00	77,00	40,00	41,00	142,00	3/4"	027H2068	**ICS 25-25**	1	320.306.0016
									1"	027H2060			320.306.0017
									3/4"	027H2118		3	320.306.0018
									1"	027H2110			320.306.0019
345,00	249,00	1777,00	32,00	38,00	114,00	59,00	60,00	209,00	1 1/4"	027H3020	**ICS 32**	1	320.306.0020
									1 1/4"	027H3030		3	320.306.0021
548,00	396,00	2825,00	51,00	60,00	181,00	93,00	96,00	333,00	1 1/2"	027H4020	**ICS 40**	1	320.306.0022
									1 1/2"	027H4030		3	320.306.0023
893,00	645,00	4600,00	82,00	97,00	295,00	151,00	156,00	542,00	2"	027H5020	**ICS 50**	1	320.306.0024
									2"	027H5030		3	320.306.0025
1420,00	1025,00	7325,00	131,00	155,00	470,00	241,00	248,00	864,00	2 1/2"	027H6020	**ICS 65**	1	320.306.0026
									2 1/2"	027H6030		3	320.306.0027

• Referencia indicados con Tª de evaporación -10ºC; Tª de líquido +30ºC y caída de presión 0,2 bar. Disponible con conexión cobre

Pilotos de Regulación

Rango de Trabajo	Máxima Presión de Trabajo (Bar)	CÓDIGO Danfoss	MODELO	CÓDIGO
Diferencial máx. de presión de 21	35	*027B1120	**EVM (NC)**	320.307.0001
0 a 7 Bar	17	*027B1100	**CVP (LP)**	320.300.0002
-0,66 a 2 Bar		*027B1101		320.300.0003
4 a 28 Bar	28	*027B1161	**CVP (HP)**	320.300.0004
0 a 7 Bar	17	*027B1102	**CVPP (LP)**	320.300.0005
-0,5 a 7 Bar	28	*027B1162	**CVPP (HP)**	320.300.0006
-0,45 a 7 Bar	28	*027B1070	**CVC**	320.300.0007

Pilotos de Regulación para todos los Refrigerantes (incluido CO_2)

Rango de Trabajo Bar	Máxima Presión de Trabajo (Bar)	CÓDIGO Danfoss	MODELO	CÓDIGO
52	0,66 -7	027B0920	**CVP**	320.300.0041
	4 -28	027B0921		320.300.0042
	25 - 52	027B0922		320.300.0043
	0,66 -7	027B0940	**CVC**	320.300.0044
	4 -28	027B0941		320.300.0045
	0,66 -7	027B0930	**CVPP**	320.300.0046
	4 -28	027B0931		320.300.0047

• CVP: válvula piloto para mantener la presión constante.
• CVPP: válvula piloto de diferencia de presión.
• CVC: válvula piloto controlada por presión dotada de una conexión que puede utilizarse para indicar la presión de referencia del sistema.

* Hasta finalización de stock.

VÁLVULAS DE REGULACIÓN COMERCIAL

Regulador de Presión Constante Evaporador

Capacidad Nominal (kW)		Soldar ODF	MODELO	CÓDIGO
R-134A	R-404A			
3,51	4,73	1/2"	**3330/4S**	305.301.0001
3,51	4,73	5/8"	**3330/5S**	305.301.0002
3,51	4,73	7/8"	**3330/7S**	305.301.0003
7,63	9,95	1 1/8"	**3330/9S**	305.301.0004
7,63	9,95	1 3/8"	**3330/11S**	305.301.0005



Presión máxima de funcionamiento de 28 bar.
Tª de evaporación=-10ºC. Tª de condensación=+40ºC.
Caída de presión en el regulador p=0,2 bar. Diferencial=0,6 bar

Regulador de Presión Aspiración

Capacidad Nominal (kW)		Soldar ODF	MODELO	CÓDIGO
R-134A	R-404A			
6,335	8,15	1/2"	**3320/4S**	305.301.0006
6,335	8,15	5/8"	**3320/5S**	305.301.0007
6,335	8,15	7/8"	**3320/7S**	305.301.0008
14,28	18,285	1 1/8"	**3320/9S**	305.301.0009
14,28	18,285	1 3/8"	**3320/11S**	305.301.0010



Presión máxima de funcionamiento de 28 bar.
Tº de evaporación=-10ºC. Tº de condensación=+40ºC.
Caída de presión en el regulador p=0,2 bar. Diferencial=1,3 bar.

Regulador de Presión Condensación

Capacidad Nominal (kW)		Soldar ODF	MODELO	CÓDIGO
R-134A	R-404A			
23,5	17,6	1/2"	**3340/4S**	305.301.0011
23,5	17,6	5/8"	**3340/5S**	305.301.0012
23,5	17,6	7/8"	**3340/7S**	305.301.0013
60,1	45,2	1 1/8"	**3340/9S**	305.301.0014
60,1	45,2	1 3/8"	**3340/11S**	305.301.0015



Presión máxima de funcionamiento de 28 bar.
Tº de evaporación=-10ºC. Tº de condensación=+40ºC.
Caída de presión en el regulador p=0,2 bar. Diferencial=1,5 bar.

Regulador de Capacidad

Capacidad Nominal (kW)		Soldar ODF	MODELO	CÓDIGO
R-134A	R-404A			
5,57	8,65	1/2"	**3310/4S**	305.301.0016
10,88	17,06	5/8"	**3310/5S**	305.301.0017
13,775	21,8	7/8"	**3310/7S**	305.301.0018



Presión máxima de funcionamiento de 28 bar.
Tº de evaporación=-10ºC. Tº de condensación=+40ºC.
Caída de presión en el regulador p=0,2 bar. Diferencial=0,7 bar.

Presión de Recipiente Líquido

Capacidad Nominal (kW)		Soldar ODF	MODELO	CÓDIGO
R-134A	R-404A			
1,8	3-20	1/2"	**3350/4S**	305.301.0019
1,8	3-20	5/8"	**3350/5S**	305.301.0020



Presión máxima de funcionamiento de 28 bar.



Hecho para ti.

Fabricado por nosotros.

freddox

VÁLVULAS DE BOLA BIDIRECCIONALES 45 bar TIPO RBV O

Conexión soldar	Kv (m³/h)	MODELO	CÓDIGO
3/8" / SV	5,3	**601017698**	306.310.0012
1/2" / SV	6,6	**601017699**	306.310.0013
16mm (5/8") / SV	13	**601017687**	306.310.0039
3/4" / SV	17	**601017700**	306.310.0014
7/8" / SV	26	**601017701**	306.310.0015
1-1/8" / SV	41	**601017702**	306.310.0016
35mm (1-3/8") / SV	86	**601017691**	306.310.0040
1-5/8" / SV	110	**601017703**	306.310.0017
54mm (2-1/8") / SV	208	**601017693**	306.310.0041
2-5/8" (2-1/8" cuerpo) / SV	208	**601017704**	306.310.0018
3-1/8" / SV	340	**601017487**	306.310.0019
3-5/8" / SV	470	**601017488**	306.310.0020
4-1/8" / SV	470	**601017489**	306.310.0021



Con obús

Conexión soldar	Kv (m³/h)	MODELO	CÓDIGO
1/4"	1,6	**601017672**	306.310.0001
3/8"	5,3	**601017673**	306.310.0002
1/2"	6,6	**601017674**	306.310.0003
16mm (5/8")	13	**601017661**	306.310.0042
3/4"	17	**601017675**	306.310.0004
7/8"	26	**601017676**	306.310.0005
1-1/8"	41	**601017677**	306.310.0006
35mm (1-3/8")	86	**601017665**	306.310.0043
1-5/8"	110	**601017678**	306.310.0007
54mm (2-1/8")	208	**601017667**	306.310.0044
2-5/8" (2-1/8" cuerpo)	208	**601017679**	306.310.0008
3-1/8"	340	**601017461**	306.310.0009
3-5/8"	470	**601017462**	306.310.0010
4-1/8"	470	**601017463**	306.310.0011



Sin obús

Rango temperatura de trabajo: -40ºC...+150ºC
Test de presión 135 bar.

Hecho para ti.
Fabricado por nosotros.
freddox

VÁLVULAS DE BOLA BIDIRECCIONALES 120 bar TIPO RBV O CO_2

Conexión soldar tipo K65	MODELO	CÓDIGO
16mm (5/8") / K65 / SV	**601017778**	306.310.0036
3/4" / K65 / SV	**601017802**	306.310.0032
7/8" / K65 / SV	**601017803**	306.310.0033
1-1/8" / K65 / SV	**601017804**	306.310.0034
35mm (1-3/8") / K65 / SV	**601017782**	306.310.0037
1-5/8" / K65 / SV	**601017805**	306.310.0035



Con obús

Conexión soldar tipo K65	MODELO	CÓDIGO
1/4" / K65	**601017724**	306.310.0022
3/8" / K65	**601017725**	306.310.0023
1/2" / K65	**601017726**	306.310.0024
16mm (5/8") / K65	**601017764**	306.310.0029
3/4" / K65	**601017792**	306.310.0025
7/8" / K65	**601017793**	306.310.0026
1-1/8" / K65	**601017794**	306.310.0027
35mm (1-3/8") / K65	**601017768**	306.310.0030
1-5/8" / K65	**601017795**	306.310.0028



Sin obús

Rango temperatura de trabajo: -40ºC...+150ºC
Test de presión 360 bar.

VÁLVULA DE SERVICIO 130 bar CO_2

Conexión soldar tipo K65	MODELO	CÓDIGO
1/4" ODS X 7/16" UNF	**601006051**	306.310.0038

Rango temperatura de trabajo: -40ºC...+150ºC
Test de presión 325 bar.



VÁLVULAS DE BOLA PARA CO_2

Sin Toma de Presión Tipo OBUS — Conexiones Cobre

Conexiones ODF	Kv m³/h	Ps máx (bar)	CÓDIGO Danfoss	MODELO	CÓDIGO
1/4	0.9	140	009L6415	**GBCT 6s**	306.300.0106
3/8	3.7		009L6416	**GBCT 10s**	306.300.0107
1/2	5.4		009L6417	**GBCT 12s**	306.300.0108
5/8	10.4		009L6418	**GBCT 16s**	306.300.0109
3/4	16.4		009L6419	**GBCT 18s**	306.300.0110
7/8	23.7		009L6420	**GBCT 22s**	306.300.0111
1 1/8	42.3		009L6406	**GBCT 28s**	306.300.0112
1 3/8	67.1		009L6410	**GBCT 35s**	306.300.0113
1 5/8	83.1		009L6411	**GBCT 42s**	306.300.0114
2 1/8	171.3		009L6412	**GBCT 54s**	306.300.0115

Con Toma de Presión Tipo OBUS

CÓDIGO Danfoss	MODELO	CÓDIGO
009L6581	**GBCT 6s**	306.300.0116
009L6582	**GBCT 10s**	306.300.0117
009L6585	**GBCT 12s**	306.300.0118
009L6586	**GBCT 16s**	306.300.0119
009L6588	**GBCT 18s**	306.300.0120
009L6589	**GBCT 22s**	306.300.0121
009L6451	**GBCT 28s**	306.300.0122
009L6453	**GBCT 35s**	306.300.0123
009L6454	**GBCT 42s**	306.300.0124
009L6456	**GBCT 54s**	306.300.0125

Con Toma de Presión Tipo OBUS — Conexiones INOX

Conexiones ODF	Kv m³/h	Ps máx (bar)	CÓDIGO Danfoss	MODELO	CÓDIGO
10 mm	3,5	140	009L6701	**GBCT 10D**	306.300.0134
13 mm	4,2		009L6702	**GBCT 13D**	306.300.0135
17 mm	8,9		009L6703	**GBCT 17D**	306.300.0136
21 mm	18,0		009L6704	**GBCT 21D**	306.300.0137
27 mm	36,0		009L6705	**GBCT 27D**	306.300.0138

Rango de temperatura: -40ºC a +100ºC. Cuerpo en latón con conexiones a soldar en acero inoxidable.

Permiten el flujo bidireccional. Diseño mecánico que imposibilita la eyección del eje en caso de sobrepresión.







NOVEDAD

Sin Toma de Presión Tipo OBUS

Conexiones ODF	Kv m³/h	Ps máx (bar)	CÓDIGO Danfoss	MODELO	CÓDIGO
1/4	1,78	90	009L5415	**GBC 6s H**	306.300.0141
3/8	7		009L5416	**GBC 10s H**	306.300.0142
1/2	8		009L5417	**GBC 12s H**	306.300.0143
5/8	12,4		009L5418	**GBC 16s H**	306.300.0144
3/4	31		009L5419	**GBC 18s H**	306.300.0145
7/8	25,47		009L5420	**GBC 22s H**	306.300.0146

Con Toma de Presión Tipo OBUS

CÓDIGO Danfoss	MODELO	CÓDIGO
009L5581	**GBC-6sH**	306.300.0147
009L5582	**GBC-10sH**	306.300.0148
009L5585	**GBC-12sH**	306.300.0149
009L5586	**GBC-16sH**	306.300.0150
009L5588	**GBC-18sH**	306.300.0151
009L5589	**GBC-22sH**	306.300.0152



Soldadura GBC ODF/ODF, conexiones de acero inoxidable con revestimiento de Cu



Cuerpo de acero inoxidable que proporciona mayor fiabilidad, entre otros frente a corrosión y agentes químicos.

Menor huella ambiental (RoHS sin excepciones).

Misma longitud y medidas que el rango anterior => sustitución/equivalencia simple.

Conectores de acero inoxidable enchapados con cobre => posibilidad de soldadura con cobres y aceros.

Valvulería en General

VÁLVULAS DE BOLA

MODELO	MÁX. PRESIÓN DE TRABAJO	REFRIGERANTES
GBC 6s28s	45 bar / 650 psig	R134a, R22/R407C, R290, R404A/R507, R407A, R407F, R407H, R410A, R448A, R449A, R449B, R450A, R452A, R452B, R454A, R454B, R454C, R455A, R463A, R513A, R515B, R516A, R1234ze(E), R1234yf
GBC 35s79s	45 bar / 650 psig	R134a, R22/R407C, R404A/R507, R407A, R407F, R407H, R410A, R448A, R449A, R449B, R450A, R452A, R452B[1], R454A[1], R454B [1], R454C [1], R455A [1], R463A, R513A, R515B, R516A [1], R1234ze(E), R1234yf [1]
GBC 6s E-28s E	49 bar / 710 psig	R290, R32, R452B, R454A, R454B, R454C, R455A, R516A, R1234ze(E), R1234yf
GBC 35s E-79s E	49 bar / 710 psig	R32, R452B, R454A, R454B, R454C, R455A, R516A, R1234ze(E), R1234yf

Sin Toma de Presión Tipo OBUS

Soldar ODF	Kv m³/h	CÓDIGO Dafoss	MODELO	CÓDIGO	CÓDIGO Dafoss Actual	CÓDIGO Actual
1/4"	1,96	009G7020	**GBC-6s**	306.300.0001	009L7020	306.300.0055
3/8"	5,68	009G7021	**GBC-10s**	306.300.0002	009L7021	306.300.0056
1/2"	10,58	009G7022	**GBC-12s**	306.300.0003	009L7022	306.300.0057
5/8"	14,11	009G7023	**GBC-16s**	306.300.0004	009L7023	306.300.0058
3/4"	20,42	009G7024	**GBC-18s**	306.300.0005	009L7024	306.300.0059
7/8"	28,17	009G7025	**GBC-22s**	306.300.0006	009L7025	306.300.0060
1 1/8"	51,95	009G7026	**GBC-28s**	306.300.0007	009L7026	306.300.0061
1 3/8"	80,89	009G7027	**GBC-35s**	306.300.0008	009L7027	306.300.0062
1 5/8"	121,07	009G7028	**GBC-42s**	306.300.0009	009L7028	306.300.0063
2 1/8"	224,96	009G7029	**GBC-54s**	306.300.0010	009L7029	306.300.0064
2 5/8"	245,78	009G7036	**GBC-67s**	306.300.0011	009L7036	306.300.0065
3 1/8"	222,52	009G7037	**GBC-79s**	306.300.0012	009L7037	306.300.0066

Toma de Presión Tipo OBUS

Soldar ODF	Kv m³/h	CÓDIGO Dafoss	MODELO	CÓDIGO	CÓDIGO Dafoss Actual	CÓDIGO Actual
1/4"	1,96	009G7050	**GBC-6s**	306.300.0013	009L7050	306.300.0067
3/8"	5,68	009G7051	**GBC-10s**	306.300.0014	009L7051	306.300.0068
1/2"	10,58	009G7052	**GBC-12s**	306.300.0015	009L7052	306.300.0069
5/8"	14,11	009G7053	**GBC-16s**	306.300.0016	009L7053	306.300.0070
3/4"	20,42	009G7054	**GBC-18s**	306.300.0017	009L7054	306.300.0071
7/8"	28,17	009G7055	**GBC-22s**	306.300.0018	009L7055	306.300.0072
1 1/8"	51,95	009G7056	**GBC-28s**	306.300.0019	009L7056	306.300.0073
1 3/8"	80,89	009G7057	**GBC-35s**	306.300.0020	009L7057	306.300.0074
1 5/8"	121,07	009G7058	**GBC-42s**	306.300.0021	009L7058	306.300.0075
2 1/8"	224,96	009G7059	**GBC-54s**	306.300.0022	009L7059	306.300.0076
2 5/8"	245,78	009G7066	**GBC-67s**	306.300.0023	009L7066	306.300.0077



- Válvulas de cierre manual y bidireccional
- Se utilizan en tuberías de líquido, de aspiración y de gas caliente, en instalaciones de refrigeración, congelación y aire acondicionado.
- Rango de temperatura: - 40ºC a +150ºC
- Máxima presión de trabajo: 45 bar

VÁLVULAS DE BOLA

Sin Toma de Presión Tipo OBUS *

Soldar ODF	Kv m³/h	MODELO	CÓDIGO
1/4"	0,8	**6570/2**	306.301.0082
3/8"	3	**6570/3**	306.301.0001
1/2"	5	**6570/4**	306.301.0002
5/8"	17	**6570/5**	306.301.0003
5/8"	5	**6571/5**	306.301.0004
3/4"	17	**6570/6**	306.301.0005
7/8"	29	**6570/7**	306.301.0006
7/8"	17	**6571/7**	306.301.0007
1 1/8"	51	**6570/9**	306.301.0008
1 1/8"	86	**6571/9**	306.301.0009
1 3/8"	86	**6570/11**	306.301.0010
1 3/8"	86	**6571/11**	306.301.0011
1 5/8"	117	**6570/13**	306.301.0012
1 5/8"	86	**6571/13**	306.301.0013
2 1/8"	214	**6570/17**	306.301.0014
2 1/8"	117	**6571/17**	306.301.0015
2 5/8"	214	**6571/21**	306.301.0016

Toma de presión Tipo OBUS *

Orificio ømm	Conexión Soldar	MODELO	CÓDIGO
10	3/8"	**6570/3A**	306.301.0017
10	1/2"	**6570/4A**	306.301.0018
15	5/8"	**6570/5A**	306.301.0019
15	3/4"	**6570/6A**	306.301.0020
19	7/8"	**6570/7A**	306.301.0021
25	1 1/8"	**6570/9A**	306.301.0022
32	1 3/8"	**6570/11A**	306.301.0023
38	1 5/8"	**6570/13A**	306.301.0024
50	2 1/8"	**6570/17A**	306.301.0025
50	2 5/8"	**6570/21A**	306.301.0026
80	3 1/8"	**6571/25A**	306.301.0027
92	3 5/8"	**6571/29A**	306.301.0028
105	4 1/8"	**6571/33A**	306.301.0029

• Kv= Caudal de agua m³/h con una caída de presión en la válvula de 1 bar.



Para CO_2 / R744

Conexiones ODS	Kv m³/h	Presión máx.	MODELO	CÓDIGO
1/4"	0,8	80	**6570E/2**	306.301.0086
3/8"	3		**6570E/3**	306.301.0087
1/2"	5		**6570E/4**	306.301.0088
5/8"	17		**6570E/5**	306.301.0089
3/4"	17		**6570E/6**	306.301.0090
7/8"	29		**6570E/7**	306.301.0091
1.1/8"	51		**6570E/9**	306.301.0092
1.3/8"	86		**6570E/11**	306.301.0093
1.5/8"	117		**6570E/13**	306.301.0094
2.1/8"	214		**6570E/17**	306.301.0095
1/4"	0,8	60	**6570EL/2**	306.301.0123
3/8"	3		**6570EL/3**	306.301.0124
1/2"	5		**6570EL/4**	306.301.0084
5/8"	17		**6570EL/5**	306.301.0085
3/4"	17		**6570EL/6**	306.301.0125
7/8"	29		**6570EL/7**	306.301.0126
1.1/8"	51		**6570EL/9**	306.301.0127
1.3/8"	86		**6570EL/11**	306.301.0128
1.5/8"	117		**6570EL/13**	306.301.0129
2.1/8"	214		**6570EL/17**	306.301.0130

Para CO_2 / R744 con Conexiones ODS reforzadas (K65) (Aptas para ciclos Transcríticos)

Conexiones ODS	Kv m³/h	Presión máx.	MODELO	CÓDIGO
1/4"	0,8	130	**6577E/2**	306.301.0096
3/8"	3		**6577E/3**	306.301.0097
1/2"	5		**6577E/4**	306.301.0098
5/8"	17		**6577E/5**	306.301.0099
3/4"	17		**6577E/6**	306.301.0100
7/8"	29		**6577E/7**	306.301.0101
1.1/8"	51		**6577E/9**	306.301.0102
1.3/8"	86		**6577E/11**	306.301.0103
1.5/8"	117		**6577E/13**	306.301.0104
2.1/8"	214		**6577E/17***	306.301.0105

* 120 bar



Valvulería en General

Castel

VÁLVULAS DE BOLA

Para CO_2 R744 INOX / Ciclos Transcríticos

Conexiones Soldar	Kv (m³/h)	Presión máx.	MODELO	CÓDIGO
6 mm	0,8	140 bar	**6578E/M6**	306.301.0178
10 mm	3		**6578E/M10**	306.301.0179
12 mm	5		**6578E/M12**	306.301.0180
16 mm	17		**6578E/M16**	306.301.0181
18 mm			**6578E/M18**	306.301.0182
22 mm	29		**6578E/M22**	306.301.0183
28 mm	51		**6578E/M28**	306.301.0184
33,4 mm	86		**6578E/M35**	306.301.0185
42,2 mm	117		**6578E/M42**	306.301.0186
48,3 mm			**6578E/M48**	306.301.0187
60,3 mm	214	120 bar	**6578E/M60**	306.301.0188
73,0 mm	380		**6578E/M73**	306.301.0189



Sin toma de obús.
Cuerpo de latón con conexiones a soldar en inox.

Conexiones Soldar	Kv (m³/h)	Presión máx.	MODELO	CÓDIGO
10 mm	3	150 bar	**6588E/M10A**	306.301.0201
12 mm	5		**6588E/M12A**	306.301.0202
16 mm	17		**6588E/M16A**	306.301.0203
18 mm	17		**6588E/M18A**	306.301.0204
22 mm	29		**6588E/M22A**	306.301.0205
28 mm	51		**6588E/M28A**	306.301.0206
33,4 mm	86		**6588E/M35A**	306.301.0207
42,2 mm	117		**6588E/M42A**	306.301.0208
48,3 mm	117		**6588E/M48A**	306.301.0209
60,3 mm	214		**6588E/M60A**	306.301.0210



Con toma de obús. **Válvula integramente fabricada en Inox.**

ALCO CONTROLS

Conexiones ODS	Kv m³/h	Presión Máx.	MODELO	CÓDIGO
1/4"	0,8	45	**BVE-014**	306.302.0001
3/8"	3,2		**BVE-038**	306.302.0002
1/2"	7,2		**BVE-012**	306.302.0003
5/8"	11,7		**BVE-058**	306.302.0004
3/4"	18,2		**BVE-034**	306.302.0005
7/8"	29,6		**BVE-078**	306.302.0006
1 1/8"	41		**BVE-118**	306.302.0007
1 3/8"	68,7		**BVE-138**	306.302.0008
1 5/8"	92		**BVE-158**	306.302.0009
2 1/8"	142		**BVE-218**	306.302.0010
2 5/8"	152		**BVE-258**	306.302.0011



VÁLVULAS DE BOLA CO_2 TRANSCRÍTICO

Válvulas de bola CO_2 Transcrítico INOX. Válvulas de bola (2 vías) Conexiones INOX para soldadura a tope (But Weld)				
Conexiones But Weld (mm)	Kv (m^3/h)	Ps máx (bar)	MODELO	CÓDIGO
10	2,7	140	**REF1.1.N.A.010.1.140**	306.350.0115
12	2,7		**REF1.1.N.A.012.1.140**	306.350.0116
16	13		**REF1.1.N.B.016.3.140**	306.350.0117
18	14		**REF1.1.N.B.018.1.140**	306.350.0118
22	24		**REF1.1.N.C.022.3.140**	306.350.0119
28	40	120	**REF1.1.N.D.028.1.140**	306.350.0120
35	67,3	140	**REF1.1.N.E.035.3.140**	306.350.0121
42	76,8	120	**REF1.1.N.F.042.1.120**	306.350.0122



Disponibles en otros tamaños para 130bar con conexiones en acero AISI 304.

Válvulas de bola CO_2 Transcrítico CuFe2P. Válvulas de bola (2 vías) Conexiones cobre CuFe2P (eq. K65)				
Conexiones ODS	Kv (m^3/h)	Ps máx (bar)	MODELO	CÓDIGO
1/4	1	140	**REF1.1.N.A.006.2.140**	306.350.0123
3/8	2,4		**REF1.1.N.A.038.K140**	306.350.0124
1/2	2,7		**REF1.1.N.A.127.K140**	306.350.0125
5/8	13		**REF1.1.N.B.N16.K140**	306.350.0032
3/4	14		**REF1.1.N.B.N34.K140**	306.350.0033
7/8	24		**REF1.1.N.C.N22.K140**	306.350.0034
1 1/8	40	120	**REF1.1.N.D.118.K65**	306.350.0035
1 3/8	67,3	140	**REF1.1.N.E.N35.K140**	306.350.0036
1 5/8	98	120	**REF1.1.N.F.158.K65**	306.350.0037



Válvulas de bola (2 vías) con toma de obús. Conexiones INOX para soldadura a tope (But Weld)				
Conexiones But Weld (mm)	Kv (m^3/h)	Ps máx (bar)	MODELO	CÓDIGO
10	2,7	140	**REF1.1.S.A.010.1.140**	306.350.0038
12	2,7		**REF1.1.S.A.012.1.140**	306.350.0039
16	13		**REF1.1.S.B.016.3.140**	306.350.0040
18	14		**REF1.1.S.B.018.1.140**	306.350.0041
22	24		**REF1.1.S.C.022.3.140**	306.350.0042

Válvulas de bola (2 vías) con toma de obús. Conexiones cobre CuFe2P (eq. K65)				
Conexiones ODS	Kv (m^3/h)	Ps máx (bar)	MODELO	CÓDIGO
1/4	1	140	**REF1.1.S.A.N06.2.140**	306.350.0043
3/8	2,4		**REF1.1.S.A.N38.K140**	306.350.0044
1/2	2,7		**REF1.1.S.A.N127.K140**	306.350.0045
5/8	13		**REF1.1.S.B.N16.K140**	306.350.0046
3/4	14		**REF1.1.S.B.N34.K140**	306.350.0047



Válvulas de bola (3 vías). Conexiones INOX para soldadura a tope (But Weld)				
Conexiones But Weld (mm)	Kv (m^3/h)	Ps máx (bar)	MODELO	CÓDIGO
16	5,6	140	**REF1.1.N.B.N16.3.M140**	306.350.0048
18	5,8		**REF1.1.N.B.N18.1.M140**	306.350.0049
22	10,3		**REF1.1.N.C.N22.3.M140**	306.350.0050
28	15,5	120	**REF1.1.N.D.N28.1.M120**	306.350.0051
35	19,7	140	**REF1.1.N.E.N32.1.M140**	306.350.0052
42	39,5	120	**REF1.1.N.F.N42.1.M120**	306.350.0053



Disponibles en otros tamaños para 130bar con conexiones en acero AISI 304.

Valvulería en General

VÁLVULAS DE BOLA CO_2 TRANSCRÍTICO

Válvulas de bola (3 vías). Conexiones cobre CuFe2P (eq. K65)				
Conexiones ODS	Kv (m^3/h)	Ps máx (bar)	MODELO	CÓDIGO
5/8	5,6	140	**REF1.1.N.B.N16.MK140**	306.350.0054
3/4	5,8		**REF1.1.N.B.N34.MK140**	306.350.0055
7/8	10,3		**REF1.1.N.C.N22.K140**	306.350.0056
1 1/8	15,5	120	**REF1.1.N.D.118.MK65**	306.350.0057
1 3/8	19,7	140	**REF1.1.N.E.N35.MK140**	306.350.0058
1 5/8	39,5	120	**REF1.1.N.F.158.MK65**	306.350.0059



Válvulas de bola (3 vías) con toma de obús. Conexiones INOX para soldadura a tope (But Weld)				
Conexiones But Weld (mm)	Kv (m^3/h)	Ps máx (bar)	MODELO	CÓDIGO
10	0,8	140	**REF1.1.S.A.N10.1.M140**	306.350.0060
12	2,7		**REF1.1.S.A.N12.1.M140**	306.350.0061
16	5,6		**REF1.1.S.B.N16.3.M140**	306.350.0062
18	5,8		**REF1.1.S.B.N18.1.M140**	306.350.0063

* Todas las válvulas de bola son motorizables. Solicitar accesorio y actuador específico para cada tamaño.

Válvulas de bola (3 vías) con toma de obús. Conexiones cobre CuFe2P (eq. K65)				
Conexiones ODS	Kv (m^3/h)	Ps máx (bar)	MODELO	CÓDIGO
1/4	0,8	140	**REF1.1.S.A.N06.2.M140**	306.350.0064
3/8	1,8		**REF1.1.S.A.N38.MK140**	306.350.0065
1/2	2,7		**REF1.1.S.A.N127.MK140**	306.350.0066
5/8	5,6		**REF1.1.S.B.N16.MK140**	306.350.0067
3/4	5,8		**REF1.1.S.B.N34.MK140**	306.350.0068

* Todas las válvulas de bola son motorizables. Solicitar accesorio y actuador específico para cada tamaño.

COBERTURA AISLANTE PARA VÁLVULAS DE BOLA REFRIGERA

Tipo de vávula	Tamaño	MODELO	CÓDIGO
Válvula de bola con toma de obús	6 mm - 1/4" - 10mm 3/8" - 12mm - 1/2"	**REF90.VS.06.125.Z**	306.350.0069
Válvula de bola sin toma de obús	6 mm - 1/4" - 10mm 3/8" - 12mm - 1/2"	**REF90.VS.06.125.A**	306.350.0070
Válvula de bola de 3 vías con toma de obús	6 mm - 1/4" - 10mm 3/8" - 12mm - 1/2"	**REF90.V3.06.125.A**	306.350.0071
Válvula de bola de 2 vías	15mm - 16mm - 5/8" +18mm - 3/4"	**REF90.VS.15.034**	306.350.0072
Válvula de bola de 2 vías	22mm - 7/8"	**REF90.VS.22.078**	306.350.0073
Válvula de bola de 2 vías	28mm - 1 1/8"	**REF90.VS.28.118**	306.350.0074
Válvula de bola de 2 vías	35mm - 1 3/8"	**REF90.VS.35.138**	306.350.0075
Válvula de bola de 2 vías	42mm - 1 5/8"	**REF90.VS.42.158**	306.350.0076



VÁLVULAS DE BOLA CO_2 SUBCRÍTICO

Válvulas de bola (3 vías) Sin toma de Obús. Conexiones cobre ODS				
Conexiones ODS	Kv (m^3/h)	Ps máx (bar)	MODELO	CÓDIGO
5/8"	5,60	60	**REF1.1.N.B.016.3.M60**	306.350.0097
3/4"	5,80		**REF1.1.N.B.018.2.M60**	306.350.0098
7/8"	10,30		**REF1.1.N.C.N22.3.M60**	306.350.0099
1 1/8"	15,50	52	**REF1.1.N.D.028.2.M52**	306.350.0100
1 3/8"	19,70		**REF1.1.N.E.035.3.M52**	306.350.0101
1 5/8"	39,50		**REF1.1.N.F.042.2.M52**	306.350.0102



Válvulas de bola (3 vías) Con toma de Obús. Conexiones cobre ODS				
Conexiones ODS	Kv (m^3/h)	Ps máx (bar)	MODELO	CÓDIGO
5/8"	5,60	60	**REF1.1.S.B.016.3.M60**	306.350.0104
3/4"	5,80		**REF1.1.S.B.018.2.M60**	306.350.0105
7/8"	10,30		**REF1.1.S.C.N22.3.M60**	306.350.0106
1 1/8"	15,50	52	**REF1.1.S.D.028.2.M52**	306.350.0107
1 3/8"	19,70		**REF1.1.S.E.035.3.M52**	306.350.0108
1 5/8"	39,50		**REF1.1.S.F.042.2.M52**	306.350.0109

Válvulas de bola Híbridas de Acceso				
Conexiones		Ps máx (bar)	MODELO	CÓDIGO
SAE	SAE			
1/4"	1/4"	60	**REF1.1.N.A.N06.4.60**	306.350.0111
3/8"	3/8"		**REF1.1.N.A.N10.4.60**	306.350.0112



Válvulas de bola Híbridas de Acceso				
Conexiones NPT		Ps máx (bar)	MODELO	CÓDIGO
M	F			
1/2"	1/2"	140	**REF1.1.P.B.N12.1.N.60**	306.350.0113
1"	1"		**REF1.1.P.C.N01.1.N.60**	306.350.0114

VÁLVULAS DE BOLA CO_2 SUBCRÍTICO

Válvulas de bola (2 vías) Sin toma de Obús. Conexiones cobre ODS				
Conexiones ODS	Kv (m^3/h)	Ps máx (bar)	MODELO	CÓDIGO
1/4"	1,0	60	**REF1.1.N.A.006.2.60**	306.350.0077
3/8"	2,4		**REF1.1.N.A.010.2.60**	306.350.0078
1/2"	2,7		**REF1.1.N.A.012.2.60**	306.350.0079
5/8"	13,0		**REF1.1.N.B.N16.3.60**	306.350.0080
3/4"	14,0		**REF1.1.N.B.N18.2.60**	306.350.0081
7/8"	24,0		**REF1.1.N.C.N22.3.60**	306.350.0082
1 1/8"	40,0	52	**REF1.1.N.D.028.2.52**	306.350.0083
1 3/8"	67,3		**REF1.1.N.E.N35.3.52**	306.350.0084
1 5/8"	98,0		**REF1.1.N.F.042.2.52**	306.350.0085

Válvulas de bola (2 vías) Con toma de Obús. Conexiones cobre ODS				
Conexiones ODS	Kv (m^3/h)	Ps máx (bar)	MODELO	CÓDIGO
1/4"	1,0	60	**REF1.1.S.A.006.2.60**	306.350.0087
3/8"	2,4		**REF1.1.S.A.010.2.60**	306.350.0088
1/2"	2,7		**REF1.1.S.A.012.2.60**	306.350.0089
5/8"	13,0		**REF1.1.S.B.N16.3.60**	306.350.0090
3/4"	14,0		**REF1.1.S.B.N18.2.60**	306.350.0091
7/8"	24,0		**REF1.1.S.C.N22.3.60**	306.350.0092
1 1/8"	40,0	52	**REF1.1.S.D.028.2.52**	306.350.0093
1 3/8"	67,3		**REF1.1.S.E.N35.3.52**	306.350.0094
1 5/8"	98,0		**REF1.1.S.F.042.2.52**	306.350.0095



Valvulería en General

VÁLVULAS DE CIERRE

Válvulas Paso Recto Esféricas

Soldar ODF	Kv m³/h	MODELO	CÓDIGO
7/8"	7,1	**6512/7**	306.301.0030
1 1/8"	8,4	**6512/9**	306.301.0031
1 3/8"	15	**6512/11**	306.301.0032
1 5/8"	25	**6512/13**	306.301.0033
2 1/8"	40	**6512/17**	306.301.0034



• Kv= Caudal de agua m3/h con una caída de presión en la válvula de 1 bar.

Válvulas Maniobra para acoplamiento Manómetros

Conexiones	MODELO	CÓDIGO
1/4"SAE x 1/8" HNPT	**8320/21**	306.301.0040



Válvulas Paso Ángulo Esféricas

Soldar ODF	Kv m³/h	MODELO	CÓDIGO
7/8"	8,2	**6532/7**	306.301.0035
1-1/8"	9,1	**6532/9**	306.301.0036
1-3/8"	18,7	**6532/11**	306.301.0037
1-5/8"	38	**6532/13**	306.301.0038
2-1/8"	48,5	**6532/17**	306.301.0039



Válvulas Paso Recto Volante

Roscar SAE	Soldar ODF	MODELO	CÓDIGO
1/4"	-	**6210/2**	306.301.0041
-	1/4"	**6220/2**	306.301.0042
3/8"	-	**6210/3**	306.301.0043
-	3/8"	**6220/3**	306.301.0044
1/2"	-	**6210/4**	306.301.0045
-	1/2"	**6220/4**	306.301.0046
5/8"	-	**6210/5**	306.301.0047
-	5/8"	**6220/5**	306.301.0048
3/4"	-	**6210/6**	306.301.0049
-	3/4"	**6220/6**	306.301.0050
-	7/8"	**6220/7**	306.301.0051



Válvulas Paso Recto Caperuza

Roscar SAE	Soldar ODF	MODELO	CÓDIGO
1/4"	-	**6410/2**	306.301.0052
-	1/4"	**6420/2***	306.301.0053
3/8"	-	**6410/3**	306.301.0054
-	3/8"	**6420/3***	306.301.0055
1/2"	-	**6410/4**	306.301.0056
-	1/2"	**6420/4***	306.301.0057
5/8"	-	**6410/5**	306.301.0058
-	5/8"	**6420/5**	306.301.0059
3/4"	-	**6410/6**	306.301.0060
-	3/4"	**6420/6**	306.301.0061
-	7/8"	**6420/7**	306.301.0062



*** Hasta finalización de stock.**
Disponibles en Serie POLYHEDRA 6420N (Consultar)

VÁLVULAS DE CIERRE

Válvulas Paso Recto Volante

Roscar SAE	Soldar ODF	Kv m³/h	CÓDIGO Danfoss	MODELO	CÓDIGO
1/4	-	0,3	09G0101	**BML-6**	306.300.0024
-	1/4		09G0102		306.300.0025
3/8	-	0,85	09G0127	**BML-10**	306.300.0026
5/8	-	2,2	09G0168	**BML-15**	306.300.0027
-	5/8		09G0162		306.300.0028

Soldar ODF	Kv m³/h	CÓDIGO Danfoss	MODELO	CÓDIGO
1/4"	0,3	009G0202	**BML-6**	306.300.0029
3/8"	0,84	009G0222	**BML-10**	306.300.0030
1/2"	1,5	009G0242	**BML-12**	306.300.0031
5/8"	2,2	009G0262	**BML-15**	306.300.0032
7/8"	2,9	009G0291	**BML-22**	306.300.0033

Modelos en existencias hasta finalización de STOCK.

• Kv= Caudal de agua m³/h con una caída de presión en la válvula de 1 bar.





Valvulería en General

Válvulas de Seguridad Paso Ángulo

Sección de paso mm²	Capacidad descarga kg/aire 20ºC	kg/h refrigerante Tª Sat ºC	kg/h refrigerante 100ºC	Conexiones Roscar Entr. NPT	Conexiones Roscar Sal. SAE	Presión Timbre (Bar)	Refrigerante	MODELO	CÓDIGO
38	439	876	775	1/4" M	3/8" M	20,5	R-134A	**3060/23C**	307.301.0001
	511	954	829			24	R-407C		307.301.0002
	583	1311	1022			27	R-404A		307.301.0003
	885	2316	1411			43	R410A		307.301.0004
	923	1482	1065			45	R744		307.301.0005
38	481	959	849	3/8" M	1/2" M	20,5	R-134A	**3060/34C**	307.301.0006
	560	1044	907			24	R-407C		307.301.0007
	639	1436	1120			27	R-404A		307.301.0008
	969	2537	1545			43	R410A		307.301.0009
	1011	1623	1166			45	R744		307.301.0010
70,9	577	1152	1020	1/2" M	5/8" M	20,5	R-134A	**3060/45C**	307.301.0011
	672	1254	1090			24	R-407C		307.301.0012
	767	1725	1345			27	R-404A		307.301.0013
	1164	3047	1856			43	R410A		307.301.0014
	1215	1949	1401			45	R744		307.301.0015
78,5	1166	2300	2020	1/2" M	3/4" G	20,5	R-134A	**3060/46C**	307.301.0016
	1539	2875	2480			24	R-407C		307.301.0017
	1756	3948	3079			27,5	R-404A		307.301.0018
	2664	6972	4247			43	R410A		307.301.0019
	2779	4460	3205			45	R744		307.301.0020
113	1636	3201	2828	1/2" M	3/4" G	20,5	R-134A	**3030/44C**	307.301.0021
	2048	3812	3301			24	R-407C		307.301.0022
	2337	5151	4083			27,5	R-404A		307.301.0023
	3689	10160	5913			45	R410A		307.301.0024
		5846	4244				R744		
113	1759	3523	3070	3/4" M	3/4" G	20,5	R-134A	**3030/66C**	307.301.0025
	2048	3812	3301			24	R-407C		307.301.0026
	2337	5151	4083			27,5	R-404A		307.301.0027
	3689	10160	5913			45	R410A		307.301.0028
		5846	4244				R744		
298	3978	7784	6878	1" M	1 1/4" G	20,5	R-134A	**3030/88C**	307.301.0029
	4981	9271	8029			24	R-407C		307.301.0030
	5683	12528	9930			27,5	R-404A		307.301.0031
	8971	24709	14380			45	R410A		307.301.0032
		14218	10323				R744		



• La rosca NPT tiene rosca cónica macho y hembra que sella con cinta de teflón o un compuesto para unir.

Válvulas de Seguridad Paso Ángulo para CO2 / R-744

Sección paso mm²	Conexiones Entrada NPT	Conexiones Salida Gas	Presión Mínima Bar	Presión Máxima Bar	MODELO	CÓDIGO
44,2	1/4	3/8	11	60	**3061/2C**	307.301.0065
	3/8	1/2			**3061/3C**	307.301.0066
	1/2	1/2			**3061/4C**	307.301.0067
132,7	1/4	1			**3065/4C**	307.301.0070
	3/4	1			**3065/6C**	307.301.0071

Compatibles con todos los refrigerantes A1 - A2L y A3.



Sección paso mm²	Conex.M (NPT)	Presión Min.Bar	Presión Max. Bar	MODELO	CÓDIGO
38,5	3/8	60	165	**3030E/36C**	307.301.0087
38,5	1/2			**3030E/46C**	307.301.0088
95,0	1/2			**3030E/410C**	307.301.0089
95,0	3/4			**3030E/610C**	307.301.0090
15.9	3/8	80	150	**3061E/3C**	307.301.0121
15.9	1/2			**3061E/4C**	307.301.0122

Válvulas de Seguridad de Intercambio

Conexiones		Máx. Presión Trabajo	Kv m³/h	Válvula a Acoplar	MODELO	CÓDIGO
Entrada NPT	Salida NPT					
1/2" NPT M	1/2" NPT H	80	3,3	3060/45C	**3032/44**	307.301.0033
3/4" NPT M	1/2" NPT H		9	3030/44C	**3032/64**	307.301.0034
3/4" NPT M	3/4" NPT H			3030/66C	**3032/66**	307.301.0035
1 1/4" NPT H	1" NPT H		18	3030/88C	**3032/108**	307.301.0036





- Las válvulas tipo 3032/44 se suministran con juntas tóricas y dos conectores rosca 1/2"NPT hembra modelo 3039/4.
- El conjunto formado por un cuerpo para acoplar 2 válvulas de seguridad de 3030/...1/2",3/4",1".
- Kv= valor de caudal de agua en m³/h con una caída de presión en la válvula de 1 bar.

Hasta finalización de stock. Modelos nuevos Serie POLYHEDRA.

Válvula de Seguridad de Intercambio Serie POLYHEDRA

TS (°C)		Kv m³/h	Máx Presión Trabajo	Conexiones NPT		Válvula a acoplar	MODELO	CÓDIGO
Min	Max			Entrada	Salida			
-40	+150	2,5	80 bar	3/8"	1/4"	3061/2C	**3032N/32**	307.301.0100
				3/8"	3/8"	3061/3C	**3032N/33**	307.301.0101
		3,3		1/2"	1/2"	3061/4C	**3032N/44**	307.301.0102
		9		3/4"	1/2"	3065/4C	**3032N/64**	307.301.0103
				3/4"	3/4"	3065/6C	**3032N/66**	307.301.0104
		14,5		1"	1"	-	**3032N/88**	307.301.0105
		20		1.1/4"	1"	-	**3032N/108**	307.301.0106



Válvulas de Seguridad de Intercambio para CO_2 / R-744

Conexiones		Máx. Presión Trabajo	Kv m³/h	Válvula a acoplar	MODELO	CÓDIGO
Entrada NPT	Salida NPT					
3/8	3/8	150	2,5	3061/3C	**3032E/33**	307.301.0068
1/2	1/2		3,3	3061/4C	**3032E/44**	307.301.0069
3/4	1/2		9	3065/4C	**3032E/64**	307.301.0072
3/4	3/4	150	9	3065/6C	**3032E/66**	307.301.0074
3/4	3/4		9	3030/410C	**3032E/64L**	307.301.0110
3/4	3/4		9	3030/610C	**3032E/66L**	307.301.0111
1	1	120	14,5	3030/88C	**3032E/88**	307.301.0075
1-1/4	1		20	3030/88C	**3032E/108**	307.301.0076



Llave de corte con tapa de paso en ángulo 90º

Conexiones		Ps Máx (bar)	MODELO	CÓDIGO
SAE Roscar				
1/4" F	1/4"	120	**6110E/X21**	306.301.0108
3/8" F	3/8"		**6110E/X13**	306.301.0107



Llave de corte Roscar-Soldar

Conexiones		Ps Máx (bar)	MODELO	CÓDIGO
SAE Roscar				
1/4"	1/4"	130	**6567E/22**	306.301.0221

NOVEDAD



Llave de corte con tapa de paso recto

Conexiones			Ps Máx (bar)	MODELO	CÓDIGO
SAE Roscar		ODS Ø in.			
1/4"	1/4"	-	140	**6010E/2**	306.301.0131
1/4"	-	1/4"		**6012E/22**	306.301.0115



Valvulería de Seguridad

FAVRE

Válvulas de Seguridad de Paso Recto

Conexiones Roscar		Presión Timbre (Bar)	Tipo GAS	MODELO	CÓDIGO
Entrada NPT	Salida SAE				
1/4" M	3/8" M	20,5	R-134A	**CR-01**	307.350.0001
		24,0	R-407C		307.350.0002
		27,5	R-404A/R-507A		307.350.0003
3/8" M	3/8" M	20,5	R-134A	**CR-11**	307.350.0004
		24,0	R-407C		307.350.0005
		27,5	R-404A/R-507A		307.350.0006



REFRIGERA Línea del Freddo

Válvula de Seguridad

Líneas de líquido 60bar y recipientes de líquido

Conexiones		Presión de tarado hasta (bar)	MODELO	CÓDIGO
Entrada NPT	Salida Gas			
1/4"	NO	60	**REF80.14.00.07.060**	307.350.0025
3/8"	NO		**REF80.38.00.07.060**	307.350.0026
1/2"	NO		**REF80.12.00.10.060**	307.350.0015
1/4"	1/2"		**REF80.14.12.07.060**	307.350.0016
3/8"	1/2"		**REF80.38.12.07.060**	307.350.0011
1/2"	3/4"		**REF80.12.34.10.060**	307.350.0012

Conexiones		Presión de tarado hasta (bar)	MODELO	CÓDIGO
Entrada NPT	Salida Gas			
1/2"	NO	100	**REF80.12.00.10.100**	307.350.0017
3/4"	NO		**REF80.34.00.10.100**	307.350.0018
1/2"	1"		**REF80.12.01.10.100**	307.350.0019
3/4"	1 1/4"		**REF80.34.11.14.100**	307.350.0020

Conexiones		Presión de tarado hasta (bar)	MODELO	CÓDIGO
Entrada NPT	Salida Gas			
1/2"	1 1/4"	150	**REF80.12.11.10.150**	307.350.0021
3/4"	1 1/4"		**REF80.34.11.10.150**	307.350.0022
1"	1 1/2"		**REF80.01.17.14.150**	307.350.0023
1 1/4"	1 1/2"		**REF80.11.17.14.150**	307.350.0024



Consultar disponibilidad de válvulas a otras presiones de tarado.

Conexión para doble válvula de seguridad

Aplicaciones CO_2 subcrítico

Conexiones NPT			PS (bar)	MODELO	CÓDIGO
M	F	M			
1/2"	1/2"	1/2"	52	**REF2.1.012.012.012L**	307.350.0013



Aplicaciones CO_2 trasncrítico

Conexiones NPT			PS (bar)	MODELO	CÓDIGO
M	F	M			
1/2"	1/2"	1/2"	120	**REF2.1.012.012.012**	307.350.0014



VÁLVULAS DE RECIPIENTE



Válvulas Paso Angular

Conexiones		MODELO	CÓDIGO
NPT	SAE		
1/4"	1/4"	**6110/22**	306.301.0063
1/4"	3/8"	**6110/32**	306.301.0064
3/8"	1/4"	**6110/23**	306.301.0065
3/8"	3/8"	**6110/33**	306.301.0066
3/8"	1/2"	**6110/43**	306.301.0067
1/2"	1/2"	**6110/44**	306.301.0068
1/2"	5/8"	**6110/54**	306.301.0069
3/4"	3/4"	**6110/66**	306.301.0070

Válvulas Paso Angular Inversas

Conexiones		MODELO	CÓDIGO
NPT	SAE		
1/4"	1/4"	**6120/22**	306.301.0071
1/4"	3/8"	**6120/23**	306.301.0072
3/8"	3/8"	**6120/33**	306.301.0073
1/2"	3/8"	**6120/43**	306.301.0074
1/2"	1/2"	**6120/44**	306.301.0075
5/8"	1/2"	**6120/54**	306.301.0076
3/4"	3/4"	**6120/66**	306.301.0077



Serie POLYHEDRA



Válvulas Paso Angular

Conexiones		MODELO	CÓDIGO
NPT	SAE		
1/4"	1/4"	**6110N/22**	306.301.0134
1/4"	3/8"	**6110N/32**	306.301.0135
3/8"	1/4"	**6110N/23**	306.301.0136
3/8"	3/8"	**6110N/33**	306.301.0111
3/8"	1/2"	**6110N/43**	306.301.0137
1/2"	1/2"	**6110N/44**	306.301.0138

Válvulas Paso Angular Inversas

Conexiones		MODELO	CÓDIGO
NPT	SAE		
1/4"	1/4"	**6120N/22**	306.301.0141
1/4"	3/8"	**6120N/23**	306.301.0142
3/8"	3/8"	**6120N/33**	306.301.0143
1/2"	3/8"	**6120N/43**	306.301.0144
1/2"	1/2"	**6120N/44**	306.301.0145



Llave de corte con tapa de paso recto Serie POLYHEDRA

Conexiones			Ps Máx (bar)	MODELO	CÓDIGO
SAE Roscar		ODS Ø in.			
1/4"	1/4"	-	50	**6010N/2**	306.301.0147
1/4"	-	1/4"		**6012N/22**	306.301.0148



VÁLVULAS DE RETENCIÓN

Válvulas Retención Paso Recto

CONEXIONES		Kv (m^3/h)	Presión difer. Bar	MODELO		CÓDIGO
SAE	ODS			Antiguo	Nuevo	
1/4"	-	0,40	0,1	3112/2	**3112W/2**	308.301.0001
-	1/4"	0,50		3132/2	**3132W/2**	308.301.0002
3/8"	-	1,60		3112/3	**3112W/3**	308.301.0003
-	3/8"			3132/3	**3132W/3**	308.301.0004
1/2"	-			3112/4	**3112W/4**	308.301.0005
-	1/2"	1,80		3132/4	**3132W/4**	308.301.0006
5/8"	-	3,30		3112/5	**3112W/5**	308.301.0007
-	5/8"			3132/5	**3132W/5**	308.301.0008
3/4"	-			3112/6	**3112W/6**	308.301.0009
-	3/4"			3132/6	**3132W/6**	308.301.0010

CONEXIONES ODS	Kv (m^3/h)	Presión difer. Bar	MODELO		CÓDIGO	
			Antiguo	Nuevo	Antiguo	Nuevo
7/8"	6,6	0,04	3122/7	**3124N/7**	308.301.0011	308.301.0035
1 1/8"	8,8		3122/9	**3124N/9**	308.301.0012	308.301.0036
1 3/8"	15,2		3122/11	**3124N/11**	308.301.0013	308.301.0037
1 5/8"	25		3122/13	**3124N/13**	308.301.0014	308.301.0038
2 1/8"	40		3122/17	**3124N/17**	308.301.0015	308.301.0039

- La presión diferencial indicada es la mínima a la cual la válvula está completamente abierta.
- Kv= Caudal de agua m^3/h con una caída de presión en la válvula de 1 bar.





Válvulas Retención Paso Ángulo

Conexiones ODS	Kv m^3/h	Presión Difer. bar	MODELO	CÓDIGO
7/8"	8,5	0,10	**3184W/7**	308.301.0016
1 1/8"	9,5		**3184W/9**	308.301.0017
1 3/8"	19		**3184W/11**	308.301.0018



Válvulas de Retención

VÁLVULAS DE RETENCIÓN PARA CO_2/R744 CON CONEXIONES ODS REFORZADAS (K65)

Válvula de Retención y Corte

Conexiones ODS Cobre					
Conexiones ODS	Kv (m^3/h)	Mínima presión diferencial de apertura	Ps máx (bar)	MODELO	CÓDIGO
7/8"	8,1	0,3	80	**3145EW/7**	324.301.0005
1 1/8"	10,4			**3145EW/9**	324.301.0006
1 3/8"	15,6			**3145EW/11**	324.301.0007
1 5/8"	27			**3145EW/13**	324.301.0028
2 1/8"	39			**3145EW/17**	324.301.0029

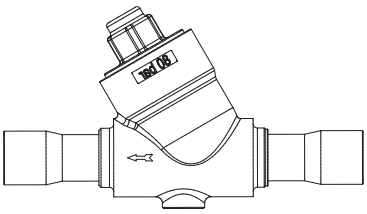

Conexiones ODS Cobre					
Conexiones ODS	Kv (m^3/h)	Mínima presión diferencial de apertura	Ps máx (bar)	MODELO	CÓDIGO
1/4"	0,5	0,04	80	**3132EW/2**	324.301.0010
3/8"	1,5			**3132EW/3**	324.301.0011
1/2"	1,8			**3132EW/4**	324.301.0012
5/8"	3,3			**3132EW/5**	324.301.0013
3/4"	5			**3132EW/6**	324.301.0014
7/8"	5			**3132EW/7**	324.301.0015
1/4"	0,5	0,3		**3133EW/2**	324.301.0016
3/8"	1,5			**3133EW/3**	324.301.0017
1/2"	1,8			**3133EW/4**	324.301.0018
5/8"	3,3			**3133EW/5**	324.301.0019
3/4"	5			**3133EW/6**	324.301.0020
7/8"	5			**3133EW/7**	324.301.0021

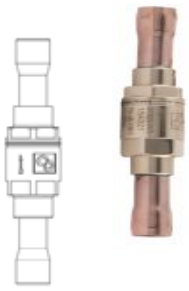

VÁLVULAS DE PRESIÓN CONSTANTE EN EVAPORADOR PARA CO_2/R744

Tª Evaporación kW		Conexiones	Kv (m^3/h)	MODELO	CÓDIGO
-35ºC	-25ºC	Soldar			
8	10,9	1/2	2,7	**3335EL/4S**	305.301.0021
11,4	13,5	5/5		**3335EL/5S**	324.301.0008
11,4	15,1	7/8		**3335EL/7S**	324.301.0009

Presión máx de trabajo 60 bar



Válvulas de Retención

VÁLVULAS DE RETENCIÓN PARA CO_2/R744 CON CONEXIONES ODS REFORZADAS (K65)

Válvulas de Retencion Paso Recto (Aptas para ciclos Transcritos)

Soldar ODF	Kv m^3/h	Presión Máxima	MODELO	CÓDIGO
1/4"	0,5	120	**3137EW/2**	324.301.0001
3/8"	1,5	120	**3137EW/3**	324.301.0002
1/2"	1,8	120	**3137EW/4**	324.301.0003
5/8"	3,3	120	**3137EW/5**	324.301.0004
3/4"	5	120	**3137EW/6**	324.301.0041

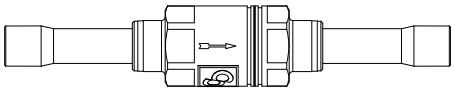

Disponibles para 140 bar con conexiones en acero inoxidable para zona de alta presión en instalaciones transcríticas.

Válvula Corte/Cierre (Aptas para ciclos Transcríticos)

Conexiones en acero inoxidable AISI 304					
Conexiones ODS	Kv (m^3/h)	Mínima presión diferencial de apertura	Ps máx (bar)	MODELO	CÓDIGO
22	8,1	0,4	140	**3148EW/M22**	324.301.0022
28	10,4			**3148EW/M28**	324.301.0023
33,4	15,6			**3148EW/M35**	324.301.0024
42	27			**3148EW/M42**	324.301.0025



Conexiones ODS Cobre K65					
Conexiones ODS	Kv (m^3/h)	Mínima presión diferencial de apertura	Ps máx (bar)	MODELO	CÓDIGO
7/8"	8,1	0,3	120	**3147EW/7**	325.301.0001
1 1/8"	10,4			**3147EW/9**	325.301.0002
1 3/8"	15,6			**3147EW/11**	325.301.0003
1 5/8"	27			**3147EW/13**	324.301.0026
2 1/8"	39			**3147EW/17**	324.301.0027

Disponibles para 140bar con conexiones en acero inoxidable para zona de alta presión en instalaciones transcríticas.

Válvulas de Retención / Válvulas Bola CO_2

VÁLVULAS DE RETENCIÓN DE PASO EN ÁNGULO

Conexiones en Cobre K65					
Conexiones ODS	Kv (m^3/h)	Mínima presión diferencial de apertura	Ps máx (bar)	MODELO	CÓDIGO
7/8"	9	0,3	120	**3187EW/7**	324.301.0033
1 1/8"	19			**3187EW/9**	324.301.0034
1 3/8"	29			**3187EW/11**	324.301.0035



Conexiones en acero inoxidable					
Conexiones ODS	Kv (m^3/h)	Mínima presión diferencial de apertura	Ps máx (bar)	MODELO	CÓDIGO
7/8"	9	0,3	140	**3188EW/M22**	324.301.0036
1 1/8"	19			**3188EW/M28**	324.301.0037
1 3/8"	29			**3188EW/M35**	324.301.0038

Filtro de Red / Malla (Aptos para ciclos Transcríticos)

Soldar ODF	Kv m^3/h	Presión Máxima	MODELO	CÓDIGO
3/8"	2	120	**4727E/3**	326.301.0005
1/2"	2,5	120	**4727E/4**	326.301.0006
5/8"	3	120	**4727E/5**	326.301.0007
7/8"	6	120	**4727E/7**	326.301.0008
1.1/8"	6	120	**4727E/9**	326.301.0009
1.3/8"	7	120	**4727E/11**	326.301.0010
1-5/8"	8	120	**4727E/13**	326.301.0026
2-1/8"	9,5	120	**4727E/17**	326.301.0027



Disponibles con conexión en acero inoxidable 4728E.

VÁLVULAS DE BOLA CON RETENCIÓN INTEGRADA BY PASS

NOVEDAD

Conexiones	Kv m^3/h	Presión Máxima	MODELO	CÓDIGO
3/8"	3	90	**6531E/3**	306.301.0215
1/2"	5		**6531E/4**	306.301.0216
5/8"	17		**6531E/5**	306.301.0217
3/4"	17		**6531E/6**	306.301.0218
7/8"	29		**6531E/7**	306.301.0219
1.1/8"	29		**6531E/9**	306.301.0220



Sin toma de obús

Valvulería en General

VÁLVULAS DE RETENCIÓN NRV / NRVH

Válvula Retención Paso Ángulo

Conexiones ODS	Kv m³/h	Presión Difer. bar	CÓDIGO Danfoss	MODELO	CÓDIGO
7/8"	8,5	0,04	20 1020	**NRV-22S**	308.300.0001
7/8"		0,3	20 1032	**NRVH-22S**	308.300.0002
7/8"		0,04	20 1060	**NRV-22S**	308.300.0003
7/8"		0,3	20 1072	**NRVH-22S**	308.300.0004
1-1/8"	19	0,04	20 1021	**NRV-28S**	308.300.0005
1-1/8"		0,3	20 1029	**NVRH-28S**	308.300.0006
1-1/8"		0,04	20 1056	**NVR-28S**	308.300.0007
1-3/8"	29	0,04	20 1026	**NRV-35S**	308.300.0008
1-3/8"		0,04	20 1061	**NRV-35S**	308.300.0009
1-3/8"	19	0,3	20 1034	**NRVH-35S**	308.300.0010

Válvula Retención Paso Recto

Conexiones SAE	Conexiones ODS	Kv m³/h)	Presión Difer. Bar	CÓDIGO Danfoss	MODELO	CÓDIGO
1/4"	-	0,56	-	20 1040	**NRV-6**	308.300.0011
-	1/4"		0,07	020B1010	**NRV-6S**	308.300.0012
3/8"	-	1,43	-	20 1041	**NRV-10**	308.300.0013
-	3/8"		0,07	020B1011	**NRV-10S**	308.300.0014
-	3/8"		0,3	020B1046	**NRV-10S**	308.300.0015
1/2"	-	2,05	0,05	20 1042	**NRV-12**	308.300.0016
-	1/2"		0,05	020B1012	**NRV-12S**	308.300.0017
-	1/2"		0,3	020B1039	**NRVH-12S**	308.300.0018
5/8"	-	3,6	0,05	20 1043	**NRV-16**	308.300.0019
-	5/8"		0,05	020B1018	**NRV-16S**	308.300.0020
-	5/8"		0,3	020B1038	**NRVH-16S**	308.300.0021
3/4"	-	5,5	0,05	201044	**NRV-19**	308.300.0022
-	3/4"		0,05	020B1019	**NRV-19S**	308.300.0023
-	3/4"		0,3	020B1023	**NRVH-19 S**	308.300.0024
-	7/8"		0,05	020B1054	**NRV-19**	308.300.0025
-	7/8"		0,3	020B1066	**NRVH-19 S**	308.300.0026

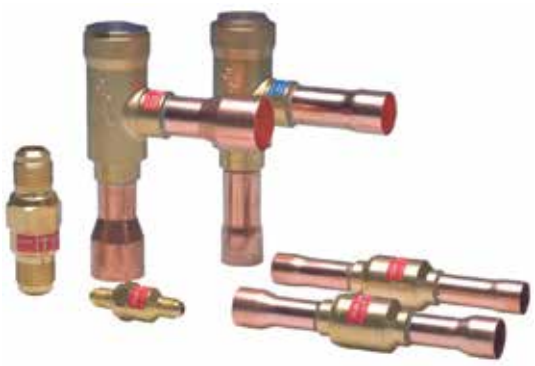

- La presión diferencial indicada es la mínima a la cual la válvula está completamente abierta.
- Los modelos NVRH con muelles más resistentes (Ap = 0,3 bar) se utiliza en la tubería de descarga de compresores conectados en paralelo.
- Kv= Caudal de agua m³/h con una caída de presión en la válvula de 1 bar.

VÁLVULAS DE RETENCIÓN NRVT

Conexiones	Kv m³/h	Presión Difer. Bar	CÓDIGO Danfoss	MODELO	CÓDIGO
3/8"	1,1	0,02	020-6401	**NRVT 10S**	308.300.0029
1/2"	2,2	0,01	020-6402	**NRVT 12S**	308.300.0030
5/8"	3,8	0,01	020-6403	**NRVT 16S**	308.300.0031
3/8"	1,1	0,30	020-6411	**NRVT 10SH**	308.300.0032
1/2"	2,2	0,20	020-6412	**NRVT 12SH**	308.300.0033
5/8"	3,8	0,26	020-6413	**NRVT 16SH**	308.300.0034



* Conexiones en pulgadas Soldar ODF cobre K65
Máxima presión de trabajo 140 bar.
Rango de temperatura: -40ºC a +150ºC

VÁLVULAS DE RETENCIÓN CO_2 TRANSCRÍTICO

Válvulas de retención CO_2 Transcrítico INOX. Conexiones INOX para soldadura a tope (But Weld)					
Conexiones But Weld (mm)	Kv (m^3/h)	Mínima presión diferencial de apertura	Ps máx (bar)	MODELO	CÓDIGO
6	0,68	0,1	120	**REF3.1.N.006.120.HT**	308.350.0001
10	1,40			**REF3.1.N.010.120.HT**	308.350.0002
12	2,95			**REF3.1.N.012.120.HT**	308.350.0003
16	4,10			**REF3.1.N.016.120.HT**	308.350.0004
18	4,55			**REF3.1.N.018.120.HT**	308.350.0005
22	5,10			**REF3.1.N.022.120.HT**	308.350.0006
28	12,75			**REF3.1.N.028.120.HT**	308.350.0007
35	24,90			**REF3.1.N.035.120.HT**	308.350.0008
42	35,06			**REF3.1.N.042.120.HT**	308.350.0009



Válvulas de retención CO_2 Transcrítico. Conexiones cobre CuFe2P (eq. K65)					
Conexiones ODS	Kv (m^3/h)	Mínima presión diferencial de apertura	Ps máx (bar)	MODELO	CÓDIGO
1/4	0,68	0,1	120	**REF3.1.N.014.K65.HT**	308.350.0010
3/8	1,40			**REF3.1.N.038.K65.HT**	308.350.0011
1/2	2,95			**REF3.1.N.127.K65.HT**	308.350.0012
5/8	4,10			**REF3.1.N.016.K65.HT**	308.350.0013
3/4	4,55			**REF3.1.N.034.K65.HT**	308.350.0014
7/8	5,10			**REF3.1.N.022.K65.HT**	308.350.0015
1 1/8	12,75			**REF3.1.N.118.K65.HT**	308.350.0016
1 3/8	24,90			**REF3.1.N.035.K65.HT**	308.350.0017
1 5/8	35,06			**REF3.1.N.158.K65.HT**	308.350.0018



Válvulas de retención CO_2 Transcrítico INOX. Conexiones INOX para soldadura a tope (But Weld))					
Conexiones But Weld (mm)	Kv (m^3/h)	Mínima presión diferencial de apertura	Ps máx (bar)	MODELO	CÓDIGO
6	0,68	0,3	120	**REF3.1.R.006.120.HT**	308.350.0019
10	1,40			**REF3.1.R.010.120.HT**	308.350.0120
12	2,95			**REF3.1.R.012.120.HT**	308.350.0121
16	4,10			**REF3.1.R.016.120.HT**	308.350.0122
18	4,55			**REF3.1.R.018.120.HT**	308.350.0123
22	5,10			**REF3.1.R.022.120.HT**	308.350.0124
28	12,75			**REF3.1.R.028.120.HT**	308.350.0125
35	24,90			**REF3.1.R.035.120.HT**	308.350.0026
42	35,06			**REF3.1.R.042.120.HT**	308.350.0027



Válvulas de retención CO_2 Transcrítico. Conexiones cobre CuFe2P (eq. K65)					
Conexiones ODS	Kv (m^3/h)	Mínima presión diferencial de apertura	Ps máx (bar)	MODELO	CÓDIGO
1/4	0,68	0,3	120	**REF3.1.R.014.K65.HT**	308.350.0028
3/8	1,40			**REF3.1.R.038.K65.HT**	308.350.0029
1/2	2,95			**REF3.1.R.127.K65.HT**	308.350.0030
5/8	4,10			**REF3.1.R.016.K65.HT**	308.350.0031
3/4	4,55			**REF3.1.R.034.K65.HT**	308.350.0032
7/8	5,10			**REF3.1.R.022.K65.HT**	308.350.0033
1 1/8	12,75			**REF3.1.R.118.K65.HT**	308.350.0034
1 3/8	24,90			**REF3.1.R.035.K65.HT**	308.350.0035
1 5/8	35,06			**REF3.1.R.158.K65.HT**	308.350.0036



VÁLVULAS DE RETENCIÓN CO_2 SUBCRÍTICO

Válvulas de retención CO_2 Subcrítico. Conexiones Cobre ODS					
Conexiones ODS	Kv (m^3/h)	Mínima presión diferencial de apertura	Ps máx (bar)	MODELO	CÓDIGO
1/4"	0,68	0,1	60	**REF3.1.N.014.60**	308.350.0037
3/8"	1,40			**REF3.1.N.038.60**	308.350.0038
1/2"	2,95			**REF3.1.N.127.60**	308.350.0039
5/8"	4,10			**REF3.1.N.016.60**	308.350.0040
3/4"	4,55			**REF3.1.N.034.60**	308.350.0041
7/8"	5,10			**REF3.1.N.022.60**	308.350.0042
1 1/8"	12,75		52	**REF3.1.N.118.52**	308.350.0043
1 3/8"	24,90			**REF3.1.N.035.52**	308.350.0044
1 5/8"	35,06			**REF3.1.N.158.52**	308.350.0045
2 1/8"	54,70			**REF3.1.N.054.52**	308.350.0046



Válvulas de retención CO_2 Subcrítico. Conexiones Cobre ODS					
Conexiones ODS	Kv (m^3/h)	Mínima presión diferencial de apertura	Ps máx (bar)	MODELO	CÓDIGO
1/4"	0,68	0,3	60	**REF3.1.R.014.60**	308.350.0047
3/8"	1,40			**REF3.1.R.038.60**	308.350.0048
1/2"	2,95			**REF3.1.R.127.60**	308.350.0049
5/8"	4,10			**REF3.1.R.016.60**	308.350.0050
3/4"	4,55			**REF3.1.R.034.60**	308.350.0051
7/8"	5,10			**REF3.1.R.022.60**	308.350.0052
1 1/8"	12,75			**REF3.1.R.118.52**	308.350.0053
1 3/8"	24,90		52	**REF3.1.R.035.52**	308.350.0054
1 5/8"	35,06			**REF3.1.R.158.52**	308.350.0055
2 1/8"	54,70			**REF3.1.R.054.52**	308.350.0056

VÁLVULAS DE BOLA CON VÁLVULA DE RETENCIÓN INTEGRADA PARA SECCIONAMIENTO DE SERVICIOS

Sin toma de Obús				
Conexiones ODS línea principal	Tamaño retención en Bypass	Ps máx (bar)	MODELO	CÓDIGO
1 1/8"	1/4"	52	**REFKIT-KIT-N.D.118.52**	306.350.0021
1 3/8"	1/4"		**REFKIT-KIT-N.E.035.52**	306.350.0022
1 5/8"	1/4"		**REFKIT-KIT-N.F.158.52**	306.350.0023
3/8"	1/4"	60	**REFKIT-KIT-N.A.038.60**	306.330.0007
1/2"	1/4"		**REFKIT-KIT-N.A.127.60**	306.350.0014
5/8"	1/4"		**REFKIT-KIT-N.B.016.60**	306.350.0018
7/8"	1/4"		**REFKIT-KIT-N.C.022.60**	306.350.0020
3/8"	1/4"	90	**REFKIT-KIT-N.A.038.90**	306.350.0010
1/2"	1/4"		**REFKIT-KIT-N.A.127.90**	306.350.0011
5/8	1/4		**REFKIT-KIT-N.B.016.90**	306.350.0024
7/8	1/4		**REFKIT-KIT-N.C.022.90**	306.350.0025
1-1/8	1/4		**REFKIT-KIT-N.D.118.90**	306.350.0132



Con toma de Obús				
Conexiones ODS línea principal	Tamaño retención en Bypass	Ps máx (bar)	MODELO	CÓDIGO
1 1/8"	1/4"	52	**REFKIT-KIT-S.D.118.52**	306.350.0026
1 3/8"	1/4"		**REFKIT-KIT-S.E.035.52**	306.350.0027
1 5/8"	1/4"		**REFKIT-KIT-S.F.158.52**	306.350.0028
3/8"	1/4"	60	**REFKIT-KIT-S.A.038.60**	306.350.0008
1/2"	1/4"		**REFKIT-KIT-S.A.127.60**	306.350.0015
5/8"	1/4"		**REFKIT-KIT-S.B.016.60**	306.350.0016
7/8"	1/4"		**REFKIT-KIT-S.C.022.60**	306.350.0029
3/8"	1/4"	90	**REFKIT-KIT-S.A.038.90**	306.350.0012
1/2"	1/4"		**REFKIT-KIT-S.A.127.90**	306.350.0013
5/8	1/4		**REFKIT-KIT-S.B.016.90**	306.350.0133
7/8	1/4		**REFKIT-KIT-S.C.022.90**	306.350.0134



VÁLVULAS PRESOSTÁTICAS AGUA

Válvulas Presostáticas Agua

Conexiones BSP-PI	Rango bar	Kv m^3/h	Aplic.	MODELO	CÓDIGO
3/8"	5 a 23	0,5	R-134a, R-404A, R-407C	**V46SA-9300 (bajo caudal)**	305.303.0001
3/8"	5 a 23	1,8	R-134a, R-404A, R-407C	**V46AA-9606**	305.303.0002
3/8"	13,8 a 27,6	1,8	R-410A	**V246GA1A 001C**	305.303.0003
1/2"	5 a 23	2,7	R-134a, R-404A, R-407C	**V46AB-9605**	305.303.0004
1/2"	13,8 a 27,6	2,7	R-410A	**V246GB1A001C**	305.303.0005
3/4"	5 a 23	4,5	R-134a, R-404A, R-407C	**V46AC-9605**	305.303.0006
3/4"	13,8 27,6	4,5	R-410A	**V246GC1A001C**	305.303.0007
1"	5 a 18	6,5	R-134a	**V46AD-9600**	305.303.0008
1"	10 a 23	6,5	R-404A, R-407C	**V46AD-9511**	305.303.0009
1"	13,8 a 27,6	6,5	R-410A	**V246GD1B001C**	305.303.0010
1 1/4"	5 a 18	9	R-134a	**V46AE-9600**	305.303.0011
1 1/4"	10 a 23	9	R-404A, R-407C	**V46AE-9512**	305.303.0012
1 1/4"	13,8 a 27,6	9	R-410A	**V246GE1B001C**	305.303.0013
1 1/2" Brida	5 a 18	10,5	R-134a, R-404A, R-407C	**V46AR-9600**	305.303.0014
1 1/2" Brida	13,8 a 27,6	10,5	R-410A	**V246GR1B001C**	305.303.0015
2" Brida	5 a 11,5	18	R-134a	**V46AS-9300**	305.303.0016
2" Brida	11 a 18	17	R-404A,R-407C	**V46AS-9301**	305.303.0017
2 1/2" Brida	5 a 11,5	22	R-134a	**V46AT-9300**	305.303.0018
2 1/2" Brida	11 a 18	20	R-404A,R-407C	**V46AT-9301**	305.303.0019
1/2"	4 a 20	4 a 20	R-134a, R-404A, R-407C	**V48AB-9510**	305.303.0020
1/2"	13,8 a 27,6	13,8 a 27,6	R-410A	**V248GB1B001C**	305.303.0021
3/4"	4 a 20	4 a 20	R-134a, R-404A, R-407C	**V48AC-9510**	305.303.0022
3/4"	13,8 a 27,6	13,8 a 27,6	R-410A	**V248GC1B001C**	305.303.0023
1"	4 a 20	4 a 20	R-134a, R-404A, R-407C	**V48AD-9510**	305.303.0024
1"	13,8 a 27,6	13,8 a 27,6	R-410A	**V248GD1B001C**	305.303.0025
1 1/4"	4 a 20	4 a 20	R-134a, R-404A, R-407C	**V48AE-9510**	305.303.0026
1 1/2"	13,8 a 27,6	13,8 a 27,6	R-410A	**V248GE1B001C**	305.303.0027
3/8"	46 a 82	1,8	-	**V47AA-9161**	305.303.0028
1/2"	24 a 57	2,7	-	**V47AB-9160**	305.303.0029
3/4"	24 a 57	4,5	-	**V47AC-9160**	305.303.0030
1"	24 a 57	6,5	-	**V47AD-9160**	305.303.0031
1"	46 a 82	6,5	-	**V47AD-9161**	305.303.0032
1 1/4"	24 a 57	9	-	**V47AE-9160**	305.303.0033
1 1/4"	46 a 82	9	-	**V47AE-9161**	305.303.0034











- **<u>V246 y V248:</u> válvulas presostáticas para refrigerantes de alta presión accionadas por agua de 2 ó 3 vías.**
  Regulan el flujo de agua y controlan la presión de descarga del refrigerante en los sistemas con uno o múltiples condensadores refrigerados por agua. Diseñadas especialmente para unidades de condensación refrigeradas tanto por torres de refrigeración atmosférica como tiro forzado.
- **<u>V46:</u> válvulas presostáticas de agua de 2 vías.**
  Estas válvulas presostáticas accionadas por presión controlan la cantidad de agua que entra en el condensador detectando directamente los cambios de presión en un circuito refrigerante. Se pueden utilizar en sistemas refrigerantes no corrosivos. Hay disponibles válvulas para aplicaciones con amoniaco y agua salada.
- **<u>V46SA:</u> válvulas presostáticas de 2 vías de agua de bajo caudal.**
  Para ser utilizada en equipos que requieran un bajo flujo de agua al condensador (ej. máquinas de cubitos de hielo..)
- **<u>V47:</u> válvulas termostáticas.**
  Llevan elemento sensor. La temperatura del bulbo debe ser más elevada que la del cuerpo de la válvula. La válvula se abre al aumentar la temperatura del bulbo.
- **<u>V48:</u> válvulas presostáticas de 3 vías.**
  Detectan la presión de descarga del compresor y permiten que el agua de refrigeración fluya hacia el condensador.

ESTACIÓN DE VÁLVULAS

Diseño

Los componentes principales de una estación de válvulas ICF son los siguientes:

- Un cuerpo.
- Hasta un máximo de cuatro o seis módulos de función (3 en el caso de la estación de válvulas ICF 65).

Las estaciones de válvulas ICF 15 incorporan de fábrica una válvula de corte y un módulo de filtro en los puertos M1 y M2.

Las estaciones de válvulas ICF 50 incorporan de fábrica una válvula de corte y un tapón ciego (preparado para la instalación de un filtro) en los puertos M1 Y M2.

Las estaciones de válvulas ICF 65 incorporan de fábrica una válvula de corte en el puerto M1,

Cuerpo:

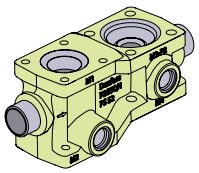

ICF 15-4

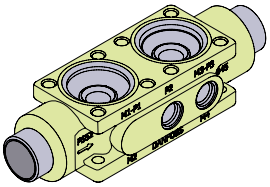

ICF 20-4

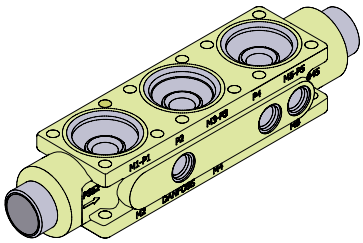

ICF 20-6

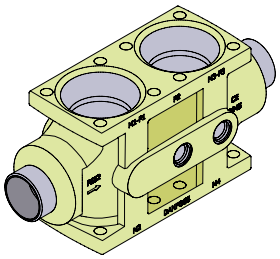

ICF 25-4

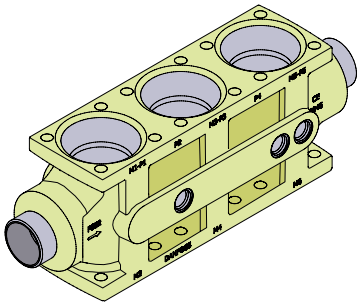

ICF 25-6

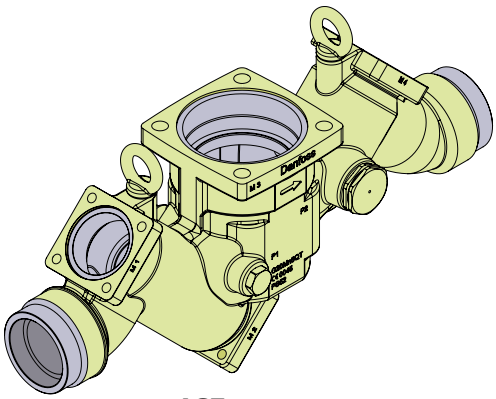

ICF 50-4

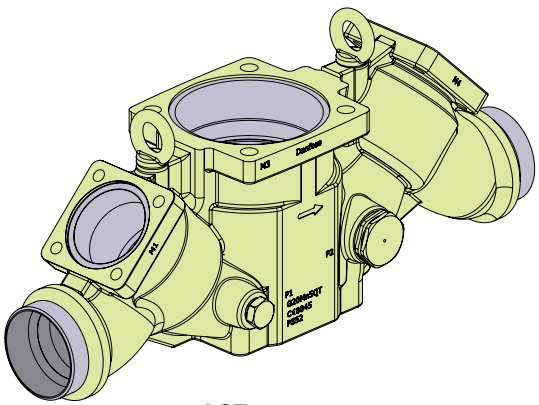

ICF 65-3

ESTACIÓN DE VÁLVULAS

Módulos de función / descripción

Cada cuerpo dispone de espacio para un máximo de cuatro o seis módulos de función (3 en el caso de la estación de válvulas ICF 65) de los siguientes tipos:

- Módulo de válvula de corte
- Módulo de válvula de regulación manual
- Módulo de filtro
- Módulo de válvula solenoide
- Módulo de válvula de expansión electrónica
- Módulo de apertura manual
- Módulo de válvula de retención
- Módulo de válvula de retención y cierre
- Módulo de válvula motorizada
- Módulo de conexión externa para soldar
- Tapón ciego superior

ICF 15 e ICF 20

Las estaciones de válvulas ICF 15 y 20 poseen los mismos módulos de función, excepto por los dos módulos fijos M1 (válvula de corte ICFS 15) y M2 (filtro ICFF 15) de las estaciones de válvulas ICF 15.

ICFS 15/ICFS 20
Módulo de válvula de corte
Este módulo actúa como una válvula de corte e incluye una caperuza de color rojo.

ICFR 20A
Módulo de válvula de regulación manual
Este módulo actúa como una válvula de regulación manual e incluye una caperuza de color amarillo.

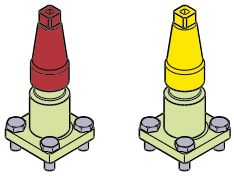

ICFS 15/ICFS 20 *ICFR 20A*

ICFC 20
Módulo de válvula de retención
Este módulo actúa como una válvula de retención.

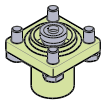

ICFC 20

ICFF 15 y 20/ICFF 20E
Módulo de filtro
Este módulo actúa como un filtro.

ICF 15 (todas las conexiones):
Elemento filtrante de 150 µm (100 mesh) y 60 cm² (9,3 in²).
ICF 20 (con conexiones DIN/ANSI):
Plisado de 150 µm (100 mesh) y 45 cm² (7,0 in²).

ICF 20 con conexiones SOC (ICFF 20E):
Plisado de 150 µm (100 mesh)/160 cm² (24,8 in²).

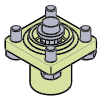

ICFF 15/20 / ICFF 20E

ICFN 20
Módulo de válvula de retención y cierre
Este módulo actúa como una válvula combinada de retención y cierre, e incluye una caperuza de color verde.

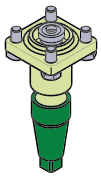

ICFN 20

ICFE 20
Módulo de válvula solenoide
Este módulo actúa como una válvula solenoide normalmente cerrada para controlar el caudal de refrigerante.

ICFA 20
Módulo de válvula de expansión electrónica
Este módulo actúa como una válvula de expansión electrónica con modulación del ancho de pulso (PWM).

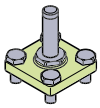

ICFE 20 / ICFA 20

ICM 20-A, B o C
Módulo de válvula motorizada
Este módulo actúa como una válvula de accionamiento con motor de etapas para realizar un control de tipo ON/OFF y modulante del caudal de refrigerante.

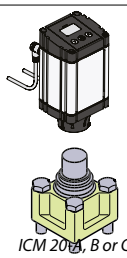

ICM 20-A, B or C

ICFO 20
Módulo de apertura manual
Este módulo facilita la apertura manual del módulo de válvula solenoide (de tipo ICFE).

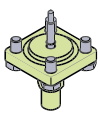

ICFO 20

ICFB 20
Tapa ciega
Esta tapa ciega se puede colocar en aquellos puertos del módulo que no se utilicen.

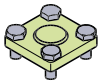

ICFB 20

ICFE 20H
Módulo de válvula solenoide con mecanismo de apertura manual integrado
Este módulo actúa como una válvula solenoide normalmente cerrada para controlar el caudal de refrigerante.

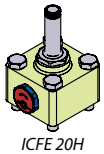

ICFE 20H

ICFW 20
Módulo para soldar con conexión DIN 20 o SOC ¾"
Este módulo se utiliza como conexión de drenaje durante el desescarche por gas caliente en sistemas de gran capacidad.

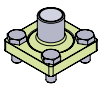

ICFW 20

ESTACIÓN DE VÁLVULAS

Módulos de función / descripción

ICF 25

ICFS 25
Módulo de válvula de corte
Este módulo actúa como una válvula de corte e incluye una caperuza de color rojo.

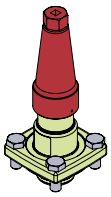

ICFS 25

ICFR 25 (A o B)
Módulo de válvula de regulación manual
Este módulo actúa como una válvula de regulación manual e incluye una caperuza de color amarillo.



ICFR 25

ICFC 25
Módulo de válvula de retención
Este módulo actúa como una válvula de retención.

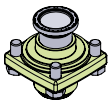

ICFC 25

ICFF 25/25E
Módulo de filtro
Este módulo actúa como un filtro.

Tamaño del filtro:
ICF con conexiones DIN y ANSI (ICFF 25): Plisado de 150 µm (100 mesh)/160 cm^2 (24,8 in^2).

ICF con conexiones SOC (ICF 25E): Plisado de 150 µm (100 mesh)/330 cm^2 (51,2 in^2).

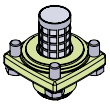

ICFF 25 / ICFF 25E

ICFN 25
Módulo de válvula de retención y cierre
Este módulo actúa como una válvula combinada de retención y cierre, e incluye una caperuza de color verde.

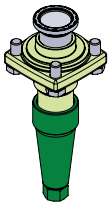

ICFN 25

ICFE 25
Módulo de válvula solenoide
Este módulo actúa como una válvula solenoide normalmente cerrada para controlar el caudal de refrigerante.

Incorpora función de apertura manual.

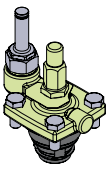

ICFE 25

ICM 25-A/B
Módulo de válvula motorizada
Este módulo actúa como una válvula de accionamiento con motor de etapas para realizar un control de tipo ON/OFF y modulante del caudal de refrigerante.

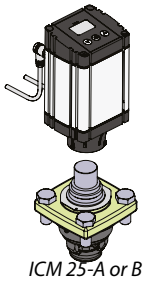

ICM 25-A or B

Nota:
A un valor en torno al 10% del flujo másico máximo del módulo ICFE 25, la presión diferencial será de, aproximadamente, 0,07 bar / 1 psi. En esas condiciones, el módulo ICFE 25 comenzará a abrirse.

A una presión diferencial de, como mínimo, 0,2 bar / 2,9 psi, el módulo ICFE 25 estará completamente abierto (100%).

ICFW 25
Módulo para soldar con conexión DIN 25 o SOC 25 (1")
Este módulo se utiliza como conexión de drenaje durante el desescarche por gas caliente en sistemas de gran capacidad.

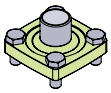

ICFW 25

ICFB 25
Tapa ciega
Esta tapa ciega se puede colocar en aquellos puertos del módulo que no se utilicen.

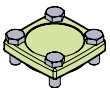

ICFB 25

ESTACIÓN DE VÁLVULAS

Módulos de función / descripción

ICF 50 e ICF 65

SVA-S 50/SVA 65
Módulo de válvula de corte
Este módulo actúa como una válvula de corte e incluye una caperuza de color rojo.

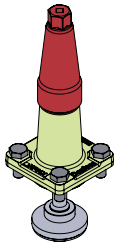

SVA-S 50 / SVA-S 65

REG-SB 50/REG-SB 65
Módulo de válvula de regulación manual
Este módulo actúa como una válvula de regulación manual e incluye una caperuza de color amarillo.

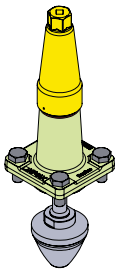

REG-SB 50 / REG-SB 65

ICFB 50
Tapa ciega
Preparado para un módulo de filtro (más información a continuación).

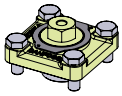

ICFB 50

FIA 50 (opcional)
Módulo de filtro
Puede adquirir módulos de filtro FIA 50 y elementos filtrantes empleando el catálogo de piezas FIA. Si desea obtener más información, consulte el folleto técnico de los filtros FIA.
Elementos disponibles: indicados a continuación.

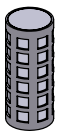

FIA 50

ICS 50/ICS 65
Módulo de válvula pilotada
Este módulo actúa como una válvula pilotada para realizar un control de tipo ON/OFF y modulante del caudal de refrigerante.

Todos los módulos ICS disponibles son versiones de 3 pilotos. Se suministran con dos tapones obturadores (A) y un tapón de sellado (B).

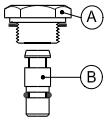

Los módulos de inserción ICS 50 e ICS 65 están disponibles en diferentes capacidades:

ICS 50:	**ICS 65:**
ICS 50	ICS 65
ICS 50-32	ICS 65-40
ICS 50-40	ICS 80

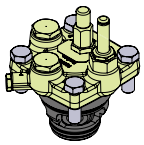

ICS 50 / ICS 65

ICM 50/ICM 65 - A o B
Módulo de válvula motorizada
Este módulo actúa como una válvula de accionamiento con motor de etapas para realizar un control de tipo ON/OFF y modulante del caudal de refrigerante.

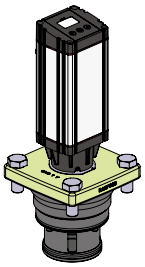

ICM 50/ICM 65 - A o B

ICLX 50/ICLX 65
Módulo de válvula solenoide de 2 etapas
Este módulo actúa como una válvula solenoide accionada por gas normalmente cerrada para controlar el caudal de refrigerante.
Incorpora una función de apertura manual.
Las válvulas ICLX se utilizan en líneas de aspiración de apertura en dos etapas tras el desescarche por gas caliente.

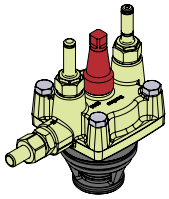

ICLX 50 / ICLX 65

ESTACIÓN DE VÁLVULAS

Línea alimentación de líquido a evaporador bombeado (para desescarche por gas caliente)

Formado por los siguientes elementos: Corte + solenoide + apertura manual + regulación + retención y cierre

TAMAÑO CONEXIÓN (in)	Potencia frigorifica (kW) a tª de evaporacion:		DANFOSS	MODELO	CÓDIGO
	-10ºC	-30ºC			
3/4"	90.00	80.00	027L3009	**ICF 20-6-2RA**	320.306.0037
1"	170.00	150.00	027L3011	**ICF 20-6-2RA**	320.306.0191
1 1/4"	250.00	220.00	027L3012	**ICF 20-6-2RA**	320.306.0192
1 1/4"	350.00	290.00	027L4135	**ICF 25-6-2RA**	320.306.0193

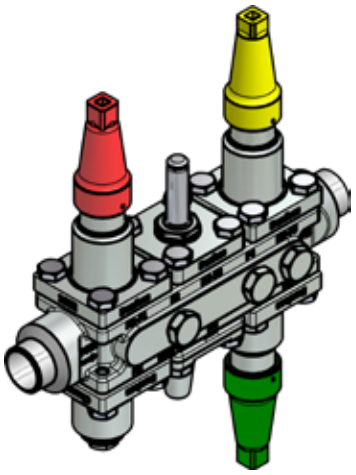

Línea alimentación de líquido a evaporador bombeado (sin desescarche por gas caliente)

Formado por los siguientes elementos: Corte + solenoide + regulación

TAMAÑO CONEXIÓN (in)	Potencia frigorifica (kW) a tª de evaporacion:		DANFOSS	MODELO	CÓDIGO
	-10ºC	-30ºC			
3/4"	50.00	40.00	027L4524	**ICF 15-4-10HRB**	320.306.0122
1"	170.00	150.00	027L3075	**ICF 20-4-10RA**	320.306.0194
1 1/4"	250.00	220.00	027L3076	**ICF 20-4-10RA**	320.306.0195
1 1/4"	350.00	290.00	027L4085	**ICF 25-4-10RB**	320.306.0138
1 1/2"	450.00	400.00	027L4090	**ICF 25-4-10RB**	320.306.0196

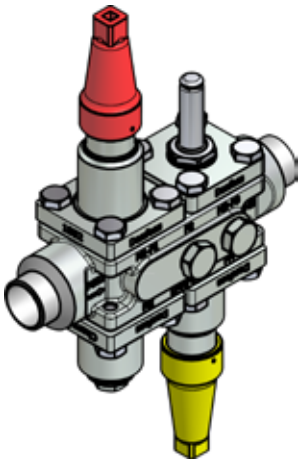

Línea desescarche por gas caliente a evaporador bombeado

Formado por los siguientes elementos: Corte + solenoide + corte

TAMAÑO CONEXIÓN (in)	Capacidad frigorífica (kW):	DANFOSS	MODELO	CÓDIGO
3/4"	30.00	027L4521	**ICF 15-4-9H**	320.306.0107
1"	40.00	027L3067	**ICF 20-4-9**	320.306.0197
1 1/4"	80.00	027L3068	**ICF 20-4-9**	320.306.0198
1 1/2"	120.00	027L4072	**ICF 25-4-9**	320.306.0199

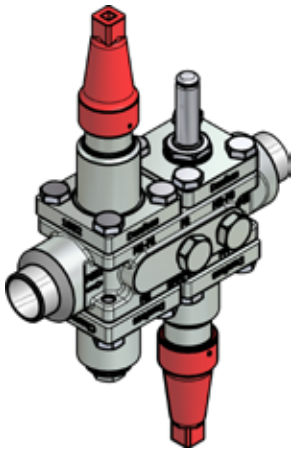

Valvulería Industrial
Serie SVL: FLEXLINE

Cuerpos SVL (para válvulas FlexLine angular) Conexión DIN

Conexión Soldar (mm)	Conexión Soldar Hierro	CÓDIGO Danfoss	MODELO	CÓDIGO
6	1/4"	148B5002	**SVL 6D ANG**	322.305.0001
10	3/8"	148B5122	**SVL 10D ANG**	322.305.0002
15	1/2"	148B5252	**SVL 15D ANG**	322.305.0003
20	3/4"	148B5352	**SVL 20D ANG**	322.305.0004
25	1"	148B5452	**SVL 25D ANG**	322.305.0005
32	1 1/4"	148B5576	**SVL 32D ANG**	322.305.0006
40	1 1/2"	148B5652	**SVL 40D ANG**	322.305.0007
50	2"	148B5741	**SVL 50D ANG**	322.305.0008
65	2 1/2"	148B5816	**SVL 65D ANG**	322.305.0009
80	3"	148B5912	**SVL 80D ANG**	322.305.0010
100	4"	148B6014	**SVL 100D ANG**	322.305.0011
125	5"	148B6112	**SVL 125D ANG**	322.305.0012

Cuerpos SVL (para válvulas FlexLine rectas) Conexión DIN

Conexión Soldar (mm)	Conexión Soldar Hierro	CÓDIGO Danfoss	MODELO	CÓDIGO
6	1/4"	148B5003	**SVL 6D STR**	322.305.0013
10	3/8"	148B5123	**SVL 10D STR**	322.305.0014
15	1/2"	148B5253	**SVL 15D STR**	322.305.0015
20	3/4"	148B5353	**SVL 20D STR**	322.305.0016
25	1"	148B5453	**SVL 25D STR**	322.305.0017
32	1 1/4"	148B5577	**SVL 32D STR**	322.305.0018
40	1 1/2"	148B5653	**SVL 40D STR**	322.305.0019
50	2"	148B5742	**SVL 50D STR**	322.305.0020
65	2 1/2"	148B5817	**SVL 65D STR**	322.305.0021
80	3"	148B5913	**SVL 80D STR**	322.305.0022
100	4"	148B6015	**SVL 100D STR**	322.305.0023
125	5"	148B6113	**SVL 125D STR**	322.305.0024

- Nueva valvulería industrial Serie FlexLine: cuerpo común SVL+ válvulas angular o recto.
- Válvulas con 5 funciones diferentes: Cierre, Regulación, Cierre/Retención, Retención y Filtro. Estas válvulas encajan en un mismo cuerpo.
- Ventajas: flexibilidad a la hora de seleccionar una válvula para una aplicación.
- Diseñada para temperaturas de -60ºC a +150ºC y presiones hasta 52 bar.
- Ideal para aplicaciones de HCFC, HFC, NH_3, CO_2 subcrítico y sistemas de bomba de calor.



Valvulería Industrial
Serie SVA S/L - SVA S/B: FLEXLINE

Serie SVA-S - Válvulas de Cierre

Conexión (pulg.)	CÓDIGO Danfoss	MODELO	CÓDIGO
1/4"	148B5013	**SVA-S 6 CAP**	322.305.0025
3/8"		**SVA-S 10 CAP**	322.305.0025
1/2"	148B5276	**SVA-S 15 CAP**	322.305.0026
3/4"		**SVA-S 20 CAP**	322.305.0026
1"	148B5476	**SVA-S 25 CAP**	322.305.0027
1 1/4"		**SVA-S 32 CAP**	322.305.0027
1 1/2"		**SVA-S 40 CAP**	322.305.0027
2"	148B5728	**SVA-S 50 CAP**	322.305.0029
2 1/2"	148B5822	**SVA-S 65 CAP**	322.305.0030
3"	148B5916	**SVA-S 80 CAP**	322.305.0031
4"	148B6012	**SVA-S 100 CAP**	322.305.0032
5"	148B6116	**SVA-S 125 CAP**	322.305.0033



Serie SVA-L - Válvulas de Cierre

Conexión (pulg.)	CÓDIGO Danfoss	MODELO	CÓDIGO
1/2"	148B5278	**SVA-L 15 CAP**	322.305.0034
3/4"		**SVA-L 20 CAP**	322.305.0034
1"	148B5478	**SVA-L 25 CAP**	322.305.0035
1 1/4"		**SVA-L 32 CAP**	322.305.0035
1 1/2"		**SVA-L 40 CAP**	322.305.0035



- El diseño del cono asegura un cierre estanco y duradero incluso en sistemas con alta pulsación y vibraciones.
- S: longitud del cuello.
- L: cuello largo.
- Con caperuza de color rojo

Serie REG-SA - Válvulas de Regulación

Conexión (pulg.)	CÓDIGO Danfoss	MODELO	CÓDIGO
3/8"	148B5112	**REG-SA 10**	322.305.0036
1/2"	148B5280	**REG-SA 15**	322.305.0037
3/4"		**REG-SA 20**	322.305.0037
1"	148B5480	**REG-SA 25**	322.305.0038
1 1/4"		**REG-SA 32**	322.305.0038
1 1/2"		**REG-SA 40**	322.305.0038

Serie REG-SB - Válvulas de Regulación

Conexión (pulg.)	CÓDIGO Danfoss	MODELO	CÓDIGO
3/8"	148B5113	**REG-SB 10**	322.305.0039
1/2"	148B5281	**REG-SB 15**	322.305.0040
3/4"		**REG-SB 20**	322.305.0040
1"	148B5481	**REG-SB 25**	322.305.0041
2 1/4"		**REG-SB 32**	322.305.0041
2 1/2"		**REG-SB 40**	322.305.0041
2"	148B5734	**REG-SB 50**	322.305.0042
2 1/2"	148B5824	**REG-SB 65**	322.305.0043



- Cono tipo A: válvula de expansión manual.
- Cono tipo B: diseñado para regulación por ejemplo en bombas de refrigerante.
- Con caperuza de color amarillo.

Valvulería Industrial
Serie CHV y SCA-X: FLEXLINE

Serie CHV-X - Válvulas de Retención

Conexión (pulg.)	CÓDIGO Danfoss	MODELO	CÓDIGO
1/2"	148B5283	**CHV-X 15**	322.305.0044
3/4"		**CHV-X 20**	322.305.0044
1"	148B5483	**CHV-X 25**	322.305.0045
1 1/4"		**CHV-X 32**	322.305.0045
1 1/2"		**CHV-X 40**	322.305.0045
2"	148B5747	**CHV-X 50**	322.305.0047
2 1/2"	148B5827	**CHV-X 65**	322.305.0048
3"	148B5919	**CHV-X 80**	322.305.0049
4"	148B6022	**CHV-X 100**	322.305.0050
5"	148B6119	**CHV-X 125**	322.305.0051



Serie SCA-X - Válvulas de paso Retención/Cierre

Conexión (pulg.)	CÓDIGO Danfoss	MODELO	CÓDIGO
1/2"	148B5282	**SCA-X 15**	322.305.0052
3/4"		**SCA-X 20**	322.305.0052
1"	148B5482	**SCA-X 25**	322.305.0053
1 1/4"		**SCA-X 32**	322.305.0053
1 1/2"		**SCA-X 40**	322.305.0053
2"	148B5735	**SCA-X 50**	322.305.0054
2 1/2"	148B5825	**SCA-X 65**	322.305.0055
3"	148B5918	**SCA-X 80**	322.305.0056
4"	148B6019	**SCA-X 100**	322.305.0057
5"	148B6118	**SCA-X 125**	322.305.0058



- Sólo puede combinarse con cuerpos angulares.
- Tamaño de la válvula tomando en consideración el Ø de la conexión.
- Válvulas de paso con la función de retención integrada.
- Diseño para apertura con bajo diferencial de presión.
- Con caperuza de color verde.

Válvulas Solenoides ON/OFF de 1 ó 2 etapas - Serie ICLX

Descripción	Refrigerantes	Ref. Conexión		Rango Temperatura	Máx.Presión Trabajo (Bar)	CÓDIGO Danfoss	MODELO	CÓDIGO
		Entrada (Pulg)	Salida (Pulg)					
Válvula Solenoide	HCFC/HFC, R-717, R-744	1 1/4"	1 1/4"	-60ºC a +120ºC	52	027H3040	**ICLX 32**	322.306.0001
		1 1/2"	1 1/2"			027H4040	**ICLX 40**	322.306.0002
		2"	2"			027H5040	**ICLX 50**	322.306.0003
		2 1/2"	2 1/2"			027H6040	**ICLX 65**	322.306.0004
		4"	4"			027H7147	**ICLX 100**	322.306.0005
		5"	5"			027H7157	**ICLX 125**	322.306.0006
		6"	6"			027H7167	**ICLX 150**	322.306.0007

- Las válvulas servoaccionadas ICLX pertenecen a la familia ICV (Válvulas de control industriales).
- Instalación: se instalan en la línea de aspiración para garantizar la apertura contra presiones diferenciales elevadas. (ej: desescarche por gas caliente).
- Válvulas Principales de 2 etapas
- Etapa 1: abre hasta un 10% de su capacidad, cuando está activada la válvula solenoide.
- Etapa 2: abre automáticamente cuando la presión diferencial en la válvula disminuye hasta aproximadamente 1.25 bar.
- Componentes: cuerpo de válvula, tapa superior, módulo de función y 2 válvulas piloto solenoide.
- La tapa superior y el módulo de función de las válvulas ICLX32-150 se montan en fábrica. Acero para bajas temperaturas.
- La soldadura directa evita el uso de bridas en la tubería lo que aumenta la seguridad del sistema y simplifica la instalación.
- Instalación sencilla donde sólo es necesario una señal de control.
- Aplicación: refrigeración industrial.



Valvulería Industrial
Serie FIA: FLEXLINE

Filtros Mecánicos de Aspiración sin Cartucho y Mallas *Filtros Paso Recto*

Alto	Ancho	Fondo	Ø Fe Conexión	CÓDIGO Danfoss	MODELO	CÓDIGO
129	155	70	1 1/4"	148H3088	**FIA 32 STR**	322.305.0059
129	155	70	1 1/2"	148H3089	**FIA 40 STR**	322.305.0060

Serie FIA - Filtro

Conexión (pulg.)	CÓDIGO Danfoss	MODELO	CÓDIGO
1/2"	148B5284	**FIA 15**	322.305.0061
1"	148B5484	**FIA 25**	322.305.0063
2"	148B5748	**FIA 50**	322.305.0065
2 1/2"	148B5832	**FIA 65**	322.305.0066
3"	148B5922	**FIA 80**	322.305.0067
4"	148B6024	**FIA 100**	322.305.0068
5"	148B6122	**FIA 125**	322.305.0069



Mallas para filtro FIA

100 mm	148H3122	**FIA 15-20**	322.305.0070
150 mm	148H3124	**FIA 15-20**	322.305.0071
250 mm	148H3126	**FIA 15-20**	322.305.0072
100 mm	148H3123	**FIA 25-40**	322.305.0073
150 mm	148H3125	**FIA 25-40**	322.305.0074
250 mm	148H3127	**FIA 25-40**	322.305.0075
150 mm	148H3130	**FIA 50**	322.305.0076
250 mm	148H3138	**FIA 50**	322.305.0077
150 mm	148H3131	**FIA 65**	322.305.0078
250 mm	148H3139	**FIA 65**	322.305.0079
150 mm	148H3119	**FIA 80**	322.305.0080
250 mm	148H3120	**FIA 80**	322.305.0081
150 mm	148H3132	**FIA 100**	322.305.0082
250 mm	148H3140	**FIA 100**	322.305.0083
150 mm	148H3133	**FIA 125**	322.305.0084
250 mm	148H3141	**FIA 125**	322.305.0085



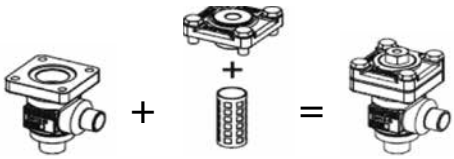

•Filtro completo: cuerpo (angular o recto), el módulo de función FIA y una malla.

Accesorios para Filtros FIA

Accesorios	CÓDIGO Danfoss	MODELO	CÓDIGO
Malla filtro de 150mm con elemento filtrante desmontable de 50mm para la puesta en marcha.	148H3301	**FIA 15-20**	322.305.0086
	148H3302	**FIA 24-40**	322.305.0087
Bolsa filtrante para la puesta en marcha.	148H3150	**FIA 50**	322.305.0088
	148H3151	**FIA 65**	322.305.0089
	148H3152	**FIA 80**	322.305.0090
	148H3153	**FIA 100**	322.305.0091
	148H3154	**FIA 125**	322.305.0092
	148H3155	**FIA 150**	322.305.0093
	148H3156	**FIA 200**	322.305.0094
Accesorio filtrante magnético	148H3447	**FIA 65-100**	322.305.0095
	148H3448	**FIA 125-200**	322.305.0096

Valvulería Industrial
Serie EVRA

VÁLVULAS SOLENOIDES "EVRA" PARA AMONÍACO NORMALMENTE CERRADA (NC)

Modelos sin Bobina

Orificio (mm)	Kv m^3/h	Bobina Tensión	Aplic.	CÓDIGO Danfoss	MODELO	CÓDIGO
3	0,230	c.a./c.c.	Brida	032F3050	**EVRA 3**	323.307.0001
10	1,500		Brida	032F6210	**EVRA 10**	323.307.0003
15	2,700		Brida	032F6215	**EVRA 15**	323.307.0004
20	4,500		Brida	032F6220	**EVRA 20**	323.307.0005
40	25,000		Soldar acero 1 1/2 IN	042H1128	**EVRA 40**	323.307.0009

Hasta finalización de existencias, sustituidas por ICF 20-2.





Válvulas Servoaccionadas con Apertura Asistida, para Líneas de Líquido, Aspiración y Gas Caliente

Orificio (mm)	Kv m^3/h	Bobina Tensión	Aplic.	CÓDIGO Danfoss	MODELO	CÓDIGO
10	1,500	c.a./c.c.	Brida	032F6214	**EVRA 10**	323.307.0010
15	2,700		Brida	032F6216	**EVRA 15**	323.307.0011
20	4,500		Brida	032F6219	**EVRA 20**	323.307.0012
			Apertura manual	032F6225	**EVRA 25**	323.307.0013

Hasta finalización de existencias, sustituidas por ICF 20-2.





Conjunto de Bridas, para «EVRA», Soldar Acero

Aplicación	Ref. Conexión		CÓDIGO Danfoss	CÓDIGO
	Norm.	Ø mm		
EVRA 3 / EVRAT 10 / EVRAT 15	DIN 2448	10-3/8"	027N1112	323.307.0014
EVRA 3 / EVRAT 10 / EVRAT 15		15-1/2"	027N1115	323.307.0015
EVRA 3 / EVRAT 10 / EVRAT 15		20-3/4"	027N1120	323.307.0016
EVRAT 20 / EVRA 25		20-3/4"	027N1220	323.307.0017
EVRAT 20 / EVRA 25		25-1"	027N1225	323.307.0018
EVRAT 20 / EVRA 25		32-1 1/4"	027N1230	323.307.0019



Bobinas para Válvulas Solenoides EVRA

Tipo válvula	Caracteristicas eléctricas			CÓDIGO Danfoss			CÓDIGO
	Tensión de alimentación	Frecuencia (Hz)	Caract. W y WPO	Cable 1mm IP-67	Caja terminal IP-67	AMP con protección IP-20	
EVO EVR-2a 40 EVH EVRTAT	220/230	50	12 W	–	**018F6801**	–	302.300.0068
	230/250	50	10 W 21 bar 44 VA	–	**018F6702**	–	323.300.0001
	220/230	50		–	**018F6701**	–	302.300.0062
	220/230	50		**18F6251**	–	–	302.300.0066
	220/230	50		–	–	**18F6176**	302.300.0064
	380/400	50		**18F6253**	–	–	323.300.0002
	380/400	50		–	**018F6703**	–	323.300.0003
	24	50		**18F6257**	–	–	302.300.0065
	24	50		–	**018F6707**	–	302.300.0061
(NC)	12 V CC	CC	20 W	–	**018Z6856**	–	302.300.0071
	24 V CC	CC	20 W	–	**018Z6857**	–	302.300.0072
	230	50/60	10 W	–	**018F6732**	–	323.300.0004
EVO Conector para AMF				–	**018Z0081**	–	323.300.0006
Resto	Conector para AMF			–	**042N0156**	–	323.300.0007
	Soporte			–	**032F0197**	–	323.300.0008



El mejor **soporte**
Las mejores **herramientas**

Coolselector® 2

Software gratuíto para optimizar el consumo de energía y aumentar la eficiencia en cualquier sistema HVACR. Ayuda a seleccionar los mejores componentes de para su sistema mediante cálculos imparciales basados en un conjunto de condiciones de funcionamiento.

Ref Tools

La aplicación móvil gratuita todo en uno que contiene herramientas esenciales que todo técnico de aire acondicionado y refrigeración necesita en su cinturón de herramientas digital. Disponible para IOS y Android y también en versión web.



Installer App

La aplicación Danfoss Installer App ha sido desarrollada para proporcionar asistencia a los instaladores que trabajan en HVAC. Toda la información y las herramientas que necesitas en tu bolsillo. Disponible para IOS y Android.

Danfoss Learning

Portal gratuito de formación online en el que podrá conocer nuevos productos, aumentar tus conocimientos técnicos y descubrir nuevas soluciones.

Preguntas Frecuentes

Información sobre productos, trucos, consejos y sugerencias que responden a las preguntas más frecuentes sobre refrigeración y aire acondicionado.

Podcasts

Nuestra serie de podcasts le lleva a través de los principios, procesos y sistemas. Cada capítulo se basa en lo que ya has aprendido y se vuelve más complejo a medida que avanzas.

Las soluciones del mañana listas hoy
visita www.danfoss.es

ENGINEERING
TOMORROW

Valvulería Industrial
Serie ICF20-2

VÁLVULAS SOLENOIDES "ICF20-2" PARA AMONÍACO NORMALMENTE CERRADA (NC)

Conexión (plg - mm)		Tipo de conexión	CÓDIGO Danfoss	MODELO	CÓDIGO
1/2"	15mm	Butt-weld EN 10220	027L3802	ICF 20-2-121	320.306.0316
3/4"	20mm		027L3803		320.306.0317
1/2"	15mm	Butt-weld ASME B 36.10M	027L3801		320.306.0318
3/4"	20mm		027L3805		320.306.0319
3/4"	20mm	Butt-weld ASME B 16.11	027L3809		320.306.0320
7/8"	22mm	Soldar DIN/EN 1254-5	027L3811		320.306.0321
7/8"	22mm	Butt-weld ASME B 16.50	027L3813		320.306.0322



Válvulas ICF 20-2-121 sin bobina, con módulo ICFE 20 (sustituirán a EVRA (T) 10-15)
Rango de temperatura -60/+120ºC.
Máx. Presión de trabajo 65 bar.



Conexión (plg - mm)		Tipo de conexión	CÓDIGO Danfoss	MODELO	CÓDIGO
3/4"	20mm	Butt-weld EN 10220	027L3804	ICF 20-2-121H	320.306.0323
1"	25mm		027L3807		320.306.0324
3/4"	20mm	Butt-weld ASME B 36.10M	027L3806		320.306.0325
1"	25mm		027L3808		320.306.0326
3/4"	20mm	Butt-weld ASME B 16.11	027L3810		320.306.0327
7/8"	22mm	Soldar DIN/EN 1254-5	027L3812		320.306.0328
7/8"	22mm	Butt-weld ASME B 16.50	027L3814		320.306.0329



Válvulas ICF 20-2-121H sin bobina, con módulo ICFE 20 (sustituirán a EVRA (T) 20)
Rango de temperatura -60/+120ºC.
Máx. Presión de trabajo 65 bar.

Valvulería Industrial
Serie NRVA y ORV

Válvula de retención en hierro para amoniaco (NH3) y refrigerantes fluorados — *Válvula Retención Paso Recto*

Norma conexión	Tipo conexión	Conexión Ø Fe	Kv (m^3/h)	CÓDIGO Danfoss	MODELO	CÓDIGO
DIN 2448	Bridas paso recto(1)	1/2"	5	020-2000	**NRVA 15(2)**	324.305.0001
		3/4"	6	020-2001	**NRVA 20**	324.305.0002
		1"	19	020-2002	**NRVA 25**	324.305.0003
		1 1/4"	20	020-2003	**NRVA 32**	324.305.0004
		1 1/2"	44	020-2004	**NRVA 40(3)**	324.305.0005
		2"	44	020-2005	**NRVA 50**	324.305.0006
		2 1/2"	75	020-2006	**NRVA 65(2)**	324.305.0007

(1) Válvulas completas incluyen bridas DIN 2448
•Validas para todos los refrigerantes comunes incluido amoniaco (R717 / NH3), líquidos y gases no corrosivos/ Rango de tª -50ºC / +140ºC / Máxima presión de trabajo 28bar / Clasificado para grupo de fluido 1, categoría II
(2) Carcasa en acero baja temp. G20Mn5 QT (EN 10213-3) / (3)Carcasa en acero TTSt 35N (DIN 17173)



Válvula reguladoras de aceite — *Elementos Termostáticos*

Tª Ajuste	Aplicación	CÓDIGO DANFOSS	CÓDIGO
49ºC	ORV 25 y OVR 40 H1	148H3463	320.305.0001
	ORV 40 y OVR 50 H2	148H3464	320.305.0002



(1) Tamaño cuerpo H3 incluye dos termostatos, dos anillos guía y un precinto.
Elementos termostáticos con otros ajustes de tª (43ºC , 54ºC, 60ºC, 66ºC y 77ºC) Consultar

Válvula reguladoras de aceite — *Cuerpo Válvula*

Norma conexión	Tipo conexión	Conexión (mm)	Conexión (Pulg)	Kv (m^3/h)	CÓDIGO Danfoss	MODELO	CÓDIGO
DIN 2448	Soldar	25	1'	15,00	148H3399	**ORV 25 DIN H1**	320.305.0004
		40	1 1/2'	30,00	148H3361	**ORV 40 DIN H1**	320.305.0005
		50	2'	36,00	148H3406	**ORV 50 DIN H2**	320.305.0006
		65	2 1/2'	65,00	148H3409	**ORV 65 DIN H3**	320.305.0007
		80	3'	75,00	148H3362	**ORV 80 DIN H3**	320.305.0008



Válvulas de Seguridad Paso Angular para NH3

Selección de paso (mm^2)	Capacidad de descarga kg/h refrigerante	Conexiones Roscar		Presión timbre bar	CÓDIGO Danfoss	MODELO	CÓDIGO
		Entrada	Salida				
36,3	248	G 1/2 "	G 3/4 "	10	148F4210	**SFA 10 T 210**	325.305.0057
36,3	312			13	148F4213	**SFA 10 T 213**	325.305.0065
36,3	398			16	148F4216	**SFA 10 T 216**	325.305.0066
36,3	409			18	148F4218	**SFA 10 T 218**	325.305.0067
36,3	500			21	148F4221	**SFA 10 T 221**	325.305.0068
133	1184	G 3/4 "	G 1"	16	148F3216	**SFA 15 T 216**	325.305.0001
133	1325			18	148F3218	**SFA 15 T 218**	325.305.0002
133	1538			21	148F3221	**SFA 15 T 221**	325.305.0003



Cuerpo con Conexiones Dobles para SFA

Kv (m^3/h)	Compatible con	Conexión	CÓDIGO Danfoss	MODELO	CÓDIGO
5,5	SFA 10T	DN15 (R1/2")	148F3054	**DSV 10ND20**	325.305.0062
17,5	SFA 15T	DN25 (S1")	148F3005	**DSV 1 ND20**	325.305.0004



Repuestos

Descripción	CÓDIGO Danfoss	CÓDIGO
Racores para montaje roscar SFA 10T en DSV10	148F3067	390.305.0046
Racores para montaje roscar SFA 15T en DSV1	148F3037	390.305.0018
Juntas y racores para SFA 15 (roscar - soldar)	148F3019	325.305.0007



Válvulas de Cierre Rápido para Drenaje de Aceite

Rango Tº de uso	Presión máx. operación	Conexiones		CÓDIGO Danfoss	MODELO	CÓDIGO
		Entr. Soldar	Sal. Roscar			
-50/+150ºC	40 bar	DN 15	G 3/4"	148H3272	**QDV 15 D**	320.305.0012



Válvula Control de Presión de Desescarche en Sistemas Inundados

Rango Presión dif. (bar)	Rango Tª de uso	Kv	Conexiones Soldar	CÓDIGO Danfoss	MODELO	CÓDIGO
2 a 8	–50/ + 150 ºC	0,52	3/4"	2412+183	**OFV 20 D**	320.300.0008
2 a 8	–50/ + 150 ºC	1,5	1"	2412+184	**OFV 25 D**	320.300.0009



Interruptor nivel de líquido electrónico

Rango Tª de uso	Conexiones	Máx. presión trabajo	CÓDIGO Danfoss	MODELO	CÓDIGO
-50 / +120ºC	G3/4M	65 bar	084H6001	**LLS4000**	320.306.0282
	NPT 3/4M		084H6003	**LLS4000U**	320.306.0266



Filtros de Linea FA *Para Montar con EVRA/T*

Aplicación	Presión máx. (bar)	Rango de Tª (ºC)	CÓDIGO Danfoss	MODELO	CÓDIGO
EVRA/T10-15	28	–50 a –140	006-1012	**FA 15**	326.305.0001
EVRA/T20	28	–50 a –140	006-1013	**FA 20**	326.305.0002
EVR15, EVR3	28	–50 a –140	006-0043	**FA 15**	326.305.0018
EVR20	28	–50 a –140	006-0046	**FA 20**	326.305.0003



Filtros de Linea FA *Soldar Acero con Bridas*

1/2"	28	–50 a –140	006-0052	**FA 15**	326.305.0004
3/4"	28	–50 a –140	006-0053	**FA 15**	326.305.0005
3/4"	28	–50 a –140	006-0066	**FA 20**	321.305.0001

Filtros de Linea FA *Soldar Cobre con Bridas*

1/2"	28	–50 a –140	006-0057	**FA 15**	326.305.0006
5/8"	28	–50 a –140	006-0058	**FA 15**	326.305.0007
1"	28	–50 a –140	006-0060	**FA 15**	326.305.0008
1-1/8"	28	–50 a –140	006-0074	**FA 20**	326.305.0009
7/8"	28	–50 a –140	006-0075	**FA 15**	326.305.0010



Hecho para ti.

Fabricado por nosotros.

freddox

Filtros Deshidratadores

Filtros secadores de Núcleo Sólido para HFC / HFO / R290

Conexión		Ø (mm)	Long. (mm)	MODELO	CÓDIGO
1/4"	Roscar	41'5	109	**DSC032**	340.310.0001
	Soldar	41'5	101	**DSC032S**	340.310.0002
	Roscar	63'5	120	**DSC052**	340.310.0005
	Soldar	63'5	112	**DSC052S**	340.310.0006
	Roscar	63'5	141	**DSC082**	340.310.0009
	Soldar	63'5	133	**DSC082S**	340.310.0010
	Roscar	63'5	161	**DSC162**	340.310.0015
	Soldar	63'5	153	**DSC162S**	340.310.0016

Conexión		Ø (mm)	Long. (mm)	MODELO	CÓDIGO
3/8"	Roscar	41'5	119	**DSC033**	340.310.0003
	Soldar	41'5	105	**DSC033S**	340.310.0004
	Roscar	63'5	130	**DSC053**	340.310.0007
	Soldar	63'5	116	**DSC053S**	340.310.0008
	Roscar	63'5	151	**DSC083**	340.310.0011
	Soldar	63'5	137	**DSC083S**	340.310.0012
	Roscar	63'5	171	**DSC163**	340.310.0017
	Soldar	63'5	157	**DSC163S**	340.310.0018
	Roscar	76	249	**DSC303**	340.310.0023
	Soldar	76	235	**DSC303S**	340.310.0024

Conexión		Ø (mm)	Long. (mm)	MODELO	CÓDIGO
1/2"	Roscar	63'5	156	**DSC084**	340.310.0013
	Soldar	63'5	137	**DSC084S**	340.310.0014
	Roscar	63'5	176	**DSC164**	340.310.0019
	Soldar	63'5	157	**DSC164S**	340.310.0020
	Roscar	76	254	**DSC304**	340.310.0025
	Soldar	76	235	**DSC304S**	340.310.0026
	Roscar	89	257	**DSC414**	340.310.0032
	Soldar	89	238	**DSC414S**	340.310.0033

Presión máxima 47bar

Hecho para ti.
Fabricado por nosotros.
freddox



Filtros Deshidratadores

Filtros secadores de Núcleo Sólido para HFC / HFO / R290

Conexiones		Ø (mm)	Long. (mm)	MODELO	CÓDIGO
5/8"	Roscar	63'5	186	**DSC165**	340.310.0021
	Soldar	63'5	163	**DSC165S**	340.310.0022
	Roscar	76	264	**DSC305**	340.310.0027
	Soldar	76	241	**DSC305S**	340.310.0028
	Roscar	89	267	**DSC415**	340.310.0034
	Soldar	89	244	**DSC415S**	340.310.0035

Conexiones		Ø (mm)	Long. (mm)	MODELO	CÓDIGO
7/8"	Soldar	76	255	**DSC307S**	340.310.0029
	Soldar	89	258	**DSC417S**	340.310.0036
	Soldar	89	393	**DSC757S**	340.310.0037



Presión máxima 47bar

Cartucho de Núcleo Sólido para filtros desmontables

Composición	Ø (mm)	Long. (mm)	MODELO	CÓDIGO
100% molecular Línea aspiración	95 exterior 45 interior	140	**SCF 100**	340.310.0030
80% molecular 20 % aluminia			**SCF 80**	340.310.0031



Incluyen juntas



Filtros Deshidratadores

Antihumedad de núcleo sólido 100% molecular

Volumen Desecante cm³	Conexiones Roscar SAE M	Conexiones Soldar ODF	MODELO	CÓDIGO
50	1/4"		**DF303/2**	340.301.0063
		1/4"	**DF303/2S**	340.301.0064
80	1/4"		**DF305/2**	340.301.0065
		1/4"	**DF305/2S**	340.301.0066
	3/8"		**DF305/3**	340.301.0067
		3/8"	**DF305/3S**	340.301.0068
130	1/4"		**DF308/2**	340.301.0069
		1/4"	**DF308/2S**	340.301.0070
	3/8"		**DF308/3**	340.301.0071
		3/8"	**DF308/3S**	340.301.0072
	1/2"		**DF308/4**	340.301.0073
		1/2"	**DF308/4S**	340.301.0074
	3/8"		**DF316/3**	340.301.0075
250		3/8"	**DF316/3S**	340.301.0076
	1/2"		**DF316/4**	340.301.0077
		1/2"	**DF316/4S**	340.301.0078
	5/8"		**DF316/5**	340.301.0079
		5/8"	**DF316/5S**	340.301.0080
500	1/2"		**DF332/4**	340.301.0081
		1/2"	**DF332/4S**	340.301.0089
	1/2"		**DF332/5**	340.301.0082
		1/2"	**DF332/5S**	340.301.0083
670	5/8"		**DF341/5**	340.301.0084
		5/8"	**DF341/5S**	340.301.0085
	3/4"		**DF341/6**	340.301.0086
		3/4"	**DF341/6S**	340.301.0087
		7/8"	**DF341/7S**	340.301.0088

Presión máxima funcionamiento 50 bar



Antiácidos de núcleo sólido 80% molecular + 20% alumina

Volumen Desecante cm³	Conexiones Roscar SAE M	Conexiones Soldar ODF	MODELO	CÓDIGO
50	1/4"		**DF203/2**	360.301.0001
		1/4"	**DF203/2S**	360.301.0002
80	1/4"		**DF205/2**	360.301.0003
		1/4"	**DF205/2S**	360.301.0004
	3/8"		**DF205/3**	360.301.0005
		3/8"	**DF205/3S**	360.301.0006
130	1/4"		**DF208/2**	360.301.0007
		1/4"	**DF208/2S**	360.301.0008
	3/8"		**DF208/3**	360.301.0009
		3/8"	**DF208/3S**	360.301.0010
	1/2"		**DF208/4**	360.301.0011
		1/2"	**DF208/4S**	360.301.0012
	3/8"		**DF216/3**	360.301.0013
250		3/8"	**DF216/3S**	360.301.0014
	1/2"		**DF216/4**	360.301.0015
		1/2"	**DF216/4S**	360.301.0016
	5/8"		**DF216/5**	360.301.0017
		5/8"	**DF216/5S**	360.301.0018
500	1/2"		**DF232/4**	360.301.0019
		1/2"	**DF232/4S**	360.301.0020
	1/2"		**DF232/5**	360.301.0021
		1/2"	**DF232/5S**	360.301.0022
670	5/8"		**DF241/5**	360.301.0023
		5/8"	**DF241/5S**	360.301.0024
	3/4"		**DF241/6**	360.301.0025
		3/4"	**DF241/6S**	360.301.0026
		7/8"	**DF241/7S**	360.301.0027

Presión máxima funcionamiento 50 bar

Filtro deshidratador de núcleo sólido 100% molecular

Líneas de líquido o aspiración 60/80bar.

Conexiones ODS cobre

Conexiones ODS	Volumen Nominal (cm³)	Ps Máx (bar)	MODELO	CÓDIGO
1/4"	50	80	**DF303E/2S**	326.301.0011
3/8"			**DF303E/3S**	326.301.0012
1/4"	80		**DF305E/2S**	326.301.0013
3/8"			**DF305E/3S**	326.301.0014
1/4"	130		**DF308E/2S**	326.301.0015
3/8"			**DF308E/3S**	326.301.0016
1/2"			**DF308E/4S**	326.301.0017
3/8"	250		**DF316E/3S**	326.301.0018
1/2"			**DF316E/4S**	326.301.0019
5/8"			**DF316E/5S**	326.301.0020
3/8"	500		**DF330E/3S**	326.301.0021
1/2"			**DF330E/4S**	326.301.0022
5/8"			**DF330E/5S**	326.301.0023
1/2"	670		**DF341E/4S**	326.301.0024
5/8"			**DF341E/5S**	326.301.0025

Disponibles en versión filtro con visor. Consultar.





Filtro Deshidratador de núcleo sólido 100% molecular con indicador de humedad

Conexiones SAE Flare	Superficie cm³	MODELO	CÓDIGO
1/4"	80	**DI305N/2**	340.301.0144
3/8"		**DI305N/3**	340.301.0145
1/4"	130	**DI308N/2**	340.301.0146
3/8"		**DI308N/3**	340.301.0147
1/2"		**DI308N/4**	340.301.0148
1/4"	250	**DI316N/2**	340.301.0149
3/8"		**DI316N/3**	340.301.0150
1/2"		**DI316N/4**	340.301.0151
5/8"		**DI316N/5**	340.301.0152
3/8"	500	**DI330N/3**	340.301.0153
1/2"		**DI330N/4**	340.301.0154
5/8"		**DI330N/5**	340.301.0120
3/4"		**DI330N/6**	340.301.0155
5/8"	670	**DI341N/5**	340.301.0156
3/4"		**DI341N/6**	340.301.0157

Presión max de trabajo 50 bar.
Serie Polyhedra. Válidos para refrigerantes pertenecientes a los grupos A1,A2L y A3



Filtros Línea Retorno de Aceite

Filtro Línea de Aceite

Conexiones ODS	Superficie cm³	MODELO	CÓDIGO
1/2	1340	**4375N/4S**	350.301.0009
5/8		**4375N/5S**	350.301.0010
3/4		**4375N/6S**	350.301.0011
7/8		**4375N/7S**	350.301.0012
1-1/8		**4375N/9S**	350.301.0013

Soldadura MIG





Presión max de trabajo 50bar.
Serie Polyhedra. Válidos para refrigerantes pertenecientes a los grupos A1,A2L y A3

Filtro Línea de Aceite

Dimensiones (mm)		Superficie (cm³)	Conexión	MODELO		CÓDIGO
Ø	Alto			Roscar	Soldar	
76	109	58	3/8"	4510/3	**-**	350.301.0001
				-	**4520/3**	350.301.0002
76	174	142	1/2"	4510/4	**-**	350.301.0003
76	122	58	1/2"	-	**4520/4**	350.301.0004
76	126	58	5/8"		**4520/5**	350.301.0005



Filtro Línea de Aceite red/malla

Conexiones ODS	Superficie cm³	Kv (m³/h)	MODELO	CÓDIGO
3/8	13	2	**4720N/3**	350.301.0014
1/2		2,5	**4720N/4**	350.301.0015
5/8		3	**4720N/5**	350.301.0016
3/4	18	6	**4720N/6**	350.301.0017
7/8			**4720N/7**	350.301.0018
1-1/8			**4720N/9**	340.301.0121
1-3/8	31	7	**4720N/11**	350.301.0019
1-5/8	46	10	**4720N/13**	350.301.0020
2-1/8	60	15	**4720N/17**	350.301.0021

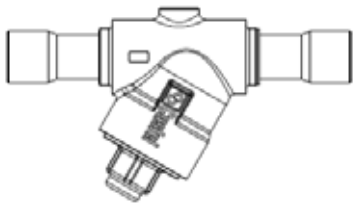

Presión max de trabajo 50bar.
Serie Polyhedra. Válidos para refrigerantes pertenecientes a los grupos A1,A2L y A3

Filtro Línea de aceite

Líneas de sistemas de aceite 60bar.

Conexiones				Superficie de filtrado (cm²)	Ps Máx (bar)	MODELO	CÓDIGO
ODS Ø in.	ODM Ø mm	ODS Ø in.	ODM Ø mm.				
-	10	-	12	58	60	**4520E/M10**	350.301.0006
-	12	-	14			**4520E/M12**	350.301.0007
5/8"	16	3/4"	-			**4520E/5**	350.301.0008



Filtros Deshidratadorores Desmontables

Capacidades Recomendadas (kW)				Nº Bloques	Conex. ODF	MODELO	CÓDIGO
R-134a	R-404A R-507A	R-407C R-410A	R-410A				
83,00	90,00	59,00	90,00	1	5/8"	**4411/5A**	340.301.0027
146,00	158,00	103,00	159,00		7/8"	**4411/7A**	340.301.0028
200,00	216,00	141,00	217,00		1 1/8"	**4411/9A**	340.301.0029
233,00	252,00	164,00	253,00		1 3/8"	**4411/11A**	340.301.0030
250,00	270,00	176,00	271,00		1 5/8"	**4411/13A**	340.301.0031
146,00	158,00	103,00	159,00	2	7/8"	**4412/7A**	340.301.0032
226,00	244,00	159,00	245,00		1 1/8"	**4412/9A**	340.301.0033
306,00	331,00	215,00	332,00		1 3/8"	**4412/11A**	340.301.0034
327,00	354,00	230,00	355,00	3	1 3/8"	**4413/11A**	340.301.0035
361,00	391,00	254,00	393,00		1 5/8"	**4413/13A**	340.301.0036
426,00	460,00	300,00	462,00	4	1 5/8"	**4414/13A**	340.301.0037
					2 1/8"	**4414/17A**	340.301.0038



Disponibles para A1,A2L y A3 (4411/..AF - 4412/..AF)

Filtros Deshidratadores

Filtros Deshidratadores Desmontables

Conexiones ODS	Nº Bloques	Superficie cm^3	Presión Max bar	MODELO	CÓDIGO
5/8	1	800	47	**SF411/5A**	340.301.0124
7/8				**SF411/7A**	340.301.0125
1-1/8				**SF411/9A**	340.301.0126
1-3/8				**SF411/11A**	340.301.0127
1-5/8				**SF411/13A**	340.301.0128
2-1/8				**SF411/17A**	340.301.0129
2-5/8				**SF411/21A**	340.301.0130
7/8	2	1600		**SF412/7A**	340.301.0131
1-1/8				**SF412/9A**	340.301.0132
1-3/8				**SF412/11A**	340.301.0133
1-5/8				**SF412/13A**	340.301.0134
2-1/8				**SF412/17A**	340.301.0135
7/8	3	2400	41	**SF413/7A**	340.301.0136
1-1/8				**SF413/9A**	340.301.0137
13/8				**SF413/11A**	340.301.0138
1-5/8				**SF413/13A**	340.301.0139
2-1/8				**SF413/17A**	340.301.0140
1-3/8	4	3200	31	**SF414/11A**	340.301.0141
1-5/8				**SF414/13A**	340.301.0142
2-1/8				**SF414/17A**	340.301.0143



Bloques /Cartuchos Filtrante para Carcasas

Tipo de Filtro	Dimensiones Ø x L (mm)	Capacidad (cm^3)	MODELO	CÓDIGO
100% molecular	96 x 47 x 140	800	**4490/A**	340.301.0039
	122 x 47 x 165	1600	**4491/A**	340.301.0042
80% molecular + 20% alúmina	96 x 47 x 140	800	**4490/AA**	340.301.0041
	122 x 47 x 165	1600	**4491/AA**	340.301.0043
Malla de 20 μm	87 x 138	820	**4495/C**	340.301.0040



Junta para Bloques CO_2	CÓDIGO
111135	340.301.0109

Filtros Deshidratadores

Filtros desmontables. Conexión en Acero

Capacidad	Conexiones	MODELO	CÓDIGO
1 cartucho Ø 87	7/8"	**4411/7C**	340.301.0044
1 cartucho Ø 87	1 1/8"	**4411/9C**	340.301.0045
1 cartucho Ø 87	1 3/8"	**4411/11C**	340.301.0046
1 cartucho Ø 87	1 5/8"	**4411/13C**	340.301.0047
1 cartucho Ø 87	2 1/8"	**4411/17C**	340.301.0048
1 cartucho Ø 87	2 5/8"	**4411/21C**	340.301.0049



Filtros Desmontables. Conexión en Acero

Capacidad	Conexiones	MODELO	CÓDIGO
1 cartucho Ø 87	7/8"	**4411/7CF**	340.301.0050
1 cartucho Ø 87	1 1/8"	**4411/9CF**	340.301.0051
1 cartucho Ø 87	1 3/8"	**4411/11CF**	340.301.0052
1 cartucho Ø 87	1 5/8"	**4411/13CF**	340.301.0053
1 cartucho Ø 87	2 1/8"	**4411/17CF**	340.301.0054
1 cartucho Ø 87	2 5/8"	**4411/21CF**	340.301.0055
1 cartucho Ø 113	2 5/8"	**4421/21C**	340.301.0056
1 cartucho Ø 113	3 1/8"	**4421/25C**	340.301.0057
1 cartucho Ø 113	4 1/8"	**4421/34C**	340.301.0058



NOVEDAD

Filtros Deshidratadores Desmontables para CO_2

Conexiones ODS	Nº Bloques	Superficie cm^3	Presión Max bar	MODELO	CÓDIGO
5/8	1	800	62	**4411E/5BF**	340.301.0172
7/8				**4411E/7BF**	340.301.0169
1-1/8				**4411E/9BF**	340.301.0164
5/8	1	800	90	**4431E/5AF**	340.301.0173
7/8				**4431E/7AF**	340.301.0171
1-1/8				**4431E/9AF**	340.301.0174



Filtros Deshidratadores Serie DML/DML-S

Filtros Deshidratadores DML

Capacidades Recomendadas (kW)			Superf. cm^2	Volumen Desecante cm^3	Conexiones		CÓDIGO Danfoss	MODELO	CÓDIGO
R-134a	R-404A R-507A	R-407C R-410A			Roscar SAE M	Soldar ODF			
7,00	5,00	7,00	65	41	1/4"	-	023Z5035	**DML-032**	340.300.0001
					-	1/4"	023Z4552	**DML-032S**	340.300.0002
17,00	13,00	19,00			3/8"	-	023Z5036	**DML-033**	340.300.0003
					-	3/8"	023Z4555	**DML-033S**	340.300.0004
7,00	5,00	8,00	75	65	1/4"	-	023Z5037	**DML-052**	340.300.0005
					-	1/4"	023Z4559	**DML-052S**	340.300.0006
18,00	14,00	19,00			3/8"	-	023Z5038	**DML-053**	340.300.0007
					-	3/8"	023Z4562	**DML-053S**	340.300.0008
7,00	5,00	8,00	110	100	1/4"	-	023Z5039	**DML-082**	340.300.0009
					-	1/4"	023Z4567	**DML-082S**	340.300.0010
19,00	14,00	21,00			3/8"	-	023Z5040	**DML-083**	340.300.0011
					-	3/8"	023Z4570	**DML-083S**	340.300.0012
26,00	20,00	29,00			1/2"	-	023Z5041	**DML-084**	340.300.0013
					-	1/2"	023Z4572	**DML-084S**	340.300.0014
42,00	31,00	46,00			-	5/8"	023Z4573	**DML-085S**	340.300.0015
7,00	5,00	8,00	175	225	1/4"	-	023Z5042	**DML-162**	340.300.0016
					-	1/4"	023Z4575	**DML-162S**	340.300.0017
22,00	16,00	24,00			3/8"	-	023Z5043	**DML-163**	340.300.0018
					-	3/8"	023Z4578	**DML-163S**	340.300.0019
30,00	22,00	33,00			1/2"	-	023Z5044	**DML-164**	340.300.0020
					-	1/2"	023Z4580	**DML-164S**	340.300.0021
43,00	30,00	47,00			5/8"	-	023Z5045	**DML-165**	340.300.0022
					-	5/8"	023Z4581	**DML-165S**	340.300.0023
44,00	31,00	48,00			3/4"	-	023Z5046	**DML-166**	340.300.0024
					-	3/4"	023Z4582	**DML-166S**	340.300.0025
21,00	15,00	23,00	330	480	3/8"	-	023Z0049	**DML-303**	340.300.0026
					-	3/8"	023Z4585	**DML-303S**	340.300.0146
31,00	22,00	34,00			1/2"	-	023Z0050	**DML-304**	340.300.0027
					-	1/2"	023Z4587	**DML-304S**	340.300.0028
45,00	33,00	49,00			5/8"	-	023Z0051	**DML-305**	340.300.0029
					-	5/8"	023Z4588	**DML-305S**	340.300.0030
62,00	45,00	68,00			3/4"	-	023Z0193	**DML-306**	340.300.0031
					-	3/4"	023Z4589	**DML-306S**	340.300.0032
					-	7/8"	023Z4590	**DML-307S**	340.300.0033
					-	1 1/8"	023Z4592	**DML-309S**	340.300.0034
32,00	23,00	35,00	400	650	1/2"	-	023Z0109	**DML-414**	340.300.0035
					-	1/2"	023Z4594	**DML-414S**	340.300.0036
53,00	37,00	58,00			5/8"	-	023Z0110	**DML-415**	340.300.0037
					-	5/8"	023Z4595	**DML-415S**	340.300.0038
91,00	65,00	100,00			-	7/8"	023Z4596	**DML-417S**	340.300.0039
27,00	20,00	31,00	660	960	-	1/2"	023Z4600	**DML-604S**	340.300.0040
75,00	54,00	82,00			-	7/8"	023Z4602	**DML-607S**	340.300.0041
87,00	64,00	95,00			-	1 1/8"	023Z4604	**DML-609S**	340.300.0042
82,00	60,00	90,00	800	1.300	-	7/8"	023Z4605	**DML-757S**	340.300.0043
94,00	68,00	102,00			-	1 1/8"	023Z4607	**DML-759S**	340.300.0044

- Aplicación en la línea de líquido.
- Elimina la humedad en el refrigerante.

NOTA: hasta finalizar stock.



Filtros Deshidratadores Serie DCL/DCL-S

Filtros Deshidratadores de Núcleo Sólido

Capacidades Recomendadas (kW)			Volumen Desecante cm³	Conexiones		CÓDIGO Danfoss	MODELO	CÓDIGO
R-134a	R-404A R-507A	R-407C R-410A		Roscar SAE M	Soldar ODF			
7,00	5,00	7,00	41	1/4	-	023Z5000	**DCL-32**	340.300.0045
				-	1/4	023Z4501	**DCL-32S**	340.300.0046
17,00	13,00	19,00		3/8	-	023Z5001	**DCL-33**	340.300.0047
				-	3/8	023Z4504	**DCL-33S**	340.300.0048
7,00	5,00	8,00	65	1/4	-	023Z5002	**DCL-52**	340.300.0049
				-	1/4	023Z4506	**DCL-52S**	340.300.0050
18,00	14,00	19,00		3/8	-	023Z5003	**DCL-53**	340.300.0051
				-	3/8	023Z4509	**DCL-53S**	340.300.0052
7,00	5,00	8,00	100	1/4	-	023Z5004	**DCL-82**	340.300.0053
				-	1/4	023Z4511	**DCL-82S**	340.300.0054
19,00	14,00	21,00		3/8	-	023Z5005	**DCL-83**	340.300.0055
				-	3/8	023Z4514	**DCL-83S**	340.300.0056
26,00	20,00	29,00		1/2	-	023Z5006	**DCL-84**	340.300.0057
				-	1/2	023Z4516	**DCL-84S**	340.300.0058
7,00	5,00	8,00	225	1/4	-	023Z5007	**DCL-162**	340.300.0059
				-	1/4	023Z4518	**DCL-162S**	340.300.0060
22,00	16,00	24,00		3/8	-	023Z5008	**DCL-163**	340.300.0061
				-	3/8	023Z4521	**DCL-163S**	340.300.0062
30,00	22,00	33,00		1/2	-	023Z5009	**DCL-164**	340.300.0063
				-	1/2	023Z4523	**DCL-164S**	340.300.0064
43,00	30,00	47,00		5/8	-	023Z5010	**DCL-165**	340.300.0065
				-	5/8	023Z4524	**DCL-165S**	340.300.0066
				3/4	-	023Z5011	**DCL-166**	340.300.0067
				-	3/4	023Z4525	**DCL-166S**	340.300.0068
21,00	15,00	23,00	480	3/8	-	023Z0012	**DCL-303**	340.300.0069
				-	3/8	023Z4528	**DCL-303S**	340.300.0070
31,00	22,00	34,00		1/2	-	023Z0013	**DCL-304**	340.300.0071
				-	1/2	023Z4530	**DCL-304S**	340.300.0072
45,00	33,00	49,00		5/8	-	023Z0014	**DCL-305**	340.300.0073
				-	5/8	023Z4531	**DCL-305S**	340.300.0074
62,00	45,00	68,00		3/4	-	023Z0156	**DCL-306**	340.300.0075
				-	3/4	023Z4533	**DCL-306S**	340.300.0076
				-	7/8	023Z4534	**DCL-307S**	340.300.0077
32,00	23,00	35,00	650	1/2"	-	023Z0102	**DCL-414**	340.300.0078
				-	1/2"	023Z4538	**DCL-414S**	340.300.0079
53,00	37,00	58,00		5/8"	-	023Z0103	**DCL-415**	340.300.0080
				-	5/8"	023Z4539	**DCL-415S**	340.300.0081
91,00	65,00	100,00		-	7/8"	023Z4540	**DCL-417S**	340.300.0082
27,00	20,00	31,00	960	-	1/2"	023Z4544	**DCL-604S**	340.300.0083
75,00	54,00	82,00		-	7/8"	023Z4545	**DCL-607S**	340.300.0084
82,00	60,00	90,00	1300	-	7/8"	023Z4548	**DCL-757S**	340.300.0085
94,00	68,00	102,00		-	1 1/8"	023Z4550	**DCL-759S**	340.300.0086

- Optimizados para HFC con aditivos de aceites poliolester (POE) o polialquilenglicol (PAG) compatible con R-22.
- Los filtros se suministran con conexiones roscar o soldar acero tratado con cobre.
- Rango de temperatura: -40ºC a 70ºC.
- Máxima presión de trabajo: 46 bar.

Nota:
Conexiones abocardar(DCL) o soldar de acero tratadas con cobre (DCL_S)



Filtros Deshidratadores
Serie DCB/DCB_S y DMB/DMB_S

Filtros Deshidratadores Bi-Direcionales

Capacidades Recomendadas (kW)			Superf. cm^2	Volumen Desecante cm^3	Conexiones		CÓDIGO Danfoss	MODELO	CÓDIGO
R-134a	R-404A R-507A	R-407C R-410A			Roscar SAE M	Soldar ODF			
3,90	2,80	4,30	73	80	1/4	-	023Z1402	**DCB-082**	340.300.0087
					-	1/4	023Z1464	**DCB-082S**	340.300.0088
7,40	5,30	8,20			3/8	-	023Z1401	**DCB-083**	340.300.0089
					-	3/8	023Z1463	**DCB-083S**	340.300.0090
8,30	6,00	9,20			1/2	-	023Z1400	**DCB-084**	340.300.0091
					-	1/2	023Z1462	**DCB-084S**	340.300.0092
7,60	5,30	8,80	100	145	1/4	-	023Z1406	**DCB-162**	340.300.0093
18,00	13,00	20,00			3/8	-	023Z1405	**DCB-163**	340.300.0094
					-	3/8	023Z1467	**DCB-163S**	340.300.0095
28,00	20,00	32,00			1/2	-	023Z1404	**DCB-164**	340.300.0096
					-	1/2	023Z1466	**DCB-164S**	340.300.0097
37,00	29,00	40,00			5/8	-	023Z1403	**DCB-165**	340.300.0098
					-	5/8	023Z1465	**DCB-165S**	340.300.0099
19,00	15,00	21,00	250	365	3/8	-	023Z1409	**DCB-303**	340.300.0100
28,00	20,00	31,00			1/2	-	023Z1408	**DCB-304**	340.300.0101
					-	1/2	023Z1470	**DCB-304S**	340.300.0102
38,00	28,00	42,00			5/8	-	023Z1407	**DCB-305**	340.300.0103
					-	5/8	023Z1469	**DCB-305S**	340.300.0104
43,00	32,00	47,00			-	7/8	023Z1468	**DCB-307S**	340.300.0105



- Filtros secadores bidireccionales dotados de un núcleo por fanuces moleculares y alúmina activa.
- Aplicación: en instalaciones de A.C con refrigerantes HCFC y aceites minerales, también con refrigerantes HFC y aceite poliolester.
- Presión máxima de trabajo 42 bar.

Capacidades Recomendadas (kW)			Superf. cm^2	Volumen Desecante cm^3	Conexiones		CÓDIGO Danfoss	MODELO	CÓDIGO
R-134a	R-404A R-507A	R-407C R-410A			Roscar SAE M	Soldar ODF			
3,90	2,80	4,30	73	80		-	023Z1412	**DMB-082**	340.300.0106
						1/4	023Z1473	**DMB-082S**	340.300.0107
7,40	5,30	8,20				-	023Z1411	**DMB-083**	340.300.0108
						3/8	023Z1472	**DMB-083S**	340.300.0109
8,30	6,00	9,20				-	023Z1410	**DMB-084**	340.300.0110
						1/2	023Z1471	**DMB-084S**	340.300.0111
18,00	13,00	20,00	100	145		-	023Z1415	**DMB-163**	340.300.0113
						3/8	023Z1476	**DMB-163S**	340.300.0114
28,00	20,00	32,00				-	023Z1414	**DMB-164**	340.300.0115
						1/2	023Z1475	**DMB-164S**	340.300.0116
37,00	29,00	40,00				-	023Z1413	**DMB-165**	340.300.0117
						5/8	023Z1474	**DMB-165S**	340.300.0118
19,00	15,00	21,00	250	365		-	023Z1419	**DMB-303**	340.300.0119
28,00	20,00	31,00				-	023Z1418	**DMB-304**	340.300.0120
						1/2	023Z1479	**DMB-304S**	340.300.0121
38,00	28,00	42,00				-	023Z1417	**DMB-305**	340.300.0122
						5/8	023Z1478	**DMB-305S**	340.300.0123
43,00	32,00	47,00				7/8	023Z1477	**DMB-307S**	340.300.0124

- Filtros secadores de doble flujo. Se utilizan en líneas de líquido en bombas de calor.
- Válvulas de retención incorporadas, para asegurar siempre el paso del líquido a través del núcleo del filtro desde el exterior hacia el centro.
- Se retienen todas las partículas de suciedad.
- Rango de Temperatura: -44ºC a +70ºC.
- Máxima presión de trabajo: 46 bar.
- Valores según la norma ARI 710-86 para te= -15ºC, tc=30ºC y Ap= 0,07 bar
- Conexiones abocardar DMB o soldar de acero tratadas con cobre DMB_S



Filtros de Cartuchos Desmontables Serie DCR/DCR_S / DCRE

Filtros Especiales Antiácidos

Capacidades Recomendadas (kW)			Nucleo sólido		Conexiones		CÓDIGO Danfoss	MODELO	CÓDIGO
R-134a	R-404A R-507A	R-407C R-410A	Nº de Núcleos	Tipo	Acero	Cobre			
79,00	57,00	88,00	1	48 D/...	1/2"	5/8"	023U7050	**DCR-0485**	360.300.0001
					-	5/8"	023U7250	**DCR-0485S**	360.300.0002
139,00	99,00	153,00			3/4"	7/8"	023U7051	**DCR-0487**	360.300.0003
					-	7/8"	023U7251	**DCR-0487S**	360.300.0004
186,00	133,00	206,00			1"	1 1/8"	023U7053	**DCR-0489**	360.300.0005
					-	1 1/8"	023U7253	**DCR-0489S**	360.300.0006
227,00	162,00	259,00			-	1 3/8"	023U7254	**DCR-04811S**	360.300.0007
					1 1/2"	1 5/8"	023U7055	**DCR-04813**	360.300.0008
					-	1 5/8"	023U7255	**DCR-04813S**	360.300.0009
					2"	2 1/8"	023U7057	**DCR-048117**	360.300.0010
					-	2 1/8"	023U7257	**DCR-04817S**	360.300.0011
16,80	21,80	27,30			-	2 5/8"	023U7276	**DCR-04821S (*)**	360.300.0012
140,00	100,00	155,00	2		-	7/8"	023U7258	**DCR-0967S**	360.300.0013
217,00	155,00	240,00			-	1 1/8"	023U7260	**DCR-0969S**	360.300.0014
295,00	211,00	326,00			-	1 3/8"	023U7261	**DCR-09611S**	360.300.0015
358,00	256,00	396,00			-	1 5/8"	023U7262	**DCR-09613S**	360.300.0016
					-	2 1/8"	023U7264	**DCR-09617S**	360.300.0054
356,00	255,00	394,00	3		-	1 3/8"	023U7267	**DCR-14411S**	360.300.0017
460,00	329,00	509,00	4		-	1 5/8"	023U7272	**DCR-19213S**	360.300.0018
					-	2 1/8"	023U7274	**DCR-19217S**	360.300.0019

- El filtro DCR se suministra con núcleos intercambiables para utilizar en líneas de líquido y aspiración en instalaciones con refrigerantes fluorados.
- Rango de temperatura: -40ºC a +70ºC. /
- Presión de trabajo permitida:
- Deshidratador: DCR 048-144: 46 bar. / DCR 192: 40 bar.
- Aspiración (Partículas): DCR 048/096: 46 bar.
  DCR 044: 35 bar.
  DCR 192: 28 bar.
- (*) Válido únicamente para bloques DA.

Filtros válidos para A2L

Superficie cm^2	Nº de Núcleos	Conexiones ODF	CÓDIGO Danfoss	MODELO	CÓDIGO
727	1 diámetro 94 mm	5/8	023U7608	**DCRE 485S**	360.300.0056
		7/8	023U7606	**DCRE 487S**	360.300.0057
		1-1/8	023U7607	**DCRE 489S**	360.300.0058
		1-3/8	023U7610	**DCRE 4811S**	360.300.0059
		1-5/8	023U7611	**DCRE 4813S**	360.300.0060



Máxima presión de trabajo 50bar

Bloques/Núcleos/Cartuchos para DCR - DCRE

Tipo de filtro	Compatible	CÓDIGO Danfoss	MODELO	CÓDIGO
100% molecular	DCR	023U1392/1	**48-DM/DU**	360.300.0020
	DCRE	023U1399		360.300.0061
80% molecular 20% alúmina	DCR	023U4381/0	**48-DC/DN**	360.300.0021
	DCRE	023U4388		360.300.0062
30% molecular 70% alúmina	DCR	023U5381/0	**48-DA**	360.300.0022
Malla de 15 μm	DCR	023U1921	**48-F**	360.300.0023



Filtros Especiales
Serie DAS/DAS_S/DMT

Filtros Especiales Antiácidos

Capacidades Recomendadas (kW)			Capacidad absorción gramos	Conexiones		CÓDIGO Danfoss	MODELO	CÓDIGO
R-134a	R-404A R-507A	R-407C R-410A		Roscar SAE M	Soldar ODF			
3,50	4,50	6,00	3,8	3/8	-	023Z1001	**DAS-083**	360.300.0024
				-	3/8	023Z1003	**DAS-083S**	360.300.0025
5,50	8,00	10,00		1/2	-	023Z1002	**DAS-084**	360.300.0026
				-	1/2	023Z1004	**DAS-084S**	360.300.0027
9,00	12,50	14,50		-	5/8	023Z1005	**DAS-085S**	360.300.0028
11,50	16,50	19,00		-	3/4	023Z1006	**DAS-086S**	360.300.0029
6,00	8,50	10,50	8,6	1/2	-	023Z1007	**DAS-164**	360.300.0030
9,50	13,00	15,00		-	1/2	023Z1009	**DAS-164S**	360.300.0031
				5/8	-	023Z1008	**DAS-165**	360.300.0032
12,00	17,00	20,00		-	5/8	023Z1010	**DAS-165S**	360.300.0033
				-	3/4	023Z1011	**DAS-166S**	360.300.0034
13,50	19,00	22,00	18,2	-	7/8	023Z1012	**DAS-167S**	360.300.0035
11,00	15,00	18,00		-	5/8	023Z1013	**DAS-305S**	360.300.0036
14,00	19,00	22,00		-	3/4	023Z1014	**DAS-306S**	360.300.0037
16,00	22,00	26,00	24,3	-	7/8	023Z1015	**DAS-307S**	360.300.0038
20,00	27,00	31,00		-	1-1/8	023Z1016	**DAS-309S**	360.300.0039
18,00	25,00	30,00		-	7/8	023Z1017	**DAS-417S**	360.300.0040
22,00	30,00	35,00		-	1-1/8	023Z1018	**DAS-419S**	360.300.0041
12,00	17,50	20,00		-	7/8	023Z1019	**DAS-607S**	360.300.0042

- Se utiliza en línea de aspiración para limpieza de sistemas de refrigeración o aire acondicionado.
- Equipado con 2 válvulas de obús que permite medir la caída de presión en el filtro.
- Tª evaporación +4ºC, pérdida de carga 0,21 bar
- Capacidad de absorción de ácido oleico de 0,05 TAN (Total Acid Number)
- Si la Tª evaporación es diferente a +4ºC se la calcula la capacidad utilizando los factores de corrección para la temperatura de evaporación real.
- Para hallar la capacidad nominal. Qe/Fe= Qn
- Qe=Capacidad de evaporación real
- Qn=Capacidad nominal
- Fe=Factor de corrección
- Presión máxima de trabajo 46 bar.



Factor de Corrección Fe, Tª de Evaporación

ºC	4	1	-5	-10	-15	-20	-25	-30	-35	-40
Fe	1	0,9	0,75	0,6	0,5	0,4	0,35	0,25	0,2	0,15

Filtro deshidratador de núcleo sólido 100% molecular

Líneas de líquido

Filtros para CO_2 Transcrítico

Conexiones ODS	Capacidad en líquido (kW)	Capacidad de secado (ppm W)	Ps máx (bar)	Código Danfoss	MODELO	CÓDIGO
1/4"	3,56	143	140	023Z8415	**DMT 082s**	340.300.0145
3/8"	10,61			023Z8416	**DMT 083s**	340.300.0139
1/2"	13,49			023Z8417	**DMT 084s**	340.300.0140
3/8"	10,99	232		023Z8418	**DMT 133s**	340.300.0141
1/2"	13,49			023Z8419	**DMT 134s**	340.300.0142

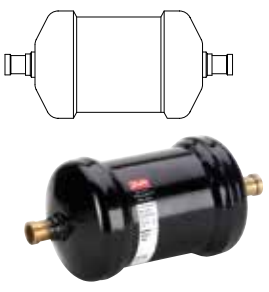

Filtros

Filtros secadores antiácidos

Capacidades Recomendadas kW			Volúmen Desecante cm^3	Conexiones		MODELO	CÓDIGO
R-134a	R-404A R-507A	R-407C		Roscar	SAE/ODS		
3,6	2,5	3,6	49	1/4		**ADK-032**	360.302.0005
3,6	2,5	3,6			1/4	**ADK-032S**	360.302.0006
3,6	2,5	3,6	82	1/4		**ADK-052**	360.302.0007
3,6	2,5	3,6			1/4	**ADK-052S**	360.302.0008
9,6	7	9,5		3/8		**ADK-053**	360.302.0009
9,6	7	9,5			3/8	**ADK-053S**	360.302.0010
3,6	2,5	3,6	131	1/4		**ADK-082**	360.302.0011
3,6	2,5	3,6			1/4	**ADK-082S**	360.302.0012
12	9	12,4		3/8		**ADK-083**	360.302.0013
12	9	12,4			3/8	**ADK-083S**	360.302.0014
14,4	11	15,2		1/2		**ADK-084**	360.302.0015
14,4	11	15,2			1/2	**ADK-084S**	360.302.0016
3,6	2,5	3,6	262			**ADK-162**	360.302.0017
13,2	10	13,3		3/8		**ADK-163**	360.302.0018
13,2	10	13,3			3/8	**ADK-163S**	360.302.0019
24	17	24,7		1/2		**ADK-164**	360.302.0020
24	17	24,7			1/2	**ADK-164S**	360.302.0021
30	22	30,4		5/8		**ADK-165**	360.302.0003
30	22	30,4			5/8	**ADK-165S**	360.302.0022
13,2	10	13,3	492	3/8		**ADK-303**	360.302.0023
24	17	24,7		1/5		**ADK-304**	360.302.0024
24	17	24,7			1/2	**ADK-304S**	360.302.0025
42	30	41,8		5/8		**ADK-305**	360.302.0026
42	30	41,8			5/8	**ADK-305S**	360.302.0027
54	38	54,2		7/8	7/8	**ADK-307S**	360.302.0028
24	17	24,7	672	1/2		**ADK-414**	360.302.0029
42	30	41,8		5/8		**ADK-415**	360.302.0030
42	30	41,8			5/8	**ADK-415s**	360.302.0031
66	46	64,6		7/8	7/8	**ADK-417s**	360.302.0032
84	60	85,5	-	7/8	7/8	**ADK-757s**	360.302.0033
114	80	114	-	1-1/8	1-1/8	**ADK-759s**	360.302.0034



Filtros doble dirección circuito reversible

Volúmen Desecante	Conexión	MODELO	CÓDIGO
82	1/4"SAE	**BFK-052**	340.302.0002
	1/4"ODF	**BFK-052s**	340.302.0003
131	3/8"SAE	**BFK-083**	340.302.0004
	3/8"ODS	**BFK-083s**	340.302.0005
	1/2"SAE	**BFK-084**	340.302.0006
	1/2"ODS	**BFK-084s**	340.302.0007
40,2	3/8"SAE	**BFK-163**	340.302.0008
	3/8"ODS	**BFK-163s**	340.302.0009
	1/2"SAE	**BFK-164**	340.302.0010
	1/2"ODS	**BFK-164s**	340.302.0011
	5/8"SAE	**BFK-165**	340.302.0012
	5/8"ODS	**BFK-165s**	340.302.0013
50,1	5/8"ODF	**BFK-305s**	340.302.0014
	7/8"ODF	**BFK-307s**	340.302.0015
	1 1/8"ODF	**BFK-309s**	340.302.0016



Cargas Cartucho núcleo Sólido

Absorción		Filtrado	MODELO	CÓDIGO
De agua	De líquido			
Si	Si	Si	**H-48**	340.302.0001
Si	Si	Si	**S-48**	340.302.0035
Si	Si	Si	**W-48**	340.302.0036



Filtros secadores desmontable (carcasa)

Capacidades Recomendadas kW			Cargas	Conex. ODF	MODELO	CÓDIGO
R-134a	R-404A R-507A	R-407C				
42	30	43	1	5/8"	**ADKS-485**	340.302.0017
72	55	71		7/8"	**ADKS-487**	340.302.0018
78	60	76	H-48	1-1/8"	**ADKS-489**	340.302.0019
84	65	86	W 48	1-3/8"	**ADKS-4811**	340.302.0020
89	70	91		1-5/8"	**ADKS-4813**	340.302.0021
94	75	96	S 48	2-1/8"	**ADKS-4817**	340.302.0022
84	65	86	2	7/8"	**ADKS-967**	340.302.0023
132	95	133	H-48	1-1/8"	**ADKS-969**	340.302.0024
156	115	157	W 48	1-3/8"	**ADKS-9611**	340.302.0025
168	120	166	S 48	1-5/8"	**ADKS-9613**	340.302.0026
132	95	133	3	1-1/8"	**ADKS-1449**	340.302.0027
204	145	204	H-48	1-3/8"	**ADKS-14411**	340.302.0028
228	165	228	W 48	1-5/8"	**ADKS-14413**	340.302.0029
252	185	252	S 48	2-1/8"	**ADKS-14417**	340.302.0030
204	145	204	4	1-3/8"	**ADKS-19211**	340.302.0031
312	215	309	H-48	1-5/8"	**ADKS-19213**	340.302.0032
324	240	328	W 48 S48	2-1/8"	**ADKS-19217**	340.302.0033



Filtros Deshidratadores Serie SM
Visores

Filtros Deshidratadores para Compresores Herméticos y pequeñas potencias

Soldar ODF	Cap. gramos	MODELO	CÓDIGO
1/4" x 1/4"	20	**SM-2/20 H**	340.350.0001
1/4" x Capilar 2,5	20	**SM-2/20**	340.350.0002
3/16" x Capilar 2,5	20	**SM-2/20 P**	340.250.0001
1/4" x 1/4"	40	**SM-20/4**	340.350.0003
1/4" x Capilar 2,5	40	**SM-2/40 P**	340.350.0004

Filtros para R-134a. Consultar



Visores de líquido y humedad

Conexiones		CÓDIGO Danfoss	MODELO (*)	CÓDIGO
SAE	ODS			
1/4" M		014L0161	**SGP-6**	341.300.0021
1/4" H-M		014L0171		341.300.0022
	1/4"	014L0181		341.300.0023
3/8" M		014L0162	**SGP-10**	341.300.0024
3/8" H-M		014L0172		341.300.0025
	3/8"	014L0182		341.300.0010
1/2" M		014L0163	**SGP-12**	341.300.0027
1/2" H-M		014L0173		341.300.0028
	1/2"	014L0183		341.300.0029
5/8" M		014L0165	**SGP-16**	341.300.0030
	5/8"	014L0184		341.300.0031
3/4" M		014L0166	**SGP-19**	341.300.0032
3/4" M-H		014L0175		341.300.0033
	3/4"	014L0185		341.300.0034
	7/8"	014L0186	**SGP-22**	341.300.0035

- Los visores SGI y SGP se utilizan para indicar el estado de refrigerante en la tubería del líquido de la instalación, el contenido de humedad del refrigerante y la circulación en la tubería de retorno desde el separador de aceite.
- Los visores SGI y SGP tienen un indicador que cambia de color para indicar el contenido de humedad en el refrigerante en sistemas con HFC o HCFC.
- Color VERDE: Seco (contenido de humedad bajo).
- Color AMARILLO: Húmedo (contenido de humedad alto). Se debe cambiar el filtro.
- Temperatura ambiente: -50ºC hasta +80ºC
- Máxima presión de trabajo en SGI = 35 bar.
- Máxima presión de trabajo en SGP = 52 bar.
- SAE: Entrada de acceso con rosca flare.
- ODS: Conexiones de diámetro de tubos de cobre.



Visores de líquido y humedad

Conexión SAE	MODELO	CÓDIGO
1/4"	**AMI-1 MM2**	341.302.0001
3/8"	**AMI-1 MM3**	341.302.0002
1/2"	**AMI-1 MM4**	341.302.0003
5/8"	**AMI-1 MM5**	341.302.0004



AMI

Conexión ODF	MODELO	CÓDIGO
1/4"	**AMI-1 TT2**	341.302.0005
3/8"	**AMI-1 TT3**	341.302.0006
1/2"	**AMI-1 TT4**	341.302.0007
5/8"	**AMI-1 TT5**	341.302.0008
7/8"	**AMI-1 TT7**	341.302.0009
1-1/8"	**AMI-1 TT9**	341.302.0010

Visores

Visores de líquido a soldar

Conexión		MODELO	CÓDIGO
1/4"	ODS	**HSG14S**	341.310.0006
3/8"		**HSG38S**	341.310.0007
1/2"		**HSG12S**	341.310.0008
5/8"		**HSG58S**	341.310.0009
3/4"		**HSG34S**	341.310.0010
7/8"		**HSG78S**	341.310.0011
1-1/8"		**HSG118S**	341.310.0012



Visores de líquido a roscar

Conexión		MODELO	CÓDIGO
1/4"	SAE	**HSG14F**	341.310.0001
3/8"		**HSG38F**	341.310.0002
1/2"		**HSG12F**	341.310.0003
5/8"		**HSG58F**	341.310.0004
3/4"		**HSG34F**	341.310.0005



Visores de líquido a roscar macho-hembra

Conexión		MODELO	CÓDIGO
1/4" M-H	SAE	**HSG14MF**	341.310.0013
3/8" M-H		**HSG38MF**	341.310.0014
1/2" M-H		**HSG12MF**	341.310.0015
5/8" M-H		**HSG58MF**	341.310.0016





Visores

Visor de líquido

Líneas de líquido o aspiración 60/80bar.

Conexiones ODS cobre

Conexiones ODS	Ps máx (bar)	MODELO	CÓDIGO
1/4"	80	**3740E/2**	341.301.0032
3/8"		**3740E/3**	341.301.0033
1/2"		**3740E/4**	341.301.0034
5/8"		**3740E/5**	341.301.0035
3/4"		**3740E/6**	341.301.0036
7/8"		**3740E/7**	341.301.0037
1 1/8"		**3740E/9**	341.301.0039



Conexiones ODS cobre K65

Conexiones ODS	Ps máx (bar)	MODELO	CÓDIGO
1/4"	120	**3747E/2**	341.301.0024
3/8"		**3747E/3**	341.301.0025
1/2"		**3747E/4**	341.301.0026
5/8"		**3747E/5**	341.301.0027
3/4"		**3747E/6**	341.301.0028
7/8"		**3747E/7**	341.301.0029
1 1/8"		**3747E/9**	341.301.0030
1 3/8"		**3777E/11**	341.301.0031



Disponibles para 140bar con conexiones en acero inoxidable para zona de alta presión en instalaciones transcríticas.

Visores Indicadores de Humedad

SAE M	SAE M/H	ODS	MODELO Nuevo	CÓDIGO
1/4"	-	-	**3910/22**	341.301.0001
-	1/4"	-	**3950/22**	341.301.0002
-	-	1/4"	**3940/2**	341.301.0003
3/8"	-	-	**3910/33**	341.301.0004
-	3/8"	-	**3950/33**	341.301.0005
-	-	3/8"	**3940/3**	341.301.0006
1/2"	-	-	**3910/44**	341.301.0007
-	1/2"	-	**3950/44**	341.301.0008
-	-	1/2"	**3940/4**	341.301.0009

SAE M	SAE M/H	ODS	MODELO Nuevo	CÓDIGO
5/8"	-	-	**3910/55**	341.301.0010
-	5/8"	-	**3950/55**	341.301.0011
-	-	5/8"	**3940/5**	341.301.0012
3/4"	-	-	**3910/66**	341.301.0013
-	3/4"	-	**3950/66**	341.301.0014
-	-	3/4"	**3940/6**	341.301.0015
-	-	7/8"	**3940/7**	341.301.0016
-	-	1 1/8"	**3940/9**	341.301.0017

- El color del indicador depende del contenido de humedad del refrigerante VERDE: Seco (contenido de humedad bajo). AMARILLO: Húmedo (contenido de humedad alto). Se debe cambiar el filtro secador.



Visores Indicadores de Humedad Para CO_2 / R744 con Conexiones ODS Reforzadas (K65)

Conexión ODS	Presión máxima	MODELO	CÓDIGO
1/4"	120	**3747E/2**	341.301.0024
3/8"		**3747E/3**	341.301.0025
1/2"		**3747E/4**	341.301.0026
5/8"		**3747E/5**	341.301.0027
3/4"		**3747E/6**	341.301.0028
7/8"		**3747E/7**	341.301.0029
1.1/8"		**3747E/9**	341.301.0030
1.3/8"		**3777E/11**	341.301.0031

Disponibles con conexiones en acero.

Visor para Recipiente de Líquido (soldar directo a tubo) Serie POLYHEDRA

Conexión a tubo	MODELO	CÓDIGO
5/8	**3780N/5**	341.301.0040
7/8	**3780N/7**	341.301.0041
1 1/8"	**3780N/9**	341.301.0042
1 3/8"	**3780N/11**	341.301.0043



Visores

HENRY TECHNOLOGIES

Visores para Recipiente de Líquido

Dimensiones (mm.)			Conex. Roscar MPT	MODELO	CÓDIGO
A	B	C Ø			
24	23	14,2	1/2"	**SG-1204**	341.304.0001
28,5	27	19,1	3/4"	**SG-1206**	341.304.0002
35	33,5	24	1"	**SG-1208**	341.304.0003
44,5	31,8	30	1 1/4"	**SG-1210**	341.304.0004
51	36	33,3	1 1/2"	**SG-1212**	341.304.0005
63,5	32,5	41,4	2"	**SG-1216**	341.304.0006



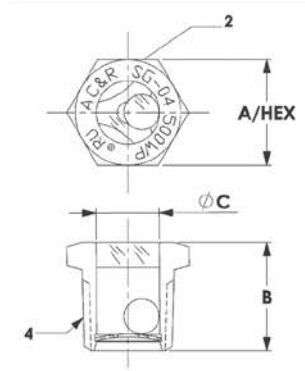

TECNAC

Visores para Recipiente de Líquido

Referencia	MODELO	CÓDIGO
A-0050006	**Visor 1/2" NPT**	341.308.0001
A-0050007	**Visor 1" NPT**	341.308.0002



Recipientes de Líquido Serie BV/BAV/TRV

TECNAC

Recipientes de Líquido Verticales sin Visores

Vol. Litros	Pot. Frigorífica R-404 (W)		Dimensiones		Válvulas Rotalock Conexiones a soldar		Racor NPT VSG	MODELO	CÓDIGO
	-5ºC	-25ºC	D (mm)	L (mm)	Entrada	Salida			
1,2	600	300	80	248	1/4"	1/4"	-	**DVR-150-M**	342.308.0001
2	700	400	110	270	3/8"	3/8"		**DVR-200-M**	342.308.0002
3	1.100	700	110	382	1/2"	1/2"	1/4"	**DVR-300-M**	342.308.0003
5	1.900	1.100	150	340	1/2"	1/2"		**DVR-500-M**	342.308.0004
7	3.300	1.900	150	475	1/2"	1/2"		**DVR-700-M**	342.308.0005
11	4.800	3.300	180	467	5/8"	1/2"		**DVR-1100-M**	342.308.0006
14	8.500	4.800	180	632	7/8"	7/8"		**DVR-1500-M**	342.308.0007
18	10.000	6.000	300	435	7/8"	7/8"	3/8"	**BAV-18M**	342.308.0008



Notas:
- Fabricaciones en chapa de acero AP04 NE UNE 36086.
- Código de diseño AD-Merkblatter.
- Marcado CE.
- Condiciones de funcionamiento: Presión de servicio 3MPa / Rango de temperatura -10ºC a +60ºC.
- Válvulas rotalock: válvulas tipo soldar de acero con revestimiento anticorrosión. Tapón de sellado de plástico de gran capacidad para evitar pérdidas de refrigerante.
- NPT: rosca de tubería diámetro interno nominal.
- Con toma para válvula de seguridad.

Recipientes de Líquido Verticales con Visores

Vol. Litros	Pot. Frigorífica R-404 (W)		Dimensiones		Válvulas Rotalock Conexiones a soldar		Nº Visores	Válvula Seguridad	Válvula de Servicio	MODELO	CÓDIGO
	-5ºC	-25ºC	D (mm)	L (mm)	Entrada	Salida					
30	19.000	11.000	273	642	1 1/8"	7/8"	3	3/8"	1/4"	**TRV- 30**	342.308.0009
45	30.370	18.000		925	1 1/8"	1 1/8"	3			**TRV- 45**	342.308.0010
60	42.000	24.000	323	885	1 3/8"	1 1/8"	3			**TRV- 60**	342.308.0011
90	70.000	40.000		1.200	1 5/8"	1 3/8"	3	1/2"		**TRV- 90**	342.308.0012
120	100.000	60.000		1.680	2 1/8"	1 5/8"	5	2 x 1/2"		**TRV- 120**	342.308.0013
150	120.000	70.000	406	1.356	2 1/8"	1 5/8"	5			**TRV- 150**	342.308.0014
180	220.000	120.000		1.606	2 1/8"	1 5/8"	5			**TRV- 180**	342.308.0015
250	210.000	120.000	406	1.766	2 1/2"	2 1/8"	5			**TRV- 250**	342.308.0016
350	290.000	174.000	610	1.442	3"	2 1/2"	5			**TRV- 350**	342.308.0017
500	420.000	250.000		1.780	3"	2 1/2"	5			**TRV- 500**	342.308.0018
750	630.000	375.000		2.738	4"	3"	5			**TRV- 750**	342.308.0019
1.000	850.000	500.000	813	2.040	5"	4"	5			**TRV- 1000**	342.308.0020
1.500	1.300.000	760.000		3.040	5"	4"	5			**TRV- 1500**	342.308.0021

Notas:
- Fabricados con tubo de acero DIN 2458/1626 CALIDAD St.37-2 DIN 17100.
- Código de diseño AD-Merkblatter
- Marcado CE
- Condiciones de funcionamiento: Presión de servicio 32 bar / Rango de temperatura -20ºC a +100ºC.
- Válvulas rotalock: válvulas tipo soldar de acero con revestimiento anticorrosión. Tapón de sellado de plástico de gran capacidad para evitar pérdidas de refrigerante.
- NPT: rosca de tubería diámetro interno nominal.
- VSG: Válvula de seguridad



1. Válvula de seguridad.
2. Válvula de servicio 1/4"
3. Válvula de entrada Rotalock.
4. Visores nivel de líquido.
5. Conexión 1/4" NPT para columna de nivel.
6. Conexión detector de nivel 1/2" NPT.
7. Válvula salida Rotalock.

Recipientes de Líquido Serie TRH

TECNAC

Recipiente de Líquido Horizontales sin Soporte

Vol. Litros	Pot. Frigorífica R-404 (W)		Dimensiones			Válvulas Rotalock Conexiones a soldar		Válvula de Seguridad	MODELO	CÓDIGO
	-5ºC	-25ºC	D (mm)	L (mm)	H (mm)	Entrada	Salida			
20	12.000	8.000	219	583	268	7/8"	7/8"	3/8"	**TRH-20**	342.308.0022
30	19.000	11.000		866	289	1 1/8"	7/8"		**TRH-30**	342.308.0023
45	30.370	18.000		1.310	289	1 1/8"	1 1/8"		**TRH-45**	342.308.0024
60	42.000	24.000	273	1.142	289	1 3/8"	1 1/8"		**TRH-60**	342.308.0025
90	70.000	40.000		1.635	348	1 5/8"	1 3/8"	1/2"	**TRH-90**	342.308.0026
120	100.000	60.000		2.140	362	2 1/8"	1 5/8"		**TRH-120**	342.308.0027
150	120.000	70.000	406,4	2.100	354	2 1/8"	1 5/8"		**TRH-150**	342.308.0028
180	220.000	120.000		2.900	580	2 1/8"	1 5/8"		**TRH-180**	342.308.0029
250	210.000	120.000		2.170	546	2 1/2"	2 1/8"		**TRH-250**	342.308.0030
350	290.000	174.000		2.980	561	3"	2 1/2"	2x1/2"	**TRH-350**	342.308.0031
500	420.000	250.000	610	1.764	822	3"	2 1/2"		**TRH-500**	342.308.0032
750	630.000	375.000		2.714	840	4"	3"		**TRH-750**	342.308.0033
1.000	850.000	500.000	813	2.000	1.064	5"	4"		**TRH-1000**	342.308.0034
1.250	1.060.000	630.000		2.500	1.064	5"	4"		**TRH-1250**	342.308.0035
1.500	1.300.000	760.000		3.000	1.064	5"	4"		**TRH-1500**	342.308.0036

Notas: con válvulas de seguridad.

Recipiente de Líquido Horizontales con Soporte

Vol. Litros	Pot. Frigorífica R-404 (W)		Dimensiones			Válvulas Rotalock Conexiones a soldar		Válvula de Seguridad	MODELO	CÓDIGO
	-5ºC	-25ºC	D (mm)	L (mm)	H (mm)	Entrada	Salida			
15	-	-	159	874	-	7/8"	5/8"	1/2"	**TRH-15C**	342.308.0037
20	12.000	8.000	193	800	268	7/8	7/8	3/8"	**TRH-20C**	342.308.0038
30	19.000	11.000	219	900	359	1 1/8"	7/8"	3/8"	**TRH-30C**	342.308.0039
45	30.370	18.000	219	1.350	359	1 1/8"	1 1/8"	3/8"	**TRH-45C**	342.308.0040
60	42.000	24.000	273	1.200	411	1 3/8"	1 1/8"	3/8"	**TRH-60C**	342.308.0041
90	70.000	40.000	273	1.780	433	1 5/8"	1 3/8"	1/2"	**TRH-90C**	342.308.0042
120	100.000	60.000	273	2.330	424	2 1/8"	1 5/8"	1/2"	**TRH-120C**	342.308.0043

Notas:
- Fabricados con tubo de acero DIN 2458/1626 CALIDAD St.37-2 DIN 17100.
- Código de diseño AD-Merkblatter.
- Marcado CE. / • Todos los modelos llevan un visor al 25%.
- Condiciones de funcionamiento: rango de temperatura -20ºC a +100ºC
  Presión de Servicio 3MPa.





HENRY TECHNOLOGIES

Interruptor de Ninel Líquido

Conex.	Contacto Señal	Alimentación/ Intensidad Relé	Temp. Trabajo	MODELO	CÓDIGO
1/2" NPT	Normal abierto	240 V. CA 0,25 Amp	-40/+93 ºC	**S-9420A**	341.304.0007
	Normal abierto	24 V. CC 0,5 Amp.	-40/+99 ºC	**S-9424A**	341.304.0008
	Normal cerrado	240 V. CA 0,25 Amp	-40/+93 ºC	**S-9420**	341.304.0009
	Normal cerrado	24 V. CC 0,5 Amp.	-40/+99 ºC	**S-9424**	341.304.0010

- Montaje: Conexión horizontal Ø 1/2" NPT.
- 82,7 bar. Construido con normas UL#873 estándar.
- Sensor prisma de cristal en contacto con el fluido.
- Diseñado para trabajar sin pérdida de refrigerante.
- Es adecuado para líquido refrigerante, aceite, agua o cualquier fluido no corrosivo.
  Interruptor de estado sólido con sensor de líquido y relé.

Esquemas de Conexionado

MODELO	Contacto Señal	Cables Alimentación	Cable Señal Entrada/Salida
S-9420A	N A	Negro/ Blanco rayado	Blanco rayado/Rojo
S-9424A	N A		Blanco rayado/Naranja
S-9420	N C		Blanco/Rojo
S-9424	N C		Blanco/Naranja

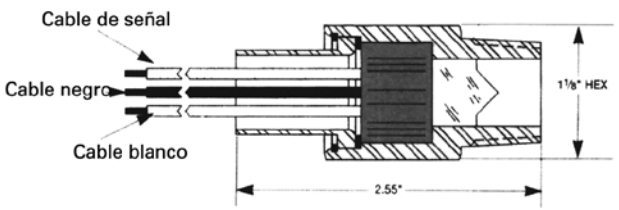

Sistema de Aceite

Separadores de Aceite

Dimesiones (mm)		Capacidad Nominal kW		Conex. ODS	Volumen Litros	Tipo	MODELO	CÓDIGO
Ø	Alto	R-134a	R-404A/-507					
102	249	4,9	7,3	1/2"	1,8	Hermético	**OSH-404**	351.302.0001
102	297	13,1	19,4	5/8"	2,1		**OSH-405**	351.302.0002
102	345	19,7	29	7/8"	2,5		**OSH-407**	351.302.0003
102	369	26,2	38,7	1-1/8"	2,7		**OSH-409**	351.302.0004
102	449	32,8	48,4	1-3/8"	3,3		**OSH-411**	351.302.0005
102	449	45,9	67,8	1-5/8"	3,3		**OSH-413**	351.302.0006
153	356	36,1	53,3	1-3/8"	5,6		**OSH-611**	351.302.0007
153	432	45,9	67,8	1-5/8"	6,8		**OSH-613**	351.302.0008
153	432	73,8	108,9	2-1/8"	6,8		**OSH-617**	351.302.0009
102	238	4,9	7,3	1/2"	1,6	Desmontable	**OST-404**	351.302.0010
102	339	13,1	19,4	5/8"	2,4		**OST-405**	351.302.0011
102	416	19,7	29	7/8"	3,0		**OST-407**	351.302.0012
102	492	26,2	38,7	1-1/8"	3,5		**OST-409**	351.302.0013
102	492	32,8	48,4	1-3/8"	3,5		**OST-411**	351.302.0014
102	492	45,9	67,4	1-5/8"	3,5		**OST-413**	351.302.0015
153	511	45,9	67,4	1-5/8"	7,3		**OSB-613**	351.302.0016
153	516	73,8	108,9	2-1/8"	7,3		**OSB-617**	351.302.0017

Temperatura de aspiración +4ºC.

Temperatura de condensación +38ºC.

Presión máxima de trabajo 31 bar.



Separadores de Líquido

Dimesiones (mm)		Capacidad Nominal kW				Conexión	Volumen Litros	MODELO	CÓDIGO
Ø	Alto	R-134a		R-404A/-507					
		máx.	min.	máx.	min.				
77	191	4,2	0,6	4,6	0,7	1/2"	0,73	**A08-304**	351.302.0018
77	350	6	0,9	7	1,1	5/8"	1,4	**A14-305**	351.302.0019
77	350	8,1	1,2	9,1	1,4	3/4"	1,4	**A14-306**	351.302.0020
102	143	4,2	0,6	4,6	0,7	5/8"	0,93	**A06-405**	351.302.0021
102	254	6	0,9	7	1,1	5/8"	1,75	**A10-405**	351.302.0022
102	254	8,1	1,2	9,1	1,4	3/4"	1,75	**A10-406**	351.302.0023
127	216	8,1	1,2	9,1	1,4	3/4"	2,33	**A09-506**	351.302.0024
127	340	14	2,1	16,1	2,4	7/8"	3,8	**A13-507**	351.302.0025
127	430	25,3	3,8	26,7	4	1-1/8"	4,87	**A17-509**	351.302.0026
127	430	37,6	5,6	42,8	6,4	1-3/8"	4,87	**A17-511**	351.302.0027
153	320	14	2,1	16,1	2,4	7/8"	4,98	**A13-607**	351.302.0028
153	320	25,3	3,8	26,7	4	1-1/8"	4,98	**A13-609**	351.302.0029
153	350	37,6	5,6	42,8	6,4	1-3/8"	5,48	**A14-611**	351.302.0030
153	514	59,7	9	63,9	9,6	1-5/8"	8,21	**A20-613**	351.302.0031
153	635	59,7	9	63,9	9,6	1-5/8"	10,23	**A25-613**	351.302.0032

Presión máxima de trabajo 20,7 bar

Capacidades calculadas +4ºC y mínima -12ºC

Temperatura mínima de gas de aspiración -12ºC, si es más baja usar calentador auxiliar.



Sistema de Aceite

Separadores de Aceite Helicoidales "ALTA EFICACIA

Capacidades Recomendadas						Máx. Volumen de Descarga m^3/h	Conex. ODF	Tipo	MODELO	CÓDIGO
R-134a		R-22		R-404A/R-507						
-40ºC	+5ºC	-40ºC	+5ºC	-40ºC	+5ºC					
3,50	5,30	5,30	7,00	5,30	7,00	2,6	1/2"	Hermético	**S-5182**	351.304.0001
									SH-5182	351.304.0002
10,60	14,10	15,80	19,40	14,10	19,40	6,8	5/8"		**S-5185**	351.304.0003
									SH-5185P	351.304.0004
15,80	19,30	24,60	28,20	23,00	30,00	10,2	7/8"		**S-5187**	351.304.0005
									SH-5187P	351.304.0006
21,10	26,40	31,70	37,00	29,80	38,70	13,6	1 1/8"		**S-5188**	351.304.0007
									SH-5188P	351.304.0008
28,10	35,20	44,80	49,30	42,20	52,80	18,7	1 3/8"		**S-5190**	351.304.0009
									SH-5190P	351.304.0010
38,70	45,70	56,30	64,40	52,80	66,90	23,8	1 5/8"		**S-5192**	351.304.0011
21,10	26,40	31,70	37,00	29,80	38,70	13,6	1 1/8"	Desmontable	**S-5288**	351.304.0013
28,10	35,20	44,80	49,30	42,20	52,80	18,7	1 3/8"		**SN-5290**	351.304.0014
38,70	45,70	56,30	63,40	52,80	66,90	23,8	1 5/8"		**SN-5292**	351.304.0015
63,40	73,80	88,00	106,00	84,40	109,00	37,4	2 1/8"		**SN-5294**	351.304.0016
							1 5/8"		**S-5411CE**	351.304.0017
77,40	95,00	123,00	137,00	109,00	144,00	49,3	2 1/8"		**S-5412CE**	351.304.0018
162,00	197,00	250,00	281,00	225,00	292,00	102,0	2 5/8"		**S-5413CE**	351.304.0019
253,00	310,00	394,00	447,00	352,00	461,00	159,8	3 1/8"		**S-5414CE**	351.304.0020



- Modelos S:
  Presión 0 a 31 bar,
  Tª -10ºC a 130ºC.
- Modelos SH:
  Presión 0 a 40 bar,
  Tª -10ºC a 110ºC.
- Modelos terminación P:
  Ajuste para PRV 3/8

Esquemas de Conexionado

MODELO	Dimensiones en mm.				Cantidad de Precarga	Figura
	Ø A	B	C	D		
S-5182	102	333	69	64	0,4	2
SH-5182		352		81		
S-5185		384		66		
SH-5185P		401		81		
S-5187		434	74	76		
SH-5187P		453		94		
S-5188		483	75	78		
SH-5188P		500		94		
S-5190	152	384	108	91	1,1	
SH-5190P		570		135		
S-5192		428		98		
S-5288	102	614	75	78	0,7	3
SN-5290	152	508	108	91		
SN-5292		559		98		
SN-5294			114	105		
S-5411CE	219	641	148	164		4
S-5412CE				201		
S-5413CE	273	750	183			
S-5414CE	324	821	215	229		

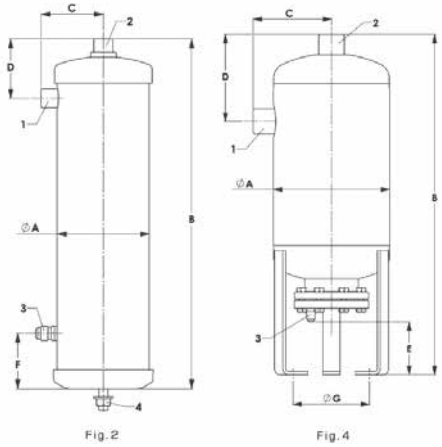

Fig.2 Fig.4

1 ENTRADA
2 SALIDA
3 RETORNO ACEITE 3/8" SAE M
4 TORNILLO M-10 PARA FIJACIÓN

- Tª condensación 38ºC
- Tª aspiración 18ºC
- Retorno aceite lleva conexión standard cónica 3/8"
- La conexión 10mm, ODS está disponible añadiendo un sufijo X
- El sufijo "M" implica conexiones métricas cuando sea posible.

Sistema de Aceite

Castel

Separador de Aceite-Conexiones Soldar

Dimesiones (mm)		Potencia Frigorífica (W) a la Temperatura de Evaporación				Conexiones ODS		MODELO	CÓDIGO
Ø	Alto	R-134a		R-404A		Int.	Ø		
		-20ºC	+5ºC	-40ºC	+5ºC				
123	280	5.300	6.100	6.400	8.800	1/2"	(5/8")	**5540/4**	351.301.0001
123	367	16.400	18.900	19.900	27.300	5/8"	(3/4")	**5540/5**	351.301.0002
123	367	18.600	21.300	22.500	30.800	7/8"	(1 1/8")	**5540/7**	351.301.0003
123	428	21.200	24.300	25.700	35.200	1 1/8"	(1 3/8")	**5540/9**	351.301.0004
123	428	23.900	27.400	28.900	39.600	1 3/8"	(1 5/8")	**5540/11**	351.301.0005
163,5	471	33.100	38.000	40.100	54.900	1 5/8"	–	**5540/13**	351.301.0006
163,5	481	38.000	48.800	51.500	70.600	2 1/8"	–	**5540/17**	351.301.0007



- Separador de aceite.
- Presión máxima de trabajo: 45 bar Mod. 5540/4 - 5540/11. 32 bar Mod. 5540/13 - 5540/17.
- Temperatura máxima del refrigerante: 130ºC.
- Los cuerpos son fabricados de tubos de acero.
- El fondo del separador incluye una cámara que recoge las impurezas metálicas mediante magneto o imán.
- Posición vertical

TECNAC

Separador de Aceite

Vol. Total (L)	Dimensiones (mm)				Conexión Drenaje Aceite	Entrada/Salida Aceite	MODELO	CÓDIGO
	D	A	B	C				
2	102	290	255	48	1/4"	1/2"	**SD1**	351.308.0001
2,7		385	350			5/8"	**SD2**	351.308.0002
3,5		493	455		3/8"	7/8"	**SD3**	351.308.0003
4		525	485			1 1/8"	**SD4**	351.308.0004
5	114	535	485	57		1 3/8"	**SD5**	351.308.0005
7,5	152	480	430	78,5		1 5/8"	**SD6**	351.308.0006
8,5		545	490			2 1/8"	**SD7**	351.308.0007



Separadores de Aceite Desmontables

Vol. Total (L)	Vol. Aceite (L)	Dimensiones (mm)			Entrada/Salida Aceite	Capacidad (kW)				MODELO	CÓDIGO
		D	H	d		R-134a		R-404A/R-507			
						-40ºC	+5ºC	-40ºC	+5ºC		
7,5	5	159	641,5	100	1 5/8"	37	45	53	68	**SA-5**	351.308.0008
7,5	5	159	641,5	100	2 1/8"	60	73	85	109	**SA-5**	351.308.0009
11	8	219	488	114	1 5/8"	48	60	66	88	**SA-8**	351.308.0010
11	8	219	484	114	2 1/8"	73	88	98	128	**SA-8**	351.308.0011
20	13	273	562	114	2 5/8"	129	160	168	237	**SA-13**	351.308.0012
36	25	323	636	170	3 1/8"	182	222	252	330	**SA-25**	351.308.0013

Separador de Aceite Hermético

Vol. Total (L)	Dimensiones (mm)				Conexión Drenaje Aceite	Entrada/Salida Aceite	MODELO	CÓDIGO
	D	A	B	C				
2	102	290	255	52	1/4"	1/2"	**SH1**	351.308.0014
2,7		385	350			5/8"	**SH2**	351.308.0015
3,5		493	455		3/8"	7/8"	**SH3**	351.308.0016
4		525	485			1 1/8"	**SH4**	351.308.0017
5	114	535	485	60		1 3/8"	**SH5**	351.308.0018
7,5	152	480	430	80		1 5/8"	**SH6**	351.308.0019
8,5		545	490			2 1/8"	**SH7**	351.308.0020



Separadores de Aceite

TECNAC

A diferencia de otros separadores de aceite, la eficacia de los separadores coalescentes Tecnac, no depende de la velocidad. Por consiguiente, el separador de aceite TECNAC continua funcionando (separando aceite) al 99% de eficacia cuando la carga disminuye. Todos los separadores se entregan con el filtro coalescente incorporado

Separadores de Aceite Coalescentes para CO_2 Subcrítico

45 bar -10/120ºC. 10 bar -20/100ºC

Potencia (kW) (Tªcond. -3,88ºC Supercalen. 5,6ºC Subenf. 0ºC)		Peso (Kg)	Volumen sep. Aceite (Va)	Volumen recipiente (Vr)	MODELO	CÓDIGO
+4,4ºC	-40ºC					
141	34	19	1,5	3	**SAC-1 –45 7/8"**	351.308.0050
258	62	21	1,6	4	**SAC-2 –45 1 1/8"**	351.308.0063
393	95,5	21	1,6	4	**SAC-3 –45 1 3/8"**	351.308.0064
673	163,7	50	3,5	13	**SAC-4 –45 1 5/8"**	351.308.0065
918	222	50	3,5	13	**SAC-5 –45 2 1/8"**	351.308.0066
1534,5	373,4	95	17,2	50	**SAC-6 –45 2 5/8"**	351.308.0067
2610	634,9	96	17,2	50	**SAC-7 –45 3 1/8"**	351.308.0068
2612	640	100	22,3	65	**SAC-8 – 45 3 1/8"**	351.308.0069

Separadores de Aceite Coalescentes con recipiente de Aceite para CO_2 Subcrítico

45 bar -10/120ºC. 10 bar -20/100ºC

Potencia (kW) (Tªcond. -3,88ºC Supercalen. 5,6ºC Subenf. 0ºC)		Peso (Kg)	Vol. (Va)	Vol. (Vr)	Vol. (Vt)	MODELO	CÓDIGO
+4,4ºC	-40ºC						
141	34	16,5	1,5	2,5	4	**SARC-1 –45 7/8"**	351.308.0070
258	62	18	2,3	2,7	5	**SARC-2 –45 1 1/8"**	351.308.0071
393	95,5	18	2,3	2,7	5	**SARC-3 –45 1 3/8"**	351.308.0072
673	163,7	47	8	8	16	**SARC-4 –45 1 5/8"**	351.308.0073
918	222	47	8	8	16	**SARC-5 –45 2 1/8"**	351.308.0074
1534,5	373,4	92	35	24	59	**SARC-6 –45 2 5/8"**	351.308.0075
2610	634,9	93	35	24	59	**SARC-7 –45 3 1/8"**	351.308.0076
2612	640	97	44	30	74	**SARC-8–45 3 1/8"**	351.308.0077

Va = Volumen separador de aceite; Vr= Volumen recipiente de aceite; Vt= Volumen Total



Separadores de Aceite

TECNAC

Diseñados para sistemas CO_2 transcríticos, obteniendo múltiples ventajas: una eficiencia de separación mayor del 98,5%, mejora de la eficiencia de la transferencia térmica (minimiza la cantidad de aceite en el evaporador), reducción de tiempos de funcionamiento del compresor, por lo que se obtienen mejores rendimientos que el resto de tecnologías de filtración y separación.

Separadores de Aceite Coalescentes para CO_2 Transcrítico

130 bar -10/80ºC. 90 bar -10/120ºC. 90 bar -40/80ºC

Potencia (kW) (Tªcond. -3,88ºC Supercalen. 5,6ºC Subenf. 0ºC)		Peso (Kg)	Vol. (Vt)	MODELO	CÓDIGO
+4,4ºC	-40ºC				
23.5	4.5	23	2,9	**SAC 0-130bar 3/4"**	351.308.0078
41.3	8	23	2,9	**SAC 1-130bar 7/8"**	351.308.0079
158	29.8	25	3,6	**SAC 2-130bar 1 1/8"**	351.308.0080
462.2	87.8	25	3,6	**SAC 3-130bar 1 3/8"**	351.308.0081
674.8	128	60	13,8	**SAC 4-130bar 1 5/8"**	351.308.0082
845.1	160.7	60	13,8	**SAC 5-130bar 2 1/8"**	351.308.0083



Va = Volumen separador de aceite; Vr= Volumen recipiente de aceite; Vt= Volumen Total

Separadores de Aceite Desmontables para CO_2 Transcrítico

45 bar -10/100ºC

Peso (Kg)	V (L)º		MODELO	CÓDIGO
	Va	Vt		
18,5	2.9	11	**SA8-45bar 1 5/8"**	351.308.0109
18,5	2.9	11	**SA8-45bar 2 1/8"**	351.308.0110
23	3.6	20	**SA13-45bar 2 5/8"**	351.308.0111
30	3.6	31	**SA25-45bar 3 5/8"**	351.308.0112



Va = Volumen separador de aceite;
Vt= Volumen Total= Va + Volumen de recipiente de aceite

Separadores de Aceite de alta presión para CO_2

45bar -10/100ºC (Subcrítico)

Kg	V (L)				MODELO	CÓDIGO
	Va	Vt	Vv1	Vv2		
10	3,5	9	0,9	2,1	**SAV-3,5/45 7/8"**	351.308.0052
10	3,5	9	0,9	2,1	**SAV-3,5/45 1 1/8"**	351.308.0084
10	3,5	9	0,9	2,1	**SAV-3,5/45 1 3/8"**	351.308.0085
19	9,5	17	2,9	5,6	**SAV-9,5/45 1 3/8"**	351.308.0086
19	9,5	17	2,9	5,6	**SAV-9,5/45 1 5/8"**	351.308.0087
19	9,5	17	2,9	5,6	**SAV-9,5/45 2 1/8"**	351.308.0088
28	20	31	5,5	12	**SAV-20/45 2 1/8"**	351.308.0089
28	20	31	5,5	12	**SAV-20/45 2 5/8"**	351.308.0090
28	20	31	5,5	12	**SAV-20/45 3 1/8"**	351.308.0091



Todos los modelos incluyen válvula rotalock 1" x 3/8" SAE en la conexión.

Acumuladores de Aspiración

TECNAC

Acumuladores de Aspiración para CO_2 Subcrítico

30bar -10/80ºC

Kg	Vol (L)	Conex. pulg.	MODELO	CÓDIGO
6	4	1 1/8"	**DAL-018A - CO2**	351.308.0092
7	4	1 1/8"	**DAL-019A - CO2**	351.308.0093
8	7,1	1 3/8"	**DAL-021A - CO2**	351.308.0094
9,5	9	1 3/8"	**DAL-022A - CO2**	351.308.0095
11	12	1 5/8"	**DAL-023B - CO2**	351.308.0096

30bar -40/100ºC

Kg	Vol (L)	Conex. pulg.	MODELO	CÓDIGO
22	18	2 1/8"	**BT-180A - CO2**	351.308.0097
39	36	2 1/8"	**BT-360A - CO2**	351.308.0098
40	36	3 1/8"	**BT-360B - CO2**	351.308.0099
23	18	2 1/8	**BTR-180A - CO2**	351.308.0100
40	36	2 5/8"	**BTR-360A - CO2**	351.308.0101



Acumuladores de Aspiración para CO_2 Transcrítico

130bar -10/80ºC. 90bar -40/80ºC

Vol (L)	Conex. pulg.	MODELO	CÓDIGO
1,5	5/8"	**DAL-011A - 130 bar –TR**	351.308.0102
2	3/4"	**DAL-012A - 130bar - TR**	351.308.0103
3	7/8"	**DAL-016A - 130bar - TR**	351.308.0104
4	7/8"	**DAL-017A - 130bar - TR**	351.308.0105
5	1 1/8"	**DAL-019A - 130bar - TR**	351.308.0106
7	1 3/8"	**DAL-021B - 130bar - TR**	351.308.0107
9	1 5/8"	**DAL-022B - 130bar - TR**	351.308.0108



Acumuladores Especiales

Fabricación a medida de acumuladores para las condiciones indicadas en la tabla:

Tubo Ø	Condiciones de Funcionamiento					
101	CO_2					
127						
139,7	**45bar -10/100ºC 32bar -10/120ºC 20bar -20/80ºC** 15L-35L	**45bar -10/100ºC** 15L-35L	**60bar -10/80ºC** 0,8L-2500L	**80bar -10/80ºC** 0,8L-2500L	**90bar -10/120ºC 60bar -40/80ºC** 0,8L-2500L	**130bar -10/80ºC 120bar -10/80ºC 90bar -40/80ºC** 0,8L-2500L
159						
168,3						
219						
273						
323						
406						
508			**Consultar**			
610						
813						
914						





Recipientes de Líquido

TECNAC

Recipientes Verticales para CO_2 Subcrítico

45bar -10/100ºC

Dimensiones (mm)					V (L)	Visor	Conex. Segur.	Detec Nivel Min.	MODELO	CÓDIGO
Ø	L	IN (1)	IN (2)	OUT						
159	920		-	1/2" ODS	15				**RV15-CO2**	342.308.0074
219	900				30				**RV30-CO2**	342.308.0075
	1343				45	2	1/2" NPT		**RV45-CO2**	342.308.0064
273	1192				60				**RV60-CO2**	342.308.0056
	1684		7/8" ODS	7/8" ODS	90				**RV90-CO2 (273)**	342.308.0076
355	1108								**RV90-CO2 (355)**	342.308.0077
323	1700				120				**RV120-CO2**	342.308.0078
355	1446								**RV120-CO2(355)**	342.308.0079
406	1396				150				**RV150-CO2**	342.308.0080
	1646				180	3	1/2" NPT		**RV180-CO2**	342.308.0081
	1786	1 1/8" ODS	1 1/8" ODS	1 1/8" ODS	225				**RV250-CO2**	342.308.0082
406	2611				300				**RV300-CO2**	342.308.0083
508	1763				300				**RV300-CO2 (508)**	342.308.0084



Recipientes de Líquido

TECNAC

Recipientes Horizontales para CO_2 Subcrítico

45bar -10/100ºC.

Dimensiones (mm)					V (L)	Visor	Conex. Segur.	Detec. Nivel Min.	MODELO	CÓDIGO
Ø	L	IN (1)	IN (2)	OUT						
159	580	7/8" ODS	-	1/2" ODS	10	1	1/2" NPT	1/2" NPT	**RH10-CO2**	342.308.0085
219	866		7/8" ODS	7/8" ODS	30	2			**RH30-CO2**	342.308.0087
	1310				45				**RH45-CO2**	342.308.0088
273	1143				60				**RH60-CO2**	342.308.0089
	1335				90	3			**RH90-CO2 (273)**	342.308.0090
355	1058								**RH90-CO2 (355)**	342.308.0091
323	1655				120		1/2" NPT		**RH120-CO2 (323)**	342.308.0092
355	1396								**RH120-CO2 (355)**	342.308.0093
406	1330	1 1/8" ODS	1 1/8" ODS	1 1/8" ODS	150				**RH150-CO2**	342.308.0094
	1580				180				**RH180-CO2**	342.308.0095
	2100				225				**RH250-CO2**	342.308.0096
	2610				300				**RH300-CO2**	342.308.0097

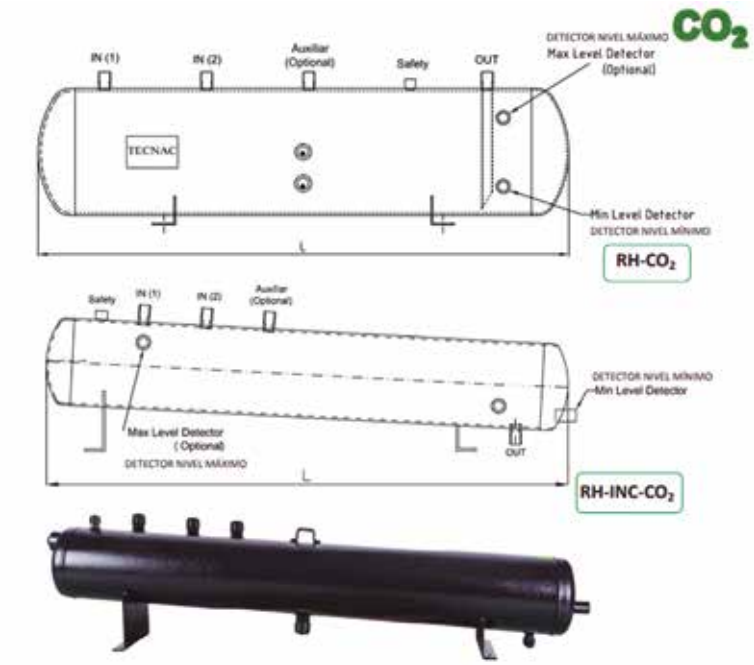

Recipientes de Líquido

TECNAC

Recipientes Verticales para CO_2 Transcrítico

60 bar -10/80ºC

V (L)	Visor	Conex. Segur.	Detec. Nivel Min.	MODELO	CÓDIGO
10	1" NPT	1/2" NPT	1/2" NPT	**RV10-60bar-TR**	342.308.0111
15				**RV15-60bar-TR**	342.308.0112
30				**RV30-60bar-TR**	342.308.0113
45				**RV45-60bar-TR**	342.308.0114
60				**RV60-60bar-TR**	342.308.0115
90				**RV90-60bar-TR (273)**	342.308.0116
				RV90-60bar-TR (355)	342.308.0117
120				**RV120-60bar-TR**	342.308.0118
150				**RV150-60bar-TR**	342.308.0119
180				**RV180-60bar-TR**	342.308.0120
225				**RV250-60bar-TR**	342.308.0121
300				**RV300-60bar-TR**	342.308.0122

130 bar -10/80ºC. 90 bar -40/80ºC

V (L)	Visor	Conex. Segur.	Detec. Nivel Min.	MODELO	CÓDIGO
10	1" NPT	1/2" NPT	1/2" NPT	**RV10-130bar-TR**	342.308.0123
15				**RV15-130bar-TR**	342.308.0124
30				**RV30-130bar-TR**	342.308.0125
45				**RV45-130bar-TR**	342.308.0126
60				**RV60-130bar-TR**	342.308.0127
90				**RV90-130bar-TR (273)**	342.308.0128
				RV90-130bar-TR (355)	342.308.0129
120				**RV120-130bar-TR**	342.308.0130
150				**RV150-130bar-TR**	342.308.0131
180				**RV180-130bar-TR**	342.308.0132
225				**RV250-130bar-TR**	342.308.0133
300				**RV300-130bar-TR**	342.308.0134



Recipientes Especiales

Fabricación a medida de recipientes para las condiciones indicadas en la tabla:

Tubo Ø	Condiciones de Funcionamiento						
101	CO_2 **5bar -10/100ºC**						
127							
139,7	**42bar -10/100ºC 32bar -10/120ºC 20bar -20/80ºC 10bar -40/80ºC** 15L-2500L	**45bar -10/100ºC 32bar -10/120ºC 20bar -20/80ºC 10bar -40/80ºC** 15L-350L	CO_2 **45bar -40/120ºC** 15L-2500L	**60bar -10/80ºC** 0,8L-2500L	CO_2 **80bar -10/80ºC** 0,8L-2500L	**90bar -10/120ºC 60bar -40/80ºC** 0,8L-2500L	CO_2 **130bar -10/80ºC 120bar -10/80ºC 90bar -40/80ºC** 0,8L-2500L
159							
168,3							
219							
273							
323							
406							
508							
610							
813			**Consultar**				
914							

Recipientes de Aceite

TECNAC

El recipiente de aceite debería ser montado encima de los reguladores de nivel de aceite para el suministro de aceite por gravedad.

Debido a la alta presión, puede retornar aceite al recipiente.

En un período de tiempo, bastante presión podría afectar desfavorablemente al regulador de nivel del aceite. Para la protección, se instala una línea de ventilación por encima del recipiente de aceite, regresando la baja presión a la línea del acumulador.

Esta línea permite que la presión en el recipiente de aceite sea aproximadamente la misma que en la línea de succión y el cárter.

Recipientes de Aceite para CO_2 Subcrítico

45bar -10/100ºC

Vol (L)	Val. ENT/SAL	MODELO	CÓDIGO
8	3/8" SAE	**RHA-8-45**	353.308.0007
12	3/8" SAE	**RHA-12-45**	353.308.0008
16	3/8" SAE	**RHA-16-45**	353.308.0009
20	3/8" SAE	**RHA-20-45**	353.308.0010
30	3/8" SAE	**RHA-30-45**	353.308.0011



Recipientes de Aceite para CO_2 Transcrítico

60bar -10/80ºC

Vol (L)	Val. ENT/SAL	MODELO	CÓDIGO
8	3/8" ODS	**RHA-8-60bar**	353.308.0012
12	3/8" ODS	**RHA-12-60bar**	353.308.0013
16	3/8" ODS	**RHA-16-60bar**	353.308.0014
20	3/8" ODS	**RHA-20-60bar**	353.308.0015
30	3/8" ODS	**RHA-30-60bar**	353.308.0016



130bar -10/80ºC; 90bar -40/80ºC

Vol (L)	Val. ENT/SAL	MODELO	CÓDIGO
8	3/8" ODS	**RHA-8-130bar**	353.308.0017
12	3/8" ODS	**RHA-12-130bar**	353.308.0018
16	3/8" ODS	**RHA-16-130bar**	353.308.0019
20	3/8" ODS	**RHA-20-130bar**	353.308.0020
30	3/8" ODS	**RHA-30-130bar**	353.308.0021

Todos los modelos incluyen dos visores
Válvula de presión recipiente de aceite no incluido (pedir código A-005269)

Separadores de Aceite

TECNAC

Separadores de Aceite Coalescentes (31 bar -10/120ºC - 10 bar -20/100ºC)

Kg	Tipo	Va (L)	Vt (L)	kW (Tªcond. 37,8ºC; sobrecal. 5,6ºC; subenfr. 0ºC)		MODELO	CÓDIGO
				+4,4ºC	-40ºC		
18	a	1,5	3	48	7,4	**SAC-1 NH3 7/8"**	351.308.0113
19	a	1,6	4	87	12,5	**SAC-2 NH3 1 1/8"**	351.308.0114
19	a	1,6	4	130	19,8	**SAC-3 NH3 1 3/8"**	351.308.0115
46	b	3,5	13	225	35	**SAC-4 NH3 1 5/8"**	351.308.0116
46,5	b	3,5	13	310	47	**SAC-5 NH3 2 1/8"**	351.308.0044
80	b	17,2	50	512	77	**SAC-6 NH3 2 5/8"**	351.308.0045
81	b	17,2	50	874	132	**SAC-7 NH3 3 1/8"**	351.308.0046
84	b	22,3	65	880	135	**SAC-8 NH3 3 1/8"**	351.308.0117



Separadores de Aceite Coalescentes con Recipiente de Aceite (31 bar -10/120ºC - 10 bar -20/100ºC)

Kg	Tipo	Va (L)	Vr (L)	Vt (L)	kW (Tªcond. 37,8ºC; sobrecal. 5,6ºC; subenfr. 0ºC)		MODELO	CÓDIGO
					+4,4ºC	-40ºC		
15,5	a	1,5	2,5	4	48	7,4	**SARC-1 NH3 7/8"**	351.308.0118
16,5	b	1,6	2,7	5	87	12,5	**SARC-2 NH3 1 1/8"**	351.308.0119
16,5	b	1,6	2,7	5	130	19,8	**SARC-3 NH3 1 3/8"**	351.308.0120
43,5	b	3,5	8	16	225	35	**SARC-4 NH3 1 5/8"**	351.308.0058
43,5	b	3,5	8	16	310	47	**SARC-5 NH3 2 1/8"**	351.308.0121
77,5	b	17,2	24	59	512	77	**SARC-6 NH3 2 5/8"**	351.308.0122
78,5	b	17,2	24	59	874	132	**SARC-7 NH3 3 1/8"**	351.308.0123
81	b	22,3	30	74	880	135	**SARC-8 NH3 3 1/8"**	351.308.0057

Va= Volumen de aceite ; **Vr**= Volumen recipiente; **Vt**= Volumen total



Separadores de Aceite Coalescentes para Compresores de Tornillo (31 bar -10/120ºC)

Kg	Número máximo compres.	Número Resisten. eléctricas	Entrada refriger.	Salida refriger.	Válvula segurid.	Salida de aceite	Llenado de aceite	Modelo	CÓDIGO
95	3	2	1/2" NPT	DN65	1/2" NPT	Adaptador 1 3/4" x 1 3/8" ODS (DN32)	1 1/4" x 7/8" ODS (DN20)	**SAPC-40L-NH3**	351.308.0130
220	6	3	DN100	DN100	2 x 1/2" NPT	Adaptador 2 1/4" x 1 5/8" ODS (DN40)		**SAPC-90L-NH3**	351.308.0131
321						Adaptador 2 1/4" x 2 1/8" ODS (DN50)		**SAPC-140L-NH3**	351.308.0132
505		4	DN125	DN125		Conexión 3 1/8" ODS (DN80)		**SAPC-250L-NH3**	351.308.0133
605								**SAPC-320L-NH3**	351.308.0134

Todos los modelos incluyen:	
Descripción	CÓDIGO
Termostato de aceite A-005071	351.308.0135
Resistencia aceite (140W) A-005074	351.308.0136
Detector de nivel de aceite electrónico A-005256	351.308.0137



Aceite alta presión

TECNAC

Repuestos

Repuesto de Filtro Coalescente		
Modelo Filtro	Modelo Separador	CÓDIGO
55 x 155	**SAC-1 / SARC-1 NH3 7/8"**	351.308.0124
55 x 253	**SAC-2 / SARC-2 NH3 1 1/8"**	351.308.0125
	SAC-3 / SARC-3 NH3 1 3/8"	351.308.0126
120 x 333	**SAC-4 / SARC-4 NH3 1 5/8"**	351.308.0060
	SAC-5 / SARC-5 NH3 2 1/8"	351.308.0061
175 x 462	**SAC-6 / SARC-6 NH3 2 5/8"**	351.308.0126
	SAC-7 / SARC-7 NH3 3 1/8"	351.308.0127
175 x 680	**SAC-8 / SARC-8 NH3 3 1/8"**	351.308.0059



Repuesto de Boya	
Descripción	CÓDIGO
Boya con junta	351.308.0129

Repuesto de Junta de Brida	
Modelo Junta	CÓDIGO
Junta SAC 1-2-3 (102)	351.308.0127
Junta SAC 4-5 (159)	351.308.0048
Junta SAC 6-7 (273)	351.308.0128

Separador de Aceite de Alta Presión (32bar -20/100ºC) NH3

	Kg	V(L)				Dimensiones (mm)						MODELO	CÓDIGO
		Va	Vt	Vv1	Vv2	Ø	Hout	Hr	Hv1	Hv2	H		
CAT. II	3,5	9	0,9	2,1	2,1	159	426	68	64	122	546	**SAV-3,5 NH3 7/8"**	351.308.0138
												SAV-3,5 NH3 1 1/8"	351.308.0139
												SAV-3,5 NH3 1 3/8"	351.308.0140
CAT. II	9,5	17	2,9	5,6	5,6	193	584	121	155	255	732	**SAV-9,5 NH3 1 3/8"**	351.308.0141
												SAV-9,5 NH3 1 5/8"	351.308.0142
												SAV-9,5 NH3 2 1/8"	351.308.0143
CAT. III	20	31	5,5	12	12	273	512	170	170	288	773	**SAV-20NH3 2 1/8"**	351.308.0144
												SAV-20 NH3 2 5/8"	351.308.0145
												SAV-20 NH3 3 1/8"	351.308.0146

Todos los modelos incluyen adaptador rotalock 1" x 3/8" ODS en la conexión de salida de aceite

Va: Volumen del separador de aceite - Vr: Volumen del recipiente Vt: Volumen total (separador + recipiente)

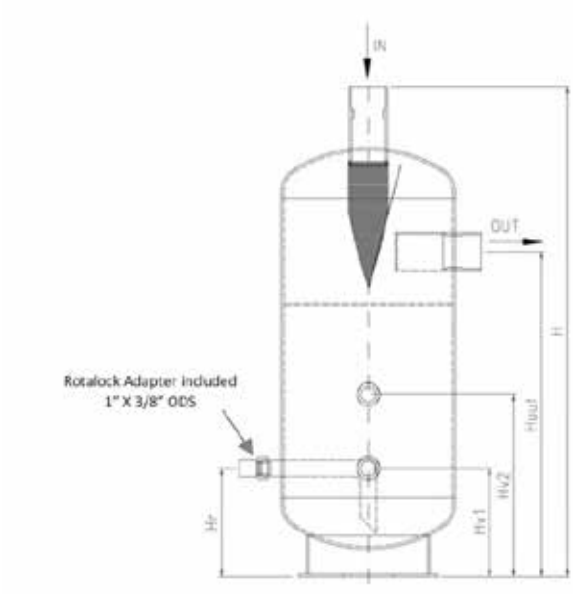



Separadores de Aceite Primarios para Compresores de Tornillo (32bar -20/100ºC) NH3

Caudal Máximo de Aspiración (m³/h)			V(L)		Nº máx. compr.	Nº Resist eléc.	Entr. refrig,	Salida refrig.	Salida aceite	Vál. segur.	Llen. aceite	MODELO	CÓDIGO
Alta Temp.	Media Temp.	Baja Temp.	Vt	Va									
155	230	298	40	18	2	1	DN50	Adap. 1 3/4" x 1 5/8"	Adap. 1 3/4" x 1 1/8" ODS (DN25)	1/2" NPT	1 1/4" x 7/8" ODS (DN20)	**SAP-18L NH3**	351.308.0040
318	438	660	80	40	3	2	DN65	DN65	Adap. 1 3/4" x 1 3/8" ODS (DN32)			**SAP-40L NH3**	351.308.0041
640	899	1319	228	90	6	3	DN100	DN100	Adap. 2 1/4" x 1 5/8" ODS (DN40)	2 x 1/2" NPT		**SAP-90L NH3**	351.308.0042
959	1317	1319	285	140					Adap. 2 1/4" x 2 1/8" ODS (DN50)			**SAP-140L NH3**	351.308.0043
1452	2050	2498	655	250		4	DN125	DN125	Conx. 3 1/8" ODS (DN80)			**SAP-250L NH3**	351.308.0147
1452	2050	2498	655	250								**SAP-250L (813) NH3**	351.308.0148
			900	320								**SAP-320L NH3**	351.308.0149

Todos los modelos incluyen: Termostato de aceite, resistencia y detector de nivel de aceite electrónico



Opcionalmente Válvulas de Seguridad montadas

Va: Volumen del separador de aceite - Vr: Volumen del recipiente Vt: Volumen total (separador + recipiente)

Separadores de Aceite Combinados (32bar -20/100ºC) NH3

Caudal Máximo de Aspiración (m³/h)			Entr. refrig,	Salida refrig.	Salida de aceite (2ª etapa) + Vortex	Salida de aceite (3ª etapa)	Entrada aceite	Term.	Detec. nivel de aceite electró.	Válv. de serv.	Vál. seg.	MODELO	CÓDIGO
Alta Temp.	Media Temp.	Baja Temp.											
640	899	1319	DN100 (Ø114,3)	DN100 (Ø114,3)	Rotalock 1 3/4 + Vortex	Termosifón + 1/4" NPT	1/2" NPT	3/4" NPT	Rotalock 1" 3/4	1/4" NPT	1/2" NPT	**SACH 333L NH3**	351.308.0150
959	1317	1790										**SACH 385L NH3**	351.308.0151
1452	2050	2498	DN125 (Ø139,7)	DN125 (Ø139,7)								**SACH 655L NH3**	351.308.0152
1899	2245	2605										**SACH 900L NH3**	351.308.0153
2481	2587	2855										**SACH 1450L NH3**	351.308.0154
2900	2940	3117										**SACH 2024L NH3**	351.308.0155

Todos los modelos incluyen: Termostato de aceite, resistencia de aceite (140w) y detector de nivel de aceite electrónico



Sistema de Aceite

HENRY TECHNOLOGIES

REGULADORES

Estandar

Tipo Regul.	Indicación nivel aceite	Ecualizador	Presión dif. aceite (bar)	Máx presión de trabajo	MODELO	CÓDIGO
Fijo	1/2 1/4 a 5/8	NO	0,35 a 2,1 bar	31bar	**S-9510**	352.304.0001
		SI	5 a 30 lb		**S-9510 E**	352.304.0002
Ajustable		NO	0,35 a 6,2 bar		**S-9530**	352.304.0003
		SI	5 a 90 lb		**S-9530 E**	352.304.0004



- S-9110 / S-9120/ S-9211A sustituidos por S-9510.
- S-9130 / S-9119A sustituidos por S-9530.
- Fijación: 3 tornillos 1 7/8" BC y 4 tornillos 50 mm, BC.

Adaptadores Estandar

Descripción	MODELO	CÓDIGO
Bitzer Octagón	**3-033-262**	352.304.0006

KRIWAN

Control de Nivel de Líquido de Refrigerante

Descripción	MODELO	CÓDIGO
Refrigerantes CFC HCFC. HFC y Amoníaco, Conex.1/2" NPT, Presión 32 Bar Tensión 208/240 50/60Hz con Led	**INT-276 L**	352.304.0011



Regulador de Nivel de Aceite Electrónico	MODELO	CÓDIGO
Control de nivel regulado a medio visor a través de un sensor óptico. / Protección: IP65. Tensión alimentación: 230 V. 50/60 Hz Presión dif.máx admisible 1 a 25 bar Aplic. Compr. Universal 3 ó 4 tornillos	**INT-280**	352.304.0012



Adaptadores para Regulador Nivel de Aceite Electrónico	CÓDIGO
1-1/8"-18 UNEF	352.304.0014
3/4"-14 NPT	352.304.0016
1-3/4"-12 UNF	352.304.0018

KRIWAN

Control de Nivel de Líquido Electrónico CO_2/R744

Descripción	Voltaje (V)	Referencia Kriwan	MODELO	CÓDIGO
Sensor de nivel de líquido electrónico (cable 2m.)	230V	52S476S66	**INT 276 LN**	352.304.0033



Control de Nivel de Aceite Electrónico

Descripción	Voltaje (V)	Referencia Kriwan	MODELO	CÓDIGO
Sensor de nivel de aceite electrónico (cable 1m.)	230V	52S476S62	**INT 276 LC+**	352.304.0034

EMERSON
Climate Technologies

Control de Nivel de Aceite Electrónico CO_2/R744

Descripción	Voltaje (V)	Ø Conexión con el recipiente	Medio	Referencia Emerson	MODELO	CÓDIGO
Sensor electrónico de bajo nivel de aceite	24V AC	1/2"	CO2 - Aceite	805483	**LW5X-L120**	352.302.0015
Sensor electrónico de alto nivel de aceite				805484	**LW5X-H120**	352.302.0016
Sensor electrónico de bajo nivel de aceite		> 1/2"		805480	**LW5-L120**	352.302.0017
Sensor electrónico de alto nivel de aceite				805481	**LW5-H120**	352.302.0018

Máxima presión de trabajo 130bar.

Adaptadores para conexión a roscar			
Descripción	Ref. Emerson	MODELO	CÓDIGO
Adaptador 1/2"-14 NPTF	805257	**LW0-1/2 CO2**	352.302.0019
Adaptador 3/4"-14 NPTF	805254	**LW0-CCA CO2**	352.302.0020

Cable y conector para salida de señal digital			
Descripción	Ref. Emerson	MODELO	CÓDIGO
Conector con cable de 3 metros	805141	**OM3-N30**	352.302.0011
Conector con cable de 6 metros	805142	**OM3-N60**	352.302.0021
Conector con cable de 10 metros	805146	**OM3-N100**	352.302.0022

Cable y conector para alimentación eléctrica a 24V AC

Descripción	Referencia Emerson	MODELO	CÓDIGO
Conector con cable de 3 metros	805500	**LW-24V-3**	352.302.0023
Conector con cable de 6 metros	805500	**LW-24V-6**	352.302.0024
Conector con cable de 10 metros	805500	**LW-24V-10**	352.302.0025
Transformador 230VAC a 24VAC, 60VA	804421	**ECT-623**	352.302.0012



Sistema de Aceite

REGULADORES

Regulador de nivel de aceite CO_2 OM5 (Transcrítico)

Presión max. Trabajo : 130 ba.
Bobina ESC-W de gran potencia para alcanzar alta presión diferencial MOPD de 100 bar.



Unidades base suministradas sin adaptador ni bobina

Presión Max. Trabajo	Retarde de tiempo de alarma	Código ALCO	MODELO	CÓDIGO
130 bar	20s	805230	**OM5-020**	352.302.0026
	120S	805231	**OM5-120**	352.302.0027

Adaptadores de bridas

Descripción	Código ALCO	MODELO	CÓDIGO
Adaptador de brida de 3/4 agujeros	805337	**OM0-CUA CO2**	352.302.0028
Adaptador de brida de 3 agujeros	805341	**OM0-CCC CO2**	352.302.0043
Adaptador de brida de 6/6 agujeros	805049	**OM0-CUD CO2**	352.302.0044
Adaptador roscar 1 1/8"-18 UNEF	805338	**OM0-CBB CO2**	352.302.0029
Adaptador roscar 3/4"-14 NPTF	805339	**OM0-CCA CO2**	352.302.0045
Adaptador roscar 1 1/8"-12 UNF	805340	**OM0-CCB CO2**	352.302.0046
Adaptador rotalock 1 3/4"-12UNF	805342	**OM0-CCD CO2**	352.302.0047
Adaptador rotalock 1 1/4"-12UNF	805343	**OM0-CCE CO2**	352.302.0048

Cables de relé de alarma



Descripción	Código ALCO	MODELO	CÓDIGO
Conexión a relé de 3 m	805141	**OM3-N30**	352.302.0011
Conexión a relé de 6 m	805142	**OM3-N60**	352.302.0021
Conexión a relé de 10 m	805146	**OM3-N100**	352.302.0022

Bobina 24V / Cable de alimentación y solenoide



Descripción	Código ALCO	MODELO	CÓDIGO
Bobina 50Hz, 38VA	801028	**ESC-W24VAC**	302.302.0036
Cable alimentación y solenoide 24, 3m	805151	**OM3-P30**	352.302.0009
Cable alimentación y solenoide 24, 6m	805152	**OM3-P60**	352.302.0035
Cable alimentación y solenoide 24, 10m	805153	**OM3-P100**	352.302.0036

Bobina 230V / Conjunto cable con módulo



Descripción	Código ALCO	MODELO	CÓDIGO
Bobina 50Hz, 38VA	801029	**ESC-W230VAC**	302.302.0038
Conjunto cable 3 m y módulo 230V	805163	**OM-230V-3**	352.302.0010
Conjunto cable 6 m y módulo 230V	805164	**OM-230V-6**	352.302.0039

Sistema de Aceite

REGULADOR ELECTRÓNICO TRAXOIL OM3

Características	MODELO	CÓDIGO
Regulador Nivel Base	**OM3-020 (805133)**	352.302.0005

Acoplamientos para OM3-020

Compresores Copeland D2,D3,D4,D6,D9,2D,3D,4D,6D,4M y 6M	**OM0-CUA (805037)**	352.302.0006
Compresores Copeland DK, DL, KM, KL, KJ, KS, LE, LF, LJ, LL y LS	**OM0-CCB (805040)**	352.302.0007
Compresores Copeland D8D,D8S y 8D (excepto D8SJ/D8SK, 1 visor aceite)	**OM0-CCC (805041)**	352.302.0008
Compresores Copeland ZR90 a ZR19, ZR250 a ZR380 y ZP235 a ZP385	**OM0-CCD (805042)**	352.302.0003

Bobinas para OM3-020

Bobina Solenoide 24V 50-60Hz 17VA	**ASC24 VAC (801079)**	302.302.0007
Bobina Solenoide 230V 50-60Hz 17VA	**ASC230 VAC (801077)**	302.302.0004

Cables Alimentación

Cable alimentación y solenoide 24V 3 metros (necesario transformador)	**OM3-P30 (805151)**	352.302.0009
Cable alimentación y solenoide 230V 3 metros.	**OM-230V-3 (805163)**	352.302.0010
Cable relé 3 metros. Temp. Ambiente -25ºC / +80ºC	**OM3-N30 (805141)**	352.302.0011
Transformador alimentación 230 V VAC/50VA	**ECT-623 (804421)**	352.302.0012





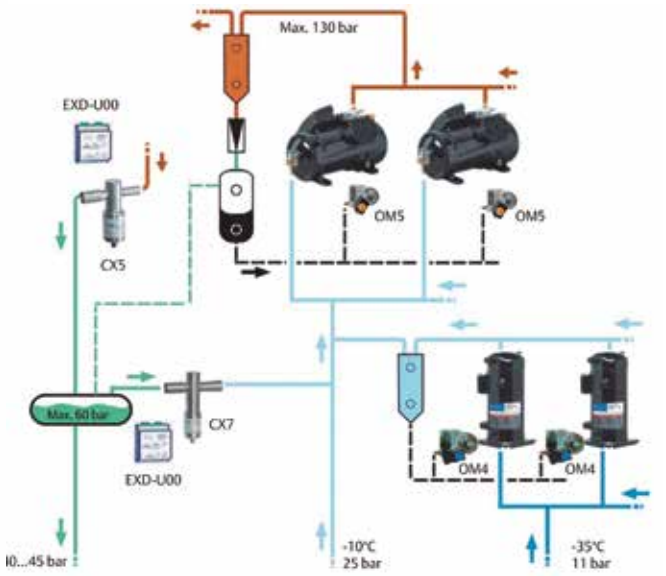

Consultar Precio y Disponibilidad

Sistema de Aceite

REGULADOR ACTIVO DE GESTIÓN NIVEL ACEITE

NOVEDAD



Regulador nivel aceite COM

CÓDIGO Danfoss	MODELO DESCRIPCIÓN	VOLTAGE (V)	Máx. Presión (bar)	CÓDIGO
040B0119	COM 10C Regulador	230	**60**	352.300.0001
040B0120		24		352.300.0002
040B0121	COM 20C Regulador	230	**130**	352.300.0003
040B0122		24		352.300.0004

Adaptadores

CÓDIGO Danfoss	MODELO DESCRIPCIÓN	CONEXIONES	CÓDIGO
040B0123	Adaptor set COM-AD-000	Brida	352.300.0005
040B0124	Adaptor set COMAD-034-14	3/4 - 14" NPT	352.300.0006
040B0125	Adaptor set COM-AD-114	1 1/4-12-2B UNF	352.300.0007
040B0126	Adaptor set COM-AD-134	1 3/4-12-2B UNF	352.300.0008
040B0127	Adaptor set COM-AD-D06	Brida	352.300.0009
040B0128	Adaptor set COMAD-118-18	1 1/8" UNEF	352.300.0010
040B0129	Adaptor set COMAD-118-18L	1 1/8" UNEF	352.300.0011
040B0130	Mounting Adaptor set COM-AD-118-18 con anillo adaptador Danfoss	1 1/8" UNEF	352.300.0012
040B0131	Mounting Adaptor set COM-AD-118-18 con junta Dorin Alu	1 1/8" UNEF	352.300.0013
040B0145	Adaptor set COM-AD-241	M 24mm	352.300.0014
040B0146	Adaptor set COM-AD-214	2 1/4-12-2B UNF	352.300.0015





Cable de alimentación

CÓDIGO Danfoss	VOLTAGE (V)	MEDIDA (m)	CÓDIGO
040B0147	24	3	352.300.0016
040B0151		5	352.300.0017
040B0149		6	352.300.0018
040B0153		10	352.300.0019
040B0155		15	352.300.0020
040B0157		20	352.300.0021

Cable de rele

CÓDIGO Danfoss	VOLTAGE (V)	INTENSIDAD (A)	MEDIDA (m)	CÓDIGO
040B0148	230	3	3	352.300.0022
040B0152			5	352.230.0023
040B0150			6	352.300.0024
040B0154			10	352.300.0025
040B0156			15	352.300.0026
040B0158			20	352.300.0027

ACCESORIOS Y PIEZAS DE REPUESTOS



Válvula de presión diferencial

CÓDIGO Danfoss	MODELO DESCRIPCIÓN	CÓDIGO
040B0163	Paquete individual ORD-015H 60 bar PS, 1.5 bar dP	305.300.0134
040B0164	Paquete individual ORD-035H 60 bar PS, 3.5 bar dP	305.300.0135
040B0165	Paquete individual ORD-050H 60 bar PS, 5.0 bar dP	305.300.0136

Piezas de repuesto

CÓDIGO Danfoss	MODELO DESCRIPCIÓN	CÓDIGO
040B0159	Paquete individual juego de piezas de repuesto para COM10C (juntas, vidrio de visión, filtro de entrada de aceite)	352.300.0028
040B0160	Paquete individual juego de piezas de repuesto para COM20C (juntas, vidrio de visión, filtro de entrada de aceite)	352.300.0029
040B0161	Paquete individual bobina de repuesto 24VAC 50/60Hz.	352.300.0030
040B0162	Paquete individual bobina de repuesto 230VAC 50/60Hz.z	352.300.0031

Selección en tres pasos

La solución COM (gestión del aceite del compresor) consta de una unidad base, un adaptador y un juego de cables. Elija su solución en tres sencillos pasos:

1,- Seleccione la unidad base reguladora del nivel de aceite
2,- Seleccione el tipo de adaptador del compresor
3,- Seleccione la longitud del cable de alimentación y del relé

Reguladores de Nivel de Aceite Electrónicos

HENRY TECHNOLOGIES

Regulador de Nivel de Aceite Electrónico — *IntelOil*

Voltaje	Prueba de presión	Presión de rotura	Máxima presión de trabajo	Máxima presión de trabajo diferencial	MODELO	CÓDIGO
24V/AC	66 bar	180 bar	60 bar	40 bar	**HOC1-24-3**	352.304.0042
230V/AC					**HOC1-230-3**	352.304.0043
24V/AC	132 bar	360 bar	120 bar	80 bar	**HOC2H-24-3**	352.304.0044
230V/AC					**HOC2H-230-3**	352.304.0045
				100 bar	**HOC3H-230-3**	352.304.0046



Regulador de nivel de aceite electrónico para su aplicación en sistemas de Alta y Baja presión. Diseñados para su montaje en compresores Alternativos y Scroll, aprobados para refrigerantes HCFC, HFC, HFO y CO2 y sus aceites asociados. Protección IP 65 (EN 60529). Alarma bajo nivel. Conexión entrada aceite 1/4 M SAE, conexión a compresor brida y adaptador 3/4"NPT (ver tabla)

Adaptadores — *IntelOil*

Modelo Compresor	Tipo de montaje	MODELO	CÓDIGO
Multi-Adaptador	Brida combinada de 3 y 4 tornillos con junta tórica	**H12070**	352.304.0047
Bitzer / Bock / Copeland	Rosca UNEF 1 1/8"-18 con junta tórica	**H12071**	352.304.0048
Dorin	Rosca UNEF 1 1/8"-18 con junta de aluminio	**H12072**	352.304.0049
Copeland Scroll	3/4"-14 NPTF	**H12073**	352.304.0050
Copeland Scroll	1 3/4"-12 U rosca rotalock con junta de teflón	**H12074**	352.304.0051
Copeland Scroll	1 1/4"-12 UNF rosca rotalock con junta de teflón	**H12075**	352.304.0052
Danfoss / Maneurop	1 1/8"-18 UNEF rosca con junta tórica y anillo adaptador	**H12076**	352.304.0053
Bock	1 1/8"-18 UNEF rosca con junta tórica, longitud extendida	**H12077**	352.304.0054
Dorin	6/6 montaje en orificio	**H12078**	352.304.0055
N/A	1/2"-14 NPTF	**H12079**	352.304.0056

TECNAC

Regulador Nivel Aceite para CO_2 / R744

Tensión	Presión máxima (bar)	MODELO	CÓDIGO
230V	80	**TK3-80**	352.350.0005
24V			352.350.0006
230V	120	**TK3-120**	352.350.0007
24V			352.350.0008

Regulador Nivel Aceite CFC-HCFC-HFC

Tensión	Presión máxima (bar)	MODELO	CÓDIGO
230V	46	**TK3-46**	352.350.0002
24V			352.350.0003

Adaptadores para Reguladores

MODELO	CÓDIGO
TK-3 ADAPTER 1-1/8" 18UNEF	352.350.0009
TK-3 ADAPTER 3/4" NPT	352.350.0010
TK-3 ADAPTER FLANGE 3/4/6 holes (also as spacer 50mm)	352.350.0004
TK-3 ADAPTER 1" GAS	352.350.0011
TK-3 ADAPTER ROTALOCK 1-3/4"-12 UNF	352.350.0001
TK-3 ADAPTER M-36 X 1,5	352.350.0012
TK-3 ADAPTER ROTALOCK 1-1/4" -12UNF	352.350.0013
TK-3 ADAPTER FLANGE 3/4/6 holes (also as spacer 22mm)	352.350.0014



Sistemas de Aceite

TECNAC

Recipiente Aceite

Capac. Máx. (L)	Conexión Válvula Entr Sal Roscar	Dimensiones								MODELO	CÓDIGO
		Ø	A	B	C	D	E	H	L		
8	3/8"	159	240	120	436	80	120	215	480	**RHA-8**	353.308.0001
12		159	350	183	671	80	120	215	715	**RHA-12**	353.308.0002
16		159	290	290	826	80	120	215	870	**RHA-16**	353.308.0003
20		219	300	152	350	100	250	268	605	**RHA-20**	353.308.0005
30		219	300	158	359	100	250	352	616	**RHA-30**	353.308.0004

Todos los modelos incluyen dos visores de Ø 1", incluyen válvulas Rotalock.





HENRY TECHNOLOGIES

Recipiente Aceite

Capac. Máx. (L)	Dimensiones mm.		Conexión Roscar	MODELO	CÓDIGO
	Diámetro	Altura			
15,1	152,4	964	3/8" SAE	**S-9108**	353.304.0001
11,4	152,4	735	3/8" SAE	**S-9108U**	342.304.0001
7,6	152,4	507	3/8" SAE	**S-9109**	353.304.0002



Válvula Servicio Control Nivel Aceite

Características	Conexión Roscar	MODELO	CÓDIGO
Aisla el control de nivel para revisar filtros, cargar aceite, etc.	3/8" SAE	**S-9106 V**	306.304.0009



Válvula Presión Recipiente

Características	Conexión Roscar	MODELO	CÓDIGO
Mantiene CINCO libras de presión diferencial en recipiente por encima de la presión del cárter.	3/8" SAE H/M	**S-9104**	307.304.0001
Mantiene VEINTE libras de presión diferencial en recipiente por encima de la presión del cárter.	3/8" SAE H/M	**S-9104H**	307.304.0003



Filtro Línea Aceite

Características	Conexión Roscar	MODELO	CÓDIGO
Filtro para líneas de aceite.	3/8" SAE	**S-9105**	350.304.0001



ODS: Conexiones de diámetros de tubos de cobre.

Acumulador de Aspiración

Acumuladores de Aspiración Verticales.

Capacidad Almacenaje Refrig.(kg a -18ºC)			Cap.	Capacidades Recomendadas (kW) Temperatura de Evaporación (ºC)						Conex. ODS	Conex. HE ODS	MODELO	CÓDIGO
				R-134a		R-22		R-404A/R-507					
R-134a	R-22	R-404A		-40ºC	+5ºC	-40ºC	+5ºC	-40ºC	+5ºC				
2,0	1,9	1,7	Max.	0,60	1,62	0,70	3,20	0,60	3,13	1/2"	-	**S-7044**	361.304.0001
			Min.	0,14	0,32	0,21	0,50	0,18	0,46				
			Max.	0,63	3,24	1,30	6,37	1,13	6,26	5/8"	3/8"	**S-7045**	361.304.0002
			Min.	0,28	0,67	0,42	0,91	0,35	0,91			**S-7045HE**	361.304.0003
			Max.	0,84	4,50	1,83	8,83	1,55	8,65	3/4"		**S-7046**	361.304.0004
			Min.	0,39	0,88	0,56	1,23	0,49	1,27			**S-7046HE**	361.304.0005
4,2	3,9	3,5	Max.	1,41	7,70	3,02	14,88	2,57	14,91	7/8"	1/2"	**S-7057**	361.304.0006
			Min.	0,60	1,30	0,88	1,79	0,74	1,76			**S-7057HE**	361.304.0007
5,8	5,4	4,9	Max.	2,88	16,25	6,12	31,97	5,21	31,37	1 1/8"	5/8"	**S-7061**	361.304.0008
			Min.	0,98	2,15	1,44	2,99	1,23	2,92			**S-7061HE**	361.304.0009
9,9	9,1	8,3	Max.	4,17	27,82	10,02	54,87	8,55	53,81	1 3/8"		**S-7063**	361.304.0010
			Min.	2,00	4,40	2,92	6,08	2,50	5,98			**S-7063HE**	361.304.0011
			Max.	8,23	49,24	17,51	96,72	14,95	94,96	1 5/8"	3/4"	**S-7065**	361.304.0012
			Min.	3,52	7,56	5,13	10,48	4,40	10,27			**S-7065HE**	361.304.0013
14,8	13,6	12,3	Max.	17,50	109,03	42,20	203,99	35,17	200,47	2 1/8"	-	**S-7721**	361.304.0014
			Min.	7,03	14,07	10,55	21,10	8,79	21,10				

- Para capacidades mayores CONSULTAR.
- Conexiones intercambiador de calor (sólo Modelo HE).
- Condiciones de trabajo: presión 31 bar, Tª. 100ºC (Modelos S-70xx excepto HE).
- Para capacidades mayores CONSULTAR.

Dimensiones

MODELO	Dimensiones mm.				Peso Kg	Figura
	Ø A	B	C	D		
S-7044	102	264	48	-	2,5	1
S-7045			48	-		
S-7045HE			64	64		
S-7046		270	48	-		
S-7046HE			64	64		
S-7057	127	330	57	-	5	
S-7057HE				70		
S-7061	152	381	76	-	8	
S-7061HE				73		
S-7063		630		-	12	
S-7063HE				73		
S-7065				-	13	
S-7065HE				73		
S-7721	219	588	89	-	22	2

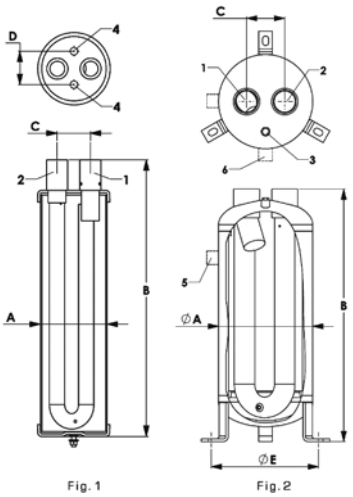

Fig. 1 Fig. 2



1 ENTRADA
2 SALIDA
3 CONEXIÓN 1/4" NPT H
4 CONEXIONES INTERCAMBIADOR DE CALOR (SOLO MOD.HE)
5 CONEXIÓN PARA INTERRUPTOR DE NIVEL 1" NPT H

Acumulador de Aspiración

TECNAC

Acumuladores de Aspiración Verticales.

Tª Evap. ºC	Capacidades Recomendadas (kW) Temperatura de Evaporación (ºC)						Conex. ODS	Conex. HE ODS	MODELO	CÓDIGO
	R-134a		R-22		R-404A/R-507					
	Max.	Min.	Max.	Min.	Max.	Min.				
+4,4 ºC	2,60	0,70	3,10	0,9	2,9	0,70	5/8"	-	**DAL-010A**	361.308.0001
-28,9 ºC	1,10	0,30	2,10	0,50	1,80	0,50	5/8"	-	**DAL-010S**	361.308.0002
+4,4 ºC	5,20	0,70	6,30	0,90	5,20	7,00	5/8"	-	**DAL-011A**	361.308.0003
							5/8"	3/8"	**DALH-011A**	361.308.0004
-28,9 ºC	2,10	0,30	4,10	5,00	4,10	0,50	3/4"	-	**DAL-011F**	361.308.0005
							3/4"	3/8"	**DALH-011F**	361.308.0006
+4,4 ºC	7,00	0,70	8,40	0,90	8,20	0,70	3/4"	-	**DAL-012A**	361.308.0007
-28,9 ºC	2,90	0,30	5,60	0,50	5,50	0,50	5/8"	-	**DAL-012B**	361.308.0008
+4,4 ºC	8,70	0,90	10,50	1,50	10,20	0,70	3/4"	-	**DAL-013A**	361.308.0009
-28,9 ºC	3,60	0,60	6,90	0,90	6,90	0,50				
+4,4 ºC	7,90	0,90	9,40	1,50	9,30	0,70	3/4"	-	**DAL-014A**	361.308.0010
-28,9 ºC	3,20	0,60	6,30	0,90	6,10	0,50				
+4,4 ºC	11,00	0,90	13,20	1,50	12,80	1,20	1 1/8"	-	**DAL-017S**	361.308.0012
-28,9 ºC	4,50	0,60	7,40	0,90	7,10	0,80				
+4,4 ºC	12,60	0,90	15,10	1,50	14,70	1,20	7/8"	-	**DAL-017A**	361.308.0013
							7/8"	1/2"	**DALH-017A**	361.308.0014
+4,4 ºC	12,40	0,90	14,80	1,50	14,60	1,20	1 1/8"	-	**DAL-018A**	361.308.0015
-28,9 ºC	5,10	0,60	7,20	0,90	7,20	0,90				
+4,4 ºC	15,10	1,40	18,60	1,50	18,20	1,20	1 1/8"	-	**DAL-019A**	361.308.0016
-28,9 ºC	6,40	0,70	12,40	0,90	12,10	0,90				
+4,4 ºC	21,40	1,40	24,80	1,50	24,20	1,20	1 3/8"	-	**DAL-021A**	361.308.0017
-28,9 ºC	8,80	0,70	17,00	0,90	16,70	0,90	1 1/8"	-	**DAL-021B**	361.308.0018
+4,4 ºC	27,30	1,340	31,20	1,50	30,80	1,20	1 3/8"	-	**DAL-022A**	361.308.0019
							1 3/8"	5/8"	**DALH-022A**	361.308.0020
-28,9 ºC	11,20	0,70	21,60	0,90	21,40	0,90	1 5/8"	-	**DAL-022B**	361.308.0021
							1 5/8"	-	**DALH-022B**	361.308.0022
+4,4 ºC	36,00	1,40	40,50	1,50	40,10	1,20	1 3/8"	-	**DAL-023A**	361.308.0023
-28,9 ºC	14,80	0,70	28,90	0,90	28,30	0,90	1 5/8"	-	**DAL-023B**	361.308.0024
+4,4 ºC	42,00	1,40	47,30	1,60	46,30	1,40	1 3/8"	-	**DAL-024A**	361.308.0025
-28,9 ºC	17,30	0,70	33,70	1,00	33,20	0,90				
-7 ºC	70,60	-	140,00	19,40	133,80	17,40	2 1/8"	-	**DAL-150A**	361.308.0026
-28,9 ºC	26,50	8,70	63,20	14,00	56,10	12,10				
-7 ºC	113,00	19,20	214,70	29,60	203,80	28,00	2 1/8"	-	**DAL-200A**	361.308.0027
-28,9 ºC	40,20	12,20	98,40	22,70	88,10	21,00				
-7 ºC	215,00	29,60	112,80	19,20	203,80	28,00	2 5/8"	-	**DAL-210A**	361.308.0028
-28,9 ºC	98,40	22,70	44,20	12,10	88,10	21,00				
-7 ºC	324,00	45,40	196,00	32,10	307,20	43,40	2 5/8"	-	**DAL-340A**	361.308.0029
-28,9 ºC	141,00	33,20	84,40	22,80	124,70	29,40				
-7 ºC	196,00	32,10	323,60	45,40	307,20	43,40	3 1/8"	-	**DAL-350A**	361.308.0030
-28,9 ºC	84,40	22,80	140,60	33,20	124,70	29,40				
-7 ºC	196,00	32,10	323,60	45,40	307,20	43,40	3 5/8"	-	**DAL-350Y**	361.308.0031
-28,9 ºC	84,40	22,80	140,60	33,20	124,70	29,40				
-7 ºC	257,00	88,20	506,00	122,00	502,70	112,80	4 1/8"	-	**DAL-500A**	361.308.0032
-28,9 ºC	105,00	58,60	210,30	84,80	200,70	115,20				
-7 ºC	259,00	88,60	509,60	124,00	502,60	112,40	4 1/8"	-	**DAL-1000A**	361.308.0033
-28,9 ºC	107,00	59,40	210,90	86,80	200,30	45,80				





Acumulador de Aspiración

TECNAC

Acumuladores de Aspiración Verticales.

Dimensiones

MODELO	Dimensiones mm.					Cap. alm. Ltr.
	Ø A	H	L	E	Fijación	
DAL-010A	101,6	155	125	45	M-8	0,75
DAL-010S		175	145			0,87
DAL / H-011A		266	236			1,5
DAL / H-011F		266	236			1,5
DAL-012A		340	310			2
DAL-012B		340	310			2
DAL-013A		425	385			2,5
DAL-014A	127	287	247	80		2,5
DAL-016A		333	293			3
DAL-017S		393	353			3,5
DAL / H-017A		428	388			4
DAL-018A	159	286	246	90	M-10	4
DAL-019A		344	304			5
DAL-021B		461	423			7,2
DAL / H-022A		561	523			9
DAL / H-022B		561	523			9
DAL-023A		726	688			12
DAL-023B		726	688			12
DAL-024A	180	646	580	100		14
DAL-150A	219	542	354	160	4xØ11	15
DAL-200A	273	490	300	215	4xØ13	20
DAL-210A						20
DAL-340A		705	495			35
DAL-350A		708	500			35
DAL-350Y		762	480			35
DAL-500A	323	758	522	265		50
DAL-1000A		1300	1077			100





- Acumuladores fabricados según directiva 97/23CE con placa de características y certificado PED
- Los modelos con DALH con intercambiador de calor
- Todos los modelos disponibles para R-410A

Condiciones de funcionamiento

	Presión (bar)	Tª min. / Tªmáx. (º C)	Presión (bar)	Tª min. / Tªmáx. (º C)
Hasta 14 L.	20	-40 / 80	28	-20 / 100
Desde 15 L.	20	-40 / 100	32	-10 / 60

Silenciadores de Descarga

HENRY TECHNOLOGIES

Silenciadores de Descarga

Dimensiones mm.		Conexión	MODELO	CÓDIGO
Diámetro	Longitud			
76	197	1/2"	**S-6304**	370.304.0001
102	172	5/8"	**S-6405**	370.304.0002
	178	7/8"	**S-6407**	370.304.0003
	337	1 1/8"	**S-6411**	370.304.0004
	349	1 3/8"	**S-6413**	370.304.0005
	464	1 5/8"	**S-6415**	370.304.0006
152	533	2 1/8"	**S-6621**	370.304.0007



TECNAC

Silenciadores de Descarga

Dimensiones mm.		Conexión	MODELO	CÓDIGO
Diámetro	Longitud			
48,3	160	3/8"	**SDS-500**	370.308.0001
		1/2"	**SDS-600**	370.308.0002
		5/8"	**SDS-700**	370.308.0003



Silenciadores de Descarga para CO_2

Dimensiones (mm)		ODS	MODELO	CÓDIGO
L	D			
140	76,2	3/8"	**SDS-500-130bar**	353.308.0001
145	76,2	1/2"	**SDS-600-130bar**	353.308.0002
148	76,2	5/8"	**SDS-700-130bar**	353.308.0003
271	76,2	7/8"	**SDS-900-130bar**	353.308.0004

Presión de servicio: 130 bar



Antivibradores

Antivibradores Flexibles

Conexiones ODS	Long (mm)	Presión max. Kg/cm	MODELO	CÓDIGO
1/4"	230	44,8	**UFI-2**	371.350.0001
3/8"	230	44,8	**UFI-3**	371.350.0002
1/2"	230	44,8	**UFI-4**	371.350.0003
5/8"	255	44,8	**UFI-5**	371.350.0004
3/4"	255	44,8	**UFI-6**	371.350.0005
7/8"	290	44,8	**UFI-8**	371.350.0006
1-1/8"	330	41,3	**UFI-9**	371.350.0007
1-3/8"	375	37,9	**UFI-10**	371.350.0008
1-5/8"	430	35	**UFI-11**	371.350.0009
2-1/8"	510	27,5	**UFI-82**	371.350.0010
2-5/8"	690	24	**UFI-83**	371.350.0011

Aplicación: Líneas de aspiración, descarga y líquido. Características: Unión metálica flexible en acero inoxidable AISI 321 con trenzado en inox. AISI 304, con conexiones en cobre soldadura TIG por fusión de materiales, lo que hace, que no sea necesario enfriar en el proceso de soldadura.
Presión nominal: 25 bar
Temp. mim. de trabajo: -100º C
Temp. max. de trabajo: +250º C
ODS: conexiones de diámetros de tubo de cobre.



PACKLESS

Antivibradores Flexibles

3/8"	210	45	**VAFS-3**	371.350.0012
1/2"	229	45	**VAFS-4**	371.350.0013
5/8"	248	45	**VAFS-5**	371.350.0014
3/4"	267	45	**VAFS-6**	371.350.0015
7/8"	292	45	**VAFS-8**	371.350.0016
1 1/8"	330	45	**VAFS-9**	371.350.0017
1 3/8"	375	45	**VAFS-10**	371.350.0018
1 5/8"	432	45	**VAFS-11**	371.350.0019



Intercambiador de Calor

Conexiones ODS		MODELO	CÓDIGO
Líquido A	Aspiración B		
1/4"	1/2"	**HXR-25**	999.350.0001
3/8"	5/8"	**HXR-50**	999.350.0003
3/8"	7/8"	**HXR-75**	999.350.0004
3/8"	1-1/8"	**HXR-100**	999.350.0005
1/2"	1-1/8"	**HXR-150**	999.350.0006
5/8"	1-3/8"	**HXR-250**	999.350.0007
5/8"	1-5/8"	**HXR-350**	999.350.0008
7/8"	2-1/8"	**HXR-500**	999.350.0009

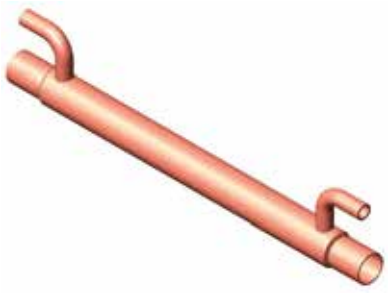

- Aplicación: Línea de líquido caliente.
- Características:
  por cada 1ºC aumenta la eficiencia del sistema 1% hasta 4%-10% de mejora. Protege al compresor de gotas de refrigerante no evaporado.
  Ayuda a eliminar burbujas antes de la válvula de expansión.
  Construído en cobre. Tubos acanalado de cobre tipo L.
  Tubo único o múltiple para reducir velocidad y caída de presión.
  ODS: conexiones de diámetros de tubo de cobre.

Dimensiones (mm)			Nominal HP	Conexiones ODS		MODELO	CÓDIGO
Largo	Fondo	Alto		Líquido	Aspiración		
755	74	176	15	7/8"	2 1/8"	**LHXR-15**	999.350.0010
755	74	176	20	1 1/8"	2 1/8"	**LHXR-20**	999.350.0011
973	90	192	25	1 1/8"	2 5/8"	**LHXR-25**	999.350.0012
973	90	205	30	1 3/8"	2 5/8"	**LHXR-30**	999.350.0013
1027	90	205	35	1 3/8"	2 5/8"	**LHXR-35**	999.350.0014
813	115	224	40	1 3/8"	3 1/8"	**LHXR-40**	999.350.0015
813	115	237	50	1 5/8"	3 1/8"	**LHXR-50**	999.350.0016
989	115	243	60	1 5/8"	4 1/8"	**LHXR-60**	999.350.0017
1046	115	269	80	2 1/8"	4 1/8"	**LHXR-80**	999.350.0018



Accesorios/Repuestos

Repuestos para Separadores y Reguladores Nivel Aceite

Descripción	Serie	MODELO	CÓDIGO
Conjuto boya	S-2900	**SN-1900-30S**	351.304.0029
	S-5410		
	S-5290		
	S-5700	**A-5700-30**	351.304.0022
	S-5800	**A-5000-30**	351.304.0023
Visor con lente Reflex	S-91XX	**2-020-006**	351.304.0024



SN-1900-30S
A-5700-30



2-020-006

Válvula Rotalock+Junta

Descripción	MODELO	CÓDIGO
de rotalock para recipiente de aceite.	**2-030-122**	309.304.0001
Junta	**A8604**	309.304.0002



Notas:
- El modelo 2-030-121 tipo de conexión 3/8S x 3/4R

Válvula Rotalock

Descripción	MODELO	CÓDIGO
A-0050003-01	**R 1" x 1/2" ODS**	190.150.0040
A-0050003-02	**R 1" x 5/8" ODS**	309.308.0001
A-0050001-01	**R 1 1/4" x 3/4" ODS**	309.308.0002
A-0050001-02	**R 1 1/4" x 7/8" ODS**	190.150.0038
	R 1 1/4" x 1 1/8" ODS	190.150.0039
A-0050002-01	**R 1 3/4" x 1 1/8" ODS**	190.150.0044
A-0050002-02	**R 1 3/4" x 1 3/8" ODS**	190.308.0001
A-0050004-02	**R 2 1/4" x 1 5/8" ODS**	190.308.0002
A-0050004-01	**R 2 1/4" x 2 1/8" ODS**	309.308.0004



Notas:
- Válvulas con revestimiento anticorrosión.
- Tapón de sellado de plástico.
- Todas las válvulas incluyen dos tomas de 1/4" SAE con tapón, sin juntas.
- Dependiendo de las medidas de las conexiones, son de categoría I conforme a PED 97/32/CE.
- Certificado CE, compatibles con fluidos del grupo II.

Juntas Teflón para Compresores

Descripción	MODELO	CÓDIGO
A-0050005-02 C	**R-1"**	309.308.0005
A-0050005-03 C	**R-1 1/4"**	309.308.0006
A-0050005-04 C	**R-1 3/4"**	309.308.0007
A-0050005-05 C	**R-2 1/4"**	309.308.0008
HMHQ03	**R-3/4"**	309.308.0009

BEIJER REF
Líder mundial en CO_2



El Control de la Instalación

Presostatos

Termostatos

Controles de caudal

Registradores de temperatura, humedad y nivel de CO_2

Termómetros

Temporizadores de desescarche

Sondas de temperatura, humedad y presión

Transductores de presión

Sistemas eyectores CO_2

Centralitas de compresores y ventiladores

Supervisión de instalaciones

Telegestión

Detectores de fugas

Variadores de frecuencia

Cuadros eléctricos

Accesorios y repuestos

eliwell IBÉRICA

CONTROLES ELECTRÓNICOS
PARA REFRIGERACIÓN
CLIMATIZACIÓN E INDUSTRIA

www.eliwell.es



KDX-EVA & EVA-AIR

La solución más completa y personalizable para sus cámaras frigoríficas

Dos tamaños Big o Small

Dos opciones: pequeña y grande, para cubrir todas sus necesidades.



Doble display led

Digitos amplios de cómoda lectura facilitan el control constante del estado de la cámara.



Entrega inmediata

Ensamblaje propio con **stock disponible** para entrega rápida.





Control Domino Zero

Solo en la serie **KDX**.

Personalizaciones



Logo de cliente y servicio cámara.

Configuración rápida con app Eliwell Air

Conectividad bluetooth mediante dongle.

*Solo modelos **EVA-AIR**.



Opcionales

Integración elementos para **cumplimiento de normativa:** alarma persona encerrada, con/sin bateria, puerta abierta, alarma fuga gas, sondas humedad...







Descarga nuestro **catálogo** completo de **cajas eléctricas** con este QR.



Modbus, 2 relés y 1 salida analógica

lo que facilita una amplia conectividad.

Multigás según tipo sensor

Semiconductor (**R32, HFO, HC & HFC**); Electroquímico (NH_3); Infrarrojos (CO_2).

R32 | HFO | HC | HFC | NH3 | CO2

Sensor repuesto



Sensor de repuesto plug & play para un sencillo y rapido mantenimiento.



Dos versiones

Versión con **sensor integrado** o con sensor **remoto**.

Bluetooth con registrador

Controlador electrónico unipolar integrado de la **válvula de expansión.**

Zumbador interno con botón silencio

Situado en el lateral y **fácilmente accesible**.

MUTE



Tamaño compacto

que permite su uso en **espacios reducidos** y complejos.



App Eliwell Air

mediante el **dongle Eliwell BLTE** permite usar el móvil e interactuar con el detector para **monitorización y puesta en marcha** con registro de datos.



Descarga más información sobre **LKD Next** mediante este QR.



Múltiples aplicaciones

Tiendas, hoteles, supermercados, plataformas logísticas, industrias. etc.





LKD NEXT

El detector de fugas multigás de nueva generación IP67



ELIWELL IBÉRICA S.A. – Ronda Auguste y Louis Lumière, 26 – 46980 Paterna (Valencia) ES • Tel.: (+34) 963 134 204 • SAT: (+34) 963 134 205 – info@eliwell.es – **www.eliwell.es**

Termómetros, termostatos, presostatos, caudal, registradores, sondas, cuadros, detector fugas...

Presostatos Pág. 650-656



Termostatos Pág. 657-665



Controles de Caudal Pág. 666



Registradores de Temperatura y Humedad/Termómetros Pág. 667-672



Termómetros / Temporizadores de Desescarche Pág. 673-674



Termostatos / Termómetros Acc. / Sondas Tª, HR y Presión Pág. 674-677



Contr. Electr. Termost. Sondas Tª HR, Transduct. Acc. Pág. 678-679



Termostatos/Termómetros Sondas Tª HR y Presión, Acc. Pág. 680-693



Controladores Pág. 694-711



Reguladores para Control de Centrales/Condensadores Pág. 712



Centralitas de Compresores y Ventiladores Pág. 713



Supervisión y Control de Instalaciones Frigoríficas Módulos Gestión Entradas-Salidas, Sistemas de Telegestión Pág. 714-719



Detectores de Fugas Pág. 720-724



Variadores de Frecuencia VLT Pág. 725-726



Cuadros Eléctricos Pág. 728-736





Presostatos

Presostatos de Baja, Alta y Alta/Baja (BY RANCO)

Aplicación	Rango Bar	Diferencial Bar	Rearme	MODELO	CÓDIGO
Alta	7 a 30	2,5 a 8	Autom.	**T016-H8784**	400.450.0001
		3,2 fijo	Manual	**T016-H8785**	400.450.0003
Baja	0,3 a 7	0,6 a 4	Autom.	**T016-H8735**	400.450.0005
Alta/Baja	8 a 30/0,3 a 7	3,5 fijo/0,6 a 4	Auto	**T017-H8716**	400.450.0007
	7 a 30/0,3 a 7	4 fijo/0,6 a 4	Auto	**T017-H8718 ***	400.450.0008
		4 fijo/0,6 a 4	Manual/Autom.	**T017-H8719 ***	400.450.0010



Notas:
(1) Protección IP66 resto IP44.
*Presostatos de a cuerdo con Directiva PED 97/23 EC.

Accesorios

Aplicación	Descripción	MODELO	CÓDIGO
Todos	Soporte para montaje presostatos.	**I74011**	400.450.0011
	Maneta de regulación.	**I74012**	400.450.0012

Presostatos de Baja, Alta y Alta/Baja

Aplicación	Gama de Ajuste		Rearme	Contactos	CÓDIGO Danfoss	MODELO	CÓDIGO
	Rango Bar	Diferen. Bar					
Alta/Baja	-0,2....7,5(B)	0,7...4,0 (B)	Auto Baja	SPDT + señal LP	60 440166	**KP-4**	400.300.0183
	8....32 (A)	(A) fijo	Manual Alta				
Baja	-0,2....7,5	0,7....4,0	Autom.	SPDT	60 110166	**KP-1**	400.300.0001
	0,9....7,0	Fijo 0,7	Manual		60 110366	**KP-1**	400.300.0002
	-0,2....7,5	0,7....4,0	Autom.		60 116066	**KP-1A**	400.300.0003
Alta	8....32	1,8....6,0	Autom.		60 117166	**KP-5**	400.300.0004
		Fijo 3	Manual		60 117366	**KP-5**	400.300.0005
		1,8....6,0	Autom.		60 123066	**KP-5A**	400.300.0006
Alta	8....32	4....10	Autom.		60 119066	**KP-7W**	400.300.0047
		Fijo 4	Manual	SPST	60 120566	**KP-7ABS**	400.300.0038
Alta/Baja	-0,2....7,5(B)	0,7...4,0 (B)	Auto Baja	SPDT + señal LP	60 470366	**KP-47WB**	400.300.0184
	8....32 (A)	(A) fijo	Manual Alta				
Alta	8....32	Fijo 4	Autom.	SPDT + señal LP	60 124166	**KP-15**	400.300.0007
Baja	-0,2....7,5	0,7....4,0	Autom.				
Alta	8....32	Fijo 4	Manual		60 124366	**KP-15**	400.300.0008
Baja	-0,2....7,5	0,7....4,0	Autom.				
Alta	8....32	Fijo 4	Autom.	SPDT + señal LPyHP	60 126566	**KP-15**	400.300.0009
Baja	-0,2....7,5	0,7....4,0	Autom.				
Alta	8....32	Fijo 4	Autom.		60 129566	**KP-15A**	400.300.0010
Baja	-0,2....7,5	0,7....4,0	Autom.				
Alta	8…32	Fijo 4	Manual	SPDT	60 519166	**KP-6B***	400.300.0011
Alta	8…42	4-10	Autom.	SPDT	60 519066	**KP-6W**	400.300.0012
Alta	8…34	Fijo 4	Autom.	(2) SPDT + SPST (NO)	60 127566	**KP-17W**	400.300.0076
Baja	-0,2…7,5	0,7…4	Autom.				



Notas:
Todos los modelos terminados en A son para amoniaco.
Conexión M 10 x 0,75.
Protección IP55.
Resto de los modelos para refrigerantes HFC, conexión 1/4" macho SAE.

MODELOS KP-7W, KP-17W y KP7ABS equipados con doble fuelle a prueba de fallos.
Refrigerantes compatibles: R22, R134a, R404A, R407C, R407F, R422D, R438A, R448A, R449A, R450A, R452A, R454C, R455A, R507A, R513A, R1234yf y R1234ze.

Accesorios

Aplicación	Descripción	CÓDIGO Danfoss	MODELO	CÓDIGO
Todos	Soporte para montaje presostatos Danfoss	60 1056	**Placa fijación**	400.300.0013



Presostatos

Presostatos KP-E para HC / A2L

Refrigerantes compatibles
R290, R32, R444B, R600, R600a, R1234ze, R1270

Aplicación	Rango presión en baja (bar)		Rango presión en baja (bar)		Rearme		CÓDIGO Danfoss	MODELO	CÓDIGO
	Regulación	Diferencial	Regulación	Diferencial	Baja	Alta			
Baja	- 0.2 – 7.5	0.7 – 4.0	–	–	Auto	–	060-530066	**KP 1E**	400.300.0118
Baja	- 0.9 – 7.0	0.7	–	–	Man. (Min.)	–	060-530266	**KP 1E**	400.300.0160
Alta	–	–	8 – 42	4 – 10	–	Auto	060-522466	**KP 6EW**	400.300.0161
Alta	–	–	8 – 42	4	–	Man. (Max.)	060-522566	**KP 6EB**	400.300.0162
Alta	–	–	8 – 32	4 – 10	–	Auto	060-530466	**KP 7EW**	400.300.0117
Alta	–	–	8 – 32	4	–	Man. (Max.)	060-530666	**KP 7EB**	400.300.0134

Protección IP30

Max. Presión de trabajo:
KP 1E: PS / MWP = 17.0 bar
KP 6EW, KP 6EB: PS / MWP = 46.5 bar
KP 7EW, KP 7EB: PS / MWP = 32 bar

Temperatura ambiente -20 -60ºC

Certificados:
CE-marked in accordance with EN 60947-4/-5
CE marked in accordance with PED 2014/68/EU, category IV, safety equipment



Presostatos de Baja, Alta y Alta/Baja

Aplicación	Rango Bar	Diferencial Bar	MODELO	CÓDIGO
Baja	- 0,5….7	0,5….3	**P77AAA-9300**	400.303.0001
			P77AAA-9700 *	400.303.0002
Alta	3….30	3….12	**P77AAA-9350**	400.303.0003
			P77AAA-9750 *	400.303.0004
		Rea./Man.	**P77BEA-9350**	400.303.0005
			P77BEA-9750 *	400.303.0006
Alta	3….30	Automático	**P77AAW-9370****	400.303.0007
Alta/Baja	3….30/- 0,5….7	3 Fijo/0,5….3	**P78LCA-9300**	400.303.0008
		R.M/0,5….3	**P78MCA-9300**	400.303.0009
		R.M./R.M.	**P78PGA-9300**	400.303.0010
Alta/Alta	30….21	1,8 Fijo	**P78ALA-9351**	400.303.0011
Alta/Baja	3….30/-0,5….7	Automático	**P78LCW-9300**	400.303.0012
Alta	3 a 42 Bar	4 a 12	**P77AAW-9355**	400.303.0013
Alta	3 a 42 Bar	Rearme Manual	**P77BEB-9355**	400.303.0097





Los modelos con (*) son para amoniaco. Tipo de protección IP 54.
Presostato P78ALA-9351 para regulación de dos ventiladores de condensadores ambos puntos desde corte se ajustan por separado.
Tomas de presión: los presotatos para amoniaco 1/4" NPT Hembra resto 1/4" SAE Macho.
** Presostatos de acuerdo con Directiva PED 97/23EC.

Presostatos

Johnson Controls

Presostatos de Baja, Alta y Alta/Baja Serie Económica

Aplicación	Rango Bar	Diferencial Bar	MODELO	CÓDIGO
Baja	- 0,5….7	0,5….3	**P735AAA-9300**	400.303.0014
		Rea./Man.	**P735BCA-9300**	400.303.0015
Alta	3….30	3….12	**P735AAA-9350**	400.303.0016
		3,5 ….12	**P735AAW-9350 ***	400.303.0017
		Rea./Man.	**P735BEA-9350**	400.303.0018
			P735BEB-9350 *	400.303.0019
Alta/Baja	3….30/- 0,5….7	3Fijo/0,5….3	**P736LCA-9300**	400.303.0020
		R.M./R.M.	**P736PGA-9300**	400.303.0022
		3Fijo/0,6….3	**P736LCW-9300 ***	400.303.0023
		R.M/0,6….3	**P736MCB-9300 ***	400.303.0024



Los modelos con (*) son de acuerdo con Directiva PED 97/23EC
Tomas de presión : 1/4" SAE Macho

Presostatos Miniatura

Aplicación	Rango Bar	Diferencial Bar	MODELO	CÓDIGO
Baja	0,5…10	2,1 Fijo	**P20EA-9630FC**	400.303.0026
Alta	7….29	5,2Fijo	**P20EA-9670XC**	400.303.0027
		Rea./Man.	**P20GA-9650XC**	400.303.0062



Contactos SPDT 8 A. Longitud capilar 90 cm. Contactos abiertos a la caida de presión.

Presostatos para Aire / Vapor / Agua

Aplicación	Rango Bar	Diferencial Bar	MODELO	CÓDIGO
Aire Agua Vapor	0 a 1	0,16 a 0,55	**P48AAA-9110 ***	400.303.0029
	0,2 a 4	0,25 a 0,8	**P48AAA-9120 ***	400.303.0030
	-0,2 a 10	1 a 4,5	**P48AAA-9130 ***	400.303.0031
	1 a 16	1,3 a 2,5	**P48AAA-9140 ***	400.303.0032



*Presostatos de acuerdo con Directiva PED 97/23 EC.

Accesorios

Aplicación	Descripción	MODELO	CÓDIGO
Todos	Soporte para montaje presostatos Johnson Control.	**271-51L**	400.303.0033

Presostatos

Presostatos Freones

Aplicación	Escala (bar)	Diferencial (bar)	Contacto	MODELO	CÓDIGO
BAJA	0,5/7	0,5/5	SPDT	**PS1-A3A**	400.302.0007
BAJA rearme/mín	-0,5/7	R.manual » 1	SPDT	**PS1-R3A**	400.302.0008
ALTA	6/31	2/15	SPDT	**PS1-A5A**	400.302.0009
ALTA rearme/máx.	6/31	R.manual » 3	SPDT	**PS1-R5A**	400.302.0010
ALTA/BAJA	-0,5/7 B 6/31 A	0,5/5 B 4 A	SPDT + SPDT	**PS2-A7A**	400.302.0002
ALTA/BAJA rearme/máx.	-0,5/7 B 6/31 A	0,5/5 B R.man. » 4	SPDT + SPDT	**PS2-L7A**	400.302.0011
ALTA/BAJA rearme/min/máx.	-0,5/7 B 6/31 A	R.min -1 B R.man. » 4 A	SPDT + SPDT	**PS2-R7A**	400.302.0012



2 contactos conmutados independientes ALTA/BAJA

Presostatos Freones (TÜV)

Aplicación	Escala (bar)	Diferencial (bar)	Contacto	MODELO	CÓDIGO
BAJA	-0,5/7	0,5/5	SPDT	**PS1-W3A**	400.302.0013
ALTA	6/31	2/15	SPDT	**PS1-W5A**	400.302.0014
ALTA rearme/máx.	6/31	R.manual » 3	SPDT	**PS1-B5A**	400.302.0015



*Presostatos de **Baja** compactos **Rearme Automático***

Corte	Conexión	Temperatura Conexión ºC	Máxima Ambiente ºC	Prueba Presión (bar)	MODELO	CÓDIGO
-0,3	1,2	+70	+70	30	**PS3-W1S 0714760**	400.302.0018
0,3	1,8				**PS3-W1S 0714761**	400.302.0019
2,0	3,5				**PS3-W1S 0714762**	400.302.0020



*Presostatos de **Alta** compactos **Rearme Automático***

Corte	Conexión	Temperatura Conexión ºC	Máxima Ambiente ºC	Prueba Presión (bar)	MODELO	CÓDIGO
14,0	10,0	+150	+70	48	**PS3-W6S 0715831**	400.302.0021
21,0	16,0				**PS3-W6S 0715556**	400.302.0022
25,0	20,0				**PS3-W6S 0715555**	400.302.0023
29,0	23,0				**PS3-W6S 0715567**	400.302.0024
33,5	27,5				**PS3-W6S 0715550**	400.302.0025
40,0	33,0				**PS3-W6S 0715553**	400.302.0026

*Presostatos de **Alta** compactos **Rearme Manual***

Corte	Conexión	Temperatura Conexión ºC	Máxima Ambiente ºC	Prueba Presión (bar)	MODELO	CÓDIGO
19,2	5 bares por debajo de corte aprox.	+150	+70	48	**PS3-B6S 0715568**	400.302.0027
22,7					**PS3-B6S 0715564**	400.302.0028
27,3					**PS3-B6S 0715563**	400.302.0029
29,5					**PS3-B6S 0715569**	400.302.0030
36,0					**PS3-B6S 0715560**	400.302.0031



Contactos SPDT en todos los modelos, conexión 1/4 SAE Hembra.

Cables para Presostatos Compactos

Descripción	MODELO	CÓDIGO
Cable de 1,5 metros y 3 hilos x 0,75 mm2.	**PS3-N15 804580**	400.302.0032
Cable de 3 metros y 3 hilos x 0,75 mm2.	**PS3-N30 804581**	400.302.0004
Cable de 6 metros y 3 hilos x 0,75 mm2.	**PS3-N60 804582**	400.302.0034

Presostatos

Danfoss

Mini-Presostatos

Aplicación	Refrig.	Rearme	Abre Bar	Cierra Bar	Conexión	CÓDIGO Danfoss	MODELO	CÓDIGO
Baja	R-134a	Automático N/O	0,5	1,5	1/4" soldar tubo cobre	061F7519	**ACB-2UA519W**	400.300.0014
					1/4" SAE roscar hembra con depresor	061F7520	**ACB-2UA520W**	400.300.0015
	R-407C		1,7	2,7	1/4" SAE roscar hembra con depresor	061F7526	**ACB-2UA526W**	400.300.0016
	R-404A		0,7	1,7	1/4" SAE roscar hembra con depresor	061F7523	**ACB-2UA523W**	400.300.0017
Alta	R-134a	Automático N/C	18	13	1/4" SAE roscar hembra con depresor	061F7506	**ACB-2UB506W**	400.300.0018
	R-407C		28	21	1/4" SOLDAR tubo de cobre	061F7513	**ACB-2UB513W**	400.300.0019
					1/4" SAE roscar hembra con depresor	061F7514	**ACB-2UB514W**	400.300.0020
	R-404A		26	20	1/4" SOLDAR tubo de cobre	061F7508	**ACB-2UB508W**	400.300.0021
					1/4" SAE roscar hembra con depresor	061F7509	**ACB-2UB509W**	400.300.0022
	R-410A		42	33	1/4" SAE roscar hembra con depresor	061F7517	**ACB-2UB517W**	400.300.0023
	R-404A	Manual	26	20	1/4" SAE roscar hembra con depresor	061F9713	**ACB-2UB5813MW**	400.300.0024

- (1) 1/4" ODF tubo para soldar 1/4" SAE rosca hembra.
- Terminación eléctrica: cable de 1,5 m de long.
- Contactos: SPST para N/C - N/O - RM



Johnson Controls

Mini-Presostatos

Aplicación	Refrig.	Rearme	Abre Bar	Cierra Bar	MODELO	CÓDIGO
Baja	-	Automático N/O	0,5	1,6	**P100AP-66D**	400.303.0034
	R-134a		2,5	4	**P100AP-300D**	400.303.0035
	R-407C		4	6	**P100AP-302D**	400.303.0036
	R-404A		0,3	2,8	**P100AP-306D**	400.303.0037
	-		0,7	1,7	**P100AP-316D**	400.303.0038
Alta	R-134a	Automático N/C	16	11	**P100CP-102D**	400.303.0039
	R-407C		24	18	**P100CP-104D**	400.303.0040
	R-404A		28	23	**P100CP-106D**	400.303.0041
	R-410A		38	28	**P100CP-108D**	400.303.0042
Alta	R-134a	Manual	16	-	**P100DA-66D**	400.303.0043
	R-407C		26	-	**P100DA-68D**	400.303.0044
	R-404A		28	-	**P100DA-70D**	400.303.0045
	R-410A		38	-	**P100DA-72D**	400.303.0046



- Conexión: Rosca Hembra 1/4" SAE
- Terminación electrica: cable de 2 m de long.
- Contactos: SPST para N/C - N/O y SPSP para RM.
- Protección: IP67.

Presostatos

Johnson Controls

Transductores de Presión

Aplicación	Abre Bar	SALIDA	CONEXIÓN	Conexión Eléctrica	MODELO	CÓDIGO
Baja Presión	-1 a 8 Bar	4..20mA	1/4" SAE Hembra	Conector DIN	**P499ACH-401C**	431.303.0001
Baja Presión	-1 a 15 Bar	4..20mA		Conector DIN	**P499ACH-402C**	431.303.0002
Alta Presión	0 a 30 Bar	4..20mA		Conector DIN	**P499ACH-404C**	431.303.0003
Alta Presión	0 a 50 Bar	4..20mA		Conector DIN	**P499ACH-405C**	431.303.0004
Alta Presión	0 a 30 Bar	4..20mA		Cable 2 mts	**P499ACS-404C(*)**	431.303.0005
Alta Presión	0 a 50 Bar	4..20mA		Cable 2 mts	**P499ACS-405C(*)**	431.303.0006
Baja Presión	-1 a 8 Bar	0..10 V DC		Conector DIN	**P499VCH-401C**	431.303.0007
Alta Presión	0 a 30 Bar	0..10 V DC		Conector DIN	**P499VCH-404C**	431.303.0008
Baja Presión	-1 a 80 Bar	0,5..4,5 V DC		Conector DIN	**P499RCH-401C**	431.303.0009
Alta Presión	0 a 30 Bar	0,5..4,5 V DC		Conector DIN	**P499RCH-404C**	431.303.0010



- El transductor P499 está diseñado para producir una señal analógica lineal basada en la presión captada.
- La pieza se obtiene por mecanizado de un bloque sólido de acero inoxidable 1/4" endurecido por precipitación.
- (*) Transductor de presión idóneo para trabajar con el controlador electrónico VRTMT.

ALCO CONTROLS

Transductores de Presión

Alimentación (V) cc	Cable eléctrico	Señal de salida (mA)	Escala (bar)	Presión de trabajo (bar)	Conexión Presión	MODELO	CÓDIGO
(8... 30 Vdc) 24V	2 hilos	4-20	-0,8/7	25	1/4" SAE Hembra con actuador de obús	**PT5-07M**	431.302.0001
			0/18	33		**PT5-18M**	431.302.0002
			0/30	33		**PT5-30M**	431.302.0003
			0/50	50		**PT5-50M**	431.302.0004
Conector con cable 1,5 mts.						**PT4-M15**	431.302.0005
Conector con cable 3 mts.						**PT4-M30**	431.302.0006
Conector con cable 6 mts.						**PT4-M60**	431.302.0007



Filtro electrónico intergrado en conectores PT4 en cumplimiento del EMC, (etiqueta CE).
Calibrado 24V cc medida según IEC 770 < 1% de escala a +20 ºC.
Temperatura de conexión de presión -40 ºC a + 80 ºC.
34
Resistencia a vibración: 10 a 2.000 Hz, máx. 4 g.
Envoltura fuerte y antiocorrosión.
Protección: IP65.



Presostatos Diferenciales de Aceite

Tensión Nominal	Aplicación	Diferencial cierre manual	Escala apertura	Retardo	Conexión	MODELO	CÓDIGO
24-240 V	Freones	0,2 bares sobre ajuste	0,63 bares	120 segundos	1/4 macho SAE	**FD 113ZU A22-057**	400.302.0016
24-240 V			0,3/4,5 bares	de 20 a 150 segundos		**FD 113ZU 3465300**	400.302.0017



Presostatos

Danfoss

Presostatos Diferenciales de Aceite

Retardo Seg.	Rango Bar	Diferen. Máx. Ap Bar	Conexión	CÓDIGO Danfoss	MODELO	CÓDIGO
90	0,3....4,5	0,2	1/4" SAE Macho	060B17291	**MP-55**	400.300.0025
120				060B17391	**MP-55**	400.300.0026
120			3/8" Gas	060B17791	**MP-55A**	400.300.0027



- Interruptores de seguridad.
- Control de presión de aceite.
- MP-55 aplicación en gases: R-404A, R-134a, R-22, R-12 y R-502.
- MP-55A aplicación en gases: R-717 (NH3 amoniaco).

Johnson Controls

Presostatos Diferenciales de Aceite

Retardo Seg.	Rango Bar	Conexión	MODELO	CÓDIGO
90	0,6....4,8	Cap. 90 cm con tuerca 1/4" SAE	**P28DP-9660**	400.303.0047
		1/4" NPT Hembra	**P28DJ-9861**	400.303.0143



- El modelo con (*) es para R-717 (NH3 amoniaco).

Presostatos Diferenciales Sin Escala

Retardo Seg.	Rango Bar	Conexión	MODELO	CÓDIGO
90	0,5....4	1/4" SAE Macho	**P28DJ-9360**	400.303.0148



- Regulación de fabrica 0,6 bar. Otra regulación especificar en el pedido.

Presostatos Diferenciales de Aire

Retardo Seg.	Rango Bar	MODELO	CÓDIGO
0,5 a 4	0,25	**P233A-4-AAC**	400.303.0050
		P233A-4-AKC*	400.303.0051
1,4....10	0,5	**P233A-10-AAC**	400.303.0052
		P233A-10-AKC*	400.303.0053
Soporte		**BKT024N001R**	400.303.0054
Tubos + pasamuros		**GMT008N600R**	400.303.0055



- Los modelos con * llevan soporte, tubos y pasamuros incluidos en el precio.

RANCO

Presostatos Diferenciales de Aceite

Retardo Seg.	Rango Bar	Conexión	MODELO	CÓDIGO
90	0,7....4	Tuerca 1/4"	**P3003701000**	400.450.0013
120	0,6	Tuerca 1/4"	**P3005826000**	400.450.0014
120	0,6	M SAE 1/4"	**P3005839057**	400.450.0015



Termostatos

Termostatos Carga de Vapor

Rango °C	Diferencial Temp. Mín. °C	Diferencial Temp. Máx. °C	Tipo Bulbo	CÓDIGO Danfoss	MODELO	CÓDIGO
-30…+13	4,5…23	1,2…7	B	60L1102	**KP-61**	401.300.0001
-50…-10	10,0…70	2,7…8	B	60L1108	**KP-63**	401.300.0002
-5…+35	4,5…25	1,8…7	B	60L1112	**KP-69**	401.300.0003



- Relación entre la presión y la Tª del vapor saturado.
- El elemento está cargado con vapor saturado más una pequeña cantidad de líquido.

Termostatos Carga de Absorción

Rango °C	Diferencial Temp. Mín. °C	Diferencial Temp. Máx. °C	Tipo Bulbo	CÓDIGO Danfoss	MODELO	CÓDIGO
-5…+20	3,0…10	2,2…9	E 2	60L1113	**KP-71**	401.300.0004
-25…+15	12,0…70	8,0…25	E 1	60L1117	**KP-73**	401.300.0005
-25…+15	Fijo 3,5	Fijo 3,5	D 1	60L1138	**KP-73**	401.300.0007
20…60	3,5…10	3,5…10	E 3	60L1121	**KP-77**	401.300.0008



- Longitud de capilar 2 m. En stock hasta final de existencias.
- La carga consiste en un gas recalentado y una materia sólida con una gran superficie de absorción.

Tipos de Bulbo para Termostatos KP

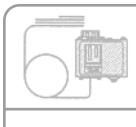 A	Sensor de tubo capilar recto	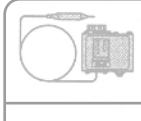 D	Bulbo de contacto doble C2: Ø 25 x 67 mm.
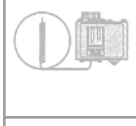 B	Sensor de tubo capilar enrrollado Ø 9,5 x 70 mm.	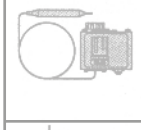 E	Bulbo cilíndrico E1: Ø 6,4 x 85 mm. E2: Ø 9,5 x 100 mm. E3: Ø 9,5 x 70 mm.
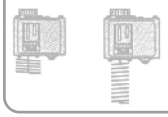 C	Sensor de aire C1: Ø 40 x 25 mm. C2: Ø 25 x 67 mm.	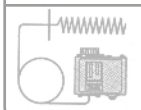 F	Sensor de conducto Ø 25 x 125 mm.

Termostatos ambiente aire ajuste frontal

Rango °C	Diferencial °C	Tipo bulbo	Selector marcha/paro	Ajuste	MODELO	CÓDIGO
-10/+35	1,5/16	Vapor bobina 0 m	No equipado	Superior	**TS1-A3E**	401.302.0001
			Equipado		**TS1-B3E**	401.302.0002
-10/+25	1,5/15		No equipado	Frontal	**TS1-E3E**	401.302.0003
			Equipado		**TS1-F3E**	401.302.0004



Termostatos Ambiente y Capilar

Rango °C	Diferencial °C	Sensor Tipo	Selector marcha/paro	Ajuste	MODELO	CÓDIGO
-45/-10	1,5/16	Vapor bobina 2m	No	Superior	**TS1-A1A**	401.302.0005
-30/+15					**TS1-A2A**	401.302.0006
-30/+35	2,8/20				**TS1-A4F**	401.302.0007
-30/+15	1,5/16		Ai		**TS1-B2A**	401.302.0008
-30/+10	1,5/15		No	Frontal	**TS1-E2A**	401.302.0009
-10/+25					**TS1-E3A**	401.302.0010
			Si		**TS1-F3A**	401.302.0011



Termostatos

Johnson Controls

Termostatos para Refrigeración y Aire Acondicionado

Rango °C	Diferencial °C	Longitud Capilar	MODELO	CÓDIGO
-5....+28	2 Fijo	2 m.	**A19AAC-9005**	401.303.0001
+1....+60	2 Fijo	3 m.	**A19AAC-9127**	401.303.0002
-35....+10	2,5 Fijo	2 m.	**A19AAC-9102**	401.303.0003
-35....+40	2,8....8	3,5 m.	**A19ABC-9037**	401.303.0004
-5....+28	2....8	2 m.	**A19ABC-9104**	401.303.0005
+10....+95	3,5....13	3,5 m.	**A19ABC-9106**	401.303.0006
+1....+60	2....8	3 m.	**A19ABC-9116**	401.303.0007
-5....+28	4 Fijo (1)	2 m.	**A19ACC-9101**	401.303.0008
-35…+10	6 Fijo (1)	3,5 m.	**A19ACC-9105**	401.303.0009



(1) Rearme manual.
- Tipo de protección IP 30.

Termostato para Fan Coil

Descripción	MODELO (Kits)	CÓDIGO
Termostatos analógicos para fan coil 2 tubos frio o calor con 3 velocidades de ventilador	**T125BAC-JSO-E**	404.303.0007
Termostatos analógicos para fan coil 4 tubos frio o calor con 3 velocidades de ventilador	**T125FAC-JSO-E**	404.303.0008
Termostato fancoil 2 tubos, 3 velocidades de ventilador, On/Off, cambio I/V manual	**FCT-01-2PA**	404.303.0001
Termostato fancoil 4 tubos, 3 velocidades de ventilador On/Off, cambio I/V manual	**FCT-01-4PA**	404.303.0002
Termostato fancoil 2tubos, 3 velocidades de ventilador, On/Off, cambio I/V manual	**JCI-M2TH**	404.303.0003
Termostato fancoil , 4 tubos, 3 velocidades de ventilador, On/Off, cambio I/V manual	**JCI-M4TH**	404.303.0004
Termostato fancoil, 2 tubos, 3 velocidades de ventilador, On/Off, cambio I/V manual (digital)	**FCT03-2PA**	404.303.0005
Termostato fancoil, 4 tubos, 3 velocidades de ventilador, On/Off, cambio I/V automático (digital)	**FCT03-4PA**	404.303.0006







Termostato para Torres de Refrigeración

Rango °C	Diferencial °C	Longitud Capilar	MODELO	CÓDIGO
+5....+50	2,5....11	2 m.	**A19ARC-9105**	401.303.0010



- Capilar y bulbo revestido con neopreno.
- Tipo de protección IP 65.

Termostatos

Johnson Controls

Termostatos para Refrigeración 2, 3 y 4 Etapas

Rango °C	Diferencial (K)		Capilar Longitud m	Rearme Automático	MODELO	CÓDIGO
	Etapa	Entre Etapas				
-5 a +28	1,5	1 a 4	2	SPDT Abierto Ajuste bajo	**A28AA-9007**	401.303.0011
1 a 60	2		3	SPDT Abierto Ajuste alto	**A28AA-9118**	401.303.0012



- SPDT para las siguientes aplicaciones:
- 2 etapas de calefacción.
- 2 etapas de refrigeración.
- Una etapa de calefacción y una de refrigeración con cambio Calor / Frío automático.

Humidostato de Ambiente

Rango °C	Diferencial % Hr	MODELO	CÓDIGO
0....90	4	**W43C-9100**	402.303.0001
0....30	4	**RFHSB-060.10**	402.303.0002



Termostato Universal

Rango °C	Diferen. K	Rearme	Long. Capilar	MODELO	CÓDIGO
-35 / +35	3	autom.	1,5 m	**JTAMH-3036**	401.303.0015
				JTAMH-3036B*	401.303.0016
				JTAMH-3050	401.303.0017

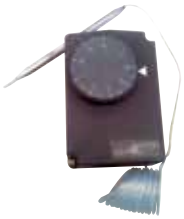

* Sin caja (empotrable).

Danfoss

Termostato Universal

Rango °C	Diferen. K	Rearme	Long. Capilar	CÓDIGO Danfoss	MODELO	CÓDIGO
-30....+30	2,3	autom.	1,5 m	060H1701	**UT 72 c/caja**	401.300.0009



Termostato Universal

Rango °C	Diferen. K	Rearme	Long. Capilar	MODELO	CÓDIGO
-35 / +35	2 a 3	Autom.	1,5m	**F/2000 con caja**	401.450.0001
				TR/711N sin caja	401.450.0002



Termostatos

Danfoss

Termostatos de Servicio

Aplicación	Rango Temperatura ºC		Longitud Capilar m.	MODELO	CÓDIGO
	Posic. Caliente Conex./Desc.	Posic. fría Conex./Desc.			
Frigoríficos	+2,5 / -5	-13,5 / -25	1,3	**077B7001**	401.300.0010
Frigoríficos con desescarche por pulsador	0 / -7,5	-12 / -22	1,3	**077B7002 (1)**	401.300.0011
Frigoríficos con desescarche por automático	+3,5 / -11	+3,5 / -27,5	1,6	**077B7003 (2)**	401.300.0012
Frigoríficos de absorción	+3,5 / -1	-5 / -11	1,5	**077B7004 (2)**	401.300.0013
Congeladores sin señalización	-7,5 / -15	-21 / -32,5	2,3	**077B7005**	401.300.0014
Congeladores con señalización activa	-10 / -17	-24 / -34,5	2,3	**077B7006 (3)**	401.300.0015
Congeladores con señalización pasiva	-10 / -17	-24 / -34,5	2,3	**077B7007 (4)**	401.300.0016
Enfriadores para botellas y líquidos	+11,5 / +6	-1 / -8,5	2,0	**077B7008**	401.300.0017

(1) Desescarchado a +6 ºC.
(2) Con interruptor auxiliar.
(3) Con señalización activa a -6 ºC. (en marcha).
(4) Con señalización pasiva a -6 ºC. (parado).



RANCO

Termostatos de Servicio

Aplicación	Rango Temperatura ºC				Set ºC		Diferencial Fijo ºC	Longitud Capilar m.	MODELO	CÓDIGO
	Frío		Caliente		Mín.	Máx.				
	Abre	Cierra	Abre	Cierra						
Mueble Frigorifico	-17	-8	-	+7	-8	+7	-9	1,2	**K50L3046001**	401.450.0004
Mueble Frigorifico	-23,5	-17	-	-11	-17	-11	-6		**K50L3047001**	401.450.0005
Botellero	-1	+3,5	-	+7,5	+3,5	+7,5	-4,5		**K50L3048001**	401.450.0006
Conservación helados	-38	-	-21	-15	-32	-15	-6		**K50L3049001**	401.450.0007
Cubitos de hielo	+1,5	+4	-	+11	+4	+11	-2,5	2	**K50P1115004**	401.450.0008



Termostatos

EBERLE

Termostatos Aire Acondicionado (Bimetálicos)

Descripción	MODELO	CÓDIGO
Termostato serie EUROPA "S" con contacto conmutado para calefacción o refrigeración. Rango de +5....+30 ºC.	**RTR-E 6721**	404.405.0001
Igual a RTR 6732 más interruptor marcha-paro y cambio I / V centralizado.	**RTR-E 6732**	404.405.0002
Conecta y desconecta el elemento controlado. Conmutadores: I-O Escala de +5....+30 ºC. diferencial aprox. 0,5 K. Bloque de escala.	**RTR-E 6763**	404.405.0003
Actúa sólo sobre la válvula (vent. permanente). Conmutadores: I-O, I / V. 3 velocidades vent. Rango de +5....+30 ºC diferencial aprox. 0,5 K. Bloque de escala.	**KLR-E 7010**	404.405.0004
Actúa sólo calefacción o refrigeración. Conmutadores: I-O, y 3 velocidades vent. Rango de +5....+30 ºC diferencial aprox. 0,5 K. Bloque de escala.	**KLR-E 7011**	404.405.0005
Actúa sobre la válvula de frío o de calor. Conmutadores: I-O, I / V. 3 velocidades vent. Rango de +5....+30 ºC diferencial aprox. 0,5 K. Bloque de escala.	**KLR-E 7012**	404.405.0006
Para bomba de calor. Actúa sobre la válvula inversora, compresor y ventilador. Conmutadores: I / V Ventilador cont./autom. Frío-Calor-Ventilador.	**KLR-E 7007**	404.405.0007
Para bomba de calor. Actúa sobre el compresor, en calor la válvula esta siempre con tensión, funcionamiento continuo de ventilador. Conmutadores: I / V 3 velocidades ventilador. Frío-Calor-Ventilador y pilotos señalización.	**KLR-E 7006**	404.405.0008



DATOS TÉCNICOS

- Tensión (*)220 V 50Hz
- ContactoConmutado
- Intensidad permanente (**) 6 (3) A
- Elemento sensorBimetálico
- Tipo de protección IP 30 según DIN 40050

* Modelo RTR 7007 220V/24 V 50Hz
** Modelos RTR 6721/6732/6763 5 (2) A

Termostatos Electrónicos Aire Acondicionado

Descripción	MODELO	CÓDIGO
Para cambio invierno/verano exterior. Con entrada de control y dependiendo del tipo conexionado eléctrico se puede actuar sobre válvula-ventilador-válvula y ventilador.	**KLR-E527 21**	404.405.0009
Conmutadores: I/V 3 velocidades ventilador. Cambio I / V local, dispone de salidas para frío y calor independientes. Selector Frío-Paro-Calor y 3 velocidades ventilador.	**KLR-E527 22**	404.405.0010
Sonda retorno (opcional)	-	404.405.0011
Igual a 527 22 con display digital para visualizar temperaturas de consigna y ambiente.	**KLR-E527 24**	404.405.0012



Termostatos Bimetálicos Aire Acondicionado con Zona Muerta

Descripción	MODELO	CÓDIGO
Termostato bimetálico con zona muerta fija de aprox. 1,2 K, regulación a tres puntos, actúa sobre las válvulas de frío y calor, sin conmutadores frontales.	**KLR-E 7201**	404.405.0013
Igual a RTR 7021 c/conmutador marcha/paro	**KLR-E 7202**	404.405.0014
Igual a RTR 7021 c/conmutador marcha/paro y 3 velocidades ventilador.	**KLR-E 7203**	404.405.0015



Termostatos

CEPRA

Cronotermostatos

Descripción	MODELO	CÓDIGO
Cronotermostato electrónico con interruptor marcha-paro y pantalla digital con temperatura consigna y ambiente	**CEPRA 4110**	405.405.0001
Conotermostato electrónico con frío/paro/calor y pantalla digital para consigna y ambiente	**CEPRA 4120**	405.405.0002
"Programable, para instalaciones de fan-coils o bomba de calor. Selector de 3 velocidades de ventilador, selector de continuo-automático de ventilador, y selector frío/paro/calor. Programación diaria, semanal o 3 bloques (L-V, S,D). Pantalla digital iluminada. Posibilidad de conectar una sonda remota en retorno SR5400 y un contacto ventana NA libre de tensión que al cerrar desconecta todas las salidas, (no incluidos). Marco enbellecedor."	**CEPRA 5400**	404.405.0061
"Cronotermostato electrónico con conexión a dos hilos. Dispone de un bloque de programación diaria/semanal con posibilidad de ajustar 6 periodos horarios por día/bloque. El suministro incluye un marco embellecedor que permite el montaje encaja de mecanismos o en superficie."	**CEPRA 5300**	405.405.0004



Termostatos Electrónicos Aire Acondicionado

Aplicación	Descripción	MODELO	CÓDIGO
Equipo Aire Acond. 1 etapa de frío. Fan-coil a 2 tubos para refrigeración.	Modo func. OFF, FRIO. 3 velocidades de ventilación. Conmutador I/O (marcha/paro). Selector FRIO / VENT. Selector de velocidad de ventilador CONTINUA / AUTOMATICA.	**TB4**	404.405.0016
		TB4-S24	404.405.0017
Equipo Aire Acond. 1 etapa de frío y de calor. Fan-coil a 2 y 4 tubos para refrigeración y calefacción. Fan-coil a 2 tubos para refrigeración con calefacción eléctrica. Bomba de calor 1 etapa	Modo func. OFF, VENT, FRIO, CALOR. 1 velocidad de ventilación. Conmutador I/O (marcha/paro). Selector FRIO / VENT / CALOR. Selector de velocidad de ventilador CONTINUA / AUTOMATICA.	**TB10**	404.405.0018
		TB10-S24	404.405.0019
	Modo func. OFF, VENT, FRIO, CALOR. 3 velocidades de ventilación. Conmutador I/O (marcha/paro). Selector FRIO / VENT / CALOR. Selector de velocidad de ventilador NO CONTINUA / AUTOMATICA.	**TB11**	404.405.0020
		TB11-S24	404.405.0021
	Modo de func. OFF, VENT, FRIO, CALOR. 3 velocidades de ventilación. Conmutador I/O (marcha/paro). Selector FRIO / VENT / CALOR. Selector de velocidad de ventilador CONTINUA / AUTOMATICA.	**TB12**	404.405.0022
		TB12-S24	404.405.0023
	Modo de func. OFF, FRIO, CALOR. 3 velocidades de ventilación. Selector FRIO / VENT / CALOR. Selector de velocidad de ventilador CONTINUA / AUTOMATICA.	**TB26**	404.405.0024
		TB26-S24	404.405.0025



•Modelos: 230Va.c y 24Va.c (S24)

Termostatos

Termostatos Electrónicos Aire Acondicionado

Aplicación	Descripción	MODELO	CÓDIGO
Equipo Aire Acond. 1 etapa frío y de calor.Fan-coil a 2 y 4 tubos para refrigeración y calefacción. A 2 tubos para refrigeración con calefacción eléctrica. Sistema radiante a 2 y 4 tubos para refrigeración y calefacción. Bomba de calor 1 etapa. Control de válvula, compuerta ó rejilla.	Modo func. OFF, FRIO, CALOR. 1 velocidad de ventilación. Selector de velocidad de ventilador NO CONTINUA / AUTOMATICA.	**TB23**	404.405.0026
Equipo Aire Acond. 1 etapa frío y de calor. Fan-coil a 2 y 4 tubos para refrigeración y calefacción. A 2 tubos para refrigeración con calefacción eléctrica. Bomba de calor de 1 etapa.	Modo func. OFF, FRIO, CALOR. 3 velocidades de ventilación. Selector de velocidad de ventilador NO CONTINUA / AUTOMATICA.	**TB25**	404.405.0027



• Modelos: 230Va.c

Termostato Electrónicos Aire Acond. con Zona Muerta

Equipo Aire Acond. 1 etapa de frío y de calor. Fan-coil a 2 y 4 tubos para refrigeración y calefacción. Fan-coil a 2 tubos para refrigeración con calefacción eléctrica. Bomba de calor 1 etapa	Modo func. OFF, FRIO, CALOR, AUTO. 3 velocidades de ventilación. Conmutador I/O (marcha/paro). Selector FRIO / VENT / CALOR. Selector de velocidad de ventilador CONTINUA / AUTOMATICA.	**TB20**	404.405.0028
		TB20-S24	404.405.0029



• Modelos: 230Va.c y 24Va.c (S24)

Equipo Aire Acond. 1 etapa de frío y calor. Fan-coil a 4 tubos para refrigeración y calefacción. A 2 tubos para refrigeración con calefacción eléctrica. Bomba de calor de 1 etapa.	Modo func. OFFy AUTO.. 1 velocidad de ventilación. Selector de velocidad de ventilador NO CONTINUA / AUTOMATICA.	**TB17SC**	404.405.0030
	Modo func. OFFy AUTO. 3 velocidades de ventilación. Selector de velocidad de ventilador NO CONTINUA / AUTOMATICA.	**TB19SC**	404.405.0031

• Modelos: 230Va.c

Cronotermostato Digital con Comunicaciones

Aplicación	Descripción	MODELO	CÓDIGO
Calefacción (caldera). Control de válvula, compuerta o elemento de difusión motorizado	Modo func. OFF, CALOR	**TX136**	405.405.0005



• Modelos: 230Va.c

Termostatos

Termostatos Digitales Aire Acondicionado

Aplicación	Descripción	MODELO	CÓDIGO
Equipo Aire Acond. 1 etapa de frío y de calor. Fan-coli a 2 y 4 tubos para refrigeración y calefacción. Fan-coil a 2 tubos para refrigeración con calefacción eléctrica. Bomba de calor de 1 etapa.	Modo func. OFF, VENT, FRIO, CALOR. 1 velocidad de ventilación. Conmutador I/O (marcha/paro). Selector FRIO / VENT / CALOR. Selector de velocidad de ventilador CONTINUA / AUTOMATICA.	**TBD10**	404.405.0034
		TBD10-S24	404.405.0035
		TBD11	404.405.0036
		TBD11-S24	404.405.0037
		TBD12	404.405.0038
		TBD12-S24	404.405.0039

• Modelos: 230Va.c y 24Va.c (S24)



Termostatos Digitales Aire Acond. con Zona Muerta

Equipo Aire Acond. 1 etapa de frío y de calor. Fan-coil a 4 tubos para refrigeración y calefacción. Fan-coil a 2 tubos para refrigeración con calefacción eléctrica. Bomba de calor de 1 etapa.	Modo func.OFF, FRIO, CALOR, AUTO. 3 velocidades. Selector de velocidad de ventilador CONTINUA / AUTOMATICA.	**TBD20**	404.405.0040
		TBD20-S24	404.405.0041

• Modelos: 230Va.c y 24Va.c (S-24)

Termostato Digital Aire Acond. con Detector de Presencia

Equipo Aire Acond. 1 etapa de frío y de calor. Fan-coil a 2 y 4 tubos para refrigeración y calefacción. Fan-coil a 2 tubos para refrigeración con calefacción eléctrica. Bomba de calor de 1 etapa.	Modo func. OFF, FRIO, CALOR, VENT. 3 velocidades. Selector de velocidad de ventilador CONTINUA / AUTOMATICA	**TBD12.DPI**	404.405.0042

• Modelos: 230Va.c



Protectores para Termostatos

Descripción	Dimensiones mm			MODELO	CÓDIGO
	Alto	Ancho	Fondo		
Caja Termostato Pequeño	176	103	75	**P269-0005**	404.450.0001
Caja Termostato Grande	218	123	92	**P269-0007**	404.450.0002





Termostatos

Termostatos Digitales Aire Acondicionado

Aplicación	Descripción	MODELO	CÓDIGO
Equipos de Aire Acondicionado con 1 etapa de frío y 1 ó 2 de calor eléctrico.	Selector VENTIL-FRIO-CALOR-AUTOM. En todos los modelos se puede seleccionar ventilación continua o automática. Ante la falta de alimentación por un periodo no superior a 100 horas el termostato conserva todos los parámetros.	**TX-112 N**	404.405.0043
		TX-112 P	404.405.0044
Equipos de Aire Acondicionado con 2 etapas de frío y 1 ó 2 de calor eléctrico.		**TX-122 N**	404.405.0045
		TX-122 P	404.405.0046
Equipos de Aire Acondicionado con 1 etapa de frío 1 etapa de bomba de calor y una de calor eléctrico.		**TX-212 N**	404.405.0047
		TX-212 P	404.405.0048
Equipos de Aire Acondicionado con 1 etapa de frío y 2 de calor eléctrico.		**TX-213 N**	404.405.0049
		TX-213 P	404.405.0050
Equipos de Aire Acondicionado con 2 etapas de frío 2 etapas de bomba de calor y una de calor eléctrico.		**TX-223 N**	404.405.0051
Equipos de Aire Acondicionado con 2 etapas de frío 2 etapas de bomba de calor y una de calor de emergencia.		**TX-224 N**	404.405.0053
		TX-224 P	404.405.0054

CARACTERÍSTICAS:
- Sonda remota.
- Parámetros configurables: Diferencial de etapa, Diferencial entre etapas, Zona muerta, Tiempo de separación entre conexión de etapas, Tiempo de separación entre desconexión de etapas.
- Pantalla de cristal líquido de fácil lectura.
- Función Antihielo.
- Selección de Válvula reversible actuada en Calor o en Frío.
- Ventilación continua o automática.
- Bloqueo total o parcial de teclado
- Programación semanal diaria con función copiar entre días, reducción nocturna y gestión energética en modelos programables.
- Amplia gama en termostatos Programables.

DATOS TÉCNICOS:
- Alimentación: 24Va.c. 50/60 Hz.
- Elemento sensor: NTC.
- Opcionalmente sensor remoto Rango de medida: 0ºC a 40ºC
- Intensidad por contactos: 1A a 30Va.c
- Temperatura de funcionamiento: 0ºC a 50ºC
- Dimensiones: 145 x 85 x 32



OPCIONALES:
- EASTAV1: Sonda de ambiente.
- EASTCL150A: Sonda de conducto.

Conexiones con Adaptador AC607

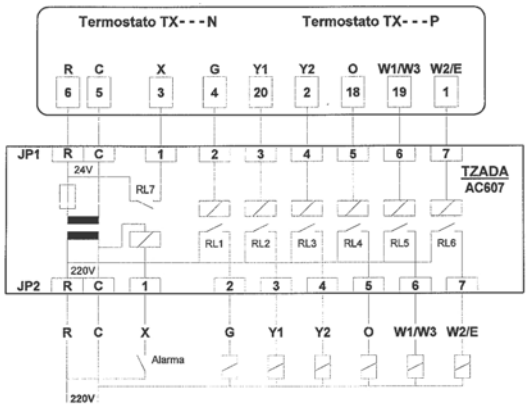

Sondas

Descripción	MODELO	CÓDIGO
Sonda de Conducto	**EASTCL150A**	430.405.0001
Sonda de Ambiente	**EASTAV1**	430.405.0002

TZADA - Adaptador 230V/24V para Termostatos TX

Descripción	Relés	MODELO	CÓDIGO
TX-122N / P	1 + 5	**ESAC606**	923.405.0001
TX-212N / P			
TX-213N / P			
TX-223N / P			

La placa de adaptación TZADA permite conectar un termostato TX a máquinas con maniobra a 230 V a.c.



Controles de Caudal

Johnson Controls

Interruptores de Flujo (Líquidos)

Rango dm^3/s	Conexión	Prot.	Láminas Tipo	MODELO	CÓDIGO
0,04 a 0,07	T - 1/2" NPTF	IP 43	1,2,3, y 6"	**F61SD-9150**	406.303.0001
0,15 a 46	R 1" DIN2999		3"	**F61SB-9100**	406.303.0002
		IP 67	1,2,3, y 6"	**F61TB-9100**	406.303.0003



- Circuito SPDT 15 (8) Amp. 220 V
- Temperatura máxima del líquido 100° C

Accesorios para Interruptores de Flujo

Descripción	MODELO	CÓDIGO
Juego paletas 1,2,3 y 6" Inox.	**KIT21A-602**	406.303.0004

Interruptor de Flujo (Aire)

Velocidad Máx. del aire	Contactos	Protección	MODELO	CÓDIGO
10 m/seg.	SPDT 15 (8) A 220V	IP43	**F62SA-9100**	406.303.0005

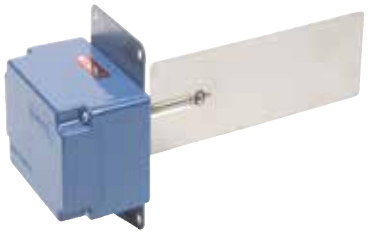

Interruptor de Nivel (Líquidos)

Conexión	Contactos	Protección	MODELO	CÓDIGO
1-1/2" NPT	SPDT 15 (8) A 220 V	IP 67	**F63BT-9101**	406.303.0006



Registradores de Temperatura, Humedad y Concentración de CO_2

Descripción	MODELO	CÓDIGO
- Indicador digital de temperatura , humedad , hora y CO2. - Caracteres de alto brillo y luminosidad. - Dispone de sonda externa de temperatura , humedad y CO2. - Puede recibir datos a través de bus de comunicación (opcional): Modbus RTU RS485 o ModBus TCP. - Grado de protección IP41 para entornos comerciales y versión IP64 para exteriores. - Programación horaria de encendido y apagado, con cambio de horario verano-invierno automático. - Tiempos de muestreo configurables.	**DTH-H-CO_2**	420.450.0010



Cumple con el Real Decreto 1826/2009 (RITE RD1826/2009) así como el Real Decreto 742/2013.

- Alimentación: 240 -110Vac , 50/60 Hz con fusible 1A.
- Rango temperatura: -20ºC a 50ºC.
- Rango humedad: 0% a 99% HR.
- Rango CO_2: 400 a 2000 ppm.
- Material: Chapa de hierro pintada en negro.
- Logo personalizable en el frontal del equipo.
- Dimensiones (Alto x Ancho x Fondo): 535 x 385 x 60 mm.

APLICACIONES

Supermercados y grandes almacenes.

- Naves industriales.
- Angares aviación.
- Instalaciones deportivas.
- Auditorios y salas de exposiciones.
- Estaciones y aeropuertos.
- Centros de proceso de datos.

Descripción	MODELO	CÓDIGO
Indicador Digital de Temperatura y Humedad (Real Decreto 1826/2009. Es un dispositivo electrónico basado en microprocesador. Dimensiones 420x300mm Instalación rápida y sencilla tanto en pared como en techo. Dígitos led de color rojo La temperatura se indica en ºC y la humedad relativa en %. Rango de temp: 0ºC a 50ºC (+-0,5ºC) Rango de humedad relativa: 5% a 95% (+-3,0%)	**S132**	420.450.0001



CARACTERÍSTICAS

- La temperatura del aire en los recintos calefactados no será superior a 21ºC.
- La temperatura del aire en los recintos refrigerados no será inferior a 26ºC
- Las condiciones de temperatura anteriores estarán referidas al mantenimiento de una humedad relativa comprendida entre el 30% y el 70%.
- Aplicación: tiendas, supermercados, centros comerciales, establecimientos culturales, restauración.

Controlador de Temperatura y Humedad

Descripción	MODELO	CÓDIGO
Controlador temperatura y humedad. Kit (Pantalla táctil THR 7"+100N MASTER+CABLE. PEGO	**THR**	421.450.0001



CARACTERÍSTICAS

- Pantalla Táctil 7" TFT. LED con iluminación trasera.
- Interface Intuitivo.
- Reloj y calendario.
- USB 2.0, micro SD, RS 485.
- Menú navegación PEGO y programación que garantiza un inmediato inicio.
- Password

i-MINILide

CON LICENCIA DE SOFTWARE INCLUÍDA

¡Manténgase conectado!

- E-mail de alerta en caso de alarma
- Visualización de los gráficos y de las alarmas vía internet en el PC y/o en el teléfono móvil



De 1 a 16 sondas o contactos secos

Configuración
→ Directamente en la pantalla táctil o en su PC conectado a la red

Utilización de los datos
→ Visualización de las medidas y gráficos en la pantalla
→ Visualización de las medidas en un PC conectado vía software, o a través de internet consultando el ultimo día grabado a través del teléfono móvil y/o PC

Alarmas
→ Visuales por vibración en el local en el i-MINILide y a distancia a través del mail

Apagado de alarmas
→ Directamente en el i-MINILide y/o a distancia a través de internet

i-MINILide + licencia del software = PACK WEB COMPLETO

Registradores de Temperatura

Dataloggers

Descripción	MODELO	CÓDIGO
PACK-iM1-EX1 canal con licencia de software incluida 1 entrada para temperatura o contacto libre. 1 salida de alarma. Batería de apoyo interna (12 horas). 1 sensor de temperatura.	**I-MINILIDE 1**	420.450.0003
PACK-iM2-EX2 canales con licencia de software incluida 2 entradas para temperatura o contacto libre. 1 salida de alarma. Batería de apoyo interna (12 horas). 2 sensores de temperatura.	**I-MINILIDE 2**	420.450.0004
PACK-iM4-EX4 canales con licencia de software incluida 4 entradas para temperatura o contacto libre. 1 salida de alarma. Batería de apoyo interna (12 horas). 4 sensores de temperatura.	**I-MINILIDE 4**	420.450.0005
PACK-iM8-EX8 canales con licencia de software incluida 8 entradas para temperatura o contacto libre. 1 salida de alarma. Batería de apoyo interna (12 horas). 6 sensores de temperatura.	**I-MINILIDE 8**	420.450.0006
PACK-iM16-EX16 canales con licencia de software incluida 16 entradas para temperatura o contacto libre. 1 salida de alarma. Batería de apoyo interna (12 horas). 10 sensores de temperatura.	**I-MINILIDE 16**	420.450.0002

- Registrador autónomo de temperaturas y contactos secos.
  Gestiona la toma de medidas, y su registro en la memoria interna.
  Gestiona las alertas en caso de depasar el umbral y permite una explotación directa de los datos en la pantalla táctil a través de un gráfico o en el PC. Tiene numerosas posibilidades de comunicación con una entrada de memoria USB y una entrada RJ45 para red informática.
- Pantalla táctil en color (visualización y trazado de curvas, zoom y cursor táctil)
- 1 salida de alarma (salida para parada 1A)
- Alimentación 220V con cargador de batería incluído
- Vendido con una batería de 6V.
- Funciona sin PC
- Salida directa para memoria USB: recuperación de datos en fichero de texto o tipo EXCEL
- Salida directa a través de la red informática: toma RJ45
- Vibrador interno
- Banda amplia de toma de temperaturas: -100°C hasta +300°C
- Intervalo de medida de 1 minuto
- Almacenamiento de datos superior a 1 año
- Captor PT100 4 hilos
- Canal configurable como entrada de temperatura o contacto seco

Funcionamiento con o sin software/licencia

- Sin software:

volcado de datos a una memoria USB.
Conexión PC por cable y navegador Web tipo internet explorer (configuración, visualización).

- Con software:

Conexión a un PC, conectado a la red o compañía telefónica (configuración, consulta, volcado de datos, apagado de alarmas). Envío de datos al servidor Web Microlide a través la conexión telefónica por cable (consultar un día de registro con el Teléfono móvil o el PC a través del navegador)



Registradores de Temperatura y Humedad

Be sure. testo

Registrador Portátil

Descripción	CÓDIGO testo	MODELO	CÓDIGO
Registrador de Temperatura 1 canal. Sensor NTC (interno). Rango -35º a +55º C. EN 12830	0572 1751	**175 T1**	420.600.0001
Registrador de Temperatura 2 canales. Sensor NTC interno y entrada externa para sonda NTC (no incluída). Rango -35º a +55º C interno. -40º a +120º C externo	0572 1752	**175 T2**	420.600.0002
Registrador de Temperatura 2 canales con conexiones para sondas externas (TP Tipo T Y Tipo k) Rango -50º a 1000ºC (termopar tipo K)	0572 1753	**175 T3**	420.600.0003
Registrador de Temperatura y Humedad de 2 canales con sensor de humedad externo (NTC/sensor de humedad capacitivo). Rango -20º a +55º.-40º a +50º C. 0 a 100%HR	0572 1754	**175 H1**	420.600.0004

- Registradores portatiles para Temperatura y Humedad con capacidad de memorizar hasta 7,800 (175-T1) y 16.000 registros (175-T2 y 175-H1/H2)
- Con conexión para recolector de datos testo 580
- Alimentación: Bateria de Litio Intecambiable



Registradores Wifi

Descripción	CÓDIGO Testo	MODELO	CÓDIGO
Inalámbrico (WLAN) con pantalla para medición de temperatura, 2 conexiones para sonda de Tª externa NTC o contacto de puerta, incl. cable USB, soporte de pared, pilas y protocolo de calibración.	0572 2032	**Saveris 2-T2**	640.600.0126
Inalámbrico (WLAN) con pantalla para medición de temperatura y humedad relativa, conexión para una sonda de humedad externa, incl. cable USB, soporte de pared, pilas y protocolo de calibración.	0572 2035	**Saveris 2-H2**	640.600.0195

Para el uso del sistema de registro de datos WiFi testo Saveris 2 es imprescindible contar con un registrador de datos inalámbrico, registrarse en la nube Testo (www.saveris.net) y una red WLAN.



Accesorios

Descripción	MODELO	CÓDIGO
Sonda NTC de penetración, IP 54, cable plano fijo de 2 metros de longitud.	**0572 1001**	600.600.0051
Sonda con velcro para tuberías diámetro máximo 75 mm. Tmáx. +75 °C, NTC.	**0613 4611**	600.600.0007





Registradores de Temperatura y Humedad

AKO

Registrador de Temperatura, Humedad y Eventos

Descripción	Entradas	Temp.	HR	Impresora	MODELO	CÓDIGO
CAMREGIS-5 ENTRADAS	5	SI	SI	NO	**AKO-15750**	420.402.0005
CAMREGIS-10 ENTRADAS	10	SI	SI	NO	**AKO-15740**	420.402.0007



(*) Impresora para imprimir los datos o gráficas.

• Registradores de temperatura, humedad. Instalaciones que no requieren de un control meteorológico.



Monitorización continua de la Temperatura de Conservacion 24/7



Alertamos sobre envejecimiento prematuro o aceleraciones de secado en el producto

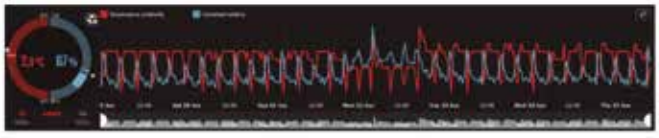

Registro de Temperatura cada 15 minutos

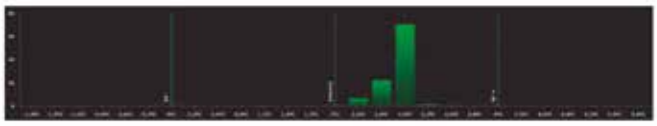

Garantizamos que el producto se encuentra en todo momento entre los rangos de temperatura óptimos

Registrador de Temperatura, Humedad y Eventos

Descripción	Sonda	Antena	MODELO	CÓDIGO
Monitor T/H IP68 -40º a 50ºC. Batería 6,5Ah NB-IoT Band 20 + 2 Años Conexión (A)	Integrada	Integrada	**AKO-59810**	420.402.0030
Monitor T/H IP68 -40º a 50ºC. Batería 6,5Ah NB-IoT Band 20 + 2 Años Conexión (B)	Externa	Integrada	**AKO-59820**	420.402.0032
Monitor T/H IP68 -40º a 50ºC. Batería 6,5Ah NB-IoT Band 20 + 2 Años Conexión (C)	Integrada	Externa	**AKO-59811**	420.402.0031
Monitor T/H IP65 -40º a 50ºC. Batería 6,5Ah NB-IoT Band 20 + 2 Años Conexión (D)	Externa	Externa	**AKO-59821**	420.402.0015

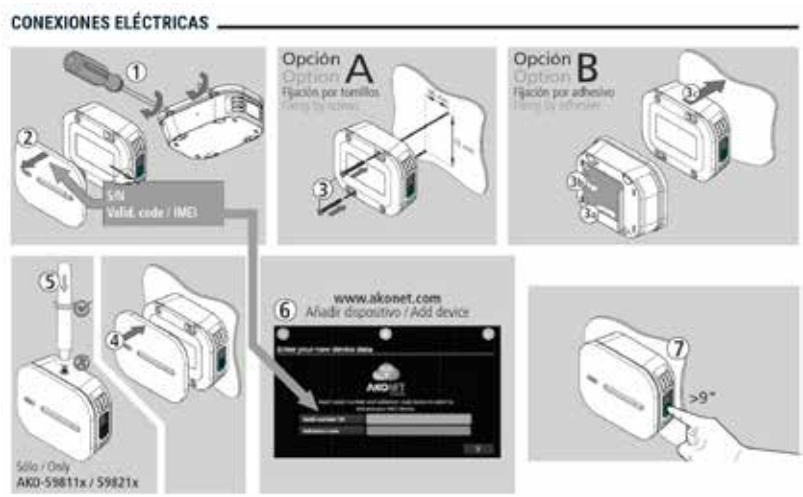

Registradores de Temperatura y Humedad

AKODATA.H Registrador de temperatura sometido a control metrológico

Descripción	MODELO	CÓDIGO
AKODATA.H Registrador homologado con antena Exterior y sonda de 3 metros + 10 Años Conectividad	**AKO-59851H**	420.402.0033
AKODATA.H Registrador homologado con antena Exterior y sonda de 12 metros + 10 Años Conectividad	**AKO-59851H-12**	420.402.0034

- Ahorra un 80% en tiempo de instalación.
- Generador de Informes Automático acorde con requisitos ICT-1559/2020.
- Registro cada 5 y 15 minutos, según exige el ICT-155/2020.
- El más estricto cumplimiento legal.
- Verificación mediante AKONETH.Cloud y físicamente en el equipo (sin rotura del precinto), tal y como exige el ICT-155/2020.
- Cambio de Batería sin rotura de precinto físico ni electrónico.
- Sistema de Monitorización, Registro de Temperaturas y Configuración remotos AKONETH.Cloud con acceso securizado e invioliabilidad de los datos según exige el ICT-155/2020.
- Alto nivel de estanqueidad IP65.
- Autonomía de 3 a 8 años.
- 100% libre de Cables.
- Envío de Alarmas.
- Indicadores de Calidad Alimentaria.
- Indicadores de Eficiencia Energética.
- Multisite y escalable.





Accesorios Registradores

Descripción	MODELO	CÓDIGO
Sonda NTC 1,5m Cable	**AKO-14901**	430.402.0001
SOFTREGIS-H Software para Gestión y Monitorización Registradores	**AKO-5008H**	420.402.0009
Conversor RS485	**AKO-80039**	420.402.0010
Sonda Humedad Tubular (5 a 95% Hr) y (-10ºC/+70ºC)	**AKO-80040**	432.402.0001
Sonda Humedad Mural (0 a 95% Hr) y (-5ºC/+50ºC)	**AKO-80013**	432.402.0002
Batería de repuesto para CAMREGIS	**AKO-15704**	420.402.0011
Rollo de papel térmico para repuestos	**AKO-15703**	420.402.0012
Cable de prolongación de sondas y comunicación RS485	**AKO-15586**	420.402.0013
AKOnet Web Server Basic para registradores	**AKO-5014R**	421.402.0093
Sonda de humedad para montaje en superficie salida 4-20mA	**AKO-14980**	432.402.0004
Batería recambio AKODATA	**AKO-59830**	420.402.0035
Antena externa AKODATA con cable de prolongación 3 m	**AKO-59831**	420.402.0038









Termómetros / Temporizadores desescarche

Termómetros de Esfera

Descripción	MODELO	CÓDIGO
Termómetro de esfera Ø 100 mm. de -40º a +40 ºC. Long. sonda 1,5 mts.	**FR-87R-100. 1,5**	401.600.0001
Termómetro de esfera digital Ø 80 mm. de -40º a +40 ºC long. sonda 1,5 mts. alimentación 12 V ca.	**FR-87R-80. 1,5**	401.600.0002





Termómetros para Encastrar

Descripción	MODELO	CÓDIGO
Termómetro para encastrar rectangular de 58x26 mm. Rango de temperatura -40ºC a +40ºC	**15165**	401.600.0003



Reloj de Desescarche

Descripción	MODELO	CÓDIGO
Interruptor horario (con caja). Ciclos de desescarche de 60 minutos.	**GCR 24 (con caja)**	403.450.0001
Interruptor horario (sin caja).	**GCR 24 (sin caja)**	403.450.0002
Interruptor horario THEBEN con retardo de vent. Programación mediante caballetes móviles ajustables. 220 V/50 Hz y 2 contactos conmutados de 16 (A). Tª de trabajo de -10º a +50 ºC. IP 20.	**FRI 77 G2 s/caja**	403.450.0003
Interruptor horario THEBEN	**FRI 77 G2 c/caja**	403.450.0004
Caballete ROJO.	**CR**	403.450.0005
Caballete VERDE.	**CV**	403.450.0006

theben





Control de Desescarche

Temperatura Desescarche		Tiempo máximo desescarche	Tiempo mínimo entre desescarches configurable según entradas BP / TCE			MODELO	CÓDIGO
Inicio	Final		BP	TCE	Tiempo		
-2ºC	+15ºC	10 min	Abierta	Abierta	30 min	**S101DS**	403.450.0012
			Abierta	Cerrada	45 min		
			Cerrada	Abierta	60 min		
			Cerrada	Cerrada	90 min		

La unidad de control **S101DS** realiza el ciclo de desescarche tanto por tiempo como por temperatura. Se permite un tiempo prefijado de funcionamiento de la bomba de calor, al cabo del cual se realizará la función de desescarche de manera automática, siempre y cuando se den las condiciones necesarias.

INICIO DE DESESCARCHE- El control inicia el ciclo de desescarche siempre y cuando se cumplan las dos circunstancias siguientes:

- La temperatura medida por la sonda de temperatura es menor que la temperatura de inicio de desescarche (-2ºC).
- Ha transcurrido el tiempo seleccionado para el intervalo entre desescarches.



FINAL DE DESESCARCHE- El ciclo de desescarche finaliza por una de las siguientes causas:

- La temperatura medida por la sonda de temperatura es superior a la temperatura de final de desescarche (+15ºC).
- Que el tiempo transcurrido desde el inicio del desescarche sea superior al tiempo máximo de desescarche (10min).

DESESCARCHE MANUAL- El control dispone de dos terminales (bornas A2 y A2C) para posibilitar el inicio de un desescarche manual, siempre que la temperatura medida por la sonda de temperatura sea inferior a la temperatura de final de desescarche (+15ºC).En esta situación, el control no tiene en cuenta ni la temperatura de inicio de desescarche ni el intervalo entre desescarches.

Nota: Para comenzar el desescarche manual se debe actuar puenteando momentáneamente los terminales A2 y A2C, mediante un pulsador externo al control.

Termostatos / Termómetros / Accesorios

eliwell

Termostatos

Sondas	E. Digital	Relés	Control	Alimentación	Telegestión	Reloj	MODELO	CÓDIGO
1 NTC, PTC, PT1000 + Pb3 o DI	1	2 Hp.	Compresor	220 Vac	Sí, por Bus adapter mediante dongle	No	**IDNEXT 961**	401.401.0020
2 NTC, PTC, PT1000 + Pb3 o DI		2 Hp. + 8A + 5A	Compresor + Vent + Resist. Conf: Alarma, Luz, Aux.			Si	**IDNEXT 974***	401.401.0021
2 NTC, PTC, PT1000 + Pb3 o DI		1,5 Hp. + 8A + 2x5A	Compresor + Vent + Resist. + Luz Conf: Alarma, Aux.				**IDNEXT 978***	401.401.0022

* Nota modelos 974 y 978 también disponibles sin reloj.
Otros modelos consultar.
IDNEXT: NUEVA GAMA DE CONTROLADORES ELIWELL, CONEXIÓN BLUETOOTH CON APP MOVIL GRATUITA ELIWELL AIR

Display	Registro
BLUETOOTH DONGLE BASICO	No
BLUETOOTH DONGLE DATALOGGER	1 año intervalo 1 h.
CABLE 1 M TTL micro EWPLUS AIR	-
CABLE 1 M TTL estándar IDNEXT	-







Sondas	E. Digital	Relés	Control	Alimentación	Telegestión	Formato	MODELO	CÓDIGO
3 NTC, PTC	2	8 + 8 + 8 + 5 (A)	Sol. Liq.+ Sol. asp.+ Sol. Gas caliente + Vent. Config.	12 Vac	SI	74 x 32mm	**ID985 LX HG**	421.401.0003
		5 + 3 + 3 + 3 (A)	Compresor + Vent + Resist. + Alarma Config.	220 Vac			**ID985 / V**	401.401.0006
		8 + 5 + 5 + 5 (A)					**ID985 TOP**	421.401.0002



ID985 - FAMILIA PARA REFRIGERACIÓN AVANZADA, RELOJ A TIEMPO REAL, LINK, APLICACIONES VÁLVULA DE EXPANSIÓN ELECTRÓNICA **(ID985/V)** Y GAS CALIENTE **(ID985 HG)**, HACCP , CAJA INDIVIDUAL.
*Corrientes de relés indicadas para 250 Vac.

Termómetros

Display	Campo Visualización	Alimentación	Formato	MODELO	CÓDIGO
3,5 dig + signo. IP65	NTC (-50 a 110 ºC) PTC (-55 a 140 ºC)	220 Vac	74x32x30 mm	**EM PLUS 600**	421.401.0090
				EM 300 ESP	421.401.0008
2,5 dig.	-20 a 70 ºC con PD	Pila 1,5v. LR44 Duración 12 meses	48x28,6x13,5 mm	**EWTL-300**	421.401.0004
	-40 a 109 ºC sin PD		62x30x19 mm	**EWTL-310**	421.401.0005
	-20 a 80 ºC	Solar	66x30x11,6 mm	**DST-30**	421.401.0006

TERMÓMETROS - A PILAS, SOLAR Y FORMATO 74X32, TERMÓMETRO HOMOLOGADO METROLOGÍA ITC 3701 (EM300 ESP) MODELOS **EM300ESP**, **EWTL** Y **DST** INCLUYEN SONDA.







Accesorios

Display	Conexiones	Salida Auxiliar	Alimentación	Formato	MODELO	CÓDIGO
3 DIN	TTL - RS 485 Doble	12 v	230 v	51x85x60mm	**BUS AD 130**	421.401.0009
		-			**BUS AD 150**	421.401.0010



BUS ADAPTER - MÓDULO PARA INTEGRAR TERMOSTATO EN RED PARA SISTEMA DE TELEGESTIÓN. CON CABLE DE 2,5 M

Sondas de Temperatura

NOVEDAD

Sondas NTC (Resistente al agua)

Tipo de Cable	Mts.	Hilos	Aplicación	ºC	MODELO	CÓDIGO
GOMA TERMOPLÁSTICA	1'5	2	AMBIENTE / CONTACTO	-40ºC a +110ºC	**NTC 6x50 mm**	430.401.0006
	3				**NTC 6x50 mm**	430.401.0007
GOMA TERMOPLÁSTICA GRIS	1'5	2	AMBIENTE / CONTACTO	-50ºC a +110ºC	**NTC 6x50 mm (inox) termorretráctil**	430.401.0072
	5	2				430.401.0073
GOMA TERMOPLÁSTICA AZUL	5	2	EVAPORADOR			430.401.0074
GOMA TERMOPLÁSTICA NEGRA IP 68	6	2	RECALENTAMIENTO		**NTC 6x20 mm abrazadera**	430.401.0015

Sondas NTC Standard

Tipo de Cable	Mts.	Hilos	Aplicación	ºC	MODELO	CÓDIGO
PVC	1'5	2	AMBIENTE / CONTACTO	-30ºC a +80ºC	**NTC 6x40 mm**	430.401.0008
	3				**NTC 6x40 mm**	430.401.0009
SILICONA	1'5			-50ºC a +110ºC	**NTC 6x40 mm**	430.401.0010
	3				**NTC 6x40 mm**	430.401.0011

Sondas NTC Semitec

Tipo de Cable	Mts.	Hilos	Aplicación	ºC	MODELO	CÓDIGO
PVC	1'5	2	AMBIENTE / SEMITEC	-50ºC a +110ºC	**NTC 4x15 mm**	430.401.0012
GOMA TERMOPLÁSTICA	3		CONTACTO / RÁPIDA (V800)		**NTC 4x40 mm**	301.401.0013
			ABRAZADERA / RÁPIDA (EWCM9000)		**NTC 4x16 mm**	430.401.0013

Sondas PTC (Semiconductor)

Tipo de Cable	Mts.	Hilos	Aplicación	ºC	MODELO	CÓDIGO
PVC	3	2	AMBIENTE / CONTACTO	-20 a +80ºC	**PTC(N) 6x40 mm**	430.401.0014
SILICONA	1'5		ESTANCA	-55 a +150ºC	**PTC(S) 6x40 mm**	430.401.0015
PVC			AMBIENTE	-20 a +80ºC	**PTC(A)**	430.401.0016
	3		PARA TUBO		**PTC(T)**	430.401.0017
Sin Cable	-		AMBIENTE / PARED	-40 a +120ºC	**PTC(W)**	430.401.0018
SILICONA	3		PINCHO (Mango PVC)	-50 a +140ºC	**PTC(S) 3x150 mm**	430.401.0019
			SONDA Y MANGO "L" 100% INOX		**PTC(S) 6x130 + 8x80**	430.401.0020





Sondas de Temperatura

Sondas Pt1000 (Termo-Resistencia) IP68

Tipo de Cable	Mts.	Hilos	Aplicación	ºC	MODELO	CÓDIGO
SILICONA	3	2	AMBIENTE / CONTACTO	-50ºC a +110ºC	**Pt1000 6x40 mm**	430.401.0021
MALLA	1.5				**Pt1000 5x20 mm**	430.401.0022
SILICONA	3				**Pt1000 5x20 mm**	430.401.0023

Sondas Pt100 (Termo-Resistencia RTD)

Tipo de Cable	Mts.	Hilos	Aplicación	ºC	MODELO	CÓDIGO
SILICONA	3	2	ESTANCA	-50ºC a +250ºC	**PT100(S)S2 6x100 mm**	430.401.0024
		3			**PT100(S)S3 6x100 mm**	430.401.0025
VETROTEX			AMBIENTE / CONTACTO	-70ºC a +500ºC	**PT100(V) 6x100 mm**	430.401.0026
SILICONA			ESTANCA	-200ºC a +600ºC	**PT100(S) 6x100 mm**	430.401.0027
VETROTEX	1'5	2	AMBIENTE / CONTACTO	-50ºC a +350ºC	**PT100(V2) 6x80 mm**	430.401.0028
	3				**PT100(V2) 6x80 mm**	430.401.0029
		3			**PT100(V) 6x55 mm**	430.401.0030
	1'5				**PT100(V) 6x100 mm**	430.401.0031
	3				**PT100(V) 6x100 mm**	430.401.0032



Sondas de Humedad y Presión

Sondas de Humedad

Aplicación	IP	Formato	Precisión	Alimentación	Salida	C. Medición	MODELO	CÓDIGO
Humedad	IP65	Caja	± 5%	9..28 Vdc	4..20 mA	0-100 %Hr	**EWHS 2840/W**	432.401.0012
Humedad + Temp.	IP65	Caja	± 3%	9..28 Vdc	4..20 mA + NTC	0-100 %Hr	**EWHS 3040**	432.401.0011
Humedad + Temp.	IP65	Caja	± 3%	9..40 Vdc - 9..28 Vac	4..20 mA + 4..20 mA	0-100 %Hr // -40/60ºC	**EWHS 3140**	432.401.0014
Humedad	IP54	Cilíndrico	± 3%	9..30 Vdc	4..20 mA	0-100 %Hr	**TFHS 200**	432.401.0010
Humedad + Temp.	IP54	Cilíndrico	± 3%	9..30 Vdc	RS485	0-100 %Hr // -30/70ºC	**TFHS 244**	432.401.0015
Humedad + Temp.	IP67	Cilíndrico	± 2%	9..30 Vdc	4..20 mA + NTC	0-100 %Hr // -30/70ºC	**SS301 D**	432.401.0013



TFHS 200
TFHS 244
SS301D



EWHS 2840/S
EWHS 3040
EWHS 3140

Sondas / Transductores de Presión

Tipo de Cable	Temperatura de Trabajo	Tensión de Alimentación	Conexión	Señal de Salida	MODELO	CÓDIGO
-0,5..7 bares (relativo) / 0,5 ..8 bares (absoluto	-40ºC-100ºC	8..32V	1/4 Macho SAE	4..20 mA	**EWPA 007**	432.401.0004
	-20ºC-80ºC	8..28V	1/4 Hembra SAE		**SPA007**	301.401.0014
0..30 bares (relativo) / 1..31 bares (absoluto)	-40ºC-100ºC	8..32V	1/4 Macho SAE		**EWPA030**	432.401.0005
	-20ºC-80ªC	8..28V	1/4 Hembra SAE		**SPA030**	432.401.0006







Sondas / Transductores Radiométricos

Rango de Presión	Temperatura de Trabajo	Tensión de Alimentación	Conexión	Señal de Salida	MODELO	CÓDIGO
0..10 bar(abs)/-1..9bar (rel.)	-40ºC..100ºC	5Vcc+-0,5	1/4 Hembra SAE	0,5 - 4,5 v	**EWPD 010**	432.401.0007
0..30 bar (abs)/-1..29 bar (rel)	-20ºC..80ºC				**EWPD 030**	432.401.0008
0..46 bar (abs)/-1..45 bar (rel.)	-40ºC..100ºC				**EWPD 050**	432.401.0009

- Conexión 3 hilos.



Accesorios

Descripción	MODELO	CÓDIGO
Caja de PVC vertical con tapa troquelada para montaje de un aparato no incluido + interruptor.	**IDSVE**	490.401.0009
Caja de PVC vertical con tapa troquelada para montaje de dos aparatos no incluido.	**IDDVE**	490.401.0002
Caja de PVC con tapa troquelada para montaje de Termómetro EM300 y sonda NTC incluidos	**CAJA EM300**	490.401.0003

- Potencia nominal 3 VA. Aislamiento p/s 4,5 KV.
- Material en existencias hasta finalización de STOCK.



CA300



Vertical



Horizontal

Controladores Electrónicos / Termostatos

Serie Coolmate

Dígitos 1er Display	Dígitos 2º Display	Tipo Sonda Termostato 1 y 2 Tipo Sonda Desescarche 1 y 2	Relé Desescarche	Relé 2º Desescarche	Relé Ventilador y Relé 2º Ventilador	MODELO	CÓDIGO
3	4	NTC/PTC	16A	5A	5A	**XLR470-501C1**	421.407.0001

Alimentación 230V
Serie XLR 470 para 2 circuitos independientes con desescarches independientes.
Modelos con salida RS485 incorporada.
8 botones de teclado y 4 sondas.
1 entrada digital configurable y 1 contacto de puerta.
8 salidas de Relé. Relé Compresor y Relé 2º Compresor de 20A
Relé Luz de 16A y Relé Alarma de 8A.
Con Conexión para llave de programación, Zumbador y Reloj en tiempo real.



E-Class

Nº Sondas tipo NTC	Salidas Relé	Relé Compresor	Relé Desescarche	Relé Ventiladores	Dimensiones (mm)	MODELO	CÓDIGO
1	1	20A	-	-	34x72x50	**XR02CX-5N0C1**	421.407.0002
2	3	20A	8A	5A	34x72x59	**XR06CX-5N0C1**	421.407.0003

Alimentación 230V
Resolución decimal.
Protección frontal IP65.
Controladores con 3 dígitos por Display.
Ambos Controladores con 1 Entrada Digital.
Ambos Controladores incluyen Conexión para llave de programación.
NOTA: Se pueden pedir con dígitos en otro color, blanco, azul, etc.
Consultar precio y cantidades mínimas.





Nº Sondas	Tipo Sondas	Salidas Relé	Relé Compresor	Relé Desescarche	Relé Luz o alarma	Salida serie	MODELO	CÓDIGO
1	NTC/PTC	1	20A	No (paro compresor)	-	TTL	**XR20CX-5N0C1**	401.407.0001
1		2		No (paro compresor)	8A		**XR30CX-5N0C1**	401.407.0002
2		2		8A	-		**XR40CX-5N0C1**	401.407.0003

Alimentación 230V
Posibilidad de XREP display a distancia bajo pedido.
Posibilidad del XR77CX con carga de relés separada.
En una cámara con dos evaporadores, el XR64CX controla los dos desescarches.
Controladores con 3 dígitos por Display.
Controladores con 1 Entrada digital.
Los tres Controladores incluyen Conexión para llave de programación.



Serie WING BASIC

Nº Sondas	Tipo Sondas	Entradas digitales	Salidas Relé	Relé Compresor	Relé Ventiladores	Relé Desescarche	Relé Luz o ON/OFF	Salida serie	MODELO	CÓDIGO
3	NTC/PTC	2	2	20A	-	-	8A	TTL	**XW20L-5N0C0-N**	421.407.0004
2		1	2		-	-	8A		**XW20LS-5N0C1-N**	421.407.0005
2		1	3		-	8A	8A		**XW40LS-5N0C1-N**	421.407.0006
4		2	4		8A	8A	8A		**XW60L-5N0C0-N**	421.407.0007

Alimentación 230V
6 Botones de Teclado.
3 Dígitos Display.
Los cuatro Controladores incluyen Conexión para llave de programación.



Sondas de Temperatura y Humedad Transductores y Accesorios.

Sondas PTC

Cable	Rango de Temperatura	MODELO	CÓDIGO
PVC - 1,5 m	-30 °C - +80 °C	**S6 1,5 m**	430.407.0001



Sondas NTC

Cable	Rango de Temperatura	MODELO	CÓDIGO
Silicona - 1,5 m IP67 Sensor metálico (batería)	-40 °C - +110°C	**NS6S 1,5 m**	430.407.0002





Sondas Humedad/Temperatura

Temperatura de Operación / Precisión	Rango de Medición	MODELO	CÓDIGO
0 °C - +60 °C / ± 5%	30 - 90% Hr	**XH10P-00000**	430.407.0003
0 °C - +70 °C / ± 3%	0 - 99% Hr	**XH20P-00000**	430.407.0004

Alimentación 9-18 VAC - 19-35 VDC
Salida 4-20 mA



TRANSDUCTORES DE PRESIÓN

Rango de Presión	MODELO	CÓDIGO
Transductor de 2 hilos con salida 4-20 mA y rango de medición -0,5 - 7bar. Conexión Macho.	**PP07 M**	431.407.0001

Alimentación: 4,5-5,5VDC.
Salida 0,5-4,5VDC.
Protección IP65.
Temperatura de operación: -40 - +135 °C.
Temperatura de almacenaje: -40 - +135 °C.
Precisión: 1,2% F.S.



ACCESORIOS PARA CONTROLADORES DIXELL

Llave programación fácil

Descripción	MODELO	CÓDIGO
"Display remoto para lectura de temperatura para ser usado con controladores Dixell Compatibles". El panel frontal es IP65 y hace la instalación fácil en cualquier parte que la temperatura necesite ser mostrada." Para la serie XR PRIME CX.	**Hot key**	490.407.0001





Termostatos / Termómetros

OSAKA

Termostatos Digitales para Refrigeración (Estándar)

Rango	Relés	Alimentación	Entradas	Dimensiones	MODELO	CÓDIGO
-50/+150 ºC	1	230V	PTC/NTC (Incluye NTC-1)	32 x 74	**T 20-CLIC**	421.403.0008
			NTC (Incluye NTC-1)		**F 1**	421.403.0081
-50/+150 ºC		230…110V	PTC/NTC (Incluye NTC-1)		**F 100**	421.403.0009
-50/+110 ºC	2		2 x PTC/NTC (Incluye NTC-1)		**F 200**	401.403.0003
-50/+150 ºC	3		2 Sondas NTC-1		**F 300**	401.403.0019
-50/+150 ºC	4		4x PTC/NTC/PT1000		**F 500**	401.403.0020
-50/+110 ºC			4x PTC/NTC/PT1000/RS485		**F 500 RS**	401.403.0007



Termostato Digital para refrigeración con función de descarches. De 1 a 4 reles con punto decimal y frontal IP65.
Posibilidad de incorporar 2 sondas PTC/NTC a partir del termostato de 2 reles.
1, 2, 3 y 4 relés configurables.

Descripción	MODELO	CÓDIGO
Adaptador de Línea TTL a RS485. Formato Key Mini y Compacto. Alimentación a través de la TTL del instrumento. Incluye cable conector. Compatible con las líneas F/QB/M/Compact.	**KEY TTL-RS**	490.403.0003



Termostatos Murales Digitales para Refrigeración

Rango	Relés	Alimentación	Entradas	Dimensiones	MODELO	CÓDIGO
-50.0/+150.0 ºC -50.0/+110.0 ºC	1	230…110 V	PTC / NTC (Incluye NTC-1)	Mural	**M1**	401.403.0008
	3		2x PTC / NTC (Incluye 1x NTC-1)		**M3**	401.403.0009



Termostato Digital para refrigeración. Punto decimal. Display azúl de 4 dígitos.
El M1 y M3 tienen 8 A-AC1 (resistencias) y 3 A-AC3 (compresores) 1/2 HP.

Termostatos Digitales para Refrigeración tipo Rain DIN

Rango	Relés	Alimentación	Entradas	Dimensiones	MODELO	CÓDIGO
-50.0/+150.0 ºC -50.0/+110.0 ºC	1	230… 110 V	PTC / NTC (Incluye NTC-1)	RAIL DIN	**OF 41-AZ**	401.403.0010
	3		2x PTC / NTC		**OF 43-AZ**	421.403.0010



Termostato Digital para refrigeración. Punto decimal. Display de 4 dígitos. Frontal IP65. Con conector para COPY-KEY.

Termostatos Digitales Compactos para Refrigeración

Rango	Relés	Alimentación	Entradas	Dimensiones	MODELO	CÓDIGO
-50.0/+150.0 ºC -50.0/+110.0 ºC	2	230… 110 V	2x PTC / NTC (1 Sonda NTC-1 Incluida)	185 x 38	**COMPACT 2R Red Gris**	401.403.0011
	3				**COMPACT 3R Red Gris**	401.403.0012
	3				**COMPACT 3R Blue Inox**	401.403.0013
	4				**COMPACT 4R Blue Inox**	401.403.0014



Termostato digital compacto con botonera frontal integrada (paro/ marcha, luces, descarche manual, parámetros...).
Control de compresor, ventiladores, descarche o luces. Regulación 1 o 2 sondas. Frontal INOX IP65. Conexión a X2.
2R: 2 relés (1 conmutado + 1 simple), 3R: 3 relés (1 conmutado + 2 simples), 4R: 4 relés (1 conmutado + 3 simples).
1 entrada digital. Display azul. 4 dígitos.

Rango	MODELO	CÓDIGO
Visualizador duplicador de temperatura (remoto) para OF / Compact / TSF. Incluye cable conexión 2 metros autoalimentado a través del equipo Master.	**X2**	421.403.0011



Termostatos / Termómetros

OSAKA

Termómetros Digitales Standard

Rango	Montaje	Alimentación	Dimensiones	MODELO	CÓDIGO
-40ºC / +70ºC	Mural	Batería posterior	28 x 48 x 14	**OI 10**	421.403.0001
	Panel	Batería frontal	28 x 56 x 18	**OI 10-F**	421.403.0002



- Indicador digital de temperatura panelable. Económico.
- Dimensiones reducidas. Pantalla LCD. 3 metros de cable con sonda.

-50ºC / +150ºC	Panel	230 V	32 x 74	**OI 22**	421.403.0003



•Indicador digital PTC / NTC con tres digitos de temperatura, frontal IP65 y sonda NTC 1 incluida.

Termómetro Digital Gran Formato

-999,9 / +999,9ºC	Mural	230 V	135 x 225	**OIG-MA**	421.403.0004



- Indicador de temperatura.

Termómetro Digital Panelable Gran Formato

-50ºC / +99ºC	Panel	TS B - SPLIT	50 x 96	**TS B30-BLUE**	401.403.0001
			97 x 135	**TS B55-BLUE**	401.403.0002
-	-	230..110 V	67 x 101	**TS B-SPLIT**	421.403.0005



- Termostato digital Gran display (Touch System). PTC/NTC. Calor/frío/descarche/ventiladores. Teclado Táctil.
- Display azul alta nitidez. Punto decimal. Zumbador interno. Frontal IP65. Design Control (Necesita módulo potencia TS B-SPLIT que contiene 4 relés).

Termo Higrómetro Digital de Sobremesa o Pared

-50ºC / +70ºC 20-99 % HR	Mural	Batería 1,5 V	90 x 133	**OI 20-N**	421.403.0006



- Termohigrómetro. Display temperatura + display %HR.
- Lectura máxima y mínima de temperatura y humedad. Montaje en pared o sobremesa

Termo Higrómetro Digital Panelable con 4 Reles

Rango	Relés	Alimentación	Dimensiones	MODELO	CÓDIGO
3x PTC/NTC 1x 0/4..20 mA	4	230…110 V	32 x 74	**OK 33 THR**	421.403.0007



- Indicador/Regulador digital panelable de temperatura + humedad.
- Doble display. 4 relés configurables a dos reles zona muerta para temperatura y dos reles zona muerta para humedad. 1 entrada 0/4...20 mA. 3 entradas PTC/NTC. IP65.
- Funcionamiento configurable gestión frío/calor/secado/humectar/alarmas/descarche (Fan + Def).

Sondas de humedad

Sonda	Tipo	Rango	MODELO	CÓDIGO
Sensor Humedad de 0..100%HR. Cuerpo redondo INOX Ø50 mm. Señal 4..20 mA. Protección IP67. Alimentación 10...25 Vdc. 1,5 m. de cable PVC. Vaina 130x Ø22 mm. Precisión 2%.	4,,20 mA	0..100% HR	**CP 50**	432.403.0001
Sensor Humedad de 0..100%HR. Cuerpo TUBULAR INOX. Señal 4..20 mA. Protección IP65. Alimentación 10...25 Vdc. 1,5 m. de cable PVC. Vaina 130x Ø22 mm. Precisión 2%.	4,,20 mA	0..100% HR	**CP 84-T**	432.403.0002
Sensor mixto de humedad+temperatura. (-40/70ºC); [0/100 %HR]. Cuerpo PVC Tubular. 2x señal 4…20 mA. Alimentación 10,,25 Vdc. Vaina 130x22 mm.	2x 4,,20 mA	0..100% HR; -40/+70 ºC	**CP 97-T**	432.403.0003







Sondas de Temperatura / Humedad / Presión

OSAKA

Sondas Temperatura Tipo PTC

Sonda	Tipo	Rango	MODELO	CÓDIGO
Sonda de temperatura tipo PTC a 2 hilos. Vaina INOX 30 x 6 mm. Resinada. 1,5 metros de cable PVC.	PTC	-30/+80ºC	**S 6**	430.403.0001
Sonda de temperatura tipo PTC a 2 hilos. Vaina INOX 40 x 6 mm. Resinada. 2 metros de cable PVC.	PTC	-30/+80ºC	**S 6 (2)**	430.403.0002
Sonda de temperatura tipo PTC a 2 hilos. Vaina INOX 40 x 6 mm. Resinada. 1,5 metros de cable PVC.	PTC	-30/+80ºC	**S 6-R**	430.403.0003
Sonda de temperatura tipo PTC a 2 hilos. Vaina INOX 40 x 6 mm. Resinada. 2 metros de cable silicona.	PTC	-50/+120ºC	**S 6-S**	430.403.0004
Sonda de temperatura AMBIENTE tipo PTC a 2 hilos. Vaina INOX 40 x 6 mm. 2 metros de cable PVC.Idónea para sistemas que requieran mayor sensibilidad (Ej. aire acondicionado, etc.).	PTC	+5/+70ºC	**SA 6**	430.403.0005
"Sonda de temperatura tipo PTC a 2 hilos. Vaina INOX 2,6 x 1,5 mm. 2 metros de cable PVC. Idónea para medición en TUBERÍAS con diámetro desde 10 mm hasta 20 mm."	PTC	-30/+80ºC	**ST 6**	430.403.0006
"Sonda de temperatura tipo PTC a 2 hilos. Vaina INOX disco de 12 mm. 2 metros de cable PVC. Idónea para medición en tuberías/contacto. Fácil colocación con bridas u otros sistemas."	PTC	-50/+120ºC	**SO 6**	430.403.0007
"Sonda de temperatura tipo PTC a 2 hilos. Vaina INOX 25 x 6 mm. 2 metros de cable PVC con rosca 1/4 macho. Idónea para cubas, depósitos, motores, etc."	PTC	-50/+120ºC	**SC 6**	430.403.0008
"Sonda de temperatura tipo PTC a 2 hilos. Vaina INOX terminación pincho 100 x 6 mm. 2 metros de cable PVC con protección mediante muelle."	PTC	-50/+120ºC	**SP 6**	430.403.0009
Sonda de temperatura tipo PTC a 2 hilos. Vaina INOX terminación pincho cónico 110 x 6 mm con mango termoplástico. 3 metros de cable PVC con protección mediante retráctil.	PTC	-50/+120ºC	**SP 6-M (3)**	430.403.0010

Sondas Temperatura Tipo NTC

Sonda de temperatura tipo NTC a 2 hilos. Vaina goma 15 x 5 mm. 1,5 metros de cable termoplástico.	NTC	-30/+80ºC	**NTC 1**	430.403.0011
Sonda de temperatura tipo NTC a 2 hilos. Vaina INOX 40 x 6 mm. Resinada. 1,5 metros de cable PVC. Idónea para ambientes secos o humedos.	NTC	-50/+120ºC	**NTC 2-R**	430.403.0012

Sondas Temperatura Tipo PT100

Ø Sonda de temperatura tipo PT100 a 3 hilos. Vaina INOX 40 x 6 mm. 2 metros de cable silicona.	PT100	-40/+180ºC	**PT S**	430.403.0013
Sonda de temperatura tipo PT100 a 3 hilos. Vaina INOX 40 x 6 mm. Resinada. 2 metros de cable silicona.	PT100	-40/+180ºC	**PT S-R**	430.403.0014
Sonda de temperatura tipo PT100 a 3 hilos. Vaina INOX 100 x 6 mm. 2 metros de cable silicona.	PT100	0/+200ºC	**PT 6-S**	430.403.0015
Sonda de temperatura tipo PT100 a 3 hilos. Vaina INOX 100 x 6 mm. 2 metros de cable silicona. Idónea para bajas temperaturas."	PT100	-80/+200ºC	**PT 6-SB**	430.403.0016
Sonda de temperatura tipo PT100 a 3 hilos. Vaina INOX 100 x 6 mm. 3 metros de cable vetrotex (fibra de vídreo + malla metálica).	PT100	0/+500ºC	**PT 6-F**	430.403.0017
Sonda de temperatura tipo PT100 a 3 hilos. Vaina INOX disco de 12 mm. 2 metros de cable silicona. Idónea para medición en tuberías/contacto. fácil colocación con bridas u otros sistemas.	PT100	-50/+200ºC	**PT SO-6**	430.403.0018

Sondas de Humedad

Sensor Humedad de 0..100%HR. Cuerpo redondo INOX Ø50 mm. Señal 4..20 mA. Protección IP67. Alimentación 10...25 Vdc. 1,5 m. de cable PVC. Vaina 130x Ø22 mm. Precisión 2%.	4,,20 mA	0..100% HR	**CP 50**	432.403.0001
Sensor Humedad de 0..100%HR. Cuerpo TUBULAR INOX. Señal 4..20 mA. Protección IP65. Alimentación 10...25 Vdc. 1,5 m. de cable PVC. Vaina 130x Ø22 mm. Precisión 2%.	4,,20 mA	0..100% HR	**CP 84-T**	432.403.0002
Sensor mixto de humedad+temperatura. (-40/70ºC); [0/100 %HR]. Cuerpo PVC Tubular. 2x señal 4…20 mA. Alimentación 10,,25 Vdc. Vaina 130x22 mm.	2x 4,,20 mA	0..100% HR; -40/+70 ºC	**CP 97-T**	432.403.0003

Sondas de Presión

Sonda de Presión. Salida 4...20 mA. Conexión Frigorífica 7/16" UNF (SAE). Linealidad: 0.3% Estabilidad: 0.2 %. Alimentación de 8…28 Vdc.	0,5 a 8 Bar	**PP08**	431.403.0001
	0 a 30 Bar	**PP30**	431.403.0002
	-1/30 Bar; 0/31 Bar	**PP31**	431.403.0003



Termostatos

Termostatos de Temperatura

Sonda	Relé	Tensión	Montaje	RS485	Dimensiones (mm)	MODELO	CÓDIGO
1 x NTC incluída	0	230Vac	Panel	NO	58x26	**AKO-13023***	401.402.0001
1 x NTC incluída ó PTC	0	12/24Vac	Panel	NO	72x34	**AKO-D14012**	421.402.0002
		230Vac				**AKO-D14023**	421.402.0003
1 x NTC incluída	1	12Vac	Panel	NO	58x26	**AKO-13112**	401.402.0002
1 x NTC incluída ó PTC	1	12/24Vac	Panel	NO	72x34	**AKO-D14112**	401.402.0004
		230Vac				**AKO-D14123**	401.402.0005
1 x NTC INCLUIDA	0	230Vac	Mural	NO	80x120	**AKO-14605**	401.402.0006
1 x NTC INCLUIDA ó 1 x PTC	0	230Vac	Mural	NO	94x71	**AKO-14602**	421.402.0006
1 x NTC INCLUIDA ó 1 x PTC	1	230Vac	Mural	NO	94x71	**AKO-14610**	401.402.0007
1 x NTC INCLUIDA ó 1 x PTC	3	230Vac	Mural	NO	94x71	**AKO-14632**	421.402.0007
1 x NTC INCLUIDA ó 1 x PTC	4	230Vac	Mural	NO	94x71	**AKO-14642**	421.402.0008
1 x NTC/PTC/PT100	2 x SPDT 8(3)A	230Vac	-	NO	72x34	**AKO-14726**	401.402.0008
TERMOPARJOK	ZONA NEUTRA						
2xNTC	2 x SPDT 12(9)A	12Vac	Panel	NO	72x34	**AKO-D14212**	421.402.0009
(1xNTC INCLUIDA)	SPDT 8(4)A	230Vac				**AKO-D14223**	421.402.0010
2xNTC	SPDT12(9)A	12Vac	Panel	NO	72x34	**AKO-D14312**	421.402.0011
(1xNTC INCLUIDA)	SPDT5(4)A / SPDT8(4)A	230Vac				**AKO-D14323**	421.402.0012
2xNTC	SPDT12(9)A	230Vac	Panel	SI	72x34	**AKO-D14323-C**	421.402.0013
(1xNTC INCLUIDA)	SPDT5(4)A / SPDT8(4)A						
(1xNTC INCLUIDA)	4xSPDT5(4)A	230Vac	Panel	SI	72x34	**AKO-D14423RC**	421.402.0015









- (1) El rango es programable en función del tipo de unidad de valor que se desea controlar.
- (2) Sonda no incluida, en función del tipo de aplicación ver accesorios. Pag.1
- 1 Entrada para cambio de SET POINT
- ON/OFF: 2 Relés de salida 8A SPDT. Entrada 4-20mA.
- 4 Modos de funcionamiento: 2 etapas independientes, 2 etapas relacionadas.
- Zona neutra y 1 etapa con alarma.
- Sonda de humedad AKO-80013 y AKO-B0040.

* Hasta finalización de stock.

Reguladores de Temperatura Frontal Largo hasta 2 Sondas

Rango °C	Montaje	Sonda (2)	Tensión	Dimensiones (mm)	MODELO	CÓDIGO
-49,9 a +99,9	Panel	NTC	230V 50/60Hz	149 x 30 x 57,7 mm	**AKO - 10223**	421.402.0017
					AKO - 10323 *	421.402.0018
					AKO - D10123	421.402.0019
					AKO - D10223	421.402.0020
					AKO - D10323	421.402.0021

- (1) 2 sondas: todos los apartados tienen 1ª sonda incluída en el precio y 2ª sonda opcional.
- Teclado con 6 pulsadores: SET, subir, bajar, desescarche, ON/OFF y luz.
- AKO 10123: 16A SPST (compresor) + SPST 8A (Luz). (2 Relés).
- AKO 10223: 16A SPST (compresor) + SPST 8A (Luz) + SPST 8A (Desescarche o Ventiladores). (3 Relés).
- AKO 10323: 16A SPST (compresor) + SPST 8A (Luz) + SPDT 8A (Desescarche) + SPST 8A (Ventiladores). (4 Relés).
- Dimensiones de hueco para montaje en panel 150 x 31.

* Hasta finalización de stock.



Termostatos

Reguladores de Temperatura de Panel y Carril DIN

Termostato modular 1 relé

Descripción	MODELO	CÓDIGO
Termostato electrónico Rail DIN para refrigeración con relé de alarma + sonda NTC incluida (1,5m).	**AKOTIM-21ARTE**	421.402.0023



Termostato modular 3 relés

Descripción	MODELO	CÓDIGO
Termostato electrónico Rail DIN para refrigeración con relé de alarma + sonda NTC incluida (1,5m).	**AKOTIM-23ARTE**	421.402.0028

- Amplio rango de trabajo de hasta -50ºC.
- Reloj en tiempo real incorporado para control.
- Relé de alarma incorporado.
- Control de compresor hasta 16A en salida relé.

Sondas

Descripción	Escala ºC	MODELO	CÓDIGO
Sonda NTC con cable long. 1,5 mts. 2 hilos	-50....+100	**AKO-14901**	430.402.0001
Sonda NTC con cable long. 2 mts. 2 hilos		**AKO-14902**	430.402.0002
Sonda NTC con cable long. 3,0 mts. 2 hilos		**AKO 14903**	430.402.0003
Sonda NTC con cable long. 6,0 mts. 2 hilos		**AKO-14906**	430.402.0004
Sonda NTC IP 68 AISI 304 con cable long. 1,5 mts. 2 hilos		**AKO-15561**	430.402.0005
Sonda NTC IP 68 AISI 304 con cable long. 3 mts. 2 hilos		**AKO-14915**	430.402.0006
Sonda PTC con cable long. 1,5 mts. 2 hilos	-50....+150	**AKO-155801**	430.402.0007
Sonda PTC con cable long. 2 mts. 2 hilos		**AKO-155802**	430.402.0008
Sonda PTC con cable long. 3 mts. 2 hilos		**AKO-155803**	430.402.0009
Sonda Pt-100 con cable con trenza long. 2,0 mts. 3 hilos	-40....+180	**AKO-15585A**	430.402.0010
	-60....+350	**AKO-15587**	430.402.0011
Sonda de humedad tubular 4-20 mA	5 a 95 %	**AKO-80040**	432.402.0001









Accesorios

Descripción	MODELO	CÓDIGO
Cable para prolongación de sondas (1)	**AKO-15586**	420.402.0013
Transformador 120-230 V / 12 V 3 VA	**AKO-15590**	421.402.0046
Vaina protectora de acero inox rosca 1/2" GAS	**AKO-155908**	421.402.0047







Termostatos

CAREL

TERMOSTATOS ELECTRÓNICOS PARA REFRIGERACIÓN

PJEZ EASY			Sondas	MODELO	CÓDIGO
Nº Relés	Alimentación	Salidas			
-	230V	ermómetro	2 ó 3 entradas NTC y 1 entrada DI	**PJEZM0N010**	401.400.0033
1 (16A)		Compresor	2 entradas NTC y 1 entrada DI o NTC	**PJEZS0P000**	401.400.0035
2 (8A+8A)		Compresor, Desescarche	2 entradas NTC y 1 entrada DI o NTC	**PJEZY0H000**	401.400.0036
3 (2HP+8A+8A)		Compresor, Desescarche, Ventilador	2 entradas NTC y 1 entrada DI o NTC	**PJEZC0H000**	401.400.0051

- Reguladores electrónicos por microprocesador con visualización por LED.
- Aplicación: unidades frigoríficas, vitrinas y mostradores frigoríficos.
- Teclado completamente plano: HACCP en limpieza.
- Protección IP65
- Gestión de alarma de alta temperatura del condensador.
- Reloj a tiempo real para gestión de set point nocturno y desescarches programados.
- Multiset de parámetros (hasta 4 diferentes configurables a través de ordenador y software VPM)
- Entrada digital programable: alarma externa, desescarche, funcionamiento nocturno, on/off remoto, activación de la salida aux, interruptor de puerta con gestión de ventilaciones y compresor, cambio de modo funcionamiento directo/inverso, sonda para alarma de condensador sucio, sonda de producto.





POWER COMPACT			Sondas	MODELO	CÓDIGO
Nº Relés	Alimentación	Salidas			
3 (30A+8A+5A) +1 Aux.(5A)	115/230V	Compresor, Desescarche,Ventilador, Aux	2 entradas NTC y 2 entradas DI o NTC	**PB00C0SNFA**	401.400.0041



IR 33 +			Sondas	MODELO	CÓDIGO
Nº Relés	Alimentación	Salidas			
1 (2HP)	230V	Compresor	2 entradas NTC y 1 entrada DI	**IREVS0EHA0**	401.400.0052
4 (16A+8A+8A+8A)	12V	Compresor, Desescarche,Ventilador, Aux	2 entradas NTC y 2 entradas DI	**IREVN00N00**	401.400.0053
3 (2HP+8A+5A)	230V	Compresor, Desescarche, Ventilador	2 entradas NTC y 1 entrada DI	**IREVF0EHA0**	401.400.0054
3 (2HP+8A+8A)+1 Aux.(8A)	115/230V	Compresor, Desescarche,Ventilador, Aux	2 entradas NTC y 2 entradas DI	**IREVC0HE20**	401.400.0055

- DI (entrada digital)



Termostatos

CAREL

TERMOSTATOS ELECTRÓNICOS PARA REFRIGERACIÓN

IR33 DIN (Montaje en carril DIN cuadro eléctrico)			Sondas	MODELO	CÓDIGO
Nº Relés	Alimentación	Salidas			
1 (16A)	12 a 24 Vac	Compresor	2 entradas NTC y 3 entradas digitales	**DN33S0LR00**	401.400.0005
3 (16A+16A+8A) +1 Aux.(8A)		Comp.+Deses.+vent evap+luz Aux1		**DN33C0LR00**	401.400.0006
				DN33C0LC00	401.400.0007
				DN33C0LB00	401.400.0008

- IR33: control remoto por infrarrojos, display (03 cifras con punto decimal), normas HACCP garantiza control de temperatura en productos conservados.
- Reloj tiempo real, desescarche inteligente, alimentación switching, controlador puede funcionar en ambientes de hasta 60ºC
- Relés de potencia de 2HP para el control de compresores frigoríficos de elevada potencia.
- Montaje: encastrado o en carril DIN.
- RS-485: tarjeta de comunicación en todos los modelos.
- 1 ó 2 entradas digitales programables.
- Certificados ISO 9001, CE, UL y VDE.
- IR33 carril DIN: regulación de temperatura y humedad de válvulas solenoides, hardware muy potente, relés de potencia de hasta 2 HP control compresores y gestión de resistencias de desescarche con relés de 16A, versión TOP 5 relés, todos los modelos de serie 2 entradas sondas y 3 entradas digitales.



IR 33 UNIVERSALES (Montaje en panel)		Sondas	MODELO	CÓDIGO
Nº Relés	Alimentación			
1	115 a 230Vca (1)	Universales	**IR33V9HR20**	401.400.0020
2			**IR33W9HR20**	421.400.0006
4			**IR33Z9HR20**	401.400.0021
4 SSR			**IR33A9HR20**	421.400.0009
1 + 1 salida analógica 0 a 10 V			**IR33B9HR20**	421.400.0022
2 + 2 salidas analógicas 0 a 10 V			**IR33E9HR20**	401.400.0024



IR 33 UNIVERSALES (Montaje en carril din)		Sondas	MODELO	CÓDIGO
Nº Relés	Alimentación			
1	115 a 230Vca (1)	Universales	**DN33V9HR20**	421.400.0138
2			**DN33W9HR20**	421.400.0219
4			**DN33Z9HR20**	421.400.0084
4 SSR			**DN33A9HR20**	421.400.0220
1 + 1 salida analógica 0 a 10 V			**DN33B9HR20**	421.400.0221
2 + 2 salidas analógicas 0 a 10 V			**DN33E9HR20**	421.400.0096

- Reguladores universales de temperatura, humedad, presión, en unidades de acondicionamiento, refrigeración y calefacción.
- * SSR = Relé de estado sólido
- Aplicación: enfriadora de tamaño pequeño, hornos, cámaras climaticas.
- Funciones: regulación PID con auto-tuning, reloj RTC (segun moldelo) para registar alarmas y los ciclos de trabajo.
- En todos los modelos se encuentran disponibles 2 entradas analógicas universales (2EA) y 2 entradas digitales (2ED) para gestionar 2 lazos de regulación independientes
- (1) Otras tensiones de alimentación disponibles. Consultar.



VPM (Visual Parameter Manager)- Software programación con PC	MODELO	CÓDIGO
Software VPM descargable desde http://ksa.carel.com/	**Software VPM**	-
Convertidor USB-12C para usar con VPM y llave IROPZKEY00/A0	**IROPZPRG00**	401.400.0027
Llave de programación alimentación 12V baterías incluídas	**IROPZKEY00**	401.400.0009
Llave de programación con alimentación externa 230Vac	**IROPZKEYA0**	401.400.0010



- El VPM Visual Parameter Manager, es un kit compuesto de una llave de programación+un convertidor USB+ software de gestión de archivos y configuraciones especiales.
- Mediante el VPM se pueden programar las llaves IROPZKEY y/o directamente los parámetros de la mayoría de reguladores paramétricos de Carel.
- Incorpora otras funciones como la gestión de prefiles de usuario, creación de gráficos etc..
- El VPM Visual Parameter Manager, es un kit compuesto de una llave de programación+un convertidor USB+ software de gestión de archivos y configuraciones especiales.

Nota: termostatos programables a través del VPM (Visual Parameter Manager)Software programación con PC. Mediante el software VPM, cargaremos los parámetros en la llave y posteriormente al termostato.

DESCRIPCIÓN	MODELO	CÓDIGO
Tarjeta conexión serial RS-485 (modelos panel)	**IROPZ48500**	401.400.0011
Mando a distancia, ideal para programar los termostatos a distancia	**IRTRRES000**	401.400.0012
Tarjeta comunicación serial RS485 Con Rx/Tx automático	**IROPZ485S0**	401.400.0025
Telecomando para IR33 universal	**IRTRUES000**	401.400.0026
Protector transparente con tapa tamaño grande	**PBOPZCTR00**	421.400.0012



DESCRIPCIÓN	MODELO	CÓDIGO
Transformador 4VA alimentación 240/12	**TRA0060000**	421.400.0003
Transformador 4 VA alimentación 240/24	**TRADR4W024**	421.400.0004

Sondas de Temperatura y Humedad

CAREL

Sondas Pasivas - Serie NTC

Descripción	MODELO	CÓDIGO
Sonda IP67, cable 1,5m, rango -50 a +50ºC, bulbo poliolefina	**NTC015HP00**	430.400.0001
Sonda IP67, cable 3m, rango -50 a +50ºC, bulbo poliolefina	**NTC030HP00**	430.400.0004
Sonda IP68, cable 1,5m, -50 a +105ºC bulbo con funda AISI 316	**NTC015WH00**	430.400.0022
Sonda IP68, cable 3m, -50 a +105ºC bulbo con funda AISI 316	**NTC030WH00**	430.400.0005
Sonda IP68, cable 1,5m, rango -50 a 105ºC bulbo AISI 316	**NTC015WF00**	301.400.0047
Sonda IP67, cable 6m, rango -50 a +110ºC bulbo inserción AISI 316	**NTCINF0600**	430.400.0006
Sonda IP65, cable 1,5m, Rango 0 a 150ºC	**NTC015HT00**	430.400.0007
Vaina de Latón 8x60 1/4 gas	**1413306AXX**	430.400.0008
Vaina de Inox 8x 60 1/4 gas	**1413309AXX**	430.400.0009

Sondas Pasivas NTC son transductores para la medición de temperatura.



Sondas Pasivas - Serie PTC

Descripción	MODELO	CÓDIGO
Sonda IP67, cable 1,5m, rango -50 a +100ºC	**PTC015W000**	430.400.0003

- Sonda pasiva de temperatura PTC son transductores para la medición de temperatura.
- Solución para aplicaciones tanto de refrigeración como calefacción
- Rango de temperatura: -50T100ºC y 0T150ºC



Sondas Pasivas - Serie PT100

Descripción	MODELO	CÓDIGO
Sonda IP67 cable 3 m, -50 / +250 ºC	**PT100000A1**	430.400.0010



Sondas de Temperatura y Humedad

CAREL

Sondas Ambiente - Serie DPW

Rango Temp.	Descripción	MODELO	CÓDIGO
NTC (–10 / 60 °C)		**DPWT011000**	432.400.0001
NTC (–10 / 60 °C)		**DPWC111000**	432.400.0002
–10 / 60 °C		**DPWC110000**	432.400.0003
Alimentación: 24VAC DC. Señal de salida: 0 …10 Vdc			
–10 / 60 °C		**DPWC112000**	432.400.0004
Alimentación: 12...24 Vac +/–10% o 8...32 Vdc (min-max). Señal de salida: RS485 serial optoasilada			
–10 / 60 °C		**DPWT014000**	432.400.0005
–10 / 60 °C		**DPWC114000**	432.400.0006



- Aplicación: para instalaciones en ambiente. Montaje en pared.
- Condiciones de funcionamiento Tª: -10°C a 70°C, Humedad: 10 a 90% (sin condensación)
- Tensión de alimentación: seleccionable 09-30Vdc/12-24Vac. Señal de salida seleccionable: -0,5..1VCD, 4...20mA

Sondas de Conducto - Serie DPD

Rango Temp.	Descripción	MODELO	CÓDIGO
–20 / 70°C		**DPDC110000**	432.400.0007
Condiciones de funcionamiento: Temperatura: –10°C a 70°C, humedad: <90% (sin condensación)			
NTC (–20 / 70°C)		**DPDT011000**	301.400.0053
–20 / 70°C		**DPDC111000**	432.400.0008
–20 / 70°C		**DPDC210000**	720.702.0043



- Aplicación: para instalaciones en conductos
- Condiciones de funcionamiento Tª: -20°C a 70°C, Humedad: 10 a 90% o 0 a 100% (sin condensación)
- Tensión de alimentación: seleccionable 09-30Vdc/12-24Vac. Señal de salida seleccionable: -0,5..1VCD, 4...20mA

Sondas de Ambiente Industrial - Serie DPP

Rango Temp.	Descripción	MODELO	CÓDIGO
NTC (–20 / 70 °C)		**DPPT011000**	432.400.0009
–20 / 70 °C		**DPPC110000**	432.400.0010
–20 / 70 °C		**DPPC111000**	432.400.0027
–20 / 70 °C		**DPPC210000**	432.400.0011
Alimentación: 12...24 Vac +/–10% o 8...32 Vdc (min-max). Señal de salida seleccionable: serial optoaislada			
–20 / 70 °C		**DPPT014000**	432.400.0012
–20 / 70 °C		**DPPC114000**	432.400.0013
–20 / 70 °C		**DPPC214000**	432.400.0014



- Aplicación: para instalaciones en conductos
- Condiciones de funcionamiento Tª: -20°C a 70°C, Humedad: 10 a 90% o 0 a 100% (sin condensación)
- Tensión de alimentación: seleccionable 09-30Vdc/12-24Vac. Señal de salida seleccionable: -0,5..1VCD, 4...20mA

Sondas Universales - Serie ASIT

Rango Temp.	Descripción	MODELO	CÓDIGO
–30 / 90°C	10 - 90% HR sin cond.	**ASIT030000**	432.400.0015



- Aplicación: sirven para medir la temperatura del interior de los circuitos de refrigeración y calefacción. La sonda está en contacto directo con el fluído que se está controlando.
- Condiciones de funcionamiento Tª: -10°C a 70°C, Humedad: >90% (sin condensación)
- Tensión de alimentación: seleccionable 09-30Vdc/12-24Vac. Señal de salida seleccionable: -0,5..1VDC, 4...20mA

Sondas Caudal de aire conducto - Serie DPDQ

Rango Temp.	MODELO	CÓDIGO
VOC con salida 0…10 Vcc o 4…20 mA	**DPDQ306000**	432.400.0016
VOC y CO_2 con salida 0…10 Vcc	**DPDQ502000**	432.400.0017
CO_2 con salida 0…10 Vcc	**DPDQ402000**	432.400.0018

Sonda calidad de aire para conducto.



Sondas Caudal de aire Ambiente - Serie DPWQ

Rango Temp.	MODELO	CÓDIGO
VOC con salida 0…10 Vcc o 4…20 mA	**DPWQ306000**	432.400.0019
VOC y CO_2 con salida 0…10 Vcc	**DPWQ502000**	432.400.0020
CO_2 con salida 0…10 Vcc	**DPWQ402000**	432.400.0021

Sonda calidad de aire para ambiente.



Sensores

CAREL

SENSORES INALÁMBRICOS DE TEMPERATURA



DESCRIPCIÓN	MODELO	CÓDIGO
Sensor inalámbrico versión BP (sonda incorporada)- 40T50ºC versión Mod.Bus	**WS01U01M00**	421.400.0013
Sensor inalámbrico versión EP (sondas NTC externas-no incluídas) para supermercados. 2 NTC- 2 ED. Ver mod bus	**WS01W02M00**	421.400.0014
Sensor inalámbrico versión T/HR.Mod.BUS	**WS01G01M00**	421.400.0015

Punto de Acceso

Tensión de alimentación	Comunicación	Descripción	MODELO	CÓDIGO
12/24Vac	ModBus	Repetidor, Antena 19 cm	**WS01AB2M20**	421.400.0016

Repetidor

Tensión de alimentación	Comunicación	Descripción	MODELO	CÓDIGO
12/24Vac	ModBus	Repetidor, Antena 19 cm	**WS01RB2M20**	421.400.0017

Accesorios

Descripción	MODELO	CÓDIGO
Transformador ENCHUFABLE 230/12Vac	**TRASP3E120**	420.400.0006
Transformador ENCHUFABLE 230/24Vac	**TRASP3E240**	420.400.0007
Recambio baterías para sensores inalámbricos	**WS00BAT000**	421.400.0018
Convertidor serial USB/RS485 con conector de 3 pines a tornillo	**CVSTDUM0R0**	421.400.0019
Mando remoto ZigBee para configuración de equipos	**WS01L01M00**	421.400.0020

- Sensores inalámbricos de temperatura que facilitan la monitorización de la temperatura en instalaciones ya en funcionamiento.
- Permiten adaptar antiguos supermercados a los nuevos procedimientos de monitorización y registro de temperaturas.
- El sistema compuesto por: Sensor inalámbrico+Punto de acceso (conectado al ordenador)+Repetidor (se usa cuando la distancia entre el sensor y el punto de acceso supera los 30m.)con los respectivos transformadores.
- Gestiona hasta 4 sondas de temperatura NTC ó 2 NTC y 2 transductores 4..20mA ó 0..5Vcc.
- Contactos digitales en tensión: 2 optoaislados, 2 contactos pulidos
- 1 salida de relé para activar actuadores ó gestionar una alarma local.
- Tensión de alimentación: IOM (230Vca) (115 Vca) (24Vca)
- Consumo: 2,7VA
- Condiciones de funcionamiento: 0T50ºC, 20…80% H.R. sin cond.
- Condiciones de almacenaje: -20T70ºC, 0..80% H.R. sin cond.
- Montaje: en carril DIN
- Grado de Protección: IP20 para dispositivo no incorporado en cuadro eléctrico
- Certificaciones: EN 13485 relativa a los termómetros para la medición de la temperatura del aire para aplicaciones en unidades de conservación y de distribución de alimentos refrigerados, congelados y de helados.



Transductores de Presión

CAREL

Serie SPKT (4-20mA)

Presión psiG		Presión barG		Material	Protección	MODELO	CÓDIGO
4 mA	20 mA	4 mA	20 mA				
-8	100	-0.5	7	Acero Inoxidable 316L	IP67	**SPKT0021C0**	301.400.0029
0	145	0	10			**SPKT0011C0**	431.400.0010
	435		30			**SPKT0031C0**	301.400.0030
	260		18.2			**SPKT0041C0**	431.400.0011
	650		44.8			**SPKT00B1C0**	431.400.0058
	860		60			**SPKT00G1C0**	431.400.0059



Serie SPKT (Raciométrica)

Presión psiG		Presión barG		Material	Protección	MODELO	CÓDIGO
0.5 Vcc	4.5 Vcc	0.5 Vcc	4.5 Vcc				
-15	135	-1	9.3	Latón	IP67	**SPKT0013P0**	431.400.0045
0	500	0	34.5			**SPKT0033P0**	431.400.0056
0	250	0	17.3			**SPKT0043P0**	431.400.0054
-15	60	-1	4.2			**SPKT0053P0**	301.400.0026
0	650	0	45.0			**SPKT00B6P0**	431.400.0055
-15	185	-1	12.8			**SPKT00E3P0**	431.400.0060
0	300	0	20.7			**SPKT00F3P0**	431.400.0061

- Mide la presión en los circuitos refrigerados.
- Aplicación: refigeración y acondicionamiento del aire.
- Alimentación: 5Vcc +-10%
- Señal de Salida en tensión 0-5Vcc
- Rosca conexión hembra 7/16" 20 UNF
- Condiciones de funcionamiento -40 C a +135 C



Serie SPKT (Raciométrica)

Descripción	MODELO	CÓDIGO
Cable para sondas SPKT* 3 hilos, conector PACKARD vulcanizado, IP67. Longitud 2 mts.	**SPKC002310**	301.400.0031
Cable para sondas SPKT* 3 hilos, conector PACKARD vulcanizado, IP67. Longitud 5 mts.	**SPKC005310**	301.400.0032

* Disponibles otras longitudes. Consultar



Aumenta la protección del sistema al tiempo que **reduces** los costes de desarrollo





Alta fiabilidad del sistema con un control preciso del recalentamiento y la gestión de válvulas

Los controles de recalentamiento EKE 100 de Danfoss están diseñados para lograr una alta eficiencia y fiabilidad del sistema, al tiempo que ayudan a los fabricantes a reducir los costes de desarrollo de chillers, unidades rooftop, bombas de calor, unidades CRAC y cámaras frigoríficas.



ENGINEERING TOMORROW

Descubre cómo las soluciones del mañana están listas hoy
visita www.danfoss.es

Termostato Panel

Serie EKC 202 (Refrigeración)

Sondas	Relés	Entrada Digital	Tensión de Alimentación	Código Danfoss	MODELO	CÓDIGO
2	2	1	230 Vac 50-60 Hz	084B8521	**EKC 202A**	421.300.0036
2	3	1		084B8522	**EKC 202B**	421.300.0007
2	4	1		084B8523	**EKC 202C**	421.300.0006
3	4	2		084B8536	**EKC 202D**	421.300.0002
3	4	2		084B8554	**EKC 202D1**	421.300.0045
2*	4	1		084B8543	**EKC 202C-MS**	421.300.0011

* Compatibilidad con sondas NTC de otros fabricantes
Protección IP65
Sondas Pt 100, PTC o NTC
Opcional tarjeta comunicación LON-RS485



Serie AC-CC-210 (Refrigeración - Supermercados)

Sondas	Relés	Entrada Digital	Tensión de Alimentación	Código Danfoss	MODELO	CÓDIGO
3	4	2	230 Vac 50-60 Hz	084B8520	**AK-CC 210**	421.300.0005

Desescarche gas caliente
Sondas PT1000, PTC o NTC no incluidas
Comunicación MOD-BUS integrado (opcional con LON RS-485)
Función HACCP integrada



Controladores

Controladores de Capacidad de Compresores

Descripción	Código Danfoss	MODELO	CÓDIGO
Controlador de Capacidad 230V	080G0281	**AK-PC 551**	301.300.0059
Controlador de Capacidad 230V con Display a distancia	080G0282	**AK-PC 551**	301.300.0069
Controlador de Capacidad 24V	080G0283	**AK-PC 551**	301.300.0058
Transformador 230V/24V c.c. (36 VA)	080Z0054	**AK-PS 150**	421.300.0028



Sondas

Sonda Descarga - Pt 1000 (2,5 m), -70 a 180ºC	084N2007	**AKS 21A**	430.300.0011
Sonda aspiración - Pt 1000 (3,5 m), -50 a 100ºC	084N0003	**AKS 11**	430.300.0013
Sonda de presión (-1 a 34 bar), 1/4 Aboc.	060G0090	**AKS 32R**	301.300.0054
Sonda de presión (-1 a 12 bar) - 1/4"	060G1036	**AKS 32R**	301.300.0030
Conector para AKS 32 R	060G1034	**CONECTOR**	301.300.0031

Control del ventilador
Los ventiladores se pueden controlar de manera progresiva mediante los relés del controlador,
o por control de velocidad a través de la salida analógica del controlador.
El control de velocidad puede hacerse a través de un transformador de frecuencia de tipo VLT.
Si los ventiladores tienen motores CE, la señal 0-10 V puede utilizarse directamente.

Etapa y velocidad simultáneamente. (Señales paralelas en etapas entre sí). Aunque esta función se utiliza principalmente para controlar un convertidor de frecuencia, si este último falla,
el cableado externo se conmutará al control por etapas.

Durante el funcionamiento nocturno, puede reducirse el nivel de ruido de los ventiladores. Esto se hace limitando la capacidad de conexión.

Para el control de velocidad, mantenga bajo el número de revoluciones.

Omita la actividad de etapas para la activación gradual.
Se evita esta limitación si las funciones de seguridad Sd máx. y Pc máx. comienzan a funcionar.

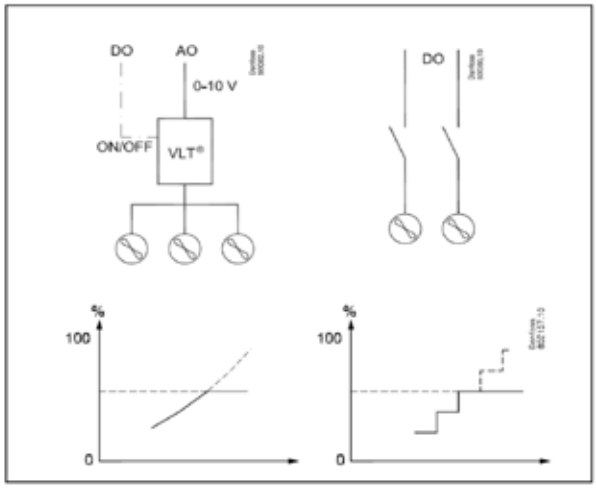

Aplicación
El controlador se utiliza para la regulación de capacidad de compresores y condensadores en pequeños sistemas de refrigeración. Pueden regularse un máximo de ocho compresores y un condensador. Por ejemplo:
. Un grupo de aspiración + un grupo de condensador.
. Dos grupos de aspiración + un condensador compartido (máx. 4+4 etapas).
. Un grupo compresor, máx. 8 etapas.
. Un grupo condensador, máx. 8 etapas.

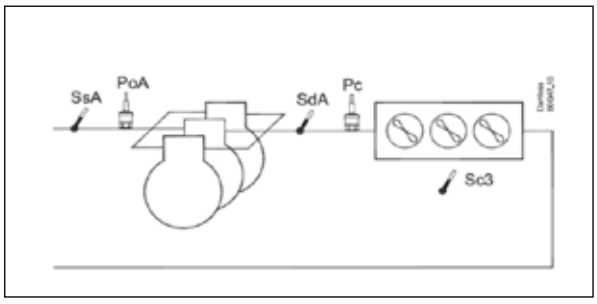

Tipos de compresores
Los siguientes tipos de compresores pueden utilizarse para la regulación:
. Compresores monoetapa (uno puede ser con control de velocidad).
. Compresores con descargadores.
. Compresores *scroll* (uno puede ser *scroll* digital)
. Copeland Compresor *stream* con un descargador (4 cilindros).
. Bitzer CRII compresor con 2 descargadores (4 cilindros).

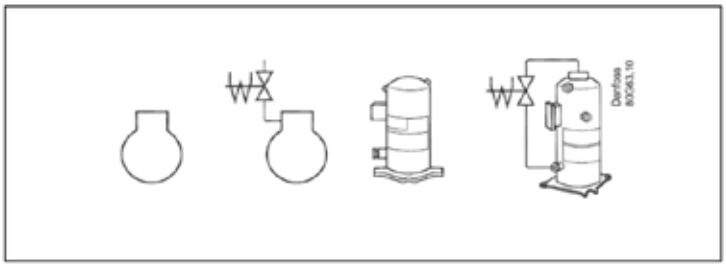

Controladores

Controladores de Capacidad de Compresores

Descripción	Código Danfoss	MODELO	CÓDIGO
Controlador de Capacidad 24V	080G0289	**AK-PC 351**	421.300.0039
Transformador 230V/24V c.c. (36 VA)	080Z0054	**AK-PS 150**	421.300.0028
Controlador de Capacidad 24V	080G0336	**AK-PC 651**	421.300.0083



Sondas

Sonda exterior - Pt 1000 (3,5 m), -50 a 100ºC	084N0003	**AKS 11**	301.300.0025
Sonda de presión (-1 a 34 bar), 1/4 Aboc.	060G0090	**AKS 32R**	301.300.0054
Sonda de presión (-1 a 12 bar) - 1/4"	060G1036	**AKS 32R**	301.300.0030
Conector para AKS 32 R	060G1034	**CONECTOR**	301.300.0031

Condensador

Control del ventilador
Los ventiladores se pueden controlar de manera progresiva mediante los relés del controlador,
o por control de velocidad a través de la salida analógica del controlador.
El control de velocidad puede hacerse a través de un transformador de frecuencia de tipo VLT.
Si los ventiladores tienen motores CE, la señal 0-10 V puede utilizarse directamente.

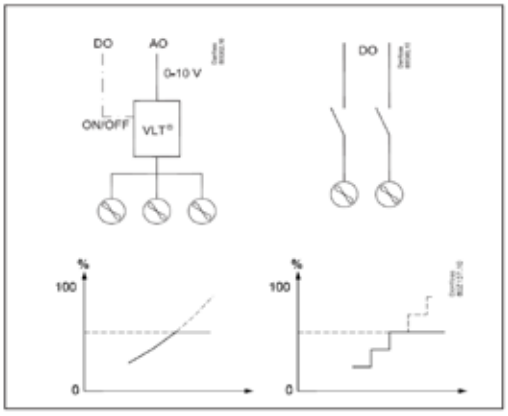

Aplicación
El controlador se utiliza para la regulación de capacidad de compresores y condensadores en pequeños sistemas de refrigeración. Pueden regularse un máximo de 4 compresores y un
condensador. Por ejemplo:
. Un grupo de aspiración + un grupo de condensador.
. Dos grupos de aspiración + un condensador compartido (máx. 6 etapas).
. Un grupo compresor, máx. 4 etapas.
. Un grupo condensador, máx. 4 etapas.

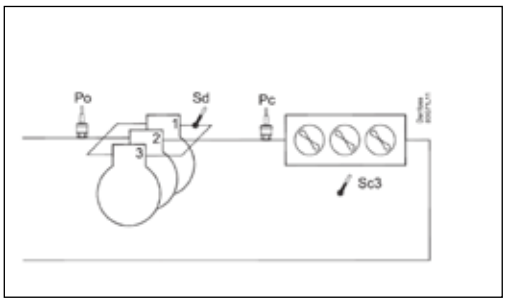

Tipos de compresores
Para la regulación puede utilizarse los siguientes tipos de combinaciones de compresores:
. Compresores monoetapa.
. Compresor con variador de frecuencia junto a monoetapa.
. Compresor *scroll* digital junto a monoetapa.
. Compresor *stream* de 4 cilindros junto a monoetapa.
. Compresores con igual número de descargadores.

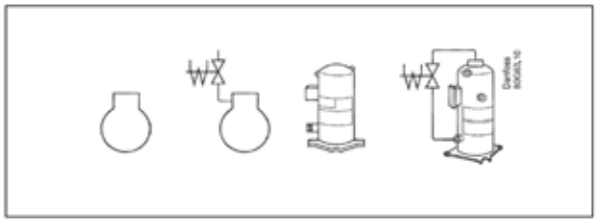

Controladores

Serie AK-CC

Controlador para válvulas AKV

	AK-CC55 Compact	AK-CC55 Single Coil	AK-C55 Single Coil UI	AK-CC55 Multi Coil
Válvula	1 x TEV o 1 AKV	1 x AKV	1 x AKV	3 x AKV
Salidas Digitales	3	5	5	4
Entradas Digitales	1 (2)	3 (2)	3 (2)	3 (2)
Salidas Analógicas	1	1	1	1
Entrada Analógicas	5	6 (7)	6 (7)	6 (7)
Tipo de Sensores	AKS 32R, PT1000, PTC 1000, NTC 5K, NTC 10K	AKS 32R, PT1000, PTC 10000, NTC 5K, NTC 10K	AKS 32R, PT1000, PTC 10000, NTC 5K, NTC 10K	AKS 32R, PT1000, PTC 10000, NTC 5K, NTC 10K
Display	1 remoto	2 remotos	1 remoto + 1 integrado	2 remotos
Modbus	Integrado	Integrado	Integrado	Integrado
LON	-	Opcional	Opcional	Opcional






MODELO	CÓDIGO DANFOSS	FUNCIÓN	CÓDIGO
AK-CC55 Compact	084B4081	Controlador de evaporador con una válvula solenoide o AKV	421.300.0065
AK-CC55 Single Coil	084B4082	Controlador de evaporador con válvula AKV	421.300.0063
AK-CC55 Single Coil UI	084B4083	Controlador de evaporador con válvula AKV	421.300.0064
		Pantalla integrada con botones de control	
AK-CC55 Multi Coil	084B4084	Controlador de evaporador con una, dos o tres válvulas AKV	421.300.0066
Información de AK-UI55	084B4077	Pantalla externa	490.300.0019
AK-UI55 Bluetooth	084B4075	Pantalla externa con funcionamiento por Bluetooth	490.300.0023
Ajuste de AK-UI55	084B4076	Pantalla externa con botones de control	490.300.0020
		Módulo de comunicación de datos Lon	
AK-OB55 Lon	084B4070	Se puede montar en las versiones Single Coil y Multi Coil	490.300.0024
Cable AK-UI	084B4078	Cable para pantalla externa con conector RJ12, 3 m	490.300.0025
	084B4079	Cable para pantalla externa con conector RJ12, 6 m	490.300.0021

Accesorios necesarios para el montaje (a parte de válvula + bobina):

MODELO	CÓDIGO DANFOSS	CÓDIGO
Transductor AKS 2050 (3/8")	060G5750	431.300.0033
Conector del transductor	060G1034	301.300.0031
Sonda AKS 12	084N0036	301.300.0028
Sonda recalentamiento AKS 11	084N0003	301.300.0025

MODELO	CÓDIGO DANFOSS	CÓDIGO
Transductor AKS2050 NPT 1/4	060G6342	431.300.0043
Red. M-H 1/4 SAE X 1/4 NPT		590.501.0110

AK-CC55 Control Evaporador
Vista de sistema

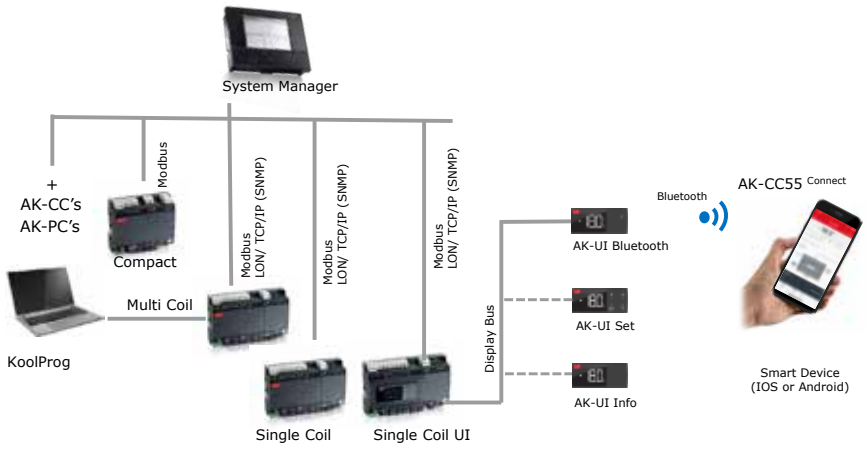

Control Evaporador **Display Remoto** **App Servicio**

Controladores

AK-PC

Los controles de la serie AK-PC ofrecen la posibilidad de controlar centrales del tipo HFC estándar, CO_2 trancríticas y en cascada.

Función	Nº compresores (max)	MODELO	CÓDIGO Danfoss	CÓDIGO
mediano-grande en transcrítico (aspiración unica)	10	**AK-PC 781A**	080Z0191	421.300.0052
mediano-grande en transcrítico (aspiración triple)	8	**AK-PC 782A**	080Z0192	421.300.0053
mediano-grande en transcrítico (aspiración triple)	8	**AK-PC 782B**	080Z0202	421.300.0082
sistema en cascada (aspiración doble)	4x4	**AK-PC 783A**	080Z0193	421.300.0031
pequeño en transcrítico	3x2	**AK-PC 772A**	080Z0201	421.300.0055



EKC 315A

El control EKC 315A permite el control del recalentamiento de las AKV/H

MODELO	CÓDIGO Danfoss	CÓDIGO
Control EKC 315A (24V)	084B7086	421.300.0004



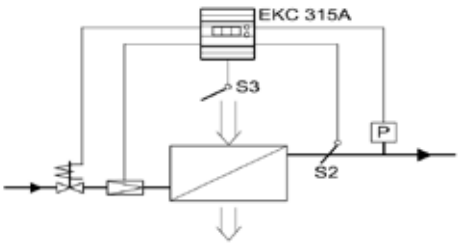

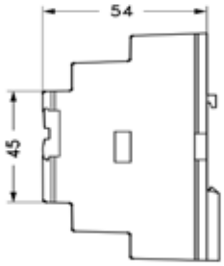

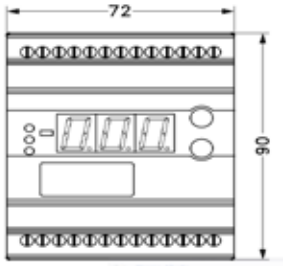

EKE-1

El control EKE-1 permite el control de recalentamiento de las CCMT/ETS/ETS COLIBRÍ

Sondas		Sondas compatibles	Comunicación MODbus	CÓDIGO Danfoss	MODELO	Tensión de Alimentación	CÓDIGO
Temp.	Presión						
1	1	NTC 10K	NO	080G5300	**EKE 1A**	24V AC / DC	421.300.0058
2	1	NTC 10K	SI	080G5350	**EKE 1B**	24V AC / DC	421.300.0059
3	2	NTC 10K / PT1000	SI	080G5400	**EKE 1C**	24V AC / DC	421.300.0060
2	1	Pt 1000	SI	080G0325	**EKE 1P**	24V AC / DC	421.300.0076







Accesorios necesarios para el montaje (a parte de válvula + conector):

MODELO	CÓDIGO Danfoss	CÓDIGO
EKA 164A Display	084B8563	301.300.0035
EKA 183A Programador	084B8582	301.300.0040
AK-PS 075 Transformador	080Z0053	421.300.0024







Accesorios necesarios para conexión a un sistema de tele-gestión:

	MODELO	CÓDIGO Danfoss	CÓDIGO
para (EKC 202/AK-CC 210)	**Tarjeta Modbus EKA 178A**	084B8564	999.300.0048
para (EKC 202/AK-CC 210)	**Tarjeta LON RS-485**	084B8565	999.300.0001
para (AK-CC 450/550, EKC 302, AK-PC 500)	**Tarjeta Modbus EKA 178B**	084B8571	301.300.0048

Controladores

CONTROLADORES PARA VÁLVULAS EXPANSIÓN ELECTRÓNICA POR PASOS

NOVEDAD

EKE 100 Controlador avanzado

El control EKE 100 permite el control de recalentamiento de las válvulas de expansión electrónica por pasos : CCMT / ETS / ETS COLIBRÍ

Comunicación MODBUS, IP 20

Sondas		Sondas Compatibles	CÓDIGO Danfoss	MODELO	CÓDIGO
Temp.	Presión				
1	1	PT1000/NTC 10K	080G5051	**EKE 100 1V IP20 sin display**	421.300.0098
1	1		080G5052	**EKE 100 1V IP20 con Display**	421.300.0093
2	2	NTC 10K	080G5056	**EKE 100 2V IP20 sin display**	421.300.0099
2	2	NTC 10K / PT1000	080G5057	**EKE 100 2V IP20 con Display**	421.300.0094



Repuestos / Accesorios

CÓDIGO Danfoss	MODELO / DESCRIPCIÓN	CÓDIGO
060G1036	**AKS32R: Sonda de presión -1 a 12 bar SAE1/4"**	301.300.0030
060G0090	**AKS32R: Sonda de presión -1 a 34 bar SAE1/4"**	301.300.0054
060G1034	**Conector para sonda de presión AKS32R**	301.300.0031
080N0020	**EKA 200 KoolKey 2.0 / Función: Programación ERC/EET**	390.300.0128
080G5058	**Cable de servicio EKE100**	490.300.0029
080Z0053	**AK-PS 075 Transformador**	421.300.0024



Controladores

CONTROLADORES PARA VÁLVULA ETS COLIBRÍ

Sondas		Sondas compatibles	Comunicación MODbus	CÓDIGO Danfoss	MODELO	Tensión de Alimentación	CÓDIGO
Temp.	Presión						
1	1	NTC 10K	NO	080G5300	**EKE 1A**	24V AC / DC	421.300.0058
2	1	NTC 10K	SI	080G5350	**EKE 1B**	24V AC / DC	421.300.0059
3	2	NTC 10K / PT1000	SI	080G5400	**EKE 1C**	24V AC / DC	421.300.0060
2	1	Pt 1000	SI	080G0325	**EKE 1P**	24V AC / DC	421.300.0076



AK-SYSTEM MANAGER



El controlador de la interfaz del AK-SM 800 de Danfoss es una innovadora solución para establecimientos minoristas de alimentación de mediano y gran tamaño. El AK-SM dispone de la tecnología más avanzada para ofrecer todas las ventajas posibles al usuario final en cuanto a la optimización del ahorro energético, a las opciones de control y al acceso de fácil manejo. Diseñado especialmente para aplicaciones del sector minorista de alimentación, el AK-SM brinda todas las funciones y herramientas necesarias para proporcionar una cobertura completa de las aplicaciones, desde refrigeración.

El AK-SM de Danfoss representa la respuesta más versátil a las necesidades actuales y aúna un control eficaz, una optimización energética contínua y una flexibilidad a largo plazo gracias a diversas entradas y comandos de lógica booleana: todo ello integrado en un controlador de la interfaz de fácil manejo.

MODELO	CÓDIGO Danfoss	CÓDIGO
AK-SM 820 (LON+Modbus, Refrig.+Iluminac+HVAC., Pantalla, 32 direcciones)	080Z4004*	421.300.0030
AK-SM 820A (LON+Modbus, Refrig.+Iluminac+HVAC., Pantalla, 32 direcciones)	080Z4024	421.300.0078
AK-SM 850A (LON+Modbus, Refrig.+Iluminac., Pantalla, 120 direcciones)	080Z4021	421.300.0077
AK-SM 880A (LON+Modbus, Refrig.+Iluminac+HVAC., Pantalla, 120 direcciones)	080Z4028	421.300.0073

* Hasta finalización de stock.

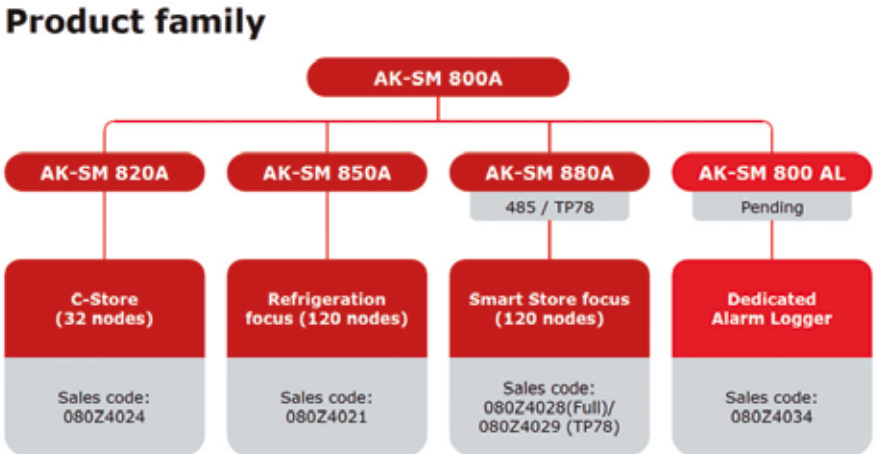

Sistemas eyectores CO_2

SISTEMA EYECTOR DANFOSS

SISTEMAS MULTI EYECTOR

La solución Danfoss Multi Ejector, consiste en una válvula de alta presión CTM 6 y un controlador AK-PC 782A. Esta solución hace que los sistemas de refrigeración con CO_2 sean económicamente competitivos contra los sistemas de HFC a todas las temperaturas ambientales al mejorar COP en comparación con los sistemas de compresores paralelos estándar. Los sistemas de CO_2 con la solución Multi Ejector se pueden instalar en cualquier clima con un consumo de energía menor que, por ejemplo, el R404A. Elimina la barrera de ecuador de CO_2 por completo.

El Multi Eyector está diseñado para levantar una parte del gas de la aspiración de MT y mezclarlo con el gas proveniente del enfriador de gas a un nivel de presión medio. El gas precomprimido se toma desde el receptor hasta el compresor paralelo que funciona de manera más eficiente debido a que se requiere una elevación de presión más baja.

Sistema Transcritico Media Temperatura (una etapa) con compresor en paralelo (IT) y Danfoss Multi Ejector de gas

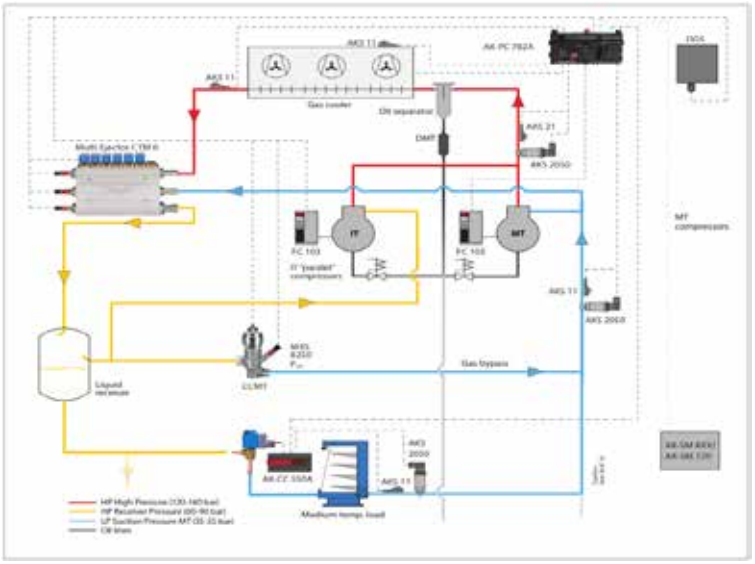

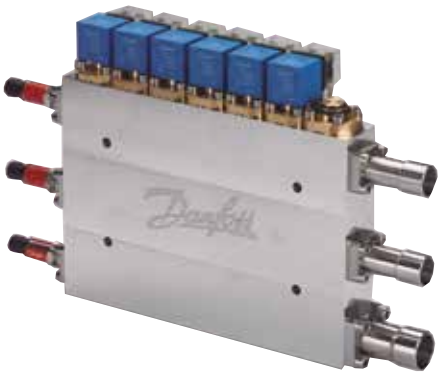

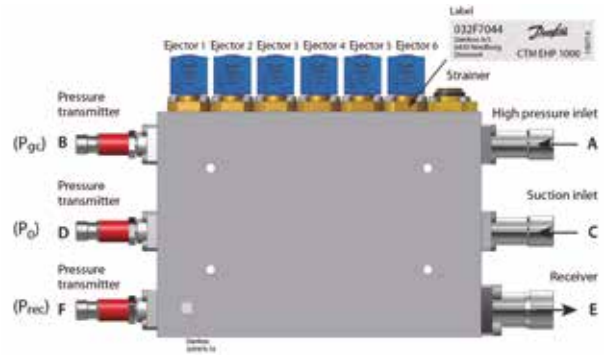

Sistema Booster Transcrítico (dos etapas) Media Temperatura con compresor en paralelo (IT) y Danfoss Multi Ejector de gas / LT en expansión directa

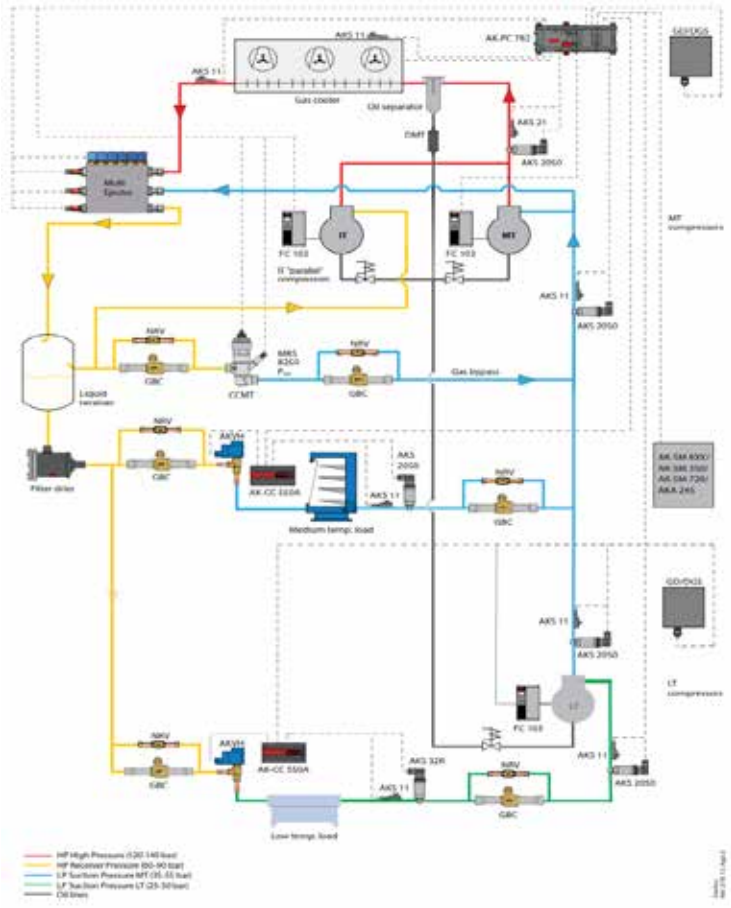

BEIJER REF
Ibérica

Misión

El control sostenible de la temperatura

Valores fundamentales



Sencillez



Compromiso



Unión



Resiliencia

Controladores

CONTROLADOR PARA VÁLVULAS EX4-EX8

Modelo Vávula	Capacidad Regulación	Refrigerantes	MODELO	CÓDIGO
EX4-I21	0-100 %	R-507, R-404A	**EC3-X33**	301.302.0000
EX5-U21		R-410A, R407C		
EX6-I21		R-134a, R-124		
EX7-I21		R-22, R-744*		
EX8-I21				

* Sólo para aplicaciones en Subcrítico



Accesorios para Controlador EC3-X33

Descripción	MODELO	CÓDIGO
Kit terminales para EC3-X33.	**K03-X33**	350.302.0008
Sensor de temperatura con cable de 6 m.	**ECN-N60**	350.302.0003
Sensor de presión para R-507, R-404A, R-134a, R-407C, R-22, R-124.	**PT5-07M**	350.302.0004
Sensor de presión para R-410A.	**PT5-18M**	350.302.0009
Sensor de presión para R-744.	**PT5-30M**	350.302.0010
Conector con cable de 6 m para sensor presión PT4/PT5.	**PT4-M60**	350.302.0005
Display con teclado para programación. Indica estado de funcionamiento.	**ECD-002**	350.302.0001
Cable de 3 m, de conexión entre EC3-X33 y ECD-002 conectores RJ45.	**ECC-N30**	350.302.0002
Transformador 230-24 V de 25 VA, para 1 válvula.	**ECT-323**	350.302.0011
Transformador 230-24 V de 60 VA, para 2 válvulas.	**ECT-623**	350.302.0012
Batería de repuesto para EC3.	**807790**	350.302.0013
Conector con Cable de 6 metros	**EXV-M60**	350.302.0000







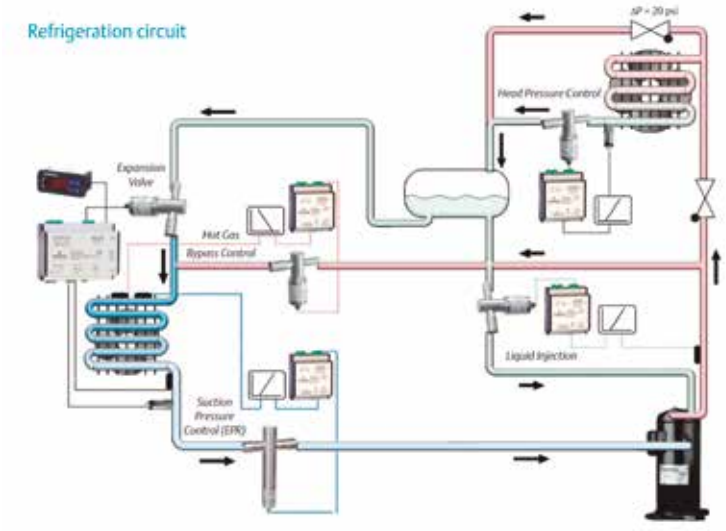

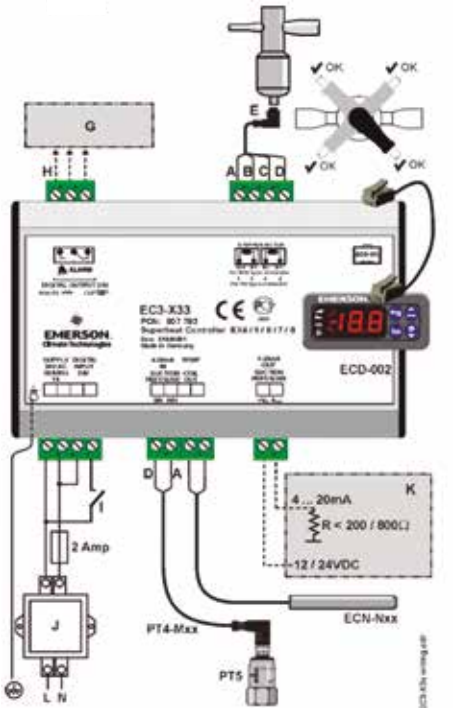

A: Blanco **B:** Negro **C:** Azul **D:** Marrón
E: Cable-conector EXV-Mxx para EX4/EX5/EX6/EX7/EX8
G: Cuadro eléctrico, Controlador del sistema
H: Relé de alarma. La bobina del relé no está energizada en estado de alarma o cuando la alimentación del controlador está desconectada.

Controladores

Controlador EWCM 400 PRO / A-STD

Entradas Analógicas	Entradas Digitales	Salidas Analógicas	Salidas Digitales	Tensión	Telegestión	Formato	MODELO	CÓDIGO
3 Temp + 2 presión	6	1 PWM + 2 0..10 V + 1 4..20 mA	3 + 3 triac	12/24 Vac - 24 Vdc	RS 485 abordo	Carril DIN	**EWCM 436D PRO/A-STD**	421.401.0191
			5*			Carril DIN	**EWCM 455D PRO/A-STD**	421.401.0192
						Panel	**EWCM 455P PRO/A-STD**	421.401.0193
						Carril DIN	**EXP 455 D**	421.401.0194

- Aplicación centrales pequeñas y medianas.
- Control compresor por relés, inverter o Digital Scroll, hasta 4 compresores y 4 escalones.
- Control condensador por relés o inverter.
- Ampliable por expansión.
- Condensación flotante.
- Gestión antiruido por reloj.

* Necesario relé estado sólido para gestionar Digital Scroll

MODELO	CÓDIGO
DISPLAY REMOTO SKP10	421.401.0021
CABLE 20 VIAS 1M	421.401.0044
CABLE SAL. ANALOGICAS 4 VIAS 1M	421.401.0015
CABLE RS 485 1M	421.401.0127
RELE ESTADO SOLIDO CON ZOCALO	421.401.0195



EWCM 436D / EWCM 455D



RELE ESTADO SOLIDO



EWCM 455P

Controladores Serie EWCM EO

Entradas Analógicas	Entradas Digitales	Salidas Analógicas	Salidas Digitales	Tensión	MODELO	CÓDIGO
4 sondas (NTC / NTC extendida / PTC / D.I.) +2 en corriente de alta precisión (4..20mA/0..5V/0..10V).	6 en tensión (100..240Va)	2 en tensión / corriente (0..10V/4..20mA)	6 SPST 5(2)A 250Va+ 1 SPDT 8(3)A 250Va (alarma)	100..240V+-10% 50/60Hz	**EWCM 8900 EO**	421.401.0017
	10 en tensión (100..240Vac)+4 libres de tensión configurables		11 SPST 5 (2)A 250Va+ 2 SPDT 8(3)A 250Va		**EWCM 9100 EO**	421.401.0018
4 sondas (NTC / NTC extendida / PTC / D.I.)+ 2 en corriente de alta precisión (4..20mA/0..5V/0..10V)+1 en corriente /tensión (4..20mA/0..5V/0..10V).	14 en tensión (100..240Vac)+6 libres de tensión configurables	3 en tensión / corriente (0..10V/4..20mA)	17 SPST 5(2)A 250Va+2 SPDT 8(3)A 250Va		**EWCM 9900 EO**	421.401.0019

- Conectividad: puerto TTL para CopyCard USB RS-485 para TelevisSystem y ModBus RS-485 EXP para driver V800/V910
- Regulación más fluída de los sistemas con variador en compresor; con reducción de las oscilaciones y de los ciclos ON/OFF de los compresores por etapas.
- Entrada digital configurable.
- Nuevo regulador configurable incluyendo alarmas para las funciones: calefacción ó enfriamiento del aceite, enfriamiento del cuadro eléctrico, subenfriamiento de líquido de impulsión mediante 1 válvula de expansión a pulsos o paso - paso, apagado de la máquina y visualización estado en el display, compatibilidad con módulo Televis Compact y Televis GO.
- Montaje instrumento: 3 modelos (227,5x110x60mm)
- Montaje teclado: 138x68mm
- EO: pantalla incluída.

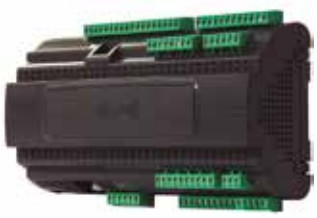

Controladores

Controlador Serie EWCM PRO / A CRII

Entradas Analógicas	Entradas Digitales	Salidas Analógicas	Salidas Digitales	Tensión	MODELO	CÓDIGO
3 configurables como temperatura (AI1, AI2, AI5) 2 configurables como presión (AI3, AI4)	6 entradas digitales libres de tensión (DI1…DI6)	1 Open Collector PWM 0…10Vdc (A01) 2 de 0…10Vdc (A03, A04) 1 de 4…20mA (inverter condensación)	2 Open Collector (D04, D05) 3 de 2A, 240Vac (D01, D02, D03) 2 Triac de 2A, 240Vac (TC1, TC2)	12Va + - 10% 50/60Hz	**EWCM 436D PRO**	421.401.0126

- Control de la presión de aspiración mediante un compresor CRII y hasta un máximo de 4 compresores individuales;
- Control de hasta 3 válvulas CRII;
- Control de la presión de impulsión mediante ventiladores digitales o salida analógica para pilotaje del inverter;
- Condensación flotante;
- Diagnósticos completos, histórico de alarmas;
- Configuración de parámetros desde teclado o mediante PC;
- MFK 100 / UNICARD para descargar o cargar mapas de parámetros;
- Entradas analógicas configurables NTC, 0…20 mA, 4...20 mA, 0...1 V, 0...5 V, 0...10 V o entradas digitales configurables con parámetros;
- Puerto serie RS-485 a bordo y protocolo abierto Modbus RTU para supervisión;
- Display remoto opcional SKP10 (hasta 100 m de cable) que se conecta directamente sin puertos de serie

Accesorios

Descripción	MODELO	CÓDIGO
Cable 20 vías para línea señal	**COLV0000E0100**	421.401.0044
Cable conexión 4 vías salidas analógicas	**COLV000042100**	421.401.0015
Cable conexión puerto serie RS-485	**COLV000035100**	421.401.0127
Transformador 230/12 11 VA	**TF411210**	421.401.0042
SKP10	**SKP1000000000**	421.401.0021



Controladores

CAREL

Módulos de espansión Ultra Power trifásicos Power Module

Alimentación	Descripción	MODELO	CÓDIGO
400V AC 50-60Hz III	Módulo de expansión para ***Desescarche*** 11kW	**WT00SDCON0**	421.400.0239
	Módulo de expansión para ***Desescarche*** 4 kW ***y evaporador*** 3kW en III - 1,1 kW en I	**WT00CBF0N0**	421.400.0276
	Módulo de expansión para ***Desescarche*** 7kW ***y evaporador*** 4kW en III - 1,7 kW en I	**WT00CCG0N0**	421.400.0277
	Módulo de expansión para ***Desescarche*** 11kW ***y evaporador*** 4kW en III - 2,2 kW en I	**WT00CDG0N0**	421.400.0278
230V AC 50-60Hz	Módulo con interruptor magnetotérmico y relé de III	**WM00P0003N**	421.400.0240
	Módulo con interruptor magnetotérmico	**WM00P000NN**	421.400.0241



Controladores para camaras frigorificas pequeñas Smartcella

Nº Reles	Salidas	Sondas	MODELO	CÓDIGO
1	1 rele: compresor (16 A)	2 entradas NTC y 3 DI multifunción	**WE00S1EN00**	421.400.0222
	1 rele: compresor (16 A) + Módulo de potencia cableado		**WE00S1EN0A**	421.400.0223
	1 rele: compresor (16 A) + Mando seccionador y cableado		**WE00S1ET00**	421.400.0224
4	4 reles: compresor (2 Hp), desescarche (16 A), vent. evaporador (8 A), aux (8 A) + RTC		**WE00C2HC00**	421.400.0225
	4 reles: compresor (2 Hp), desescarche (16 A), vent. evaporador (8 A), aux (8 A), + conexión serial		**WE00C2HM00**	421.400.0226
	4 reles: compresor (2 Hp), desescarche (16 A), vent. evaporador (8 A), aux (8 A)		**WE00C2HN00**	421.400.0227
	4 reles: compresor (2 Hp) , desescarche (16 A), vent. evaporador (8 A), aux (8 A), + Modulo de potencia cableado		**WE00C2HN0A**	421.400.0228
	4 reles: compresor (2 Hp) , desescarche (16 A), vent. evaporador (8 A), aux (8 A) + Mando seccionador y cableado		**WE00C2HT00**	421.400.0229
	4 reles: compresor (2 Hp), desescarche (16 A), vent. evaporador (8 A), aux (8 A) + rele externo de 3 Hp		**WE00C3HN00**	421.400.0230



Alimentación 115/230 VAC 50/60 Hz

Controladores para camaras frigorificas medianas / grandes Ultracella

Nº Reles	Salidas	Sondas	MODELO	CÓDIGO
6	Doble display LED VERDE. 6 reles, 1 salida analógica 0…10 V, 5 entradas (3) NTC/PT1000, (1) NTC/0…10 V, (1) 4…20 mA/0…5 V raciometrica, 3 entradas multifunción , RTC	5 entradas analógicas: (3) NTC/PT1000 (1) NTC/0…10 V (1) 4…20 mA/0…5 V raciometrica 3 entradas multifunción RTC	**WB000DG0F0**	421.400.0195
	Doble display LED BLANCO. 6 reles, 1 salida analógica 0…10 V, 5 entradas (3) NTC/PT1000, (1) NTC/0…10 V, (1) 4…20 mA/0…5 V raciometrica, 3 entradas multifunción , RTC		**WB000DW0F0**	421.400.0231



Alimentación 230 VAC 50/60 Hz

Modulos para la gestión de la válvula de expansión electrónica para SmartCella / UltraCella EVD Module

Descripción	MODELO	CODIGO
Módulo de expansión Ultra EVD, sin Ultracap, sin display EVD, montaje modular combinado con UltraCella/SmartCella	**WM00ENS000**	421.400.0234
Módulo de expansión Ultra EVD, con Ultracap, sin display EVD, montaje independiente (caja ciega)	**WM00EUC000**	421.400.0235
Módulo de expansión Ultra EVD, con Ultracap, sin display EVD, montaje modular combinado con UltraCella/SmartCella	**WM00EUS000**	421.400.0236



Alimentación 230 VAC 50/60 Hz

Accesorios para UltraCella

Descripción	MODELO	CODIGO
Terminal de Servicio (Display) para puesta en Marcha	**PGDEWB0FZ0 ***	421.400.0200
Terminal de Servicio (Display) para puesta en Marcha + cable	**PGDEWB0FZK**	421.400.0233



Accesorios para UltraCella EDV

Descripción	MODELO	CODIGO
Terminal de Servicio (Display)	**EVDIS00ES0**	301.400.0022



Controladores

CAREL

Modulos trifásicos para UltraCella

Descripción	MODELO	CODIGO
Módulo de expansión Ultra trifásico, versión Evaporador, resistencia de desescarche 6 kW	**WT00E600N0**	421.400.0201
Módulo de expansión Ultra trifásico, versión Evaporador, resistencia de desescarche 9 kW	**WT00E900N0**	421.400.0208
Módulo de expansión Ultra trifásico, versión Evaporador, resistencia de desescarche 20 kW	**WT00EA00N0**	421.400.0209
Módulo de expansión Ultra trifásico, versión Full, resistencia de desescarche 6 kW, unidad condensadora 4 HP, protección motor 10...16 A	**WT00F4B0N0**	421.400.0210
Módulo de expansión Ultra trifásico, versión Full, resistencia de desescarche 9 kW, unidad condensadora 7.5 HP, protección motor 16…20 A	**WT00F7C0N0**	421.400.0211



Alimentación 400 VAC - III - 50/60 Hz

Modulos para la gestión de la válvula de expansión electrónica EVD Module

Descripción	MODELO	CODIGO
Módulo de expansión Ultra EVD, sin Ultracap, CIEGO, montaje modular combinado con UltraCella	**WM00ENNI00**	421.400.0155
Módulo de expansión Ultra EVD, con Ultracap, CIEGO, conexión serial con UltraCella, montaje independiente (caja ciega)	**WM00EUK000**	421.400.0212
Módulo de expansión Ultra EVD, con Ultracap, CIEGO, montaje modular combinado con UltraCella	**WM00EUN000**	421.400.0196

Alimentación 230 VAC - 50/60 Hz

SmartCella 3PH Trifásicos

Descripción	Sondas	MODELO	CODIGO
Compresor 4 HP, guardamotor (1.6 a 2.5 A), desescarche trifásico (6kW), ventiladores evaporador monofásicos (500W), ventiladores de condensación monofásicos (800W), luz monofásica (800W)	2 entradas NTC y 1 DI multifunción	**WP00B14A10**	421.400.0213
Compresor 4 HP, guardamotor (2.5 a 4.0 A), desescarche trifásico (6kW), ventiladores evaporador monofásicos (500W), ventiladores de condensación monofásicos (800W), luz monofásica (800W)		**WP00B24A10**	421.400.0214
Compresor 4 HP, guardamotor (4.0 a 6.3 A), desescarche trifásico (6kW), ventiladores evaporador monofásicos (500W), ventiladores de condensación monofásicos (800W), luz monofásica (800W)		**WP00B34A10**	421.400.0215
Compresor 4 HP, guardamotor (6.3 a 10 A), desescarche trifásico (6kW), ventiladores evaporador monofásicos (500W), ventiladores de condensación monofásicos (800W), luz monofásica (800W)		**WP00B44A10**	421.400.0216
Compresor 4 HP, guardamotor (6.3 a 10 A), desescarche trifásico (9kW), ventiladores evaporador trifásicos (2kW), ventiladores de condensación monofásicos (800W), luz monofásica (800W)		**WP00B47B20**	421.400.0217
Compresor 7.5 HP, guardamotor (10 a 16 A), desescarche trifásico (9kW), ventiladores evaporador trifásicos (2kW), ventiladores de condensación monofásicos (800W), luz monofásica (800W)		**WP00B57B20**	421.400.0218



Alimentación 400 VAC - III - 50/60Hz

Alarma Hombre atrapado ColdWatch

Descripción	MODELO	CODIGO
ColdWatch: Kit alarma hombre atrapado, 1 rele, caja externa con sirena y bateria, pulsador de emergencia.	**CM00006080**	730.400.0001
ColdWatch: Kit alarma hombre atrapado, 1 rele, caja externa con sirena y SIN BATERIA, pulsador de emergencia.	**CM0000A1135**	730.400.0002

Alimentación 230 V AC - 50/60 Hz

Accesorios para ColdWatch

Descripción	MODELO	CÓDIGO
Pulsador de emergencia adicional para Coldwatch, Español	**KTCWPSSPAN**	730.400.0003
Kit bateria de recambio para CM00006080	**KTCWSPARBA**	730.400.0004





Controladores

CAREL

MASTER CELLA COMPACTOS

Nº Relés	Nº Relé Aux	Alimentación	Salidas	Sondas	MODELO	CÓDIGO
3 (30A)	2 (8A+2HP)	230V A.C. 50-60 Hz	Compresor	IR Sensor	**MD33A5ER00**	421.400.0271
3 (30A+16A+8A)	2 (8A+2HP)		Compresor, Desescarche, Ventilador	2 entradas NTC y 3 entradas DI o NTC	**MD33D5EB00**	421.400.0026
5 (30A+16A+8A+ 8A+2HP)	2 (8A+2HP)				**MD33D5FB00**	421.400.0272

- Master Cella: el control de cámaras frigoríficas monofásicas/trifásicas, estáticas o ventiladas.
- Alimentación: 115/230Vca, 50/60Hz
- Condiciones de almacenaje: -20T70ºC
- Alto grado de protección IP65. Permite la instalación del Master Cella incluso en ambientes húmedos
- Conformidad HACCP: informa al usuario de la evolución correcta de la temperatura.
- Reloj para los desescarches en tiempo real

Repuestos / Accesorios

Descripción	MODELO	CÓDIGO
Sonda NTC de –50/+50 ºC IP67 1,5 m	**NTC015HP00**	430.400.0001
Sonda NTC de –50/+100 ºC IP68 1,5 m	**NTC015WP00**	430.400.0002
Transformador para split 230/24 VCA a 4 VA	**TRADRAW024**	421.400.0004
Llave progr. alimentación 12 V baterías incluidas (Mastercella 2)	**IROPZKEY00**	401.400.0009
Llave progr. alimentación externa 230 Vac (Mastercella 2)	**IROPZKEYA0**	401.400.0010
Llave progr. alimentación 12 baterías incluidas (Mastercella Split)	**PSOPZKEY00**	421.400.0029
Llave progr. alimentación externa 230 Vac (Mastercella Split)	**PSOPZKEYA0**	421.400.0030
Tarjeta comunicación RS485 para Mastercella 2	**IROPZSEM30**	421.400.0031
Tarjeta comunicación RS485 para Mastercella Split	**FCSER0000**	421.400.0032
Junta de goma montaje Mastercella en cuadro	**MTSTK1T000**	421.400.0033
Mando a distancia infrarrojos	**IRTRRES000**	401.400.0012



Controladores válvulas expansión CO_2 para CUBO2

CAREL

UltraCella

Ultracella es una familia de productos constituida por un control para las funciones básicas de una cámara frigorífica al que es posible añadir módulos adicionales para las funcionalidades accesorias (como válvula electrónica, relé de potencia, etc).



Descripción	MODELO	CÓDIGO
UltraCella con Display de doble linea Led verde 230V	**WB000DG0F0**	421.400.0195
Módulo Ultra EVD "ciego" con UltraCap	**WM00EUN000**	421.400.0196

A estos dos dispositivos se les deben añadir los siguientes elementos para realizar un control completo de la cámara y de la válvula de expansión electrónica



Descripción	MODELO	CÓDIGO
Sonda de presión	**SPKT00B6P0**	431.400.0055
Cable conector	**SPKC005310**	301.400.0032
Sonda de temperatura regulación -50+50 (2 uds)	**NTC030HP00**	430.400.0004
Sonda de temperatura de recalentamiento	**NTC030HF09**	301.400.0033
Terminal Service; display	**PGDEWB0FZ0**	421.400.0200
Terminal Service; display + cable	**PGDEWB0FZK**	421.400.0233



Módulos Adicionales para UltraCella

Módulo Evaporador Trifásico



Descripción	MODELO	CÓDIGO
Módulo Evaporador 3PH de 6kW	**WT00E600N0**	421.400.0201
Módulo Evaporador 3PH de 9kW	**WT00E900N0**	421.400.0208
Módulo Evaporador 3PH de 20kW	**WT00EA00N0**	421.400.0209

Modulo Full Trifásico

Descripción	MODELO	CÓDIGO
Módulo 3PH Compresor 4HP y evaporador de 6kW	**WT00F4B0N0**	421.400.0210
Módulo 3PH Compresor 7,5HP Y evaporador de 9kW	**WT00F7C0N0**	421.400.0211

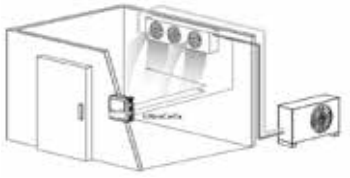

Módulo Ultra EVD

- Fácil de ensamblar y conectar con UltraCella, garantizando los notables resultados de ahorro energético ya obtenidos por las válvulas ExV CAREL;
- Incluye transformador interno.



Sistemas eyectores CO_2

SISTEMA EYECTOR CAREL

Sistema Booster Trasncrítico (dos etapas) Media Temperatura con compresor en paralelo (CP) y Carel EmJ Ejector de gas / LT en expansión directa



SISTEMA EYECTOR CAREL

El eyector modulador optimiza los costos y la complejidad de la instalación, ya que puede adaptarse de forma continua e instantánea a condiciones operativas específicas y la modulación continua aumenta directamente la eficiencia energética de los sistemas transcríticos de CO_2 en todas las condiciones de trabajo.

El uso de eyectores moduladores con el controlador de rack de compresor pRack pR300T de CAREL permite una gestión integrada y sincronizada de todos los componentes del rack.

El resultado global es una reducción en el número de compresores necesarios para la misma capacidad de enfriamiento que un sistema sin eyectores moduladores CAREL.

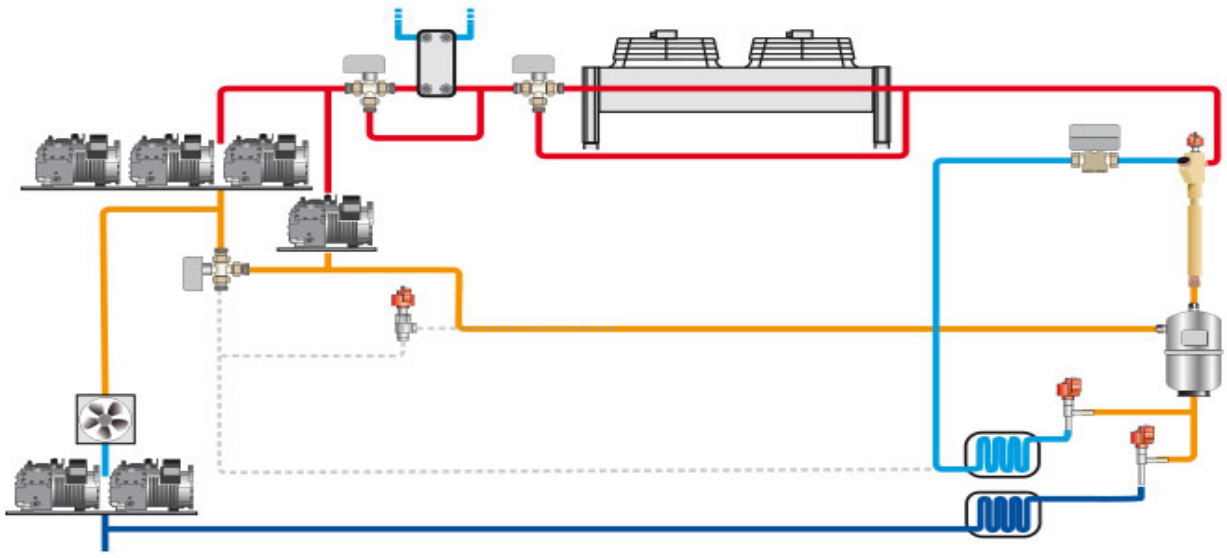

Controladores

CAREL

Serie MPXPRO

Máster/ Esclavo	Nº Relé	Alimentación	Tarjeta RS485 y RTC	2 Salidas PWM	Tarjeta Driver PWM para valv. E*V Carel y salida 0-10Vcc	Tarjeta Driver PWM para valv.no Carel y salida 0-10Vcc	MODELO	CÓDIGO
Master	5 (8A+2HP+16A+8A+8A)	115 a 230Vac	Si (*)	Si	Si	No	**MX30M25HO0**	421.400.0037
Esclavo			No	Si	Si	No	**MX30S25HO0**	421.400.0038

- MPXPRO: el controlador puede incluir tarjeta driver para regular posicionamiento válvula E*V de CAREL
- MPXPRO: el controlador puede incluir tarjeta driver PWM para regulación posicionamiento válvula no CAREL
- Modelos MX30M21HO0, MX30S21HO0 y MX30S31HO0 no poseen ULTRACAP (válvula de seguridad)

Accesorios

Descripción		MODELO	CÓDIGO
Sondas	IP67, 1.5 m cable, -50T105 °C	**NTC015HP00**	430.400.0001
	IP67, 3 m cable, -50T105 °C	**NTC030HP00**	430.400.0004
	IP67, 1.5 m cable, -50T90 °C (Bolsa 10 uds)	**NTC015HF00**	430.400.0012
	IP67, 3 m cable, -50T90 °C (Bolsa 10 uds)	**NTC030HF00**	301.400.0033
Transductores de presión	0 a 5 Vdc, -1 a 4.2 bar (0 a 75 psiA)	**SPKT0053P0**	301.400.0026
	0 a 5 Vdc, -1 a 9.3 bar (0 a 150 psiA)	**SPKT0013P0**	431.400.0045
	0 a 5 Vdc, 0 a 34.5 bar (15 a 515 psiA)	**SPKT0033P0**	431.400.0056
	IP67, 5 m cable para SPKT*	**SPKC005310**	301.400.0032

Descripción		MODELO	CÓDIGO
Opcionales	Terminal de usuario	**IR00UGC300**	421.400.0120
	Display remoto (color verde LEDs)	**IR00XC6300**	421.400.0042
	Interface llave de programación (USB - I2C) para programar MPXPRO	**IROPZPRG00**	401.400.0027
	Llave de programación (230 Vac)	**MXOPZKEYA0**	421.400.0043

- MPXPRO: Controlador electrónico para la gestión de mostradores ó cámaras frigoríficas, con o sin driver integrado
- El controlador Máster puede ser suministrado sin tarjeta driver (MX30M00E00), con tarjeta driver para válvula E2V (MX30*25E00) o con tarjeta driver PWM (MX30*24E00).
- Capaz de gestionar una red local Máster-Esclavo, compuesta por un máximo de 6 unidades (1 master+5 esclavos)
- El controlador MASTER, conectado a la red de supervisión, coordina las funciones de los 5 controladores Esclavos conectados por medio de la red tLAN.
- Está preparado para el montaje en carril DIN y provisto de terminales de tornillo extraíbles
- Amplia gama de modelos que se diferencia por: tipo de controlador (Máster ó Esclavo), por el nºsalidas de relé disponibles, por el tipo de sondas conectables (NTC,PTC,Pt1000..), por el tipo de driver integrado para válvula de expansión electrónica etc.
- Los controladores Esclavos pueden convertirse en MASTER montando la tarjeta MX3OP48500 (accesorio) y cambiando un parámetro apropiado (In).
- Es posible transformar un controlador MASTER en un controlador Esclavo cambiando un parámetro apropiado (In).



Controladores Electrónicos

CONTROLADOR WING TOUCH

Serie LT Fondo 70mm

Nº Sondas	Teclado	Ciclo	Desescarche	Relés de carga directa	Compresor	Ventilador	Luz	MODELO	CÓDIGO
3	6	contínuo	-	2	20A	-	8A	**XW20LT**	421.407.0008
4			16A	4		8A		**XW60LT**	421.407.0009

Alimentación 230V-24V

Serie LRT Fondo 40mm

Nº Sondas	Teclado	Ciclo	Desescarche	Relés de carga directa	Compresor	Ventilador	Luz	MODELO	CÓDIGO
3	6	contínuo	-	2	20A	-	5A	**XW20LRT**	421.407.0010
			8A	3		-		**XW40LRT**	421.407.0011
			8A	4		5A		**XW60LRT**	421.407.0012

Alimentación 230V
Display rojo / Iconos blancos.
Bloqueo de teclado.
Desescarche manual.
Función Paro/Marcha.
Incluyen zumbador.
Salida TTL.
2 Entradas digitales.
Configuración Desescarche exterior.
Segunda entrada configurable.
Terminales con tornillos.
Hot Key.
Protección display IP65.
NOTA: Display remoto, RTC, Display Azul/Iconos blancos y Display Blanco OPCIONALES.





CONTROLADORES VÁLVULAS DE EXPANSIÓN

Serie XEV

Nº Sondas	Presión de Aspiración	Tª de aspiración	Relé Alarma	Salida serie	Salida de válvula	MODELO	CÓDIGO
2	4-20 mA/0-5V	Pt1000	8A	RS485	<30W	**XEV12D-5P1C0**	421.407.0013

Alimentación y salida 230V
Válvula del controlador por pulsos.
3 Dígitos Display.
3 botones.
1 entrada digital libre de tensión.
1 entrada digital de alta tensión.
1 salida de Relé.
Con llave de programación.
Con recuperación de alarma por LAN.



CONTROLADORES MULTIFUNCIÓN

Dígitos 1er Display	Dígitos 2º Display	Nº Sondas	Sonda Termostato	Sonda Humedad	Relé Compresor	Relé Ventiladores	Relé Control Calor	Relé Humidificación	Salida serie	MODELO	CÓDIGO
3	4	2	NTC	4-20 mA	20A	8A	16A	8A	TTL	**XH240K-500C0**	421.407.0014

Alimentación 230V
Teclado VH620 con 6 botones.
1 entrada digital.
4 salidas de Relé.
Con conexión para llave de programación.



Reguladores para Control de Centrales / Condensadores

OSAKA

Reguladores PID, on/off para Procesos (1, 2 y 4 relés)

Rango	Relés	Alimentación	Entradas	Dimensiones	MODELO	CÓDIGO
-50.0/+150.0 ºC -50.0/+110.0 ºC	1	230…110 V	PTC / NTC	32 x 74	**OK31-A-0-S**	421.403.0012
-199.9/+850.0 ºC 0/+1000 ºC 0/+1370 ºC 0/+1760 ºC			PT100 Termopar J Termopar K Termopar S		**OK31-A-PT-S**	421.403.0013
-50.0/+150.0 ºC -50.0/+110.0 ºC	2		PTC / NTC		**OK51-A-0-S**	421.403.0014
-199.9/+850.0 ºC 0/+1000 ºC 0/+1370 ºC 0/+1760 ºC			PT100 Termopar J Termopar K Termopar S		**OK51-A-PT-S**	421.403.0015



Reguladores PID, ON/OFF para Humedad, Presión y Procesos

Rango	Relés	Alimentación	Entradas	Dimensiones	MODELO	CÓDIGO
-1999/+9999 -199.9/+999.9 -19.99/+99.9	1	230…110 V	0/4…20 mA	32 x 74	**OK31-A-MA-S**	421.403.0016
			0…1 Vdc 0/1…5 Vdc 0/2…10 Vdc		**OK31-A-V-S**	421.403.0017
	2		0/4…20 mA		**OK51-A-MA-S**	421.403.0018
			0…1 Vdc 0/1…5 Vdc 0/2…10 Vdc		**OK51-A-V-S**	421.403.0019



Reguladores PID, ON/OFF para Humedad, Presión y Procesos

Rango	Relés	Alimentación	Entradas	Dimensiones	MODELO	CÓDIGO
-50.0/+150.0 ºC -50.0/+110.0 ºC	4	12 Vac/dc	PTC / NTC	32 x 74	**OKC 41-0**	421.403.0020
-1999/+9999 -199.9/+999.9 -19.99/+99.9			0/4…20 mA		**OKC 41-MA**	421.403.0021
Regulador de Centrales, Unidades Condensadoras y Ventiladores, de 4 cargas.Regulación de capacidad conjunta con rotación.						
Transformador aislado. Salida12 Vac (3VA). Alimentación a 1 equipo.			230 V	33 x 58	**TF 3**	421.403.0022



CONTROL MCX para centrales frigorífica (COMPRESOR + CONDENSADOR)

Rango	Relés	IN DIGITAL	OUT 0/10 V	Display	MODELO	CÓDIGO
230 V	8	8	2	Opcional o MMI	**MCX08**	421.403.0023
	15	15		Opcional o MMI	**MCX15**	421.403.0024
	20	20		Opcional o MMI	**MCX20**	421.403.0025
Regulación por capacidad/rotación. Programación rápida y sencilla. Regulación inverter aspiración. Regulación inverter condensación. Regulación condesación flotante.						
A través de MCX	Pantalla LCD retroiluminada. Formato 150x88 mm.				**MMI**	421.403.0026





Centralitas de Compresores y Ventiladores

Serie XC1000D

Sonda de aspiración 1 y 2 Sonda de condensación 1 y 2	Salidas Relé para cargas	Salidas Relé Alarma	Salida de compresor y ventilador inverter	MODELO	CÓDIGO
NTC/PTC/4-20 mA/0-5 V	15x7A	2x8A	2x 4-20 mA/0-10 V	**XC1015D-1B01F**	421.407.0015

Alimentación 24V
Fuente alimentación 24 V la TF20D.
8 Sondas.
4 Sondas Auxiliares NTC/PTC.
1 Entrada digital 1 baja presión.
1 Entrada digital 2 baja presión.
1 Entrada digital 3 alta presión.
Salida serie RS485
1 Entrada digital 4 alta presión.
15 Entradas de seguridades.
4 Entradas digitales libres de tensión.
Con Llave de programación.
Salida de display remoto VGC810.
Conexiones a módulos externos: LAN hasta 8 aparatos, 1 maestro + esclavos.



DISPLAY LÓGICO PROGRAMABLE

Modelos Compatibles	Alimentación	Salida Visokey	Montaje	MODELO	CÓDIGO
XC1008D, XC1011D, XC1015D	Desde la centralita	Sí	Panel	**VGC810-IP000**	421.407.0016

Display lógico programable (LCD - 240x96 pixel) para controladores de la serie XC1000D. Para montaje en panel con zumbador

SERVIDORES WEB Y MODULOS DE RELÉS Y ADQUISICIÓN DE DATOS

MODELO	CÓDIGO
XWEB5000 EVO	421.407.0017



Provisto con una herramienta de supervisión, es adecuado para instalaciones de hasta 247 dispositivos en la refrigeración, acondicionamiento de aire y automatización de edificios, donde es necesario programar diferentes acciones que el controlador ha de realizar. Servicio (modem, ethernet y conexión a internet). Este sistema maneja la transmisión de alarmas (vía Fax, e-mail, SMS y también a través de salidas de relé) y también puede funcionar sin usar un PC, conectandole directamente un monitor, un teclado y un ratón).
Conectables con controladores Dixell con salida serie a dispositivos ModBUS-RTU compatibles.
Conexión Serie Moden GSM externo.
Alimentación 230 V.

Chequeo de la línea RS-485:
Una nueva herramienta potente es capaz de chequear el rendimiento y los datos estadísticos para cada controlador realizando un test funcional para cada dispositivo conectado a la red RS-485.

Programación de parámetros y función en tiempo real:
Intuitivo, potente, y al mismo tiempo muy versátil dispositivo, que permite modificar los diversos parámetros de funcionamiento de los instrumentos. Esta es una
página dinámica y la información mostrada se actualiza en tiempo real. El estado de los dispositivos conectados se visualiza de manera clara y simple.

Exportación de datos
Es posible exportar todos los datos a un archivo de Excel. Es posible seleccionar un intervalo de datos y un filtro entre los diferentes controladores.

Planos y comandos globales
Un potente editor gráfico que no requiere la instalación en el PC de ningún software adicional, es el que hace de los planos para el XWEB la solución ideal. La opción comandos globales permite enviar múltiples comandos a uno o más controladores al mismo tiempo. Además, usando la entrada digital es posible iniciar automáticamente el envío de comandos.

Programador
Este programador es una potente herramienta gráfica para manejar el envío de comandos a los controladores. Pueden programarse fácilmente rutinas de ahorro de energía y desescarches.

Medidor rendimiento
Esta función altamente apreciada, permite verificar la temperatura adecuada para cada dispositivo de refrigeración (murales, bancos refrigerados, cámaras...). Este gráfico ofrece una visión completa sobre el modo de funcionamiento de la planta.

Gráficos:
El XWEB puede aportar potentes gráficos, capaces de representar múltiples variables analógicas en el mismo sistema pictórico y el curso del estado de las salidas y alarmas. Esto permite al usuario tener una precisa e instantánea visión de variables importantes, para un fácil diagnóstico de fallos. Gracias al amplio periodo de muestreo de gráficos circulares, estos son más detallados y apreciados por los mantenedores para el diagnóstico.

Supervisión y Control de Instalaciones Frigoríficas

CAREL

Supervisor Boss / Boss Mini

Descripción	MODELO	CÓDIGO
Supervisor Boss capacidad estandar (hasta 100 dispositivos / 1500 registros)	**BMHST00XS0**	421.400.0181
Supervisor Boss capacidad extendida (hasta 300 dispositivos / 3500 registros)	**BMHST00XE0**	421.400.0189
Supervisor Boss-Mini WI-FI/HDMI (50 dispositivos/500 registros)	**BMEST00LE0**	421.400.0273
Supervisor Boss-Mini WI-FI/HDMI (50 dispositivos/500 registros) 3 plugins integrados	**BMEST03LE0**	421.400.0274
CREDIT OF 3 PLUG-IN FOR BOSS-MINI	**BMEST03P00**	421.400.0275

Adaptan su gráficos automaticamente al dispositivo en el que se muestran (ordenadores, smartphones, tablets…)
Wifi integrado para crear su propia red y permitir el acceso al sistema de supervisión por el propio dispositivo.
Toda la información está disponible para el usuario de manera rápida y fácil incluyendo la configuración del sistema
y la gestión del dispositivo.
Ahorro energético y optimización del sistema a través del análisis y comparación de algoritmos
para facilitar y guiar el consumo de energía.
Gestión centralizada a través de la sincronización automática de datos y alarmas con Remote PRO
para supervisar la situación de todos los sistemas conectados.
Dispone de instalación del driver de la impresora, copia de archivos, etc…
Robusta carcasa de aluminio que permite ser instalado en diferentes ambientes.



Plantwatch PRO-3

Descripción	MODELO	CÓDIGO
Supervisor de 15 servicios. 100 variables (para empotrar).	**PW3P000TP000**	421.400.0141
Supervisor de 30 servicios. 300 variables (para empotrar).	**PW3P000TS000**	421.400.0142
Supervisor de 30 servicios. 300 variables (para pared).	**PW3W000TSI00**	421.400.0143
Supervisor de 50 servicios. 500 variables (para pared).	**PW3W000TEIS0**	421.400.0144

- Monitorización de temperatura
- 2 versiones: panel (en locales técnicos dentro del cuadro eléctrico) y pared (instalación en ambiente..oficinas)
- Posibilidad de exportar o enviar email informes en distintos formatos.
- Acceso remoto, por medio de interfaz WEB, accesible tanto desde PC como de Smartphone o tablet.



*Registrador de Temperatura I/O Logger con Supervisor Incluido**

Descripción	MODELO	CÓDIGO
I/O Logger Box 230VAC, 10 Canales, supervisor PW3PNN0TP000 incluido.	**PW3C000TP100**	421.400.0190
I/O Logger Box 230VAC, 20 Canales, supervisor PW3PNN0TP000 incluido.	**PW3C000TP200**	421.400.0191



Voltaje: 230V 1~ +N+T 50/60 Hz Max 50W
Peso: 7 – 7.2 Kg
Condiciones de trabajo: -20...+60 °C, <85% RH sin condensación
Condiciones de almacenamiento: -20...+70 °C, <85% RH sin condensación
Clasificación de protección contra sobretensiones: Clase II
Carcasa: Plástico negro, dimensiones 380x300x120 mm
Grado de protección: IP56
* No sometido a control metrológico

Módulo de Gestión de Entradas y Salidas (IOM)

CAREL

Tensión	Sondas y transductores	Contactos digitales	Salida Relé	MODELO	CÓDIGO
24V	Configurables: 4 NTC ó 2 NTC y 2 transductores tipo 4..20mA/0..5Vdc	2 en tensión 2 libres de tensión	1 relé Serial RS 485	**IOM0002400**	421.400.0065

- Gestiona hasta 4 sondas de temperatura NTC ó 2 NTC y 2 transductores 4..20mA ó 0..5Vcc.
- Contactos digitales en tensión: 2 optoaislados, 2 contactos pulidos
- 1 salida de relé para activar actuadores ó gestionar una alarma local.
- Tensión de alimentación: IOM (230Vca) (115 Vca) (24Vca)
- Consumo: 2,7VA
- Condiciones de funcionamiento: 0T50°C, 20…80% H.R. sin cond.
- Condiciones de almacenaje: -20T70°C, 0..80% H.R. sin cond.
- Montaje: en carril DIN
- Grado de Protección: IP20 para dispositivo no incorporado en cuadro eléctrico
- Certificaciones: EN 13485 relativa a los termómetros para la medición de la temperatura del aire para aplicaciones en unidades de conservación y de distribución de alimentos refrigerados, congelados y de helados.



Sistemas de Telegestión

Sistema táctil para control y gestión remota de instalaciones. COMPACT TOUCH

» Compatible con Televis Twin.
» Compatible con instrumentos Modbus e instrumentos de la gama Eliwell como RTX 600/V, ID985/S - MODBUS, TELEVIS IN, EWRC 500 NT, EWCM EO.
» Otros consultar.





Descripción modelo	CÓDIGO
Compact Touch 15, PGSTOUCH0715VO 15 dispositivos	420.401.0026
Compact Touch 30, PGSTOUCH0730VO 30 dispositivos	420.401.0027
Soporte montaje Empotrar* FIXTOUCH	420.401.0028
Soporte montaje Pared ** FIXTOUCHWALL	420.401.0029

* Precio unitario necesario dos unidades
** Precio unitario y necesario dos unidades del FIXTOUCH
Disponibles hasta 50 dispositivos

» Display táctil capacitivo de 7 pulgadas. Resolución 800x480.
» Gestión local y remota mediante servidor web integrado.
» Accesible desde cualquier dispositivo (PC, tablet, smartphone) mediante un navegador web.
» Multi-usuario y multi-idioma.
» Incluye suministro de tarjeta SD para almacenamiento de datos.
» Sin limitación de variables.
» Reconocimiento de la red <automático>. No es necesario introducir de forma manual uno a uno los instrumentos.
» Compatible con Televis Twin.
» Compatible con instrumentos Modbus e instrumentos de la gama Eliwell como RTX 600/V, ID985/S - MODBUS, TELEVIS IN, EWRC 500 NT, EWCM EO (consultar).
» **Sistema no sometido a control metrológico ITC 3701/2006.**

Sistema para control y gestión remota de instalaciones. COMPACT BOX

Descripción modelo	CÓDIGO
Compact Box PGSBOX15V0 15 dispositivos	420.401.0030

» El sistema **Compact Box** le ofrece las mismas capacidades de gestión remota que el Compact Touch excepto la pantalla táctil.
» Incluye suministro de **tarjeta SD** para almacenamiento de datos.
» **Sistema no sometido a control metrolótico ITC 3701/2006.**
» Compatibilidad: idéntica a la de Compact Touch (ver arriba).



Gestión remota

» Compact BOX a través de su conexión LAN se conecta a internet, lo que le permite utilizar el mismo software que el Compact Touch en cualquier dispositivo, ya sea ordenador, móvil o tablet a través de la nube.



Sistemas de Telegestión

Televis Go Integrado (No Precisa PC)

Número de Dispositivos	MODELO	CÓDIGO
Hasta 30	**TELEVIS GO 30**	420.401.0011
Hasta 60	**TELEVIS GO 60**	420.401.0012
Hasta 224	**TELEVIS GO 224**	420.401.0013

NOVEDAD

C.4
717

CARACTERÍSTICAS

- Sistemas de monitorización, control y gestión remota de instalaciones.
- Basado en una plataforma PC Embedded industrial de gran robustez con gran potencia de cálculo y capacidad de almacenamiento de datos.
- Puerto RS232 para módem GSM local y envío de alarmas SMS.
- Disco duro tipo SSD para mayor rapidez de acceso y robustez.
- Incluye algoritmos de evaporación flotante.
- Sistema multi-usuario y multi-idioma, con gestión local y remota mediante protocolo http, a través de servidor web integrado.
- Posibilidad de desarrollar otros algoritmos avanzados.
- **Instrumento no sometido al Control Metrológico del Estado**

NOVEDADES TELEVIS GO vers. 10

- Experiencia de usuario rediseñada con acceso con un solo clic a la información del equipo.
- Flujo de trabajo de mantenimiento más sencillo y gestión más rápida de los parámetros del controlador.
- Páginas web «adaptables» accesibles desde PC, tableta y móvil.
- Visualización configurable por el usuario para cada equipo.
- Instalación más rápida y perfiles de visualización de equipos reutilizables.
- Configuración todo en uno en línea/fuera de línea para facilitar el diseño y la preconfiguración del sistema.
- Ciberseguridad y rendimiento general del sistema.
- Gestión de usuarios y contraseñas con cumplimiento de la «Ley de California SB327».

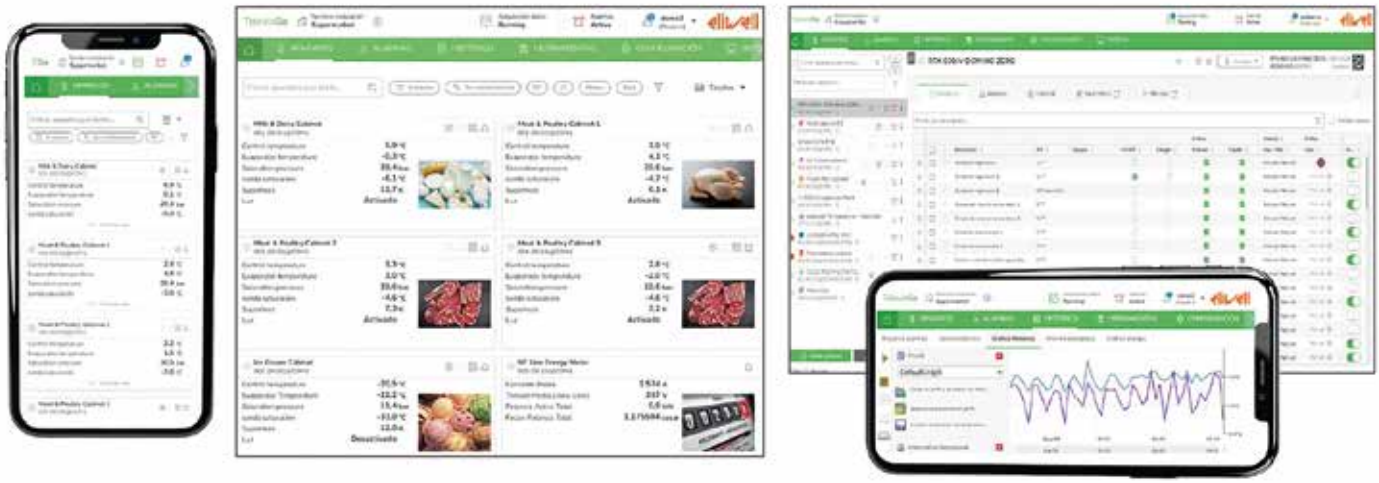

DATOS TÉCNICOS

Interfaz de usuario	Navegador web
Navegador	Internet Explorer 7 o posterior Mozilla Firefox 3.5 o posterior
Sist. Operativo	MS Windows 10 Embedded
Alimentación	12 Vc con alimentador externo (incl.) 100...240 V~ ±10%
Conexiones	6 puertos USB 2 puertos RS-232 (módem analógico o GSM) 2 puertos RS-232 (SerialAdpater RS-485 incl.) 1 puerto Ethernet (LAN RJ45) Conector monitor VGA Conector teclado PS2

CONECTIVIDAD

- **Compatible con Lan Adapter** (gestión de dispositivos remotos utilizando la red informática). Permite controlar con un único Televis Go dispositivos ubicados a grandes distancias (edificios, grandes almacenes, sedes geográficamente dispersas).
- **Posibilidad de integrar dispositivos Modbus** como analizadores de redes, medidores de energía.
- Permite integrar dispositivos a través de redes inalámbricas Eliwell utilizando un **Radio-Adapter**.
- Dispone de un **protocolo de transferencia de datos** basado en XML, que permite automatizar la descarga de datos y alarmas, así como realizar funciones de control en remoto.

Sistemas de Telegestión

Sondas Inalámbricas EWSense

Tensión	Dimensiones	Montaje	Conectividad	Alcance señal	Rango	MODELO	CÓDIGO
24…240 Vdc/ac	121 x 89/105 x 61,6	Guía DIN	RS-485 Modbus RTU	Máxima: 30 m – Típica: 15 m	desde–30°C hasta+55°C	**EWSense Gate ESG0010700**	420.401.0023
Batería 2 años de duración (no reemplazable)	40,1 x 39,1 x 16,35	Adhesivo doble Collarete	ZigBee Green Power			**EWSense Temp. ESST010B00**	420.401.0024

- Adquisición de temperatura de módulos inalámbricos
- Hasta 60 sensores (EWSense Temp) por cada receptor (EWSense Gate)
- Amplio rango de funcionamiento en el área de adquisición de temperatura, desde –30°C hasta +55°C.
- EWSense Temp alimentado con batería de hasta 2 años de duración
- Intervalo de transmisión de datos cada 5 minutos
- RS-485 a bordo y protocolo Modbus para transmisión de datos







Soluciones de Supervisión y Telegestión

Avisador / Gestor de Alarmas SMS

Descripción	MODELO	CÓDIGO
• Sistema de supervisión y control a través de Modem GSM/GPRS integrado, permite monitorizar eventos/alarmas/informes de forma remota. • 8 entradas digitales y 2 salidas relé que se pueden activar/desactivar mediante SMS • 4 entradas para sondas de temperatura. • Transmite mediante GSM ó GPRS notificación de alarmas por fallo de tensión, temperatura fuera de rango, señales digitales activas y registros de datos de cualquiera de sus entradas. • Registro histórico de más de 20.000 valores. • Posibilidad de activar/desactivar de forma remota cualquiera de las 2 salidas relé para ejecutar funciones. • Software de gestión y registro de Alarmas/Valores. (Gratuito). • Aplicación: pequeños supermercados, cámaras frigoríficas, etc..	**AVISA GSM PLUS (SMS)**	421.403.0027
• Sonda digital para conectar directamente al AVISA GSM PLUS • Rango de trabajo -40 a +100ºC. Precisión/Resolución: 0,5ºC. • Longitud cable PVC de 1,5mts. Longitud máxima de cable de 75 mts. IP66.	**SONDA AGP**	421.403.0028





Soluciones con Software Comunicator



Descripción	MODELO	CÓDIGO
Software que permite controlar y registrar instalaciones de máximo 224 equipos con RS485 (OF35ZRS/F 500-RS..). Permite visualizar los datos tabulados, gráficas y controlar la instalación de forma virtual a tiempo real. Reguistro de alarmas.	**SOFTWARE COMUNICATOR PLUS**	421.403.0031
Idénticas especificaciones que el COMUNICATOR PLUS pero limitado a un máximo de 4 equipos.	**SOFTWARE COMUNICATOR BASIC**	421.403.0033
Pasarela Adaptada para el Comunicator que nos permitirá poder gestionar la instalación desde cualquier punto que tengamos instalado el comunicator. Es necesaria conexión ADSL en la instalación.	**MAX-IP (PASARELA DE COMUNICACIÓN)**	421.403.0032
Convertidor bus RS485 a RS232 o USB para conectar al PC	**CONV-RS**	421.403.0029
Modem GSM, DIN RAIL o sobremesa para conectar al PC vía DB9 o USB. Para el envío de SMS en caso de alarmas.	**MODEM GSM**	421.403.0030
Equipo autónomo webserver formato sobremesa / DIN Rail. Incluye: Cables de conexión a ETHERNET (Local/Internet), Tarjeta SD 4GB y transfomador de alimentación 230V.	**MAXSERVER**	421.403.0075





Detectores de Fugas

GLACIÄR MIDI







Con sensor Remoto

Detectores Autónomos

Gas	Sensor	Rango	Voltaje	IP	MODELO	CÓDIGO
CO2	IR	0…10000ppm	15 a 24 VCC; 24 V CA/CC, 50/60 Hz (selección automática)	IP67	**GLACIÄR MIDI IR CO2 10000ppm**	422.406.0065
HFC	SC	0…1000ppm		IP67	**GLACIÄR MIDI SC HFC/HFO Group 1 1000ppm**	422.406.0066
HFC	SC	0…1000ppm		IP67	**GLACIÄR MIDI SC HFC/HFO Group 2 1000ppm**	422.406.0067
HC	SC	0…4000ppm		IP67	**GLACIÄR MIDI SC R290 HC 4000ppm**	422.406.0068
NH3	EC	0…100ppm		IP67	**GLACIÄR MIDI EC NH3 100ppm**	422.406.0069
NH3	EC	0…1000ppm		IP67	**GLACIÄR MIDI EC NH3 1000ppm**	422.406.0070
NH3	EC	0…5000ppm		IP67	**GLACIÄR MIDI EC NH3 5000ppm**	422.406.0071

Detector con sensor remoto

Gas	Sensor	Rango	Voltaje	IP	MODELO	CÓDIGO
CO2	IR	0…10000ppm	15 a 24 V CC; 24 V CA/CC, 50/60 Hz (selección automática)	IP67	**GLACIÄR MIDI Remote IR CO2 10000ppm**	422.406.0072
HFC	SC	0…1000ppm		IP67	**GLACIÄR MIDI Remote SC HFC/HFO Group 1 1000ppm**	422.406.0073
HFC	SC	0…1000ppm		IP67	**GLACIÄR MIDI Remote SC HFC/HFO Group 2 1000ppm**	422.406.0074
HC	SC	0…4000ppm		IP67	**GLACIÄR MIDI Remote SC R290 HC 4000ppm**	422.406.0075
NH3	EC	0…100ppm		IP67	**GLACIÄR MIDI Remote EC NH3 100ppm**	422.406.0076
NH3	EC	0…1000ppm		IP67	**GLACIÄR MIDI Remote EC NH3 1000ppm**	422.406.0077
NH3	EC	0…5000ppm		IP67	**GLACIÄR MIDI Remote EC NH3 5000ppm**	422.406.0078

Temperatura: -40…50°C
Humedad: 5…90% HR (sin condensación)
Bluetooth 4…20mA
Modbus 0-10V

- Salida analógica seleccionable: 1-5V; 0-10V; 2-10V; 4-20mA (por defecto)
- Modbus RTU sobre RS-485 - Baudios 9.600 ó 19.200 (por defecto) / Bits de datos 8 / Paridad Ninguna (por defecto), par, impar / Bits de parada: 1 ó 2 (por defecto)
- LED de estado multicolor
- Relé 2 SPDT / 1 A a 24 VAC/VDC, carga resistiva
- Interruptores: Rueda de servicio (x1) y magnético (x1)
- Salida de servicio analógica: 0-10VDC
- Material de la carcasa: Policarbonato
- Empotrable: 134x102x54 mm. Mando a distancia, carcasa principal: 134x102x54 mm Mando a distancia, carcasa del sensor: 103x50 mm
- **Bluetooth®: BLE (aplicación de servicio)** Aplicación en Iphone y Android
- **HFC/HFO Grupo 1**: R32 / R407A / R407C / R407F / R410A / R448A / R449A / R452A / R452B / R454A / R454B / R454C / R455A / R464A / R465A / R466A / R468A / R507A
- **HFC/HFO Grupo 2**: R134a / R404A / R450A / R513A / R1234yf / R1234ze / R1233zde

Detectores de Fugas



Detectores Autónomos

Gas	Sensor	Rango	Voltaje	IP	Descriopción	MODELO	CÓDIGO
NH3	SC	0…4000ppm *	24V Ac/Dc	IP21	Tres niveles de alarma con relé independiente, visualización con leds, retraso de alarma seleccionable.	**GD24-NH3-4000**	422.406.0001
NH3	SC	0…4000ppm *	230Vac	IP21		**GD230-NH3-4000**	422.406.0008
NH3	SC	0…4000ppm *	24V Ac/Dc	IP54		**GS24-NH3 4000**	422.406.0009
NH3	SC	0…4000ppm *	230Vac	IP54		**GS230-NH3 4000**	422.406.0010
NH3	SC	0…4000ppm *	24V Ac/Dc	IP54	Montaje remoto, incluye cable de 5 mt	**GSR24-NH3-4000**	422.406.0011
NH3	SC	0…4000ppm *	230Vac	IP54		**GSR230-NH3- 4000**	422.406.0012
NH3	SC	0…4000ppm	24V Ac/Dc	IP54	Para conductos de ventilación de válvulas de alivio de presión	**GR24-NH3 4000**	422.406.0013
NH3	SC	0…4000ppm	230Vac	IP54		**GR230-NH3 4000**	422.406.0014
NH3	SC	0…4000ppm	24V Ac/Dc	IP54	Para conductos de ventilación	**GK24-NH3 4000**	422.406.0081
NH3	SC	0…4000ppm	230Vac	IP54		**GK230-NH3 4000**	422.406.0082
HFC	SC	0…4000ppm	230Vac	IP21	Tres niveles de alarma con relé independiente, visualización con leds, retraso de alarma seleccionable.	**GD230-HFC 4000**	422.406.0018
HFC	SC	0…4000ppm	24Vdc/ac	IP21		**GD24-HFC 4000**	422.406.0019
HFC	SC	0…4000ppm	230Vac	IP54		**GS230-HFC 4000**	422.406.0020
HFC	SC	0…4000ppm	24Vdc/ac	IP54		**GS24-HFC 4000**	422.406.0021
HFC	SC	0…4000ppm	230Vac	IP54	Montaje remoto, incluye cable de 5 mt	**GSR230-HFC 4000**	422.406.0022
HFC	SC	0…4000ppm	24Vdc/ac	IP54		**GSR24-HFC 4000**	422.406.0023
HFC	SC	0…4000ppm	230Vac	IP54	Para conductos de ventilación de válvulas de alivio de presión	**GR230-HFC 4000**	422.406.0024
HFC	SC	0…4000ppm	24Vdc/ac	IP54		**GR24-HFC 4000**	422.406.0025
CO2	IR	0…10000ppm**	24V Ac/Dc	IP67	Calefactor incorporado	**GSH24-CO2-10000**	422.406.0030
CO2	IR	0…10000ppm**	230Vac	IP67	Calefactor incorporado	**GSH230-CO2-10000**	422.406.0031
CO2	IR	0…10000ppm**	24V Ac/Dc	IP67	Alarma audible y visible	**GSLS24-CO2-10000**	422.406.0032
CO2	IR	0…10000ppm**	230Vac	IP67	Alarma audible y visible	**GSLS230-CO2-10000**	422.406.0060
CO2	IR	0…10000ppm**	24V Ac/Dc	IP67	Incluye Modbus	**GSMB24-CO2-10000**	422.406.0083
CO2	IR	0…10000ppm**	230Vac	IP67	Incluye Modbus	**GSMB230-CO2-10000**	422.406.0084
Propano	SC	0-50% LEL	24V Ac/Dc	IP56	Atex, 5 mt de cable	**GXR24-Propano**	422.406.0085
Propano	SC	0-50% LEL	230Vac	IP56	Atex, 5 mt de cable	**GXR230-Propano**	422.406.0086

Temperatura: -40…50°C
Humedad: 0…95% HR (sin condensación)
* Opción rango de 0...10.000
** Opción rango 0... 30.000

Detectores Autónomos

Descripción	Voltaje	IP	MODELO	CÓDIGO
2 canales, 3 niveles de alarma	230Vac/24dc	IP66	**MPU2C**	422.406.0002
4 canales, 3 niveles de alarma	230Vac/24dc	IP66	**MPU4C**	422.406.0003
6 canales, 3 niveles de alarma	230Vac/24dc	IP66	**MPU6C**	422.406.0004
1 canal, 3 niveles de alarma	24Vac/dc	IP67	**SPU24**	422.406.0005
1 canal, 3 niveles de alarma	85-230 Vac	IP67	**SPU230**	422.406.0006
1 canal, alarma audible	24Vac/dc	IP67	**SPLS24**	422.406.0087
1 canal, alarma audible	85-230 Vac	IP67	**SPLS230**	422.406.0088

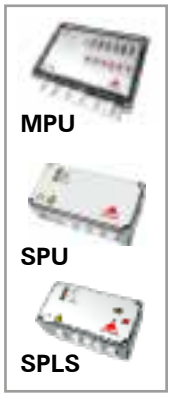

Detectores de Fugas

Sensor remoto - Se conecta a la unidad de control SPU/SPLS o MPU

Gas	Sensor	Rango	Voltaje	IP	MODELO	CÓDIGO
CO2	IR	0…10000ppm	Desde la unidad de control (MPU, SPU, o SPLS)	IP67	**MPS-CO2-10000**	422.406.0034
CO2	IR	0…30000ppm		IP67	**MPS-CO2-30000**	422.406.0089
HFC	SC	0…4000ppm		IP66	**GEX-SC-HFC-4000**	422.406.0090
HFC	SC	0…4000ppm		IP21	**MP-D-HFC-4000**	422.406.0026
HFC	SC	0…4000ppm		IP54	**MP-DK2-HFC-4000**	422.406.0091
HFC	SC	0…4000ppm		IP54	**MP-DR2-HFC-4000**	422.406.0028
HFC	SC	0…4000ppm		IP54	**MP-DS-HFC-4000**	422.406.0027
NH3	SC	0…10000ppm		IP66	**GEX-SC-NH3-10000**	422.406.0092
NH3	SC	0…4000ppm		IP66	**GEX-SC-NH3-4000**	422.406.0053
NH3	SC	0…4000ppm		IP54	**MP-DK2-NH3-4000**	422.406.0093
NH3	SC	0…4000ppm		IP21	**MP-D-NH3 4000**	422.406.0015
NH3	SC	0…10000ppm		IP21	**MP-D-NH3-10000**	422.406.0094
NH3	SC	0…4000ppm		IP54	**MP-DR2-NH3-4000**	422.406.0017
NH3	SC	0…10000ppm		IP54	**MP-DS-NH3-10000**	422.406.0095
NH3	SC	0…4000ppm		IP54	**MP-DS-NH3-4000**	422.406.0016
Propano	SC	0-50% LEL		IP66	**GEX-SC-Propane**	422.406.0096
Propano	SC	0-50% LEL		IP21	**MP-D-Propane**	422.406.0097
Propano	SC	0-50% LEL		IP54	**MP-DS-Propane**	422.406.0098



- Para usar con las centralitas SAMON, se calibran los niveles de alarma de acuerdo con el tipo de gas a usar. Aptos para gases HFC/HFO.
- MP-DR2 – Diseñado especialmente para conductos de ventilación de las válvulas de alivio de presión en las plantas de refrigeración.

Transmisores - con salida de 4...20 mA y/o 0...10Vdc

Gas	Sensor	Rango	Voltaje	IP	MODELO	CÓDIGO
CO2	IR	0…10000ppm*	12...30 Vdc	IP67	**TR-IR-CO2-10000**	422.406.0099
HFC	SC	0…4000ppm	12...30 Vdc	IP54	**TR-SC-HFC (A)-4000**	422.406.0100
HFC	SC	0…4000ppm	12...30 Vdc	IP54	**TR-SCR-HFC (B)-4000**	422.406.0101
HFC	SC	0…4000ppm	12...30 Vdc	IP54	**TR-SCK-HFC(A)-4000**	422.406.0102
NH3	SC	0…4000ppm**	12...30 Vdc	IP54	**TR-SC-NH3-4000**	422.406.0103
NH3	EC	0…100ppm	12...30 Vdc	IP67	**TR-EC-NH3-100**	422.406.0104
NH3	EC	0…1000ppm	12...30 Vdc	IP67	**TR-EC-NH3-1000**	422.406.0105
NH3	EC	0…5000ppm	12...30 Vdc	IP67	**TR-EC-NH3-5000**	422.406.0062
NH3	EC	0…10000ppm	12...30 Vdc	IP67	**TR-EC-NH3-10000**	422.406.0106
NH3	SC	0…4000ppm	12...30 Vdc	IP54	**TR-SCR-NH3-4000**	422.406.0107
NH3	SC	0…4000ppm	12...30 Vdc	IP54	**TR-SCK-NH3-4000**	422.406.0108

* (Opción rango de 0…30.000)
** (Opción rango de 0…10.000)

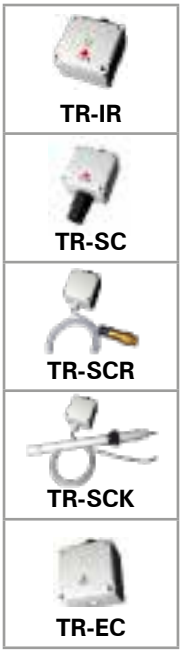

- Pueden conectarse directamente al PLC o BMS del cliente, no requiere de una centralita.
- TR-SCR – Diseñado especialmente para conductos de ventilación de las válvulas de alivio de presión en las plantas de refrigeración.

Detectores de Fugas

Detectores de fugas LKD NEXT

NOVEDAD

Tecnología	Grupo Gas	Refrigerante	Rango Medición	MODELO	CÓDIGO
(IR) Infrarrojos	CO2	R744	10.000 ppm	**LKDN67IR00BSK**	422.401.0074
(SC) Semiconductor	Mezclas R32 Tipo 1	R32 – R407A – R407C – R407F R410A – R448A – R449A R452A – R452B – R454A R454B – R454C – R455A R464A – R465A – R466A R468A – R507A	1.000 ppm	**LKDN67SC01BSK**	422.401.0072
	HFC/HFO Tipo 2	R22 – R134a – R404A R450A – R513A – R1233zde R1234yf – R1234ze		**LKDN67SC02BSK**	422.401.0073
	HC Tipo 3 (Hidrocarburos)	R50 (Metano) R290 (Propano) R600a (Iso-butileno) R1150 (Etileno) R1270 (Propeno)	4.000 ppm	**LKDN67SC03BSK**	422.401.0075
(EC) Electroquímico	NH3 (Amoniaco)	R717	100 ppm	**LKDN67EC04BSK**	422.401.0076

Protector LKD Next 220 x196 x 91 mm	**PROCAJAELI220**	422.401.0077







APP Eliwell Air:
a través del dongle Eliwell BLTE permite usar el móvil e interactuar con el control para monitorización y puesta en marcha.

○ DATOS TÉCNICOS

	LKD NEXT IP67		
Dimensiones	193.9 x 151.2 x 64 mm		
Clase de protección	IP67		
Montaje	Sobre pared. Altura apropiada al tipo de refrigerante.		
Salidas analógicas	1-5 V, 0-10 V, 2-10 V, 4-20 mA		
Salidas digitales	2 relés a 1 A 24 Vac/dc		
Conectividad serie	Modbus RS485 esclavos aislados • TTL para conexión Dongle Bluetooth		
Entorno operativo	Temperatura: -40...50°C / Humedad: 5...90% (no condensante)		
Entorno operativo en modelos DONGLE	Temperatura: -20...50°C / Humedad: 5...90% (no condensante)		
Histéresis	±10% del valor del umbral		
Alimentación	24 Vac/dc ±20% 50/60 Hz		
Tipo de sensor	**(SC) SEMICONDUCTOR** (R32, HFO, HC & HFC)	**(EC) ELECTROQUÍMICO** (NH_3)	**(IR) INFRARROJOS** (CO_2)
Rango operativo típico	0...1.000 ppm / 0...4.000 ppm (según modelo)	0...100 ppm	0...10.000 ppm
Precisión*	<-10%/+15%	±5%	±5%
Tiempo de arranque*	5 minutos	5 minutos	2 minutos
Vida útil del sensor*	5 años	2 años	7 años

* Condiciones de referencia a 25°C, 50% HR, presión atmosférica 101,3 kPa

Detectores de Fugas

Detectores de Fugas DGS (Danfoss Gas Sensor)

Modelo / Descripción	Código Danfoss	CÓDIGO
DGS-SC HFC gr. 1*	080Z2803	422.300.0016
DGS-SC HFC gr. 2*	080Z2804	422.300.0017
DGS-SC HFC gr. 3*	080Z2805	422.300.0018
DGS-PE Propane	080Z2806	422.300.0019
DGS-IR-CO_2	080Z2800	422.300.0020
DGS-IR-CO_2 5 m	080Z2801	422.300.0021
DGS-IR 2 * CO_2 - 5 m	080Z2802	422.300.0022
DGS-SC HFC gr.1* + B&L	080Z2809	422.300.0023
DGS-SC HFC gr.2* + B&L	080Z2810	422.300.0024
DGS-SC HFC gr.3* + B&L	080Z2811	422.300.0025
DGS-PE Propane + B&L	080Z2812	422.300.0026
DGS-IR CO_2 + B&L	080Z2807	422.300.0027
DGS-IR-CO_2 5 m + B&L	080Z2808	422.300.0028

HFC gr.1:: R1234ze, R454c, R1234yf, R454a, R452A, R454b, R513a
HFC gr.2: R407F,R416a, R417a, R407A, R422a, R427a, R449A, R437a, R134A, R438a, R422D
HFC gr.3: R448A, R125, R404A, R32, R507A, R434a, R410A, R452b, R407C, R143b



Variadores de frecuencia

VLT FC101 BASIC HVAC - 400 V IP20

Potencia (kW)	HP	FILTRO RFI	CÓDIGO DANFOSS	MODELO	CÓDIGO
0,37	0,5	H4 (A1)	131L9861	**FC-101PK37T4E2**	408.450.0001
0,75	1	H4 (A1)	131L9862	**FC-101PK75T4E2**	408.450.0002
1,5	2	H4 (A1)	131L9863	**FC-101P1K5T4E2**	408.450.0003
2,2	3	H4 (A1)	131L9864	**FC-101P2K2T4E2**	408.450.0004
3	4	H4 (A1)	131L9865	**FC-101P3K0T4E2**	408.450.0005
4	5,5	H4 (A1)	131L9866	**FC-101P4K0T4E2**	408.450.0006
5,5	7,5	H4 (A1)	131L9867	**FC-101P5K5T4E2**	408.450.0007
7,5	10	H4 (A1)	131L9868	**FC-101P7K5T4E2**	408.450.0008
11	14,7	H4 (A1)	131L9869	**FC-101P11KT4E2**	408.450.0009
15	20	H4 (A1)	131L9870	**FC-101P15KT4E2**	408.450.0010
18,5	25	H4 (A1)	131L9871	**FC-101P18KT4E2**	408.450.0011
22	29,5	H4 (A1)	131L9872	**FC-101P22KT4E2**	408.450.0012
30	40	H2 (A2)	131L9874	**FC-101P30KT4E2**	408.450.0013
37	49,5	H2 (A2)	131L9882	**FC-101P37KT4E2**	408.450.0014



VLT FC101 BASIC HVAC - 400 V IP54

Potencia (kW)	HP	FILTRO RFI	CÓDIGO DANFOSS	MODELO	CÓDIGO
0,37	0,5	H2 (A2)	131N0176	**FC-101PK37T4E5**	408.450.0015
0,75	1	H2 (A2)	131N0177	**FC-101PK75T4E5**	408.450.0016
1,5	2	H2 (A2)	131N0179	**FC-101P1K5T4E5**	408.450.0017
2,2	3	H2 (A2)	131N0181	**FC-101P2K2T4E5**	408.450.0018
3	4	H2 (A2)	131N0183	**FC-101P3K0T4E5**	408.450.0019
4	5,5	H2 (A2)	131N0185	**FC-101P4K0T4E5**	408.450.0020
5,5	7,5	H2 (A2)	131N0187	**FC-101P5K5T4E5**	408.450.0021
7,5	10	H2 (A2)	131N0189	**FC-101P7K5T4E5**	408.450.0022
11	14,7	H2 (A2)	131N0191	**FC-101P11KT4E5**	408.450.0023
15	20	H2 (A2)	131N0193	**FC-101P15KT4E5**	408.450.0024
18,5	25	H2 (A2)	131N0195	**FC-101P18KT4E5**	408.450.0025
22	29,5	H2 (A2)	131N0197	**FC-101P22KT4E5**	408.450.0026
30	40	H2 (A2)	131N0201	**FC-101P30KT4E5**	408.450.0027
37	49,5	H2 (A2)	131N0205	**FC-101P37KT4E5**	408.450.0028

Opcional

FUNCIÓN	CÓDIGO DANFOSS	CÓDIGO
Display LCP ALFA-NUMERICO	132B0200	408.450.0033



Otros tipos de tensión y/o pontencias. Consultar
Bus de capor y opciones de control, realimentación y opciones.
Entrada de alimentación de 24V.
Opciones programables, display e interfaz LCP, señales de control, reactor de enlace de CC, filtros RF y opción de red de entrada.

Se recomienda obtener el display 132B0200, ya que la gama FC 101 no incluye el display de serie.

Variadores de Frecuencia

VLT® FC102 HVAC - de 1,1 a 90 kW - 3 x 380-480 V IP20, Panel Gráfico

Potencia (kW)	FILTRO RFI	CÓDIGO DANFOSS	MODELO	CÓDIGO
1,1	H2 (C3)	131B3526	**FC-102P1K1T4E20H2**	408.450.0137
1,5	H2 (C3)	131B4206	**FC-102P1K5T4E20H2**	408.450.0138
2,2	H2 (C3)	131B3532	**FC-102P2K2T4E20H2**	408.450.0139
3	H2 (C3)	131B4214	**FC-102P3K0T4E20H2**	408.450.0140
4	H2 (C3)	131B4215	**FC-102P4K0T4E20H2**	408.450.0141
5,5	H2 (C3)	131B4216	**FC-102P5K5T4E20H2**	408.450.0134
7,5	H2 (C3)	131B3611	**FC-102P7K5T4E20H2**	408.450.0058
11	H2 (C3)	131F0426	**FC-102P11KT4E20H2**	408.450.0142
15	H2 (C3)	131F6625	**FC-102P15KT4E20H2**	408.450.0143
18,5	H2 (C3)	131F5456	**FC-102P18KT4E20H2**	408.450.0144
22	H2 (C3)	131F6626	**FC-102P22KT4E20H2**	408.450.0145
30	H2 (C3)	131F5454	**FC-102P30KT4E20H2**	408.450.0146
37	H2 (C3)	131F5451	**FC-102P37KT4E20H2**	408.450.0147
45	H2 (C3)	131F6627	**FC-102P45KT4E20H2**	408.450.0148
55	H2 (C3)	131F5449	**FC-102P55KT4E20H2**	408.450.0149
75	H2 (C3)	131F6628	**FC-102P75KT4E20H2**	408.450.0150
90	H2 (C3)	131F5448	**FC-102P90KT4E20H2**	408.450.0151



Opcional

FUNCIÓN	CÓDIGO DANFOSS	CÓDIGO
LCP 102 Graphical Local Control Panel	130B1107	408.450.0044



VLT® REFRIGERATION DRIVE FC 103 - de 1,1 a 450 kW - 3 x 380-480 V IP20

Aumenta el rendimiento de compresores, condensadores, evaporadores y bombas

Potencia (kW)	FILTRO RFI	CÓDIGO DANFOSS	MODELO	CÓDIGO
1,10	H2 (C3)	134F8181	**FC-103P1K1**	408.450.0085
1,50	H2 (C3)	134F8182	**FC-103P1K5**	408.450.0086
2,20	H2 (C3)	134F8183	**FC-103P2K2**	408.450.0087
3,00	H2 (C3)	134F8184	**FC-103P3K0**	408.450.0088
4,00	H2 (C3)	134F8185	**FC-103P4K0**	408.450.0089
5,50	H2 (C3)	134F8186	**FC-103P5K5**	408.450.0090
7,50	H2 (C3)	134F8187	**FC-103P7K5**	408.450.0091
11,00	H2 (C3)	134F8188	**FC-103P11K**	408.450.0092
15,00	H2 (C3)	134F8189	**FC-103P15K**	408.450.0093
18,50	H2 (C3)	134F8190	**FC-103P18K**	408.450.0094
22,00	H2 (C3)	134F8056	**FC-103P22K**	408.450.0095
30,00	H2 (C3)	134F8055	**FC-103P30K**	408.450.0096
37,00	H2 (C3)	134F8054	**FC-103P37K**	408.450.0097
45,00	H2 (C3)	134F8052	**FC-103P45K**	408.450.0056
55,00	H2 (C3)	134F8191	**FC-103P55K**	408.450.0057
75,00	H2 (C3)	134F8053	**FC-103P75K**	408.450.0098
90,00	H2 (C3)	134F8192	**FC-103P90K**	408.450.0099
Tarjeta de Comunicación LON RS485		130B1169	**MCA-107**	999.300.0025





Hecho para ti.

Fabricado por nosotros.

freddox

Cuadros Eléctricos

freddox

Cuadro eléctrico monofásico con sondas ECP-202 EXPERT

Características
- Tensión 230v/50-60Hz
- Montaje vertical
- 2 entradas digitales DI
- 2 salidas digitales DO 2x 5A(AC1)
- 2 entradas analógicas AI 2x NTC 10K
- 4 salidas analógicas AO
- Comunicación tipo RS485 for ModBUS-RTU
- Tipo de sensor NTC 10K 1%
- Compresor 30A(AC1)
- Desescarche 16A(AC1)
- Ventilador 30A(AC1)
- Protección IP65
- Rango de medición -45/-99





MODELO	CÓDIGO
6TL202EXPFR	423.404.0335

Refrigeration Pego

HP	Dimens.	Interruptor magnetotérmico dif Bipolar	ENTRADAS		SALIDAS		Resistencias de desescarche	Luz cámara	MODELO	CÓDIGO
			Sonda ambiente	Sonda evap.	Compresor	Ventiladores evap.				
2	262x168x97	16A	NTC		1.500 W (2HP)	500 W	3.000 W	800 W	**TTL200 EXPERT THR**	423.404.0002

- Gestión de temperatura y humedad.
- Compresor monofásico hasta 2HP y resistencias eléctricas para calor.
- Grado de protección IP65.
- Salida RS485 para la conexión con la red de supervisión industrial TeleNET.
- Programación hasta 5 recetas, de 7 fases cada una configurables y personalizables.
- Control Pego (THR integrado)
- Pantalla LCD retroiluminada (indicación estado de componentes)
- Pantalla LCD+Zumbador (avisos de alarma)

Cuadro eléctrico con válvula de expansión electrónica PULSE

HP	Dimens.	Interruptor magnetotérmico dif Bipolar	ENTRADAS		SALIDAS		Resistencias de desescarche	Luz cámara	MODELO	CÓDIGO
			Sonda ambiente	Sonda evap.	Compresor	Ventiladores evap.				
2	262x168x97	16A	NTC		1.500 W (2HP)	500 W	3.000 W	800 W	**ECP EXPERT PULSE**	423.404.0262

(*) = Función configurable



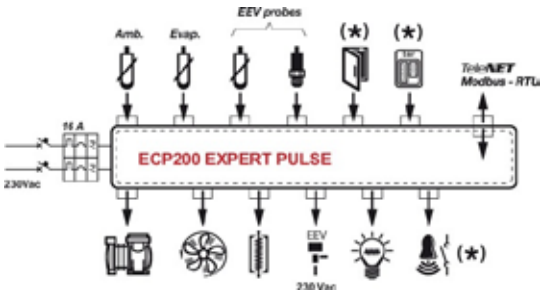

Cuadros Eléctricos

CUADROS TOTALINE BY PEGO

Cuadro TRIFÁSICO

HP Máx 400V/Trif.	Condensador	Evaporador	Desescarche (W)	Luz (W)	Auxiliar (W)	MODELO	CÓDIGO
1	800	500 (230V/Monof.)	6.000	6.000	800	**TTL EXPERT / ECP-300 VD4 (2,5 a 4A)**	423.404.0003
4	800	500 (230V/Monof.)	6.000	6.000	800	**TTL EXPERT / ECP-300 VD4 (6 a 10A)**	423.404.0004
7,5	800 (2 vent)	2000 (400V/Trif.)	9.000	9.000	800	**TTL EXPERT / ECP-300 VD7 (14 a 20A)**	423.404.0005

Nota:
Modelos TTL Expert Plus XXX VD X con DATALOGGER **CONSULTAR**.

Características:
Gestión directa de compresor, ventiladores de condensador, resistencia de cárter, resistencias de desescarche, ventiladores del evaporador,válvula solenoide, luz de cámara y las protecciones eléctricas previstas por la normativa.
Magneto térmico general de protección, TTL 400 VD4 (26A) y para TTL 750 VD4 (25A) con función de interruptor general, Accesible desde el panel frontal del cuadro, Diyuntor regulable para protección del compresor accesible en el frontal.
Selección del modo de funcionamiento del compresor (pump-down/termostato).
Microprocesador PEGO, con amplio Display de Led y teclado. Señalización de iconos de LED sobre el estado de la instalación.
Caja con puerta transparente en material ABS auto extinguible, Protección IP 65 tipo aislamiento Clase II.
Relé auxiliar con activación configurable mediante parámetros. Salida RS485 para conexión a la red de supervisión TeleNET.
Alimentación 400V 3F+N+T 50/60 Hz.

	TTL Expert ECP-300 VD4	**TTL Expert ECP-300 VD7**
Salidas		
Compresor	370 a 3000W (0,5 a 4 CV)	3000 a 5500 W (4 a 7,5 CV)
1 ventilador condensador	800 W (1 fase)	800 W Total (1 fase)
2 ventiladores condens. (parcializada)	-	(1 fase)
Ventiladores evaporador	500 W (1 Fase)	2000 W (1Fase / 3 Fases)
Resistencias desescarches	6.000 W	9.000 W
Relé Alarma	100 W (Configurable)	100 W (Configurable)
Luz cámara	800 W (AC!) carga resistiva	800 W (AC!) carga resistiva
Válvula solenoide	incluída	incluída
Resistencia Carter compresor	incluída	incluída
Supervisión	TeleNET	TeleNET
Entradas		
Sonda Cámara	NTC	NTC
Sonda Evaporador	NTC	NTC
Micro puerta cámara	Incluido	Incluido
Presostato A/B presión	Incluido	Incluido
Conexión modulo electron.	Incluido	Incluido
Selección modo de funcionamiento	Pump-down / Termostato	Pump-down / Termostato

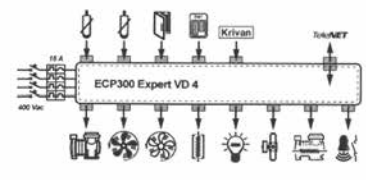

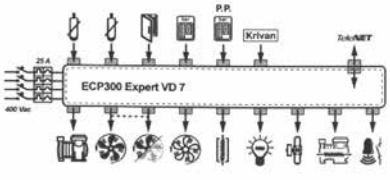



Cuadros Eléctricos

Cuadros eléctricos para control de servicio con AK-CC55 (Danfoss)

Evaporador (A)	Desescarche		Opción PVC		Opción Metal	
	Aire	Eléctrico	MODELO	CÓDIGO	MODELO	CÓDIGO
5 (230 V)	Sí	-	**CO2P-MA**	423.404.0319	**CO2M-MA**	423.404.0325
	-	3.5 kW II	**CO2P-MR2**	423.404.0320	**CO2M-MR2**	423.404.0326
	-	10 kW III	**CO2P-MR4**	423.404.0321	**CO2M-MR4**	423.404.0327
4 (400 V)	Sí	-	**CO2P-TA**	423.404.0322	**CO2M-TA**	423.404.0328
	-	10 kW III	**CO2P-TR10**	423.404.0323	**CO2M-TR10**	423.404.0329
6 (400 V)	-	15 kW III	**CO2P-TR15**	423.404.0324	**CO2M-TR15**	423.404.0330
					CO2M-AKSM	423.404.0331

Características Cuadro CO_2P:
- Envolvente PVC envolvente industrial
- Control DANFOSS AK-CC55 (Single Coil UI) (sondas y válvula NO incluidas)
- Para evaporador monofásico, contactor de potencia
- Para resistencias, magnetotérmico + contactor
- Selector paro / marcha cableado a entrada digital
- Salida 230V para alimentación de detector de fugas y cableado del relé a entrada digital
- Red MODBUS DANFOSS cableada a bornes
- Sinoptico estándar BEIJER CO_2



CO2 P

Características Cuadro CO_2M:
- Envolvente Metálico
- Control DANFOSS AK-CC55 Single Coil + display (sondas y válvula NO incluidas)
- Para evaporador monofásico, contactor de potencia
- Para evaporador trifásico, disyuntor + contactor para el evaporador
- Para resistencias, magnetotérmico + contactor
- Selector paro / marcha cableado a entrada digital
- Salida 230V para alimentación de detector de fugas y cableado del relé a entrada digital
- Red MODBUS DANFOSS cableada a bornes
- Sinoptico estándar BEIJER CO_2



CO2 M

Cuadros eléctricos para control de servicio con MPX-PROD (Carel)

Evaporador (A)	Desescarche		Opción PVC		Opción Metal	
	Aire	Eléctrico	MODELO	CÓDIGO	MODELO	CÓDIGO
5 (230 V)	Sí	-	**CO2PX-MA**	423.404.0667	**CO2MX-MA**	423.404.0673
	-	3.5 kW II	**CO2PX-MR2**	423.404.0668	**CO2MX-MR2**	423.404.0674
	-	10 kW III	**CO2PX-MR4**	423.404.0669	**CO2MX-MR4**	423.404.0675
4 (400 V)	Sí	-	**CO2PX-TA**	423.404.0670	**CO2MX-TA**	423.404.0676
	-	10 kW III	**CO2PX-TR10**	423.404.0671	**CO2MX-TR10**	423.404.0677
6 (400 V)	-	15 kW III	**CO2PX-TR15**	423.404.0672	**CO2MX-TR15**	423.404.0678

Características Cuadro CO2M:
- Envolvente PVC envolvente industrial
- Control CAREL MPX PRO + Display (sondas y válvula NO incluidas)
- Para evaporador monofásico, contactor de potencia
- Para evaporador trifásico, disyuntor + contactor para el evaporador
- Para resistencias, magnetotérmico + contactor
- Selector paro / marcha cableado a entrada digital
- Salida 230V para alimentación de detector de fugas y cableado del relé a entrada digital
- Red MODBUS RS485 cableada a bornes
- Sinoptico estándar BEIJER CO_2



Características Cuadro CO2M-AKSM:
- Envolvente Metálico
- Control CAREL MPX PRO + Display (sondas y válvula NO incluidas)
- Para evaporador monofásico, contactor de potencia
- Para evaporador trifásico, disyuntor + contactor para el evaporador
- Para resistencias, magnetotérmico + contactor
- Selector paro / marcha cableado a entrada digital
- Salida 230V para alimentación de detector de fugas y cableado del relé a entrada digital
- Red MODBUS RS485 cableada a bornes
- Sinoptico estándar BEIJER CO_2

Cuadros Eléctricos

Modelos Envolvente PVC Cuadros Modulares para Válvulas de Pasos

Marca Controlador	Modelo	MODELO	CÓDIGO
CAREL	EVD Evolution	**EVD1-MOD**	423.404.0332
	EVD TWIN Evolution	**EVD2-MOD**	423.404.0333
DANFOSS	EKD 316	**EKD-MOD**	423.404.0334

Cuadro EVD1-MOD:
Envolvente PVC de formato modular
Control CAREL EVD + transformador (NO incluye display ni sondas)
Relé de activación del controlador (señal de frío del cuadro principal)
Cableado de todas las conexiones (válvula y sondas) del controlador a bornas



Cuadro EVD2-MOD:
Envolvente PVC de formato modular
Modelo para 2 válvulas
Control CAREL EVD TWIN + transformador (NO incluye display ni sondas)
Relé de activación del controlador (señal de frío del cuadro principal)
Cableado de todas las conexiones (válvula y sondas) del controlador a bornas

Cuadro EKD-MOD:
Envolvente PVC de formato modular
Control DANFOSS EKD 316 + fuente de alimentación (NO incluye display ni sondas)
Relé de activación del controlador (señal de frío del cuadro principal)
Cableado de todas las conexiones (válvula y sondas) del controlador a bornas

Cuadros Eléctricos

Serie PBM

Consumo Máx (A)	Modelos PVC Monofásicos				MODELO	CÓDIGO
	Evaporador		Deshielo			
	230 V (A)	400 V (A)	Aire	Eléctrico 230V		
9	2	-	X	-	**PBM-9**	423.404.0229
			-	3.5 kW	**PBM-9R**	423.404.0230
12	2	-	X	-	**PBM-12**	423.404.0231
			-	3.5 kW	**PBM-12R**	423.404.0232
16	2	-	X	-	**PBM-16**	423.404.0233
			-	3.5 kW	**PBM-16R**	423.404.0234
25	2	-	X	-	**PBM-25**	423.404.0235
			-	5.5 kW	**PBM-25R**	423.404.0236



Envolvente PVC con puerta para fácil revisión de los elementos. Interruptor general de corte en carga. Pilotos de señalización LED de alta luminosidad. Sinóptico estándar BEIJER.
Magnetotérmico de maniobra.
Si desescarche por aire, microprocesador ELIWELL IDW971 (sondas NTC incluidas).
Si desescarche eléctrico, microprocesador ELIWELL IDW974 (sondas NTC incluidas
Selector Paro / Paro por recogida / Marcha

Serie PBT

Consumo Máx (A)	Modelos PVC Trifásicos				MODELO	CÓDIGO
	Evaporador		Deshielo			
	230 V (A)	400 V (A)	Aire	Eléctrico 230V		
2.5…4	2	-	X	-	**PBT-4A**	423.404.0237
			-	3.5 kW	**PBT-4R**	423.404.0238
4…6	2	-	X	-	**PBT-6A**	423.404.0239
			-	3.5 kW	**PBT-6R**	423.404.0240
6…10	2	-	X	-	**PBT-10A**	423.404.0241
			-	10 kW	**PBT-10R**	423.404.0242
8…12	2	-	X	-	**PBT-12A**	423.404.0243
			-	10 kW	**PBT-12R**	423.404.0244
10…16	2	-	X	-	**PBT-16A**	423.404.0245
			-	10 kW	**PBT-16R**	423.404.0246



Consumo Máx (A)	Evaporador		Deshielo		CÓDIGO Beijer	MODELO
	230 V (A)	400 V (A)	Aire	Eléctrico		
10…16	2	-	-	10kW	**423.404.0375**	PBT2-16R *

***Modelo nuevo PBT2-16R está diseñado para la unidad Cubolight con condensador AHZ104**
Envolvente PVC con puerta para facil revisión de los elementos. Interruptor general de corte en carga. Pilotos de señalización LED de alta luminosidad. Sinóptico estándar BEIJER.
Magnetotérmico de maniobra. Disyuntor y contactor por compresor.
Para desescarche eléctrico: magnetotérmico + contactor por resistencias.
Salidas 230V para mando de condensador y resistencia de cárter (consumo máximo 2 A para el condensador)
Si desescarche por aire, microprocesador ELIWELL IDW971 (sondas NTC incluidas)
Si desescarche eléctrico, microprocesador ELIWELL IDW974 (sondas NTC incluidas)
Selector Paro / Paro por recogida / Marcha

Serie PBS / PBSM

Modelos PVC para control de servicio				MODELO	CÓDIGO
Evaporador		Desescarche			
230V	400V	Aire	Eléctrico		
5A	-	Sí	-	**PBSM-A**	423.404.0121
5A	-	-	3.5 kW	**PBSM-R2**	423.404.0122
5A	-	-	10 kW	**PBSM-R4**	423.404.0123
-	-	Sí	-	**PBS-A**	423.404.0124
-	4A	-	10 kW	**PBS-R4**	423.404.0125



Envolvente PVC con puerta para facil revisión de los elementos. Pilotos de señalización LED de alta luminosidad. Sinóptico estándar BEIJER. Magnetotérmico de maniobra.
Para evaporador monofásico: Contactor para ventiladores.
Para evaporador trifásico: disyuntor + contactor.
Para desescarche eléctrico: magnetotérmico + contactor por resistencias
Si desescarche por aire, microprocesador ELIWELL IDW971 (sondas NTC incluidas)
Si desescarche eléctrico, microprocesador ELIWELL IDW974 (sondas NTC incluidas)
Selector Paro / Marcha

Cuadros Eléctricos

Serie CBS / CBSM

Modelos metálicos para control de servicio				MODELO	CÓDIGO
Evaporador		Desescarche			
230V	400V	Aire	Eléctrico		
5A	-	Sí	-	**CBSM-A**	423.404.0006
		-	3.5 kW	**CBSM-R2**	423.404.0007
		-	10 kW	**CBSM-R4**	423.404.0008
-	2.5A	Sí	-	**CBS-A**	423.404.0009
		-	10 kW	**CBS-R4**	423.404.0010



Envolvente metálico
Pilotos de señalización LED de alta luminosidad.
Sinóptico estándar BEIJER
Magnetotérmico de maniobra
Para evaporador monofásico: Contactor para ventiladores.
Para evaporador trifásico: disyuntor + contactor.
Para desescarche eléctrico: magnetotérmico + contactor por resistencias
Si desescarche por aire, microprocesador ELIWELL IDW971 (sondas NTC incluidas)
Si desescarche eléctrico, microprocesador ELIWELL IDW974 (sondas NTC incluidas)
Selector Paro / Marcha

Serie CBD

Modelos con arranque directo								MODELO	CÓDIGO
Compresor HP (400 V/trif.)	Consumo máx (A)	Evaporador		Deshielo		Condensador (400 V/ trif)			
		230 V / Mon. (A)	400 V / trif. (A)	Aire	Eléctrico 400V	2 x 2A *	2 x 4A *		
5	16	5	-	Si	-	Si	-	**CBD-16AM-1V**	423.404.0011
						-	Si	**CBD-16AM-2V**	423.404.0012
					10 kW	Si	-	**CBD-16RM-1V**	423.404.0013
						-	Si	**CBD-16RM-2V**	423.404.0014
7,5	20	5	-	Si	-	Si	-	**CBD-20AM-1V**	423.404.0015
						-	Si	**CBD-20AM-2V**	423.404.0016
					12 kW	Si	-	**CBD-20RM-1V**	423.404.0017
						-	Si	**CBD-20RM-2V**	423.404.0018
		-	4	Si	-	Si	-	**CBD-20AT-1V**	423.404.0019
						-	Si	**CBD-20AT-2V**	423.404.0020
					12 kW	Si	-	**CBD-20RT-1V**	423.404.0021
						-	Si	**CBD-20RT-2V**	423.404.0022
10	25	5	-	Si	-	Si	-	**CBD-25AM-1V**	423.404.0023
						-	Si	**CBD-25AM-2V**	423.404.0024
					12 kW	Si	-	**CBD-25RM-1V**	423.404.0025
						-	Si	**CBD-25RM-2V**	423.404.0026
		-	4	Si	-	Si	-	**CBD-25AT-1V**	423.404.0027
						-	Si	**CBD-25AT-2V**	423.404.0028
					12 kW	Si	-	**CBD-25RT-1V**	423.404.0029
						-	Si	**CBD-25RT-2V**	423.404.0030



Envolvente metálico
Interruptor general de corte en carga
Pilotos de señalización LED de alta luminosidad.
Sinóptico
Magnetotérmico de maniobra
Disyuntor y contactor por compresor
Incluye maniobra de diferencial de aceite
Si evaporador monofásico, mando mediante elemento de potencia
Si evaporador trifásico, disyuntor + contactor
Para desescarche eléctrico: magnetotérmico + contactor por resistencias
Ventiladores del condensador: *
En el caso de 2x2A -> 1 ventilador conectado a la máquina y 1 ventilador mediante disyuntor + contactor
(segundo ventilador controlado mediante PA)
El consumo máximo del compresor será Imax de compresor + Imax de ventilador de condensador 1
En el caso de 2x4A -> Disyuntor + contactor por ventilador (segundo ventilador controlado mediante PA)
Si desescarche por aire, microprocesador ELIWELL IDW971
(sondas NTC incluidas)
Si desescarche eléctrico, microprocesador ELIWELL IDW974
(sondas NTC incluidas)
Selector Paro / Paro por recogida / Marcha

Cuadros Eléctricos

BEIJER REF

Serie CBP

Modelos con arranque P.W. (50 / 50)										MODELO	CÓDIGO
Compresor HP	Consumo máx (A)	Evaporador				Deshielo		Condensador (400 V/ trif)			
		230 V / Monof.	400 V / trif. (A)			Aire	Eléctrico 400V	2 x 2A *	2 x 4A *		
			1 Vent.	2 Vent.	3 Vent.						
7,5	20 (12.6…20)	Si	-	-	-	Si	-	Si	-	**CBP2-7A-M**	423.404.0031
		-	Si							**CBP2-7A-1V**	423.404.0032
			-	Si						**CBP2-7A-2V**	423.404.0033
				-	Si					**CBP2-7A-3V**	423.404.0034
		Si	-	-	-			-	Si	**CBP4-7A-M**	423.404.0035
		-	Si							**CBP4-7A-1V**	423.404.0036
			-	Si						**CBP4-7A-2V**	423.404.0037
				-	Si					**CBP4-7A-3V**	423.404.0038
		Si	-	-	-	-	12 kW	Si	-	**CBP2-7R-M**	423.404.0039
		-	Si							**CBP2-7R-1V**	423.404.0040
			-	Si						**CBP2-7R-2V**	423.404.0041
				-	Si					**CBP2-7R-3V**	423.404.0042
		Si	-	-	-			-	Si	**CBP4-7R-M**	423.404.0043
		-	Si							**CBP4-7R-1V**	423.404.0044
			-	Si						**CBP4-7R-2V**	423.404.0045
				-	Si					**CBP4-7R-3V**	423.404.0046
10	24 (16…24)	Si	-	-	-	Si	-	Si	-	**CBP2-10A-M**	423.404.0047
		-	Si							**CBP2-10A-1V**	423.404.0048
			-	Si						**CBP2-10A-2V**	423.404.0049
				-	Si					**CBP2-10A-3V**	423.404.0050
		Si	-	-	-			-	Si	**CBP4-10A-M**	423.404.0051
		-	Si							**CBP4-10A-1V**	423.404.0052
			-	Si						**CBP4-10A-2V**	423.404.0053
				-	Si					**CBP4-10A-3V**	423.404.0054
		Si	-	-	-	-	12 kW	Si	-	**CBP2-10R-M**	423.404.0055
		-	Si							**CBP2-10R-1V**	423.404.0056
			-	Si						**CBP2-10R-2V**	423.404.0057
				-	Si					**CBP2-10R-3V**	423.404.0058
		Si	-	-	-			-	Si	**CBP4-10R-M**	423.404.0059
		-	Si							**CBP4-10R-1V**	423.404.0060
			-	Si						**CBP4-10R-2V**	423.404.0061
				-	Si					**CBP4-10R-3V**	423.404.0062
15	32 (20…32)	Si	-	-	-	Si	-	Si	-	**CBP2-15A-M**	423.404.0213
		-	Si							**CBP2-15A-1V**	423.404.0214
			-	Si						**CBP2-15A-2V**	423.404.0215
				-	Si					**CBP2-15A-3V**	423.404.0216
		Si	-	-	-			-	Si	**CBP4-15A-M**	423.404.0217
		-	Si							**CBP4-15A-1V**	423.404.0218
			-	Si						**CBP4-15A-2V**	423.404.0219
				-	Si					**CBP4-15A-3V**	423.404.0220
		Si	-	-	-	-	15 kW	Si	-	**CBP2-15R-M**	423.404.0221
		-	Si							**CBP2-15R-1V**	423.404.0222
			-	Si						**CBP2-15R-2V**	423.404.0223
				-	Si					**CBP2-15R-3V**	423.404.0224
		Si	-	-	-			-	Si	**CBP4-15R-M**	423.404.0225
		-	Si							**CBP4-15R-1V**	423.404.0226
			-	Si						**CBP4-15R-2V**	423.404.0227
				-	Si					**CBP4-15R-3V**	423.404.0228

Envolvente metálico
Interruptor general de corte en carga
Pilotos de señalización LED de alta luminosidad.
Sinóptico
Magnetotérmico de maniobra
2 disyuntores + 2 contactores para arranque P.W. Se incluye arranque descargado
Incluye maniobra de presostato diferencial de aceite
Si evaporador monofásico, mando mediante elemento de potencia
Si evaporador trifásico, disyuntor + contactor
En caso de disyuntor + contactor por evaporador, consumo máximo total de ventiladores 4 A
En caso de 2 o 3 ventiladores de evaporador, se incluye disyuntor + contactor por ventilador.
Consumo máximo por ventilador de 2.5 A
Para desescarche eléctrico: magnetotérmico + contactor por resistencias
Ventiladores del condensador: Disyuntor + contactor por ventilador, primer ventilador al unísono con el compresor y el segundo por PA
Si desescarche por aire, microprocesador ELIWELL IDPLUS971 (sondas NTC incluidas)
Si desescarche eléctrico, microprocesador ELIWELL IDPLUS974 (sondas NTC incluidas)
Selector Paro / Paro por recogida / Marcha

Nota: Para Compresores Copeland con PW/33 pedir cuadro especial



Modelos con arranque directo (CUBOLIGHT)

Compresor HP (400 V/trif.)	Consumo máx (A)	Evaporador		Deshielo		MODELO	CÓDIGO
		230 V / Mon.(A)	400 V / trif. (A)	Aire	Eléctrico 400V		
5	16	5	-	Si	-	**CBDE-16AM**	423.404.0341
				-	10 kW	**CBDE-16RM**	423.404.0604
7,5	20	5	-	Si	-	**CBDE-20AM**	423.404.0343
					12 kW	**CBDE-20RM**	423.404.0605
		-	4	Si	-	**CBDE-20AT**	423.404.0345
					12 kW	**CBDE-20RT**	423.404.0346
10	25	5	-	Si	-	**CBDE-25AM**	423.404.0347
					12 kW	**CBDE-25RM**	423.404.0606
		-	4	Si	-	**CBDE-25AT**	423.404.0349
					12 kW	**CBDE-25RT**	423.404.0607

En caso de querer arranque descargado consultar con Beijer.



Características:
Envolvente metálico
Interruptor general de corte en carga
Pilotos de señalización LED de alta luminosidad.
Sinóptico
Magnetotérmico de maniobra
Disyuntor y contactor por compresor
Incluye maniobra de diferencial de aceite
Si evaporador monofásico, mando mediante elemento de potencia
Si evaporador trifásico, disyuntor + contactor
Para desescarche eléctrico: magnetotérmico + contactor por resistencias
Mando para ventiladores monofásicos (AC o EC, mandados mediante presostato)
Microprocesador ELIWELL IDW974 (sondas NTC incluidas)
Selector Paro / Paro por recogida / Marcha

OPCIONES:
Sustitución Microprocesador ELIWELL IDW974 (sin posibilidad telegestión) a ELIWELL IDNEXT971 en desescarche aire (telegestión por bus adapter, no incluido)
Sustitución Microprocesador ELIWELL IDW974 (sin posibilidad telegestión) a ELIWELL IDNEXT974 en desescarche aire (telegestión por bus adapter, no incluido): 41 €
Sustitución Microprocesador ELIWELL IDW974 (sin posibilidad telegestión) a EVCO 3 relés (telegestión por bus adapter, no incluido)
Sustitución Microprocesador ELIWELL IDW974 (sin posibilidad telegestión) a EVCO 4 relés (telegestión por wifi o bus adapter, no incluido)
Sustitución Microprocesador ELIWELL IDW974 (sin posibilidad telegestión) a EVCO 4 relés con telegestión incluida: 275 €

Añadido control ELIWELL EW4821 (sin sonda) para mando proporcional del ventilador + selector para maniobra de seguridad: 515 €
Añadido control DIS48 PLUS (sin sonda) para mando proporcional del ventilador + selector para maniobra de seguridad: 447 €
Añadido control EVCO EV3412M9 (sin sonda) para mando proporcional del ventilador + selector para maniobra de seguridad: 309 €

Cuadros Eléctricos

BEIJER REF

Modelos con arranque P.W. (50/50) (CUBOLIGHT)

Compresor HP	Consumo máx (A)	Evaporador				Deshielo		MODELO	CÓDIGO Beijer
		230 V / Monof.	400 V / trif. (A)			Aire	Eléctrico 400V		
			1 Vent.	2 Vent.	3 Vent.				
7.5	20 (12.6…20)	Si	-	-	-	Si	-	**CBPE-7A-M**	423.404.0351
		-	Si					**CBPE-7A-1V**	423.404.0352
			-	Si				**CBPE-7A-2V**	423.404.0353
				-	Si			**CBPE-7A-3V**	423.404.0354
		Si	-	-	-	-	12 kW	**CBPE-7R-M**	423.404.0355
		-	Si					**CBPE-7R-1V**	423.404.0356
			-	Si				**CBPE-7R-2V**	423.404.0357
				-	Si			**CBPE-7R-3V**	423.404.0358
10	24 (16…24)	Si	-	-	-	Si	-	**CBPE-10A-M**	423.404.0359
		-	Si					**CBPE-10A-1V**	423.404.0360
			-	Si				**CBPE-10A-2V**	423.404.0361
				-	Si			**CBPE-10A-3V**	423.404.0362
		Si	-	-	-	-	12 kW	**CBPE-10R-M**	423.404.0363
		-	Si					**CBPE-10R-1V**	423.404.0364
			-	Si				**CBPE-10R-2V**	423.404.0365
					Si			**CBPE-10R-3V**	423.404.0366
15	32 (20…32)	Si	-	-	-	Si	-	**CBPE-15A-M**	423.404.0367
		-	Si					**CBPE-15A-1V**	423.404.0368
			-	Si				**CBPE-15A-2V**	423.404.0369
				-	Si			**CBPE-15A-3V**	423.404.0370
		Si	-	-	-	-	15 kW	**CBPE-15R-M**	423.404.0371
		-	Si					**CBPE-15R-1V**	423.404.0372
			-	Si				**CBPE-15R-2V**	423.404.0373
				-	Si			**CBPE-15R-3V**	423.404.0374

Características:
Envolvente metálico
Interruptor general de corte en carga
Pilotos de señalización LED de alta luminosidad.
Sinóptico
Magnetotérmico de maniobra
2 disyuntores + 2 contactores para arranque P.W. Se incluye arranque descargado
Incluye maniobra de presostato diferencial de aceite
Si evaporador monofásico, mando mediante elemento de potencia
Si evaporador trifásico, disyuntor + contactor
En caso de disyuntor + contactor por evaporador, consumo máximo total de ventiladores 4 A
En caso de 2 o 3 ventiladores de evaporador, se incluye disyuntor + contactor por ventilador. Consumo máximo por ventilador de 2.5 A
Para desescarche eléctrico: magnetotérmico + contactor por resistencias
Mando para ventiladores monofásicos (AC o EC, mandados mediante presostato)
Si desescarche por aire, microprocesador ELIWELL IDPLUS971 (sondas NTC incluidas)
Si desescarche eléctrico, microprocesador ELIWELL IDPLUS974 (sondas NTC incluidas)
Selector Paro / Paro por recogida / Marcha



OPCIONES:
Sustitución Microprocesador ELIWELL IDNEXT 971 (telegestión por bus adapter, no incluido) a EVCO 3 relés en desescarche aire (telegestión por bus adapter, no incluido)
Sustitución Microprocesador ELIWELL IDNEXT 974 (telegestión por bus adapter, no incluido) a EVCO 3 relés en desescarche eléctrico (telegestión por bus adapter, no incluido)
Sustitución Microprocesador ELIWELL IDNEXT 971 (telegestión por bus adapter, no incluido) a EVCO 4 relés en desescarche aire (telegestión por bus adapter o wifi, no incluido)
Sustitución Microprocesador ELIWELL IDNEXT 974 (telegestión por bus adapter, no incluido) a EVCO 4 relés en desescarche eléctrico (telegestión por bus adapter o wifi, no incluido):
Sustitución Microprocesador ELIWELL IDW974 (sin posibilidad telegestión) a EVCO 4 relés con telegestión incluida: 275 €

Añadido control ELIWELL EW4821 (sin sonda) para mando proporcional del ventilador + selector para maniobra de seguridad: 515 €
Añadido control DIS48 PLUS (sin sonda) para mando proporcional del ventilador + selector para maniobra de seguridad: 447 €
Añadido control EVCO EV3412M9 (sin sonda) para mando proporcional del ventilador + selector para maniobra de seguridad: 309 €

BEIJER REF
Ibérica

Hacia el futuro de la refrigeración







Soluciones de refrigeración de fabricación propia

BEIJER REF
Ibérica

¡RASTREA TU PEDIDO EN TIEMPO REAL!

Escanea el QR para ir a la web

Rellena el formulario y...

¡DESCÚBRELO!



O entra en beijer.es/alta-seguimiento

Materiales Básicos

Tubería de cobre

Capilares con tuerca / Enlaces flexibles

Accesorios de cobre

Accesorios de latón

Soldadura y accesorios

Aislamiento para tubería y accesorios

Refrigerantes

Aceites incongelables

Anticongelantes

Productos químicos

Desinfección

Máquinas de limpieza

Tratamientos de acidez

Soportes para tuberías

Accesorios de montaje

Cintas autoadhesivas



Donde lo necesites

Cuando lo necesites

freddox

Capítulo 5

Cobre, aislamiento, accesorios, soldadura, aceites, limpieza, refrigerantes

Tubería de Cobre Pág. 742-743



Enlaces Flexibles
Tubos compensación Pág. 744



Accesorios de Cobre/Latón Pág. 745-754

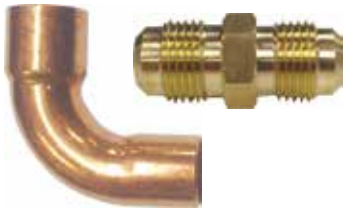

Soldaduras y Accesorios Pág. 755-756



Aislamiento de Tuberías Pág. 757-766



Aislamiento en Planchas
Cintas autoadhesivas Pág. 760 / 765



Elementos y Accesorios Aislamiento de Tuberías Pág. 767



Refrigerantes Pág. 771



Aceites Incongelables para Refrigerantes Pág. 773-775



Anticongelantes y productos químicos Pág. 777



Productos Químicos y Desinfección Pág. 778-780



Máquinas de Limpieza Pág. 781



Tratamiento de Acidez Pág. 782



Soporte de Tuberías y Accesorios Pág. 783-787



Tubería de Cobre

TUBERÍA DE COBRE EN BARRAS

Tubería rígida en barras de 4 mts.

Pulgadas Ø	Espesor mm	CÓDIGO
3/8"	0,8	501.504.0043
1/2"	0,8	501.504.0044
5/8"	0,8	501.504.0046
3/4"	0,8	501.504.0048
7/8"	1	501.504.0050
1"	1	501.504.0052
1 1/8"	1,25	501.504.0053
1 3/8"	1,25	501.504.0055
1 5/8"	1,25	501.504.0057
2 1/8"	1,25	501.504.0059
2 5/8"	1,65	501.504.0061
3 1/8"	1,65	501.504.0062



- Tubería de cobre de acuerdo al cumplimiento de la norma EN 12735-1 (R-410A).

Tubería rígida CO_2 Subcrítico en barras de 4 mts.

Pulgadas Ø	Espesor mm	Presión máxima (bar)	CÓDIGO
1/2"	1	80	501.504.0045
5/8"	1	64	501.504.0047
3/4"	1	62	501.504.0049
7/8"	1,14	50	501.504.0051
1 1/8"	1,25	42	501.504.0078
1 3/8"	1,65	46	501.504.0056
1 5/8"	1,65	39	501.504.0058
2 1/8"	2,5	45	501.504.0096

Tubería rígida Transcrítico en barras de 4 mts. 120 bar.

Pulgadas Ø	Espesor mm	CÓDIGO
3/8	0,56	501.504.0079
1/2	0,75	501.504.0080
5/8	0,93	501.504.0081
3/4	1,19	501.504.0082
7/8	1,38	501.504.0083
1-1/8	1,78	501.504.0084
1-3/8	2,17	501.504.0085
1-5/8	2,56	501.504.0086
2-1/8	3,35	501.504.0087



Tubería rígida Transcrítico K65 en barras de 5 mts. 130 bar.

Pulgadas Ø	Espesor mm	CÓDIGO
3/8	0,65	501.504.0036
1/2	0,85	501.504.0037
5/8	1,05	501.504.0038
3/4	1,30	501.504.0042
7/8	1,50	501.504.0030
1-1/8	1,90	501.504.0039
1-3/8	2,30	501.504.0040
1-5/8	2,70	501.504.0031
2-1/8	3,55	501.504.0073

Tubería de Cobre

freddox

MONOTUBO AISLADO EN ROLLOS 25 mts.

Pulgadas Ø	Espesor mm	CÓDIGO
1/4"	0,8	502.504.0001
3/8"		502.504.0014
1/2"		502.504.0003
5/8"		502.504.0016
3/4"		502.504.0056
7/8"		502.504.0060



BITUBO AISLADO EN ROLLOS 20 mts.

Pulgadas Ø	Espesor mm	CÓDIGO
1/4"-3/8"	0,8	502.504.0018
1/4"-1/2"		502.504.0019
1/4"-5/8"		502.504.0020
3/8"-5/8"		502.504.0022
3/8"-3/4"		502.504.0058
1/2"-3/4"		502.504.0053

MONOTUBO AISLADO EN ROLLOS 25 mts.

Pulgadas Ø	Espesor mm.	CÓDIGO
1/4"	0,8	502.504.0040
3/8"		502.504.0041
1/2"		502.504.0042
5/8"		502.504.0043

- Espuma de células cerradas de polietileno: garantizan el aislamiento térmico del entorno.
- Espuma de polietileno de baja densidad: Espuma de células cerradas, sin gases CFC ni HCFC.
- Permeabilidad del vapor de agua: m = 12000* Permeabilidad del vapor acorde con ASTN E96-09 P=4ºC 10^{-15}
- Conductividad térmica: 0,038 W/mK (a 40°C) de conformidad con UNI EN ISO 8497



BITUBO AISLADO EN ROLLOS 20 mts.

Pulgadas Ø	Espesor mm.	CÓDIGO
1/4"-3/8"	0,8	502.504.0044
1/4"-1/2"		502.504.0045
1/4"-5/8"		502.504.0046
3/8"-5/8"		502.504.0047

- Tubería de cobre aislada individualmente con recubrimiento en polietileno color blanco de riguroso acabado.
- Según la norma DIN 52615: la permeabilidad al vapor de agua es de > 12000.
- Autoextinguible según la norma DIN 4120-B1-B2, B5476 es M1.
- Tubería de cobre cumpliendo la norma EN 12735.



ROLLOS DE COBRE DESNUDO 15,25 mts.

Pulgadas Ø	Espesor mm	CÓDIGO
1/4"	0,80	500.504.0001
5/16"	0,80	500.504.0002
3/8"	0,80	500.504.0003
1/2"	0,80	500.504.0004
5/8"	0,80	500.504.0005
5/8"	0,80	500.504.0006
3/4"	0,80	500.504.0007
7/8"	1,00	500.504.0008

- Tubería ajustada a Norma EN 12735-1 (R-410A).



TUBO CAPILAR

Medidas mm	CÓDIGO
0,80x2	503.504.0006
1x2	503.504.0007
1,25x2,45	503.504.0008
1,50x2,50	503.504.0009
2x3	503.504.0010



Enlace Flexible / Capilares con Tuerca

TUBO FLEXIBLE

Longitud	Terminal Tubo SAE H x H	Modelo 1/4"		Modelo 3/8"		Modelo 1/2"	
		Conex.	CÓDIGO	Conex.	CÓDIGO	Conex.	CÓDIGO
300 mm	Recto/Recto	1/4"	504.350.0001	3/8"	-	1/2"	-
	Recto/Codo 90º		504.350.0002		-		-
370 mm	Recto/Recto		-		504.350.0017		-
	Recto/Codo 90º		-		504.350.0018		-
450 mm	Recto/Recto		504.350.0003		-		-
	Recto/Codo 90º		504.350.0004		-		-
470 mm	Recto/Recto		-		504.350.0019		504.350.0031
	Recto/Codo 90º		-		504.350.0020		504.350.0032
600 mm	Recto/Recto		504.350.0005		504.350.0021		504.350.0033
	Recto/Codo 90º		504.350.0006		504.350.0022		504.350.0034
750 mm	Recto/Recto		504.350.0007		-		504.350.0035
	Recto/Codo 90º		504.350.0008		-		504.350.0036
800 mm	Recto/Recto		-		504.350.0023		-
	Recto/Codo 90º		-		504.350.0024		-
900 mm	Recto/Recto		504.350.0009		-		-
	Recto/Codo 90º		504.350.0010		-		-
1000 mm	Recto/Recto		-		504.350.0025		504.350.0037
	Recto/Codo 90º		-		504.350.0026		504.350.0038
1100 mm	Recto/Recto		504.350.0011		-		-
	Recto/Codo 90º		504.350.0012		-		-
1200 mm	Recto/Recto		-		504.350.0027		-
	Recto/Codo 90º		-		504.350.0028		-
1300 mm	Recto/Recto		504.350.0013		-		-
	Recto/Codo 90º		504.350.0014		-		-
1400 mm	Recto/Recto		-		504.350.0029		-
	Recto/Codo 90º		-		504.350.0030		-
1500 mm	Recto/Recto		504.350.0015		-		-
	Recto/Codo 90º		504.350.0016		-		-

- Aplicación: Interconexiones entre presostatos, válvulas de expansión, retornos de aceite, etc., sometidos a fuertes vibraciones.
- Características: Conexiones flexibles en tubería interior en teflón G2 con trenzado.



TUBOS DE COMPENSACIÓN

DESCRIPCIÓN	CÓDIGO
Tubo capilar de 1,5 m. con tuercas de 1/4 en ambos extremos	590.600.0003
Tubo capilar de 1,5 m. con tuercas de 1/4 en ambos extremos y depresor pincha-obús.	590.504.0001



Accesorios de Cobre

ACCESORIOS DE ENLACE



Curva 90º (Hembra - Hembra)

Conexión	CÓDIGO
1/4"	590.500.0001
3/8"	590.500.0002
1/2"	590.500.0003
5/8"	590.500.0004
3/4"	590.500.0005
7/8"	590.500.0006
1"	590.500.0007
1-1/8"	590.500.0008
1-3/8"	590.500.0009
1-5/8"	590.500.0010
2-1/8"	590.500.0011
2-5/8"	590.500.0012
3-1/8"	590.500.0013

Curva 45º (Hembra - Hembra)

Conexión	CÓDIGO
1/4"	590.500.0014
3/8"	590.500.0015
1/2"	590.500.0016
5/8"	590.500.0017
3/4"	590.500.0018
7/8"	590.500.0019
1"	590.500.0020
1-1/8"	590.500.0021
1-3/8"	590.500.0022
1-5/8"	590.500.0023
2-1/8"	590.500.0024
2-5/8"	590.500.0025
3-1/8"	590.500.0026





Curva 180º (Hembra - Hembra)

Conexión	CÓDIGO
1/4"	590.500.0027
3/8"	590.500.0028
1/2"	590.500.0029
5/8"	590.500.0030
3/4"	590.500.0031
7/8"	590.500.0032
1-1/8"	590.500.0033
1-3/8"	590.500.0034

Codo 90º (Hembra - Hembra)

Conexión	CÓDIGO
1/4"	590.500.0035
3/8"	590.500.0036
1/2"	590.500.0037
5/8"	590.500.0038
3/4"	590.500.0039
7/8"	590.500.0040
1-1/8"	590.500.0041
1-3/8"	590.500.0042
1-5/8"	590.500.0043
2-1/8"	590.500.0044
2-5/8"	590.500.0045
3-1/8"	590.500.0046





Codo 90º (Macho - Hembra)

Conexión	CÓDIGO
1/2"	590.500.0047
5/8"	590.500.0048
3/4"	590.500.0206
7/8"	590.500.0049
1 1/8"	590.500.0050
1 3/8"	590.500.0051
1 5/8"	590.500.0052
2 1/8"	590.500.0053
2 5/8"	590.500.0054

Sifones (Hembra - Hembra)

Conexión	CÓDIGO
5/8"	590.500.0055
3/4"	590.500.0056
7/8"	590.500.0057
1 1/8"	590.500.0058
1 3/8"	590.500.0059
1 5/8"	590.500.0060
2 1/8"	590.500.0061



Nota: Accesorios de cobre a soldar.

Accesorios de Cobre

ACCESORIOS DE ENLACE

Curva 90º (Macho - Hembra)



Conexión	CÓDIGO
3/8"	590.500.0062
1/2"	590.500.0063
5/8"	590.500.0064
3/4"	590.500.0065
7/8"	590.500.0066
1-1/8"	590.500.0067
1-3/8"	590.500.0068
1-5/8"	590.500.0069
2-1/8"	590.500.0070
2-5/8"	590.500.0071

Curva 45º (Macho - Hembra)

Conexión	CÓDIGO
1/2"	590.500.0072
3/4"	590.500.0073
7/8"	590.500.0074
1-1/8"	590.500.0075
1-3/8"	590.500.0076
1-5/8"	590.500.0077



Reducciones (Macho - Hembra)



Conexión	CÓDIGO
3/8" x 1/4"	590.500.0078
1/2" x 1/4"	590.500.0079
1/2" x 3/8"	590.500.0080
5/8" x 1/2"	590.500.0081
5/8" x 3/8"	590.500.0082
3/4" x 5/8"	590.500.0083
3/4" x 1/2"	590.500.0084
3/4" x 3/8"	590.500.0085
7/8" x 3/4"	590.500.0086
7/8" x 5/8"	590.500.0087
7/8" x 1/2"	590.500.0088
1-1/8" x 7/8"	590.500.0089
1-1/8" x 3/4"	590.500.0090
1-1/8" x 5/8"	590.500.0091
1-1/8" x 1/2"	590.500.0092
1-3/8" x 1-1/8"	590.500.0093
1-3/8" x 7/8"	590.500.0094
1-5/8" x 1-3/8"	590.500.0095
1-5/8" x 1-1/8"	590.500.0096
2-1/8" x 1-5/8"	590.500.0097
2-1/8" x 1-3/8"	590.500.0098
2-1/8" x 1-1/8"	590.500.0099
2-5/8" x 2-1/8"	590.500.0100
3-1/8" x 2-5/8"	590.500.0101

Reducciones (Hembra - Hembra)

Conexión	CÓDIGO
3/8" x 1/4"	590.500.0102
1/2" x 3/8"	590.500.0103
5/8" x 1/2"	590.500.0104
5/8" x 3/8"	590.500.0105
3/4" x 5/8"	590.500.0106
3/4" x 1/2"	590.500.0107
3/4" x 3/8"	590.500.0108
7/8" x 3/4"	590.500.0109
7/8" x 5/8"	590.500.0110
7/8" x 1/2"	590.500.0111
1-1/8" x 7/8"	590.500.0112
1-1/8" x 3/4"	590.500.0113
1-1/8" x 5/8"	590.500.0114
1-1/8" x 1/2"	590.500.0115
1-3/8" x 1-1/8"	590.500.0116
1-3/8" x 7/8"	590.500.0117
1-5/8" x 1-3/8"	590.500.0118
1-5/8" x 1-1/8"	590.500.0119
2-5/8" x 1-5/8"	590.500.0120
2-1/8" x 1-5/8"	590.500.0121
2-1/8" x 1-3/8"	590.500.0122
2-1/8" x 1-1/8"	590.500.0123
2-5/8" x 2-1/8"	590.500.0124
3-1/8" x 2-5/8"	590.500.0125
3-1/8" x 2-1/8"	590.500.0126



Nota: Accesorios de cobre a soldar.

Accesorios de Cobre

ACCESORIOS DE ENLACE

Uniones (Hembra - Hembra)

Conexión	CÓDIGO
1/4"	590.500.0127
5/16"	590.500.0128
3/8"	590.500.0129
1/2"	590.500.0130
5/8"	590.500.0131
3/4"	590.500.0132
7/8"	590.500.0133
1"	590.500.0134
1-1/8"	590.500.0135
1-3/8"	590.500.0136
1-5/8"	590.500.0137
2-1/8"	590.500.0138
2-5/8"	590.500.0139
3-1/8"	590.500.0140



Tes Reducidas

Conexión	CÓDIGO
3/8" x 1/4" x 3/8"	590.500.0141
1/2" x 3/8" x 1/2"	590.500.0142
1/2"x 1/2" x3/8"	590.500.0143
5/8" x 1/2" x 5/8"	590.500.0144
3/4" x 5/8" x 3/4"	590.500.0145
3/4" x 1/2" x 3/4"	590.500.0146
7/8" x 3/4" x 7/8"	590.500.0147
7/8" x 5/8" x 7/8"	590.500.0148
7/8" x 1/2" x 7/8"	590.500.0149
1-1/8" x 7/8" x 1-1/8"	590.500.0150
1-1/8" x 5/8" x 1-1/8"	590.500.0151
1-3/8" x 1-1/8" x 1-3/8"	590.500.0152
1-3/8" x 7/8" x 1-3/8"	590.500.0153
1-3/8" x 5/8" x 1-3/8"	590.500.0154
1-5/8" x 1-3/8" x 1-5/8"	590.500.0155
1-5/8" x 1-1/8" x 1-5/8"	590.500.0156
1-5/8" x 7/8" x 1-5/8"	590.500.0157
2-1/8" x 1- 5/8" x 2-1/8"	590.500.0158
2-1/8" x 1- 3/8" x 2-1/8"	590.500.0159
2-1/8" x 1- 1/8" x 2-1/8"	590.500.0160



Tapones (Hembra)

Conexión	CÓDIGO
1/4"	590.500.0161
3/8"	590.500.0162
1/2"	590.500.0163
5/8"	590.500.0164
3/4"	590.500.0165
7/8"	590.500.0166
1 1/8"	590.500.0167
1 3/8"	590.500.0168
1 5/8"	590.500.0169
2 1/8"	590.500.0170



Tes (Hembra)

Conexión	CÓDIGO
1/4"	590.500.0171
3/8"	590.500.0172
1/2"	590.500.0173
5/8"	590.500.0174
3/4"	590.500.0175
7/8"	590.500.0176
1-1/8"	590.500.0177
1-3/8"	590.500.0178
1-5/8"	590.500.0179
2-1/8"	590.500.0180
2-5/8"	590.500.0181
3-1/8"	590.500.0182



Nota: Accesorios de cobre a soldar.

Accesorios de Enlace (K65)

K65® Wieland Conex | Bänninger

Curva 90º (Hembra - Hembra) K65

Conexión	CÓDIGO
3/8"	590.500.0225
1/2"	590.500.0238
5/8"	590.500.0239
3/4"	590.500.0240
7/8"	590.500.0215
1 1/8"	590.500.0236
1 3/8"	590.500.0241
1 5/8"	590.500.0216
2 1/8"	590.500.0373



Tes Hembra K65

Conexión	CÓDIGO
3/8" x 3/8" x 3/8"	590.500.0224
1/2" x 1/2" x 1/2"	590.500.0247
5/8" x 5/8" x 5/8"	590.500.0223
3/4" x 3/4" x 3/4"	590.500.0248
7/8" x 7/8" x 7/8"	590.500.0219
1 1/8" x 1 1/8" x 1 1/8"	590.500.0222
1 3/8" x 1 3/8" x 1 3/8"	590.500.0249
1 5/8" x 1 5/8" x 1 5/8"	590.500.0220
2 1/8" x 2 1/8" x 2 1/8"	590.500.0374



Tapones Hembra K65

Conexión	CÓDIGO
3/8"	590.500.0258
1/2"	590.500.0259
5/8"	590.500.0260
3/4"	590.500.0261
7/8"	590.500.0262
1 1/8"	590.500.0226
1 3/8"	590.500.0263
1 5/8"	590.500.0264



Curva 45º (Macho - Hembra) K65

Conexión	CÓDIGO
3/4"	590.500.0242
7/8"	590.500.0243
1 1/8"	590.500.0244
1 3/8"	590.500.0245
1 5/8"	590.500.0246



Reducciones Macho-Hembra K65

Conexión	CÓDIGO
1/2" x 3/8"	590.500.0250
5/8" x 3/8"	590.500.0233
5/8" x 1/2"	590.500.0251
3/4" x 3/8"	590.500.0252
3/4" x 1/2"	590.500.0253
3/4" x 5/8"	590.500.0254
7/8" x 3/8"	590.500.0232
7/8" x 5/8"	590.500.0231
7/8" x 3/4"	590.500.0255
1 1/8" x 5/8"	590.500.0256
1 1/8" x 3/4"	590.500.0257
1 1/8" x 7/8"	590.500.0230
1 3/8" x 1 1/8"	590.500.0229
1 5/8" x 7/8"	590.500.0228
1 5/8" x 1 3/8"	590.500.0227
2 1/8" x 1 5/8"	590.500.0375



Unión hembra K65

Conexión	CÓDIGO
3/8"	590.500.0345
1/2"	590.500.0342
5/8"	590.500.0265
3/4"	590.500.0266
7/8"	590.500.0234
1 1/8"	590.500.0267
1 3/8"	590.500.0268
1 5/8"	590.500.0269
2 1/8"	590.500.0352

Curva 45º (Hembra-Hembra) K65

Conexión	CÓDIGO
3/8"	590.500.0357
1/2"	590.500.0356
5/8"	590.500.0355
3/4"	590.500.0364
7/8"	590.500.0363
1 1/8"	590.500.0365
1 3/8"	590.500.0376
1 5/8"	590.500.0377



Reducciones Hembra-Hembra K65

Conexión	CÓDIGO
1/2" x 3/8"	590.500.0372
5/8" x 1/2"	590.500.0367
3/4" x 5/8"	590.500.0371
7/8" x 3/4"	590.500.0366
1 1/8" x 1/2"	590.500.0378
1 1/8" x 7/8"	590.500.0370
1 3/8" x 1/2"	590.500.0379
1 3/8" x 5/8"	590.500.0380
1 3/8" x 3/4"	590.500.0381
1 3/8" x 7/8"	590.500.0382
1 3/8" x 1 1/8"	590.500.0383
1 5/8" x 3/4"	590.500.0384
1 5/8" x 7/8"	590.500.0385
1 5/8" x 1 1/8"	590.500.0386
1 5/8" x 1 3/8"	590.500.0387
2 1/8" x 1 5/8"	590.500.0388





Accesorios MAXI PRO

Uniones Hembra-Hembra

Conexión	MODELO	CÓDIGO
1/4"	**MPA5270 0020001**	590.500.0270
3/8"	**MPA5270 0030001**	590.500.0271
1/2"	**MPA5270 0040001**	590.500.0272
5/8"	**MPA5270 0050001**	590.500.0273
3/4"	**MPA5270 0060001**	590.500.0274
7/8"	**MPA5270 0070001**	590.500.0275
1"	**MPA5270 0080001**	590.500.0276
1 1/8"	**MPA5270 0090001**	590.500.0277



Curvas 90º Macho-Hembra

3/8"	**MPA5001 0030001**	590.500.0286
1/2"	**MPA5001 0040001**	590.500.0287
5/8"	**MPA5001 0050001**	590.500.0288
3/4"	**MPA5001 0060001**	590.500.0289
7/8"	**MPA5001 0070001**	590.500.0290
1"	**MPA5001 0080001**	590.500.0291
1 1/8"	**MPA5001 0090001**	590.500.0292



Reducciones Hembra-Hembra

1/2" x 3/8"	**MPA5240 0040301**	590.500.0301
5/8" x 3/8"	**MPA5240 0050301**	590.500.0302
5/8" x 1/2"	**MPA5240 0050401**	590.500.0303
3/4" x 3/8"	**MPA5240 0060301**	590.500.0304
3/4" x 1/2"	**MPA5240 0060401**	590.500.0305
3/4" x 5/8"	**MPA5240 0060501**	590.500.0306
7/8" x 1/2"	**MPA5240 0070401**	590.500.0307
7/8" x 5/8"	**MPA5240 0070501**	590.500.0308
7/8" x 3/4"	**MPA5240 0070601**	590.500.0309
1 1/8" x 5/8"	**MPA5240 0090501**	590.500.0310
1 1/8" x 3/4"	**MPA5240 0090601**	590.500.0311
1 1/8" x 7/8"	**MPA5240 0090701**	590.500.0312



Curvas 45º Hembra-Hembra

1/4"	**MPA5041 0020001**	590.500.0326
3/8"	**MPA5041 0030001**	590.500.0327
1/2"	**MPA5041 0040001**	590.500.0328
5/8"	**MPA5041 0050001**	590.500.0329
3/4"	**MPA5041 0060001**	590.500.0330
7/8"	**MPA5041 0070001**	590.500.0331
1"	**MPA5041 0080001**	590.500.0332
1 1/8"	**MPA5041 0090001**	590.500.0333



Prensa Hidráulica Romax Compact

Conexión	MODELO	CÓDIGO
Set de mordazas 1/4",3/8",1/2",5/8" 3/4" 7/8",1", 11/8"	**1000001989**	611.600.0168
Romax Compact TT Maxipro +Set de mordazas 1/4",3/8",1/2",5/8" 3/4" 7/8",1", 11/8", 1X2Ah, UE	**1000002121**	611.600.0222

Curvas 90º Hembra-Hembra

Conexión	MODELO	CÓDIGO
1/4"	**MPA5002 0020001**	590.500.0278
3/8"	**MPA5002 0030001**	590.500.0279
1/2"	**MPA5002 0040001**	590.500.0280
5/8"	**MPA5002 0050001**	590.500.0281
3/4"	**MPA5002 0060001**	590.500.0282
7/8"	**MPA5002 0070001**	590.500.0283
1"	**MPA5002 0080001**	590.500.0284
1 1/8"	**MPA5002 0090001**	590.500.0285



TES

1/4"	**MPA5T 002020201**	590.500.0293
3/8"	**MPA5T 003030301**	590.500.0294
1/2"	**MPA5T 004040401**	590.500.0295
5/8"	**MPA5T 005050501**	590.500.0296
3/4"	**MPA5T 006060601**	590.500.0297
7/8"	**MPA5T 007070701**	590.500.0298
1"	**MPA5T 008080801**	590.500.0299
1 1/8"	**MPA5T 009090901**	590.500.0300



Reducciones Macho-Hembra

3/8" x 1/4"	**MPA5243 0030201**	590.500.0313
1/2" x 3/8"	**MPA5243 0040301**	590.500.0314
5/8" x 3/8"	**MPA5243 0050301**	590.500.0315
5/8" x 1/2"	**MPA5243 0050401**	590.500.0316
3/4" x 1/2"	**MPA5243 0060401**	590.500.0317
3/4" x 5/8"	**MPA5243 0060501**	590.500.0318
7/8" x 1/2"	**MPA5243 0070401**	590.500.0319
7/8" x 5/8"	**MPA5243 0070501**	590.500.0320
7/8" x 3/4"	**MPA5243 0070601**	590.500.0321
1 1/8" x 1/2"	**MPA5243 0090401**	590.500.0322
1 1/8" x 5/8"	**MPA5243 0090501**	590.500.0323
1 1/8" x 3/4"	**MPA5243 0090601**	590.500.0324
1 1/8" x 7/8"	**MPA5243 0090701**	590.500.0325



Tapones

1/4"	**MPA5301 0020001**	590.500.0334
3/8"	**MPA5301 0030001**	590.500.0335
1/2"	**MPA5301 0040001**	590.500.0336
5/8"	**MPA5301 0050001**	590.500.0337
3/4"	**MPA5301 0060001**	590.500.0338
7/8"	**MPA5301 0070001**	590.500.0339
1"	**MPA5301 0080001**	590.500.0340
1 1/8"	**MPA5301 0090001**	590.500.0341



Accesorios Iper-Link

UNIONES HERMÉTICAS AUTOSELLANTES

NOVEDAD

Uniones rectas Tubo-Tubo (Kit 2 ud.)

Conexión	MODELO	CÓDIGO
1/4" x 1/4"	**IPER-LINK/S/4-4**	610.600.0046
3/8" x 3/8"	**IPER-LINK/S/6-6**	610.600.0047
1/2" x 1/2"	**IPER-LINK/S/8-8**	610.600.0059





Uniones rectas reducidas Tubo-Tubo (Kit 2 ud.)

Conexión	MODELO	CÓDIGO
1/4" x 3/8"	**IPER-LINK/S/4-6**	610.600.0060
3/8" x 1/2"	**IPER-LINK/S/6-8**	610.600.0061

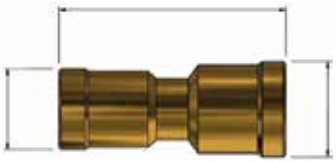

Racores 90º Tubo-Tubo (Kit 2 ud.)

Conexión	MODELO	CÓDIGO
1/4" x 1/4"	**IPER-LINK/L/4-4**	610.600.0048
3/8" x 3/8"	**IPER-LINK/L/6-6**	610.600.0049
1/2" x 1/2"	**IPER-LINK/L/8-8**	610.600.0062

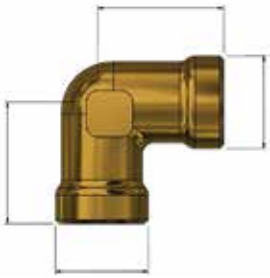

Uniones rectas Tubo-Unidad (Kit 2 ud.)

Conexión	MODELO	CÓDIGO
1/4" x 1/4" SAE	**IPER-LINK/S/4-4F**	610.600.0050
3/8" x 3/8" SAE	**IPER-LINK/S/6-6F**	610.600.0051
1/2" x 1/2" SAE	**IPER-LINK/S/8-8F**	610.600.0063



Junta Cónica de Cobre

Conexión	MODELO	CÓDIGO
1/4	**B2-4**	610.600.0052
3/8"	**B2-6**	610.600.0053
1/2"	**B2-8**	610.600.0064



Kit de Extensión Lineal Tubo-Tubo (Kit 2 ud.)

Conexión	MODELO	CÓDIGO
1 pz. 1/4" + 1 pz. 3/8"	**K-IPER-LINK-JOINT/4-6**	610.600.0055
1 pz. 1/4" + 1 pz. 1/2"	**K-IPER-LINK-JOINT/4-8**	610.600.0056

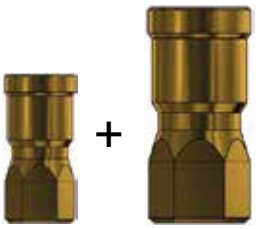

Kit de Instalación Split Tubo-Unidad (Kit 2 ud.)

Conexión	MODELO	CÓDIGO
2 pz. 1/4" + 2 pz. 3/8"	**K-IPER-LINK-SPLIT/4-6**	610.600.0057
2 pz. 1/4" + 2 pz. 1/2"	**K-IPER-LINK-SPLIT/4-8**	610.600.0058



UNIONES HERMÉTICAS AUTOSELLANTES EN UN CLIC

IPER LINK
WIGAM

NUEVO



CALIDAD
MADE IN ITALY

- Rápido
- Sencillo
- Seguro
- Económico

VÁLIDO R410A
VÁLIDO R32
VÁLIDO R290

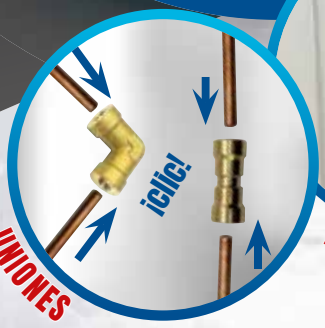



Uniones herméticas autosellantes para una conexión RÁPIDA y SENCILLA de tuberías frigoríficas

VENTAJAS

✔ CONEXIONES HERMÉTICAS SIN SOLDADURAS, SIN HERRAMIENTAS ESPECIALES NI SELLADORES

✔ CONEXIÓN ENTRE UNIDADES CONDENSADORAS Y EVAPORADORAS SIN REALIZAR ABOCARDADOS

✔ PARA TODOS LOS REFRIGERANTES HASTA 52 BAR

✔ HAN SUPERADO LAS PRUEBAS DE ESTANQUEIDAD, VACÍO Y ALTA PRESIÓN SEGÚN LOS VALORES LÍMITE DE LA NORMA EN14903

✔ SIMPLE, RÁPIDO Y ECONÓMICO

✔ CALIDAD MADE IN ITALY

www.wigam.es

WIGAM

Accesorios de Latón

ACCESORIOS DE ENLACE

Uniones SAE (Macho - Macho)

Conexión	MODELO	CÓDIGO
1/4" x 1/4"	**U-1**	590.501.0001
3/8" x 3/8"	**U-2**	590.501.0002
1/2" x 1/2"	**U-3**	590.501.0003
5/8" x 5/8"	**U-4**	590.501.0004
3/4" x 3/4"	**U-5**	590.501.0005



Tuercas SAE

Conexión	MODELO	CÓDIGO
1/4"	**NS4-4**	590.501.0006
3/8"	**NS4-6**	590.501.0007
1/2"	**NS4-8**	590.501.0008
5/8"	**NS4-10**	590.501.0009
3/4"	**NS4-12**	590.501.0010



Tuercas SAE Reducidas

Conexión Ø Pulgadas Tuerca x Tubo	MODELO	CÓDIGO
3/8" x 1/4"	**NSR4-64**	590.501.0011
1/2" x 3/8"	**NSR4-86**	590.501.0012
5/8" x 1/2"	**NSR4-108**	590.501.0013
3/4" x 5/8"	**NSR4-1210**	590.501.0014

Reducciones SAE (Macho - Macho)

Conexión	MODELO	CÓDIGO
3/8" x 1/4"	**R-1**	590.501.0015
1/2" x 1/4"	**R-2**	590.501.0016
1/2" x 3/8"	**R-4**	590.501.0017
5/8" x 1/4"	**R-3**	590.501.0018
5/8" x 3/8"	**R-5**	590.501.0019
5/8" x 1/2"	**R-6**	590.501.0020
3/4" x 3/8"	**R-7**	590.501.0021
3/4" x 1/2"	**R-8**	590.501.0022
3/4" x 5/8"	**R-9**	590.501.0023



Acoplamiento Macho SAE x GAS

Conexión M (S) M (G)	MODELO	CÓDIGO
1/4" x 1/8"	**A-1**	590.501.0024
1/4" x 1/4"	**A-2**	590.501.0025
1/4" x 3/8"	**A-6**	590.501.0026
3/8" x 1/4"	**A-3**	590.501.0027
3/8" x 3/8"	**A-7**	590.501.0028
3/8" x 1/2"	**A-9**	590.501.0029
1/2" x 3/8"	**A-8**	590.501.0030
1/2" x 1/2"	**A-10**	590.501.0031
5/8" x 1/2"	**A-11**	590.501.0032
3/4" x 3/4"	**A-15**	590.501.0033



Nota: Accesorios de latón a roscar.

Accesorios de Latón

ACCESORIOS DE ENLACE

Reducciones SAE x GAS (Macho - Hembra)

Conexión M (S) H (G)	MODELO	CÓDIGO
1/4" x 1/8"	**R-43**	590.501.0034
1/4" x 1/4"	**R-44**	590.501.0035
3/8" x 1/4"	**R-45**	590.501.0036
1/2" x 3/8"	**R-47**	590.501.0037

Reducciones (Macho - Hembra)

Conexión M H	MODELO	CÓDIGO
1/4" x 1/4"	**R-10**	590.501.0048
1/4" x 3/8"	**R-11**	590.501.0049
1/4" x 1/2"	**R-12**	590.501.0050
1/4" x 5/8"	**R-13**	590.501.0051
3/8" x 1/4"	**R-14**	590.501.0052
3/8" x 3/8"	**R-15**	590.501.0053
3/8" x 1/2"	**R-16**	590.501.0054
3/8" x 5/8"	**R-17**	590.501.0055
1/2" x 3/8"	**R-19**	590.501.0056
1/2" x 1/2"	**R-20**	590.501.0057
1/2" x 5/8"	**R-21**	590.501.0058
1/2" x 3/4"	**R-22**	590.501.0059
5/8" x 1/4"	**R-23**	590.501.0060
5/8" x 3/8"	**R-24**	590.501.0061
5/8" x 1/2"	**R-25**	590.501.0062
5/8" x 5/8"	**R-26**	590.501.0063
5/8" x 3/4"	**R-27**	590.501.0064
3/4" x 1/2"	**R-28**	590.501.0065
3/4" x 5/8"	**R-29**	590.501.0066



Reducciones para Botella de Refrigerante (Macho - Hembra)

Conexión M H	MODELO	CÓDIGO
1/4"SAE x W1/4"	**R-30**	590.501.0077



Tapones SAE (Macho)

Conexión	MODELO	CÓDIGO
1/4"	**TS-1**	590.501.0038
3/8"	**TS-2**	590.501.0039
1/2"	**TS-3**	590.501.0040
5/8"	**TS-4**	590.501.0041
3/4"	**TS-5**	590.501.0042



Tapones SAE (Hembra)

1/4"	**TH-1**	590.501.0043
3/8"	**TH-2**	590.501.0044
1/2"	**TH-3**	590.501.0045
5/8"	**TH-4**	590.501.0046
3/4"	**TH-5**	590.501.0047



Tapones GAS (Macho)

1/8"	**TG-1**	590.501.0067
1/4"	**TG-2**	590.501.0068
3/8"	**TG-3**	590.501.0069
1/2"	**TG-4**	590.501.0070



Reducciones SAE (Hembra)

Conexión	MODELO	CÓDIGO
3/8" x 1/4"	**R-31**	590.501.0071
1/2" x 1/4"	**R-32**	590.501.0072
1/2" x 3/8"	**R-35**	590.501.0073
1/2" x 5/8"	**R-38**	590.501.0074
5/8" x 1/4"	**R-33**	590.501.0075
5/8" x 3/4"	**R-41**	590.501.0076



Uniones SAE (Hembra)

Conexión	MODELO	CÓDIGO
1/4" x 1/4"	**R-30**	590.501.0078
3/8" x 3/8"	**R-34**	590.501.0079
1/2" x 1/2"	**R-37**	590.501.0080
5/8" x 5/8"	**R-40**	590.501.0081
3/4" x 3/4"	**R-42**	590.501.0082



Nota: Accesorios de latón a roscar.

Accesorios de Latón

ACCESORIOS DE ENLACE

Codo 90º SAE (Macho)

Conexión	MODELO	CÓDIGO
1/4" x 1/4"	**CS-201**	590.501.0083
3/8" x 3/8"	**CS-202**	590.501.0084
1/2" x 1/2"	**CS-203**	590.501.0085
5/8" x 5/8"	**CS-204**	590.501.0086
3/4" x 3/4"	**CS-205**	590.501.0087



Codo 90º SAE x GAS (Macho)

Conexión S G	MODELO	CÓDIGO
1/4" x 1/8"	**CS-201**	590.501.0088
1/4" x 1/4"	**CS-202**	590.501.0089
3/8" x 1/4"	**CS-203**	590.501.0090
1/2" x 3/8"	**CS-204**	590.501.0091
5/8" x 1/2"	**CS-205**	590.501.0092



Tes (Macho)

Conexión S G S	MODELO	CÓDIGO
1/4" x 1/8" x 1/4"	**TSS-101**	590.501.0093
1/4" x 1/4" x 1/4"	**TSS-102**	590.501.0094

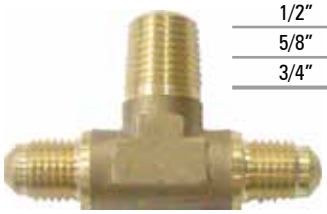

Tes (Macho)

Conexión	MODELO	CÓDIGO
1/4"	**TSS-101**	590.501.0095
3/8"	**TSS-102**	590.501.0096
1/2"	**TSS-103**	590.501.0097
5/8"	**TSS-104**	590.501.0098
3/4"	**TSS-105**	590.501.0099

Cinta Teflón

Descripción	CÓDIGO
Rollo 12mm x 12m x 0,1mm	590.600.0001



Tes con Tuerca SAE (Hembra)

Conexión SAE	CÓDIGO
1/4"M x 1/4"H x 1/4"M	590.501.0100

• Con obús y depresor.



Líquido Adhesivo para Juntas y Roscas

Modelo	CÓDIGO
LOCTITE 565 *	590.600.0002
LOCTITE 572 EPIG 50ML ACC	590.600.0020





** Hasta finalizar stock*

Soldaduras y Accesorios

Varilla para Soldaduras

Composición Varillas sin recubrimiento	Aplicaciones	Contenido Envase	MODELO	CÓDIGO
Cobre - Fósforo	Cobre-cobre Cobre-Latón Cobre-Bronce	1 Kg.	**L-CUP8 Ø2**	510.507.0001
Cobre-Fósforo-Plata 5%		200 gr.	**L-AG5P Ø2**	510.507.0002
		1 Kg.	**L-AG5P Ø2**	510.507.0003
		200 gr.	**L-AG5P 2x2**	510.507.0004
		1 Kg.	**L-AG5P 2x2**	510.507.0005
Cobre-Zinc-Plata 25%	Cobre-Cobre Cobre-Latón Aceros-Latón Aceros-Cobre Férrico	200 gr.	**L-AG25SN Ø2**	510.507.0006
		1 Kg.	**L-AG25SN Ø2**	510.507.0007
Cobre-Zinc-Plata 34%		200 gr.	**L-AG34SN Ø2**	510.507.0008
		1 Kg.	**L-AG34SN Ø2**	510.507.0009
Cobre-Zinc-Plata 45%		200 gr.	**L-AG45SN Ø2**	510.507.0010
		1 Kg.	**L-AG45SN Ø2**	510.507.0011



Composición Varillas con recubrimiento	Aplicaciones	Contenido Envase	MODELO	CÓDIGO
Cobre - zinc - Plata 25%	Cobre-Cobre,Cobre-Latón, Aceros-Latón, Aceros-Cobre Férrico	200 gr.	**L-AG25SN FC Ø1,5**	510.507.0012
		500 gr.	**L-AG25SN FC Ø1,5**	510.507.0013

C.5
755

Varilla Especial para Instalaciones CO_2

Composición Varillas	Aplicaciones	Contenido Envase	MODELO	CÓDIGO
Cobre-Fósforo-Plata 15%	Cobre - Cobre / Cobre Latón	200 gr.	**STAY-SILV 15**	510.507.0032

Varilla especial Instalaciones de CO_2 Transitico (CuFe2.4) y Cobre Naval (CuNi10)
Uniones Cu-Cu Sin desoxidante. Para uniones Cu-Latón utilizar desoxidante
No válida para uniones de materiales férricos.



Varilla para Uniones de Acero Inoxidable sin decapante

Composición Varillas	Aplicaciones	Contenido Envase	MODELO	CÓDIGO
Plata (50%)-Cobre-Zinc-Niquel	Soldadura Acero Inoxidale y soldaduras de alta responsabilidad	100 gr.	**SAFETY-SILV 50N**	510.507.0033

Varilla especial para uniones de Acero Inoxidable, metal duro y uniones de alta responsabilidad. Desoxidante de Alta temperatura incorporado.
Diseñada con la cantidad de desoxidante necesaria
Ahorro estimado 15% de material de aportación



Soldaduras y Accesorios

Decapante

Descripción	Contenido Envase	MODELO	CÓDIGO
Decapante para aplicar en soldaduras con varillas de Plata y Bronces-Latones Cobres-Aceros y Aceros inox.	200 Grs	**FX6103**	511.507.0001



Pantallas Térmicas

Descripción	Contenido Envase	MODELO	CÓDIGO
Pantalla de protección térmica para zonas o equipos de los efectos de la llama durante los procesos de soldadura.	Pack de 3 unds	**730373 X1**	511.600.0001
Pantalla de protección térmica para zonas o equipos de los efectos de la llama durante los procesos de soldadura. Espesor 6mm.	Pack de 1 und	**ALFOMBRA IGNIFUGA 1000ºC**	511.507.0002



Accesorios

Descripción	Contenido Envase	MODELO	CÓDIGO
Fibra impregnada de abrasivos especialmente estudiados para la limpieza de tubos de cobre, aporta una seguridad máxima durante las operaciones de soldadura. No daña el cobre y no deja restos metálicos.	Pack de 5 unds	69900	511.507.0003



Descripción	MODELO	CÓDIGO
Gafas Anti-Impacto, Óptica incolora grado 1. Amplio campo de visión resistencia al impacto grado 2.	**73503 C**	511.600.0002
Gafas para soldar. Filito ultra violeta 100 %. Filtro infrarrojos 100 %.	**73513 C**	511.600.0003



AIR FIRE Disipador Térmico

Descripción	MODELO	CÓDIGO
Disipador y protector térmico para soldaduras	**AIR FIRE Pulverizador 750 ml**	511.600.0006



Aislamiento de Tuberías
Calidad AF-CO

AF/Armaflex®
armacell®

NOVEDAD

AF-CO (aislamiento espesor 9 mm) — *Coquillas Longitud 2m*

Tubo de Cobre Diámetro Ext. Pulgadas O.D.	Tubo de Hierro Diámetro Ext. Pulgadas I.P.S.	Contenido Cartón m.l.	MODELO	CÓDIGO
1/4"	-	360	**AF-CO-09 x 006**	520.503.0001
3/8"	1/8"	300	**AF-CO-09 x 010**	520.503.0002
1/2"	-	234	**AF-CO-09 x 012**	520.503.0003
5/8"	1/4"	192	**AF-CO-09 x 015**	520.503.0004
3/4"	3/8"	140	**AF-CO-09 x 018**	520.503.0005
7/8"	1/2"	132	**AF-CO-09 x 022**	520.503.0006
1"	-	108	**AF-CO-09 x 025**	520.503.0007
1 1/8"	3/4"	100	**AF-CO-09 x 028**	520.503.0008
1 3/8"	1"	76	**AF-CO-09 x 035**	520.503.0009
1 5/8"	1 1/4"	60	**AF-CO-09 x 042**	520.503.0010
-	1 1/2"	50	**AF-CO-09 x 048**	520.503.0011
2 1/8"	-	48	**AF-CO-09 x 054**	520.503.0012
-	2"	36	**AF-CO-09 x 060**	520.503.0013
2 5/8"	-	32	**AF-CO-09 x 064**	520.503.0014
-	2 1/2"	28	**AF-CO-09 x 076**	520.503.0015
3 1/2"	3"	22	**AF-CO-09 x 089***	520.503.0016
-	4"	16	**AF-CO-09 x 114**	520.503.0017

(*) Se sirven contra pedido específico.

AF-CO (aislamiento espesor 13 mm) — *Coquillas Longitud 2m*

Tubo de Cobre Diámetro Ext. Pulgadas O.D.	Tubo de Hierro Diámetro Ext. Pulgadas I.P.S.	Contenido Cartón m.l.	MODELO	CÓDIGO
1/4"	-	288	**AF-CO-13 x 006**	520.503.0018
3/8"	1/8"	170	**AF-CO-13 x 010**	520.503.0019
1/2"	-	168	**AF-CO-13 x 012***	520.503.0020
5/8"	1/4"	130	**AF-CO-13 x 015**	520.503.0021
3/4"	3/8"	120	**AF-CO-13 x 018***	520.503.0022
7/8"	1/2"	100	**AF-CO-13 x 022**	520.503.0023
1"	-	88	**AF-CO-13 x 025**	520.503.0024
1 1/8"	3/4"	84	**AF-CO-13 x 028**	520.503.0025
1 3/8"	1"	62	**AF-CO-13 x 035**	520.503.0026
1 5/8"	1 1/4"	48	**AF-CO-13 x 042**	520.503.0027
-	1 1/2"	44	**AF-CO-13 x 048**	520.503.0028
2 1/8"	-	36	**AF-CO-13 x 054**	520.503.0029
-	2"	32	**AF-CO-13 x 060**	520.503.0030
2 5/8"	-	30	**AF-CO-13 x 064**	520.503.0031
-	2 1/2"	28	**AF-CO-13 x 076**	520.503.0032
3 1/2"	3"	22	**AF-CO-13 x 089***	520.503.0033
3 5/8"	3 1/2"	18	**AF-CO-13 x 102***	520.503.0034
-	4"	16	**AF-CO-13 x 114***	520.503.0035

- Las coquillas se servirán cerradas longitudinalmente en largos estándar de 2 metros. Suministrándose abiertas longitudinalmente contra pedido específico y con recargo.
- Tolerancia de espesor ± 1,5mm

(*) Se sirven contra pedido específico



Aislamiento de Tuberías
Calidad AF-CO

AF/Armaflex®
armacell®

NOVEDAD

AF-CO (aislamiento espesor 19 mm.) | *Coquillas Longitud 2m*

Tubo de Cobre Diámetro Ext. Pulgadas O.D.	Tubo de Hierro Diámetro Ext. Pulgadas I.P.S.	Contenido Cartón m.l.	MODELO	CÓDIGO
3/8"	1/8"	110	**AF-CO-19 x 010**	520.503.0051
1/2"	-	100	**AF-CO-19 x 012**	520.503.0052
5/8"	1/4"	88	**AF-CO-19 x 015**	520.503.0053
3/4"	3/8"	70	**AF-CO-19 x 018**	520.503.0054
7/8"	1/2"	60	**AF-CO-19 x 022**	520.503.0055
1"	-	56	**AF-CO-19 x 025**	520.503.0056
1 1/8"	3/4"	48	**AF-CO-19 x 028**	520.503.0057
1 3/8"	1"	36	**AF-CO-19 x 035**	520.503.0058
1 5/8"	1 1/4"	32	**AF-CO-19 x 042**	520.503.0059
-	1 1/2"	24	**AF-CO-19 x 048**	520.503.0060
2 1/8"	-	24	**AF-CO-19 x 054**	520.503.0061
-	2"	20	**AF-CO-19 x 060**	520.503.0062
2 5/8"	-	18	**AF-CO-19 x 064**	520.503.0063
-	2 1/2"	16	**AF-CO-19 x 076**	520.503.0064
3 1/2"	3"	12	**AF-CO-19 x 089***	520.503.0065
3 5/8"	3 1/2"	10	**AF-CO-19 x 102***	520.503.0066
-	4"	10	**AF-CO-19 x 114***	520.503.0067
-	5"	6	**AF-CO-19 x 140***	520.503.0068
-	-	6	**AF-CO-19 x 160***	520.503.0069

- Las coquillas se servirán cerradas longitudinalmente en largos estándar de 2 metros. Suministrándose abiertas longitudinalmente contra pedido específico y con recargo.
- Tolerancia de espesor ± 1,5mm

(*) Se sirven contra pedido específico



- Nueva generación de aislamientos de espuma elastomérica
- Seguridad contra incendios - B/B(L)-s2,d0
- Protección antimicrobiana - Microban
- Espesor nominal creciente - Máxima seguridad
- Fiabilidad del sistema - Solución integral
- Garantía ampliada - 10 años (consultar condiciones)
- Novedad - Adhesivo ArmaFlex 525

Aislamiento de Tuberías
Calidad AF-CO

AF/Armaflex®
armacell®

AF-CO (aislamiento espesor 25 mm.) — *Coquillas Longitud 2m*

Tubo de Cobre Diámetro Ext. Pulgadas O.D.	Tubo de Hierro Diámetro Ext. Pulgadas I.P.S.	Contenido Cartón m.l.	MODELO	CÓDIGO
3/4"	3/8"	42	**AF-CO-25 x 018**	520.503.0070
7/8"	1/2"	36	**AF-CO-25 x 022**	520.503.0071
1 1/8"	3/4"	36	**AF-CO-25 x 028**	520.503.0072
1 3/8"	1"	24	**AF-CO-25 x 035**	520.503.0073
1 5/8"	1 1/4"	22	**AF-CO-25 x 042**	520.503.0074
-	1 1/2"	16	**AF-CO-25 x 048**	520.503.0075
2 1/8"	-	16	**AF-CO-25 x 054**	520.503.0076
-	2"	12	**AF-CO-25 x 060**	520.503.0077
2 5/8"	-	12	**AF-CO-25 x 064**	520.503.0078
-	2 1/2"	10	**AF-CO-25 x 076**	520.503.0079
3 1/2"	3"	8	**AF-CO-25 x 089**	520.503.0080
-	4"	6	**AF-CO-25 x 114**	520.503.0081
-	5"	6	**AF-CO-25 x 140***	520.503.0082
-	6"	4	**AF-CO-25 x 168**	520.503.0083

(*) Se sirven contra pedido específico.

NOVEDAD



AF-CO (aislamiento espesor 32 mm.) — *Coquillas Longitud 2m*

Tubo de Cobre Diámetro Ext. Pulgadas O.D.	Tubo de Hierro Diámetro Ext. Pulgadas I.P.S.	Contenido Cartón m.l.	MODELO	CÓDIGO
5/8"	1/4"	32	**AF-CO-32 x 015***	520.503.0084
3/4"	3/8"	32	**AF-CO-32 x 018***	520.503.0085
7/8"	1/2"	28	**AF-CO-32 x 022**	520.503.0086
1 1/8"	3/4"	24	**AF-CO-32 x 028***	520.503.0087
1 3/8"	1"	18	**AF-CO-32 x 035***	520.503.0088
1 5/8"	1 1/4"	16	**AF-CO-32 x 042***	520.503.0089
-	1 1/2"	12	**AF-CO-32 x 048***	520.503.0090
2 1/8"	-	12	**AF-CO-32 x 054***	520.503.0091
-	2"	10	**AF-CO-32 x 060***	520.503.0092
2 5/8"	-	10	**AF-CO-32 x 064***	520.503.0093
-	2 1/2"	8	**AF-CO-32 x 076***	520.503.0094
3 1/2"	3"	6	**AF-CO-32 x 089***	520.503.0095
-	4"	4	**AF-CO-32 x 114***	520.503.0096
-	5"	4	**AF-CO-32 x 140***	520.503.0097
-	-	4	**AF-CO-32 x 160***	520.503.0098
-	6"	4	**AF-CO-32 x 168***	520.503.0099



- Las coquillas se servirán cerradas longitudinalmente en largos estándar de 2 metros.
  Suministrándose abiertas longitudinalmente contra pedido específico y con recargo.
- Tolerancia de espesor ± 3mm

(*) Se sirven contra pedido específico.

- Aislamiento de espuma elastomérica flexible con propiedades mejoradas de retardante de llama, baja emisión de humos en caso de incendio, estructura de célula cerrada y protección anti-microbiana Microban. Para su uso en aplicaciones de HVAC, refrigeración, líneas de proceso, entre otros.
- Espuma elastomérica con base de caucho sintético. Espuma elastomérica flexible (FEF) a base de caucho sintético. Fabricada conforme la norma EN 14304.
- Material auto-adhesivo: lámina de adhesivo sensible a la presión con base acrílica en una estructura mallada, recubierto con un papel protector de polietileno.
  Se pueden encontrar trazas de silicona en el papel de protección utilizado para proteger el material auto-adhesivo.
- El incremento del espesor de aislamiento en coquillas, asegura que la temperatura superficial se mantiene con el aumento del diámetro de la tubería.
- Aislamiento y protección de tuberías, conductos de aire, recipientes, tanques, colectores (incluyendo codos, accesorios, bridas, etc.) en sistemas de aire acondicionado, refrigeración, procesos industriales, entre otros, para prevenir condensaciones y ahorrar energía.
- El adhesivo certificado y compatible para un sistema de alto rendimiento a largo plazo es ArmaFlex 525.
- Declaración de Prestaciones disponible según lo establecido en el Artículo 7(3) del Reglamento (EU) No 305/2011

Aislamiento en Planchas Calidad AF

AF/Armaflex® armacell®

Aislamiento en Plancha

Espesor (mm)	Medida Hoja Longitud x Altura	Contenido Cartón		MODELO	CÓDIGO
		Planchas	m^2		
10	2x0,5	13	13	**AF-10MM**	520.503.0100
13	2x0,5	9	9	**AF-13MM**	520.503.0101
19	2x0,5	7	7	**AF-19MM**	520.503.0102
25	2x0,5	5	5	**AF-25MM**	520.503.0103
32	2x0,5	4	4	**AF-32MM**	520.503.0104
50	2x0,5	3	3	**AF-50MM**	520.503.0105

Plancha Autoadhesiva

10	2x0,5	13	13	**AF-10MM/A**	520.503.0106
13	2x0,5	9	9	**AF-13MM/A**	520.503.0107
19	2x0,5	7	7	**AF-19MM/A**	520.503.0108
25	2x0,5	5	5	**AF-25MM/A**	520.503.0109
32	2x0,5	4	4	**AF-32MM/A**	520.503.0110

Plancha Rollo

6	15x1	15	15	**AF-06MM/E**	520.503.0111
10	10x1	10	10	**AF-10MM/E**	520.503.0112
13	8x1	8	8	**AF-13MM/E**	520.503.0113
19	6x1	6	6	**AF-19MM/E**	520.503.0114
25	4x1	4	4	**AF-25MM/E**	520.503.0115
32	3x1	3	3	**AF-32MM/E**	520.503.0116
36	5x1	5	5	**AF-36MM/E**	520.503.0117
50	5x1	5	5	**AF-50MM/E**	520.503.0118

Plancha en Rollo Autoadhesiva

6	15x1	15	**AF-06MM/EA**	520.503.0119
10	10x1	10	**AF-10MM/EA**	520.503.0120
13	8x1	8	**AF-13MM/EA**	520.503.0121
19	6x1	6	**AF-19MM/EA**	520.503.0122
25	4x1	4	**AF-25MM/EA**	520.503.0123
32	3x1	3	**AF-32MM/EA**	520.503.0124



Cinta en Rollo Autoadhesiva

Espesor (mm)	Ancho (mm)	Longitud (mm)	Contenido Cartón	MODELO	CÓDIGO
3	50	15	12 Rollos	**TAPE/MC 15**	520.550.0001
		30	20 Rollos	**TAPE/MC 30**	520.550.0002



ACE/P-6 (6mm espesor aislamiento)

Tubo de Cobre Diámetro Ext. Pulgadas O.D.	Tubo de Hierro Diámetro Ext. Pulgadas I.P.S.	metros/cartón	MODELO	CÓDIGO
1/4"	-	496	**ACE/P-06X006**	520.503.0163
3/8"	1/8"	380	**ACE/P-06X010**	520.503.0164
1/2"	-	330	**ACE/P-06X012**	520.503.0165
5/8"	1/4"	280	**ACE/P-06X015**	520.503.0166
3/4"	3/8"	210	**ACE/P-06X018**	520.503.0167
7/8"	1/2"	170	**ACE/P-06X022**	520.503.0168
1"	-	116	**ACE/P-06X025**	520.503.0169
1 1/8"	3/4"	112	**ACE/P-06X028**	520.503.0170

• Euroclase B(L)-s2,d0 para toda la gama de coquillas

ACE/P-9 (9mm espesor aislamiento)

Tubo de Cobre Diámetro Ext. Pulgadas O.D.	Tubo de Hierro Diámetro Ext. Pulgadas I.P.S.	Contenido Cartón m.l.	MODELO	CÓDIGO
1/4"	-	352	**ACE/P-09X006**	520.503.0171
3/8"	1/8"	266	**ACE/P-09X010**	520.503.0172
1/2"	-	234	**ACE/P-09X012**	520.503.0173
5/8"	1/4"	200	**ACE/P-09X015**	520.503.0174
3/4"	3/8"	166	**ACE/P-09X018**	520.503.0175
7/8"	1/2"	140	**ACE/P-09X022**	520.503.0176
1"	-	108	**ACE/P-09X025**	520.503.0177
1 1/8"	3/4"	98	**ACE/P-09X028**	520.503.0178
1 3/8"	1"	76	**ACE/P-09X035**	520.503.0179
1 5/8"	1 1/4"	64	**ACE/P-09X042**	520.503.0180
-	1 1/2"	54	**ACE/P-09X048**	520.503.0181
2 1/8"	2 1/8"	52	**ACE/P-09X054**	520.503.0182
-	2"	48	**ACE/P-09X060**	520.503.0183
2 5/8"	-	44	**ACE/P-09X064**	520.503.0184
-	2 1/2"	32	**ACE/P-09X076**	520.503.0185
3 1/2"	3"	28	**ACE/P-09X089**	520.503.0186
3 5/8"	3 1/2"	26	**ACE/P-09X102**	520.503.0187

• Euroclase B(L)-s2,d0 para toda la gama de coquillas



Aislamiento de Tuberías
Calidad ACE Plus

ArmaFlex ACE Plus
armacell®

ACE/P-13 (13mm espesor aislamiento)

Tubo de Cobre Diámetro Ext. Pulgadas O.D.	Tubo de Hierro Diámetro Ext. Pulgadas I.P.S.	Contenido Cartón m.l.	MODELO	CÓDIGO
1/4"	-	200	**ACE/P-13X006**	520.503.0188
3/8"	1/8"	172	**ACE/P-13X010**	520.503.0189
1/2"	-	162	**ACE/P-13X012**	520.503.0190
5/8"	1/4"	122	**ACE/P-13X015**	520.503.0191
3/4"	3/8"	104	**ACE/P-13X018**	520.503.0192
7/8"	1/2"	100	**ACE/P-13X022**	520.503.0193
1"	-	88	**ACE/P-13X025**	520.503.0194
1 1/8"	3/4"	82	**ACE/P-13X028**	520.503.0195
1 3/8"	1"	60	**ACE/P-13X035**	520.503.0196
1 5/8"	1 1/4"	50	**ACE/P-13X042**	520.503.0197
-	1 1/2"	42	**ACE/P-13X048**	520.503.0198
2 1/8"	-	38	**ACE/P-13X054**	520.503.0199
-	2"	32	**ACE/P-13X060**	520.503.0200
2 5/8"	-	30	**ACE/P-13X064**	520.503.0201
-	2 1/2"	28	**ACE/P-13X076**	520.503.0202
3 1/2"	3"	20	**ACE/P-13X089**	520.503.0203
3 5/8"	3 1/2"	20	**ACE/P-13X102**	520.503.0204
-	5"	12	**ACE/P-13X140**	520.503.0205

• Euroclase B(L)-s2,d0 para toda la gama de coquillas

ACE/P-19 (19 mm espesor aislamiento)

Tubo de Cobre Diámetro Ext. Pulgadas O.D.	Tubo de Hierro Diámetro Ext. Pulgadas I.P.S.	Contenido Cartón m.l.	MODELO	CÓDIGO
1/4"	-	100	**ACE/P-19X006**	520.503.0206
3/8"	1/8"	92	**ACE/P-19X010**	520.503.0207
1/2"	-	84	**ACE/P-19X012**	520.503.0208
5/8"	1/4"	72	**ACE/P-19X015**	520.503.0209
3/4"	3/8"	60	**ACE/P-19X018**	520.503.0210
7/8"	1/2"	56	**ACE/P-19X022**	520.503.0211
1"	-	50	**ACE/P-19X025**	520.503.0212
1 1/8"	3/4"	48	**ACE/P-19X028**	520.503.0213
1 3/8"	1"	36	**ACE/P-19X035**	520.503.0214
1 5/8"	1 1/4"	32	**ACE/P-19X042**	520.503.0215
-	1 1/2"	28	**ACE/P-19X048**	520.503.0216
2 1/8"	-	24	**ACE/P-19X054**	520.503.0217
-	2"	24	**ACE/P-19X060**	520.503.0218
2 5/8"	-	20	**ACE/P-19X064**	520.503.0219
-	2 1/2"	18	**ACE/P-19X076**	520.503.0220
3 1/2"	3"	16	**ACE/P-19X089**	520.503.0221
3 5/8"	3 1/2"	16	**ACE/P-19X102**	520.503.0222
-	5"	10	**ACE/P-19X140**	520.503.0223
-	6"	8	**ACE/P-19X168**	520.503.0224

• Euroclase B(L)-s2,d0 para toda la gama de coquillas



Aislamiento de Tuberías
Calidad ACE Plus

ArmaFlex ACE Plus
armacell®

ACE/P-25 (25mm espesor aislamiento)

Tubo de Cobre Diámetro Ext. Pulgadas O.D.	Tubo de Hierro Diámetro Ext. Pulgadas I.P.S.	Contenido Cartón m.l.	MODELO	CÓDIGO
1/2"	-	54	**ACE/P-25X012**	520.503.0225
5/8"	1/4"	48	**ACE/P-25X015**	520.503.0226
3/4"	3/8"	40	**ACE/P-25X018**	520.503.0227
7/8"	1/2"	40	**ACE/P-25X022**	520.503.0228
1 1/8"	3/4"	36	**ACE/P-25X028**	520.503.0229
1 3/8"	1"	24	**ACE/P-25X035**	520.503.0230
1 5/8"	1 1/4"	24	**ACE/P-25X042**	520.503.0231
-	1 1/2"	20	**ACE/P-25X048**	520.503.0232
2 1/8"	-	18	**ACE/P-25X054**	520.503.0233
-	2	18	**ACE/P-25X060**	520.503.0234
2 5/8"	-	16	**ACE/P-25X064**	520.503.0235
-	2 1/2"	12	**ACE/P-25X076**	520.503.0236
3 1/2"	3	12	**ACE/P-25X089**	520.503.0237
3 5/8"	3 1/2"	8	**ACE/P-25X102**	520.503.0238

ACE/P-32 (32mm espesor aislamiento)

Tubo de Cobre Diámetro Ext. Pulgadas O.D.	Tubo de Hierro Diámetro Ext. Pulgadas I.P.S.	Contenido Cartón m.l.	MODELO	CÓDIGO
5/8"	1/4"	32	**ACE/P-32X015**	520.503.0239
3/4"	3/8"	32	**ACE/P-32X018**	520.503.0240
7/8"	1/2"	24	**ACE/P-32X022**	520.503.0241
1 1/8"	3/4"	24	**ACE/P-32X028**	520.503.0242
1 3/8"	1"	18	**ACE/P-32X035**	520.503.0243
1 5/8"	1 1/4"	18	**ACE/P-32X042**	520.503.0244
-	1 1/2"	18	**ACE/P-32X048**	520.503.0245
2 1/8"	-	12	**ACE/P-32X054**	520.503.0246
-	2	10	**ACE/P-32X060**	520.503.0247
2 5/8"	-	10	**ACE/P-32X064**	520.503.0248
-	2 1/2"	10	**ACE/P-32X076**	520.503.0249
3 1/2"	3	10	**ACE/P-32X089**	520.503.0250
3 5/8"	3 1/2"	6	**ACE/P-32X102**	520.503.0251
-	5"	6	**ACE/P-32X140**	520.503.0252

• Euroclase B(L)-s2,d0 para toda la gama de coquillas

ACE/P-40 (40mm espesor aislamiento)

Tubo de Cobre Diámetro Ext. Pulgadas O.D.	Tubo de Hierro Diámetro Ext. Pulgadas I.P.S.	Contenido Cartón m.l.	MODELO	CÓDIGO
3 5/8"	3 1/2"	4	**ACE/P-40X102**	520.503.0253
-	5"	4	**ACE/P-40X140**	520.503.0254
-	6"	4	**ACE/P-40X168**	520.503.0255

• Euroclase B(L)-s2,d0 para toda la gama de coquillas



ACE/P-06 (6mm espesor aislamiento) — *Coquilla en Rollo*

Tubo de Cobre Diámetro Ext. Pulgadas O.D.	Tubo de Hierro Diámetro Ext. Pulgadas I.P.S.	metros/cartón	MODELO	CÓDIGO
1/4"	-	95	**ACE/P-06X006/E**	520.503.0256
3/8"	1/8"	75	**ACE/P-06X010/E**	520.503.0257
1/2"	-	65	**ACE/P-06X012/E**	520.503.0258
5/8"	1/4"	55	**ACE/P-06X015/E**	520.503.0259
3/4"	3/8"	45	**ACE/P-06X018/E**	520.503.0260
7/8"	1/2"	40	**ACE/P-06X022/E**	520.503.0261
1 1/8"	3/4"	30	**ACE/P-06X028/E**	520.503.0262

• Euroclase B(L)-s2,d0 para toda la gama de coquillas

ACE/P-09 (9mm espesor aislamiento) — *Coquilla en Rollo*

Tubo de Cobre Diámetro Ext. Pulgadas O.D.	Tubo de Hierro Diámetro Ext. Pulgadas I.P.S.	metros/cartón	MODELO	CÓDIGO
1/4"	-	70	**ACE/P-09X006/E**	520.503.0263
3/8"	1/8"	50	**ACE/P-09X010/E**	520.503.0264
1/2"	-	45	**ACE/P-09X012/E**	520.503.0265
5/8"	1/4"	40	**ACE/P-09X015/E**	520.503.0266
3/4"	3/8"	38	**ACE/P-09X018/E**	520.503.0267
7/8"	1/2"	30	**ACE/P-09X022/E**	520.503.0268
1 1/8"	3/4"	26	**ACE/P-09X028/E**	520.503.0269

• Euroclase B(L)-s2,d0 para toda la gama de coquillas



Aislamiento de Tuberías
Calidad ACE Plus

ACE/P-99E-Plancha en rollo estándar

Medida Long. x Ancho (m)	Contenido Cartón m.l.	Espesor Aislamiento (mm)	MODELO	CÓDIGO
15x1	15	6	**ACE/P-06-99/E**	520.503.0270
10x1	10	9	**ACE/P-09-99/E**	520.503.0271
8x1	8	13	**ACE/P-13-99/E**	520.503.0272
6x1	6	19	**ACE/P-19-99/E**	520.503.0273
4x1	4	25	**ACE/P-25-99/E**	520.503.0274
3x1	3	32	**ACE/P-32-99/E**	520.503.0275
7x1	7	40	**ACE/P-40-99/E**	520.503.0276



ACE/P-99EA-Plancha en rollo autoadhesiva

Medida Long. x Ancho (m)	Contenido Cartón m.l.	Espesor Aislamiento (mm)	MODELO	CÓDIGO
15x1	15	6	**ACE/P-06-99/EA**	520.503.0277
10x1	10	9	**ACE/P-09-99/EA**	520.503.0278
8x1	8	13	**ACE/P-13-99/EA**	520.503.0279
6x1	6	19	**ACE/P-19-99/EA**	520.503.0280
4x1	4	25	**ACE/P-25-99/EA**	520.503.0281
3x1	3	32	**ACE/P-32-99/EA**	520.503.0282
7x1	7	40	**ACE/P-40-99/EA**	520.503.0283

ACE/P-Cinta en rollo

Espesor (m)	Contenido Cartón (rollos)	Longitud (mm)	MODELO	CÓDIGO
0,5	12	15	**ACE/P-TAPE**	520.550.0003



Aislamiento de Tuberías
Calidad SE*

Accoflex® SE

SE (6 / 9 /13 /19 / 25 mm Espesor Aislamiento)

Ø Exterior Máx de tubería (mm)	m / Caja	MODELO	CÓDIGO
6	496	**SE-06X006**	520.503.0125
10	380	**SE-06X010**	520.503.0126
12	330	**SE-06X012**	520.503.0127
15	280	**SE-06X015**	520.503.0128
18	210	**SE-06X018**	520.503.0500
22	170	**SE-06X022**	520.503.0501
6	352	**SE-09X006**	520.503.0131
10	266	**SE-09X010**	520.503.0132
12	234	**SE-09X012**	520.503.0133
15	200	**SE-09X015**	520.503.0134
18	166	**SE-09X018**	520.503.0135
22	140	**SE-09X022**	520.503.0136
28	98	**SE-09X028**	520.503.0137
10	172	**SE-13X010**	520.503.0129
12	162	**SE-13X012**	520.503.0130
15	122	**SE-13X015**	520.503.0138
18	104	**SE-13X018**	520.503.0139
22	100	**SE-13X022**	520.503.0140
28	82	**SE-13X028**	520.503.0141
35	60	**SE-13X035**	520.503.0144
42	50	**SE-13X042**	520.503.0145
54	38	**SE-13X054**	520.503.0146
6	100	**SE-19X006**	520.503.0147
10	92	**SE-19X010**	520.503.0148
12	84	**SE-19X012**	520.503.0149
15	72	**SE-19X015**	520.503.0150
18	60	**SE-19X018**	520.503.0151
22	56	**SE-19X022**	520.503.0152
28	48	**SE-19X028**	520.503.0153
35	36	**SE-19X035**	520.503.0154
42	32	**SE-19X042**	520.503.0155
48	28	**SE-19X048**	520.503.0156
54	24	**SE-19X054**	520.503.0157
15	48	**SE-25X015**	520.503.0158
18	42	**SE-25X018**	520.503.0159
22	36	**SE-25X022**	520.503.0160
28	32	**SE-25X028**	520.503.0161
35	24	**SE-25X035**	520.503.0162

* Hasta finalización de stock.

- Campo aplicación: -50ºC a +100ºC.
- Resistencia al vapor de agua factor μ 7000
- Conductividad Térmica 0ºC= 0,036



Elementos y Accesorios para Aislamiento de Tuberías

armacell

Adhesivos

Capacidad Envase	Contenido Cartón		MODELO	CÓDIGO
	Envase	Litros		
0,25 l	50	12,5	**ADH520/0,25E**	520.550.0006
1,00 l	12	12	**ADH520/1,00E**	520.550.0007



Pintura Armafinish

Capacidad Envase	Rendimiento por Capa y Color	Contenido Cartón	MODELO	CÓDIGO
Blanco	7 a 8 m²/Kg	6 x 1 Kg	**FINIS-WH**	520.550.0008
Teja	9 a 10 m²/Kg	6 x 1 Kg	**FINIS-RE**	520.550.0009
Gris			**FINIS-GY**	520.550.0010
Azul			**FINIS-BE**	520.550.0011



Cuchillo Cortador

Especificación	CÓDIGO
Herramienta para cortar y abrir Armaflex	520.550.0012
Hojas de repuesto en paquete de 60 cuchillos	520.550.0013



Cinta autoadhesiva

Medida Long. x Ancho (m)	Nº Planchas/ Cartón	Espesor Aislamiento (mm)	MODELO	CÓDIGO
15 x 50	12	3	**SH-TAPE**	520.550.0004

- Tolerancia de longitud: +5 a -1,5%.
- Tolerancia de espesor: -0,1 a +1,5mm.
- Tolerancia de anchura: ± 2%.



Soluciones Profesionales en Aislamiento para Sistemas y en Edificios Públicos

armacell

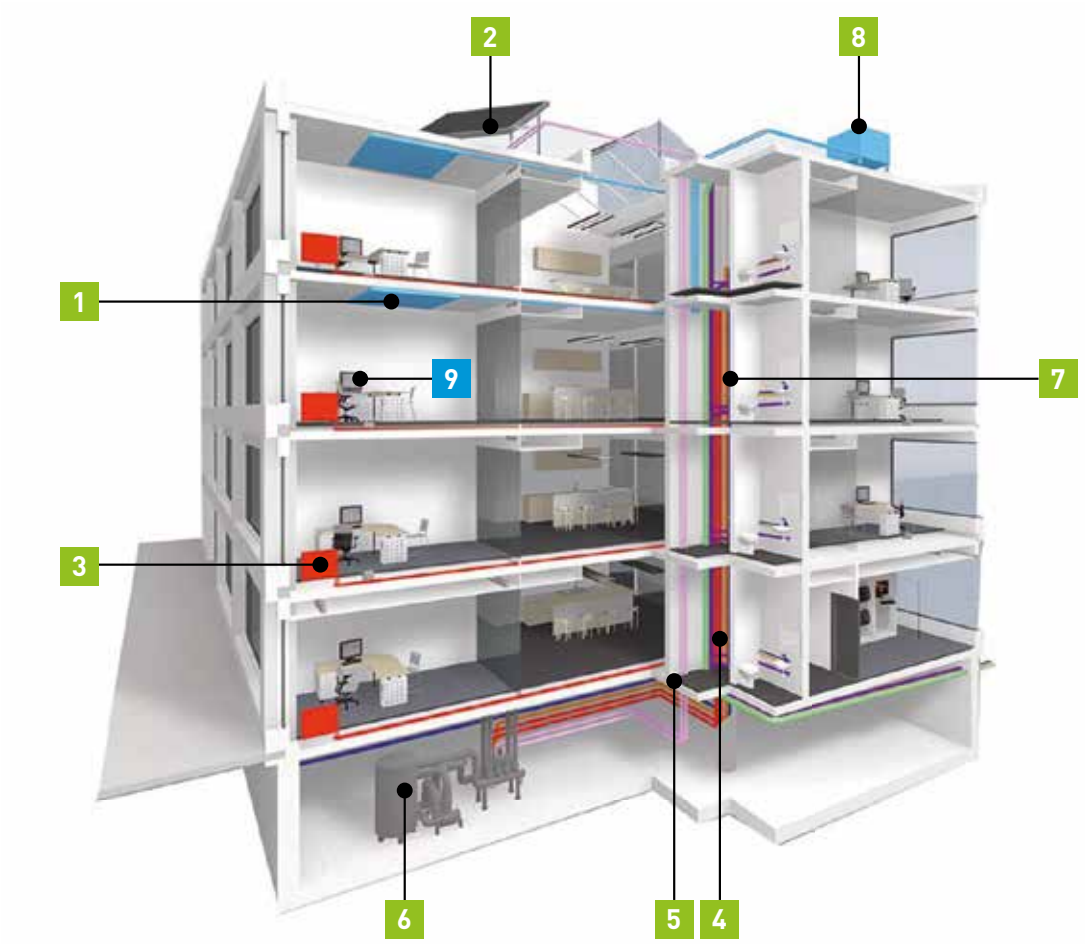

UNA SOLUCIÓN PARA CADA NECESIDAD

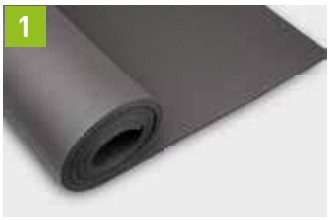

AF/ArmaFlex Evo
B/B_L-s2,d0 para una mayor seguridad.



HT/ArmaFlex
Altas temperaturas.



SH/ArmaFlex
Minimiza las pérdidas energéticas.



NH/ArmaFlex Smart
Libre de halógenos.



ArmaFlex Protect
Protección al fuego.



Armaflex Ultima
Mayor seguridad en caso de incendios. B-s1,d0.



ArmaComfort
Aislamiento acústico.



Arma-Chek Silver
Resistencia mecánica óptima y protección UV.



INSTÁLELO CON TOTAL CONFIANZA

ArmaFlex Ultima®

CON TECNOLOGÍA PATENTADA ARMAPRENE™

El primer material aislamiento flexible con B_L-s1,d0 para aumentar la seguridad de las personas

// Cumple con los requisitos para la construcción sostenible.
// Sistema completo con adhesivos y sistemas de soporte aislado.

www.armacell.es

- Eficiencia energética
- Seguridad contra incendios
- Calidad del aire interior
- Control de condensación
- A largo plazo funcionamiento seguro





armacell®
MAKING A DIFFERENCE AROUND THE WORLD

Reducción HFC Complementada por Prohibiciones(Ban)

Para nuevos equipos & servicio

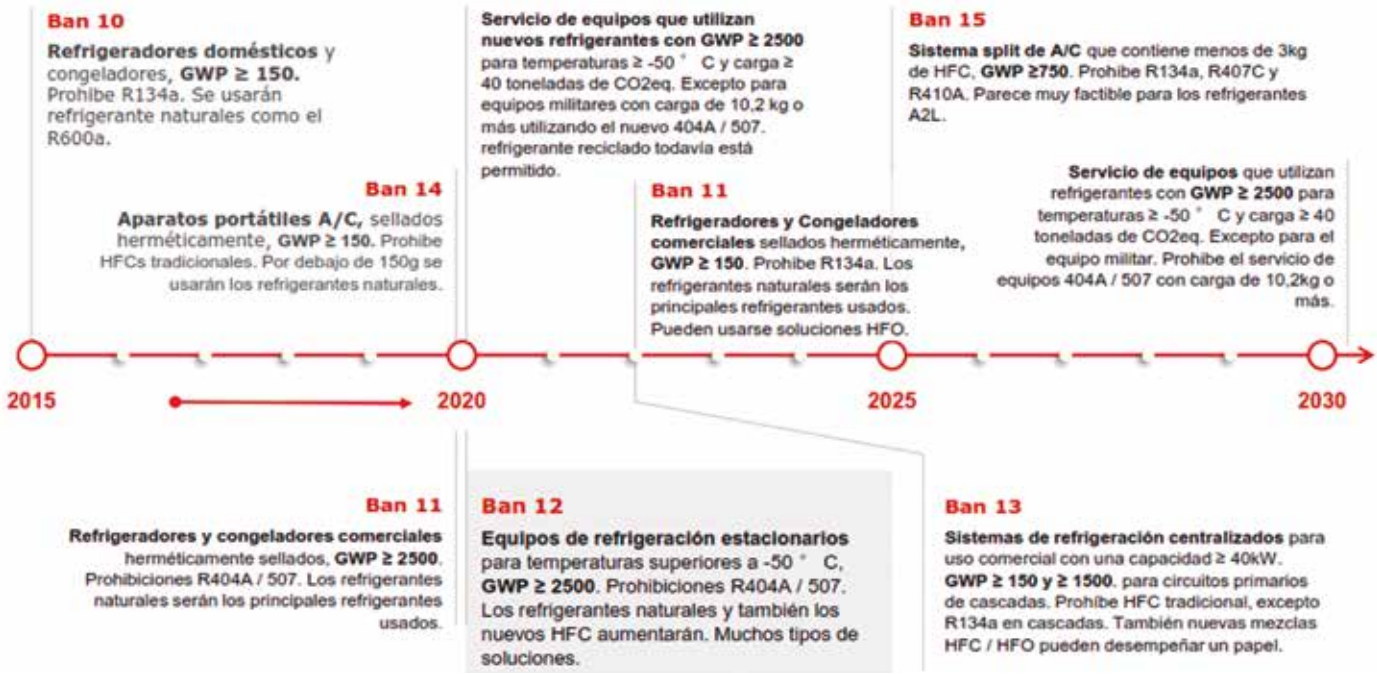

Principales **refrigerantes en juego**

una vista de la continua evolución

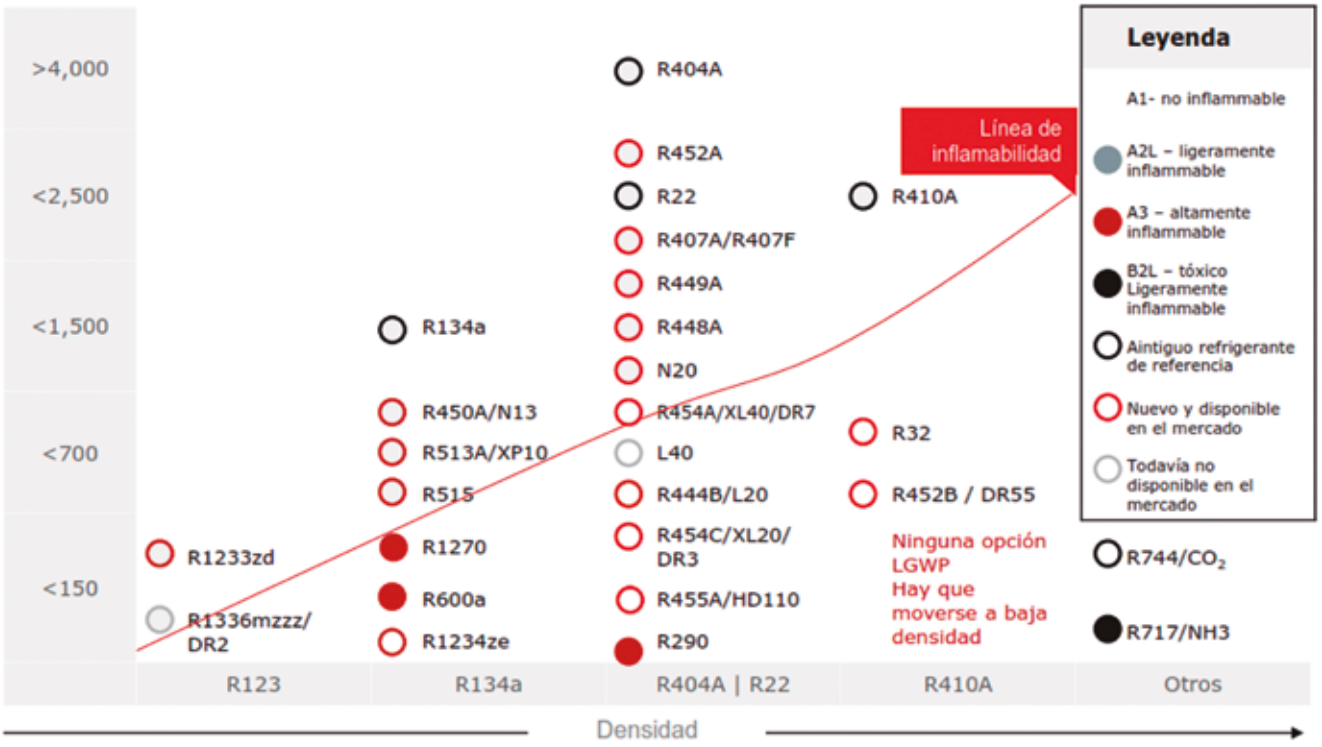

Refrigerantes

ENVASE 6 Kg. 531.506.0003

CÓDIGO REFRIGERANTE	CARGA BOTELLA	PCA / GWP
530.505.0037 R134a	6 kg	1430
530.505.0063 XP40 (R449A)	5 kg	1396
530.505.0052 R407C	5 kg	1774
530.505.0038 R410A	5 kg	2087,5



ENVASE 14,5 Kg. 531.506.0004

CÓDIGO REFRIGERANTE	CARGA BOTELLA	PCA / GWP
530.505.0040 R134a	15 kg	1430
530.505.0053 RS50 (R442A)	13 kg	1888
530.505.0086 XP40 (R449A)	12 kg	1396
530.505.0106 N40 (R448A)	10 kg	1386
530.505.0042 R407C	13 kg	1774
530.505.0043 R410A	11 kg	2087,5
530.505.0046 RS70 (453A)	12 kg	1765
530.505.0083 XP10 (R513A)	14 kg	629
530.505.0067 XP44 (R452A)	10 kg	1888



ENVASE 50 / 60 Kg. 531.506.0002

CÓDIGO REFRIGERANTE	CARGA BOTELLA	PCA / GWP
530.505.0018 R134a	60 kg	1430
530.505.0030 RS50 (R442A)	55 kg	1888
530.505.0057 XP40 (R449A)	53 kg	1396
530.505.0019 R407C	55 kg	1774
530.505.0020 R410A	50 kg	2087,5
530.505.0055 RS70 (R453A)	50 kg	1765
530.505.0072 XP10 (R513A)	60 kg	629
530.505.0122 N40 (R448A)	50 kg	1386



Envase de recuperación. Válvula de servicio con doble toma para fase de líquido y fase de vapor. Se incluye válvula de seguridad.

CAPACIDAD	CÓDIGO
27 Kg	621.600.0021
61 Kg	621.600.0022



ENVASE 2 Lt. 531.506.0008

CÓDIGO REFRIGERANTE	CAPACIDAD	PCA / GWP
530.505.0068 R-32	1,8 Kg	675

ENVASE 12 Lt. 531.506.0007

530.505.0064 R-32	9 Kg	675

ENVASE 60 Lt. 531.506.0016

530.505.0103 R-32	45 Kg	675



R600a ENVASE DESECHABLE / R290 EMVASE 531.506.0003

CÓDIGO REFRIGERANTE	CARGA	PCA / GWP
530.505.0077 R600a Isobutano	420 grm.	3
530.505.0056 R290 Propano	2 Kg.	3



Ver dispositivos de carga en Capítulo 6

ENVASE 15 Lt. 531.506.0009

CÓDIGO REFRIGERANTE	CARGA BOTELLA	PCA / GWP
530.505.0070 CO_2	15 kg	1

ENVASE 30 / 40 Lt. 531.506.0011

530.505.0084 CO_2	38 kg	1
530.505.0108 CO_2	40 kg	1

Suniso®

Pasión por la refrigeración

Desde su creación, Suniso fue y continúa siendo la marca pionera a nivel mundial en la investigación, desarrollo y fabricación de aceites para compresores de refrigeración.

Todos nuestros lubricantes, son formulados a partir de una selección de materias primas y aditivos de máxima calidad.

Si es Suniso, es garantía de calidad

Ofrecemos una extensa gama de lubricantes

Suniso SL	(Poliolester - POE)
Suniso GS	(Nafténico)
Suniso 4SA	(Parafínico)
Sunizol AKB	(Alquilbencénico)
Sunizol A 68 SYN	(Polialolefina)
Sunizol PAK NH3	(Polialolefina + Alquilbenceno)
Sunizol NH3	(Hidrocarburo + Polialolefina)
Sunizol PAG	(Polialquilenglicol)
Sunizol EF	(Poliolester, especial para CO2)
Vacuum Pump	(Bombas de vacío)
Antifreeze	(Anticongelantes)
Sunizol Hybrid AC	(Coches híbridos)



SUNOCO

www.sunoilespana.com

Aceites Incongelables para Refrigerantes

ACEITES UNIVERSALES

Tipo de Aceite	Refrigerante	Viscosidad a 40ºC cSt	Aplicación	Tipo de Compresor	Litros por Envase	MODELO	CÓDIGO
Mineral	R-22	32	M/B	Pistones	4	**SUNISO 3GS**	540.502.0019
					20	**SUNISO 3GS**	540.502.0003
		57	A/M	Tornillo & Pistones	4	**SUNISO 4 GS**	540.502.0005
					20	**SUNISO 4 GS**	540.502.0006

Tipo de Aceite	Refrigerante	Viscosidad a 40ºC cSt	Tipo de Compresor	Envase por caja	Litros por Envase	MODELO	CÓDIGO
Lubricantes 100% Sintéticos POE Esteres	FC / HFC - R134a, R404A, R507, R410A, R407C, etc. - HFO / HFC	22	Pistones	6	4	**SUNISO SL-22**	540.502.0008
				1	20		540.502.0009
		32		10	1	**SUNISO SL-32**	540.502.0014
				6	4		540.502.0015
		46	Pistones / scroll	6	4	**SUNISO SL-46**	540.502.0034
		68	Pistones centrifugo tornillo	10	1	**SUNISO SL-68**	540.502.0103
				6	4		540.502.0010
				1	20		540.502.0029
		100	Tornillo	6	4	**SUNISO SL-100**	540.502.0031
		170	Tornillo	4	5	**SUNISO SL-170**	540.502.0104
		220		1	20	**SUNISO SL-220**	540.502.0032
	CO2	55	Tornillo scroll	4	5	**SUNOCO EF-55**	540.502.0105
		65		1	20	**SUNOCO EF 68**	540.502.0028
		80		1	60	**SUNOCO EF-85**	540.502.0106
		170		1	205	**SUNOCO EF-170**	540.502.0107

Tipo de Aceite	Refrigerante	Viscosidad a 40ºC cSt	Tipo de Compresor	Envases	Litros por Envase	MODELO	CÓDIGO
Mineral	NH3	68 / 32	Tornillo	1	20	**SUNISO 4 SA**	540.502.0108
	Amoniaco			1	205		540.502.0047
Sintético	NH3	68 / 32	Tornillo	1	20	**SUNOCO A 68 SYNT**	540.502.0057
PAO	< -54ºC			1	208		540.502.0056
Sintético	< -45ºC	68 / 32	Tornillo	1	20	**SUNOCO NH3**	540.502.0109
Hidrocarburo				1	208		540.502.0110

Tipo de Aceite	Refrigerante	Viscosidad a 40ºC cSt	Envases	Litros por Envase	MODELO	CÓDIGO
POE	1234yf	100 / 68	10	1	**HYBRID AC**	540.502.0111
PAG	134a	100	10	1	**SUNICE PB 100**	540.502.0112



Envase 1 Lt.



Envase 4 / 5 Lts.



Envase 20 Lt.



Envase 205 / 208 Lts.

Aceites Incongelables para Refrigerantes

ACEITES UNIVERSALES

Tipo Aceite	Refrigerante	Viscosidad a cSt 40ºC	Tipo Compresor	Envases por caja	Litros por Envase	MODELO	CÓDIGO
Sintético - POE	FC / HFC (R134a, R404A, R507, R410A, R407C, etc.). HFO/HFC	32	Pistones	6	5	**RENISO TRITON SEZ 32**	540.502.0042
		55		3	10	**RENISO TRITON SE 55**	540.502.0012
		68	Pistón / Centrífugo	4	5	**RENISO TRITON SEZ 68**	540.502.0011
				3	10		540.502.0073
		170	Tornillo	-	20	**RENISO TRITON SE 170**	540.502.0044
				3	10		540.502.0013
	CO2	55	Tornillo / Scroll	4	5	**RENISO C 55 E**	540.502.0064
		80		3	10	**RENISO C 85 E**	540.502.0060
Sintético - PAO	NH3	62	Tornillo: Tª evap. <-45ºC	-	20	**RENISO ULTRACOOL 68**	540.502.0078



La Gama RENISO TRITON SE son Lubricantes totalmente sintéticos (POE) y con aditivos de extrema presión (EP) y antidesgaste (AW) dirigidos a compresores herméticos, semi-herméticos y de pistón, así como para compresores de tornillo y turbocompresores.

Lubricantes sintéticos (PAO) para sistemas de refrigeración trabajando con amoniaco

COMPRESORES BITZER

Tipo Aceite	Refrigerante	Viscosidad a cSt 40ºC	Aplicación	Tipo Compresor	Envase Litros	MODELO	CÓDIGO
Mineral	R-22	39	A / M / B	Pistones	5	**B5.2**	540.100.0001
		100	M / B	Tornillos	10	**B 100**	540.100.0002
		150	A / M / B		20	**B 150SH**	540.100.0003
Ester	R-404A R134a R407C R507	33,5	M / B	Pistones	5	**BSE 32**	540.100.0004
		52,5	A / M		5	**BSE 55**	540.100.0005
		170	A / M / B	Tornillos	10	**BSE 170**	540.100.0006

COMPRESORES DANFOSS

Tipo Aceite	Refrigerante	Aplicación	Tipo Compresor	Envase Litros	CÓDIGO DANFOSS	MODELO	CÓDIGO
Mineral	R-22	A / M	Scroll (SM) / Pistones (MT/LT)	2	7754001	**160P**	540.108.0002
				5	7754002		540.108.0003
Ester	R-404A/R134A/R407C/R507 R488A/R449A/R452A	A / M / B	Pistones(MTZ/NTZ)	1	120Z0638	**175PZ**	540.108.0009
				2,5	120Z0639		540.108.0010
	R-404A	A / M / B	Pistones(LTZ)	1	7754025	**160Z**	540.108.0006
	R-404A/R134A/R407C/R507/R410A	A / M	Scroll (SZ/SH)	1	7754023	**160SZ**	540.120.0002
				2,5	120Z0571		540.108.0007
	R-452A/448/449	B / M	Scroll (MLZ-LLZ)	1	120Z0648	**215PZ**	540.108.0011
PVE	R134A/R404A	B / M	Scroll (MLZ-LLZ)	1	120Z5034	**320HV**	540.108.0008







Aceites Incongelables para Refrigerantes

COMPRESORES COPELAND

Tipo Aceite	Refrigerante	Viscosidad a cSt 40ºC	Aplicación	Tipo Compresor	Envase Litros	MODELO	CÓDIGO
Mineral	R-22	30	M / B	Scroll / Pistones	4	**SUNISO 3GS**	540.502.0019
Ester	R-404A R134a R407C R507	22	A / M / B	Scroll / Pistones	20	**EAL ARTIC 22cc**	540.502.0020
					5	**EAL ARTIC 22cc**	540.502.0021





COMPRESORES FRASCOLD

Tipo Aceite	Refrigerante	Viscosidad a cSt 40ºC	Aplicación	Tipo Compresor	Envase Litros	MODELO	CÓDIGO
Ester	R-404A R134a R407C R507	32	M / B	Pistones	5	**FRASCOLD 32FC**	540.105.0001
		68	A / M		5	**FRASCOLD 68FC**	540.105.0002

COMPRESORES CARLYLE

Tipo Aceite	Refrigerante	Viscosidad a cSt 40ºC	Aplicación	Tipo Compresor	Envase Litros	MODELO	CÓDIGO
Mineral	R-22	-	M / B	Pistones	5	**1505TTL**	540.502.0022
		-	A / M		20	**P9035W22020TLL**	R540.300.0014
		-	Automoción		3,78	**P9030301S**	540.502.0024
Ester	R-404A R134a R407C R507	-	A / M	Pistones	5	**P903SW685TLL**	R540.300.0017

CUBO SMART2

DESCRIPCIÓN	CÓDIGO
PAG 100 Envase 250 ml	540.502.0066



Descripción	MODELO	CÓDIGO
Bomba manual para carga y recuperación de aceite. 78ml. por bombeo.	**RIT77940**	611.600.0276



Sustitución de fluidos

R-404A, R-448A, R-449A, R-452A, R-407F...



Elija el Solstice® L40X, la solución sostenible de alto rendimiento, homologada en la F-Gas III

- **Para instalaciones nuevas:** centrales frigoríficas, unidades condensadoras, enfriadoras, equipos autónomos, monoblocks, etc.
- **El Solstice L40X es fácil de instalar,** es accesible para todos los instaladores.
- **La mayor carga** por circuito gracias a sus propiedades termodinámicas.
- **Componentes y equipos homologados por los fabricantes.**
- **Con un PCG de 146,** una solución ecoeficiente a largo plazo.





Refrigeración positiva/ negativa

- Supermercados
- Tiendas de conveniencia
- Cámaras frigoríficas
- Industria alimentaria
- Laboratorios,...

Honeywell

AUTHORIZED DISTRIBUTOR

Anticongelantes y Productos Químicos

Anticongelantes/Antioxidantes de naturaleza MONOETILENGLICOL (Uso Industrial)

Descripción	ENVASE	MODELO	CÓDIGO
Anticongelante Monoetilenglicol Concentrado	55 Kg	**THERMISOL AG VM**	540.502.0084
	230 Kg		540.502.0085
	1.100 Kg		540.502.0086



Fluido de refrigeración y climatización basado en aditivos anticorrosivos, antioxidantes y glicoles de bajo punto de congelación.
THERMISOL AG VM es utilizado tanto como fluido calo-portador, como para protección de bajas temperaturas a circuitos de refrigeración y climatización en: Supermercados, piscinas, teatros, bodegas, fábricas industriales, almacenes, etc. Y en general en cualquier instalación dónde se requiera un fluido calo-portador, siempre y cuando no exista posibilidad de fuga o contacto con circuitos de agua potable, en cuyo caso se recomienda utilizar THERMISOL **SUN 100**.

Anticongelantes/Antioxidantes de naturaleza POLIPROPILENGLICOL (No Tóxico)

Descripción	ENVASE	MODELO	CÓDIGO
Anticongelante Polipropilenglicol Concentrado	20 Kg	**THERMISOL SUN 100**	540.502.0087
	200 Kg		540.502.0088
	1.000 Kg		540.502.0089

Fluido calo-portador y de refrigeración basado en aditivos anticorrosivos, antioxidantes y glicoles de bajo punto de congelación, aprobados para la elaboración de productos alimenticios.
THERMISOL SUN 100 está Indicado para uso alimentario.
Utilizado como fluido de transferencia de calor para sistemas que deban tener contacto con agua potable.
Para paneles solares, circuitos de agua caliente, sistemas de aire acondicionado, líquido para extinción de fuego (sistema splinkler), bombas de calor, calefacción radiante por tubo de agua, etc.

Productos de Limpieza

Descripción	MODELO	CÓDIGO
Producto que limpia los serpentines para uso bajo techo. Fácil uso. No tóxico. Desodoriza. Envase 4 litros.	**P9021001S**	550.501.0002
Limpiador de condensadores no ácido. Elimina la grasa.	**P9023002**	550.600.0085
Limpiador universal para microcanales de baterías. Envase 5 litros.	**00PSP000000115A**	550.501.0011



Desincrustantes para Circuitos de Refrigeración

Descripción	MODELO	CÓDIGO
Botes de 6 Kgs (cajas de 6 botes)	**Adic503**	550.600.0028
Botes de 6 Kgs (Cajas de 6 botes)	**Adic504**	550.600.0029



Aplicaciones: Eliminación de incrustaciones calcáreas y ferrosas en calderas, circuitos de refrigeración, bandejas de condensados y aparatos diversos. Cuando se desee obtener buenos resultados en menor tiempo, esta dosis puede ser aumentada.
ADIC 503: Dosis: varían entre 1,5 y 4,5 Kg por 100 litros de agua.
ADIC 504: Dosis: varían entre 10 y 30 Kg por 100 litros de agua.

Biocida para Limpieza de Circuitos de Refrigeración

Descripción	MODELO	CÓDIGO
Precio/Tableta. Envases de 100	**ADICOMPLET**	550.600.0022



Aplicaciones: biocida altamente efectivo para el control de Legionella spp. en la bandejas de los aires acondicionados.
ADICOMPLET: Dosis-orientativamente se puede estimar una dosis de 1 pastilla por cada 0,1m2 de área de bandeja.
La pastilla se parte por la mitad y se distribuye en la bandeja de manera que su efectividad se maximice.

Productos Químicos

AIRNET - AIRPUR Limpiador e Higienizante para split

Descripción	MODELO		CÓDIGO
Limpiador para aire acondicionado	**AIRNET**	**Garrafa 5L**	550.600.0008
		Aerosol 400 ml	550.600.0010
		Pulverizador 750 ml	550.600.0011
Higienizante eliminador de olores	**AIRPUR**	**Garrafa 5 L**	550.600.0012
		Aerosol 400 ml	550.600.0014
		Pulverizador 750 ml	550.600.0015
	AIRPUR DUCT	**Aerosol 100 ml**	550.600.0087



AIR SERNET - AIR AC Desengrasante limpiador para condensadoras

Descripción	MODELO	CÓDIGO
Desengrasante limpiador para condensadoras	**AIR SERNET Garrafa 5 L**	550.600.0046
Desengrasante limpiador super concentrado para condensadoras	**AIR SERNET SUPER Garrafa 5 L**	550.600.0054
Limpiador ácido diluible espumante para baterías y condensadoras.	**AIR AC PLUS Garrafa 5 L**	550.600.0055



AIR DISLIM Disolvente técnico limpiador circuitos HVAC

Descripción	MODELO		CÓDIGO
Evaporación rápida, para el lavado interno de circuitos frigoríficos, limpieza de sistemas de aire acondicionado en la automoción, refrigeración y frío industrial	**AIR DISLIM**	**Garrafa 1 L**	550.600.0089
		Garrafa 5 L	550.600.0071



AC 30 Desincrustante para circuitos de cobre y aluminio

Descripción	MODELO		CÓDIGO
Ácido limpiador químico de alta concentración para eliminar restos calcáneos y oxidación	**AQ DESCAL**	**Botella 1 L**	550.600.0090
		Garrafa 5 L	550.600.0044



DG10 Desengrasante neutro

Descripción	MODELO		CÓDIGO
Desengrasante detergente uso profesional	**DG10**	**Pulverizador 750 ml**	550.600.0068
		Garrafa 5L	550.600.0069



EL TRATAMIENTO **MÁS PRO** PARA HVAC

CHQUÍMICA

SOLUCIONES QUÍMICAS





BACTERICIDA
FUNGICIDA
VIRICIDA

LIMPIADOR DESENGRASANTE

ELIMINADOR DE OLORES

CHQUIMICA.COM

BIO HA NSF

Nonfood Compounds Program Listed (D2) (Registration 165296)

1994 2024 30 ANYS AÑOS YEARS

Productos Químicos y Desinfección

Limpiadro Abrillantador para sistemas solares y paneles fotovoltaicos

Descripción	MODELO	CÓDIGO
De fácil aplicación. Secado rápido por sí solo, sin dejar vetas ni marcas indeseadas. Gran eficacia. Biodegradable. Libre de ácidos. No contiene componentes peligrosos. No contiene fosfatos. No emulsionable. No contaminante.	**SOLARTECH CLEAN**	550.600.0095



AIR PROTECT Protector de aletas

Descripción	MODELO	CÓDIGO
Barniz protector anti-oxidación	**AIR PROTECT Aerosol 400 ml**	550.600.0050



ELECTRON CI Limpiador equipos electrónicos gas inerte y seco

Descripción	MODELO	CÓDIGO
Potente limpiador para equipos eléctricos y electrónicos, inerte y seco	**ELECTRON CI Aerosol 400 ml**	550.600.0086



FLODUR NSF Aflojatodo, eceite de engrase. Desoxidante lubricante

Descripción	MODELO	CÓDIGO
Producto con componentes desbloqueante, desoxidante y lubricante para la industria alimentaria	**FLODUR NSF Aerosol 400 ml**	550.600.0076



H-GEL Gel hidroalcohólico Antiséptico para piel sana

Descripción	MODELO		CÓDIGO
Gel desinfectante para manos de uso diario	**H-GEL**	**Envase 1 L**	550.600.0082
		Envase 5 L	550.600.0083



Desinfectante SANIBACT

Descripción	MODELO		CÓDIGO
Desinfectante médico levuricida y bactericida	**SANIBACT**	**Pulverizador 1 L**	550.600.0078
		Garrafa 5 L	550.600.0080
		Garrafa 10 L	550.600.0081

* Certificado por el Ministerio de Sanidad como viricida y desinfectante



Limpieza de equipos, interior y exterior

Limpiador de Circuitos

Descripción	MODELO	CÓDIGO
• Limpiador interno de sistemas de refrigeración compatible con todos los aceites y refrigerantes. Biodegradable, ecológico y no inflamable. Envases de 5 litros.	**STAG FLUSH**	550.600.0030
• Producto limpiador para el lavado de circuítos frigoríficos. Envase de 20 Kg. • Elimina todos los resíduos sólidos causados por rotura de compresor o filtro. • Elimina completamente los resíduos de aceite del sistema A/C.	**SUPER FLUSH**	550.600.0031



Máquinas / Estaciones de Limpieza

Descripción	MODELO	CÓDIGO
• Máquina para limpieza de instalaciones, con Stag-Flush, Caudal 300 l/h., Presión 12 kg/cm². Peso 17 kg.	**WLK-301**	551.600.0001
• Estación de lavado para cualquier circuito frigorífico. • Depósito 10 l. Caudal 840l/h. Presión máxima 0,45 Mpa. Peso 13Kg. Recomendado el uso del limpiador Super-Flush.	**FLUSH-1**	551.600.0002



Máquina de Limpieza Alta Presión

NOVEDAD

Descripción	MODELO	CÓDIGO
Alimentación: 220V-50/60 Hz. Presión de trabajo: 10-40 bar (ajustable) Caudal: 6 lts/min. Potencia: 750 W. Peso: 8 Kg. Accesorios de fácil montaje.	**PCW-6T**	551.600.0013



KIT de lavado para unidades internas de climatización

Descripción	MODELO	CÓDIGO
- La limpieza y desinfección de las bandejas y depósitos de recogida de condensados, - La limpieza y desinfección de las baterías con aletas para la eliminación de la suciedad orgánica e inorgánica. - La limpieza y sustitución periódica de los filtros siguiendo las indicaciones del fabricante. - Incluye: hidrolimpiadora (regulable 7-10 bar, caudal 4 l/m), bomba manual pulverizadora 2 litros, 2 fundas protectoras para split y envase 5 litros líquido lavado.	**KIT EVA WASH**	551.600.0004
- Envase de 5 litros líquido lavado especial para evaporadores.	**EVA CLEANER**	550.600.0070



Nota importante: Equipamiento OBLIGATORIO para empresas habilitadas, 1 por centro de trabajo.

Turbinas de Limpieza

Descripción	MODELO	CÓDIGO
Turbina aspiradora manual. Potencia: 530W. Alimentación: 220V-50/60 Hz. Velocidad: 15.000rpm Caudal: 2,8m³/min Longitud: 405 mm. Peso: 1,7 Kg.	**SHB-530B**	551.600.0003



Tratamiento de Acidez

Analizador de Acidez de Aceite

Descripción	MODELO	CÓDIGO
Detecta la presencia o formación de ácido en los sistemas de A/A y refrigeración, sólo vale para aceite mineral y alquilbenceno, indicación de nivel de acidez por cambio de color, no daña los componentes del sistema. No tóxico ni inflamable, biodegradable.	**ACID DETECTOR**	550.600.0005*
	ACID TEST KIT 13400	550.600.0006
Analizador de acidez compatible con aceite mineral y sintético. Incluye 4 frascos (4 tests) Añadir 12 gotas de aceite en 1 frasco, el color líquido cambiará: amarillo (acidez), verde (bien) azul (aceite bueno)	**Acid Test Kit**	550.600.0036

Nota: mantener el bote cerrado, no tiene caducidad.
* Hasta finalización de stock.



Neutralizador de Acidez de Aceite

Descripción	MODELO	CÓDIGO
NO-ACID es un neutralizador que elimina completamente los residuos de ácido presentes en sistemas de a/c y refrigeración y evita rotura del compresor.	**NO-ACID**	550.600.0007



WIGAM

Test de Acidez rápido

Descripción	MODELO	CÓDIGO
Kit Test de acidez (unitario)	**QWIK-CHECK/1**	550.600.0074
Kit Test de acidez (Caja 25)	**QWIK-CHECK/25**	550.600.0075



Veloz y simple de utilizar, el QwikCheck ayuda al frigorista a identificar rápidamente los problemas de acidez. Es ideal tanto para el mantenimiento preventivo, como para verificar el estado del sistema después de reemplazar un compresor.
El QwikCheck detecta la presencia de ácidos inorgánicos en unos pocos segundos con una simple prueba en la unidad de refrigeración en funcionamiento.
El QwikCheck es válido para todos los refrigerantes y aceites y no está sujeto a los falsos positivos típicos de los aceites POE.
El cambio de color de Amarillo a Rojo permite la presencia de ácidos inorgánicos en el sistema. El indicador del QwikCheck modificará su color de amarillo a rosa y a rojo dependiendo de la concentración (PPM) de ácido a la que ha sido expuesto.



INSTRUCCIONES DE USO: No sacar el QwikCheck del embalaje hasta que vaya a realizar la prueba. El indicador debe de ser amarillo dorado antes de la prueba.
- 1 Mientras la instalación está funcionando normalmente, coloque el test en el centro del lado de aspiración de la válvula de servicio de vapor (ver foto de la derecha).
- 2 Presionar de forma que el vapor entre en el cuerpo del QwikCheck durante 2 segundos. Si el indicador no cambia de color, no se han detectado ácidos inorgánicos.
- 3 Si el indicador modifica moderadamente el color, intervenir para eliminar acidez. Si el indicador se vuelve rojo, el nivel de acidez identificado es muy alto.

Se recomienda encarecidamente sustituir el aceite y el filtro e intervenir con el fin de reducir la acidez. 24 horas después de la intervención se aconseja comprobar las condiciones de acidez mediante el QwikCheck.



Soporte de Tuberías

Carril de Instalación MPC Galvanizado

Descripción	Dimensiones Ancho/Alto/Long.	CÓDIGO
Carril para instalación galvanizado	27/18 - (2m)	560.907.0001
	28/30 - (2m)	560.907.0002
	38/40 - (2m)	560.907.0003



Tuerca Soporte

Descripción	Dimensiones Ancho/Alto	CÓDIGO
Tuerca para utilización en carriles galvanizado	M8(Perfiles 27/18 y 28/30)	560.907.0004
	M8 (Perfiles 38/40, 39/52 y 40/90)	560.907.0005
	M10 (Perfiles 38/40, 39/52 y 40/90)	560.907.0006



Tornillo Soporte

Descripción	Dimensiones Ancho/Alto	CÓDIGO
Tornillo soporte	M8/30 (Perfiles 27/18 y 28/30)	560.907.0007
	M8/35 (Perfiles 38/40, 39/52 y 40/90)	560.907.0008
	M10/35 (Perfiles 38/40, 39/52 y 40/90)	560.907.0009



Abrazadera Top 8

Descripción	Dimensiones		CÓDIGO
	Ø"	Ø mm.	
Abrazadera que consta de dos partes con un conector roscado de M8 ó M10, además de un goma de insonorización para montar tuberías en las instalaciones de servicios.	1/4"	12-15	560.907.0010
	3/8"	16-18	560.907.0011
	1/2"	19-22	560.907.0012
	3/4"	23-27	560.907.0013
	1"	32-35	560.907.0014
	1 1/4"	42-46	560.907.0015
	1 1/2"	48-51	560.907.0016
		53-58	560.907.0017
	2"	59-64	560.907.0018
		68-73	560.907.0019
	2 1/2"	74-80	560.907.0020





Soporte de Tuberías

Abrazaderas de Polipropileno para Tuberías

Descripción	MEDIDA	MODELO	CÓDIGO
Abrazaderas de Polipropileno para Tuberías	3/8	**KLLC20010AZ**	560.907.0079
	1/2	**KLLC20012AZ**	560.907.0080
	5/8	**KLLC30016AZ**	560.907.0081
	3/4	**KLLC40019AZ**	560.907.0086
	7/8	**KLLC40022AZ**	560.907.0082
	1-1/8	**KLLC50028AZ**	560.907.0083
	1-3/8	**KLLC60035AZ**	560.907.0084
	1-5/8	**KLLC60424AZ**	560.907.0085

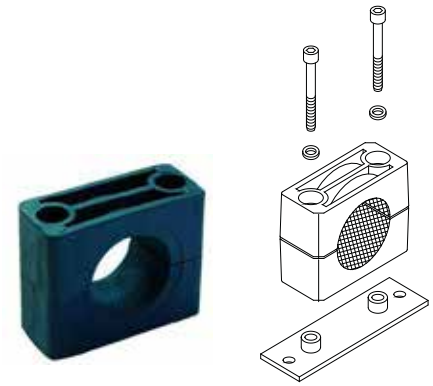

Descripción	MEDIDA	CÓDIGO
Abrazaderas de Polipropileno para Tuberías	3/8	560.907.0071
	1/2	560.907.0072
	5/8	560.907.0073
	7/8	560.907.0074
	1-1/8	560.907.0075
	1-3/8	560.907.0076
	1-5/8	560.907.0077



Arandela Soporte

Descripción	Dimensiones Ancho/Alto	CÓDIGO
Arandelas soporte para fijar carriles de instalación galvanizadas	M6	560.907.0021
	M8-24 (Perfiles 27/18 y 28/30)	560.907.0022
	M8-36 (Perfiles 38/40, 39/52 y 40/60)	560.907.0023
	M10-36 (Perfiles 38/40, 39/52 y 40/60)	560.907.0024



Soporte de Carril

Descripción	Dimensiones Ancho/Alto	CÓDIGO
Soporte de Carril Galvanizado	200 mm (Perfiles 27/18)	560.907.0025
	300 mm (Perfiles 27/18)	560.907.0026
	240 mm (Perfiles 28/30)	560.907.0027
	400 mm (Perfiles 28/30)	560.907.0028



Tirafondo

Descripción	Dimensiones Ancho/Alto	CÓDIGO
Tirafondo roscado	M8/80	560.907.0029



Soporte de Tuberías

Tuercas

Descripción	Dimensiones	CÓDIGO
Tuerca Hexagonal	M6	560.907.0030
	M8	560.907.0031
	M10	560.907.0032
	M12	560.907.0033



Varillas Roscadas

Descripción	Dimensiones	CÓDIGO
Varilla Roscada Zincada, 1m	M8	560.907.0034
	M10	560.907.0035
	M12	560.907.0036



Taco Tirafondo

Descripción	Dimensiones Ancho/Alto	CÓDIGO
Taco tirafondo	6/35	560.907.0037



Tirafondo Roscado

Descripción	Dimensiones Ancho/Alto	CÓDIGO
Tirafondo roscado con taco Nylon	M8/80	560.907.0038



Taco para Ladrillo Perforado

Descripción	Dimensiones Ancho/Alto	CÓDIGO
Taco para ladrillo perforado RU-K. Cab. Hex.	10 x 80	560.907.0039



Taco Euronylon

Descripción	Dimensiones Ancho/Alto	CÓDIGO
Taco Euronylon	6/30	560.907.0040
	8/40	560.907.0041
	10/50	560.907.0042
	12/60	560.907.0043



Taco Vuelco

Descripción	Dimensiones Ancho/Alto	CÓDIGO
Taco vuelco galvanizado	M6/100	560.907.0044
	M8/100	560.907.0045



Anclaje de Rosca Int.

Descripción	Dimensiones Ancho/Alto	CÓDIGO
Anclaje de rosca int.	M6	560.907.0046
	M8	560.907.0047
	M10	560.907.0048
	M12	560.907.0049



Soporte de Tuberías

Escuadra Doble para Conductos DGL

Descripción	Dimensiones	CÓDIGO
Escuadra doble para conducto	60 x 30 x 3	560.907.0050
	89 x 40 x 3	560.907.0051



Soporte para Conductos de Aire DGL

Descripción	CÓDIGO
Soporte para conductos de aire	560.907.0052

Amortiguador

Descripción	Dimensiones	CÓDIGO
Amortiguador	M10-43 x 11	560.907.0053



Arandelas de fijación

Descripción	Dimensiones	CÓDIGO
Arandela Ins. DGL	M8-28 x 8,5	560.907.0054
Arandela metálica de fijación	M8-28 x 8,5	560.907.0055
	M10-34 x 10,5	560.907.0056



Suspensor

Descripción	Dimensiones	CÓDIGO
Suspensor Insonorizado Galvanizado	M8	560.907.0057
	M10	560.907.0058



Sistemas de Identificación de Tuberías

Descripción	CÓDIGO
Soporte Universal	560.907.0059
Placa Base M6 C/Tapa	560.907.0060
Cinta tensora niquelada	560.907.0061



Soporte de Tuberías

Perfil de Fijación

Descripción	Dimensiones Ancho/Alto	CÓDIGO
Perfil de fijación MPS zincado	2 m (50 x 3)	560.907.0062



Tenazas

Descripción	CÓDIGO
Tenazas para doblar perfil	560.907.0063



Maletín

Descripción	CÓDIGO
Maletín Stabofix	560.907.0064



Tornillos

Descripción	Dimensiones Ancho/Alto	CÓDIGO
Tornillos Stabofix zincados	M8 x 8	560.907.0065
	M8 x 10,5	560.907.0066



Cintas de Sellado

Descripción	Dimensiones Ancho/Alto	CÓDIGO
Cinta textil reforzada resistente al agua	48 mm. x 50 m.	560.907.0067



Cintas de Sellado Aluminio para Conductos

Descripción	Dimensiones			CÓDIGO
	Long.	Ancho	Espesor	
Aluminio+malla autoextinguible	50 m.	50 mm.	0,12 mm.	560.950.0001
Aluminio+polipropileno	100 m.		0,04 mm.	560.950.0002
	50 m.		0,04 mm.	560.950.0003
Aluminio puro	50 m.		0,03 mm.	560.950.0004



Cintas de Sellado P.V.C. Inalterables

Descripción	Color	Dimensiones			CÓDIGO
		Long.	Ancho	Espesor	
Material base: P.V.C. Aplicación como barrera anti-vapor en juntas	Negro	25 m.	50 mm.	0,15 mm.	560.950.0005
	Gris				560.950.0006
	Negro		25 mm.		560.950.0007
	Gris				560.950.0008





Donde lo necesites
Cuando lo necesites

freddox

Herramientas y Equipos de Medida

Analizadores

Manómetros

Vacuómetros

Mangueras

Herramientas

Pinzas voltiamperimétricas

Equipos de soldadura

Bombas de vacío

Recuperación y reciclaje

Detectores de fugas

Medición de temperatura, humedad, caudal, presión, combustión, IAQ...

Básculas eletrónicas

Oxígeno y Nitrógeno

CO_2 y accesorios

Elevadores de carga

BEIJER REF
Ibérica

¡RASTREA TU PEDIDO EN TIEMPO REAL!

Escanea el QR para ir a la web

Rellena el formulario y...

¡DESCÚBRELO!



O entra en beijer.es/alta-seguimiento

Manómetros, mangueras, cortatubos, curvadoras, abocardadores, bombas de vacío, termómetros...

Analizadores / Manómetros Pág. 792-802



Vacuómetros / Mangueras Pág. 803



Herramientas para tubería Pág. 804



Herramientas Frigorista y Universales Pág. 805-810



Portaherramientas Pág. 811



Equipos de Soldadura y accesorios Pág. 812-813



Bombas de Vacío Pág. 816-819



Kits de Vacío Rápido Pág. 820



Kit Vacío y carga R290 R600 / Pinza Perforadora Pág. 819-820



Bombas aceite y refrigerante Pág. 822



Equipos de Recuperación y Reciclaje Pág. 821-823



Detectores de Fugas / Sellador Pág. 824-828



Medidas Temperatura, HR%, Presión / Caudal de Aire / Cámara termográfica / Analizador Combustión Pág. 830-842



Tester fases Inverter Pág. 843



Básculas Pág. 844



Accesorios CO_2/R32/R600a/R290 Oxígeno y Nitrógeno Pág. 845



Elevadores de carga Pág. 846-847



Analizadores

WIGAM

Descripción	MODELO	CÓDIGO
- Grupo manométrico digital de 4 vías fabricado específicamente con conexiones en acero, adecuadas para trabajar con R-717 (amoniaco) con todas las prestaciones de la serie FOX: • Display digital (retroiluminado). • Gancho extraíble para fijar el analizador en cualquier situación. • Carcasa de tacto suave. Dimensiones: 310 x 370 x 130 mm. Peso: 3 Kgs. • Robusto maletín de plástico. • Líquido o vapor (posibilidad de diferenciar entre LOW y HIGH) con refrigerantes no azeotrópicos. • Medida de vacío en ambos lados de trabajo (0,01 bar). • Actualización inmediata de los datos de medición. • Autoapagado (el tiempo puede ser seleccionado por el usuario).	**FOX-R717**	600.600.0033





Funciones:
- Clase de precisión mejor del 1% FS
- Más de 50 refrigerantes (incluidos gases que sustituyen el R22)
- Presión máxima de trabajo: 56 bar
- Posibilidad de actualización con nuevos gases
- Sondas de temperatura tipo K
- Grupo manométrico pistón de 4 vías
- Visor de paso
- Transductores de presión cerámicos de alta calidad
- Campo: -0.99 ÷ + 49.90 bar

Descripción	MODELO	CÓDIGO
- Grupo manométrico digital de 4 vías (ATEX ZONA 2) diseñado específicamente para operaciones de servicio y mantenimiento en instalaciones con refrigerantes A3, como el R290 y R600a. - FOX-EX/100 (ATEX Zona 2), responde a las exigencias de un mercado que necesita cada vez más el uso de refrigerantes con un impacto medioambiental reducido, es tremendamente versátil gracias a las más de 50 escalas incluidas en su memoria. - Con todas las funciones de la serie FOX: • Analizador de 4 vías a pistón: 3xl/4" (LOW-HIGH-REF) y 1 x 3/8" 0/AC). • Database con más de 50 refrigerantes (CFC, HCFC, HFC, hidrtocarburos y HFO). • Presión máxima de trabajo 56 bar. • 2 transductores (rango -0.99 a +49.90 bar). • Clase de precisión mejor del 1 %FS. • 2 sondas temperatura universales tipo K. • Sonda temperatura ambiente. • Test de presión con nitrógeno. • 2 sondas universales TK109 (3 m). • Robusta y práctica maleta de transporte. Dim. / peso 310 x 370 x 130 mm / 2 Kgs.	**FOX-EX-100**	600.600.0084



Lecturas visualizadas:
- Presión lado de baja (LOW)
- Presión lado de alta (HIGH)
- Temperatura T1
- Temperatura T2
- Temperatura ambiente
- Temperatura saturación refrigerante (LOW)
- Temperatura saturación refrigerante (HIGH)
- Cálculo de la diferencia de temperatura T2 -TI
- Subenfriamiento
- Sobrecalentamiento
- Tipo de refrigerante

ATEX II 3G Ex nA IIA T3 Gc HC (R290-R600a-R1270)

Analizadores

WIGAM

Descripción	MODELO	CÓDIGO
Grupo manométrico digital con 4 vías de pistón en maletín con 2 sondas TK109. Banco de datos con más de 50 refrigerantes CFC, HCFC, HFC y HFO actualizables. Conexión de vacío 3/8 SAE.	**FOX-100**	600.600.0040



SERIE FOX.
Diagnosis de la instalación, lectura de parámetros de presión y temperatura, con indicación del nivel de vacío alcanzado. Prueba de estanqueidad con N2, con indicación instantánea de la variación de presión en el lado de alta y baja.
Dimensiones: 310 x 370 x 130 mm. Peso: 2 Kg.

Descripción	MODELO	CÓDIGO
Grupo manométrico digital con 4 vías de pistón en maletín con 2 sondas TK109. Banco de datos con más de 50 refrigerantes CFC, HCFC, HFC y HFO actualizables. Datalogger integrado. App de control, diagnosis y registro. Vacuómetro digital integrado de alta precisión y conexión de vacío 3/8 SAE.	**FOX-ONE-100**	600.600.0041



SERIE FOX-ONE.
Diagnosis de la instalación, lectura de parámetros de presión y temperatura, con indicación del nivel de vacío alcanzado. Prueba de estanqueidad con N2, con indicación instantánea de la variación de presión en el lado de alta y baja.
Prueba de vacío y verificación de nivel a través del vacuómetro electrónico de alta precisión integrado.
Visualización del nivel de vacío en distintas unidades de medida (mTorr, Micrón, Pa, mbar...).
Registro en memoria interna de todos los datos medidos por las sondas interna y externa y dispositivos wireless conectados. Cuantificación y registro del refrigerante cargado y/o recuperado con balanza wireless SCALE-ONE. Análisis y registro de los parámetros eléctricos de la instalación con pinza amperimétrica wireless CLAMP-ONE. APP de control, diagnosis e informe. Creación y envío de reportes personalizados y datos vía APP (Android, IOS).
Dimensiones: 310 x 370 x 130 mm. Peso: 2,1 Kg.

Descripción	MODELO	CÓDIGO
Grupo manométrico digital con 4 vías de pistón en maletín con 2 sondas TK109, báscula electrónica wireless SCALE-ONE 100 Kg. y pinza amperimétrica wireless CLAMP-ONE. Banco de datos con más de 50 refrigerantes CFC, HCFC, HFC y HFO actualizables. Datalogger integrado. App de control, diagnosis y registro. Vacuómetro digital integrado de alta precisión y conexión de vacío 3/8 SAE.	**FOX-ONE-100/SC**	600.600.0042



Dimensiones: 480 x 400 x 130 mm. Peso: 6,6 Kg.







Nota: Disponible APP de control, diagnosis y registro.

Descripción	MODELO	CÓDIGO
Analizador digital para R744 (CO_2) con todas las prestaciones de la serie FOX. **ÚNICO** válido para trabajar en fase **SUBCRÍTICA** y **TRANSCRÍTICA**. Presión máxima de trabajo 160 bar. Sobrepresión 200 bar. Medida de vacío en ambos lados de trabajo (0,01bar) Actualización inmediata de los datos de medición. Equipado con cierres de pistón. Incorpora 2 sondas universales tipo "K" y 2 transductores de presión (0-160 bar). Clase de precisión mejor del 1% FS. Test en presión con nitrógeno. Maleta plástica con poliforma interna y protección.	**FOX-R744**	600.600.0043



Dimensiones: 360 x 320 x 120 mm.

Nota: Recambios, accesorios e informes de calibración, consultar.

Analizadores Serie 55x

Be sure. testo

Analizador Digital testo 550i

Descripción	MODELO	CÓDIGO
- Puente de manómetro digital con Bluetooth para smartphone y bloque de válvulas de 2 vías para la puesta en marcha, el mantenimiento y la reparación de sistemas de refrigeración y bombas de calor. Incluye protocolo de calibración. - Rango de medición -1 a 60 bar con una resolución de 0,01 bar. - Cálculo automático y específico según refrigerante de las temperaturas de evaporación y condensación en la App. Ampliable opcionalmente con las testo Smart Probes de temperatura (115i), humedad (605i) y vacío (552i).	**0564 2550**	600.600.0059



Set Smart testo 550i

Descripción	MODELO	CÓDIGO
- Puente de manómetro digital con Bluetooth para smartphone y bloque de válvulas de 2 vías para la puesta en marcha, el mantenimiento y la reparación de sistemas de refrigeración y bombas de calor. Incluye 2 testo Smart Probes 115i con rango de -40 a 150ºC, protocolo de calibración y maletín de transporte. - Cálculo automático y específico según refrigerante de las temperaturas de evaporación y condensación, recalentamiento y subenfriamiento en la App. - Ampliable opcionalmente con las testo Smart Probes de Tª., humedad y vacío.	**0564 3550**	600.600.0060



Datos Técnicos Generales

Tª de funcionamiento	Tª de almacenamiento	Tipo de pilas	Autonomía (horas)	Auto-apagado	Medidas (mm)	Peso (grms)	Clase de protección	Alcance Bluetooth (mts)	Compatibilidad
-10 a +50 °C	-20 a +60 °C	AAA (3)	130	Tras 10 minutos sin conexión Bluetooth	77 x 109 x 60	592	IP54	150	Requiere iOS 11.0 o posterior. Android 6.0 o posterior. Requiere dispositivo móvil con Bluetooth® 4.0

Refrigerantes memorizados: 90
Actualización de refrigerantes automática vía App
Adecuado para refrigerantes A2L

Bluetooth® 5.0 + App
App testo Smart descarga gratuita
NOW IN Google Play | Download at App Store



La App testo Smart
- Para todas las funciones del testo 550i – desde la medición a la documentación
- Compatible con todos los instrumentos Testo con Bluetooth para la medición en sistemas de aire acondicionado/refrigeración y bombas de calor
- Menús con guía paso a paso que evitan errores en la medición, p.ej. para recalentamiento y subenfriamiento
- Análisis rápidos gracias a la presentación clara de los valores, p.ej. en formato de tabla
- Creación in situ de informes digitales con fotos incluídas en formato PDF/CSV files y envio por email desde el mismo lugar de la medición.

Analizadores Serie 55x

Be sure. testo

Set básico *testo 550s*

Descripción	MODELO	CÓDIGO
- Analizador de refrigeración digital con Bluetooth y bloque de válvulas de 2 vías. - Rango de medición -1 a 60 bar con una resolución de 0,01 bar. - Incluye 2 sondas de temperatura con cable con un rango de -40 a 125ºC, protocolo de calibración y maletín de transporte. - Cálculo automático y específico según refrigerante de las temperaturas de evaporación y condensación, recalentamiento y subenfriamiento, recalentamiento objetivo, vacío con sonda opcional (testo 552i) y test de estanqueidad. - Gran pantalla gráfica con todos los valores a la vista. Menú intuitivo.	**0564 5501**	600.600.0061



Set Smart *testo 550s*

Descripción	MODELO	CÓDIGO
- Analizador de refrigeración digital con Bluetooth y bloque de válvulas de 2 vías. - Rango de medición -1 a 60 bar con una resolución de 0,01 bar. - Incluye 2 sondas inalámbricas de temperatura testo Smart Probes 115i con un rango de -40 a 125ºC, protocolo de calibración y maletín de transporte. - Cálculo automático y específico según refrigerante de las temperaturas de evaporación y condensación, recalentamiento y subenfriamiento, recalentamiento objetivo, vacío con sonda opcional (testo 552i) y test de estanqueidad. - Gran pantalla gráfica con todos los valores a la vista. Menú intuitivo.	**0564 5502**	600.600.0062



Set Smart *testo 550s*

Descripción	MODELO	CÓDIGO
- Analizador de refrigeración digital con Bluetooth y bloque de válvulas de 2 vías. - Rango de medición -1 a 60 bar con una resolución de 0,01 bar. - Incluye 2 sondas inalámbricas de temperatura testo Smart Probes 115i con un rango de -40 a 125ºC, protocolo de calibración, maletín de transporte y juego de 3 mangueras de carga de 1'5 m. 1/4" SAE con llave. - Cálculo automático y específico según refrigerante de las temperaturas de evaporación y condensación, recalentamiento y subenfriamiento, recalentamiento objetivo, vacío con sonda opcional (testo 552i) y test de estanqueidad. - Gran pantalla gráfica con todos los valores a la vista. Menú intuitivo.	**0564 5503**	600.600.0063



Datos Técnicos Generales

Tª de funcionamiento	Tª de almacenamiento	Tipo de pilas	Autonomía (horas)	Auto-apagado	Medidas (mm)	Peso (grms)	Clase de protección	Alcance Bluetooth (mts)	Compatibilidad
-10 a +50 °C	-20 a +60 °C	AA (4)	100 con iluminación y Bluetooth 250 sin iluminación, Bluetooth	Tras 10 minutos sin conexión Bluetooth	210 x 121 x 60	826	IP54	150	Requiere iOS 11.0 o posterior. Android 6.0 o posterior. Requiere dispositivo móvil con Bluetooth® 4.0

Refrigerantes memorizados: 90
Actualización de refrigerantes automática vía App
Adecuado para refrigerantes A2L

Bluetooth® 5.0 + App
App testo Smart descarga gratuita
Google Play | App Store

Analizadores Serie 55x

Be sure. testo

Set Smart y Vacío testo 557s

Descripción	MODELO	CÓDIGO
- Analizador de refrigeración digital con Bluetooth y bloque de válvulas de 4 vías. - Rango de medición -1 a 60 bar con una resolución de 0,01 bar. - Incluye 2 sondas inalámbricas de temperatura testo Smart Probes 115i con un rango de -40 a 150ºC, 1 testo Smart Probes 552i para la medición de vacío, protocolo de calibración y maletín de transporte. - Cálculo automático y específico según refrigerante de las temperaturas de evaporación y condensación, recalentamiento y subenfriamiento, recalentamiento objetivo, vacío y test de estanqueidad. - Gran pantalla gráfica con todos los valores a la vista. Menú intuitivo.	**0564 5571**	600.600.0064



Set Smart y Vacío testo 557s

Descripción	MODELO	CÓDIGO
- Analizador de refrigeración digital con Bluetooth y bloque de válvulas de 4 vías. - Rango de medición -1 a 60 bar con una resolución de 0,01 bar. - Incluye 2 sondas inalámbricas de temperatura testo Smart Probes 115i con un rango de -40 a 150ºC, 1 testo Smart Probes 552i para la medición de vacío, protocolo de calibración, maletín de transporte. y juego de 4 mangueras de carga de 1'5 m. (3 de 1/4" SAE con llave) + (1 de 3/8" SAE). - Cálculo automático y específico según refrigerante de las temperaturas de evaporación y condensación, recalentamiento y subenfriamiento, recalentamiento objetivo, vacío y test de estanqueidad. - Gran pantalla gráfica con todos los valores a la vista. Menú intuitivo.	**0564 5572**	600.600.0065



Datos Técnicos Generales

Tª de funcionamiento	Tª de almacenamiento	Tipo de pilas	Autonomía (horas)	Auto-apagado	Medidas (mm)	Peso (grms)	Clase de protección	Alcance Bluetooth (mts)	Compatibilidad
-10 a +50 °C	-20 a +60 °C	AA (4)	100 con iluminación y Bluetooth 250 sin iluminación, Bluetooth	Tras 10 minutos sin conexión Bluetooth	229 x 112,5 x 71	1.243	IP54	150	Requiere iOS 11.0 o posterior. Android 6.0 o posterior. Requiere dispositivo móvil con Bluetooth® 4.0

Refrigerantes memorizados: 90
Actualización de refrigerantes automática vía App
Adecuado para refrigerantes A2L

Bluetooth® 5.0 + App
App testo Smart descarga gratuita
Google Play | App Store



La App testo Smart
- Para todas las funciones de los testo 55x – desde la medición a la documentación
- Compatible con todos los instrumentos Testo con Bluetooth para la medición en sistemas de aire acondicionado/refrigeración y bombas de calor
- Menús con guía paso a paso que evitan errores en la medición, p.ej. para recalentamiento y subenfriamiento
- Análisis rápidos gracias a la presentación clara de los valores, p.ej. en formato de tabla
- Creación in situ de informes digitales con fotos incluídas en formato PDF/CSV files y envio por email desde el mismo lugar de la medición.

Accesorios Analizadores Serie 55x

Be sure. testo

Vacuómetro testo 552i

Descripción	MODELO	CÓDIGO
- Medidor de vacío Smart Probes con Bluetooth para Smartphone con rango de 0 a 20.000 micrones, exactitud de + - 10 micrones + 10% del v.m y una resolución de 1 micron (0 a 1000 micrones). Boquilla en ángulo a 45º 1/4" SAE.	**0564 2552**	600.600.0066



Conexión automática con los analizadores de refrigeración testo 550s, 557s y 550i mediante la App testo Smart.
Aviso de alerta en el móvil si los valores no son los correctos.

Datos Técnicos Generales

Tª de funcionamiento	Tª de almacenamiento	Tipo de pilas	Autonomía (horas)	Auto-apagado	Medidas (mm)	Peso (grms)	Clase de protección	Alcance Bluetooth (mts)	Conectividad
-10 a +50 °C	-20 a +50 °C	AAA (3)	39	Tras 10 minutos sin conexión Bluetooth	150 x 32 x 31	142	IP54	150	Bluetooth® 4.2

Set de sondas de pinza con cable fijo

Descripción	MODELO	CÓDIGO
- Incluye 2 sondas de temperatura para tuberías de 6 a 35 mm de diámetro, NTC, con rango de -40 a 125ºC y una exactitud de + - 1ºC (-20 a 85ºC)	**0613 5507**	600.600.0067



Colgador imán

Descripción	MODELO	CÓDIGO
- Cinta magnética para analizadores de refrigeración para uso indistinto del gancho o de la cinta gracias al sencillo sistema de intercambios.	**0564 1001**	600.600.0068



Compatible con todos los analizadores de refrigeración Testo

Kit de repuesto de válvulas analizador

Descripción	MODELO	CÓDIGO
- Incluye 2 reguladores de válvula (husillos, pistones, tuercas y juntas tóricas) 2 pasadores de seguridad, 2 empuñaduras negras, 1 tapa roja, 1 tapa azul, 2 tapas negras y 1 tubo de pegamento.	**0554 5570**	600.600.0032



Compatible con todos los analizadores de refrigeración Testo

Bluetooth® 5.0 + App
App testo Smart descarga gratuita
NOW IN Google Play | Download at App Store

Analizadores

Analizadores Digitales

REFCO

Descripción	MODELO	CÓDIGO
Manifold digital 2 vías que sirve como centro de comunicación inalámbrica entre todos los dispositivos de medición REFCO en el circuito de refrigeración a través de la App REFMESH. La capacidad de la memoria interna permite mediciones a largo plazo de hasta siete días en el sitio, sin tener que dejar un teléfono móvil u otros dispositivos de grabación en el lugar de trabajo. Las últimas actualizaciones de refrigerante y firmware se pueden cargar fácilmente a través de un PC. Visualización patentada de los valores medidos, opcionalmente digital o analógico. Gran pantalla TFT de 4,3 ". Visualización de recalentamiento y subenfriamiento. Control intuitivo y botones robustos. Clase de precisión 0,5 para máxima exactitud. Repuestos disponibles de todos los componentes mecánicos. Bloqueable para mediciones a largo plazo. Incluye 2 sondas tipo K y 2 sondas inalámbricas WTC.	**REFMATE-2-BASIC-WTC**	600.600.0076
- Sonda de Pinza -40ºC +125ºC. Resolución 0,5ºC para DIGIMON SE-8	**DIGIMON-CLAMP**	600.600.0003



Analizadores Digitales

Fieldpiece

Descripción	MODELO	CÓDIGO
- Colector de refrigerante SMAN con 3 puertos y micrómetro inalámbrico. Estructura superreforzada. Registro de datos. Prueba de estanqueidad con compensación de Tª. Envía y recibe lecturas inalámbricas. Resistente al agua (IP54). Preparado para R32. Conectores de termopar protegidos para medición de Tª. en tubos y exteriores. Personalizable. Compatible con aplicación "Job Link". Incluye: SM380V, 2 termopares tipo K con pinzas para tubos de 3/8 a 1-3/8 TC24, 1 termopar tipo K de soporte con horquilla ATA1 y estuche acolchado con cordón ANC11.	**SM380V**	600.600.0077
Pinza termopar para tubos grandes de 3/4 a 4-1/8. Incluye lija para limpieza de tubos. Lectura exacta y rápida. Compacta, ergonómica y cómodo agarre. Operación una mano.	**TC48**	600.600.0078
Mismas características del modelo TC48 con función inalámbrica hasta 304 mts. y comunicación con analizadores SM380V/SM480V a través de la App "Job Link". Memoria interna registra datos hasta 7 días.	**JL3LC**	600.600.0079



Analizadores Analógicos

VALUE®

Descripción	MODELO	CÓDIGO
Maletín robusto con analizador de 2 vías con proteción anti-colisión y juego de 3 mangueras de carga para R22, R404A, R407C, R134a. Manómetros Ø 68mm	**OXYKIT**	601.600.0029
Maletín robusto con analizador de 2 vías con proteción anti-colisión y juego de 3 mangueras de carga para R32, R410A, R407C. Manómetros Ø 68mm.	**OXYKITR32B**	601.600.0030
Maletín robusto con analizador de 2 vías con proteción anti-colisión y juego de 3 mangueras de carga para R449A, R404A, R452A, R134a. Manómetros Ø 80mm.	**OXYKIT449**	601.600.0031



Analizadores

Maletas

Descripción	MODELO	CÓDIGO
Maleta completa versión refrigeración. Incluye manifold de dos vías con manómetros "Pulse Free" de alta y baja de Ø 80 mm. con escala en bares para R22, R134A, R404A y R407C mas 3 mangueras 1/4SAE de 1'5 m.	**SM2-3DS-R**	601.600.0001
Maleta completa versión Climatización. Incluye manifold de dos vías con manómetros "Pulse Free" de alta y baja de Ø 80 mm. con escala en bares para R22, R407C y R410A mas 3 mangueras 1/4SAE de 1'5 m. y 2 mangueras 5/16" de 1'5 m. para R410A	**SM-23-DS-C**	601.600.0002
Maleta completa versión Climatización SWISS MADE Incluye manifold de dos vías con manómetros "Pulse Free" de alta y baja de Ø 80 mm. con escala en bares para R422A, R422D y R417A mas 3 mangueras 1/4SAE de 1'5 m.	**SM-23-DS**	601.600.0003

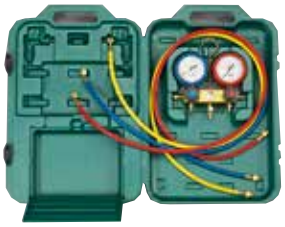

Analizadores Analógicos

Descripción	MODELO	CÓDIGO
- Manifold- Analizador versión refrigeración de 2 vías. Sin accesorios - Escalas R-22, R-134a, R-404a, R-407c (en caja)	**SM2-8-DS-MULTI**	602.600.0001
- Manifold-Analizador versión refrigeración de 4 vías. - Manómetros Ø 80mm, juego de mangueras longitud 1.500mm. - Escalas R-22, R-134a, R-404a, R-407c.	**SM4-6-DS-MULTI**	602.600.0002
- Manifold climatización 2 vías. - Manómetros Ø 68mm. - R410A / R32	**BM2-8-DS-R32**	602.600.0032
- Manifold- Analizador para climatización de 2 vías. - Manómetros Ø 68mm y mangueras de 900mm. - Escalas R-32 y R-410A	**BM2-6-DS-R32**	602.600.0016
- Analizador para climatización 1 vía. - Manómetros Ø 68mm. - Escalas R-410A sin accesorios.	**M1-8-LP-DS-R410A**	602.600.0004





- Analizador para climatización de 2 vías. - Manómetros Ø 80mm - Escalas R-410A sin accesorios	**RA-41148E**	602.600.0008
- Analizador para refrigeración de 2 vías. - Manómetros Ø 80mm. - Escalas R-22, R-134a, R-404A, R-407C sin accesorios.	**RA-41178E**	602.600.0010
- Estuche vacío para analizadores de 2 y 4 vías	**RA-40025E**	602.600.0011
- Analizadores de 2 vías, manómetros Ø 80 R422D	**RA-44182E**	602.600.0012

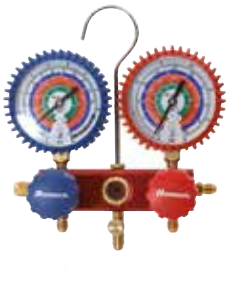

- Analizador de 2 vías PISTON para R22, R134a, R404A, R407C Ø 80mm Glicerina	**PF2ML80/A6/4**	602.600.0023



Analizadores / Manómetros

WIGAM

SPY

Kit de carga SPY - GRAN VISOR

Descripción	MODELO	CÓDIGO
INCLUYE: analizador 4 vías "SPY" R22-R134A-R404A-R407C 4 mangueras 1,5m. (2 con llave) 2 válvula de bloqueo 1/4" Maletín de transporte	**K-SPYFA6-4-GYSS60-LV**	602.600.0018
INCLUYE: analizador 4 vías "SPY" R22-R134A-R404A-R407C Maletín de transporte	**SPYPFA6-4**	602.600.0026
INCLUYE: analizador 4 vías "SPY" R410A-R32 4 mangueras 1,5m. (2 con llave) 2 válvula de bloqueo 5/16" Maletín de transporte	**K-SPYFA4-5-GYSS60-LV**	602.600.0019
INCLUYE: analizador 4 vías "SPY" R410A-R32 Maletín de transporte	**SPYPFA4-5**	602.600.0025





INFORMACIÓN VISUAL:
- Clara comprobación de la fase del refrigerante, vapor o líquida.
- Limpieza del refrigerante.
- Mezcla del aceite con el refrigerante.
- Presencia de agua/humedad.
- Posibilidad de extracción de muestra de aceite para su análisis y tratamiento si procediera.



Refrigerante limpio



Buena mezcla de aceite y refrigerante



Buena mezcla de aceite, refrigerante y aditivo



Mala mezcla de aceite y refrigerante



Refrigerante y aditivo con contaminación de agua



Compresor quemado

Analizadores para R290-R600a

Descripción	MODELO	CÓDIGO
Analizador 2 vías manómetros GLICERINA ø 80 mm, escalas R290-R600a	**PF2ML80/D6/4**	602.600.0020
Analizador BAJA 1 vía GLICERINA ø 80 mm, escalas R290-R600a	**WILML80/D6/4**	602.600.0021



Descripción	MODELO	CÓDIGO
Analizador BAJA 1 vía "PULSE FREE" ø 80 mm, escalas R290-R600a-R1270	**W1LPF80/D6/4/K1**	602.600.0030



Optimizador de Carga R290-R600a-R1270

Descripción	MODELO	CÓDIGO
Facilidad de regulación, permite optimizar el proceso de carga de los sistemas HVAC, maximizando la precisión y reduciendo al mínimo las pérdidas de gas.	**W1VRML80/D6/4/K1**	602.600.0031



Kit de carga para R744 - CO_2

Descripción	MODELO	CÓDIGO
- Kit de carga para R744 - CO_2, compuesto por: • 1 Analizador 2 vías PISTON con manómetros GLICERINA ø 80 mm, manómetro baja (-1 + 100 bar) , manómetro alta (0-160 bar) • 1 Juego de mangueras INOXIDABLE 1500 mm, conexiones 1/4" • Maletín de transporte con poliforma interna	**K-PF2ML/D5-4-COS**	602.600.0022
Analizador 2 vías PISTON para R744 - CO_2 Ø 80 mm Clase I Glicerina	**PF2ML/D5/4/K1**	602.600.0028



HERRAMIENTAS DE **USO OBLIGLATORIO** HC's (R290 - R600a - R1270) CLASE A3
CON **CERTIFICACIÓN ATEX ZONA 2,** ACORDE A RD552-2019 (IF13-5/C)

IDO

KOMPACT TOUCH



RS LINE



ELD-C-EX



EASYREC-3EX



IPER-LINK



FAN-ATEX



R-ECOPUMP

FOX-EX/100



www.wigam.es

Manómetros

Manómetros

Descripción	MODELO	CÓDIGO
Manómetro Baja Ø 80 mm PULSE-FREE R-22, R-134a, R-407C, R-410A	**PF-80/38RI/A4K1**	603.600.0001
Manómetro Alta Ø 80 mm PULSE-FREE R-22, R-407C, R-410A	**PF-80/53RI/A4K1**	603.600.0002
Manómetro Baja Ø 80 mm PULSE-FREE R-22, R-134a, R-404A, R-407C	**PF-80/15RI/A6K1**	603.600.0003
Manómetro Alta Ø 80 mm PULSE-FREE R-22, R-134a, R-404A	**PF-80/35RI/A6K1**	603.600.0004
Manómetro Baja Ø 80 mm PULSE-FREE R-417A, R-422A, R-422D	**M5-250-DS**	603.600.0005
Manómetro Alta Ø 80 mm PULSE-FREE R-417A, R-422A, R-422D	**M5-500-DS**	603.600.0006



- Toma Vertical 1/8

REFCO

Descripción	MODELO	CÓDIGO
- Manómetro Baja Ø 68 mm, escala bar/psi para R-410A y R32	**M2-255-DS-R32**	603.600.0138
- Manómetro Alta Ø 68 mm, escala bar/psi para R-410A	**M2-555-DS-R410A**	603.600.0010
- Manómetro Baja Ø 80 mm, escala kPa/psi para R-22,R-134a,R-404A, R407C	**M5-250-DS-MULTI**	603.600.0011
- Manómetro Alta Ø 80 mm, escala kPa/psi para R-22,R-134a,R-404A, R407C	**M5-500-DS-MULTI**	603.600.0012
- Protector para manómetros Ø 68 mm color rojo/azul.	**M2-GS**	603.600.0015



- Toma Vertical

ROBINAIR

Descripción	MODELO	CÓDIGO
- Manómetro Baja, Ø 80mm escala R-422D	**RA-41182LP**	603.600.0018
- Manómetro Alta, Ø 80mm escala R-422D	**RA-41182HP**	603.600.0019
- Manómetro Baja, Ø 80mm escala R-22,R-404A, R-407c, R-134a	**RA-41178LP**	603.600.0020
- Manómetro Alta, Ø 80mm escala R-22,R-404A, R-407c, R-134a	**RA-41178HP**	603.600.0021



WIGAM

Manómetros

Descripción	MODELO	CÓDIGO
Manómetro BAJA, escalas R410A-R32 Ø 80 mm - salida vertical 1/8" NPT - Clase I	**MS80/38R1/A4**	603.600.0104
Manómetro ALTA, escalas R410A-R32 Ø 80 mm - salida vertical 1/8" NPT - Clase I	**MS80/53R1/A4**	603.600.0105
Manómetro BAJA, escalas R410A-R32 Ø 80 mm - salida vertical 1/8" NPT - Clase I Glicerina	**ML80/38R1/A4**	603.600.0106
Manómetro ALTA, escalas R410A-R32 Ø 80 mm - salida vertical 1/8" NPT - Clase I Glicerina	**ML80/53R1/A4**	603.600.0107
Manómetro BAJA, escalas R744 (CO_2) Ø 80 mm - salida vertical 1/8" NPT - Clase I Glicerina	**ML80/100R1/D5**	603.600.0108
Manómetro ALTA, escalas R744 (CO_2) Ø 80 mm - salida vertical 1/8" NPT - Clase I Glicerina	**ML80/160R1/D5**	603.600.0109
Manómetro BAJA R744-(CO_2) -1+100bar Ø 80 mm PANEL salida posterior 1/4" SAE-Clase I Glicerina	**ML80/100C4S/D5/K1**	603.600.0110
Manómetro ALTA R744-(CO_2) -1+160bar Ø 80 mm PANEL salida posterior 1/4" SAE-Clase I Glicerina	**ML80/160C4S/D5/K1**	603.600.0111
Manómetro BAJA, escalas R290-R600a-R1270 Ø 80 mm - salida vertical 1/8" NPT - Clase I Glicerina	**ML80/18R1/D6**	603.600.0112
Manómetro ALTA, escalas R290-R600a-R1270 Ø 80 mm - salida vertical 1/8" NPT - Clase I Glicerina	**ML80/38R1/D6**	603.600.0113
Manómetro BAJA, escalas R410A-R32 Ø 60 mm - salida vertical 1/4" - Clase I Glicerina Blondelle	**BL60/20R1/A4**	603.600.0114
Manómetro ALTA, escalas R410A-R32 Ø 60 mm - salida vertical 1/4" - Clase I Glicerina Blondelle	**BL60/40R1/A4**	603.600.0095



Vacuómetros / Mangueras

Vacuómetros

REFCO · Be sure. testo · Fieldpiece

Descripción	MODELO	CÓDIGO
- Vacuómetro analógico - Vacío: rango de 0 a 1000mbar - Válvula seguridad recalibre - Esfera de Ø 80mm. Conexión 1/8" NPT M.	**19800-SV**	604.600.0001
- Vacuómetro digital compatible con App REFMESH y analizador REFMATE. Navegación autoexplicativa con tan sólo 3 botones. Alta resolución 0,1 micron. Precisión: 5% de lectura / +/- 10 micron. Alarma, prueba de estanqueidad y alimentación dual a pilas o batería externa por USB.	**REFVAC-RC**	604.600.0021
- Vacuómetro digital de medición de vacío con conexión BT. - En sistemas de refrigeración y bomba de calor. - Con sensor de presión absoluta sin mantenimiento. - Alarma acústica. Funciona con 2 pilas AA hasta 2.400 hrs.	**0560 5522**	604.600.0006
- Vacuómetro digital con tres modos de visualización: 1) hasta 304 mts. de distancia a través de la aplicación móvil Job Link®, 2) en analizador digital SMAN™, o 3) directamente en pantalla que incluye gráfico de barras, nivel y medidor de nivel. El acoplador en ángulo reversible y el nuevo diseño cilíndrico facilitan la instalación en espacios reducidos. IP54. Presión máxima 60 bar.	**MG44INT**	604.600.0022



Mangueras

REFCO

Descripción	MODELO	CÓDIGO
- 3 mangueras de carga conexión 1/4" SAE 90 cm. Presión 60 bar.	**CCL-36**	605.600.0001
- 3 mangueras de carga conexión 1/4" SAE 150 cm. Presión 60 bar.	**CCL-60**	605.600.0002
- 3 mangueras de carga 1/4" SAE 90 cm. Pres. 60 bar. Norma SAE J2196.	**CCL-36 -J2196**	605.600.0003
- 3 mangueras de carga 1/4" SAE 150 cm. Pres. 60 bar. Norma SAE J2196.	**CCL-60 -J2196**	605.600.0004
- 1 manguera de carga amarilla 1/4" SAE 150 cm. Norma SAE J2196.	**CL-60-J2196***	605.600.0005
- 3 mangueras de carga 150 cm. con válvulas de bola para R410 / R32. - Roja y Azul 1/2-20UNF x 1/4 SAE. Amarilla 1/4 SAE. Presión 60 bar. - Sello duradero de PTFE con dispositivo antiexplosivo, reemplazable.	**CA-CCL-60 1/2"-20UNF**	605.600.0081
- Junta de goma para mangueras de 1/4".	**P-509/100**	605.600.0006
- Junta de goma para mangueras de 3/8"	**P-510/100**	605.600.0007
- Junta de teflón para mangueras de 1/4".	**P-509-T/100**	605.600.0008
Bolsa con 10 juntas de goma para mangueras de 5/16" (R-410A)	**G19516**	999.600.0028





* Hasta finalización de stock.

VALUE®

Descripción	MODELO	CÓDIGO
Juego de 3 mangueras Premium gran calidad 1,5 mts. 1/4 x 5/16" R410A / R32. Máxima presión de trabajo 800 psi (55 bar)	**OXY41060RYB**	605.600.0078

WIGAM

Serie "HD" HEAVY DUTY con refuerzo externo andidesgaste (Sae J2196 - Sae J2788)		
Descripción	MODELO	CÓDIGO
Juego 3 mangueras 1500 mm, conexiones H 1/4"	**3HDSA/4-4/60**	605.600.0044
Juego 3 mangueras 1500 mm, conexiones H 5/16"	**3HDA/5-5/60**	605.600.0045
Serie "HD" HEAVY DUTY con válvula INTERMEDIA o válvula FINAL		
Juego 3 mangueras 1500 mm con válvula final, conexiones H 1/4"	**3V/HDSS/4-4/60**	605.600.0046
Juego 3 mangueras 1500 mm con válvula final, conexiones H 5/16"	**3V/HDSS/5-5/60**	605.600.0047
Juego 3 mangueras 1500 mm con válvula intermedia, conexiones H 1/4"	**3HDSA/4-4/56V4**	605.600.0048
Juego 3 mangueras 1500 mm con válvula intermedia, conexiones H 5/16"	**3HDSA/5-5/56V4**	605.600.0049
Mangueras de carga INOXIDABLE para R744 - CO_2		
Juego 3 mangueras INOXIDABLE 1500 mm, presión máxima de trabajo 200 bar	**3COSS/4-4/60**	605.600.0050



Herramientas para Tubería
Conexiones y Adaptadores

VÁLVULAS Y CONEXIONES

Válvulas de Obús

Conexión	MODELO	CÓDIGO
1/4" SAE X 1/4" SAE	**OB 1**	610.600.0020
1/4" SAE X 1/4" ODS	**OB 5**	610.600.0021
1/4" SAE X 1/8" GAS	**OB 2**	610.600.0022
1/4" SAE X Tubo 1/4"	**BOBTUB-40**	610.600.0023
1/4" SAE X Tubo 1/4"	**AVX-4**	610.600.0008





Mecanismo Obús

Mecanismo interno de la válvula de obús	610.600.0024



Cambia-Obús

Descripción	MODELO	CÓDIGO
Destornillador quita obús incluye 6 obús + 2 llaves	**A32000**	610.600.0015
Desmonatdor sin pérdida de carga 1/4 SAE	**EW3900**	610.600.0016
Desmonatdor sin pérdida de carga 5/16 SAE	**EW3900/05**	590.600.0017
Estuche 2 desmontadores sin pérdida de carga 1/4 + 5/16"	**91498**	610.600.0032




Conexiones Rápidas

Conexión	MODELO	CÓDIGO
1/4 SAE M-H RECTO + CODO	**18C**	610.600.0011
1/4 SAE M-H RECTO	**16C**	610.600.0012
5/16 SAE M-H RECTO	**26C**	610.600.0013
1/4 SAE M-H CODO	**17C**	610.600.0014
5/16 SAE M-H CODO	**27C**	610.600.0031
5/16 SAE M-H CODO	**LOCK-VALVE**	306.600.0002
1/4 SAE M-H CODO	**LOCK-VALVE**	306.600.0003





VAL. ALTA PRESIÓN R744	**LOCK-VALVE CO_2**	306.600.0043



Conexión Rápida Automoción

Conexión	MODELO	CÓDIGO
Válvula toma de baja	**CA-1523**	610.600.0009
Válvula toma de alta	**CA-1522**	610.600.0010



Válvulas de Pincho

Conexión	MODELO	CÓDIGO
1/2 y 5/8	**BPV-21**	610.600.0028
1/4, 5/16 y 3/8	**BPV-31**	610.600.0029



Válvulas de Intervención

Conexión	MODELO	CÓDIGO
3/16"	**LT 3G**	610.600.0001
5/16"	**LT 5G**	610.600.0002
3/8"	**LT 6G**	610.600.0003

Las válvulas serie LT son rápidas y seguras para carga, descarga y verificación de líneas.
La válvula sella en 3 puntos: conicidad de la aguja, sello y tapa.
Sello elástico especial que elimina problema de fugas.
El funcionamiento de la válvula se realiza incorporando la válvula giratoria de control CV (ver a continuación)
(Hasta fin de stock)

Válvulas Giratorias de Control

Conexión	MODELO	CÓDIGO
1 toma 1/4" SAE	**CV-3G**	610.600.0019

La válvula giratoria de control CV se ajusta la válvula LT, gira en cualquier posición, se puede quitar y volver a usar.
El modelo CV 3G dispone de una contratuerca roscada con el eje de la válvula para evitar el pistoneo de la válvula cuando está bajo presión.
(Hasta fin de stock)

Llave Manguera

Conexión	MODELO	CÓDIGO
Cierre manual adaptador M - H para manguera 1/4"	**90430***	605.650.0000

* Hasta finalización de stock.



Herramientas Universales

Cortatubos

Imperial

Descripción	MODELO	CÓDIGO
- Cortatubos Miniatura para tubos 1/8" a 5/8"	**T-TC-1050**	611.600.0001
- Cortatubos 1/8" a 1 1/8" con ruedas de recambio	**T-TC-1000**	611.600.0002
- Cortatubos de 1/8" a 1 5/8" con ruedas recambio y escariador	**312 FC**	611.600.0006
- Cortatubos de ajuste rápido de 3/8" a 2 5/8" con escariador retractil.	**206 FB**	611.600.0007



T-TC-1050



T-TC-1000



312 FC



206 FB

ROTHENBERGER

Descripción	MODELO	CÓDIGO
- Cortatubos miniatura 1/4"-7/8"	**Mini 722**	611.600.0008
- Cortatubos con diseño ergonómico del cuerpo y con un radio de trabajo muy pequeño 1/8 - 1-1/8"	**Mini Max 728**	611.600.0009
- Cortatubos con cuchilla escaridado retráctil y avance de la cuchilla por sistema telescópico. 1/4 - 1-3/8"	**Telescopico 735**	611.600.0010







Cuchillas para Cortatubos

Descripción	MODELO	CÓDIGO
Cuchilla de repuesto para cortatubos TC 1050	**32633**	611.600.0037
Cuchilla de repuesto para cortatubos TC 1000, TC 1020 y 312 FB.	**75015**	611.600.0038
Cuchilla de repuesto para cortatubos 206 FB	**74761**	611.600.0039



Herramientas Universales

Doblatubos

Descripción	MODELO	CÓDIGO
- Doblatubos P/Tuberías 3/8"	**T-364 FHA 06**	611.600.0014
- Doblatubos P/Tuberías 1/2"	**T-364 FHA 08**	611.600.0015
- Doblatubos P/Tuberías 5/8"	**T-364 FHA 10**	611.600.0016
- Doblatubos P/Tuberías 3/4"	**T-364 FHA 12**	611.600.0017
- Juego de muelles doblatubos para tuberías 3/8, 1/2 y 5/8	**W-163**	611.600.0296
- Muelle doblatubos para tubería de 3/4"	**W102-12**	611.600.0297



Descripción	MODELO	CÓDIGO
- Doblatubos de palanca para tubería de 1/4 - 5/16 - 3/8"	**CT368A-90**	611.600.0275
- Doblatubos para curvar tubos de cobre 3/8 - 1/2 - 5/8 - 3/4 - 7/8"	**Maxibender**	611.600.0025



Llaves de Carraca

Descripción	MODELO	CÓDIGO
LLave de Carraca Inversora 1/4", 3/16", 3/8", 5/16"	**122**	611.600.0155
	T-127 C*	611.600.0045
Llave de carraca BELZER con cambio de sentido en un extremo con doble cuadradillo de 1/4" y 3/16", y en el otro extremo cuadradillos fijos de 5/16", 3/8" y 1/2".	**R 6950**	611.600.0046

*Hasta finalización de stock





Escariadores

Descripción	MODELO	CÓDIGO
- Escariador 3/16" a 1 1/2"	**T-208F**	611.600.0026
- Escariador cilíndrico 3/16" - 1-1/2".	**T-780F**	611.600.0028
- Escariador de bolsillo.	**Unigrat**	611.600.0027
Cuchilas de repuesto para escariador Unigrat	**R2.165200**	611.600.0041



Tenaza Corta Capilar

Descripción	MODELO	CÓDIGO
- Tenaza / Pinza Cortacapilar	**CPT-1/20950000**	611.600.0042



Mordaza de Presión

Descripción	MODELO	CÓDIGO
Llave aplastatubos	**VRT-102**	611.600.0274
Mordaza de Presión / Pinzatubos	**GRIP***	611.600.0044

* Hasta finalización de stock.



Herramientas Universales

Abocardadores

Descripción	MODELO	CÓDIGO
- Abocardador 3/16" a 5/8"	**T-525 F**	611.600.0050



WIGAM

Descripción	MODELO	CÓDIGO
Kit abocardador / ensanchador (1/8" a 3/4")	**W275L***	611.600.0166

* Hasta finalización de stock.



W275L

Descripción	MODELO	CÓDIGO
Abocardador excéntrico de carraca con nuevo cuerpo de aluminio ligero.	**W850-AVIO**	611.600.0179

Desde 1/4 hasta 3/4.

- Aleación ligera, peso 1.030 gramos.
- Posibilidad de trabajar con carraca manual o con destornillador eléctrico.
- Dispositivo de frenado para el tubo de cobre y sistema de desconexión rápida de la barra.



W850-AVIO

VALUE®

Descripción	MODELO	CÓDIGO
Abocardador excéntrico a 45º de carraca. Rápida operación al abocardar y aflojar. 1/4" - 5/16" - 3/8" - 1/2" - 5/8" - 3/4". Incluye maletín	**WFT809I**	611.600.0273
Abocardador ensanchador de 1/8" a 3/4"	**CT-275**	611.600.0308
Abocardador eléctrico a batería de 1/4" a 3/4"	**VET-19 Li**	611.600.0298



ROTHENBERGER

Descripción	MODELO	CÓDIGO
- Abocinador-expandidor en acabado cromado con collarín cónico a 45º Ø 1/8" a 3/4" OD. Herramienta de abocinar Ø 3/16" a 3/4" OD.	**250620**	611.600.0260



Mastercool®

"World Class Quality"

Descripción	MODELO	CÓDIGO
- Abocardador. 3/16, 1/4, 5/16, 3/8, 1/2 y 5/8" diam ext tubo.	**70052 ***	611.600.0058

* Hasta finalización de stock.



Sistema Spin Expansionador Y Abocardador Para Taladro

Descripción	Para Tuberías	MODELO	CÓDIGO
Juego de puntas para abocardar acoplables a máquina taladradora	SET ABOCARDADOR 8004030 1/4 3/8 1/2 y 5/8	**F SPIN 100**	611.600.0164
Juego de puntas para ensanchar acoplables a máquina taladradora	SET EXPANDIDOR 8004034 1/4 3/8 1/2 y 5/8	**S SPIN 500**	611.600.0165



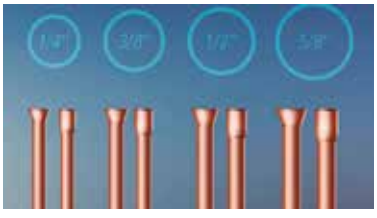



Herramientas Universales

Herramienta Expandidora Hidráulica

Descripción	MODELO	CÓDIGO
Expansor hidráulico de 1/4" a 1-1/8 para tubería de cobre y aluminio. Requiere poco esfuerzo, ensanchado limpico con una sola mano y tan solo unos pocos movimientos de bombeo. Diseño compacto y ergonómico con ángulo de 120º para uso en lugares estrechos. Ref. 4687358.	**HY-EX-7**	611.600.0295



Expansionador y Cabezas Expandidoras

Descripción	MODELO	CÓDIGO
Maletín- Juego de ensanchadores compuesto por tenaza expandidora y 7 cabezas para tubo de 3/8" a 1 1/8" incluye estuche metálico.	**TE6**	611.600.0061
Repuesto Cabeza Expandidora 3/8"	**H-06**	611.600.0062
Repuesto Cabeza Expandidora 1/2"	**H-08**	611.600.0063
Repuesto Cabeza Expandidora 5/8"	**H-10**	611.600.0064
Repuesto Cabeza Expandidora 3/4"	**H-12**	611.600.0065
Repuesto Cabeza Expandidora 7/8"	**H-14**	611.600.0066
Repuesto Cabeza Expandidora 1"	**H-16**	611.600.0067
Repuesto Cabeza Expandidora 1-1/8"	**H-18**	611.600.0068
Repuesto Cabeza Expandidora 1-3/8"	**H-22**	611.600.0069
Repuesto Cabeza Expandidora 1-5/8"	**H-26**	611.600.0070



Ensanchadores

Descripción	MODELO	CÓDIGO
Juego de ensanchadores de golpe para tubos de 1/4",3/8",1/2" y 5/8".	**193 S**	611.600.0060



Peine de Aletas

Descripción	MODELO	CÓDIGO
Peine enderezador de aletas de acero universal.	**14402**	611.600.0071
- Peine aletas combi mariposa	**2245**	611.600.0072



Espejo de Bolsillo para inspección

Descripción	MODELO	CÓDIGO
Telescópico	**GM-3**	611.600.0074
Telescópico, flexible y con luz	**FLM-1**	611.600.0075
Telescópico y con luz. Gran tamaño.	**FLT2M**	611.600.0145



Herramientas Universales

Herramienta Estandar

Descripción	MODELO	CÓDIGO
Juego de carraca completo "MANNESMANN".	**2055 SL**	611.600.0047



Tijera Electricista

MODELO	CÓDIGO
T 645	611.600.0081



Alicates

Descripción	MODELO	CÓDIGO
De corte diagonal	**A 605**	611.600.0078
De boca redonda	**A 604**	611.600.0079
Universal	**A 618**	611.600.0080



Aflojatodo

Descripción	MODELO	CÓDIGO
Aceite de engrase. Desoxidante lubricante. Aerosol 400 ml.	**FLODUR NSF**	550.600.0076



Linterna

Descripción	MODELO	CÓDIGO
Linterna	**27LED**	611.600.0083



Navaja

Descripción	CÓDIGO
Navaja	611.600.0084



Martillos

Descripción Ø x L (mm)	MODELO	CÓDIGO
Peña	**196515**	611.600.0087
Bola	**M 004**	611.600.0088



REFCO

Dispositivo de carga

Descripción	MODELO	CÓDIGO
10612-50 Dispositivo de soporte para llenado de líquido y carga de botellas desechables de R600a (Isobutano) en conexión con balanza electrónica 10500-5. Conexión 7/16-28 UNEF	**9885074**	611.600.0193
10612-50 1/4" SAE Dispositivo de soporte para refrigerantes en envases desechables. Conexión 1/4" SAE, 7/16-20 UNF.	**4682781**	611.600.0241



WIGAM

Dispositivo de carga

Descripción	MODELO	CÓDIGO
05104049 Soporte + tubo para envase R32	**S/R32**	611.600.0194
05104038 Soprte + tubo 1/4" para envase R600a (Isobutano)	**S/BF**	611.600.0195
05104052 Soporte + tubo 1/4" para envase R290	**S/R290**	611.600.0196



Nota: Ver envases en Capítulo 5, página 33.

Herramientas Universales

Llave

Descripción	MODELO	CÓDIGO
Llave de cabina	**191990**	611.600.0085
Llave Dinamométrica AIRCON (Rothenberger)	**AIRCON**	611.600.0086





Actuador Magnético

Descripción Ø x L (mm)	MODELO	CÓDIGO
Para núcleos de Ø 18 mm	**RA-SVOM-18**	611.600.0097



Destornilladores Estrella

Descripción Ø x L (mm)	MODELO	CÓDIGO
1 x 80	**DE 210**	611.600.0095
2 x 100	**DE 220**	611.600.0096

Nota: "L" es la longitud del vástago.



Destornilladores Planos

Descripción Ø x L (mm)	MODELO	CÓDIGO
3 x 100	**DP 34**	611.600.0089
4 x100	**DP 44**	611.600.0090
5,5 x 125	**DP 55**	611.600.0091
6,5 x 150	**DP 66**	611.600.0092
8 x 175	**DP 87**	611.600.0093
4 x 110	**BUSCAPOLO**	611.600.0094

Nota: "L" es la longitud del vástago.



Pinza Voltiamperimétrica

WIGAM

Descripción	MODELO	CÓDIGO
Valor máximo de 3999. Puntas de alta calidad. Medición AC hasta 1000A. Circuito óhmico, diodo, continuidad, capacidad, frecuencia protectora hasta 750V. AC/DC ms. Test diodo con alarma acústica verificación continuidad. Autoapagado. Display retroiluminado. DATA-HOLD RELATIVE. Sonda de temperatura externa. Conectividad wireless con analizador digital serie FOX-ONE. Dimensiones: 225 x 97 x 40 mm Peso: 0,45 kg.	**CLAMP-ONE**	640.600.0275



Fieldpiece

Descripción	MODELO	CÓDIGO
AC DC / 400 amps AC / Temperatura F/C 40 Mega Ohm / 0,01 resolución Continuidad / Test Diodo / Indicador batería	**SC-260**	640.600.0079



Be sure. testo

NOVEDAD

Descripción	MODELO	CÓDIGO
Mecanismo de pinza retráctil. Pantalla de dos líneas. Detección automática de CA/CC. Medición True RMS mejorada (Verdadero Valor Eficaz). Bluetooth para App testo Smart Probes. Incluye 1 juego de cables de medición, 1 juego de pinzas cocodrilo, 1 juego de micro clips, 1 sonda TP de temperatura, 1 soporte magnético, 3 pilas AAA, Protocolo de calibración y estuche de transporte.	**770-3**	640.600.0319



Portaherramientas

Bolsa de herramientas de inspección

Descripción	MODELO	CÓDIGO
- Cierre magnético de bloqueo rápido. - Bolsillos aislados para instrumentos de prueba. - Base resistente protegida contra la intemperie. - Diseño compacto y resistente. - Peso 907 gramos. - Peso máximo 11 Kilos.	**BG36**	611.600.0278









Bolsa para herramientas de servicio

Descripción	MODELO	CÓDIGO
- Estructura elevada y resistente para herramientas de mano. - Bolsillos acolchados para proteger los medidores. - Bandeja magnética. - Una sola correa de transporte de acceso rápido. - Diseño compacto y resistente. - Dimensiones 49 x 36 x 16 cms.	**BG44**	611.600.0279









Equipos de Soldadura

Equipos de Soldadura Oxi-Butano

SUPPLYGAS®

Descripción	MODELO	CÓDIGO
- Equipo de soldar. - 2 botellas: 1 de oxígeno 400 litros y otra de butano 0,5kg - Equipo de manómetros, mangueras y boquilla.	**ESF400**	612.600.0001
- Equipo de soldar. - 2 botellas: 1 de oxígeno 1000 litros y otra de butano 2,8kg - Equipo de manómetros, mangueras y boquilla.	**ESF1000**	612.600.0002
- Equipo de soldar. - 2 botellas: 1 oxígeno 1000 litros y otra de acetileno 1kg	**ESF 1000 AD**	612.600.0003
- Soplete soldar	**SB-19**	612.600.0004



Accesorios

- Manguera Bitubo Oxigeno/Butano 6x6 2,5 mts	**FGR 2,5 M**	612.600.0005
- Manguera 50 bar 3 mts ALTA PRESION	**MG0103003**	612.600.0006
- Válvula antillama Oxigeno Soplete 9/16" D.	**188-R**	612.600.0007
- Válvula antillama Gas Soplete 9/16" I.	**188-L**	612.600.0008
- Boquilla soldar 1390-2N Butano	**1390-2N**	612.600.0009
- Boquilla soldar 1390-3N Butano	**1390-3N**	612.600.0010
- Boquilla soldar 1390-4N Butano	**1390-4N**	612.600.0011
- Boquilla soldar 1390-3AC Acetileno	**1390-3AC**	612.600.0012
- Boquilla soldar 1390-5AC Acetileno	**1390-5AC**	612.600.0013
- Regulador Oxígeno	**101-0X**	612.600.0014
- Regulador Nitrógeno 50 Bar 1/4" SAE	**JET**	612.600.0015
- Regulador de nitrógeno 50 bar. Manguera de pruebas de 3 metros con racores 1/4" SAE. - 3 juntas entrada regulador y maleta de transporte de 37 x 31 x 14 cm. AS0508019A	**CPN 503**	612.600.0053

Castolin

- Soplete. 4 horas de funcionamiento ininterrumpido.	**Turbo Lite**	612.600.0016
- Mango completo	**716 06/09**	612.600.0017
- Lanza soldadura	**2-HA**	612.600.0018



ROTHENBERGER

- Kit Soplete + 2 botellas Gas Mapp + Bolsa portaherramientas	**PRO-FIRE**	612.600.0115
- Carga de gas para equipos de soldadura STK1 y Turbo Lite. Metano 2.000ºC. Acetileno-Propano, Propileno 4h autonomía.	**MAPP/PRO**	612.600.0027



WIGAM

Soplete equipado con tubo flexible extensor de longitud 200 mm. encendido piezoeléctrico y regulación de llama para MAP-HP.	**SPITFIRE-FLEX**	612.600.0121
Kit completo (maletín con soplete flexible + 2 cargas MAP-HP)	**SPITFIRE-FLEX PRO**	612.600.0122
Manguera extensora de 1300 mm. para sopletes MAP que incluye soporte de cintura con alojamiento para el cartucho.	**BELT-HOSE-KIT**	612.600.0123



Equipos de Soldadura

Descripción	MODELO	CÓDIGO
Carrito pequeño	**HTKOX**	612.600.0040

Hasta finalización de stock.



Descripción	MODELO	CÓDIGO
Harris-Oxygen	**HTKOXC**	612.600.0043

Hasta finalización de stock.



Descripción	MODELO	CÓDIGO
Harris-Propan-Mix	**HTKLPC**	612.600.0044

Hasta finalización de stock.



Descripción	MODELO	CÓDIGO
Adaptador botella europea a soplete conex. americana	**HTKADAPTOR**	612.600.0045

Hasta finalización de stock.



Descripción	MODELO	CÓDIGO
Soplete	**HSLT604HD**	612.600.0042



Descripción	MODELO	CÓDIGO
Maletin (Soplete+2Cargas Propan-Mix)	**HTK**	612.600.0041

Hasta finalización de stock.



Descripción	MODELO	CÓDIGO
Regulador para Pruebas de Presión 55bar	**601HVAC**	612.600.0110



Descripción	MODELO	CÓDIGO
Blister, Soplete 105B con Mezclador, tubo y 5 boquillas Propano (Mangueras 3,2mm)	**SET 105BLP**	612.600.0111
Blister, Soplete 105B con Mezclador, tubo y 5 boquillas Acetileno (Mangueras 3,2mm)	**SET 105BAC**	612.600.0112



Descripción	MODELO	CÓDIGO
Kit Incluyendo Reguladores 601, FBA, Manguera, Soplete, Mezclador, 3 Boquillas Propano	**KIT 15-5LP_EASY1**	612.600.0113
Kit Incluyendo Reguladores 601,FBA, Manguera, Soplete, Mezclador, 3 Boquillas Acetileno	**KIT 15-5AC_EASY1**	612.600.0114





HARRIS

A LINCOLN ELECTRIC COMPANY

INTRODUCIENDO:

eco SMART

BORIC ACID FREE FLUX

AHORA TAMBIÉN EN VARILLAS RECUBIERTAS

Libre de substancias potencialmente dañinas para el ser humano (SVHC)
Excelente activación, mojado y protección contra la oxidación
Y más...



ANILLAS INTERIORES PREFORMADAS

ACERCANDO LA SOLDADURA A TODO EL MUNDO
INSERTAR, CALENTAR Y LISTO!

Insertadas en el interior durante el montaje.
Mínimo desperdicio de material.







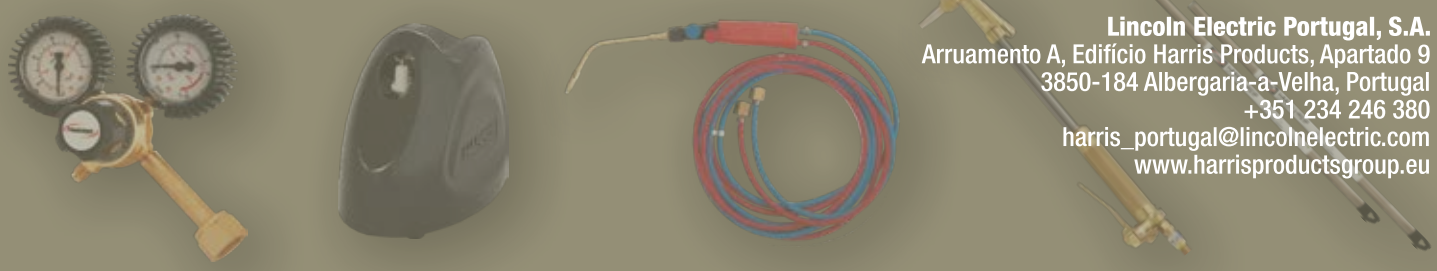

Lincoln Electric Portugal, S.A.
Arruamento A, Edifício Harris Products, Apartado 9
3850-184 Albergaria-a-Velha, Portugal
+351 234 246 380
harris_portugal@lincolnelectric.com
www.harrisproductsgroup.eu

Tools for Professionals



BOSCH PROMAX TIF ROBINAIR

Advanced Test Products · Bosch Automotive Service Solutions GmbH
Lürriper Str. 62 · 41065 Mönchengladbach · Germany · Phone +49 (0) 21 61 - 5 99 06-0
info@atp-europe.de · **www.atp-europe.de**

Bombas de Vacío

Descripción	MODELO	CÓDIGO
ROBINAIR		
Bomba de vacío adecuada para R32 y NH3 Dos etapas, vacío de 15 micrones, capacidad 128 L/min. Motor de 500W, voltaje 240V / 50Hz, conexión 1/4 y 3/8 SAE Carga de aceite 500ml., cable de alimentación de 1'8 m. Dimensiones: 335 x 140 x 255 mm., peso: 10'2 Kg.	**RA 15501 A-E-A2L**	620.600.0036
Con interruptor de selección de voltaje 110V-230V Dos etapas, vacío de 15 micrones, capacidad 84 L/min. Motor de 450W, voltaje 120-240V / 50Hz, conexión 1/4 y 3/8 SAECarga de aceite 450ml., cable de alimentación de 1'8 m. Dimensiones: 335 x 140 x 255 mm., peso: 9'5 Kg.	**RA 15301 A-E**	620.600.0031



NOVEDAD

Bombas VacuMaster

Descripción	MODELO	CÓDIGO
ROBINAIR		
Bomba de vacío adecuada para refrigerantes tipo A1, A2, A2L y A3. Conexión 1/4"-3/8". Vacío de 15 micrones. Alimentación 220V/1Ph/50Hz. Cable 1,8 mt. Potencia 300 W. Capacidad de succión 85 lts./min. (3 CFM) Carga de aceite 560 ml. Peso 10,2 Kg.	**RA 1530-A3**	620.600.0097
Bomba de vacío adecuada para refrigerantes tipo A1, A2, A2L y A3. Conexión 1/4"-3/8". Vacío de 15 micrones. Alimentación 220V/1Ph/50Hz. Cable 1,8 mt. Potencia 350 W. Capacidad de succión 142 lts./min. (5 CFM) Carga de aceite 480 ml. Peso 11,2 Kg.	**RA 1550-A3**	620.600.0098
Bomba de vacío adecuada para refrigerantes tipo A1, A2, A2L y A3. Conexión 1/4"-3/8". Vacío de 15 micrones. Alimentación 220V/1Ph/50Hz. Cable 1,8 mt. Potencia 660 W. Capacidad de succión 227 lts./min. (8 CFM) Carga de aceite 610 ml. Peso 15,2 Kg.	**RA 1580-A3**	620.600.0099



Descripción	MODELO	CÓDIGO
Kit de extracción diseñado específicamente para usar con bombas Robinair VacuMaster RA1530-A3 / RA1550-A3 / RA1580-A3 que permite evacuar los gases extraídos a una zona segura al dar servicio a sistemas que utilizan refrigerantes inflamables. Manguera flexible reforzada de 10 mt. Estuche protector para componentes.	**RA 1500-A3**	620.600.0100



Descripción	MODELO	CÓDIGO
INFICON		
Referencia: 700-100-P10 Dos etapas, vacío de 15 micrones, capacidad 142 L/min. Motor de 1/2HP-AC con protección térmica, doble voltaje 115V-230V Carga de aceite 370 ml, peso 10'9 Kg.	**QS 5**	620.600.0028



Bombas de Vacío

Bombas de vacío automática

NOVEDAD

Be sure. testo

Descripción	MODELO	CÓDIGO
- Bomba de vacío automática 2 etapas para todos los refrigerantes. - Caudal 7 CFM (198 l/min) con Bluetooth (alcance 30 mt.) - Boquillas 1/4 SAE, 3/8 SAE,1/2 SAE. - Peso 12 Kg. Vacío 15 micrones. - Temperatura de funcionamiento +5 a +40 °C. - Aceite compatible ISO VG 46.	**565i 7 CFM 0564 5652**	620.600.0092
- Bomba de vacío automática 2 etapas para todos los refrigerantes. - Caudal 10 CFM (283 l/min) con Bluetooth (alcance 30 mt.) - Boquillas 1/4 SAE, 3/8 SAE,1/2 SAE. - Peso 13 Kg. Vacío 15 micrones. - Temperatura de funcionamiento +5 a +40 °C. - Aceite compatible ISO VG 46.	**565i 10 CFM 0564 5653**	620.600.0091





Introducir los valores objetivo — **Iniciar la evacuación** — **Auto-stop cuando se alcanza el valor objetivo** — **Inicio automático de la prueba de estanqueidad**

ROTHENBERGER

Descripción	MODELO	CÓDIGO
- Válida para refrigerantes clase A1, A2 y CO2 subcrítico (R744) - R134a, R410A, R32, R1234y… - Capacidad del sistema <24kW. - Caudal: 42 l/m. 2,5 m³/h. 2 niveles de vacío, vacío final 15 micrones. - Alimentación: 230V 50/60Hz. - Conexión 1/4", con adaptador 5/16"M SAE 3/8"M SAE. - Capacidad aceite 250 ml. Peso 10,1 Kg.	**ROAIRVAC 1.5 R32**	620.600.0050
- Bomba de vacío doble efecto para CFC, HFC, HCFC y refrigerantes de clase A1 A2 (R32 y R1234yf) - Tensión: 230 V. - Equipada con vacuómetro y solenoide anti retorno. - Caudal de 10,2 m³/h. - Carga de aceite: 0'58 litros. - Peso: 11'4 Kgs.	**ROAIRVAC R 32 - 6.0**	620.600.0026



ROTHENBERGER

Descripción	MODELO	CÓDIGO
Bomba de vacío a batería ROAIRVAC CAS con conexiones 5/16"SAE M / 3/8"SAE M, batería 18 V/8 Ah, cargador, botella de aceite mineral y cubo ROBUCKET. 185 W. Caudal: 57 l/min. El sistema de baterías CAS es compatible con todos nuestros productos eléctricos a batería y con los de otras 30 marcas más del mercado. Autonomía: 90 minutos (solo batería 8Ah) Sistema seguridad: El solenoide integrado mantiene el vacío incluso cuando la batería está sin carga. Peso: 6 Kg.	**ROAIRVAC R32 2.0 CL**	620.600.0071
Bomba de vacío a batería ROAIRVAC CAS con conexiones 5/16"SAE M / 3/8"SAE M, batería 18 V/8 Ah, cargador, botella de aceite mineral y cubo ROBUCKET. 550 W. Caudal:142 l/min. El sistema de baterías CAS es compatible con todos nuestros productos eléctricos a batería y con los de otras 30 marcas más del mercado. Autonomía: 90 minutos. (solo batería 8Ah) Sistema seguridad: El solenoide integrado mantiene el vacío incluso cuando la batería está sin carga. Peso: 10 Kg	**ROAIRVAC R32 5.0 CL**	620.600.0072



Bombas de Vacío

NOVEDAD

freddox

Descripción	MODELO	CÓDIGO
Bomba de vacío de doble etapa con motor sin escobillas, no produce chispa. Válida para mezclas HFO, R32 y demás A2L. Peso 3,5 Kg. Caudal de 71 lt./min. Potencia 1/4 HP. Vacío definitivo 0.2 Pa. Entradas 1/4" - 3/8". Carga aceite 240 ml. Dim. 215x105x132 mm.	**FD-2BM**	620.600.0086
Bomba de vacío de doble etapa con motor sin escobillas, no produce chispa. Válida para mezclas HFO, R32 y demás A2L. Peso 5,3 Kg. Caudal de 127 lt./min. Potencia 1/4 HP. Vacío definitivo 0.2 Pa. Entradas 1/4" - 3/8". Carga aceite 720 ml. Dim. 290x128x170 mm. Vacuómetro integrado.	**FD-4BM**	620.600.0087
Vacuómetro digital con sensor de alta calidad que garantiza mediciones precisas. Unidades: Pa, mBar, mmHg, mTorr, InHg, Microns. Duración pilas 40 h. (3 x AA Batería). Alarma zumbadora 90db, apaga después de 10 segundos.	**FD-VG90**	604.600.0023



VALUE®

Descripción	MODELO	CÓDIGO
Bomba de vacío de doble efecto 15 micrones, válida para A2L. Caudal 100 lt./min. con electroválvula y vacuómetro. Potencia 50/60Hz 373 W. Conexión 1/4". Dimensiones 338 x 138 x 248 mm. Peso 11 Kg. Carga de aceite 325 ml. Protector térmico del motor, Filtro de aspiración.	**VI 240 YR32**	620.600.0085



Fieldpiece

Descripción	MODELO	CÓDIGO
Caudal: 10 CFM (pies cúbicos por minuto). 280 l/min. Cuerpo de aleación de aluminio EPO. Motor de CC de 3/4 CV. Cuatro puertos de admisión en línea (1) 1/4", (2) 3/8", (1) 1/2". Cambio de aceite rápido, incluye 2 botellas de 8 oz. Gas estabilizador y depósito de aceite retroiluminado. Peso 11 Kgs. Certificado A2L	**VPX7EU**	620.600.0073
Caudal: 8 CFM (pies cúbicos por minuto). 225 l/min. Cuerpo de hierro fundido. Motor de CC de 3/4 CV. Cuatro puertos de admisión en línea (1) 1/4", (2) 3/8", (1) 1/2". Cambio de aceite rápido, incluye 2 botellas de 8 oz. Gas estabilizador y depósito de aceite retroiluminado. Peso 12 Kgs. Certificado A2L.	**VP87EU**	620.600.0074
Caudal: 6 CFM (pies cúbicos por minuto). 170 l/min. Cuerpo de hierro fundido. Motor de CA de 1/2 CV. Cuatro puertos de admisión en línea (1) 1/4", (2) 3/8", (1) 1/2". Cambio de aceite rápido, incluye 2 botellas de 8 oz. Gas estabilizador y depósito de aceite retroiluminado. Peso 13 Kgs. Certificado A2L.	**VP67EU**	620.600.0075



Aceite para Bombas de Vacío

ENVASES	TIPO	CÓDIGO
0,95 Lts.	**RA13203**	540.600.0001
1 Lt.	**CHEMOIL-500**	620.502.0001
1 Lt.	**AV-30*** **	620.600.0008

ENVASES	TIPO	CÓDIGO
3,78 Lts.	**P903-0601S**	620.502.0002
5 Lts.	**AV-30**	620.600.0009

*** Hasta finalización de stock.

Bombas de Vacío / Pinza perforadora

WIGAM

Bombas de vacío de doble efecto con vacuómetro y solenoide (Válidas para R32)

Descripción	MODELO	CÓDIGO
2 Etapas. Alimentación: 220-240/1/50-60. Potencia instalada: 150W Caudal: 42 l/m – 2,52 m³/h. Vacío final: 15 Micrones – 2 x 10^{-2} mbar Peso y Dimensiones: 5,6 kgs – 255 x 105 x 202 mm. Conexiones: 1/4"–5/16"–3/8". Carga de aceite: 150cc	**WP3DE/V**	620.600.0041
2 Etapas. Alimentación: 220-240/1/50-60. Potencia instalada: 368W Caudal: 128 l/m – 7,7 m³/h. Vacío final: 15 Micrones – 2 x 10^{-2} mbar Peso y Dimensiones: 12,4 kgs – 338 x 138 x 244 mm. Conexiones: 1/4"–5/16"–3/8". Carga de aceite: 325cc	**WP8DE/V**	620.600.0046
Alimentación: 220-240/1/50-60. Caudal: 180 l/m – 10,8 m³/h. Vacío final: 7,5 Micrones – 1 x 10^{-2} - 0,01 mbar Peso y Dimensiones: 12,4 kgs – 338 x 138 x 244 mm. Conexiones: 1/4"–5/16"–3/8".	**RS9D/EV**	620.600.0042
ALTO VACÍO, doble efecto, con solenoide y doble entrada 1/4-5/16-3/8 Para HCFC, HFC y HFO (incluído R32). Caudal: 230 l/m (13'8 m³/h) Nivel de vacío final: 15 micrones (1x10_{-2} mbar) Potencia instalada 750 w (1 HP). Peso 18 Kgs.	**WP14DE**	620.600.0062



Bombas de vacío R290-R600a-NH_3 (amoníaco)

Descripción	MODELO	CÓDIGO
- Bomba de vacío doble efecto con motor ATEX, para R290 - R600a - Caudal 46 l/m (10,8 m³/h) - Vacío final 1 x 10^{-2} - 0,01 Mbar - 7,5 Micrones	**RS3D/EX**	620.600.0043
- Bomba de vacío doble efecto DOBLE entrada 1/4" Sae - Caudal 250 l/m (15 m³/h) - Vacío final 1 x 10^{-2} - 0,01 Mbar - 7,5 Micrones	**RS15D-NH3**	620.600.0044



Pinza perforadora

Descripción	MODELO	CÓDIGO
La pinza perforadora permite el acceso inmediato a cualquier tubo de carga de un sistema de refrigeración. Una vez perforado el tubo es posible el vacío y la carga del sistema. Imprescindible para trabajar en sistemas con hidrocarburos e inflamables.	**PT-109**	611.600.0192



Kits de vacío y recuperación
Kit de vacío y carga

Descripción	MODELO	CÓDIGO
Kit rápido de vacío y recuperación que incluye dos mangueras (azul / roja) Ø 3/8" de 180 cms conexión 3/8"x1/4", una manguera amarilla Ø 3/8 de 120 cms. conexión 1/4"x1/4", una manguera azul Ø 3/8 de 30 cms. conexión 1/4"x1/4", dos extractores de obús de 1/4" ,dos extractores de obús de 3/8" más una "Y" de 3/8"x1/4"x3/8" con cuerpo de aluminio de calidad aeronáutica premium y bolsa de transporte. Aumente la velocidad de cualquier bomba de recuperación o bomba de vacío con conexiones de 1/4" Casificación de vacío 20 micrones. Diseñado para refrigerantes de alta presión, como R410A.	**SPEED KIT-R**	611.600.0280



Recomendado para cualquier recuperadora

EJEMPLOS DE REDUCCIÓN DE TIEMPO: Chiller de 1500 TON, de 2 semanas a 26 horas. Central 6 compresores, de 23 horas a 120 minutos

Descripción	MODELO	CÓDIGO
Kit rápido de vacío y recuperación que incluye dos mangueras color negro Ø 1/2" de 180 cms. conexión 3/8"x1/4", dos extractores de obús de 1/4", dos extractores de obús de 5/16", una "Y" de 3/8"x1/2"x3/8 y una "Y" de 3/8", ambas con cuerpo de aluminio de calidad aeronáutica premium y bolsa de transporte. Maximiza el flujo de cualquier bomba de vacío, hasta 16 veces mayor en comparación a evacuar con un solo colector. Componentes sin fugas en un vacío profundo. Flujo completo sin restricciones.	**SPEED KIT-V**	611.600.0281



Recomendado para cualquier bomba de vacío

Kit de Vacío Ultra-Rápido

Descripción		MODELO	CÓDIGO
Ahorra más del 50% del tiempo necesario para alcanzar el vacío deseado.	Manguera 1'5 mts. + extractor 1/4"	**IPERVAC-4**	611.600.0258
	Manguera 1'5 mts. + extractor 5/16"	**IPERVAC-5**	611.600.0263



Kit de vacío y carga ATEX ***Herramienta para R290-R600a***

Descripción	MODELO	CÓDIGO
Kit de vacío y carga equipado con bomba de vacío normativa ATEX, en cumplimiento de las más estrictas medidas de seguridad para trabajar con hidrocarburos y refrigerantes inflamables, clasificación A2L / A3. Kit compuesto de: • Bomba doble efecto con racor rígido giratorio H 3/8" en aspiración. • Analizador de pistón de 4 vías con manómetros Ø 80 mm, glicerina. • Balanza capacidad 5 kg, resolución 1 g. • 2 tubos flexibles 1500 mm + 2 válvulas Lock Valve. • 1 tubo de descarga de vapor de 5 m • 2 soportes para envases de R290 y R600a • Baúl de transporte en plástico.	**K-EX46D/D6-ATEX**	620.600.0045



Equipos de Recuperación / Reciclaje

WIGAM

NOVEDAD

Equipo de recuperación / recuperación y reciclaje

Descripción	MODELO	CÓDIGO
Equipo de recuperación. Dimensiones: 380 x 360 x 250 mm. Peso: 10,9 Kg.	**EASYREC-3**	621.600.0088
Equipo de recuperación y reciclaje. Dimensiones: 380 x 360 x 250 mm. Peso: 13,9 Kg.	**EASYREC-3R**	621.600.0089

- Equipos de recuperación y reciclaje de alto rendimiento con compresor de 1 HP, cilindros cerámicos y juntas de fibra de carbono.
- Optimiza las condiciones de funcionamiento del compresor proporcionando vapor saturado en la aspiración, liberando así al instalador de tener que estar controlando el flujo.
- Su pantalla digital guía al instalador en las fases de recuperación / reciclaje y procedimiento de descarga de aceite, impurezas y aditivos.



CARACTERÍSTICAS TÉCNICAS
- Refrigerantes: CFC, HCFC, HFC y HFO
- Alimentación: 220-240V AC 50 / 60 Hz
- Potencia motor: 750 W
- Compresor: Doble pistón en seco
- Bloqueo automático de seguridad: 38.5 bar / 3850 KPa (558 psi)
- Temperatura de trabajo: 0...40ºC

VELOCIDAD RECUP-REC	R1234ze R134a	R502 R407C	R404A R410A R507 R32
Vapor	29 Kg/h	32 Kg/h	33 Kg/h
Líquido (recuperación)	214 Kg/h	340 Kg/h	380 Kg/h
Líquido (recuperación-reciclaje)	30 Kg/h	34 Kg/h	35 Kg/h
Push-pull	372 Kg/h	474 Kg/h	502 Kg/h

Equipo de recuperación para refrigerantes inflamables (R290) ATEX

Descripción	MODELO	CÓDIGO
Equipo de recuperación de alto rendimiento para refrigerantes inflamables (R290 R600a) Dimensiones: 380 x 360 x 250 mm. Peso: 11,9 Kg.	**EASYREC-3EX**	621.600.0085

Certificación ATEX

Especialmente diseñada y certificada según la directiva ATEX (CE Atex II 3G). Adecuada para la recuperación de refrigerantes inflamables también pertenecientes a la familia A3 como el R290 y el R600. Compresor 1 HP. Cilindros cerámicos y juntas de fibra de carbono. Motor CC. Pantalla digital "Heavy Duty" indica con claridad los pasos adecuados a seguir en los procesos de recuperación y purga final.

CARACTERÍSTICAS TÉCNICAS
- Refrigerantes: HC (R600-R290) CFC, HCFC, HFC y HFO
- Alimentación: 220-240V AC 50 / 60 Hz
- Potencia motor: 750 W
- Compresor: Doble pistón en seco
- Bloqueo automático de seguridad: 38.5 bar / 3850 KPa (558 psi)
- Temperatura de trabajo: 0...40ºC



VELOCIDAD RECUP	R600a R1234yf R134a	R290 R502 R407C	R404A R410A R507 R32
Vapor	29 Kg/h	32 Kg/h	33 Kg/h
Líquido	214 Kg/h	340 Kg/h	380 Kg/h
Push-pull	372 Kg/h	474 Kg/h	502 Kg/h

Equipos de Recuperación / Reciclaje

WIGAM

Equipos de recuperación (Válidos para R32)

Descripción	MODELO	CÓDIGO
- Capacidad de recuperación fase vapor 16 kgs/h - Capacidad de recuperación fase líquida 132 kgs/h - Capacidad de recuperación Push Pull 378 kgs/h	**EASYREC-1**	621.600.0037
- Capacidad de recuperación fase vapor 32 kgs/h - Capacidad de recuperación fase líquida 198 kgs/h - Capacidad de recuperación Push Pull 570 kgs/h	**EASYREC-2**	621.600.0051



- Válidos para todos los refrigerantes, incluído el R32
- Compresor de pistón en seco
- Potencia 550 W (Easyrec-1) ó 750 W (Easyrec-2)
- Incorpora presostato de alta (38,5 bar)
- Incorpora presostato de BAJA, que desconecta el equipo una vez finalizada la recuperación del refrigerante, lo que evita los problemas de averías en el compresor de la unidad al trabajar en ausencia de refrigerante.
- Dispositivo de evacuación automática que permite cambiar facilmente el tipo de refrigerante

Equipos de recuperación & reciclaje (Válidos para R32)

Descripción	MODELO	CÓDIGO
- Capacidad de recuperación fase vapor 16 kgs/h - Capacidad de recuperación fase líquida 132 kgs/h - Capacidad de reciclaje fase líquida 18 kgs/h - Capacidad de recuperación Push Pull 378 kgs/h	**EASYREC-1R**	621.600.0009
- Capacidad de recuperación fase vapor 32 kgs/h - Capacidad de recuperación fase líquida 198 kgs/h - Capacidad de reciclaje fase líquida 36 kgs/h - Capacidad de recuperación Push Pull 570 kgs/h	**EASYREC-2R**	621.600.0052



- Válidos para todos los refrigerantes, incluído el R32
- Sistema de destilación con control del flujo de refrigerante líquido que permite la separación del aceite/aditivos hasta 900 cc de altísima eficacia.
- Elevado intercambio térmico que permite optimizar el procedimiento de destilación.
- Compresor de pistón en seco
- Potencia 550 W (Easyrec-1R) ó 750 W (Easyrec-2R)
- Incorpora presostato de alta (38,5 bar)
- Incorpora presostato de BAJA, que desconecta el equipo una vez finalizada la recuperación del refrigerante, lo que evita los problemas de averías en el compresor de la unidad al trabajar en ausencia de refrigerante.
- Dispositivo de evacuación automática que permite cambiar facilmente el tipo de refrigerante.

Equipo de recuperación & reciclaje "ALTA CAPACIDAD"

Descripción	MODELO	CÓDIGO
- Válidos para todos los refrigerantes, incluído el R32 - Sistema de destilación con control del flujo de refrigerante líquido que permite la separación del aceite/aditivos de altísima eficacia. - Elevado intercambio térmico que permite optimizar el procedimiento de destilación Capacacidad reciclaje en vapor, 60 kgs/h Capacacidad función Push-Pull, 660 kgs/h - Compresor lubricado con aceite - Potencia 1800 w - Incorpora presostato de alta (7 bar) - Incorpora presostato de BAJA, que desconecta el equipo una vez finalizada la recuperación del refrigerante, lo que evita los problemas de averías en el compresor de la unidad al trabajar en ausencia de refrigerante. - Dispositivo de evacuación automática que permite cambiar facilmente el tipo de refrigerante.	**EASYREC-HP**	621.600.0053



Bombas de carga de aceite y trasvase de refrigerante

Descripción	MODELO	CÓDIGO
- **Bomba ELECTRICA de trasvase de aceite** - Caudal 4 l/m - Potencia 180 w - Presión máxima de trabajo 20 bar	**ETO-4**	620.600.0039
- **Bomba de trasvase para refrigerante (necesita motor 71/4F-M)** - Caudal 3-4 l/m - Presión máxima de trabajo 15 Bar	**MF4/KK**	611.600.0190
- **Motor eléctrico para bomba de trasvase de refrigerante** - Potencia del motor 350 w	**71/4F-M**	611.600.0191



Equipos de Recuperación

NOVEDAD

freddox

Descripción	MODELO	CÓDIGO
- Compresor sin aceite. Diseño seguro sin chispa adecuado para mezclas de refrigerantes ligeramente inflamables HFO/HFC como R32 o R1234yf. Indicador digital con refrigerantes preregistrados. Pantalla HD LCD retroiluminada para uso nocturno. Autolimpieza con corte automático que evita la mezcla de distintos refrigerantes.Protección contra alta presión. Potencia motor 1HP (750W). Compacta y ligera para fácil transporte. Peso 10 Kgs, Dimesiones 375 x 250 x 320 mm.	**FD-520D**	621.600.0084



PROMAX

Descripción	MODELO	CÓDIGO
- Equipo Portátil para recuperación (Push-Pull) - Utiliza bombas sin aceite Push-Pull manual. - Hasta 90 kg/h en fase líquida y 9kg/h en vapor. - CFC (R-12..)y HFC (R-404A, R-410A..) Y A2L. - Peso: 11 kg. - Presostatos de seguridad.	**MINIMAX E**	621.600.0002



INFICON

Descripción	MODELO	CÓDIGO
Equipo de recuperación para CFCs, HCFCs y HFCs de uso común incluyendo mezcla como R410A, 12, 22, 134a, 404, 407C, 500, 502 y otros refrigerantes Clase III, IV y V Voltaje 230V, 50 Hz, 10A. Cable de alimentación desmontable de 1'8 m. Compresor de doble pistón sin aceite de 1HP, incluye filtro deshidratador Manómetros protegidos de gran tamaño para la presión de succión y del tanque Purgas automáticas sin necesidad de cambiar las mangueras Funda neutralizadora de sonido moldeada por soplado Dimensiones 424 x 233 x 360mm, peso 13'5 Kg., correa para el hombro.	**VORTEX DUAL**	621.600.0035



Fieldpiece

Descripción	MODELO	CÓDIGO
Máquina de recuperación digital motor 1 CV.Protege frente a caídas de tensión (funciona a solo 95 VCA). Purga automática con un solo dial. Duplica las RPM (3000) y los caballos de potencia (1 CV) con su motor de CC. Su condensador extra grande refrigera más rápido, especialmente en días de calor. Solo 10 kg de peso. Resistente al agua, soporta lluvia directa. Puertos de fácil acceso. Cilindros cerámicos que proporcionan una baja fricción y larga vida útil. Compresor de doble cilindro. Conexiones de manguera sencillas y recogecables integrado para el cable de alimentación. Gran pantalla retroiluminada con mensajes de estado. Preparada para refrigerantes tipo A2L, R32 incluido. Hasta 19,8 kg/h en fase vapor y 456 kg/h en fase líquida. Incorpora presostatos de alta y baja presión.	**MR45INT**	621.600.0080



Nota importante: Es imprescindible cumplir con las normas de seguridad para los refrigerantes tipo A2L.

Descripción	MODELO	CÓDIGO
Envase de recuperación con válvula de doble toma, (líquido/vapor) y válvula de seguridad.	**27 Kg**	621.600.0021
	61 Kg	621.600.0022



Detector de Fugas

Detector de Fugas-Spray

Descripción	MODELO	CÓDIGO
Detector de Fugas-Spray. Reacciona al contacto con el refrigerante.	**P902-1432**	630.600.0001



Detector de Fugas-Spray

Descripción	MODELO	CÓDIGO
Detector de fugas de gas y aire comprimido de fácil aplicación. No inflamable. Producto viscoso para una distribución homogénea. Su fórmula incluye un elemento fluorescente que facilita una mejor visualización. Pulverizador 750 ml.	**AIR GASLEAK**	550.600.0094



Espuma Buscafugas Aerosol

Descripción	MODELO	CÓDIGO
Espuma detectora de fugas de gas y aire comprimido. Aerosol 400 ml.	**AIR GASLEAK**	550.600.0077
Proporciona rápida y fácil detección de fuga de gas. No produce obstrucciones. No es corrosivo.	**CALORIE**	630.600.0002



Detector de Fugas U/V Amarillo

Descripción	MODELO	CÓDIGO
Blister de 12 Cartuchos. 12pcs. Cartuchos de 7,5ml.	**BRILLIANT**	630.600.0003



Sellador de Fugas para Sistemas de a/c y refrigeración

Descripción	MODELO	CÓDIGO
Bombona Aerosol de 30ml.	**EXTREME**	630.600.0015



Gafas y Linterna

Descripción	MODELO	CÓDIGO
Gafas y Linterna Luz Ultravioleta	**53517-UV**	630.600.0005



Mastercool® "World Class Quality"

Descripción	MODELO	CÓDIGO
- "RAPTOR" Detector de fugas electrónico - 3 niveles de sensibilidad (5 niveles de detección). - Detecta fugas mínimas desde 1/10 oz (3 gramos/año) - Indicador de carga de batería. - Función RESET. - Incluye estuche de transporte.	**56100 ***	631.600.0039



* Hasta finalización de stock.

Detector de Fugas

BOSCH

Descripción	MODELO	CÓDIGO
- Detector de fugas electrónico con batería de inones de litio recargable. - Para CFC, HCFC, HFC, HFO: (R32, R134a, R1234yf, R454A...) - HC: (R290, R600, R600a). Gas Trazador: (95%N2/5%H2). Ammoniaco: (NH3) - Dimensiones: 218 x 83 x 51 mm. Sonda 413 mm. Peso: 452 grms. - Tiempo de calentamiento: 20-30" (45" max.) Protección: IP 51. - Duración sensor: 5 años (uso normal). Sensibilidad máxima: 1 gr./año - Duración batería: 8 horas, tiempo de carga: 3 horas. - Temperatura de trabajo y humedad: -20...+50ºC / 95%RH max.	**CS LD 1.0**	631.600.0074
- Kit de repuesto con sensor, punta de filtro, 5 filtros y vial de prueba de fugas.	**LBD-3-CS**	631.600.0075



REFCO

Descripción	MODELO	CÓDIGO
- Detector electrónico de fugas para todos los refrigerantes, gases combustibles y gases trazadores comunes. Los niveles de sensibilidad ajustables detectan incluso las fugas más pequeñas y la concentración ambiental se compensa de forma automática o manual de manera continua. Tan pronto se detecta una fuga, aparece la señal correspondiente en la pantalla y, opcionalmente se emite un sonido. Electrónica inteligente que detecta el sensor conectado. Pantalla LCD de alta calidad. Manejo intuitivo. Sensores intercambiables. - Compatible con aplicación REFMESH (en plataformas IOS y Android) 4688374.	**TRITECTOR RCT**	631.600.0076
- Repuesto Sensor H2 4688372	**T-SENSOR**	621.600.0077
- Repuesto Sensor para gases combustibles 4688371	**C-SENSOR**	631.600.0078
- Repuesto Sensor para refrigerantes 4688370	**R-SENSOR**	631.600.0079



Fieldpiece

Descripción	MODELO	CÓDIGO
Detector con sensor de infrarrojos para CFC, HFC, HCFC y mezclas. Sensibilidad controlada: no se activa con fugas molestas salvo en modo Turbo. Duración sensor 10 años. 3 niveles sensibilidad. 3 gr/año. Duración de batería de 8 horas. Sonda robusta no conductora. Botones Peak/Mute: encuentre fugas en entornos ruidosos. Trabaja en áreas contaminadas. Recalibración automática. Peso: 392 grms. Incluye colgador magnético.	**SRL2K7**	631.600.0029



Cumple con los nuevos estándares SAE.

Descripción	MODELO	CÓDIGO
Sensor de diodo calentado, detecta CFC, HFC, HCFC, HFO y mezclas. Vida útil del sensor 300 horas. Pantalla LCD retroiluminada para uso en interiores. Indicador numérico del tamaño de la fuga, gráfico de barras, altavoz y punta iluminada. Sensibilidad 1 gr/año. Cuerpo compacto y robusto sobremoldeado. Batería de iones de litio recargable por USB-C. Duración batería 18 horas. Protección IP 54. Incluye estuche robusto, 5 puntas de filtro de repuesto RFT6	**DR58EU**	631.600.0071



Descripción	MODELO	CÓDIGO
Sensor infrarrojos, detecta CFC, HFC, HCFC, HFO y mezclas, no se dispara con aceite o burbujas de jabón. Vida útil del sensor 10 años. Pantalla LCD retroiluminada para uso en interiores. Indicador numérico del tamaño de la fuga, gráfico de barras, altavoz y punta iluminada. Sensibilidad 1 gr/año. Cuerpo compacto y robusto sobremoldeado. Batería de iones de litio recargable por USB-C. Duración batería 10 horas. Protección IP 54. Incluye estuche robusto, 5 puntas de filtro de repuesto RFT6	**DR82EU**	631.600.0080



Descripción	MODELO	CÓDIGO
Detector de fugas electrónico para dióxiodo de carbono (CO_2) Detecta el cambio de refrigerante para una excelente respuesta en áreas contaminadas. Larga duración del sensor (10 años). Tres niveles de sensibilidad, hasta 6 gramos por año. Batería de iones de litio recargable.	**SCL2EUR**	631.600.0081



Detector de Fugas

Descripción	MODELO	CÓDIGO
Detector de fugas óptico de CO2 con sensor de respuesta rápido. Pantalla visual multicolor con función de pico. Ajuste de sensibilidad: Alta 6g/a, Media 15g/a, Baja 30g/a. Compensación automática de cero y fondo. Longitud del tubo 40 cm. Calentamiento 45 s. Batería recargable con indicador de carga baja, duración 12 h. Función silencio. Apagado automático.	**CO2-LOCATOR 4687990**	631.600.0086
- Detector de fugas para todos los refrigerantes halogenados (CFC, HFC, HCFC). TIF - Temperatura de funcionamiento: -20ºC a 52ºC. - Sensibilidad final <7 gr/yr.	**TIF RX-1A**	631.600.0002
- Gases refrigerantes (R-22, R-134a, R-404A, R-410A, R-507 y R-438A y todos los CFC, HCFC y HFC en sistemas de refrigeración) - Dispone de 5 LED´s como indicador de nivel de fuga y alarma acústica. Incluye maletín, cabezal de sensor y protocolo de calibración.	**TESTO 316-3**	631.600.0007
- Detector de fugas.Set 1 para sistemas de refrigeración con CFC, HCFC, HFC, H2. TESTO - Alimentador, auriculares y maletín. - Alarma visual y acústica. - Tª funcionamiento de -20ºC a +50ºC.	**TESTO 316-4**	631.600.0008
Kit de repuesto de la boquilla del sensor para detectores TIF, XP-1A y TIF RX-1A	**TIF XP-2**	631.600.0005
Sensor NH3 (Amoniaco) para TESTO 316-4	**0554 3181**	631.600.0009
Sensor para el resto de refrigerantes (CFC, HCFC, HFC, H2.) para TESTO 316-4	**0554 3180**	631.600.0010
Certificado de verificación para detector de fugas TESTO 316-3 y TESTO 316-4. Test de verificación a 5 gr/año de acuerdo EN 14624/2012.	**250520 0316**	631.600.0051
- Detector de fugas electrónico para R744 (CO2) con sensor de infrarrojos. - Sensibilidad máxima 6 gr/año. Longitud de sonda 40 cms. - Alimentación a batería recargable de iones de litio. Duración batería 8 horas. - Calentamiento <60 segundos. Respuesta <3 segundos. Calibración automática. - Conformidad CE, SAE J1627, EN14624.	**VOYAGER-R744**	631.600.0082
- Detector de fugas electrónico halogenado, válido también para R32. - Sensibilidad (2 niveles): inferior a 3 gramos/año. - Duración del sensor: 30 horas aprox. - Calentamiento: inferior a 2 - Función auto-apagado.	**ELD-H**	631.600.0045
Certificado ATEX Zona 2 (ATEX II 3G Ex nA IIA T3 Gc). Autocalibrable con bajo mantenimiento. Sensibilidad inferior a 50 ppm (propano, isobutano y metano). Gases detectados: propano, metano, iso-butano, gas natural, acetona, hexano, acetileno, benzeno, butano, etanol, oxido de etileno, benzina, hidrógeno, disolventes industriales, metanol, nafta, etc. Dim. 310 x 210 x 80 mm. Peso 90 gr. Duración sensor >1 año (uso normal). Calentamiento de 25 a 90 segundos. Alimentación 2x 1.5V 'AA'. Duración batería 11 horas. Sonda de 30 cms.	**ELD-C-EX**	631.600.0064
Batería recargable con ión de litio. Duración batería 6 horas continuas. Válido para todos los refrigerantes tradicionales, los refrigerantes A2L como el R32 y los refrigerantes A3-Hidrocarburos como el R290. Tecnología Semiconductor, sensor de diodo caliente. Varios niveles de sensibilidad, máxima 3 g/año. Calibración automática. Calentamiento <60 segundos. Tiempo de respuesta <3 segundos. Conformidad CE n. 1516 2007. Longitud sonda 38 cm.	**VOYAGER**	631.600.0063



- Disponible Certificado de Calibración Opcional para modelos ELD-H y VOYAGER.

Detector de Fugas

INFICON

Descripción	MODELO	CÓDIGO
Sensibilidad: 0.03 oz./año (1 gramo/año) Batería de Litio recargable USB duración aprox. 10 horas. El detector puede utilizarse mientras la batería se está cargando. Dispone de cargador de pared (AC) y de coche (DC). Incluye sensor de infrarojos, filtros de repuesto, sonda extralarga (38 cms.), auriculares y estuche de transporte.	**D-TEK Stratus**	631.600.0047



VÁLIDO PARA: R22, R32, R134a, R404a, R407c, R410a, R422b, R448a, R449a, R452a, R452b, R507 (AZ50), R1234yf, CO2 (requiere sensor de CO2), NH3, SF6 y más...

Descripción	MODELO	CÓDIGO
Detecta R22, R134a, R404a, R410a, R507 (AZ-50), R32, HFO1234yf y todos los CFC, HCFC, HFC y HFO. Sensibilidad mínima 7 gramos/año, sensibilidad por EN14624 (R134a) 2 gramos/año Botón multifunción para encendido y selección de sensibilidad alta y baja. No necesita ajustes, ya que la función de compensación automática, controla continuamente y compensa cualquier cambio en el «ruido» de fondo. Temperatura de funcionamiento -20 a 50 °C (-4 a 122 °F) Funciona con 2 baterías alcalinas de tamaño "D", duración aproximada 16 h. Longitud del sensor 38 cms. Peso 70 gramos.	**TEK-Mate**	631.600.0027



Certificaciónes: EN 14624:2012, marca CE para seguridad y EMC

Descripción	MODELO	CÓDIGO
Kit de filtro para TEK-Mate	**705-600-G1**	631.600.0042
Sensor de repuesto para TEK-Mate	**703-020-G1**	631.600.0030
Sensor Infrarrojos para D-TEK	**712-701-G1**	631.600.0032



Fuga Calibrada TEK-Chek

Descripción	MODELO	CÓDIGO
Permite verificar fácilmente el correcto funcionamiento del detector antes de la búsqueda de fugas en la instalación frigorífica. Regulable de 5 a 9 gr/año.	**703-080-G10**	630.600.0016



Detector de Fugas

INFICON

Detector electrónico de fugas de refrigerante

Descripción	Referencia	MODELO	CÓDIGO
- Nueva batería de ion de litio de carga rápida (3h). Duración batería ~10h. - El detector puede utilizarse durante la carga. Sensor con la mayor vida útil del sector y fácil sustitución. 4 niveles de sensibilidad: baja, media, alta y super. - Incluye filtros de repuesto. Modos de puesta a cero automática o manual. - Sensibilidad mínima 1 gr/año. - Detecta todos los CFC, HCFC, HFC, HFO y mezclas (incluidos los A2L).R22, R32, R134a, R404a, R407c, R410a, R422b, R448a, R449a, R452a, R452b, R507 (AZ50), R1234yf, CO_2 (requiere CO_2 sensor), amoníaco, SF6, y más. - Detecta CO_2 utilizando el sensor opcional de CO_2. - Peso 440 grs. Longitud de sonda estándar 43 cms. - Certificaciones CE, EN14624:2012, Certificado A2L.	721.202.G11	**D-TEK-3**	631.600.0065

Detector de fugas electrónico para CO_2 (R-744)

Descripción	Referencia	MODELO	CÓDIGO
- Características análogas al detector D-TEK-3. - Sensibilidad mínima 2 gr/año. Diseño ergonómico. - Detecta dióxido de carbono (R744) y todos los CFC, HCFC, HFC, HFO y mezclas (incluidos los A2L) utilizando el sensor de refrigerantes opcional de fácil intercambio. - El filtro hidrofóbico del detector de fugas de refrigerante de CO_2 Inficon permite que el aire y los refrigerantes pasen mientras filtra agua, suciedad y aceite para garantizar que el sensor permanezca limpio. - Sonda extralarga opcional para áreas de difícil acceso. - Certificaciones CE, SAEJ2791, SAEJ2913, EN14624:2012, Certificación A2L	721.204.G11	**D-TEK-3 CO_2**	631.600.0066

Tensión de entrada: 5 V (dc) ±5%
Corriente de entrada: - 1 Un ±5%
Período de calentamiento: 45-90 segundos
Temperatura de funcionamiento: -20°C a 50°C
Temperatura de almacenamiento: -20°C a 60°C
Temperatura de carga: 0°C a 45°C
Humedad Máximo de RH NC del 95%



Sensores

Descripción	Referencia	CÓDIGO
Para CFC, HCFC, HFC, HFO y mezclas (incluidos los A2L)	724-701-G1	631.600.0067
Para dióxido de carbono (CO_2) R-744	724-701-G2	631.600.0068



INFICON
Tools You Can Rely On™

INFICON ofrece una larga gama de herramientas para refrigeración, aire acondicionado, ventilación y calefacción.
Calidad alta, durabilidad y precisión.
Consulte nuestro catálogo www.inficonservicetools.com

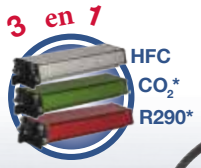

D-TEK Stratus™
Detector de fugas con pantalla PPM



D-TEK® 3
Detector de fugas



TEK-Mate®
Detector de fugas

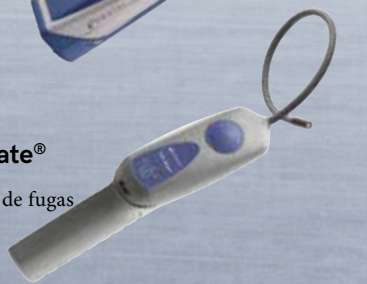

Whisper®
Detector de fugas ultrasónico



GAS-Mate®
Detector de fugas Gases combustibles



Vortex® Dual
Recuperadora refrigerante A2L



Wey-TEK™
Balanza refrigerante



QS5
Bomba vacío A2L



Wey-TEK™ HD Wireless
Balanza refrigerante sin cable



CO Check™
Detector monóxido de carbono



Pilot® Plus
Indicador de vacío



TEK-Check™

Fuga de referencia 5g/a para R134a, R1234yf y R600a



FLUE-Mate™
Analizador de combustion

* Sensor de refrigerantes incluído con 724-202-G11 y 721-202-G11.
Sensor CO_2 incluído con 724-204-G11 y 721-204-G11.
Sensor opcional para gases combustibles no incluído.

www.inficonservicetools.com

Medidas de la Temperatura, Hr % y Parámetros Electrónicos

Termómetro de Bolsillo

Descripción	MODELO	CÓDIGO
Termómetro de de alcohol con funda de plástico. Escala -40ºC a +40ºC (REFCO)	**15139**	640.600.0001
Termómetro de bolsillo digital con funda plástico. Escala de -40ºC a +200ºC (ROBINAIR)	**43240**	640.600.0002
Termómetro digital de bolsillo. Escala -50ºC a +260ºC (ºC/ºF) Alarma programable para baja ó alta temperatura. (ROTHENBERGER)	**DT-1630**	640.600.0003
Rango: -50ºC…+150ºC. (ºC/ºF). Alarma programable. Temperatura de operación: -10ºC…+50ºC. Pilas 1,5V (AAA), duración aprox. 500 horas (TESTO)	**0900 0530**	640.600.0058



Termómetro de Infrarrojos

Descripción	CÓDIGO TESTO	MODELO	CÓDIGO
Rango -30 hasta +400 ºC. Precisión +/- 1,5 ºC Láser de 1 haz con óptica 10:1	**0560 8311**	**TESTO 830-T1**	640.600.0074
Rango -30 hasta +500 ºC. Función de alarma / Max / Min 2 punteros láser con óptica 12:1. Precisión +/- 0,5 ºC	**0560 8312**	**TESTO 830-T2**	640.600.0076



Fieldpiece

- Termómetro infrarrojos estilo pistola con guía laser. Rango de temperatura -30ºC a 550ºC. Pantalla retroiluminada azul.	**SIG1**	640.600.0006
Termómetro infrarrojos (IR 8.1) con varilla plegable de 94 mm. y colgador para mediciones en conductos con las manos libres. Calcula rápidamente T1–T2 tanto en el modo de IR como en el de varilla o en una combinación de ambos. Rango IR: -30+500ºC, Varilla: -40+125ºC. Autoapagado. Incluye 2 pilas AAA.	**SPK3**	640.600.0278



Anemómetro de Hilo Caliente

Para mediciones en conductos. Compensación de aire con tiempo de respuesta rápido. Minimiza el efecto de las turbulencias. Manos libres con como estabilizador y gancho magnético. Sonda telescópica de 38" para medición transversal en conductos. Su pantalla doble muestra una combinación de PCM, velocidad del aire o temperatura en tiempo real. Indica profundidad y dirección.	**STA2**	640.600.0304



Termohigrómetro Digital Doble

Rango de temperatura exterior: -50ºC a 70ºC Rango de temperatura interior: -30ºC a 50ºC Rango de humedad relativa interior: 20% a 99% Memoriza automáticamente la humedad y temperaturas máxima y mínimas. Alimentación: una pila AAA 1,5V (no incluida). Función reloj.	**TERMO HIGROMETRO DIG. OXYWBT3**	640.600.0273



Medidas de la Temperatura, Hr %, Presión y Parámetros Electrónicos

sauermann

Equipos portátiles, digitales, con Bluetooth y comunicación a smartphone o Tablet a través de la App… Si-HVACR (gratuita en el App Store).

TERMÓMETRO

Descripción	MODELO	CÓDIGO
Termómetro digital con conexión Bluetooth. Aplicación gratuita App Si-HVACR para smartphone. Dos canales de medida. Termopar tipo K. Rango de medida: -200°C a 1300°C. Resolución: 0,1°C. Incluye: 2 sondas termopar tipo cablecillo, estuche de transporte y Certificado de conformidad.	**Si-TT3**	640.600.0196



TERMOHIGRÓMETRO

Descripción	MODELO	CÓDIGO
Termohigrómetro digital con conexión Bluetooth. Aplicación gratuita App Si-HVACR para smartphone. Rango de medida: 0 a 100%HR. Cálculo de: punto de rocío y temperatura de bulbo húmedo. Medidas de: humedad absoluta, Entalpía y proporción de mezcla a través de la App. Resolución: 0,1%HR. Incluye: estuche de transporte y Certificado de conformidad.	**Si-HH3**	640.600.0197



TERMÓMETRO DE INFRARROJOS

Descripción	MODELO	CÓDIGO
Termómetro de infrarrojos con conexión Bluetooth. Aplicación gratuita App Si-HVACR para smartphone. Rango de medida: -40°C a 500°C. Medida de temperatura ambiente a través de la App. Resolución: 0,1°C. Incluye: estuche de transporte y Certificado de conformidad.	**Si-TI3**	640.600.0198



MANÓMETRO

Descripción	MODELO	CÓDIGO
Manómetro digital de presió diferencial con conexión Bluetooth. Aplicación gratuita App Si-HVACR para smartphone. Rango de medida: -150 a +150 hPa. Medida de caudal a través de la App y de velocidad de aire con tubo de Pitot. Unidades: hPa, mbar, mmH2O, inH2O, inHg y psi. Resolución: 0,01hPa. Incluye: 2 tubos de 1m de Ø4x6mm, estuche de transporte y Certificado de conformidad. Suministrado con certificado de ajuste y estuche de transporte.	**Si-PM3**	603.600.0128



TERMOANEMÓMETRO DE HÉLICE Ø80mm

Descripción	MODELO	CÓDIGO
Termoanemómetro de hélice digital para medida de velocidad de aire con conexión Bluetooth. Aplicación gratuita App Si-HVACR para smartphone. Rango de medida: 0,4 a 30m/s. Medida de caudal a través de la App. Resolución: 0,01m/s y 0,1m/s según rango de medida. Incluye: estuche de transporte y Certificado de conformidad.	**Si-VV3**	640.600.0199

TERMOANEMÓMETRO DE HILO CALIENTE

Descripción	MODELO	CÓDIGO
Termoanemómetro de hilo caliente digital para medida de velocidad de aire con conexión Bluetooth. Aplicación gratuita App Si-HVACR para smartphone. Sonda telescópica 80cm graduada. Rango de medida: 0,4 a 30m/s. Medida de caudal a través de la App. Resolución: 0,01m/s y 0,1m/s según rango de medida. Incluye: estuche de transporte y Certificado de conformidad.	**Si-VH3**	640.600.0200



Medidas de la Temperatura, Hr %, Presión y Parámetros Electrónicos

sauermann

Manifold digital con sondas inalámbricas y válvual dual

Características	MODELO	CÓDIGO
Capacidad de almacenamiento hasta 124 refrigerantes, incluidos los de bajo potencial de calentamiento global (PGC) y los refrigerantes naturales. Lee la presión de distintos líquidos y gases presentes en los sistemas HVACR, así como la presión de vacío.	**Si-RM3**	600.600.0034



- Mediciones precisas de altas y bajas presiones: mediante dos sondas de presión que indican las temperaturas de condensación/evaporación.
- Cálculos de sobrecalentamiento/subenfriamiento en tiempo real: dos sondas de temperatura llevan a cabo estas mediciones y evitan tener que realizar cálculos manuales.
- Mediciones durante la carga: una segunda conexión permite cargar el sistema, y el núcleo integrado Schrader® evita las fugas.
- Ligero y ergonómico con tan sólo 136 gramos de peso.



- El Si-RM3 también dispone de una aplicación Si-Manifold, que ofrece las siguientes funciones:
- Comunicación por Bluetooth® de bajo consumo hasta 30 m.
- Indicación instantánea en la aplicación Si-Manifold de las temperaturas de condensación/evaporación, del conducto y del ambiente, así como de las mediciones del vacío.
- Registro de datos, prueba de estanqueidad, consignas de presión, función de vacío, etc.
- Exportación de informes en formato PDF, CSV y XML, con posibilidad de envío por email.
- Visualización clara en valores absolutos, tablas y gráficos.
- La configuración se puede guardar y recuperar en una misma ronda de mediciones. Muy útil en intervenciones de más de un día.

Manifold digital con sondas inalámbricas, puente y mangueras

Características	MODELO	CÓDIGO
Equipado con cuerpo by-pass de 2 vías y latiguillos con llave.	**Si-RM13**	600.600.0035



- Cuerpo de aluminio anodizado de máxima durabilidad.
- Mediciones durante la carga.

Vacuómetro digital.

Descripción	MODELO	CÓDIGO
Medidor de vacío inalámbrico con válvula para descarga de refrigerante.	**Si-RV3**	600.600.0036



- Sensor Pirani® de alta precisión.
- Medición del vacío durante la evacuación.

Aplicación para móvil y tablet todo en uno Si-Manifold

Disponible gratis la App Si-Manifold con capacidad para 124 refrigerantes y visualización en valores absolutos, tablas y gráficos.



Medidas de la Velocidad del Aire, Presión, Humedad y Caudal

sauermann

Medidores Portátiles — *Balómetro DBM 620*

Características	MODELO	CÓDIGO	
Caudalímetro de aire electrónico, rangos de medición de 35 a 4250 m^3 / h, +/- 2500 Pa, 0,2 a 10 m / s, 0 a 100% HR, -20 a 70 ° C. Unidad de medición de presión Bluetooth extraíble para usar en modo de micromanómetro y anemómetro con diferentes sondas (tubo Pitot, cuchilla Debimo, rejilla de velocidad DBM VMG). Se suministra con base que incluye sonda de temperatura y humedad, unidad de medición de presión, campana de 610x610 mm (2'x2 ') que incluye marco plegable y enderezador de flujo de aire, varillas de marco con vaina, tubo de silicona de 2x80 cm, certificado de calibración y estuche de transporte. La aplicación móvil gratuita SmartKapp está disponible para leer y procesar datos en teléfonos inteligentes o tabletas.	**DBM 620**	640.600.0220	
Caudalímetro electrónico, rangos de medición de 35 a 4250 m^3 / h, +/- 2500 Pa, 0,2 a 10 m / s, 0 a 100% HR, -20 a 70 ° C. Unidad de medición de presión Bluetooth extraíble para usar en modo de micromanómetro y anemómetro con diferentes sondas (tubo Pitot, cuchilla Debimo, rejilla de velocidad DBM VMG). Se suministra con base que incluye sonda de temperatura y humedad, unidad de medición de presión, campana de 610x610 mm (2'x2 ') que incluye marco plegable y enderezadora de flujo de aire, 720x720mm (2,36'x2,36') / 720x1320mm (2,36'x4,33 ') / Campanas de 420x1520 mm (1,38'x4,99 ') / 1020x1020 mm (3,35'x3,35') con marcos plegables, varillas de marco con vaina, tubo de silicona de 2x80cm, certificado de calibración y estuche de transporte. La aplicación móvil gratuita SmartKapp está disponible para leer y procesar datos en teléfonos inteligentes o tabletas.	**DBM 620C**	640.600.0221	
Medidor de flujo de aire electrónico, rangos de medición de 35 a 4250 m^3 / h, +/- 2500 Pa, 0,2 a 10 m / s, 0 a 100% HR, -20 a 70 ° C. Unidad de medición de presión Bluetooth extraíble para usar en modo de micromanómetro y anemómetro con diferentes sondas (tubo Pitot, cuchilla Debimo, rejilla de velocidad DBM VMG). **Se suministra sin campana**, con base que incluye sonda de temperatura y humedad, unidad de medición de presión, varillas de bastidor con funda, tubo de silicona de 2x80 cm, certificado de calibración y estuche de transporte. La aplicación móvil gratuita SmartKapp está disponible para leer y procesar datos en teléfonos inteligentes o tabletas.	**DBM 620S**	640.600.0223	
Unidad de medición de presión Bluetooth extraíble. Los rangos de medición van desde 35 a 4250 m^3 / h, +/- 2500 Pa, 0,2 a 10 m / s. Funciones de micromanómetro y medición de la velocidad / flujo de aire con diferentes sondas (tubo de Pitot, cuchilla Debimo, rejilla de velocidad DBM VMG). Se suministra con 2x80cm de tubo de silicona y certificado de calibración. La aplicación móvil gratuita SmartKapp está disponible para leer y procesar datos en teléfonos inteligentes o tabletas.	**DBM 620A**	640.600.0222	

Campanas con Marco

Características	MODELO	CÓDIGO
Campana de medición para DBM620 tipo HO-621 con enderezador de flujo de aire para difusor giratorio. Tamaños 610x610mm (2'x2 '). Se suministra con marco y funda plegables.	**HO621**	640.600.0224
Campana de medición para DBM620 tipo HO-622. Tamaños 720x720mm (2,36'x2,36 '). Se suministra con marco y funda plegables.	**HO622**	640.600.0225
Campana de medición para DBM620 tipo HO-623. Tamaños 720x1320mm (2,36'x4,33 '). Se suministra con marco y funda plegables.	**HO623**	640.600.0226
Campana de medición para DBM620 tipo HO-624. Tamaños 420x1520mm (1,38'x4,99 '). Se suministra con marco y funda plegables.	**HO624**	640.600.0227
Campana de medición para DBM620 tipo HO-625. Tamaños 1020x1020 mm (3,35'x3,35 '). Se suministra con marco y funda plegables.	**HO625**	640.600.0228

Accesorios de Medida

Características	MODELO	CÓDIGO	
Kit de rejilla de medición de velocidad para DBM620 tipo DBM-VMG. Medición de la velocidad del aire en el techo que sopla. Se suministra con poste telescópico articulado, espaciadores de posicionamiento (5, 15 y 25 cm), tubo de silicona de 2x1m y mochila de transporte.	**DBM-VMG**	640.600.0229	
Trípode telescópico con ruedas tipo DBM T-4. Altura de 1.20 a 4m. Se suministra con estuche de transporte blando. Para DBM620 y Velocity grid DBM-VMG.	**DBMT-4**	640.600.0230	
Kit de bisagras para marco plegable tipo Bisagras DBM. Una parte de los tres tipos de bisagras. Para DBM 620.	**DBM HINGES**	640.600.0231	
Sonda de temperatura y humedad tipo DBM-TH con placa de fijación. Para DBM 620.	**DBM-TH**	640.600.0232	

Campanas sin Marco

Características	MODELO	CÓDIGO
Campana de medición para DBM 620 tipo ACC-D3 con enderezador de flujo de aire. Tamaños 610x610mm (2'x2 '). **Se suministra sin marco plegable.**	**ACC-D3**	640.600.0233
Campana de medición para DBM 620 tipo ACC-D5. Tamaños 720x720mm (2,36'x2,36 '). **Se suministra sin marco plegable.**	**ACC-D5**	640.600.0234
Campana de medición para DBM 620 tipo ACC-D6. Tamaños 720x1320mm (2,36'x4,33 '). **Se suministra sin marco plegable.**	**ACC-D6**	640.600.0235
Campana de medición para DBM 620 tipo ACC-D7. Tamaños 420x1520mm (1,38'x4,99 '). **Se suministra sin marco plegable.**	**ACC-D7**	640.600.0236
Campana de medición para DBM 620 tipo ACC-D8. Tamaños 1020x1020 mm (3,35'x3,35 '). **Se suministra sin marco plegable.**	**ACC-D8**	640.600.0237

Accesorios

Características	MODELO	CÓDIGO	
Maletín de transporte para DBM 620 con ruedas y asa tipo DBM Trolley.	**DBM TROLLEY**	640.600.0238	
Conjunto de 4 varillas de bastidor con vaina para varillas DBM 620 tipo DBM.	**DBM RODS**	640.600.0239	

sauermann®

MINI BOMBAS

Para evacuación de condensados



www.sauermann.es

Be sure. testo

NUEVA



UNA APP, TODAS LAS APLICACIONES.

La App testo Smart reúne todo para hacer las tareas aún más eficientes y rápidas: mediciones inalámbricas, informes sobre las intervenciones y todos los datos de un vistazo.

App testo Smart de descarga gratuita

Descárgala en el App Store

DISPONIBLE EN Google Play

www.testo.com

Medidas de la Temperatura, Hr %, Presión y Parámetros Electrónicos

Be sure. testo

Sets Smartprobes



¬ Análisis y envío de los datos medidos mediante la App testo Smart Probes.
¬ Visualización de la evolución de las mediciones mediante indicador gráfico de progreso.

Descripción	MODELO	CÓDIGO
Set de refrigeración/AC testo Smart Probes para la puesta en marcha, el mantenimiento y la reparación de sistemas de climatización y refrigeración. Incluye: 2 manómetros de alta presión testo 549i (-1 a 60 bar) 2 termómetros de pinza texto 115i (-40 a +150 °C) Maletín de transporte grande. Más de 90 refrigerantes memorizados en la App con actualizaciones y nuevos gases. Alcance del Bluetooth® hasta 100 metros.	**0563 0002 20**	640.600.0188







Descripción	MODELO	CÓDIGO
Set de climatización y refrigeración/AC Plus (kW) para el cálculo de la potencia frigorífica / calorífica, la puesta en marcha, el mantenimiento y la reparación en sistemas de climatización y refrigeración. Se compone de 2 termómetros 115i (-40 a +150 °C). 2 termohigrómetros testo 605i Humedad - capacitivo (0 a 100 %HR). 2 manómetros de alta presión testo 549i (Presión -1 a 60 bar). 1 anemómetro testo 405i Hilo caliente (0 a 30 m/s). Maletín de transporte grande. Alcance del Bluetooth® hasta 100 metros. Más de 90 refriterantes memorizados en la App con actualizaciones automáticas. App con menús específicos de recalentamiento y subenfriamiento, recalentamiento objetivo y potencia frigorífica / calorífica.	**250563 0002 41**	640.600.0189

Nota: La principal diferencia entre estos dos Sets es que este último incluye 2 termohigrómetros 605i y 1 anemómetro 405i para **el cálculo de la potencia frigorífica / calorífica (kW)**.







¬ Todos incluyen pilas y protocolo de calibración.

Medidas de la Temperatura, Hr %, Presión y Parámetros Electrónicos

Be sure. testo

Sets Smartprobes | **Para Smartphones y Tablets**

¬ Análisis y envío de los datos medidos mediante la App testo Smart Probes.
¬ Visualización de la evolución de las mediciones mediante indicador gráfico de progreso.

Descripción	CÓDIGO TESTO	MODELO	CÓDIGO	
Set termómetro con sondas intercambiables de aire, penetración/inmersión y superficie + Bluetooth (100 mts). Sonda robusta de inmersión/penetración de rápida reacción (TP tipo K, clase 1), rango: -50 +400 °C, aplicación: Medición de temperatura en líquidos, medios pastosos y semisólidos. Sonda superficie rápida reacción (TP tipo K, clase 1) con banda termopar flexible, rango: -50 +350 °C, aplicación: Medición de temperatura en superficies planas e irregulares, por ejemplo, para las mediciones en tubos. Sonda de temperatura ambiental (TP tipo K, clase 1), rango: -50 +400 °C, aplicación: Para la medición de la temperatura ambiental así como temperaturas en canales y salidas de aire. Calibración fábrica.	**0563 5915**	**TESTO 915i**	640.600.0270	
Termómetro con Sonda de temperatura ambiental (TP tipo K, clase 1) con Bluetooth (100 mts), rango de medición: -50 y +400 °C. Gran exactitud, hasta 1,0 °C gracias a la calibración de fábrica del sistema. Medición inalámbrica y rápida de la Tª. ambiental así como la Tª. en canales y salidas de aire.	**0563 3915**	**TESTO 915i**	640.600.0254	
Termómetro de pinza para tuberías, diámetro 6 a 35 mm. -40 ... +150 ºC Medición de la temperatura de impulsión y retorno en las instalaciones de calefacción y para el cálculo automático de recalentamiento y subenfriamiento en sistemas de refrigeración. **Alcance del Bluetooth® hasta 100 metros. Nuevo diseño del botón de encendido que evita el apagado accidental.**	**0560 2115 02**	**TESTO 115i**	640.600.0186	
Termómetro por Infrarrojos -30 ... +250 ºC. Óptica 10:1 Configuración de la emisividad mediante la lista determinada de materiales en la App. Señalización precisa de la zona de medición gracias al láser de 8 puntos circulares. La App permite hacer una foto del lugar medido en la que aparece el láser indicador de la zona de medición y la temperatura indicada.	**0560 1805**	**TESTO 805i**	640.600.0097	
Termohigrómetro 0 ... 100 %HR y -20 ... +60 ºC Medición de la humedad relativa y la temperatura ambiente en interiores y conductos. Cálculo automático del punto de rocío y la Tª del bulbo húmedo mediante la App. **Sonda inclinable a 45 y 90 grados para mejorar la fijación al conducto.** Imán integrado en la parte trasera. **Alcance del Bluetooth® hasta 100 metros.**	**0560 2605 02**	**TESTO 605i**	640.600.0185	
Manómetro de alta presión. -1 ... 60 bar. Medición de alta y baja presión. Al no requerir mangueras la pérdida de refrigerante es mínima. **Su nueva boquilla a 45º facilita la conexión a la toma del sistema. Nuevo diseño del botón de encendido que evita el apagado accidental. Alcance del Bluetooth® hasta 100 metros.**	**0560 2549 02**	**TESTO 549i**	640.600.0187	
Manómetro diferencial adaptable, incluye tubos (Ø 4 y 5 mm) -150 ... 150 hPa Medición de la presión del gas y la presión estática. Menú de medición para test de estanqueidad incluyendo notificaciones de alarma. Configuración sencilla y cálculo del caudal volumétrico con tubo Pitot (opcional). Soporte magnético para una sujeción más sencilla.	**0560 1510**	**TESTO 510i**	640.600.0098	
Anemómetro térmico 0 ... 30 m/s y -20 ... +60 ºC Para medir velocidad, temperatura y caudal. Fácil configuración (dimensión y geometría) de la sección transversal del conducto para calcular el caudal volumétrico. Brazo telescópico extensible hasta 400 mm.	**0560 1405**	**TESTO 405i**	640.600.0094	
Anemómetro de molinete 0,4 ... 30 m/s y -20 ... +60 ºC Medición de la velocidad del aire, el caudal volumétrico y la temperatura. Representación del caudal volumétrico de varias salidas para controlar las instalaciones. Configuración muy sencilla de las medidas del conducto (dimensiones y geometría). Lectura cómoda de los valores medidos en smartphone o tablet a través de la App.	**0560 1410**	**TEST 410i**	640.600.0095	

¬ Todos incluyen pilas y protocolo de calibración.

Medidas de la Temperatura, Hr % y Parámetros Electrónicos

Be sure. testo

Medidor de Temperatura y Humedad

Descripción	CÓDIGO TESTO	MODELO	CÓDIGO
Medidor de humedad y temperatura ambiente con 2 sondas rango: T-10 a +60ºC sensor NTC HR 0 a 100% sensor tipo K	**0563 6251**	**TESTO 625**	640.600.0015
Instrumento de medición de humedad y temperatura. Incl. Tapa de protección, pilas y protocolo de calibración.	**0560 0610**	**TESTO 610**	640.600.0016
Termohigrómetro con visualización permanente de temperatura y humedad o punto de rocío, valores mín./máx, aviso de pila agotada, LED de alarma de valores límite sobrepasados y elevada exactitud: ±2%RH.	**0560 6082**	**TESTO 608-H2**	640.600.0060

Incluyen pilas y protocolo de calibración.



625



610



608-H2

Accesorios

Descripción	CÓDIGO TESTO	CÓDIGO
Empuñadura para sonda acoplable de humedad + cable.	**0430 9725**	640.600.0018
Protector contra suciedad y golpes.	**0516 0221**	640.600.0020
Estuche para instrumento y sondas.	**0516 0210**	640.600.0021

Todos los aparatos se entregan con pilas

Nota general:

Para todos los aparatos de medición **TESTO**, el certificado de calibración no está incluido en el precio de venta. **CONSULTAR**

Anemómetro

Descripción	CÓDIGO TESTO	MODELO	CÓDIGO
Anemómetro con sonda telescópica de molinete de 16 mm. integrada (long. Max. 890 mm) Valores max. / min. Iluminación del visualizador rango +0,6 a +40 m/s.	**0560 4160**	**TESTO 416**	640.600.0022
Anemómetro térmico con sonda de velocidad integrada incl. medición de temperatura y empuñadura telescópica (820 mm). Valores de Max. / Min. Iluminación del visualizador, Tecla Hol, rango 0 a +20 m/s y Temperatura -20 a +70 ºC.	**0560 4251**	**TESTO 425**	640.600.0023
Anemómetro con sonda de molinete y sensor de humedad y temperatura. (NTC) incluido. Tapa de protección, pilas y protocolo de calibración	**0560 4102**	**TESTO 410-2**	640.600.0024

Incluyen pilas y protocolo de calibración.



416



425



410-2

Medidas de la Temperatura, Hr % y Parámetros Electrónicos

Be sure. testo

Instrumentos de medida Multifunción

Descripción	CÓDIGO TESTO	MODELO	CÓDIGO
Manómetro de presión diferencial y medición de velocidad con tubo de pitot (no incluido). Rango 0… 100 hPa. Incl. Tapa de protección, pilas y protocolo de calibración	**0563 0510**	**TESTO 510**	640.600.0025



Instrumentos de medida Multifunción

Descripción	CÓDIGO TESTO	CÓDIGO
Empuñadura por radio para cabezales de sondas acoplables, inc. Adaptador T/P.	**0554 0189**	640.600.0033
Maletín de servicio para equipo básico. 400x310x96mm	**0516 1035**	640.600.0037
Tubo Pitot long. 350 mmm acero inox. Para medir velocidad.	**0635 2145**	640.600.0038
Impresora con conexión IRDA e interface por infrarojos.	**0554 0549**	640.600.0040
Protector contra suciedad y golpes.	**0516 0221**	640.600.0020
Estuche para instrumento y sondas	**0516 0210**	640.600.0021

Termómetro Alarma

Descripción	CÓDIGO TESTO	MODELO	CÓDIGO
Instrumento de medición de temp. de 1 canal T/P tipo K., alarma acústica (valores limites) rango -50 a +1000º C conexión de sonda por radio.	**0560 9250**	**TESTO 925***	640.600.0008
Igual a 925 pero con 2 canales.	**0560 9221**	**TESTO 922**	640.600.0009



* Hasta finalización de stock.

Descripción	CÓDIGO TESTO	MODELO	CÓDIGO
Medición fácil, rápida y precisa de la Tª con sonda TP termopar tipo K incluida. Configuración, vista gráfica, histórico de valores, 2ª pantalla y memoria para datos en la App testo Smart. Rango de medición de -50ºC a 1000ºC. Apto para infinidad de aplicaciones. Amplia gama de sondas disponibles y compatibilidad total con las sondas TP tipo K del mercado.	**0563 0925**	**TESTO 925**	640.600.0298



Accesorios

Descripción	CÓDIGO TESTO	CÓDIGO
Sonda de inmersión/ penetración estanca T/P tipo K.	**0602 1293**	640.600.0010
Sonda estanca de superficie estanca T/P tipo K.	**0602 1993**	640.600.0011
Sensor conexión a tubería con velcro hasta Ø 120 mm.	**0628 0020**	640.600.0012
Protector contra suciedad y golpes.	**0516 0222**	640.600.0013



Todos los aparatos de medición TESTO se entregan con pilas y protocolo de calibración.

Instrumentos de Medición

Be sure. testo

Instrumento Testo 440

Descripción	MODELO	CÓDIGO
Instrumento de medición testo 440 con menús claramente estructurados para el caudal, IAQ, turbulencia, etc. Con posibilidad de sondas Bluetooth para más comodidad en la medición. El equipo dispone de memoria interna para hasta 7.500 protocolos de medición y puerto USB para la exportación de datos e impresión opcional de los valores medidos.	**0560 4401**	640.600.0160



Testo 440 BT set básico molinete de 100 mm

Descripción	MODELO	CÓDIGO
Instrumento para climatización testo 440 con memoria interna y función de exportación de datos. Incluye sonda molinete de 100 mm con sensor temperatura y conexión Bluetooth. Menú de medición, entre otras, para la determinación del caudal volumétrico así como el cálculo del valor medio temporal y puntual. Incluye maletín básico para el testo 440 y 1 sonda.	**0563 4403**	640.600.0161



Testo 440 BT set básico de Tª/%Hr

Descripción	MODELO	CÓDIGO
Instrumento para climatización testo 440 con memoria interna y función de exportación de datos. Incluye sonda de temperatura y humedad con conexión Bluetooth. Incluye maletín básico para el testo 440 y 1 sonda.	**0563 4404**	640.600.0162



CABEZALES

Cabezal de temperatura y humedad

Descripción	MODELO	CÓDIGO
Cabezal de temperatura y humedad. Rangos de medición 0 … 100 %HR y -20 … +70 °C. Exactitud del sensor ±2 %HR para el rango (5 … 90 %HR) y ±0,5°C. Resolución 0,1 %HR y 0,1 °C	**0636 9730**	640.600.0163



Cabezal de CO_2, temperatura y humedad

Descripción	MODELO	CÓDIGO
Cabezal de CO_2, temperatura y humedad con cable fijo. Rango de medición 0 … 10000 ppm CO_2, 5 … 95 %HR y -0 … +50 °C. Exactitud ±(50 ppm + 3 % del v.m.) para el rango (0 … 5 000 ppm), ±(100 ppm + 5 % del v.m.) para el rango (5 001 … 10 000 ppm), ±3 %HR para el rango (10 … 35 %HR), ±2 %HR para el rango (35 … 65 %HR), ±3 %HR para el rango (65 … 90 %HR) y ±5 %HR para el resto de rango. ±0,5 °C. Resolución 1 ppm, 0,1 %HR y 0,1 °C.	**0632 1550**	640.600.0164



Cabezal de CO

Descripción	MODELO	CÓDIGO
Cabezal de CO. Rango de medición 0 … 500 ppm. Exactitud ±3 ppm para el rango (0 … 30 ppm) y ±10 % del v.m. para el rango (30,1 … 500 ppm). Resolución 0,1 ppm	**0632 1270**	640.600.0165



- Consultar gama de cabezales disponibles.

Cámara Termográfica

Be sure. testo

Con APP para Smartphone y Tablet

Descripción	CÓDIGO TESTO	MODELO	CÓDIGO
Cámara termográfica con módulo inalámbrico WLAN, cable USB, fuente de alimentación, batería de iones de litio, software profesional, 3 testo ε-Marker, instrucciones para la puesta en marcha, guía rápida, protocolo de calibración y maletín. Resolución de infrarrojos de 160 x 120 píxeles (con la tecnología testo SuperResolution 320 x 240 píxeles), con testo Thermography App, detección automática de puntos fríos y calientes y testo ε-Assist para el cálculo automático de la emisividad. Cámara digital integrada para tomar una imagen real junto a la termográfica.	**0560 8681**	**TESTO 868**	640.600.0157

Descripción
La testo 868 es rápida y sencilla de manejar gracias a su tecnología de cámaras de gama superior. Funciones IFOV warner, testo ε-Assist y testo ScaleAssist que evitan errores de medición y permiten al usuario configurar y utilizar su cámara sin complicaciones.



Aplicaciones
Localización de fugas, reconocimiento de bornes o polos sobrecalentados, detección de puentes térmicos o deficiencias de construcción. Desarrollada especialmente para el uso diario en el sector de la construcción y la industria. La cámara permite trabajar rápidamente y de forma segura para detectar deficiencias en las instalaciones o averías durante el mantenimiento preventivo.

Características
- ¬ Manejo sencillo e intuitivo.
- ¬ **Alta calidad de imagen:** con el detector de 160x120 píxels, la cámara dispone de 19.200 puntos de medición de temperatura. Tecnología SuperResolution (incluida en serie) que permite mediante software cuadruplicar los puntos de medición hasta 76.800.
- ¬ **Elevada sensibilidad térmica**: con una NETD de 100 mK, significa que se visualizan las diferencias de temperatura a partir de 0,10 °C.
- ¬ **Testo Thermography App**: conecte la cámara testo 868 a su smartphone o tablet y úselos como segunda pantalla, control remoto de la cámara o para compartir las termografías, crear informes de medición al momento, y enviarlos por e-mail.
- ¬ **Cámara digital integrada**: para generar una imagen real de forma paralela a la imagen térmica.
- ¬ **Autodetección de puntos fríos/calientes**: se muestran de forma automática en la termografía.
- ¬ **Función testo ScaleAssist**: esta función ajusta automáticamente la escala de temperaturas y la paleta de colores de forma óptima con el fin de crear imágenes térmicas objetivamente comparables y sin errores, por ejemplo, del comportameinto térmico en un edificio.
- ¬ **Función testo ε-Assist**: calcula y ajusta automáticamente la emisividad y la temperatura reflejada para obtener una termografía totalmente correcta y precisa.
- ¬ **Función IFOV warner**: la cámara toma en cuenta la distancia hasta el objeto a medir y el tamaño del mismo y le indica si a esa distancia se puede medir o no, evitando así errores de medición.
- ¬ **Guardado en JPEG**: puede configurar la cámara para guardar las imágenes en formato JPEG. Este formato le permite manejarlas de forma más ágil tras descargarlas al PC.
- ¬ **Software IRSoft**: software para PC, para el tratamiento y análisis posterior de las termografías.



Conectividad
Equipada con módulo WLAN para conectar a dispositivos móviles.
La testo Thermography App para iOS y Android hace posible compartir las termografías, crear informes in situ, enviarlos y guardarlos en línea, además de utilizar el smartphone o la tablet como una segunda pantalla o como mando a distancia.

ATENCIÓN: Software no incluido- para gestionar y analizar las termografías en el PC, es necesario descargarse (de forma gratuita) el software profesional IRSoft desde www.testo.es/descargas.

Analizadores de Combustión

Be sure. testo

Descripción	CÓDIGO TESTO	MODELO	CÓDIGO
Instrumento de medición de combustión inteligente con tecnología Smart Touch. Reacción inmediata y sin retardos de la pantalla, manejo intuitivo. Envío de informes. La documentación puede crearse in situ de manera cómoda y ser enviada por correo electrónico a través de una red WIFI. En su gran pantalla HD de 5" se visualizan al mismo tiempo todos los parámetros de la instalación. Los menús claramente estructurados para todas las mediciones relevantes ya están almacenados y le guían por la aplicación de forma eficiente. Sin tiempos de espera. En modo standby, la medición es inmediata al presionar un botón. Sensores de calidad con hasta 6 años de vida útil pueden medir valores de CO hasta 30.000 ppm y posibilidad de incorporar un sensor de NO. - O2, CO-H2 compensado (8.000 ppm). - Sonda de combustión modular (180 mm, Ø 8 mm) Incluye 10 filtros de repuesto. - Software para PC testo EasyHeat. Maletín y garantía de 4 años.	**0564 3004 75**	**SET TESTO 300 LONGLIFE**	600.600.0080



Descripción	CÓDIGO TESTO	MODELO	CÓDIGO
Analizador de iniciación al análisis de la combustión. Pantalla gráfica en color de alta resolución. Menú intuitivo y de fácil navegación. Memoria para 20 protocolos de medición. Alimentador 5V 1A con cable USB. Equipado con sensores de O2 y CO, y sonda de combustión compacta (180 mm, Ø 6 mm) con sensor de temperatura integrado. Maletín. Mediciones de gases de la combustión, tiro, presión y temperatura. - Temperatura: -40 ... +1.200 °C. - Tiro: -9.99 ... +40 hPa. - Presión: 0 ... +300 hPa. - Medición de O2: 0 ... 21 Vol. % - Medición de CO (sin H2 compensado) 0 ... 4.000 ppm. - Rendimiento (Ren): 0 ... 120 %. - Pérdida por gases: 0 ... 99.9 %. - Cálculo del CO2 (cálculo digital a partir del O2): 0 ... CO2 max.	**056 3223 70**	**SET TESTO 320B**	600.600.0016



Instrumentos de Diagnóstico

Kit comprobador de Inverter

Descripción	MODELO	CÓDIGO
Módulo comprobador de fases Inverter	**INVERTER CHECK**	640.600.0052



Comprueba las salidas inverter mostrando los dispositivos de salida que no funcionan correctamente o las fases de salida dañadas. Chequea la comunicación serial entre la unidad interior y exterior. Detecta problemas de conexión o fallos de funcionamiento en las placas electrónicas.
Resulta de gran utilidad para diagnosticar problemas de inverter.

¡ATENCIÓN!
Antes de comenzar a realizar cualquier test, APAGUE TODAS LAS FUENTES DE ALIMENTACIÓN y espere un MÍNIMO DE 3 MINUTOS para que la tensión del condensador decaiga. Antes de conectar o desconectar cualquier terminal, compruebe que todos los niveles de tensión están a cero.

Este equipo comprobador
- **NO DEBE SER UTILIZADO** en entornos húmedos o mojados
- solo puede ser utilizado por un técnico para ello cualificado
- no está indicado para estar conectado permanentemente
- tiene una tensión máx. de 440 V y una potencia máx. de 1,8 W

OBSERVACIÓN: Las placas inverter de algunos fabricantes llevan un sistema de desconexión de seguridad que detiene el inverter a los pocos segundos si el compresor no está conectado. En esos casos, los seis pilotos luminosos del comprobador de inverter solo se mantendrán encendidos durante unos segundos, pero ya el hecho de que se enciendan los seis pilotos indica que la placa electrónica del inverter está probablemente bien. Realizando un segundo test con el compresor y el comprobador de inverter conectados podrá obtener una segunda confirmación.

Este test consiste en realizar un simple chequeo de las conexiones de datos y no es necesario que se efectúe en un sistema con inverter.
Cuando el sistema está funcionando, se produce un flujo de datos entre la unidad exterior y la unidad interior de la placa electrónica.

1. Para comprobar el flujo de datos, conecte las sondas de datos de color rojo y negro a la terminal de alimentación de la unidad interior.
2. Si el sistema está encendido y en funcionamiento, debería parpadear al menos uno de los dos pilotos luminosos de datos.
   Dependiendo de la marca y del modelo de su sistema, podrán parpadear los dos pilotos o uno solo. Este parpadeo no es simétrico y varía en intensidad y frecuencia en función del tipo y de la cantidad de datos que se transmiten.
3. Si no parpadeara ningún piloto luminoso, debería comprobarse que el cable de conexión no está dañado y que las dos terminales están conectadas correctamente. En este caso, también debe comprobarse que la unidad exterior y la unidad interior están conectadas entre sí por una toma de tierra.

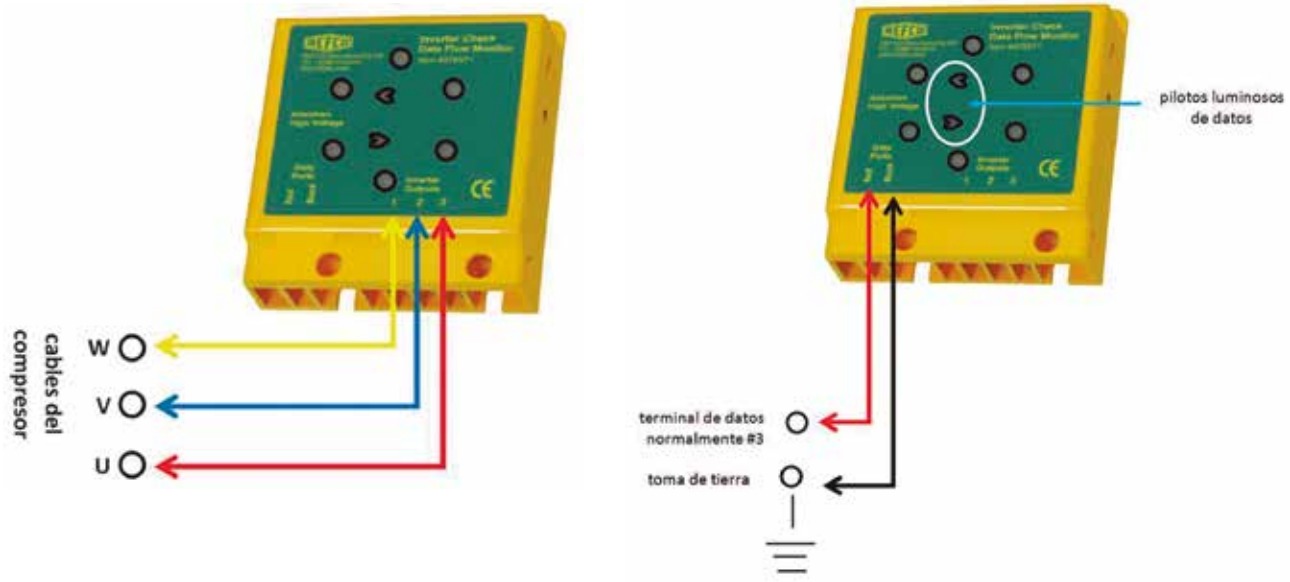

Básculas Electrónicas

WIGAM

Descripción	MODELO	CÓDIGO
- Báscula electrónica Programable R744 **[CO_2]** hasta 100 kgs. - Resolución: ± 1 g/f hasta 9.999 g (capacidad 30 kg) ± 10 g/f (capacidad 100 kg) - Precisión: ± 5 g/f hasta 30 kg ± 10 g/f >de 30 kg - Alimentación: 230/1/50-60 Hz. Peso 8,5 kgs. - Dimensiones: 460 x 350 x 170 mm, Plataforma 300 x 300 mm. - Temperatura trabajo: 0…+50ºC. Conexiones: 1/4"SAE- 5/16"SAE	**EXACTA-MAXI-C02**	640.600.0179



VALUE®

Descripción	MODELO	CÓDIGO
- Peso máximo 100 kgs, resolución 5 gramos, precisión ± 0,05%. - Tª de trabajo: -10º... +40ºC. Alimentación: pila de 9V alcalina. - Función auto-apagado. Peso 5 kgs. Plataforma 24 x 24 cms. anti-colisión.	**VES-100A**	640.600.0272



INFICON

Descripción	MODELO	CÓDIGO
- Plataforma para cualquier tamaño de envase, capacidad 125 kg / 275 libras. - Control manual por cable, pantalla LCD retroiluminada. 3 pilas AA hasta 150 hrs. - Conectividad Bluetooth con App. móvil gratuita.	**Wey-TEK Pro**	640.600.0322
- Kit adaptador botellas gas A3.	**PN 501-601-G1**	640.600.0321



Fieldpiece

Descripción	MODELO	CÓDIGO
Inalámbrica, hasta 300 mts. Resistente al agua. Pesa hasta 114 kgs. Plataforma 33 cms., peso 3 Kgs. 6 pilas alcalinas AA, duración: 200 horas. Display remoto 1 pila alcalina 9V, duración 80 horas sin retroiluminación. Compatible con aplicación "Job Link" (Informes)	**SR47**	640.600.0293



REFCO

Descripción	MODELO	CÓDIGO
- Báscula electrónica de carga capacidad 110 Kg. Entrada de cable única. - Ligera carcasa sólida de aluminio. Sin rosca integrada.	**REF-METER-OCTA**	640.600.0050
- Báscula electrónica de perfil delgado (35 mm.) permite una fácil colocación del cilindro de refrigerante en la plataforma. Alfombrilla antideslizante de alta calidad de superficie texturizada con agarre estable y efecto amortiguador tanto en el cilindro como en la propia báscula. Pantalla retroiluminada de fácil lectura, protegida. Con rosca M10 que permite la conexión de válvula opcional para botellas de refrigerante. Alimentación 4 pilas AA o USB-B. Medición de 0 a 110 Kgs. Unidades: Kg, libras y onzas. Funciones útiles: Mantiene y guarda valores, alarma programable, conexión inalámbrica, compensación gravitacional. Incluye resistente estuche de plástico.	**REFSCALE-S**	640.600.0312



Be sure. testo

Descripción	MODELO	CÓDIGO
- Báscula inalámbrica y válvula con Bluetooth. Carga automática por algoritmo. Operación remota de la báscula a través del analizador digital de refrigeración Testo o la App testo Smart. Diseño en forma de 3D para una fácil y precisa colocación de la botella de gas. Asa integrada + bolsa de transporte robusta Bluetooth 5.0 de alcance 70 mts. Carga del sistema AC/R y registro del peso, carga de refrigerante automática según el peso preconfigurado, carga del sistema AC/R automática mediante el subenfriamiento / sobrecalentamiento objetivo preconfigurados. Rango de medición de 0 a 100 kg. Resolución en display: 5 gr. Batería: 4 pilas AA (duración más de 70 horas). Maletín incluido.	**560i** **0564 2560**	640.600.0277



Nota: Disponibilidad por separado de báscula (0564 1560), válvula (0560 5600) y maletín (0516 1000), consultar.

Oxígeno y Nitrógeno R744-CO_2 / Regulador

Air Liquide creative oxygen

Oxígeno

Descripción	CÓDIGO Carga	CÓDIGO Envase
B2 OXÍGENO/200 bar	530.510.0000	531.511.0000
B3 OXÍGENO/200 bar	530.510.0001	531.511.0001
B5 OXÍGENO/200 bar	530.510.0002	531.511.0002



Nitrógeno

Descripción	CÓDIGO Carga	CÓDIGO Envase
B5 NITROGENO/200 bar	530.510.0003	531.511.0003
B7 NITROGENO/200 bar	530.510.0004	531.511.0004
B11 NITROGENO/200 bar	530.510.0005	531.511.0005



WIGAM

R744

Test de presión para CO_2

Descripción	MODELO	CÓDIGO
Kit Test presiones para R744 **[CO_2]** Longitud total 1.750 mm. 220 x 240 x 70 mm. 1 kg. Dotado de manómetro de 0-200 bar con indicador de referencia.	**COSS/4-4 60V8/PF80/ N2-K1**	603.600.0124



Regulador para botellas R744 - CO_2

Descripción	MODELO	CÓDIGO
• Presión de entrada 220 bar • Presión de salida 0 - 200 bar • Capacidad máxima 60 Nm3/h • Sistema regulación, PISTON • Manómetros de alta y baja presión (0-315 bar)	**AZ200-200**	612.600.0071



Botellas FIBRA DE CARBONO ultraligeras R744 - CO_2

Descripción	MODELO	CÓDIGO
Envase FIBRA CARBONO 13 litros cargado R744 - CO_2	**BIC-13-R744**	612.600.0072
Envase FIBRA CARBONO 20 litros cargado R744 - CO_2	**BIC-20-R744**	612.600.0073

- Ligera y fácil de transportar, de idéntica capacidad y misma presión de servicio (200 bar), es más resistente y 3 veces menos pesada que las botellas actuales gracias a su fabricación en FIBRA DE CARBONO.
- Fabricada con metales ligeros, composite y termoplásticos, que hacen de él un envase RESISTENTE pero BAJO PESO y vida ILIMITADA.
- El interior de ALUMINIO de la botella la hace idónea para el envasado de gases de alta pureza y por supuesto del resto de gases.
- A prueba de golpes, cortes y fuego, la nueva botella cumple con los más altos estándares de calidad y seguridad.



Elevadores de carga

WIGAM

Elevador de carga superior con plataforma

Descripción	Medidas plegada (mm)	Peso (Kg)	Medidas bandeja (mm)	Carga Máxima (Kg)	Altura Máxima (m)	MODELO	CÓDIGO
Torre telescópica de dos tramos para la elevación mecánica de cargas.	150 x 310 x 1650	25,2	800 x 400	100	4	**WLC-710-PLAT**	611.600.0235

¬ Manipulables por un solo operario gracias a su diseño ligero y compacto.

¬ Estructura compacta, compuesta por tres patas estabilizadoras plegables con acabado en pintura negra texturada (Epoxy) con doble tratamiento para su uso en exteriores.

¬ Dispone de una pata telescópica para el ajuste a superficies con distintas alturas o inclinaciones.

¬ Máxima seguridad en el proceso de elevación y descenso de cargas gracias a su cabrestante autofrenable que evita el retroceso y paraliza la carga a la altura deseada.

¬ La construcción de estos elevadores se efectúa con los más avanzados equipos de soldadura que garantizan la máxima seguridad y resistencia, cumpliendo en todo momento con los requerimientos de solidez, maniobrabilidad y ligereza necesarios para la elevación de cargas.

¬ Cable Ø 4 mm (180kg/mm2) DIN 3060

¬ Material Acero S 235 JRH - DIN-10219 - 1:2006

¬ Normativas DIN 15560-27; BGV-D8; DIN 1055; DIN 18800; 2006-42-C



Accesorios

Descripción	MODELO	CÓDIGO
Bandeja 800 x 400 mm	**WIGBC-03H**	611.600.0237
Bandeja 450 x 450 mm	**WIGBC-06H**	611.600.0238
Kit 3 calzos	**WIGPS-01**	611.600.0239
Kit 3 ruedas	**WIGR-710**	611.600.0240





Elevador de carga superior con plataforma y ruedas

Descripción	Medidas plegada (mm)	Peso (Kg)	Medidas bandeja (mm)	Carga Máxima (Kg)	Altura Máxima (m)	MODELO	CÓDIGO
Torre telescópica ligera y compacta de 4 tramos para elevación mecánica.	300 x 380 x 1450	37	800 x 400	125	4,56	**WLC730R**	611.600.0282

Especialmente diseñada para facilitar su transporte una vez plegada. La torre WLC-730 está certificada para cargas de hasta 125 kg a una altura máxima de 4,56 m, con terminal de Ø 35 mm.
Los elevadores serie WLC están provistos de dos sistemas de seguridad; garantizando una máxima fiabilidad durante el proceso de elevación y descenso de cargas:
Normativas DIN 15560-27; BGV-D8; DIN 1055; DIN18800; 2006-42-CE.



Elevadores de carga

WIGAM

Elevador de carga Serie W100

Elevación palas estándar (m)	Elevación palas invertidas (m)	Carga Máxima (Kg)	Medidas plegada (mm)	Altura plegada (m)	Peso (Kg)	Altura de carga (cm)	Tramos	MODELO	CÓDIGO
3,80	4,10	150	750 x 620 x 1750	1,75	77,5	33	3	**W-102**	611.600.0283

Elevadores de carga ligeros y compactos, fabricados en aluminio y acero. Su diseño compacto, su fácil manejo (sin necesidad de utilizar ningún tipo de herramienta) y su ilimitado número de aplicaciones, convierten la serie W-100 en un complemento muy útil para multitud de trabajos.
- Máxima estabilidad, seguridad y resistencia.
- Dimensiones reducidas (altura plegado 175 cm).
- Montaje rápido y sencillo sin necesidad de herramientas. No existen componentes desmontables.
- Fácil manejo, manipulable por un solo operario.
- Útil en instalaciones industriales y domésticas, en interior o exterior.
- Patas desmontables y ajustables con ruedas giratorias de gran tamaño (Ø200 mm).



Elevador de carga Serie W200

Elevación palas estándar (m)	Elevación palas invertidas (m)	Carga Máxima (Kg)	Medidas plegada (mm)	Altura plegada (m)	Peso (Kg)	Altura de carga (cm)	Tramos	MODELO	CÓDIGO
4,95	5,15	230	810 x 650 x 1680	1,68	124	30	4	**W-202**	611.600.0284

Permite su utilización con las patas en parte delantera o trasera, pudiendo así acercar la torre a la pared (con patas en parte trasera, obligatorio el uso de soporte y contrapesas).
- 2 estabilizadores laterales abatibles y desmontables.
- 12 ruedas para su transporte en horizontal , vertical y carga en vehículo.
- Fácil manejo, manipulable por un solo operario.
- Útil en instalaciones industriales y domésticas, en interior o exterior.
- Diseño compacto para maniobrabilidad en espacios reducidos.
- Fabricado en base de acero con pintura epoxy y con ruedas.
- Cabrestante autofrenable que evita el retroceso y paraliza la carga a la altura deseada.
- Horquillas reversibles para alcanzar la máxima altura.



Accesorios

Para Serie	Descripción	MODELO	CÓDIGO
W100 W200	Adaptador para cargas diseño curvo.	**WT01**	611.600.0285
	Prolongador de horquillas.	**WT02**	611.600.0286
	Bandeja para horquillas.	**WT04**	611.600.0287
W200	Soporte para contrapesas.	**08005015**	611.600.0288
	Contrapesa 20 kg (necesarias 5 ud).	**08005016**	611.600.0289

Nota: Consultar elevadores para otras alturas y cargas.








SUPER MARKET



Cámaras

Cámaras con equipo frigorífico

Paneles

Puertas

Estanterías y herrajes

Cierres, manetas, bisagras, tiradores...

Controles y soluciones a las normativas

Registradores

Alarmas

Cortinas de lamas

Humectación

Deshumectación

Accesorios

BEIJER REF

Líder mundial en CO_2



Cámaras

Conjuntos Completos
Cámara+Equipo Frigorífico

Pág. 852-862



Controles y Soluciones Integradas a Normativa de Cámaras

Pág. 863-866



Paneles / Puertas Frigoríficas

Pág. 867-871



Estanterías y Herrajes/Componentes Cámaras Frigoríficas

Pág. 872-874



Cortinas de Lamas

Pág. 875



Humectación

Pág. 876-884



Deshumectación

Pág. 885



Accesorios

Pág. 886-889



Conjuntos Completos: Cámara / Equipo Frigorífico

COLDKIT

CÁMARAS DESMONTABLES OPTIMA SIN SUELO, EQUIPO MONOBLOCK

Temperatura Interior 0ºC (Temperatura Positiva)

Dimensiones exteriores (mm)			Volumen Interior m³	Cámara desmontable OPTIMA		MODELO INTARCON Monoblock	
Ancho	Fondo	Alto		Cámara	CÓDIGO	Pared	Techo
1.770	970	2.030	2,49	**ICP-1/2**	700.700.0001	0010	0010
	1.370		3,74	**ICP-2/2**	700.700.0002	0010	0010
	1.770		4,98	**ICP-3/2**	700.700.0003	0015	0015
	2.170		6,23	**ICP-4/2**	700.700.0004	1015	1015
	2.570		7,47	**ICP-5/2**	700.700.0005	1026	1015
	2.970		8,72	**ICP-6/2**	700.700.0006	1026	1026
	3.370		9,96	**ICP-7/2**	700.700.0007	1026	1026
2.170	970		3,12	**ICP-8/2**	700.700.0008	0010	0010
	1.370		4,67	**ICP-9/2**	700.700.0009	0015	0015
	1.770		6,23	**ICP-10/2**	700.700.0010	1015	1015
	2.170		7,78	**ICP-11/2**	700.700.0011	1026	1015
	2.570		9,34	**ICP-12/2**	700.700.0012	1026	1026
	2.970		10,90	**ICP-13/2**	700.700.0013	1026	1026
	3.370		12,45	**ICP-14/2**	700.700.0014	1033	1033
2.577	1.370		5,61	**ICP-5,61**	700.700.0015	0015	0015
	1.770		7,47	**ICP-16/2**	700.700.0016	1026	1015
	2.170		9,34	**ICP-17/2**	700.700.0017	1026	1026
	2.570		11,21	**ICP-18/2**	700.700.0018	1026	1026
	2.970		13,08	**ICP-19/2**	700.700.0019	1033	1033
	3.370		14,94	**ICP-20/2**	700.700.0020	1033	1033
2.970	1.370		6,54	**ICP-21/2**	700.700.0021	1015	1015
	1.770		8,72	**ICP-22/2**	700.700.0022	1026	1026
	2.170		10,90	**ICP-23/2**	700.700.0023	1026	1026
	2.570		13,08	**ICP-24/2**	700.700.0024	1033	1033
	2.970		15,25	**ICP-25/2**	700.700.0025	1033	1033
	3.370		17,43	**ICP-26/2**	700.700.0026	2033	2033



Condensador con Ventilador Axial

Pared (Mochila)		Techo	
MODELO	CÓDIGO	MODELO	CÓDIGO
MCV-NY-0 010	130.117.0372	**MCR-NY-0 010**	130.117.0591
MCV-NY-0 015	130.117.0410	**MCR-NY-0 015**	130.117.0592
MCV-NY-1 015	130.117.0389	**MCR-NY-1 015**	130.117.0593
MCV-NY-1 026	130.117.0380	**MCR-NY-1 026**	130.117.0594
MCV-NY-1 033	130.117.0411	**MCR-NY-1 033**	130.117.0595
MCV-NY-2 033	130.117.0361	**MCR-NY-2 033**	130.117.0596
MCV-NY-2 053	130.117.0412	**MCR-NY-2 053**	130.117.0597
MCV-NY-3 053	130.117.0413	**MCR-NY-2 074**	130.117.0598
MCV-NY-3 074	130.117.0363		
MCV-NY-3 108	130.117.0309		

Condensador con Ventilador Centrífugo

Pared (Mochila)		Techo	
MODELO	CÓDIGO	MODELO	CÓDIGO
MCV-CY-0 010	130.117.0423	**MCR-CY-0 010**	130.117.0449
MCV-CY-0 015	130.117.0424	**MCR-CY-0 015**	130.117.0450
MCV-CY-1 015	130.117.0366	**MCR-CY-1 015**	130.117.0235
MCV-CY-1 026	130.117.0425	**MCR-CY-1 026**	130.117.0451
MCV-CY-1 033	130.117.0375	**MCR-CY-1 033**	130.117.0316
MCV-CY-2 033	130.117.0426	**MCR-CY-2 033**	130.117.0452
MCV-CY-2 053	130.117.0397	**MCR-CY-2 053**	130.117.0453
MCV-CY-3 053	130.117.0427	**MCR-CY-2 074**	130.117.0454
MCV-CY-3 074	130.117.0428		
MCV-CY-3 108	130.117.0429		

Conjuntos Completos: Cámara / Equipo Frigorífico

COLDKIT

CÁMARAS DESMONTABLES OPTIMA SIN SUELO, EQUIPO MONOBLOCK

Temperatura Interior 0ºC (Temperatura Positiva)

Dimensiones exteriores (mm)			Volumen Interior m³	Cámara desmontable OPTIMA		MODELO INTARCON Monoblock	
Ancho	Fondo	Alto		Cámara	CÓDIGO	Pared	Techo
1.770	970	2.430	3,01	**ICP-1/2,4**	700.700.0027	0010	0010
	1.370		4,51	**ICP-2/2,4**	700.700.0028	0015	0015
	1.770		6,01	**ICP-3/2,4**	700.700.0029	0015	0015
	2.170		7,51	**ICP-4/2,4**	700.700.0030	1026	1015
	2.570		9,01	**ICP-5/2,4**	700.700.0031	1026	1026
	2.970		10,51	**ICP-6/2,4**	700.700.0032	1026	1026
	3.370		12,01	**ICP-7/2,4**	700.700.0033	1026	1026
2.170	970		3,76	**ICP-8/2,4**	700.700.0034	0010	0010
	1.370		5,63	**ICP-9/2,4**	700.700.0035	0015	0015
	1.770		7,51	**ICP-10/2,4**	700.700.0036	1026	1015
	2.170		9,38	**ICP-11/2,4**	700.700.0037	1026	1026
	2.570		11,26	**ICP-12/2,4**	700.700.0038	1026	1026
	2.970		13,14	**ICP-13/2,4**	700.700.0039	1033	1033
	3.370		15,01	**ICP-14/2,4**	700.700.0040	1033	1033
2.577	1.370		6,76	**ICP-15/2,4**	700.700.0041	1015	1015
	1.770		9,01	**ICP-16/2,4**	700.700.0042	1026	1026
	2.170		11,26	**ICP-17/2,4**	700.700.0043	1026	1026
	2.570		13,51	**ICP-18/2,4**	700.700.0044	1033	1033
	2.970		15,76	**ICP-19/2,4**	700.700.0045	1033	1033
	3.370		18,01	**ICP-20/2,4**	700.700.0046	2033	2033
2.970	1.370		7,88	**ICP-21/2,4**	700.700.0047	1026	1015
	1.770		10,51	**ICP-22/2,4**	700.700.0048	1026	1026
	2.170		13,14	**ICP-23/2,4**	700.700.0049	1033	1033
	2.570		15,76	**ICP-24/2,4**	700.700.0050	1033	1033
	2.970		18,39	**ICP-25/2,4**	700.700.0051	2033	2033
	3.370		21,02	**ICP-26/2,4**	700.700.0052	2033	2033



Condensador con Ventilador Axial

Pared (Mochila)		Techo	
MODELO	CÓDIGO	MODELO	CÓDIGO
MCV-NY-0 010	130.117.0372	**MCR-NY-0 010**	130.117.0591
MCV-NY-0 015	130.117.0410	**MCR-NY-0 015**	130.117.0592
MCV-NY-1 015	130.117.0389	**MCR-NY-1 015**	130.117.0593
MCV-NY-1 026	130.117.0380	**MCR-NY-1 026**	130.117.0594
MCV-NY-1 033	130.117.0411	**MCR-NY-1 033**	130.117.0595
MCV-NY-2 033	130.117.0361	**MCR-NY-2 033**	130.117.0596
MCV-NY-2 053	130.117.0412	**MCR-NY-2 053**	130.117.0597
MCV-NY-3 053	130.117.0413	**MCR-NY-2 074**	130.117.0598
MCV-NY-3 074	130.117.0363		
MCV-NY-3 108	130.117.0309		

Condensador con Ventilador Centrífugo

Pared (Mochila)		Techo	
MODELO	CÓDIGO	MODELO	CÓDIGO
MCV-CY-0 010	130.117.0423	**MCR-CY-0 010**	130.117.0449
MCV-CY-0 015	130.117.0424	**MCR-CY-0 015**	130.117.0450
MCV-CY-1 015	130.117.0366	**MCR-CY-1 015**	130.117.0235
MCV-CY-1 026	130.117.0425	**MCR-CY-1 026**	130.117.0451
MCV-CY-1 033	130.117.0375	**MCR-CY-1 033**	130.117.0316
MCV-CY-2 033	130.117.0426	**MCR-CY-2 033**	130.117.0452
MCV-CY-2 053	130.117.0397	**MCR-CY-2 053**	130.117.0453
MCV-CY-3 053	130.117.0427	**MCR-CY-2 074**	130.117.0454
MCV-CY-3 074	130.117.0428		
MCV-CY-3 108	130.117.0429		

Conjuntos Completos: Cámara / Equipo Frigorífico

COLDKIT

CÁMARAS DESMONTABLES OPTIMA CON SUELO, EQUIPO MONOBLOCK

Temperatura Interior -20ºC (Temperatura Negativa)

Dimensiones exteriores (mm)			Volumen Interior m^3	Cámara desmontable OPTIMA		MODELO INTARCON Monoblock	
Ancho	Fondo	Alto		Cámara	CÓDIGO	Pared	Techo
1.770	970	2.030	2,35	**ICN-1/2**	700.700.0053	1026	1026
	1.370		3,52	**ICN-2/2**	700.700.0054	1026	1026
	1.770		4,69	**ICN-3/2**	700.700.0055	1034	1034
	2.170		5,86	**ICN-4/2**	700.700.0056	1034	1034
	2.570		7,03	**ICN-5/2**	700.700.0057	2034	2034
	2.970		8,20	**ICN-6/2**	700.700.0058	2055	2055
	3.370		9,37	**ICN-7/2**	700.700.0059	2055	2055
2.170	970		2,93	**ICN-8/2**	700.700.0060	1026	1026
	1.370		4,40	**ICN-9/2**	700.700.0061	1026	1034
	1.770		5,86	**ICN-10/2**	700.700.0062	1034	1034
	2.170		7,32	**ICN-11/2**	700.700.0063	2034	2034
	2.570		8,79	**ICN-12/2**	700.700.0064	2055	2055
	3.370		11,72	**ICN-14/2**	700.700.0065	2055	2055
2.570	1.370		5,28	**ICN-15/2**	700.700.0066	1034	1034
	1.770		7,03	**ICN-16/2**	700.700.0067	2034	2034
	2.170		8,79	**ICN-17/2**	700.700.0068	2055	2055
	2.570		10,55	**ICN-18/2**	700.700.0069	2055	2055
	2.970		12,30	**ICN-19/2**	700.700.0070	2075	2055
	3.370		14,06	**ICN-20/2**	700.700.0071	2075	2075
2.970	1.370		6,15	**ICN-21/2**	700.700.0072	1034	2034
	2.170		10,25	**ICN-23/2**	700.700.0073	2055	2055
	2.570		12,30	**ICN-24/2**	700.700.0074	2055	2055
	2.970		14,35	**ICN-25/2**	700.700.0075	2075	2075
	3.370		16,40	**ICN-26/2**	700.700.0076	2075	2075



Condensador con Ventilador Axial

Pared (Mochila)		Techo	
MODELO	CÓDIGO	MODELO	CÓDIGO
BCV-NG-0 018	130.117.0414	**BCR-NG-0 018**	130.117.0443
BCV-NG-1 026	130.117.0415	**BCR-NG-1 026**	130.117.0444
BCV-NG-1 034	130.117.0416	**BCR-NG-1 034**	130.117.0445
BCV-NG-2 034	130.117.0417	**BCR-NG-2 034**	130.117.0446
BCV-NG-2 055	130.117.0830	**BCR-NG-2 055**	130.117.0869
BCV-NG-2 075	130.117.0847	**BCR-NG-2 075**	130.117.0863
BCV-NG-3 075	130.117.0895		
BCV-NG-3 096	130.117.0422		

Condensador con Ventilador Centrífugo

Pared (Mochila)		Techo	
MODELO	CÓDIGO	MODELO	CÓDIGO
BCV-CG-0 018	130.117.0430	**BCR-CG-0 018**	130.117.0455
BCV-CG-1 026	130.117.0431	**BCR-CG-1 026**	130.117.0456
BCV-CG-1 034	130.117.0432	**BCR-CG-1 034**	130.117.0457
BCV-CG-2 034	130.117.0433	**BCR-CG-2 034**	130.117.0458
BCV-CG-2 055	130.117.0831	**BCR-CG-2 055**	130.117.0833
BCV-CG-2 075	130.117.0834	**BCR-CG-2 075**	130.117.0886
BCV-CG-3 075	130.117.0885		
BCV-CG-3 096	130.117.0438		

- Los modelos monoblock son orientativos
- Conjunto completos:
  - Cámara + Equipo de Refrigeración.
  - (*) Los modelos monoblock son orientativos.
  - Modelo ICN.
- Aplicación:
  - Pequeños espacios. El montaje se realiza desde el interior lo cuál permite su montaje en espacios reducidos.
  - Puede ser reversible.
  - Montada en el lado ancho.
- Material:
  - Aislamiento de poliuretano de 85 mm de espesor acabado en chapa lacada en blanco de calidad alimentaria (También disponible 105 mm).
  - Suelo en resina fenólica con aislamiento de 85 mm de espesor.
  - Puertas de paso libre 1,83x0,70, cerradura con llave y sistema anti-pánico interior, resistencia calefactora, abertura sentido derecha, puede ser reversible.
  - Accesorios y perfiles sanitarios no incluídos.

Equipos compactos Tropicalizados (*)

Conjuntos Completos: Cámara / Equipo Frigorífico

COLDKIT

CÁMARAS DESMONTABLES OPTIMA CON SUELO, EQUIPO MONOBLOCK

Temperatura Interior -20ºC (Temperatura Negativa)

Dimensiones exteriores (mm)			Volumen Interior m^3	Cámara desmontable OPTIMA		MODELO INTARCON Monoblock	
Ancho	Fondo	Alto		Cámara	CÓDIGO	Pared	Techo
1.770	970	2.430	2,86	**ICN1/2,4**	700.700.0077	1026	1026
	1.370		4,29	**ICN2/2,4**	700.700.0078	1026	1026
	1.770		5,71	**ICN3/2,4**	700.700.0079	1034	1034
	2.170		7,14	**ICN4/2,4**	700.700.0080	1034	1034
	2.570		8,57	**ICN5/2,4**	700.700.0081	2034	2034
	2.970		10,00	**ICN6/2,4**	700.700.0082	2055	2055
	3.370		11,42	**ICN7/2,4**	700.700.0083	2055	2055
2.170	970		3,57	**ICN8/2,4**	700.700.0084	1026	1026
	1.370		5,36	**ICN9/2,4**	700.700.0085	1026	1034
	1.770		7,14	**ICN10/2,4**	700.700.0086	1034	1034
	2.170		8,92	**ICN11/2,4**	700.700.0087	2034	2034
	2.570		10,71	**ICN12/2,4**	700.700.0088	2055	2055
	2.970		12,49	**ICN13/2,4**	700.700.0089	2055	2055
	3.370		14,28	**ICN14/2,4**	700.700.0090	1034	1034
2.570	1.370		6,43	**ICN15/2,4**	700.700.0091	2034	2034
	1.770		8,57	**ICN16/2,4**	700.700.0092	2055	2055
	2.170		10,71	**ICN17/2,4**	700.700.0093	2055	2055
	2.570		12,85	**ICN18/2,4**	700.700.0094	2075	2055
	2.970		14,99	**ICN19/2,4**	700.700.0095	2075	2075
	3.370		17,13	**ICN20/2,4**	700.700.0096	1034	2034
2.970	1.370		7,50	**ICN21/2,4**	700.700.0097	2055	2055
	1.770		10,00	**ICN22/2,4**	700.700.0098	2055	2055
	2.170		12,49	**ICN23/2,4**	700.700.0099	2075	2075
	2.570		14,99	**ICN24/2,4**	700.700.0100	2075	2075
	2.970		17,49	**ICN25/2,4**	700.700.0101	2074	2074
	3.370		19,99	**ICN26/2,4**	700.700.0102	3074	X



Condensador con Ventilador Axial

Pared (Mochila)		Techo	
MODELO	CÓDIGO	MODELO	CÓDIGO
BCV-NG-0 018	130.117.0414	**BCR-NG-0 018**	130.117.0433
BCV-NG-1 026	130.117.0415	**BCR-NG-1 026**	130.117.0444
BCV-NG-1 034	130.117.0416	**BCR-NG-1 034**	130.117.0445
BCV-NG-2 034	130.117.0417	**BCR-NG-2 034**	130.117.0446
BCV-NG-2 055	130.117.0830	**BCR-NG-2 055**	130.117.0869
BCV-NG-2 075	130.117.0847	**BCR-NG-2 075**	130.117.0863
BCV-NG-3 075	130.117.0895		
BCV-NG-3 096	130.117.0422		

Condensador con Ventilador Centrífugo

Pared (Mochila)		Techo	
MODELO	CÓDIGO	MODELO	CÓDIGO
BCV-CG-0 018	130.117.0430	**BCR-CG-0 018**	130.117.0455
BCV-CG-1 026	130.117.0431	**BCR-CG-1 026**	130.117.0456
BCV-CG-1 034	130.117.0432	**BCR-CG-1 034**	130.117.0457
BCV-CG-2 034	130.117.0433	**BCR-CG-2 034**	130.117.0458
BCV-CG-2 055	130.117.0831	**BCR-CG-2 055**	130.117.0833
BCV-CG-2 075	130.117.0834	**BCR-CG-2 075**	130.117.0886
BCV-CG-3 075	130.117.0885		
BCV-CG-3 096	130.117.0438		

- Los modelos monoblock son orientativos
- Conjunto completos:
  - Cámara + Equipo de Refrigeración.
  - (*) Los modelos monoblock son orientativos.
  - Modelo ICN.
- Aplicación:
  - Pequeños espacios. El montaje se realiza desde el interior lo cuál permite su montaje en espacios reducidos.
  - Puede ser reversible.
  - Montada en el lado ancho.
- Material:
  - Aislamiento de poliuretano de 85 mm de espesor acabado en chapa lacada en blanco de calidad alimentaria. (También disponible 105 mm).
  - Suelo en resina fenólica con aislamiento de 85 mm de espesor.
  - Puertas de paso libre 1,90x0,80, cerradura con llave y sistema anti-pánico interior, resistencia calefactora, abertura sentido derecha, puede ser reversible.
  - Accesorios y perfiles sanitarios no incluídos.

Equipos compactos Tropicalizados (*)

Opciones de Accesorios

COLDKIT

Dimensiones Cámara (mm)					Perfiles Sanitarios				
Interiores			Exteriores		Vt y Tt en Altura Interior (mm)		En Suelo	Rodapiés	
A	B	m²	A	B	1.830	2.230		Interior	Exterior
1.600	800	1,28	1.700	970	MS100101	MS100151	MS100601	MS100201	MS100301
	1.200	1,92		1.370	MS100102	MS100152	MS100602	MS100202	MS100302
	1.400	2,24		1.570	MS100103	MS100153	MS100603	MS100203	MS100303
	1.600	2,56		1.770					
	1.800	2,88		1.970	MS100104	MS100154	MS100604	MS100204	MS100304
	2.000	3,20		2.170					
	2.200	3,52		2.370	MS100105	MS100155	MS100605	MS100205	MS100305
	2.400	3,84		2.570					
	2.600	4,16		2.770	MS100106	MS100156	MS100606	MS100206	MS100306
	2.800	4,16		2.970					
	3.000	4,80		3.170	MS100107	MS100157	MS100607	MS100207	MS100307
	3.200	5,12		3.370					
2.000	800	1,60	2.170	970	MS100108	MS100158	MS100608	MS100208	MS100308
	1.200	2,40		1.370	MS100109	MS100159	MS100609	MS100209	MS100309
	1.400	2,80		1.570	MS100110	MS100160	MS100610	MS100210	MS100310
	1.600	3,20		1.770					
	1.800	3,60		1.970	MS100111	MS100161	MS100611	MS100211	MS100311
	2.000	4,00		2.170					
	2.200	4,40		2.370	MS100112	MS100162	MS100612	MS100212	MS 100312
	2.400	4,80		2.570					
	2.600	5,20		2.770	MS100113	MS100163	MS100613	MS100213	MS100313
	2.800	5,60		2.970					
	3.000	6,00		3.170	MS100114	MS100164	MS100614	MS100214	MS100314
	3.200	6,40		3.370					
2.400	1.200	2,88	2.570	1.370	MS100115	MS100165	MS100615	MS100215	MS100315
	1.400	3,36		1.670	MS100116	MS100166	MS100616	MS100216	MS100316
	1.600	3,84		1.770					
	1.800	4,32		1.970	MS100117	MS100167	MS100617	MS100217	MS100317
	2.000	4,80		2.170					
	2.200	5,28		2.370	MS100118	MS100168	MS100618	MS100218	MS100318
	2.400	5,76		2.570					
	2.600	6,24		2.770	MS100119	MS100169	MSI00619	MS100219	MS100319
	2.800	8,72		2.970					
	3.000	7,20		3.170	MS100120	MS100170	MS100620	MS100220	MS100320
	3.200	7,68		3.370					
2.800	1.200	3,36	2.970	1.370	MS100121	MS100171	MS100621	MS100221	MS100321
	1.400	3,92		1.570	MS100122	MS100172	MS100622	MS100222	MS100322
	1.600	4,48		1.770					
	1.800	5,04		1.970	MS100123	MS100173	MS100623	MS100223	MS100323
	2.000	5,60		2.170					
	2.200	6,16		2.370	MS100124	MS100174	MS100624	MS100224	MS100324
	2.400	6,72		2.570					
	2.600	7,28		2.770	MS100125	MS100175	MS100625	MS100225	MS100325
	2.800	7,84		2.970					
	3.000	8,40		3.170	MS100126	MS100176	MS100626	MS100226	MS100326
	3.200	8,96		3.370					

Las válvulas de equilibrio de presiones tienen la función de equilibrar las presiones entre el interior y el exterior de una cámara frigorífica trabajando en temperaturas negativas.

Se dispone de un dispositivo de evacuación de aire (depresión y sobrepresión) y de una resistencia de calentamiento en la zona de trabajo de la válvula.
Su uso es obligatorio en cámaras frigoríficas para temperaturas negativas.

Paneles Frigoríficos

COLDKIT

PANELES

Las cámaras MATRIX cuentan con una amplia variedad de espesores para una mejor adaptación a las distintas necesidades de refrigeración: 60,80,105 y 150 mm.

Espesor	60 mm
Aplicación	Temperaturas Positivas (de +8º C a +1º C)
Ancho (m)	Módulos de 0,40 0,60 0,80 1,00 1,20
Alturas (m)	2,00 2,20 2,40 2,60 2,80 3,00 3,20 3,40 3,60 3,80 4,00

Espesor	85 mm
Aplicación	Temperaturas Negativas hasta -18º C /-25º C (ambiente externos calientes)
Ancho (m)	Módulos de 0,40 0,60 0,80 1,00 1,20
Alturas (m)	2,00 2,20 2,40 2,60 2,80 3,00 3,20 3,40 3,60 3,80 4,00

Espesor	105 mm
Aplicación	Temperaturas Negativas hasta -18º C /-25º C (ambiente externos extremos)
Ancho (m)	Módulos de 0,40 0,60 0,80 1,00 1,20
Alturas (m)	2,00 2,20 2,40 2,60 2,80 3,00 3,20 3,40 3,60 3,80 4,00

Espesor	150 mm
Aplicación	Congelación y Sobrecongelación hasta -40º C
Ancho (m)	Módulos de 0,40 0,80 1,20
Alturas (m)	2,00 2,40 2,80 3,20 3,60 4,00

Espesor	Estándar	Reforzado
Revestimiento exterior	Resina fenólica Acero inox.	Acero inox.
Cargas máx. Admisible		
Estática (repartida)	3000kg/m^2	4000kg/m^2
Estática (concentrada)	400kg/60cm^2	500kg/60cm^2
Dinámica (sobre 4 ruedas)	500kg/m^2	800kg/m^2

PANELES PARA CÁMARAS MATRIX

- Aplicación:
  - Conservación y almacenaje de productos alimentarios.
  - Modulación de 20 en 20 cm.
  - Permite crear espacios con zonas diferenciadas para distintos productos.
- Material:
  - Puertas con líneas curvadas.
  - Paneles lisos en color gris en el exterior y blanco en el interior.
  - Los ángulos de la cámara redondeados , tanto internos como externos, realizados con material de alta calidad.
  - Sencilla limpieza y reduce la acumulación de gérmenes.

Conjuntos Completos: Cámara / Equipo Frigorífico

CÁMARAS DESMONTABLES SUPERPLUS SIN SUELO, E. MONOBLOCK

Temperatura Interior 0ºC (Temperatura Positiva) — *Espesor 70 mm aislamiento*

Dimensiones exteriores (mm)			Volumen Interior m³	Cámara desmontable		MODELO INTARCON Monoblock	
Ancho	Fondo	Alto		Cámara	CÓDIGO	Pared	Techo
1.260	1.640	1.970	3,19	**SUPERPLUS S-701**	700.700.0103	0010	0010
1.260	2.020		4,00	**SUPERPLUS S-702**	700.700.0104	0010	0010
1.260	2.400		4,81	**SUPERPLUS S-703**	700.700.0105	0015	0015
1.640	1.640		4,28	**SUPERPLUS S-704**	700.700.0106	0015	0015
1.640	2.020		5,36	**SUPERPLUS S-705**	700.700.0107	0015	0015
2.020	2.020		6,72	**SUPERPLUS S-706**	700.700.0108	1015	1015
2.020	2.400		8,07	**SUPERPLUS S-707**	700.700.0109	1026	1015
2.400	2.400		9,70	**SUPERPLUS S-708**	700.700.0110	1026	1026
1.260	1.640	2.350	3,83	**SUPERPLUS S-709**	700.700.0111	0010	0010
1.260	2.020		4,80	**SUPERPLUS S-710**	700.700.0112	0015	0015
1.260	2.400		5,77	**SUPERPLUS S-711**	700.700.0113	0015	0015
1.640	1.640		5,13	**SUPERPLUS S-712**	700.700.0114	0015	0015
1.640	2.020		6,43	**SUPERPLUS S-713**	700.700.0115	1015	1015
1.640	2.400		7,73	**SUPERPLUS S-714**	700.700.0116	1026	1015
1.640	2.780		9,03	**SUPERPLUS S-715**	700.700.0117	1026	1026
2.020	2.020		8,06	**SUPERPLUS S-716**	700.700.0118	1026	1026
2.020	2.400		9,69	**SUPERPLUS S-717**	700.700.0119	1026	1026
2.020	2.780		11,32	**SUPERPLUS S-718**	700.700.0120	1026	1026
2.020	3.160		12,94	**SUPERPLUS S-719**	700.700.0121	1033	1033
2.400	2.400		11,65	**SUPERPLUS S-720**	700.700.0122	1026	1026
2.400	2.780		13,60	**SUPERPLUS S-721**	700.700.0123	1033	1033
2.400	3.160		15,56	**SUPERPLUS S-722**	700.700.0124	1033	1033
2.400	3.540		17,52	**SUPERPLUS S-723**	700.700.0125	2033	2033
2.780	2.780		15,89	**SUPERPLUS S-724**	700.700.0126	1033	1033
2.780	3.540		20,47	**SUPERPLUS S-725**	700.700.0127	2033	2033





Condensador con Ventilador Axial

Pared (Mochila)		Techo	
MODELO	CÓDIGO	MODELO	CÓDIGO
MCV-NY-0 010	130.117.0372	**MCR-NY-0 010**	130.117.0591
MCV-NY-0 015	130.117.0410	**MCR-NY-0 015**	130.117.0592
MCV-NY-1 015	130.117.0389	**MCR-NY-1 015**	130.117.0593
MCV-NY-1 026	130.117.0380	**MCR-NY-1 026**	130.117.0594
MCV-NY-1 033	130.117.0411	**MCR-NY-1 033**	130.117.0595
MCV-NY-2 033	130.117.0361	**MCR-NY-2 033**	130.117.0596
MCV-NY-2 053	130.117.0412	**MCR-NY-2 053**	130.117.0597
MCV-NY-3 053	130.117.0413	**MCR-NY-2 074**	130.117.0598
MCV-NY-3 074	130.117.0363		
MCV-NY-3 108	130.117.0309		

- Los modelos monoblock son orientativos
- Aplicación: pequeños espacios. El montaje se realiza desde el interior.
- Material: Aislamiento de poliuretano de 70 mm.
- Sistema de unión exclusivo y patentado a nivel mundial: Instaclack.
- Desmontable. Ampliables. Trasladables
- Puertas de 1.850 x 800 mm con llave.
- Perfil sanitario no incluido.

Condensador con Ventilador Centrífugo

Pared (Mochila)		Techo	
MODELO	CÓDIGO	MODELO	CÓDIGO
MCV-CY-0 010	130.117.0423	**MCR-CY-0 010**	130.117.0449
MCV-CY-0 015	130.117.0424	**MCR-CY-0 015**	130.117.0450
MCV-CY-1 015	130.117.0366	**MCR-CY-1 015**	130.117.0235
MCV-CY-1 026	130.117.0425	**MCR-CY-1 026**	130.117.0451
MCV-CY-1 033	130.117.0375	**MCR-CY-1 033**	130.117.0316
MCV-CY-2 033	130.117.0426	**MCR-CY-2 033**	130.117.0452
MCV-CY-2 053	130.117.0397	**MCR-CY-2 053**	130.117.0453
MCV-CY-3 053	130.117.0427	**MCR-CY-2 074**	130.117.0454
MCV-CY-3 074	130.117.0428		
MCV-CY-3 108	130.117.0429		



Conjuntos Completos: Cámara / Equipo Frigorífico

CÁMARAS DESMONTABLES SUPERPLUS CON SUELO, E. MONOBLOCK

Temperatura Interior 0ºC (Temperatura Positiva) — *Espesor 70 mm aislamiento*

Dimensiones exteriores (mm)			Volumen Interior m³	Cámara desmontable		MODELO INTARCON Monoblock	
Ancho	Fondo	Alto		Cámara	CÓDIGO	Pared	Techo
1.260	1.640	2.070	3,19	**SUPERPLUS C-701**	700.700.0128	0010	0010
1.260	2.020		4,00	**SUPERPLUS C-702**	700.700.0129	0010	0010
1.260	2.400		4,81	**SUPERPLUS C-703**	700.700.0130	0015	0015
1.640	1.640		4,28	**SUPERPLUS C-704**	700.700.0131	0015	0015
1.640	2.020		5,36	**SUPERPLUS C-705**	700.700.0132	0015	0015
2.020	2.020		6,72	**SUPERPLUS C-706**	700.700.0133	1015	1015
2.020	2.400		8,07	**SUPERPLUS C-707**	700.700.0134	1026	1015
2.400	2.400		9,70	**SUPERPLUS C-708**	700.700.0135	1026	1026
1.260	1.640	2.450	3,83	**SUPERPLUS C-709**	700.700.0136	0010	0010
1.260	2.020		4,80	**SUPERPLUS C-710**	700.700.0137	0015	0015
1.260	2.400		5,77	**SUPERPLUS C-711**	700.700.0138	0015	0015
1.640	1.640		5,13	**SUPERPLUS C-712**	700.700.0139	0015	0015
1.640	2.020		6,43	**SUPERPLUS C-713**	700.700.0140	1015	1015
1.640	2.400		7,73	**SUPERPLUS C-714**	700.700.0141	1026	1015
1.640	2.780		9,03	**SUPERPLUS C-715**	700.700.0142	1026	1026
2.020	2.020		8,06	**SUPERPLUS C-716**	700.700.0143	1026	1015
2.020	2.400		9,69	**SUPERPLUS C-717**	700.700.0144	1026	1026
2.020	2.780		11,32	**SUPERPLUS C-718**	700.700.0145	1026	1026
2.020	3.160		12,94	**SUPERPLUS C-719**	700.700.0146	1033	1033
2.400	2.400		11,65	**SUPERPLUS C-720**	700.700.0147	1026	1026
2.400	2.780		13,60	**SUPERPLUS C-721**	700.700.0148	1033	1033
2.400	3.160		15,56	**SUPERPLUS C-722**	700.700.0149	1033	1033
2.400	3.540		17,52	**SUPERPLUS C-723**	700.700.0150	2033	2033
2.780	2.780		15,89	**SUPERPLUS C-724**	700.700.0151	1033	1033
2.780	3.540		20,47	**SUPERPLUS C-725**	700.700.0152	2033	2033





Condensador con Ventilador Axial

Pared (Mochila)		Techo	
MODELO	CÓDIGO	MODELO	CÓDIGO
MCV-NY-0 010	130.117.0372	**MCR-NY-0 010**	130.117.0591
MCV-NY-0 015	130.117.0410	**MCR-NY-0 015**	130.117.0592
MCV-NY-1 015	130.117.0389	**MCR-NY-1 015**	130.117.0593
MCV-NY-1 026	130.117.0380	**MCR-NY-1 026**	130.117.0594
MCV-NY-1 033	130.117.0411	**MCR-NY-1 033**	130.117.0595
MCV-NY-2 033	130.117.0361	**MCR-NY-2 033**	130.117.0596
MCV-NY-2 053	130.117.0412	**MCR-NY-2 053**	130.117.0597
MCV-NY-3 053	130.117.0413	**MCR-NY-2 074**	130.117.0598
MCV-NY-3 074	130.117.0363		
MCV-NY-3 108	130.117.0309		

- Los modelos monoblock son orientativos
- Aplicación: pequeños espacios. El montaje se realiza desde el interior.
- Material: Aislamiento de poliuretano de 70 mm.
- Sistema de unión exclusivo y patentado a nivel mundial: Instaclack.
- Desmontable. Ampliables. Trasladables
- Puertas de 1.850 x 800 mm con llave.
- Perfil sanitario no incluido.
- **Suelo reforzado Fenólico antideslizante 100 mm espesor.**

Condensador con Ventilador Centrífugo

Pared (Mochila)		Techo	
MODELO	CÓDIGO	MODELO	CÓDIGO
MCV-CY-0 010	130.117.0423	**MCR-CY-0 010**	130.117.0449
MCV-CY-0 015	130.117.0424	**MCR-CY-0 015**	130.117.0450
MCV-CY-1 015	130.117.0366	**MCR-CY-1 015**	130.117.0235
MCV-CY-1 026	130.117.0425	**MCR-CY-1 026**	130.117.0451
MCV-CY-1 033	130.117.0375	**MCR-CY-1 033**	130.117.0316
MCV-CY-2 033	130.117.0426	**MCR-CY-2 033**	130.117.0452
MCV-CY-2 053	130.117.0397	**MCR-CY-2 053**	130.117.0453
MCV-CY-3 053	130.117.0427	**MCR-CY-2 074**	130.117.0454
MCV-CY-3 074	130.117.0428		
MCV-CY-3 108	130.117.0429		



Conjuntos Completos: Cámara / Equipo Frigorífico

CÁMARAS DESMONTABLES SUPERPLUS CON SUELO, E. MONOBLOCK

Temperatura Interior -22ºC (Temperatura Negativa) — *Espesor 100 mm aislamiento*

Dimensiones exteriores (mm)			Volumen Interior m^3	Cámara desmontable		MODELO INTARCON Monoblock	
				Cámara	CÓDIGO		
Ancho	Fondo	Alto				Pared	Techo
1.320	1.700	2.100	3,19	**SUPERPLUS C-1001**	700.700.0153	1026	1026
1.320	2.080		4,00	**SUPERPLUS C-1002**	700.700.0154	1026	1026
1.320	2.460		4,81	**SUPERPLUS C-1003**	700.700.0155	1034	1034
1.700	1.700		4,28	**SUPERPLUS C-1004**	700.700.0156	1026	1034
1.700	2.080		5,36	**SUPERPLUS C-1005**	700.700.0157	1034	1034
2.080	2.080		6,72	**SUPERPLUS C-1006**	700.700.0158	2034	2034
2.080	2.460		8,07	**SUPERPLUS C-1007**	700.700.0159	2054	2034
2.460	2.460		9,70	**SUPERPLUS C-1008**	700.700.0160	2054	2054
1.320	1.700	2.480	3,83	**SUPERPLUS C-1009**	700.700.0161	1026	1026
1.320	2.080		4,80	**SUPERPLUS C-1010**	700.700.0162	1034	1034
1.320	2.460		5,77	**SUPERPLUS C-1011**	700.700.0163	1034	1034
1.700	1.700		5,13	**SUPERPLUS C-1012**	700.700.0164	1034	1034
1.700	2.080		6,43	**SUPERPLUS C-1013**	700.700.0165	2034	2034
1.700	2.460		7,73	**SUPERPLUS C-1014**	700.700.0166	2034	2034
1.700	2.840		9,03	**SUPERPLUS C-1015**	700.700.0167	2054	2054
2.080	2.080		8,06	**SUPERPLUS C-1016**	700.700.0168	2054	2054
2.080	2.460		9,69	**SUPERPLUS C-1017**	700.700.0169	2054	2054
2.080	2.840		11,32	**SUPERPLUS C-1018**	700.700.0170	2054	2054
2.080	3.220		12,94	**SUPERPLUS C-1019**	700.700.0171	2074	2054
2.460	2.460		11,65	**SUPERPLUS C-1020**	700.700.0172	2054	2054
2.460	2.840		13,60	**SUPERPLUS C-1021**	700.700.0173	2074	2074
2.460	3.220		15,56	**SUPERPLUS C-1022**	700.700.0174	2074	2074
2.460	3.600		17,52	**SUPERPLUS C-1023**	700.700.0175	3074	2074
2.840	2.840		15,89	**SUPERPLUS C-1024**	700.700.0176	2074	2074
2.840	3.600		20,47	**SUPERPLUS C-1025**	700.700.0177	3074	-





Condensador con Ventilador Axial

Pared (Mochila)		Techo	
MODELO	CÓDIGO	MODELO	CÓDIGO
BCV-NG-0 018	130.117.0414	**BCR-NG-0 018**	130.117.0433
BCV-NG-1 026	130.117.0415	**BCR-NG-1 026**	130.117.0444
BCV-NG-1 034	130.117.0416	**BCR-NG-1 034**	130.117.0445
BCV-NG-2 034	130.117.0417	**BCR-NG-2 034**	130.117.0446
BCV-NG-2 055	130.117.0830	**BCR-NG-2 055**	130.117.0869
BCV-NG-2 075	130.117.0847	**BCR-NG-2 075**	130.117.0863
BCV-NG-3 075	130.117.0895		
BCV-NG-3 096	130.117.0422		

- Los modelos monoblock son orientativos
- Aplicación: pequeños espacios. El montaje se realiza desde el interior.
- Material: Aislamiento de poliuretano de 100 mm.
- Sistema de unión exclusivo y patentado a nivel mundial: Instaclack.
- Desmontable. Ampliables. Trasladables
- Puertas de 1.850 x 800 mm con llave.
- Perfil sanitario no incluido.
- **Suelo reforzado Fenólico antideslizante 100 mm espesor.**

Condensador con Ventilador Centrífugo

Pared (Mochila)		Techo	
MODELO	CÓDIGO	MODELO	CÓDIGO
BCV-CG-0 018	130.117.0430	**BCR-CG-0 018**	130.117.0455
BCV-CG-1 026	130.117.0431	**BCR-CG-1 026**	130.117.0456
BCV-CG-1 034	130.117.0432	**BCR-CG-1 034**	130.117.0457
BCV-CG-2 034	130.117.0433	**BCR-CG-2 034**	130.117.0458
BCV-CG-2 055	130.117.0831	**BCR-CG-2 055**	130.117.0833
BCV-CG-2 075	130.117.0834	**BCR-CG-2 075**	130.117.0886
BCV-CG-3 075	130.117.0885		
BCV-CG-3 096	130.117.0438		



Conjuntos Completos: Cámara / Equipo Frigorífico

CÁMARAS DESMONTABLES SUPERPLUS CON SUELO, E. MONOBLOCK

Temperatura Interior 0ºC (Temperatura Positiva) — *Espesor 100 mm aislamiento*

Dimensiones exteriores (mm)			Volumen Interior m³	Cámara desmontable		MODELO INTARCON Monoblock	
Ancho	Fondo	Alto		Cámara	CÓDIGO	Pared	Techo
1.320	1.700	2.100	3,19	**SUPERPLUS C-1001**	700.700.0178	0010	0010
1.320	2.080		4,00	**SUPERPLUS C-1002**	700.700.0179	0010	0010
1.320	2.460		4,81	**SUPERPLUS C-1003**	700.700.0180	0015	0015
1.700	1.700		4,28	**SUPERPLUS C-1004**	700.700.0181	0015	0015
1.700	2.080		5,36	**SUPERPLUS C-1005**	700.700.0182	0015	0015
2.080	2.080		6,72	**SUPERPLUS C-1006**	700.700.0183	1015	1015
2.080	2.460		8,07	**SUPERPLUS C-1007**	700.700.0184	1026	1015
2.460	2.460		9,70	**SUPERPLUS C-1008**	700.700.0185	1026	1026
1.320	1.700	2.480	3,83	**SUPERPLUS C-1009**	700.700.0186	0010	0010
1.320	2.080		4,80	**SUPERPLUS C-1010**	700.700.0187	0015	0015
1.320	2.460		5,77	**SUPERPLUS C-1011**	700.700.0188	0015	0015
1.700	1.700		5,13	**SUPERPLUS C-1012**	700.700.0189	0015	0015
1.700	2.080		6,43	**SUPERPLUS C-1013**	700.700.0190	1015	1015
1.700	2.460		7,73	**SUPERPLUS C-1014**	700.700.0191	1026	1015
1.700	2.840		9,03	**SUPERPLUS C-1015**	700.700.0192	1026	1026
2.080	2.080		8,06	**SUPERPLUS C-1016**	700.700.0193	1026	1015
2.080	2.460		9,69	**SUPERPLUS C-1017**	700.700.0194	1026	1026
2.080	2.840		11,32	**SUPERPLUS C-1018**	700.700.0195	1026	1026
2.080	3.220		12,94	**SUPERPLUS C-1019**	700.700.0196	1033	1033
2.460	2.460		11,65	**SUPERPLUS C-1020**	700.700.0197	1026	1026
2.460	2.840		13,60	**SUPERPLUS C-1021**	700.700.0198	1033	1033
2.460	3.220		15,56	**SUPERPLUS C-1022**	700.700.0199	1033	1033
2.460	3.600		17,52	**SUPERPLUS C-1023**	700.700.0200	2033	2033
2.840	2.840		15,89	**SUPERPLUS C-1024**	700.700.0201	1033	1033
2.840	3.600		20,47	**SUPERPLUS C-1025**	700.700.0202	2033	2033





Condensador con Ventilador Axial

Pared (Mochila)		Techo	
MODELO	CÓDIGO	MODELO	CÓDIGO
MCV-NY-0 010	130.117.0372	**MCR-NY-0 010**	130.117.0591
MCV-NY-0 015	130.117.0410	**MCR-NY-0 015**	130.117.0592
MCV-NY-1 015	130.117.0389	**MCR-NY-1 015**	130.117.0593
MCV-NY-1 026	130.117.0380	**MCR-NY-1 026**	130.117.0594
MCV-NY-1 033	130.117.0411	**MCR-NY-1 033**	130.117.0595
MCV-NY-2 033	130.117.0361	**MCR-NY-2 033**	130.117.0596
MCV-NY-2 053	130.117.0412	**MCR-NY-2 053**	130.117.0597
MCV-NY-3 053	130.117.0413	**MCR-NY-2 074**	130.117.0598
MCV-NY-3 074	130.117.0363		
MCV-NY-3 108	130.117.0309		

- Los modelos monoblock son orientativos
- Aplicación: pequeños espacios. El montaje se realiza desde el interior.
- Material: Aislamiento de poliuretano de 100 mm.
- Sistema de unión exclusivo y patentado a nivel mundial: Instaclack.
- Desmontable. Ampliables. Trasladables
- Puertas de 1.850 x 800 mm con llave.
- Perfil sanitario no incluido.
- **Suelo reforzado Fenólico antideslizante 100 mm espesor.**

Condensador con Ventilador Centrífugo

Pared (Mochila)		Techo	
MODELO	CÓDIGO	MODELO	CÓDIGO
MCV-CY-0 010	130.117.0423	**MCR-CY-0 010**	130.117.0449
MCV-CY-0 015	130.117.0424	**MCR-CY-0 015**	130.117.0450
MCV-CY-1 015	130.117.0366	**MCR-CY-1 015**	130.117.0235
MCV-CY-1 026	130.117.0425	**MCR-CY-1 026**	130.117.0451
MCV-CY-1 033	130.117.0375	**MCR-CY-1 033**	130.117.0316
MCV-CY-2 033	130.117.0426	**MCR-CY-2 033**	130.117.0452
MCV-CY-2 053	130.117.0397	**MCR-CY-2 053**	130.117.0453
MCV-CY-3 053	130.117.0427	**MCR-CY-2 074**	130.117.0454
MCV-CY-3 074	130.117.0428		
MCV-CY-3 108	130.117.0429		



Conjuntos Completos: Cámara / Equipo Frigorífico

CÁMARAS DESMONTABLES SUPERPLUS SIN SUELO, E. MONOBLOCK

Temperatura Interior 0ºC (Temperatura Positiva) — *Espesor 100 mm aislamiento*

Dimensiones exteriores (mm)			Volumen Interior m^3	Cámara desmontable		MODELO INTARCON Monoblock	
Ancho	Fondo	Alto		Cámara	CÓDIGO	Pared	Techo
1.320	1.700	2.380	3,83	**SUPERPLUS S-101**	700.700.0203	0010	0010
1.320	2.080		4,80	**SUPERPLUS S-102**	700.700.0204	0015	0015
1.320	2.460		5,77	**SUPERPLUS S-103**	700.700.0205	0015	0015
1.700	1.700		5,13	**SUPERPLUS S-104**	700.700.0206	0015	0015
1.700	2.080		6,43	**SUPERPLUS S-105**	700.700.0207	1015	1015
1.700	2.460		7,73	**SUPERPLUS S-106**	700.700.0208	1026	1015
1.700	2.840		9,03	**SUPERPLUS S-107**	700.700.0209	1026	1026
2.080	2.080		8,06	**SUPERPLUS S-108**	700.700.0210	1026	1015
2.080	2.460		9,69	**SUPERPLUS S-109**	700.700.0211	1026	1026
2.080	2.840		11,32	**SUPERPLUS S-110**	700.700.0212	1026	1026
2.080	3.220		12,94	**SUPERPLUS S-111**	700.700.0213	1033	1033
2.460	2.460		11,65	**SUPERPLUS S-112**	700.700.0214	1026	1026
2.460	2.840		13,60	**SUPERPLUS S-113**	700.700.0215	1033	1033
2.460	3.220		15,56	**SUPERPLUS S-114**	700.700.0216	1033	1033
2.460	3.600		17,52	**SUPERPLUS S-115**	700.700.0217	2033	2033
2.840	2.840		15,89	**SUPERPLUS S-116**	700.700.0218	1033	1033
2.840	3.600		20,47	**SUPERPLUS S-117**	700.700.0219	2033	2033





Condensador con Ventilador Axial

Pared (Mochila)		Techo	
MODELO	CÓDIGO	MODELO	CÓDIGO
MCV-NY-0 010	130.117.0372	**MCR-NY-0 010**	130.117.0591
MCV-NY-0 015	130.117.0410	**MCR-NY-0 015**	130.117.0592
MCV-NY-1 015	130.117.0389	**MCR-NY-1 015**	130.117.0593
MCV-NY-1 026	130.117.0380	**MCR-NY-1 026**	130.117.0594
MCV-NY-1 033	130.117.0411	**MCR-NY-1 033**	130.117.0595
MCV-NY-2 033	130.117.0361	**MCR-NY-2 033**	130.117.0596
MCV-NY-2 053	130.117.0412	**MCR-NY-2 053**	130.117.0597
MCV-NY-3 053	130.117.0413	**MCR-NY-2 074**	130.117.0598
MCV-NY-3 074	130.117.0363		
MCV-NY-3 108	130.117.0309		

- Los modelos monoblock son orientativos
- Aplicación: pequeños espacios. El montaje se realiza desde el interior.
- Material: Aislamiento de poliuretano de 100 mm.
- Sistema de unión exclusivo y patentado a nivel mundial: Instaclack.
- Desmontable. Ampliables. Trasladables
- Puertas de 1.850 x 800 mm con llave.
- Perfil sanitario no incluido.

Condensador con Ventilador Centrífugo

Pared (Mochila)		Techo	
MODELO	CÓDIGO	MODELO	CÓDIGO
MCV-CY-0 010	130.117.0423	**MCR-CY-0 010**	130.117.0449
MCV-CY-0 015	130.117.0424	**MCR-CY-0 015**	130.117.0450
MCV-CY-1 015	130.117.0366	**MCR-CY-1 015**	130.117.0235
MCV-CY-1 026	130.117.0425	**MCR-CY-1 026**	130.117.0451
MCV-CY-1 033	130.117.0375	**MCR-CY-1 033**	130.117.0316
MCV-CY-2 033	130.117.0426	**MCR-CY-2 033**	130.117.0452
MCV-CY-2 053	130.117.0397	**MCR-CY-2 053**	130.117.0453
MCV-CY-3 053	130.117.0427	**MCR-CY-2 074**	130.117.0454
MCV-CY-3 074	130.117.0428		
MCV-CY-3 108	130.117.0429		



Controles y Soluciones a las Normativas para Cámaras

Controladores

220 Vac. con Telegestión

Sondas	Entrada Digital	Relés	Tipo Válvula	MODELO	CÓDIGO
2 + 1	1 + 1	3	Termostática	**EWRC 300 NT**	421.401.0118
		5		**EWRC 500 NT**	421.401.0076
				EWRC 500 NT AIR	421.401.0206
				EWRC 5000 NT	421.401.0156
				EWRC 500 NT 4D W/B	421.401.0111
5	3		Electrónica pulsos	**KDX + RTX 600/V D.Z.**	421.401.0187
			Electrónica paso-paso	**KDX + RTX 600/VS D.Z. + POWER PACK**	421.401.0188

* **EWRC 500 NT** – COLDFACE, mejore la imagen de sus instalaciones, termostato de 5 reles integrado en un envolvente de plástico reforzado con diseño y funcionalidades para resolver el control de la cámara modelo 4D W/B incorpora protección magnetotérmica 16A. Accesorio conexión telegestión KP00Q350. Dimensiones modelo **EWRC5000NT**: 450 x 380 x 160 mm.
* **KDX-RTX**: KDX con RTX permite realizar el control de la cámara que esté equipada con válvula de expansión electrónica, consultar válvulas compatibles. KDX permite visualización de %HR o ppm de detector de fugas. (RTX en el interior)
* **EWRC 500 NT AIR**: Compatible con Eliwell Air App conexión Bluetooth a Smartphone mediante Dongle.

EWRC 500 NT 4D W/B





EWRC 500 NT / EWRC 500 NT AIR /KDX 500



EWRC 5000 NT

Registradores

Sondas	Entrada Digital	Relés Alarma	Impresora	Alimentación	Puerto USB	Puerto RS 485	CODE	MODELO	CÓDIGO
4	1	1	NO	220 VAC	Si	Si	**M2K04S0MNTH**	**MEMORY NT 4**	420.401.0035
			SI				**M2K04S1MNTH**	**MEMORY NT 4P**	420.401.0034
8			NO				**M2K08S0MNTH**	**MEMORY NT 8**	420.401.0036
			SI				**M2K08S1MNTH**	**MEMORY NT 8P**	420.401.0037

Registradores certificados metrológicamente ICT 155/2020.
Sondas digitales prolongables.
Almacenamiento en la nube opcional por Wifi o GPRS.
Puerto USB para descarga de datos y configuración.
Display de gran formato retroiluminado.
Compatible con sistemas de telegestión Eliwell.
Comunicación MODBUS.



Accesorios

Sonda digital 3 mts. SNDFOC3000H	430.401.0066
Mang. Prol. 100 mts. CABEXSNDMNT	490.401.0024
Mang. Prol. 200 mts. CABEXSNDMNT200	490.401.0027
Módulo GPRS + conector + antena MDGPSGPRSMNTEX	490.401.0028

Cajas de Alarma

Alarma Visual	Alarma Sonora	Batería Incorporada	Alimentación	MODELO	CÓDIGO
Si	Si	Si	220 Vac	**ALARMA CON BATERÍA**	730.401.0001
		No		**ALARMA SIN BATERÍA**	730.401.0002
		No + Si		**ALARMA SIN BATERÍA + CON BATERÍA**	730.401.0016
				ALARMA SIN BATERÍA + CON BATERÍA + FUGAS	730.401.0017

* Para persona encerrada según reglamento instalaciones frigoríficas R.D.138. Suministro de la caja con seta para el interior de la cámara y caja para exterior con avisador por piloto luminoso y zumbador.
Si la aplicación es cámara de congelados o atmósfera controlada se deben montar los dos tipos de alarmas para ser dos circuitos de llamada, si es cámara de refrigerados es necesario el de sin batería.















Soluciones Integradas para Cámaras

Aplicación Cámara Refrigerados (Mayor 0ºc)

Descripción	MODELO	CÓDIGO
Coldface con Alarma Persona Encerrada	**COLDALARNSB**	421.401.0112
Coldface con Alarma Persona Encerrada y Detector de Fugas Necesario Lkd no Incluido	**COLDALARSBF**	421.401.0079
Coldface con Alarma Persona Encerrada y Termómetro Metrológico	**COLDALARNTERSB**	421.401.0114
Coldface con Alarma Persona Encerrada mas Detector de Fugas y Driver Valvula Expansión Electrónica	**COLDALARNSBF800**	421.401.0115
Alarma Persona Encerrada con Termometro Homologado	**CAJAALARNTERSB**	730.401.0004
Alarma Persona Encerrada con Detector de Fugas	**CAJAALARNFUHE/SB**	730.401.0003
Visor de humedad	**CAJAVEHUM**	490.401.0026
Sonda de humedad	**SH5NPM100I400**	432.401.0012









Aplicación Cámara Congelados (Menor 0ºC) O Atmósfera Controlada

Descripción	MODELO	CÓDIGO
Coldface con Alarma Persona Encerrada	**COLDALARNBSB**	421.401.0116
Coldface con Alarma Persona Encerrada y Detector de Fugas Necesario Lkd no Incluido	**COLDALARNBSB**	421.401.0080
Coldface con Alarma Persona Encerrada Detector de Fugas de CO_2	**COLDALARNBSBFCO2**	421.401.0113
Coldface con Alarma Persona Encerrada y Detector de Fugas de CO_2 mas Driver Valvula Expansión Electrónica	**COLDALARNBSBFCO2V800**	421.401.0117
Alarma Persona Encerrada con Termometro Homologado	**CAJAALARNTER**	730.401.0005





Soluciones Integradas para Cámaras

Alarmas con envolvente Coldface. Aplicación CO_2

Descripción. Tipo de Alarma	Rango ppm	Pulsadores	MODELO	CÓDIGO
Cold Alarma Tª Negativa. Fuga CO_2 / Persona encerrada: con/sin batería	5000-10000	2	**CAJAALARNTBSBFC02L**	730.401.0009
Cold Alarma Tª Positiva. Fuga CO_2 / Persona encerrada: sin batería	5000-10000	1	**CAJAALARNTSBFC02L**	730.401.0010
Cold Alarma MICRO. Fuga CO_2 / Persona encerrada: con/sin batería + piloto alarma micro de puerta y luz encendida	5000-10000	2	**CAJAALARNTBSBFC02**	730.401.0011
Alarma Negativa EW72. Alarma hombre encerrado sin/con batería + Fugas CO_2 EW722	5000-10000	2	**CAJAEWC0BFCSB**	730.401.0012
Alarma Sala EW72. Alarma de fugas freon + CO EW7222	5000-10000	0	**CAJAEWC01FM**	730.401.0013



COLD ALARMA

- Incluye en una misma caja una alarma de fuga de gas CO_2 con dos niveles y alarma de persona encerrada, con y sin batería.
- Incluye pulsadores para interior de cámara (1 o 2 según modelo. Ver tabla).



COLD ALARMA MICRO

- Incluye en una misma caja una alarma de fuga de gas CO_2 y alarma de persona encerrada.
- Incluye además los pilotos de alarma de puerta abierta y luz encendida.
- Incluye pulsadores.



ALARMA NEGATIVA EW72

- Alarma de hombre encerrado sin/con batería.
- Alarma fugas CO2 con EW72
- Para cámara temperatura negativa.



ALARMA SALA EW72

- Alarma de fugas para freón y CO2 con EW7222
- Para sala de máquinas.

Soluciones Integradas para Cámaras

NOVEDAD

Serie EVA AIR para cámaras con valv. de expansión termostática

Descongelación		Magneto Maniobra	Magneto Resistencia	Ventil.	MODELO	CÓDIGO
Tensión (V)	Amperios (A) Watios (W)					
230 II	8 A / 1.840 W (*) Sin contactor	No	No	II - 4A	**EVA AIR 0-0 Small**	421.401.0076
	8A / 1.840 W (*) Sin contactor			II - 4A	**EVA AIR 0-0 Big**	421.401.0216
230 II 400 III	Mini Contactor II - 20A - 4.600W III - 20A - 13.800W			II - 4A	**EVA AIR 0-MC Small**	421.401.0226
	Mini Contactor II - 20A - 4.600W III - 20A - 13.800W			II - 4A	**EVA AIR 0-MC Big**	421.401.0227
230 II	8 A / 1.840 W (*) Sin contactor	II - 10 A		II - 4A	**EVA AIR 1-10 Small**	421.401.0228
	8 A / 1.840 W (*) Sin contactor			II - 4A	**EVA AIR 1-10 Big**	421.401.0229
	8 A / 1.840 W (*) Sin contactor	II - 16 A		II - 4A	**EVA AIR 1-16 Small**	421.401.0230
	Mini contactor 10A / 2.200W	II - 10 A		II - 4A	**EVA AIR 2-10 Small**	421.401.0231
	Mini contactor 10A / 2.200W			II - 4A	**EVA AIR 2-10 Big**	421.401.0232
	Mini contactor 20A / 4.400W	II - 10 A	II - 20 A	II - II - 4A	**EVA AIR 2-20 Small**	421.401.0233
	Mini contactor 20A / 4.400W			II - II - 4A	**EVA AIR 2-20 Big**	421.401.0234
400 III	Mini contactor 16A / 11.000W		III - 16 A	II - 4A	**EVA AIR 3-16 Small**	421.401.0235
	Mini contactor 16A / 11.000W			II - 4A	**EVA AIR 3-16 Big**	421.401.0236
	Mini contactor 20A / 13.850W			II - 4A	**EVA AIR 3-20 Big**	421.401.0237



Integración de elementos para cumplimiento de la normativa.

Alarmas de fugas, alarma de persona encerrada con/sin batería...

Cableado rápido gracias a los bornes sin tornillo y acceso directo a los magnetotérmicos.

Interfaz de usuario intuitiva gracias a su amplio doble display.

Acceso directo a los parámetros más utilizados.

Configuración rápida con la app Eliwell AIR.

Personalización con logo de cliente y servicio frigorífico (mod. **Big**).

Otras potencias, consultar.

Puertas Frigoríficas

PUERTAS PIVOTANTES

Medidas (mm)		Conservación +0ºC Modelo / Serie PSS01	Congelación -20ºC Modelo / Serie PSG01
Ancho	Alto	CÓDIGO	CÓDIGO
800	1.900	701.701.0005	701.701.0014
	2.000	701.701.0351	701.701.0359
900	2.000	701.701.0006	701.701.0015
	2.100	701.701.0352	701.701.0360
1.000	2.000	701.701.0007	701.701.0016
	2.100	701.701.0353	701.701.0361
	2.200	701.701.0354	701.701.0362
1.100	2.200	701.701.0355	701.701.0363
1.200	2.000	701.701.0356	701.701.0364
	2.100	701.701.0357	701.701.0365
	2.200	701.701.0358	701.701.0366
		Hoja 60 mm Cierre 5520 Bisagra 980	Hoja 80 mm Cierre 5520 Bisagra 980



El precio incluye marco aluminio con paso carretilla y doble rotura térmica para espesores de panel hasta 120 mm.
El precio está indicado para acabado Banda Color lacado en blanco.
Otros acabados (PVC, Inox, Poliéster) consultar precio.

Características Generales:
- Aplicación: Industria Agroalimentaria, Centros Logísticos, Hipermercados ...
- Marco: Aluminio extrusionado en forma de L con doble rotura térmica. Color lacado blanco o gris anonizado.
- Hoja: Inyectada individualmente con poliuretano (40-45 kgs/m³). Burletes y juntas muy flexibles

Accesorios montados en fábrica para puertas Serie PSS01 / PSG01

Descripción	CÓDIGO
Paso Carretilla Madera FORRADO (indicar altura panel suelo)	701.701.0029
Mirilla Doble Cristal 30 x 30 cm	701.701.0370



Repuestos para puertas Serie PSS01 / PSG01

Descripción	MODELO	CÓDIGO
Hojas puertas BC/BC (medidas luz)		
Hoja 60 mm de 190 x 80 T 0ºC	**HPSCACB11908E**	701.701.0372
Hoja 60 mm de 190 x 80 T 0ºC	**HPSCAGB11908E**	701.701.0373
Hoja 60 mm de 200 x 100 T 0ºC	**HPSCACB12010E**	701.701.0374
Hoja 80 mm de 200 x 100 T -20ºC	**HPSCAGB12010E**	701.701.0375

Puertas Frigoríficas

PUERTAS CORREDERAS FRIGORÍFICAS SISTEMA 002

Medidas (mm)		Conservación +0ºC Modelo / Serie CF2AS01	Congelación -20ºC Modelo / Serie CF2AG01
Ancho	Alto	CÓDIGO	CÓDIGO
1.200	2.200	701.701.0078	701.701.0079
1.300	2.200	701.701.0080	701.701.0081
1.400	2.200	701.701.0367	701.701.0368
	2.400	701.701.0082	701.701.0083
1.500	2.400	701.701.0084	701.701.0085
	2.500	701.701.0088	701.701.0089
1.600	2.400	701.701.0086	701.701.0087
	2.500	701.701.0090	701.701.0091
	2.600	701.701.0100	701.701.0101
1.700	2.500	701.701.0092	701.701.0093
	2.600	701.701.0102	701.701.0103
1.800	2.500	701.701.0094	701.701.0095
	2.600	701.701.0104	701.701.0105
1.900	2.500	701.701.0096	701.701.0097
	2.600	701.701.0106	701.701.0107
2.000	2.500	701.701.0098	701.701.0099
	2.600	701.701.0108	701.701.0109
Hoja 80 mm			Hoja 100 mm



El precio incluye marco aluminio con paso carretilla y doble rotura térmica para espesores de panel hasta 120 mm.
El precio está indicado para acabado Banda Color lacado en blanco.
Otros acabados (PVC, Inox, Poliéster) consultar precio.

Características Generales:

- Aplicación: Industria Agroalimentaria, Supermercados, Restauración…
- Marco: Aluminio extrusionado en forma de L con doble rotura térmica. Color lacado blanco o gris anonizado.
- Hoja: Inyectada individualmente con poliuretano (40-45 kgs/m³).

Accesorios montados en fábrica para puertas Serie CF2AS01 / CF2AG01

Descripción	CÓDIGO
Paso Carretilla Madera FORRADO hasta 100 mm panel suelo (indicar altura panel)	701.701.0029
Mirilla Doble Cristal 30 x 30 cm para Conservación 0ºC	701.701.0370



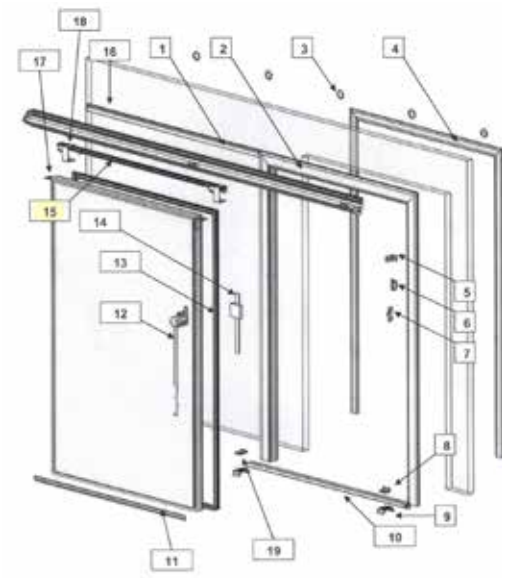

Repuestos para puertas Serie CF2AS01 / CF2AG01

1 Suplemento Marco Industrial
2 Marco Industrial
3 Chino (cubre tuercas)
4 Contramarco
5 Tope cierre hoja
6 Tope Leva Maneta
7 Tope Maneta Interior
8 Patín Tope
9 Base Patín Tope
10 Paso de Carretilla
11 Perfil Guía Inferior
12 Maneta Exterior
13 Burlete Frontal
14 Maneta Interior
15 Carro Guía
16 Perfil Guía Cierre
17 Brida L
18 Brida U
19 Patín Guía

Puertas Frigoríficas

PUERTAS CORREDERAS FRIGORÍFICAS SISTEMA IF

Medidas (mm)		Conservación +0ºC Modelo / Serie CF1WS01	Congelación -20ºC Modelo / Serie CF1WG01
Ancho	Alto	CÓDIGO	CÓDIGO
1.400	2.400	701.701.0031	701.701.0032
1.600	2.400	701.701.0033	701.701.0034
	2.500	701.701.0035	701.701.0036
	2.600	701.701.0043	701.701.0044
	2.800	701.701.0330	701.701.0341
1.800	2.500	701.701.0037	701.701.0038
	2.600	701.701.0045	701.701.0046
	2.800	701.701.0331	701.701.0342
2.000	2.500	701.701.0039	701.701.0040
	2.600	701.701.0047	701.701.0048
	2.800	701.701.0051	701.701.0052
	3.000	701.701.0057	701.701.0058
	3.200	701.701.0332	701.701.0343
2.200	2.500	701.701.0041	701.701.0042
	2.600	701.701.0049	701.701.0050
	2.800	701.701.0053	701.701.0054
	3.000	701.701.0059	701.701.0060
	3.200	701.701.0333	701.701.0390
2.400	2.800	701.701.0055	701.701.0056
	3.000	701.701.0063	701.701.0062
	3.200	701.701.0334	701.701.0344
	3.500	701.701.0335	701.701.0345
* 2.600	3.000	701.701.0061	701.701.0064
	3.200	701.701.0336	701.701.0346
	3.500	701.701.0067	701.701.0068
* 2.800	3.000	701.701.0065	701.701.0066
	3.200	701.701.0337	701.701.0347
	3.500	701.701.0069	701.701.0070
* 3.000	3.000	701.701.0338	701.701.0348
	3.200	701.701.0339	701.701.0349
	3.500	701.701.0340	701.701.0350
Hoja 100 mm / * Hoja de 90 mm			Hoja 120 mm



El precio incluye marco aluminio con paso carretilla y doble rotura térmica para espesores de panel hasta 120 mm.
El precio está indicado para acabado Banda Color lacado en blanco.
Otros acabados (PVC, Inox, Poliéster) consultar precio.

Características Generales:

- Aplicación: Industria Agroalimentaria, Centros logísticos, Hipermercados...
- Marco: Aluminio extrusionado en forma de L con doble rotura térmica. Color lacado blanco o gris anonizado.
- Hoja: Inyectada individualmente con poliuretano (40-45 kgs/m^3). Burletes y juntas muy flexibles.

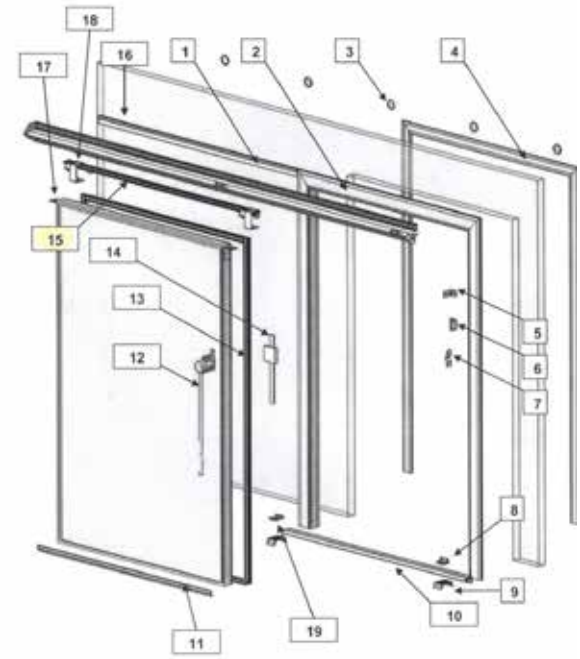

Repuestos para puertas Serie CF2AS01 / CF2AG01

1 Suplemento Marco Industrial
2 Marco Industrial
3 Chino (cubre tuercas)
4 Contramarco
5 Tope cierre hoja
6 Tope Leva Maneta
7 Tope Maneta Interior
8 Patín Tope
9 Base Patín Tope
10 Paso de Carretilla
11 Perfil Guía Inferior
12 Maneta Exterior
13 Burlete Frontal
14 Maneta Interior
15 Carro Guía
16 Perfil Guía Cierre
17 Brida L
18 Brida U
19 Patín Guía

Puertas Frigoríficas

PUERTAS BATIENTES RÍGIDAS

Medidas (mm)		Nº de Hojas	Modelo / Serie BR01 Bisagra INOX
Ancho	Alto		CÓDIGO
800	2.000	1 HOJA	701.701.0110
	2.200		701.701.0308
900	2.000		701.701.0309
	2.200		701.701.0310
1.000	2.000		701.701.0111
	2.200		701.701.0311
1.200	2.000	2 HOJAS	701.701.0312
	2.200		701.701.0112
1.300	2.300		701.701.0313
1.400	2.400		701.701.0314
1.500	2.400		701.701.0315
	2.500		701.701.0316
1.600	2.400		701.701.0317
	2.500		701.701.0318
	2.600		701.701.0319
1.700	2.400		701.701.0320
	2.500		701.701.0321
	2.600		701.701.0322
1.800	2.400		701.701.0323
	2.500		701.701.0324
	2.600		701.701.0325
1.900	2.500		701.701.0326
	2.600		701.701.0327
2.000	2.500		701.701.0328
	2.600		701.701.0329



El precio incluye marco hasta panel de 100 mm, Mirilla y defensa en polietileno (300 mm de alto y 5mm de espesor)
El precio está indicado para acabado Banda Color lacado en blanco.
Otros acabados (PVC, Color) consultar precio.

Características Generales:

- Aplicación: Industria Agroalimentaria, Supermercados, Restauración…
- Marco: Aluminio lacado en Blanco en forma de L
- Hoja: Rígida inyectada 40mm

Accesorio montado en fábrica

Descripción
Bumper 250x5mm (1 en cada cara de la hoja)



Bisagra Inox incluida



BISAGRA INOXIDABLE: doble acción, más resistente, sin retención a 90°.

Puertas Frigoríficas

PUERTAS RÁPIDAS ENROLLABLES

Serie RE001-PRE

Medidas (mts)	CÓDIGO	Medidas (mts)	CÓDIGO	Medidas (mts)	CÓDIGO	Medidas (mts)	CÓDIGO
2,00x1,20	701.701.0154	2,40x1,20	701.701.0178	2,80x1,20	701.701.0202	3,20x1,20	701.701.0226
2,00x1,40	701.701.0155	2,40x1,40	701.701.0179	2,80x1,40	701.701.0203	3,20x1,40	701.701.0227
2,00x1,60	701.701.0156	2,40x1,60	701.701.0180	2,80x1,60	701.701.0204	3,20x1,60	701.701.0228
2,00x1,80	701.701.0157	2,40x1,80	701.701.0181	2,80x1,80	701.701.0205	3,20x1,80	701.701.0229
2,00x2,00	701.701.0158	2,40x2,00	701.701.0182	2,80x2,00	701.701.0206	3,20x2,00	701.701.0230
2,00x2,20	701.701.0159	2,40x2,20	701.701.0183	2,80x2,20	701.701.0207	3,20x2,20	701.701.0231
2,00x2,40	701.701.0160	2,40x2,40	701.701.0184	2,80x2,40	701.701.0208	3,20x2,40	701.701.0232
2,00x2,60	701.701.0161	2,40x2,60	701.701.0185	2,80x2,60	701.701.0209	3,20x2,60	701.701.0233
2,00x2,80	701.701.0162	2,40x2,80	701.701.0186	2,80x2,80	701.701.0210	3,20x2,80	701.701.0234
2,00x3,00	701.701.0163	2,40x3,00	701.701.0187	2,80x3,00	701.701.0211	3,20x3,00	701.701.0235
2,00x3,20	701.701.0164	2,40x3,20	701.701.0188	2,80x3,20	701.701.0212	3,20x3,20	701.701.0236
2,00x3,40	701.701.0165	2,40x3,40	701.701.0189	2,80x3,40	701.701.0213	3,20x3,40	701.701.0237
2,20x1,20	701.701.0166	2,60x1,20	701.701.0190	3,00x1,20	701.701.0214	3,40x1,20	701.701.0238
2,20x1,40	701.701.0167	2,60x1,40	701.701.0191	3,00x1,40	701.701.0215	3,40x1,40	701.701.0239
2,20x1,60	701.701.0168	2,60x1,60	701.701.0192	3,00x1,60	701.701.0216	3,40x1,60	701.701.0240
2,20x1,80	701.701.0169	2,60x1,80	701.701.0193	3,00x1,80	701.701.0217	3,40x1,80	701.701.0241
2,20x2,00	701.701.0170	2,60x2,00	701.701.0194	3,00x2,00	701.701.0218	3,40x2,00	701.701.0242
2,20x2,20	701.701.0171	2,60x2,20	701.701.0195	3,00x2,20	701.701.0219	3,40x2,20	701.701.0243
2,20x2,40	701.701.0172	2,60x2,40	701.701.0196	3,00x2,40	701.701.0220	3,40x2,40	701.701.0244
2,20x2,60	701.701.0173	2,60x2,60	701.701.0197	3,00x2,60	701.701.0221	3,40x2,60	701.701.0245
2,20x2,80	701.701.0174	2,60x2,80	701.701.0198	3,00x2,80	701.701.0222	3,40x2,80	701.701.0246
2,20x3,00	701.701.0175	2,60x3,00	701.701.0199	3,00x3,00	701.701.0223	3,40x3,00	701.701.0247
2,20x3,20	701.701.0176	2,60x3,20	701.701.0200	3,00x3,20	701.701.0224	3,40x3,20	701.701.0248
2,20x3,40	701.701.0177	2,60x3,40	701.701.0201	3,00x3,40	701.701.0225	3,40x3,40	701.701.0249

- Aplicación: instalaciones industriales y comerciales (Supermercados y Almacenes..)
- Marcado CE: UNE-EN-13241-1:2004 de obligatorio cumplimiento para puertas industriales automáticas.
- Estructura: guías en aluminio anodizado con cepillos para evitar entrada suciedad.
- Lona: tejido de PVC de 950gr/m^2, resistente a Tª extremas y a la degradación solar. Diferentes colores disponibles.
- Seguridad: banda de seguridad y paro de emergencia en botonera exterior e interior. • Voltaje: 380V+N y frecuencia de 50Hz.• Velocidad: 0,9 m/s• Sin cables: sistema inalámbrico



Estanterías y Herrajes

coolblok
A Purever Company

ESTANTERÍAS PARA CÁMARAS FRIGORÍFICAS

Estantes

Dimensiones		Referencia	CÓDIGO
a	b		
370	1670	COPR-37	702.701.0001
	2000	COPR-372	702.701.0002
470	1670	COPR-47	702.701.0003
	2000	COPR- 472	702.701.0004

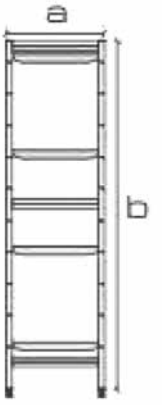

- Estructura de aluminio con anonizado de 15 micras.
- Estantes regulables. Hasta 10 alturas parrillas disponibles en varios tamaños, que permiten la mejor solución de acuerdo con las diferentes necesidades.
- Capacidad por estante < 1mt= 120 kg. > 1 mt = 100 kg, (peso repartido) Patas regulables para nivelación.

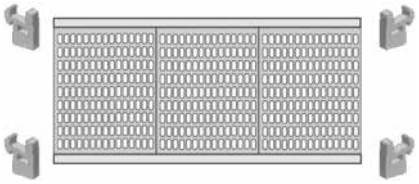

Dimensión máxima

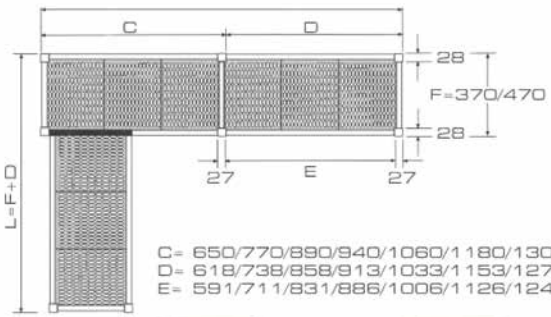

C= 650/770/890/940/1060/1180/1300/1480/1600
D= 618/738/858/913/1033/1153/1273/1448/1568
E= 591/711/831/886/1006/1126/1246/1421/1541

Dimensiones		Referencia	CÓDIGO
Largo	Ancho		
650	370	COPA-3765	702.701.0005
770		COPA-3777	702.701.0006
890		COPA-3789	702.701.0007
940		COPA-3794	702.701.0008
1060		COPA-37106	702.701.0009
1180		COPA-37118	702.701.0010
1300		COPA-37130	702.701.0011
1480		COPA-37148	702.701.0012
1600		COPA-37160	702.701.0013
650	470	COPA-4765	702.701.0014
770		COPA-4777	702.701.0015
890		COPA-4789	702.701.0016
940		COPA-4794	702.701.0017
1060		COPA-47106	702.701.0018
1180		COPA-47118	702.701.0019
1300		COPA-47130	702.701.0020
1480		COPA-47148	702.701.0021
1600		COPA-47160	702.701.0022



Soportes

Descripción	Referencia	CÓDIGO
Soporte angulo 370	COAG-37	702.701.0023
Soporte angulo 470	COAG-47	702.701.0024



Placas Poliestileno

Descripción	Referencia	CÓDIGO
Placa de 340 x 415	CEPA-34P41	702.701.0025
Placa de 440 x 295	CEPA-44P29	702.701.0026
Placa de 440 x 415	CEPA-44P41	702.701.0027
Pata para nivelación	CPERKM	702.701.0028

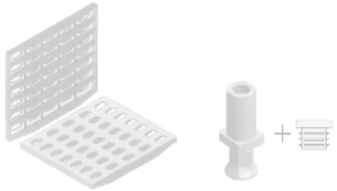

Componentes para Cámaras Frigoríficas

Bisagras para Puertas/Muebles

Descripción	Acabado	MODELO	CÓDIGO
Bisagra Muebles	Parte Fija en Zamak 5 cromo brillo.	**G-425**	710.701.0001
Bisagra Muebles	Parte móvil en acero zincado cromo brillate	**G-625**	710.701.0002
Bisagra Puerta	Bisagra en Zamak cromo brillo. 4 tronillos de 4mm. Peso máximo15 Kg.	**G-306/5**	710.701.0003



Bisagras con/sin Rampa

Bisagra sin rampa	Epoxi Gris	**I-201**	710.701.0004
		I-206	710.701.0005
Bisagra sin rampa	Composite Gris	**G-480**	710.701.0006
Bisagra con rampa		**G-481**	710.701.0007
Bisagra sin rampa para puertas pivotantes superpuestas	Cuerpos y rampas en composite	**G-490HP**	710.701.0008
Bisagra con rampa para puertas pivotantes superpuestas		**G-491HP**	710.701.0009
Bisagra sin rampa	Composite Gris	**G-980**	710.701.0010
Bisagra con rampa		**G-981**	710.701.0011
Bisagra sin rampa	Zamak 5. Cromo brillo	**G-207**	710.701.0012
	Zamak 5. Epoxi Gris	**G-207 P**	710.701.0013
Bisagra con rampa. Mod izquierda	Zamak 5. Cromo brillo	**G-208 I/D**	710.701.0014
Bisagra con rampa. Mod izquierda	Zamak 5. Epoxi Gris	**G-208 P-I/D**	710.701.0015
Bisagra con rampa	Zamak 5 como brillo	**G-309**	710.701.0016
Bisagra sin rampa	27 mm Zamak 5 como brillo	**HU-172**	710.701.0017
	32 mm Zamak 5 como brillo	**HU-172A**	710.701.0018
Bisagra con rampa	Cuerpos y rampas en composite	**G-491HP**	710.701.0009



Bisagras con Regulación

Bisagra para espesor puerta de 25 a 35mm	Inox 18/10 de doble acción incluído el muelle. Permite apertura de 180ºC	**N-2**	710.701.0020
Bisagra para espesor puerta de 25 a 40mm	Inox 18/10 de doble acción incluído el muelle. Permite apertura de 180ºC	**N-3**	710.701.0021
Bisagra con regulación	Composite Gris	**PL-4551N**	710.701.0022
Bisagra y embellecedores	Bisagra con arcón en acero zincado y embellecedores en poliestireno anti choc blanco	**CPE**	710.701.0023
		CPS/2P	710.701.0024



Burletes Caucho para Puertas

Burlete de goma 1/2 caña y pestaña de color negro.	50 mt	**US-287/N**	710.701.0025
	25 mt	**365**	710.701.0026
Burlete 2 alveolos con tensor frontal.	2 mt	**G-501**	710.701.0027

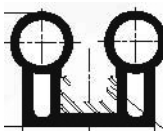

Accesorios

Pata Regulable	Poliestireno antichoc color negro de 30x30	**860**	710.701.0028
	Poliestireno antichoc color negro de 40x40	**861**	710.701.0029
	40x40 Plástico	**4040PLX**	710.701.0030
	40x40 Aluminio	**4040AL**	710.701.0031
	Redonda	**TIH16R**	710.701.0032
	Hexagonal	**TIH16E**	710.701.0033
	Redonda	**TIH12R**	710.701.0034
	Hexagonal	**TIH12E**	710.701.0035



Componentes para Cámaras Frigoríficas

Cierres

Descripción	Acabado	MODELO	CÓDIGO
Cierre con maneta interior	Zamak 5 cromado brillo	**G-200**	710.701.0036
Cierre con maneta interior	Conjunto pintado-Gris	**G-200P**	710.701.0037
Cierre sin maneta interior	Cromado	**G-200/01**	710.701.0038
Cierre sin maneta interior	Gris	**G-200/01P**	710.701.0039
Conjunto automático con 1 punto de cierre exterior. Sin cerradura	Conjunto pintado	**G-620P**	710.701.0040
Conjunto automático con 1 punto de cierre exterior. Con cerradura	Conjunto pintado con cerradura	**G-621P**	710.701.0041
Cierre con nariz	Zamak 5 cromado brillo	**G-680Z**	710.701.0042
		G-690	710.701.0043
		G-780 I	710.701.0044
Para cierres G-6/8	Zamak	**Nariz C**	710.701.0045
Conjunto automático con 3 puntos de cierre exterior. Caja composite gris y Maneta composite gris nariz (3 narices regulables).	Conjunto en composite	**F-920B**	710.701.0046
Conjunto automático con 1 punto de cierre exterior. Caja composite gris y Maneta composite gris nariz (3 narices regulables).		**F-920M**	710.701.0047
Conjunto automático con 1 punto de cierre exterior. Caja composite gris y Maneta composite gris nariz (3 narices regulables).		**F-920A**	710.701.0048
Conjunto automático con 1 punto de cierre exterior. Sin cerradura	Conjunto pintado	**G-990P**	710.701.0049
Conjunto automático con 1 punto de cierre exterior. Con cerradura	Conjunto pintado	**G-995P**	710.701.0050
Conjunto automático con 1 punto de cierre exterior. Sin cerradura	Conjunto en composite	**G-5590HP**	710.701.0051
Conjunto automático con 1 punto de cierre exterior. Con cerradura	Conjunto en composite	**G-5891HP**	710.701.0204
Conjunto automático con 2 puntos de cierre exterior. Posibilidad de regulación compresión muelles.	Conjunto cromado	**G-76**	710.701.0053
	Conjunto pintado	**G-76P**	710.701.0054
Conjunto automático con 2 puntos de cierre exterior.	Zamak 5 Epoxi Gris	**G-1925P**	710.701.0055
Conjunto automático con 2 puntos de cierre exterior con desbloqueo interior. Con cerradura	Conjunto pintado	**G-1926P**	710.701.0056
Conjunto automático con 2 puntos de cierre exterior. Posibilidad de regulación compresión muelles.	Conjunto pintado	**I-1006-I/D**	710.701.0057
Conjunto automático con 3 puntos de cierre exterior. Posibilidad de regulación compresión muelles.	Conjunto pintado o cromado	**G-72**	710.701.0058
Conjunto a presión con 1 punto de cierre interior	Material ext y base en zamak 5 cromado brillo. Maneta int y base en aluminio epoxi blanco	**G-942P**	710.701.0059







Tiradores

Descripción	Acabado	MODELO	CÓDIGO
Tirador. Fijación horizontal o vertical	Zamak cromado con embellecedor en ABS negro.	**E-222**	710.701.0060
Tirador. Fijación mediante espárragos roscados. Aplicación horizontal ó vertical.	Zamak cromado	**VI-62**	710.701.0061
	AISI 316 pulido	**VI-63**	710.701.0062
		VI-64I	710.701.0063



Cortinas

Cortinas de Lamas de PVC

Cortinas de Lamas Medidas Alto x Ancho	CÓDIGO	CÓDIGO
1,80 x 0,80	710.701.0064	710.701.0089
1,90 x 0,90	710.701.0065	710.701.0090
2,00 x 1,00	710.701.0066	710.701.0091
2,10 x 1,10	710.701.0067	710.701.0092
2,20 x 1,20	710.701.0068	710.701.0093
2,30 x 1,30	710.701.0069	710.701.0094
2,40 x 1,40	710.701.0070	710.701.0095
2,40 x 1,50	710.701.0071	710.701.0096
2,40 x 1,60	710.701.0072	710.701.0097
2,40 x 1,70	710.701.0073	710.701.0098
2,50 x 1,50	710.701.0074	710.701.0099
2,50 x 1,60	710.701.0075	710.701.0100
2,50 x 1,70	710.701.0076	710.701.0101
2,50 x 1,80	710.701.0077	710.701.0102
2,50 x 1,90	710.701.0078	710.701.0103
2,50 x 2,00	710.701.0079	710.701.0104
2,50 x 2,10	710.701.0080	710.701.0105
2,50 x 2,20	710.701.0081	710.701.0106
2,60 x 1,60	710.701.0082	710.701.0107
2,60 x 1,70	710.701.0083	710.701.0108
2,60 x 1,80	710.701.0084	710.701.0109
2,60 x 1,90	710.701.0085	710.701.0110
2,60 x 2,00	710.701.0086	710.701.0111
2,60 x 2,10	710.701.0087	710.701.0112
2,60 x 2,20	710.701.0088	710.701.0113



Características Generales:

- Aplicación: Industria Agroalimentaria, Supermercados, Restauración...
- Materiales con certificado alimentario.

Repuesto

Descripción	MODELO	CÓDIGO
Rollos de Lamas PVC precio indicado por metro lineal	**200 X 3**	720.701.0001
	200 X 5	921.701.0001

Humectación Isotérmica
Humidificadores de vapor

CAREL

Serie HumiSteam

Tensión de Alimentación	Peso Vacío (kg)	Salida Vapor		Dimensiones (mm)	Pot. Eléctrica Absorbida (kW)	Producción Vapor (kg/h)	MODELO	CÓDIGO
		Cilindros	Ø mm					
230-1-50	13,5	1	22/30	365 x 275 x 620	1,12	1,5	**UE001XD001**	720.702.0001
	13,5	1	22/30	365 x 275 x 620	2,25	3	**UE003XD001**	720.702.0002
	13,5	1	30	365 x 275 x 620	3,75	5	**UE005XD001**	720.702.0003
	17	1	30	365 x 275 x 710	6,75	9	**UE009XD001**	720.702.0004
400-3-50	13,5	1	22/30	365 x 275 x 620	2,25	3	**UE003XL001**	720.702.0005
	13,5	1	30	365 x 275 x 620	3,75	5	**UE005XL001**	720.702.0006
	13,5	1	30	365 x 275 x 620	6	8	**UE008XL001**	720.702.0007
	17	1	30	365 x 275 x 710	7,5	10	**UE010XL001**	720.702.0008
	17	1	30	365 x 275 x 710	11,25	15	**UE015XL001**	720.702.0009
	18	1	30	365 x 275 x 710	13,5	18	**UE018XL001**	720.702.0010
	34	1	40	555 x 360 x 890	18,75	25	**UE025XL001**	720.702.0011
	34	1	40	555 x 360 x 890	26,25	35	**UE035XL001**	720.702.0012
	34	1	40	555 x 360 x 890	33,75	45	**UE045XL001**	720.702.0013
	44	1	2 x 40	650 x 455 x 945	48,75	65	**UE065XL001**	720.702.0014
	70	2	2 x 40	1150 x 465 x 890	67,5	90	**UE090XL001**	720.702.0015
	71	2	4 x 40	1150 x 465 x 890	97,5	130	**UE130XL001**	720.702.0016

- **Serie humiSteam**: humidificación de vapor. Valores del agua: dureza 10-40ºfH.
- Conductividad 75-1250 μS/cm.
- Producción de vapor de 1 a 130 kg/h.
- **Funcionamiento**: Funciona con agua de la red con conductividad comprendida entre 75 y 1250 μS/cm
- **Controles:** la producción de vapor se regula con un humidostato interno en modo proporcional y 1 sonda externa. Tipo Xplus (x).
- **Componentes**: vaciado de condensado, racor en "Y", tubo de transporte de vapor, vaciado de agua, llenado de agua, alimentación eléctrica
- **Sondas de Tª y humedad**: DPW (para ambiente civil), DPP (para ambiente industrial), ASET (para baño turco), DPD (para conducto)
- **Aplicación**: ambientes civiles, oficinas, hospitales, establecimientos industriales.



Serie CompactSteam

Tensión de Alimentación	Peso Vacío (kg)	Salida Vapor		Dimensiones (mm)	Pot. Eléctrica Absorbida (kW)	Producción Vapor (kg/h)	MODELO	CÓDIGO
		Cilindros	Ø mm					
230-1-50	8	1	22	600x341x204	1,18	1,6	**CHF01N200**	720.702.0171
	8	1	22	600x341x204	1,18	1,6	**CHF01N2003**	720.702.0170
	8	1	22	600x341x204	2,36	3,2	**CH003V2001**	720.702.0019
	8	1	22	600x341x204	2,36	3,2	**CHF03V2001**	720.702.0020



- **Serie compactSteam**: humidificadores isotérmicos para la producción de vapor en ambiente.
- **Capacidad**: 1,6 a 5,4 kg/h. Temperatura de funcionamiento 1T40ºC, 10-90% r.H.
- **Componentes**: distribuidor de vapor ventilado integrado (con aletas orientables), válvula de llenado (conectada a la red hidráulica), tubo llenado (el agua fluye por el tubo) bandeja llenado (el agua rebosa y comienza llenar cilindro), cilindro (2 electrodos sumergidos), salida del vapor, sensor de nivel , válvula mezcladora, válvula de drenaje, filtro de agua de drenaje.
- **Funcionamiento**:El vapor se produce a partir del agua contenida en el cilindro interno (conectado a la red hidráulica) / El agua hierve y se evapora por medio de la corriente eléctrica generada por 2 electrodos sumergidos en el cilindro/El cilindro de plástico contiene los electrodos que son los elementos más importantes del humidificador.
- **Aplicación**: humidificador compacto para aplicaciones residenciales y comerciales.
- **Modelo CH0***: para conducto (sin ventilador integrado) y Modelo CHF*para ambiente (con ventilador integrado).
- **Cilindro CY0S1B000**: 1,5-3,2kg/h, 110-230V, 1Ph Mod.B, 3 Conexiones Eléctricas, Máx.Presión Interna: 0,001 Mpa, Peso: 2 (lb)



Serie GaSteam

Producción vapor	Tensión nominal Alimentación	Conexión Vapor (mm)	Condic. Func.	Potencia térmica nominal (kW)	Grado de Protección	MODELO	CÓDIGO
45	230/50-60Hz	2x40	1T40ºC, 10..90% HR sin cond.	33,02	IP20	**UG045**	720.702.0172
90				62,50		**UG090**	720.702.0173
180		4x40		125,00		**UG180**	720.702.0174

- **Serie gaSteam**: humidificador de vapor a gas.
- Intercambiador de calor de aleación ligera.
- Revestimiento de niflón antiadherente.
- **Funcionamiento**: Sistema de control que ofrece control integrado con sondas de humedad o producción modulada por un controlador externo / GaSteam puede ser conectado a una red vía Modbus.
- **Componentes**: cuadro eléctrico, terminales, transformador, relé de comando, tarjeta principal de control, enchufes de 3,9,12,14 polos, canaleta para cables, display, interruptor.



Humectación Isotérmica

CAREL

Serie HeaterSteam

Tensión de Alimentación	Peso Vacío (kg)	Salida Vapor		Dimensiones (mm)	Pot. Eléctrica absorbida (kW)	Producción Vapor (kg/h)	MODELO Antiguo	MODELO Actual	CÓDIGO
		Nº de resistencias	Ø (mm)						
230-1-50	26	1	30	365 x 275 x 712	2,0	2	UR002HD003	**UR002HD004**	720.702.0024
	26	1	30	365 x 275 x 712	2,0	2	UR002HD103	**UR002HD104**	720.702.0025
	26	1	30	365 x 275 x 712	3,3	4	UR004HD003	**UR004HD004**	720.702.0128
	26	1	30	365 x 275 x 712	3,3	4	UR004HD103	**UR004HD104**	720.702.0027
	26	1	30	365 x 275 x 712	4,7	6	UR006HD003	**UR006HD004**	720.702.0028
	26	1	30	365 x 275 x 712	4,7	6	UR006HD103	**UR006HD104**	720.702.0029
400-3-50	26	3	30	365 x 275 x 712	4,7	6	UR006HL003	**UR006HL004**	720.702.0030
	26	3	30	365 x 275 x 712	4,7	6	UR006HL103	**UR006HL104**	720.702.0031
	26	3	30	365 x 275 x 712	7,4	10	UR010HL003	**UR010HL004**	720.702.0032
	26	3	30	365 x 275 x 712	7,4	10	UR010HL103	**UR010HL104**	720.702.0033
	26	3	30	365 x 275 x 712	10,0	13	UR013HL003	**UR013HL004**	720.702.0129
	26	3	30	365 x 275 x 712	10,0	13	UR013HL103	**UR013HL104**	720.702.0130
	63	6	40	690 x 445 x 888	15,2	20	UR020HL003	**UR020HL004**	720.702.0034
	63	6	40	690 x 445 x 888	15,2	20	UR020HL103	**UR020HL104**	720.702.0035
	63	6	40	690 x 445 x 888	20,0	27	UR027HL003	**UR027HL004**	720.702.0036
	63	6	40	690 x 445 x 888	20,0	27	UR027HL103	**UR027HL104**	720.702.0037
	63	6	40	690 x 445 x 888	30,5	40	UR040HL003	**UR040HL004**	720.702.0038
	63	6	40	690 x 445 x 888	30,5	40	UR040HL103	**UR040HL104**	720.702.0039
	67	6	2 x 40	876 x 445 x 888	40,0	53	UR053HL003	**UR053HL004**	720.702.0131
	67	6	2 x 40	876 x 445 x 888	40,0	53	UR053HL103	**UR053HL104**	720.702.0132
	87	9	2 x 40	876 x 445 x 888	45,7	60	UR060HL003	**UR060HL004**	720.702.0040
	87	9	2 x 40	876 x 445 x 888	45,7	60	UR060HL103	**UR060HL104**	720.702.0041
	87	9	2 x 40	876 x 445 x 888	60,0	80	UR080HL003	**UR080HL004**	720.702.0133
	87	9	2 x 40	876 x 445 x 888	60,0	80	UR080HL103	**UR080HL104**	720.702.0134

- Serie Heater System: Humidificador de vapor por resistencias eléctricas.
- Puede ser utilizada con agua de red como con agua desmineralizada.
- Sistema automático de medida de la conductividad del agua de alimentación.
- Valores de agua: Dureza 5-40 °fH.
- Protección de sobrecalentamiento gracias a sondas PTC integradas en las resistencias.
- Los elementos calefactores estan inmersas en fundicion de aluminio y obstaculiza la adhesión de la cal facilitando su limpieza.
- Para aplicaciones de precisión, salas blancas, hospitales y High Tech.









HeaterSteam process. Modelos 004

- elementos resistivos de Incoloy® 825;
- instalación rápida gracias al Wizard de puesta en marcha;
- shock térmico automático;
- protocolos Modbus y BACnet™ en puerto BMS y Ethernet;
- puerto USB;
- preparado para el servicio tERA;
- precalentamiento para una respuesta rápida de producción.

HeaterSteam titanium. Modelos 104

- elementos resistivos de titanio;
- web server integrado;
- master/slave “endurance” con redundancia y rotación;
- admisión de sondas wireless;
- saco de recogida de cal de kevlar;
- aislamiento térmico del cilindro.

Humectación Isotérmica Accesorios/Recambios

CAREL

Humidostato

Descripción	MODELO	CÓDIGO
Humidostato standard, 1 salida digital, 1 salida analógica + reloj	**ADCD000110**	720.702.0042

Alimentación 24 Vac y 22-35 Vcc.



Sondas activas para conducto

Tª (–20/+70 °C) + humedad (10 a 90% HR)	**DPDC110000**	432.400.0007
Tª (–20/+70 °C) NTC + humedad (10 a 90% HR)	**DPDC111000**	432.400.0008
Tª (–20/+70 °C) + humedad (0 a 100% HR)	**DPDC210000**	720.702.0043



Sondas activas para ambientes industriales

Tª (–20/+70 °C) + humedad (10 a 90% HR)	**DPPC110000**	432.400.0010
Tª (–20/+70 °C) NTC + humedad (10 a 90% HR)	**DPPC111000**	432.400.0027
Tª (–20/+70 °C) + humedad (0 a 100% HR)	**DPPC210000**	432.400.0011

Sonda activa para ambiente de confort

Sonda Ambiente 10-90% Señal de salida seleccionable: -0,5 ÷1 Vdc / 4 ÷ 20mA Tensión de alimentación: 9 a 30 Vdc, 12 a 24 Vac	**DPWC111000**	432.400.0002



Distribuidores de Vapor Ventilados

Distribuidor de vapor ventilado (directamente al ambiente) de 1 a 18 kg/h, alimentado desde el propio humidificador. A instalar sobre el humidificador o hasta 4 mts de distancia.	**VSDU0A0003**	720.702.0126
Soporte para el montaje remoto del distribuidor ventilado VSDU0A003	**VSDREM0003**	720.703.0065

Para series UE, UR y CH.



Distribuidores de Vapor Lineal Inoxidable para Conducto

Descripción	MODELO	CÓDIGO
Ø=22 mm, L = 350 mm	**DP035D22R0**	720.702.0047
Ø =22 mm, L = 450 mm	**DP045D22R0**	720.702.0048
Ø =22 mm, L = 600 mm	**DP060D22R0**	720.702.0049
Ø =22 mm, L = 850 mm	**DP085D22R0**	720.702.0050
Ø =30 mm, L = 350 mm	**DP035D30R0**	720.702.0051
Ø =30 mm, L = 450 mm	**DP045D30R0**	720.702.0052
Ø =30 mm, L = 600 mm	**DP060D30R0**	720.702.0053
Ø =30 mm, L = 850 mm	**DP085D30R0**	720.702.0054
Ø =30 mm, L = 1.050 mm	**DP105D30R0**	720.702.0055
Ø =30 mm, L = 1.250 mm	**DP125D30R0**	720.702.0056
Ø =40 mm, L = 850 mm	**DP085D40R0**	720.702.0057
Ø =40 mm, L = 1.050 mm	**DP105D40R0**	720.702.0058
Ø =40 mm, L = 1.250 mm	**DP125D40R0**	720.702.0059
Ø =40 mm, L = 1.650 mm	**DP165D40R0**	720.702.0060
Ø =40 mm, L = 2.050 mm	**DP205D40R0**	720.702.0061





Humectación Isotérmica Accesorios/Recambios

CAREL

Boquillas de Plástico

Descripción	MODELO	CÓDIGO
Boquillas (plástico) de vapor para la difusión de vapor hasta 3 kg/h	**SDPOEM0012**	720.702.0062
Boquillas (plástico) de vapor para la difusión de vapor 3 a 15 kg/h	**SDPOEM0022**	720.702.0063
Boquilla (plástico) de vapor para la difusión de vapor no perforada	**SDPOEM0000**	720.702.0064



• Boquillas de vapor para la difusión de vapor en pequeñas canalizaciones o baños turcos.

Tubos de Vapor

Tubos de vapor con muelle de acero de 22 mm (el metro)	**1312360AXX**	720.702.0065
Tubos de vapor con muelle de acero de 30 mm (el metro)	**1312365AXX**	720.702.0066
Tubos de vapor con muelle de acero de 40 mm (el metro)	**1312367AXX**	720.702.0067
SFC 006: tubo de vaciado de condensados de 7 mm (el metro)	**1312353APG**	720.702.0068



- Los distribuidores de vapor lineales (sólo códigos AXX) se utilizan para la difusión de vapor en las instalaciones en conducto.
- Se suministran completos con brida de fijación para el montaje en el conducto.

Cilindros standard desechables (Recambio)

HumiSteam Monofásico 230Vca (220…240V)

Conductividad del agua	Producción vapor	MODELO	CÓDIGO
BAJA 75/350μS/cm	Capac. 1,3kg/h reducido.	**BL0SRE00H2**	720.702.0069
	Capac.1,3 kg/h.	**BL0S1E00H2**	720.702.0070
	Capac.5 kg/h.	**BL0S2E00H2**	720.702.0071
	Capac.9kg/h.	**BL0S3E00H2**	720.702.0072
MEDIA 350/750μS/cm ALTA 750/1250μS/cm	Capac.1,3kg/h reducido.	**BL0SRF00H2**	720.702.0073
	Capac.1,3kg/h.	**BL0S1F00H2**	720.702.0074
	Capac.5kg/h.	**BL0S2E00H2**	720.702.0071
	Capac.9kg/h.	**BL0S3F00H2**	720.702.0075



HumiSteam Trifásico 400Vac (380…415V)

Conductividad del agua	Producción vapor	MODELO	CÓDIGO
BAJA75/350μS/cm	Capac.3 kg/h.	**BL0T1A00H2**	720.702.0076
	Capac.5,8 kg/h.	**BL0T2B00H2**	720.702.0077
	Capac.10,15,18 kg/h.	**BL0T3B00H2**	720.702.0078
	Capac.25,35 kg/h.	**BL0T4C00H2**	720.702.0079
	Capac.45,90 (2x).	**BL0T4B00H2**	720.702.0080
	Capac.65,130(2x)	**BL0T5B00H0**	720.702.0081
MEDIA 350/750μS/cm	Capac.3 kg/h.	**BL0T1C00H2**	720.702.0082
	Capac.5,8 kg/h.	**BL0T2C00H2**	720.702.0083
	Capac.10,15,18 kg/h.	**BL0T3C00H2**	720.702.0084
ALTA 750/1250μS/cm	Capac.3 kg/h.	**BL0T1D00H2**	720.702.0085
	Capac.5,8 kg/h.	**BL0T2D00H2**	720.702.0086
	Capac.10,15,18 kg/h.	**BL0T3D00H2**	720.702.0087
MEDIA 350/750μS/cm ALTA 750/1250μS/cm	Capac.25,35 kg/h.	**BL0T4D00H2 (*)**	720.702.0088
	Capac.45,90 (2x).	**BL0T4C00H2 (*)**	720.702.0079
	Capac.65,130(2x)	**BL0T5C00H0**	720.702.0089



Humectación Adiabática

CAREL

Serie humiDisk 10

Condiciones de funcionamiento	Dimensiones (mm)	Tensión	Producción de Vapor	MODELO	CÓDIGO
+1... +35ºC	312x302x390	230V/1/50Hz	1 Kg/h	**UC0100D000**	720.702.0122
				UC0100DK00	720.702.0137



Nota: Modelo UC0100DK00 con tubos y soporte de montaje en pared.

Serie humiDisk 65

Condiciones de funcionamiento	Dimensiones (mm)	Tensión	Producción de Vapor	MODELO	CÓDIGO
+1... +35ºC	565x505x610	230V/1/50Hz	6,5 Kg/h	**UC0650D000**	720.702.0119
-2... +35ºC				**UC0650D100**	720.702.0120

Nota: Modelo UC0650D100 con anticongelante.

Accesorios

Descripción	MODELO	CÓDIGO
Sistema anticongelante con calentador de 70W	**UCKH70W000**	720.702.0123



Nota: Solo para Serie humiDisk 65.

Serie humiSonic

Descripción	Tensión	Capacidad	MODELO	CÓDIGO
Humidificador por Ultrasonido	230V50/60Hz	0'5 L/h	**UU01FD0001**	720.702.0138
		1 L/h	**UU01GD0001**	720.702.0139



Serie MC MULTIZONE

Tipo de Control	Dimensiones AltoxAnchoxFondo	Potencia (kW)	Producc.Vapor (Kg/h)	MODELO	CÓDIGO
ON/OFF	580 x 515 x 165	65 VA	60	**MC060CDM00**	720.702.0090
Proporcional	580 x 515 x 165	65 VA	60	**MC060HDM00**	720.702.0091
ON/OFF	630 x 550 x 165	65 VA	230	**MC230CDM00**	720.702.0092
Proporcional	630 x 550 x 165	65 VA	230	**MC230HDM00**	720.702.0093
ON/OFF	580 x 515 x 165	65 VA	60	**MC060CDM01**	720.702.0094
Proporcional	580 x 515 x 165	65 VA	60	**MC060HDM01**	720.702.0095
ON/OFF	630 x 550 x 165	65 VA	230	**MC230CDM01**	720.702.0096
Proporcional	630 x 550 x 165	65 VA	230	**MC230HDM01**	720.702.0097

- Sistema que utiliza aire comprimido para atomizar el agua en gotitas muy finas y se evaporan en el aire, humectándolo y enfriándolo.
- Controla el suministro de agua y aire comprimido a las boquillas.
- La unidad puede controlar la humedad independiente (hasta 6 zonas) utilizando un MASTER-ESCLAVO.
- Gran LCD, boquillas acero inoxsidable AISI316 disponen de sistema de autolimpieza.
- Aplicación: industrial, cámaras frigoríficas, industrias textiles.





Accesorios

Descripción	MODELO	CÓDIGO
Cabezal atomizador, capacidad 2,7 kg/h	**MCAA200000**	720.702.0098
Cabezal atomizador, capacidad 4,0 kg/h	**MCAB200000**	720.702.0099
Cabezal atomizador, capacidad 5,4 kg/h	**MCAC200000**	720.702.0100
Cabezal atomizador, capacidad 6,8 kg/h	**MCAD200000**	720.702.0101
Cabezal atomizador, capacidad 10 kg/h	**MCAE200000**	720.702.0102
Kit montaje cabezal atomizador	**MCK1AW0000**	720.702.0103
Cartucho filtrante para agua	**MCC05PP005**	720.702.0104
Bloque para alojar filtro de agua (porta filtro)	**MCFILWAT05**	720.702.0105
Filtro para aire comprimido, 5 μm	**MCFILAIR01**	720.702.0106
Separador de aceite para aire comprimido, 1 μm	**MCFILOIL01**	720.702.0107
Kit lámpara Ultra Violeta (UV)	**MCKSUV0000**	720.702.0108

Humectación Adiabática

CAREL

Serie HUMIFOG MULTIZONA



- Humidificadores por agua a presión.
- Utiliza una bomba de alta presión (70 bar) para distribuir el agua a través de boquillas en conducto o ambiente de acero inoxidable. Se produce una niebla muy fina. Las gotitas generadas se evaporan humectando y enfriando el aire.
- Aplicaciones: de precisión (+-2% % HR) y gestión máximo de 6 zonas independientes)
- Para aplicaciones que requieran un humidificador hasta 600 kg/h.
- Disponibilidad modelos con capacidades de hasta 5.000 kg/h.
- Consumo 4W por cada l/h de agua atomizada.
- No requiere el uso de un compresor o la instalación de una línea de aire comprimido.
- Funcionamiento invierno/verano: enfría el aire en verano, no incrementa la humedad gracias a la refrigeración evaporativa indirecta.
- Aplicación: ambientes hospitalarios, comerciales e industriales.
- Producto certificado VDI6022 (Utiliza agua osmotizada, no recircula agua y vacía automáticamente la instalación)

Serie HUMISONIC



- Humidificadores por ultrasonidos.
- Regula el nivel de humedad.
- Instalado en el interior de fancoils.
- Capaz de producir finísimas gotas de diámetro de unos 1-5μm.
- Sistema de canalización entre batería y boquillas de salida de aire.
- La combinación y regulación precisa de temperatura y humedad del aire aseguran un mayor confort en ambientes domésticos y comerciales.
- La humectación por ultrasonidos necesita un 98% menos de energía que la generación de vapor.
- Humisonic+Sonda de humedad+Detector de flujo (TAM).
- Necesita un bajo consumo de energía eléctrica (40W). Solución “Energy Saving”
- Higiene- Ciclos de lavado periódicos vaciando el depósito al final del ciclo.

Serie HUMIDISK - Humidificadores Centrífugos



- Humidificadores centrífugos.
- Pequeños, robusto y fácil de instalar.
- Trabaja con agua de la red o desmineralizada.
- Disco giratorio atomiza el agua en gotitas muy finas que pueden ser absorbidas por el aire circundante, humectándolo y refrigerando al mismo tiempo.
- Drenaje automático del depósito de agua tras cada ciclo de funcionamiento. Garantiza higiene.
- Aplicación: para almacenaje de alimentos, cámaras y otros ambientes industriales y almacenes pequeños.
- Opcional: puede ser equipado con una resistencia antihielo que se activa a los 0ºC permitiendo funcionar hasta -2ºC.

Serie - OPTIMIST



- Sistema completo que incluye tanto la humectación como la refrigeración evaporativa.
- Permite gestionar la refrigeración evaporativa directa (DEC), indirecta (IEC) y la humectación adiabática.
- Puede ser utilizado para tratar el aire en una CTA (Central de tratamiento de aire).
- Se utiliza para humectar el aire en impulsión como para refrigerar indirectamente el aire de renovación.
- Garantiza ahorro energético global en CTA (68 kW) cada 100 L de agua evaporada. Pérdida de carga (30Pa).

Serie - CHILLBOOSTER



- Utilizado para aumentar la eficiencia de enfriadoras y drycoolers.
- Atomiza el agua en gotitas finísimas y se evaporan refrigerando el aire.
- Sustraen calor al aire humectado y refrigerado.
- Utiliza una bomba de paletas para presurizar el agua atomizándolo por medio de boquillas especiales.

CHARMEX S.A.

TECNOLOGÍA PARA EL CONTROL AMBIENTAL

DESHUMIDIFICADORES





BOMBAS DE CALOR



ESTRUCTURAS Y SOPORTES



HUMIDIFICADORES




BOMBAS DE CONDENSADOS




CANALETAS



CLIMATIZACIÓN




MEJORE EL RENDIMIENTO DE LAS INSTALACIONES Y CONFORT CONTROLANDO LA HUMEDAD A LO LARGO DE TODO EL AÑO.

EN VERANO, CONSEGUIRÁ REDUCIR LAS HORAS DE FUNCIONAMIENTO DE LOS EQUIPOS DE AIRE ACONDICIONADO, Y EN INVIERNO, DISPONER DE UN MAYOR CONFORT AMBIENTAL.

Según el vigente Reglamento de Instalaciones Térmicas en los Edificios (RITE), es obligatorio controlar la humedad en cualquier tipo de instalación climatizada, incluídas las piscinas y centros deportivos.

Humectación

CHARMEX S.A.

Humidificadores Centrífugos

Descripción	Produc. Vapor Kg/h	Presión Agua Bar	Potencia Absorbida W	Aliment Elect. V/Hz	MODELO	CÓDIGO
Humidificadores centrífugos con nebulizador interno que pulveriza el agua favoreciendo una rápida absorción por parte del aire. Requieren agua filtrada	1,5	< 5	90	230/50	**HR-15**	720.450.0002
	3 a 5				**HR-50**	720.450.0003
	3 a 7				**CEZIO**	720.750.0009
	0,85 a 6,5	1 a 10	220/290		**NEB-6500***	720.450.0004

* Equipado con sistema antilegionela. Opcional resistencia antihielo para trabajar hasta -2ºC.



HR15



CEZIO



NEB 5600

Descripción	Caudal m^3/h	Capacid. humidif. l/h.	Potencia W	Aliment Elect.	MODELO	CÓDIGO
Humidificador Centrífugo. No precisa alta presión del agua, pulverizan directamente al ambiente.	-	15-60	0,20	230/50	**UCP**	720.450.0015
	1.800	15-30	0,42		**UCP-FLY**	720.450.0016

Modelo UCP no incorpora ventilador para montaje delante del evaporador.



Humidificadores de vapor por electrodos

Descripción	Produc. Vapor L/h	Presión Agua K/cm^2	Potencia Absorbida W	Aliment Elect. V/Hz	MODELO	CÓDIGO
Humidificadores de vapor por electrodos de acero inox., sumergidos en un cilindro de plástico. Producción de vapor de 1 a 90 kg/h.	3	1 a 6	2,3	230/50	**CMC3**	720.750.0006
	5		4,24	400/50	**ELMC 5/3 PI**	720.450.0005
	10		8,21		**ELMC 10 PI**	720.450.0006
	20		16,07		**ELMC 20 PI**	720.450.0007

Accesorios **CONSULTAR**

Humidificadores de vapor por resistencias

Humidificadores autoproductores de vapor mediante resistencias eléctricas, producción de vapor de 5 a 80 kg/h.

Humidificadores de vapor por gas

Humidificadores autoproductores de vapor mediante gas, producción de vapor de 50 a 400 kg/h.



Humectación

CHARMEX S.A.

Humidificadores Evaporativos

Descripción	Produc. Vapor L/h	Potencia Absorbida W	Aliment Elect. V/Hz	Caudal Aire m^3/h	MODELO	CÓDIGO
Humidificadores evaporativos tipo sobremesa (B120) y consola. Depósito interno de llenado, sistema de llenado automático (B450 opcional)	0,95*	25	230/50	130	**B-120**	720.450.0011
	2,50**	53		800	**B-450**	720.750.0010

* a 25ºC /20%HR

** a 21ºC / 30%HR



B-120



B-450

Humidificadores Ultrasonidos

Descripción	Produc. Vapor Kg/h	Potencia Absorbida W	Aliment Elect. V/Hz	Caudal Aire m^3/h	MODELO	CÓDIGO
Humidificador de atomización por ultrasonidos. Genera Aerosol de 1 micra a temperatura ambiente (vapor frío). Requiere agua osmotizada	3	300	230/50	250	**TRAU UH 03YD**	720.750.0011
	15	1.500		500	**TRAU UH 15YD**	720.750.0012



SERIE UH



Display de control.

Deshumectación

CHARMEX S.A.

Deshumificadores Portátiles

Descripción	Extracción Máx.	Tensión V/Hz	MODELO	CÓDIGO
Deshumidificador portátil. 1 velocidad de ventilador desescarche automático. R-134a. Depósito condensadores 2L	12 L/día	230/1/150	**DH 12**	721.750.0011
Deshumidificador portátil. 2 velocidades de ventilador desescarche automático. R-410a. Depósito condensadores 4L	16 L/día		**DH 716 E**	721.450.0002
Deshumidificador portátil. 2 velocidades de ventilador desescarche automático. R-410a. Depósito condensadores 4L	20 L/día		**DH 720 E**	721.450.0003
Deshumidificador portátil. 2 velocidades de ventilador desescarche automático. Depósito condensadores 6L	50 L/día		**DH 755 E**	721.750.0024
Deshumidificador Comercial 2 velocidades de ventilador desagüe permanente. R-410a	105 L/día		**DH 9105**	721.450.0008
Deshumidificador Industrial 1.000 m^3/h desagüe permanente. R-407c	80 L/día		**FD 80**	721.750.0012

Acoplable a conductos, presión disponible de 5 a 15 mm.c.a. Humidificadores / Deshumidificadores Industriales **CONSULTAR**.



DH 12



DH 716 E/DH 720 E



DH 9105



FD 80

Deshumidificadores por Absorción

Descripción	Extracción Máx.	Tensión V/Hz	MODELO	CÓDIGO
Deshumidificadores rotativos para trabajar a baja temperatura (-20ºC) y baja humedad absoluta. Específicos para salas de refrigerados y congelación	1,25 Kg/h	230/50	**DDH-350E INOX**	721.750.0021
	2,2 Kg/h		**DT-450E**	721.750.0022

CONSULTAR MODELOS HASTA 37,4 KG/H



Accesorios

Válvulas

Descripción	MODELO	CÓDIGO
Cámaras conservación temp. posit. hasta 20 m³ sin resistencias.	**MINI ELEBAR TN**	701.701.0250
Cámaras conservación Tª neg. hasta 20 m³ con resistencias a 220 V.	**MINI ELEBAR BT**	701.701.0251
Cámaras conservación Tª posit. hasta 100 m³ sin resistencias.	**ELEBAR TN**	701.701.0252
Cámaras conservación Tª neg. hasta 100 m³ con resistencias a 220 V.	**ELEBAR BT**	701.701.0253
Cámaras conservación Tª neg. hasta 500 m³ con resistencias a 220 V.	**MAXI ELEBAR BT**	701.701.0254
Cámaras conservación Tª neg. hasta 1.500 m³ con resistencias a 220 V.	**F-2230**	701.701.0255
Microelebar sin resistencias sin resistencias	**TN-BT**	701.701.0256





Hachas para Cámaras Frigoríficas

Descripción	MODELO	CÓDIGO
Hacha tipo bombero acero especial, con mango corto sanitario. Sin funda.	**32MF-1000**	710.600.0001
Hacha tipo bombero acero especial, con mango largo sanitario. Sin funda.	**32MF-1600**	710.600.0002
Soporte hacha	**-**	710.600.0003

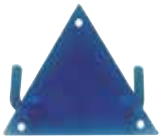



Sellante Espuma de Poliuretano

Descripción	MODELO	CÓDIGO
Espuma de poliuretano ideal para el fijado y rellenado de marcos, puertas, ventanas, cámaras y muebles frigoríficos	**BOSTIK**	703.750.0001



Accesorios

Plafones LED Cámaras Frigoríficas

La lámpara de techo EXPERT LED es la solución perfecta para iluminar su cámara frigorífica. La misma permite ahorrar energía gracias al uso de la tecnología LED, además su diseño fino y moderno garantiza un espacio de ocupación mínimo.

MODELO	CÓDIGO
Expert Led 30	710.701.0350
Expert Led 60	710.701.0351
Expert Led 120	710.701.0352





Led 30 419 x 93 x 36 mm



Led 60 665 x 93 x 36 mm



Led 120 1157 x 93 x 36 mm

Ejemplos de instalación

DIMENSIONES CÁMARA FRIGORÍFICA			EXPERT LED 30 Unidades	EXPERT LED 60 Unidades	EXPERT LED 120 unidades
H = 2	1,2 m	1,2 m	1	-	-
	2 m	2 m	2	1	-
	3 m	3 m	3	1	-
	4 m	4 m	4	2	1
	5 m	5 m	6	3	2
H = 2,4	1,2 m	1,2 m	1	-	-
	2 m	2 m	2	1	-
	3 m	3 m	3	2	1
	4 m	4 m	6	2	1
	5 m	5 m	8	3	2

Serie ColdWach - Sistema de seguridad

Descripción	MODELO	CÓDIGO
Alim. 230Va.c 50/60Hz. Batería 12Va.c.c. Autonomía de la batería 10 h. Señalización visual (LED parpadeante rojo). 90 dB a 1m. Módulo exterior de la cámara -10 a +40ºC IP43. Relé auxiliar 250Va.c. 8A AC1.	**CM00006080**	730.400.0001

- Sistema de seguridad para colocar en cámaras de baja temperatura.
- Kit de alarma de ¨hombre en la cámara frigorífica¨.
- Compuesto por la centralita (1) con señal acústica visual, la batería de reserva y el pulsador de emergencia (2) luminoso para el interior de la cámara.
- Permite a la persona que ha quedado atrapada en el interior de la cámara activar por medio del pulsador de emergencia,la señal acústica luminosa presente en el panel exterior para pedir auxilio.
- Pulsador de emergencia siempre iluminado dentro de la cámara frigorífica.
- Batería contenida en el interior de la centralita, suministra energía eléctrica en caso de apagón.





Accesorios

Resistencias Flexibles

Descripción	Long. en mm.	Potencia (W)	MODELO	CÓDIGO
Resistencia flexibles (15 W/m l) con funda de goma siliconada acabado con borne tubular	1000	16,5	**PSFF-1**	740.701.0051
	1500	22,5	**PSFF-1,5**	740.701.0052
	2000	30	**PSFF-2**	740.701.0053
	2500	42,5	**PSFF-2,5**	740.701.0054
	3000	45	**PSFF-3**	740.701.0055
	3500	52,5	**PSFF-3,5**	740.701.0056
	4000	60	**PSFF-4**	740.701.0057
	4500	67,5	**PSFF-4,5**	740.701.0058
	5000	75	**PSFF-5**	740.701.0059
	5500	82,5	**PSFF-5,5**	740.701.0060
	6000	90	**PSFF-6**	740.701.0061
	7000	105	**PSFF-7**	740.701.0062
	8000	120	**PSFF-8**	740.701.0063
	9000	135	**PSFF-9**	740.701.0064
	10000	150	**PSFF-10**	740.701.0065
	12000	180	**PSFF-12**	740.701.0066



Descripción	Long. en mm.	Potencia (W)	MODELO	CÓDIGO
Resistencia flexibles (30 W/m l) con funda de goma siliconada acabado con borne tubular	1500	45	**SFF-1,5**	740.701.0001
	2000	60	**SFF-2**	740.701.0002
	3000	90	**SFF-3**	740.701.0003
	4500	135	**SFF-4,5**	740.701.0004
	5000	150	**SFF-5**	740.701.0005
	6000	180	**SFF-6**	740.701.0006
	7000	210	**SFF-7**	740.701.0007
	8000	240	**SFF-8**	740.701.0008
	10000	300	**SFF-10**	740.701.0009
	12000	360	**SFF-12**	740.701.0010

Nota:
- Tensión de alimentación a 220 V.

Descripción	Long. en mm.	Potencia (W)	MODELO	CÓDIGO
Resistencia Flexible, Elementos adaptables para desescarche evaporador ó bandeja.	1000	350	**RRFI1**	740.701.0011
	1500	525	**RRFI1,5**	740.701.0012
	2000	700	**RRFI2**	740.701.0013
	2500	875	**RRFI2,5**	740.701.0014
	3000	1000	**RRFI3**	740.701.0015
	3500	1250	**RRFI3,5**	740.701.0016
	4000	1400	**RRFI4**	740.701.0017
	5000	1750	**RRFI5**	740.701.0018
	6000	2100	**RRFI6**	740.701.0019



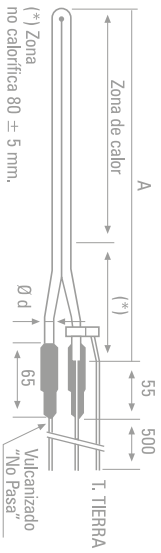

- Se sirve en rollos de 0,55m de diámetro a excepción de los modelos a excepción de RRFI1,5
- Tubo de acero inoxidable AISI 321 ó AISI 304 recocido de Ø 8mm.
- Cámaras frigoríficas, Vitrinas Expositoras, Descongelación en cámaras, Mantenimiento de calor en tuberías de instalaciones donde no se pueda poner cable calefactor.

Resistencias Blindadas en "U"

Descripción	Long. en mm.	Potencia (W)	MODELO	CÓDIGO
Resistencia blindada en tubo de cobre niquelado. Ø 6,5 mm hasta 2 m de long. Ø 8 mm para long. superiores, alimentación 220 v. long. cable 400 mm.	1000	120	**RFIE-1**	740.701.0020
	1500	180	**RFIE-1,5**	740.701.0021
	2000	350	**RFIE-2**	740.701.0022
	2200	400	**RFIE-2,2**	740.701.0023
	2850	500	**RFIE-2,8**	740.701.0024

Accesorios

AKO

Cables Calefactores

Descripción	MODELO	CÓDIGO
Cable calefactor paralelo potencia constante hasta 55ºC 30W/m a 230V. Aislamiento silicona.	**AKO 5234**	740.701.0025
Cable calefactor paralelo potencia constante hasta 55ºC 30W/m a 230V. Aislamiento silicona.+trenza metálica.	**AKO 52341**	740.701.0026
Kit de terminación con sellado de conexión y final.	**AKO 52383**	740.701.0027
Cable calefactor autoregulante hasta 55ºC 25W/m a 10ºC 230V. Aislamiento con trenza metálica.	**AKO 1221**	740.701.0028
Kit de terminación con sellado de conexión y final.	**AKO 5239**	740.701.0029

Resistencias tipo torpedo

Descripción	Longitud (mm.)	Potencia (W)	MODELO	CÓDIGO
- Resistencias eléctricas bipolares de silicona flexibles tipo torpedo. - Diámetro 6 mm. - Potencia por metro 50 W.	1000	50	**AKO-71370**	740.402.0003
	1500	75	**AKO-71372**	740.402.0004
	2000	100	**AKO-71373**	740.402.0005
	3000	150	**AKO-71374**	740.402.0006
	4000	200	**AKO-71375**	740.402.0007
	5000	250	**AKO-71376**	740.402.0008
	6000	300	**AKO-71377**	740.402.0009
	7000	350	**AKO-71378**	740.402.0010
	8000	400	**AKO-71379**	740.402.0011



- La longitud indicada en cada resistencia corresponde a la zona calefactada, esta se incrementa en 1 metro para facilitar su conexión.
- Provista con puntera en un extremo para fácil conexión eléctrica.

BEIJER REF
Ibérica

¡RASTREA TU PEDIDO EN TIEMPO REAL!

Escanea el QR para ir a la web

Rellena el formulario y...

¡DESCÚBRELO!



O entra en beijer.es/alta-seguimiento

Ventilación

Cajas de Ventilación Centrífugas y Helicoidales

Ventiladores Centrífugos y Accesorios

Motores Eléctricos

Motoventiladores y Accesorios

Regulación y Control

Extractores de Cubierta

Extractores de Humos

Recuperadores de Calor

Extractores en Línea para Conductos

Extractores para Aseos y Baños, Accesorios

Cortinas de Aire

Vigas Frías / Difusores / Rejillas / Compuertas

Toberas de Largo Alcance

Control de Zonas

Mantas y Espumas Filtrantes

Materiales para Conductos y Accesorios

SODECA

Ventilation Solutions

SISTEMAS DE PRESURIZACIÓN PARA ESCALERAS



SISTEMAS DE VENTILACIÓN CON COMPUERTAS



EXTRACCIÓN DE HUMOS PARA APARCAMIENTOS



COCINAS PROFESIONALES



TRATAMIENTO DEL AIRE INTERIOR



VENTILACIÓN MECÁNICA CONTROLADA



RECUPERADORES DE CALOR



CORTINAS DE AIRE



EXTRACTORES DE TEJADO



EXTRACTORES ATEX



APLICACIONES INDUSTRIALES



VENTILACIÓN PARA TÚNELES



Capítulo 8

Ventilación Industrial y Doméstica

Cajas de Ventilación Centrífugas y Helicoidales

Accesorios Pág. 894-898 y 917



Ventiladores Centrífugos

Accesorios Pág. 899-903 y 917



Motores Eléctricos

Pág. 904



Motoventiladores / Accesorios / Regulación y Control

Pág. 905-914



Extractores de Cubierta

Pág. 915



Extractores de Humos

Pág. 918-919



Recuperadores de Calor

Pág. 920-922



Extractores en línea para conductos

Extractores Aseos y Baños / Accesorios Pág. 923-925



Cortinas de Aire

Pág. 926



Vigas Frías / Difusores / Rejillas / Compuertas Pág. 928-933



Toberas de Largo Alcance

Pág. 934

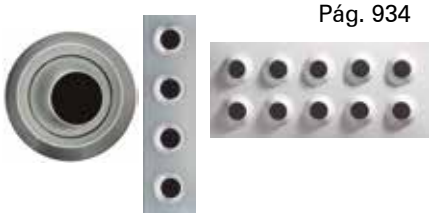

Control de Zonas

Pág. 935



Mantas y Espumas filtrantes

Pág. 936



Materiales para conductos

Pág. 937



CAJAS DE VENTILACIÓN CENTRÍFUGAS

Serie CJBD

Ventilador (r.p.m.)	Caudal máx. (m³/h)	Potencia (W)	Nivel sonoro dB(A)	MODELO	CÓDIGO
1320	1.500	150	58	**CJBD-1919 4M 1/5**	800.801.0001
820	1.230	80	53	**CJBD-1919 6M 1/10**	800.801.0002
1320	2.800	370	66	**CJBD-2525 4M 1/2**	800.801.0003
1310	3.600	550	70	**CJBD-2525 4M 3/4**	800.801.0004
900	2.200	130	60	**CJBD-2525 6M 1/5**	800.801.0005
940	2.700	250	61	**CJBD-2525 6M 1/3**	800.801.0006
1320	2.800	370	65	**CJBD-2828 4M 1/2**	800.801.0007
1310	3.950	550	70	**CJBD-2828 4M 3/4**	800.801.0008
940	3.200	250	61	**CJBD-2828 6M 1/3**	800.801.0009
850	7.800	1100	74	**CJBD-3333 6T 1 1/2**	800.801.0010
930	4.750	550	63	**CJBD-3333 6M 3/4**	800.801.0011
850	6.000	750	70	**CJBD-3333 6M 1**	800.801.0012
890	11.400	2200	74	**CJBD-3939 6T 3**	800.801.0013



Opcionales:
CJBD/AL: Unidades de ventilación con perfilería de aluminio y chapa prelacada aisladas acústicamente.
CJBD/ALS: Unidades de ventilación con doble pared de aislamiento, chapa prelacada y perfilería de aluminio.

CAJAS DE VENTILACIÓN CENTRÍFUGAS

Serie CJTX-C

Ventilador (r.p.m.)	Caudal máx. (m³/h)	Potencia (W)	Nivel sonoro dB(A)	MODELO	CÓDIGO
1400	2.450	550	67	**CJTX-C-7/7-0.75**	800.801.0248
1600	2.800	750	69	**CJTX-C-7/7-1 IE3**	800.801.0252
960	3.300	370	61	**CJTX-C-9/9-0.5**	800.801.0172
1500	5.350	1500	72	**CJTX-C-9/9-2 IE3**	800.801.0273
660	3.000	250	57	**CJTX-C-10/10-0.33**	800.801.0274
1450	6.200	2200	74	**CJTX-C-10/10-3 IE3**	800.801.0275
600	4.300	370	60	**CJTX-C-12/12-0.5**	800.801.0276
1250	8.550	3000	75	**CJTX-C-12/12-4 IE3**	800.801.0199
530	6.000	550	59	**CJTX-C-15/15-0.75**	800.801.0277
970	12.600	4000	73	**CJTX-C-15/15-5.5 IE3**	800.801.0278
460	10.100	750	60	**CJTX-C-18/18-1 IE3**	800.801.0279
930	24.000	7500	77	**CJTX-C-18/18-10 IE3**	800.801.0280
450	14.000	1500	64	**CJTX-C-20/20-2 IE3**	800.801.0281
815	23.650	7500	77	**CJTX-C-20/20-10 IE3**	800.801.0223
380	16.000	1500	62	**CJTX-C-22/22-2 IE3**	800.801.0282
780	34.000	15000	79	**CJTX-C-22/22-20 IE3**	800.801.0283
340	21.550	2200	66	**CJTX-C-25/25-3 IE3**	800.801.0284
630	38.750	15000	80	**CJTX-C-25/25-20 IE3**	800.801.0285
250	25.550	2200	64	**CJTX-C-30/28-3 IE3**	800.801.0286
550	49.500	18500	79	**CJTX-C-30/28-25 IE3**	800.801.0287



- Unidades de extracción 400ºC/2h con motor de transmisión en el interior de la caja, para trabajar en el exterior de la zona de riesgo de incendios.
- Unidades de ventilación a transmisión con ventilador de doble aspiración.
- Estructura en chapa de acero galvanizado, turbina con álabes hacia delante, en chapa de acero galvanizado.
- Motores clase F, con rodamientos a bolas, protección IP55, de 1 ó 2 velocidades según modelo.
- Tensión alimentación 230/400/690V

*** Motores en medidas intermedias disponibles (Consultar)**

Ventilación Industrial

CAJAS DE VENTILACIÓN CENTRÍFUGAS

Serie CJBX (por Correas)



Dimensiones (mm)			Bocas (mm)		Ventilador (r.m.p.)		Caudal máx. (m³/h)		MODELO	CÓDIGO
Alto	Ancho	Fondo	Aspiración	Impulsión	Minimo	Máximo	Minimo	Máximo		
650	500	460	366 x 406	224 x 245	1.090	1.790	1.050	1.500	**CJBX-7/7 0,75**	800.801.0030
									CJBX-7/7 1	800.801.0031
700	550	522	428 x 464	280,5 x 312	825	1.260	1.050	1.500	**CJBX-9/9 0,25**	800.801.0032
									CJBX-9/9 0,33	800.801.0033
									CJBX-9/9 0,5	800.801.0034
									CJBX-9/9 0,75	800.801.0035
									CJBX-9/9 1	800.801.0036
									CJBX-9/9 1,5	800.801.0037
750	600	575	481 x 506	305,5 x 339,5	845	1.140	2.950	5.400	**CJBX-10/10 0,75**	800.801.0039
									CJBX-10/10 1	800.801.0040
									CJBX-10/10 1,5	800.801.0041
									CJBX-10/10 2	800.801.0042
850	700	650	556 x 606	358 x 400	595	1.180	4.200	7.400	**CJBX-12/12 0,5**	800.801.0043
									CJBX-12/12 0,75	800.801.0044
									CJBX-12/12 1	800.801.0045
									CJBX-12/12 1,5	800.801.0046
									CJBX-12/12 2	800.801.0047
									CJBX-12/12 3	800.801.0048
1.000	800	755	661 x 706	419,5 x 488	525	965	5.900	12.000	**CJBX-15/15 0,75**	800.801.0049
									CJBX-15/15 1	800.801.0050
									CJBX-15/15 1,5	800.801.0051
									CJBX-15/15 2	800.801.0052
									CJBX-15/15 3	800.801.0053
									CJBX-15/15 4	800.801.0054
1.200	1.000	875	781 x 906	495,5 x 570	480	760	9.000	17.000	**CJBX-18/18 1,5**	800.801.0056
									CJBX-18/18 2	800.801.0057
									CJBX-18/18 3	800.801.0058
									CJBX-18/18 4	800.801.0059
									CJBX-18/18 5,5	800.801.0060
									CJBX-18/18 7,5	800.801.0061
1.400	1.100	1.175	1079 x 1004	619,5 x 618	430	725	11.500	20.000	**CJBX-20/20 2**	800.801.0062
									CJBX-20/20 3	800.801.0063
									CJBX-20/20 4	800.801.0064
									CJBX-20/20 5,5	800.801.0065
									CJBX-20/20 7,5	800.801.0066
									CJBX-20/20 10	800.801.0067
1.480	1.250	1.250	1.154 x 1.154	710 x 670	385	765	14.000	27.000	**CJBX-22/22 2**	800.801.0068
									CJBX-22/22 3	800.801.0069
									CJBX-22/22 4	800.801.0070
									CJBX-22/22 5,5	800.801.0071
									CJBX-22/22 7,5	800.801.0072
									CJBX-22/22 10	800.801.0073
									CJBX-22/22 15	800.801.0074
1.660	1.450	1.375	1.279 x 1.354	809 x 779	375	610	17.000	32.000	**CJBX-25/25 3**	800.801.0075
									CJBX-25/25 4	800.801.0076
									CJBX-25/25 5,5	800.801.0077
									CJBX-25/25 7,5	800.801.0078
									CJBX-25/25 10	800.801.0079
									CJBX-25/25 15	800.801.0080
1.800	1.650	1.600	1.504 x 1.554	948 x 905	330	480	20.000	48.000	**CJBX-30/28 3**	800.801.0081
									CJBX-30/28 4	800.801.0082
									CJBX-30/28 5,5	800.801.0083
									CJBX-30/28 7,5	800.801.0084
									CJBX-30/28 10	800.801.0085
									CJBX-30/28 15	800.801.0086
									CJBX-30/28 20	800.801.0087

Unidades de ventilación a transmisión con ventilador de doble aspiración. Unidades de ventilación aisladas acústicamente con polietileno expandido y ignífugo (M1). Estructura de chapa de acero galvanizada desmontable. Ventiladores centrífugos serie CJBX incluyendo motor, polea y correas. Todo el conjunto montado sobre amortiguadores de goma. Motores trifásicos clase térmica F, protección IP55
Trifásicos 230/400V-50HZ (hasta 5,5 CV) y 400/690V-50HZ (potencias superiores a 5.5 CV)

CAJAS DE VENTILACIÓN CENTRÍFUGAS

Serie CJSX

Ventilador (r.p.m.)	Caudal máx. (m^3/h)	Potencia (W)	Nivel sonoro dB(A)	MODELO	CÓDIGO
1000	2.600	550	69	**CJSX-12/6-0.75**	800.801.0288
1500	4.800	2200	79	**CJSX-12/6-3 IE3**	800.801.0289
800	4.000	750	67	**CJSX-15/7-1 IE3**	800.801.0290
1050	7.400	3000	77	**CJSX-15/7-4 IE3**	800.801.0154
750	5.800	1100	68	**CJSX-18/9-1.5 IE3**	800.801.0291
920	10.500	4000	78	**CJSX-18/9-5.5 IE3**	800.801.0108
650	8.100	1500	65	**CJSX-20/10-2 IE3**	800.801.0292
850	15.000	5500	75	**CJSX-20/10-7.5 IE3**	800.801.0293
580	11.200	2200	67	**CJSX-22/11-3 IE3**	800.801.0294
1000	26.000	18500	83	**CJSX-22/11-25 IE3**	800.801.0295
520	14.000	3000	62	**CJSX-25/13-4 IE3**	800.801.0296
810	32.000	18500	77	**CJSX-25/13-25 IE3**	800.801.0297
400	21.000	4000	69	**CJSX-30/14-5.5 IE3**	800.801.0298
600	38.000	18500	81	**CJSX-30/14-25 IE3**	800.801.0299



- Unidades de extracción 400ºC/2H
- Motor fuera del paso del aire, para trabajar en el exterior de la zona de riesgo de incendios.
- Motores clase F, con rodamientos de bolas, protección IP55.
- Trifásicos 230/400V 50 Hz hasta 5,5CV y 400/690V 50Hz para potencias superiores.
- Acabado anticorrosivo en chapa de acero galvanizado.
- Bajo demanda:

- Extractores con salida vertical.
- Extractores con motor de dos velocidades.

*** Motores en medidas intermedias disponibles (Consultar)**

CAJAS DE VENTILACIÓN CENTRÍFUGAS

Serie CJBDT

Ventilador (r.p.m.)	Caudal máx. (m^3/h)	Potencia (W)	Nivel sonoro dB(A)	MODELO F400	CÓDIGO
1420	3.000	550	64	**CJBDT 9/9-4T**	800.801.0218
1410	3.000	550	64	**CJBDT 9/9-4M**	800.801.0181
1420	3.450	550	67	**CJBDT 10/10-4T**	800.801.0178
1410	3.450	550	67	**CJBDT 10/10-4M IE3**	800.801.0202
940	4.800	750	64	**CJBDT 12/12-6T-1 IE3**	800.801.0300
920	4.800	750	64	**CJBDT 12/12-6M-1 IE3**	800.801.0175
945	6.200	1100	65	**CJBDT 12/12-6T-1.5 IE3**	800.801.0133
920	6.200	1100	65	**CJBDT 12/12-6M-1.5 IE3**	800.801.0167
950	8.250	2200	67	**CJBDT 15/15-6T IE3**	800.801.0259
970	11.800	4000	67	**CJBDT 18/18-6T IE3**	800.801.0301



CAJAS DE VENTILACIÓN HELICOIDALES

Serie CJTHT

Ventilador (r.p.m.)	Caudal máx. (m³/h)	Potencia (W)	Nivel sonoro dB(A)	MODELO	CÓDIGO
1420	4.800	550	61	**CJTHT-40-4T-0.75**	800.801.0168
930	3.150	550	51	**CJTHT-40-6T-0.75**	800.801.0302
1420	7.450	550	65	**CJTHT-45-4T-0.75**	800.801.0164
930	4.450	550	53	**CJTHT-45-6T-0.75**	800.801.0303
930	7.000	550	55	**CJTHT-50-6T-0.75**	800.801.0304
1425	15.050	1500	72	**CJTHT-56-4T-2 IE3**	800.801.0305
930	10.150	550	60	**CJTHT-56-6T-0.75**	800.801.0306
1430	15.200	750	70	**CJTHT-63-4T-1 IE3**	800.801.0307
1430	24.250	3000	74	**CJTHT-63-4T-4 IE3**	800.801.0308
940	15.900	750	64	**CJTHT-63-6T-1 IE3**	800.801.0309
1425	20.900	1500	76	**CJTHT-71-4T-2 IE3**	800.801.0240
1430	27.500	3000	79	**CJTHT-71-4T-4 IE3**	800.801.0310
930	16.100	550	65	**CJTHT-71-6T-0.75**	800.801.0311
945	19.950	1100	67	**CJTHT-71-6T-1.5 IE3**	800.801.0312
1435	25.450	2200	79	**CJTHT-80-4T-3 IE3**	800.801.0313
1440	32.750	4000	81	**CJTHT-80-4T-5.5 IE3**	800.801.0314
945	21.450	1100	70	**CJTHT-80-6T-1.5 IE3**	800.801.0315
950	29.950	2200	72	**CJTHT-80-6T-3 IE3**	800.801.0316
710	20.650	750	69	**CJTHT-80-8T-1**	800.801.0331
1430	33.600	3000	84	**CJTHT-90-4T-4 IE3**	800.801.0317
945	28.800	1500	75	**CJTHT-90-6T-2 IE3**	800.801.0318
945	38.900	3000	77	**CJTHT-90-6T-4 IE3**	800.801.0319
710	22.900	750	69	**CJTHT-90-8T-1**	800.801.0320
705	30.850	2200	72	**CJTHT-90-8T-3**	800.801.0321
1430	46.850	5500	89	**CJTHT-100-4T-7.5 IE3**	800.801.0322
1460	76.150	15000	92	**CJTHT-100-4T-20 IE3**	800.801.0130
950	37.600	2200	80	**CJTHT-100-6T-3 IE3**	800.801.0323
970	47.800	4000	82	**CJTHT-100-6T-5.5 IE3**	800.801.0324
1480	118.400	37000	90	**CJTHT-125-4T/9-50 IE3**	800.801.0328
950	92.950	15000	82	**CJTHT-125-6T/9-20 IE3**	800.801.0330



- Disponibilidad para 2 velocidades.
- Posibilidad de versiones para F300 / ATEX / Plus. (Consultar)
- Motores en medidas intermedias disponibles (consultar)

ACCESORIOS CAJA DE VENTILACIÓN

Descripción	Aplic. Cajas			MODELO	CÓDIGO
	CJBX	CJBD	CJTX		
Visera para impulsión con rejilla de protección	7/7	1919	7/7	**VIS - 7/7**	890.801.0001
	9/9	2525	9/9	**VIS - 9/9**	890.801.0002
	10/10	2828	10/10	**VIS - 10/10**	890.801.0003
	12/12	3333	12/12	**VIS - 12/12**	890.801.0004
	15/15	3939	15/15	**VIS - 15/15**	890.801.0005
	18/18	-	18/18	**VIS - 18/18**	890.801.0006
	20/20	-	20/20	**VIS - 20/20**	890.801.0007
	25/25	-	25/25	**VIS - 25/25**	890.801.0008
	30/28	-	30/28	**VIS - '30/28**	890.801.0009
Tejadillo para intemperie	7/7	1919	-	**TEJ - 7/7**	890.801.0010
	9/9	2525	-	**TEJ - 9/9**	890.801.0011
	10/10	2828	-	**TEJ - 10/10**	890.801.0012
	12/12	3333	-	**TEJ - 12/12**	890.801.0013
	18/18	-	-	**TEJ - 18/18**	890.801.0015
	20/20	-	-	**TEJ - 20/20**	890.801.0016
	25/25	-	-	**TEJ - 25/25**	890.801.0017
	30/28	-	-	**TEJ - '30/28**	890.801.0018
Protección cubre motores	-	-	Motor 0,25/1 CV	**CM - 1**	890.801.0019
	-	-	Motor 1,5/2 CV	**CM - 2**	890.801.0020
	-	-	Motor 5,5 CV	**CM - 5,5**	890.801.0021
	-	-	Motor 7,5/10 CV	**CM - 10**	890.801.0022
	-	-	Motor 15/20 CV	**CM - 20**	890.801.0023





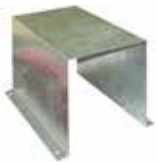

Descripción	Intensidad (Amp)	kW	MODELO	CÓDIGO
Interruptor de seguridad Paro/Marcha para instalar al lado del ventilador o caja con motor trifasico 6 polos y contacto auxiliar. Protección IP-65, de cauerdo a la norma IEC947-3.	25	7,5	**INT-KG20/6CA**	890.801.0025
	40	15	**INT-KG41/6CA**	890.801.0027
Igual al anterior pero para motor monofasico 3 polos y contacto auxiliar.	25	7,5	**INT-KG20/3CA**	890.801.0029
	40	15	**INT-KG41/3CA**	890.801.0031

Interruptores de mayor intensidad. **Consultar.**



Descripción	MODELO	CÓDIGO
Interruptores de seguridad paro-marcha para 400ºC/24h. Norma VNE-EN 60204-1	**IAT-400-20/3P**	890.801.0032
	IAT-400-32/3P	890.801.0033
	IAT-400-63/3P	890.801.0034
	IAT-400-125/3P	890.801.0035
	IAT-400-20/6P	890.801.0036
	IAT-400-32/6P	890.801.0037
	IAT-400-63/6P	890.801.0038
	IAT-400-125/6P	890.801.0039
Reguladores electrónicos de velocidad diseñados para la variación de velocidad por control de fase en los ventiladores con motores de alimentación monofásica. Conmutador Marcha/Paro, Ajuste de velocidad mínima, Filtro EMC. Protección de sobre intensidad por fusible, preparados para una carga mínima de 0,5 A/fase. En caso de una carga inferior, los reguladores desconectarán iluminándose el indicador. Caja de plástico, conexiones por regletas.	**RM-1**	890.801.0040
	RM-2	890.801.0041
	RM-3	890.801.0042





Ventilación Industrial

VENTILADORES CENTRÍFUGOS

Serie CBD

Dimensiones (mm)			Pot. Motor (cv)	Equivalencia (pulgadas)	Ventilador (r.p.m.)	Caudal máx. (m³/h)	MODELO	CÓDIGO
Alto	Ancho	Fondo						
333	230	315	1/10 -I	7/7	820	1.230	**CBD-1919 6M 1/10**	801.801.0002
400	300	380	3/4 -I	9/9	1.250	3.600	**CBD-2525 4M 3/4**	801.801.0004
400	300	380	1/3 -I	9/9	830	2.700	**CBD-2525 6M 1/3**	801.801.0006
450	326	422	1/2 -I	10/10	1.250	2.800	**CBD-2828 4M 1/2**	801.801.0007
526	387	493	1,5 -III	12/12	725	7.800	**CBD-3333 6T 1 1/2**	801.801.0010
632	473	553	3 -III	15/15	925	11.900	**CBD-3939 6T 3**	801.801.0013



- Ventilador centrífugo de baja presión y doble aspiración con motor directo.
- Motores cerrados con protector térmico incorporado en el devanado montados.
- Monofásicos de condensador permanente 220-240V/50Hz Protección IP-54.
- Trifásicos 220-240/380V 50Hz protección IP-22
- Aislamiento Clase F.
- Pies soportes (PSB) no incluidos

Serie CBX / CBXC / CBXR

Dimensiones (mm)			Pot. Motor (cv)	Equivalencia (pulgadas)	Ventilador (r.p.m.)	Caudal máx. (m³/h)	MODELO	CÓDIGO
Alto	Ancho	Fondo						
333	230	316	1,1	7/7	2.500	3.700	**CBX-1919**	801.801.0014
400	300	380	2,2	9/9	1.800	6.200	**CBX-2525**	801.801.0015
450	326	422	3	10/10	1.700	7.500	**CBX-2828**	801.801.0016
526	387	493	3	12/12	1.400	9.500	**CBX-3333**	801.801.0017
621	473	579	4	15/15	1.000	14.400	**CBX-3939**	801.801.0018
746	540	686	5,5	18/18	800	23.500	**CBX-4747**	801.801.0019
342	290	322	1,5	7/7	2.700	4.200	**CBXC-7/7**	801.801.0020
402	360	388	3	9/9	2.100	7.000	**CBXC-9/9**	801.801.0021
450	386	428	4	10/10	1.900	8.400	**CBXC-10/10**	801.801.0022
532	447	498	4	12/12	1.600	10.500	**CBXC-12/12**	801.801.0023
632	533	583	5,5	15/15	1.100	16.000	**CBXC-15/15**	801.801.0024
756	600	694	7,5	18/18	900	26.000	**CBXC-18/18**	801.801.0025
963	683	843	11	20/20	1.000	28.000	**CBXR-20/20**	801.801.0026
1046	736	913	15	22/22	900	34000	**CBXR-22/22**	801.801.0027
1161	845	998	15	25/25	700	46000	**CBXR-25/25**	801.801.0028
1400	968	1206	18,5	30/28	600	60000	**CBXR-30/28**	801.801.0029







CBX: Ventiladores centrífugos de doble aspiración a trasmisión, con salida de eje por ambos lados y con álabes CBX hacia delante.

CBXC: Ventiladores centrífugos de doble aspiración a trasmisión, con estructura cúbica de gran rigidez para reforzar la envolvente.

CBXR: Ventiladores centrífugos de doble aspiración a trasmisión, con estructura reforzada y rodamientos de puente rígido soportados sobre la estructura.

ACCESORIOS VENTILADORES CENTRÍFUGOS

Juego Pie Soporte

MODELO	CÓDIGO
PSB-1428	890.801.0043
PSB-1733	890.801.0044
PSB-19	890.801.0045
PSB-25	890.801.0046
PSB-28	890.801.0047
PSB-33	890.801.0048
PSB-39	890.801.0049
PSB-47	890.801.0050



Soporte Motor con Tensor Correa

MODELO	CÓDIGO
SM-19	890.801.0051
SM-25	890.801.0052
SM-28	890.801.0053
SM-33	890.801.0054
SM-39	890.801.0055
SM-47	890.801.0056



Ventilación Industrial

NICOTRA

NOVEDAD

VENTILADORES CENTRÍFUGOS MONOFÁSICOS 230V 50/60 Hz

Serie DDMP

Rango Flujo Constante (m³/h)		Eficiencia Energética Óptima		Potencia Abs.máx. (W)	Presión máx. (Pa)	Caudal máx. (m³/h)	MODELO	CÓDIGO
Mínimo	Máximo	Caudal (m³/h)	Presión (Pa)					
500	3000	2007	543	1074	565	3263	**DDMP 7/7 M6A0 DH1**	801.800.0350
1000	1950	1477	901	1065	1191	2175	**DDMP 7/7 T M6A3 DH1 RD**	801.800.0351
1000	1950	1477	901	1065	1191	2175	**DDMP 7/7 T M6A3 DH1**	801.800.0352
1000	3500	2460	514	1048	545	3694	**DDMP 7/9 M6A1 DH1**	801.800.0353
750	2750	2002	762	1052	763	3163	**DDMP 8/7 T M6A0 DH1**	801.800.0354
1000	3000	1806	785	1036	836	3108	**DDMP 9/7 M6A0 DH1**	801.800.0355
1000	3250	2607	634	1049	728	3564	**DDMP 8/9 T M6A1 DH1**	801.800.0356
1000	3250	2355	703	1044	772	3512	**DDMP 225/240 M6A1 DH1**	801.800.0357
1000	3250	2803	566	1040	790	3544	**DDMP 9/9 M6A1 DH1**	801.800.0358
1000	5000	3215	799	2213	799	5412	**DDMP 9/9 M6A4 DA8**	801.800.0359
1000	3750	2979	605	1036	1128	4088	**DDMP 10/8 M6A2 DH1**	801.800.0360
1000	4500	3742	1081	2208	1129	5040	**DDMP 10/8 M6A4 DA8**	801.800.0361
1000	4000	3173	473	1029	1139	4148	**DDMP 10/10 M6A2 DH1**	801.800.0362
1000	5000	4397	923	2202	1175	5765	**DDMP 10/10 M6A4 DA8**	801.800.0363
1500	4500	4234	681	1764	1145	5487	**DDMP 12/9 M6A4 DA8**	801.800.0364
1500	5000	4471	639	1789	1181	5848	**DDMP 12/12 M6A4 DA8**	801.800.0365

- Ventiladores centrífugos de tornillo sin fin con aspas curvadas hacia adelante de doble aspiración.
- Los modelos de ventilador con motores de la serie BL130 tienen clasificación IP54, pero se pueden pedir con anillos en V opcionales y protección mejorada a IP55.
- La temperatura máxima de funcionamiento es de +40 °C con el caudal volumétrico y la velocidad que se muestran en los diagramas de rendimiento, y hasta 50 °C con reducción automática.

- DDMP con claras ventajas de eficiencia

El motor EC funciona sin pérdida por deslizamiento, por lo que consume mucha menos energía que los motores de CA convencionales.
Importante: Esto se aplica a todas las velocidades, es decir, también al funcionamiento a carga parcial.
Como resultado, el motor EC utiliza menos energía que el motor AC en todas las condiciones de funcionamiento y tiene un nivel significativamente mayor de eficiencia del sistema de accionamiento (motor y control).

- Sistema de ahorro de energía

Nuevo motor EC de alta eficiencia.
Nuevo diseño de motor compacto y aerodinámico.
Imanes de neodimio de alta densidad.
No hay obstrucción de la boquilla gracias a la unidad de control integrada: menos fugas aerodinámicas.

- Características generales

Control sin sensores.
Fácil instalación gracias al sistema plug and play.
IP 54 para un funcionamiento completo.
Diseñado para ventiladores de doble entrada.

- Interfaz

Compatibilidad total con la interfaz MODBUS.

- Ventilador centrífugo de accionamiento directo de alta eficiencia

Solución integrada.
Máximo nivel de eficiencia.
Funcionamiento Plug and Play.
No se requiere configuración.
Bajo nivel de ruido.
Alta fiabilidad.

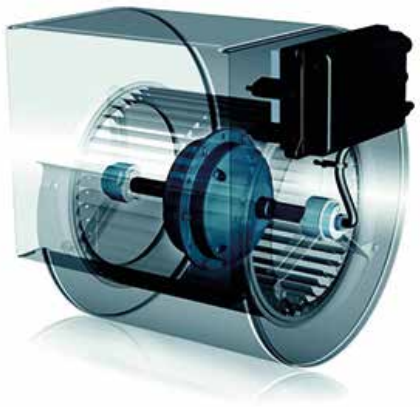

VENTILADORES CENTRÍFUGOS TRIFÁSICOS 400V 50/60 Hz

NOVEDAD

Serie DDMP

Rango Flujo Constante (m^3/h)		Eficiencia Energética Óptima		Potencia Abs.máx. (W)	Presión máx. (Pa)	Caudal máx. (m^3/h)	MODELO	CÓDIGO
Mínimo	Máximo	Caudal (m^3/h)	Presión (Pa)					
1000	5000	3308	803	2208	803	5390	**DDMP 9/9 M6A4 DG0 3F**	801.800.0366
1000	4500	3867	1071	2206	1126	5109	**DDMP 10/8 M6A4 DG0 3F**	801.800.0367
1000	5000	4190	1009	2154	1203	5665	**DDMP 10/10 M6A4 DG0 3F**	801.800.0368
1500	5000	4216	705	1842	1129	5504	**DDMP 12/9 M6A4 DG0 3F**	801.800.0341
1500	5000	4810	497	1806	1201	5810	**DDMP 12/12 M6A4 DG0 3F**	801.800.0321
5000	9000	5962	1425	5930	1425	9395	**DDMP 12/9 M6L9 DG7 3F**	801.800.0369
5000	10000	6833	919	5810	919	10982	**DDMP 12/12 M6M0 DG7 3F**	801.800.0336
7500	11000	7610	1653	5400	1103	11295	**DDMP 15/11 M6M1 DG7 3F**	801.800.0370
5000	12000	9126	875	4700	875	12634	**DDMP 15/15 M6M2 DG7 3F**	801.800.0371
5000	11000	9335	799	4450	1138	11804	**DDMP 18/13 M6M3 DG7 3F**	801.800.0372
5000	13000	10224	657	3930	943	13646	**DDMP 18/18 M6M4 DG7 3F**	801.800.0373
5000	9000	5962	4125	5930	1425	9395	**DDMP 12/9 M6L9 DG7 3F+FL**	Consultar
5000	10000	6833	919	5810	919	10982	**DDMP 12/12 M6M0 DG7 3F+FL**	
7500	11000	7610	1653	5400	1103	11295	**DDMP 15/11 M6M1 DG7 3F+FL**	
5000	12000	9126	875	4700	875	12634	**DDMP 15/15 M6M2 DG7 3F+FL**	
5000	11000	9335	799	4450	1138	11804	**DDMP 18/13 M6M3 DG7 3F+FL**	
5000	13000	10224	657	3930	943	13646	**DDMP 18/18 M6M4 DG7 3F+FL**	

- Ventiladores centrífugos de tornillo sin fin con aspas curvadas hacia adelante de doble aspiración.
- Los modelos de ventilador con motores de la serie BL130 tienen clasificación IP54, pero se pueden pedir con anillos en V opcionales y protección mejorada a IP55.
- En los modelos con terminación DG0 3F, la temperatura máxima de funcionamiento es de +40 °C con el caudal volumétrico y la velocidad que se muestran en los diagramas de rendimiento, y hasta 50 °C con reducción automática.
- En los modelos con terminación DG7 3F, la temperatura máxima de funcionamiento es de +40 °C y hasta 50 °C con reducción automática, con la configuración estándar, y hasta 60 °C con las configuraciones opcionales de par reducido.



VENTILADORES CENTRÍFUGOS- DOBLE ASPIRACIÓN

Modo Abierto

Potencia Motor (W)	Caudal máx. (m³/h)	Tensión Alimentación (V)	Nº Veloc.	Nº Polos	IP	Regulación	Tipo Rotor	MODELO	CÓDIGO
500	3.000	230V/1ph/50Hz	1	4	10	Electrónica	Rotor Externo	**DDM 9/7 E6G2404**	801.800.0154
300	2.400		1	4	10	Electrónica		**DDM 9/9 E6G2306**	801.800.0170
550	4.400		1	4	20	Electronica		**DDM 9/9 E6G2503**	801.800.0173
550	3.700		3	4	10	No		**DDM 10/8 E6G2701**	801.800.0171
550	4.500		1	4	20	Electronica		**DDM 10/10 E6G2503**	801.800.0176
550	4.000		3	4	20	No		**DDM 10/10 E6G2701**	801.800.0178

Modo Cerrado

Potencia Motor (W)	Caudal máx. (m³/h)	Tensión Alimentación (V)	Nº Veloc.	Nº Polos	IP	Regulación	Tipo Rotor	MODELO	CÓDIGO
50	1.150	230V/1ph/50Hz	1	6	32	Electronica	Rotor Interno	**DD 7/7 M99A**	801.800.0028
175	1.700		3	4	55	No	Rotor Externo	**DDM 7/7 E6G5307**	801.800.0189
300	2.400		1	4	55	Electronica		**DDM 7/7 E6G3304**	801.800.0043
350	2.250		3	4	55	No		**DDM 9/7 E6G3502**	801.800.0174
420	2.800		1	4	55	Electronica		**DDM 9/7 E6G3405**	801.800.0150
350	2.500		3	4	55	No		**DDM 9/9 E6G3502**	801.800.0148
250	3.200		1	6	55	Electronica		**DDM 10/8 E6G3506**	801.800.0169
550	3.200		1	4	55	Electrónica		**DDM 10/8 E6G3604**	801.800.0175
600	3.700		1	4	55	Electronica		**DDM 10/8 E6G3704**	801.800.0177
250	3.000	230-400V/3ph/50Hz	1	6	55	Electronica		**DDM 10/10 E6G3402**	801.800.0172
315	3.700		1	6	55	Electrónica		**DDM 10/10 E6G3608**	801.800.0143
350	3.800		3	6	55	No		**DDM 10/10 E6G3605**	R950.300.0830
600	4.400		1	4	55	Electronica		**DDM 10/10 E6G3704**	801.800.0165
735	5.300		1	6	55	Electronica	Rotor Interno	**DD 12/9 M93G**	801.800.0142
735	5.250		1	6	55	Electronica		**DD 12/12 M93G**	801.800.0036
1100	6.800		1	6	55	Transfor.		**DD 12/12 M9Y7**	801.800.0076

- Ventiladores centrífugos DD y DDM de doble aspiración con motor directo.
- Carcasa espiral se fabrica en chapa de acero galvanizado.
- El rodete se monta en el eje de salida del motor de rotor interno (SERIE DD) o directamente acoplado al rotor del motor de rotor exerno (SERIE DDM).
- Los motores se pueden proporcionar con protectores térmicos para evitar recalentamiento.
- Los ventiladores son adecuados para la circulación del aire limpio libre de partículas (polvo, grasa, etc..) y otros gases o vapores no agresivos.
- Temperatura permisible del aire en circulación de -20ºC a +40ºC.
- Accesorios: Soporte Base (de entrega inmediata), rejillas de protección y bridas (bajo pedido).
- Velocidad Motor Ventilador: 1.000 r.p.m (6 polos) , 1.500 r.p.m (4 polos) y 750 r.p.m (8 polos)
- (2) SCT: ventiladores con caja de conexión.





VENTILADORES CENTRÍFUGOS

Serie Simplex

MODELO	CÓDIGO
AT7/7S Ø20SP	801.800.0048
AT9/7S Ø20SP	801.800.0298
AT9/9S Ø20SP	801.800.0306
AT10/8S Ø20SP	801.800.0307
AT10/10S Ø20SP	801.800.0052
AT12/9S Ø25	801.800.0053
AT12/12S Ø25	801.800.0054
AT15/11S Ø25	801.800.0055
AT15/15S Ø25	801.800.0056
AT18/13S Ø25	801.800.0057
AT18/18S Ø25	801.800.0058



- Ventiladores a transmisión doble aspiración
- Rodete de palas hacia delante
- Caudales hasta 18.000 m³/h

Serie SC

MODELO	CÓDIGO
AT7/7SC Ø20	801.800.0059
AT9/7SC Ø20	801.800.0060
AT9/9SC Ø20	801.800.0061
AT10/8SC Ø20	801.800.0062
AT10/10SC Ø20	801.800.0063
AT12/9SC Ø25	801.800.0064
AT12/12SC Ø25	801.800.0065
AT15/11SC Ø25	801.800.0066
AT15/15SC Ø25	801.800.0067
AT18/13SC Ø25	801.800.0068
AT18/18SC Ø25	801.800.0069
AT18/18C Ø25 SP	801.800.0070



- Ventiladores a transmisión reforzados con 2 bastidores.
- Caudales hasta 18.000 m³/h
- Accesorios para montaje: soporte motor y tensor de correas no incluido.

Accesorios Ventiladores Centrífugos

MODELO	CÓDIGO
SOP. Base 7 C/TORNILLOS	890.800.0001
SOP. Base 9 C/TORNILLOS	890.800.0002
SOP. Base 10 C/TORNILLOS	890.800.0003
SOP. Base 12 C/TORNILLOS	890.800.0004
SOP. Base 15 C/TORNILLOS	890.800.0005
SOP. Base 18 C/TORNILLOS	890.800.0006
SOP. Motor AT 7/7 -9/7	890.800.0007
SOP. Motor AT 9/9	890.800.0008
SOP. Motor AT 10/8	890.800.0009
SOP. Motor AT 10/10	890.800.0010
SOP. Motor AT 12/9	890.800.0011
SOP. Motor AT 12/12	890.800.0012
SOP. Motor AT 15/11	890.800.0013
SOP. Motor AT 15/15	890.800.0014
SOP. Motor AT 18/13	890.800.0015
SOP. Motor AT 18/18	890.800.0016



MOTORES ELÉCTRICOS

Descripción	Tensión	Velocidad	Potencia		MODELO	Patas B3
			kW	CV		CÓDIGO
Motor eléctrico cerrado 1 velocidad (1500 o 2900 rpm) con ventilación exterior.	220-240V / 380-420V 3Ph 50Hz	1500 rpm	0,75	1	**AMNH80ZBA4(AEG, IE3, 0,75 KW)**	150.150.0176
			1,1	1,5	**AMNH90SAA4(AEG,IE3, 1,1 KW)**	150.150.0177
			1,5	2	**AMNH90LBA4(AEG,IE3, 1,5 KW)**	150.150.0102
			2,2	3	**AMNH100LAA4(AEG,IE3, 2,2 KW)**	150.150.0178
			3	4	**AMNH100LBA4(AEG,IE3,3 KW)**	150.150.0179
			4	5,5	**AMN112MAA4(AEG, IE3, 4 KW)**	150.150.0180
			5,5	7,5	**AMN132SZA4(AEG, IE3, 5,5 KW)**	150.150.0181
			7,5	10	**AMNH132MZA4(AEG,IE3,7,5 KW)**	150.150.0107
		2900 rpm	1,1	1,5	**AMNH80ZBA2(AEG,IE3,1,1 KW)**	150.150.0189
			1,5	2	**AMNH90SAA2(AEG,IE3,1,5 KW)**	150.150.0190
			2,2	3	**AMNH90LCA2(AEG,IE3,2,2 KW)**	150.150.0191
			3	4	**AMNH100LAA2(AEG,IE3,3 KW)**	150.150.0192
			4	5,5	**AMNH112MAA2(AEG,IE3,4 KW)**	150.150.0193
			5,5	7,5	**AMNH132SYA2(AEG,IE3,5,5 KW)**	150.150.0194
			7,5	10	**AMNH132SZA2(AEG,IE3,7,5 KW)**	150.150.0145
			5,5	7,5	**AMN132SYA2(AEG,IE3,5,5 KW)**	150.150.0144
			7,5	10	**AMNH132SZA2(AEG,IE3,7,5 KW)**	150.150.0145
	380-420V / 660-720V 3Ph 50Hz	1500 rpm	5,5	7,5	**AMNH132SZA4(AEG, IE3, 5,5 KW)**	150.150.0181
			7,5	10	**AMNH132MZA4(AEG,IE3,7,5 KW)**	150.150.0107
			11	15	**AMNH160MA4(AEG,IE3,11KW)**	150.150.0108
			15	20	**AMNH160LA4(AEG,IE3,15 KW)**	150.150.0109
			18,5	25	**AMNH180MZA4(AEG,IE3,18,5 KW)**	150.150.0110
			22	30	**AMNH180LT4(AEG,IE3,22 KW)**	150.150.0111
			30	40	**AMNH200LNA4(AEG,IE3,30 KW)**	150.150.0112
			37	50	**AMNH225SN4(AEG,IE3,37 KW)**	150.150.0113
			45	60	**AMNH225MG4(AEG,IE3,45 KW)**	150.150.0114
			55	75	**AMNH250MN4(AEG,IE3,55 KW)**	150.150.0115
			75	100	**AMNH280ST4(AEG,IE3,75 KW)**	150.150.0116
			90	125	**AMNH280MT4(AEG,IE3,90 KW)**	150.150.0117
			110	150	**AMNH315SYE4(AEG,IE3,110 KW)**	150.150.0118
		2900 rpm	11	15	**AMNH160SZA2(AEG,IE3,11 KW)**	150.150.0146
			15	20	**AMNH160MXA2(AEG,IE3,15 KW)**	150.150.0147
			18,5	25	**AMNH160LXA2(AEG,IE3,18,5 KW)**	150.150.0148
			22	30	**AMNH180MT2(AEG,IE3,22 KW)**	150.150.0149
			30	40	**AMNH200LLA2(AEG,IE3,30 KW)**	150.150.0150
			37	50	**AMNH200LNA2(AEG,IE3,37 KW)**	150.150.0151
			45	60	**AMNH225MN2(AEG,IE3,45 KW)**	150.150.0152
			55	75	**AMNH250MN2(AEG,IE3,55 KW)**	150.150.0153
			75	100	**AMNH280ST2(AEG,IE3,75 KW)**	150.150.0154
			90	125	**AMNH280MT2(AEG,IE3,90 KW)**	150.150.0155
			110	150	**AMNH315SYE2(AEG,IE3,110 KW)**	150.150.0156

- **AMN:** carcasa de aluminio.
- **AMNH:** carcasa de hierro.
- Motores de 1.500 o 2.900 r.p.m con protección IP55 según IEC 60034-5.
- Tensión de red según IEC 60038 para 400Vn +/-10% 50Hz.
- Aislamiento clase F según IEC 60034-1. Calentamiento B.
- Diseño estándar apto para interior y exterior.
- Construcción cerrada con ventilación propia, ventilación superficial.
- Para otras velocidades, potencias y soluciones, CONSULTAR.



VENTILADORES AXIALES DE ROTOR EXTERNO (IMPELENTES/ASPIRANTES)

Hélice (mm)	Caudal	Tensión	Potencia (W)	Dirección Aire	MODELO	CÓDIGO
250	990	230 I	50	Impelente	**# FN025-4EW.W8.A7***	230.202.0001
	990	230 I	50	Aspirante	**# FN025-4EK.W8.V7***	230.202.0002
300	1950	230 I	90	Impelente	**# FN030-4EW.WC.A7***	230.202.0003
	1950	230 I	90	Aspirante	**# FN030-4EK.WC.V7***	230.202.0004
350	2900	230 I	130	Impelente	**# FN035-4EW.WD.A7***	230.202.0005
	2900	230 I	130	Aspirante	**# FN035-4EK.WD.V7***	230.202.0006
	3500	230/400 III	190	Aspirante	**# FN035-4DK.0F.V7P2***	230.202.0123
400	4450	230 I	260	Aspirante	**# FN040-4EK.0F.V7P2**	230.202.0124
	3900	230 I	240	Impelente	**# FN040-4EW.0F.A7P1**	230.202.0125
	3850	230/400 III	230	Aspirante	**# FN040-4DK.0F.V7P2***	802.202.0022
	3850	230/400 III	230	Impelente	**# FN040-4DW.0F.A7P2***	802.202.0023
450	5300	230 I	390	Aspirante	**FB045-4EK.4F.V4P***	230.202.0010
	4900	230 I	180	Aspirante	**FN045-6EK.4F.V7P1***	230.202.0174
	5600	230/400 III	350	Aspirante	**# FN045-4DK.2F.V7P2***	230.202.0127
	5600	230/400 III	350	Impelente	**# FN045-4DW.2F.A7P2***	230.202.0128
	7100	400 III	540/360	Aspirante	**FN045-VDK.4F.V7P1***	230.202.0012
500	8800	230 I	640	Aspirante	**FN050-4EK.4I.V7P1***	230.202.0145
	6400	230 I	270	Aspirante	**FN050-6EK.4F.V7P3**	230.202.0194
	9500	400 III	770/490	Aspirante	**FN050-VDK.4I.V7P1***	230.202.0016
	9500	230/400 III	770	Aspirante	**FN050-4DK.4I.V7P1***	230.202.0122
	9500	230/400 III	770	Impelente	**FN050-4DW.4I.A7P1***	230.202.0013
560	10500	400 III	1000/600	Aspirante	**FC056-VDK.4I.V7**	230.202.0082
630	9800	230/400 III	420	Aspirante	**FB063-6DK.4I.V4P***	230.202.0020
	11000	230 I	660	Aspirante	**FN063-6EK.4I.V7P1***	230.202.0129
	11200	230/400 III	630	Aspirante	**FN063-6DK-4I.V7P1***	230.202.0021
	11200	400 III	620/440	Aspirante	**FN063-SDK.4I.V7P1***	230.202.0022
710	13800	230 I	950	Aspirante	**FN071-6EK.6K.V7P1**	230.202.0023
	15500	400 III	940/620	Aspirante	**FN071-SDK.6F.V7P1**	230.202.0024
800	25500	400 III	1800/1150	Aspirante	**FN080-SDS.6N.V7**	230.202.0025
910	25800	400 III	1650/1000	Aspirante	**FN091-SDK.6N.V7P2***	R801.300.0060



PALA FN, Fibra Vidrio



PALA FN Aluminio



PALA FC



PALA FB

CARACTERÍSTICAS:

- Hasta 40.000 horas de trabajo en régimen continuo.
- Pueden llegar a funcionar hasta los -40ºC (según las condiciones de trabajo). Modelos monofásicos consultar.
- Construcción compacta libre de mantenimiento.
- Regulable en tensión de 0 a 100%.
- Motor protegido por termocontactos. Dispositivo a instalar para protección del motor.
- Ventiladores marcados con * pueden funcionar a frecuencias de 50 y 60 Hz
- Ventiladores marcados con # disponen de palas fabricadas en fibra de vidrio.
- Todos montan rejilla K para embocadura corta (salvo el de 800 mm) y caja de bornas.
- Para otros modelos diferentes en potencias, ejecuciones, prestaciones, etc. consultar.
- Cumplen la Normativa Europea de Eficiencia Energética ErP en toda la gama.

DIRECCIÓN DEL FLUJO DE AIRE

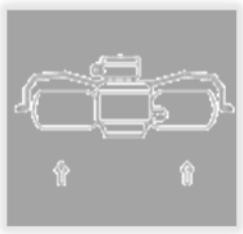

V: ASPIRANTE

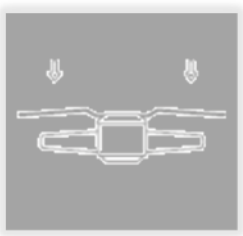

A: IMPELENTE

MOTOVENTILADORES AXIALES ELECTRÓNICOS TECNOLOGÍA EC

Hélice (mm)	Caudal (Pst =0 Pa)	Tensión/ Frecuencia	Potencia	Dirección Aire	MODELO	CÓDIGO
Ø250	1820	1~ 200-240V 50/60Hz	140 W	Aspirante	**FN025-4IK.Z8.V5P4**	230.202.2109
	1820	1~ 200-240V 50/60Hz	140 W	Impelente	**FN025-4IW.Z8.A5P4**	230.202.2110
Ø300	2700	1~ 200-240V 50/60Hz	170 W	Aspirante	**FN030-4IK.ZC.V5P4**	230.202.2111
	2700	1~ 200-240V 50/60Hz	170 W	Impelente	**FN030-4IW.ZC.A5P4**	230.202.2112
Ø350	3600	1~ 200-240V 50/60Hz	140 W	Aspirante	**FN035-4IK.ZC.V5P5**	230.202.2113
	3600	1~ 200-240V 50/60Hz	140 W	Impelente	**FN035-4IW.ZC.A5P5**	230.202.2114
Ø400	4000	1~ 200-240V 50/60Hz	170 W	Aspirante	**FN040-4IK.ZC.V3P6**	230.202.2115
	4000	1~ 200-240V 50/60Hz	170 W	Impelente	**FN040-4IW.ZC.A3P6**	230.202.2116
Ø450	5700	1~ 200-277V 50/60Hz	390 W	Aspirante	**FN045-6IK.BD.V7P2****	230.202.2117
	6100	1~ 200-277V 50/60Hz	390 W	Aspirante	**FN045-6IQ.BD.V7P2****	230.202.2118
Ø500	7300	1~ 200-277V 50/60Hz	620 W	Aspirante	**FN050-6IK.BD.V5P4****	230.202.2119
	8500	3~ 380-480V 50/60Hz	1.00 kW	Aspirante	**FN050-ZIK.DC.V7P2***	230.202.2120
	9200	3~ 380-480V 50/60Hz	1.00 kW	Aspirante	**FN050-ZIQ.DC.V7P2***	230.202.0130
Ø630	11000	1~ 200-277V 50/60Hz	850 W	Aspirante	**FN063-ZIK.DG.V7P2***	230.202.2121
	14000	3~ 380-480V 50/60Hz	1.25 kW	Aspirante	**FN063-ZIK.DG.V7P2***	230.202.2122
	14000	3~ 380-480V 50/60Hz	1.25 kW	Aspirante	**FN063-ZIQ.DG.V7P2***	230.202.0131
Ø710	14200	1~ 200-277V 50/60Hz	0.66 kW	Aspirante	**FN071-ZIK.DG.V7P3***	230.202.2123
	15100	3~ 380-480V 50/60Hz	0.81 kW	Aspirante	**FN071-ZIK.DG.V7P3***	230.202.2124
	19700	3~ 380-480V 50/60Hz	1.95 kW	Aspirante	**FN071-ZIQ.GG.V7P4***	230.202.2125
	24000	3~ 380-480V 50/60Hz	3.50 kW	Aspirante	**FN071-ZIQ.GL.V7P4***	230.202.2126
Ø800	23000	3~ 380-480V 50/60Hz	1.95 kW	Aspirante	**FN080-ZIQ.GG.V7P3***	230.202.0132
	23000	3~ 380-480V 50/60Hz	1.95 kW	Aspirante	**FN080-ZIS.GG.V7P3***	230.202.2127
	27000	3~ 380-480V 50/60Hz	3.10 kW	Aspirante	**FN080-ZIQ.GL.V7P3***	230.202.2128
Ø910	31800	3~ 380-480V 50/60Hz	3.20 kW	Aspirante	**FN091-ZIQ.GL.V5P1***	230.202.2129





Ventiladores de conmutacion electronica EC, alto ahorro energetico y gran rendimiento, con menor consumo y bajo nivel sonoro.
CARACTERISTICAS FUNDAMENTALES:
- Interiormente trabajan en corriente continua.
- Incorporan un control de velocidad
- Admiten directamente sensores inteligentes de presión/temperatura UNICON, señal 0-10V, 4-20 Ma (Sólo motores B, D y G)
- Instalación/ejecución con rejilla para embocadura corta K, o con embocadura y marco cuadrado Q. Otras construcciones disponibles bajo petición expresa.
- Intercambiables con los motoventiladores AC convencionales.

**Motor EC tamaño B (EC090): con regulación 0-10V, incluye ModBUS RS485; no puede llevar módulos AM

*Motor EC 2ª Generación. Regulacion 0-10 V. Ademas de las ventajas de la tecnología EC, hay que añadir mas ventajas que son las siguientes:
- Motor EC IP55
- Comunicación ModBUS
- Sensores de vibración integrados vía ModBUS: Permite mantenimiento predictivo, y cálculo de la vida utíl del ventilador
- Motores IE5. La mayor eficiencia del mercado.
- Otras opciones disponibles de comunicación CAN OPEN, PROFIBUS, etc
- Opcional comunicación via Bluetooth, para la App gratuita Zaset, sólo para smartphone (IOS y Android)

VENTILADORES RADIALES EC-BLUE

Rodete (Ø mm)	Tensión (Ph, V)	Pot. (W)	rpm	A	Caudal m^3/h	Prot.	Efic.	dB. (A)	MODELO	CÓDIGO
250	I, 200-277	500	3170	2,5	3800	IP54	IE4	78	**GR25I-6ID.BD.CR-0,5kW**	230.202.2195
		780	3730	4,0	3500			76	**GR25I-6ID.BD.CR0,78kW**	230.202.2196
280		500	2640	2,5	3800			78	**GR28I-6ID.BD.CR-0,5kW**	230.202.2197
		780	3110	4,0	3900			82	**GR28I-6ID.BD.CR0,78kW**	230.202.2198
315		740	2520	3,8	4600			80	**GR31I-6IK.BD.CR-0,74kW**	230.202.2199
	III 380-480	2400	3700	3,8	6700	IP55	IE5	91	**GR31I-ZID.DC.CR-2,4kW**	230.202.2200
		3000	4020	4,8	7400			94	**GR31I-ZID.DC.CR-3,0kW**	230.202.2201
350		2500	3100	4,0	8300			90	**GR31C-ZID.DC.CR-2,5kW**	230.202.2202
		3300	3410	5,4	9000			90	**GR35I-ZID.DG.CR-3,3kW**	230.202.2203
400		2500	2500	4,0	9400			90	**GR40I-ZID.DG.CR-2,5kW**	230.202.2204
		3700	2860	3,7	10700			94	**GR40I-ZID.GG.CR-3,7kW**	230.202.2205
450		2400	2050	3,9	11000			87	**GR45I-ZID.DG.CR-2,4kW**	230.202.2206
		3400	2300	5,4	12300			91	**GR45I-ZID.DG.CR-3,4kW**	230.202.2207
		5000	2620	5,0	14000			95	**GR45I-ZID.GG.CR-5,0kW**	230.202.2208
500		3500	1950	5,6	14400			89	**GR50I-ZID.GG.CR-3,5kW**	230.202.2209
		4600	2150	4,6	16000			92	**GR50I-ZID.GL.CR-4,6kW**	230.202.2210
560		3400	1610	5,4	16800			86	**GR56I-ZID.GG.CR-3,4kW**	230.202.2211
		4600	1780	4,6	18500			90	**GR56I-ZID.GL.CR-4,6kW**	230.202.2212
		5200	1860	8,2	19500			90	**GR56I-ZID.GQ.CR-5,2kW**	230.202.2213

Plugfans radiales Ec-Blue con rodete **ZAbluefin de alta eficiencia** de plástico compuesto, de amplia aplicación en ventilación y refrigeración. Regulación 0-100% incorporada con MODBUS integrado. 50/60 Hz

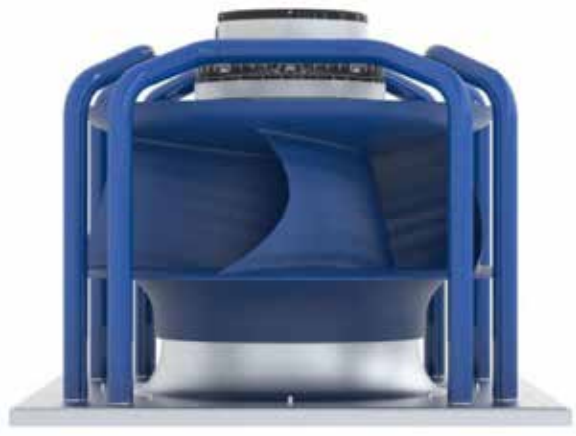





ebmpapst

engineering a better life

El mejor bajo presión:

Cuando falta un impulso, la serie AxiEco .

Ganando la batalla a la formación de hielo, el ruido y las pérdidas energéticas.

Ventilación Industrial

ebmpapst

VENTILADORES AXIALES DE ROTOR EXTERNO (IMPELENTES/ASPIRANTES)

Hélice (mm)	Caudal	Tensión	Potencia (W)	Dirección Aire	MODELO	CÓDIGO
250	870	230	72	Aspirante	**S4S250-AA02-19**	230.202.0043
	870	230	72	Impelente	**S4S250-AA02-20**	230.202.0044
300	1740	230	72	Aspirante	**S4E300-AS72-57**	230.202.0045
	1740	230	72	Impelente	**S4E300-AS72-75**	230.202.0046
315	1425	230	110	Aspirante	**S4E315-DC44-09**	230.202.0093
	2000	230	120	Aspirante	**S4E315-AC08-07**	230.202.0047
330	2365	230	130	Aspirante	**S4E330-AA06-07**	230.202.0048
350	2900	400	155	Aspirante	**S4D350-AN38-36**	230.202.0049
	3110	230	165	Aspirante	**S4E350-AN02-99**	230.202.0068
	3110	230	165	Impelente	**S4E350-AN02-79***	230.202.0094
400	4240	230/400	160	Aspirante	**S4D400-AA06-11**	230.202.0052
	3820	230	150	Aspirante	**S4E400-AQ12-57**	230.202.0053
	3820	230	150	Impelente	**S4E400-AQ12-58**	230.202.0054
450	7050	230/400	480	Aspirante	**S4D450-AN12-76**	230.202.0055
500	9500	230/400	720	Aspirante	**S4D500-AM01-03**	230.202.0056
630	12100	230/400	640	Aspirante	**S6D630-AN05-03**	230.202.0057





- Ventilador axial con motor rotor externo.
- (*)Palas "Hyblade" de alta eficiencia y bajo nivel sonoro, fabricada en aluminio y fibra de vidrio reforzada
- Grado Protección IP44, (a partir de diámetro 450 protección IP54).
- Protección térmica por medio de termo contacto, (interno en versión monofásica y externo con salida de cable del diámetro 450-800).
- Rodamientos de bolas especial para frío industrial, libre de mantenimiento.



MOTOVENTILADORES AXIALES ELECTRÓNICOS TECNOLOGÍA EC

Hélice (mm)	Caudal m^3/h	Pot. (W)	RPM.	A	Protección	Db (A)	MODELO	CÓDIGO
500	10390	980	1600	1,6	IP54	72	**S3G500-BN33-90**	230.202.2217
630	13770	970	1140	1,6	IP54	67	**S3G630-AR85-90**	230.202.2218
800	28910	3025	1100	4,6	IP55	70	**S3G800-BU25-01**	230.202.2219
910	35445	3100	1020	4,7	IP55	71	**S3G910-BV12-03**	230.202.2220



VAC - 50Hz (380-480) Dirección del aire: aspirante

VENTILADORES AXIALES MULTI ANCLAJE ALTA EFICIENCIA

Hélice (mm)	Caudal m^3/h	Pot. (W)	A	Protección	Db (A)	MODELO	CÓDIGO
300	1895	62	0,55	Impelente	57	**S1G300-DN01-02**	230.202.2221
300	1720	62	0,55	Aspirante	56	**S1G300-FO01-01**	230.202.2144
300	1720	62	0,55	Impelente	56	**S1G300-FN01-01**	230.202.2222



VAC - 50Hz (230) RMP 1400 Protección IP 54

MOTORES Q-MOTOR

Motor	MODELO	CÓDIGO
Q-motor 5W, 230V, con patas H72 (incluye pie)	**M4Q045-BD01-39**	290.202.0091
Hélice 200x37,5x28grados.	**73808-2-3634**	290.202.0090
Q-motor 10W, con pie H84 montado (incluye pie)	**M4Q045-CA03-49**	290.202.0073
Hélice 254x37,0x22 grados. "V"	**73813-2-3634**	290.202.0074
Q-Motor 18 Wat.230V 50/60Hz.	**M4Q045-DA01-01**	230.202.0121
Pie soporte H109 4 taladros.	**71886-2-4053**	290.202.0105
Hélice 300x42,5x22 grados."V"	**73816-2-3634**	290.202.0103
Q-Motor 25W, sin TW, 230V, 50Hz.	**M4Q045-EA01-09**	290.202.0102
Pie soporte H 108, 4 fijaciones.	**71887-2-4053**	290.202.0106
Hélice 300x x34 grados."V"	**73818-2-3634**	290.202.0104
Q-Motor 34W, 230V, 50/60Hz	**M4Q045-EF01-01**	290.202.0101
Pie soporte H 108, 4 fijaciones.	**71887-2-4053**	290.202.0106
Hélice 300x x34 grados."V"	**73818-2-3634**	290.202.0104



Ventilación Industrial

area Cooling Solutions

Ventilador de rotor externo

Hélice (mm)	Caudal	Tensión	Potencia (W)	Dirección Aire	MODELO	CÓDIGO
250	1.800	230/II	50	Aspirante	**YWF4E-250**	230.202.0027
300	2.800	230/II	140		**YWF4E-300**	230.202.0028
350	2.973	230/II	150		**YWF4E-350**	230.202.0029
400	4.400	230/II	180		**YWF4E-400**	230.202.0030
	4.500	400 III	180		**YWF4D-400**	230.202.0031
450	5.680	230/II	250		**YWF4E-450**	230.202.0032
	4.600	230/II	160		**YWF6E-450**	230.202.0033
	5.680	400 III	250		**YWF4D-450**	230.202.0034
	4.600	400 III	150		**YWF6D-450**	230.202.0035
500	6.046	230/II	420		**YWF4E-500**	230.202.0036
	5.800	230/II	230		**YWF6E-500**	230.202.0037
	6.246	400 III	420		**YWF4D-500**	230.202.0038
	5.800	400 III	230		**YWF6D-500**	230.202.0039
630	11.000	230/II	700		**YWF4E-630**	230.202.0040
	9.500	230/II	560		**YWF6E-630**	230.202.0041
	12.240	400 III	800		**YWF4D-630**	230.202.0065
	9.500	400 III	560		**YWF6D-630**	230.202.0042



Motoventiladores EC 120 v (60 hz) 1 ph / 240 v (50 hz) 1 ph

Pot. Nom.	MODELO	CÓDIGO
2,5 - 7,5 W	**ECM 7108**	290.202.0066
2,5 - 23,5 W	**ECM 7112**	290.202.0067
2,5 - 32 W	**ECM 7120**	290.202.0068



Motores con pie montado

Pot. Nom.	MODELO	CÓDIGO
5	**NET 3 T05**	290.202.0001
10	**NET 3 T10**	290.202.0002
16	**NET 3 T16**	290.202.0003
25	**NET 3 T25**	290.202.0004
34	**NET 3 T34**	290.202.0005



Hélices

MODELO Hélice motor	CÓDIGO
NET 3 T05	290.202.0006
NET 3 T16	290.202.0007
NET 3 T25	290.202.0008



Ventilación Industrial

Ventiladores Tangenciales 230V/50Hz

Caudal (m^3/h)	Potencia (W) a 50 HZ	Turbina (mm)	Longitud total (mm)	MODELO	CÓDIGO
130	27	60x180	248	**TGA.60/1-180-20***	803.202.0002
130	27	60x180	248	**TGO.60/1-180-20***	803.202.0001
200	34	60x240	318	**TGO.60/1-240-30***	803.202.0004

* Modelos hasta finalización de stock

Caudal m^3/h	Potencia (W) 50 Hz	Turbina (mm)	Longitud (mm)	Clase Aisla	Protección térmica (ºC)	Corriente (mA)	Presión Estática (Pa)	Vel. (rpm)	MODELO	CÓDIGO
130	27	60x180	248	H	160	186	44	1.720	**TGA.60/1-180-15**	803.202.0017
130	27	60x180	248	H	160	186	44	1.720	**TGO.60/1-180-15**	803.202.0018
200	34	60x240	318	H	160	276	52	1.970	**TGO.60/1-240-20**	803.202.0019
280	29	2x60x180	470	F	NO	250	-	1.540	**TGD.60/1-180-30**	803.202.0003
325	36	2x60x240	585	F	NO	225	37	980	**TGD.60/1-240-30**	803.202.0014

- TGA: motor derecha
- TGO: motor izquierda
- TGD: motor central



Ventiladores Axiales Serie Mini

Caudal Máx. m^3/h	r.p.m	Potencia (W)	Dimensiones L x A x H	MODELO	CÓDIGO
2,30	2300	15	120 x 120 x 38	**12A-SWL**	230.202.0058
2,10	2700	14	120 x120 x 25	**12B-SWH**	230.202.0059
0,87	2900	14	92 x 92 x 25	**92B-SWH**	230.202.0060
0,83	3000	12	80 x 80 x 38	**80A-SWH**	230.202.0061
0,68	3000	14	80 x 80 x 25	**80B-SWH**	230.202.0062



Reguladores electrónicos de accionamiento directo para ventiladores

Descripción	Tensión	Int. Motor	Int. mín a regular	MODELO	CÓDIGO
Ajuste de velocidad mínima, protección sobre intensidad, Filtro anti-interferencias EMC, Interruptor luminoso externo, Caja estanca IP54Control de velocidad a través de potenciómetro externo.	230V / 1F / 50-60Hz	3 A	0,5 A	**TLR-403**	407.202.0001
		5 A	0,8 A	**TLR-405**	407.202.0002
		10 A	1 A	**TLR-410**	407.202.0003
Regulador de velocidad por Presión o Temperatura con tensión regulable para ventiladores monofásicos con entrada para sensor de presión(0-10V, 4-20mA) o sensor de temperatura TFR.		2,5 A	-	**PKE-2,5 VE**	407.202.0005
		10 A	-	**PKE-10**	407.202.0006
Regulador electr. para motores trifásicos…	400V / 3F/ 50-60Hz	6 A	Min. Intesidad del motor 200 mA	**PKDM-6**	407.202.0007
Regulador electr. para motores trifásicos con fusible línea…		10 A		**PKDM-10**	407.202.0008
Regulador electr. de velocidad para motores trifásicos. Acepta sondas y lazos de regulación program. de Tª, presión de cond. y diferencial entrada 0-10 V DC, configurable a través de potenciometros de ajuste internos. Ajuste manual de veloc. del motor mediante el uso de potenciometro externo (opción no instalada y opcional). Cajas de protección de plástico IP54, y metálicas IP20 (a instalar en armarios elect) para los modelos PKDM20 y 25.		15 A		**PKDM-15**	407.202.0010
		35 A		**PKDM-35**	407.202.0012







Sensores

Descripción	Rango	MODELO	CÓDIGO
Sensor de presión	0-30 bar	**MBG30I**	431.202.0001
	0-50 bar	**MBG50I**	431.202.0003
Sensor de temperatura PTCV	-20º a +60º C	**TFR**	430.202.0001
Sonda de presión diferencial*	0-500 Pa	**DSG-500**	431.202.0002
Conmutador diferencial de presión	20-300 Pa	**MPR-300**	490.202.0001



*Disponibles desde 50 hasta 6.000 Pa

Ventilación Industrial

Reguladores de Velocidad

Rango regulación Bar (1)	Banda Proporc. Bar (2)	Refrig.	Tensión	Amp. Mín.	Amp. Máx.	CÓDIGO Danfoss	MODELO	CÓDIGO
8 a 28	Fijo a 4	R-22/R-410A/R-407c	220/230V	4	4	061H3005	**RGE-Z1N4-7DS**	407.300.0001
				6	6	061H3008	**RGE-Z1P4-7DS**	407.300.0002
			50/60Hz	8	8	061H3009	**RGE-Z1Q4-7DS**	407.300.0003
			400V 50/60Hz	5		061H3006	**RGE-X3R4-7DS**	407.300.0004
10 a 25	19	R-407c/R-404A/R-134a/R-22	220/230V	3	0,2	061H3140	**XGE-4C**	407.300.0005
			50/60Hz			061H3142	**XGE-4CB**	407.300.0006
22 a 39	28	R-410A	220/230V	3	0,2	061H3160	**XGE-6C**	407.300.0007
			50/60Hz			061H3162	**XGE-6CB**	407.300.0008
10 a 25	19	R-407c/R-404A/R-134a/R-22	220/230V	3	0,2	061H3240	**XGE-4M**	407.300.0009
			50/60Hz			061H3242	**XGE-4MB**	407.300.0010
22 a 39	28	R-410A	220/230V	3	0,2	061H3260	**XGE-6M**	407.300.0011



- Reguladores de velocidad de ventiladores de condensadores para aplicaciones de refrigeración.
- El XGE es idóneo para montaje en líneas de refrigeración sin suponer una sobrecarga a las tuberías. Refrigerantes: R-22, R-407c, R-404A, R-134a y R-410A.
- El RGE es un regulador de velocidad variable.Disponible en versión monofásica y trifásica. Controla la velocidad del ventilador por presión (no requiere sonda de presión).
- Tiene elemento sensor de presión con fuelles. En baja velocidad de funcionamiento permite seleccionar: velocidad mínima de funcionamiento o desconexión.
  (1) Presión a la que proporciona una salida del 95% de la tensión efectiva.
  (2) Presión mínima para velocidad mínima: 35% (60Hz), 45% (50Hz) de la tensión de alimentación o desconexión.
- Presión máxima de trabajo. 47 Bar.
- Ajuste de fábrica 19 Bar.
- Modelos XGC_C: cuando alcanza el 45% del voltaje para el ventilador.
- Modelos XGC_M: cuando alcanza el 45% del voltaje para el ventilador mantiene la mínima velocidad.
- Controlador para montaje directo con conexión 7/16-20 UNF Hembra con depresor. Posibilidad de montaje en panel mediante soporte no incluído en el precio.
- Conexionado eléctrico mediante conector que puede posicionarse en 4 direcciones. Protección IP 65.

Controladores de velocidad del ventilador del condensador

Rangoregulación Bar	Amp.	Tensión	Refrigerantes	MODELO	CÓDIGO
10 a 25	4	220/230V-1Ph	R-22,R-404A,R-407C	**P215PR-9200**	407.303.0001
22 a 42			R-410A	**P215PR-9202**	407.303.0002
10 a 25			R-22,R-404A,R-407C	**P215RM-9700**	407.303.0003
22 a 42			R-410A	**P215RM-9702**	407.303.0004
8 a 25 Bar	1,1mA	0 -10V	R-134a, R-407C, R-404A, R-22 etc..	**P315PR-9200C**	407.303.0026
22 a 42 Bar			R-410a	**P315PR-9202C**	407.303.0027



- Regulador de velocidad para ventiladores EC de condensador monofásico y trifásico (P315PR)
- Voltaje de excitación directo desde el motor de conmutación electrónica.

Rangoregulación Bar	Amp.	Tensión	Refrigerantes	MODELO	CÓDIGO
4 a 42	0,5-12	220V	R-134a, R-407c, R-22, R-404A, NH3, CO_2 etc..	**P216EEA-2K**	407.303.0021



- Nuevo regulador de velocidad de ventiladores de condensador monofásico. Fácil de instalar y fácil de operar.
- Incluye transductor de presión 0-50 Bar modelo P499ACS-405C
- Modo bomba de calor, funcionamiento inverso.
- IP54

Rango Bar	Banda Bar	Tensión (V)	Amperes	REFRIGERANTE	MODELO	CÓDIGO
0 a 30/50	Configurable	400	8	HFC, HCFC, NH3, CO_2	**VRTMT8CPTPL55V**	407.303.0014
0 a 30/50	Configurable	400	12	HFC, HCFC, NH3, CO_2	**VRTMT12CPTPL55V**	407.303.0015



- VRTMT: controladores de velocidad de ventiladores trifásicos de condensador.
- Ideal para los motores eléctricos asincrónicos ajustables en tensión.
- VRTMT controla la carga según los datos que recibe de las medidas, las configuraciones de los parámetros, los I/O de control y el panel de control.
- VRTMT: conexión Modbus para dialogar con un posibleequipo de supervisión a distancia.

SISTEMAS DE CONTROL DE PRESURIZACIÓN

Kit Sobrepresión

Caudal máx (m^3/h)	Nivel sonoro dB(A)	MODELO	CÓDIGO
1.060	38	**KIT SOBREPRESION 1060-LED**	810.801.0291
2.300	47	**KIT SOBREPRESION 2300-LED**	810.801.0292
2.880	61	**KIT SOBREPRESION 2880-LED**	810.801.0293
7.100	55	**KIT SOBREPRESION 7100-LED**	810.801.0294
7.800	55	**KIT SOBREPRESION 7800-LED**	810.801.0295
12.900	60	**KIT SOBREPRESION 12900-LED**	810.801.0296
17.000	61	**KIT SOBREPRESION 17000-LED**	810.801.0297
7.100	55	**KIT SOBREPRESION 7100-BOX**	810.801.0186
7.800	55	**KIT SOBREPRESION 7800-BOX**	810.801.0298
12.900	60	**KIT SOBREPRESION 12900-BOX**	810.801.0243
17.000	61	**KIT SOBREPRESION 17000-BOX**	810.801.0299
6.240	55	**KIT SOBREPRESION II-6240-BOX**	810.801.0300
9.520	54	**KIT SOBREPRESION II-9520-BOX**	810.801.0301
12.900	60	**KIT SOBREPRESION II-12900-BOX**	810.801.0302
17.000	61	**KIT SOBREPRESION II-17000-BOX**	810.801.0303
		BOXPRES KIT-3A 230Vac	810.801.0304
		BOXPRES KIT-10A 230Vac	810.801.0305
		BOXPRES KIT-0.37KW 230Vac	810.801.0306
		BOXPRES KIT-0.75KW 230Vac	810.801.0274
		BOXPRES KIT-1.5KW 230Vac	810.801.0307
		BOXPRES KIT-2.2KW 230Vac	810.801.0308
		BOXPRES KIT-0.75KW 400Vac	810.801.0188
		BOXPRES KIT-1.5KW 400Vac	810.801.0187
		BOXPRES KIT-2.2KW 400Vac	810.801.0309
		BOXPRES KIT II-1.5KW 400Vac	810.801.0310
		BOXPRES KIT II-2.2KW 400Vac	810.801.0311



KIT SOBREPRESIÓN DE ESCALERAS
Para equipos trifásicos



KIT SOBREPRESIÓN CON VENTILADOR DE RESERVA



KIT SOBREPRESIÓN DE ESCALERAS
Para equipos monofásicos

KIT SOBREPRESIÓN DE ESCALERAS
Kit sobrepresión de escaleras, formado por un cuadro de control(BOXPRES KIT) y unidades de impulsión (CJHCH o CJBD), para la presurización de las escaleras y rutas de escape. También disponible para equipos monofásicos.

KIT SOBREPRESIÓN CON VENTILADOR DE RESERVA
Kit de sobrepresión con ventilador de reserva, formado por un cuadro de control (BOXPRES KIT II), que incorpora un sistema de conmutación automático para mantener la sobrepresión en caso de fallo del ventilador principal y unidades de impulsión de aire con ventilador de reserva.

El cuadro de control BOXPRES, además de cumplir con las máximas exigencias, simplifi ca al máximo el trabajo del instalador.
Incluye:
- Variador de frecuencia programado a 50 Pa.
- Sonda de presión diferencial.
- Magneto térmico.
- Led de línea y fallo.
- Pulsador de chequeo.

BOXPRES, es un equipo con todas sus conexiones entre sí realizadas y probadas. Listo para funcionar y desempeñar su función sobre el control de la presión de la instalación. Posibilidad de chequeo de la instalación para evitar fallos. Sólo se debe conectar la línea de alimentación, el ventilador de impulsión y la señal de incendio.

Los cuadros para equipos monofásicos incluyen:
- Regulador de tensión programado a 50 Pa.
- Sonda de presión diferencial externa al equipo.

EXTRACTORES DE CUBIERTA

Serie HT

Ventilador (r.p.m.)	Pot. Motor (kW)	Intensidad Máx. (A)	Caudal máx. (m³/h)	Presión Sonora dB(A)	Peso (Kg)	MODELO	CÓDIGO
1.380	0,37	2,08/1,2/-	6.500	53	29	**HT-45-4T**	810.801.0001
1.380	0,55	2,94/1,7/-	8.500	57	36	**HT-50-4T**	810.801.0002
1.450	0,75	3,46/2/-	9.800	57	35	**HT-56-4T**	810.801.0003
1.450	1,1	5,2/3/-	14.000	59	65,8	**HT-63-4T**	810.801.0004
1.450	1,5	6,41/3,7/-	18.000	67	64	**HT-71-4T**	810.801.0005
1.450	2,2	8,92/5,15/-	26.200	73	87	**HT-80-4T**	810.801.0006
1.450	3	11,78/6,8/-	31.500	77	94	**HT-90-4T**	810.801.0007
1.450	5,5	-/11,9/6,9	37.000	80	114	**HT-100-4T-7,5**	810.801.0008





- Extractores helicoidales de tejado, con hélice de plástico reforzada con fibra de vidrio, con base plana para la instalación en el tejado.
- Acabado anticorrosivo en resina de poliester polimerizada a 190ºC, previo desengrase alcalino y pretratamiento libre de fosfatos.
- Posibilidad de suministro como ventiladores de impulsión. •Tensión de alimentación 230/400/690V

Serie CHT

Ventilador (r.p.m.)	Pot. Motor (kW)	Intensidad Máx. (A)	Caudal máx. (m³/h)	Presión Sonora dB(A)	Peso (Kg)	MODELO	CÓDIGO
1.350	0,25	1,58/0,91	1.450	43	25	**CHT-200-4T**	810.801.0010
1.380	0,25	0,65/-	1.450	43	25	**CHT-200-4M**	810.801.0011
1.350	0,25	1,58/0,91	2.100	47	25	**CHT-225-4T**	810.801.0012
1.380	0,25	0,95/-	2.100	47	25	**CHT-225-4M**	810.801.0013
1.350	0,25	1,58/0,91	3.100	50	34	**CHT-250-4T**	810.801.0014
1.380	0,25	1,35/-	3.100	50	34	**CHT-250-4M**	810.801.0015
1.370	0,55	2,51/1,45	4.950	54	39	**CHT-315-4T**	810.801.0016
1.380	0,55	3,3/-	4.950	54	39	**CHT-315-4M**	810.801.0017
1.380	0,75	3,84/2,22	7.000	61	57	**CHT-400-4T**	810.801.0018
1.380	0,75	4,4	7.000	61	57	**CHT-400-4M**	810.801.0019
1.400	1,5	6,69/3,86	10.200	64	66	**CHT-450-4T**	810.801.0020



- Extractor centrífugo de tejado 400ºC/2h, con salida de aire horizontal, sombrerete de aluminio.
- Turbina con álabes a reacción en chapa de acero y rejilla de protección antipájaros.
- Tensión de alimentación 230/400V

Serie CVT

Ventilador (r.p.m.)	Pot. Motor (kW)	Intensidad Máx. (A)	Caudal máx. (m³/h)	Presión Sonora dB(A)	Peso (Kg)	MODELO	CÓDIGO
1.350	0,25	1,58/0,91	1.450	43	25	**CVT-200-4T**	810.801.0021
1.380	0,25	0,65/-	1.450	43	25	**CVT-200-4M**	810.801.0022
1.350	0,25	1,58/0,91	2.100	47	25	**CVT-225-4T**	810.801.0023
1.380	0,25	0,95/-	2.100	47	25	**CVT-225-4M**	810.801.0024
1.350	0,25	1,58/0,91	3.100	50	34	**CVT-250-4T**	810.801.0025
1.380	0,25	1,35/-	3.100	50	34	**CVT-250-4M**	810.801.0026
1.370	0,55	2,51/1,45	4.950	54	39	**CVT-315-4T**	810.801.0027
1.380	0,55	3,3/-	4.950	54	39	**CVT-315-4M**	810.801.0028
1.380	0,75	3,84/2,22	7.000	61	57	**CVT-400-4T**	810.801.0029
1.380	0,75	4,4	7.000	61	57	**CVT-400-4M**	810.801.0030
1.400	1,5	6,69/3,86	10.200	64	66	**CVT-450-4T**	810.801.0031



- Tensión de alimentación 230V

sisteven



REC/EC

Recuperadores de calor con intercambiador de flujo cruzado, control automático y motores EC technology.



- Ahorro energetico
- Bajo nivel sonoro
- Facilidad de instalación y mantenimiento
- Durabilidad
- Filtros extraibles
- Control automático

www.sisteven.com

Ventilación Industrial

MOTOVENTILADORES

Serie DTM

Dimensiones (mm)			Pot. Motor (cv)	Equivalencia (cm)	Ventilador (r.p.m.)	Caudal máx. (m^3/h)	230 V (A)	kW	dB(A)	MODELO	CÓDIGO
Alto	Ancho	Fondo									
333	300	315	1/5	19/19	1.230	1.520	1,40	0,15	59	**DTM-7/7-4M EEF-1/5**	801.802.0000
333	300	315	1/10	19/19	820	1.230	0,85	0,08	53	**DTM-7/7-6M EEF-1/10**	801.802.0001
400	357	380	1/2	25/25	1.320	2.800	3,30	0,37	66	**DTM-9/9-4M EEF-1/2**	801.802.0002
400	357	380	3/4	25/25	1.310	3.600	4,50	0,55	70	**DTM-9/9-4M EEF-3/4**	801.802.0003
400	357	380	1/5	25/25	850	2.200	1,50	0,15	60	**DTM-9/9-6M EEF-1/5**	801.802.0004
400	357	380	1/3	25/25	830	2.700	2,20	0,25	62	**DTM-9/9-6M EEF-1/3**	801.802.0005
450	371	422	1/2	28/28	1.320	2.800	3,30	0,37	65	**DTM-10/10-4M EEF-1/2**	801.802.0006
450	371	422	3/4	28/28	1.310	3.950	4,50	0,55	70	**DTM-10/10-4M EEF-3/4**	801.802.0007
450	371	422	1/3	28/28	830	3.200	2,20	0,25	62	**DTM-10/10-6M EEF-1/3**	801.802.0008
526	457	493	1/2	33/33	850	7.000	6,60	1,10	75	**DTM-12/12-6T EEF-1 1/2**	801.802.0009
526	457	493	3/4	33/33	850	4.900	5,00	0,55	64	**DTM-12/12-6M EEF-3/4**	801.802.0010
526	457	493	1	33/33	850	6.000	6,00	0,75	71	**DTM-12/12-6M EEF-1**	801.802.0011
632	533	553	3	39/39	890	11.900	10,90	2,20	75	**DTM-15/15-6T EEF-3**	801.802.0012



CAJAS DE VENTILACIÓN

Serie CADTM

Dimensiones (mm)			Pot. Motor (cv)	Equivalencia (cm)	Ventilador (r.p.m.)	Caudal máx. (m^3/h)	230 V (A)	400 V (A)	kW	dB(A)	MODELO	CÓDIGO
Alto	Ancho	Fondo										
460	500	510	1/5	19/19	1.230	1.520	1,40	-	0,15	58	**CADTM-7/7-4M 1/5**	800.802.0003
460	500	510	1/10	19/19	820	1.230	0,85	-	0,08	53	**CADTM-7/7-6M 1/10**	800.802.0004
522	550	560	1/2	25/25	1.320	2.800	3,30	-	0,37	66	**CADTM-9/9-4M 1/2**	800.802.0005
522	550	560	3/4	25/25	1.310	3.600	4,50	-	0,55	70	**CADTM-9/9-4M 3/4**	800.802.0006
522	550	560	1/5	25/25	850	2.200	1,50	-	0,15	59	**CADTM-9/9-6M 1/5**	800.802.0007
522	550	560	1/3	25/25	830	2.700	2,20	-	0,25	61	**CADTM-9/9-6M 1/3**	800.802.0008
575	600	610	1/2	28/28	1.320	2.800	3,30	-	0,37	65	**CADTM-10/10-4M 1/2**	800.802.0009
575	600	610	3/4	28/28	1.310	3.950	4,50	-	0,55	70	**CADTM-10/10-4M 3/4**	800.802.0010
575	600	610	1/3	28/28	830	3.200	2,20	-	0,25	61	**CADTM-10/10-6M 1/3**	800.802.0011
650	700	710	1/2	33/33	850	7.000	6,60	3,80	1,10	74	**CADTM-12/12-6T 1 1/2**	800.802.0012
650	700	710	3/4	33/33	850	4.900	5,00	-	0,55	63	**CADTM-12/12-6M 3/4**	800.802.0013
755	800	860	1	33/33	850	6.000	6,00	-	0,75	70	**CADTM-12/12-6M 1**	800.802.0014

Opcionales:
CADTM/AL: Unidades de ventilación con perfilería de aluminio y chapa prelacada aisladas acústicamente.
CADTM/ALS: Unidades de ventilación con doble pared de aislamiento, chapa prelacada y perfilería de aluminio.



Extractores de Humos

EXTRACTORES PARA LA EVACUACIÓN DE HUMOS-EXTERIOR

Serie SUVT-C

r.p.m.	Intensidad Max (A)		Potencia (kW)	Flujo aire (m^3/h)	Nivel presión sonora (dBA)	Peso aprox. (Kg)	MODELO	CÓDIGO
	230V	400V						
1600	2,28	1,31	0,55	2350	67	58	**SUVT-C-7/7-0.75-F-400**	800.802.0053
1800	2,83	1,63	0,75	2600	69	62	**SUVT-C-7/7-1-F-400-IE3**	800.802.0054
960	1,84	1,06	0,37	2800	61	66	**SUVT-C-9/9-0.5-F-400**	800.802.0020
1060	2,28	1,31	0,55	3200	65	69	**SUVT-C-9/9-0.75-F-400**	800.802.0055
1200	2,83	1,63	0,75	3500	67	73	**SUVT-C-9/9-1-F-400-IE3**	800.802.0039
1340	4,03	2,32	1,1	4100	70	80	**SUVT-C-9/9-1.5-F-400-IE3**	800.802.0018
1500	5,96	3,44	1,5	4400	72	84	**SUVT-C-9/9-2-F-400-IE3**	800.802.0040
660	1,9	1,096	0,25	2800	57	77	**SUVT-C-10/10-0.33-F-400**	800.802.0056
800	1,84	1,06	0,37	3300	61	77	**SUVT-C-10/10-0.5-F-400**	800.802.0057
880	2,28	1,31	0,55	3800	63	81	**SUVT-C-10/10-0.75-F-400**	800.802.0041
1000	2,83	1,63	0,75	4200	65	85	**SUVT-C-10/10-1-F-400-IE3**	800.802.0058
1130	4,03	2,32	1,1	4800	68	92	**SUVT-C-10/10-1.5-F-400-IE3**	800.802.0029
1270	5,96	3,44	1,5	5300	71	94	**SUVT-C-10/10-2-F-400-IE3**	800.802.0059
1450	8,36	4,83	2,2	5900	74	89	**SUVT-C-10/10-3-F-400-IE3**	800.802.0042
600	1,84	1,06	0,37	4200	60	96	**SUVT-C-12/12-0.5-F-400**	800.802.0060
700	2,28	1,31	0,55	4600	63	99	**SUVT-C-12/12-0.75-F-400**	800.802.0061
800	2,83	1,63	0,75	5100	65	104	**SUVT-C-12/12-1-F-400-IE3**	800.802.0062
880	4,03	2,32	1,1	5700	68	111	**SUVT-C-12/12-1.5-F-400-IE3**	800.802.0043
1020	5,96	3,44	1,5	6400	70	113	**SUVT-C-12/12-2-F-400-IE3**	800.802.0063
1140	8,36	4,83	2,2	7400	73	107	**SUVT-C-12/12-3-F-400-IE3**	800.802.0017
530	2,28	1,31	0,55	4700	59	126	**SUVT-C-15/15-0.75-F-400**	800.802.0064
560	2,83	1,63	0,75	6000	61	130	**SUVT-C-15/15-1-F-400-IE3**	800.802.0065
630	4,03	2,32	1,1	7000	64	138	**SUVT-C-15/15-1.5-F-400-IE3**	800.802.0066
700	5,96	3,44	1,5	7800	66	141	**SUVT-C-15/15-2-F-400-IE3**	800.802.0045
800	8,36	4,83	2,2	9000	69	135	**SUVT-C-15/15-3-F-400-IE3**	800.802.0025
460	2,83	1,63	0,75	7500	60	163	**SUVT-C-18/18-1-F-400-IE3**	800.802.0067
510	4,03	2,32	1,1	9000	61	171	**SUVT-C-18/18-1.5-F-400-IE3**	800.802.0068
540	5,96	3,44	1,5	10800	64	175	**SUVT-C-18/18-2-F-400-IE3**	800.802.0069
610	8,36	4,83	2,2	12500	67	170	**SUVT-C-18/18-3-F-400-IE3**	800.802.0047
680	10,96	6,33	3	14000	70	177	**SUVT-C-18/18-4-F-400-IE3**	800.802.0016



Ventilador con caja de acero galvanizado.
Álabes acción.

Doble oído.
Transmisión por correas.

Serie SUST

r.p.m.	Intensidad Max (A)		Potencia (kW)	Flujo aire (m^3/h)	Nivel presión sonora (dBA)	Peso aprox. (Kg)	MODELO	CÓDIGO
	230V	400V						
1000	2,28	1,31	0,55	2600	69	73	**SUST-12/6-0.75-F-400**	800.802.0070
1100	3,1	1,79	0,75	3100	71	74	**SUST-12/6-1-F-400-IE3**	800.802.0071
1250	4,03	2,32	1,1	3500	74	77	**SUST-12/6-1.5-F-400-IE3**	800.802.0072
1300	5,96	3,44	1,5	4250	77	80	**SUST-12/6-2-F-400-IE3**	800.802.0073
1500	8,36	4,83	2,2	4800	79	85	**SUST-12/6-3-F-400-IE3**	800.802.0074
800	3,1	1,79	0,75	4000	67	92	**SUST-15/7-1-F-400-IE3**	800.802.0075
850	4,03	2,32	1,1	4800	69	95	**SUST-15/7-1.5-F-400-IE3**	800.802.0051
920	5,96	3,44	1,5	5400	72	98	**SUST-15/7-2-F-400-IE3**	800.802.0076
1000	8,36	4,83	2,2	6400	75	103	**SUST-15/7-3-F-400-IE3**	800.802.0077
1050	10,96	6,33	3	7400	77	106	**SUST-15/7-4-F-400-IE3**	800.802.0078
750	4,03	2,32	1,1	5800	68	111	**SUST-18/9-1.5-F-400-IE3**	800.802.0079
790	5,96	3,44	1,5	6600	70	114	**SUST-18/9-2-F-400-IE3**	800.802.0080
800	8,36	4,83	2,2	8200	74	119	**SUST-18/9-3-F-400-IE3**	800.802.0081
850	10,96	6,33	3	9000	76	122	**SUST-18/9-4-F-400-IE3**	800.802.0082
920	14,1	8,12	4	10500	78	125	**SUST-18/9-5.5-F-400-IE3**	800.802.0083



Ventilador con caja de acero galvanizado.
Álabes acción.

Simple aspiración.
Transmisión por correas.

Extractores de Humos

EXTRACTORES PARA LA EVACUACIÓN DE HUMOS-EXTERIOR

Serie TSK

r.p.m.	Intensidad Max (A)		Potencia (kW)	Flujo aire (m^3/h)	Nivel presión sonora (dBA)	Peso aprox. (Kg)	MODELO	CÓDIGO
	230V	400V						
1350	1,66	0,96	0,25	1450	37	25	**TSK-280-4T**	810.802.0009
1380	0,65	-	0,25	1450	37	25	**TSK-280-4M**	810.802.0010
1350	1,66	0,96	0,25	2100	41	25	**TSK-315-4T**	810.802.0011
1380	0,95	-	0,25	2100	41	25	**TSK-315-4M**	810.802.0012
900	1,51	0,87	0,25	1400	30	25	**TSK-315-6T**	810.802.0013
890	0,5	-	0,25	1400	30	25	**TSK-315-6M**	810.802.0014
1350	1,66	0,96	0,25	3100	45	32	**TSK-355-4T**	810.802.0002
1380	1,35	-	0,25	3100	45	32	**TSK-355-4M**	810.802.0015
900	1,51	0,87	0,25	2000	33	33	**TSK-355-6T**	810.802.0016
890	0,65	-	0,25	2000	33	33	**TSK-355-6M**	810.802.0017
1380	2,92	1,69	0,55	4950	48	35	**TSK-400-4T**	810.802.0018
1380	3,3	-	0,55	4950	48	35	**TSK-400-4M**	810.802.0019
900	2,24	1,3	0,37	3200	37	35	**TSK-400-6T**	810.802.0020
910	0,95	-	0,37	3200	37	35	**TSK-400-6M**	810.802.0021
1410	3,1	1,79	0,75	7000	55	52	**TSK-450-4T**	810.802.0022
1380	4,4	-	0,75	7000	55	52	**TSK-450-4M**	810.802.0023
900	2,24	1,3	0,37	4500	44	51	**TSK-450-6T**	810.802.0024
910	1,8	-	0,37	4500	44	51	**TSK-450-6M**	810.802.0025
1430	5,96	3,44	1,5	10200	59	60	**TSK-500-4T**	810.802.0026
900	2,24	1,3	0,37	6900	47	53	**TSK-500-6T**	810.802.0027
910	2	-	0,37	6900	47	53	**TSK-500-6M**	810.802.0028
945	4,88	2,82	1,10	12000	51	95	**TSK-630-6T**	810.802.0030
695	3,53	2,04	0,55	8900	44	95	**TSK-630-8T**	810.802.0031
955	9,30	5,30	2,20	17300	54	118	**TSK-710-6T**	810.802.0032
705	5,63	3,25	1,10	12900	46	102	**TSK-710-8T**	810.802.0033
960	16,50	9,46	4,00	24700	58	160	**TSK-800-6T**	810.802.0034
705	7,10	4,10	1,50	18400	50	142	**TSK-800-8T**	810.802.0035



Ventilador Centrífugo.
Álabes acción.
Motor directo.
Descarga horizontal.

*** Mismos modelos disponibles para extractores con salida vertical: Serie TKSV**

Recuperadores de Calor

Recuperadores con intercambiador de flujo cruzado, control automático y motores EC

Serie REC-EC

NOVEDAD

Caudal máximo (m^3/h)	Eficiencia recuperador (%)	Potencia total (kW)	Velocidad máxima (r/min)	Intensidad máxima admisible (A)	Tensión 50/60Hz (V)	Nivel sonoro* dB(A)	Peso aprox (Kg)	MODELO	CÓDIGO
555	74	0.2	3400	3.9	1/230	58	92	**REC/EC-500**	806.802.0002
705	73	0.4	3500	5.4	1/230	59	92	**REC/EC-700**	806.802.0003
1015	74.6	0.9	2100	8	1/230	61	106	**REC/EC-1000**	806.802.0004
1600	74.1	0.9	2400	8	1/230	62	116	**REC/EC-1600**	806.802.0001
2005	74.4	0.9	2400	8	1/230	63	220	**REC/EC-2000**	806.802.0005
2440	75.1	1.5	1400	12.5	1/230	60	360	**REC/EC-2500**	806.802.0006
3700	73.6	1.5	1300	16.5	1/230	61	395	**REC/EC-3700**	806.802.0007
4585	73.6	3	1400	44.2	1/230	63	421	**REC/EC-4500**	806.802.0008
5470	73.7	2.3	1180	8	3+N/400	60	534	**REC/EC-5500**	806.802.0009
6425	74	2.3	1250	8	3+N/400	62	610	**REC/EC-6500**	806.802.0010

* Irradiado a 3 metros.
Conforme a Normativa ErP 2018.



Características comunes:

- Ventiladores EC Technology regulables 0-10 V. (Según ErP).
- Interruptor seccionador de mantenimiento incorporado.
- Estructura en perfilería de aluminio.
- Tapas con envolvente acústica de 25 mm de aislante de alta calidad, en chapa prelacada.
- Filtración de alta eficacia: en impulsión (F6+F8) y retorno (F6).
- Amplio acceso para el mantenimiento.
- Free cooling con compuerta motorizada para realizar BY-PASS.
- Bandeja de recogida de condensación y drenaje.

Cuadro de control incorporado:
- Control para free cooling mediante BY-PASS motorizado.
- Control de la velocidad de los ventiladores por selección manual o por sensores externos opcionales (CO_2 o presión).
- Sistema de control integrado con panel de control remoto opcional.
- Sensores de temperatura incorporados.
- Control del estado de los filtros mediante presostato incorporado.
- Control compatible con MODBUS RTU.



Acabado:
- Anticorrosivo en chapa de acero prelacada y perfilería de aluminio.
- Bajo perfil para instalación en falso techo.
- Bocas intercambiables para mejor adaptación.

Bajo demanda:
- Versión vertical.
- Control remoto por cable (hasta 30 m).

EC FANS · ErP CE · BY-PASS

Erp. (Energy Related Products) Información de la Directiva 2009/125/EC descargable desde la web de SISTEVEN o programa Selector

Recuperadores de Calor

Recuperadores con intercambiador de flujo cruzado, control automático y motores EC

Dimensiones (mm)

MODELO	A	B	E	D	F1	H	H1	d
REC/EC-500	1060	1060	1160	-	600	385	-	160
REC/EC-700	1060	1060	1160	-	600	385	-	160
REC/EC-1000	1200	1200	1300	-	600	450	-	200
REC/EC-1600	1200	1200	1300	-	600	580	-	250
REC/EC-2000	1500	1500	1600	-	810	580	-	315
REC/EC-2500	1800	1800	1900	-	960	680	-	450
REC/EC-3700	2070	2070	2170	655	1095	680	40	450
REC/EC-4500	2070	2070	2170	655	1095	680	40	450
REC/EC-5500	2070	2070	2170	655	1095	950	40	450
REC/EC-6500	2070	2070	2170	655	1095	1150	40	450

ODA: Aire fresco exterior / SUP: Impulsión aire al local / EHA: Salida aire viciado / ETA: Extracción aire del local

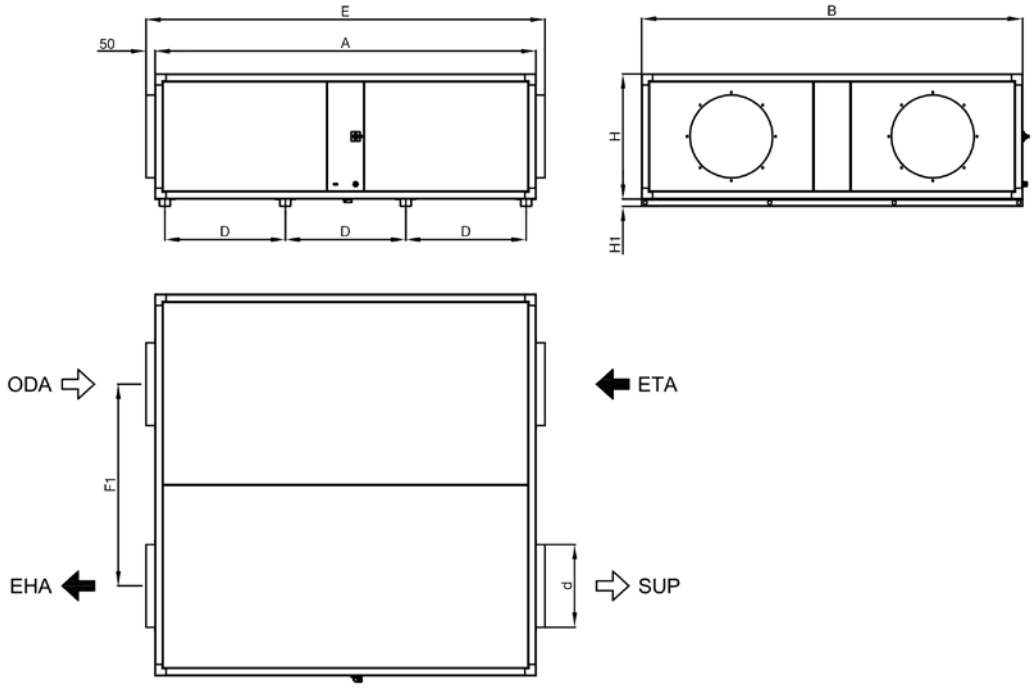

Características Filtros

Filtros	EN 779 *Em*	EN 1822	ISO ePM$_1$	ISO 16890 ISO ePM$_{2,5}$	ISO ePM$_{10}$
F6	60-80%	-	-	>50-65%	>60%
F8	90-95%	-	>65-80%	>80%	>90%

Recuperadores de Calor

El recuperador de calor funciona mediante la combinación de dos ventiladores centrífugos de bajo nivel sonoro, donde uno de ellos realiza la extracción del aire viciado del interior del local hacia la calle y el otro impulsa aire fresco del exterior hacia el interior del local.

Los dos circuitos se cruzan sin mezclarse, en un intercambiador, donde el calor del aire saliente, se transfiere al aire fresco del exterior y lo calienta.



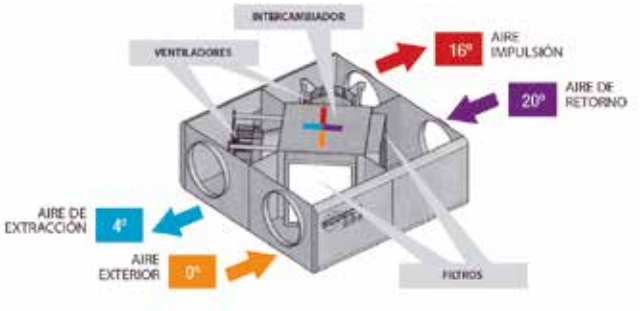



Recuperadores serie REB-HEPA

MODELO	CÓDIGO
REB-HEPA 40	806.801.0057
REB-HEPA 60	806.801.0058
REB-HEPA 80	806.801.0059
REB-HEPA 120	806.801.0060



Con motor EC Technology, by-pass incorporado y filtro HEPA

Recuperadores serie RECUP/EC-H

MODELO F6 + F8	CÓDIGO
RECUP/EC-1200-H-F6+F8	806.801.0061
RECUP/EC-1600-H-F6+F8	806.801.0062
RECUP/EC-2100-H-F6+F8	806.801.0063
RECUP/EC-2700-H-F6+F8	806.801.0064
RECUP/EC-3300-H-F6+F8	806.801.0065
RECUP/EC-4500-H-F6+F8	806.801.0066



Alta eficiencia con intercambiador de placas a contraflujo, control automático y motores EC Technology, para instalación en cubierta o sala técnica

Recuperadores serie RECUP/EC-BS

MODELO F6 + F8	CÓDIGO
RECUP/EC-800-BS-F6+F8	806.801.0067
RECUP/EC-1200-BS-F6+F8	806.801.0068
RECUP/EC-1600-BS-F6+F8	806.801.0069
RECUP/EC-2100-BS-F6+F8	806.801.0070
RECUP/EC-2700-BS-F6+F8	806.801.0071

MODELO F7 + F9	CÓDIGO
RECUP/EC-800-BS-F7+F9	806.801.0072
RECUP/EC-1200-BS-F7+F9	806.801.0073
RECUP/EC-1600-BS-F7+F9	806.801.0074
RECUP/EC-2100-BS-F7+F9	806.801.0075
RECUP/EC-2700-BS-F7+F9	806.801.0076



Alta eficiencia con intercambiador de placas a contraflujo, control automático y motores EC Technology, para instalación en cubierta o sala técnica

EXTRACTORES PARA CONDUCTOS

Serie NEOLINEO

Caudal máx. descarga libre (m^3/h)	Velocidad máxima (r.p.m.)	Intensidad máxima admisible (A)	Potencia instalada (W)	Nivel sonoro irradiado a 3 m db (A)	MODELO	CÓDIGO
255 / 180	2.170 / 1.590	0,11 / 0,09	23 / 20	30 / 25	**NEOLINEO 100**	810.801.0089
					NEOLINEO 100 T	810.801.0042
365 / 250	2.300 / 1.600	0,15 / 0,11	33 / 25	33 / 27	**NEOLINEO 125**	810.801.0043
					NEOLINEO 125 T	810.801.0044
550 / 385	2.290 / 1.520	0,26 / 0,18	58 / 40	33 / 28	**NEOLINEO 150**	810.801.0045
					NEOLINEO 150 T	810.801.0046
550 / 385	2.290 / 1.520	0,26 / 0,18	58 / 40	34 / 28	**NEOLINEO 160**	810.801.0047
					NEOLINEO 160 T	810.801.0048
1.060 / 790	2.390 / 1.900	0,64 / 0,43	74 / 22	38 / 32	**NEOLINEO 200**	810.801.0049
			75 / 45		**NEOLINEO 200 T**	810.801.0050
1.350 / 990	2.640 / 1.950	0,78 / 0,48	124 / 127	40 / 38	**NEOLINEO 250**	810.801.0051
2.270 / 1.580	2.500 / 1.820	1,32 / 0,90	240 / 119	47 / 41	**NEOLINEO 315**	810.801.0052

- Extractores para conductos de 2 velocidades.
- Envolvente y turbina fabricados en plástico auto-extinguible V0 exclusivo cierre doble palanca permite extraer el cuerpo sin tener que mover los conductos y cambiar la posición de la caja de bornas, instalación rápida y sencilla.
- Motor eléctrico regulable (excepto en modelos TIMER) y rodamientos de bolas.
- Protección contra chorro de agua IP X4.
- Temporizador ajustable de 3 a 20 mint. en modelos Neolineo 100Q a Neolineo 200.
- Protección contra descargas eléctricas.
- Protección contra descargas con rearme manual en modelos Lineo 250 y 315.
- Accesorios para montaje de extractores en serie y paralelo CONSULTAR.



ACCESORIOS

Descripción	Aplicación	MODELO	CÓDIGO
Kit instalación en serie (tubo)	Neolineo 100 a Neolineo 315	CONSULTAR	
Placa instalación en serie			
Kit instalación en paralelo (bridas y railes)			
Válvula de mariposa	Neolineo 100Q a Neolineo	CONSULTAR	
Rejillas fijas			
Cajas de filtros de aire			
Baterias eléctricas			

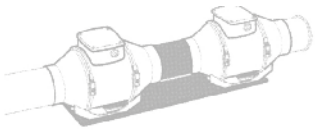

Kit de Instalación serie (tubo)

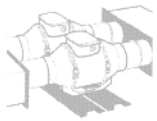

Placa de instalación en serie



Kit de Instalación en paralelo (bridas y raíles)

Válvulas de mariposa

Rejillas fijas



Cajas de filtros de aire



Baterías eléctricas

MODELO	Cotas (mm)						
	A	B	C	D1xD2	E	G1	L
Neolineo 100 Q	231	96	82	174	156	95	152
Neolineo 100	303	96	101,5	211	188,5	90	189
Neolineo 125	258	122	101,5	211	188,5	90	189
Neolineo 150	294	146	112,5	234	214,5	110	212
Neolineo 160	272,5	156	112,5	234	214,5	110	212
Neolineo 200	300	196	125,5	260,5	234,5	140	235
Neolineo 250	385	247	152,5	317	300	176,5	292
Neolineo 315	448	312	188,5	392,5	361,5	220,5	359

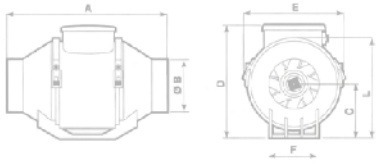

Ventilación Doméstica

EXTRACTORES EN LÍNEA PARA CONDUCTOS

Serie SV/FILTER

Velocidad (rpm)	Intensidad Máxima Admisible (A) 230V	Potencia Instalada (kW)	Caudal Máximo (m^3/h) Filtros			Dimensiones Filtros (mm)		MODELO	CÓDIGO
			G4+F6	F6+F8	F7+F9	G4	F		
2.220	0,65	0,08	300	**255**	240	282x194x48	282x194x98	**SV/FILTER-125/H F6+F8**	811.801.0008
2.220	1,25	0,17	445	**385**	360	334x216x48	334x216x98	**SV/FILTER-150/H F6+F8**	810.801.0081
1.240	0,85	0,12	590	**430**	375	389x248x48	389x248x98	**SV/FILTER-200/H F6+F8**	810.801.0092
2.380	0,95	0,14	660	**560**	525	414x267x48	414x267x98	**SV/FILTER-250/H F6+F8**	810.801.0093
1.330	0,75	0,12	1.035	**850**	790	513x344x48	513x344x98	**SV/FILTER-315/H F6+F8**	810.801.0097
1.280	0,95	0,14	1.550	**1.270**	1.180	602x385x48	602x385x98	**SV/FILTER-350/H F6+F8**	810.801.0091
1.330	1,80	0,30	2.050	**1.720**	1.600	660x405x48	660x405x98	**SV/FILTER-400/H F6+F8**	810.801.0077

Extractores en línea para conductos, con bajo nivel sonoro y diferentes etapas de filtración

- Envolvente acústica recubierta de material fonoabsorbente.
- Bridas normalizadas en aspiración e impulsión, para facilitar la instalación en conductos.
- Filtros G4 + F6, F6 + F8 y F7 + F9 según modelo.
- Tapa de inspección y limpieza de fácil acceso.
- Envolvente en chapa de acero galvanizado.
- Turbina con álabes a reacción, excepto modelos 125 y 150 con turbina multipala. Se suministra con 4 pies soporte, que facilita su montaje.
- Puertas de acceso para facilitar el mantenimiento y la limpieza.
- Motores de rotor exterior, con protector térmico incorporado, clase F, con rodamientos a bolas, protección IP-54.
- Monofásicos 230V. -50/60Hz. Regulables.
- Temperatura máxima del aire a transportar +50ºC.
- Anticorrosivo en resina de poliéster polimerizada a 190 ºC, previo desengrase con tratamiento nanotecnológico libre de fosfatos.

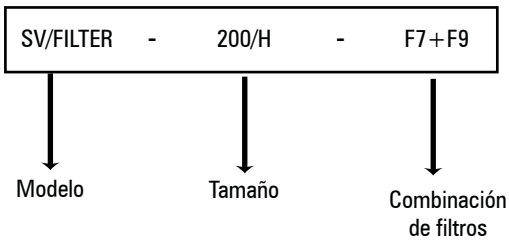



Nota: La selección de combinación de filtros estará sujeta a variaciones en el precio.

Ventilación Doméstica

EXTRACTORES DE ASEOS Y BAÑOS

Serie EDMF

Caudal (m^3/h)	Velocidad (r.p.m)	Potencia (W)	Presión Sonora dB(A)	MODELO	CÓDIGO
70	2.500	14	29	**EDMF-90**	810.801.0179
98	2.300	14	34	**EDMF-100**	810.801.0151
				EDMF-100-T	810.801.0159
				EDMF-100-LL	810.801.0172
				EDMF-100-LL-T	810.801.0231
190	2.400	16	35	**EDMF-120**	810.801.0165
				EDMF-120-T	810.801.0160
				EDMF-120-LL	810.801.0150
320	2.400	24	38	**EDMF-150**	810.801.0228
				EDMF-150-T	810.801.0229
				EDMF-150-LL	810.801.0219



- Fácil y rápida instalación.
- Integración estética. Diseño extraplano con solo 17 mm de grosor.
- Ultrasilenciosos y de alto rendimiento gracias a su diseño aerodinámico.
- Acabado en blanco. Construido con materiales reciclables.
- Todos los modelos disponen de compuerta antiretorno incorporada.
- Modelos básicos: funcionan con el interruptor de la luz o de manera independiente.
- Modelos Timer **(T)** : funcionan con temporizador electrónico regulable.
- Modelos Long Life **(LL)** : con rodamientos de bolas, larga duración.

ACCESORIOS VENTILACIÓN DOMÉSTICA

Descripción	MODELO	CÓDIGO
Regulador de velocidad aplicable para todas las series MF y MG. Posibilidad de montaje en superficie o empotrado	**RM02**	810.801.0071
Rejilla decorativa color blanco y lamas fijas. Montaje en pared o techo ... Aplicables para todas las MF y MG Ø 150 Series MF y MG Ø 150	**RD 150**	810.801.0073
Igual al anterior. Aplicables para todas las MF y MG Ø 150 Series MF y MG Ø 150	**PL 15***	810.801.0075



* Hasta finalización de stock

Cortinas de Aire

Serie ECONOMIC

Longitud (mm)	Altura Puerta (m)	Caudal Máximo (m^3/h)	NPS Irradiado dB(A)	Tensión Ventilador (V)	Intensidad Ventilador (A)	Peso (Kg)	MODELO	CÓDIGO
900	3	1.200	43	1 x 230	0,65	14,5	**AC-09-S**	811.801.0034
1.000	3	1.350	44	1 x 230	0,72	16	**AC-10-S**	811.801.0002
1.500	3	2.100	46	1 x 230	0,95	23,5	**AC-15-S**	811.801.0035
900	3	1.000	45	1 x 230	0,65	18	**AC-09-E**	811.801.0004
1.000	3	1.150	46	1 x 230	0,72	20	**AC-10-E**	811.801.0005
1.500	3	1.800	47	1 x 230	0,95	31	**AC-15-S**	811.801.0006
2.000	3	2.400	51	1 x 230	1,38	39	**AC-20-E**	811.801.0007



Serie COMERCIAL

Longitud (mm)	Altura Puerta (m)	Caudal Máximo (m^3/h)	LpA 3m dB(A)	Alimentación equipo (V) / (Hz)	Consumo Equipo (kW) / (A)	Consumo motores (W) / (A)	Peso (Kg)	MODELO	CÓDIGO
1000	4	1500	53,8	1x230 – 50/60	0,12 / 0,6	120 / 0,6	24,8	**COM-B-100-S-BA**	811.801.0093
1500	4	2250	55,1	1x230 - 50/60	0,2 / 0,9	200 / 0,9	31,3	**COM-B-150-S-BA**	811.801.0094
2000	4	3300	56,8	1x230 - 50/60	0,3 / 1,4	305 / 1,4	38,3	**COM-B-200-S-BA**	811.801.0095
2500	4	3800	58,6	1x230 - 50	0,4 / 2,0	410 / 2,0	45,1	**COM-B-250-S-BA**	811.801.0096
1000	5	2300	64,5	1x230 - 50	0,33 / 1,5	325 / 1,5	26,3	**COM-C-100-S-BA**	811.801.0097
1500	5	3200	65,0	1x230 - 50	0,42 / 1,9	420 / 1,9	35,7	**COM-C-150-S-BA**	811.801.0098
2000	5	4500	64	1x230 - 50	0,63 / 3,3	630 / 3,3	45,8	**COM-C-200-S-BA**	811.801.0099
2500	5	5700	64,2	1x230 - 50	0,85 / 4,4	850 / 4,4	53,1	**COM-C-250-S-BA**	811.801.0100



Serie EMPOTRABLE

Longitud (mm)	Altura Puerta (m)	Caudal Máximo (m^3/h)	LpA 3m dB(A)	Alimentación equipo (V) / (Hz)	Consumo Equipo (kW) / (A)	Consumo motores (W) / (A)	Peso (Kg)	MODELO	CÓDIGO
1000	5	2270	58,3	1x230 / 50	0,5 / 2,2	500 / 2,2	37,5	**EMP-B-100-S-BA**	811.801.0101
1500	5	3280	60,2	1x230 / 50	0,8 / 3,3	763 / 3,3	51	**EMP-B-150-S-BA**	811.801.0088
2000	5	4400	61,5	1x230 / 50	1 / 4,4	1009 / 4,4	66	**EMP-B-200-S-BA**	811.801.0102
2500	5	5460	62,7	1x230 / 50	1,3 / 5,4	1256 / 5,4	80	**EMP-B-250-S-BA**	811.801.0103
1000	6	2757	61,9	1x230 / 50	0,9 / 4	914 / 4	42	**EMP-C-100-S-BA**	811.801.0104
1500	6	3798	63,0	1x230 / 50	1,2 / 5,2	1203 / 5,2	56,5	**EMP-C-150-S-BA**	811.801.0105
2000	6	4812	64,2	1x230 / 50	1,6 / 6,8	1564 / 6,8	71	**EMP-C-200-S-BA**	811.801.0106
2500	6	5569	65,7	1x230 / 50	1,8 / 7,9	1807 / 7,9	84	**EMP-C-250-S-BA**	811.801.0107



ZONiNG

the smart decisions leads to happiness

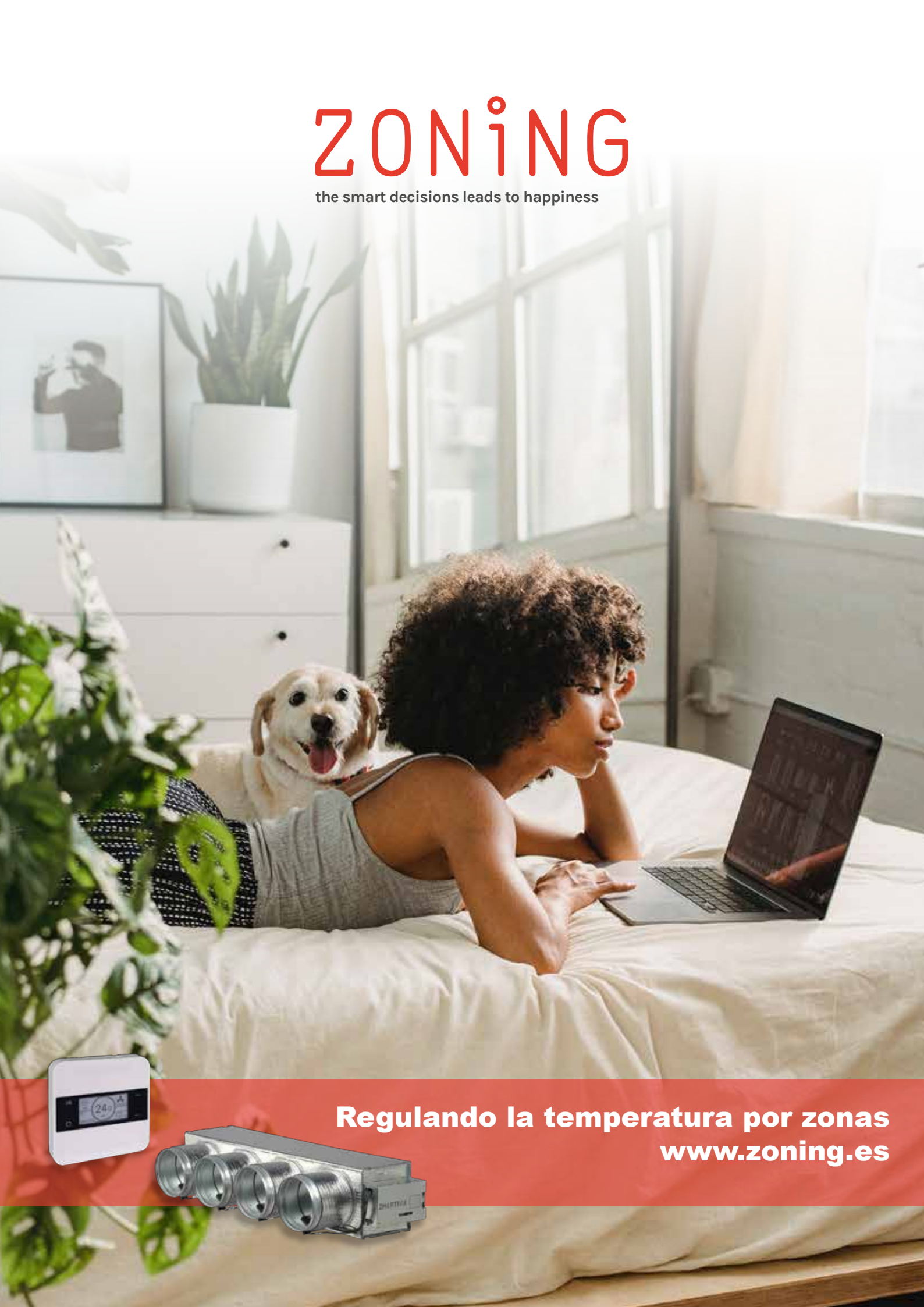

Regulando la temperatura por zonas

www.zoning.es

Vigas Frías

MADEL

SERIE VAAB

NOVEDAD

Una viga fría activa es una unidad terminal de inducción aire-agua que permite, de forma conjunta, garantizar la calidad del aire interior y un adecuado tratamiento térmico.



De esta forma, las vigas frías aprovechan las excelentes propiedades térmicas del agua para garantizar un óptimo nivel de confort con el mínimo consumo de energía.

Su principio de inducción ofrece una alta capacidad térmica. El aire de ventilación previamente acondicionado en una unidad de tratamiento se impulsa a través de toberas de inducción. La depresión creada fuerza al aire del local a pasar a través de la batería de agua, donde se lleva a cabo el intercambio de calor aire-agua deseado.

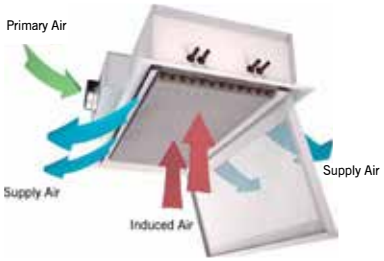

LAS VENTAJAS DE INSTALAR CON VIGAS FRÍAS

- Ausencia de ventilador.
- Ausencia de filtro de aire.
- Ausencia de bandeja de condensado.
- Reducido coste de mantenimiento.
- Alto confort acústico.
- Alto confort térmico, permite ajustar el caudal y la dirección de impulsión del aire.
- Ausencia de gases refrigerantes en la instalación.
- Alta flexibilidad a cambios de actividad del local.
- Alta eficacia energética.
- El ahorro energético asociado a un sistema de vigas frías es aproximadamente del 22% respecto a una instalación resuelta con fancoils.



CARACTERÍSTICAS SERIE WAAB

- Anchos de 300 mm a 600 mm. adaptados a techos modulares.
- Longitudes de 595 mm a 2995 mm.
- Altura de 220 mm. para el montaje en falsos techos de baja altura.
- Se pueden suministrar con conexión de aire de impulsión o retorno.
- Regulación del caudal de aire primario de trabajo. Para ello, disponen de un mecanismo de selección del tipo de tobera. De esta forma, en caso de un cambio en las especificaciones del proyecto, el reajuste del caudal de aire primario se puede realizar en la misma instalación.
- Disponen de deflectores de aire que permiten reajustar la dirección del aire de impulsión. Esta regulación puede llevarse a cabo de forma individual en un rango de 0 a 45º.
- Diferentes placas frontales con agujeros circulares o cuadrados o rejilla lineal.
- La gama de vigas frías WAAB se caracterizan mediante ensayos térmicos, acústicos y de difusión del aire según las normas específicas del producto.
- Las vigas frías están certificadas Eurovent.

INSTALACIÓN GLOBAL

Una Instalación de vigas frías está formada por una bomba de calor o central de producción de energía, una central de tratamiento de aire o recuperador de calor y un sistema de control de la instalación.

- La central de producción de energía suministra agua a la unidad de tratamiento de aire y a las vigas frías.
- La central de tratamiento de aire suministra el aire primario a las vigas frías.

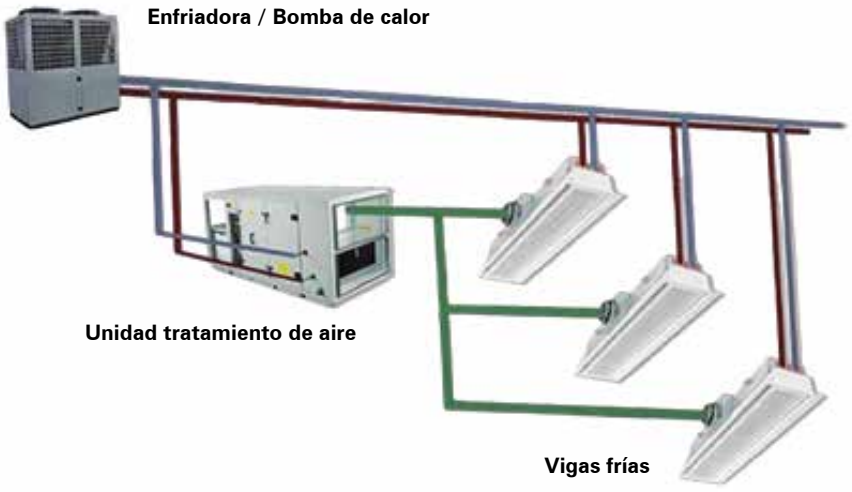

Difusores / Rejillas / Compuertas

MADEL

DIFUSORES CIRCULARES



Características

- Difusores de conos fijos en aluminio, para instalar a una altura entre 2,6 y 4 metros.

Clasificación

- **DCN** Difusor circular de conos fijos.
- **DCN-MOD** Difusor especialmente diseñado para techos modulares.
- .../**T15**/ Placa para techo modular perfil 15 mm y placa descolgada.
- .../**T24**/ Placa para techo modular perfil 24 mm y placa descolgada.

Accesorios

- **R3E** Regulador de caudal tipo mariposa.
- **PMN** Puente de montaje para instalación en falso techo con conducto rectangular.
- **PFLEX** Cuello de montaje para instalación en falso techo con conducto flexible.
- **PLDN** Plenum con conexión circular lateral.
- ...**-R** Regulador de caudal en el cuello.
- .../**S**/ Conexión superior.
- .../**AIS**/ Aislado termoacústicamente.

Fijación

1) Fijación a puente o cuello de montaje o a plenum, mediante tornillo central.
2) MOD Apoyado en los perfiles del techo modular en substitución de una placa.

Acabados

AA Anodizado color plata mate.
M9016 Lacado blanco similar al RAL 9016.
R9010 Lacado blanco RAL 9010.
RAL... Lacado otros colores RAL (consultar)

DIFUSORES LINEALES



Características

Difusores lineales con aletas deflectoras sectorizadas, para instalar a una altura entre 2,6 y 4 m.
Difusor construido en aluminio. Aletas deflectoras en PVC negro.

Clasificación

LSD-AR Difusor con ángulos de remate, para longitudes 2 m.
...**-ARI** Difusor con un ángulo de remate en lado izquierdo, para formar líneas > 2 m.
...**-ARD** Difusor con un ángulo de remate en lado derecho, para formar líneas > 2 m.
...**-INT** Difusor sin ángulos de remate para formar líneas > 4 m.

Accesorios

PLSD Plenum con conexión lateral.
...**-R** Regulador de caudal en el cuello.
.../**AIS**/ Aislado termoacústicamente (suplemento 35%)
A90/LSDx1 Angulo a 90ª inactivo de 1 vía, sin remates
A90/LSDx2 Angulo a 90ª inactivo de 1 vías, sin remates
A90/LSDx3 Angulo a 90ª inactivo de 3 vías, sin remates
A90/LSDx4 Angulo a 90ª inactivo de 4 vías, sin remates

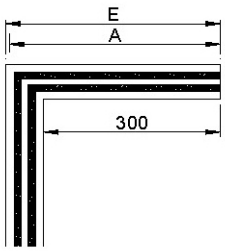

A90/LSD

Nº Vías	E	A
1	368	358
2	407	397
3	447	437
4	486	476

Fijación

(D) Escuadras para suspensión del techo de LSD o LSD+PLSD.
(PL) Conexión a plenum PLSD+PML mediante clips y suspensión del conjunto al techo.
Este sistema simplifica y facilita el montaje y desmontaje del difusor al plenum
(PM) Puentes de montaje para instalación del difusor sin plenum en falso techo (suplemento 10,31 €)

Acabados

AA Anodizado color plata mate.
M9016 Lacado blanco similar al RAL 9016.
R9010 Lacado blanco RAL 9010.
RAL... Lacado otros colores RAL (consultar)

Difusores / Rejillas / Compuertas

MADEL

DIFUSORES ROTACIONALES ORIENTABLES



Características

- Difusores rotacionales cuadrados de aletas orientables, para instalar a una altura entre 2,6 y 4 metros. Construidos en acerogalvanizado y aletas en plástico ABS negro.

Clasificación

AXO-S Difusor con aletas en disposición radial.

Accesorios

PMXO Puente de montaje para instalar en falso techo con conducto rectangular.
BOXSTAR Plenum piramidal apilable con conexión circular lateral.
BOXTHERM Plenum piramidal apilable con conexión lateral, construido en poliestireno expandido, que actúa como aislante termoacústico.

Fijación

1) Fijación a puente de montaje o a plenum, mediante tornillo central.

Acabados

M9016 Lacado blanco similar al RAL 9016.
R9010 Lacado blanco RAL 9010.
RAL... Lacado otros colores RAL(suplemento fijo de 102,99 ° + 6% unitario)
.../**AB**/ Aletas en plástico ABS blanco.

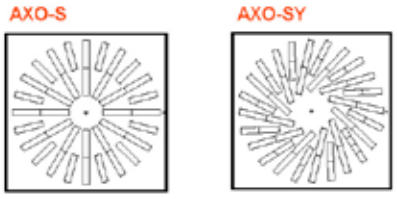

DIFUSORES ROTACIONALES FIJOS

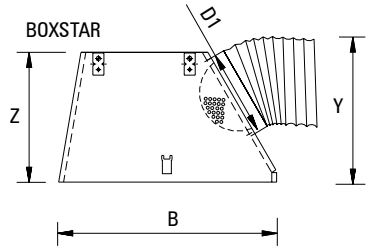

Características

Los difusores rotacionales de la serie NEX, están diseñados para su aplicación en aire acondicionado,ventilación y calefacción. Montaje en falso techo o suspendido en el techo.
Los elementos cóncavos garantizan un flujo de aire uniforme.
Admiten variación del caudal del 60%.
Se pueden instalar a una altura entre 2,6 y 4 m.
Construidos en acero galvanizado yelementos de difusión en plástico ABS.



Clasificación

NEX-S Difusor cuadrado de elementos de difusión en ABS negro.
.../**SR**/ Sección efectiva reducida.
.../**T15**/ Placa para techos modulares perfil 15 mm y placa descolgada.
.../**T24**/ Placa para techos modulares perfil 24 mm y placa descolgada.

Accesorios

PMXO Puente de montaje para instalar en falso techo con conducto rectangular.
BOXSTAR Plenum piramidal apilable con conexión lateral.
BOXTHERM Plenum piramidal apilable con conexión lateral, construido en poliestireno expandido, que actúa como aislante termoacústico.

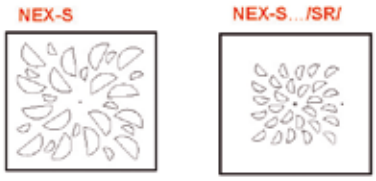

Fijación

1) Fijación a puente de montaje o a plenum, mediante tornillo central.

Acabados

M9016 Lacado blanco similar al RAL 9016.
R9010 Lacado blanco RAL 9010.
RAL... Lacado otros colores RAL (suplemento fijo de 102,99 € + 10% unitario)
.../**EB**/ Elementos en plástico ABS blanco.
.../**EL**/ Elementos en plástico ABS azul lavanda.
.../**EV**/ Elementos en plástico ABS verde pistacho.
.../**ER**/ Elementos en plástico ABS rojo.

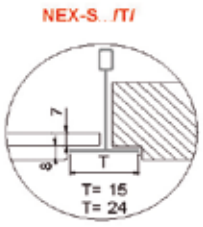

REJILLAS DE IMPULSIÓN

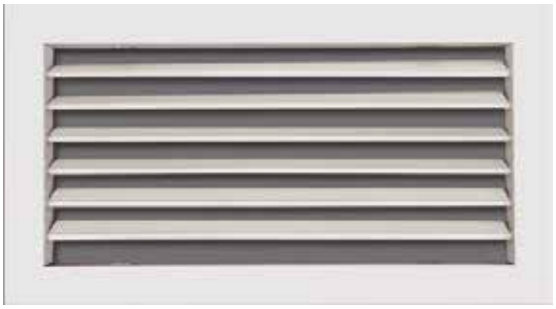

Características

Rejillas de simple deflexión para impulsión del aire con aletas orientables individualmente.

Clasificación

AMT-... Rejilla con aletas paralelas a la dimensión mayor (cota L).
BMT-... Rejilla con aletas paralelas a la dimensión menor (cota H).
...-AN Rejilla de aluminio.
...-N Rejilla de acero galvanizado.

Accesorios

SP Regulador de caudal de aletas opuestas construido en acero zincado lacado negro.
CM Marco de montaje construido en acero galvanizado (suministro en 4 elementos)
PLRX Plenum con conexión circular: ver página serie PLRX

Fijación

(S) Clips. Precisa marco de montaje CM.
(O) Tornillo oculto. Precisa marco CM
(T) Tornillos visibles.

Acabados ...-AN

AA Anodizado color plata mate.
M9016 Lacado blanco similar al RAL 9016.

Acabados ...-N

M9006 Lacado gris similar al RAL 9006.
M9016 Lacado blanco similar al RAL 9016.
R9010 Lacado blanco RAL 9010.
RAL... Lacado otros colores RAL (consultar)

Características

- Rejillas de impulsión de doble deflexión. Aletas orientables individualmente

Clasificación

CTM-... Rejilla con la primera fila de aletas paralelas a la dimensión mayor (cota L).
CMT-... Rejilla con la primera fila de aletas paralelas a la dimensión menor (cota H).
...-AN Rejilla de aluminio.
...-N Rejilla de acero galvanizado.

Accesorios

SP Regulador de caudal de aletas opuestas construido en acero zincado lacado negro.
CM Marco de montaje construido en acero galvanizado (suministro en 4 elementos)
PLRX Plenum con conexión circular: ver página serie PLRX

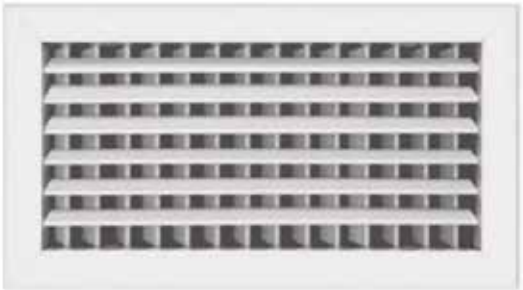

Fijación

(S) Clips. Precisa marco de montaje CM.
(O) Tornillo oculto. Precisa marco CM
(T) Tornillos visibles. **(T)** Tornillos visibles.

Acabados ...-AN

AA Anodizado color plata mate.
M9016 Lacado blanco similar al RAL 9016.

Acabados ...-N

M9006 Lacado gris similar al RAL 9006.
M9016 Lacado blanco similar al RAL 9016.
R9010 Lacado blanco RAL 9010.
RAL... Lacado otros colores RAL (consultar)

Difusores / Rejillas / Compuertas

MADEL

REJILLAS DE ALETAS

Características

- Rejillas con aletas fijas a 45º para retorno de aire.
  Construidas en aluminio.



Clasificación

DMT-AR Rejilla con aletas paralelas a la dimensión mayor (cota L).
EMT-AR Rejilla con aletas paralelas a la dimensión menor (cota H).

Accesorios

SP SP Regulador de caudal de aletas opuestas construido en acero zincado lacado negro.

Fijación

(S) Clips. Precisa marco de montaje CM.
(O) Tornillo oculto. Precisa marco CM
(T) Tornillos visibles.

Acabados

AA Anodizado color plata mate.
M9016 Lacado blanco similar al RAL 9016.
RAL... Lacado otros colores RAL (consultar)

COMPUERTAS CORTAFUEGOS

Descripción

- Compuerta cortafuego para instalar en conducto circular.
- Compuerta para montaje mural clasificada FOC-EIS 90/120/180 MA/M7.
- Integridad frente al fuego, aislamiento térmico y estanqueidad al paso del humo durante 90/120/180 minutos, según UNE-EN 1366-2.
- Indicada para utilización en zonas de riesgo especial medio.
- Compuertas de cierre por fusible térmico a 72ºC, con junta intumescente para impedir la propagación del humo.
- Estas compuerta cumplen las condiciones requeridas para la sigla (S). Estanqueidad a los humos fríos.

Fijación

- La fijación de la compuerta corta-fuego al muro se realiza según la figura. Se aconseja la unión de la compuerta cortafuegos con el conducto a través de una lona anti-vibratoria que evite la deformación de la estructura de la compuerta en caso de incendio.
- Las compuertas deben ser instaladas de tal forma que puedan ser actuadas manualmente
- FOC-EIS-...-MA Compuerta de rearme manual. No precisa la apertura de la caja de mecanismos.
- FOC-EIS-...-M7 (24V / 230V) Compuerta con servomotor con fin de carrera a 24V0 230V

Accesorios para compuertas -MA

Descripción
Placa con contactos de inicio y final de carrera (PIF)

Descripción
Electroiman 24/48V cierre por emisión de corriente (FBC)
Electroiman 230V cierre por emisión de corriente (FBA)
Electroiman 24/48V cierre por falta de corriente (FEC)
Electroiman 230V cierre por falta de corriente (FEA)





COMPUERTAS CORTAFUEGOS

FOK-EIS-120- MA
FOK-EIS-180- MA



Características

Compuertas corta-fuego para instalar en conducto rectangular con relleno exterior refractario para facilitar su montaje.Compuerta para montaje mural, clasificada EIS 120 (integridad frente al fuego, aislamiento térmico y estanqueidad al paso de humo; durante 120 minutos) según norma UNE-EN 1366-2.
Indicada para utilización en zonas de riesgo especial medio (ver Código Técnico de Edificación; "Sección SI 1 Propagación Interior").
Compuertas de cierre por fusible térmico a 72ºC, conjunta intumescente para impedir la propagación del humo. Una junta de estanqueidad al paso de aire impide la propagación de humo a baja temperatura, mientras la junta intumescente se está dilatando para sellar la compuerta.
Estas compuertas cumplen las condiciones requeridas para la sigla (S) estanqueidad a los humos fríos. En caso de incendio, la intoxicación por humos es la principal causa de muerte.
Compuertas construidas en acero galvanizado y material refractario.

Clasificación

FOK-EIS-120-H Compuerta de conexión por bridas. Lama paralela a la cota mayor.**FOK-EIS-120-V** Compuerta de conexión por bridas. Lama paralela a la cota menor.
...-MA Compuerta de rearme manual. No precisa apertura de la caja de mecanismos.
...-M7F Compuerta con servomotor con fin de carrera a 24/ 230v.
...-M16F Compuerta con servomotor con fin de carrera a 24/ 230v.

Accesorios para compuertas -MA

Descripción
Placa con contactos de inicio y final de carrera (PIF)

Descripción
Electroiman 24/48V cierre por emisión de corriente (FBC)
Electroiman 230V cierre por emisión de corriente (FBA)
Electroiman 24/48V cierre por falta de corriente (FEC)
Electroiman 230V cierre por falta de corriente (FEA)

Fijación

1) Cuello de conexión en ángulo a 90º
/**CR**/ Cuello conexión recto

Clasificación

FBK-EIS-120-H Compuerta de conexión por bridas. Lama paralela a la cota mayor.
FBK-EIS-120-V Compuerta de conexión por bridas. Lama paralela a la cota menor.
...-MA Compuerta de rearme manual. No precisa apertura de la caja de mecanismos.
...-M7F Compuerta con servomotor con fin de carrera a 24/ 230v.

Accesorios para compuertas -MA

Descripción
Placa con contactos de inicio y final de carrera (PIF)

Descripción
Electroiman 24/48V cierre por emisión de corriente (FBC)
Electroiman 230V cierre por emisión de corriente (FBA)
Electroiman 24/48V cierre por falta de corriente (FEC)
Electroiman 230V cierre por falta de corriente (FEA)

FBK-EIS-120-H-M7F24 LxH



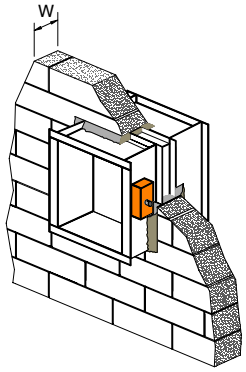

Clasificación

FBK-EIS-180-H Compuerta de conexión por bridas. Lama paralela a la cota mayor.
FBK-EIS-180-V Compuerta de conexión por bridas. Lama paralela a la cota menor.
...-MA Compuerta de rearme manual. No precisa apertura de la caja de mecanismos.
...-M7F Compuerta con servomotor con fin de carrera a 24/ 230v.
...-M16F Compuerta con servomotor con fin de carrera a 24/ 230v.

Fijación

1) Cuello de conexión en ángulo a 90º
/**CR**/ Cuello conexión recto

Prescripción

Sum. y col. de compuerta cortafuegos clasificada EIS 120 según norma
UNE-EN 1366-2 de la serie **FBK-EIS-180-H-M7F24 LxH**.
Accionamiento mediante servomotor eléctrico a **24v M7F24**, contactos de inicio y final de carrera.
Construido en acero galvanizado y material refractario.
Fusible termo-eléctrico a 72ºC.
Con junta intumescente y otra de estanqueidad que impiden la propagación de humos fríos.
Con elementos necesarios para montaje. Marca.

Toberas de Largo Alcance

MADEL

SERIE KAM



Descripción
- Toberas de largo alcance para la difusión de aire de grandes espacios.
- Construidas en aluminio y junta de rotación de material inmutable.
- KAM-W Tobera orientable manualmente en todas direcciones para instalar en pared o techo.

Fijación con tornillos ocultos
- KAM-D Tobera orientable manualmente en todas direcciones para instalación directa a conducto circular
- KAM-T Tobera orientable manualmente en todas direcciones para instalar en pared o techo.

Fijación con tornillos vistos
- ……-M5-25/230 Tobera de angulo de impulsión ajustable mediante servomotor tipo On/Off.

Accesorios
- IEH Injerto para montaje longitudinal de KAM-D en conducto circular visto.

Acabados
- M9016 Lacado en blanco similar al RAL 9016
- R9010 Lacado en blanco similar al RAL 9010
- M9006 Lacado en gris similar al RAL 9006
- RAL Lacado otros colores RAL

SERIE KOO

Descripción
- Multi-toberas de largo alcance orientable en todas direcciones, para instalar en pared. Construidas en aluminio y placa en acero galvanizado con juntas de rotación de material inmutable.



Accesorios
- CM Marco de montaje construido en acero galvanizado (Suministrado en 4 elementos)
- PLRX Plenums de conexión
- IEK Injerto para montaje longitudinal en conducto circular visto. Precisa fijación (T)

Fijación
- (S) Clips. Precisa marco de montaje CM
- (T) Tornillos visibles

Acabados
- M9016 Lacado en blanco similar al RAL 9016
- R9010 Lacado en blanco similar al RAL 9010
- RAL Lacado otros colores RAL

SERIE KAP

Descripción
- Multi-toberas de largo alcance orientable en todas direcciones, para instalar en pared. Construidas en aluminio y placa en acero galvanizado con juntas de rotación de material inmutable.



Accesorios
- IBK Injerto para montaje longitudinal en conducto circular visto

Fijación
- (T) Tornillos visibles

Acabados
- M9016 Lacado en blanco similar al RAL 9016
- R9010 Lacado en blanco similar al RAL 9010
- RAL Lacado otros colores RAL

Control de Zonas
Serie ZmartBox

MADEL

Kit de zonificación plug&play para unidades de expansión directa.

Kit Zoning plug and play. Consiste en un plenum repartidor motorizado con todos los elementos configurados, listo para ser instalado en obra. Los termostatos se piden aparte ya que no tiene porque coincidir con el número de salidas del plenum.

- Plug&play: Central de control y termostatos preconfigurados en fábrica.
- Nuevo sistema Flexi-Flow, para poder adaptar los caudales en cada una de las salidas.
- Diseño compacto (P<500mm).
- Interruptor magnetotérmico incluido para facilitar la puesta en marcha.
- Caja electrónica móvil para adaptarse a los requerimientos de la instalación.
- Adaptable a la mayoría de Unidades Interiores del mercado.

Consultar compatibilidad en : https://zmartsoft.zoning.es

NETBOX Interface de comunicación entre la central de control ZITY y la aplicación CLOUD del sistema Zoning.

COMPATIBLE CON:

TOSHIBA EL CLIMA DE TU VIDA

MITSUBISHI HEAVY INDUSTRIES

Carrier
Turn to the experts

sinclair
AIRE ACONDICIONADO & CALEFACCIÓN

NOTA: Confirmar compatibilidad según modelo

Sistema de zonificación ZITY Compuerta Motorizada

Descripción	MODELO	CÓDIGO
Zity-R + Carbox + Compuertas Motorizadas	**ZmartBox-R Kit**	Consultar
Zity-W + Carbox + Compuertas Motorizadas	**ZmartBox-W Kit**	Consultar



COMPUERTA MOTORIZADA

Sistema de zonificación ZITY

Descripción	MODELO	CÓDIGO
Central de control vía radio de 2 a 6 zonas	**ZITY-RC 2.0**	821.803.0031
Central de control por cable de 2 a 6 zonas	**ZITY-W 2.0**	821.803.0034



Crono-termostatos

Descripción	MODELO	CÓDIGO
Cronotermostato Master/slave por cables	**ZEBRA-B**	821.803.0033
Cronotermostato Master/slave vía radio	**ZEUS-HC/B**	821.803.4082



ZEUS-HC/B



ZEBRA-B

Interfaces de comunicación máquina

Descripción	MODELO	CÓDIGO
Para unidades Carrier	**CARBOX**	813.803.3406



Interfaces de comunicación CLOUD

Descripción	MODELO	CÓDIGO
Entre la central de control ZITY y la aplicación CLOUD del sistema Zoning	**NETBOX**	821.803.0035



Mantas / Espumas Filtrantes

SERVIFILTRO

MANTAS FILTRANTES

SIN MARCAR

Din53438	Nff16101	Dimensión	Espesor	Clase	MODELO	CÓDIGO
F1	-	20 X 1 m	8/10 mm	G 2	**SF/SV412**	830.811.0001
F1	-	20 X 1 m	12/14 mm	G 3	**SF/SV415**	830.811.0002
F1	-	20 X 1 m	18/20 mm	G 4	**SF/SV430**	830.811.0003
MARCADA						
F1	M1-F1	20 X 1 m	8/10 mm	G 2	**SF/BCFA1/9/90**	830.811.0094
F1	M1-F1	20 X 1 m	12/14 mm	G 3	**SF/BCFA1/10/140**	830.811.0095
F1	M1-F1	20 X 1 m	18/20 mm	G 4	**SF/BCFA1/11/200**	830.811.0096
MARCADA						
F1	M1-F1	40 X 1 m	8/10 mm	G 2	**T200/80***	830.811.0097
F1	M1-F1	40 X 1 m	12/14 mm	G 3	**T200/140***	830.811.0098
F1	M1-F1	30 X 1 m	18/20 mm	G 4	**T200/200***	830.811.0099

* Hasta finalización de stock.



ESPUMAS FILTRANTES

Caudal m^3 / h	Dimensiones (m)	Pérdida Carga Inicial Pa	Veloc. aire m/s	Espesor mm	Clase Filtro	MODELO	CÓDIGO
5.400	2x1	10	1,5	10	G1/G2	**EF20/10**	830.811.0004

- Diseñadas para prefiltración ó filtración de partículas gruesas en sistemas de ventilación
- Regenerable



Materiales para Conductos

Tubo Flexible Tipo SF/SERVIALU

Medida	CÓDIGO
82	831.811.0001
102	831.811.0002
127	831.811.0003
152	831.811.0004
160	831.811.0005
180	831.811.0006
203	831.811.0007
229	831.811.0008
254	831.811.0009
305	831.811.0010
315	831.811.0011
356	831.811.0012
406	831.811.0013
457	831.811.0014
508	831.811.0015

• Aluminio sin aislar

Tubo Flexible Tipo SF/SERVICOMBI

Medida	CÓDIGO
82	831.811.0031
102	831.811.0032
127	831.811.0033
152	831.811.0034
160	831.811.0035
180	831.811.0036
203	831.811.0037
229	831.811.0038
254	831.811.0039
305	831.811.0040
315	831.811.0041
356	831.811.0042
406	831.811.0043
457	831.811.0044
508	831.811.0045

• Aluminio y polietileno (ext) sin aislar

Tubo Flexible Tipo SF/SERVISONO

Medida	CÓDIGO
82	831.811.0016
102	831.811.0017
127	831.811.0018
152	831.811.0019
160	831.811.0020
180	831.811.0021
203	831.811.0022
229	831.811.0023
254	831.811.0024
305	831.811.0025
315	831.811.0026
356	831.811.0027
406	831.811.0028
457	831.811.0029
508	831.811.0030

• Aluminio aislamiento térmico y acústico



Paneles para Conductos

Dimensiones			m² Plancha	MODELO	CÓDIGO
Long.	Ancho	Espesor			
3 m	1,19 m	25 mm	3,57	**Climaver Plus 360 C/Caja**	832.811.0035
				Climaver Plus 360 S/Caja	832.811.0036
2,4 m			2,86	**Climaver Plus 360 S/Caja**	832.811.0037
3 m			3,57	**Climaver Neto 360 C/Caja**	832.811.0038



CLIMAVER® 360

	Revestimiento exterior aluminio mate	Revestimiento interior aluminio mate	Nuevo revestimiento interior neto	Canteado inclinado	Canteado recto	Nuevo color nucleo	Estanqueidad ATC1	Marcado CE Sistema	Sostenibilidad 360
CLIMAVER PLUS R	X	X			X	X	X	X	X
CLIMAVER A2 PLUS	X	X			X	X	X	X	X
CLIMAVER neto	X		X		X		X	X	X
CLIMAVER A2 neto	X		X		X		X	X	X
CLIMAVER A2 deco			X		X		X	X	X
CLIMAVER APTA	X		X	X			X		X
CLIMAVER A2 APTA	X		X	X			X	X	X
CLIMAVER A1 APTA	X		X	X			X		X
CLIMAVER STAR	X		X	X			X	En proceso	X

Accesorios y Herramientas

Descripción	CÓDIGO
Grapas caja de 5.000 uds.	832.811.0007
Cuchilla	832.811.0008
Grapadora	832.811.0009

Materiales para Conductos

Sistema de difusión de aire mediante conductos textiles

- Sistema de distribución del aire procedente de aparatos de aire acondicionado, calefacción, refrigeración o unidades de filtración hasta el lugar de destino.
- El aire se distribuye a través de unos orificios en el tejido que están modificados de distintas maneras.
- Extensión del flujo de aire desde los difusores de tela: boquilla, perforación, micro perforación direccional, micro perforación uniforme.
- El flujo de aire varía dependiendo de la presión estática en el difusor y diferencia de temperatura.
- La distribución del aire mediante conductos textiles proporciona "Confort térmico".
- Materiales: tejidos técnicos avanzados realizados en fibras inorgánicas. Amplia gama RAL. Posibilidad de materiales ignífugos. Tejidos lavables. Higiénicos. No provocan el crecimiento ni proliferación de bacterias ni microorganismos.
- Sistema membrana difusora: opción de distribución del aire para conseguir una calefacción eficaz y refrigeración sin corrientes de aire.
- Tipo: sección transversal, circular y semicircular y segmentos en L.
- Aplicación: refrigeración, calefacción, climatización o ventilación.
- Sector: agroalimentario (secaderos, salas de exposición, invernaderos..), industrial (plantas de producción, almacenes, laboratorios..) y público (gimnasios, piscinas..)
- Ventajas.

  o Económico: reducción entre un 30% y un 50% comparado con la clásica distribución de conducción en chapa o fibra. Debido principalmente a la facilidad de instalación.
  o Aislamiento: no es necesario, ningún tipo de aislamiento, en ninguna de las aplicaciones.
  o Condensación: elimina el riesgo de condensación de agua sobre la superficie de los sistemas de distribución.
  o Ruido: ausencia de ruido, debido a las bajas velocidades de aire utilizadas 0.01 m/s. a 0. 5 m/s.
  o Ligero: por las propias características del material, no es necesaria una costosa estructura de sujeción. Un Kit con los elementos necesarios de sujeción, es entregado con cada conducto.
  o Adaptabilidad: facilidad de adaptación a las peculiaridades arquitectónicas de los locales (altura, columnas, formas etc.)
  o Mantenimiento: montaje y desmontaje rápidos. Limpiado y desinfección realizable en lavadoras convencionales.

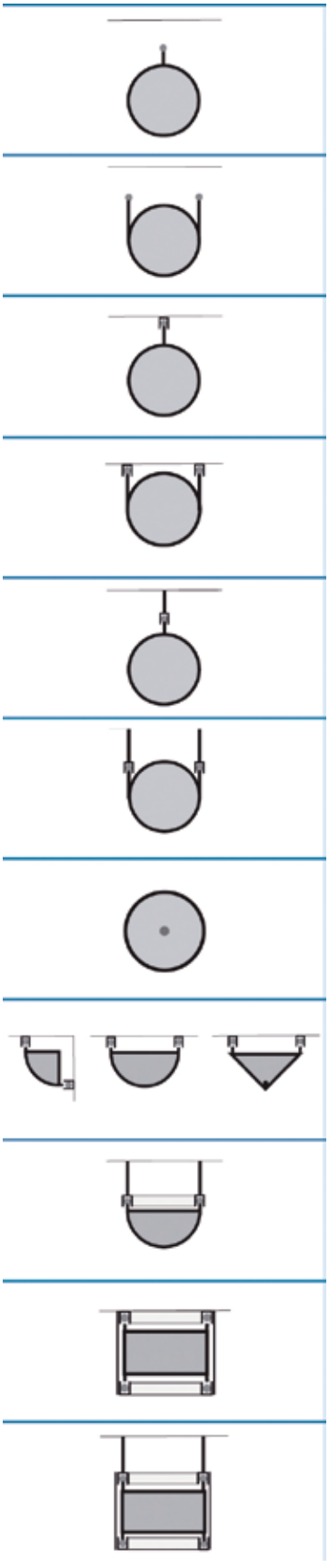

Salida de aire de los difusores

El flujo de aire (V) se inyecta en el difusor a través de cualquiera de los extremos o mediante el adaptador de entrada.
Puede salir de las siguientes maneras:

  o A - a través de una tela permeable.
  o B - a través de micro perforaciones (0,2-0,4mm agujeros en la tela).
  o C - a través de la perforación (agujeros con un diámetro mayor de 4 mm).
  o D – a través de una boquilla.
  o E – a través de un adaptador – aire es guiado fuera en otra línea de ductos.



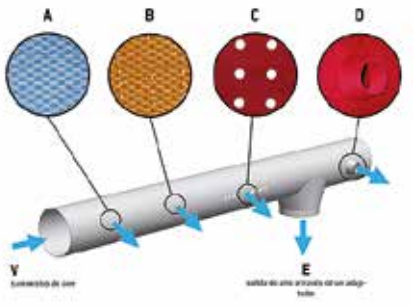

Aire Acondicionado y Accesorios

Aire Acondicionado

Sistemas Comerciales (Caudal de Refrigerante Variable)

Enfriadoras

Unidades Fan Coil

Aerotermia

Soportes y Bandejas para Unidades Condensadoras

Bombas y Tuberías para Condensados

Canaletas para Tuberías

Materiales Eléctricos

Amortiguadores y Antivibradores

Capítulo 9

Hi-Wall

Pág. 943-950








Consola

Pág. 951




Portátil

Pág. 952-955









Purificador de Aire

Pág. 956-957




Deshumidifacadores

Pág. 958



Equipo Monoblock Sin Unidad Exterior

Pág. 959



Cassettes

Pág. 960-963






Conductos

Pág. 964-967

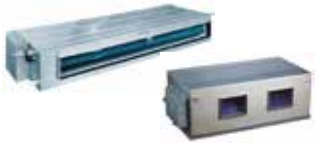




Suelo-Techo

Pág. 968-969




Columna de suelo

Pág. 970-971




Capítulo 9

Multi-Split

Pág. 972-981







Sistema VRF Unidad Exterior Individual 2 tubos

Pág. 982-983



Sistema VRF Unidad Exterior Modular 2 tubos

3 tubos con recuperación de calor

Pág. 984-985



Sistema VRF Unidades Interiores

Mural Pág. 986



Cassettes 4 vías

Pág. 986



Cassettes 1 vía

Pág. 987



Conductos

Pág. 987



Conductos

Alta Presión Estática Pág. 988



Conductos

Aire Exterior Pág. 988



Unidades de Suelo

sin mueble Pág. 989



Suelo-Techo

Pág. 989



Accesorios para Sistema VRF

Pág. 990-991



Aerotermia - Sistema partido HIDROBOX

Pág. 993

Gama ONTARIO



Aerotermia - Sistema partido ALL IN ONE

Pág. 994

Gama ONTARIO



Aerotermia MONOBLOCK

Gama ONTARIO

Pág. 995



Aerotermia - Sistema partido HIDROBOX

Pág. 996

Gama YUKON



Aerotermia - Sistema partido ALL IN ONE

Gama YUKON



Pág. 997

MONOBLOCK

Gama YUKON

R32

R290



Pág. 998-999

MONOBLOCK

Doble ventilador horizontal

Gama YUKON



Pág. 1000

MONOBLOCK

COMERCIAL Doble ventilador vertical

Pág. 1001



Gama YUKON

Capítulo 9

Aerotermia
AEROTERMO ACS
Pág. 1002



Aerotermia
AEROTERMO
Instalación mural
Pág. 1002



Aerotermia
ACS Partido
Pág. 1002



Aerotermia
INTERACUMULADORES
Pág. 1003



Aerotermia
DEPÓSITOS INERCIA
Pág. 1003



Mini Enfriadoras
Full DC Inverter
Pág. 1004



Enfriadoras DC
Inverter
Pág. 1004



Enfriadoras Modulares DC Inverter
con y sin grupo hidrónico
Pág. 1005



Fan Coil
Mural 2 tubos
Pág. 1006



Fan Coil
Suelo-Techo 2 tubos



Pág. 1006

Fan Coil
Cassettes 2 y 4 tubos
Pág. 1006-1007



Fan Coil
Conductos 2 tubos
Pág. 1007



Fan Coil
Conductos 4 tubos
Pág. 1007



HITECSA

Enfriadoras y BC
Pág. 1010-1011



Roof Top BC
Pág. 1012-1013



BC Recuperación frig.
y retorno vent. radial



Pág. 1014

Equipos autónomos compactos
y partidos
Pág. 1015-1016



Motocondensadoras
Pág. 1017-1018



Climatizadoras
Pág. 1019-1020



Sistema Multizonas
Pág. 1021



Soportes
Pág. 1022

Condensadoras



Bombas de condensados
Pág. 1024-1029



Desagües
Pág. 1030



Material Instalación
Pág. 1031



Canaleta
Pág. 1032-1033

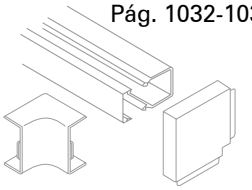

Amortiguadores
Pág. 1034-1036



Gama SPLIT MURAL R-32

sinclair
AIRE ACONDICIONADO & CALEFACCIÓN

R32

NOVEDAD

Serie MARVIN

Capacidad		UNIDAD INTERIOR		UNIDAD EXTERIOR		CONJUNTO
Frío (kW)	Calor (kW)	MODELO	CÓDIGO	MODELO	CÓDIGO	MODELO
2,7	3,0	**SIH-09BIM-W**	910.917.0135	**SOH-09BIM**	910.917.0134	**MARVIN 09-W**
		SIH-09BIM-N	910.917.0136			**MARVIN 09-N**
		SIH-09BIM-S	910.917.0137			**MARVIN 09-S**
		SIH-09BIM-C	910.917.0138			**MARVIN 09-C**
3,5	3,8	**SIH-12BIM-W**	910.917.0140	**SOH-12BIM**	910.917.0139	**MARVIN 12-W**
		SIH-12BIM-N	910.917.0141			**MARVIN 12-N**
		SIH-12BIM-S	910.917.0142			**MARVIN 12-S**
		SIH-12BIM-C	910.917.0143			**MARVIN 12-C**
5,3	5,4	**SIH-18BIM-W**	910.917.0145	**SOH-18BIM**	910.917.0144	**MARVIN 18-W**
		SIH-18BIM-N	910.917.0146			**MARVIN 18-N**
		SIH-18BIM-S	910.917.0147			**MARVIN 18-S**
		SIH-18BIM-C	910.917.0148			**MARVIN 18-C**
7,1	7,3	**SIH-24BIM-W**	910.917.0150	**SOH-24BIM**	910.917.0149	**MARVIN 24-W**
		SIH-24BIM-N	910.917.0151			**MARVIN 24-N**
		SIH-24BIM-S	910.917.0152			**MARVIN 24-S**
		SIH-24BIM-C	910.917.0153			**MARVIN 24-C**

Unidades Interiores en color blanco(-W), azul marino(-N), plata(-S) y champán(-C).



Lamas motorizadas horizontal y vertical. Limitación de potencia eléctrica 100/75/50. Válvula de expansión electrónica en tallas 12, 18 y 24. Calefacción -25ºC. Batería con revestimiento anticorrosión. Filtros de aire: Catequina y Carbón Activado. Función auto. Ventilador de 7 velocidades. Función "I feel". Protección congelamiento 8ºC. Bloqueo. Reinicio automático. Autodiagnóstico. Protección contra aire frío. Función "Sleep". Reloj en tiempo real. Función deshumidificación con control de humedad. Temporizador programable. Sistema de descongelación inteligente. Funcionamiento con bajas temperaturas exteriores. Botón Turbo. Pantalla Led.



PLASMA+-TEC

El sistema generador de iones Plasmatec, reduce eficazmente la cantidad de esporas y bacterias en el aire proporcionando un ambiente más limpio y seguro.

COMPATIBLE CON:

Google Assistant

amazon alexa

Gama SPLIT MURAL R-32

sinclair AIRE ACONDICIONADO & CALEFACCIÓN

R32

Serie TERREL

Capacidad		UNIDAD INTERIOR		UNIDAD EXTERIOR		CONJUNTO
Frío (kW)	Calor (kW)	MODELO	CÓDIGO	MODELO	CÓDIGO	MODELO
2,7	3,0	**SIH-09BIT-W**	910.917.0016	**SOH-09BIT**	910.917.0006	**TERREL 09-W**
		SIH-09BIT-B	910.917.0090			**TERREL 09-B**
		SIH-09BIT-S	910.917.0093			**TERREL 09-S**
		SIH-09BIT-C	910.917.0128			**TERREL 09-C**
3,5	3,8	**SIH-13BIT-W**	910.917.0017	**SOH-13BIT**	910.917.0007	**TERREL 13-W**
		SIH-13BIT-B	910.917.0087			**TERREL 13-B**
		SIH-13BIT-S	910.917.0094			**TERREL 13-S**
		SIH-13BIT-C	910.917.0129			**TERREL 13-C**
5,3	5,6	**SIH-18BIT2-W**	910.917.0101	**SOH-18BIT2**	910.917.0103	**TERREL 18-W**
		SIH-18BIT2-B	910.917.0206			**TERREL 18-B**
		SIH-18BIT2-S	910.917.0205			**TERREL 18-S**
		SIH-18BIT2-C	910.917.0098			**TERREL 18-C**
7,1	7,8	**SIH-24BIT2-W**	910.917.0102	**SOH-24BIT2**	910.917.0104	**TERREL 24-W**
		SIH-24BIT2-B	910.917.0207			**TERREL 24-B**
		SIH-24BIT2-S	910.917.0154			**TERREL 24-S**
		SIH-24BIT2-C	910.917.0208			**TERREL 24-C**

Unidades Interiores en color blanco(-W), negro(-B), plata(-S) y champán(-C).



Lamas motorizadas horizontal y vertical. Válvula de expansión electrónica en tallas 13, 18 y 24. Calefacción -25ºC. Batería con revestimiento anticorrosión. Filtros de aire: Catequina y Carbón Activado. Función auto. Ventilador de 7 velocidades. Función “I feel”. Protección congelamiento 8ºC. Bloqueo. Reinicio automático.Autodiagnóstico. Protección contra aire frío. Función “Sleep”. Reloj en tiempo real. Función deshumidificación. Temporizador programable. Sistema de descongelación inteligente. Funcionamiento con bajas temperaturas exteriores. Botón Turbo. Pantalla Led.



PLASMA TEC

El sistema generador de iones Plasmatec, reduce eficazmente la cantidad de esporas y bacterias en el aire proporcionando un ambiente más limpio y seguro.

COMPATIBLE CON:

Google Assistant

amazon alexa

Gama SPLIT MURAL R-32

sinclair
AIRE ACONDICIONADO & CALEFACCIÓN

R32

Serie KEYON

Capacidad		UNIDAD INTERIOR		UNIDAD EXTERIOR		CONJUNTO
Frío (kW)	Calor (kW)	MODELO	CÓDIGO	MODELO	CÓDIGO	MODELO
2,7	2,8	**SIH-09BIK**	910.917.0012	**SOH-09BIK2**	910.917.0158	**KEYON 09**
3,2	3,4	**SIH-12BIK**	910.917.0013	**SOH-12BIK2**	910.917.0159	**KEYON 12**
4,6	5,2	**SIH-18BIK**	910.917.0014	**SOH-18BIK**	910.917.0004	**KEYON 18**
6,1	6,4	**SIH-24BIK**	910.917.0015	**SOH-24BIK**	910.917.0005	**KEYON 24**

COMPATIBLE CON:

Google Assistant

amazon alexa



PLASMA TEC

Lamas ajustables. Batería con revestimiento anticorrosión. Filtros de aire: Catequina y Carbón Activado. Función auto. Ventilador de 7 velocidades. Función "I feel". Protección congelamiento 8ºC. Bloqueo. Reinicio automático. Autodiagnóstico. Protección contra aire frío. Función "Sleep". Reloj en tiempo real. Función deshumidificación. Temporizador programable. Sistema de descongelación inteligente. Funcionamiento con bajas temperaturas exteriores. Botón Turbo. Pantalla Led.

R32

Serie RAY

Capacidad		UNIDAD INTERIOR		UNIDAD EXTERIOR		CONJUNTO
Frío (kW)	Calor (kW)	MODELO	CÓDIGO	MODELO	CÓDIGO	MODELO
2,5	2,8	**SIH-09BIR**	910.917.0010	**SOH-09BIR2**	910.917.0184	**RAY 09**
3,2	3,4	**SIH-12BIR**	910.917.0011	**SOH-12BIR2**	910.917.0127	**RAY 12**
4,6	5,2	**SIH-18BIR**	910.917.0068	**SOH-18BIR**	910.917.0070	**RAY 18**
6,2	6,5	**SIH-24BIR**	910.917.0069	**SOH-24BIR**	910.917.0071	**RAY 24**





PLASMA TEC

Lamas ajustables. Batería con revestimiento anticorrosión. Filtros de aire opcionales. Función auto. Función "I feel". Protección congelamiento 8ºC. Bloqueo. Reinicio automático. Autodiagnóstico. Protección contra aire frío. Función "Sleep". Función deshumidificación. Sistema de descongelación inteligente. Funcionamiento con bajas temperaturas exteriores. Botón Turbo. Pantalla Led. Posibilidad de control Wifi mediante módulo SWM04.

El sistema generador de iones Plasmatec, r educe eficazmente la cantidad de esporas y bacterias en el aire proporcionando un ambiente más limpio y seguro.

Gama SPLIT MURAL R-32

TOSHIBA EL CLIMA DE TU VIDA

Serie HAORI

Talla	FRÍO	CALOR	Dimensiones (mm) (An x Al x Pr)	MODELOS	CÓDIGO
	Cap. Nom. (kW) / Clase energética	Cap. Nom. (kW) / Clase energética	U. Interior U. Exterior	U. Interior U. Exterior	
10	2,5 / A+++	3,2 / A+++	987 x 300 x 290	**RAS-B10N4KVRG-E**	910.902.0394
			780 x 550 x 290	**RAS-10J2AVSG-E1**	
13	3,5 / A+++	4,2 / A+++	987 x 300 x 290	**RAS-B13N4KVRG-E**	910.902.0395
			780 x 550 x 290	**RAS-13J2AVSG-E1**	
16	4,6 / A++	5,5 / A++	987 x 300 x 290	**RAS-B16N4KVRG-E**	910.902.0396
			780 x 550 x 290	**RAS-16J2AVSG-E1**	

Menos de 20dB(A) en modo silencioso.

Difusión de aire "HADA" que tiene lugar paralelamente al techo.

Unidad interior "vestible"
Incorpora de serie telas de colores gris claro y gris oscuro con más colores opcionales.
Totalmente personalizable por el usuario.



Serie SEIYA (disponible hasta finalización de stock)

Talla	FRÍO	CALOR	Dimensiones (mm) (AnxAlxPr)	MODELOS	CÓDIGO
	Cap. Nom. (kW) / Clase energética	Cap. Nom. (kW) / Clase energética	U. Interior U. Exterior	U. Interior U. Exterior	
5	1,5 / A++	2,0 / A+	798 x 293 x 230	**RASB05J2KVGE**	910.902.0311
			660 x 530 x 240	**RAS05J2AVGE**	
7	2,0 / A++	2,5 / A+	798 x 293 x 230	**RASB07J2KVGE**	910.902.0271
			660 x 530 x 240	**RAS07J2AVGE**	
10	2,5 / A++	3,2 / A+	798 x 293 x 230	**RASB10J2KVGE**	910.902.0270
			660 x 530 x 240	**RAS10J2AVGE**	
13	3,3 / A++	3,6 / A+	798 x 293 x 230	**RASB13J2KVGE**	910.902.0269
			660 x 530 x 240	**RAS13J2AVGE**	
16	4,2 / A++	4,8 / A++	798 x 293 x 230	**RASB16J2KVGE**	910.902.0272
			780 x 550 x 290	**RAS16J2AVGE**	
18	5,0 / A++	5,4 / A++	798 x 293 x 230	**RAS18J2KVGE**	910.902.0283
			780 x 550 x 290	**RAS18J2AVGE**	
24	6,5 / A++	7,0 / A++	1050 x 320 x 250	**RAS24J2KVGE**	910.902.0320
			780 x 550 x 290	**RAS24J2AVGE**	

Serie SEIYA PLUS

Talla	FRÍO	CALOR	Dimensiones (mm) (AnxAlxPr)	MODELOS	CÓDIGO
	Cap. Nom. (kW) / Clase energética	Cap. Nom. (kW) / Clase energética	U. Interior U. Exterior	U. Interior U. Exterior	
7	2,0 / A++	2,5 / A++	770 x 288 x 225	**RASB07E2KVGE**	910.902.0423
			660 x 530 x 240	**RAS07E2AVGE**	
10	2,5 / A++	3,2 / A++	770 x 288 x 225	**RASB10E2KVGE**	910.902.0424
			660 x 530 x 240	**RAS10E2AVGE**	
13	3,3 / A++	3,6 / A++	770 x 288 x 225	**RASB13E2KVGE**	910.902.0417
			660 x 530 x 240	**RAS13E2AVGE**	
16	4,2 / A++	5,0 / A++	798 x 293 x 230	**RASB16E2KVGE**	910.902.0425
			780 x 550 x 290	**RAS16E2AVGE**	



Gama SPLIT MURAL R-32

MITSUBISHI HEAVY INDUSTRIES

Serie SRK_ZSP

Capacidad Nominal		Clasificación Energética		Dimensiones (mm) (Ancho x Alto x Fondo)		MODELO	CÓDIGO
Frío (kW)	Calor (kW)	Frío	Calor	U. Interior	U. Exterior		
2,5	2,8	A++	A+++	783 x 267 x 210	645 x 540 x 275	**SRK25ZSP-W**	910.916.0000
3,2	3,6	A++	A+++	783 x 267 x 210	645 x 540 x 275	**SRK35ZSP-W**	910.916.0001
4,5	5,0	A++	A+++	783 x 267 x 210	780 x 595 x 290	**SRK45ZSP-W**	910.916.0002
5,0	5,6	A++	A+++	783 x 267 x 210	780 x 595 x 290	**SRK50ZSP-W**	910.916.0003



Serie SRK_ZR

Capacidad Nominal		Clasificación Energética		Dimensiones (mm) (Ancho x Alto x Fondo)		MODELO	CÓDIGO
Frío (kW)	Calor (kW)	Frío	Calor	U. Interior	U. Exterior		
6,3	7,1	A++	A+++	1197 x 339 x 262	800 x 640 x 290	**SRK63ZR-W**	910.916.0004
7,1	8,0	A++	A+++	1197 x 339 x 262	800 x 750 x 340	**SRK71ZR-W**	910.916.0005
6,9	7,7	A++	A+++	1197 x 339 x 262	800 x 750 x 340	**SRK80ZR-W**	910.916.0006



NOVEDAD

Serie SRK_ZTL GLOBAL

Capacidad Nominal		Clasificación Energética		Dimensiones (mm) (Ancho x Alto x Fondo)		MODELO	CÓDIGO
Frío (kW)	Calor (kW)	Frío	Calor	U. Interior	U. Exterior		
1,5	2,0	A++	A+++	294 x 798 x 210	540 x 645 x 275	**SRK15ZTL-W**	910.916.0124
2,0	2,7	A++	A+++	294 x 798 x 210	540 x 645 x 275	**SRK20ZTL-W**	910.916.0125
2,5	3,0	A++	A+++	294 x 798 x 210	540 x 645 x 275	**SRK25ZTL-W**	910.916.0126
3,5	3,7	A++	A+++	294 x 798 x 210	540 x 645 x 275	**SRK35ZTL-W**	910.916.0127
5,0	5,8	A++	A+++	294 x 798 x 210	595 x 780 x 290	**SRK50ZTL-W**	910.916.0128
6,3	7,1	A++	A+++	294 x 998 x 230	640 x 800 x 290	**SRK63ZTL-W**	910.916.0129
7,1	8,0	A++	A+++	294 x 998 x 230	640 x 800 x 290	**SRK71ZTL-W**	910.916.0130



Gama SPLIT MURAL R-32

Carrier
Turn to the experts

Serie QHE QUEEN

Capacidad nominal		SEER	SCOP (zona cálida)	SCOP (zona media)	Eficiencia energética estacional			MODELO U. Interior	MODELO U. Exterior	MODELO CONJUNTO	CÓDIGO
Frío (kW)	Calor (kW)	(W)	(W)	(W)	SEER	SCOP (zona cálida)	SCOP (zona media)				
2,64	3,0	9.0	6.0	4.6	A+++	A+++	A++	42QHE009D8SH	38QHE009D8SH	**QHE009D8SH**	910.910.0601
3,50	3,85	8.5	5.4	4.6	A+++	A+++	A++	42QHE012D8SH	38QHE012D8SH	**QHE012D8SH**	910.910.0602
5,20	5,65	8.5	5.6	4.4	A+++	A+++	A+	42QHE018D8SH	38QHE018D8SH	**QHE018D8SH**	910.910.0603
6,85	7,30	8.6	5.4	4.2	A+++	A+++	A+	42QHE024D8SH	38QHE024D8SH	**QHE024D8SH**	910.910.0604

Modelos QHE hasta finalización de stock





Dimensiones (mm)

MODELO	(Ancho x Alto x Fondo)	
	U. Interior	U. Exterior
Talla 09 Queen	795x295x225	805x554x330
Talla 12 Queen	795x295x225	805x554x330
Talla 18 Queen	965x319x239	890x673x342
Talla 24 Queen	1140x370x275	890x673x342

Accesorios

DESCRIPCIÓN	CÓDIGO
Mando de pared por cable con receptor IR y programación semanal **KJR120X2**	910.910.0571
Placa para conexión Mando de pared por Cable 4 Hilos **KJR-120X2** + Control Centralizado + ON-OFF Remoto + Salida Alarma	R940.400.0184
Kit Smart Wifi	910.910.0038





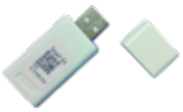

COMPATIBLE CON:

Google Assistant amazon alexa

Gama SPLIT MURAL R-32

Carrier
Turn to the experts

Serie QHG GOLD PLUS

Capacidad nominal		SEER	SCOP (zona cálida)	SCOP (zona media)	Eficiencia energética estacional			MODELO U. Interior	MODELO U. Exterior	MODELO CONJUNTO	CÓDIGO
Frío (kW)	Calor (kW)	(W)	(W)	(W)	SEER	SCOP (zona cálida)	SCOP (zona media)				
2,64	2,85	8.5	5.4	4.2	A+++	A+++	A+	42QHG009D8SH	38QHG009D8SH	**QHG009D8SH**	910.910.0330
3,36	3,81	8.5	5.8	4.3	A+++	A+++	A+	42QHG012D8SH	38QHG012D8SH	**QHG012D8SH**	910.910.0331

Serie QHG GOLD

Capacidad nominal		SEER	SCOP (zona cálida)	SCOP (zona media)	Eficiencia energética estacional			MODELO U. Interior	MODELO U. Exterior	MODELO CONJUNTO	CÓDIGO
Frío (kW)	Calor (kW)	(W)	(W)	(W)	SEER	SCOP (zona cálida)	SCOP (zona media)				
2,75	2,9	7.4	5.3	4.1	A++	A+++	A+	42QHG009D8S	38QHG009D8S	**QHG009D8S**	910.910.0321
3,65	3,9	7.0	5.5	4.2	A++	A+++	A+	42QHG012D8S	38QHG012D8S	**QHG012D8S**	910.910.0322
5,28	5,46	7.0	5.1	4.0	A++	A+++	A+	42QHG018D8S	38QHG018D8S	**QHG018D8S**	910.910.0323
7,04	7,5	6.5	5.1	4.0	A++	A+++	A+	42QHG024D8S	38QHG024D8S	**QHG024D8S**	910.910.0324

Dimensiones (mm)

MODELO	(Ancho x Alto x Fondo)	
	U. Interior	U. Exterior
Talla 09 Gold Plus	835x295x208	765x555x303
Talla 12 Gold Plus	835x295x208	765x555x303
Talla 09 Gold	726x291x210	720x495x270
Talla 12 Gold	835x295x208	720x495x270
Talla 18 Gold	969x320x241	805x554x330
Talla 24 Gold	1083x336x244	890x673x342







COMPATIBLE CON: Google Assistant amazon alexa

Accesorios

DESCRIPCIÓN	CÓDIGO
Kit Smart Wifi	910.910.0038
Mando de pared por cable con receptor IR y programación semanal **KJR120X2**	910.910.0571
Mando de pared por cable **KJR120X** dos Hilos con Rec. IR	910.910.0577
Placa para conexión Mando de pared por Cable 4 Hilos **KJR-120X2** + Control Centralizado + ON-OFF Remoto + Salida Alarma para unidades QHG-09/12/18	R940.400.0180
Placa para conexión Mando de pared por Cable 4 Hilos **KJR-120X2** + Control Centralizado + ON-OFF Remoto + Salida Alarma para unidades QHG-24	R940.400.0179
Placa para conexión Mando de pared por Cable 2 Hilos **KJR-120X** + ON-OFF Remoto + Salida Alarma para unidades QHG-09/12/18	R940.400.0178
Placa para conexión Mando de pared por Cable 2 Hilos **KJR-120X** + ON-OFF Remoto + Salida Alarma para unidades QHG-24	R940.400.0177

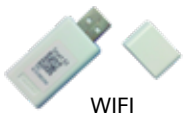

WIFI





Gama SPLIT MURAL R-32

inventor

Serie NEO

Capacidad		UNIDAD INTERIOR		UNIDAD EXTERIOR		CONJUNTO
Frío (kW)	Calor (kW)	MODELO	CÓDIGO	MODELO	CÓDIGO	MODELO
2,6	2,9	**N2UVI-09WFI**	910.923.0001	**N2UVO-09**	910.923.0002	**NEO 09**
3,5	3,8	**N2UVI-12WFI**	910.923.0003	**N2UVO-12**	910.923.0004	**NEO 12**
5,3	5,6	**N2UVI-18WFI**	910.923.0005	**N2UVO-18**	910.923.0006	**NEO 18**
7,0	7,3	**N2UVI-24WFI**	910.923.0007	**N2UVO-24**	910.923.0008	**NEO 24**

NOVEDAD





WiFi STANDARD

UVC

Midea

Serie Blanc

Capacidad nominal		Eficiencia energética			Dimensiones (mm) (AnxAlxPr)		MODELO U.Interior	MODELO U.Exterior	MODELO CONJUNTO	CÓDIGO
Frío (kW)	Calor (kW)	SEER	SCOP (promedio)	SCOP (más cálido)	U. Interior	U. Exterior				
2,64	2,93	6.3	5.1	4.0	805x285x205	720x495x270	**MSMABU-09HRDN8**	**MOX133-09HFN8**	**BLANC 26**	910.915.0005
5,28	5,57	6.6	4.9	4.0	958x302x223	800x554x333	**MSMACU-18HRFN8**	**MOB32-18HFN8**	**BLANC 52**	910.915.0007

Modelos BLANC hasta finalización de stock






WIFI Opcional

MDV

Capacidad nominal		Eficiencia energética			Dimensiones (mm) (AnxAlxPr)		MODELO U.Interior	MODELO U.Exterior	MODELO CONJUNTO	CÓDIGO
Frío (kW)	Calor (kW)	SEER	SCOP (promedio)	SCOP (más cálido)	U. Interior	U. Exterior				
2,64	2,93	6.3	4.0	5.1	805x285x194	720x495x270	**MDVIM-26(09)**	**MDVO-26(09)**	**MDV 26**	910.915.0001
5,28	5,57	7.1	4.0	5.2	957x302x213	800x554x333	**MDVIM-52(18)**	**MDVO-52(18)**	**MDV 52**	910.915.0003
7,03	7,33	7.0	4.0	5.0	1040x327x220	845x702x363	**MDVIM-71(24)**	**MDVO-71(24)**	**MDV 71**	910.915.0004

Modelos MDV hasta finalización de stock





Gama CONSOLA R-32

sinclair
AIRE ACONDICIONADO & CALEFACCIÓN

NOVEDAD R32

Serie ASP

Capacidad (kW)		Diámetro tubería (pulgadas)		Clase Energética		Desnivel / Long. máx. (m)	MODELO	CÓDIGO
refrigeración	calefacción	líquido	gas	refrigeración	calefacción zona cálida/zona media			
2,7	2,9	1/4	3/8	A++	A+++/A+	10 / 20	**ASP 09BI**	910.917.0155
3,5	3,8	1/4	3/8	A++	A+++/A+	10 / 20	**ASP 12BI**	910.917.0156
5,2	5,3	1/4	1/2	A++	A+++/A+	10 / 25	**ASP 18BI**	910.917.0157

COMPATIBLE CON:

Google Assistant amazon alexa



Doble salida de aire. Lamas ajustables. Válvula de expansión electrónica. Calefacción - 22ºC. Batería con revestimiento anticorrosión. Filtros de aire: Catequina y Carbón Activado. Función auto. Función "I feel". Protección congelamiento 8ºC. Bloqueo. Reinicio automático. Autodiagnóstico. Protección contra aire frío. Función "Sleep". Función deshumidificación. Temporizador programable. Sistema de descongelación inteligente. Funcionamiento con bajas temperaturas exteriores. Botón Turbo. Pantalla Led.

Carrier
Turn to the experts

Serie QZY

Capacidad (kW)		Diámetro tubería (pulgadas)		Certificación Energética	Desnivel / Long. máx. (m)	MODELO	CÓDIGO
refrigeración	calefacción	líquido	gas				
3,7	4,0	1/4	3/8	A++/A+	10 / 25	**QZY012D8S**	910.910.0613
4,9	5,2	1/4	1/2	A++/A+	20 / 30	**QZY018D8S**	910.910.0614

R32





Accesorios

DESCRIPCIÓN	CÓDIGO
Mando de pared por cable **KJR120G1 4 Hilos 5V**	910.910.0148



Gama PORTÁTIL R290

R290

Acondicionadores de Aire Portátiles Reversibles Serie AMC

Capacidad nominal		EER	COP	Clase energética		Dimensiones (mm) (Ancho x Alto x Fondo)	Peso (Kg)	MODELO	CÓDIGO
Frío (kW)	Calor (kW)	(W)	(W)	EER	COP				
3,0	3,0	2,6	3,1	A	A++	300 x 760 x 532	28,6	**AMC-11P**	910.917.0060
4,0	4,0	2,6	3,1	A	A++	300 x 760 x 532	30,6	**AMC-14P**	910.917.0061

Modelo AMC11P recomendado para superficies entre 12 y 25 m2.
Modelo AMC14P recomendado para superficies entre 13 y 35 m2.



- Alimentación 220-240V/50Hz.
- Batería con revestimiento anticorrosión
- Rango temperatura operación: Frío 17-32ºC, Calor 7-25ºC.
- Temporizador programable 24h.
- Función "Sleep"
- Filtro intercambiable
- Reinicio automático
- Deshumidificación independiente
- Sistema de descongelación inteligente
- Funcionamiento con bajas temperaturas exteriores
- Incluye mando por IR y kit de descarga de aire a ventana

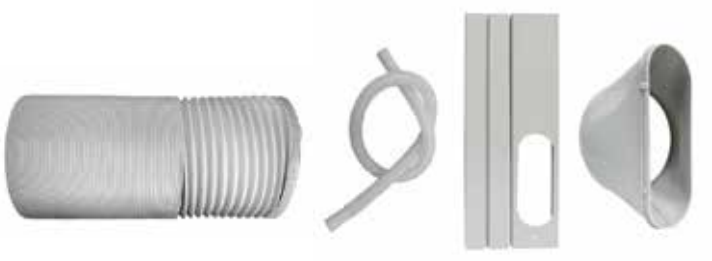

Gama PORTÁTIL R290

Carrier
Turn to the experts

Serie QPD

Capacidad nominal		EER (W)	COP (W)	Eficiencia energética		MODELO	CÓDIGO
Frío (kW)	Calor (kW)			EER	COP		
3,5	2,9	2,6	2,8	A	A+	**51QPD012N7S**	910.910.0304

Dimensiones (mm)
(Ancho x Alto x Fondo)
467 x 765 x 397





Accesorios Descarga de Aire Condensado a Pared y ventana (incluídos)

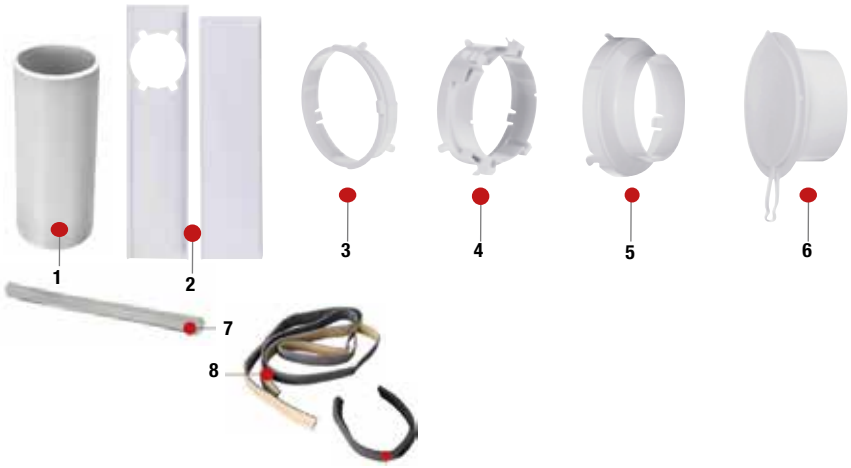

1 Manguera Flexible descarga Aire (Ø150mm, L 150cm)
2 Accesorio Telescópico Ventana (A:16,3cm, L máx 120 cm)
3 Adaptador A (Equipo a Manguera Flexible Ø17x16cm)
4 Adaptador B (Manguera a Guía Ventana, Ø16x14cm)
5 Adaptador C (Manguera a Accesorio Salida de Pared, Ø16x12cm)
6 Accesorio Salida de Pared (Ø16,5x12,5cm)
7 Tubo Desagüe Condensados
8 Burletes Sellado

Gama PORTÁTIL R290

NOVEDAD

Equipo Portátil Frío-Calor modelo MAGIC

Cap. nom. (kW)		EER	COP	Clase Energética		Flujo de aire (m^3/h)	Deshum. (L / día)	Nivel sonoro (dB/A)	Dimensiones / Peso ancho x fondo x alto (mm/Kg)	MODELO	CÓDIGO
Frío	Calor			Refrig.	Calef.						
3,5	2,9	2.6	2.6	A	A+	420/370/355	81	50,6/51,3/52	467 x 397 x 765 x 33,2	**M3GHP290-12**	910.923.0011



- Alimentación 220-240V/50Hz/1Ph.
- Función Follow Me (Sígueme)
- Función Sleep
- Movimiento automático del obturador
- Reinicio automático
- Tecnología DC Inverter
- Tecnología Ultravioleta Tipo C e Ionizador
- Desescarche inteligente
- Filtro de polvo de aire de alta densidad
- Flujo de aire de 4 vías
- Esterilización Filtro HEPA
- Filtro de triple acción
- Pantalla LED digital
- Indicador de llenado del depósito
- Conducto de drenaje, salida de condensador en unidad
- Compresor Rotativo DC aislado acústicamente
- Temporizador 24 horas
- Auto Diagnóstico de Errores
- Ruedeas giratorias
- Refrigerante R290 (Carga 220 gr.)
- App móvil usuario "Inventor Control"
- App móvil técnico "Inventor My Partner"

Equipo Portátil Solo Frío modelo CHILLY

Cap. nom. (kW)		EER	COP	Clase Energética		Flujo de aire (m^3/h)	Deshum. (L / día)	Nivel sonoro (dB/A)	Dimensiones / Peso ancho x fondo x alto (mm/Kg)	MODELO	CÓDIGO
Frío	Calor			Refrig.	Calef.						
2,6	--	2.6	--	A	--	295 / 195	51	47,5 / 52	355 x 345 x 703 / 24,7	**CHLCO-09WK**	910.923.0010



- Alimentación 220-240V/50Hz/1Ph.
- Función Sleep
- Movimiento automático del obturador
- Reinicio automático
- Modo de reposo para un gran ahorro de energía
- Kit de ventana para mantener los niveles de temperatura y confort
- Tecnología Ultravioleta Tipo C e Ionizador
- Desescarche inteligente
- Filtro de polvo de aire de alta densidad
- Filtro de triple acción
- Pantalla LED digital
- Indicador de llenado del depósito
- Conducto de drenaje, salida de condensador en unidad
- Compresor Rotativo DC aislado acústicamente
- Temporizador 24 horas
- Auto Diagnóstico de Errores
- Ruedeas giratorias
- Refrigerante R290 (Carga 170 gr.)
- App móvil usuario "Inventor Control"
- App móvil técnico "Inventor My Partner"

Gama PORTÁTIL R290

R290

NOVEDAD

Portátiles Serie AMY (SOLO FRÍO)

Capacidad Nominal Refrigeración (Kw)	Área recomendada (m^2)	Dimensiones (mm.) (Ancho x Alto Fondo)	MODELO	CÓDIGO
2,1	11 - 16	304 x 805 x 358	**AMY-07 P**	910.917.0200
2,6	11 - 18	306 x 805 x 362	**AMY-09 P**	910.917.0201
2,9	15 - 24	390 x 820 x 405	**AMY-10 P**	910.917.0202
3,5	18 - 30	390 x 820 x 405	**AMY-12 P**	910.917.0203



Características	AMY-07P	AMY-09P	AMY-10P	AMY-12P
Potencia nominal refrigeración	0,95 Kw	1,15 Kw	1,10 Kw	1,30 Kw
Índice de eficiencia energética nominal	2,6 EERd	2,6 EERd	3,1 EERd	2,6 EERd
Consumo en modo termostato apagado	0,050 kW	0,050 kW	0,039 kW	0,050 kW
Consumo de energía en modo de espera	0,005 kW	0,005 kW	0,005 kW	0,005 kW
Consumo de electricidad en refrigeración	0,8 kWh / h	1 kWh / h	0,9 kWh / h	1,3 kWh / h
Nivel acústico (vel. baja / media / alta)	61 / 62 / 63 dB(A)	62 / 63 / 64 dB(A)	62 / 63 / 64 dB(A)	62 / 63 / 64 dB(A)
Potencial (GWP)	3 kg ekv. CO_2	3 kg ekv. CO_2	3 kg ekv. CO_2	3 kg ekv. CO_2
Refrigerante / carga	R290 / 0,16 Kg	R290 / 0,22 Kg	R290 / 0,30 Kg	R290 / 0,30 Kg
Alimentación (V / Hz / Ph)	~ 220-240/50/1	~ 220-240/50/1	~ 220-240/50/1	~ 220-240/50/1
Caudal de aire (vel. baja / media / alta)	260 / 290 / 320 m^3/h	260 / 290 / 320 m^3/h	300 / 330 / 360 m^3/h	300 / 330 / 360 m^3/h
Tubo de salida (longitud / diámetro)	150 / 14,3 cms.	150 / 14,3 cms.	150 / 15 cms.	150 / 15 cms.
Dim. embalaje (ancho X alto X fondo)	362 x 864 x 490 mm.	361 x 864 x 498 mm.	452 x 847 x 578 mm.	455 x 862 x 581 mm.
Peso	24,0 Kg.	27,5 Kg.	36,0 Kg.	35,0 Kg.
Peso con embalaje	29,5 Kg.	32,5 Kg.	41,0 Kg.	40,0 Kg.

Gama PURIFICADORES DE AIRE

sinclair AIRE ACONDICIONADO & CALEFACCIÓN

Serie SP

Superficie recomendada (m^2)	Caudal de aire tratado (m^3/h)	Nivel presión sonora máxima dB(A)	Dimensiones (mm) (An x Al x Fo)	Peso (Kg)	MODELO	CÓDIGO
75	600	68	320 x 745 x 320	9,7	**SP-75UV**	910.917.0067

Alimentación: 220-240V/50Hz. Rango Tª operación: 0-40ºC.

CARACTERÍSTICAS
- ¬ Purificación del aire y filtración multinivel
- ¬ Tecnología LED UV-C para la eliminación de virus y bacterias
- ¬ Filtro HEPA H13 con Nanopartículas de plata
- ¬ Filtro de carbón activo
- ¬ Generador de iones negativos para refrescar el aire
- ¬ Sensor e indicación de la calidad del aire
- ¬ 3 velocidades del ventilador
- ¬ Modo: turbo/inteligente/sueño
- ¬ Vida útil del filtro hasta 2000h.

EQUIPAMIENTO ESTÁNDAR
- ¬ Filtro HEPA H13
- ¬ Filtro de carbón activado
- ¬ Filtro de fibra



Superficie recomendada (m^2)	Caudal de aire tratado (m^3/h)	Nivel presión sonora máxima dB(A)	Dimensiones (mm) (An x Al x Fo)	Peso (Kg)	MODELO	CÓDIGO
10-45	340	19-51	374 x 594 x 201	6,8	**SP-45AN**	910.917.0066

Alimentación: 220-240V/50Hz. Rango Tª operación: 0-40ºC.

CARACTERÍSTICAS
- ¬ Generador de Iones
- ¬ Detector automático de calidad de aire
- ¬ Sistema múltiple de filtrado Filtro HEPA y carbon activado
- ¬ Modo ultrasilencioso
- ¬ Bajo consumo eléctrico
- ¬ Temporizador

EQUIPAMIENTO ESTÁNDAR
- ¬ Filtro HEPA H13
- ¬ Filtro de carbón activado
- ¬ Filtro de fibra



Gama PURIFICADORES DE AIRE

Carrier
Turn to the experts

Serie CAFN-LC2

Superficie Aplicación (m^2)	Volúmen de Aire Tratado (m^3/h)	Potencia nominal (W)	Potencia sonora dB(A)	Temporizador (hr)	Peso (Kg)	Dimensiones (mm) (Ancho x Fondo x Alto)	MODELO	CÓDIGO
14.7~25.2	210	20	20~58	1/4/8	5.2	347 x 175 x 535	**CAFN026LC2**	910.910.0337
25.2~43.2	360	55	20~60	1/4/8	7	410 x 210 x 628	**CAFN036LC2**	910.910.0338
35.7~61.2	510	66	20~65	1/2/4/8	10	460 x 230 x 710	**CAFN051LC2**	910.910.0339

Alimentación 220-240V/50-60Hz/1F

- ¬ Lámpara Ultravioleta
- ¬ Ionizador
- ¬ Indicador calidad del aire, temperatura y humedad
- ¬ Indicador cambio de filtro
- ¬ Motor DC silencioso
- ¬ Selector de velocidad
- ¬ Temporizador
- ¬ Bloqueo para niños



Purificación en 3 fases:

Fase 1: Filtrado en 3 etapas: - Prefiltro malla de nylon.
- Filtro de Alta Eficiencia HEPA.
- Filtro de Carbón Activado + Filtro Fotocatalítico.

Fase 2: Luz UVC.
Fase 3: Generador de Iones Negativos.

Indicado para ácaros, caspa, pelo de mascotas, polen, humo, moho, bacterias y virus.



REPUESTOS

PURIFICADOR	ELEMENTO	CÓDIGO
CAFN026LC2	Lámpara UV	R950.400.0032
	Filtro Hepa H13 + Filtro Carbón Activado-Fotocatalítico	R950.400.0033
CAFN036LC2	Lámpara UV	R950.400.0030
	Filtro Hepa H13 + Filtro Carbón Activado-Fotocatalítico	R950.400.0031
CAFN051LC2	Lámpara UV*	R950.400.0029
	Filtro Hepa H13 + Filtro Carbón Activado-Fotocatalítico	R950.400.0028

* Los Purificadores CAFN051LC2 llevan 2 Unidades

Gama DESHUMIDIFICADORES

sinclair AIRE ACONDICIONADO & CALEFACCIÓN

Deshumidificadores de Aire Portátiles Serie CFO

Litros / Día	Superficie recomendada (m^2)	Consumo (W)	Corriente (A)	Capacidad depósito (Lt)	Dimensiones (mm) (An x Al x Fo)	Peso (Kg)	MODELO	CÓDIGO
16	20	220 / 245	1,1	2,5	305 x 490 x 192	10,5	**CFO-16P**	910.917.0062
20	28	360 / 450	2,1	3,5	363 x 577 x 245	15,5	**CFO-20P**	910.917.0063
40	48	670 / 900	4,0	6,5	396 x 625 x 286	22,5	**CFO-40P**	910.917.0064



CFO-16P



CFO-40P



CFO-20P

Alimentación: 220-240V/50Hz. Rango Tª operación: 5-32ºC.

CARACTERÍSTICAS

- ¬ Potente capacidad de deshumidificación
- ¬ Operación silenciosa e indicadores de modo
- ¬ Función secado
- ¬ Bajo consumo eléctrico
- ¬ Función reinicio
- ¬ Indicación de depósito de agua abierto
- ¬ Salida de drenaje continuo externo
- ¬ Protección contra desborde de depósito
- ¬ Función "Sleep"
- ¬ Autodiagnóstico
- ¬ Opción de desagüe continuo

Modelo	Velocidad	Caudal de aire (m^3/h)
CFO 16P	baja / alta	100 / 115
CFO 20P	baja / media / alta	105 / 115 / 130
CFO 40P	baja / media / alta	170 / 195 / 230

Equipo Monoblock sin Unidad Exterior R32

sinclair
AIRE ACONDICIONADO & CALEFACCIÓN

R32

Serie MONOBLOCK ASM

Capacidad nominal		Alimentación	EER	COP	Clasificaión Energética		Nivel presión sonora a 1mt dB(A)	Carga Refrigerante R290 (Kg)	MODELO	CÓDIGO
Frío (kW)	Calor (kW)	NºF / Hz / V			Frío	Calor (M)				
3,5	2,9	1 ~ / 50 220-240	2,6	3,1	A	A+	39 - 66	0,29	**ASM-12BI**	910.917.0107

Área de aplicación (m2): 25 - 30
Rango de temperatura de operación: Frío: -5...+43ºC / Calor: -7...+43ºC

CARACTERÍSTICAS

- ¬ Nuevo concepto de aire acondicionado monobloque
- ¬ 4 Modos de Funcionamiento: Refrigeración / Calefacción / Ventilación / Deshumidificación
- ¬ Instalación sin unidad exterior: Solución única y fácil para aplicaciones sin posibilidad de instalación de unidades exteriores: edificios históricos, de apartamentos, etc.
- ¬ Tecnología DC Inverter
- ¬ Atractivo diseño - Gabinete metálico
- ¬ Display LCD
- ¬ Temporizador ON/OFF de 24 horas
- ¬ Sin efecto de aspiración en la habitación



ACCESORIOS ESTÁNDAR

- ¬ Mando IR
- ¬ Wi-Fi

Dimensiones / Peso

(Ancho x Alto x Fondo) (mm)	(Kg)
1000 x 585 x 205	43,5

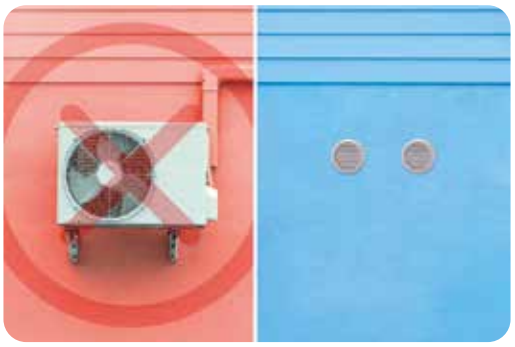

Gama CASSETTE 4 vías R-32

R32

NOVEDAD

Serie UNISPLIT-2 ASC 220-240V Monofásicos

PANEL	Capacidad		UNIDAD INTERIOR		UNIDAD EXTERIOR		CONJUNTO
	Frío (kW)	Calor (kW)	MODELO	CÓDIGO	MODELO	CÓDIGO	MODELO
60 - 60	3,5	4,0	**ASC-12BI2**	910.917.0163	**ASGE-12BI2**	910.917.0173	**ASC 12**
	5,0	5,8	**ASC-18BI2**	910.917.0162	**ASGE-18BI2**	910.917.0174	**ASC 18**
90 - 90	7,1	8,0	**ASC-24BI2**	910.917.0193	**ASGE-24BI2**	910.917.0175	**ASC 24**
	8,5	8,8	**ASC-30BI2**	910.917.0194	**ASGE-30BI2**	910.917.0176	**ASC 30**
	10,5	11,5	**ASC-36BI2**	910.917.0195	**ASGE-36BI2**	910.917.0177	**ASC 36**
	12,1	13,5	**ASC-42BI2**	910.917.0196	**ASGE-42BI2**	910.917.0178	**ASC 42**

Serie UNISPLIT-2 ASC 380-415V Trifásicos

PANEL	Capacidad		UNIDAD INTERIOR		UNIDAD EXTERIOR		CONJUNTO
	Frío (kW)	Calor (kW)	MODELO	CÓDIGO	MODELO	CÓDIGO	MODELO
90 - 90	10,5	11,5	**ASC-36BI2**	910.917.0195	**ASGE-36BI2-3**	910.917.0179	**ASC 36 III**
	12,1	13,5	**ASC-42BI2**	910.917.0196	**ASGE-42BI2-3**	910.917.0180	**ASC 42 III**
	13,4	15,5	**ASC-48BI2**	910.917.0197	**ASGE-48BI2-3**	910.917.0181	**ASC 48 III**
	14,5	17,0	**ASC-60BI2**	910.917.0198	**ASGE-60BI2-3**	910.917.0182	**ASC 60 III**





Lamas ajustables. Filtros de aire opcionales. Función auto. Batería con revestimiento anticorrosión. Función “I feel”. Bloqueo. Reinicio automático. Autodiagnóstico. Panel decorativo de serie. Protección contra aire frío. Función “Sleep”. Reloj en tiempo real. Función deshumidificación. Temporizador programable. Sistema de descongelación inteligente. Funcionamiento con bajas temperaturas exteriores. Botón Turbo. Pantalla Led. Bomba de condensados. Toma de aire exterior. Salidas de aire laterales. Calefacción a 8ºC. Deshumidificación a baja temperatura (12ºC de temperatura interior). Posibilidad de control MODBUS y BACNET mediante accesorios opcionales. Incluye mando por IR.

Gama CASSETTE 4 vías R-32

TOSHIBA EL CLIMA DE TU VIDA

Cassette DI Serie DAYTONA Monofásicos

SEER / SCOP	FRÍO	CALOR	MODELO	CÓDIGO
	Cap. Nom. (kW) / Clase energética	Cap. Nom. (kW) / Clase energética		
6,47 / 4,60	5,0 / A++	5,3 / A++	**DAYTONA DI 56**	910.902.0462
5,81 / 4,42	6,7 / A+	7,7 / A+	**DAYTONA DI 80**	910.902.0463
7,20 / 4,60	8,0 / A++	9,0 / A++	**DAYTONA DI 90**	910.902.0464
6,15 / 4,28	9,5 / A++	11,2 / A+	**DAYTONA DI 110**	910.902.0465
5,71 / 4,29	12,0 / A+	13,0 / A+	**DAYTONA DI 140**	910.902.0466
6,30 / 4,35	14,0 / -	16,0 / -	**DAYTONA DI 160**	910.902.0450



Cassette DI Serie DAYTONA Trifásicos

SEER / SCOP	FRÍO	CALOR	MODELO	CÓDIGO
	Cap. Nom. (kW) / Clase energética	Cap. Nom. (kW) / Clase energética		
6,15 / 4,28	9,5 / A++	11,2 / A+	**DAYTONA DI TRIFÁSICA 110**	910.902.0467
5,71 / 4,29	12,0 / A+	13,0 / A+	**DAYTONA DI TRIFÁSICA 140**	910.902.0468
6,30 / 4,35	14,0 / -	16,0 / -	**DAYTONA DI TRIFÁSICA 160**	910.902.0469

Opcionales para Cassettes:	CÓDIGO
Control clásico RBC-AMT32E	990.902.0009
Control programable, retroiluminado y multilenguaje RBC-AMS55-ES	990.902.0050

Gama CASSETTE 4 vías R-32

MITSUBISHI HEAVY INDUSTRIES

Cassette SMART Serie FDT

Capacidad Nominal		Clasificación Energética		Dimensiones (mm) (Ancho x Alto x Fondo)		MODELO	CÓDIGO
Frío (kW)	Calor (kW)	Frío	Calor	U. Interior	U. Exterior		
7,1	7,1	A++	A+	840 x 236 x 840	800 x 640 x 290	**FDT71VHNP-W**	910.916.0022
9,0	9,0	A++	A+	840 x 298 x 840	880 x 750 x 340	**FDT90VHNP-W**	910.916.0023
10,0	10,0	A++	A+	840 x 298 x 840	880 x 750 x 340	**FDT100VHNP-W**	910.916.0024
10,0	11,2	A++	A++	840 x 298 x 840	970 x 845 x 370	**FDT100VHN-W**	910.916.0025
10,7	12,0	A++	A++	840 x 298 x 840	970 x 845 x 370	**FDT125VHN-W**	910.916.0027
13,6	15,5	A++	A++	840 x 298 x 840	970 x 1300 x 370	**FDT140VHN-W**	910.916.0029
10,0	11,2	A++	A++	840 x 298 x 840	970 x 845 x 370	**FDT100VHS-W 3Ph**	910.916.0026
10,7	12,0	A++	A++	840 x 298 x 840	970 x 845 x 370	**FDT125VHS-W 3Ph**	910.916.0028
13,6	15,5	A++	A++	840 x 298 x 840	970 x 1300 x 370	**FDT140VHS-W 3Ph**	910.916.0030

Dimensiones Panel: 950 x 35 x 950 mm.









Clase A++

WIFI OPCIONAL

Bomba de drenaje incluida

Detector de presencia (opcional)

Panel con doble álabe (opcional)

Control independiente de los álabes

R32

Serie SMART

REFRESH

Cassette Serie M I N I

Capacidad Nominal		Clasificación Energética		Dimensiones (mm) (Ancho x Alto x Fondo)		MODELO	CÓDIGO
Frío (kW)	Calor (kW)	Frío	Calor	U. Interior	U. Exterior		
2,5	2,9	A++	A+++	570 x 570 x 248	540 x 780 x 290	**FDTC(N)25VHN-W**	910.916.0042
3,6	4,2	A++	A+++	570 x 570 x 248	540 x 780 x 290	**FDTC(N)35VHN-W**	910.916.0077
4,0	4,5	A++	A+	570 x 570 x 248	640 x 800 x 290	**FDTC(N)40VHNX-W**	910.916.0112
5,0	5,4	A++	A+	570 x 570 x 248	640 x 800 x 290	**FDTC(N)50VHNX-W**	910.916.0113
5,6	6,7	A++	A+	570 x 570 x 248	640 x 800 x 290	**FDTC(N)60VHNX-W**	910.916.0050

NOVEDAD

Dimensiones Panel: 950 x 35 x 950 mm.









Clase A++

WIFI OPCIONAL

248mm

Mínimo espacio de instalación

Bomba de drenaje incluida

Detector de presencia (opcional)

Panel con doble álabe (opcional)

Control independiente de los álabes

R32

Serie Mini

REFRESH

Gama CASSETTE 4 vías R-32

Carrier
Turn to the experts

Serie QTD 60X60 Monofásicos

Capacidad nominal		SEER	SCOP (zona cálida)	SCOP (zona media)	Dimensiones (mm) (Ancho x Alto x Fondo)			MODELO U. Interior	MODELO U. Exterior	MODELO CONJUNTO	CÓDIGO
Frío (kW)	Calor (kW)	(W)	(W)	(W)	U. Interior (Cuerpo)	U. Interior (Panel)	U. Exterior				
3,50	4,20	6.8	5.3	4.1	570x260x570	647x50x647	765x555x303	42QTD012-D8S	38QUS012-D8S	**QTD012-D8S**	910.910.0262
5,30	5,55	6.3	4.9	4.0	570x260x570	647x50x647	805x554x330	42QTD018-D8S	38QUS018-D8S	**QTD018-D8S**	910.910.0260

Serie QTD Slim 90X90 Monofásicos

Capacidad nominal		SEER	SCOP (zona cálida)	SCOP (zona media)	Dimensiones (mm) (Ancho x Alto x Fondo)			MODELO U. Interior	MODELO U. Exterior	MODELO CONJUNTO	CÓDIGO
Frío (kW)	Calor (kW)	(W)	(W)	(W)	U. Interior (Cuerpo)	U. Interior (Panel)	U. Exterior				
7,04	7,5	6.3	5.5	4.0	830x205x830	950x55x950	890x673x342	42QTD024-D8S	38QUS024-D8S	**QTD024-D8S**	910.910.0363
8,8	10	6.2	5.8	4.2	830x245x830	950x55x950	946x810x410	42QTD030-D8S	38QUS030-D8S	**QTD030-D8S**	910.910.0569
10,5	11,0	6.8	5.2	4.0	830x245x830	950x55x950	946x810x410	42QTD036-D8S	38QUS036-D8S	**QTD036-D8S**	910.910.0364
12,0	13,2	6.2	5.5	4.0	830x287x830	950x55x950	946x810x410	42QTD042-D8S	38QUS042-D8S	**QTD042-D8S**	910.910.0570

Serie QTD Slim 90X90 Trifásicos

Capacidad nominal		SEER	SCOP (zona cálida)	SCOP (zona media)	Dimensiones (mm) (Ancho x Alto x Fondo)			MODELO U. Interior	MODELO U. Exterior	MODELO CONJUNTO	CÓDIGO
Frío (kW)	Calor (kW)	(W)	(W)	(W)	U. Interior (Cuerpo)	U. Interior (Panel)	U. Exterior				
10,5	11,0	6.4	5.1	4.0	830x245x830	950x55x950	946x810x410	42QTD036-D8S	38QUS036-D8T	**QTD036-D8T**	910.910.0245
14,0	16,0	6.1	5.1	4.0	830x287x830	950x55x950	952x1333x415	42QTD048-D8S	38QUS048-D8T	**QTD048-D8T**	910.910.0246
15,0	18,0	6.3	5.2	4.0	830x287x830	950x55x950	952x1333x415	42QTD060-D8S	38QUS060-D8T	**QTD060-D8T**	910.910.0365







COMPATIBLE CON: Google Assistant amazon alexa

Accesorios

DESCRIPCIÓN	CÓDIGO
Kit Smart Wifi Light Commercial para modelo 60-60I	910.910.0099
Carrier Smart Kit Wifi para modelos Slim 90-90	910.910.0038
Mando de pared por cable con receptor IR y programación semanal **KJR120X2**	910.910.0571
Mando de pared por cable **KJR120X** (2 Hilos) con Rec. IR	910.910.0577
Placa Transfer para mando **KJR120X**	R940.400.0176
Juego distribuidor para instalación Twin 2x1 **DIS-WA1G**. (consultar modelos compatibles)	910.910.0056



Kit Smart Wifi Light Commercial

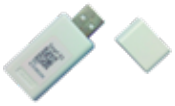

Smart Kit Wifi







Gama CONDUCTOS R-32

sinclair AIRE ACONDICIONADO & CALEFACCIÓN

Serie UNISPLIT-2 ASD 220-240V Monofásicos

R32

NOVEDAD

Capacidad		UNIDAD INTERIOR		UNIDAD EXTERIOR		CONJUNTO
Frío (kW)	Calor (kW)	MODELO	CÓDIGO	MODELO	CÓDIGO	MODELO
3,5	4,0	**ASD-12BI2**	910.917.0165	**ASGE-12BI2**	910.917.0173	**ASD 12**
5,3	5,6	**ASD-18BI2**	910.917.0166	**ASGE-18BI2**	910.917.0174	**ASD 18**
7,1	8,0	**ASD-24BI2**	910.917.0167	**ASGE-24BI2**	910.917.0175	**ASD 24**
8,5	8,8	**ASD-30BI2**	910.917.0168	**ASGE-30BI2**	910.917.0176	**ASD 30**
10,5	11,5	**ASD-36BI2**	910.917.0169	**ASGE-36BI2**	910.917.0177	**ASD 36**
12,1	13,5	**ASD-42BI2**	910.917.0170	**ASGE-42BI2**	910.917.0178	**ASD 42**

Serie UNISPLIT-2 ASD 380-415V Trifásicos

Capacidad		UNIDAD INTERIOR		UNIDAD EXTERIOR		CONJUNTO
Frío (kW)	Calor (kW)	MODELO	CÓDIGO	MODELO	CÓDIGO	MODELO
10,0	12,0	**ASD-36BI**	910.917.0169	**ASGE-36BI-3**	910.917.0179	**ASD 36 III**
12,1	13,5	**ASD-42BI**	910.917.0170	**ASGE-42BI-3**	910.917.0180	**ASD 42 III**
13,4	15,5	**ASD-48BI**	910.917.0171	**ASGE-48BI-3**	910.917.0181	**ASD 48 III**
16,0	17,0	**ASD-60BI**	910.917.0172	**ASGE-60BI-3**	910.917.0182	**ASD 60 III**

COMPATIBLE CON:

Google Assistant amazon alexa



Filtros de aire opcionales. Función auto. Batería con revestimiento anticorrosión. Función "I feel". Bloqueo. Reinicio automático. Autodiagnóstico. Protección contra aire frío. Función "Sleep". Reloj en tiempo real. Función deshumidificación. Temporizador programable. Sistema de descongelación inteligente. Funcionamiento con bajas temperaturas exteriores. Botón Turbo. Bomba de condensados. Deshumidificación a baja temperatura (12ºC de temperatura interior). Posibilidad de control MODBUS y BACNET mediante accesorios opcionales. Incluye Mando por IR y Mando por cable SWC-05W con WiFi incluido.

UNIDAD DE CONDUCTOS ALTA PRESIÓN ESTÁTICA 380-415V Trifásica R410A

R410A

Cap. (kW) Frío/Calor	EER/COP	Presión sonora a 1 m. dB(A) U.INT/U.EXT	Dimensiones (mm) U.INT/U.EXT	Peso (Kg) U.INT/U.EXT	Ø Tuberías Líquido / Gas (mm) pulg.	MODELO	CÓDIGO
28,0 / 31,5	3,1/3,7	49-52 / 59	1470x512x775 1120x1558x528	83 / 147	9,52 (3/8") + 25,4 (1")	**ASDH-96AI**	910.917.0123

- ¬ Precarga refrigerante: 7,2 kg.
- ¬ Distancia: 5 mts.
- ¬ Carga Adicional por metro: 30 gr.
- ¬ Configuración prioridad de Modo
- ¬ Presión estática externa de hasta 150Pa.
- ¬ Contacto seco on-off.
- ¬ Contacto Alarma.
- ¬ Mando por cable KJR-29B, incluido.
- ¬ Rango Tª de operación: Frío -15 ~ 48ºC., Calor -15 ~ 24ºC.



Válvula de expansión electrónica. Batería con revestimiento anticorrosión. Bloqueo. Reinicio automático. Autodiagnóstico. Protección contra aire frío. Sistema de descongelación inteligente. Funcionamiento con bajas temperaturas exteriores.

Gama CONDUCTOS R-32

TOSHIBA EL CLIMA DE TU VIDA

NOVEDAD

Conductos Serie SPA DI CLASSIC

Capacidad Nominal		Clasif. Energ.		SERR/COP	Ph (I / III)	Modelo Unidad Interior	Modelo Unidad Exterior	MODELO	CÓDIGO
Frío (kW)	Calor (kW)	Frío	Calor						
5,0	5,3	A	A	5,20 / 3,90	1 Ph	RAV-HM561BTP-E	RAV-GV561ATP-E	**SPA DI CLASSIC 56**	910.902.0530
6,7	7,7	A	A+	5,20 / 4,13	1 Ph	RAV-HM801BTP-E	RAV-GV801ATP-E	**SPA DI CLASSIC 80**	910.902.0542
9,5	11,2	A	A+	5,28 / 4,19	1 Ph	RAV-HM1101BTP-E	RAV-GV1101ATP-E	**SPA DI CLASSIC 110**	910.902.0543
12,1	13,0	-	-	5,36 / 4,19	1 Ph	RAV-HM1401BTP-E	RAV-GV1401ATP-E	**SPA DI CLASSIC 140**	910.902.0544
14,0	16,0	-	-	5,30 / 3,90	1 Ph	RAV-HM1601BTP-E	RAV-GV1601ATP-E	**SPA DI CLASSIC 160**	910.902.0545
9,5	11,2	A	A+	5,28 / 4,19	3 Ph	RAV-HM1101BTP-E	RAV-GV1101AT8P-E	**SPA DI CLASSIC 110 III**	910.902.0546
12,1	13,0	-	-	5,36 / 4,19	3 Ph	RAV-HM1401BTP-E	RAV-GV1401AT8P-E	**SPA DI CLASSIC 140 III**	910.902.0547
14,0	16,0	-	-	5,30 / 3,90	3 Ph	RAV-HM1601BTP-E	RAV-GV1601AT8P-E	**SPA DI CLASSIC 160 III**	910.902.0548

Conductos Serie DI SPA Monofásicos

FRÍO	CALOR	Dimensiones (mm) (AnxAlxPr)	MODELOS	MODELO	CÓDIGO
Cap. Nom. (kW) / Clase energética	Cap. Nom. (kW) / Clase energética	U. Interior U. Exterior	U. Interior U. Exterior		
		-	Mando		
5,0 / A	5,3 / A	700 x 275 x 750	**RAVRM561BTPE**	**Spa DI 56**	910.902.0288
		780 x 550 x 290	**RAVGM561ATPE**		
		-	**RBC-ASC11E**		
6,7 / A	7,7 / A	1000 x 275 x 750	**RAVRM801BTPE**	**Spa DI 80**	910.902.0285
		780 x 550 x 290	**RAVGM801ATPE**		
		-	**RBC-ASC11E**		
8,0 / A++	9,0 / A++	1400 x 275 x 750	**RAVRM901BTPE**	**Spa DI 90**	910.902.0428
		800 x 630 x 300	**RAVGM901ATPE**		
		-	**RBC-ASC11E**		
9,5 / A	11,2 / A+	1400 x 275 x 750	**RAVRM1101BTPE**	**Spa DI 110**	910.902.0286
		900 x 890 x 300	**RAVGM1101ATPE**		
		-	**RBC-ASC11E**		
12,1 / -	13,0 / -	1400 x 275 x 750	**RAVRM1401BTPE**	**Spa DI 140**	910.902.0287
		900 x 890 x 320	**RAVGM1401ATPE**		
		-	**RBC-ASC11E**		
14,0 / -	16,0 / -	1400 x 275 x 750	**RAVRM1601BTPE**	**Spa DI 160**	910.902.0429
		900 x 1340 x 320	**RAVGM1601ATPE**		
		-	**RBC-ASC11E**		

Conductos Serie DI SPA Trifásicos

FRÍO	CALOR	Dimensiones (mm) (AnxAlxPr)	MODELOS	MODELO	CÓDIGO
Cap. Nom. (kW) / Clase energética	Cap. Nom. (kW) / Clase energética	U. Interior U. Exterior	U. Interior U. Exterior		
		-	Mando		
9,5 / A+	11,2 / A+	1400 x 275 x 750	**RAVRM1101BTPE**	**Spa DI 110 III**	910.902.0430
		900 x 890 x 290	**RAVGM1101AT8PE**		
		-	**RBC-ASC11E**		
12,1 / -	13,0 / -	1400 x 275 x 750	**RAVRM1401BTPE**	**Spa DI 140 III**	910.902.0431
		900 x 890 x 290	**RAVGM1401AT8PE**		
		-	**RBC-ASC11E**		
14,0 / -	16,0 / -	1400 x 275 x 750	**RAVRM1601BTPE**	**Spa DI 160 III**	910.902.0432
		900 x 1340 x 320	**RAVGM1601AT8PE**		
		-	**RBC-ASC11E**		

Opcionales para Conductos:	CÓDIGO
Control clásico RBC-AMT32E	990.902.0009
Control programable, retroiluminado y multilenguaje RBC-AMS55-ES	990.902.0050



Gama CONDUCTOS R-32

MITSUBISHI HEAVY INDUSTRIES

Serie FDUM Monofásicos

Capacidad Nominal		Clasificación Energética		Dimensiones (mm) (Ancho x Alto x Fondo)		MODELO	CÓDIGO
Frío (kW)	Calor (kW)	Frío	Calor	U. Interior	U. Exterior		
4,0	4,5	A++	A	830 x 280 x 635	800 x 640 x 290	**FDUM40VHNX-W**	910.916.0052
5,0	5,4	+	A			**FDUM50VHNX-W**	910.916.0048
5,6	6,7	A++	A+	1030 x 280 x 635		**FDUM60VHNX-W**	910.916.0081
7,1	7,1	A+	A+			**FDUM71VHNP-W**	910.916.0013
9,0	9,0	A++	A+	1445 x 280 x 740	880 x 750 x 340	**FDUM90VHNP-W**	910.916.0014
10,0	10,0	A++	A+			**FDUM100VHNP-W**	910.916.0015
10,0	11,2	A++	A+		970 x 845 x 370	**FDUM100VHN-W**	910.916.0016
12,1	12,1	SEER 5,5	SCOP 4,0			**FDUM125VHNP-W**	910.916.0032
12,5	14,0	SEER 5,6	SCOP 4,1			**FDUM125VHN-W**	910.916.0018
13,6	15,5	SEER 5,3	SCOP 4,0			**FDUM140VHN-W**	910.916.0020

Serie FDUM Trifásicos

Capacidad Nominal		Clasificación Energética		Dimensiones (mm) (Ancho x Alto x Fondo)		MODELO	CÓDIGO
Frío (kW)	Calor (kW)	Frío	Calor	U. Interior	U. Exterior		
10,0	11,2	A++	A+	1445 x 280 x 740	970 x 845 x 370	**FDUM100VHSA-W**	910.916.0017
12,5	14,0	A+	A+			**FDUM125VHS-W**	910.916.0019
13,6	15,5	A	A+			**FDUM140VHS-W**	910.916.0021







OPCIONAL WIFI

Hasta 4 programas Programador Semanal

Dos posibilidades de retorno

Bomba de Drenaje incluida

Filtros inlcuidos de serie

Compatible con sistema Multizonas

Detector de presencia (opcional)

Controll pantalla táctil

Gama CONDUCTOS R-32

Carrier
Turn to the experts

Serie QSS Monofásicos

Capacidad nominal		SEER	SCOP (zona cálida)	SCOP (zona media)	Dimensiones (mm) (Ancho x Alto x Fondo)		MODELO U. Interior	MODELO U. Exterior	MODELO CONJUNTO	CÓDIGO
Frío (kW)	Calor (kW)	(W)	(W)	(W)	U. Interior	U. Exterior				
3,5	4,0	6.3	5.1	4.0	700x200x506	765x555x303	42QSS012-D8S	38QUS012-D8S	**QSS012-D8S**	910.910.0264
5,4	5,8	6.6	5.1	4.0	880x210x674	805x554x330	42QSS018-D8S	38QUS018-D8S	**QSS018-D8S**	910.910.0265
7,1	7,45	6.2	5.2	4.0	1100x249x774	890x673x342	42QSS024-D8S	38QUSQ24-D8S	**QSS024-D8S**	910.910.0361
8,75	9,3	6.8	5.7	4.0	1360x249x774	946x810x410	42QSS030-D8S	38QUS030-D8S	**QSS030-D8S**	910.910.0362
10,5	12,1	6.3	5.3	4.0	1360x249x774	946x810x410	42QSS036-D8S	38QUS036-D8S	**QSS036-D8S**	910.910.0375
12,0	13,5	6.2	5.6	4.0	1200x300x874	946x810x410	42QSS042-D8S	38QUS042-D8S	**QSS042-D8S**	910.910.0605

Serie QSS Trifásicos

Capacidad nominal		SEER	SCOP (zona cálida)	SCOP (zona media)	Dimensiones (mm) (Ancho x Alto x Fondo)		MODELO U. Interior	MODELO U. Exterior	MODELO CONJUNTO	CÓDIGO
Frío (kW)	Calor (kW)	(W)	(W)	(W)	U. Interior	U. Exterior				
10,6	12,0	6.1	5.1	4.0	1360x249x774	946x810x410	42QSS036-D8S	38QUS036-D8T	**QSS036-D8T**	910.910.0251
14,1	15,5	6.1	5.0	4.0	1200x300x874	952x1333x415	42QSS048-D8S	38QUS048-D8T	**QSS048-D8T**	910.910.0252
15,4	18,3	6.1	5.2	4.0	1200x300x874	952x1333x415	42QSS060-D8S	38QUS060-D8T	**QSS060-D8T**	910.910.0367






COMPATIBLE CON: Google Assistant amazon alexa

Accesorios

DESCRIPCIÓN	CÓDIGO
Carrier Smart Kit Wi-Fi Light Commercial	910.910.0099
Mando de pared por cable **KJR-120X** (2 Hilos) con Rec. IR	910.910.0577
Placa PCB2 (Mando 2 H+WiFi+On-Off+Alarma) 12K	R940.400.0247
Placa PCB2 (Mando 2 H+WiFi+On-Off+Alarma) 18~30K	R940.400.0248
Placa PCB2 (Mando 2 H+WiFi+On-Off+Alarma) 36~60K	R940.400.0249
JGO. DERIVACIÓN INST. TWIN 2x1 **DIS-WA1G***	910.910.0056
Mando de pared por Cable **KJR-120X2** (4 Hilos) con Rec. IR	910.910.0571
Placa PCB3 (Mando 4 H+Wi-Fi+C.CENTR.+On-Off+Alarma) 12K	R940.400.0256
Placa PCB3 (Mando 4 H+Wi-Fi+C.CENTR.+On-Off+Alarma) 18~30K	R940.400.0252
Placa PCB3 (Mando 4 H+Wi-Fi+C.CENTR.+On-Off+Alarma) 36~60K	R940.400.0257


WIFI


KJR120X / KJR120X2


Transfer


PCB2 / PCB3


Derivación TWIN 2x1

* Derivación TWIN para Tallas 24(12x2), 36(18x2), 48(24x2) y 60(30x2)

Gama SUELO-TECHO R-32

R32

NOVEDAD

Serie UNISPLIT-2 ASF 220-240V Monofásicos

Capacidad		UNIDAD INTERIOR		UNIDAD EXTERIOR		CONJUNTO
Frío (kW)	Calor (kW)	MODELO	CÓDIGO	MODELO	CÓDIGO	MODELO
3,5	4,0	**ASF-12BI2**	910.917.0185	**ASGE-12BI2**	910.917.0173	**ASF 12**
5,3	5,6	**ASF-18BI2**	910.917.0186	**ASGE-18BI2**	910.917.0174	**ASF 18**
7,1	8,0	**ASF-24BI2**	910.917.0187	**ASGE-24BI2**	910.917.0175	**ASF 24**
8,5	8,8	**ASF-30BI2**	910.917.0188	**ASGE-30BI2**	910.917.0176	**ASF 30**
10,0	11,5	**ASF-36BI2**	910.917.0189	**ASGE-36BI2**	910.917.0177	**ASF 36**
12,1	13,5	**ASF-42BI2**	910.917.0190	**ASGE-42BI2**	910.917.0178	**ASF 42**

Serie UNISPLIT-2 ASF 220-240V Trifásicos

Capacidad		UNIDAD INTERIOR		UNIDAD EXTERIOR		CONJUNTO
Frío (kW)	Calor (kW)	MODELO	CÓDIGO	MODELO	CÓDIGO	MODELO
10,0	11,50	**ASF-36BI2**	910.917.0189	**ASGE-36BI2-3**	910.917.0179	**ASF 36 III**
12,1	13,5	**ASF-42BI2**	910.917.0190	**ASGE-42BI2-3**	910.917.0180	**ASF 42 III**
13,4	15,5	**ASF-48BI2**	910.917.0191	**ASGE-48BI2-3**	910.917.0181	**ASF 48 III**
16,0	17,0	**ASF-60BI2**	910.917.0192	**ASGE-60BI2-3**	910.917.0182	**ASF 60 III**





Lamas ajustables. Filtros de aire opcionales. Función auto. Batería con revestimiento anticorrosión. Función “I feel”. Protección congelamiento 8ºC. Bloqueo. Reinicio automático. Autodiagnóstico. Protección contra aire frío. Función “Sleep”. Reloj en tiempo real. Función deshumidificación. Temporizador programable. Sistema de descongelación inteligente. Funcionamiento con bajas temperaturas exteriores. Botón Turbo. Pantalla Led. Deshumidificación a baja temperatura (12ºC de temperatura interior). Posibilidad de control MODBUS y BACNET mediante accesorios opcionales. Incluye mando por IR.

Gama SUELO-TECHO R-32

Carrier
Turn to the experts

Serie QZL Monofásicos

Capacidad nominal		SEER	SCOP (zona cálida)	SCOP (zona media)	Dimensiones (mm) (Ancho x Alto x Fondo)		MODELO U. Interior	MODELO U. Exterior	MODELO CONJUNTO	CÓDIGO
Frío (kW)	Calor (kW)	(W)	(W)	(W)	U. Interior	U. Exterior				
5,3	5,6	6.4	5.4	4.0	1068x235x675	805x554x330	42QZL018-D8S	38QUS018-D8S	**QZL018-D8S**	910.910.0276
7,2	7,4	6.2	5.2	4.0	1068x235x675	890x673x342	42QZL024-D8S	38QUS024-D8S	**QZL024-D8S**	910.910.0366
10,5	12,3	6.5	5.5	4.2	1650x235x675	946x810x410	42QZL036-D8S	38QUS036-D8S	**QZL036-D8S**	910.910.0370

Serie QZL Trifásicos

Capacidad nominal		SEER	SCOP (zona cálida)	SCOP (zona media)	Dimensiones (mm) (Ancho x Alto x Fondo)		MODELO U. Interior	MODELO U. Exterior	MODELO CONJUNTO	CÓDIGO
Frío (kW)	Calor (kW)	(W)	(W)	(W)	U. Interior	U. Exterior				
10,8	12,3	6.3	5.1	4.0	1650x235x675	946x810x410	42QZL036-D8S	38QUS036-D8T	**QZL036-D8T**	910.910.0372
14,0	15,6	6.1	5.3	4.0	1650x235x675	952x1333x415	42QZL048-D8S	38QUS048-D8T	**QZL048-D8T**	910.910.0258
15,5	18,3	6.1	5.2	4.0	1650x235x675	952x1333x415	42QZL060-D8S	38QUS060-D8T	**QZL060-D8T**	910.910.0371







COMPATIBLE CON: Google Assistant amazon alexa

Accesorios

DESCRIPCIÓN	CÓDIGO
Carrier Smart Kit Wi-Fi Light Commercial	910.910.0099
Mando de pared por cable **KJR-120X** (2 Hilos) con Rec. IR	910.910.0577
Placa PCB2 (Mando 2 H+WiFi+On-Off+Alarma) 18~30K	R940.400.0254
Placa PCB2 (Mando 2 H+WiFi+On-Off+Alarma) 36~60K	R940.400.0255
JGO. DERIVACIÓN INST. TWIN 2x1 **DIS-WA1G***	910.910.0056
Mando de pared por Cable **KJR-120X2** (4 Hilos) con Rec. IR	910.910.0571
Placa PCB3 (Mando 4 H+Wi-Fi+C.CENTR.+On-Off+Alarma) 18~30K	R940.400.0258
Placa PCB3 (Mando 4 H+Wi-Fi+C.CENTR.+On-Off+Alarma) 36~60K	R940.400.0259

* Derivación TWIN para Tallas 36(18x2) y 48(24x2)



WIFI



KJR120X / KJR120X2



Transfer



PCB2 / PCB3



Derivación TWIN 2x1

Gama COLUMNA DE SUELO R-32

R32

Serie AST 220-240V/I/50Hz

Capacidad nominal		EER / COP	Clasificación Energética		Dimensiones (mm) (Ancho x Alto x Fondo)		Nivel presión sonora a 1 m. dB(A)		MODELO CONJUNTO	CÓDIGO
Frío (kW)	Calor (kW)		Frío	Calor (M)	U. Interior	U. Exterior	U. Interior	U. Exterior		
7,2	7,9	6,1/4,0	A++	A+	507x1770x320	965x700x396	45/41/38/35	61	**AST-24BI**	910.917.0092
12,5	13,5	5,6/3,7	A++	A+	587x1882x394	1028x822x530	53/51/50/48	64	**AST-48BI**	910.917.0115

Válvula de expansión electrónica. Función auto. Bloqueo. Reinicio automático. Autodiagnóstico. Función “Sleep”. Función deshumidificación. Temporizador programable. Sistema de descongelación inteligente. Botón Turbo. Equipado con lamas de salida de aire horizontales y verticales motorizadas. Incorpora panel de control con display Led, mando por IR y control WiFi. Atractivo diseño estético. Ideal para grandes espacios como oficinas, salas de reuniones, restaurantes, etc.





COMPATIBLE CON: Google Assistant amazon alexa

Gama COLUMNA DE SUELO R-32

Carrier
Turn to the experts

Serie QFD Trifásica

Capacidad nominal		SEER	SCOP (zona cálida)	SCOP (zona media)	Dimensiones (mm) (Ancho x Alto x Fondo)		MODELO U. Interior	MODELO U. Exterior	MODELO CONJUNTO	CÓDIGO
Frío (kW)	Calor (kW)	(W)	(W)	(W)	U. Interior	U. Exterior				
14,6	16,1	6.2	5.1	4.0	629x1935x456	952x1333x415	42QFD048R8S	38QUS048R8T	**QFD048R8T**	910.910.0282

POTENTE CAUDAL DE AIRE: La unidad está equipada con un potente motor inverter DC y una turbina centrífuga de 40 cms. de diámetro para obtener un flujo de aire de hasta 2300 m^3/h.
Su amplia entrada de aire y las seis grandes lamas direccionales permiten una impulsión de aire de hasta 12 mts.
FLUJO DE AIRE 3D: Combina oscilación automática vertical y horizontal para extender el confort a toda la amplitud de la habitación.
DISPLAY VLED: Oculto, elegante y de fácil lectura.
MÚLTIPLE ACOMETIDA DE TUBERÍAS FRIGORÍFICAS: Disposición trasera, lateral o inferior.
FUNCIÓN "WAM" (WIND AVOID ME): La dirección del flujo del aire puede ser direccionada para evitar corrientes de aire directas sobre las personas.





Gama MULTI VARIABLE R-32

R32

UNIDADES EXTERIORES Serie MV 2x1

Nº Unidades Interiores	Capacidad nominal		SEER / Clas. Energ.	(zona media) SCOP / Clas. Energ.	Dimensiones (mm) (Ancho x Alto x Fondo) /Peso (Kg)	MODELO	CÓDIGO
	FRIO (kW)	CALOR (kW)					
1-2	4,1	4,4	7.2 / A++	4.2 / A+	822 x 550 x 352 / 30,0	**MV-E14BI2**	910.917.0108
	5,3	5,6	6.6 / A++	4.0 / A+	822 x 550 x 352 / 32,0	**MV-E18BI2**	910.917.0109

UNIDADES EXTERIORES Serie MV 3x1

Nº Unidades Interiores	Capacidad nominal		SEER / Clas. Energ.	(zona media) SCOP / Clas. Energ.	Dimensiones (mm) (Ancho x Alto x Fondo) /Peso (Kg)	MODELO	CÓDIGO
	FRIO (kW)	CALOR (kW)					
2-3	6,1	6,5	7.8 / A++	4.3 / A+	964 x 660 x 402 / 47,5	**MV-E21BI2**	910.917.0110
	7,1	8,6	7.1 / A++	4.3 / A+	964 x 660 x 402 / 47,5	**MV-E24BI2**	910.917.0111

UNIDADES EXTERIORES Serie MV 4x1

Nº Unidades Interiores	Capacidad nominal		SEER / Clas. Energ.	(zona media) SCOP / Clas. Energ.	Dimensiones (mm) (Ancho x Alto x Fondo) /Peso (Kg)	MODELO	CÓDIGO
	FRIO (kW)	CALOR (kW)					
2-4	8,0	9,5	7.2 / A++	4.2 / A+	964 x 660 x 402 / 51,0	**MV-E28BI2**	910.917.0112
	10,6	12,0	7.2 / A++	4.0 / A+	1020 x 427 x 826 / 72,0	**MV-E36BI2**	910.917.0113

UNIDAD EXTERIOR Serie MV 5x1

Nº Unidades Interiores	Capacidad nominal		SEER / Clas. Energ.	(zona media) SCOP / Clas. Energ.	Dimensiones (mm) (Ancho x Alto x Fondo) /Peso (Kg)	MODELO	CÓDIGO
	FRIO (kW)	CALOR (kW)					
2-5	12,10	13,00	7.2 / A++	4.0 / A+	1020 x 427 x 826 / 73,0	**MV-E42BI2**	910.917.0114



MV E14BI2 **MV E18BI2**



MV E21BI2 **MV E24BI2** **MV E28BI2**



MV E36BI2 **MV E42BI2**

Válvula de expansión electrónica. Calefactor bandeja chasis. Calefactor de cárter. Calefacción -22ºC. Batería con revestimiento anticorrosión. Reinicio automático. Autodiagnóstico. Sistema de descongelación inteligente (Modo desescarche automático). Funcionamiento con bajas temperaturas exteriores. Adaptadores para conexión de tuberías.

Gama MULTI VARIABLE R-32

sinclair
AIRE ACONDICIONADO & CALEFACCIÓN

UNIDAD INTERIOR MULTI SPLIT RAY

Capacidad Frío/Calor (kW)	Dimensiones (mm) (Ancho x Alto x Fondo) /Peso (Kg)	MODELO	CÓDIGO
2,7 / 2,8	773 x 250 x 185 / 8,5	**SIH-09BIR**	910.917.0010
3,2 / 3,4	773 x 250 x 185 / 8,0	**SIH-12BIR**	910.917.0011
4,6 / 5,2	970 x 300 x 225 / 13,5	**SIH-18BIR**	910.917.0068
6,2 / 6,5	970 x 300 x 225 / 13,0	**SIH-24BIR**	910.917.0069



UNIDAD INTERIOR MULTI SPLIT KEYON

2,2 / 2,4	696 x 251 x 190 / 7,5	**SIH-07BIK**	910.917.0124
2,7 / 2,8	770 x 251 x 190 / 8,5	**SIH-09BIK**	910.917.0012
3,2 / 3,4	849 x 289 x 215 / 10,5	**SIH-12BIK**	910.917.0013
4,6 / 5,2	972 x 300 x 225 / 13,5	**SIH-18BIK**	910.917.0014
6,2 / 6,4	1081 x 325 x 248 / 16,5	**SIH-24BIK**	910.917.0015



UNIDAD INTERIOR MULTI SPLIT TERREL

2,7 / 3,0	889 x 294 x 212 / 11,0	**SIH-09BIT**	910.917.0016
3,5 / 3,8	889 x 294 x 212 / 11,0	**SIH-12BIT**	910.917.0017
5,2 / 5,3	1013 x 307 x 221 / 13,5	**SIH-18BIT2**	910.917.0101
7,0 / 7,4	1122 x 329 x 247 / 17,5	**SIH-24BIT2**	910.917.0102



UNIDAD INTERIOR MULTI SPLIT MARVIN

2,7 / 3,0	889 x 294 x 212 / 11,0	**SIH-09BIM**	910.917.0135
3,5 / 3,8	889 x 294 x 212 / 11,0	**SIH-12BIM**	910.917.0140
5,3 / 5,4	1013 x 307 x 221 / 13,5	**SIH-18BIM**	910.917.0145
7,1 / 7,3	1122 x 329 x 247 / 17,5	**SIH-24BIM**	910.917.0150



UNIDAD INTERIOR MULTI CONSOLA

Capacidad Frío/Calor (kW)	Dimensiones (mm) (Ancho x Alto x Fondo) /Peso (Kg)	MODELO	CÓDIGO
2,7 / 2,9	700 x 600 x 215 / 15,5	**MV-P09BI**	910.917.0116
3,5 / 3,8	700 x 600 x 215 / 15,5	**MV-P12BI**	910.917.0089
5,2 / 5,3	700 x 600 x 215 / 15,5	**MV-P18BI**	910.917.0117



UNIDAD INTERIOR MULTI SUELO-TECHO

2,6 / 2,7	870 x 665 x 235 / 25	**MV-F09BI**	910.917.0073
3,5 / 4,0	870 x 665 x 235 / 25	**MV-F12BI**	910.917.0074
4,5 / 5,0	870 x 665 x 235 / 25,5	**MV-F18BI**	910.917.0075
7,1 / 8,0	1200 x 665 x 235 / 33	**MV-F24BI**	910.917.0076



UNIDAD INTERIOR MULTI CASSETTES 4 VÍAS

3,5 / 4,0	570 x 265 x 570 / 17,0	**MV-C12BI2 60-60**	910.917.0099
5,0 / 5,5	570 x 265 x 570 / 17,0	**MV-C18BI2 60-60**	910.917.0096
7,0 / 8,0	840 x 240 x 840 / 29,0	**MV-C24BI2 90-90**	910.917.0118



UNIDAD INTERIOR MULTI CONDUCTOS

2,6 / 2,8	710 x 200 x 450 / 18,5	**MV-D09BI2**	910.917.0119
3,5 / 4,0	710 x 200 x 450 / 19,0	**MV-D12BI2**	910.917.0120
5,0 / 5,5	1010 x 200 x 450 / 25,0	**MV-D18BI2**	910.917.0121
7,0 / 8,0	900 x 260 x 635 / 31,0	**MV-D24BI2**	910.917.0122



Split de pared



“Hay un equipo TOSHIBA para cada hogar”

Alta eficiencia y máximas prestaciones

Filtro ULTRA PURE TOSHIBA que captura
más de un 94% de partículas PM 2,5 (virus, bacterias, polvo...)

Incluyen TOSHIBA MAGIC COIL

HAORI by TOSHIBA, la máquina con revestimiento textil
de diferentes colores

TOSHIBA

“El clima de tu vida”

toshiba-aire.es

SPA



Reutilización de tuberías

Compensación de la estratificación

Presión estática hasta 120Pa

Bomba de drenaje incluida

Posibilidad Twin (hasta 4 unidades)

Monofásicas y trifásicas



TOSHIBA

“Alta tecnología Inverter para uso comercial y residencial”

toshiba-aire.es

Gama MULTI SPLIT R-32

TOSHIBA EL CLIMA DE TU VIDA

Unidades Exteriores

Número de unidades interiores conexionables	FRÍO	CALOR	Dimensiones (mm) (An x Al x Pr)	MODELO	CÓDIGO
	Cap. Nom. (kW)	Cap. Nom. (kW)			
2	3,3	4,0	800 x 630 x 300	**RAS2M10U2AVGE**	910.902.0323
2	4,0	4,4	800 x 630 x 300	**RAS2M14U2AVGE**	910.902.0324
2	5,2	5,6	800 x 630 x 300	**RAS2M18U2AVGE**	910.902.0291
3	5,2	6,8	800 x 630 x 300	**RAS3M18U2AVGE**	910.902.0325
3	7,5	9,0	900 x 890 x 320	**RAS3M26U2AVGE**	910.902.0295
4	8,0	9,0	900 x 890 x 320	**RAS4M27U2AVGE**	910.902.0326
5	10,0	12,0	900 x 890 x 320	**RAS5M34U2AVGE**	910.902.0327



Unidades Interiores Highwall Gama Seiya

Talla	FRÍO	CALOR	Dimensiones (mm) (An x Al x Pr)	MODELO	CÓDIGO
	Cap. Nom. (kW)	Cap. Nom. (kW)			
5	1,5	2,0	798 x 293 x 230	**RASB05J2KVGE**	910.902.0328
7	2,0	2,5	798 x 293 x 230	**RASB07J2KVGE**	910.902.0329
10	2,5	3,2	798 x 293 x 230	**RASB10J2KVGE**	910.902.0292
13	3,3	3,6	798 x 293 x 230	**RASB13J2KVGE**	910.902.0267
16	4,2	4,8	798 x 293 x 230	**RASB16J2KVGE**	910.902.0278



Unidades Interiores Highwall Gama Monza Plus

Talla	FRÍO	CALOR	Dimensiones (mm) (An x Al x Pr)	MODELO	CÓDIGO
	Cap. Nom. (kW)	Cap. Nom. (kW)			
5	1,5	2,0	798 x 293 x 230	**RASM05PKVSGE**	910.902.0330
7	2,0	2,5	798 x 293 x 230	**RASM07PKVSGE**	910.902.0331
10	2,5	3,2	798 x 293 x 230	**RASB10PKVSGE**	910.902.0173
13	3,5	4,3	798 x 293 x 230	**RASB13PKVSGE**	910.902.0178
16	4,5	5,2	798 x 293 x 230	**RASB16PKVSGE**	910.902.0181
22	6,0	7,0	1050 x 320 x 250	**RASB22PKVSGE**	910.902.0182
24	7,0	8,0	1050 x 320 x 250	**RASB24PKVSGE**	910.902.0183

Hasta agotar existencias. Consultar la disponibilidad



Unidades Interiores Highwall Gama Daiseikai

Talla	FRÍO	CALOR	Dimensiones (mm) (An x Al x Pr)	MODELO	CÓDIGO
	Cap. Nom. (kW)	Cap. Nom. (kW)			
10	2,5	3,2	851 x 293 x 270	**RASM10PKVPGE**	910.902.0332
13	3,5	4,3	851 x 293 x 270	**RASM13PKVPGE**	910.902.0096
16	4,5	5,2	851 x 293 x 270	**RASM16PKVPGE**	910.902.0120



Unidades Interiores Highwall Gama Shorai

Talla	FRÍO	CALOR	Dimensiones (mm) (An x Al x Pr)	MODELO	CÓDIGO
	Cap. Nom. (kW)	Cap. Nom. (kW)			
7	2,0	2,0	800 x 293 x 226	**RAS-B07J2KVSG-E**	910.902.0333
10	2,5	2,5	800 x 293 x 226	**RAS-B10J2KVSG-E**	910.902.0334
13	3,5	3,5	800 x 293 x 226	**RAS-B13J2KVSG-E**	910.902.0335
16	4,6	4,6	800 x 293 x 226	**RAS-B16J2KVSG-E**	910.902.0336
22	6,0	6,0	1053 x 320 x 245	**RAS-B22J2KVSG-E**	910.902.0337
24	7,0	7,0	1053 x 320 x 245	**RAS-B24J2KVSG-E**	910.902.0338



Gama MULTI SPLIT R-32

TOSHIBA EL CLIMA DE TU VIDA

Unidades Interiores Highwall Gama HAORI

Talla	FRÍO	CALOR	Dimensiones (mm) (An x Al x Pr)	MODELO	CÓDIGO
	Cap. Nom. (kW)	Cap. Nom. (kW)			
10	2,5	3,2	987 x 300 x 290	**RAS-B10N4KVRG-E**	910.902.0386
13	3,5	4,2		**RAS-B13N4KVRG-E**	910.902.0387
16	4,6	5,5		**RAS-B16N4KVRG-E**	910.902.0434



Unidades Interiores Highwall Gama Seiya Plus

Talla	FRÍO	CALOR	Dimensiones (mm) (An x Al x Pr)	MODELO	CÓDIGO
	Cap. Nom. (kW)	Cap. Nom. (kW)			
07	2,0	2,5	770 x 288 x 225	**RASB07E2KVGE**	910.902.0420
10	2,5	3,2	770 x 288 x 225	**RASB10E2KVGE**	910.902.0435
13	3,3	3,6	770 x 288 x 225	**RASB13E2KVGE**	910.902.0421
16	4,2	5,0	798 x 293 x 230	**RASB16E2KVGE**	910.902.0436



Unidades Interiores Cassette

Talla	FRÍO	CALOR	Dimensiones (mm) (An x Al x Pr)	MODELO	CÓDIGO
	Cap. Nom. (kW)	Cap. Nom. (kW)			
10	2,5	3,2	575 x 268 x 575	**RASM10U2MUVGE**	910.902.0175
13	3,5	4,3	575 x 268 x 575	**RASM13U2MUVGE**	910.902.0179
16	4,5	5,2	575 x 268 x 575	**RASM16U2MUVGE**	910.902.0264
Rejilla (Valor incluido en U.I.)				**RBCUM21PGWE**	990.902.0067
Mando infrarrojos (Valor incluido en U.I.)				**RBCAX32UM(W)E**	990.902.0094



Unidades Interiores Conductos

Talla	FRÍO	CALOR	Dimensiones (mm) (An x Al x Pr)	MODELO	CÓDIGO
	Cap. Nom. (kW)	Cap. Nom. (kW)			
7	2	2,5	700 x 210 x 450	**RASM07U2DVGE**	910.902.0339
10	2,5	3,2	700 x 210 x 450	**RASM10U2DVGE**	910.902.0340
13	3,5	4,3	700 x 210 x 450	**RASM13U2DVGE**	910.902.0341
16	4,5	5,2	900 x 210 x 450	**RASM16U2DVGE**	910.902.0135
22	6	7	1100 x 210 x 450	**RASM22U2DVGE**	910.902.0342
24	7	8	1100 x 210 x 450	**RASM24U2DVGE**	910.902.0343
Kit Filtros 7, 10, 13 (Valor incluido en U.I.)				**RNBCRKM13GDVE**	990.902.0016
Kit Filtros 16 (Valor incluido en U.I.)				**RNBCRKM16GDVE**	990.902.0058
Kit Filtros 22, 24 (Valor incluido en U.I.)				**RNBCRKM24GDVE**	990.902.0095
Control por cable (Opcional)				**RBRWS20E**	990.902.0034



Unidades Interiores Consola Gama Silverstone

Talla	FRÍO	CALOR	Dimensiones (mm) (An x Al x Pr)	MODELO	CÓDIGO
	Cap. Nom. (kW)	Cap. Nom. (kW)			
10	2,5	3,2	700 x 600 x 220	**RASB10U2FVGE**	910.902.0176
13	3,5	4,3	700 x 600 x 220	**RASB13U2FVGE**	910.902.0045
18	5	5,8	700 x 600 x 220	**RASB18U2FVGE**	910.902.0052



Gama MULTI SPLIT R-32

Carrier
Turn to the experts

UNIDADES EXTERIORES Serie 38QUS 2x1

Unidades interiores hasta	Capacidad nominal		SEER (W)	SCOP (zona media) (W)	Dimensiones (mm) (Ancho x Alto x Fondo)	MODELO	CÓDIGO
	FRIO (kW)	CALOR (kW)					
2	4,10	4,40	7.2	3.9	805x554x330	**38QUS014D8S2**	910.910.0285
	5,35	5,50	7.3	4.0	805x554x330	**38QUS018D8S2**	910.910.0207



UNIDADES EXTERIORES Serie 38QUS 3x1

Unidades interiores hasta	Capacidad nominal		SEER (W)	SCOP (zona media) (W)	Dimensiones (mm) (Ancho x Alto x Fondo)	MODELO	CÓDIGO
	FRIO (kW)	CALOR (kW)					
3	6,30	6,50	7.1	4.1	890x673x342	**38QUS021D8S3**	910.910.0286
	8,15	8,0	6.6	4.1	890x673x342	**38QUS027D8S3**	910.910.0298



UNIDADES EXTERIORES Serie 38QUS 4x1

Unidades interiores hasta	Capacidad nominal		SEER (W)	SCOP (zona media) (W)	Dimensiones (mm) (Ancho x Alto x Fondo)	MODELO	CÓDIGO
	FRIO (kW)	CALOR (kW)					
4	8,20	8,79	7.0	4.0	946x810x410	**38QUS028D8S4**	910.910.0287
	10,55	10,55	6.5	4.0	946x810x410	**38QUS036D8S4**	910.910.0209

UNIDAD EXTERIOR Serie 38QUS 5x1

Unidades interiores hasta	Capacidad nominal		SEER (W)	SCOP (zona media) (W)	Dimensiones (mm) (Ancho x Alto x Fondo)	MODELO	CÓDIGO
	FRIO (kW)	CALOR (kW)					
5	12,30	12,30	6.5	3.8	946x810x410	**38QUS042D8S5**	910.910.0210



Gama MULTI SPLIT R-32

Carrier
Turn to the experts

UNIDADES INTERIORES HIGHWALL Serie QHG

Capacidad nominal Frío / Calor (kW)	Dimensiones (mm) (Ancho x Alto x Fondo)	MODELO	CÓDIGO
2,05 / 2,64	726x291x210	**42QHG007D8S**	910.910.0336
2,75 / 2,90	726x291x210	**42QHG009D8S**	910.910.0310
3,65 / 3,90	835x295x208	**42QHG012D8S**	910.910.0311
5,28 / 5,46	969x320x241	**42QHG018D8S**	910.910.0312
7,04 / 7,50	1083x336x244	**42QHG024D8S**	910.910.0313



UNIDADES INTERIORES CONSOLA Serie QZY

Capacidad nominal Frío / Calor (kW)	Dimensiones (mm) (Ancho x Alto x Fondo)	MODELO	CÓDIGO
3,7 / 4,0	700 x 600 x 210	**42QZY012D8S**	910.910.0615
4,9 / 5,2		**42QZY018D8S**	910.910.0616



UNIDADES INTERIORES CASSETTES Serie QTD 60 x 60

Capacidad nominal Frío / Calor (kW)	Dimensiones (mm) (Ancho x Alto x Fondo)		MODELO	CÓDIGO
	CUERPO	PANEL		
2,64 / 3,00	570x260x570	647x50x647	**42QTD009D8S**	910.910.0218
3,50 / 4,20			**42QTD012D8S**	910.910.0219
5,30 / 5,55			**42QTD018D8S**	910.910.0301
PANEL-GRILL			**40CAS-S4**	910.910.0027



UNIDAD INTERIOR CASSETTE Serie QTD Slim 90 x 90

Capacidad nominal Frío / Calor (kW)	Dimensiones (mm) (Ancho x Alto x Fondo)		MODELO	CÓDIGO
	CUERPO	PANEL		
7,04 / 7,50	830x205x830	950x55x950	**42QTD024D8S**	910.910.0340
PANEL-GRILL			**40CAS-L6**	910.910.0354



UNIDADES INTERIORES CONDUCTOS Serie QSS

Capacidad nominal Frío / Calor (kW)	Dimensiones (mm) (Ancho x Alto x Fondo)	MODELO	CÓDIGO
2,64 / 2,93	700x200x450	**42QSS009D8S**	910.910.0211
3,50 / 4,40	700x200x506	**42QSS012D8S**	910.910.0212
5,40 / 5,80	880x210x674	**42QSS018D8S**	910.910.0269
7,10 / 7,45	1100x249x774	**42QSS024D8S**	910.910.0342



UNIDADES INTERIORES SUELO-TECHO Serie QZL

Capacidad nominal Frío / Calor (kW)	Dimensiones (mm) (Ancho x Alto x Fondo)	MODELO	CÓDIGO
5,30 / 5,60	1068x675x235	**42QZL018D8S**	910.910.0277
7,20 / 7,40		**42QZL024D8S**	910.910.0344



Gama MULTI SPLIT

MITSUBISHI HEAVY INDUSTRIES

Unidades Exteriores Serie SCM

Capacidad Nominal		Combinación	Dimensiones (mm) (Ancho x Alto x Fondo)	MODELO	CÓDIGO
Frío (kW)	Calor (kW)		U. Exterior		
3,0	4,0	2 x 1	780 x 595 x 290	**SCM30ZS-W**	910.916.0121
4,0	4,5	2 x 1	780 x 595 x 290	**SCM40ZS-W**	910.916.0007
4,5	5,3	2 x 1	780 x 595 x 290	**SCM45ZS-W**	910.916.0008
5,0	6,0	3 x 1	850 x 640 x 290	**SCM50ZS-W**	910.916.0009
6,0	6,8	3 x 1	850 x 640 x 290	**SCM60ZS-W**	910.916.0055
7,1	8,6	4 x 1	880 x 750 x 340	**SCM71ZS-W**	910.916.0065
8,0	9,3	4 x 1	880 x 750 x 340	**SCM80ZS-W**	910.916.0062
10,0	10,5	5 x 1	970 x 945 370	**SCM100ZS-W**	910.916.0061

R32

R410A





Unidades Interiores Serie SKM

Capacidad Nominal		Dimensiones (mm) (Ancho x Alto x Fondo)	MODELO	CÓDIGO
Frío (kW)	Calor (kW)	U. Interior		
1,5	2,0	769 x 262 x 210	**SKM15ZSP-W**	910.916.0123
2,0	3,0		**SKM20ZSP-W**	910.916.0010
2,5	3,4		**SKM25ZSP-W**	910.916.0011
3,5	4,5		**SKM35ZSP-W**	910.916.0012
5,0	5,8	870 X 290 X 230	**SRK50ZS-W**	910.916.0063





Gama MULTI SPLIT

NOVEDAD

Unidad Exterior

Capacidad nominal		Eficiencia Energética			Dimensiones (mm) (ancho x fondo x alto) / Peso (Kg)	MODELO	CÓDIGO
Frío (kW)	Calor (kW)	Refrigeración	Calefacción				
			Zona media	Zona cálida			
5,3	5,6	A++	A+	A+++	805 x 330 x 554 / 35	**U6RSL(2)-18**	910.923.0009

- Modos de funcionamiento: Automático/Refrigeración/ Calefacción/Secado/Ventilación
- Protector de batería anticorrosión
- Amplia gama de combinaciones
- Amplio rango de funcionamiento
- Instalación flexible
- Funcionamiento silencioso
- Excelente rendimiento térmico a -15ºC
- Refrigeración a baja temperatura ambiente
- Reinicio automático
- Diagnóstico automático de errores
- Rango de funcionamiento: Refrigeración: -15ºC ~ +50ºC Calefacción: -15ºC ~ +24ºC
- Refrigerante R32 (PCA: 675, aR4 IPCC)
- Compresor rotativo DC aislado acústicamente
- Tecnología DC Inverter (Compresor y Ventilador Un. Ext.)
- Válvula de expansión electrónica por circuito

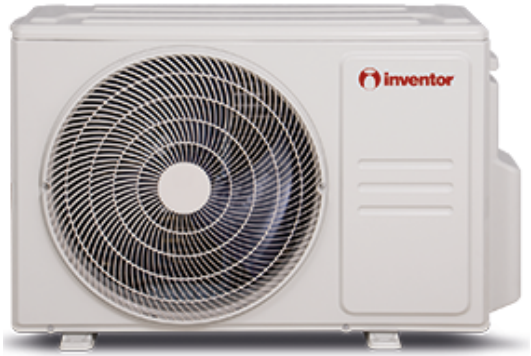

Unidades Interiores Split Serie ARIA

WiFi STANDARD

Capacidad nominal		Flujo de aire alto/medio/bajo (m^3/h)	Nivel de ruido s/bajo/medio/alto dB(A)	Dimensiones (mm) (ancho x fondo x alto) / Peso (Kg)	MODELO	CÓDIGO
Frío (kW)	Calor (kW)					
2,6	2,9	416 / 309 /230	20 / 23 / 31 / 39	722 x 187 x 290 / 7,3	**AR5VI-09WIFI**	910.923.0012
3,5	3,8	584 / 477 395	22 / 25 / 35 / 42	802 x 189 x 297 / 8,6	**AR5VI-12WIFI**	910.923.0013

- Calidad de aire interior:
- Tecnología Ultravioleta Tipo C e Ionizador
- Secado de Batería (Refrigeración y Deshumidificación)
- Desescarche inteligente
- Filtro de polvo de aire de alta densidad
- Flujo de aire de 4 vías
- Esterilización Filtro HEPA
- Filtro de triple acción
- Esterilización a 56ºC
- Función "Follow me"
- Menú Hotel
- App móvil usuario "Inventor Control"
- App móvil técnico "Inventor My Partner"



Caudal de Refrigerante Variable Sistema VRF R410A

sinclair AIRE ACONDICIONADO & CALEFACCIÓN

Unidades exteriores individuales Mini VRF con descarga de aire horizontal 2 tubos R410A Serie SDV5

Tensión	Capacidad (kW)		Diámetro de tubería (pulgadas)		Rango de temperatura de trabajo (ºC)		MODELO	CÓDIGO
	refrigeración	calefacción	líquido	gas	refrigeración	calefacción		
220-240V/1Ph/50Hz	7,2	7,2	3/8	5/8	-5 ÷ 55	-15 ÷ 27	**SDV5 80EAS**	913.921.0129
	9,0	9,0	3/8	5/8	-5 ÷ 55	-15 ÷ 27	**SDV5 100EAS**	913.921.0033
	12,2	14,0	3/8	5/8	-5 ÷ 55	-15 ÷ 27	**SDV5 120EAS**	913.921.0130
	14,0	16,0	3/8	5/8	-5 ÷ 55	-15 ÷ 27	**SDV5 140EAS**	913.921.0034
	15,5	18,0	3/8	3/4	-5 ÷ 55	-15 ÷ 27	**SDV5 160EAS**	913.921.0035
380-415V/3Ph/50Hz	20,0	20,0	3/8	3/4	-5 ÷ 48	-20 ÷ 24	**SDV5 200EAS**	913.921.0036
	22,4	22,4	3/8	3/4	-5 ÷ 48	-20 ÷ 24	**SDV5 224EAS**	913.921.0037
	26,0	26,0	3/8	7/8	-5 ÷ 48	-20 ÷ 24	**SDV5 260EAS**	913.921.0032
	28,5	28,5	3/8	7/8	-5 ÷ 48	-20 ÷ 24	**SDV5 280EAS**	913.921.0031
	33,5	33,5	1/2	1	-5 ÷ 48	-20 ÷ 24	**SDV5 335EAS**	913.921.0001

La solución ideal para oficinas, viviendas, restaurantes, tiendas y otras aplicaciones de tamaño medio. Posibilidad de conectar hasta 20 unidades interiores. Diseño que ahorra espacio y permite instalar unidades en espacios reducidos o incluso en la fachada del edificio. Con las características de diseño del ventilador, hemos logrado un bajo nivel sonoro y al mismo tiempo una eficiencia maximizada.

- Compresor Rotativo doble cilindro inverter DC
- Separador de aceite y aspiración
- Válvula de expansión electrónica
- Motor ventilador DC de bajo nivel sonoro
- Presostatos de alta y baja
- Hasta 150/50 mt. tubería/desnivel
- Direccionamiento automático de unidades interiores
- Fácil Instalación
- Amplio rango de temperatura de funcionamiento
- Diseño que ahorra espacio, tamaño reducido
- Diseño mejorado de reducción de nivel sonoro
- Capacidad desde 9 kW hasta 45 kW



R410A REFRIGERANTE

SDV5 SERIES

DC INVERTER

Caudal de Refrigerante Variable Sistema VRF R410A

sinclair AIRE ACONDICIONADO & CALEFACCIÓN

Unidades exteriores individuales con descarga de aire vertical 2 tubos R410A Serie SDV5

Tensión	Capacidad (kW)		Diámetro de tubería (pulgadas)		Rango de temperatura de trabajo (ºC)		MODELO	CÓDIGO
	refrigeración	calefacción	líquido	gas	refrigeración	calefacción		
380-415V/3Ph/50Hz	28	28	1/2	1	-5 ÷ 48	-25 ÷ 24	**SDV5 280EAI**	913.921.0038
	33,5	33,5	5/8	1-1/8	-5 ÷ 48	-25 ÷ 24	**SDV5 335EAI**	913.921.0039
	40	40	5/8	1-1/4	-5 ÷ 48	-25 ÷ 24	**SDV5 400EAI**	913.921.0040
	45	45	5/8	1-1/4	-5 ÷ 48	-25 ÷ 24	**SDV5 450EAI**	913.921.0041
	50	50	3/4	1-1/4	-5 ÷ 48	-25 ÷ 24	**SDV5 500EAI**	913.921.0042
	56	56	3/4	1-1/4	-5 ÷ 48	-25 ÷ 24	**SDV5 560EAI**	913.921.0043
	61,5	61,5	3/4	1-1/4	-5 ÷ 48	-25 ÷ 24	**SDV5 615EAI**	913.921.0044
	67	67	3/4	1-1/4	-5 ÷ 48	-25 ÷ 24	**SDV5 670EAI**	913.921.0045
	78,5	78,5	7/8	1-1/4	-5 ÷ 48	-25 ÷ 24	**SDV5 785EAI**	913.921.0046
	85	85	7/8	1-1/4	-5 ÷ 48	-25 ÷ 24	**SDV5 850EAI**	913.921.0047
	90	90	7/8	1-1/2	-5 ÷ 48	-25 ÷ 24	**SDV5 900EAI**	913.921.0048

Compresor Scrool EVI Inverter DC. Motores ventiladores DC. Economizador de placas. Separador de aceite y aspiración. Válvula expansión electrónica. Cuadro electrónico enfriado por refrigerante. Limitación de potencia y nivel sonoro. Hasta 53 unidades interiores. Hasta 1000/110mt tubería/desnivel.

La unidad exterior se puede instalar tanto en la posición superior como en la inferior, la diferencia de altura máxima es de 110 m si la unidad exterior está más baja que las unidades interiores. Longitud total de tubería hasta 1000 m. Las nuevas unidades exteriores funcionan con temperaturas exteriores en modo calefacción hasta con -25°C y en modo refrigeración hasta con 48°C.

- La tecnología EVI mejora la eficiencia del sistema
- Alto EER (hasta 4.2) y COP (hasta 5.1)
- Amplio rango de operación
- Dos compresores proporcionan función de respaldo
- Sistema de control de aceite avanzado
- Protección de temperatura para componentes eléctricos
- Supervisión de la cantidad de refrigerante
- Desescarche inteligente
- Posibilidad de configurar la capacidad de refrigeración entre el 40~100% en caso de restricción de potencia de suministro eléctrico
- Capacidad desde 28 kW hasta 90 kW



R410A REFRIGERANTE

SDV5 SERIES

DC INVERTER

Caudal de Refrigerante Variable
Sistema VRF R410A

sinclair
AIRE ACONDICIONADO & CALEFACCIÓN

Unidades exteriores modulares con descarga de aire vertical 2 tubos R410A Serie SDV5

Tensión	Capacidad (kW)		Diámetro de tubería (pulgadas)		Rango de temperatura de trabajo (ºC)		MODELO	CÓDIGO
	refrigeración	calefacción	líquido	gas	refrigeración	calefacción		
380-415V/3Ph/50Hz	28	28	1/2	1	-5 ÷ 48	-25 ÷ 24	**SDV5 280EAM**	913.921.0049
	33,5	33,5	5/8	1-1/8	-5 ÷ 48	-25 ÷ 24	**SDV5 335EAM**	913.921.0050
	40	40	5/8	1-1/4	-5 ÷ 48	-25 ÷ 24	**SDV5 400EAM**	913.921.0051
	45	45	5/8	1-1/4	-5 ÷ 48	-25 ÷ 24	**SDV5 450EAM**	913.921.0052
	50	50	3/4	1-1/4	-5 ÷ 48	-25 ÷ 24	**SDV5 500EAM**	913.921.0053
	56	56	3/4	1-1/4	-5 ÷ 48	-25 ÷ 24	**SDV5 560EAM**	913.921.0054
	61,5	61,5	3/4	1-1/4	-5 ÷ 48	-25 ÷ 24	**SDV5 615EAM**	913.921.0055
	67	67	3/4	1-1/4	-5 ÷ 48	-25 ÷ 24	**SDV5 670EAM**	913.921.0056
	78,5	78,5	7/8	1-1/4	-5 ÷ 48	-25 ÷ 24	**SDV5 785EAM**	913.921.0057
	85	85	7/8	1-1/4	-5 ÷ 48	-25 ÷ 24	**SDV5 850EAM**	913.921.0076
	90	90	7/8	1-1/2	-5 ÷ 48	-25 ÷ 24	**SDV5 900EAM**	913.921.0058

Compresor Scrool EVI Inverter DC. Motores ventiladores DC. Economizador de placas. Separador de aceite y aspiración. Válvula expansión electrónica. Cuadro electrónico refrigerado por refrigerante. Limitación de potencia y nivel sonoro. Hasta 64 unidades interiores. Combinación hasta 3 módulos = 255kW máx. Hasta 1000/110mt tubería/desnivel.

Posibilidad de conectar hasta tres unidades exteriores modulares con capacidad máxima de hasta 270 kW

- ALTA EFICIENCIA ENERGÉTICA HASTA EER (4.5) Y COP (5.4)
- COMPRESORES INVERTER DC CON INYECCIÓN DE VAPOR (EVI).



R410A REFRIGERANTE

SDV5 SERIES

DC INVERTER

Caudal de Refrigerante Variable
Sistema VRF R410A

sinclair
AIRE ACONDICIONADO & CALEFACCIÓN

Unidades exteriores modulares con recuperación de calor 3 tubos R410A Serie SDV5

Tensión	Capacidad (kW)		Diámetro de tubería (pulgadas)		Rango de temperatura de trabajo (ºC)		MODELO	CÓDIGO
	refrigeración	calefacción	líquido	gas	refrigeración	calefacción		
380-415V/3Ph/50Hz	22,4	22,4	1/2	1-3/4	-5 ÷ 52	-25 ÷ 27	**SDV5 252EA3P**	913.921.0059
	28	28	1/2	1-3/4	-5 ÷ 52	-25 ÷ 27	**SDV5 280EA3P**	913.921.0060
	33,5	33,5	1/2	1-3/4	-5 ÷ 52	-25 ÷ 27	**SDV5 335EA3P**	913.921.0061
	40	40	5/8	1-1/8 - 7/8	-5 ÷ 52	-25 ÷ 27	**SDV5 400EA3P**	913.921.0062
	45	45	5/8	1-1/8 - 7/8	-5 ÷ 52	-25 ÷ 27	**SDV5 450EA3P**	913.921.0063
	50	50	5/8	1-1/8 - 7/8	-5 ÷ 52	-25 ÷ 27	**SDV5 500EA3P**	913.921.0064

Frío y calor simultáneo. Compresor Scrool EVI Inverter DC. Motores ventiladores DC. Economizador de placas. Separador de aceite y aspiración. Válvula expansión electrónica. Cuadro electrónico refrigerado por refrigerante. Limitación de potencia y nivel sonoro. Hasta 64 unidades interiores. Combinación hasta 3 módulos = 150kW máx. Hasta 1000/110mt tubería/desnivel.

- Sistema con recuperación de calor
- Amplio rango de operación, de -15 a 27 ° C en modo simultáneo
- Gran capacidad para edificios de gran tamaño, hasta 150 kW
- Alto EER y COP
- Todos motores de ventilador DC
- Todos compresores inverter DC
- Gran longitud de tubería
- Alta presión estática externa
- Función de rotación para igual desgaste
- Función de Back-Up (respaldo)
- Tecnología de control preciso de aceite
- Modo de funcionamiento silencioso nocturno
- Calentamiento continuo durante el desescarche
- Conexión de tubería de 360°



R410A REFRIGERANTE

SDV5 SERIES

DC INVERTER

Caudal de Refrigerante Variable Sistema VRF R410A

Unidades Interiores Mural R410A Serie SDV5

Capacidad (kW)		Diámetro de tuberías (pulgadas)		MODELO	CÓDIGO
refrigeración	calefacción	líquido	gas		
1,7	2,2	1/4	1/2	**SDV5 17HA**	913.921.0008
2,2	2,4	1/4	1/2	**SDV5 22HA**	913.921.0009
2,8	3,2	1/4	1/2	**SDV5 28HA**	913.921.0006
3,6	4,0	1/4	1/2	**SDV5 36HA**	913.921.0010
4,5	5,0	1/4	1/2	**SDV5 45HA**	913.921.0005
5,6	6,3	3/8	5/8	**SDV5 56HA**	913.921.0011
7,1	8,0	3/8	5/8	**SDV5 71HA**	913.921.0012
8,0	9,0	3/8	5/8	**SDV5 80HA**	913.921.0013
9,0	10,0	3/8	5/8	**SDV5 90HA**	913.921.0014



Motor ventilador DC de 7 velocidades. Display oculto. Autoreinicio. Doble salida de drenaje. Válvula de expansión electrónica. Placa PCB con contactos On-Off, Alarma, control centralizado. Filtro de aire incluido. Posibilidad de control por Mando IR, por cable y control centralizado (No incluidos, opcionales).

Unidades Interiores Cassette 4 vías R410A Serie SDV5

	Capacidad (kW)		Diámetro de tuberías (pulgadas)		MODELO	CÓDIGO
	refrigeración	calefacción	líquido	gas		
PANEL 60 - 60	1,7	2,2	1/4	1/2	**SDV5 17CA**	913.921.0015
	2,2	2,4	1/4	1/2	**SDV5 22CA**	913.921.0016
	2,8	3,2	1/4	1/2	**SDV5 28CA**	913.921.0017
	3,6	4,0	1/4	1/2	**SDV5 36CA**	913.921.0018
	4,5	5,0	1/4	1/2	**SDV5 45CA**	913.921.0019
PANEL 90 - 90	5,6	6,3	3/8	5/8	**SDV5 56CA**	913.921.0004
	7,1	8,0	3/8	5/8	**SDV5 71CA**	913.921.0003
	8,0	9,0	3/8	5/8	**SDV5 80CA**	913.921.0020
	9,0	10,0	3/8	5/8	**SDV5 90CA**	913.921.0002
	10,0	11,0	3/8	5/8	**SDV5 100CA**	913.921.0021
	11,2	12,5	3/8	5/8	**SDV5 112CA**	913.921.0022
	14,0	16,0	3/8	5/8	**SDV5 140CA**	913.921.0023



Motor ventilador DC de 7 velocidades. Autoreinicio. Bomba de elevación de condensados. Válvula de expansión electrónica. Placa PCB con contactos On-Off, control centralizado. Panel decorativo y filtro de aire incluido. Posibilidad de control por Mando IR, por cable y control centralizado (No incluidos, opcionales). Modelos SDV5-17~45CA de 60x60cm, Modelos SDV5-56~140CA de 90x90cm.

Panel decorativo opcional	PARA MODELOS	MODELO	CÓDIGO
- Distribución de Aire 360º	SDV5-56~140CA	**SDV5-01DCP**	913.921.0092



Caudal de Refrigerante Variable Sistema VRF R410A

sinclair AIRE ACONDICIONADO & CALEFACCIÓN

Unidades Interiores Cassette 1 vía R410A Serie SDV5

Capacidad (kW)		Diámetro de tuberías (pulgadas)		MODELO	CÓDIGO
refrigeración	calefacción	líquido	gas		
1,8	2,2	1/4	1/2	**SDV5 18C1A**	913.921.0024
2,2	2,6	1/4	1/2	**SDV5 22C1A**	913.921.0025
2,8	3,2	1/4	1/2	**SDV5 28C1A**	913.921.0026
3,6	4,0	1/4	1/2	**SDV5 36C1A**	913.921.0027
4,5	5,0	1/4	1/2	**SDV5 45C1A**	913.921.0028
5,6	6,3	3/8	5/8	**SDV5 56C1A**	913.921.0029
7,1	8,0	3/8	5/8	**SDV5 71C1A**	913.921.0030

SDV5



Motor ventilador DC de 7 velocidades. Autoreinicio. Bomba de elevación de condensados. Válvula de expansión electrónica. Placa PCB con contactos On-Off, control centralizado. Panel decorativo y filtro de aire incluido. Posibilidad de control por Mando IR, por cable y control centralizado (No incluidos, opcionales).

Unidades Interiores Conducto R410A Serie SDV5

Capacidad (kW)		Ø líneas (pulgadas)		Presión estática externa (Pa)	MODELO	CÓDIGO
refrige.	calef.	líquido	gas	Nom. (Mín-Máx.)		
1,7	2,2	1/4	1/2	10 (0~50)	**SDV5 17DAP**	913.921.0065
2,2	2,6	1/4	1/2	10 (0~50)	**SDV5 22DAP**	913.921.0066
2,8	3,2	1/4	1/2	10 (0~50)	**SDV5 28DAP**	913.921.0067
3,6	4,0	1/4	1/2	10 (0~50)	**SDV5 36DAP**	913.921.0068
4,5	5,0	1/4	1/2	10 (0~50)	**SDV5 45DAP**	913.921.0069
5,6	6,3	3/8	5/8	10 (0~50)	**SDV5 56DAP**	913.921.0070
7,1	8,0	3/8	5/8	10 (0~50)	**SDV5 71DAP**	913.921.0071
8,0	9,0	3/8	5/8	20 (10~100)	**SDV5 80DA**	913.921.0072
9,0	10,0	3/8	5/8	20 (10~100)	**SDV5 90DA**	913.921.0073
11,2	12,5	3/8	5/8	20 (10~100)	**SDV5 112DA**	913.921.0074
14,0	15,5	3/8	5/8	40 (30~150)	**SDV5 140DA**	913.921.0075

SDV5



Motor ventilador DC de 7 velocidades. Autoreinicio. Bomba de elevación de condensados. Válvula de expansión electrónica. Placa PCB con contactos On-Off, control centralizado. Filtro de aire incluido. Posibilidad de control por Mando IR, por cable y control centralizado (No incluidos, opcionales).

PANEL DECORATIVO OPCIONAL PARA MODELOS.	MODELO	CÓDIGO
17DAP--22DAP--28DAP--36DAP--45DAP--56DAP--71DAP	**SDV5-0XP**	913.921.0093



Caudal de Refrigerante Variable Sistema VRF R410A

Unidades Interiores Conducto Alta Presión Estática R410A Serie SDV5

Capacidad (kW)		Ø líneas (pulgadas)		Presión estática externa (Pa)	MODELO	CÓDIGO
refrige.	calef.	líquido	gas	Nom. (Mín-Máx.)		
7,1	8,0	3/8	5/8	100 (30~200)	**SDV5 71DHA**	913.921.0077
8,0	9,0	3/8	5/8	100 (30~200)	**SDV5 80DHA**	913.921.0078
9,0	10,0	3/8	5/8	100 (30~200)	**SDV5 90DHA**	913.921.0079
11,2	12,5	3/8	5/8	100 (30~200)	**SDV5 112DHA**	913.921.0094
14,0	16,0	3/8	5/8	100 (30~200)	**SDV5 140DHA**	913.921.0095
16,0	17,0	3/8	5/8	100 (30~200)	**SDV5 160DHA**	913.921.0080
20,0	22,5	1/2	7/8	170 (20~250)	**SDV5 200DHA**	913.921.0081
25,0	26,0	1/2	7/8	170 (20~250)	**SDV5 250DHA**	913.921.0082
28,0	31,5	1/2	7/8	170 (20~250)	**SDV5 280DHA**	913.921.0083
40,0	45,0	5/8	1-1/8	300 (100~400)	**SDV5 400DHA**	913.921.0126
45,0	50,0	5/8	1-1/8	300 (100~400)	**SDV5 450DHA**	913.921.0127
56,0	63,0	5/8	1-1/8	300 (100~400)	**SDV5 560DHA**	913.921.0128



Motor ventilador DC de 7 velocidades. Autoreinicio. Hasta 400Pa de presión estática (S/Mod.). Válvula de expansión electrónica. Placa PCB con contactos On-Off, control centralizado. Posibilidad de control por Mando IR, por cable y control centralizado (No incluidos, opcionales). Para instalaciones en grandes espacios. Posibilidad de conexión flexible de conductos de aire.

Unidades Interiores Conducto con entrada de aire exterior R410A Serie SDV5

Capacidad (kW)		Ø líneas (pulgadas)		Presión estática externa (Pa)	MODELO	CÓDIGO
refrige.	calef.	líquido	gas	Nom. (Mín-Máx.)		
12,5	10,5	3/8	5/8	180 (30~200)	**SDV5 125DFA**	913.921.0096
14,0	12,0	3/8	5/8	180 (30~200)	**SDV5 140DFA**	913.921.0097



Motor ventilador DC de 7 velocidades. Autoreinicio. Hasta 200Pa de presión estática. Válvula de expansión electrónica. Placa PCB con contactos On-Off, control centralizado. Posibilidad de control por Mando IR, por cable y control centralizado (No incluidos, opcionales). La unidad suministra aire fresco a la estancia. Posibilidad de conexión flexible de conductos de aire.

Caudal de Refrigerante Variable Sistema VRF R410A

Unidades Interiores de Suelo Sin Mueble R410A Serie SDV5

Capacidad (kW)		Diámetro de tuberías (pulgadas)		MODELO	CÓDIGO
refrigeración	calefacción	líquido	gas		
2,2	2,4	1/4	1/2	**SDV5 22FCA**	913.921.0101
2,8	3,2	1/4	1/2	**SDV5 28FCA**	913.921.0102
3,6	4,0	1/4	1/2	**SDV5 36FCA**	913.921.0084
4,5	5,0	1/4	1/2	**SDV5 45FCA**	913.921.0085
5,6	6,3	3/8	5/8	**SDV5 56FCA**	913.921.0086
7,1	8,0	3/8	5/8	**SDV5 71FCA**	913.921.0103
8,0	9,0	3/8	5/8	**SDV5 80FCA**	913.921.0104



Motor ventilador DC de 7 velocidades. Autoreinicio. Válvula de expansión electrónica. Placa PCB con contactos On-Off, control centralizado. Filtro de aire. Posibilidad de control por Mando IR, por cable y control centralizado (No incluidos, opcionales).

Unidades Interiores Suelo -Techo R410A Serie SDV5

Capacidad (kW)		Diámetro de tuberías (pulgadas)		MODELO	CÓDIGO
refrigeración	calefacción	líquido	gas		
3,6	4,0	1/4	1/2	**SDV5 36FA**	913.921.0105
4,5	5,0	1/4	1/2	**SDV5 45FA**	913.921.0106
5,6	6,3	3/8	5/8	**SDV5 56FA**	913.921.0107
7,1	8,0	3/8	5/8	**SDV5 71FA**	913.921.0108
8,0	9,0	3/8	5/8	**SDV5 80FA**	913.921.0109
9,0	10,0	3/8	5/8	**SDV5 90FA**	913.921.0110
11,2	12,5	3/8	5/8	**SDV5 112FA**	913.921.0111
14,0	15,0	3/8	5/8	**SDV5 140FA**	913.921.0112



Motor ventilador DC de 7 velocidades. Montaje en suelo o en techo. Autoreinicio. Válvula de expansión electrónica. Placa PCB con contactos On-Off, control centralizado. Filtro de aire. Posibilidad de control por Mando IR, por cable y control centralizado (No incluidos, opcionales). Instalación horizontal o vertical. Distribución masiva de aire a todos los rincones de la estancia.

Accesorios para Sistema VRF

Generador de agua caliente HIDROBOX Calefacción / ACS

Capacidad nominal calefacción (kW)	Ø Tuberías		Conexiones hidráulica	Rango temperatura impulsión	MODELO	CÓDIGO
	líquido	gas				
14,0	3/8	1/2	G1" BSP	25~80ºC	**SDV5-140HB3P**	990.917.0049

Datos técnicos			
Alimentación Eléctrica:		V/f/Hz	220-240 / 1 / 50
Rango de Temperatura de Operación	Calefacción	ºC	-20~30
	Agua Caliente	ºC	-20~43
Refrigerante	Tipo		R134a
	Carga de Fábrica	kg	1/2
Conexiones Tuberías	Línea Líquido	mm	Ø 9,53 (3,8")
	Línea de Gas	mm	Ø 12,7 (1/2")
	Entrada Agua	mm	Ø 25,4 (1")
	Salida Agua	mm	Ø 25,4 (1")
Presión Sonora		dB(A)	43
Dimensiones Netas (AnxAl×Fon)		mm	450×795×300
Dimensiones Embalaje (AnxAl×Fon)		mm	698×945×390
Peso Neto		kg	63
Peso Embalaje		kg	71



Hidrobox es el generador de agua caliente para calefacción y ACS de alta temperatura. Sistema en cascada con compresor rotativo inverter DC R134a. Combinación de hasta 16 Módulos = 256kW. Incluye mando por cable. Sólo para sistemas de 3 tubos SDV5 3P: Unidades exteriores SDV5-252EA3P, SDV5-280EA3P, SDV5-335EA3P, SDV5-400EA3P, SDV5-450EA3P, SDV5-500EA3P. Alta eficiencia, recuperación de calor. Fácil instalación. Instalación interior.

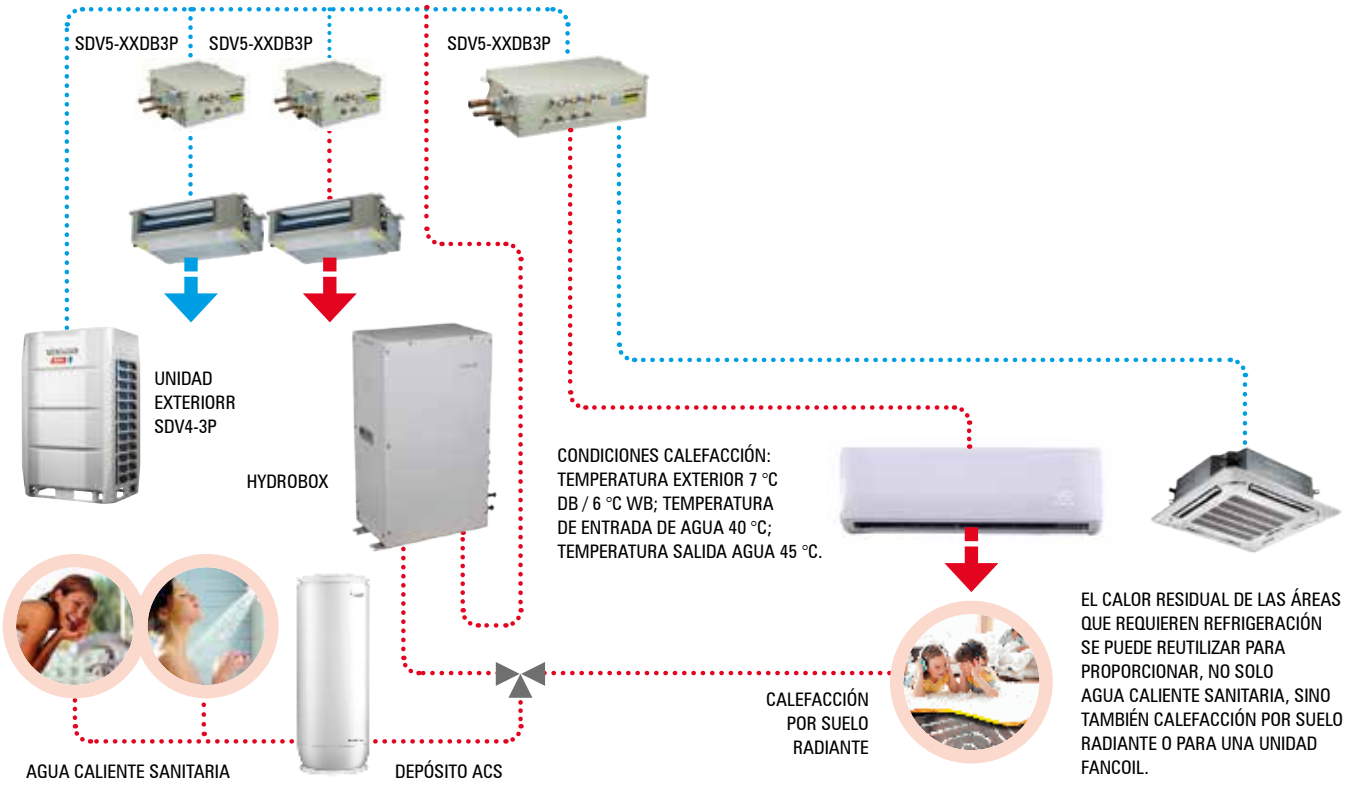

Accesorios para Sistema VRF

MÓDULOS DE CONEXIÓN con central de ventilación Kit AHU

Capacidad (kW)	Diámetro de tuberías (pulgadas) líquido / gas	MODELO	CÓDIGO
2,2~9,0	5/16"	**AHUKZ 00D**	913.921.0120
9,0~20,0	5/16"	**AHUKZ 01D**	913.921.0121
20,0~36,0	1/2"	**AHUKZ 02D**	913.921.0122
36,0~56,0	5/8"	**AHUKZ 03D**	913.921.0123



Kit para control de baterías de expansión directa hasta 56kW individual y combinable hasta 4 módulos = 224kW máx. en UTAs. Contiene válvula de expansión electrónica, sondas de temperatura y placa electrónica. Incluye mando por cable y posibilidad de control mediante señal externa 0-10V.

CAJAS SELECTORAS DE FLUJO

Grupos / UI GR.	Total Un. Int.	Cap. Máx. Gr. / Total (kW)	Diam. Tub. Lado UE Líq.-G. APG. BP	Diam. Tub. Lado UI liq/gas	MODELO	CÓDIGO
1 / 8	8	32 ≤ 32	3/8~1/2"-1/2~5/8"-5/8~3/4"	1/4~3/8"-1/2~5/8"	**SDV5-01DB3P**	990.917.0050
5 / 4	20	16 ≤ 49	3/8~3/4"-5/8~1.1/8"-3/4~1.1/8"	1/4~3/8"-1/2~5/8"	**SDV5-04DB3P**	990.917.0051
6 / 5	30	16 ≤ 63	3/8~3/4"-5/8~1.1/8"-3/4~1.1/8"	1/4~3/8"-1/2~5/8"	**SDV5-06DB3P**	990.917.0052
8 / 5	40	16 ≤ 85	1/2~7/8"-3/4~1.1/8"-7/8~1.3/8"	1/4~3/8"-1/2~5/8"	**SDV5-08DB3P**	990.917.0053
10 / 4-5	47	16 ≤ 85	1/2~7/8"-3/4~1.1/8"-7/8~1.3/8"	1/4~3/8"-1/2~5/8"	**SDV5-10DB3P**	990.917.0054
12 / 4-5	47	16 ≤ 85	1/2~7/8"-3/4~1.1/8"-7/8~1.3/8"	1/4~3/8"-1/2~5/8"	**SDV5-12DB3P**	990.917.0055

Para la distribución del refrigerante a las unidades interiores. Sólo para sistemas de 3 tubos.



JUEGO DE JUNTAS DERIVADORAS REFNET	MODELO	CÓDIGO
Para unidades interiores sistemas 2 Tubos <22,4kW	**SDV4-HN01K**	990.917.0007
Para unidades interiores sistemas 2 Tubos 22,4~32,9kW	**SDV4-HN02K**	990.917.0003
Para unidades interiores sistemas 2 Tubos 33,0~103,9kW	**SDV4-HN03K**	990.917.0004
Para unidades interiores sistemas 2 Tubos 104,0~153,9kW	**SDV4-HN04K**	990.917.0033
Para unidades interiores sistemas 2 Tubos 154,0~244,9kW	**SDV4-HN05K**	990.917.0037
Para unidades interiores sistemas 2 Tubos 254,0~268,9kW	**SDV4-HN06K**	990.917.0038
Para unidades exteriores modulares sistemas 2 Tubos, conjunto de 2 UE	**SDV5-HW02N1M**	990.917.0046
Para unidades exteriores modulares sistemas 2 Tubos, conjunto de 3 UE (+SDV5-HW02N1M)	**SDV5-HW03N1M**	990.917.0047
Para unidades interiores sistemas 3 Tubos <16,8kW	**SDV5-HN01P**	990.917.0041
Para unidades interiores sistemas 3 Tubos 16,8~32,9kW	**SDV5-HN02P**	990.917.0042
Para unidades interiores sistemas 3 Tubos 33,0~70,9kW	**SDV5-HN03P**	990.917.0043
Para unidades interiores sistemas 3 Tubos 71,0~103,9kW	**SDV5-HN04P**	990.917.0044
Para unidades interiores sistemas 3 Tubos ≥ 104,0kW	**SDV5-HN05P**	990.917.0045
Para unidades exteriores modulares sistemas 3 Tubos, conjunto de 2 UE	**SDV5-HW02N1P**	990.917.0039
Para unidades exteriores modulares sistemas 3 Tubos, conjunto de 3 UE (+SDV5-HW02N1P)	**SDV5-HW03N1P**	990.917.0040





AEROTERMIA

sinclair
HEAT PUMPS

La mejor inversión en calidad, precio y rendimiento.

S-THERM



Aplicación tanto para nueva construcción como para renovación de grandes edificios y viviendas antiguas.



Agradable confort térmico garantizado durante todo el año.



DE 1 KW ELÉCTRICO HASTA 5 KW DE CALOR

> Las Aerotermias Sinclair reducen el consumo y la emisión de CO2.

> Utilizamos tecnología DC Inverter, gracias a la cual se consigue un alto rendimiento obteniendo 5 kW de calor de 1 kW de energía extraída.

REFRIGERANTE ECOLÓGICO R32

Keymark Certification

BEIJER REF
Ibérica

Sistema partido HIDROBOX

S-THERM ONTARIO

Capacidad		UNIDAD INTERIOR		UNIDAD EXTERIOR	
Frío (kW)	Calor (kW)	MODELO	CÓDIGO	MODELO	CÓDIGO
4,0	3,8	**GSH 40IRB**	910.922.0004	**GSH 40ERB**	910.922.0035
6,0	5,8	**GSH 60IRB**	910.922.0005	**GSH 60ERB**	910.922.0036
8,0	7,0	**GSH 80IRB**	910.922.0006	**GSH 80ERB**	910.922.0037
8,0	7,0	**GSH 80IRB-3**	910.922.0011	**GSH 80ERB-3**	910.922.0039
9,5	8,5	**GSH 100IRB**	910.922.0007	**GSH 100ERB**	910.922.0038
10,0	10,0	**GSH 100IRB-3**	910.922.0012	**GSH 100ERB-3**	910.922.0040
12,0	11,0	**GSH 120IRB**	910.922.0008	**GSH 120ERB**	910.922.0032
12,0	11,0	**GSH 120IRB-3**	910.922.0013	**GSH 120ERB-3**	910.922.0041
14,0	12,6	**GSH 140IRB**	910.922.0009	**GSH 140ERB**	910.922.0033
14,0	12,6	**GSH 140IRB-3**	910.922.0014	**GSH 140ERB-3**	910.922.0042
15,5	13,0	**GSH 160IRB**	910.922.0010	**GSH 160ERB**	910.922.0034
15,5	13,0	**GSH 160IRB-3**	910.922.0015	**GSH 160ERB-3**	910.922.0043

Nota: Terminación **"-3"** modelos trifásicos

Un. Ext.: Compresor rotativo Inverter DC doble Etapa. Economizador de placas. Motor ventilador DC. Válvula expansión electrónica. Sensor de presión y presostatos de alta y baja. Separador aspiración. Protección batería Golden Fin. Un. Int.: Control táctil color con Wi-Fi y Modbus, bomba de agua Wilo PWM, V3V desviadora, resistencia eléctrica biv. 1,5+1,5kW (S/Mod.) Vaso exp. 10 lts. Manómetro, Válvula seguridad.

- Rango de temperatura de trabajo (ºC): Calef. -25+35. Refrig. 10+48. ACS -25+45.
- Eficiencia Energética (55ºC/35ºC): A++/+++





REFRIGERANTE ECOLÓGICO R32

Aerotermina

Sistema partido ALL IN ONE

S·THERM **ONTARIO**

Capacidad		UNIDAD INTERIOR		UNIDAD EXTERIOR	
Frío (kW)	Calor (kW)	MODELO	CÓDIGO	MODELO	CÓDIGO
4,0	3,8	**GSH 40TRB2**	910.922.0016	**GSH 40ERB2**	910.922.0028
6,0	5,8	**GSH 60TRB2**	910.922.0017	**GSH 60ERB2**	910.922.0029
8,0	7,7	**GSH 80TRB2**	910.922.0018	**GSH 80ERB2**	910.922.0030
8,0	7,7	**GSH 80TRB2-3**	910.922.0023	**GSH 80ERB-3**	910.922.0039
10,0	9,4	**GSH 100TRB2**	910.922.0019	**GSH 100ERB2**	910.922.0031
10,0	10,0	**GSH 100TRB2-3**	910.922.0024	**GSH 100ERB-3**	910.922.0040
12,0	11,0	**GSH 120TRB2**	910.922.0020	**GSH 120ERB2**	910.922.0072
12,0	11,0	**GSH 120TRB2-3**	910.922.0025	**GSH 120ERB-3**	910.922.0041
14,0	12,0	**GSH 140TRB2**	910.922.0021	**GSH 140ERB2**	910.922.0073
14,0	12,0	**GSH 140TRB2-3**	910.922.0026	**GSH 140ERB-3**	910.922.0042
15,5	13,0	**GSH 160TRB2**	910.922.0022	**GSH 160ERB2**	910.922.0074
15,5	13,0	**GSH 160TRB2-3**	910.922.0027	**GSH 160ERB-3**	910.922.0043

Nota: Terminación **"-3"** modelos trifásicos

Un. Ext.: Compresor rotativo Inverter DC doble Etapa. Economizador de placas. Motor ventilador DC. Válvulas expansión electrónicas. Sensor de presión y presostatos de alta y baja. Separador aspiración. Protección batería Golden Fin. Un. Int.: Control táctil color con Wi-Fi y Modbus, Dep. Acero vitrif. 190lt, 2 bombas de agua Wilo PWM, V3V desviadora, resistencia eléctrica biv. 1,5+1,5kW/3,0+3,0kW (S/Mod.) Vaso exp. 10 lts. Manómetro, Válvula seguridad.

- Rango de temperatura de trabajo (ºC): Calef. -25+35. Refrig. 10+48. ACS -25+45.
- Eficiencia Energética (55ºC/35ºC): A++/+++





REFRIGERANTE ECOLÓGICO R32

Sistema MONOBLOCK

S-THERM ONTARIO

Capacidad (kW)		MODELO	CÓDIGO
Calefacción	Refrigeración		
4,0	3,8	**SMH 40 IRB**	910.922.0044
6,0	5,8	**SMH 60 IRB**	910.922.0045
7,5	6,8	**SMH 80 IRB**	910.922.0046
10,0	8,8	**SMH 100 IRB2**	910.922.0047
12,0	11,0	**SMH 120 IRB2**	910.922.0048
14,0	12,5	**SMH 140 IRB2**	910.922.0049
15,5	14,5	**SMH 160 IRB2**	910.922.0050
10,0	8,8	**SMH 100 IRB2-3**	910.922.0051
12,0	11,0	**SMH 120 IRB2-3**	910.922.0052
14,0	12,5	**SMH 140 IRB2-3**	910.922.0053
15,5	14,5	**SMH 160 IRB2-3**	910.922.0054

Nota: Terminación **"-3"** modelos trifásicos

Compresor rotativo Inverter DC de doble Etapa. Economizador de placas. Motor ventilador DC. Válvula expansión electrónica. Sensor de presión y presostatos de alta y baja. Separador aspiración. Protección batería Golden Fin. Control táctil color con Wi-Fi y Modbus. Bomba de agua Wilo PWM, interruptor de flujo, vaso expansión 2/3 lts.(S/ Mod.) Válvula seguridad.

- Rango de temperatura de trabajo (ºC): Calef. -25+35. Refrig. 10+48. ACS -25+45.
- Eficiencia Energética (55ºC/35ºC): A++/+++

- El sistema puede conectarse a la calefacción por suelo radiante, a los radiadores y a los fancoils; si se añade un depósito de agua caliente y una válvula de tres vías, también se puede utilizar el dispositivo para calentar el agua caliente sanitaria.

- Sólo hay que conectar la unidad al sistema de calefacción y a la red eléctrica, lo que minimiza los costes y el tiempo de instalación.

- El refrigerante ecológico R32 en combinación con el compresor inverter y el intercambiador EVI garantizan un funcionamiento económico y respetuoso con la naturaleza.

- El circuito refrigerante de la unidad está herméticamente sellado, por lo que el riesgo de fuga de refrigerante es mínimo.

- La Aerotermia Monoblock incluye la bomba de circulación, el intercambiador de placas, la válvula de purga, la válvula de expansión, la válvula de seguridad y el compresor rotativo de dos etapas.

- El dispositivo funciona de forma fiable incluso a bajas temperaturas, hasta - 25 °C, gracias al economizador añadido y a la inyección de refrigerante de etapa intermedia al compresor.



REFRIGERANTE ECOLÓGICO R32

Aerotermina

Sistema partido HIDROBOX

S·THERM YUKON

NOVEDAD

Capacidad		UNIDAD INTERIOR		UNIDAD EXTERIOR	
Calef. (kW)	Refrig. (kW)	MODELO	CÓDIGO	MODELO	CÓDIGO
6,2	6,6	**MSH 60 IB/3**	910.922.0125	**MSH 60 EB**	910.922.0084
8,3	8,4	**MSH 100 IB/3**	910.922.0126	**MSH 80 EB**	910.922.0085
10,0	10,0			**MSH 100 EB**	910.922.0086
12,1	12,0	**MSH 160 IB/3**	910.922.0127	**MSH 120 EB**	910.922.0087
14,5	13,5			**MSH 140 EB**	910.922.0088
16,0	14,2			**MSH 160 EB**	910.922.0089
12,1	12,0	**MSH 160 IB3/9**	910.922.0129	**MSH 120 EB3**	910.922.0090
14,5	13,5			**MSH 140 EB3**	910.922.0091
16,0	14,2			**MSH 160 EB3**	910.922.0092

Nota: Terminación **"-3"** modelos trifásicos

Rango Tª. Salida de agua (ºC): Refrig. 5~25, Calef. 25~65, ACS 20~60.
Efic. Energ. Calef. 55ºC/35ºC: A++/A+++.
Rango Tª. Ext. func. (ºC): Refrig. -5~43, Calef. -25~35, ACS -25~43.
Capacidades nominales (Refrig.: Aire: 35ºC-Agua: 23-18ºC / Calef.: Aire: 7ºC-Agua: 30-35ºC).





REFRIGERANTE ECOLÓGICO R32

Sistema partido ALL IN ONE

S-THERM YUKON

Capacidad		UNIDAD INTERIOR		UNIDAD EXTERIOR	
Calef. (kW)	Refrig. (kW)	MODELO	CÓDIGO	MODELO	CÓDIGO
6,2	6,6	**MSH 190 TB/3**	910.922.0080	**MSH 60 EB**	910.922.0084
8,3	8,4			**MSH 80 EB**	910.922.0085
10,0	10,0			**MSH 100 EB**	910.922.0086
12,1	12,0	**MSH 240 TB/3**	910.922.0081	**MSH 120 EB**	910.922.0087
14,5	13,5			**MSH 140 EB**	910.922.0088
16,0	14,2			**MSH 160 EB**	910.922.0089
12,1	12,0	**MSH 240 TB3/9**	910.922.0083	**MSH 120 EB3**	910.922.0090
14,5	13,5			**MSH 140 EB3**	910.922.0091
16,0	14,2			**MSH 160 EB3**	910.922.0092

NOVEDAD

Nota: Terminación **"-3"** modelos trifásicos

Rango Tª. Salida de agua (ºC): Refrig. 5~25, Calef. 25~65, ACS 20~60.
Efic. Energ. Calef. 55ºC/35ºC: A++/A+++.
Rango Tª. Ext. func. (ºC): Refrig. -5~43, Calef. -25~35, ACS -25~43.
Capacidades nominales (Refrig.: Aire: 35ºC-Agua: 23-18ºC / Calef.: Aire: 7ºC-Agua: 30-35ºC).





REFRIGERANTE ECOLÓGICO R32

Aerotermina

Sistema MONOBLOCK R32

S·THERM YUKON

NOVEDAD

Capacidad (kW)		MODELO	CÓDIGO
Calefacción	Refrigeración		
6,4	6,5	**SMHM 60B/3**	910.922.0109
8,4	8,3	**SMHM 80B/3**	910.922.0110
10,0	9,9	**SMHM 100B/3**	910.922.0111
12,1	12,0	**SMHM 120B/3**	910.922.0112
14,5	13,5	**SMHM 140B/3**	910.922.0113
15,9	14,2	**SMHM 160B/3**	910.922.0114
12,1	12,0	**SMHM 120B3/9**	910.922.0115
14,5	13,5	**SMHM 140B3/9**	910.922.0116
15,9	14,2	**SMHM 160B3/9**	910.922.0117

Nota: Terminación **"9"** modelos trifásicos

Rango Tª. Salida de agua (ºC): Refrig. 5~25, Calef. 25~65, ACS 20~60.
Efic. Energ. Calef. 55ºC/35ºC: A++/A+++.
Rango Tª. Ext. func. (ºC): Refrig. -5~43, Calef. -25~35, ACS -25~43.
Capacidades nominales (Refrig.: Aire: 35ºC-Agua: 23-18ºC / Calef.: Aire: 7ºC-Agua: 30-35ºC).



REFRIGERANTE ECOLÓGICO R32

Sistema MONOBLOCK R290

S-THERM YUKON

NOVEDAD

Capacidad (kW)		MODELO	CÓDIGO
Calefacción	Refrigeración		
4,5	4,5	**SMHM 40 P**	910.922.0130
6,2	6,5	**SMHM 60 P**	910.922.0131
8,4	8,3	**SMHM 80 P**	910.922.0132
10,0	10,0	**SMHM 100 P**	910.922.0133
12,0	12,0	**SMHM 120 P**	910.922.0134
14,0	14,0	**SMHM 140 P**	910.922.0135
15,0	16,0	**SMHM 160 P**	910.922.0136
12,0	12,0	**SMHM 120 P3**	910.922.0137
14,0	14,0	**SMHM 140 P3**	910.922.0138
15,0	16,0	**SMHM 160 P3**	910.922.0139

Nota: Terminación **"-3"** modelos trifásicos

Rango Tª. Salida de agua (ºC): Refrig. 5~30, Calef. 12~75, ACS 10~70.
Efic. Energ. Calef. 55ºC/35ºC: A++/A+++.
Rango Tª. Ext. func. (ºC): Refrig. -5~46, Calef. -25~35, ACS -25~46.
Capacidades nominales (Refrig.: Aire: 35ºC-Agua: 23-18ºC / Calef.: Aire: 7ºC-Agua: 30-35ºC).



R290
NATURAL
REFRIGERANT

Aerotermina

S-THERM YUKON

NOVEDAD

Sistema MONOBLOCK Doble ventilador horizontal 3Ph con Grupo Hidrónico

Capacidad (kW)		MODELO	CÓDIGO
Calefacción	Refrigeración		
18,0	18,5	**SMHM 180B3**	910.922.0108
22,0	23,0	**SMHM 220B3**	910.922.0077
16,0	27,0	**SMHM 260B3**	910.922.0076
30,1	31,0	**SMHM 300B3**	910.922.0075

Componentes grupo hidráulico:
- Bomba de agua centrífuga
- Vaso de Expansión
- Válvula de seguridad
- Válvula de purga de aire
- Interruptor de flujo.

Rango Tª. Salida de agua (ºC): Refrig. 5~25, Calef. 25~60, ACS 30~55.
Efic. Energ. Calef. 55ºC/35ºC: A++/A+++.
Rango Tª. Ext. func. (ºC): Refrig. -5~46, Calef. -25~35, ACS -25~43.
Capacidades nominales (Refrig.: Aire: 35ºC-Agua: 23-18ºC / Calef.: Aire: 7ºC-Agua: 30-35ºC).





REFRIGERANTE ECOLÓGICO R32

S-THERM YUKON

NOVEDAD

Sistema MONOBLOCK COMERCIAL Doble ventilador vertical 3Ph sin Grupo Hidrónico

Capacidad (kW)		MODELO	CÓDIGO
Calefacción	Refrigeración		
64,0	57,0	**SMHM 650B3**	910.922.0100
77,0	70,0	**SMHM 750B3**	910.922.0101
112,0	100,0	**SMHM 1100B3**	910.922.0102
142,0	130,0	**SMHM 1400B3**	910.922.0103

Incluye Válvula de seguridad e Interruptor de flujo.

Rango Tª. Salida de agua (ºC): Refrig. 5~20, Calef. 25~65, ACS 30~70.
Rango Tª. Ext. func. (ºC): Refrig. -15~48, Calef. -25~43, ACS -20~43.
Capacidades nominales (Refrig.: Aire: 35ºC-Agua: 23-18ºC / Calef.: Aire: 7ºC-Agua: 30-35ºC).

Sistema MONOBLOCK COMERCIAL Doble ventilador vertical 3Ph con Grupo Hidrónico

Capacidad (kW)		MODELO	CÓDIGO
Calefacción	Refrigeración		
65,7	56,7	**SMHM 650BH3**	910.922.0104
77,7	69,3	**SMHM 750BH3**	910.922.0105
113,1	99,3	**SMHM 1100BH3**	910.922.0106
142,9	129,3	**SMHM 1400BH3**	910.922.0107

Componentes grupo hidráulico: Bomba de agua centrífuga Grundfos 3F, Vaso de Expansión, Válvula de seguridad, Válvula de purga de aire, Interruptor de flujo.

Rango Tª. Salida de agua (ºC): Refrig. 5~20, Calef. 25~65, ACS 30~70.
Rango Tª. Ext. func. (ºC): Refrig. -15~48, Calef. -25~43, ACS -20~43.
Capacidades nominales (Refrig.: Aire: 35ºC-Agua: 23-18ºC / Calef.: Aire: 7ºC-Agua: 30-35ºC).





REFRIGERANTE ECOLÓGICO R32

Aerotermina

AEROTERMO Agua Caliente Sanitaria tipo MONOBLOCK

S-THERM

Capacidad (kW)	Capacidad del Depósito (L)	Serpentín Solar	MODELO	CÓDIGO
1,62	176	NIE	**SWH 190 IRE2**	910.922.0068
1,62	168	TAK	**SWH 190 IRES2**	910.922.0055
2,30	284	NIE	**SWH 300 IRE2**	910.922.0069
2,30	272	TAK	**SWH 300 IRES2**	910.922.0056



Compresor rotativo. Motor ventilador centrífugo. Válvula expansión electrónica. Control digital con Wi-Fi. Dep. Acero vitrif. 176~272 lt (S/Mod.) con 50 mm de aislación de poliuretano. Resistencia eléctrica de apoyo de 1,5kW. Conexión Smart Grid, Fotovoltaica y Sistema solar térmico. Modelos IRES con serpentín adicional para sistema solar térmico. Función antilegionela. Ánodo electrónico. Contacto On-Off remoto.

- Rango de temperatura de trabajo (ºC): Económico -7+43 Con Calentador Eléctrico -20+43.

R134a

AEROTERMO Instalación Mural

NOVEDAD

Capacidad Calentamiento (kW)	Capacidad del Depósito (L)	Consumo energético anual (kWh)	MODELO	CÓDIGO
0,95	176	448	**SWH 80 P**	910.922.0120
0,98	168	551	**SWH 100 P**	910.922.0121
1,30	284	746	**SWH 150 P**	910.922.0122



Rango Tª. (ºC) Preparación ACS 38~65. (38~70 C/Resist. Eléctr.) Efi c. Energ. ACS A+.
Rango Tª. Ext. func. (ºC): ACS -20~47.

R290 NATURAL REFRIGERANT

AEROTERMO Agua Caliente Sanitaria Sistema Partido

Conjunto de unidad exterior y depósito de agua caliente en acero vitrificado de 185 litros

Capacidad (kW)	UNIDAD EXTERIOR		DEPÓSITO	
	MODELO	CÓDIGO	MODELO	CÓDIGO
3,5	**SWH 35ERA2**	910.922.0057	**SWH 200DE**	910.922.0058



Compresor rotativo. Motor ventilador DC. Válvula expansión electrónica. Separador aspiración. Calderín. Dep. Acero vitrificado 185 lt aislado. Resistencia eléctrica de apoyo de 1,5kW. Protección batería anticorrosión. Mando digital por cable. Rango de temperatura de trabajo (ºC): -25+45.

R410A



- El calentador de agua con bomba de calor de aire es un producto moderno, eficiente, que ahorra energía y es respetuoso con el medio ambiente
- Circuito cerrado del sistema de tuberías de refrigerante. No hay riesgo de contaminación del agua de servicio con el refrigerante
- La tubería de refrigerante está envuelta dentro del depósito
- El control del calentador se realiza a través de un mando de pared, que es de suministro estándar
- 3 años de garantía

Los datos se recopilaron para las siguientes condiciones: calefacción: Tª. del agua del sistema 30ºC / 35ºC, Tª. del aire exterior 7ºC DB / 6ºC WB refrigeración: Tª. del agua del sistema 12ºC / 7ºC WB, Tª. del aire exterior 35ºC DB / 24ºC WB

INTERACUMULADORES

S-THERM

Volumen (Lt)	Intercambiador		Acabado exterior	Resistencia eléctrica	MODELO	CÓDIGO
	Sup. (m^2)	Vol. (Lt)				
286	3,2	21	polipiel gris	3,3 kW Opcional	**ST-300 DE**	910.922.0060
270	2,6	18	chapa pint.	1,5 kW / 230V	**ST-300 DS**	910.922.0071

Modelos con terminación DE con depósitos de acero vitrificado.

Modelo con terminación DS con depósito de acero inoxidable.

Aislamiento de PU altamente efectivo de 50 mm.

Resistencia eléctrica integrada de 1,5 kW (Modelo terminación DS, Modelos terminación DE, posibilidad de instalación directa de las resistencias eléctricas con una potencia de 3,3 kW).



DEPÓSITOS DE INERCIA

Volumen (Lt)	Temp. máx (ºC)	Material (Acero)	Acabado exterior	Resistencia eléctrica	MODELO	CÓDIGO
58	90	Gr.11	PVC gris	3 ó 6 kW Opcional	**AKU ST 50 S**	910.922.0093
150	90	Gr.11	PVC gris	3 ó 6 kW Opcional	**AKU ST 150 S**	910.922.0094
284	90	Gr.11	PVC gris	3 ó 6 kW Opcional	**AKU ST 300 S**	910.922.0095

Depósitos para la acumulación de energía térmica.

Diseño compacto vertical.

Posibilidad de instalación directa de las resistencias eléctricas con una potencia de hasta 3 ó 6 kW.

Acabado superficial exterior: Revestimiento de PVC gris.
Aislamiento de espuma de PU con un espesor de 57 mm.



Los datos se recopilaron para las siguientes condiciones: calefacción: temepratura del agua del sistema 30ºC / 35ºC, temperatura del aire exterior 7ºC DB / 6ºC WB refrigeración: temperatura del agua del sistema 12ºC / 7ºC WB, temperatura del aire exterior 35ºC DB / 24ºC WB

Enfriadoras y FanCoil

Mini-Enfriadoras Full DC Inverter Condensadas por Aire

R32

Capacidad (kW)		Diámetro de la tubería de agua (pulgadas)	MODELO	CÓDIGO
refrigeración	calefacción			
5,5	6,5	1	**SCV 50EB**	911.921.0015
7,4	8,4	1	**SCV 70EB**	911.921.0014
9,0	10,0	1	**SCV 100EB**	911.921.0013
11,6	12,2	1 1/4	**SCV 120EB**	911.921.0012
11,6	12,2	1 1/4	**SCV 120EB-3**	911.921.0009
13,4	14,1	1 1/4	**SCV 140EB**	911.921.0011
13,4	14,1	1 1/4	**SCV 140EB-3**	911.921.0008
14,0	16,0	1 1/4	**SCV 160EB**	911.921.0010
14,0	16,0	1 1/4	**SCV 160EB-3**	911.921.0007



- Rango de temperatura de funcionamiento (ºC): Refrigeración -5+43. Calefacción -25+35



Compresor Rotativo doble cilindro inverter DC. Motor ventilador DC. Intercambiador de placas. Recipiente de líquido. Separador de aspiración. Válvula expansión electrónica. Sensor de presión y presostatos de alta y baja. Resistencia calefactora de cárter. Bomba de agua DC. Interruptor de flujo. Válvula de seguridad. Válvula de purga de aire automática. Vaso de expansión de 5 lt. Instalación en cascada hasta 6 un. Smart grid y fotovoltaica compatible. 32 curvas climáticas. Incluye mando por cable SWC-120F con Wi-Fi y gateway Modbus. Incluye Módulo Hidrónico.

ENFRIADORAS DC INVERTER 3Ph Condensadas por aire 2 Ventiladores

R32

NOVEDAD

Capacidad (kW)		MODELO	CÓDIGO
Calefacción	Refrigeración		
18,0	18,5	**SMHM-180B3**	910.922.0108
22,0	23,0	**SMHM-220B3**	910.922.0077
16,0	27,0	**SMHM-260B3**	910.922.0076
30,1	31,0	**SMHM-300B3**	910.922.0075



Rango Tª. Salida de agua (ºC): Refrig. 5~25, Calef. 25~60.
Rango Tª. Ext. func. (ºC): Refrig. -5~46, Calef. -25~35.

Componentes grupo hidráulico:
- Bomba de agua centrífuga
- Vaso de Expansión
- Válvula de seguridad
- Válvula de purga de aire
- Interruptor de flujo.



Enfriadoras y FanCoil

Enfriadoras Modulares DC Inverter Condensadas por Aire Sin grupo hidrónico R32

MÓDULO HIDRÓNICO	Eficiencia (kW)		Diámetro tubería de agua (mm)	MODELO	CÓDIGO
	Refrig.	Calef.			
NO	27,5	32,0	DN 40	**SCV 300EB**	911.921.0005
NO	55,0	62,0	DN 50	**SCV 600EB**	911.921.0001
NO	70,0	75,0	DN 50	**SCV 750EB**	911.921.0020
NO	82,0	90,0	DN 50	**SCV 900EB**	911.921.0016
NO	130,0	138,0	DN 50	**SCV 1400EB**	911.921.0021
NO	164,0	180,0	DN 50	**SCV 1800EB**	911.921.0022



Enfriadoras Modulares DC Inverter Condensadas por Aire Con grupo hidrónico R32

MÓDULO HIDRÓNICO	Eficiencia (kW)		Diámetro tubería de agua (mm)	MODELO	CÓDIGO
	Refrig.	Calef.			
SÍ	27,5	32,0	DN 40	**SCV 300EBH**	911.921.0002
SÍ	55,0	62,0	DN 50	**SCV 600EBH**	911.921.0003
SÍ	70,0	75,0	DN 50	**SCV 750EBH**	911.921.0018
SÍ	82,0	90,0	DN 50	**SCV 900EBH**	911.921.0017
SÍ	130,0	138,0	DN 50	**SCV 1400EBH**	911.921.0023
SÍ	140,0	180,0	DN 50	**SCV 1800EBH**	911.921.0019



Componentes grupo hidráulico:
Bomba de agua centrífuga Grundfos 3F, Vaso de Expansión, Válv. seguridad, Válv. de purga de aire, Interruptor de flujo.

SCV-300~600EB/H:
Rango Tª. Salida de agua (ºC): Refrig. 5~20, Calef. 25~54. Rango Tª. Ext. func. (ºC): Refrig. -10~43, Calef. -14~30.
SCV-750~1800EB/H:
Rango Tª. Salida de agua (ºC): Refrig. 5~20, Calef. 25~54. Rango Tª. Ext. func. (ºC): Refrig. -10~48, Calef. -20~43.

Compresor Rotativo doble cilindro inverter DC (SCV-300~600)/Compresor Scroll EVI Inverter DC (SCV-750~1800). Motores ventiladores DC. Intercambiador de placas. Recipiente de líquido. Separador de aceite y aspiración. Válvula expansión electrónica. Sensor de presión y presostatos de alta y baja. Resistencia calefactora de cárter. Instalación modular hasta 8 un. (4 Un. SCV-1800). Contactos On-Off remoto, alarma, modo. Curvas climáticas. Incluye mando por cable KJRM-120H/H2 con Wi-Fi y gateway Modbus.







Enfriadoras y FanCoil

Unidades interiores Fan Coil a 2 tubos MURAL con ventilador DC

Capacidad (kW)		Diámetro de la tubería de agua (pulgadas)	MODELO	CÓDIGO
refrigeración	calefacción			
2,7	3,3	G 3/4	**SF 250 HM2**	912.921.0021
3,8	5,1	G 3/4	**SF 400 HM2**	912.921.0022
4,9	6,3	G 3/4	**SF 600 HM2**	912.921.0023

FanCoil



Motor ventilador DC. Display LED. Lama de salida de aire horizontal motorizada. Doble salida de drenaje de condensados. Incluye válvulas de 3 vías y Mando IR R05. Soporta Modbus RTU. Posibilidad de control externo mediante señal 0-10VDC. Placa principal con contacto On-Off, alarma y conexión control centralizado.

Unidades interiores Fan Coil a 2 tubos SUELO-TECHO con ventilador DC

Capacidad (kW)		Diámetro de la tubería de agua (pulgadas)	MODELO	CÓDIGO
refrigeración	calefacción			
2,4	2,6	G 3/4	**SF 250 F3**	912.921.0028
3,5	3,5	G 3/4	**SF 350 F3**	912.921.0029
4,3	4,3	G 3/4	**SF 500 F3**	912.921.0030
5,6	6,0	G 3/4	**SF 700 F3**	912.921.0031
7,4	8,1	G 3/4	**SF 800 F3**	912.921.0032

FanCoil



Motoventilador DC. Lama de salida de aire horizontal motorizada. Soporta Modbus RTU. Posibilidad de control externo mediante señal 0-10VDC. Placa principal con contacto On-Off, alarma y conexión control centralizado. Instalación horizontal o vertical, posibilidad de instalar sin mueble. Incluye bandeja condensados válvulas de 2-3 vías. Opcionales: mando, válvulas 2-3 vías, kit tuberías conexión.

Unidades interiores Fan Coil a 2 tubos CASSETTE con ventilador DC

PANEL	Capacidad (kW)		Diámetro de la tubería de agua (mm)	MODELO	CÓDIGO
	Refrig.	Calef.			
60 - 60	3,0	4,0	G 3/4	**SF 300 C2M**	912.921.0005
60 - 60	4,0	5,4	G 3/4	**SF 400 C2M**	912.921.0006
60 - 60	4,2	5,8	G 3/4	**SF 500 C2M**	912.921.0007
90 - 90	5,9	8,4	G 3/4	**SF 600 C2M**	912.921.0008
90 - 90	6,1	8,6	G 3/4	**SF 750 C2M**	912.921.0009
90 - 90	7,5	10,4	G 3/4	**SF 850 C2M**	912.921.0010
90 - 90	7,8	10,9	G 3/4	**SF 950 C2M**	912.921.0011
90 - 90	11,2	14,9	G 3/4	**SF 1500 C2M**	912.921.0012

FanCoil



Motor ventilador DC. Salida de aire 360º. Lama de salida de aire horizontal motorizada. Bomba de elevación de condensados. Filtro de aire. Soporta Modbus RTU. Placa principal con contacto On-Off, alarma y conexión control centralizado. Toma precalada de aire exterior. Posibilidad de instalar conductos de impulsión de aire (Mod. 90x90). Incluye Panel decorativo y Mando IR R05.

Enfriadoras y FanCoil

Unidades interiores Fan Coil a 4 tubos CASSETTE con ventilador DC

PANEL	Capacidad (kW)		Diámetro de la tubería de agua (mm)	MODELO	CÓDIGO
	Refrig.	Calef.			
60 - 60	2,2	3,6	G 3/4 / G 1/2	**SF 300 C4M**	912.921.0013
60 - 60	2,7	4,3	G 3/4 / G 1/2	**SF 400 C4M**	912.921.0014
60 - 60	2,8	4,5	G 3/4 / G 1/2	**SF 500 C4M**	912.921.0015
90 - 90	5,0	6,9	RC 3/4 / RC 1/2	**SF 600 C4M**	912.921.0016
90 - 90	5,2	7,4	RC 3/4 / RC 1/2	**SF 750 C4M**	912.921.0017
90 - 90	5,3	7,7	RC 3/4 / RC 1/2	**SF 950 C4M**	912.921.0018
90 - 90	7,9	11,1	RC 3/4 / RC 1/2	**SF 1200 C4M**	912.921.0019
90 - 90	8,0	11,3	RC 3/4 / RC 1/2	**SF 1500 C4M**	912.921.0020

FanCoil



Motor ventilador DC. Salida de aire 360º. Lama de salida de aire horizontal motorizada. Bomba de elevación de condensados. Filtro de aire. Soporta Modbus RTU. Placa principal con contacto On-Off, alarma y conexión control centralizado. Toma precalada de aire exterior. Posibilidad de instalar conductos de impulsión de aire (Mod. 90x90). Incluye Panel decorativo y Mando IR R05.

Unidades interiores Fan Coil a 2 tubos CONDUCTO con ventilador DC

Capacidad (kW)		Diámetro de la tubería de agua (pulgadas)	MODELO	CÓDIGO
refrigeración	calefacción			
2,2	3,5	RC 3/4	**SF 200 D3**	912.921.0024
4,0	6,8	RC 3/4	**SF 400 D3**	912.921.0025
5,8	9,8	RC 3/4	**SF 600 D3**	912.921.0026
9,0	15,5	RC 3/4	**SF 1000 D3**	912.921.0027

FanCoil



Motor ventilador DC. Presión estática configurable. Aspiración retorno posterior-inferior. Toma precalada de aire exterior. Incluye bandeja condensados y válvulas de 2-3 vías.

Unidades interiores Fan Coil a 4 tubos CONDUCTO con ventilador DC

Capacidad A/M/B (kW)		Caudal de aire A/M/B (m3/h)	MODELO	CÓDIGO
Refrigeración	Calefacción			
1,4 / 1,1 / 0,8	2,1 / 1,7 / 1,4	320 / 210 / 140	**SF 200 D4**	912.921.0035
2,2 / 1,7 / 1,5	3,0 / 2,6 / 2,1	450 / 340 / 280	**SF 300 D4**	912.921.0036
2,5 / 2,0 / 1,5	3,7 / 3,2 / 2,5	530 / 390 / 260	**SF 400 D4**	912.921.0037
3,0 / 2,4 / 1,9	4,4 / 3,6 / 3,0	690 / 470 / 370	**SF 500 D4**	912.921.0038
4,2 / 3,5 / 2,5	5,7 / 4,8 / 3,4	900 / 670 / 440	**SF 600 D4**	912.921.0039
5,3 / 4,1 / 3,1	6,8 / 5,5 / 4,6	1240 / 840 / 670	**SF 800 D4**	912.921.0040
6,7 / 5,4 / 3,9	8,2 / 6,9 / 5,2	1610 / 1160 / 790	**SF 1000 D4**	912.921.0041
8,2 / 6,5 / 4,6	10,1 / 8,6 / 6,8	1850 / 1295 / 925	**SF 1200 D4**	912.921.0042

FanCoil



Motor ventilador DC. Presión estática configurable. Aspiración retorno posterior-inferior. Toma precalada de aire exterior. Incluye bandeja condensados y válvulas de 2-3 vías. Conexiones hidráulicas: RC 3/4" / 3/4"

SCV FanCoil

Datos de las enfriadoras recopilados para las siguientes condiciones:

• refrigeración: entrada/salida de agua 12/7ºC, temperatura exterior 35ºC

• calefacción: entrada/salida de agua 40/45ºC, temperatura exterior 7ºC, humedad relativa 85%

Datos de Fan Coil recopilados para las siguientes condiciones:

• refrigeración: entrada/salida de agua 7/12ºC, temperatura interna 27ºC DB 19ºC WB

Se reserva el derecho a introducir cambios sin previo aviso

MINI ENFRIADORAS

Las mini enfriadoras Sinclair Inverter DC adoptan un diseño de estructura unitaria con módulo hidráulico integrado. Es una enfriadora de agua con bomba de calor refrigerada por aire, por lo que no hay necesidad de una torre de agua de refrigeración en el lado de condensación.La capacidad de enfriamiento de la gama de mini enfriadoras inverter DC es de 5 kW a 16 kW y se puede combinar libremente con unidades fan coil y calefacción por suelo radiante. Estas unidades están diseñadas para aplicaciones residenciales o light commercial que requieren agua fría o caliente.

ENFRIADORAS MODULARES

Las enfriadoras modulares inverter DC de Sinclair están equipadas con tubos de cobre con ranuras internas y aletas de aluminio hidrofílico que mejoran enormemente el intercambio de calor en unidades de 30 kW, 60 kW y 90 kW. Con una combinación máxima de 16 unidades es posible obtener una capacidad de 1440 kW. Estas enfriadoras modulares utilizan compresores inverter DC de alta eficiencia. La ventaja de la conexión modular es que si un módulo falla, los otros módulos funcionan como respaldo para proporcionar una operación continua.Las enfriadoras se pueden combinar libremente con unidades fan coil y unidades de tratamiento de aire. Los propietarios de proyectos pueden elegir los mejores tipos según su gusto por el diseño (para el interior) o las necesidades funcionales.

ACCESORIOS

Descripción	MODELO	CÓDIGO
Mando a distancia con cable para ventiloconvectores SF-xxxD3. Soporta Modbus RTU	**SWC-86A**	990.917.0023
Mando con cable y termostato	**KJR 18B**	912.921.0033
Mando a distancia con cable y sensor de temperatura (SFxxxC4(M), SFxxxC2(M), SFxxxH(M))	**KJR 29B**	990.917.0024
Mando a distancia con cable (SFxxxF3)	**KJRP 75A**	990.917.0025
Mando a distancia con cable para SCV-50 ÷ 160 EA(B)	**KJR 120F**	990.917.0026
Juego de conexión para CCMxx Y BMS (SFxxxF, SFxxxD3)	**FCUKZ 03**	990.917.0027
Controlador central con programador semanal	**CCM 09**	990.917.0012
Controlador central con teclado táctil y opción de establecer la prioridad de calefacción o refrigeración	**CCM 30**	990.917.0028

sinclair

La mejor inversión en calidad, precio y rendimiento.

S-THERM



Aplicación tanto para nueva construcción como para renovación de edificios y viviendas antiguas.



Agradable confort térmico garantizado durante todo el año.



DE 1 KW ELÉCTRICO HASTA 5 KW DE CALOR

> Las Aerotermias Sinclair reducen el consumo eléctrico y la emisión de CO_2.

> Utilizamos tecnología DC Inverter, gracias a la cual se consigue un alto rendimiento, obteniendo 5 kW de calor de 1 kW de energía eléctrica consumida.

REFRIGERANTE ECOLÓGICO R32

Keymark Certification

Gama Kr3 R32

ENFRIADORAS Y BOMBAS DE CALOR

Serie Kr3b Mueble 1

Temperatura Exterior: 35ºC, Temperatura Entrada Agua: 12ºC, Temperatura Salida Agua: 7ºC

MODELOS	Kr3b-40	Kr3b-45	Kr3b-55	Kr3b-65	Kr3b-75
Potencia frigorífica (kW)	39,6	48,6	58,8	66,8	75,1
Potencia efectiva total (kW)	13,6	16,7	18,9	21,7	25,0
Caudal de agua (m³/h)	6,8	8,3	10,1	11,4	12,9
Presión estática disponible (KPa)	79	129	98	110	88
EER	2,92	2,91	3,10	3,08	3,00
SEER	4,10	4,11	4,17	4,20	4,17
ηs FRÍO (%)	166,2	166,1	170,5	170,2	170,0

Temperatura Exterior: 7(6)ºC, Temperatura Entrada Agua: 40ºC, Temperatura Salida Agua: 45ºC

Potencia calorífica (kW)	41,8	52,1	64,7	74,1	83,5
Potencia efectiva total (kW)	13,9	17,4	20,1	23,1	26,1
Caudal de agua (m³/h)	7,3	9,1	11,3	12,9	14,5
Presión estática disponible (KPa)	75	128	95	93	73
COP	3,00	3,00	3,22	3,21	3,20

Temperatura Exterior: 7(6)ºC, Temperatura Entrada Agua: 30ºC, Temperatura Salida Agua: 35ºC

Potencia calorífica (kW)	43,9	53,7	65,2	74,2	84,4
Potencia efectiva total (kW)	11,8	14,3	17,0	19,3	22,2
Caudal de agua (m³/h)	7,6	9,3	11,3	12,9	14,6
Presión estática disponible (KPa)	69	119	87	86	64
COP	3,71	3,77	3,83	3,85	3,80
SCOP	3,24	3,26	3,55	3,58	3,56
ηs CALOR (%)	126,8	127,5	139,2	140,1	139,3

Datos generales

Intensidad máxima funcionamiento (A)	35	40	48	53	60
Caudal aire máximo (m³/h)	25.000	25.000	36.000	40.000	40.000
Nº de ventiladores exteriores	1			2	
Ø conexión externa circuito de agua	1-1/4"	1-1/4"	1-1/2"	1-1/2"	1-1/2"
Largo (mm)	2.400				
Ancho (mm)	1.150				
Alto (mm)	2.350		2.205		
Peso (Kg)	689	695	725	730	730
CÓDIGO	911.911.0256	911.911.0257	911.911.0242	911.911.0258	911.911.0259

- Tensión: 400V/3ph/50Hz Sin Neutro
- Número de Circuitos: 1
- GWP: 677
- 2 Compresores tipo Scroll
- Ventiladores exteriores AXIAL EC
- Conexión circuito de agua: RANURADA - TIPO VICTAULIC



Gama Kr3 R32

ENFRIADORAS Y BOMBAS DE CALOR

Serie Kr3b Mueble 2

Temperatura Exterior: 35ºC, Temperatura Entrada Agua: 12ºC, Temperatura Salida Agua: 7ºC

MODELOS	Kr3b-85	Kr3b-95	Kr3b-120
Potencia frigorífica (kW)	84,3	99,0	120,2
Potencia efectiva total (kW)	28,0	33,8	41,5
Caudal de agua (m^3/h)	14,5	17,0	20,6
Presión estática disponible (KPa)	109	160	140
EER	3,01	2,93	2,90
SEER	4,27	4,25	4,23
ηs FRÍO (%)	167,9	167,1	166,2

Temperatura Exterior: 7(6)ºC, Temperatura Entrada Agua: 40ºC, Temperatura Salida Agua: 45ºC

Potencia calorífica (kW)	92,0	112,0	133,2
Potencia efectiva total (kW)	30,3	37,2	44,4
Caudal de agua (m^3/h)	15,8	19,2	22,9
Presión estática disponible (KPa)	96	144	104
COP	3,04	3,01	3,00

Temperatura Exterior: 7(6)ºC, Temperatura Entrada Agua: 30ºC, Temperatura Salida Agua: 35ºC

Potencia calorífica (kW)	95,1	115,6	135,7
Potencia efectiva total (kW)	25,4	31,1	36,7
Caudal de agua (m^3/h)	16,4	19,9	23,4
Presión estática disponible (KPa)	88	136	99
COP	3,74	3,72	3,70
SCOP	3,63	3,58	3,58
ηs CALOR (%)	141,3	140,1	140,2

Datos generales

Intensidad máxima funcionamiento (A)	77	95	108
Caudal aire máximo (m^3/h)	50.000		58.000
Nº de ventiladores exteriores	2		
Ø conexión externa circuito de agua	2"		
Largo (mm)	2.840		
Ancho (mm)	1.185		
Alto (mm)	2.530		
Peso (Kg)	900	1.025	1.040
CÓDIGO	911.911.0260	911.911.0261	911.911.0262

- Tensión: 400V/3ph/50Hz Sin Neutro
- Número de Circuitos: 1
- GWP: 677
- 2 Compresores tipo Scroll
- Ventiladores exteriores AXIAL EC
- Conexión circuito de agua: RANURADA - TIPO VICTAULIC



Gama KUBIC NEXT

HITECSA COOL AIR

ROOF TOP BOMBA DE CALOR

Serie KuNBi Inverter Mueble 1

MODO FRÍO (Exterior: 35ºC - Interior: 27ºC b.s./19ºC b.h._UNE-EN_14511)

MODELOS	KuNBi-45	KuNBi-55	KuNBi-65	KuNBi-75	KuNBi-90
Capacidad frigorífica nominal (kW)	41,9	52,0	63,4	75,4	85,0
Potencia absorbida total (kW)	14,5	18,6	21,2	26,9	30,4
EER (kW)	2,9	2,8	3,0	2,8	2,8
Caudal de aire (m^3/h)	8.400	10.400	12.000	14.400	16.500
Presión disponible (Pa)	150	200	200	200	250
SEER (kW)	4,4	4,1	4,2	4,2	4,2
ηs FRÍO (%)	171,7	161,2	164,4	163,5	163,4

MODO CALOR (Exterior: 7ºC b.s./6ºC b.h. - Interior: 20/-ºC)

Capacidad calorífica (kW)	41,5	52,0	67,0	76,4	87,7
Potencia absorbida total (kW)	13,1	15,9	20,5	23,5	27,4
Coeficiente COP (kW)	3,2	3,3	3,3	3,3	3,2
Caudal de aire (m^3/h)	8.400	10.400	12.000	14.400	16.500
Presión disponible (Pa)	150	200	200	200	250
Coeficiente SCOP (kW)	3,4	3,2	3,3	3,3	3,2
ηs CALOR (%)	131,3	125,7	129,3	128,3	126,7

Datos generales

Nº de ventiladores exteriores	2				
Nº de ventiladores interiores	2				
Caudal aire (C.N.) ventilador exterior (m^3/h)	40.000				44.000
Caudal aire (C.N.) ventilador interior (m^3/h)	8.400	10.400	12.000	14.400	16.500
Presión estática (C.N.) ventilador interior (Pa)	150	200	200	200	250
Presión estática máxima vent. interior (Pa)	950	850	800	700	500
Potencia sonora dB(A)	81,0	83,1	86,5	86,4	89,1
Presión sonora dB(A) (5 m)	59,5	61,6	65,0	64,9	67,6
Largo (mm)	2.900				
Ancho (mm)	2.215				
Alto (mm)	1.830				
Peso (Kg)	1.222	1.230	1.307	1.323	1.377
CÓDIGO	911.911.0253	911.911.0263	911.911.0264	911.911.0265	911.911.0266

- Tensión: 400V/3ph/50Hz Sin Neutro
- Número de Circuitos: 2
- Número de compresores: 2
- Múltiples etapas de potencia
- Refrigerante R32
- GWP: 677
- Intercambiador exterior: Batería de aletas de aluminio y tubos de cobre
- Intercambiador interior: Batería de aletas de aluminio y tubos de cobre entrelazados
- Ventiladores exteriores AXIAL EC
- Ventiladores interiores RADIAL EC



Gama KUBIC NEXT

ROOF TOP BOMBA DE CALOR

Serie KuNB2i Full Inverter Mueble 1

MODO FRÍO (Exterior: 35ºC - Interior: 27ºC b.s./19ºC b.h._UNE-EN_14511)

MODELOS	KuNB2i-45	KuNB2i-55	KuNB2i-65	KuNB2i-75	KuNB2i-90
Potencia frigorífica (kW)	38,8	44,51	58,8	71	85,4
Potencia absorbida (kW)	13,7	16,8	20,6	27,41	34,96
Coeficiente EER (kW)	2,84	2,64	2,85	2,59	2,46
ηs FRÍO (%)	209,8	207,5	214	212,2	205,1

MODO CALOR (Exterior: 7ºC b.s./6ºC b.h. - Interior: 20/-ºC)

Potencia calorífica (kW)	37,6	43,5	61,7	72,3	81,9
Potencia absorbida total (kW)	11,6	13,9	19,7	23,8	26,6
Coeficiente COP (kW)	3,25	3,13	3,14	3,04	3,08
ηs CALOR (%)	141,7	139,5	146,2	143,9	141,1

Datos generales

Nº de ventiladores exteriores	2				
Nº de ventiladores interiores	2				
Caudal aire (C.N.) ventilador exterior (m³/h)	40.000				44.000
Caudal aire (C.N.) ventilador interior (m³/h)	8.400	10.400	12.000	14.400	16.500
Presión estática (C.N.) ventilador interior (Pa)	150	200	200	200	250
Presión estática máxima vent. interior (Pa)	950	850	800	700	500
Potencia sonora dB(A)	81,0	83,1	86,5	86,4	89,1
Presión sonora dB(A) (5 m)	59,5	61,6	65,0	64,9	67,7
Largo (mm)	2.900				
Ancho (mm)	2.215				
Alto (mm)	1.830				
Peso (Kg)	1.222	1.230	1.307	1.323	1.377
CÓDIGO	911.911.0267	911.911.0268	911.911.0269	911.911.0270	911.911.0271

- Tensión: 400V/3ph/50Hz Sin Neutro
- Refrigerante R32
- GWP: 677
- Intercambiador exterior: Batería de aletas de aluminio y tubos de cobre
- Intercambiador interior: Batería de aletas de aluminio y tubos de cobre entrelazados
- Ventiladores exteriores AXIAL EC
- Ventiladores interiores RADIAL EC

El control Full Inverter de Hitecsa, que entrega el funcionamiento de los compresores con modulación del 15% al 100% de la potencia de cada uno de ellos, así como la regulación total de los caudales de aire interior y exterior gracias a los ventiladores radiales y axiales con motores EC, permite el control total de las prestaciones entregadas por el equipo, en cualquier condición de funcionamiento, tanto de demanda como de condiciones extremas de trabajo.



Gama KUBIC NEXT

BOMBA DE CALOR-RECUPERACIÓN FRIGORÍFICA

Serie KuNBi-RCF

POTENCIA FRIGORÍFICA (60% Renovación Exterior: 35ºC b.s. / 24ºC b.h. - Interior: 27ºC b.s./19ºC b.h._UNE-EN_14511)

MODELOS	KuNBi RCF-45	KuNBi RCF-55	KuNBi RCF-65	KuNBi RCF-75	KuNBi RCF-90
Capacidad frigorífica nominal (kW)	57,9	67,4	88,6	100,1	114,6
Potencia absorbida total (kW)	22,5	25,8	31,3	37,1	44,8
EER (kW)	2,58	2,61	2,83	2,70	2,56

POTENCIA CALORÍFICA (60% Renovación Exterior: 10ºC b.s. / 9ºC b.h. - Interior: 20ºC b.s./14ºC b.h.)

Capacidad calorífica (kW)	63,6	73,8	95,8	107,8	121,3
Potencia absorbida total (kW)	20,5	24,0	34,0	35,9	41,5
Coeficiente COP (kW)	3,10	3,08	2,82	3,00	2,92

Datos generales

Largo x Ancho x Alto (mm)	3.975 x 2.215 x 1.825				
Peso (Kg)	1.333	1.339	1.421	1.434	1.531
CÓDIGO	911.911.0272	911.911.0273	911.911.0274	911.911.0275	911.911.0276

- Refrigerante R32. - Circuito RCF: 1 compresor Scroll. - 1 Ventilador de retorno Radial EC.

BOMBA DE CALOR-VENTILADOR DE RETORNO RADIAL

Serie KuNBi-VRR

POTENCIA FRIGORÍFICA (60% Renovación Exterior: 35ºC b.s. / 24ºC b.h. - Interior: 27ºC b.s./19ºC b.h._UNE-EN_14511)

MODELOS	KuNBi VRR-45	KuNBi VRR-55	KuNBi VRR-65	KuNBi VRR-75	KuNBi VRR-90
Capacidad frigorífica nominal (kW)	45,32	53,72	68,29	77,09	90,51
Potencia absorbida total (kW)	16,67	20,23	23,90	29,67	37,48
EER (kW)	2,72	2,65	2,86	2,60	2,42

POTENCIA CALORÍFICA (60% Renovación Exterior: 10ºC b.s. / 9ºC b.h. - Interior: 20ºC b.s./14ºC b.h.)

Capacidad calorífica (kW)	46,51	55,02	70,51	78,03	91,49
Potencia absorbida total (kW)	13,46	16,02	23,07	24,58	30,21
Coeficiente COP (kW)	3,46	3,44	3,06	3,17	3,03

Datos generales

Largo x Ancho x Alto (mm)	3.975 x 2.215 x 1.825				
Peso (Kg)	1.260	1.266	1.328	1.341	1.385
CÓDIGO	911.911.0277	911.911.0278	911.911.0279	911.911.0280	911.911.0281

- Refrigerante R32. - 2 Ventiladores de retorno Radial EC.



Gama MOSAIC HE / EASY

MOSAIC HE / HE BIG HORIZONTALES

Equipos autónomos compactos y partidos horizontales inverter con ventiladores tipo plug fan en condensación y evaporación, adecuados para operar acoplados a una red de distribución de aire tanto en la sección interior como exterior.

ACHIBA HE- Configuración compacta *CCHIBA HE / ECHIBA HE- Configuración partida (split)*

MODELO	17	22	27	35i BIG
Potencia en frío Mín-Nom-Máx (kW)	3,8 - 12,9 - 17,3	4,9 - 16,8 - 22,4	6,2 - 20,5 - 26,5	10,5-35,3
Potencia en bomba Mín-Nom-Máx (kW)	4,0 - 13,0 - 18,6	5,2 - 15,7 - 24,2	6,7 - 20,4 - 28,9	7,5-36,7
EER (20 - 80 - 120 Hz ~)	2,87 - 2,52 - 2,40	2,83 - 2,44 - 2,27	2,93 - 2,41 - 2,22	4,7-1,9
COP (20 - 80 - 120 Hz ~)	2,92 - 2,52 - 2,47	2,91 - 2,64 - 2,50	2,83 - 2,35 - 2,17	3,0-2,4
Caudal aire Exterior (máx-mín) (m^3/h)	5.600 - 1.700	6.200 - 1.900	7.500 - 2.300	10.500
Presión est. disp. Exterior (Pa)	50	50	50	60
Caudal aire máx. Interior (m^3/h)	3.600	4.600	5.600	6.500
Presión estática Interior (Pa)	300	300	300	150
Dimensiones Unidad Compacta (mm)	1.830 x 1.697 x 640	1.830 x 1.697 x 640	1.755 x 1.998 x 672	2.150x2.150x750
Dimensiones Unidad Condensadora (mm)	1.755 x 975 x 640	1.755 x 975 x 640	1.750 x 1.060 x 672	2.150x1.050x750
Dimensiones Unidad Evaporadora (mm)	1.755 x 760 x 640	1.755 x 760 x 640	1.750 x 900 x 672	2.150x1.050x750
Peso Unidad Compacta (kg)	360	400	460	607
Peso Unidad Condensadora (kg)	235	270	295	394
Peso Unidad Evaporadora (kg)	135	140	175	311
Termostato	TH Tune	TH Tune	TH Tune	TH Tune
	CODIGO	CODIGO	CODIGO	CODIGO
ACHIBA HE	910.912.0029	910.912.0030	910.912.0031	910.912.0065
CCHIBA HE	910.912.0032	910.912.0033	910.912.0034	910.912.0070
ECHIBA HE	910.912.0035	910.912.0036	910.912.0037	910.912.0071





MOSAIC EASY

Equipos autónomos compactos horizontales inverter, adecuados para operar acoplados a una red de distribución de aire

ACHIBA ei	17	22	27	35i BIG
Potencia Frigorífica Mín-Nom-Máx (1)(3) (kW)	3,9 - 17,0	5,0 - 21,8	5,8 - 25,2	8,9 - 33,3
Potencia Calorífica Mín-Nom-Máx (2)(3) (kW)	3,6 - 18,9	4,6 - 23,6	5,1 - 26,7	8,4 - 36,9
EER (60 Hz ~)	2,77	2,61	2,45	2,48
COP (60 Hz ~)	2,95	2,78	2,53	3,23
Eficiencia energética estacional de refrigeración / ηs, h	147,2	139,8	131,8	144,3
Eficiencia energética estacional de calefacción / ηs, h	116,1	115,8	115,7	118,7
Alimentación (50 Hz ~) (V)	400+3+N	400+3+N	400+3+N	400+3+N
Carga base gas (kg)	6,3	6,3	9,4	8,0
Caudal aire interior (Mín -Máx) (m^3/h)	1800/3600	230//4600	2750/5500	3250/6500
Presión estática Nominal (Pa)	100	120	120	150
Caudal aire exterior (Mín. -Máx) (m^3/h)	2800/5600	3100/6200	3750/7500	525/10500
Presión estática disponible (Pa)	50	50	50	60
Dimensiones (largo x ancho x alto) (mm)	1.699x1.650x640	1.699x1.650x640	1.950x1.650x670	2.193x2.110x750
Peso neto (kg)	342	336	591	760
CODIGO	910.912.0066	910.912.0067	910.912.0068	910.912.0069

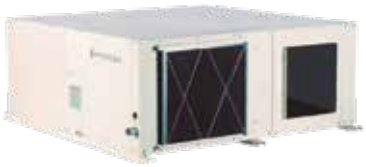

Gama MOSAIC HE

MOSAIC HE VERTICALES

Equipos autónomos compactos y partidos verticales inverter con ventiladores tipo plug fan en condensación y evaporación,adecuados para operar acoplados a una red de distribución de aire tanto en la sección interior como exterior.

ACVIBA HE- Configuración compacta *CCVIBA HE / ECVIBA HE- Configuración partida (split)*

MODELO	17	22	27
Potencia en frío Mín-Nom-Máx (kW)	4,2 - 13,8 - 18,0	5,4 -17,7 - 23,0	6,8 – 22,0 - 28,6
Potencia en bomba Mín-Nom-Máx (kW)	4,2 - 13,9 - 19,8	5,5 – 17,8 – 25,8	7,0 - 22,2 - 30,2
EER (20 - 80 - 120 Hz ~)	2,90 - 2,60 - 2,50	2,86 - 2,56 - 2,45	2,96 - 2,54 - 2,44
COP (20 - 80 - 120 Hz ~)	2,95 - 2,62 - 2,52	2,94 - 2,69 - 2,55	2,99 - 2,64 - 2,54
Caudal aire Exterior (máx-mín) (m^3/h)	6.500 - 4.600	7.000 - 5.000	9.600 - 6.800
Presión est. Disp. Exterior (Pa)	consultar	consultar	consultar
Caudal Máximo Interior (m^3/h)	4.000	4.800	5.900
Presión Máxima Interior (Pa)	300	300	300
Dimensiones Unidad Compacta (mm)	1.130 x 800 x 1.900	1.130 x 800 x 1.900	1.700 x 870 x 1.900
Dimensiones Unidad Condensadora (mm)	1.130 x 800 x 1.250	1.130 x 800 x 1.250	1.700 x 870 x 1.250
Dimensiones Unidad Evaporadora (mm)	1.130 x 800 x 650	1.130 x 800 x 650	1.700 x 870 x 650
Peso Unidad Compacta (kg)	400	470	600
Peso Unidad Condensadora (kg)	260	320	390
Peso Unidad Evaporadora (kg)	140	150	210
Termostato	TH Tune	TH Tune	TH Tune
	CODIGO	CODIGO	CODIGO
ACVIBA HE	910.912.0038	910.912.0039	910.912.0040
CCVIBA HE	910.912.0041	910.912.0042	910.912.0043
ECVIBA HE	910.912.0044	910.912.0045	910.912.0046



MOSAIC HE BIG VERTICALES

Equipos autónomos compactos y partidos verticales full inverter con ventiladores tipo adecuados para operar acoplados a una red de distribución de aire tanto en la sección interior como exterior.



ACVIBA HE BIG - Configuración compacta
CCVIBA HE BIG / ECVIBA HE BIG - Configuración partida (split)

MODELO	35i	40i	45i	55i	70i	80i
Potencia en frío (min.-max.) (kW)	8,4 - 33,8	9,9 - 39,9	11,1 - 44,4	13,4 - 53,8	16,9 - 67,8	20,0 - 80,1
Potencia en bomba (min.-max.)(kW)	6,3 - 29,7	7,3 - 34,4	8,5 - 40,1	10,2 - 48,2	12,5 - 59,1	14,5 - 68,4
EER	3,78 (60 hz)	3,2 (60 hz)	4,25 (60 hz)	3,83 (60 hz)	3,8 (60 hz)	3,32 (60 hz)
COP	3,51 (60 hz)	3,03 (60 hz)	4,08 (60 hz)	3,69 (60 hz)	3,50 (60 hz)	3,02 (60 hz)
Caudal aire máx. Exterior (m^3/h)	13.000	15.000	18.400	22.000	26.000	30.000
Presión est. disp. Exterior (Pa)	Hasta 60	Hasta 60	Hasta 60	Hasta 60	Hasta 60	Hasta 60
Caudal Nominal Interior (m^3/h)	6.500	8.500	9.600	11.000	13.000	17.000
Presión est. Disp. Interior (Pa)	500	500	500	450	500	500
Dimensiones Unidad Compacta (mm)	1.425 x 855 x 2.490	1.425 x 855 x 2.490	2.800 x 855 x 2.490	2.800 x 855 x 2.490	2.800 x 855 x 2.490	2.800 x 855 x 2.490
Dimensiones Unidad Condensadora (mm)	1.423 x 854 x 1.669	1.423 x 854 x 1.669	2.800 x 854 x 1.669	2.800x854x1.669	2.800x854x1.669	2.800x854x1.669
Dimensiones Unidad Evaporadora (mm)	1.423 x 854 x 927	1.423 x 854 x 927	2.800 x 854 x 927	2.800 x 854 x 927	2.800 x 854 x 927	2.800 x 854 x 927
Peso Unidad Compacta (kg)	517	523	972	972	1.007	1.024
Peso Unidad Condensadora (kg)	340	338	608	608	630	647
Peso Unidad Evaporadora (kg)	203	216	385	385	398	398
Termostato	TH Tune	TH Tune	TH Tune	TH Tune	TH Tune	TH Tune
	CODIGO	CODIGO	CODIGO	CODIGO	CODIGO	CODIGO
ACVIBA HE BIG	910.912.0047	910.912.0048	910.912.0049	910.912.0050	910.912.0051	910.912.0052
CCVIBA HE BIG	910.912.0053	910.912.0054	910.912.0055	910.912.0056	910.912.0057	910.912.0058
ECVIBA HE BIG	910.912.0059	910.912.0060	910.912.0061	910.912.0062	910.912.0063	910.912.0064

Gama MOTOCONDENSADORAS

MOTOCONDENSADORAS MISTRAL

Motocondensadoras con ventilador axial, especialmente indicadas para instalar en azoteas, terrazas o cualquier otro espacio exterior.



MODELO	801.1	1001.1	1201.1	1501.1	1602.2	2002.2
Potencia en frío (kW)	25,9	31,2	38,1	42,9	50,4	62,8
Potencia en bomba (kW)	27,3	30,7	39,5	43,6	53,2	61,8
EER	2,94	3,19	3,05	3,01	2,9	3,3
COP	3,85	3,67	3,63	3,82	3,55	3,54
Caudal Nominal (m^3/h)	17.700	17.700	19.700	19.700	35.400	35.400
Presión Nominal (Pa)	0	0	0	0	0	0
Dimensiones (mm)	1.200 x 1.050 x 1.470	1.200 x 1.050 x 1.470	1.200 x 1.050 x 1.470	1.200 x 1.050 x 1.470	2.215 x 1.350 x 1.510	2.215 x 1.350 x 1.510
Peso (kg)	256	277	283	287	506	549
Termostato	TH Tune	TH Tune	TH Tune	TH Tune	TH Tune	TH Tune
	CODIGO	CODIGO	CODIGO	CODIGO	CODIGO	CODIGO
UMXCBA	911.911.0023	911.911.0104	911.911.0037	911.911.0105	911.911.0106	911.911.0107
UMXCA	911.911.0112	911.911.0113	911.911.0114	911.911.0115	911.911.0116	911.911.0117

MODELO	2402.2	3002.2	3502.2	4002.2	4502.2
Potencia en frío (kW)	74	85	108,8	123,9	139,7
Potencia en bomba (kW)	76,6	86,7	118,2	131	142,4
EER	3,03	3,02	3,05	3,07	3,01
COP	3,36	3,57	3,63	3,57	3,49
Caudal Nominal (m^3/h)	39.400	39.400	46.400	65.900	65.900
Presión Nominal (Pa)	0	0	0	0	0
Dimensiones (mm)	2.215 x 1.350 x 1.510	2.215 x 1.350 x 1.510	2.215 x 1.960 x 2.170	2.215 x 1.960 x 2.170	2.215 x 1.960 x 2.170
Peso (kg)	560	568	979	1.043	1.046
Termostato	TH Tune	TH Tune	TH Tune	TH Tune	TH Tune
	CODIGO	CODIGO	CODIGO	CODIGO	CODIGO
UMXCBA	911.911.0013	911.911.0108	911.911.0109	911.911.0110	911.911.0111
UMXCA	911.911.0118	911.911.0119	911.911.0120	911.911.0121	911.911.0122

MOTOCONDENSADORAS HORIZONTALES

Motocondensadoras de construcción horizontal, con ventilador centrífugo, adecuadas para operar acopladas a una red de conductos de distribución de aire.

MODELO	401	501	701	721
Potencia en frío (kW)	12,4	14,1	17,2	18,5
Potencia en bomba (kW)	13,8	16,4	18,9	20,4
EER	2,4	2,2	2,2	2,2
COP	2,7	2,6	2,7	2,6
Caudal Nominal (m^3/h)	3.800	4.150	5.600	5.600
Presión Nominal (Pa)	40	50	50	50
Dimensiones (mm)	1.455 x 843 x 562	1.455 x 843 x 562	1.755 x 1004 x 640	1.755 x 1004 x 640
Peso (kg)	172	172	223	223
Termostato	TH Tune	TH Tune	TH Tune	TH Tune
	CODIGO	CODIGO	CODIGO	CODIGO
CCHBA	911.911.0123	910.950.0014	911.911.0092	911.911.0124
CCHA	911.911.0128	911.911.0129	911.911.0130	911.911.0131



MODELO	751	801	1001	1201
Potencia en frío (kW)	20,8	21,9	28,4	33,5
Potencia en bomba (kW)	21,9	24,6	29,8	37,2
EER	2,2	2,3	2,3	2,2
COP	2,7	2,8	2,5	2,6
Caudal Nominal (m^3/h)	5.700	6.200	7.600	10.000
Presión Nominal (Pa)	50	50	50	70
Dimensiones (mm)	1.755 x 1.004 x 640	1.755 x 1.004 x 640	1.750 x 1.057 x 662	2.300 x 1.382 x 782
Peso (kg)	263	272	292	410
Termostato	TH Tune	TH Tune	TH Tune	TH Tune
	CODIGO	CODIGO	CODIGO	CODIGO
CCHBA	911.911.0125	911.911.0126	911.911.0016	911.911.0127
CCHA	911.911.0132	911.911.0133	911.911.0134	911.911.0135

Gama MOTOCONDENSADORAS

HITECSA COOL AIR

MOTOCONDENSADORAS VERTICALES

Unidades motocondensadoras de construcción vertical, con ventilador centrífugo, adecuada para operar acopladas a una red de conductos de distribución de aire.

MODELO	401	501	701	721
Potencia en frío (kW)	12,5	14,4	18,9	19,6
Potencia en bomba (kW)	13,7	15	20	21
EER	2,2	2	2,3	2,1
COP	2,7	2,3	2,5	2,6
Caudal Nominal (m^3/h)	3.950	4.900	6.800	6.800
Presión Nominal (Pa)	50	50	50	50
Dimensiones (mm)	937 x 750 x 1022	1.087 x 750 x 1.022	1.130 x 800 x 1.250	1.130 x 800 x 1.250
Peso (kg)	189	200	253	272
Termostato	TH Tune	TH Tune	TH Tune	TH Tune
	CODIGO	CODIGO	CODIGO	CODIGO
CCVBA	911.911.0136	911.911.0137	911.911.0138	911.911.0139
CCVA	911.911.0152	911.911.0153	911.911.0154	911.911.0155



MODELO	751	801	1001	1201	1402	1502
Potencia en frío (kW)	22,7	24,2	30,1	34,9	37,8	43,4
Potencia en bomba (kW)	23,9	25,3	31,7	38,2	39,5	44,2
EER	2,1	2,2	2,2	2,4	2,3	2,5
COP	2,3	2,6	2,6	2,9	2,6	2,7
Caudal Nominal (m^3/h)	7.400	7.714	10.000	12.500	13.600	15.600
Presión Nominal (Pa)	50	57	50	50	88	110
Dimensiones (mm)	1.130 x 800 x 1.250	1.130 x 800 x 1.250	1.700 x 870 x 1.250	1.700 x 870 x 1.250	2.000 x 939 x 1.250	2.000 x 939 x 1.250
Peso (kg)	297	304	373	397	477	538
Termostato	TH Tune	TH Tune	TH Tune	TH Tune	TH Tune	TH Tune
	CODIGO	CODIGO	CODIGO	CODIGO	CODIGO	CODIGO
CCVBA	911.911.0140	911.911.0141	911.911.0142	911.911.0143	911.911.0144	911.911.0145
CCVA	911.911.0156	911.911.0157	911.911.0158	911.911.0159	911.911.0160	911.911.0161

MODELO	1602	2002	2302	2402	3002	3502
Potencia en frío (kW)	50,2	63,1	73,6	78,5	86,6	114,3
Potencia en bomba (kW)	51,9	65,5	81,9	81,9	88,8	119,6
EER	2,4	2,3	2,6	2,3	2,5	2,7
COP	2,8	2,8	3	2,8	3	3,6
Caudal Nominal (m^3/h)	16.000	22.000	23.000	23.000	27.000	32.000
Presión Nominal (Pa)	110	123	142	142	140	160
Dimensiones (mm)	2.000 x 939 x 1.250	2.600 x 980 x 1.422	2.600 x 980 x 1.422	2.600 x 980 x 1.422	2.800 x 1.050 x 1.722	2.800 x 1.050 x 1.722
Peso (kg)	548	747	782	802	978	1.058
Termostato	TH Tune	TH Tune	TH Tune	TH Tune	TH Tune	TH Tune
	CODIGO	CODIGO	CODIGO	CODIGO	CODIGO	CODIGO
CCVBA	911.911.0146	911.911.0147	911.911.0148	911.911.0149	911.911.0150	911.911.0151
CCVA	911.911.0162	911.911.0163	911.911.0164	911.911.0165	911.911.0166	911.911.0167

Gama CLIMATIZADORAS

CLIMATIZADORAS EXPANSIÓN DIRECTA HORIZONTALES

Climatizadoras de expansión directa de construcción horizontal, adecuadas para operar acopladas a una red de conductos de distribución de aire.



MODELO	401	501	701	721
Potencia en frío (kW)	12,4	14,1	17,2	18,5
Potencia en bomba (kW)	13,8	16,4	18,9	20,4
Caudal Nominal Unidad Interior (m^3/h)	2.700	3.200	4.300	4.300
Presión Nominal Unidad Interior (Pa)	32	48	50	40
Dimensiones (mm)	1.455 x 642 x 562	1.455 x 642 x 562	1.755 x 752 x 640	1.755 x 752 x 640
Peso (kg)	89	96	136	136
	CODIGO	CODIGO	CODIGO	CODIGO
ECHBA	911.911.0168	911.911.0102	911.911.0093	911.911.0169
ECHA	911.911.0172	911.911.0173	911.911.0174	911.911.0175

MODELO	751	801	1001	1201
Potencia en frío (kW)	20,8	21,9	28,4	33,5
Potencia en bomba (kW)	21,9	24,6	29,8	37,2
Caudal Nominal Unidad Interior (m^3/h)	4.300	4.300	5.900	7.550
Presión Nominal Unidad Interior (Pa)	50	50	60	82
Dimensiones (mm)	1.755 x 752 x 640	1.755 x 752 x 640	1.750 x 900 x 662	2.300 x 925 x 782
Peso (kg)	137	137	172	209
	CODIGO	CODIGO	CODIGO	CODIGO
ECHBA	910.950.0027	911.911.0170	911.911.0017	911.911.0171
ECHA	911.911.0176	911.911.0177	911.911.0178	911.911.0179

CLIMATIZADORAS EXPANSIÓN DIRECTA VERTICALES

Climatizadoras de expansión directa de construcción vertical, adecuadas para operar acopladas a una red de conductos de distribución de aire.



MODELO	401	501	701	721	751
Potencia en frío (kW)	12,5	14,4	18,9	19,6	22,7
Potencia en bomba (kW)	13,7	15	20	21	23,9
Caudal Nomin. Unid. Interior (m^3/h)	2.600	3.540	4.720	4.720	5.133
Presión Nomin Unid. Interior (Pa)	50	60	55	55	53
Dimensiones (mm)	937 x 750 x 580	1.087 x 750 x 580	1.130 x 800 x 650	1.130 x 800 x 650	1.130 x 800 x 650
Peso (kg)	95	99	126	126	136
	CODIGO	CODIGO	CODIGO	CODIGO	CODIGO
ECVBA	911.911.0180	911.911.0181	911.911.0182	911.911.0183	911.911.0184
ECVA	911.911.0196	911.911.0197	911.911.0198	911.911.0199	911.911.0200

MODELO	801	1001	1201	1501	1402
Potencia en frío (kW)	24,2	30,1	34,9	42,9	37,8
Potencia en bomba (kW)	25,3	31,7	38,2	43,6	39,5
Caudal Nomin. Unid. Interior (m^3/h)	5.125	6.277	8.000	9.000	8.000
Presión Nomin Unid. Interior (Pa)	83	73	91	130	130
Dimensiones (mm)	1.130 x 800 x 650	1.700 x 870 x 650	1.700 x 870 x 650	2.000 x 939 x 747	2.000 x 939 x 747
Peso (kg)	136	197	199	272	253
	CODIGO	CODIGO	CODIGO	CODIGO	CODIGO
ECVBA	911.911.0024	911.911.0185	911.911.0038	911.911.0186	911.911.0187
ECVA	911.911.0201	911.911.0202	911.911.0203	911.911.0204	911.911.0205

Gama CLIMATIZADORAS

HITECSA COOL AIR

CLIMATIZADORAS EXPANSIÓN DIRECTA VERTICALES

Climatizadoras de expansión directa de construcción vertical, adecuadas para operar acopladas a una red de conductos de distribución de aire.

MODELO	1502	1602	2002	2302	2402
Potencia en frío (kW)	43,4	50,2	63,1	73,6	78,5
Potencia en bomba (kW)	44,2	51,9	65,5	81,9	81,9
Caudal Nomin. Unid. Interior (m^3/h)	10.000	10.000	11.000	12.000	12.000
Presión Nomin Unid. Interior (Pa)	145	145	175	160	160
Dimensiones (mm)	2.000 x 939 x 747	2.000 x 939 x 747	2.600 x 980 x 752	2.600 x 980 x 752	2.600 x 980 x 752
Peso (kg)	272	272	333	333	333
	CODIGO	CODIGO	CODIGO	CODIGO	CODIGO
ECVBA	911.911.0188	911.911.0189	911.911.0190	911.911.0191	911.911.0014
ECVA	911.911.0206	911.911.0207	911.911.0208	911.911.0209	911.911.0210

MODELO	3002	3502	4002	4502
Potencia en frío (kW)	86,6	114,3	123,9	134,7
Potencia en bomba (kW)	88,8	119,6	131	142,4
Caudal Nomin. Unid. Interior (m^3/h)	14.000	18.000	20.500	22.000
Presión Nomin Unid. Interior (Pa)	200	250	210	200
Dimensiones (mm)	2.800 x 1.050 x 915	2.800 x 1. 050 x 915	2.900 x 1.200 x 1.115	2.900 x 1.200 x 1.115
Peso (kg)	418	524	550	570
	CODIGO	CODIGO	CODIGO	CODIGO
ECVBA	911.911.0192	911.911.0193	911.911.0194	911.911.0195
ECVA	911.911.0211	911.911.0212	911.911.0213	911.911.0214



CLIMATIZADORAS EXPANSIÓN DIRECTA VERTICALES

Climatizadoras de expansión directa de construcción vertical, adecuadas para operar acopladas a una red de conductos de distribución de aire.



MODELO	401	501	701	721	751	801
Potencia en frío (kW)	12,1	14,4	18,2	22,1	22,1	78,5
Potencia en bomba (kW)	12,7	15,5	19,3	23,5	23,5	81,9
Caudal Nomin. Unid. Interior (m^3/h)	3.000	3.400	4.200	4.400	4.800	12.000
Presión Nomin Unid. Interior (Pa)	56	100	115	109	120	160
Dimensiones (mm)	657 x 500 x 1.000	757 x 500 x 1.100	1.152 x 600 x 1.200	1.152 x 600 x 1.200	1.152 x 600 x 1.200	2.600 x 980 x 752
Peso (kg)	73	94	118	118	119	333
	CODIGO	CODIGO	CODIGO	CODIGO	CODIGO	CODIGO
CLVBA	911.911.0215	910.950.0015	911.911.0216	911.911.0217	911.911.0218	911.911.0219
CLVA	911.911.0225	911.911.0226	911.911.0227	911.911.0228	911.911.0229	911.911.0230

MODELO	1001	1201	1402	1502	1602
Potencia en frío (kW)	29,7	35	36,4	44,2	45,4
Potencia en bomba (kW)	31,7	37	38,6	46,6	48,8
Caudal Nomin. Unid. Interior (m^3/h)	7.200	8.000	8.400	9.600	10.200
Presión Nomin Unid. Interior (Pa)	78	85	72	129	123
Dimensiones (mm)	1.700 x 600 x 1.300	1.700 x 600 x 1.300	1.800 x 675 x 1.400	1.800 x 675 x 1.400	1.800 x 675 x 1.400
Peso (kg)	175	175	187	187	197
	CODIGO	CODIGO	CODIGO	CODIGO	CODIGO
CLVBA	911.911.0220	911.911.0221	911.911.0222	911.911.0223	911.911.0224
CLVA	911.911.0231	911.911.0232	911.911.0233	911.911.0234	911.911.0235

Gama OCTOPLUS

HITECSA COOL AIR

Sistema de Climatización Multizona Full Inverter Horizontal

MOSAIC OCTOPLUS

UNIDAD EXTERIOR (UE) - Bomba de calor full inverter
UNIDADES INTERIORES (UI) - Hasta 8 unidades interiores combinables

UNIDAD EXTERIOR EWCIBA

kW/ frío	kW/ calor	EER	COP	Caudal Nominal	Dimensiones	Peso	OCTOPLUS UE	CÓDIGO
15,80	18,10	2,71	2,93	6.000	655x1520x1860	332	**16i**	911.911.0067
19,90	22,70	2,83	2,93	8.000	655x1820x1860	410	**20i**	911.911.0068
24,30	27,90	2,70	2,92	9.000	655x1820x1860	419	**25i**	911.911.0069



UNIDADES INTERIORES

kW/ frío	kW/ calor	Caudal Nominal	Presión Nominal	Dimensiones	Peso	FCCW-OCT	CÓDIGO
2,13	2,15	546	0	1060x225x480	27	**30 V**	912.911.0002
3,45	3,76	1.005	0	1260x225x480	35	**60 V**	912.911.0003
4,95	5,04	1.291	0	1460x225x585	46	**80 V**	912.911.0004
9,69	10,69	1.908	0	1960x257x602	57	**110 V**	912.911.0005
2,13	2,15	546	0	1060x225x480	27	**BE 30 V**	912.911.0006
3,45	3,76	1.005	0	1260x225x480	35	**BE 60 V**	912.911.0007
4,95	5,04	1.291	0	1460x225x585	46	**BE 80 V**	912.911.0008
9,69	10,69	1.908	0	1960x257x602	57	**BE 110 V**	912.911.0009
2,13	2,15	546	0	1060x225x480	27	**BR 30 V**	912.911.0010
3,45	3,76	1.005	0	1260x225x480	35	**BR 60 V**	912.911.0011
4,95	5,04	1.291	0	1460x225x585	46	**BR 80 V**	912.911.0012
9,69	10,69	1.908	0	1960x257x602	57	**BR 110 V**	912.911.0013



kW/ frío	kW/ calor	Caudal Nominal	Presión Nominal	Dimensiones	Peso	FCW-OCT	CÓDIGO
2,38	2,35	390	20	1260x460x225	27	**30 H**	912.911.0014
4,18	4,23	720	20	1460x565x225	35	**60 H**	912.911.0015
2,38	2,35	390	20	1260x460x225	27	**BE 30 H**	912.911.0016
4,18	4,23	720	20	1460x565x225	35	**BE 60 H**	912.911.0017
2,38	2,35	390	20	1260x460x225	27	**BR 30 H**	912.911.0018
4,18	4,23	720	20	1460x565x225	35	**BR 60 H**	912.911.0019



kW/ frío	kW/ calor	Caudal Nominal	Presión Nominal	Dimensiones	BSW-OCT	CÓDIGO
6,58	6,57	1.039	55	1290x643x297	**20 R H**	912.911.0020
9,02	9,63	1.528	73	1430x6143x347	**30 R H**	912.911.0021
15,13	16,84	2.806	72	1800x770x397	**50 R H**	912.911.0022
6,58	6,57	1.039	55	1290x643x297	**BE 20 R H**	912.911.0023
9,02	9,63	1.528	73	1430x6143x347	**BE 30 R H**	912.911.0024
15,13	16,84	2.806	72	1800x770x397	**BE 50 R H**	912.911.0025
6,58	6,57	1.039	55	1290x643x297	**BR 20 R H**	912.911.0026
9,02	9,63	1.528	73	1430x6143x347	**BR 30 R H**	912.911.0027
15,13	16,84	2.806	72	1800x770x397	**BR 50 R H**	912.911.0028



kW/ frío	kW/ calor	Dimensiones	Peso	FKZEN-OCT	CÓDIGO
2,67	2,62	575x575x285	24	**62**	912.911.0029
5,38	5,42	575x575x285	27	**65**	912.911.0030
9,50	8,61	818x818x326	50	**72**	912.911.0031
2,67	2,62	575x575x285	24	**BE 62**	912.911.0032
5,38	5,42	575x575x285	27	**BE 65**	912.911.0033
2,67	2,62	575x575x285	24	**BR 62**	912.911.0034
5,38	5,42	575x575x285	27	**BR 65**	912.911.0035
9,50	8,61	818x818x326	50	**BR 72**	912.911.0036



* V:Vertical / H: Horizontal
* BE: versión batería eléctrica
* BR: versión brushless

Soportes y Bandejas para Unidades Condensadoras

Sistemas de Soportes Big Foot

Componentes del sistema de estructuras modulares	MODELO	CÓDIGO
2 barras de 1 mt. + 2 barras de 1,2 mts. Sop. total=1,0 x 1,2 m 4 pies de 305 mm² (120 Kg.máx.c/u) + 2 kit de abrazaderas	**B6075**	900.907.0001
2 barras de 2 mts. + 4 barras de 1,2 mts. Sop. total=2,0 x 1,2 m 6 pies de 305 mm² (120 Kg.máx.c/u) + 4 kit de abrazaderas	**B6077**	900.907.0002



- Ideal para unidades condensadoras de todos los tamaños, sistemas de aire acondicionado VRV y unidades de ventilación y refrigeración.
- Tres estructuras básicas modulares disponibles en versiones 1 m., 2 m. y 3 m.
- Diseño de estructuras a medida. Estructuras rígidas y robustas.
- Cada pie puede sacarse individualmente mientras se realiza el mantenimiento de la cubierta.
- Embalaje plano y compacto para un fácil transporte.
- Metal galvanizado en caliente.

Sistemas de Soportes Fix-It Foot

Descripción	Medida (mm)	MODELO	CÓDIGO
Sistema que permite soportar los pequeños elementos en la superficie de la cubierta.Está fabricado en caucho reciclado, material duradero y antivibratorio, consiguiendo un producto económico y respetuoso con el medio ambiente. Canal de aluminio de 40 x 20 mm. integrado en parte superior.	600 x 180 x 95	**B 6737**	900.907.0028
	400 x 180 x 95	**B 6736**	900.907.0029
	250 x 180 x 95	**B 6735**	900.907.0030



NOVEDAD

Descripción	Medida (mm)	Carga máx. (Kg)	MODELO	CÓDIGO
Mini Split Fix It Foot Kit. Carril de aluminio fijado de manera segura en la parte superior para la fijación de complementos. Goma reciclada duradera, reduce las vibraciones y agrega estabilidad.	600 x 180 x 95	448	**B 9284**	900.907.0034
	1000 x 180 x 95	590	**B 9284**	900.907.0035



Soportes para Condensadoras

Descripción	Medida (mm)	CÓDIGO
Juego de soportes metálico en "L"	400 x 400	900.907.0006
	500 x 450	900.907.0007
	500 x 500	900.907.0008
	500 x 600	900.907.0009
	600 x 930	900.907.0010
Juego de soportes metálico en "U"	250 x 460 x 65	900.907.0011
Soportes de plástico 150 Kg. (unidad). Incluye fijaciones.	Long. 350	900.907.0012
	Long. 450	900.907.0013



Soporte para Garrafa

Descripción	Medida (mm)	CÓDIGO
Para recipiente de recogida de condensados	250 x 275 x 185	900.907.0014



Bandejas de Condensado

Descripción	Medida (mm)	CÓDIGO
Bandeja de plástico para desagüe adaptable al soporte.	370 x 790	990.950.0001
Disponible en dos tamaños.	420 x 940	990.950.0002



sauermann®

MINI BOMBAS

Para evacuación de condensados

Una solución para cada instalación

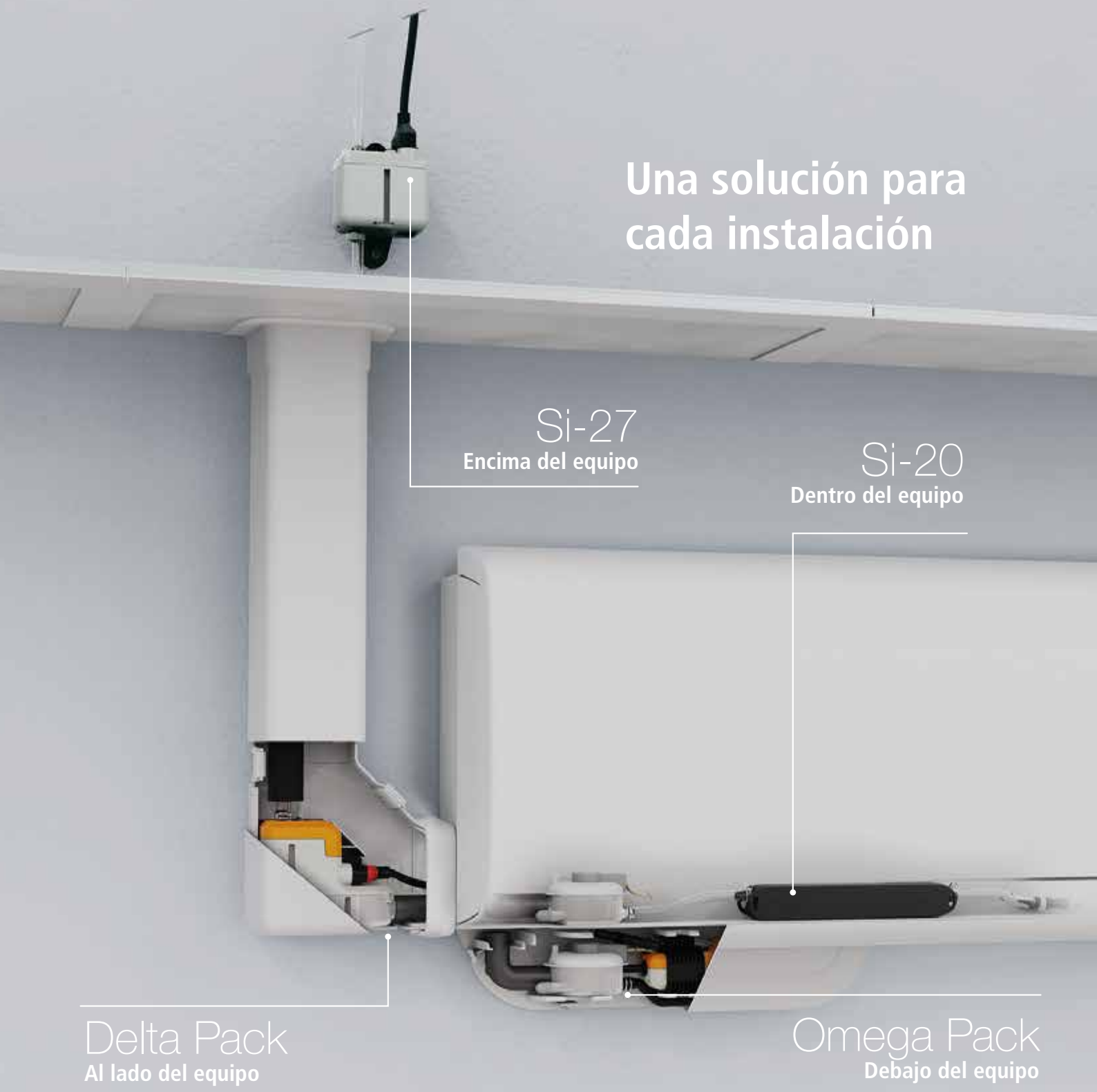

Si-27
Encima del equipo

Si-20
Dentro del equipo

Delta Pack
Al lado del equipo

Omega Pack
Debajo del equipo

www.sauermann.es

Bombas y Tuberías para Condensados

sauermann

Bombas de Condensados Silenciosos

Aplicación	Niveles de detección (mm)	Caudal Máximo	Altura Descarga Máxima	Altura Aspiración Máx.	Pot.	MODELO	CÓDIGO
Climatizadores hasta 20kW	ON: 16 / OFF: 11 Seguridad: 19	20 l/h	10 m	3 m	14W	**SI-30**	920.904.0002
Unidades en pared y suelo Climatizadores hasta 20kW	ON: 16 / OFF: 11 Seguridad: 19	20 l/h	10 m	3 m	20W	**SI-27**	920.904.0072
Consolas/Ventilo-Convectores Armarios, Vitrinas	-	20l/h	10m	-	14W	**Si-60**	920.904.0004
Equipos Murales, de Techo y Conductos	ON: 16mm OFF: 11mm Alarma: 19mm	30l/h	13m	4m	22W	**Si-33**	920.904.0005






Bomba de Condensados Ultrasilenciosa

Caudal máx.	Altura Descarga max.	Altura Aspiración max.	Protección IP	Nivel acústico	MODELO	CÓDIGO
20 L/h	10 mts (Caudal 4 L/h)	3 mts	IPX2	19 dB (A)	**SI-20**	920.904.0034



Caudal	Altura Descarga max.	Depósito	MODELO	CÓDIGO
500 l/h	5	0,5 lts	**SI 1805***	920.904.0006
700 l/h	5,7	2 lts	**SI-83**	920.904.0081




* Hasta finalización de stock.

Bombas y Tuberías para Condensados

Caudal	MODELO	CÓDIGO
20 l/h	**DELTA PACK 80x60 Crema**	920.904.0073



Aplicación	Caudal Máx.	Altura Descarga Máx.	Altura Aspiración Máx.	Pot.	MODELO	CÓDIGO
acondicionadores hasta 67k Btu/h	19 L/h.	10 mts.	3 mts.	14 W	**OMEGA PACK**	920.904.0041





Bomba Centrífuga

Aplicación	Niveles de detección (mm)	Caudal máximo	Altura descarga máxima	Alimentación	Pot.	dBA	MODELO	CÓDIGO
Para sistemas de aire acondicionado tipo Cassette	Seguridad: 18	100 L/h. at 200mm	0,9 m (24L/h)	230V. 50/60Hz	14 W	<30	**SI-2052**	920.904.0025



Puede sustituir a la mayoría de las bombas para sistemas de cassette.
El Kit contiene: Bomba centrífuga SI 2052- Cable preformado de 250 mm. Cable de 850 mm. con conector-Detector (DET01550, cable de 900 mm.) + placa de acero inoxidable para fijación.

Bomba de Bajo Perfil

Aplicación	Niveles de detección (mm)	Caudal máximo	Altura descarga máxima	Potencia	MODELO	CÓDIGO
Vitrinas de exposición de frío. Evaporadores de cámaras frigoríficas. Evaporadores de laboratorio.	ON: 50/ OFF: 37 Seguridad: 54	700 l/h	24 m.	132 W	**SI-1931**	920.904.0080



ASPEN PUMPS

BOMBA DE EVACUACIÓN DE CONDENSADO

















Ofrecemos una completa gama de equipos de eliminación de condensados para la industria de la climatización.

aspenpumps.com/es
+44 (0)1323 848842
sales@aspenpumps.com

part of **ASPEN PUMPS GROUP**

Bombas y Tuberías para Condensados

Bomba de condensados de Bajo Perfil

Aplicación	Caudal máx.	Altura máx. de descarga	Nivel Sonoro	Capacidad Depósito	Dimensiones/ Peso	MODELO	CÓDIGO
Vitrina / Mural	190 L./h.	21 mts.	60 dB(A)	3,5 L.	530x240x75mm. 2'4 Kg.	**Low Profile ERRP**	920.904.0042



- Equipada con interruptor de seguridad normalmente cerrado. •Máxima temperatura de trabajo del agua: +40ºC.
- Protección IP: IP24.

Bomba de Condensados Peristáltica

Descripción	Tipo	MODELO	CÓDIGO
Funciona con maniobra compresor.	STANDARD	**BCPST**	920.904.0013
Funciona por salto térmico aspiración-impulsión.	UNIVERSAL	**BCPUN**	920.904.0014



Bomba de Condensados MINI BLANC DELUXE

Dimensiones (bomba) (AlxAnxPr)	Nivel Sonoro	CÓDIGO
115x182x55mm	21 dB (A)	920.904.0015



- Diseñada para ser instalada debajo de unidad interior • Adecuada para instalaciones domésticas y comerciales • 220-240V AC 16 W • Altura máxima recomendada: 10 m •Dispositivo Anti Sifón

Bomba de Condensados MINI AQUA

Caudal máx.	Altura Descarga max.	Altura Aspiración max.	Protección IP	Nivel Sonoro	CÓDIGO
12 L/h	10 mts	2 mts	IP24	21 dB (A)	920.904.0034



- Pueden ser instaladas tanto en el interior de la evaporadora como en la canaleta de los tubos o en falso techo.
- Compuesta por: 2 piezas, depósito de recogida y bomba, control por flotador de 3 niveles.
- Para caudal de 3 litros: 1m de aspiración y 8m de descarga. Dimensiones: Bomba 28x165x28mm. Depósito 42x80x40mm.

Bomba de Condensados SILENT PLUS MINI WHITE

Caudal máx. (altura 0 m.)	Altura máxima recomendada	Protección IP	Nivel Sonoro	CÓDIGO
45 L/h	10 mts (Caudal 23 L/h)	IP24	16 dB (A)	920.904.0102



NOVEDAD

Bomba de Condensados MINI ORANGE

Caudal máx.	Altura Descarga max.	Altura Aspiración max.	Protección IP	Nivel Sonoro	CÓDIGO
12 L/h	10 mts	2 mts	IP21	21 dB (A)	920.904.0046



NOVEDAD

Bomba de Condensados MINI LIME SILENT

Caudal máx. (altura 0 m.)	Altura máxima recomendada	Protección IP	Nivel Sonoro	CÓDIGO
12 L/h	10 mts (Caudal 6 L/h)	IP24	20 dB (A)	920.904.0038



NOVEDAD

Bomba de Condensados HI-FLOW MAX

Caudal máx. (altura 0 m.)	Altura máxima recomendada	Protección IP	Capacidad depósito	Nivel Sonoro	CÓDIGO
550 L/h	5 mts (Caudal 55 L/h)	IP24	1,7 L	44 dB (A)	920.904.0071



NOVEDAD

Bombas y Tuberías para Condensados

SICCOM

Bomba de Condensados SUNNY FLOWATCH

Dimensiones (mm) (AlxAnxPr)	Depósito Lts	Altura Descarga (m)	Caudal (l/h)	MODELO	CÓDIGO
100 x 186 x 110	0,7	10	15	**CLIM**	920.904.0009



- Alimentación: 230V 50/60Hz 19W. Sin alarma. Fácil instalación. Compacta, silenciosa y fiable (IP64). 2 canales de evacuación de condensados (Ø 32 mm máx). Filtro integrado que resuelve un mantenimiento rápido. Accesorios de fijación a la pared incluidos.
- Para la evacuación de condensados de climatizadores de hasta 10kW

Bomba de Condensados ECO LINE

Dimensiones (mm) bomba / sensor	Caudal (l/h)	Altura Aspiración (m)	Altura Descarga (m)	CÓDIGO
92x30x30 / 90x32x42	13,2	1,5	10	920.904.0082

Presión sonora a 1 mt.: 23 dB(A)



Bomba de Condensados MINI FLOWATCH

Dimensiones (mm) bomba / sensor	Nivel Sonoro	MODELO	CÓDIGO
86x28x48 / 75/38/36	<21 dB(A)	**2**	920.904.0011
	<20 dB(A)	**2 COMFORT**	920.904.0085





- Aplicación: instalación residencial. Altura máxima aspiración: 6 mts. Descarga máxima horizontal: 30 mts.

Bomba de Condensados FLOWATCH VISION

Dimensiones (mm)	Potencia Elect. (W)	Caudal (l/h)	Altura Descarga (m)	CÓDIGO
230 x 61,5 x 55	19	15	10	920.904.0087

4 posibles posiciones de montaje; vertical, horizontal, izquierda y derecha.
Presión sonora a 1 mt.: 21 dB(A)





Bomba de Condensados FLOWITA

Dimensiones (bomba) (AlxAnxPr)	Potencia E (W)	Caudal (l/h)	Altura Descarga (m)	CÓDIGO
105 x 135 x 55	16	12	10	920.904.0016

Instalación bajo unidad de pared. Volumen tanque: 185ml. Nivel sonoro: <26 dB(A)



Bomba de Condensados FLOWITA EVO

Dimensiones (bomba) (AlxAnxPr)	Potencia E (W)	Caudal (l/h)	Altura Descarga (m)	CÓDIGO
106,5 x 135 x 57	19	13,2	10	920.904.0088

Presión sonora a 1 mt.: 25 dB(A)



Bomba Centrífuga CP08

Dimensiones (bomba) (AlxAnxPr)	Nivel Sonoro	CÓDIGO
82,5 x 76 x 97,3	26 dbA @ 30 cm	920.904.0044



Bomba Centrífuga ECOTANK 2.5 L

Dimensiones (bomba) (AlxAnxPr)	Depósito Lts	Altura Descarga (m)	Caudal (l/h)	CÓDIGO
280 x 159 x 130	2,5	4,6	300	920.904.0035



Bomba Centrífuga FLOWATCH TANK

Dimensiones (bomba) (AlxAnxPr)	Altura Descarga (m)	Caudal (l/h)	CÓDIGO
280 x 130 x 135	5,5	788	920.904.0010



Bombas y Tuberías para Condensados

Blue Diamond Pumps Inc

Bombas de Condensados MicroBlue

Caudal de Hasta	Altura Máxima	Aspiración de Hasta	Equipada Con	MODELO	CÓDIGO
5 litros/hora	5 metros	2 metros	sensor del depósito	**X85-001**	920.904.0052





Bombas de Condensados MiniBlue

8 litros/hora	8 metros	5 metros	sensor caliente y fría	**X87-504**	920.904.0053
			CR enchufe	**X87-500**	920.904.0054







Bombas de Condensados MiniBlue R

8 litros/hora	8 metros	5 metros	sensor del depósito	**X87 -509**	920.904.0055







Bombas de Condensados MaxiBlue

14 litros/hora	8 metros	8 metros	sensor del depósito	**X87-701**	920.904.0057
			Drainstik	**X87-702**	920.904.0059









Bombas de Condensados MegaBlue

50 litros/hora	20 metros	7 metros	sensor del depósito	**X87-813**	920.904.0060









Bombas y Tuberías para Condensados

TUBERÍA Y ACCESORIOS DE P.V.C.

Tubo para Recogida Condensación Agua

Descripción	Long. Rollo	MODELO	CÓDIGO
Vinilo transparente Ø int. 6 mm.	25m	**TCV-6**	921.950.0001
Vinilo transparente Ø int. 10 mm.	25m	**TCV-10**	921.950.0002
Tubo corrugado de polietileno de baja densidad en tramos de 1 metro con manguito M/H colo marfil en rollo.	50m	**DH-16**	921.950.0003
Vinilo transparente Ø int.15 mm. Presión máx. 2,5 Kg/cm^2 Temp. máx. fluido +40ºC	25m	**TCU-25**	921.950.0004



Tubo rígido para desagües

Descripción	CÓDIGO
Tubo rígido Ø 16 mm.	921.950.0005
Tubo rígido Ø 20 mm.	921.950.0006
Tubo rígido Ø 25 mm.	921.950.0007
Tubo rígido Ø 32 mm.	921.950.0008
Tubo rígido Ø 42 mm.	921.950.0009



Codos

Descripción	CÓDIGO
Codo 45º Ø 16 mm.	921.950.0016
Codo 45º Ø 20 mm.	921.950.0017
Codo 45º Ø 25 mm.	921.950.0018
Codo 45º Ø 32 mm.	921.950.0019
Codo 45º Ø 42 mm.	921.950.0020
Codo 90º Ø 16 mm.	921.950.0021
Codo 90º Ø 20 mm.	921.950.0022
Codo 90º Ø 25 mm.	921.950.0023
Codo 90º Ø 32 mm.	921.950.0024
Codo 90º Ø 42 mm.	921.950.0025



Reducciones

Descripción	CÓDIGO
Reducción M/H 25 x 16	921.950.0031
Reducción M/H 32 x 20	921.950.0032
Reducción M/H 42 x 25	921.950.0033
Reducción M/H 42 x 20	921.950.0034
Reducción M/H 50 x 32	921.950.0035
Reducción M/H 50 x 25	921.950.0036



Tubo PVC Flexible

Descripción	CÓDIGO
Rollo PVC Flexible Ø 20mm (25m)	921.950.0010



Manguitos

Descripción	CÓDIGO
Manguito Ø 16 mm.	921.950.0011
Manguito Ø 20 mm.	921.950.0012
Manguito Ø 25 mm.	921.950.0013
Manguito Ø 32 mm.	921.950.0014
Manguito Ø 42 mm.	921.950.0015



Tes

Descripción	CÓDIGO
Te Ø 16 mm.	921.950.0026
Te Ø 20 mm.	921.950.0027
Te Ø 25 mm.	921.950.0028
Te Ø 32 mm.	921.950.0029
Te Ø 42 mm.	921.950.0030



Accesorios

Descripción	CÓDIGO
Adhesivo para P.V.C. 125 grs.	921.950.0037
Adhesivo para P.V.C. 1Kg.	921.950.0038
Limpiador TANGIT 500	921.950.0039

Materiales Eléctricos

*Manguera Eléctrica Tradicional**

Nº de hilos x sección mm²	CÓDIGO
3 x 1,5	923.950.0002
3 x 2,5	923.950.0003
4 x 1,5	923.950.0004
4 x 2,5	923.950.0005
5 x 1,5	923.950.0006
7 x 1,5	923.950.0008

* Hasta finalización de stock



Manguera Eléctrica Halógeno Cero

Nº de hilos x sección mm²	CÓDIGO
2 x 1,5	923.950.0009
3 x 1,5	923.950.0010
3 x 2,5	923.950.0011
4 x 1,5	923.950.0012
4 x 2,5	923.950.0013
5 x 1,5	923.950.0014
7 x 1,5	923.950.0015





Regletas de Conexión

Nº de polo x sección mm²	Denominación	CÓDIGO
12 x 2,5	Regleta de conexiones Termoplástico transparente	923.950.0016
12 x 6		923.950.0017
12 x 10		923.950.0018
12 x 16		923.950.0019
12 x 25		923.950.0020



ELEMENTOS DE FIJACIÓN

Bridas

Descripción	Dimensiones (mm)		MODELO	CÓDIGO
	Alto	Ancho		
Brida de fijación para tubos y cables eléctricos en bolsas de 100 und. color negro.	280	3,6	**NG-72237**	924.905.0001
	200	4,8	**NG-72244**	924.905.0002
	280		**KB-290**	924.905.0003
	360		**KB-390N**	924.905.0004



Tacos

Descripción	Dimensiones (mm)		MODELO	CÓDIGO
	Alto	Ancho		
Taco de plástico para bridas	14	43	**S/D 10**	924.905.0005
	8	36	**S/D 8**	924.905.0006



Caja de Pre-instalación para Tuberías y Electricidad

Dimensiones	MODELO	CÓDIGO
427 x 113 x 65	**E-BOX CL**	925.950.0001
427 x 113 x 65	**E-BOX VO**	925.950.0002
427 x 113 x 65	**E-BOX HO**	925.950.0003



Canaletas para Tuberías

Canaleta Blanca con Tapa en Tramos de 2 Metros

Dimensiones		MODELO	CÓDIGO
Ancho	Largo		
40	60	**WDK-40060**	922.905.0001
40	88	**WDK-40090**	922.905.0002
60	62	**WDK-60060**	922.905.0003
60	88	**WDK-60090**	922.905.0004
60	109	**WDK-60110**	922.905.0005
60	150	**WDK-60150**	922.905.0006

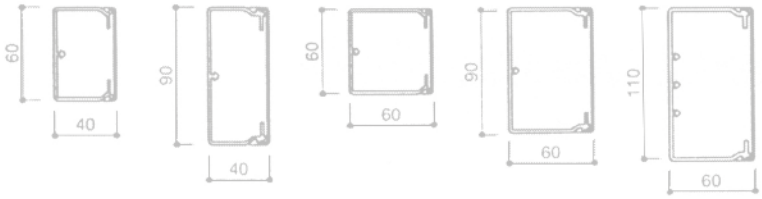

Ángulo Interior

MODELO	CÓDIGO
WDK-HI 40060	922.905.0007
WDK-HI 40090	922.905.0008
WDK-HI 60060	922.905.0009
WDK-HI 60090	922.905.0010
WDK-HI 60110	922.905.0011

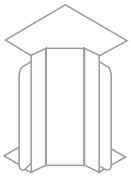

Ángulo Exterior

MODELO	CÓDIGO
WDK-HA 40060	922.905.0012
WDK-HA 40090	922.905.0013
WDK-HA 60060	922.905.0014
WDK-HA 60090	922.905.0015
WDK-HA 60110	922.905.0016

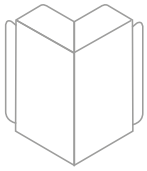

Ángulo Plano

MODELO	CÓDIGO
WDK-HF 40060	922.905.0017
WDK-HF 40090	922.905.0018
WDK-HF 60060	922.905.0019
WDK-HF 60090	922.905.0020
WDK-HF 60110	922.905.0021

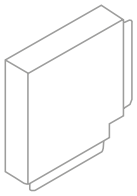

Tapa Terminal

MODELO	CÓDIGO
WDK-HE 40060	922.905.0022
WDK-HE 40090	922.905.0023
WDK-HE 60060	922.905.0024
WDK-HE 60090	922.905.0025
WDK-HE 60110	922.905.0026

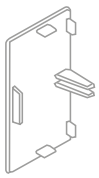

Derivaciones en T

MODELO	CÓDIGO
WDK-HK 40060	922.905.0027
WDK-HK 40090	922.905.0028
WDK-HK 60060	922.905.0029
WDK-HK 60090	922.905.0030
WDK-HK 60110	922.905.0031

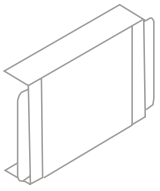

Canaletas para Tuberías

CANALES Y ACCESORIOS PARA ELECTRICIDAD

Canales para Cables Eléctricos

Dimensiones Alto x Ancho	MODELO	CÓDIGO
10,5 x 20	**WDK-10020**	922.905.0032
18 x 18	**WDK-20020**	922.905.0033
17,5 x 30	**WDK-15030**	922.905.0034
25 x 25	**WDK-25025**	922.905.0035
30 x 30	**WDK-30030**	922.905.0036

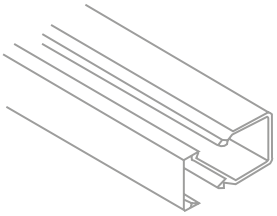

Ángulo Interior

MODELO	CÓDIGO
WDK-HI 10020	922.905.0037
WDK-HI 20020	922.905.0038
WDK-HI 15030	922.905.0039
WDK-HI 25025	922.905.0040
WDK-HI 30030	922.905.0041

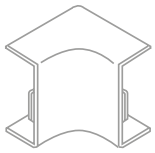

Ángulo Exterior

MODELO	CÓDIGO
WDK-HA 10020	922.905.0042
WDK-HA 20020	922.905.0043
WDK-HA 15030	922.905.0044
WDK-HA 25025	922.905.0045
WDK-HA 30030	922.905.0046

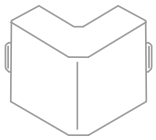

Ángulo Plano

MODELO	CÓDIGO
WDK-HF 10020	922.905.0047
WDK-HF 20020	922.905.0048
WDK-HF 15030	922.905.0049
WDK-HF 25025	922.905.0050
WDK-HF 30030	922.905.0051

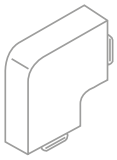

Tapa Terminal

MODELO	CÓDIGO
WDK-HE 10020	922.905.0052
WDK-HE 20020	922.905.0053
WDK-HE 15030	922.905.0054
WDK-HE 25025	922.905.0055
WDK-HE 30030	922.905.0056

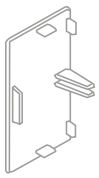

Derivación en T

MODELO	CÓDIGO
WDK-HT 10020	922.905.0057
WDK-HT 20020	922.905.0058
WDK-HT 15030	922.905.0059
WDK-HT 25025	922.905.0060
WDK-HT 30030	922.905.0061

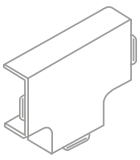

Amortiguadores y Antivibradores

Antivibradores de Caucho

Antivibrador

Carga Estática a Compresión		Aplicación	MODELO	CÓDIGO
Carga (kg)	Flecha (mm)			
100	5,0 ± 0,5	Unidades Exteriores	**A35NR45**	926.903.0067
100	5,0 ± 0,5	Unidades condensadores	**A35**	926.903.0068
115	6,0 ± 1,0	Máquinas pequeñas	**A45**	926.903.0069



Amortiguador Suelo

Carga Estática a Compresión		Aplicación	MODELO	CÓDIGO
Carga (kg)	Flecha (mm)			
100	4,5 ± 1,0	Amortiguadores de caucho polivalentes	**SB35NR60**	926.903.0075
200	7,0 ± 1,0	Amortiguadores de caucho polivalentes	**SB45NR60**	926.903.0076
60	2,0 ± 0,5	Amortiguadores de caucho-metal especial	**AS39**	926.903.0062
90	4,0 ± 0,5	Amortiguadores de caucho-metal especial	**AS4020**	926.903.0063
275	4,0 ± 1,0	Amortiguadores de caucho-metal especial	**AS6020**	926.903.0064
330	5,0 ± 1,0	Amortiguadores de caucho-metal especial	**AS7526**	926.903.0065
500	4,5 ± 1,0	Amortiguadores de caucho-metal especial	**SOP.1(M-12)**	926.903.0066



Amortiguadores y Antivibradores

Amortiguador de Techo

Carga Estática a Compresión				Aplicación	MODELO	CÓDIGO
Carga (kg)		Flecha (mm)				
Mín.	Máx.	Mín.	Máx.			
18	50	1	3	Se suspenden del techo Fan-Coil, conductos y falsos techos	**TVA60D10**	926.903.0001



Taco Caucho

Carga Estática a Compresión		Aplicación	MODELO	CÓDIGO
Carga (kg)	Flecha (mm)			
200	4,0 ± 0,5	Pastillas antivibratorias	**G-522**	926.903.0002
600	7,0 ± 1,0	Pastillas antivibratorias	**G-070**	926.903.0003
750	7,0 ± 1,0	Pastillas antivibratorias	**G853**	926.903.0004
1200	12,0 ± 1,5	Pastillas antivibratorias	**G1064**	926.903.0005



Manta Antivibratoria

Carga Estática a Compresión		Aplicación	MODELO	CÓDIGO
Carga (kg)	Flecha (mm)			
1000	1,6 ± 0,5	Manta antivibratoria	**ALFOMBRILLA300**	926.903.0006
2000	2,4 ± 0,5	Manta antivibratoria	**ALFOMBRILLA400**	926.903.0007

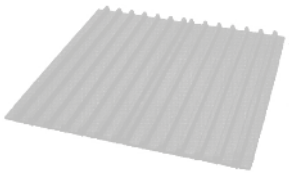

ANTIVIBRADORES METÁLICOS

Aisladores de Techo

Carga Estática a Compresión		Aplicación	MODELO	CÓDIGO
Carga (kg)	Flecha (mm)			
25	24 ± 3,0	Trabaja a compresión en equipos 475 rpm, aislamiento 80%	**TMLC25**	926.903.0008
50	24 ± 3,0		**TMLC50**	926.903.0009
75	24 ± 3,0		**TMLC75**	926.903.0010
100	24 ± 3,0		**TMLC100**	926.903.0011
150	24 ± 3,0		**TMLC150**	926.903.0012
200	24 ± 3,0		**TMLC200**	926.903.0013
250	24 ± 3,0		**TMLC250**	926.903.0014
350	24 ± 3,0		**TMLC350**	926.903.0015
450	24 ± 3,0		**TMLC450**	926.903.0016



Amortiguadores y Antivibradores

Aisladores de Suelo

Carga Estática a Compresión		Aplicación	MODELO	CÓDIGO
Carga (kg)	Flecha (mm)			
25	20 ± 2,0	Trabaja a compresión en equipos 525 rpm, aislamiento 80%	**MLC25**	926.903.0017
50	20 ± 2,0		**MLC50**	926.903.0018
75	20 ± 2,0		**MLC75**	926.903.0019
100	20 ± 2,0		**MLC100**	926.903.0020
125	20 ± 2,0		**MLC125**	926.903.0021
25	20 ± 2,0	Trabaja a compresión en equipos 525 rpm, aislamiento 80%	**MLCF25+BASE**	926.903.0022
50	20 ± 2,0		**MLCF50+BASE**	926.903.0023
75	20 ± 2,0		**MLCF75+BASE**	926.903.0024
100	20 ± 2,0		**MLCF100+BASE**	926.903.0025
125	20 ± 2,0		**MLCF125+BASE**	926.903.0026
25	20 ± 2,0	Trabaja a compresión en equipos 525 rpm, aislamiento 80%	**MLCF25+2 BASES**	926.903.0027
50	20 ± 2,0		**MLCF50+2 BASES**	926.903.0028
75	20 ± 2,0		**MLCF75+2 BASES**	926.903.0029
100	20 ± 2,0		**MLCF100+2 BASES**	926.903.0030
125	20 ± 2,0		**MLCF125+2 BASES**	926.903.0031
150	30 ± 3,0	Serie aisladores para trabajar a compresión en equipos 425 rpm, aislamiento 80%	**MLCF150+BASE**	926.903.0032
200	30 ± 3,0		**MLCF200+BASE**	926.903.0033
250	30 ± 3,0		**MLCF250+BASE**	926.903.0034
350	30 ± 3,0		**MLCF350+BASE**	926.903.0035
450	30 ± 3,0		**MLCF450+BASE**	926.903.0036
150	30 ± 3,0		**MLCF151+2 BASES**	926.903.0037
200	30 ± 3,0		**MLCF201+2 BASES**	926.903.0038
250	30 ± 3,0		**MLCF251+2 BASES**	926.903.0039
350	30 ± 3,0		**MLCF351+2 BASES**	926.903.0040
450	30 ± 3,0		**MLCF451+2 BASES**	926.903.0041
300	30 ± 3,0		**2M300**	926.903.0042
400	30 ± 3,0		**2M400**	926.903.0043
500	30 ± 3,0		**2M500**	926.903.0044
600	30 ± 3,0		**2M600(250+350)**	926.903.0045
700	30 ± 3,0		**2M700**	926.903.0046
800	30 ± 3,0		**2M800(350+450)**	926.903.0047
900	30 ± 3,0		**2M900**	926.903.0048
600	30 ± 3,0		**4M600**	926.903.0049
700	30 ± 3,0		**4M700(2-150+2-200)**	926.903.0050
800	30 ± 3,0		**4M800**	926.903.0051
900	30 ± 3,0		**4M900(2-200+2-250)**	926.903.0052
1000	30 ± 3,0		**4M1000**	926.903.0053
1100	30 ± 3,0		**4M1100(3-250+1-350)**	926.903.0054
1200	30 ± 3,0		**4M1200(2-250+2-350)**	926.903.0055
1300	30 ± 3,0		**4M1300(1-250+3-350)**	926.903.0056
1400	30 ± 3,0		**4M1400**	926.903.0057
1500	30 ± 3,0		**4M1500(3-350+1-450)**	926.903.0058
1600	30 ± 3,0		**4M1600(2-350+2-450)**	926.903.0059
1700	30 ± 3,0		**4M1700(1-350+3-450)**	926.903.0060
1800	30 ± 3,0		**4M1800**	926.903.0061







BEIJER REF
Ibérica

Misión

El control sostenible de la temperatura

Valores fundamentales



Sencillez



Compromiso



Unión



Resiliencia